ТИПОВОЙ ПРОЕКТ
902-2-381.84

ОТСТОЙНИКИ КАНАЛИЗАЦИОННЫЕ РАДИАЛЬНЫЕ ПЕРВИЧНЫЕ ИЗ СБОРНОГО ЖЕЛЕЗОБЕТОНА

ДИАМЕТРОМ 50 м

АЛЬБОМ III

СТРОИТЕЛЬНЫЕ ИЗДЕЛИЯ

19473 – 03

gost.e-ecolog.ru

				Привязан:
Инв.№				

ЦЕНТРАЛЬНЫЙ ИНСТИТУТ ТИПОВОГО ПРОЕКТИРОВАНИЯ
ГОССТРОЯ СССР
Москва, А-445, Смольная ул., 28
Сдано в печать V 1984 г.
Заказ № 7162 Тираж 380 экз.

ТИПОВОЙ ПРОЕКТ
902-2-381-84

ОТСТОЙНИКИ КАНАЛИЗАЦИОННЫЕ РАДИАЛЬНЫЕ ПЕРВИЧНЫЕ ИЗ СБОРНОГО ЖЕЛЕЗОБЕТОНА ДИАМЕТРОМ 50 м

АЛЬБОМ III

РАЗРАБОТАН
ПРОЕКТНЫМ ИНСТИТУТОМ
„МОСВОДОКАНАЛНИИПРОЕКТ"

ГЛАВНЫЙ ИНЖЕНЕР ИНСТИТУТА СОКОЛИН

ГЛАВНЫЙ ИНЖЕНЕР ПРОЕКТА КАЗАНОВ

РАБОЧАЯ ДОКУМЕТАЦИЯ
УТВЕРЖДЕНА И ВВЕДЕНА В ДЕЙСТВИЕ
„МОСВОДОКАНАЛНИИПРОЕКТОМ"
ПРИКАЗ №312 ОТ 20 декабря 1983 г.

Привязан:

ИНВ №

Содержание альбома

Обозначение	Наименование	Стр.
Т.П.902-2-381.84 – т.т.	Технические требования	4
т.п.902-2-381.84КЖИ.ПСЦ3-54-1а	Панель стеновая ПСЦ3-54-1а	5
ПСЦ3-54-1а/1	ПСЦ3-54-1а/1	6
ПС1-36-54Б	ПС1-36-54Б	7,8
Л2-8а	Лоток Л2-8а	9,10
Л2.8Б	Л2-8Б	11,12
Л18-8а	Л18-8а	13,14
РС1	Стойка РС1	15
РП1	Ригель РП1	16,17
К1	Колонна К1	18
П1	Плита П1	19,20
2П1-6А	2П1-6А	21
СП1	СП1	22
КР1	Каркас плоский КР1	23
КР2	КР2	23
КР3	КР3	24
КР4	КР4	24
КР5	КР5	25
КР11	КР11	26
КР12	КР12	26
КР13	КР13	27
КР14	КР14	27
КР15	КР15	28
КР16	КР16	28
С1	Сетка С1	29
С2	С2	29
С3	С3	30
С4	С4	30
С5	С5	31

Обозначение	Наименование	Стр.
С6	Сетка С6	32
С7	С7	33
С8	С8	34
С9	С9	35
С10	С10	35
С11	С11	36
С12	С12	36
С13	С13	37
М1-1	Изделие закладное М1-1	38
М1-2	М1-2	38
М2-1	М2-1	39
М2-2	М2-2	39
М2-3	М2-3	40
М2-4	М2-4	40
М2-5	М2-5	41
М3-1	М3-1	41
М4-1	М4-1	42
М5-1	М5-1	42
М6-1	М6-1	43
М7-1	М7-1	43
М8-1	М8-1	44
М8-2	М8-2	45
М8-3	М8-3	45
МН1	МН1	46
МН2	МН2	46
МН3	МН3	47
МН4	МН4	47
МН5	МН5	48
МН6	МН6	48
МН7	МН7	49
МН10	МН10	49

Продолжение содержания альбома

Обозначение	Наименование	Стр.
Т.П.902.2-381.84. КЖИ-МН8	Изделие закладное МН8	50
МН11	МН11	51
МН12	МН12	52
МН13	МН13	53
МН14	МН14	53
МН15	МН15	54
МН16	МН16	55
МН17	МН17	55
МН18	МН18	56
МН19	МН19	56
Р1	Рама Р1	57
Р	Р2	58
РШ3	РШ3	59
К1	Крышка К1	60
К2	К2	60
РП2	Подкос РП2	61
В1	Водослив В1	61

Обозначение	Наименование	Стр.

Технические требования

В альбоме даны железобетонные, арматурные и закладные изделия.

Сборные железобетонные стеновые панели приняты по серии 3.900-3, выпуски 4,5, с дополнениями по данному альбому.

Сборные железобетонные лотки-индивидуальные с возможностью изготовления в опалубке лотков по серии 3.006-2, выпуск 1.

Технические требования на изготовление сборных железобетонных изделий приняты по серии 3.900-3, выпуски 4,5, часть 1.

Бетон сборных конструкций гидротехнический, марок:
по прочности М200 и 300, по морозостойкости Мрз 100, по водонепроницаемости В4 в соответствии с требованиями по ГОСТ'у 4795-68 „Бетон гидротехнический. Технические требования."

Арматурные и закладные изделия должны изготавливаться в соответствии с ГОСТ'ом 10922-75 „Арматурные изделия и закладные детали сварные для железобетонных конструкций. Технические требования и методы испытаний.

На поверхность закладных деталей нанести цинковое покрытие слоем 0,05 мм в соответствии с требованиями СНиП'а III-23-76 „Защита строительных конструкций и сооружений от коррозии."

Покрытие поверхностей монтируемых металлоконструкций осуществляется окраской лаком ХВ-784 по ГОСТ'у 7313-75* за три раза, по грунтовке ХС-010 за два раза.

				ТП 902-2-381.84		-ТТ
Нач.отд	Мешсалкин			Технические требования	Стадия	Лист	Листов
Н.контр	Мильцер				Р		1
Гл.спец	Русецин				Мосводоканалниипроект		
ГИП	Клоков						

1-1

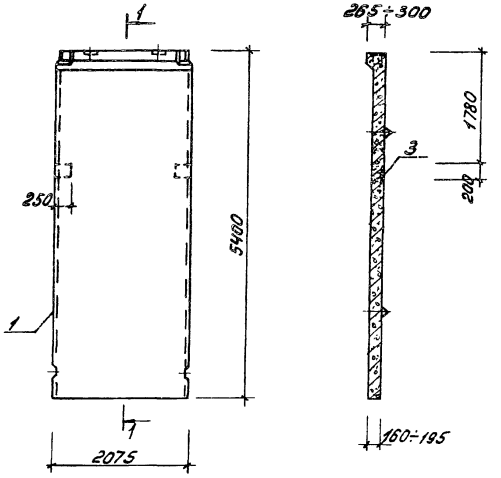

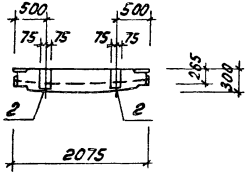

Формат	Зона	Поз.	Обозначение	Наименование	Кол.	Примечание
				Документация		
А3			Серия 3.900-3, вып.5	Панели стеновые для цилиндрических сооружений		
				Сборочные единицы		
А4		1	Серия 3.900-3, вып.5, ч.1.2	Панель стеновая ПСЦ3-54-1	1	
А4		2	т.п.902-2-381.84 КЖИ-М1-1	Изделие закладное М1-1	2	
А4		3	КЖИ-М1-2	М1-2	2	

Ведомость расхода стали
на дополнительные закладные изделия, кг

Марка элемента	Изделия закладные					Общий расход
	Арматура класса			Прокат марки		
	АII			Вст3кп2		
	ГОСТ 5781-82			ГОСТ 103-76		
	ф14	ф16	Итого	-150×8-200×10	Итого	
ПСЦ3-54-1а	1.8	4.8	6.6	5.46	7.86	13.32	19.92

				т.п. 902-2-381.84	КЖИ-ПСЦ3-54-1а	
				Панель стеновая ПСЦ3-54-1а	Стадия: Р; Масса: 5200; Масштаб: 1:50	
Нач.отд.	Мишолкин				Лист	Листов 1
Н.контр.	Мильцев				Мосводоканалпроект	
Гл.спец.	Русин					
ГИП	Крюков					
Рук.гр.	Болотова					
Ст.инж.	Киселева					

Копировал:

Формат А3

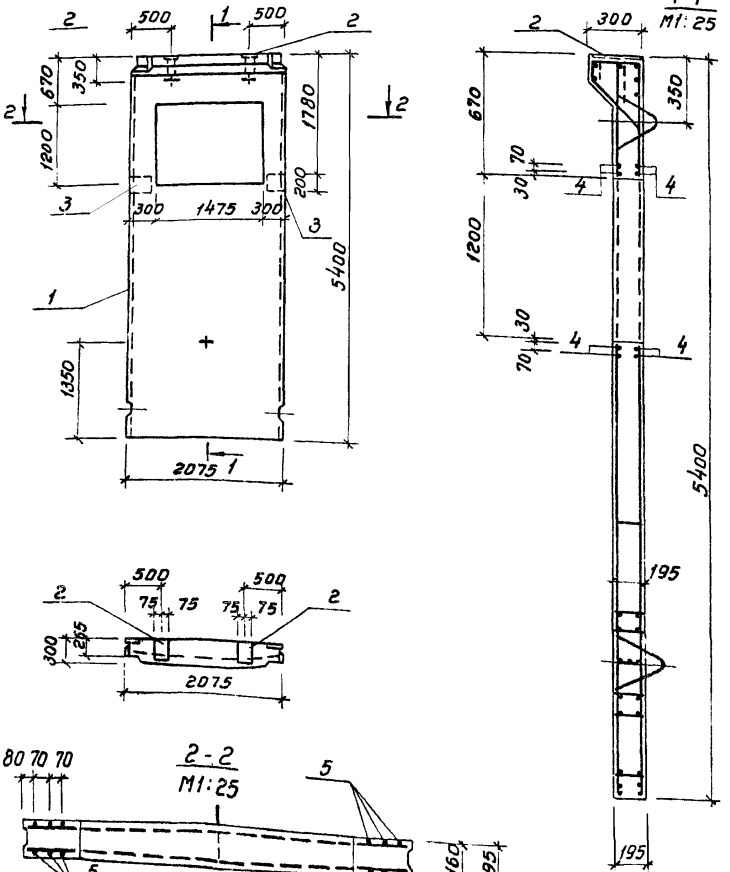

Формат	Зона	Поз.	Обозначение	Наименование	Кол.	Примечание
				Документация		
А3			Серия 3.900-3, Вып. 5	Панели стеновые для цилиндрических сооружений		
				Сборочные единицы		
А3		1	Серия 3.900-3, Вып. 5,4,1.2	Панель ПСЦ3-54-1	1	
А4		2	Т.П.902-2-381.84 КЖИ-М1-1	Изделие закладное М1-1	2	
А4		3	КЖИ-М1-2	М1-2	2	
				Детали		
Б4		4	Т.П.902-2-381.84 КЖИ.ПСЦ3-54-1а/1.01	ф6 AIII ГОСТ 5781-82, ℓ=2050	8	0,5 кг
Б4		5	Т.П.902-2-381.84 КЖИ.ПСЦ3-54-1а/1.02	ф22 AIII ГОСТ 5781-82, ℓ=5380	12	16,1 кг

Ведомость расхода стали на дополнительные закладные изделия, кг

Марка элемента	Изделия арматурные			Изделия закладные						Общий расход
	Арм. класса A-III			Арм. класса A-II			Прокат марки Вст.3 кп2			
	ГОСТ 5781-82			ГОСТ 5781-82			ГОСТ 103-76			
	ф6	ф22	Итого	ф14	ф16	Итого	-150×8	-200×10	Итого	
ПСЦ3-54-1а/1	4,0	193,2	197,2	1,8	4,8	6,6	5,5	7,9	13,4	217,2

Нач. отд.	Мешилкин		
Н. контр.	Мизьцер		
Гл. спец.	Руссин		
ГИП	Крюков		
Рук. бр.	Болотова		XII-80
Ст. инж.	Киселева		"

Т.П. 902-2-381.84 КЖИ-ПСЦ3-54-1а/1

Панель стеновая ПСЦ3-54-1а/1

Стадия	Масса	Масштаб
Р	4340	М 1:50
Лист	Листов 1	

Мосводоканалниипроект

Копировал: Ибка

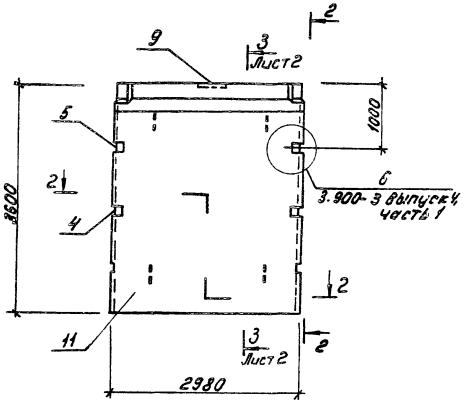

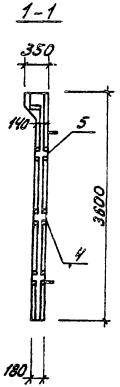

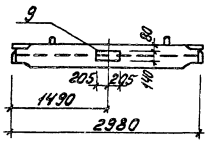

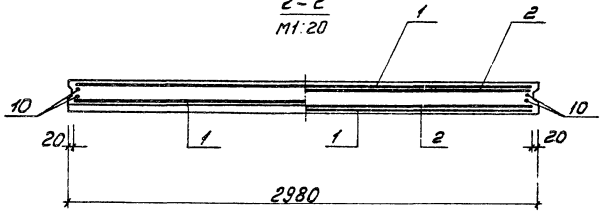

Формат	Зона	Поз.	Обозначение	Наименование	Кол.	Примечание
				Документация		
А3			Серия 3.900-3 вып. 4, ч.1	Панель стеновая		
				балочная для прямоугольных сооружений		
				Сборочные единицы		
А4		1	Серия 3.900-3 в.4, ч.2 л.7	Сетка С18	2	
А4		2	л.7	Сетка С19	2	
А4		3	л.24,25,26	Изделие закладное МН-5	1	
А4		4	л. 27,28	МН-10	1	
А4		5	л. 27,28	МН-11	1	
А4		6	л. 29,30,31	МН-23	2	
А4		7	л. 29,30,31	МН-24	2	
А4		8	л.18	КР-1	4	
А4		9	Т.п.902-2-381.84 -КЖИ-М5-1	М5-1	1	
				Детали		
А4		10	Серия 3.900-3 в.4, ч.2, л.23	Поз. 10	4	
				Материалы		
		11		Бетон М200	1,93 м³	

Нач. отд.	Мешалкин		
Н. контр.	Мильцер		
Гл. спец.	Руссин		
ГИП	Крюков		
Рук. бр.	Болотова		
Рук. бр.	Попов		
Ст. инж.	Киселева		

Т.п.902-2-381.84 КЖИ-ПС1-36-Б4б

Панель стеновая ПС1-36-Б4б

Стадия	Масса	Масштаб
Р	4830	1:50
Лист	Листов 2	

Мосводоканалниипроект

Копировал: 19473-03 8 Формат А3

3-3 Лист 1

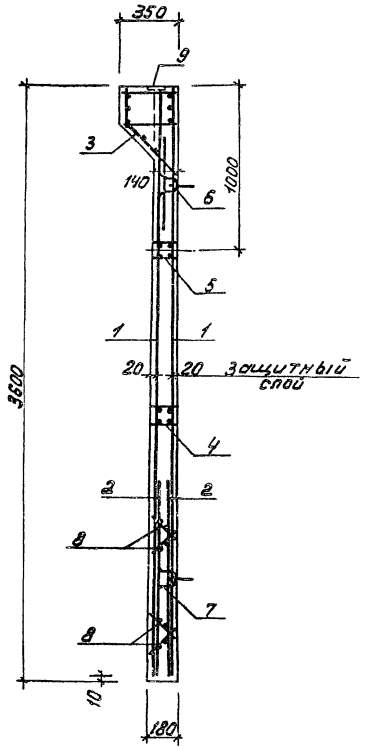

Ведомость расхода стали на элемент, кг

Марка элемента	Изделия арматурные							Изделия закладные								
	Арматура класса						Всего	Прокат марки								Всего
	В-I		А-III					В ст 3 кп2								
	ГОСТ 6727-80		ГОСТ 5781-82					ГОСТ 103-76						ГОСТ 19903-74*		
	ф5	Итого	ф10	ф14		Итого		-40×5	Итого	-120×5	Итого	-140×12	Итого	Л. ст. б=8	Итого	
ПС1-36-БУб	24.8	24.8	88.2	55.0		143.2	168.0	0.5	0.5	6.0	6.0	5.4	5.4	21.2	21.2	33.1

Продолжение:

Изделия закладные												Общий расход
Арматура класса											Всего	
В-I		А-I		А-II		А-III						
ГОСТ 6727-80		ГОСТ 5781-82										
ф5	Итого	ф10	Итого	ф16	Итого	ф6	ф10	ф14	ф18	Итого		
5.5	5.5	8.2	8.2	10.0	10.0	2.4	13.8	11.7	15.4	43.3	67.0	268.1

Нач. отд.	Мешалкин		
Н. контр.	Мильцер		
Гл. спец.	Руссин		
ГИП	Крюков		
Рук. бр.	Болотова		
Рук. бр.	Попов		
Ст. инж.	Киселева		

т.п. 902-2-381.84 КЖИ-ПС1-36-БУб

Панель стеновая ПС1-36-БУб

Стадия	Масса	Масштаб
Р	–	1:20

Лист 2 Листов

Мосводоканалниипроект

Копировал: 19473-03 9 Формат А3

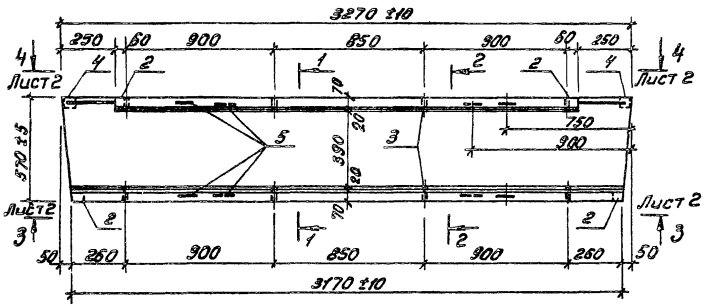

Формат	Зона	Поз.	Обозначение	Наименование	Кол.	Примечание
				Документация		
А3			т.п.902-2-381.84 -Т.Т.	Технические требования		
				Сборочные единицы		
А3		1	т.п.902-2-381.84 КЖИ-С1	Сетка С1	1	
А4		2	-М2-1	Изделие закладное М2-1	4	
А4		3	-М2-3	М2-3	8	
А4		4	-М2-5	М2-5	2	
А4		5	Серия 1.400-9 8.1,л.2.9	Петля УП1-10	4	
				Детали		
Б4		6	т.п.902-2-381.84 кжи.л2-8а.01	ф10 AIII ГОСТ 5781-82 ℓ=3200	4	2.0кг
				Материалы		
		7		Бетон М200	0.21 м³	

1-1

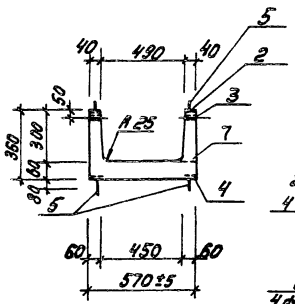

2-2

М1.10

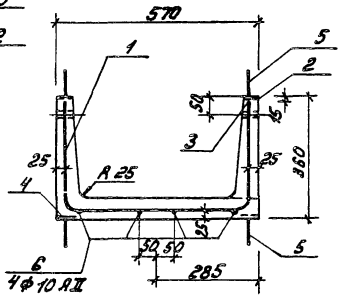

					т.п.902-2-381.84	КЖИ-Л2-8а	
					Лоток Л2-8а	Стадия: Р	Масса: 525
Нач. отд.	Мешалкин					Масштаб: 1:20	
Н. контр.	Мильцер					Лист 1	Листов 2
Гл. спец.	Рысин						
ГИП	Крюков					Мосводоканалпроект	
Рук. гр.	Болотова						
Ст. инж.	Киселева						

Копировал: [illegible] 19473-03 10 Формат А3

3-3 Лист 1

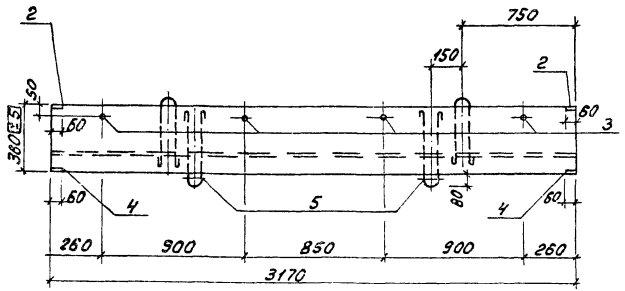

4-4 Лист 1

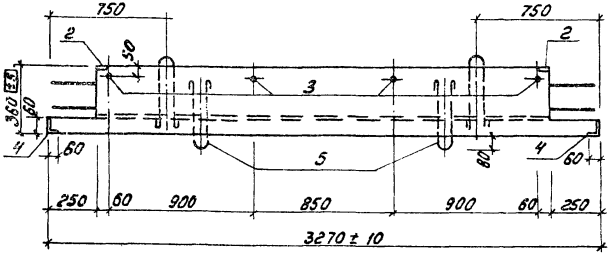

Ведомость расхода стали на элемент, кг

Марка элемента	Изделия арматурные					
	Арматура класса				Сетка сварная	Всего
	АII		АI		ГОСТ 8478-81	
	ГОСТ 5781-82				6АIII(х200)+150	
	Ф10	Итого	Ф10	Итого	Ф5Вр1-150	
Лоток Л2-8а	8,0	8,0	2,4	2,4	10,5	20,9

Продолжение:

Изделия закладные										Общий расход
Арматура класса				Прокат марки					Всего	
АII		АI		Вст3 кл2						
ГОСТ 5781-82				ГОСТ 8509-75*	ГОСТ 103-76	Итого	ГОСТ 3262-75*			
Ф10	Итого	Ф8	Итого	L63х6	-14х70		Тр. Ф15х3,2	Итого		
3,2	3,2	0,8	0,8	1,2	1,2	2,4	0,56	0,56	6,96	27,9

				т.п. 902-2-381.84	КЖИ-Л2-8а		
				Лоток Л2-8а	Стадия	Масса	Масштаб
					Р	—	1:20
					Лист 2	Листов	
Нач. отд.	Мешалкин				Мосводоканалниипроект		
Н. контр.	Мильцер						
Гл. спец.	Руссин						
ГИП	Крюков						
Рук. бр.	Болотова						
Ст. инж.	Киселева						

Копировал: 19473 03 11

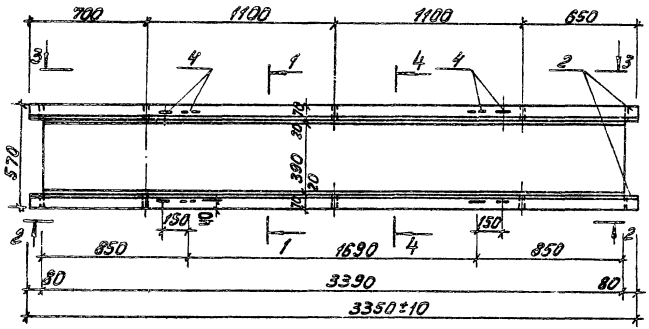

Формат	Зона	Поз.	Обозначение	Наименование	Кол.	Примечание
				Документация		
А3			Т.П. -Т.Т.	Технические требования		
				Сборочные единицы		
А3		1	Т.П. КЖИ-С2	Сетка С2	1	
А4		2	-М2-1	Изделие закладное М2-1	4	
А4		3	-М2-3	М2-3	6	
А4		4	Серия 1.400-9 В.1. л.2, 9	Петля УПН-10	4	
				Детали		
Б4		5		Ф10 А II ГОСТ 5781-82, ℓ=3314	4	2,3кг
				Материалы		
		6		Бетон М200	0,21м³	

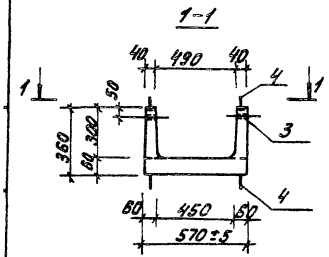

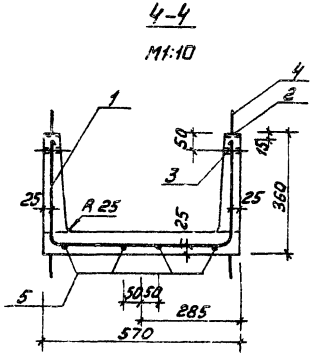

				Т.П. 902-2-381.84		КЖИ-Л2-8б	
				Лоток Л2-8б		Стадия	Масса	Масштаб
Нач.отд.	Мешалкин					Р	525	1:20
Н.контр.	Милицер					Лист 1	Листов 2	
Гл.спец.	Русин							
ГИП	Крюков					Мосводоканалниипроект		
Рук.гр.	Болотова							
Н.контр.	Киселева							

Копировал: [illegible] 19473-03 12 Формат А3

2-2 Лист 1

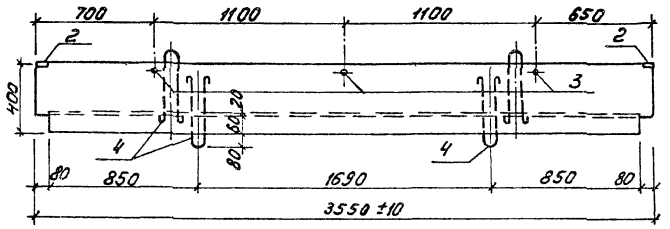

3-3 Лист 1

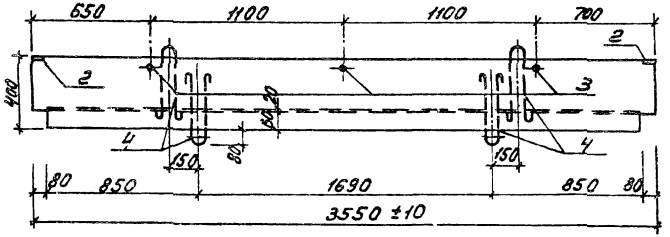

Ведомость расхода стали на элемент. кг

Марка элемента	Изделия арматурные					
	Арматура класса				Сетка сварная	Всего
	AII		AI		ГОСТ 8478-81	
	ГОСТ 5781-82				4Вр1-250	
	Ф10	Итого	Ф10	Итого	5Вр1-150	
Л2-8б	9,2	9,2	2,4	2,4	6,2	17,8

Продолжение:

Изделия закладные										Общий расход
Арматура класса				Прокат марки					Всего	
AII		AI		Вст.3 кп2						
ГОСТ 5781-82				ГОСТ 103-76			ГОСТ 3262-75*			
Ф10	Итого	Ф8	Итого	-14×70		Итого	15×3,2	Итого		
1,6	1,6	0,6	0,6	1,2		1,2	0,4	0,4	0,4	21,6

				т.п. 902-2-381.84		КЖИ-Л2-8б	
				Лоток Л2-8б	Стадия	Масса	Масштаб
Нач. отд.	Мешалкин				Р	–	1:20
Н.контр.	Мильцер				Лист 2	Листов	
Гл. спец.	Руссин						
ГИП	Крюков				Мосводоканалниипроект		
Рук. бр.	Болотова						
Ст.инж.	Киселева						

Копировал: 19473 03 13

Формат А3

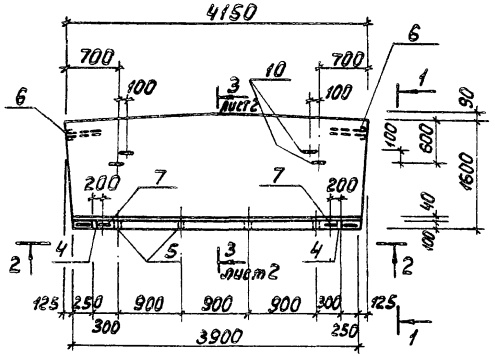

1-1

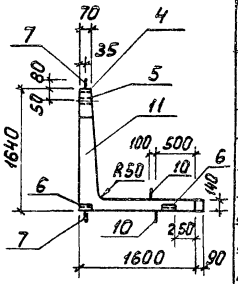

2-2

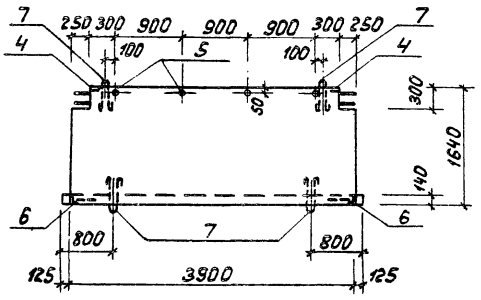

Формат	Зона	Поз.	Обозначение	Наименование	Кол.	Примечание
				Документация		
А3			ТП 902-2-381.84 - Т.Т.	Технические требования		
				Сборочные единицы		
А3		1	ТП 902-2-381.84 КЖИ-С3	Сетка С3	1	
А3		2	- С4	Сетка С4	1	
А3		3	- С5	Сетка С5	1	
А4		4	- М2-2	Изделие закладное М2-2	2	
А4		5	- М2-4	М2-4	4	
А4		6	- М2-5	М2-5	4	
А4		7	Серия 1.400-3, В.1, л 2, 12	Петля УП1-10	4	
				Детали		
Б4		8	ТП 902-2-381.84 КЖИ л18-8а.01	ф16 АII ГОСТ 5781-82, ℓ=3990	8	6,3 кг
Б4		9	02	ℓ=4100	1	6,5 кг
Б4		10	03	ф16 АI ГОСТ 5781-82, ℓ=1410	4	2,2 кг
				Материалы		
		11		Бетон М200	1,4 м³	

Нач.отд	Мешалкин		
Н.контр.	Мильцер		
Гл.спец.	Руссин		
ГИП	Крюков		
Рук.бр.	Болотова		
Ст.инж.	Киселева		

Т.П. 902-2-381.84 КЖИ-Л18-8а

Лоток Л18-8а

Стадия	Масса	Масштаб
Р	3500	1:50
Лист 1	Листов 2	

Мосводоканалниипроект

Копировал: 19493-03 14

Формат А3

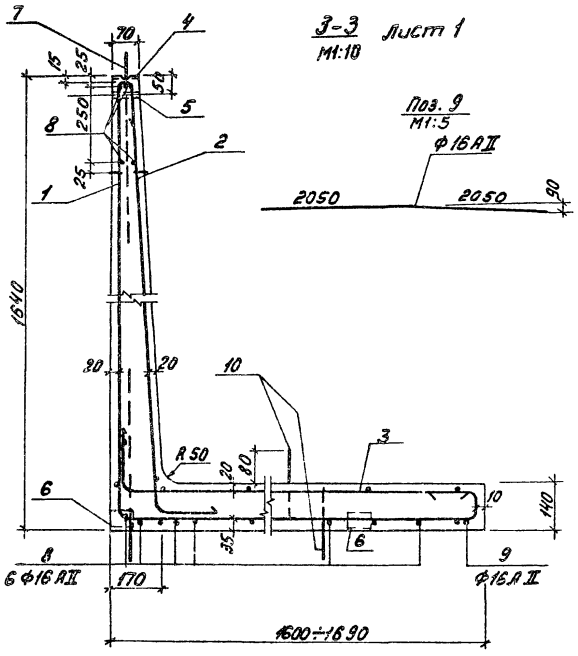

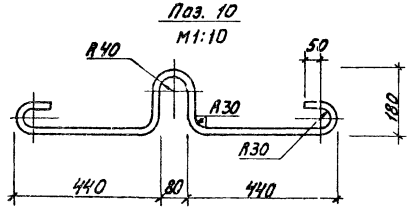

Ведомость расхода стали на элемент, кг

Марка элемента	Изделия арматурные					Всего
	Арматура класса				Сетка сварная ГОСТ 8478-81	
	AI		AII			
	ГОСТ 5781-82				5Вр1-250	
	ф16	Итого	ф16	Итого	9АIII-150	
Лоток Л18-8а	17,6	17,6	69,5	56,9	128,7	215,8

Продолжение:

Изделия закладные										Общий расход
Арматура класса				Прокат марки					Всего	
AII		AI		Вст.3кп2						
ГОСТ 5781-82				ГОСТ 8509-75	ГОСТ 103-76		ГОСТ 3262-75			
ф10	Итого	ф8	Итого	L63х6	-14х70	Итого	Ø15х3,2	Итого		
4,2	4,2	0,4	0,4	2,4	1,0	3,4	0,4	0,4	8,4	224,2

Нач. отд.	Мешалкин		
Н. контр.	Мильцер		
Гл. спец.	Руссин		
ГИП	Крюков		
Рук. гр.	Болотова		
Ст. инж.	Сисяева		

Т. П. 902-2-381.84 КЖИ-Л18-8а

Лоток Л18-8а

Стадия	Масса	Масштаб
Р	–	8/м
Лист 2	Листов	

Мосводоканалниипроект

Копировал:

19473-03 15

Формат А3

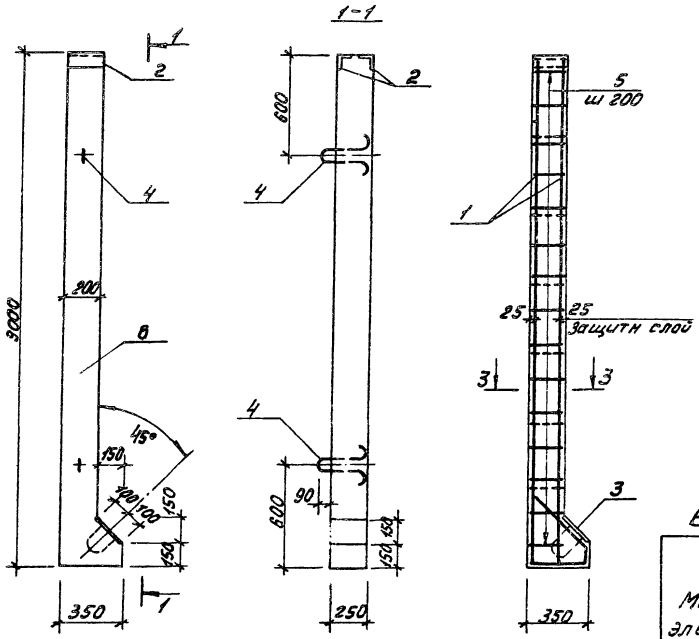

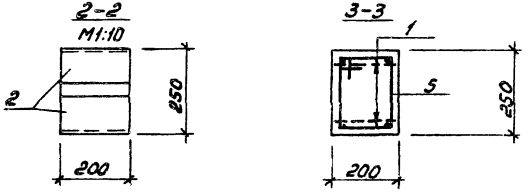

Формат	Зона	Поз.	Обозначение	Наименование	Кол.	Примечание
				Документация.		
А3			т.п.902-2-381.84 -Т.Т.	Технические требования		
				Сборочные единицы.		
А4		1	т.п.902-2-381.84 КЖИ-КР1	Каркас КР1	2	
А4		2	-М1-2	Изделие закладное М1-2	1	
А4		3	-М3-1	-М3-1	1	
А4		4	Серия 1.400-9 в.1, п.9 УП1-3	Петля УП1-3	2	
				Детали.		
Б.Ч		5	т.п.902-2-381.84 КЖИ. РС1.01	Ф8 АI ГОСТ 5781-82, l=820	15	0,32 кг
				Материалы.		
		6		Бетон М300	0,16 м³	

Ведомость расхода стали на элемент, кг

Марка элемента	Изделия арматурные							Изделия закладные					Общий расход
	Арматура класса							Арм. класса	Прокат марки				
	AI		AII					AII	Вст3кп2				
	ГОСТ 5781-82							ГОСТ 5781-82	Вст3кп2				
	ф8	ф10	Итого ф10	ф16		Итого	Всего	ф14	Итого	Итого по группе	Итого	Всего	
РС1	4,8	4,04	5,84	4,32	21,6	22,96	28,8	2,3	2,3	3,99	3,32	7,25	9,55	32,47

Т.п. 902-2-381.84		КЖИ-РС1	
Стойка РС1		Стадия	Масса	Масштаб
		Р	400	1:20
		Лист	Листов 2
		Мосводоканалниипроект	

Нач.отд.	Мешалкин	
Н.контр.	Мильцер	
Гл.спец.	Русских	
ГИП	Коноков	
Рук.бр.	Болотова	
Ст.инж.	Киселева	

Копировал:

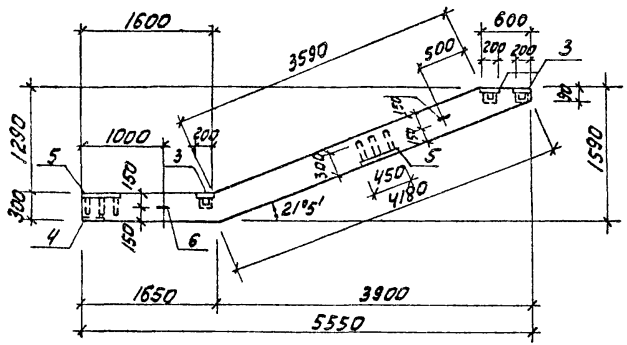

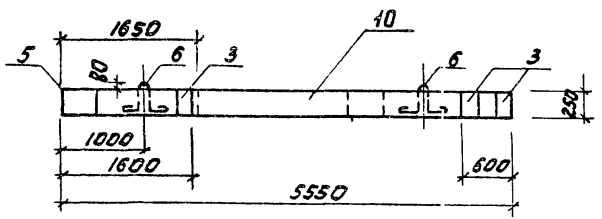

Формат	Зона	Поз.	Обозначение	Наименование	Кол.	Примечание
				Документация		
А3			Т.П. 902-2-381.84 -ТТ	Технические требования		
				Сборочные единицы		
А4		1	Т.П. 902-2-381.84 КЖИ-КР2	Каркас плоский КР2	2	
А4		2	-КР3	КР3	2	
А4		3	-М1-2	Изделие закладное М1-2	3	
А4		4	-М3-1	М3-1	2	
А4		5	-М4-1	М4-1	2	
А4		6	Серия 1.400-9, в.1, лист 19	Петля УП2-5	2	
				Детали		
Б4		7	Т.П. 902-2-381.84 КЖИ.РП1. 01	ф25АII ГОСТ 5781-82; ℓ=2400	1	9,25 кг
Б4		8	02	ℓ=5000	1	19,25 кг
Б4		9	03	ф10АII ГОСТ 5781-82; ℓ=230	26	0,17 кг
				Материалы		
		10		Бетон М300	0,3 м³	

Нач. отд.	Мешалкин		
Н. контр.	Мильцер		
Гл. спец.	Руссин		
ГИП	Крюков		
Рук. бр.	Болотова		УП-83
Ст. инж.	Киселева		

Т.П. 902-2-381.84 КЖИ-РП1

Ригель РП1

Стадия	Масса	Масштаб
Р	750	1:50

Лист 1 | Листов 2

Мосводоканал Ниипроект

копировал: [illegible] 19473-03 17 формат А3

Армирование

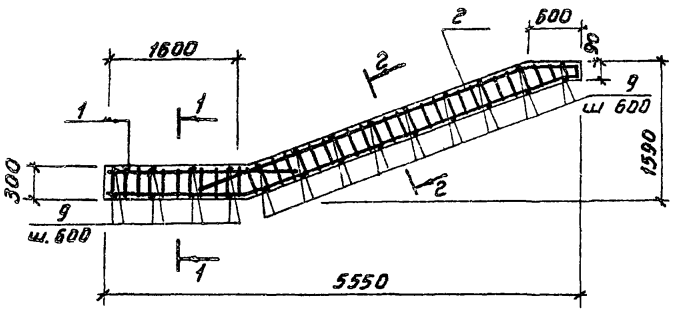

Ведомость расхода стали на элемент, кг

Марка элемента	Изделия арматурные							Всего
	Арматура класса							
	A-I			A-II				
	ГОСТ 5781-82			ГОСТ 5781-82				
	ф8	ф14	Итого	ф10	ф14	ф25	Итого	
Ригель РП1	8,4	2,8	11,2	3,7	21,4	67,1	92,2	103,4

Продолжение:

Изделия закладные									
Арм. класса	Прокат марки							Всего	Общий расход
A-II	Вст 3 кп2								
ГОСТ 5781-82	ГОСТ 103-76			ГОСТ 19903-74*		ГОСТ 8509-72*			
ф14	Итого	-10×200	Итого	δ=14	Итого	L100×10	Итого		
8,5	8,5	11,8	11,8	24,8	24,8	6,7	6,7	51,8	155,2

1-1
М1:20

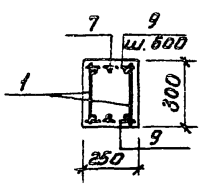

2-2

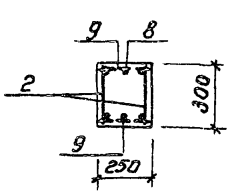

Поз. 8

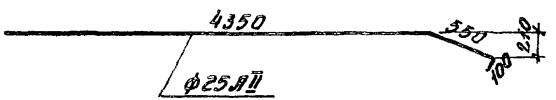

Нач. отд.	Мешалкин		
Н. контр.	Мильцер		
Гл. спец.	Руссин		
ГИП	Крюков		
Рук. бр.	Болотова		
Ст. инж.	Киселева		

Т.П.902-2-381.84 КЖИ-РП1

Ригель РП1

Стадия	Масса	Масштаб
Р	-	1:50
Лист 2	Листов 6	

Мосводоканалниипроект

Формат А3

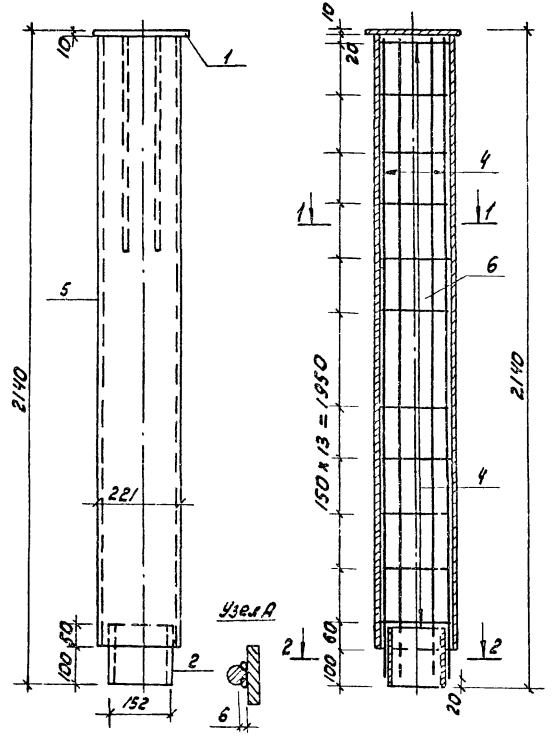

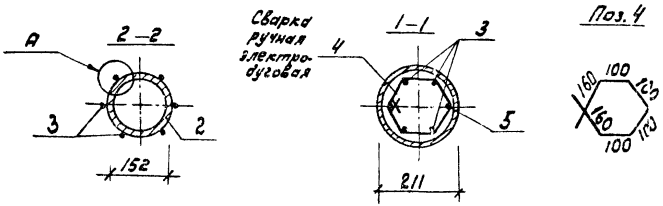

Формат	Зона	Поз.	Обозначение	Наименование	Кол.	Примечание
				Документация		
А3			т.п. 902-2-381.84. -т.т.	Технические требования		
				Сборочные единицы		
А4		1	т.п. 902-2-381.84. КЖИ. М6-1	Изделие закладное М6-1	1	
				Детали		
Б4		2	т.п. 902-2-381.84 КЖИ. К1. 01	Труба 152×9 ГОСТ 8732-78* / Ст3 ГОСТ 8731-74* е=150	1	4,8 кг
Б4		3	02	ф14 АII, ГОСТ 5781-82, е=2110	6	2,6 кг
Б.4		4	03	ф8 АI, ГОСТ 5781-82, е=720	14	0,3 кг
				Прочие изделия		
		5		Труба асбестоцем. $d_н$=211, е=2030 ГОСТ 1839-80	1	30,0 кг
				Материалы		
		6		Бетон М200	0,08 м³	

Ведомость расхода стали на элемент, кг

Марка элемента	Изделия арматурные					Изделия закладные							Общий расход
	Арматура класса				Всего	Арматура класса		Прокат марки				Всего	
	А-I		А-II			А-I		Вст.3 кп2					
	ГОСТ 5781-82					ГОСТ 5781-82		ГОСТ 19903-74*		ГОСТ 8732-78*			
	ф8	Итого	ф14	Итого		ф14	Итого	Л. ст. б=10	Итого	Тр. ст. 152×9	Итого		
Колонка К1	4,2	4,2	15,6	15,6	19,8	2,9	2,9	4,7	4,7	4,8	4,8	12,4	32,2

Нач.отд.	Мешалкин		
Н.контр.	Мильцер		
Гл.спец.	Руссин		
ГИП	Крюков		
Рук.бр.	Болотова		
Ст.инж.	Киселева		

т.п. 902-2-381.84 КЖИ-К1

Колонка К1

Стадия	Масса	Масштаб
Р	190	1:10
лист	листов 1	

Мосводоканал Ниипроект

формат А3

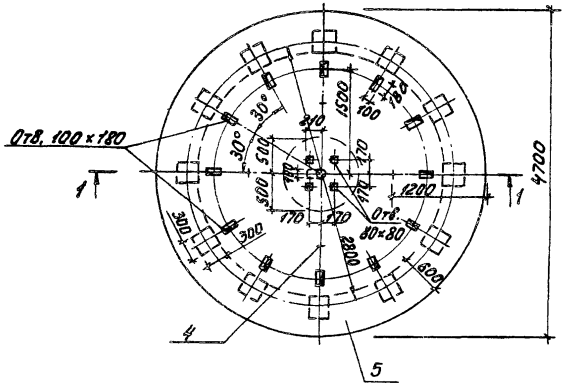
Отв. 100×180
1
1
4
5
4700
1500
1200
300
300
300

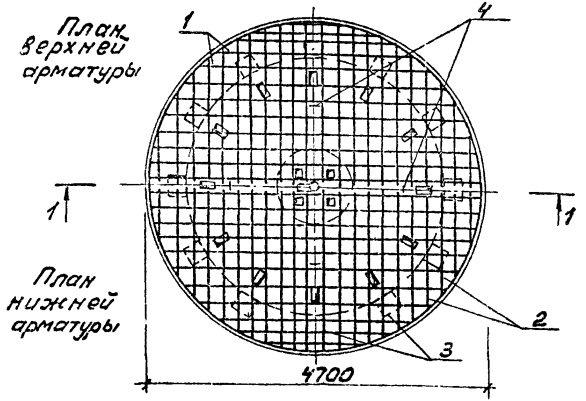

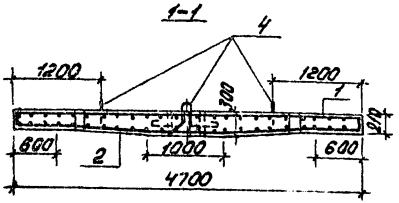

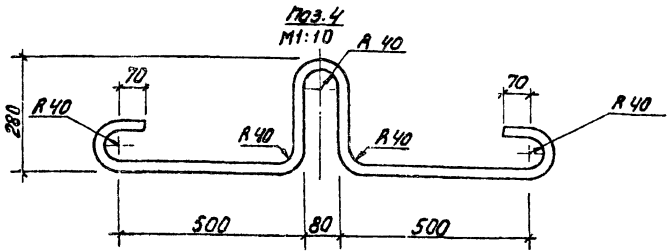

Ведомость расхода стали на элемент, кг

Марка элемента	Изделия арматурные			Изделия закладные									Общий расход
	Арм. класса			Арматура класса					Прокат марки				
	AII			AI		AII			Вст3кп2				
	ГОСТ 5781-82			ГОСТ 5781-82		ГОСТ 5781-82			ГОСТ 103-76		ГОСТ 19903-74*		
	ф16	ф18	Итого	ф22	Итого	ф14	Итого		40х8	Итого	δ=10	Итого	Всего
Плита П1	498.1	590	557.1	23.4	23.4	8.64	8.64		3.84	3.84	85.02	85.02	121.1	678.2

| | | | | | | | | |

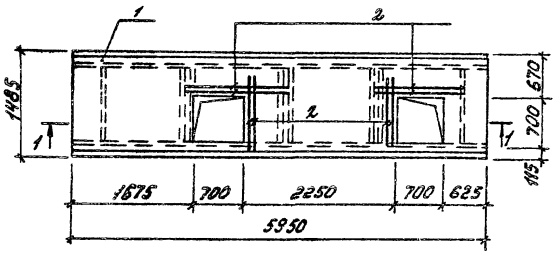

Формат	Зона	Поз.	Обозначение	Наименование	Кол.	Примечание
				Документация		
А3			Серия 1.442.1, в. 1,2	Панель 2П1-6		
				Сборочные единицы.		
		1	Серия 1.442.1-2 в. 1,2	Панель 2П1-6		
				Детали.		
Б4		2	т.п. 902-2-381.84 кжи. 2П1-6А. 01	ф10 AII ГОСТ 5781-82, l=1350	8	0,83 кг

Ведомость расхода стали на дополнительные детали, кг

Марка элемента	Изд. арматур. Арм. класса AII ГОСТ 5781-82 ф10		Всего
2П1-6А	6,64	6,64	6,64

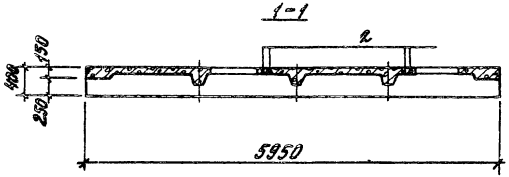

				т.п. 902-2-381.84		КЖИ-2П1-6А	
				Плита 2П1-6А	Стадия	Масса	Масштаб
					Р	2400	1:50
Нач. отд.	Мешалкин				Лист	Листов 1	
Н. контр.	Мильцер						
Гл. спец.	Русеин				Мосводоканалнипроект		
ГИП	Красов						
Рук. гр.	Балтова						
Ст. инж.	Кителева						

Копировал: [illegible] 19470 03 22 Формат А3

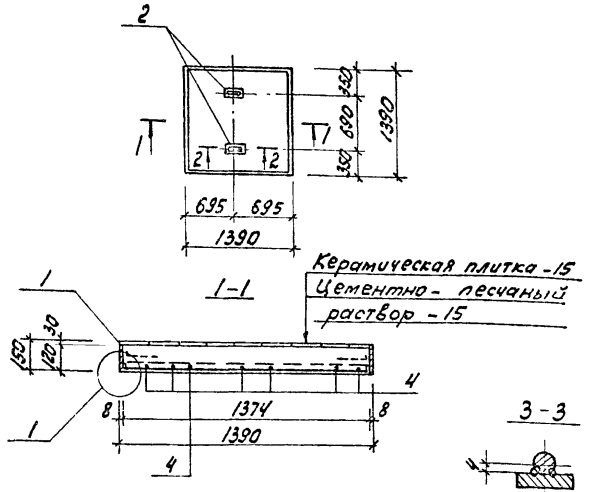

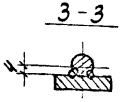

Сварка ручная электродуговая

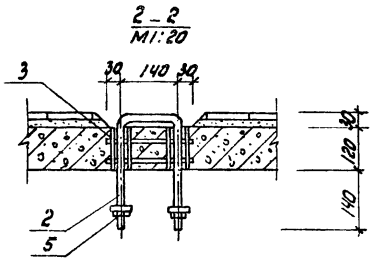

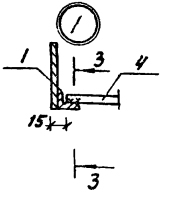

Формат	Зона	Поз.	Обозначение	Наименование	Кол.	Примечание
				Документация		
А3			Т.П.902-2-381.84 -ТТ	Технические требования		
				Сборочные единицы		
А3		1	Т.П.902-2-381.84 КЖИ-М8-1	Изделие закладное М8-1	1	
А3		2	-М8-2	М8-2	2	
А4		3	-М8-3	М8-3	2	
				Детали		
Б4		4	Т.П.902-2-381.84 КЖИ. СП1. 01	ф10АII ГОСТ 5781-82, е=1360	18	0,84кг
				Стандартные изделия		
		5		Гайка М20 ГОСТ 5915-70*	4	

Ведомость расхода стали на элемент, кг

Марка элемента	Изделия арматур.		Изделия закладные										Общий расход
	Арм.кл.		Арм. класса				Прокат марки					Всего	
	А-II		А-II			А-I	Вст3 кп2						
	ГОСТ 5781-82						ГОСТ 8509-72	ГОСТ 103-76		ГОСТ 13262-75 *			
	ф10	Итого	ф10	ф14	Итого	ф20	125х4	-50х16	-150х8	тр.ст. dy=25	Итого		
Плита СП1	15,12	15,12	1,2	2,2	3,4	3,65	8	1,24	52,0	1,2	61,2	62,44	84,62

Нач.отд.	Мешалкин			Т.П. 902-2-381.84	КЖИ-СП1		
Н.контр.	Мильцер			Плита СП1	Стадия	Масса	Масштаб
Гл.спец.	Руссин				Р	750	1:50
ГИП	Крюков				Лист	Листов: 1	
Рук.бр.	Болотова				Мосводоканал	Ниипроект	
Ст.инж.	Киселева						

копировал: [illegible] 19473-03 23

формат А3

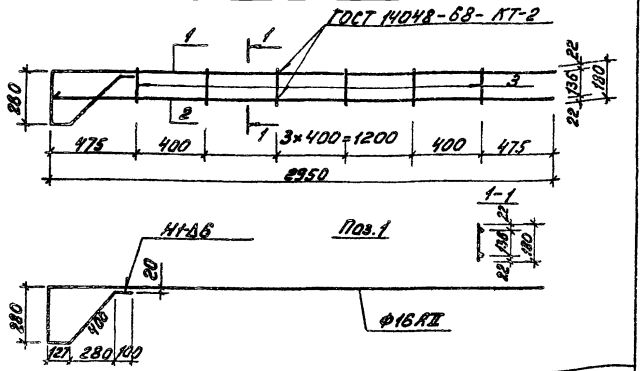

Формат	Зона	Поз.	Обозначение	Наименование	Кол.	Примечание
				Документация		
А3			т.п.902-2-381.84 -Т.Т.	Технические требования		
				Детали		
Б4		1	т.п.902-2-381.84 КЖИ.КР1. 01	Ф16АII ГОСТ 5781-82; ℓ=3857	1	6,1кг
Б4		2	02	ℓ=2950	1	4,7кг
Б4		3	03	Ф10АII ГОСТ 5781-82; ℓ=180	6	0,11кг

т.п.902-2-381.84 КЖИ-КР1

Каркас плоский КР1

Стадия	Масса	Масштаб
Р	11.46	1:20

Лист | Листов 1

Мосводоканалниипроект

Нач. отд.	Мешалкин	
Н.контр.	Мильцер	
Гл.спец.	Русин	
ГИП	Крюков	
Рук.бр.	Гурин	
Инжен.	Пешковская	

Формат А4

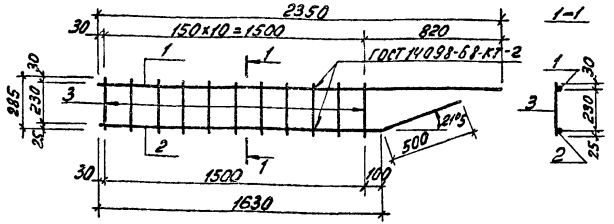

Формат	Зона	Поз.	Обозначение	Наименование	Кол.	Примечание
				Документация		
А3			т.п.902-2-381.84 -Т.Т.	Технические требования		
				Детали.		
Б4		1	т.п.902-2-381.84 КЖИ.КР2. 01	Ф14АII ГОСТ 5781-82; ℓ=2350	1	2,84кг
Б4		2	02	ℓ=2130	1	2,58кг
Б4		3	03	Ф8АI ГОСТ 5781-82; ℓ=285	11	0,11кг

Взам.инв.п. | Подп. и дата | Инв.№ подл.

т.п.902-2-381.84 КЖИ-КР2

Каркас плоский КР2

Стадия	Масса	Масштаб
Р	6,63	1:20

Лист | Листов 1

Мосводоканалниипроект

Нач.отд.	Мешалкин	
Н.контр.	Мильцер	
Гл.спец.	Русин	
ГИП	Крюков	
Рук.бр.	Болотова	
Ст.инж.	Карнаухова	

Копировал: 19473-03 24

Формат А4

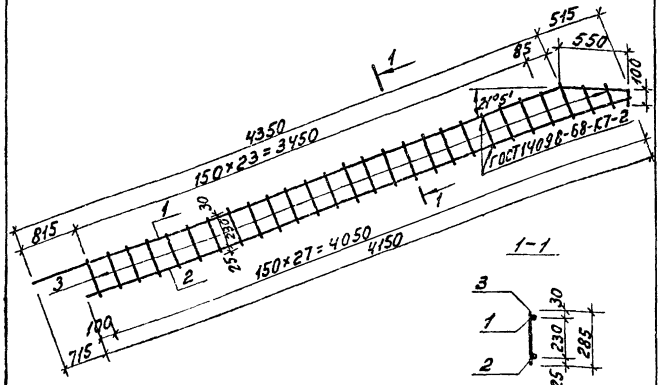

Формат	Зона	Поз.	Обозначение	Наименование	Кол.	Примечание
				Документация		
А3			т.п.902-2-381.84 -ТТ	Технические требования		
				Детали		
Б.Ч.		1	т.п.902-2-381.84 КЖИ.КР3.01	ф25АII ГОСТ5781-82; ℓ=5000	1	19,3кг
Б.Ч.		2	02	ф14АII ГОСТ5781-82; ℓ=4150	1	5кг
Б.Ч.		3	03	ф8АI ГОСТ5781-82; ℓ=285	27	0,11кг

Нач.отд.	Мешалкин		
Н.контр.	Мильцер		
Гл.спец.	Русских		
ГИП	Крюков		
Рук.гр.	Болотова		
Ст.инж.	Корначева		

т.п.902-2-381.84 КЖИ-КР3

Каркас плоский КР3

Стадия	Масса	Масштаб
Р	27,3	1:25
Лист	Листов 1	

Мосводоканалниипроект

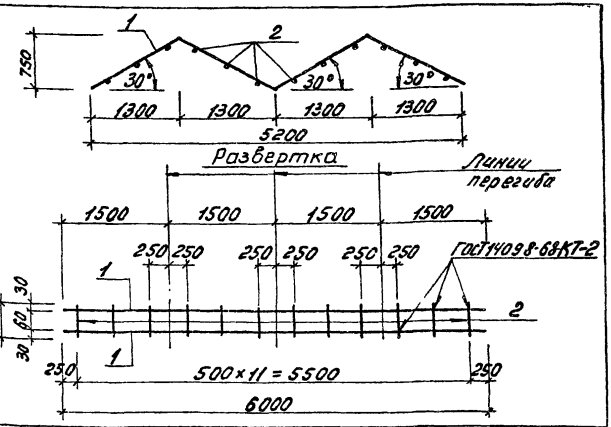

Формат	Зона	Поз.	Обозначение	Наименование	Кол.	Примечание
				Документация		
А3			т.п.902-2-381.84 -ТТ	Технические требования		
				Детали		
Б.Ч.		1	т.п.902-2-381.84 КЖИ.КР4.01	ф12АII ГОСТ5781-82; ℓ=6000	2	5,34кг
Б.Ч.		2	02	ℓ=120	13	0,11кг

Взам.инв.№

Инв.№подл. | Подп. и дата

Нач.отд.	Мешалкин		
Н.контр.	Мильцер		
Гл.спец.	Русских		
ГИП	Крюков		
Рук.гр.	Болотова		

т.п.902-2-381.84 КЖИ-КР4

Каркас плоский КР4

Стадия	Масса	Масштаб
Р	12,1	1:50
Лист	Листов 1	

Мосводоканалниипроект

Копировал: 19473 03 25

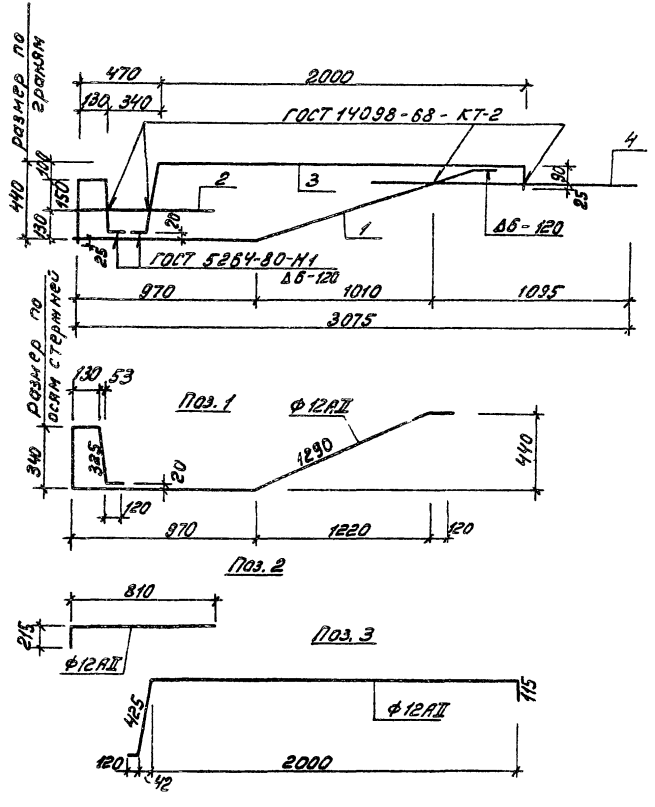

Формат	Зона	Поз.	Обозначение	Наименование	Кол.	Примечание
				Документация		
А3			т.п. 902-2-381.84 -т.т.	Технические требования		
				Детали.		
Б.Ч.		1	т.п. 902-2-381.84 КЖИ.КР5.01	Ф12АII ГОСТ5781-82, ℓ=3295	1	2,93кг
Б.Ч.		2	02	ℓ=1025	1	0,91кг
Б.Ч.		3	03	ℓ=2660	1	2,4кг
Б.Ч.		4	04	ℓ=1460	1	1,3кг

				т.п. 902-2-381.84	КЖИ-КР5		
Нач. отд.	Мешалкин			Каркас плоский КР5	Стадия	Масса	Масштаб
Н.контр.	Мильцер				Р	7,54	1:20
Гл.спец.	Руссин				Лист	Листов 1	
ГИП	Крюков				Мосводоканалниипроект		
Рук.бр.	Болотова						
Ст.инж.	Зволинская						

Копировал: 19473-03 26 Формат А3

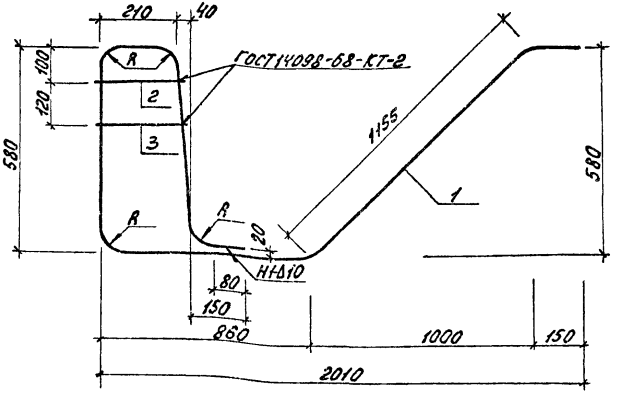

Формат	Зона	Поз.	Обозначение	Наименование	Кол.	Примечание
				Документация		
А3			т.п.902-2-381.84 -Т.Т.	Технические требования		
				Детали		
Б.Ч.		1	т.п.902-2-381.84 КЖИ.КР11.01	ф18АII, ГОСТ 5781-82, ℓ=3550	1	7,10кг
Б.Ч.		2	02	ф10АII, ГОСТ 5781-82, ℓ=250	1	0,1кг
Б.Ч.		3	03	ℓ=270	1	0,2кг

Нач.отд.	Мешалкин		
Н.контр.	Мильцер		
Гл.спец.	Руссин		
ГИП	Крюков		
Рук.бр.	Болотова		19.8.84
Инжен	Нарунец		

т.п. 902-2-381.84 КЖИ-КР11

Каркас плоский КР11

Стадия	Масса	Масштаб
Р	7,4	1:10
Лист	Листов 1	

Мосводоканалниипроект

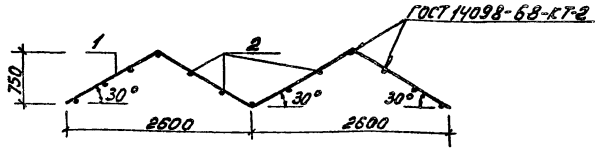

Развертка.

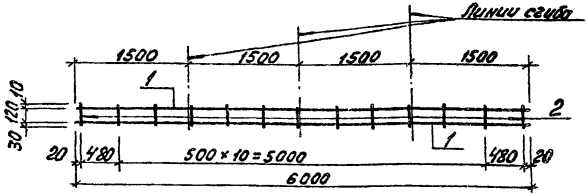

Формат	Зона	Поз.	Обозначение	Наименование	Кол.	Примечание
				Документация		
А3			т.п.902-2-381.84 -Т.Т.	Технические требования		
				Детали.		
Б.Ч.		1	т.п.902-2-381.84 КЖИ.КР12.01	ф18АII, ГОСТ 5781-82, ℓ=6000	2	12,0кг
Б.Ч.		2	02	ф12АII, ГОСТ 5781-82, ℓ=160	13	0,14кг

Нач.отд.	Мешалкин		
Н.контр.	Мильцер		
Гл.спец.	Руссин		
ГИП	Крюков		
Рук.бр.	Болотова		19.8.84
Инжен	Нарунец		

т.п. 902-2-381.84 КЖИ-КР12

Каркас плоский КР12

Стадия	Масса	Масштаб
Р	35,9	1:50
Лист	Листов 1	

Мосводоканалниипроект

Взам.инв.№ | Подп. и дата | Инв.№ подл.

Копировал: 19473-03 27

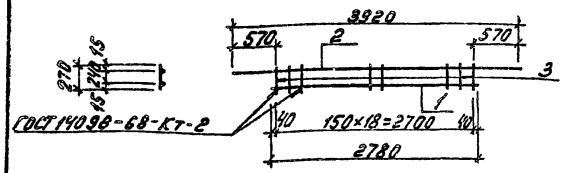

Формат	Зона	Поз.	Обозначение	Наименование	Кол.	Примечание
				Документация		
А3			т.п.902-2-381.84 -т.т.	Технические требования		
				Детали		
Б.Ч.		1	т.п.902-2-381.84 КЖИ. КР13.01	Ф12АII ГОСТ5781-82, ℓ=2780	1	2,5 кг
Б.Ч.		2	02	Ф14АII ГОСТ5781-82, ℓ=3920	1	4,7 кг
Б.Ч.		3	03	Ф10АII ГОСТ5781-82, ℓ=270	19	0,2 кг

Нач.отд.	Мешалкин		
Н.контр.	Мильцер		
Гл.спец.	Руссин		
ГИП	Крюков		
Рук.бр.	Болотова		
Инж.	Нарунец		

Т.П. 902-2-381.84 КЖИ-КР13

Каркас плоский КР.13

Стадия	Масса	Масштаб
Р	11	

Лист | Листов 1

Мосводоканалниипроект

Формат А4

Инв.№ подл. | Подп. и дата | Взам.инв.№

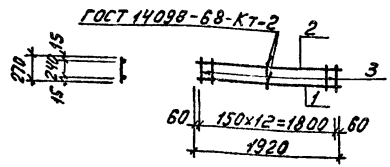

Формат	Зона	Поз.	Обозначение	Наименование	Кол.	Примечание
				Документация		
А3			т.п.902-2-381.84 -т.т.	Технические требования		
				Детали		
Б.Ч.		1	т.п.902-2-381.84 КЖИ. КР14.01	Ф14АII ГОСТ5781-82, ℓ=1920	1	2,3 кг
Б.Ч.		2	02	Ф10АII ГОСТ5781-82, ℓ=1920	1	1,2 кг
Б.Ч.		3	03	ℓ=270	13	0,2 кг

Нач.отд.	Мешалкин		
Гл.спец.	Мильцер		
Гл.спец.	Руссин		
ГИП	Крюков		
Рук.бр.	Болотова		
Инж.	Нарунец		

Т.П. 902-2-381.84 КЖИ-КР 14

Каркас плоский КР14

Стадия	Масса	Масштаб
Р	6.1	1:50

Лист | Листов 1

Мосводоканалниипроект

Копировал:

19473 03 28

Формат А4

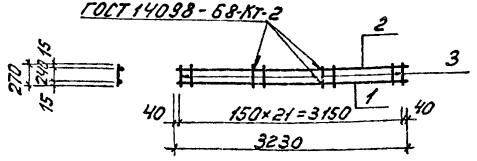

Формат	Зона	Поз.	Обозначение	Наименование	Кол.	Примечание
				Документация		
А3			Т.П.902-2-381.84 -ТТ	Технические требования		
				Детали		
Б.Ч		1	т.п.902-2-381.84 КЖИ.КР15.01	ф14АIII ГОСТ 5781-82, ℓ=3230	1	3,9кг
Б.Ч		2	02	ф10АII ГОСТ 5781-82, ℓ=3230	1	2,0кг
Б.Ч		3	03	ℓ=270	22	0,2кг

Нач.отд	Мешалкин	
Н.контр	Мильцер	
Гл.спец.	Рысин	
ГИП	Крюков	
Рук.гр.	Болотова	
Н.инж.	Нарунец	

Т.П.902-2-381.84 КЖИ-КР15

Каркас плоский КР15

Стадия	Масса	Масштаб
Р	10,3	1:50
Лист	Листов 1	

Мосводоканалниипроект

Формат А4

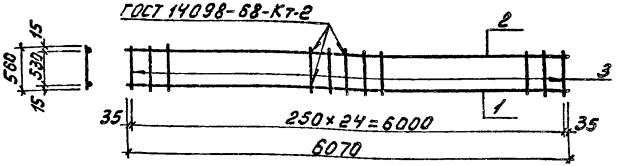

Формат	Зона	Поз	Обозначение	Наименование	Кол.	Примечание
				Документация		
А3			Т.П.902-2-381.84 -ТТ	Технические требования		
				Детали		
Б.Ч		1	т.п.902-2-381.84 КЖИ.КР16.01	ф22АIII ГОСТ 5781-82, ℓ=6070	1	8,1кг
Б.Ч		2	02	ф12АIII ГОСТ 5781-82, ℓ=6070	1	5,4кг
Б.Ч		3	03	ф10АII ГОСТ 5781-82, ℓ=560	25	0,4кг

Нач.отд	Мешалкин	
Н.контр	Мильцер	
Гл.спец.	Рысин	
ГИП	Крюков	
Рук.гр.	Болотова	
Н.инж.	Нарунец	

Т.П.902-2-381.84 КЖИ-КР16

Каркас плоский КР16

Стадия	Масса	Масштаб
Р	23,5	1:50
Лист	Листов 1	

Мосводоканалниипроект

Инв.№подл. | Подп. и дата | Взам.инв.№

Копировал:

19473-03 29

Формат А4

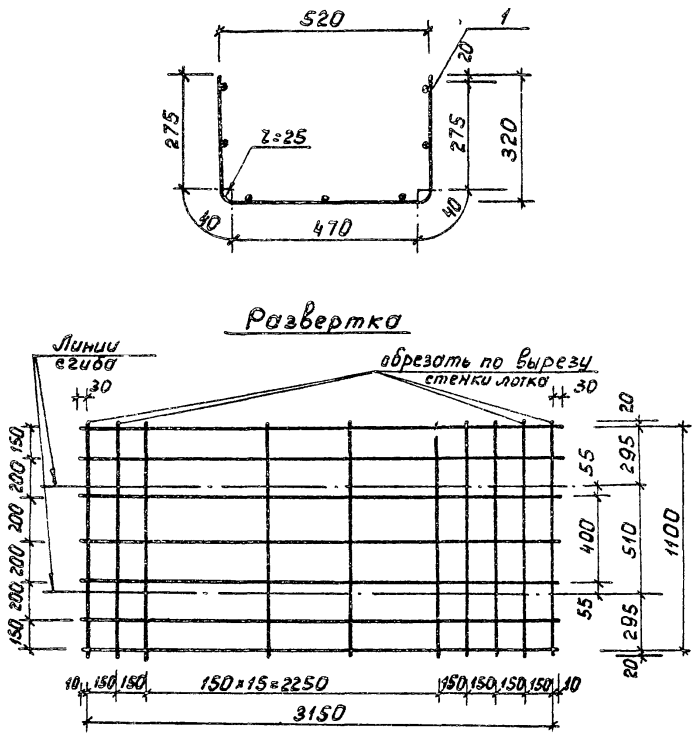

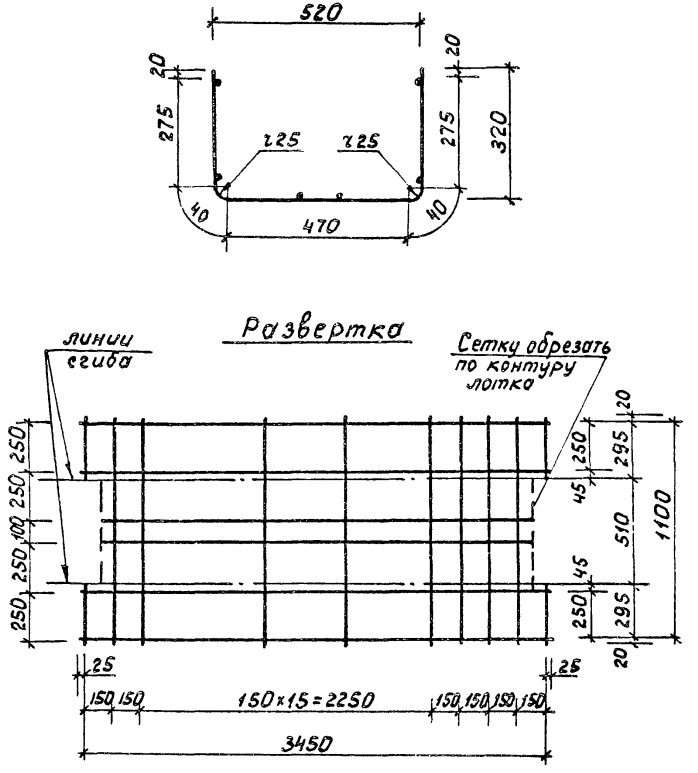

Нач.отд.	Панченко		ТП 902-2-381.84			КЖИ-С1			
Н.контр.	Мильцер		Сетка С1	Стадия	Масса	Масштаб			
Гл.спец.	Руссин			Р	10,5	б/м			
ГИП	Мешалкин			Лист	Листов				
Ст.инж.	Гудкова		Сетка $\frac{6AIII(\times200)+150}{5Вр1-150}$ 1140×3210 $\frac{30}{20}$ ГОСТ 8478-81	Мосводоканалниипроект					

Нач.отд.	Панченко		ТП 902-2-381.84			КЖИ-С2			
Н.контр.	Мильцер		Сетка С2	Стадия	Масса	Масштаб			
Гл.спец.	Руссин			Р	6,2	1:20			
ГИП	Мешалкин			Лист	Листов				
Ст.инж.	Гудкова		Сетка $\frac{4Вр1-250}{5Вр1-150}$ 1140×3500 $\frac{25}{20}$ ГОСТ 8478-81	Мосводоканалниипроект					

Инв.№ подл. | Подп. и дата | Взам.инв.№

19473-03 30

копировал: Ибр

формат А4

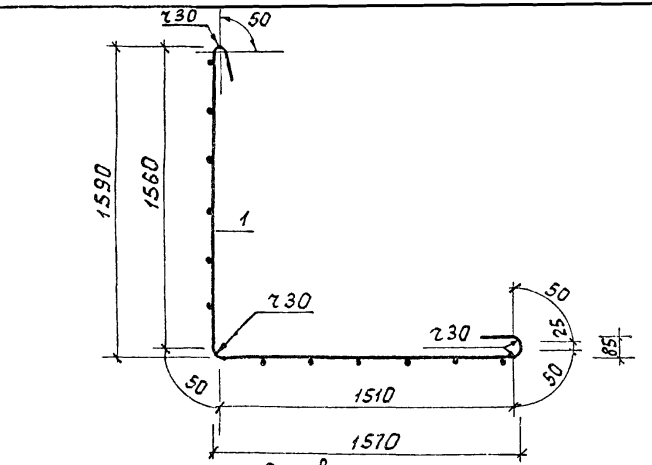

Развертка

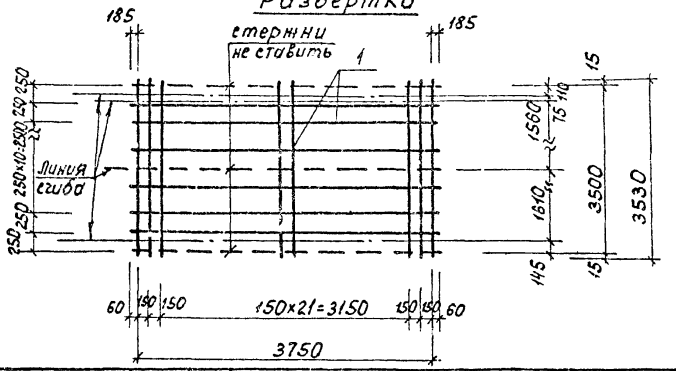

		ТП 902-2-381.84 КЖИ-С3			
		Сетка С3	Стадия	Масса	Масштаб
			Р	72,5	б/м
			Лист		Листов
Нач.отд	Панченко	Сетка 5Вр1-250 / 9АIII-150 ГОСТ 8478-81 3540×4120 185÷60 / 20	Мосводоканалниипроект		
Н.контр.	Мильцер				
Гл.спец.	Руссин				
ГИП	Нешалкин				
Ст.инж.	Губкова				

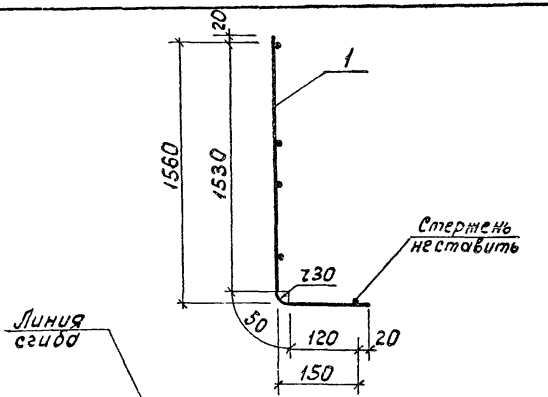

Развертка

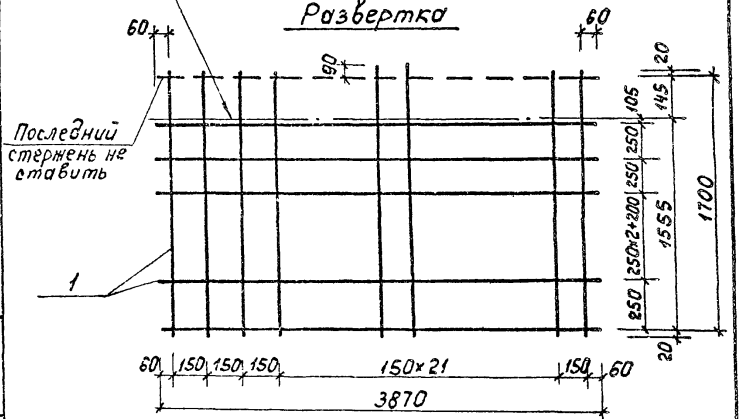

		ТП 902-2-381.84 КЖИ-С4			
		Сетка С4	Стадия	Масса	Масштаб
			Р	27.2	б/м
			Лист		Листов
Нач.отд	Панченко	Сетка 5Вр1-250 / 9АIII-150 ГОСТ 8478-81 1740×3870 60 / 20	Мосводоканалниипроект		
Н.контр.	Мильцер				
Гл.спец.	Руссин				
ГИП	Нешалкин				
Ст.инж.	Губкова				

Инв.№ подл. | Подп. и дата | Взам. инв.№

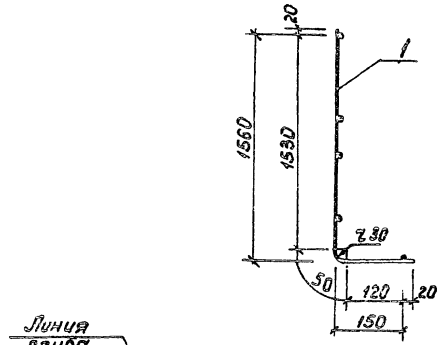

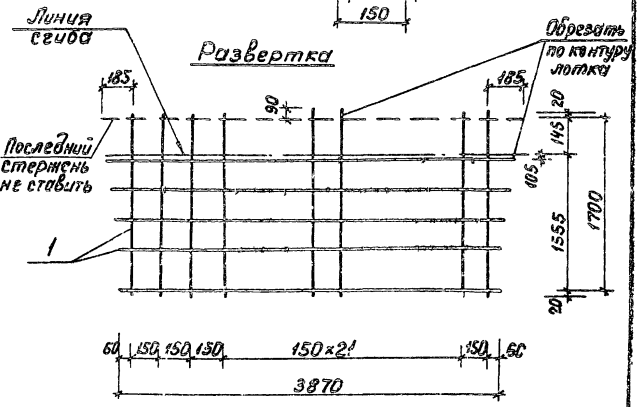

Инв.№ подл. | Подп. и дата | Взам. инв.№

Нач.отд	Панченко	
Н.контр.	Мильцер	
Гл.спец.	Руссин	
ГИП	Мешалкин	
Ст.инж.	Гудково	

ТП 902-2-381.84 КЖИ-С5

Сетка С5

Стадия: Р | Масса: 23,0 | Масштаб: б/м

Лист | Листов

Сетка $\frac{5Bp1-250}{9AIII-150}$ 1740×4120 $\frac{185}{30}$ ГОСТ 8478-81

Новосибирский Промстройпроект

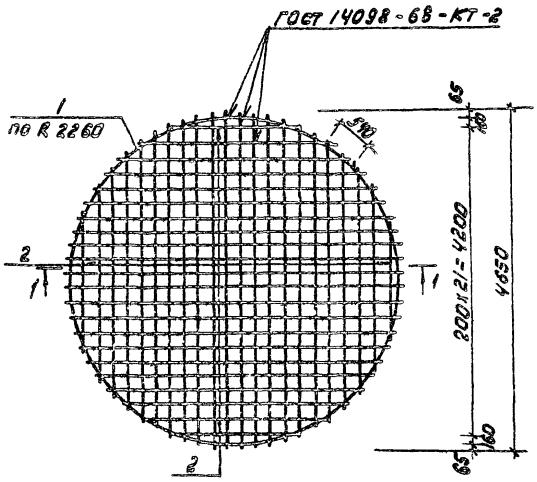

Формат	Зона	Поз.	Обозначение	Наименование	Кол.	Примечание
				Документация		
А3			Т.П. 902-2-381.84 — Т.Т.	Технические требования		
				Детали		
Б.4		1	Т.П. 902-2-381.84 КЖИ. С6. 01	ф18 А II ГОСТ 5781-82, ℓ=14740	1	29,5 кг
				Материалы		
		2		ф16 А II ГОСТ 5781-82, ℓ=16400	—	253,00 кг

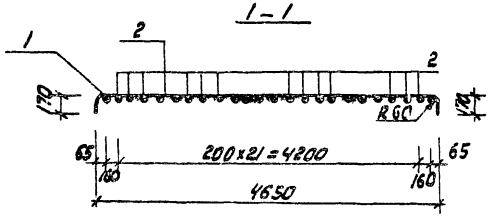

				Т.П. 902-2-381.84	КЖИ-С6		
				Сетка С6	Стадия	Масса	Масштаб
Нач.отд.	Мешалкин				Р	289,1	1:50
Н.контр.	Мильцер				Лист	Листов 1	
Гл.спец.	Русин				Мосводоканал	Ниипроект	
ГИП	Крюков						
Рук.бр.	Болотова						
Ст.инж.	Киселева						

Копировал: [illegible] 19473-03 33

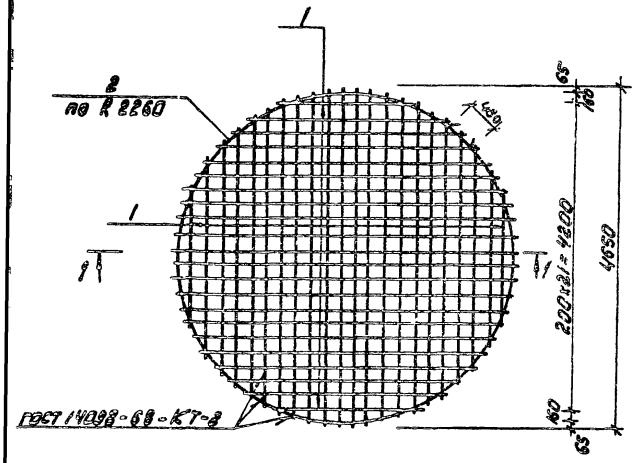

1-1

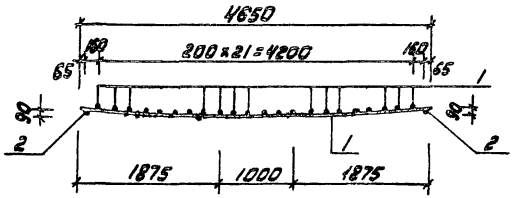

Формат	Зона	Поз.	Обозначение	Наименование	Кол.	Примечание
				Документация		
А3			т.п. 902-2-381.84 -т.т.	Технические требования		
				Детали		
Б4		1	т.п. 902-2-381.84 КЖИ.С7-01	Ф18АII ГОСТ 5781-82, ℓ=14700	1	29,50 кг
				Материалы		
		2		Ф16АII ГОСТ 5781-82, ℓ=151000	—	259,00 кг

				т.п. 902-2-381.84	КЖИ-С7		
				Сетка С7	Стадия	Масса	Масштаб
Нач.отд.	Мешалкин				Р	268	1:50
Н.контр.	Мильцер				Лист	Листов 1	
Гл.спец.	Руссин				Мосводоканалниипроект		
ГИП	Крюков						
Рук.бр.	Болотова						
Ст.инж.	Киселева						

Копировал: Воя 19473-03 34 формат А3

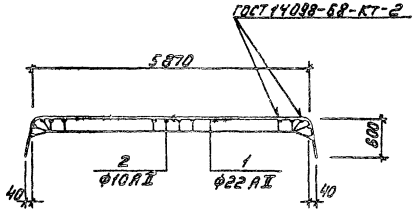

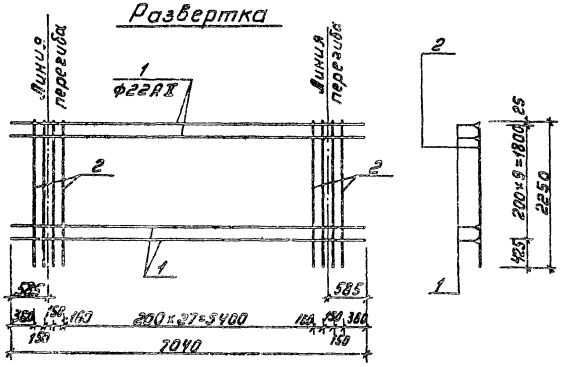

Формат	Зона	Поз.	Обозначение	Наименование	Кол.	Примечание
				Документация		
А3			т.п.902-2-381.84 -т.т.	Технические требования		
				Детали		
Б.4		1	т.п.902-381.84 кжи. СВ.01	Ф20 А III ГОСТ 5781-82, ℓ=7030	10	174 кг
Б.4		2	СВ.02	Ф10 А III ГОСТ 5781-82, ℓ=2250	34	14 кг

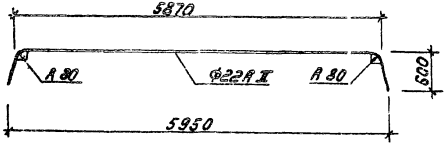

			т.п.902-2-381.84	КЖИ-СВ	
Нач.отд.	Мешавкин		Сетка СВ	Стадия	Масса	Масштаб
Н.контр.	Мыльцев			Р	257,4	1:50
Гл.спец.	Русских			Лист	Листов 1	
ГИП	Крюков			Мосводоканалпроект		
Рук.гр.	Болотова					
Ст.инж.	Киселева					

Формат А3

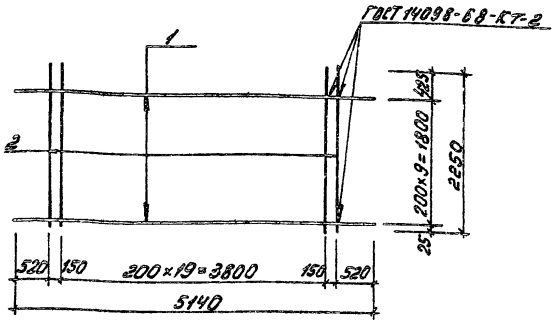

Формат	Зона	Поз.	Обозначение	Наименование	Кол.	Примечание
				Документация		
А3			т.п.902-2-381.84 -ТТ.	Технические требования		
				Детали		
БУ		1	т.п.902-2-381.84 КЖИ.С9. 01	ф18АIIIГОСТ5781-82, ℓ=5140	10	10.3кг
БУ		2	02	ф10АIIIГОСТ5781-82, ℓ=2250	22	1.4кг

Нач.отд.	Мешалкин		
Н.контр.	Мильцер		
Гл.спец.	Руссин		
ГИП	Комков		
Рук.бр.	Болотова		

т.п.902-2-381.84 КЖИ-С9

Сетка С9

Стадия	Масса	Масштаб
Р	133.8	1:50
Лист	Листов 1	

Мосводоканалниипроект

Формат А4

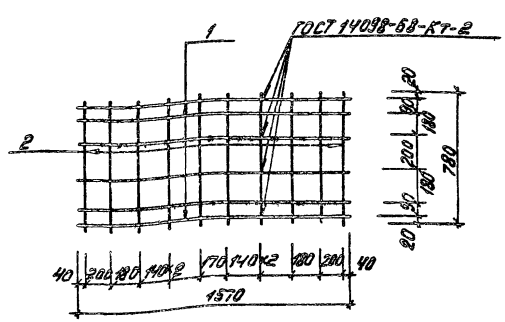

Формат	Зона	Поз.	Обозначение	Наименование	Кол.	Примечание
				Документация		
А3			т.п.902-2-381.84 -ТТ.	Технические требования		
				Детали		
БУ		1	т.п.902-2-381.84 КЖИ.С10. 01	ф12АIIIГОСТ5781-82, ℓ=1570	6	1.4кг
БУ		2	02	ℓ=780	10	0.7кг

Нач.отд.	Мешалкин		
Н.контр.	Мильцер		
Гл.спец.	Руссин		
ГИП	Комков		
Рук.бр.	Болотова		

Инв.№ подл. | Подп. и дата | Взам.инв.№

т.п.902-2-381.84 КЖИ-С10

Сетка С10

Стадия	Масса	Масштаб
Р	15.4	1:20
Лист	Листов 1	

Мосводоканалниипроект

Копировал:

Формат А4

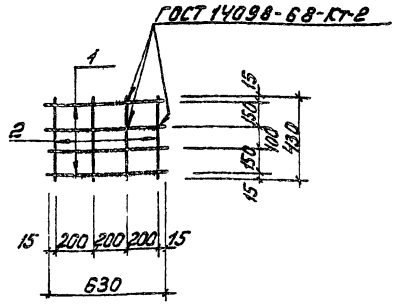

Формат	Зона	Поз.	Обозначение	Наименование	Кол.	Примечание
				Документация		
А3			Т.П.902-2-381.84 -Т.Т.	Технические требования		
				Детали		
Б.Ч.		1	Т.П.902-2-381.84 КЖИ. С11. 01	ф12АII ГОСТ 5781-82, ℓ=630	4	0,6 кг
Б.Ч.		2	02	ℓ=430	4	0,4 кг

Нач. отд.	Мешалкин		
Н. контр.	Митцер		
Гл. спец.	Руссин		
ГИП	Крюков		
Рук. бр.	Болотова		

Т.П.902-2-381.84 КЖИ-С11

Сетка С11

Стадия	Масса	Масштаб
Р	4	1:20
Лист	Листов 1	

Мосводоканалниипроект

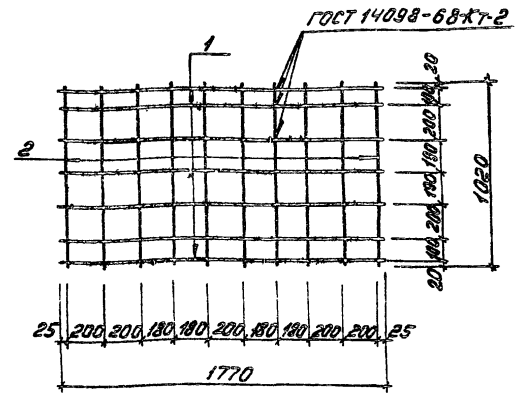

Формат	Зона	Поз.	Обозначение	Наименование	Кол.	Примечание
				Документация		
А3			Т.П.902-2-381.84 -Т.Т.	Технические требования		
				Детали		
Б.Ч.		1	Т.П.902-2-381.84 КЖИ.С12.01	ф12АII ГОСТ 5781-82, ℓ=1770	7	1,6 кг
Б.Ч.		2	02	ℓ=1020	10	0,9 кг

Нач. отд.	Мешалкин		
Н. контр.	Митцер		
Гл. спец.	Руссин		
ГИП	Крюков		
Рук. бр.	Болотова		

Т.П.902-2-381.84 КЖИ-С12

Сетка С12

Стадия	Масса	Масштаб
Р	20	1:20
Лист	Листов 1	

Мосводоканалниипроект

Инв. № подл. | Подп. и дата | Взам. инв. №

Формат А4

Копировал:

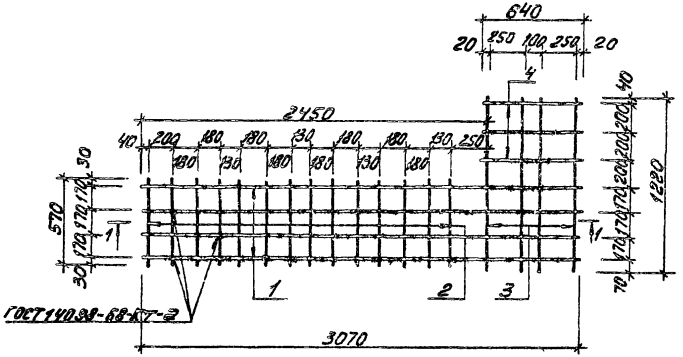

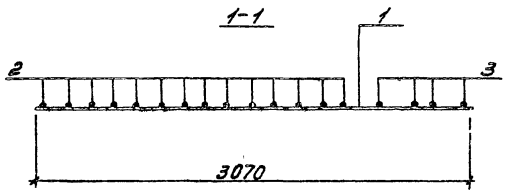

Формат	Зона	Поз.	Обозначение	Наименование	Кол.	Примечание
				Документация		
А3			т.п.902-2-381.84 -Т.Т.	Технические требования		
				Детали		
Б.Ч.		1	т.п.902-2-381.84 КЖИ.С13.01	ф12АIII ГОСТ5781-82, ℓ=3070	4	2,7кг
Б.Ч.		2	02	ℓ=570	14	0,5кг
Б.Ч.		3	03	ℓ=1220	4	1,1кг
Б.Ч.		4	04	ℓ=640	3	0,6кг

					т.п.902-2-381.84	КЖИ-С13	
					Сетка С13	Стадия: Р	Масса: 24
							Масштаб: 1:25
Нач.отд.	Мешелкин					Лист	Листов 1
Н.контр.	Милоцер						
Гл.спец.	Русских					Мосводоканалпроект	
ГИП	Крюков						
Рук.гр.	Золотова						
Ст.инж.	Звонилкин						

Копировал: 19473-03 38 Формат А3

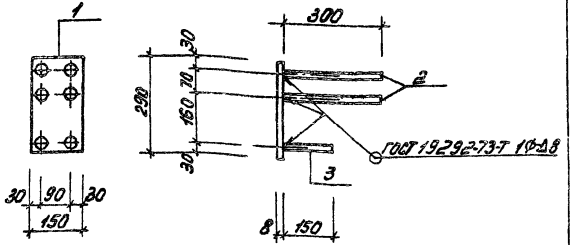

Формат	Зона	Поз.	Обозначение	Наименование	Кол.	Примечание
				Документация		
А3			т.п. 902-2-381.84 -Т.Т.	Технические требования		
				Детали		
Б.Ч.		1	т.п. 902-2-381.84 КЖИ.М1-1.01	Полоса $\frac{Б-150\times8\ ГОСТ103-76}{Вст3кп2\ ГОСТ535-79*}$ $\ell=290$	1	2,73кг
Б.Ч.		2	02	Ф16АII ГОСТ5781-82, $\ell=300$	4	0,48кг
Б.Ч.		3	03	$\ell=150$	2	0,24кг

Нач. отд.	Мешалкин		
Н. контр.	Мильцер		
Гл. спец.	Руссин		
ГИП	Крюков		
Рук. бр.	Болотова		

т.п. 902-2-381.84 КЖИ-М1-1

Изделие закладное М1-1

Стадия	Масса	Масштаб
Р	5,13	1:10

Лист | Листов 1

Мосводоканалниипроект

Формат А4

т.п. 902-2-381.84

А III

Инв. № подл. | Подп. и дата | Взам. инв. №

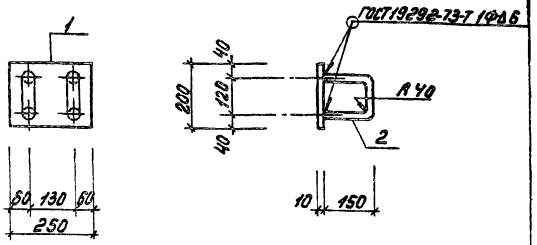

Формат	Зона	Поз.	Обозначение	Наименование	Кол.	Примечание
				Документация		
А3			т.п. 902-2-381.84 -Т.Т.	Технические требования		
				Детали		
Б.Ч.		1	т.п. 902-2-381.84 КЖИ.М1-2.01	Полоса $\frac{Б-200\times10\ ГОСТ103-76}{Вст3кп2\ ГОСТ535-79*}$ $\ell=250$	1	3,93кг
Б.Ч.		2	02	Ф14АII ГОСТ5781-82, $\ell=370$	2	0,45кг

Нач. отд.	Мешалкин		
Н. контр.	Мильцер		
Гл. спец.	Руссин		
ГИП	Крюков		
Рук. бр.	Болотова		
Ст. инж.	Марнаухова		

т.п. 902-2-381.84 КЖИ-М1-2

Изделие закладное М1-2

Стадия	Масса	Масштаб
Р	4,83	1:10

Лист | Листов 1

Мосводоканалниипроект

Формат А4

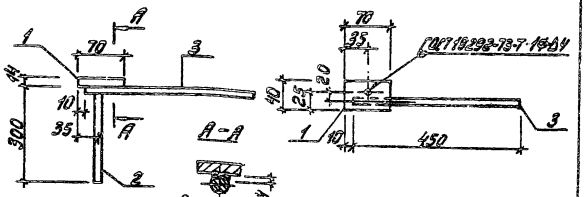

Формат	Зона	Поз.	Обозначение	Наименование	Кол.	Примечание
				Документация		
А3			т.п. 902-2-381.84 -ТТ	Технические требования		
				Детали		
Б.Ч.		1	т.п.902-2-381.84 КЖИ.М2-1.01	Полоса Б-IV-10 ГОСТ 103-76 ℓ=40 Ст3кп2 ГОСТ 535-79*	1	0,3 кг
Б.Ч.		2	02	ф10 А I ГОСТ 5781-82, ℓ=300	1	0,2 кг
Б.Ч.		3	03	ℓ=450	1	0,3 кг

Нач. отд.	Мешалкин		Т.П. 902-2-381.84	КЖИ-М2-1	
Н. контр.	Мильцер		Изделие закладное М2-1	Стадия	Масса	Масштаб
Гл. спец.	Русин			Р	0,8	1:10
ГИП	Крюков			Лист	Листов 1
Рук. бр.	Болотова			Москводоканалпроект
Ст. инж.	Киселева			

Формат А4

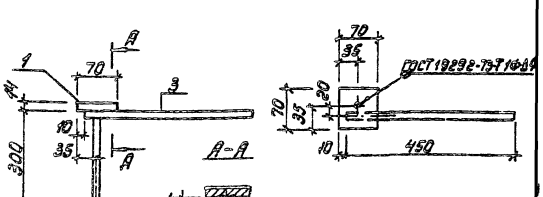

Формат	Зона	Поз.	Обозначение	Наименование	Кол.	Примечание
				Документация		
А3			т.п. 902-2-381.84 -ТТ	Технические требования		
				Детали		
Б.Ч.		1	т.п.902-2-381.84 КЖИ.М2-2.01	Полоса Б-IV-10 ГОСТ 103-76 ℓ=70 Ст3кп2 ГОСТ 535-79*	1	0,5 кг
Б.Ч.		2	02	ф10 А I ГОСТ 5781-82, ℓ=300	1	0,2 кг
Б.Ч.		3	03	ℓ=450	1	0,3 кг

Нач. отд.	Мешалкин		Т.П. 902-2-381.84	КЖИ-М2-2	
Н. контр.	Мильцер		Изделие закладное М2-2	Стадия	Масса	Масштаб
Гл. спец.	Русин			Р	1	1:10
ГИП	Крюков			Лист	Листов 1
Рук. бр.	Болотова			Москводоканалпроект
Ст. инж.	Киселева			

Инв. № подл. | Подп. и дата | Взам. инв. №

Копировал:

Формат А4

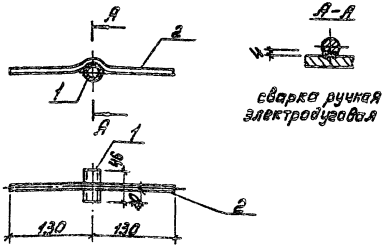

Формат	Зона	Поз.	Обозначение	Наименование	Кол.	Примечание
				Документация		
А3			т.п.902-2-381.84 -т.т.	Технические требования		
				Детали.		
Б.4		1	т.п.902-2-381.84 КЖИ.М2-3.01	Труба 15×3.2 ГОСТ 3262-75, ℓ=46	1	0,07 кг
Б.4		2	02	Ф8АТ ГОСТ 5781-82, ℓ=260	1	0,10 кг

Нач.отд.	Мешалкин		
Н.контр.	Мильцер		
Гл.спец.	Руссин		
ГИП	Крюков		
Рук.бр.	Болотова		
Ст.инж.	Киселева		

т.п.902-2-381.84 КЖИ-М2-3

Изделие закладное М2-3

Стадия	Масса	Масштаб
Р	0,17	1:5
Лист	Листов 1	

Мосводоканалниипроект

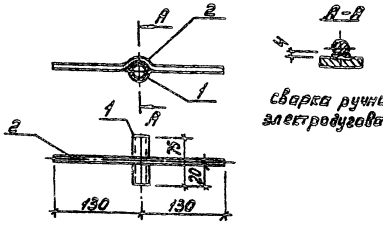

Формат	Зона	Поз.	Обозначение	Наименование	Кол.	Примечание
				Документация		
А3			т.п.902-2-381.84 -т.т.	Технические требования		
				Детали.		
Б.4		1	т.п.902-2-381.84 КЖИ.М2-4.01	Труба 15×3.2 ГОСТ 3262-75, ℓ=75	1	0,11 кг
Б.4		2	02	Ф8АТ ГОСТ 5781-82, ℓ=260	1	0,1 кг

Взам. инв. | Подп. и дата | Инв.№ подл.

Нач.отд.	Мешалкин		
Н.контр.	Мильцер		
Гл.спец.	Руссин		
ГИП	Крюков		
Рук.бр.	Болотова		
Ст.инж.	Киселева		

т.п.902-2-381.84 КЖИ-М2-4

Изделие закладное М2-4

Стадия	Масса	Масштаб
Р	0,21	1:50
Лист	Листов 1	

Мосводоканалниипроект

Формат А4

Копировал:

19473-03 4

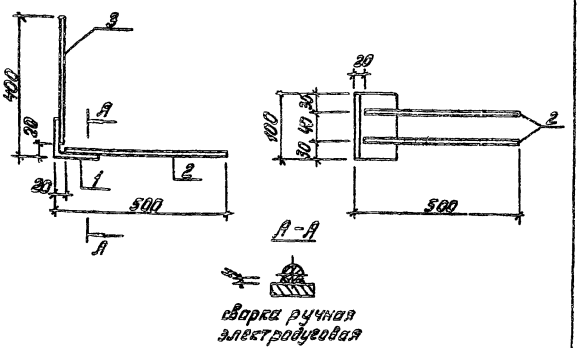

Формат	Зона	Поз.	Обозначение	Наименование	Кол.	Примечание
				Документация		
А3			т.п.902-2-381.84 -ТТ.	Технические требования		
				Детали		
Б.Ч.	1		т.п.902-2-381.84 КЖИ. М2-5.01	Уголок Б-63×63×6 ГОСТ 8509-72 ^{s}/ Вст3кп2 ГОСТ 535-79* $^{l=400}$	1	0,6 кг
Б.Ч.	2		02	ф10 AII ГОСТ 5781-82, ℓ=480	2	0,3 кг
Б.Ч.	3		03	ℓ=380	1	0,2 кг

Нач.отд.	Мешалкин		Т.П.902-2-381.84 КЖИ-М2-5			
Н.контр.	Мильцер		Изделие закладное М2-5	Стадия	Масса	Масштаб
Гл.спец.	Русин			Р	1,4	1:50
ГИП	Крюков			Лист	Листов 1	
Рук.гр.	Болотова			Мособлоканалпроект		
Ст.инж.	Киселева					

Формат А4

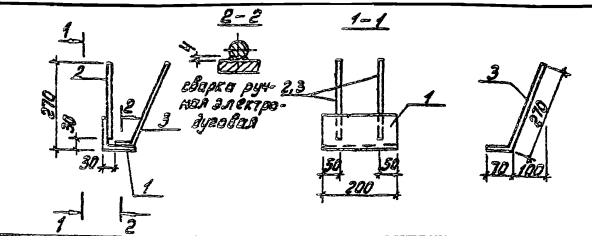

Формат	Зона	Поз.	Обозначение	Наименование	Кол.	Примечание
				Документация		
А3			т.п.902-2-381.84 -ТТ.	Технические требования		
				Детали		
Б.Ч.	1		т.п.902-2-381.84 КЖИ. М3-1.01	Уголок Б-100×100×10 ГОСТ 8509-72 ^{s}/ Вст3кп2 ГОСТ 535-79* $^{l=280}$	1	3,32 кг
Б.Ч.	2		02	ф14 AII ГОСТ 5781-82, ℓ=240	2	0,3 кг
Б.Ч.	3		03	ℓ=340	2	0,4 кг

Нач.отд.	Мешалкин		Т.П.902-2-381.84 КЖИ-М3-1			
Н.контр.	Мильцер		Изделие закладное М3-1	Стадия	Масса	Масштаб
Гл.спец.	Русин			Р	4,7	1:10
ГИП	Крюков			Лист	Листов 1	
Рук.гр.	Болотова			Мособлоканалпроект		
Ст.инж.	Киселева					

Инв.№подл. | Подп. и дата | Взам.инв.№

Копировал:

Формат А4

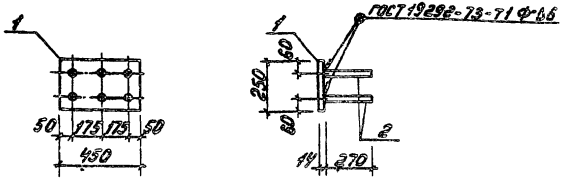

Формат	Зона	Поз.	Обозначение	Наименование	Кол.	Примечание
				Документация		
А3			т.п. 902-2-381.84 -ТТ	Технические требования		
				Детали		
Б.Ч.		1	т.п. 902-2-381.84 КЖИ. М4-1. 01	Лист Б-14 ГОСТ 19903-74* Вст3кп2 ГОСТ 14637-79*	1	12,4 кг
Б.Ч.		2	02	Ф14АII ГОСТ 5781-82, ℓ=270	6	0,33 кг

Н.ч. отд.	Мешалкин		
Н. контр.	Мильцер		
Гл. спец.	Руссин		
ГИП	Крюков		
Рук. бр.	Болотова		
Ст. инж.	Киселева		

т.п. 902-2-381.84 КЖИ-М4-1

Изделие закладное М4-1

Стадия	Масса	Масштаб
Р	14,4	1:20
Лист	Листов 1	

Мосводоканалниипроект

Формат А4

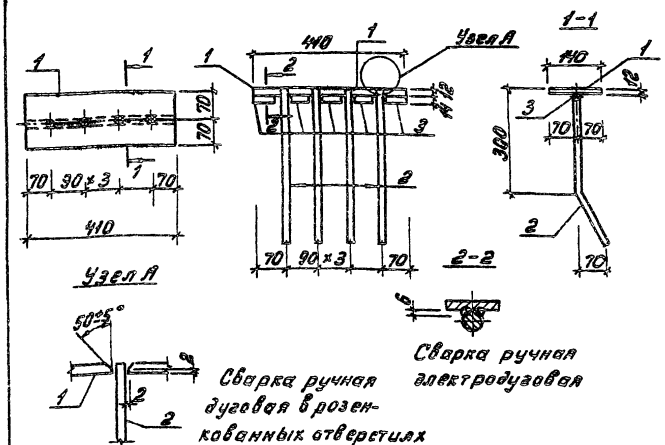

Формат	Зона	Поз.	Обозначение	Наименование	Кол.	Примечание
				Документация		
А3			т.п. 902-2-381.84 -ТТ	Технические требования		
				Детали		
Б.Ч.		1	т.п. 902-2-381.84 КЖИ. М5-1. 01	Полоса Б-12×140 ГОСТ 103-76 ℓ=410 Вст3кп2 ГОСТ 535-79*	1	5,4 кг
Б.Ч.		2	02	Ф14АII ГОСТ 5781-82, ℓ=420	4	0,51 кг
Б.Ч.		3	03	ℓ=65	5	0,08 кг

Взам. инв. | Подп. и дата | Инв. № подл.

Нач. отд.	Мешалкин		
Н. контр.	Мильцер		
Гл. спец.	Руссин		
ГИП	Крюков		
Рук. бр.	Болотова		
Ст. инж.	Киселева		

т.п. 902-2-381.84 КЖИ-М5-1

Изделие закладное М5-1

Стадия	Масса	Масштаб
Р	7,84	1:10
Лист	Листов 1	

Мосводоканалниипроект

Копировал:

19473-03 43

Формат А4

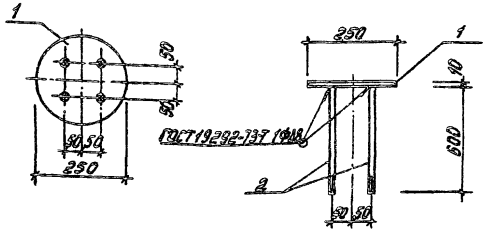

Формат	Зона	Поз.	Обозначение	Наименование	Кол.	Примечание
				Документация		
А3			т.п.902-2-381.84 -Т.Т.	Технические требования		
				Детали.		
Б.4		1	т.п.902-2-381.84 КЖИ.М6-1.01	Лист Б-10 ГОСТ 19903-74* / Вст3кп2 ГОСТ 14637-79*	1	4,7 кг
Б.4		2	02	Ф14АII ГОСТ 5781-82, ℓ=600	4	0,73 кг

Нач.отд.	Мешалкин		
Н.контр.	Мильцер		
Гл.спец.	Руссин		
ГИП	Крюков		
Рук.бр.	Болотова		
Ст.инж.	Киселева		

т.п. 902-2-381.84 КЖИ-М6-1

Изделие закладное М6-1

Стадия	Масса	Масштаб
Р	7,6	1:10
Лист	Листов 1	

Мосводоканалниипроект

Формат А4

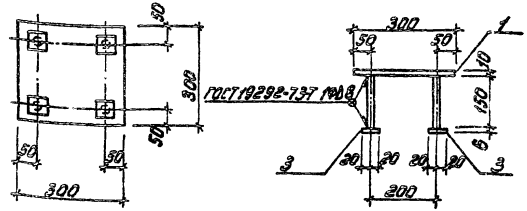

Формат	Зона	Поз.	Обозначение	Наименование	Кол.	Примечание
				Документация.		
А3			т.п.902-2-381.84 -Т.Т.	Технические требования		
				Детали.		
Б.4		1	т.п.902-2-381.84 КЖИ.М7-1.01	Лист Б-10 ГОСТ 19903-74* / Вст3кп2 ГОСТ 14637-79*	1	7,1 кг
Б.4		2	02	Ф14АII ГОСТ 5781-82, ℓ=150	4	0,18 кг
Б.4		3	03	Полоса Б-8×40 ГОСТ 103-76 / Вст3кп2 ГОСТ 535-79* ℓ=40	4	0,08 кг

Нач.отд.	Мешалкин		
Н.контр.	Мильцер		
Гл.спец.	Руссин		
ГИП	Крюков		
Рук.бр.	Болотова		
Ст.инж.	Киселева		

т.п. 902-2-381.84 КЖИ-М7-1

Изделие закладное М7-1

Стадия	Масса	Масштаб
Р	8,14	1:10
Лист	Листов 1	

Мосводоканалниипроект

Инв.№ подл. | Подп. и дата | Взам.инв.№

Копировал:

19473-03 44

Формат А4

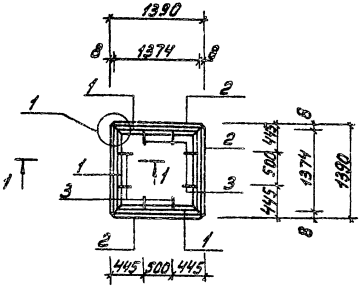

1-1
М1:5

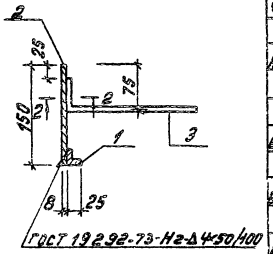

Формат	Зона	Поз.	Обозначение	Наименование	Кол.	Примечание
				Документация.		
А3			т.п. 902-2-381.84 -т.т.	Технические требования		
				Детали.		
Б.Ч.		1	т.п. 902-2-381.84 КЖИ. М8-1. 01	Уголок Б-25×25×4 ГОСТ 8509-72 / Вст3кп2 ГОСТ 535-79 ℓ=1374	4	2,0 кг
Б.Ч.		2	02	Полоса Б 8×150 ГОСТ 103-76 / Вст3кп2 ГОСТ 535-79 ℓ=1374	4	13,0 кг
Б.Ч.		3	03	Ф10А II ГОСТ 5781-82 ℓ=250	8	0,15 кг

2-2



сварка ручная электродуговая

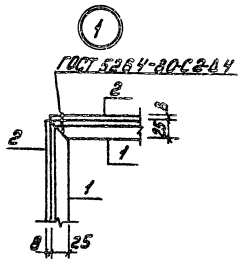

Поз. 3

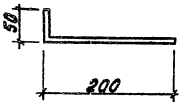

				т.п. 902-2-381.84		КЖИ-М8-1
				Изделие закладное М8-1	Стадия	Масса	Масштаб
Нач.отд.	Мешалкин				Р	61,2	1:50
Н.контр.	Мильцер				Лист	Листов 1	
Гл.спец.	Руссин						
ГИП	Крюков				Мосводоканалпроект		
Рук.бр.	Болотова						
Ст.инж.	Киселева						

Копировал: [illegible] 19473-03 45 Формат А3

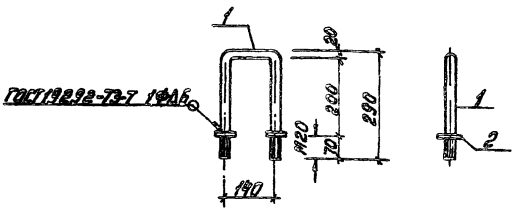

Формат	Зона	Поз.	Обозначение	Наименование	Кол.	Примечание
				Документация		
А3			т.п. 902-2-381.84 -7.7.	Технические требования		
				Детали.		
Б.4.		1	т.п. 902-2-381.84 КЖИ. М8-2. 01	Ф20АI ГОСТ5781-82, ℓ=740	1	1,83кг
Б.4.		2	02	Полоса Б-16×50 ГОСТ103-76 ℓ=50 Вст3кп2 ГОСТ535-79*	2	0,31кг

Нач.отд.	Мешалкин		
Н.контр.	Мильцер		
Гл.спец.	Руссин		
ГИП	Крюков		
Рук.бр.	Болотова		
Ст.инж.	Киселева		

т.п. 902-2-381.84 КЖИ-М8-2

Изделие закладное М8-2

Стадия	Масса	Масштаб
Р	2,4	1:10

Лист | Листов 1

Мосводоканалниипроект

Формат А4

Инв. № подл. | Подп. и дата | Взам. инв. №

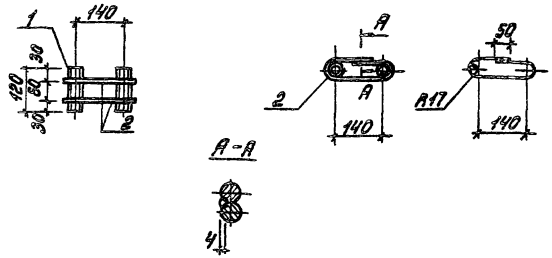

Формат	Зона	Поз.	Обозначение	Наименование	Кол.	Примечание
				Документация.		
А3			т.п. 902-2-381.84 -7.7.	Технические требования		
				Детали.		
Б.4.		1	т.п. 902-2-381.84 КЖИ. М8-3. 01	Ст.тр. dy=25 ГОСТ3262-75* ℓ=120	2	0,3кг
Б.4.		2	02	Ф14АII ГОСТ5781-82, ℓ=440	2	0,55кг

Нач.отд.	Мешалкин		
Н.контр.	Мильцер		
Гл.спец.	Руссин		
ГИП	Крюков		
Рук.бр.	Болотова		
Ст.инж.	Киселева		

т.п. 902-2-381.84 КЖИ-М8-3

Изделие закладное М8-3

Стадия	Масса	Масштаб
Р	1,7	1:10

Лист | Листов 1

Мосводоканалниипроект

Копировал: [illegible]

19473 03 46

Формат А4

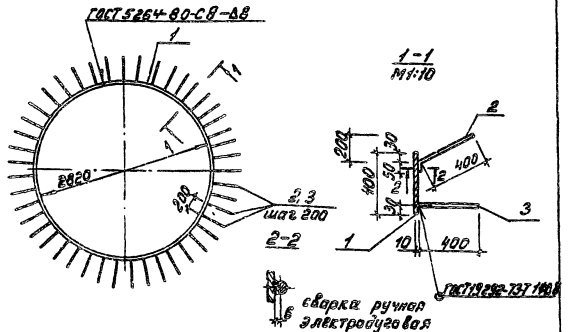

Формат	Зона	Поз.	Обозначение	Наименование	Кол.	Примечание
				Документация		
А3			Т.П. 902-2-381.84 -ТТ	Технические требования		
				Детали		
А4		1	Т.П.902-2-381.84 КЖИ. МН1. 01	Лист $\frac{\text{Б-10 ГОСТ 19903-74}}{\text{Ст3кп2 ГОСТ 14637-79}}$ $\frac{\text{в}^{*}}{\text{в=892}}$	1	280 кг
Б4		2	02	ф14 AII ГОСТ 5781-82 в=450	45	0,55 кг
Б4		3	03	в=400	45	0,50 кг

Нач. отд.	Мешалкин		Т.П. 902-2-381.84 КЖИ-МН1		
Н. контр.	Мильцер		Изделие закладное МН1	Стадия	Масса	Масштаб
Гл. спец.	Русин			Р	327,3	1:50
ГИП	Крюков			Лист	Листов 1
Рук. Гр.	Балатова			Мосводоканалнипроект
Ст. инж.	Киселева			

Инв. № подл. | Подп. и дата | Взам. инв. №

Формат А4

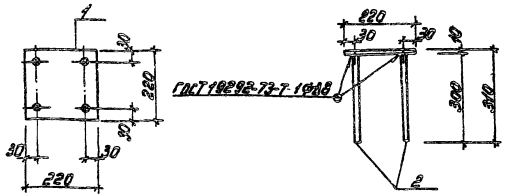

Формат	Зона	Поз.	Обозначение	Наименование	Кол.	Примечание
				Документация		
А3			Т.П. 902-2-381.84 -ТТ	Технические требования		
				Детали		
А4		1	Т.П.902-2-381.84 КЖИ. МН2. 01	Лист $\frac{\text{Б-10 ГОСТ 19903-74}}{\text{Ст3кп2 ГОСТ 14637-79}}$ $\frac{\text{в}^{*}}{\text{в=220}}$	1	3,8 кг
Б4		2	02	ф14 AII ГОСТ 5781-82 в=300	4	0,4 кг

Нач. отд.	Мешалкин		Т.П. 902-2-381.84 КЖИ-МН2		
Н. контр.	Мильцер		Изделие закладное МН2	Стадия	Масса	Масштаб
Гл. спец.	Русин			Р	5,4	1:10
ГИП	Комков			Лист	Листов 1
Рук. Гр.	Балатова			Мосводоканалнипроект
Ст. инж.	Киселева			

Копировал:

Формат А4

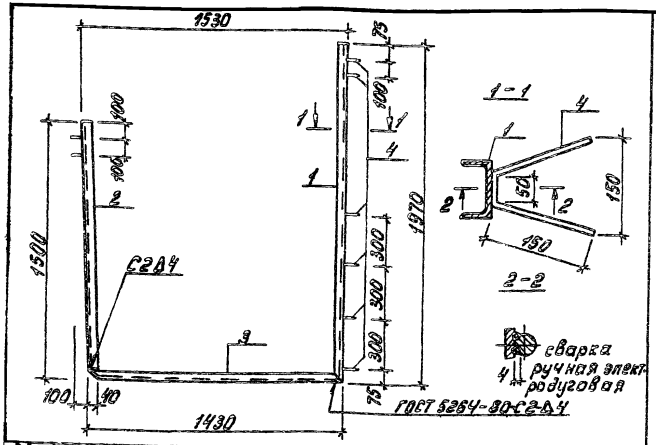

Формат	Зона	Поз.	Обозначение	Наименование	Кол.	Примечание
				Документация		
А3			т.п.902-2-381.84 -ТТ	Технические требования		
				Детали		
Б.Ч.		1	т.п.902-2-381.84 КЖИ.МН3.01	Швеллер 8 ГОСТ 8240-72* ℓ=1970 Вст3кп2 ГОСТ 535-79*	1	13,9 кг
Б.Ч.		2	02	ℓ=1460	1	10,3 кг
Б.Ч.		3	03	ℓ=1430	1	10,1 кг
Б.Ч.		4	04	Ф10 AII ГОСТ 5781-82 ℓ=350	8	0,22 кг

Нач.отд.	Мешалкин		т.п.902-2-381.84 КЖИ-МН3		
Н.контр.	Милицер		Изделие закладное МН3	Стадия	Масса	Масштаб
Гл.спец.	Рычсин			Р	36,1	1:20
ГИП	Крюков			Лист	Листов 1
Рук.др.	Болотова			Мосводоканалниипроект	
Ст.инж.	Киселева				

Формат А4

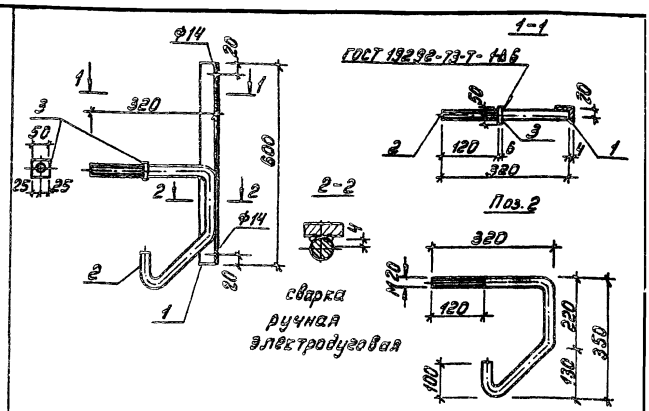

Формат	Зона	Поз.	Обозначение	Наименование	Кол.	Примечание
				Документация		
А3			т.п.902-2-381.84 -ТТ	Технические требования		
				Детали		
Б.Ч.		1	т.п.902-2-381.84 КЖИ.МН4.01	Уголок 5-40х40х4 ГОСТ 8509-72* ℓ=600 Вст3кп2 ГОСТ 535-79*	1	1,45 кг
Б.Ч.		2	02	Ф20 AII ГОСТ 5781-82, ℓ=881	1	2,2 кг
Б.Ч.		3	03	Полоса 5-6х50 ГОСТ 103-76, ℓ=50 Вст3кп2 ГОСТ 535-79*	1	0,12 кг

Взам.инв.№ | Инв.№подл. | Подп. и дата

Нач.отд.	Мешалкин		т.п.902-2-381.84 КЖИ-МН4		
Н.контр.	Милицер		Изделие закладное МН4	Стадия	Масса	Масштаб
Гл.спец.	Рычсин			Р	3,77	1:10
ГИП	Крюков			Лист	Листов 1
Рук.др.	Болотова			Мосводоканалниипроект	
Ст.инж.	Киселева				

Копировал: М 19473-03 48 Формат А4

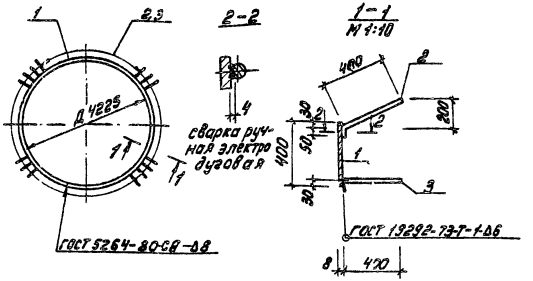

Формат	Зона	Поз.	Обозначение	Наименование	Кол.	Примечание
				Документация		
А3			т.п. 902-2-381.84 -Т.Т.	Технические требования		
				Детали.		
Б.Ч.		1	т.п. 902-2-381.84 КЖИ.МН5. 01	Лист Б8 ГОСТ 19903-74 ℓ=13310 Вст3кп2 ГОСТ 535-79*	1	334,3кг
Б.Ч.		2	02	Ф14 А II ГОСТ 5781-82, ℓ=450	45	0,5кг
Б.Ч.		3	03	ℓ=400	45	0,5кг

Нач. отд.	Мешалкин		Т.П. 902-2-381.84	КЖИ-МН5
Н. контр.	Мильцер		Изделие закладное МН5	Стадия: Р; Масса: 379,3; Масштаб: 1:20
Гл. спец.	Руссин			Лист; Листов 1
ГИП	Крюков			Мосводоканалниипроект
Рук. бр.	Болотова			
Ст. инж.	Киселева			

Формат А4

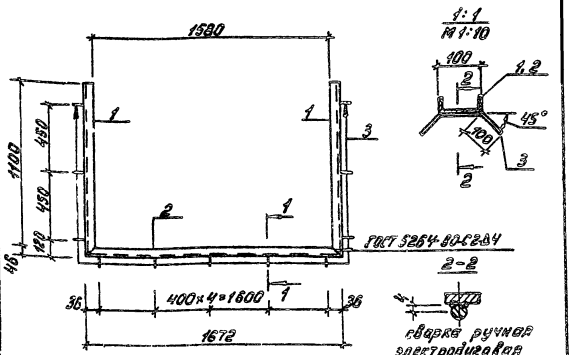

Формат	Зона	Поз.	Обозначение	Наименование	Кол.	Примечание
				Документация		
А3			т.п. 902-2-381.84 -Т.Т.	Технические требования		
				Детали.		
Б.Ч.		1	т.п. 902-2-381.84 КЖИ.МН6. 01	Швеллер 10 ГОСТ 8240-72 ℓ=1145 Вст3кп2 ГОСТ 535-79*	2	9,8кг
Б.Ч.		2	02	ℓ=1672	1	14,4кг
Б.Ч.		3	03	Ф10 А II ГОСТ 5781-82, ℓ=340	11	0,2кг

Нач. отд.	Мешалкин		т.п. 902-2-381.84	КЖИ-МН6
Н. контр.	Мильцер		Изделие закладное МН6	Стадия: Р; Масса: 36,2; Масштаб: 1:20
Гл. спец.	Руссин			Лист; Листов 1
ГИП	Крюков			Мосводоканалниипроект
Рук. бр.	Болотова			
Ст. инж.	Киселева			

Взам. инв. № | Подп. и дата | Инв. № подл.

Копировал:

19473-03 49

Формат А4

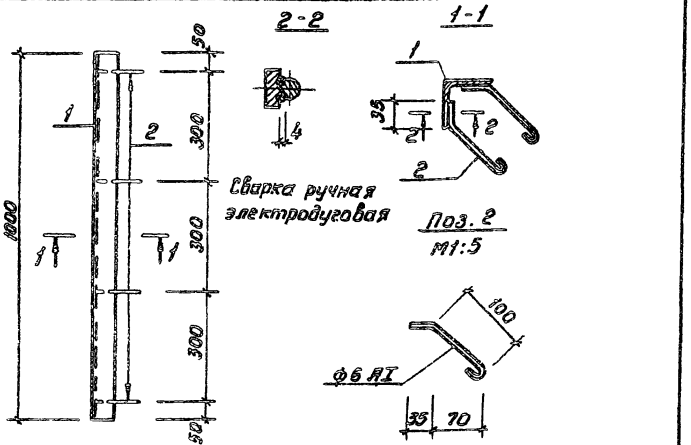

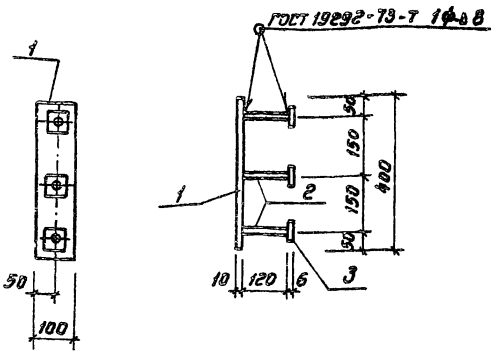

Формат	Зона	Поз.	Обозначение	Наименование	Кол.	Примечание
				Документация		
А3			т.п.902-2-381.84 -ТТ	Технические требования		
				Детали		
Б4		1	т.п.902-2-381.84 КЖИ.МН7.01	Уголок Б-63×63×6 ГОСТ8509-72* С=1000 Вст3кп2 ГОСТ535-79*	1	5,7кг
Б4		2	02	ф6 AI ГОСТ5781-82, С=180	8	0,04кг

Нач.отд.	Мешалкин		
Н.контр.	Мильцер		
Гл.спец.	Руссин		
ГИП	Крюков		
Рук.гр.	Болотова		
Ст.инж.	Киселева		

т.п.902-2-381.84 КЖИ-МН7

Изделие закладное МН7

Стадия	Масса	Масштаб
Р	6	1:10
Лист	Листов 1	

Мосводоканалниипроект

Формат А4

Формат	Зона	Поз.	Обозначение	Наименование	Кол.	Примечание
				Документация		
А3			т.п.902-2-381.84 -ТТ	Технические требования		
				Детали		
Б4		1	т.п.902-2-381.84 КЖИ.МН10.01	Полоса Б-10×100 ГОСТ103-76 С=400 Вст3кп2 ГОСТ535-79*	1	3,1кг
Б4		2	02	ф12 AI ГОСТ5781-82, С=120	3	0,11кг
Б4		3	03	Полоса Б-6×50 ГОСТ103-76 С=50 Вст3кп2 ГОСТ535-79*	3	0,12кг

Инв.№ подл. | Подп. и дата | Взам.инв.№

Нач.отд.	Мешалкин		
Н.контр.	Мильцер		
Гл.спец.	Руссин		
ГИП	Крюков		
Рук.гр.	Болотова		
Ст.инж.	Киселева		

т.п.902-2-381.84 КЖИ-МН10

Изделие закладное МН10

Стадия	Масса	Масштаб
Р	3,8	1:10
Лист	Листов 1	

Мосводоканалниипроект

Копировал: Ибрагимова

Формат А4

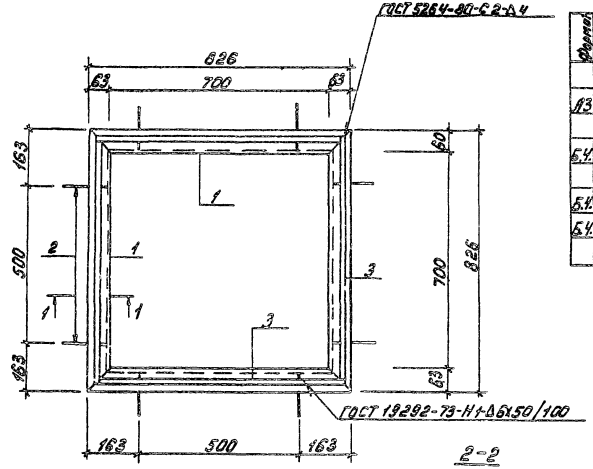

Формат	Зона	Поз.	Обозначение	Наименование	Кол.	Примечание
				Документация.		
А3			т.п. 902-2-381.84 -т.т.	Технические требования		
				Детали.		
Б.Ч.		1	т.п. 902-2-381.84 КЖИ. МН8. 01	Уголок Б-63×6 ГОСТ 8509-72 ℓ=820 Вст3кп2 ГОСТ 535-79	4	4,7кг
Б.Ч.		2	02	ФВА I ГОСТ 5781-82, ℓ=205	16	8,1кг
Б.Ч.		3	03	Квадрат Б-10 ГОСТ 2590-71 ℓ=780 Вст3кп2 ГОСТ 535-79	4	0,6 кг

1-1

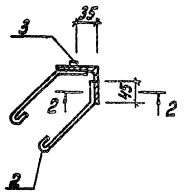

Поз. 2

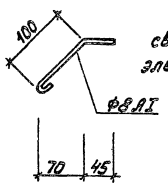

2-2



сварка ручная электродуговая

				т.п. 902-2-381.84	КЖИ-МН8	
				Изделие закладное МН8	Стадия	Масса	Масштаб
Нач. отд.	Мешалкин				Р	22,8	1:10
Н. контр.	Мильцер				Лист	Листов 1	
Гл. спец.	Руссин						
ГИП	Крюкова				Мосводоканалниипроект		
Рук. бр.	Болотова						
Ст. инж.	Киселева						

Копировал: [illegible] 19473 03 51 Формат А3

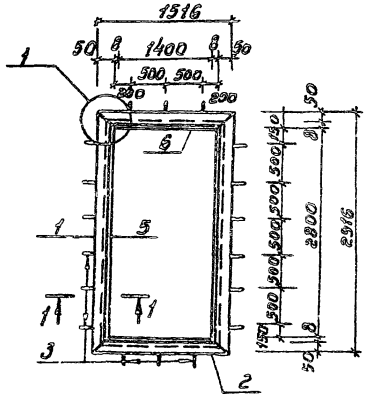

2 - 2



Сварка ручная электродуговая

Формат	Зона	Поз.	Обозначение	Наименование	Кол.	Примечание
				Документация		
А3			Т.п. 902-2-381.84 -ТТ	Технические требования		
				Детали		
5.4		1	ТП 902-2-381.84 КЖИ.МН11.01	Уголок $\frac{Б\times50\times50\times5\ ГОСТ\ 8509-72^{*}}{В\ ст3кп2\ ГОСТ\ 535-79^{*}}$ С=2916	2	15.6кг
5.4		2	02	С=1516	2	5,7кг
5.4		3	03	ф10АII ГОСТ 5781-82, С=170	18	0,11кг
5.4		4	04	С=150	18	0,1кг
5.4		5	05	Полоса $\frac{Б-8\times140\ ГОСТ\ 103-76}{В\ ст3кп2\ ГОСТ\ 535-79^{*}}$ С=2816	2	24.6
5.4		6	06	С=1400	2	12,3кг

1 - 1

М1:5

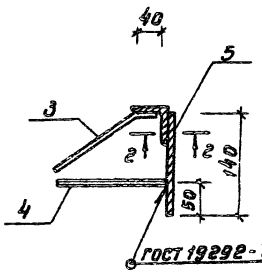

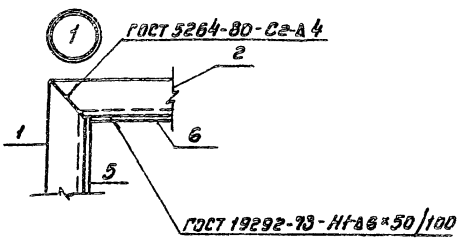

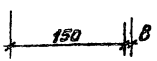

Поз. 3

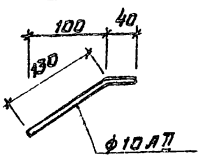

Нач. отд.	Мешалкин		
Н.контр.	Мильцер		
Гл.спец.	Руссин		
ГИП	Крюков		
Рук.бр.	Болотова		
Ст.инж.	Киселева		

т.п. 902-2-381.84 КЖИ-МН11

Изделие закладное МН11

Стадия	Масса	Масштаб
Р	120,2	1:50
Лист	Листов 1	

Мосводоканал НИИпроект

Копировал: Ибрал

19473-03 52 Формат А3

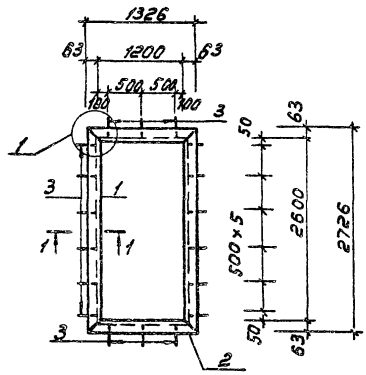

2-2

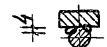

Сварка ручная электродуговая

Формат	Зона	Поз.	Обозначение	Наименование	Кол.	Примечание
				Документация		
А3			т.п.902-2-381.84 -ТТ.	Технические требования		
				Детали.		
Б4		1	ТП902-2-381.84 КЖИ.МН12. 01	Уголки Б-63×63×6 ГОСТ 8509-72* ℓ=2726 Ст3кп2 ГОСТ 535-79* Вст3кп2	2	15,6 кг
Б4		2	02	ℓ=1326	2	7,6 кг
Б4		3	03	ф10 AII ГОСТ 5781-82* ℓ=180	1	0,11 кг

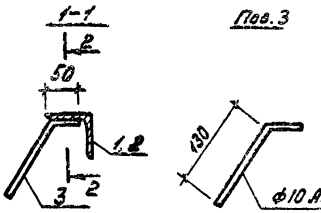

Пов.3

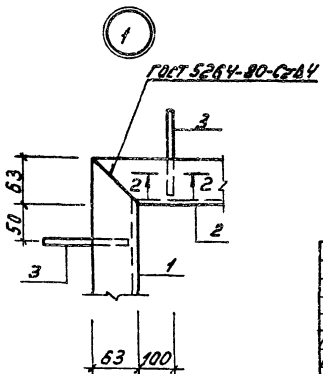

Нач. отд.	Панченко		т.п.902-2-381.84		КЖИ-МН12		
Н. контр.	Мильцер		Изделие закладное МН12		Стадия	Масса	Масштаб
Гл. спец.	Русских				Р	48,4	1:50 1:5
ГИП	Крюков				Лист	Листов 1	
Рук. гр.	Болотова				Мосводоканалнипроект		
Ст. инж.	Киселева						

Копировал:

19473-03 53

Формат А3

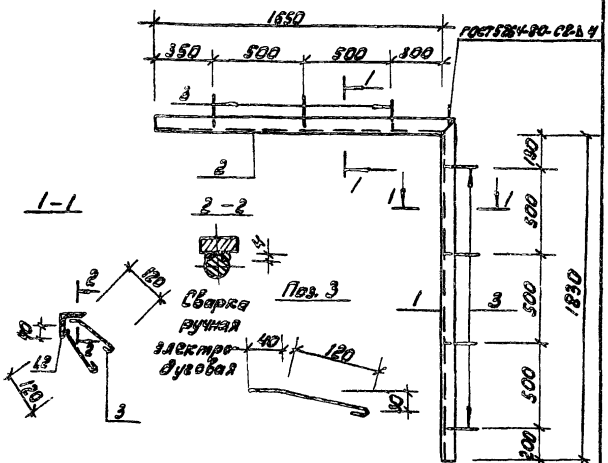

Формат	Зона	Поз.	Обозначение	Наименование	Кол.	Примечание
				Документация		
А3			Т.П. 902-2-381.84 -Т.Т.	Технические требования		
				Детали		
Б.Ч.		1	Т.П. 902-2-381.84 КЖИ.МН13.01	Уголок $\frac{6-50\times50\times5\ ГОСТ\ 8509-72^{*}}{Вст3кп2\ ГОСТ\ 535-79^{*}}$ ℓ=1800	1	7,1кг
Б.Ч.		2	02		1	6,4кг
Б.Ч.		3	03	⌀8А2 ГОСТ 5781-82, ℓ=1700	14	0,1кг

Нач.отд.	Мешалкин		
Н.контр.	Мильцер		
Гл.спец.	Руссин		
ГИП	Крюков		
Рук.бр.	Болотова		
Ст.инж.	Киселева		

Т.П. 902-2-381.84 КЖИ-МН13

Изделие закладное МН13

Стадия	Масса	Масштаб
Р	14,9	1:20

Лист | Листов 1

Мосводоканал Ниипроект

Инв.№ подл. | Подп. и дата | Взам. инв.№

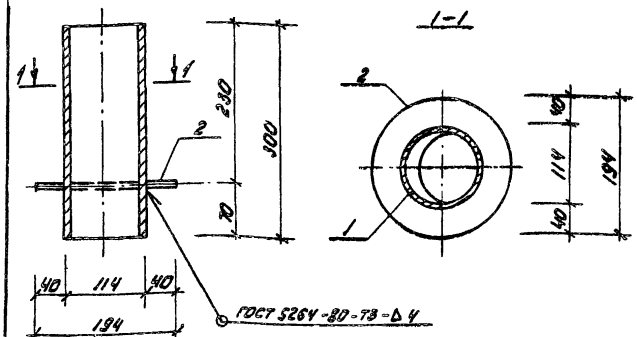

Формат	Зона	Поз.	Обозначение	Наименование	Кол.	Примечание
				Документация		
А3			Т.П. 902-2-381.84 -Т.Т.	Технические требования		
				Детали		
Б.Ч.		1	Т.П. 902-2-381.84. КЖИ.МН14.01	Ст.тр. 114х7 ГОСТ 8732-78*; ℓ=300	1	5,6кг
Б.Ч.		2	02	Лист $\frac{6-10\ ГОСТ\ 19903-74^{*}}{Вст3кп2\ ГОСТ\ 14637-79^{*}}$	1	1,4кг

Нач.отд.	Мешалкин		
Н.контр.	Мильцер		
Гл.спец.	Руссин		
ГИП	Крюков		
Рук.бр.	Болотова		
Ст.инж.	Киселева		

Т.П. 902-2-381.84 КЖИ-МН14

Изделие закладное МН14

Стадия	Масса	Масштаб
Р	7	1:20

Лист | Листов 1

Мосводоканал Ниипроект

Формат А4

копировал: [illegible]

19473-03 54

Формат А4

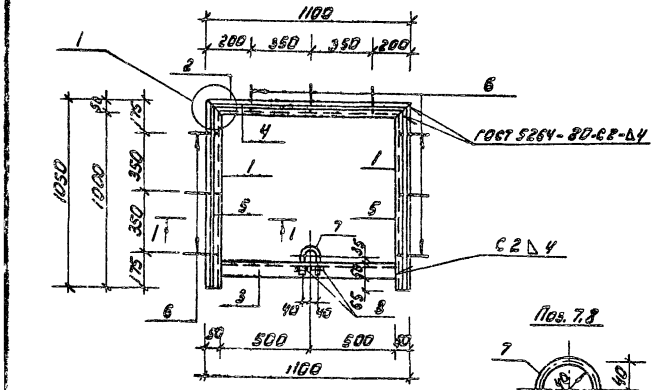

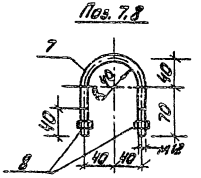

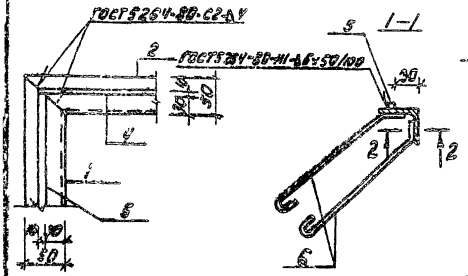

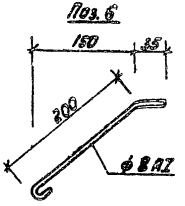

Сварка ручная электродуговая

Марка	Зона	Поз.	Обозначение	Наименование	Кол.	Примечание
				Документация		
ОЗ			Т.П. 902-2-381.84 -Т.Т.	Технические требования		
				Детали		
Б4		1	Т.П.902-2-381.84 КЖИ. МН15.01	Ч/плоск. 6-50 ГОСТ 8509-72* в=1060 Ст3кп ГОСТ 535-79*	2	4,0 кг
Б4		2	02	в=1100	1	4,2 кг
Б4		3	03	в=995	1	3,7 кг
Б4		4	04	Квадрат 6-10 ГОСТ 8391-71* в=1080 Ст3кп ГОСТ 535-79*	1	0,85 кг
Б4		5	05	в=1030	8	0,3 кг
Б4		6	06	ф 8 А1 ГОСТ 5781-82, в=295	18	0,12 кг
Б4		7	07	ф 12 А1 ГОСТ 5781-82, в=870	1	0,24 кг
				Стандартные изделия		
		8		Гайка М16 ГОСТ 5915-70*	2	

Нач.отд.	Мешеткин		
Н.контр.	Мильцер		
Гл.спец.	Руссин		
ГИП	Крюков		
Рук.бр.	Болтаева		
Ст.инж.	Киселева		

Т.П. 902-2-381.84 КЖИ-МН15

Изделие закладное МН15

Стадия	Масса	Масштаб
Р	20,89	б/м
Лист	Листов 1	

Межобластной институт

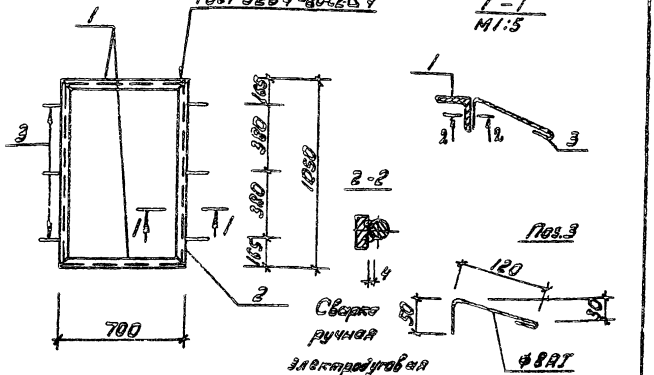

Формат	Зона	Поз.	Обозначение	Наименование	Кол.	Примечание
				Документация		
А3			ТП 902-2-381.84 -ТТ	Технические требования		
				Детали		
Б4		1	ТП 902-2-381.84 КЖИ МН16 01	Уголок 6-50х50х5 ГОСТ 8509-72* / Ст3кп2 ГОСТ 535-79*	2	2,6 кг
Б4		2	02	ℓ=1050	2	4,0 кг
Б4		3	03	ф24I ГОСТ 5781-82, ℓ=230	6	0,1 кг

Нач. отд.	Мешалкин		
Н. контр.	Мильцер		
Гл. спец.	Руссин		
ГИП	Крюков		
Рук. бр.	Балотова		
Ст. инж.	Киселева		

ТП 902-2-381.84 КЖИ-МН16

Изделие закладное МН16

Стадия	Масса	Масштаб
Р	13,8	1:20
Лист	Листов 1	

Мособлгражданпроект

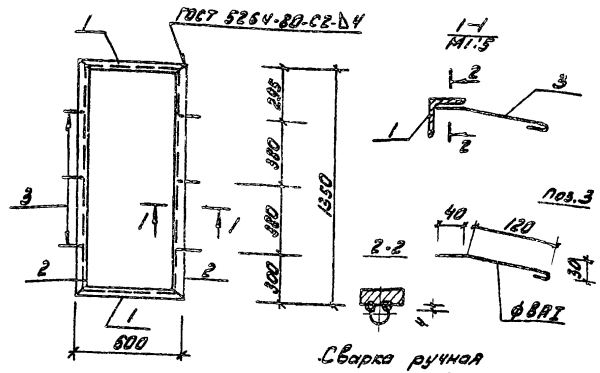

Формат	Зона	Поз.	Обозначение	Наименование	Кол.	Примечание
				Документация		
А3			ТП 902-2-381.84 -ТТ	Технические требования		
				Детали		
Б4		1	ТП 902-2-381.84 КЖИ.МН17.01	Уголок 6-50х50х5 ГОСТ 8509-72* / Ст3кп2 ГОСТ 535-79*	2	2,3 кг
Б4		2	02	ℓ=1350	2	5,1 кг
Б4		3	03	ф8АI ГОСТ 5781-82, ℓ=220	6	0,1 кг

Нач. отд.	Мешалкин		
Н. контр.	Мильцер		
Гл. спец.	Руссин		
ГИП	Крюков		
Рук. бр.	Балотова		
Ст. инж.	Киселева		

ТП 902-2-381.84 КЖИ-МН17

Изделие закладное МН17

Стадия	Масса	Масштаб
Р	18,4	1:20
Лист	Листов 1	

Мособлгражданпроект

Инв. № подл. | Подп. и дата | Взам. инв. №

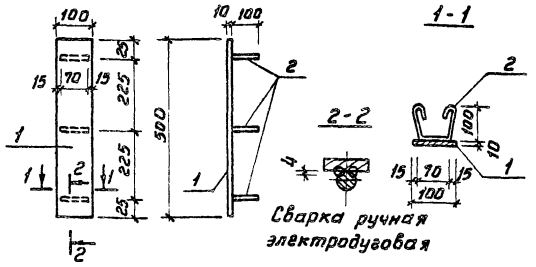

Формат	Зона	Поз	Обозначение	Наименование	Кол.	Примечание
				Документация		
А3			т. п. 902-2-381.84 -ТТ	Технические требования		
				Детали		
Б4		1	т.п.902-2-381.84 КЖИ.МН18.01	Полоса Б-10×100 ГОСТ103-76 ℓ=500 Вст3кп2 ГОСТ535-79*	1	4,0 кг
Б4		2	02	ф8АI ГОСТ 5781-82, ℓ=420	3	0,2 кг

Нач.отд.	Мешалкин		
Н.контр.	Мильцер		
Гл.спец.	Руссин		
ГИП	Крюков		
Рук.бр.	Болотова		XII-83
Ст.инж.	Киселева		

т.п.902-2-381.84 КЖИ-МН18

Изделие закладное МН18

Стадия	Масса	Масштаб
Р	4,5	
Лист	Листов 1	

Мосводоканалнии проект

Формат А4



Формат	Зона	Поз	Обозначение	Наименование	Кол.	Примечание
				Документация		
А3			т.п.902-2-381.84 -ТТ	Технические требования		
				Детали		
Б4		1	т.п.902-2-381.84 КЖИ.МН19.01	ф12 АI ГОСТ5781-82, ℓ=1290	1	1,2 кг
Б4		2	02	ф20 АI ГОСТ5781-82, ℓ=60	1	0,3 кг

Взам.инв.№ | Подп. и дата | Инв.№ подл.

Нач.отд.	Мешалкин		
Н.контр.	Мильцер		
Гл.спец.	Руссин		
ГИП	Крюков		
Рук.бр.	Болотова		XII 83
Ст.инж.	Киселева		

т.п. 902-2-381.84 КЖИ-МН19

Изделие закладное МН19

Стадия	Масса	Масштаб
Р	1,5	б/м
Лист	Листов 1	

Мосводоканалнии проект

Копировал: 19473-03 57 Формат А4

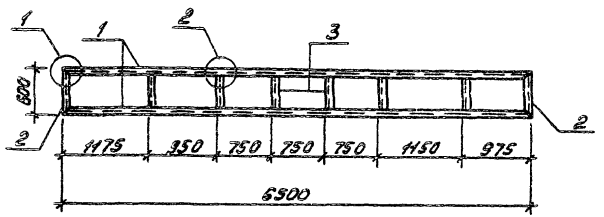

Формат	Зона	Поз.	Обозначение	Наименование	Кол.	Примечание
				Документация		
А3			т.п.902-2-381.84 -77	Технические требования		
				Детали		
Б4		1	т.п.902-2-381.84КЖИ. Р1. 01	Швеллер 10/ГОСТ8240-72* ℓ=6500 Вст3кп2 ГОСТ535-79*	2	55.8кг
Б4		2	02	ℓ=800	2	5.20кг
Б4		3	03	ℓ=590	6	5.06кг

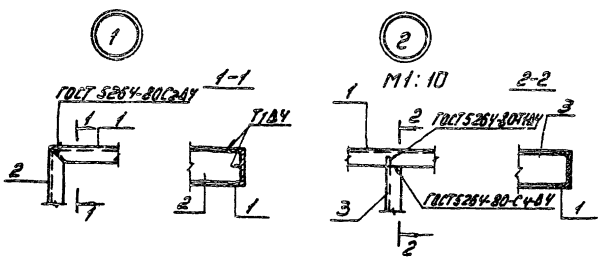

					т.п.902-2-381.84	КЖИ-Р1	
					Рама Р1	Стадия Р	Масса 1524	Масштаб 1:50
Нач.отд.	Мешалкин					Лист	Листов 1
Н.контр.	Мильцер						
Гл.спец.	Русеин						
ГИП	Крохов					Мосводоканалпроект	
Рук.гр.	Болтовой						
Ст.инж.	Киселева						

Копировал:

19473-03 58 Формат А3

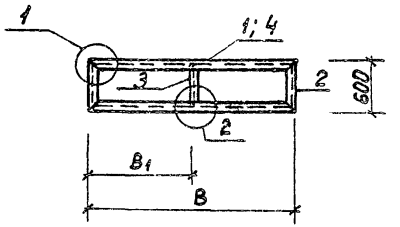

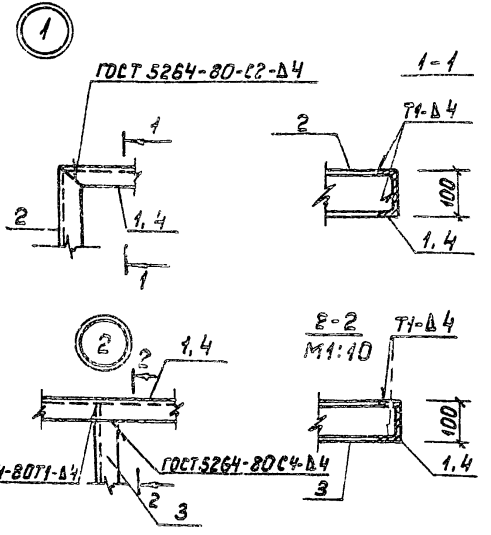

Формат	Зона	Поз.	Обозначение	Наименование	Кол.	Примечание
				Детали		
		2		Швеллер 10 ГОСТ 8240-72* / Ст3кп2 ГОСТ 535-79 ℓ=600	2	5,2 кг
		3		ℓ=590	1	5,06 кг
			Переменные данные	**для исполнений:**		
				тп 902-2-381.84. КЖИ. Р2		
				Детали		
		1		Швеллер 10 ГОСТ 8240-72* / Ст3кп2 ГОСТ 535-79 ℓ=2550	2	21,9 кг
				тп 902-2-381.84. КЖИ. Р2-01		
				Детали		
		4		Швеллер 10 ГОСТ 8240-72* / Ст3кп2 ГОСТ 535-79 ℓ=1400	2	12,0 кг

Обозначение	Марка	Размеры, мм B	Размеры, мм B1	Масса кг
тп 902-2-381.84. КЖИ.Р2	Р2	2550	1275	59,3
-01	Р3	1400	800	39,5

Нач.отд.	Мешалкин		
Н.контр.	Мильцер		
Гл.спец.	Руссин		
ГИП	Кр.оков		
Рук.бр.	Болотова		
Ст.инж.	Киселева		

тп 902-2-381.84 КЖИ-Р2

Рама (Р2, Р3)

Стадия	Масса	Масштаб
Р		1:50
Лист	Листов 1	

Мосводоканалнипроект

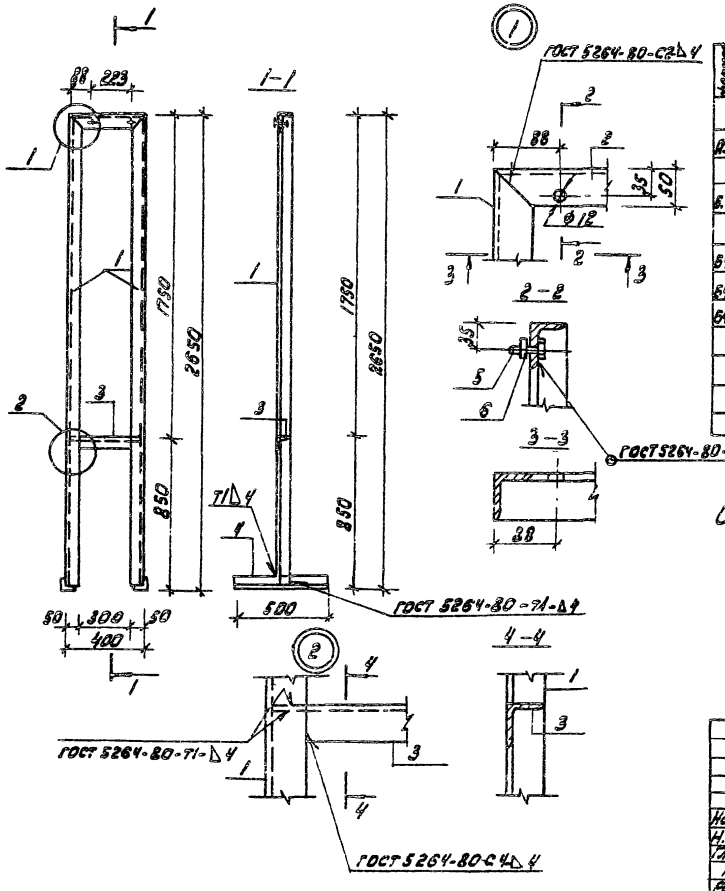

Формат	Зона	Поз.	Обозначение	Наименование	Кол.	Примечание
				Документация		
А5			Т.П. 902-2-381.84 - Т.Т	Технические требования		
				Детали		
Б4		1	Т.П. 902-2-381.84. КЖИ. РШЭ. 01	Уголок $\frac{Б\text{-}50\times50\times5\ ГОСТ\ 8509\text{-}72^{*}}{Вст3кп2\ ГОСТ\ 535\text{-}79^{*}}$ $e=2650$	2	10,0 кг
Б4		2	02	$e=400$	1	1,5 кг
Б4		3	03	$e=390$	1	1,5 кг
Б4		4	04	$e=500$	2	1,9 кг
				Стандартные изделия		
		5		Болт М10х30 ГОСТ 7798-70*	2	
		6		Гайка М10 ГОСТ 5915-70*	2	

Сварку производить электродами Э-42 по ГОСТ 9467-75.

				Т.П. 902-2-381.84		КЖИ-РШЭ	
Нач.отд.	Мешалкин			Рама РШЭ	Стадия	Масса	Масштаб
Н.контр.	Мильцер				Р	26,9	1:50
Гл.спец.	Руссин				Лист	Листов 1	
ГИП	Крюков				Мосводоканалгипроект		
Рук.бр.	Болотова						
Ст.инж.	Гудково						

Копировал: [illegible]

19473-03 60 формат А3

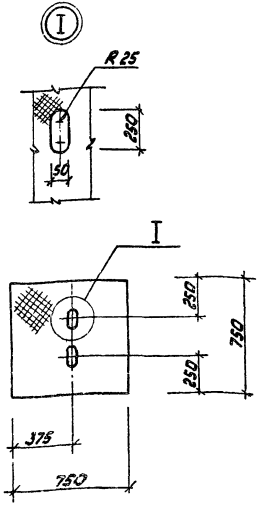

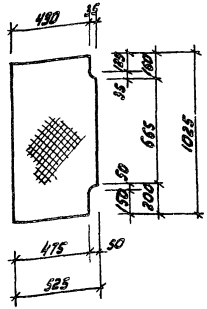

Нач.отд.	Мешалкин		
Н.контр.	Мильцер		
Гл.спец.	Руссин		
ГИП	Крюков		
Рук.бр.	Болотова		
Ст.инж.	Киселева		

т.п. 902-2-381.84 КЖИ-К1

Крышка К1

Стадия	Масса	Масштаб
Р	28,1	1:20
лист	листов 1	

Лист ромб. 6,0х750х750 Вст3сп ГОСТ8768-77

Мосводоканалниипроект

Взам.инв.№ | Подп. и дата | Инв.№ подл.

Нач.отд.	Мешалкин		
Н.контр.	Мильцер		
Гл.спец.	Руссин		
ГИП	Крюков		
Рук.бр.	Болотова		
Ст.инж.	Киселева		

т.п. 902-2-381.84 КЖИ-К2

Крышка К2

Стадия	Масса	Масштаб
Р	27,0	1:20
лист	листов 1	

Лист ромб. 6,0х525х1025 Вст3сп ГОСТ8768-77

Мосводоканалниипроект

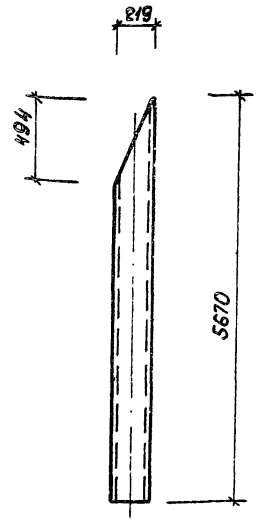

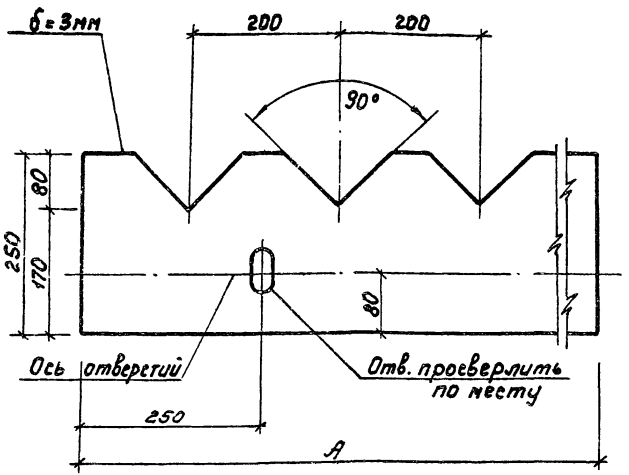

Обозначение	Марка	A, мм	Масса, кг
ТП 902-2-381.84 КЖИ. В1	В1	3735	3,3
D1	В2	3380	3,0
02	В3	3005	2,7
03	В4	3250	2,9

Т.П. 902-2-381.84 Альбом III

Инв. № подл. | Подп. и дата | Взам. инв. №

ТП 902-2-381.84 КЖИ-РП2

Подкос РП2

Стадия	Масса	Масштаб
Р	165	
Лист	Листов 1	

Ст. труба 219×6 ГОСТ 8732-78* l=5670
Лст 3 ГОСТ 8731-74*

Мосводоканалниипроект

Н.контр.	Рубцер	
Гл.спец.	Руссин	
ГИП	Крюков	
Рук.бр.	Болотова	
Ст.инж.	Киселева	

ТП 902-2-381.84 КЖИ-В1

Водослив (В1, В2, В3, В4)

Стекло СБПТ II 3×1360×1190 ГОСТ 9784-75*

Стадия	Масса	Масштаб
Р		1:5
Лист	Листов 1	

Мосводоканалниипроект

Нач.отд.	Мешалкин	
Н.контр.	Мильцер	
Гл.спец.	Руссин	
ГИП	Крюков	
Рук.бр.	Болотова	
Ст.инж.	Киселева	

gost.e-ecolog.ru