ТИПОВОЙ ПРОЕКТ
902-2-381.84

ОТСТОЙНИКИ

КАНАЛИЗАЦИОННЫЕ РАДИАЛЬНЫЕ
ПЕРВИЧНЫЕ
ИЗ СБОРНОГО ЖЕЛЕЗОБЕТОНА
ДИАМЕТРОМ 50 м

Альбом II

19473-02
ЦЕНА 5-40

gost.e-ecolog.ru

ЦЕНТРАЛЬНЫЙ ИНСТИТУТ ТИПОВОГО ПРОЕКТИРОВАНИЯ
ГОССТРОЯ СССР

Москва, А-445, Смоленская ул., 22
Сдано в печать V 1964 г.
Заказ № 7148 Тираж 380 экз.

ТИПОВОЙ ПРОЕКТ
902-2-381 84

ОТСТОЙНИКИ КАНАЛИЗАЦИОННЫЕ РАДИАЛЬНЫЕ ПЕРВИЧНЫЕ ИЗ СБОРНОГО ЖЕЛЕЗОБЕТОНА

ДИАМЕТРОМ 50 м

СОСТАВ ПРОЕКТА:

АЛЬБОМ:

I	Технологическая и санитарно-техническая части
II	Архитектурно-строительная часть
III	Строительные изделия
IV	Электротехническая часть
V	Задание заводу-изготовителю
VI	Нестандартизированное оборудование. Илоскреб. Часть 1 и часть 2
VII	Нестандартизированное оборудование. Затворы щитовые, установка сигнализатора уровня осадка и фасонные части
VIII	Нестандартизированное оборудование. Токоприемник кольцевой (из т.п. 902-2-346)
IX	Нестандартизированное оборудование. Устройство для удаления плавающих веществ
X	Спецификации оборудования
XI	Сборник спецификаций оборудования
XII	Ведомость потребности в материалах
XIII	Сметы
XIV	Показатели результатов применения передового опыта

АЛЬБОМ II

РАЗРАБОТАН
проектным институтом
„МосводоканалНИИпроект"

Главный инженер института СОКОЛИН
Главный инженер проекта КАЗАНОВ

Рабочая документация
Утверждена и введена в действие
МосводоканалНИИпроектом
Приказ № 312 от 20 декабря 1983 г.

Привязан

Инв. №

А II

Т.П. 902-2-381.84

№№ п.п.	Наименование чертежей	Марка и №№ листов	№№ стр.
1	Содержание альбома.		1
	Архитектурно-строительные решения.		
2	Общие данные (начало).	АС1	2
3	Общие данные (продолжение).	АС2	3
4	Общие данные (продолжение).	АС3	4
5	Общие данные (продолжение).	АС4	5
6	Общие данные (продолжение).	АС5	6
7	Общие данные (продолжение).	АС6	7
8	Общие данные (продолжение).	АС7	8
9	Общие данные (окончание).	АС8	9
10	План группы отстойников и коммуникаций.	АС9	10
11	Отстойник. План 1-1. Сечения 2-2, 3-3.	АС10	11
12	Отстойник. Центральная часть. Планы 4-4, 6-6. Сечения 5-5, 7-7, 8-8. Узлы 1, 2	АС11	12
13	Отстойник. Центральная часть. Планы 9-9, 10-10. Сечение 11-11. Узлы 3, 4.	АС12	13
14	Отстойник. Днище. Армирование. Планы сеток и каркасов. Сечение 1-1.	АС13	14
15	Отстойник. Центральная часть. Армирование. Спецификация и ведомость деталей и расхода стали.	АС14	15
16	Отстойник. Центральная часть. Армирование. Сечения 1-1 ÷ 3-3. Узел 1.	АС15	16
17	Отстойник. Центральная часть. Армирование. Сечения 4-4 ÷ 8-8.	АС16	17
18	Отстойник. Схема расположения панелей и подкосно-ригельной системы. Сечения 1-1 ÷ 4-4. Узел 1.	АС17	18
19	Отстойник. Узлы 2 ÷ 8.	АС18	19
20	Отстойник. Схема расположения лотков.	АС19	20
21	Отстойник. Узлы 1, 2.	АС20	21
22	Отстойник. Узлы 3 ÷ 5	АС21	22
23	Отстойник. Крепление водослива.	АС22	23
24	Отстойник. Выпускная камера Вм1. Планы, сечения	АС23	24
25	Отстойник. Выпускная камера Вм1. Армирование. Сечения 1-1 ÷ 7-7.	АС24	25
26	Отстойник. Выпускная камера Вм1 и борт отстойника Бм1. Армирование. Спецификации.	АС25	26
27	Распределительная чаша. План на отметке 1,690. План Н. Сечение 4-4. Узел 1.	АС26	27
28	Распределительная чаша. Планы 2-2, 3-3. Сечения 5-5, 6-6. Узлы 2, 3.	АС27	28
29	Распределительная чаша. Армирование. План 1-1. Сечение 4-4.	АС28	29
30	Распределительная чаша. Армирование. План 2-2. Сечение 6-6, 7-7.	АС29	30
31	Распределительная чаша. Армирование. План 3-3. План днища и перекрытия на отметке -2,650.	АС30	31
32	Распределительная чаша. Армирование. Сечения 5-5, 6-6	АС31	32
33	Распределительная чаша. Армирование. Сечения 8-8 ÷ 10-10. Спецификация чаши.	АС32	33
34	Распределительная чаша. Армирование. Спецификация чаши. Ведомости деталей, расхода стали.	АС33	34
35	Камеры ОП1 и ОП2. Планы, сечения.	АС34	35
36	Камера ОП1. Армирование.	АС35	36
37	Камера ОП2. Армирование.	АС36	37
38	Жиросборник Ж1. Опалубка и армирование. Планы, сечения.	АС37	38
39	Камера ПП1. Опалубка и армирование. Планы, сечения.	АС38	39
40	Насосная станция сырого осадка. Общие данные.	АС39	40
41	Насосная станция сырого осадка. Фасады 1-2, 2-1, А-5, 5-А. План надземной части.	АС40	41
42	Насосная станция сырого осадка. Разрезы 1-1, 2-2. План подземной части.	АС41	42
43	Насосная станция сырого осадка. Спецификация. Ведомости, детали.	АС42	43
44	Насосная станция сырого осадка. Схема расположения стеновых панелей. Сечения 1-1, 2-2	АС43	44
45	Насосная станция сырого осадка. Схема расположения стеновых панелей. Сечения 3-3, 4-4.	АС44	45
46	Насосная станция сырого осадка. Схема расположения стеновых панелей. Узлы 15 ÷ 21.	АС45	46
47	Насосная станция сырого осадка. Схема опалубки днища. План, сечения 1-1 ÷ 4-4.	АС46	47
48	Насосная станция сырого осадка. Днище. Армирование. Планы раскладки сеток, каркасов.	АС47	48
49	Насосная станция сырого осадка. Днище. Армирование. Сечения 1-1 ÷ 4-4. Узел 1.	АС48	49
50	Насосная станция сырого осадка. Монолитные участки Ум1 ÷ Ум4. Армирование. План. Сечения.	АС49	50
51	Насосная станция сырого осадка. Обвязочный пояс ОПм1. Опалубка, армирование.	АС50	51
52	Насосная станция сырого осадка. План перекрытия на отметках -1,660, -1,260, 0,040. План покрытия	АС51	52
53	Насосная станция сырого осадка. Перекрытие на отметке 0,000. Плита Пм1. Армирование.	АС52	53
54	Насосная станция сырого осадка. Перекрытие на отметке 0,000 Пм1. Балки 5м2 ÷ 5м4. Таблицы.	АС53	54
55	Насосная станция сырого осадка. Планы расположения Фм1 ÷ Фм4 на отметках -1,600; -5,170 ÷ -5,220 и прокладки труб электрокабеля.	АС54	55
56	Насосная станция сырого осадка. Прокладка труб для электрокабелей. Сечения 2-2 ÷ 8-8.	АС55	56
57	Насосная станция сырого осадка. Фундаменты под насосы Фм1 ÷ Фм4. Планы, сечения.	АС56	57
58	Насосная станция сырого осадка. Помещение щитов. Планы 1-1, 2-2. Сечение 3-3. Узел 1.	АС57	58
	Конструкции металлические.		
59	Насосная станция сырого осадка. Общие данные.	КМ1	59
60	Насосная станция сырого осадка. Схема расположения путей подвесного транспорта на отметке 4,180. МР-1. Узлы 1 ÷ 3.	КМ2	60
61	Насосная станция сырого осадка. План расположения монорельсов МР-2, МР-3. Сечения 1-1; 2-2; 3-3. Узлы 1, 2, 3.	КМ3	61
62	Насосная станция сырого осадка. Площадка и лестницы. Планы, сечения.	КМ4	62
63	Насосная станция сырого осадка. Площадки на отметках 0,400, 2800 и лестницы. Планы и разрезы.	КМ5	63
64	Насосная станция сырого осадка. Схема переходных мостиков П-1 ÷ П-3. Переходной мостик П-1.	КМ6	64
65	Насосная станция сырого осадка. Переходные мостики П-2, П-3. Планы, сечения.	КМ7	65
66	Насосная станция сырого осадка. Подвеска и крепление технологических трубопроводов. План. Сечения. Узлы 1, 2	КМ8	66
67	Насосная станция сырого осадка. Подвеска и крепление технологических трубопроводов. Узлы 3 ÷ 5	КМ9	67
68	Насосная станция сырого осадка. Техническая спецификация металла.	КМ10	68
69	Насосная станция сырого осадка. Ведомость конструкции по видам профилей.	КМ11	68

Инв. № подл. | Подпись и дата | Взам. инв. №

Т.П. 902-2-381.84

Нач. отд.	Мешалкин	
Н. контр.	Мильцер	
Гл. спец.	Руссин	
ГИП	Крюков	
Рук. бр.	Болотова	
Ст. инж.	Абдулина	

Отстойники канализационные радиальные первичные из сборного ж/б диаметром 50 м

Стадия	Лист	Листов
Р		

Содержание альбома

Мосводоканалниипроект

АПТ

Т.П. 902-2-381.84

Ведомость рабочих чертежей основного комплекта

Лист	Наименование	Примечание
1	Общие данные (начало)	
2÷7	Общие данные (продолжение)	
8	Общие данные (окончание)	
9	План группы отстойников и коммуникаций.	
10	Отстойник. План 1-1. Сечения 2-2, 3-3.	
11	Отстойник. Центральная часть. Планы 4-4, 6-6. Сечения 5-5, 7-7, 8-8. Узлы 1,2	
12	Отстойник. Центральная часть. Планы 9-9, 10-10. Сечение 11-11. Узлы 3,4	
13	Отстойник. Днище. Армирование. Планы сеток и каркасов. Сечение 1-1	
14	Отстойник. Центральная часть. Армирование. Спецификация и ведомости деталей и расхода стали	
15	Отстойник. Центральная часть. Армирование. Сечения 1-1÷3-3. Узел 1.	
16	Отстойник. Центральная часть. Армирование Сечения 4-4÷8-8.	
17	Отстойник. Схема расположения панелей и подкосно-ригельной системы. Сечения 1-1÷4-4. Узел 1.	
18	Отстойник. Узлы 2÷8.	

Продолжение ведомости

Лист	Наименование	Примечание
19	Отстойник. Схема расположения лотков	
20	Отстойник. Узлы 1, 2.	
21	Отстойник. Узлы 3÷5	
22	Отстойник. Крепление водослива	
23	Отстойник. Выпускная камера Вм 1. Планы, сечения.	
24	Отстойник. Выпускная камера Вм 1. Армирование. Сечения 1-1÷7-7.	
25	Отстойник. Выпускная камера Вм 1. Борт отстойника Бм 1. Армирование. Спецификации.	
26	Распределительная чаша План на отметке 1.690. План 1-1. Сечение 4-4. Узел 1.	
27	Распределительная чаша. Планы 2-2, 3-3. Сечения 5-5, 6-6. Узлы 2, 3.	
28	Распределительная чаша. Армирование. План 1-1, сечение 4-4.	
29	Распределительная чаша Армирование. План 2-2 Сечения 6-6, 7-7.	
30	Распределительная чаша. Армирование. План 3-3. План днища и перекрытия	

Продолжение ведомости

Лист	Наименование	Примечание
	на отметке 2.650	
31	Распределительная чаша Армирование. Сечения 5-5, 11-11.	
32	Распределительная чаша. Армирование. Сечения 8-8÷10-10. Спецификация чаши.	
33	Распределительная чаша. Армирование. Спецификация чаши. Ведомости деталей и расхода стали.	
34	Камеры ОП1 и ОП2. Планы, сечения.	
35	Камера ОП1. Армирование.	
36	Камера ОП2 Армирование.	
37	Жиросборник Ж1. Опалубка и армирование. Планы, сечения.	
38	Камера ПП1. Опалубка и армирование. Планы, сечения	

Ведомость объемов сборных и железобетонных конструкций по рабочим чертежам основного комплекта марки АС

№строки	Наименование группы элементов конструкции	Код	Кол. м³	Примечание
1	Резервуары	585600	994,36	
2	Перемычки	582800	10,52	
3	Блоки	581100	1,06	
4	Трубы безнапорные	586200	265,8	
5	Плиты перекрытия	584200	17,56	
6	Плиты покрытия	584100	11,32	
7	Всего бетона и железобетона		1300,62	

0,000 =

Типовой проект разработан в соответствии с действующими нормами и правилами и предусматривает пожаробезопасность при эксплуатации сооружений.

Гл. инж. проекта /Казанов/

Привязан:

Инв. N

Т.П. 902-2-381.84 -АС

Нач.отд.	Мешалкин	Отстойники канализационные радиальные первичные из сборного ж/б диаметром 50 м.	Стадия: Р; Лист: 1; Листов: 68
Н.контр.	Мильцер		
Гл.спец.	Руссин		
ГИП	Крюков	Общие данные (начало).	НовВодоканалНИИпроект
Рук.гр.	Болотов		

Изм. Кол.уч. Лист N док. Подпись Дата

Инв. N подл. | Подпись и дата | Взам. инв. N

Разработал: Шлыкова 19473-02 4

Формат А2

Ведомость рабочих чертежей основного комплекта

Лист	Наименование	Примечан.
АС39	Насосная станция сырого осадка	
	Общие данные	
АС40	Насосная станция сырого осадка	
	Фасады 1-2; 2-1; А-Б; Б-А.	
	План надземной части	
АС41	Насосная станция сырого осадка	
	Разрезы 1-1; 2-2. План подземной	
	части.	
АС42	Насосная станция сырого осадка	
	Спецификации, ведомости	
	Детали 1,2	
АС43	Насосная станция сырого осадка	
	Схема расположения стеновых	
	панелей. Сечения 1-1, 2-2	
АС44	Насосная станция сырого осадка	
	Схема расположения стеновых	
	панелей. Сечения 3-3, 4-4	
АС45	Насосная станция сырого осадка	
	Схема расположения стеновых	
	панелей. Узлы. 15÷21	
АС46	Насосная станция сырого осадка	
	Схема опалубки днища	
	План, сечения 1-1÷4-4.	
АС47	Насосная станция сырого осадка	
	Днище. Армирование. Планы	
	раскладки сеток, каркасов.	
АС48	Насосная станция сырого осадка	
	Днище. Армирование. Сечения 1-1÷4-4;	
	Узел 1. Ведомости.	
АС49	Насосная станция сырого осадка	
	Монолитные участки Ум1÷Ум4	
	Армирование. План, Сечения.	
АС50	Насосная станция сырого осадка	
	Обвязочный пояс ОПм1. Опалубка.	
	Армирование.	
АС51	Насосная станция сырого осадка	
	Планы перекрытия на отметках -1.660.	
	-1.260; 0.040. План покрытия.	

Продолжение ведомости

Лист	Наименование	Примечан.
АС52	Насосная станция сырого осадка	
	Перекрытие на отметке 0.000.	
	Плита Пм1. Армирование.	
АС53	Насосная станция сырого осадка	
	Перекрытие на отметке 0.000	
	Плита Пм1. Балки БМ2÷БМ4.	
	Таблицы	
АС54	Насосная станция сырого осадка	
	Планы расположения Фм1÷Фм4	
	на отметках -1.600, -5.170÷5 220	
	и прокладки труб электрокабеля	
АС55	Насосная станция сырого осадка	
	Прокладка труб для электрокабе-	
	лей. Сечения 2-2÷8-8.	
АС56	Насосная станция сырого осадка	
	Фундаменты под насосы	
	Фм1÷Фм4. Планы, сечения	
АС57	Насосная станция сырого осадка	
	Помещение щитов	
	Планы 1-1; 2-2. Сечение 3-3	
	Узел 1	

Т.п. 902-2-381.84

Привязан

Инв. № подл. | Подп. и дата | Взам. инв. №

Нач. отд.	Мешалкин	
Гл. спец.	Мильцер	
ГИП	Крюков	
Ст. инж.	Зволинская	
Ис. отд.	Абдулин	

т п 902-2-381 84 - АС

Отстойники канализационные радиальные первичные из сборного ж/б. диаметром 50м

Общие данные (продолжение)

Стадия	Лист	Листов
Р	2	68

Посводоканалниипроект

Копировал 19473 02 5

Ведомость спецификаций

Лист	Наименование	Примечание
12	Спецификация элементов центральной части отстойника	
13	Спецификация днища	
16	Спецификация центральной части.	
17	Спецификация к схеме расположения панелей и подкосно-ригельной системы	
19	Спецификация к схеме расположения лотков	
22	Спецификация элементов водослива	
23	Спецификация элементов выпускной камеры Вм1	
25	Спецификация выпускной камеры Вм1	
25	Спецификация борта отстойника Бм1	
26	Спецификация элементов распределительной чаши.	
32,33	Спецификация распределительной чаши	
35	Спецификация камеры ОП1	
36	Спецификация камеры ОП2	
37	Спецификация жиросборника	
42	Спецификация элементов заполнения проёмов, спецификация перемычек.	
58	Техническая спецификация металла	
42	Спецификация стеклянных пустотелых блоков	
44	Спецификация к схеме расположения стеновых панелей	
45	Спецификация элементов на один узел	
47	Спецификация днища	
49	Спецификация монолитных участков Ум1 ÷ Ум4.	
50	Спецификация обвязочного пояса ОПм1	
51	Спецификация к схемам расположения элементов покрытия и перекрытия.	
52,53	Спецификация элементов плиты Пм1	
54	Спецификация элементов перекрытия на отметках -5,170 ÷ 5,220, -1,600	
56	Спецификация фундаментов Фм1 ÷ Фм4	
57	Спецификация к схеме расположения элементов конструкции помещения щитов	
61	Спецификация элементов к маркировочной схеме, расположенной на листе	
62	Спецификация элементов к маркировочной схеме, расположенной на листе	
63	Спецификация к схеме расположения Пм1 ÷ Пм3	

Ведомость ссылочных и прилагаемых документов

Обозначение	Наименование	Примечание
	Ссылочные документы	
ГОСТ 948-76	Перемычки железобетонные для зданий с кирпичными стенками	
ГОСТ 3262-75*	Трубы стальные водогазопроводные (газовые)	
ГОСТ 6482.1-79	Трубы железобетонные безнапорные	
ГОСТ 8478-81	Сетки сварные для армирования железобетонных конструкций.	
ГОСТ 7348-81	Проволока стальная периодического профиля для армирования железобетонных конструкций	
ГОСТ 8732-78*	Трубы стальные бесшовные горячие деформированная	
ГОСТ 10704-76*	Трубы стальные электросварные прямошовные	
ГОСТ 11214-78	Окна и двери балконные деревянные с двойным остекленением для жилых и общественных зданий.	
ГОСТ 13579-78	Блоки бетонные для стен подвалов	
ГОСТ 14624-69	Двери деревянные для зданий промышленных предприятий.	
серия 1.459-2 в. 3,4	Стальные лестницы переходных площадок и ограждений.	
Серия 1.465-7 в. 3	Сборные железобетонные предварительно-напряженные плиты для покрытий производственных зданий размером 1,5×6 м со стержневой, проволочкой	

Ведомости ссылочных и прилагаемых документов продолжение

Обозначение	Наименование	Примечание
	и прядевой арматурой	
серия 1.494-24 в.1	Стаканы для крепления крышных вентиляторов, дефлекторов и зонтов.	
серия 2.430-3	Типовые архитектурно-строительные детали промышленных зданий с кирпичными стенами	
Серия 2.460-14	Типовые узлы покрытий промышленных зданий в местах пропуска вентшахт	
Серия 3.900-3 в. 1,2,4,5	Сборные железобетонные конструкции емкостных сооружений для водоснабжения и канализации. Панели стеновые для цилиндрических и прямоугольных сооружений.	
серия 3.901-5	Сальники набивные dy 50 ÷ 1400 мм для пропуска труб через стены	
Серия 1.442.1-2; в.1,2	Железобетонные плиты для перекрытий типа с опиранием на ригели прямоугольного сечения	
	Прилагаемые документы	
т.п. 902-2-381.84 альбом III	Строительные изделия	

т.п. 902-2-381.84 -АС

Привязан:

Инв. № 9

Нач. отд.	Мешкин	
Н. контр.	Мильцер	
Гл. спец.	Руссин	
ГИП	Крюков	
Рук. бр.	Болотова	
Ст. инж.	Зволинская	

Отстойники канализационные радиальные первичные из сборного ж/б диаметром 50м

Общие данные (продолжение)

Стадия	Лист	листов
Р	3	

Мосводоканал Ниипроект

Копировал: 19473-02 6

формат А2

Инв. № подл. | Подпись и дата | Взам. инв. №

ТП 902-2-381.84

Проект разработан для следующих условий строительства:
сейсмичность района - не выше 6 баллов;
территория - без подработки горными выработками;
рельеф территории - спокойный;
грунтовые воды отсутствуют.
Грунты в основании непучинистые, непросадочные со следующими нормативными характеристиками:
$\varphi^н = 28°$; $c^н = 0{,}02$ кг/см²; $E = 150$ кг/см²; $\gamma_0 = 1{,}8$ т/м³
Характеристики грунтов обсыпки приведены в разделе „Основные расчетные данные".
Расчетная зимняя температура воздуха - 30°С.
Скоростной напор ветра принят по I району, снеговая нагрузка по III району.

Отстойники.

Чертежи разработаны для отстойника № 1; прочие отстойники отличаются ориентацией, связанной с подводом технологических трубопроводов.

Конструктивное решение.

Отстойник представляет собой открытый цилиндрический полузаглубленный железобетонный резервуар глубиной 5,4 метра диаметром 50 метров
Днище монолитное железобетонное.
Стены отстойника выполняются из сборных железобетонных панелей марки ПСЦ3-54-1 по серии 3.900-3, выпуск 5. Панели имеют дополнительные закладные детали по альбому III „Строительные изделия" настоящего проекта.
По стенам навивается напряженная арматура диаметром 5 миллиметров из стальной проволоки периодического профиля класса Вр-II по ГОСТ 7348-81.
Нормативное сопротивление растяжению $R_a^н = 16000$ кг/см².
Наибольшее напряжение $\sigma_0 = 0.7 \cdot R_a^н = 11200$ кг/см².
Контролируемое напряжение при натяжении $\sigma_н = 10800$ кг/см².
Арматура навивается по выровненной наружной поверхности стены в один ряд. Навитая арматура обеспечивает создание в бетоне стены сжимающих напряжений при нагрузке от давления жидкости 5 ÷ 8 кг/см².
Лотки выносные из сборных железобетонных элементов по альбому III „Строительные изделия", монтируемые на подкосно-ригельной системе.

Основные расчетные данные.

В соответствии с указаниями серии 3.900-3, выпуск 1 стена рассчитана на следующие нагрузки:
1. Гидростатическое давление изнутри при навитой кольцевой арматуре и отсутствии обсыпки, расчетный уровень воды принят до верха стены. Коэффициент перегрузки не вводится
2. Активное давление обсыпки снаружи при навитой кольцевой арматуре и отсутствии воды внутри. Учтена временная нагрузка по поверхности обсыпки. Уровень обсыпки - не выше 0,2 метра от верха стеновой панели.

Характеристика грунта обсыпки

Объемный вес $\gamma_н = 1.8$ т/м³
Угол внутреннего трения $\varphi = 21°$
Расчетное удельное сцепление грунта $C = 0$
Временная нагрузка на поверхности $P_н = 1{,}0$ т/м²
Коэффициент перегрузки принят равным 1,2.

Расчетная нагрузка на стену:

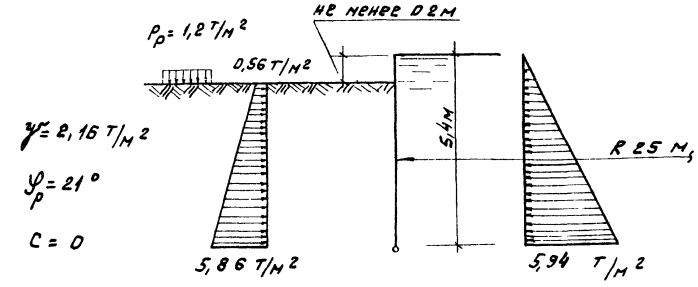

Указания по расчету стены, подбору стеновых панелей и навиваемой кольцевой арматуры помещены в серии 3.900-3 выпуски 1 и 1-1.

Привязан.	Нач. отд.	Мешалкин		т.п. 902-2-38184			- АС
	Н. контр.	Мильцер		Отстойники канализационные радиальные первичные из сборного м/б диаметром 50м	Стадия	Лист	Листов
	Гл. спец.	Руссин			Р	4	
	Гип	Крюков		Общие данные (продолжение)	Мосводоканалнии проект		
Инв. №	Рук. бр.	Болотова					

Инв. № подл. | Подп. и дата | Взам. инв.

т.п. 902-2-38184

АII

Указания по производству работ.

При производстве работ руководствоваться действующими нормативными документами по строительству, чертежами проекта и приведенными ниже указаниями.

Перед началом строительства должен быть разработан проект производства работ.

Под днищем отстойника прокладываются технологические трубопроводы. Не допускается нарушение сложения основания и подсыпки грунта в траншеях. После прокладки трубопроводов пазухи траншей заполняются бетоном. Не следует допускать перерывов в производстве перечисленных выше работ. В трубу диаметром 50 мм заводится проволока для протаскивания электрокабелей.

Паз пяты днища очищается и его поверхность выравнивается цементным раствором. После твердения раствора по дну паза наносится слой битума марки БН-III.

Монтаж стеновых панелей начинать с панелей, примыкающих к монолитному участку. Панели устанавливаются по битумной подливке.

Устойчивость панелей обеспечивается подкосами; не допускается обеспечивать устойчивость деревянными клиньями в пазу днища. Несколько стеновых панелей со спаренными закладными деталями и заделанными стыками образуют устойчивый блок. При этом часть подкосов можно снять. Размеры такого блока могут быть определены в зависимости от величины скоростного напора ветра и конструкции монтажных креплений. При заделке вертикальных стыков необходимо обеспечить проектный зазор между стыком и гребнями паза днища (не бетонировать враспор в пределах высоты паза).

До навивки кольцевой арматуры должно быть выполнено следующее:

1. Бетон стыков должен набрать проектную прочность.
2. Наружные поверхности стен должны быть выровнены торкретом по цилиндрическому шаблону. Торкрет должен набрать прочность не ниже М 200.
3. Паз днища должен быть очищен от мусора.

До навивки кольцевой арматуры запрещается выполнять следующее:

1. Приваривать лотки к ригелям по обоим концам и заделывать швы между лотками.

Если лотки смонтировать до навивки то приваривать каждый лоток только на одной опоре.

Рекомендуется производить монтаж лотков без ограничений после навивки арматуры стены.

2. Бетонировать обвязочный пояс по верху стен.
3. Производить заделку стеновых панелей в паз днища.

Проектом предусматривается навивка кольцевой напряженной арматуры машиной АМН-5. Работы выполняются в соответствии с „Рекомендациями по кольцевому напряженному армированию цилиндрических железобетонных сооружений арматурно-навивочными машинами моделей АМН-5". (ВНИИСТ Министерство газовой промышленности СССР 1970 г.) Навивка производится специально обученным персоналом при соблюдении требований техники безопасности.

После навивки по наружной поверхности стен производится торкретирование за 2 раза общим слоем не менее 30 миллиметров для антикоррозийной защиты навитой арматуры. Изнутри производится торкретирование стыков с затиркой поверхности.

Производится тщательная очистка и промывка пазов заделки панелей в днище, тампонирование цементным раствором трубок в гребнях днища, служащих для удаления воды из пазов, и заделка стены в днище в соответствии с проектом.

Лотки монтируются на подкосно-ригельной системе по слою цементного раствора с контролем установки по нивелиру.

Монтаж подкосно-ригельной системы и лотков выполняется в определенной последовательности. Допустимое отклонение по вертикали от проектного положения ± 5 миллиметров.

При монтаже водослива болты туго не затягивать. Окончательное крепление водослива рекомендуется производить по уровню воды при пуско-наладочных работах.

Привязан:	Нач. отд.	Мешалкин		т. п. 902-2-381.84		-АС
	Н. контр.	Мильцер		Отстойники канализационные радиальные первичные из сборного ж/б диаметром 50 м	Стадия: Р	Лист: 5	Листов:
	Гл. спец.	Руссин				
	ГИП	Крюков		Общие данные (продолжение)	Мосводоканал НИИпроект	
Инв. №	Рук. бр.	Болотова				

Инв. № подл. | Подп. и дата | Взам. инв. №

копировал: 19473-02 8 Формат А2

Для выравнивания бетонной наизки по днищу рекомендуется применять шаблон, прикреплен-ный к конструкции илоскрёба.

Испытания и приемка.

Испытания и приемка производятся в соответствии с требованиями СНиП III-30-74. До проведения гидравлических испытаний технологические трубопроводы должны быть надежно и герметично перекрыты с целью предотвращения утечек через них. Должна быть предусмотрена возможность срочного опорожнения отстойника при необходимости, залив воды производить в 2 этапа:

1ый - залив на высоту 1 метр с выдерживанием в течение суток для проверки герметичности днища;

2ой - залив на несколько сантиметров выше уровня водослива лотка (лоток при этом должен быть затоплен водой).

Отстойник признается выдержавшим испытание: если убыль воды за сутки, исключая испарения, не превышает 3 литров на 1 метр квадратный смоченной поверхности стен и днища;

через стенки не наблюдается выхода струек воды;

швы не обнаруживают признаков течи, а так же не установлено увлажнение грунта в основании.

Прочие сооружения и коммуникации.

Распределительная чаша, поворотные камеры и жиросборники монолитные железобетонные.

Бетон гидротехнический М200 по прочности, В-4- по водонепроницаемости и Мрз 100 - по морозостойкости.

Заделка технологических трубопроводов в стены камер производится следующим образом: трубы укладываются до бетонирования камер; на железобетонные торцы труб по боковой поверхности на длину 30 сантиметров наклеивается в 3 слоя мешковина на горячем битуме.

В местах подхода труб к камерам обеспечить надежную укладку их на грунтовое основание путем песчаной подсыпки пазух с уплотнением.

В распределительной чаше и жиросборниках внутренние поверхности стен и наружные поверхности выше уровня планировки штукатурятся цементным раствором.

Наружные поверхности ниже уровня планировки затираются цементным раствором.

Наружные поверхности поворотных камер затираются цементным раствором.

Трубопроводы показаны в условных границах проектирования.

Трассировка трубопроводов и номенклатура сборных железобетонных труб при необходимости должны быть откорректированы при привязке проекта.

Насосная станция

Здание насосной станции кирпичное, одноэтажное с заглубленной подземной частью.

В плане здание имеет прямоугольную форму с размерами в осях 6×30 метров.

Надземная и подземная части насосной станции для удобства обслуживания и монтажа решены одним объемом, за исключением выделенных помещений щитов и санузла.

Стены подземной части запроектированы из типовых сборных железобетонных панелей марок ПС1-36-64 по серии 3.900-3 выпуск 4 с армированием, приведенным в альбоме III „строительные изделия".

Углы вертикальных стен подземной части насосной станции и днище выполняются из монолитного железобетона.

Бетон для монолитных конструкций принят М200 по прочности, В-4 по водонепроницаемости, по морозостойкости марка бетона должна соответствовать Мрз-100.

Швы между сборными стеновыми панелями подземной части заливаются цементным раствором в соответствии с руководством по замоноличиванию стыков шпоночного типа в сборных железобетонных емкостных сооружениях ЦНИИ промзданий Госстроя 1980 года.

				т.п.902-2-381.84		- АС	
Привязан:				Отстойники канализационные радиальные первичные из сборного ж/б диаметром 50м	Стадия	Лист	Листов
					Р	6	
Инв.№	Нач.отд.	Мешалкин		Общие данные (продолжение)	Москводоканалниипроект		
	Н.контр.	Мильцер					
	Гл.спец.	Русских					
	ГИП	Крюков					
	Рук.гр.	Болотова					

Копировал: 19473-02 9 Формат А2

Инв.№ подл. | Подп. и дата | Взам.инв.№

т.п.902-2-381.84 АС

Перекрытие на отметках 0.000 и 1.600 Выполняется из сборных железобетонных плит марки 2П1-6 по серии 1.442.1-2 выпуски 1,2.

Покрытие запроектировано из плит марки $\frac{ПАIV-8ч}{1.5\times6}$ по серии 1.465-7, выпуск 3и плит марки ПГ-5АтIVТ по ГОСТ 22701.1-79.

Кровля рулонная 4х слойная: утеплитель-плитный с объемным весом $\gamma = 600$ кг/м^3.

Горизонтальная гидроизоляция кирпичных стен запроектирована из цементного раствора состава 1:2 толщиной 30 миллиметров.

Вертикальная гидроизоляция стен подземной части выполняется из 2х слоёв битума по подготовке из битума, растворенного в бензине. Перед нанесением гидроизоляции закладные детали и швы между панелями оштукатуриваются цементным раствором М 300 с последующей гладкой затиркой.

Кладка стен до уровня горизонтальной гидроизоляции выполняется из полнотелого глиняного кирпича пластического прессования М 75 на цементном растворе М 25.

Выше гидроизоляции кладку вести из кирпича М 75 на цементном растворе М 25.

Наружные поверхности стен выше цоколя Возводятся из силикатного кирпича М 75 на цементном растворе М 25 с расшивкой швов.

Цоколь облицовывается глазурованной плиткой на цементном растворе.

Внутренние поверхности кирпичных стен оштукатуриваются сложным раствором.

Внутренние поверхности монолитных железобетонных стен и швы между сборными железобетонными конструкциями затираются цементным раствором.

Металлоконструкции и столярные изделия окрашиваются масляной краской.

Кирпичная кладка стен в проекте разработана для летнего производства работ.

Основные расчетные данные.

Расчетная схема панелей принимается в соответствии с указаниями серии 3.900-3, выпус 1.

Ввиду расположения панелей, развернутыми по отношению к грунтовому воздействию, армирование принято индивидуальным.

Характеристики грунта обсыпки приведены выше (смотри лист 4).

Расчетная нагрузка на стену.

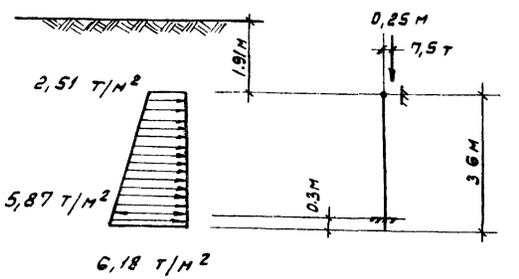

Указания по привязке проекта.

Отстойник разработан для площадок, сложенных сухими хорошо дренирующими грунтами (до среднезернистых песков включительно).

При плохо дренирующих грунтах (и пылеватых песках, где возможен вынос частиц грунта при протечках) рекомендуется устройства пластового и кольцевого дренажа.

При суглинистых и глинистых грунтах пластовый дренаж толщиной 25-30 сантиметров (с обязательным уплотнением) является одновременно необходимым мероприятием в зимний период строительства.

Подпор грунтовых вод на днище не допускается. В случае такой опасности рекомендуется: расположить отстойники на более благоприятной площадке или

Привязан:				т.п. 902-2-381.84 -АС			
	Нач. отд	Пешальин		Отстойники канализационные радиальные первичные из сборного ж/б диаметром 50 м.	Стадия	Лист	Листов
	Н. контр.	Пильцер			Р	7	
	Гл. спец.	Русских					
	ГИП	Крюков		Общие данные (продолжение).	Новводоканалниипроект		
	Рук. гр.	Попов					
Инв. №	Рис. Ср	Болотова					

Копировал: 19473-02 10 Формат А2

Инв. № подл. | Подп. и дата | Взам. инв. №

изменить их высотную посадку или устроить надежный дренаж с контролем отвода воды или изменить конструкцию днища (необходимо произвести проверку на всплытие и на прочность).

Основание под железобетонные трубы, стыки труб и необходимость обетонирования напорных участков решаются при привязке проекта.

Трубопроводы в границах проектирования показаны условно.

Решение, как правило, корректируется при разработке генплана.

Если расчетная зимняя температура существенно выше - 30° С, требования к морозостойкости бетона конструкций могут быть понижены в соответствии с указаниями СНиП II - 21-75 * и СНиП II - 31-74.

Возможность строительства в условиях, отличающихся от указанной области применения (в части характеристик грунтов основания, сейсмичности, просадочности и т.д.) и необходимые для этого мероприятия рассматриваются особо в каждом конкретном случае с учетом указаний нормативных документов по строительству.

Защита конструкций от коррозии.

В проекте принято, что жидкость с температурой не более 30° С, содержащаяся в резервуаре, грунты и грунтовые воды неагрессивны по отношению к железобетону.

По отношению к металлоконструкциям вода в резервуаре оценивается как слабоагрессивная среда.

Проектом предусмотрены необходимые антикоррозийные мероприятия:

- плотные бетоны марок по водонепроницаемости не ниже В 4;
- толщина защитного слоя до арматуры не меньше 25 миллиметров;
- ограничена величина раскрытия трещин;
- обетонирование и металлизация закладных деталей;
- окраска всех необетонированных металлоконструкций и трубопроводов.

Анкерные стержни и закладные изделия, а также соединительные элементы для крепления сборных железобетонных изделий подлежат защите от коррозии слоем алюминия или цинка толщиной 0,2 миллиметра, наносимого методом металлизации при помощи передвижной металлизационной установки путем распыления.

Открытые поверхности металлизированных закладных изделий сборных железобетонных изделий после пропарки должны быть покрыты слоем грунта - шпаклевки ЭП-00-10

При сварке металлизированных изделии на стройплощадке монтажные сварные швы не позже чем через 3 дня должны быть защищены протекторным слоем.

Строительная часть проекта переработана в связи с введением серии 3.900-3 „Сборные железобетонные конструкции емкостных сооружений водоснабжения и канализации". Применение укрупнённых монтажных единиц по серии 3.900-3, индустриализация арматурных работ и т.д. привели по снижению затрат труда по строительным работам (без учета земляных работ) на 20%. Подсчёт произведен по СН 514-79.

Привязан:

Инв. №

Нач. отд.	Мешалкин		
Н. контр.	Мильцер		
Гл. спец.	Русин		
ГИП	Крюков		
Рук. гр.	Балетова		

т.п. 902-2-381.84 -АС

Отстойники канализационные радиальные первичные из сборного ж/б диаметром 50 м

Стадия: Р | Лист: 8 | Листов:

Общие данные (Окончание)

Мосводоканалниипроект

План группы отстойников и коммуникаций

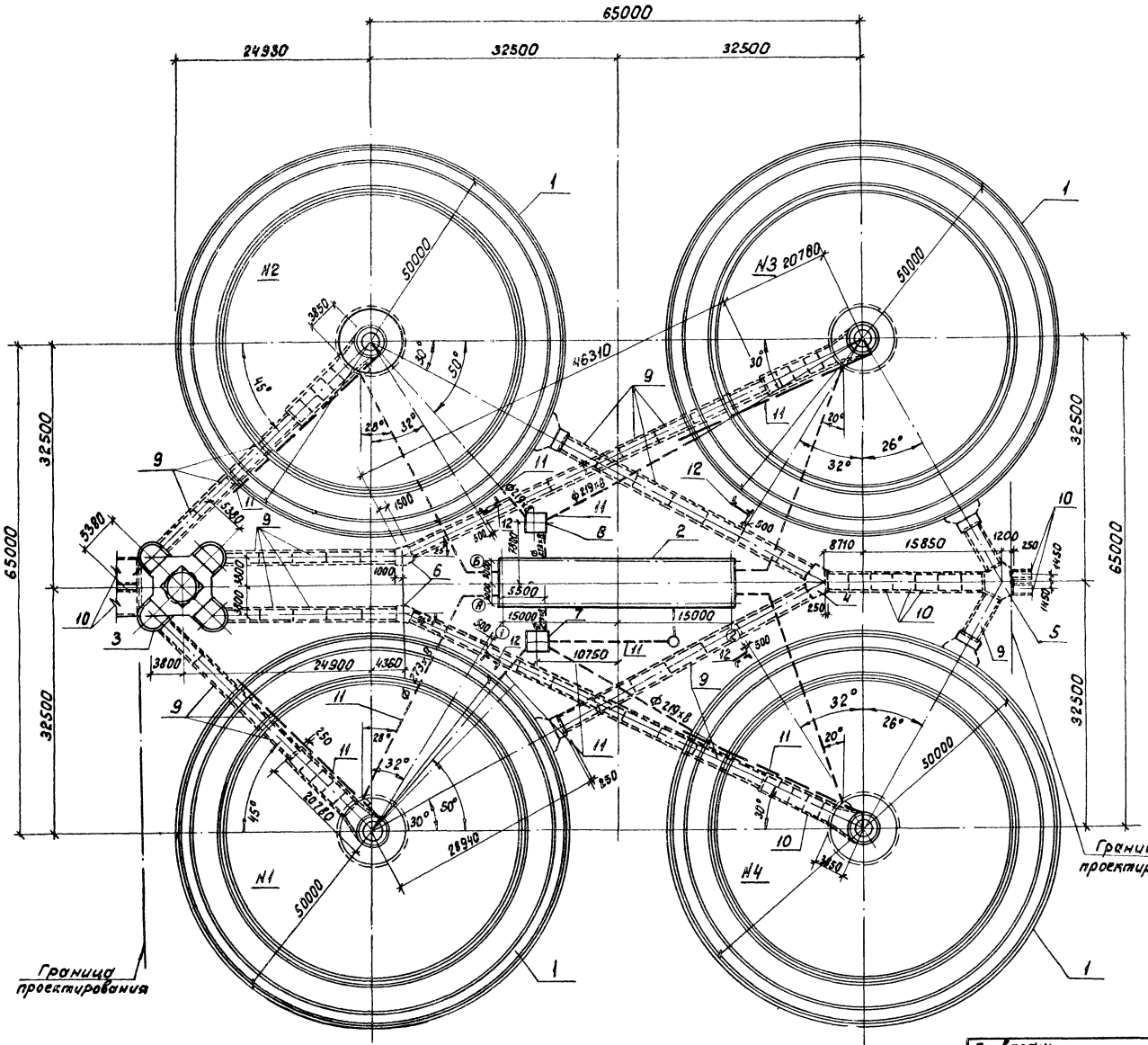

Экспликация элементов группы отстойников и коммуникаций

Марка, поз.	Обозначение	Наименование	Кол.	Примечание
1	т.п.902-2-381.84 АС 10÷25	Отстойник	4	
2	АС-39÷68	Насосная станция сырого осадка	1	
3	АС-26÷33	Распределительная чаша	1	
4	АС-34.35	Камера ОП1	1	
5	АС-34.36	Камера ОП2	1	
6	АС-38	Камера ПП1	2	
7	АС-37	Жиросборник Ж1	1	
8	АС-37	Жиросборник Ж2	1	
9	ГОСТ 6482.1-79	Жел. бетонные трубы dy 2000	54	
10		То же dy 2400	27	
11	ТП альбом I	Коммуникации из стальных труб		
12	ТП КЖИ-РШЭ	Рама РШЭ	4	29.6 кг

Т.П. 902-2-381.84 АII

Отдел N2 Казанов
Отдел N4 Фешин
Взамен инв.№
Подпись и дата
Инв.№ подл.

Привязан:

Инв. №

Нач.отд.	Мешалкин	
Н.контр.	Мильцер	
Гл.спец.	Руссин	
ГИП	Крюков	
Ст.инж.	Гудкова	

Т.П. 902-2-381.84 -АС

Отстойники канализационные радиальные первичные из сборного ж/б диаметром 50м.

План группы отстойников и коммуникаций.

Стадия	Лист	Листов
Р	9	

Мосводоканалниипроект

19473-02 12

копировал:

формат А2

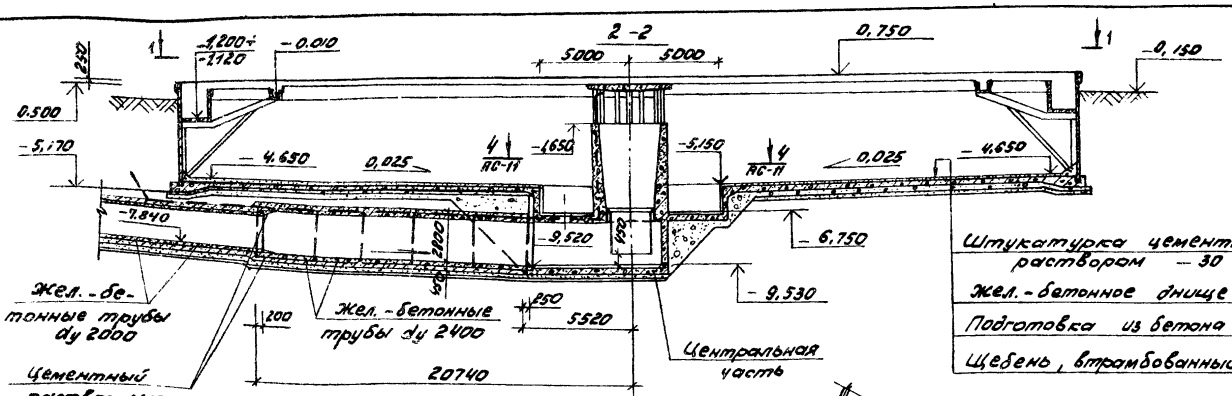

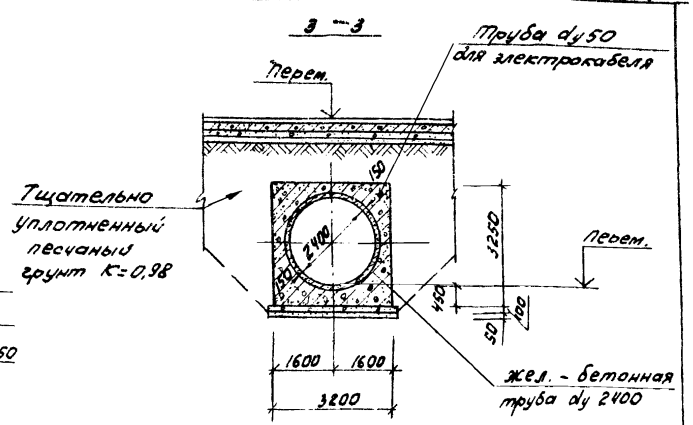

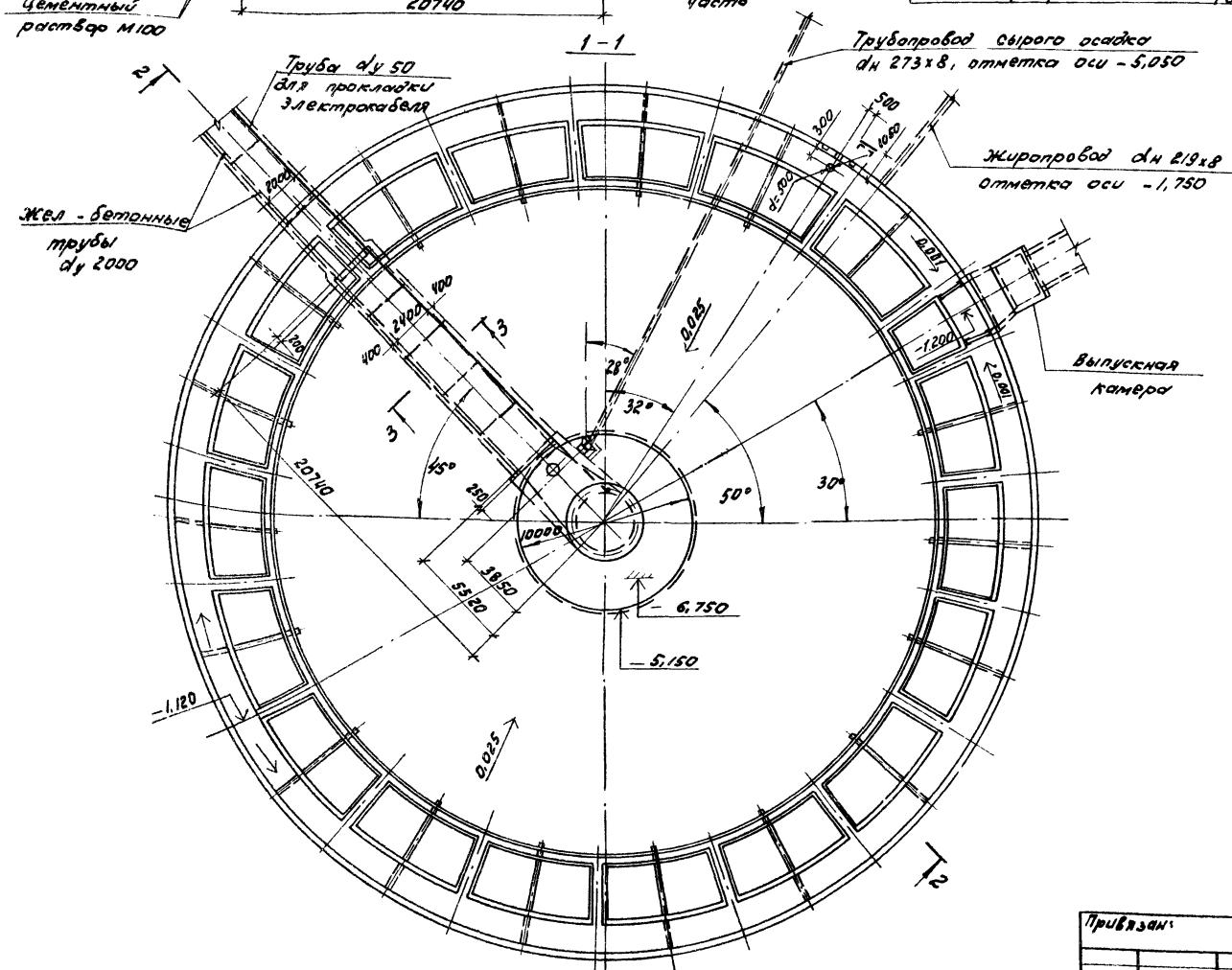

Примечания:

1. Отметка 0,000 = соответствует отметке пола насосной станции.
2. На чертеже дана привязка трубопроводов для отстойника №1, привязка трубопроводов для других отстойников дана на плане группы отстойников лист АС-9.
3. Перед укладкой трубы dy 50 для протаскивания электрокабеля во внутрь её необходимо завести стальную проволоку d = 3 мм с выпуском концов за пределы трубы. Концы трубы заглушить деревянными пробками.
4. Сечение 4-4 дано на листе АС-11.

Т.П. 902-2-381.84 — АС

Привязан:

Инв.№

Нач.отд.	Мешалкин		Отстойники канализационные радиальные первичные из сборного ж/б диаметром 50 м
Н.контр.	Мильцов		
Гл.спец.	Русских		
ГИП	Юнаков		Отстойник. План 1-1. Сечения 2-2, 3-3
Рук.гр.	Болотова		

Стадия	Лист	Листов
Р	10	

Мосводоканалниипроект

Инв.№ подл. | Подпись и дата | Взам. инв.№

Т.П. 902-2-381.84 АС

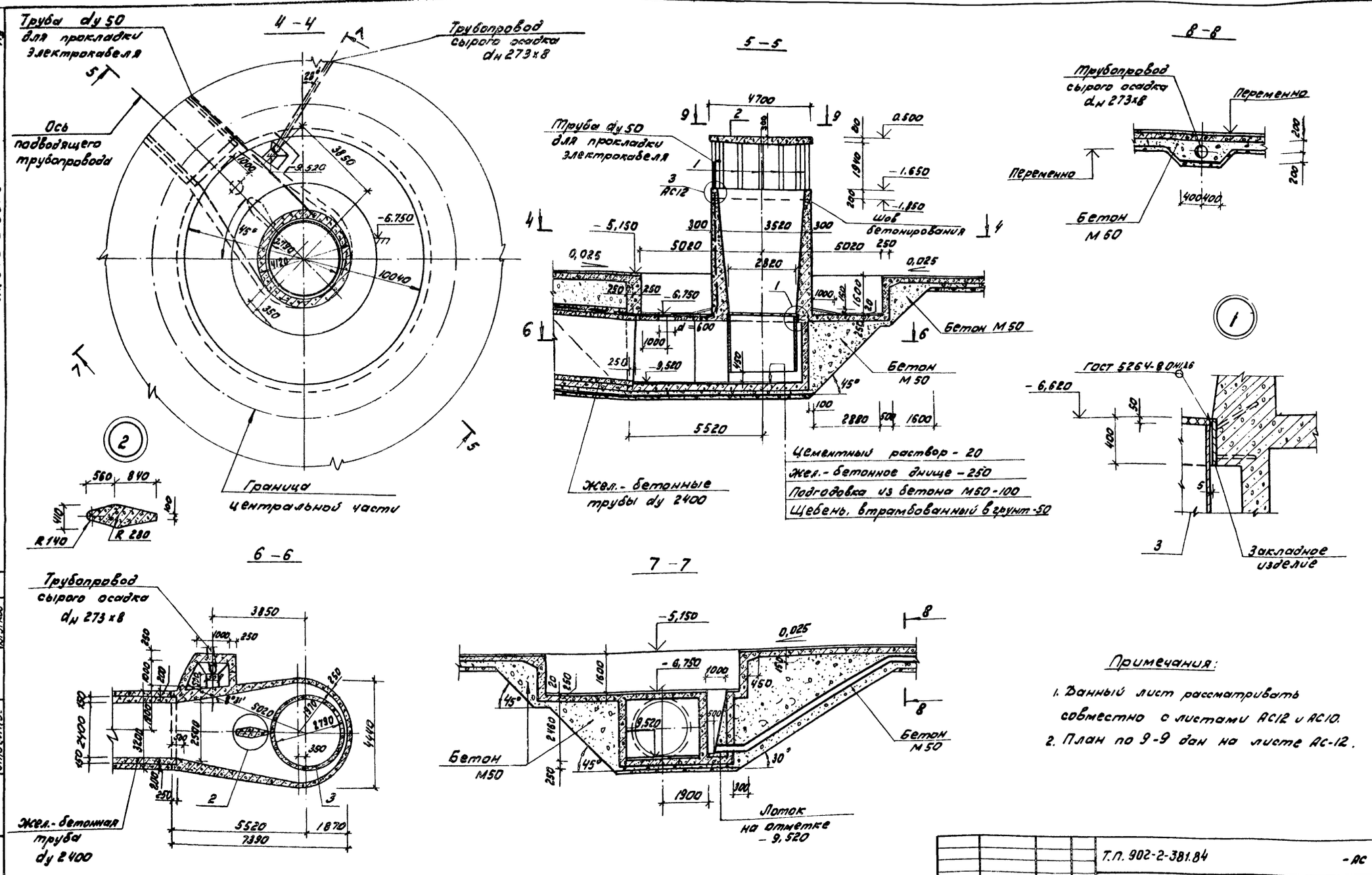

Примечания:

1. Данный лист рассматривать совместно с листами АС12 и АС10.
2. План по 9-9 дан на листе АС-12.

Т.П. 902-2-381.84							-АС
Привязан:	Нач отд	Мешалкин		Отстойники канализационные радиальные первичные из сборного ж/б диаметром 50 м	Стадия	Лист	Листов
	Н. контр.	Мильцер			Р	11	
	Гл.спец.	Руссин					
	ГИП	Крюков		Отстойник. Центральная часть. Планы 4-4, 6-6. Сечения 5-5; 7-7; 8-8; Узлы 1,2	Мосводоканал Ниипроект		
Инв. N	Рук. цр.	Болотова					

Т.П. 902-2-381.84

Инв. N подл. | Подпись и дата | Взамен инв. | Отдел N2: Казанов | Отдел N4: Фешин | Отдел N5: Потутков

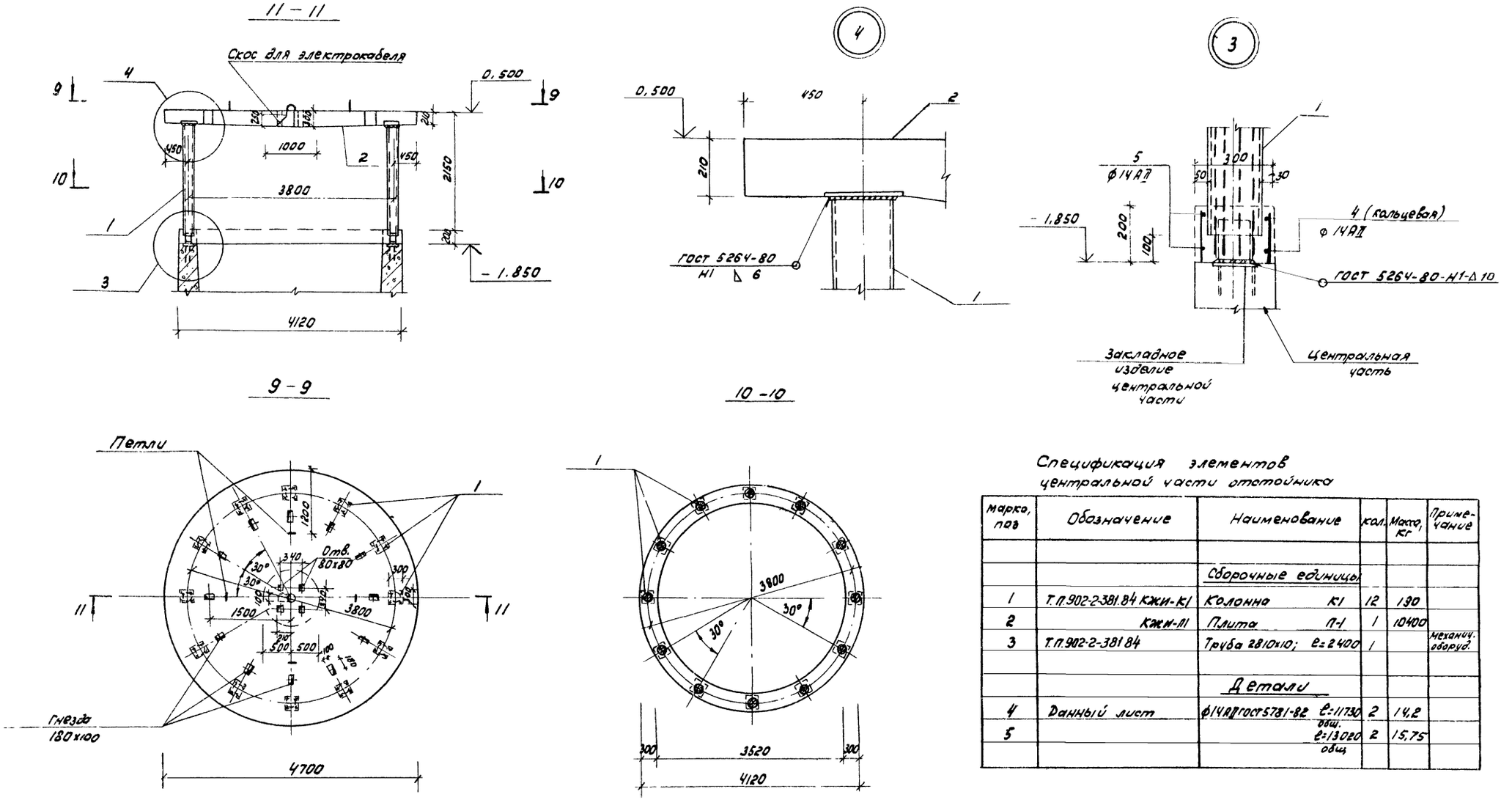

Спецификация элементов центральной части отстойника

Марка, поз	Обозначение	Наименование	Кол.	Масса, кг	Примечание
		Сборочные единицы			
1	Т.П.902-2-381.84 КЖИ-К1	Колонна К1	12	190	
2	КЖИ-П1	Плита П-1	1	10400	
3	Т.П.902-2-381.84	Труба 2810x10; ℓ=2400	1		механич. оборуд.
		Детали			
4	Данный лист	ф14АII ГОСТ 5781-82 ℓ=11730 общ.	2	14,2	
5		ℓ=13020 общ	2	15,75	

Т.П. 902-2-381.84

Привязан:	Нач. отд.	Мешалкин		Т П 902-2-381.84			-АС
	Н. контр.	Мильцер					
	Гл. спец.	Руссин		Отстойники канализационные радиальные первичные из сборного ж/б диаметром 50м	Стадия	Лист	Листов
	ГИП	Крюков			Р	12	
	Рук. гр.	Болотов		Отстойник центральная часть. Планы 9-9 10-10 Сечение 11 11 Узлы 3, 4	Мосводоканалниипроект		
Инв. №							

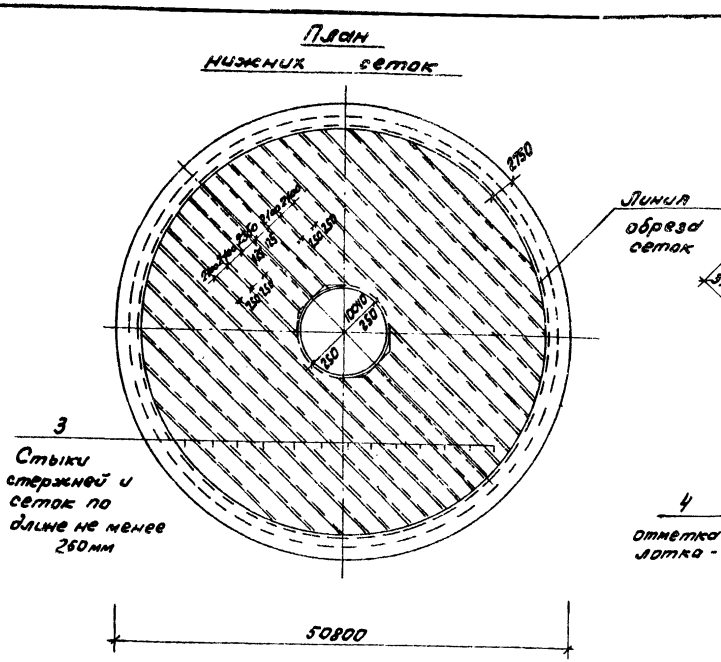
План нижних сеток

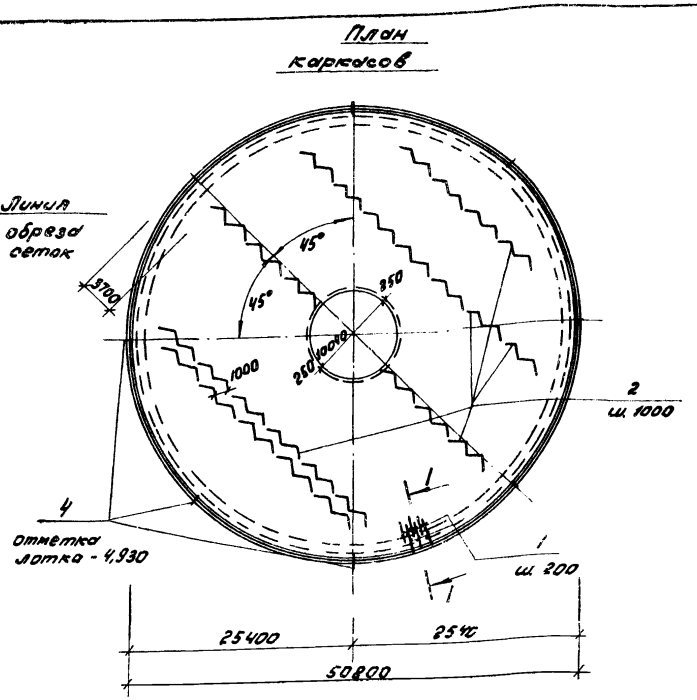
План каркасов

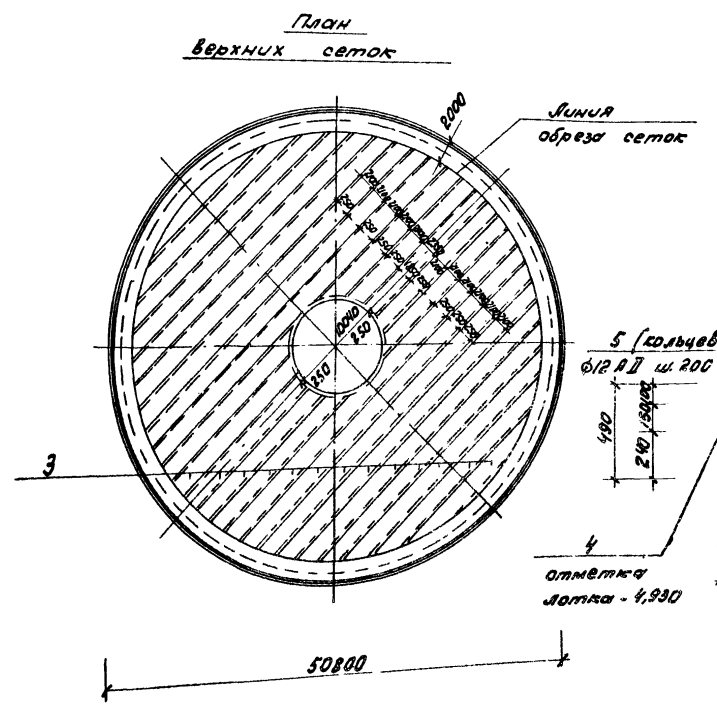
План верхних сеток

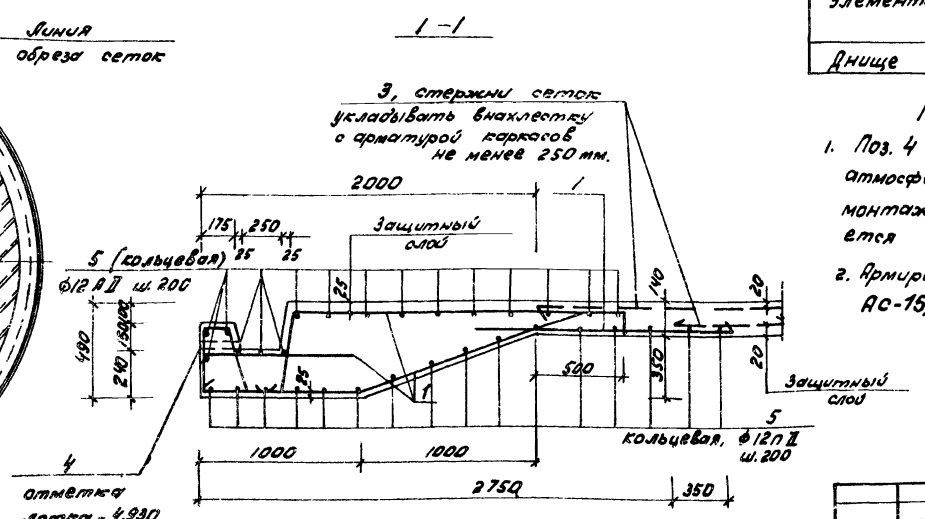
1-1

Спецификация днища

Формат	Зона	Поз.	Обозначение	Наименование	Кол.	Примечание
				Днище	1	
				Сборочные единицы		
А3		1	Т.п.902-2-381.84 КЖИ-КР3	Каркас плоский КР5	800	7,54 кг
А4		2	КЖИ-КР4	КР4	240	12,1 кг
Б4		3	ГОСТ 8478-81	Сетка $\frac{581-100}{581-100}$ 2350	п.м. 1700	7,30 кг
				Детали		
Б4		4	Данный лист	Тр. 25 ГОСТ 3262-75*, ℓ=200	8	0,48 кг
Б4		5		ф12 А II ГОСТ 5781-82		
				ℓ общ.	п.м. 5200	0,89 кг
				Материалы		
				Бетон М300		
				МРз 100 и В6		355 m^3

Ведомость расхода стали на один элемент, кг

Марка элемента	Изделия арматурные					Изделия закладные			Общий расход
	Арматурная сталь				Всего	Прокат марки Вст3кп2		Всего	
	А-II		В-II			ГОСТ 3262-75*			
	ГОСТ 5781-82		ГОСТ 7348-83						
	ф12	Итого	ф5	Итого		Тр. 25	Итого		
Днище	13556,0	13556,0	12410,0	12410,0	25966,0	3,8	3,8	3,8	25969,8

Примечания:

1. Поз. 4 (Труба d=25) служит для удаления атмосферных осадков из паза днища. После монтажа стеновых панелей труба заделывается цементным раствором.
2. Армирование центральной части дано на листах АС-15, АС-16.

Т.П. 902-2-381.84						-АС
Привязан:	Нач. отд.	Мешалкин		Отстойники канализационные радиальные первичные из сборного ж/б диаметром 50 м	Стадия	Лист	Листов
	Н. контр.	Мильцер			Р	13	
	Гл. спец.	Руссин					
	ГИП	Крюков		Отстойник. Днище. Армирование. Планы сеток и каркасов. Сечение 1-1	Мосводоканал Ниипроект		
	Рук. бр.	Болотова					
Инв. №	Инженер	Гавриев					

Инв. № подл. | Подпись и дата | Взам. инв. №

Т.П. 902-2-381.84 АII

Спецификация центральной части

Формат	Зона	Поз.	Обозначение	Наименование	Кол.	Примечание
				Центральная часть	1	
				Сборочные единицы		
А4		6	Т.П.902-2-381.84 Кжи-МН1	Изделие закладное МН1	1	327,3 кг
А4		7	МН2	МН2	12	5,4 кг
		8	Т.П.902-2-381.84 Ал.	Л-ок – лаз	1	по черт. мех. обор. 145 кг
				Детали		
Б4		9*)	АС-	Ф14АII ГОСТ 5781-82; $\ell_{ср}$=6450	23	7,8 кг
Б4		10*)		$\ell_{ср}$=5510	38	6,7 кг
Б4		11*)		$\ell_{ср}$=4390	35	5,3 кг
Б4		12*)		$\ell_{ср}$=5290	20	6,4 кг
Б4		13*)		$\ell_{ср}$=3270	7	4,0 кг
Б4		14*)		$\ell_{ср}$=2110	6	2,6 кг
Б4		15*)		ℓ=3450	105	4,2 кг
Б4		16*)		ℓ=2980	110	3,6 кг
Б4		17*)		Ф12АII ГОСТ 5781-82; ℓ=8470	26	7,5 кг
Б4		18*)		ℓ=7620	14	6,8 кг
Б4		19*)		ℓ=6950	28	6,2 кг
Б4		20*)		Ф22АII ГОСТ 5781-82; ℓ=8820	2	26,3 кг
Б4		21*)		ℓ=9760	2	29,1 кг
Б4		22*)		Ф14АII ГОСТ 5781-82; ℓ=6200	13	7,3 кг
Б4		23*)		Ф12АII ГОСТ 5781-82; ℓ=3450	14	3,1 кг
Б4		24*)		Ф14АII ГОСТ 5781-82; ℓ=4490	17	5,4 кг
Б4		25		Ф12АII ГОСТ 5781-82; $\ell_{общ}$=160000	1	п.м. 0,89 кг
Б4		26*)		Ф16АII ГОСТ 5781-82; ℓ=3540	16	5,6 кг
Б4		27*)		Ф8АI ГОСТ 5781-82; ℓ=3050	13	1,2 кг
Б4		28*)		Ф14АII ГОСТ 5781-82; ℓ=5580	64	6,7 кг
Б4		29*)		Ф12АII ГОСТ 5781-82; ℓ=13060	24	11,6 кг
Б4		30*)		Ф14АII ГОСТ 5781-82; ℓ=5350	55	6,5 кг
Б4		31*)		Ф12АII ГОСТ 5781-82; ℓ=10630	25	9,4 кг
Б4		32*)		ℓ=22060	40	19,8 кг
Б4		33*)		Ф14АII ГОСТ 5781-82; ℓ=6230	83	7,6 кг
Б4		34*)		ℓ=4330	83	5,3 кг
Б4		35*)		Ф12АII ГОСТ 5781-82; ℓ=3730	166	3,3 кг
Б4		36*)		ℓ=4880	9	4,3 кг
Б4		37*)		ℓ=32360	9	28,8 кг
Б4		38*)		ℓ=30360	8	27,4 кг
Б4		39*)		Ф14АII ГОСТ 5781-82; ℓ=3290	165	4,0 кг
Б4		40		ℓ=1600	330	1,9 кг
Б4		41*)		Ф16АII ГОСТ 5781-82; ℓ=2680	2	4,2 кг
Б4		42*)		Ф12АII ГОСТ 5781-82; ℓ=900	9	0,8 кг
				Материалы		
				Бетон М200		
				Мрз 100 и В4		86,0 м³

Ведомость деталей

Поз.	Эскиз
9	800 7320 ÷ 2350 800
10	780 4750 ÷ 3150 780
11	220 4750 ÷ 3150 220
12	220 7320 ÷ 2350 220
13	800 1300 ÷ 2050 800
14	220 1300 ÷ 2050 220
15	250 2950 250
16	2730 260
17	5150 2010 200
18	2180 400
19	620 5200 1750 5150

продолжение

Поз.	Эскиз
20	d=2600
21	d=2800
22	100 1410 4570 120
23	100 3250 100
24	4340 150
26	300 2940 300
27	340 1330 520 810 50
28	240 5340
29	360 d=4030
30	350 4940 5000 350
31	360 d 2920 ÷ 3620

продолжение

Поз.	Эскиз
32	360 d=3320 ÷ 10460
33	350 160 3800 150 1780
34	2400 150 1780
35	3570 180
36	680 200 3120 680 200 670
37	360 d=10140
38	d=10460
39	240 1170 1780 100
41	480 d=700
42	360 360 180

Ведомость расхода стали на один элемент, кг.

Марка элемента	Изделия арматурные									Изделия закладные							Общий расход
	Арматура класса								Всего	Арм. класса			Прокат марки СТ3 кп2			Всего	
	А-I		А-II							А-II							
	ГОСТ 5781-82		ГОСТ 5781-82							ГОСТ 5781-82			ГОСТ 19903-74*				
	Ф8	Итого:	Ф12	Ф14	Ф16	Ф22	–	Итого:		Ф14	–	Итого:	δ=10	–	Итого		
Центральная часть днища	15,70	15,70	3015,90	4968,30	98,10	111,00		8193,30	8209,00	66,50	–	66,50	325,60	–	325,60	392,10	8601,10

Примечания:

1. Спецификация и ведомость расхода составлена на листы АС-15,16.
2. Закладное изделие, поз. 8, в ведомости расхода стали не учтено.

Т.П. 902-2-381.84 – АС

Привязан:

Инв. №

Нач. отд.	Мешалкин	
Н. контр.	Мильцер	
Гл. спец.	Руссин	
ГИП	Крюков	
Рук. бр.	Болотова	11.83
Инженер	Гобринев	"
Инженер	Нарунец	"

Отстойники канализационные радиальные первичные из сборного ж/б диаметром 50 м

Отстойник. Центральная часть. Армирование. Спецификация и ведомости деталей и расхода стали

Стадия	Лист	Листов
Р	14	

Мосводоканал Ниипроект

Т.П. 902-2-381.84

Инв. № подл. | Подпись и дата | Взам. инв. №

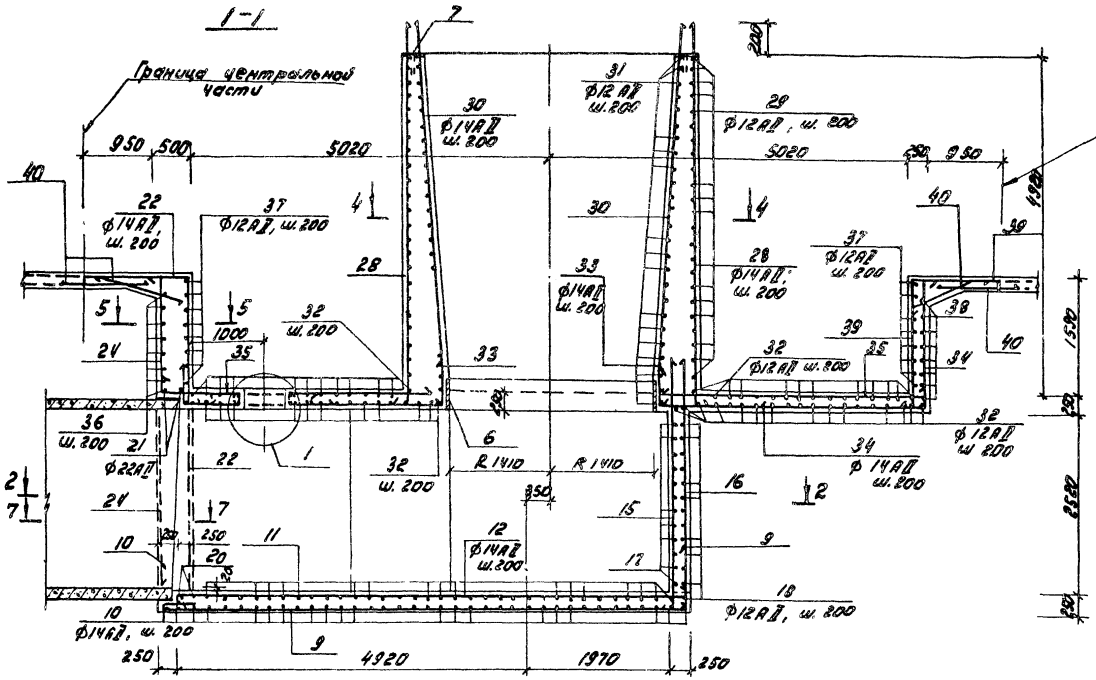

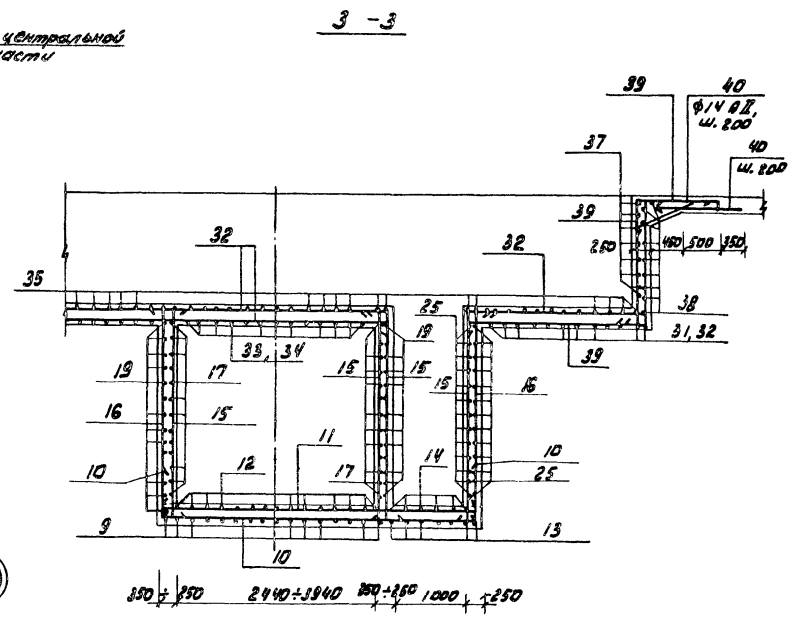

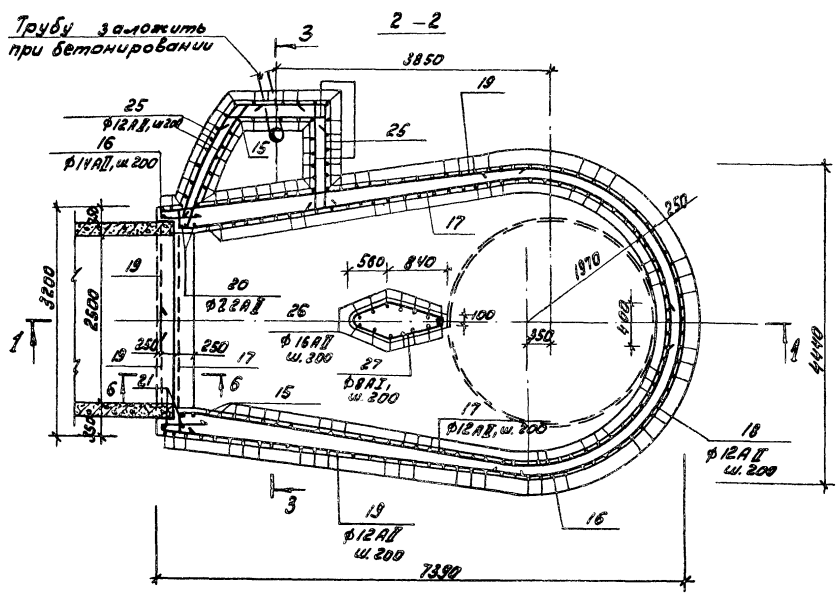

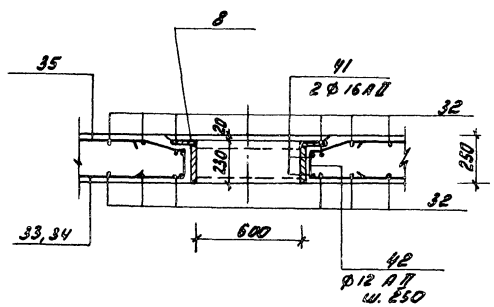

Примечания:

1. Защитный слой принят 25 мм.
2. Сечения 4-4 ÷ 7÷7 даны на листе АС-16.

				Т.П. 902-2-381.84			-АС
Привязан:	Нач. отд.	Мешалкин		Отстойники канализационные радиальные первичные из сборного ж/б диаметром 50 м	Стадия	Лист	Листов
	Н. контр.	Мильцер			Р	15	
	Гл. спец.	Русин					
	ГИП	Крюков		Отстойник. Центральная часть. Армирование. Сечения 1-1 ÷ 3-3. Узел 1.	Мосводоканалгипроект		
	Рук. бр.	Болотова					
	Инженер	Гавринов					

Инв. № подл. | Подпись и дата | Взам. инв. №

Т.П. 902-2-381.84 А II

Копировал

19473-02 18

Формат А2

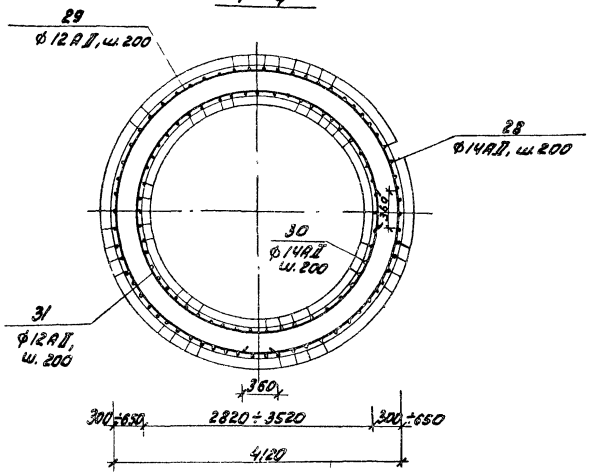

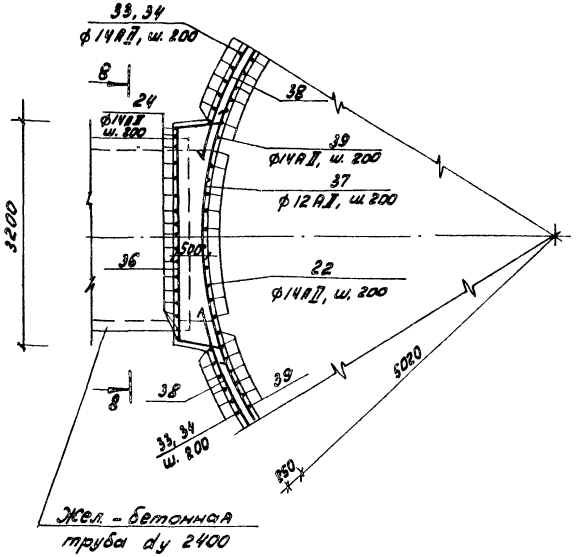

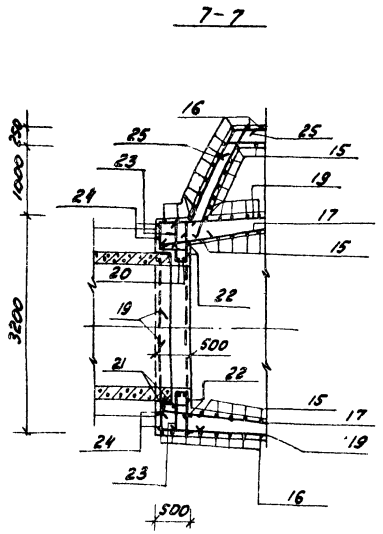

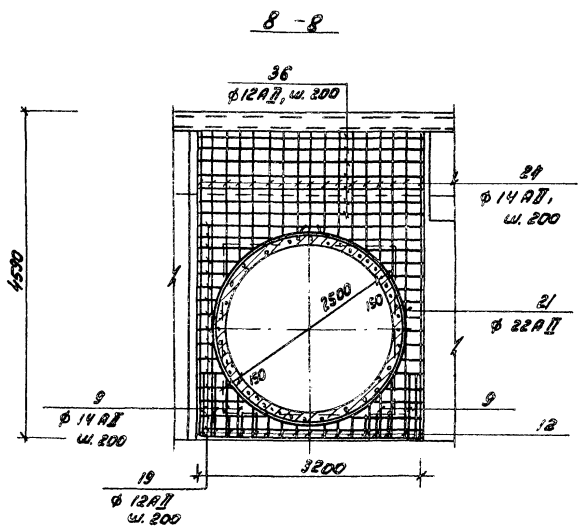

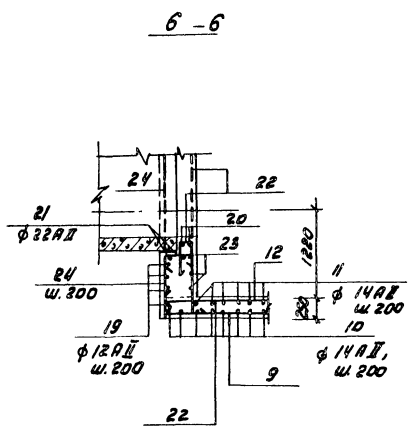

Примечания:

1. Данный лист рассматривать совместно с листом АС15.
2. Спецификация дана на листе АС14.

Т.П. 902-2-381.84						-АС
Привязан:	Нач. отд.	Мешалкин		Отстойники канализационные радиальные первичные из сборного ж/б диаметром 50м	Стадия	Лист	Листов
	Н. контр.	Мильцер			Р	16	
	Гл. спец.	Руссин					
	Г. ИП	Крюков		Отстойник. Центральная часть. Армирование. Сечения 4-4 ÷ 8-8	Мосводоканал Ниипроект		
	Рук. бр.	Болотова					
Инв. № 3	Инженер	Гавринев					

Т.П. 902-2-381.84

Инв. № подл. | Подпись и дата | Взам. инв. №

Копировал: [illegible]

Формат А2

Схема расположения панелей и подкосно-ригельной системы

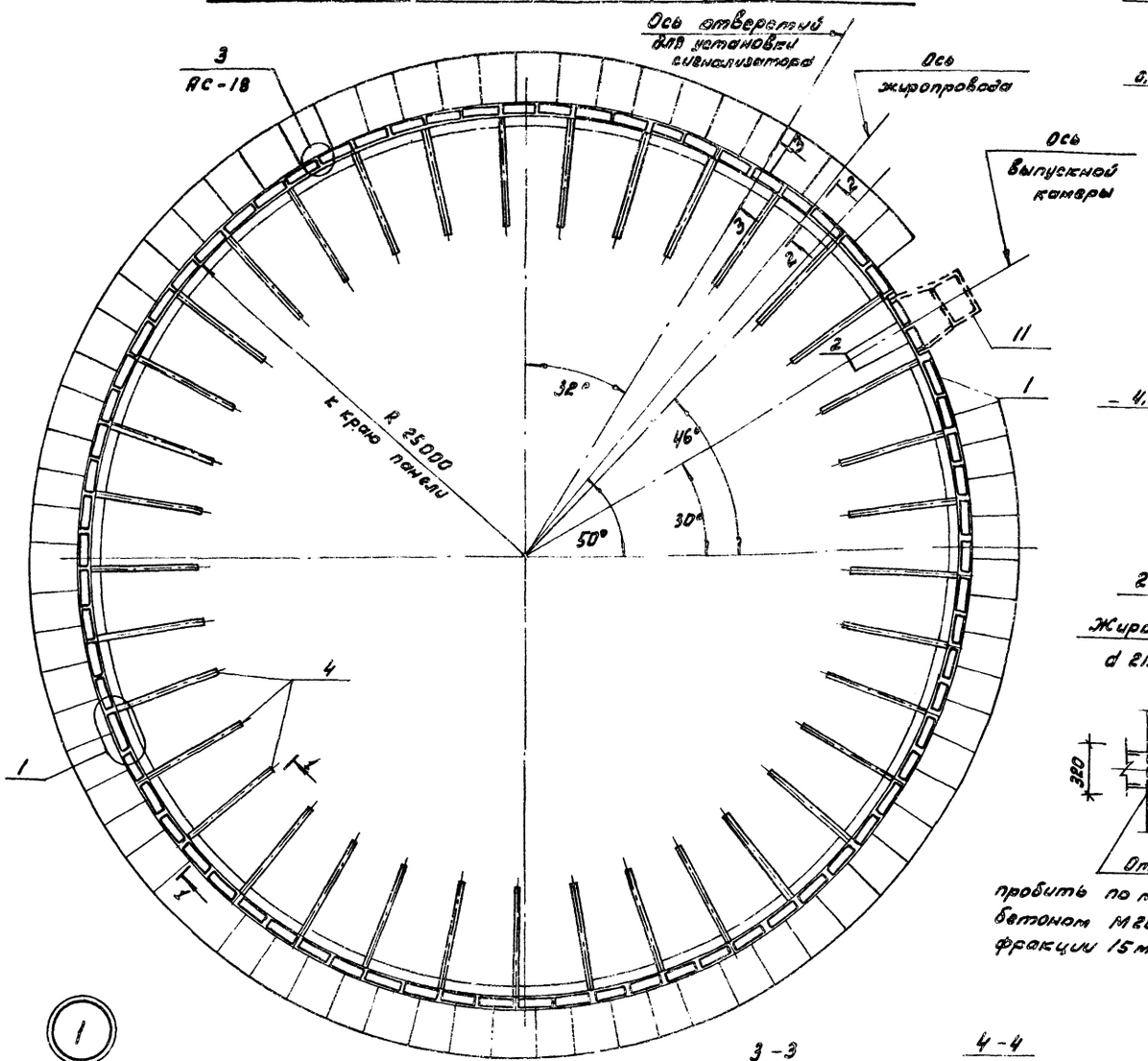

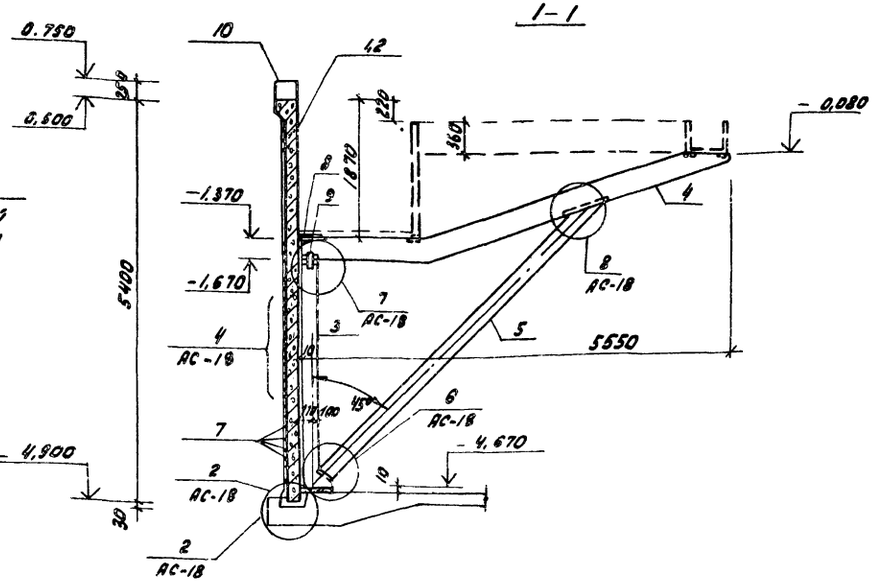

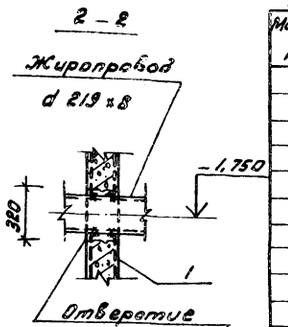

пробить по месту, заделать бетоном М200 на щебне фракции 15 мм

Спецификация к схемам расположения панелей и подкосно-ригельной системы.

Марка, поз.	Обозначение	Наименование	Кол.	Масса, ед.кг	Примечание
		Сборочные единицы			
1	Т.П.902-2-381.84 КЖИ-ПСЦ3-54-1а	Панель ПСЦ3-54-1а	72	5200	
2	КЖИ-ПСЦ3-54-1а/1	ПСЦ3-54-1а/1	2	4340	
3	КЖИ-РС1	Стойка РС1	37	400	
4	КЖИ-РП1	Подкос РП1	37	750	
5	КЖИ-РП2	РП2	37	165	
		Детали			
6	АС-18	ф10АIII ГОСТ5781-82; e=280	296	0,18	соединит. стержни
7	АС-17,18	ф5ВРII ГОСТ7348-81 e общ=	т.ч. 15450	0,14	набив ар-ра
8	АС-17,18	-δ=10 ГОСТ19903-74*	37	9,6	
9	АС-17,18	-10×160 ГОСТ103-76; e=160	74	2,0	
		Монолитные участки			
10	АС-25	Борт отстойника БМ1	1		
11	АС-23 ÷ АС-25	Выпускная камера ВМ1	1		

Примечания:

1. Пояснения к монтажу панелей подкосно-ригельной системы дана на листе АС-19.
2. В месте прохода трубы в панели стены пробивается отверстие, арматура панели разрезается, отгибается и приваривается к корпусу трубы.

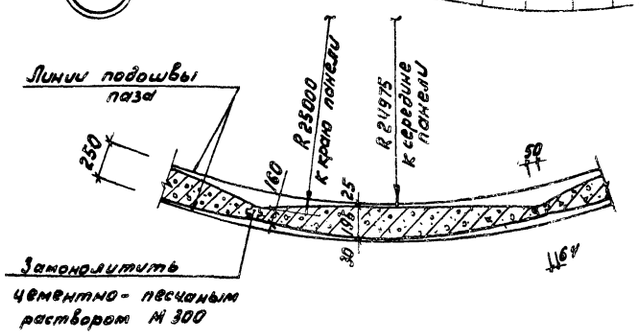

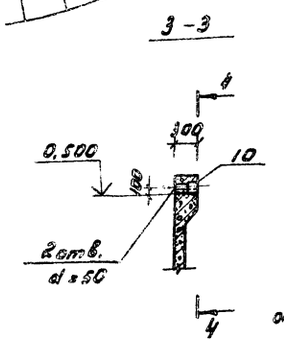

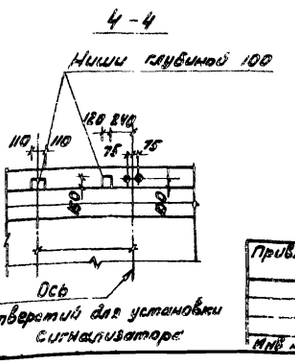

Т.П. 902-2-381.84 - АС

Нач.отд.	Мешалкин		Отстойники канализационные радиальные первичные из сборного ж/б диаметром 50 м	Стадия	Лист	Листов
Н.контр.	Мильцер			Р	17	
Гл.спец.	Руссин					
ГИП	Крюков		Отстойник. Схема расположения панелей и подкосно-ригельной системы. Сечения 1-1÷4-4. Узел 1.	Мосводоканал	Нитроект	
Рук.бр.	Болотова					

Привязан:

Инв. № подл. | Подпись и дата | Взам. инв. № | Отдел №2 | Отдел №5 | Казанов | Потутков

Т.П. 902-2-381.84 Ад

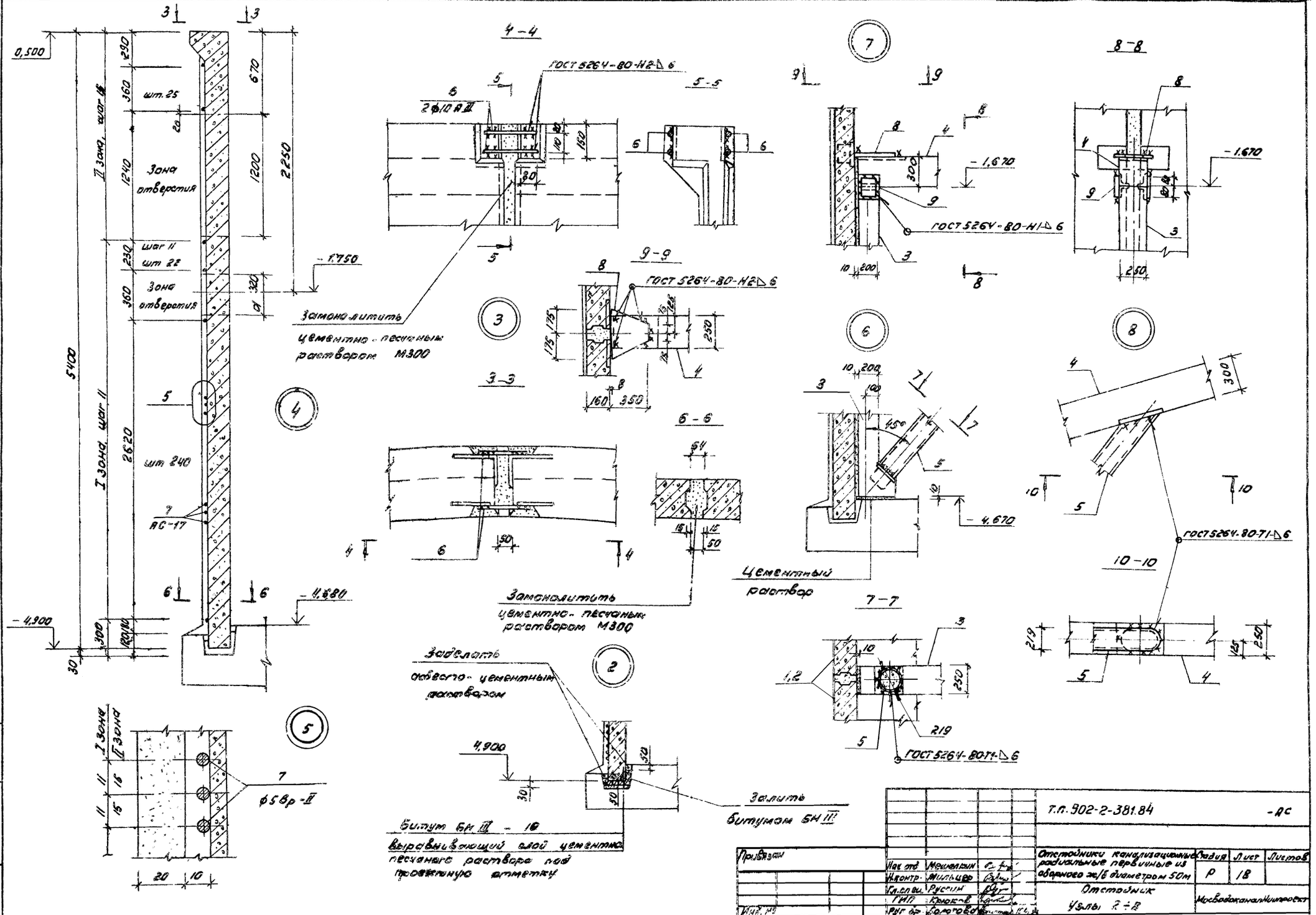

Т.П. 902-2-381.84
А II
0,500
5400
2250
2620
1200
670
1240
360
290
230
320
300
120
180
30
шт. 25
Зона отверстия
шаг 11
шт 22
шт 240
II зона, шаг 16
I зона, шаг 11
- 1,750
- 4,680
- 4,900
АС-17
4-4
5-5
9-9
3-3
6-6
7-7
8-8
10-10
ГОСТ 5264-80-Н2-Δ6
ГОСТ 5264-80-Н1-Δ6
ГОСТ 5264-80-Т1-Δ6
2Ф10 А II
- 1,670
- 4,670
Замонолитить цементно-песчаным раствором М300
Цементный раствор
Заделать асбесто-цементным раствором
Залить битумом БН III
Битум БН III - 10
Выравнивающий слой цементно-песчаного раствора под проектную отметку
Ф5 Вр-II
I зона
II зона
Т.П. 902-2-381.84
-АС
Привязан
Нач. отд. Мешелкин
Н. контр. Мильцер
Гл. спец. Русин
ГИП Крюков
Рук. бр. Золотова
Отстойники канализационные радиальные первичные из сборного ж/б диаметром 50м
Стадия Р
Лист 18
Листов
Отстойник
Узлы 2÷8
Мосводоканалниипроект
Инв. N подл.
Подп. и дата
Взам. инв.

Схема расположения лотков.

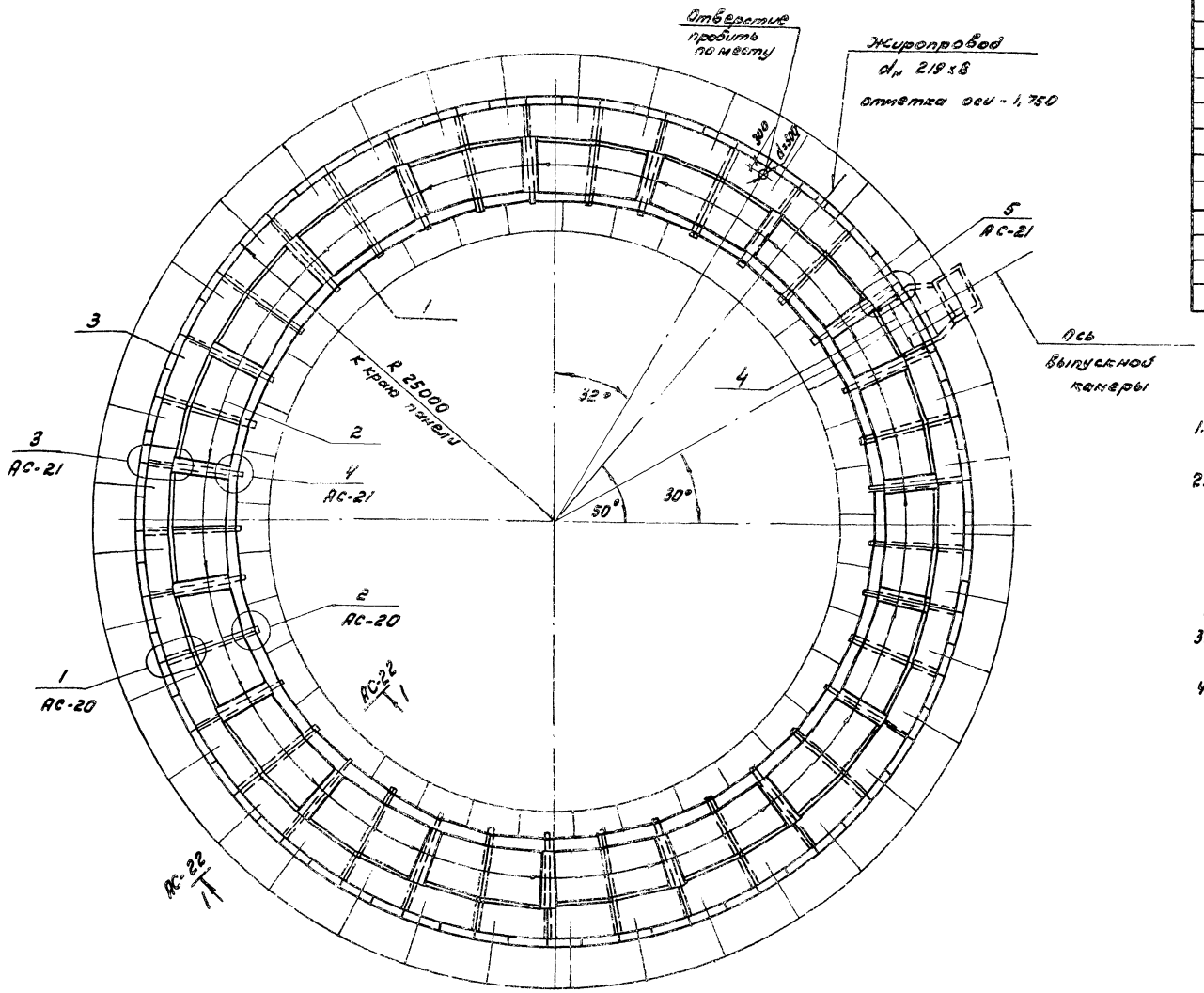

Спецификация
к схеме расположения лотков.

Марка, поз.	Обозначение	Наименование	Кол.	Масса ед.кг	Примечание
		Сборные единицы			
1	ТП 902-2-381.84 КЖИ-Л8-8а	Лоток Л8-8а	37	525	
2	КЖИ-Л8-8б	Л8-8б	19	525	
3	КЖИ-Л18-8а	Л18-8а	37	3500	
4	КЖИ-МИЗ	Изделия закладные МИЗ	2	36,1	
		Детали			
5	АС-20, 21	-160×10 ГОСТ 103-76; ℓ=810	37	2,6	
6		ф16 АII ГОСТ 5781-82; ℓ=350	72	0,9	
7		ф12 АII ГОСТ 5781-82; ℓ=1630	36	1,5	
8		ф6 АI ГОСТ 5781-82; ℓ=550	36	0,12	
9		ℓ=350	18	0,08	
10		-30×4 ГОСТ 103-76; ℓ=200	37	0,18	
11		ℓ=100	38	0,09	

Примечания:

1. Монтаж стеновых панелей начинать от оси выпускной камеры.
2. Перед установкой панелей по низу паза укладывается выравнивающий слой цементного раствора под проектную отметку, далее заливается битум толщиной 10 мм, после чего производить монтаж стеновых панелей.
3. Швы между панелями заполняются цементно-песчаным раствором М300.
4. До навивки кольцевой арматуры производится торкретирование вертикальных швов слоем 20 мм на ширину 400 мм и выравнивание наружной поверхности стен по цилиндрическому шаблону.

Отдел №2 Ягуп Казанов
Отдел №5 Рогатков

Инв.№ подл. | Подпись и дата | Взам. инв.№

Привязан:

Нач.отд.	Мешклин		
Н.контр.	Мильцер		
Гл.спец.	Русин		
ГИП	Крюков		
Рук.гр.	Болотова		

Т.П. 902-2-381.84 -АС

Отстойники канализационные радиальные первичные из сборного ж/б диаметром 30 м

Стадия	Лист	Листов
Р	19	

Отстойник. Схема расположения лотков

Мосводоканалнипроект

Копировал

19473-02 22

Формат А2

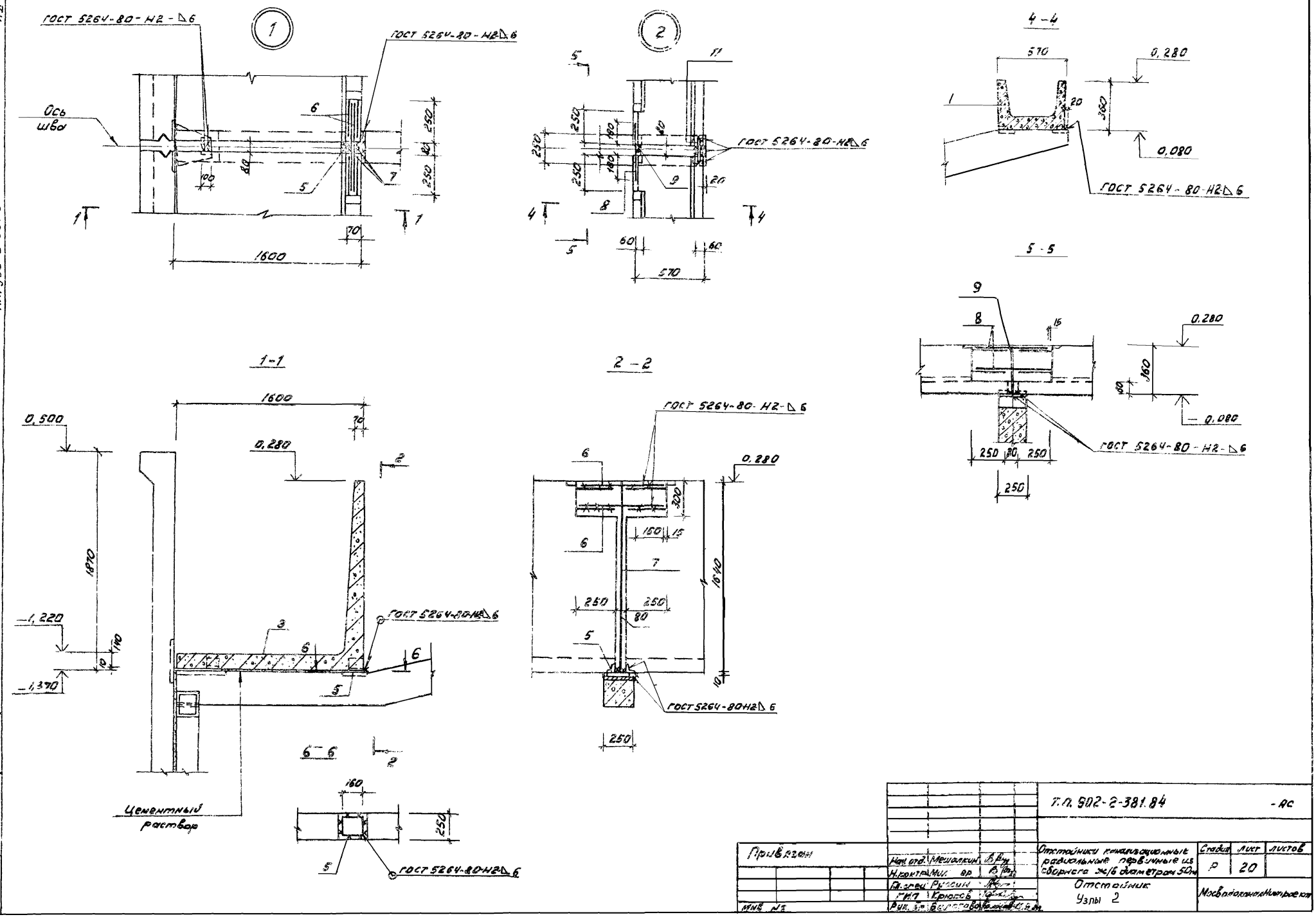

ГОСТ 5264-80-Н2-△6
Ось шва
1
2
4-4
5-5
1-1
2-2
6-6
Цементный раствор
ГОСТ 5264-80-Н2△6
0,280
0,080
0,500
1870
-1,220
-1,370
1600
570
1640
250
160
Т.П. 902-2-381.84
Т.П. 902-2-381.84
-АС
Привязан
Отстойники канализационные радиальные первичные из сборного ж/б диаметром 50м
Отстойник
Узлы 2
Стадия
Лист
Листов
Р
20
Мосводоканалнитроект

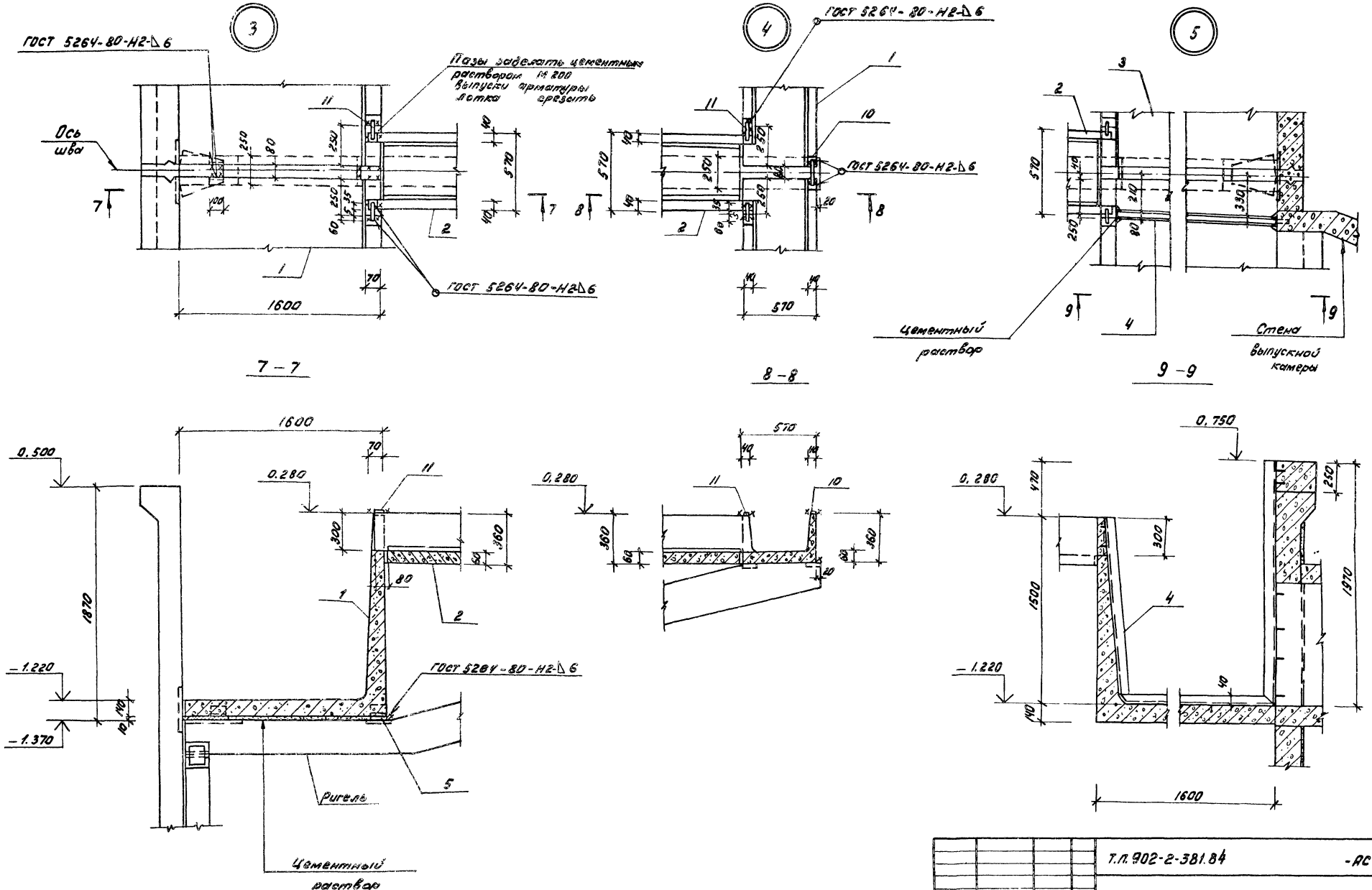

				Т.П. 902-2-381.84			-АС
Привязан:	Нач. отд.	Мешалкин		Отстойники канализационные радиальные первичные из сборного ж/б диаметром 50м	Стадия	Лист	Листов
	Н. контр.	Мильцер			Р	21	
	Гл. спец.	Руссин					
	ГИП	Крюков		Отстойник. Узлы 3 – 5.	Новосибирский Ниипроект		
Инв. №	Рук. бр.	Болотова					

Инв. № подл. | Подпись и дата | Взам. инв. №

Т.П. 902-2-381.84

АП

19473-02 24

Копировал

Формат А2

Альбом CDLXX

1-1

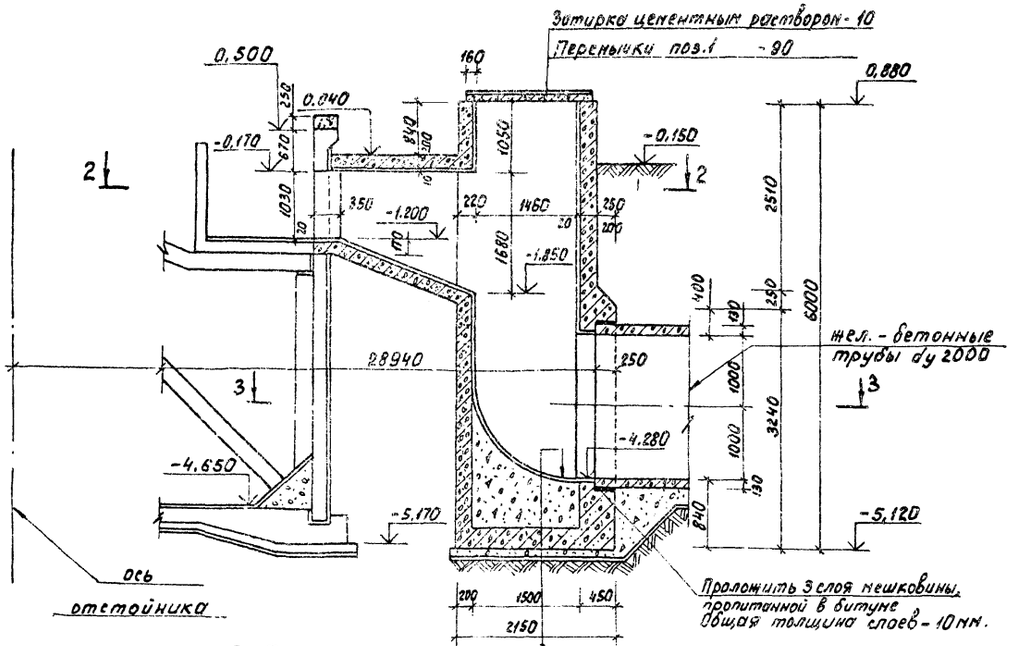

4-4

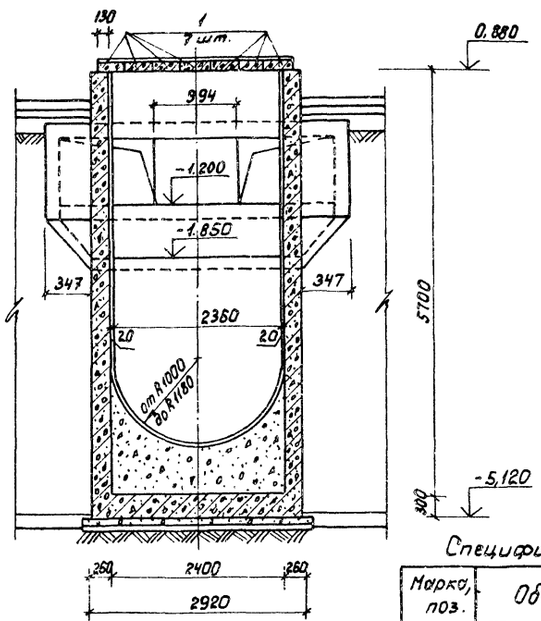

5-5

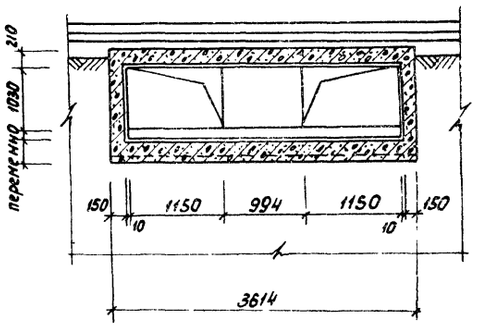

2-2

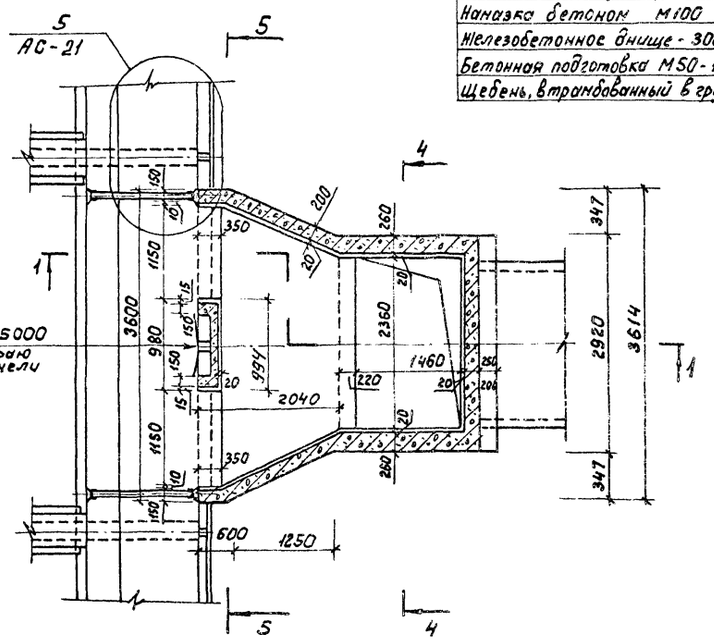

3-3

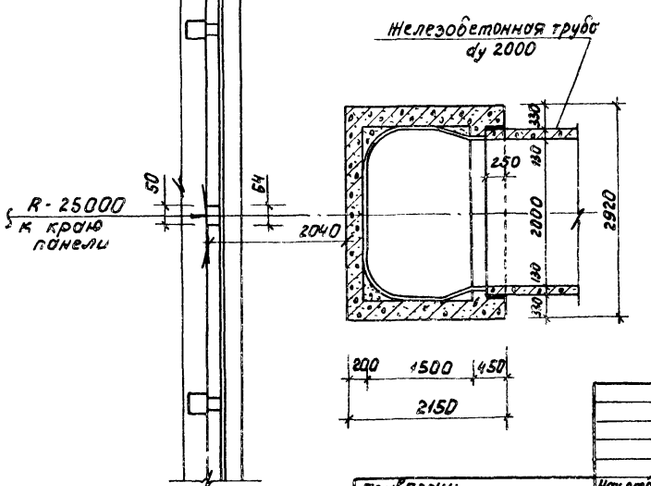

Спецификация элементов выпускной камеры

Марка, поз.	Обозначение	Наименование	Кол.	Масса ед. кг	Примечание
		Сборочные единицы			
1	ГОСТ 948-76	Перемычка 2ПР5-18.38.9	7	154	

Железобетонное днище - 300
Бетонная подготовка М50-100
Щебень, втрамбованный в грунт - 50

1. Камера выполняется после навивки арматуры на стены отстойника и торкретирования их.
2. Внутренние поверхности стен оштукатуриваются цементным раствором.
3. Наружная поверхность камеры ниже планировки затирается цементным раствором, выше планировки - оштукатуривается.
4. Данный лист рассматривать с листами АС-24, АС-25.

			Т.П. 902-2-381.84		- АС
Нач.отд.	Нешалкин		Отстойники канализационные радиальные первичные из сборного ж/б диаметром 50м.	Стадия	Лист	Листов
Н.контр.	Нильцер			Р	23	
Гл.спец.	Русеин					
ГИП	Крюков		Отстойник. Выпускная камера Вн1. Планы, сечения.	Москаналниипроект		
Рук.бр.	Болотова					
Ст.инж.	Гудкова					

Привязан:

Инв. № подл. | Подпись и дата | Взамен инв. №

Отдел № 2 Назаров

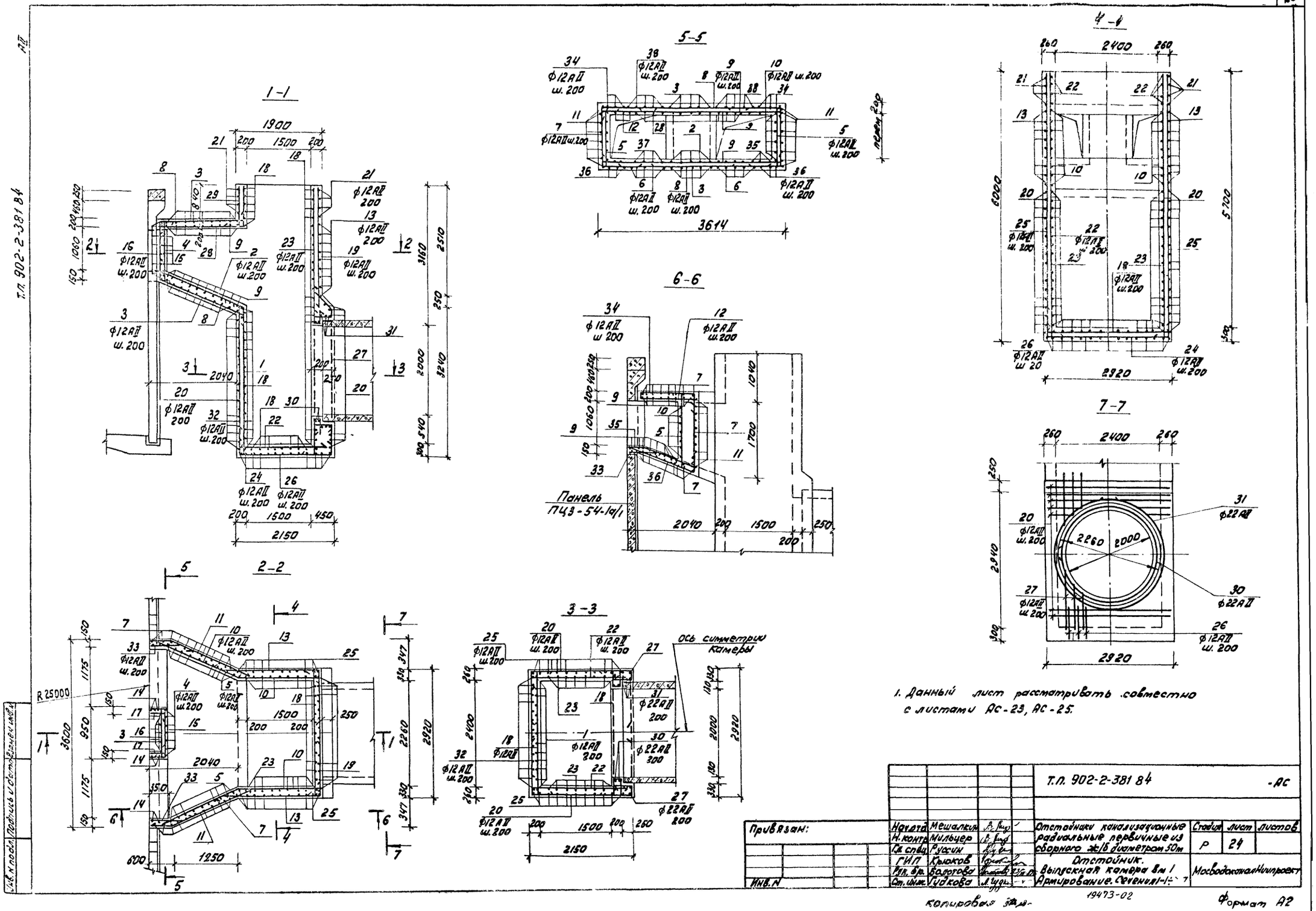

1. Данный лист рассматривать совместно с листами АС-23, АС-25.

т.п. 902-2-381.84

Борт Бм1

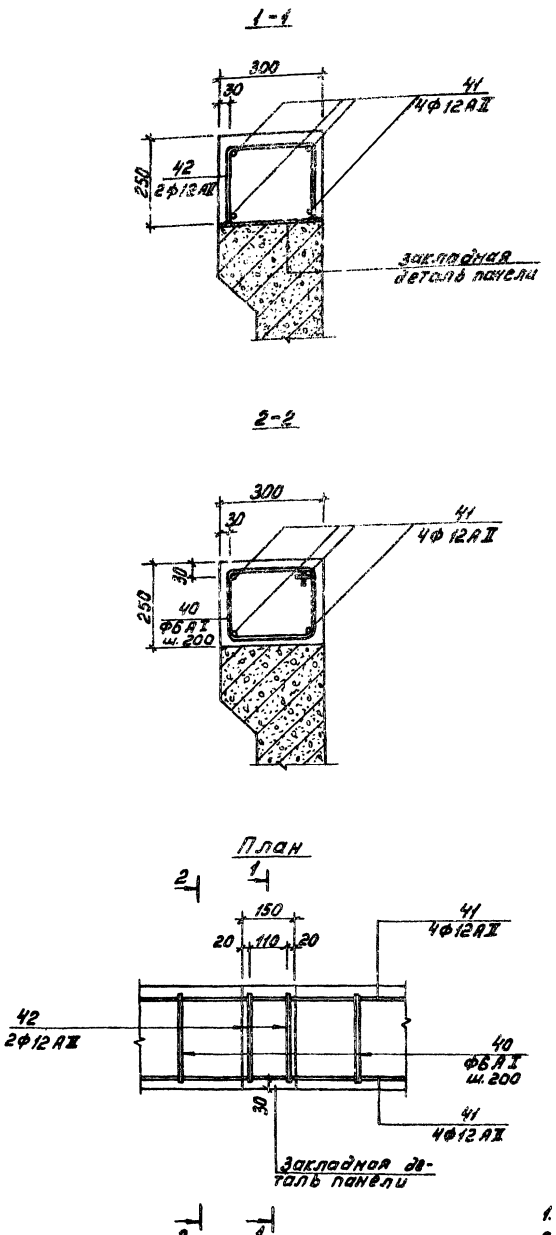

Спецификация выпускной камеры.

Формат	Зона	Поз.	Обозначение	Наименование	Кол.	Примечание
				Выпускная камера	4	
				Детали.		
Б.4		1*	АС-24	Ф12АII ГОСТ5781-82, ℓ=3870	13	3,4кг
Б.4		2*		ℓ=2710	5	2,4 кг
Б.4		3*		ℓ=5930	5	5,3кг
Б.4		4*		ℓ=1760	7	1,6кг
Б.4		5*		ℓср=2050	20	1,8кг
Б.4		6*		ℓ=2510	10	2,2кг
Б.4		7*		ℓср=3650	22	3,2кг
Б.4		8*		ℓср=2250	20	2,0кг
Б.4		9*		ℓср=3940	21	3,5кг
Б.4		10*		ℓср=3890	18	3,5кг
Б.4		11*		ℓ=2180	22	1,9кг
Б.4		12*		ℓср=1230	8	1,1кг
Б.4		13*		ℓ=3960	18	3,5кг
Б.4		14*		ℓ=1220	8	1,1кг
Б.4		15*		ℓ=1500	4	1,3кг
Б.4		16*		ℓ=1200	8	1,1кг
Б.4		17*		ℓ=500	16	0,4кг
Б.4		18*		ℓ=3170	60	2,8кг
Б.4		19		ℓ=2850	14	2,5кг
Б.4		20*		ℓ=5380	38	4,8кг
Б.4		21*		ℓ=5130	8	4,6кг
Б.4		22*		ℓ=2250	56	2,0кг
Б.4		23*		ℓ=6140	30	5,5кг
Б.4		24*		ℓ=4440	13	3,9кг
Б.4		25		ℓ=5700	24	5,1кг
Б.4		26*		ℓ=3680	15	3,3кг
Б.4		27*		ℓ=3770	15	3,3кг
Б.4		28*		ℓ=3090	13	2,7кг
Б.4		29*		ℓ=1190	15	1,1кг
Б.4		30*		Ф22АII ГОСТ5781-82, ℓ=7260	2	21,7кг
Б.4		31*		ℓ=8070	3	24,1кг
Б.4		32*		Ф12АII ГОСТ5781-82, ℓ=3230	15	2,9кг
Б.4		33*		ℓ=750	32	0,7кг
Б.4		34*		ℓср=1550	6	1,4кг
Б.4		35*		ℓср=1850	8	1,6кг
Б.4		36*		ℓср=1800	6	1,6кг
Б.4		37*		ℓ=2600	8	2,3кг
Б.4		38*		ℓ=2120	10	1,9кг
				Материалы.		
				Бетон М200		
				Мрз 100, В4		17,5м³

Спецификация борта Бм1

Формат	Зона	Поз.	Обозначение	Наименование	Кол.	Примечание
				Борт Бм1.		
				Детали.		
Б.4		40*	АС-25	Ф6АI ГОСТ5781-82, ℓ=890	592	0,2 кг
Б.4		41		Ф12АII ГОСТ5781-82, ℓобщ=315700	–	0,9кг
Б.4		42*		ℓ=640	296	0,6кг
				Материалы.		
				Бетон М300		
				Мрз 150	–	5,9м²

*) Поз. 1÷18; 20÷24; 26÷38; 40, 42 - смотри ведомость деталей на данном листе.

Ведомость деталей

Поз.	Эскиз
1	100 3270 500
2	200 2150 360
3	1360 2020 200; 2150 200
4	200 1360 200
5	200 1300÷2000 200
6	2150 360
7	1300÷2000 1000; 1000
8	1600÷2900
9	200 2870÷4200 200
10	100 1980÷400 1870 200
11	470 1920÷600
12	200 450÷1600
13	2320 1640
14	1120 100
15	300 900 300
16	150 900 150
17	200 300
18	150 2870 150
20	1640 2100 1640

Ведомость деталей.

Поз.	Эскиз
21	1640 1850 1640
22	200 2050 200
23	5940 200
24	800 2840 800
26	800 2080 800
27	150 400 370 3050
28	990 1900 200
29	990 200
30	660 d 2100
31	660 d 2360
32	160 3070
33	650 100
34	160 450÷1600 360
35	340 1900÷400 360
36	2280÷600 360
37	340 1900 360
38	160 1600 360
40	200 245 200 245
42	220 200 220

Ведомость расхода стали на элемент, кг

Марка элемента	Изделия арматурные						Общий расход
	Арматура класса						
	А-I			А-II			
	ГОСТ5781-82			ГОСТ 5781-82			
	Ф6		Итого	Ф12	Ф22	Итого	
Выпускная камера	—		—	1698,6	115,7	1814,3	1814,3
Борт отстойника Бм1	118,4		118,4	461,7	—	461,7	580,1

1. Защитный слой арматуры принят 25мм.
2. Спецификация составлена на листы АС-23, АС-24, АС-25.

Привязан:

Инв. №

Нач. отд.	Мешалкин	
Н. контр.	Мильцер	
Гл. спец.	Руссин	
ГИП	Крюков	
Ст. инж.	Гудкова	

т.п 902-2-381.84 -АС

Отстойники канализационные радиальные первичные из сборного ж/б диаметром 50м

Отстойник. Выпускная камера Бм1 и борт отстойника Бм1. Армирование. Спецификации

Стадия	Лист	Листов
Р	25	

Мосводоканалниипроект

Инв. № подл. | Подп. и дата | Взам. инв.

Копировал: | 19473-02 28 | Формат А2

План на отметке 1.690

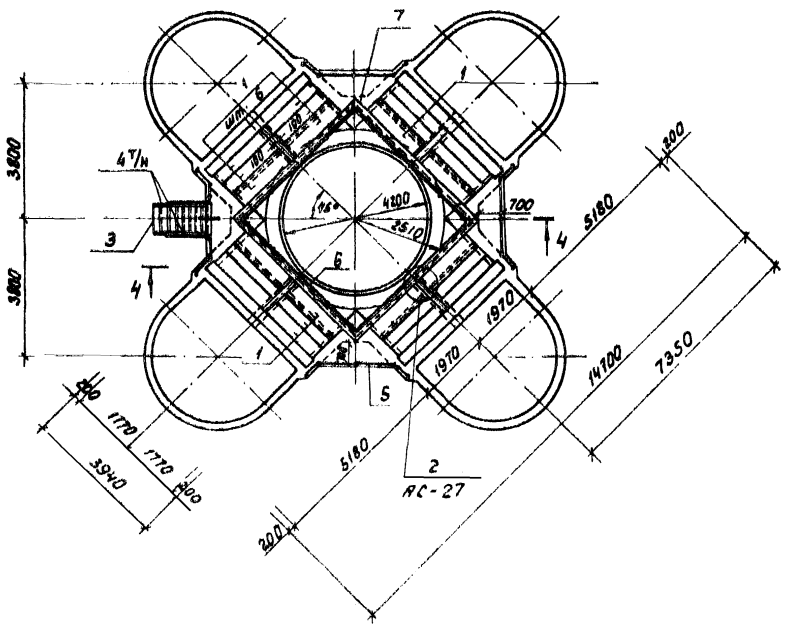

1-1

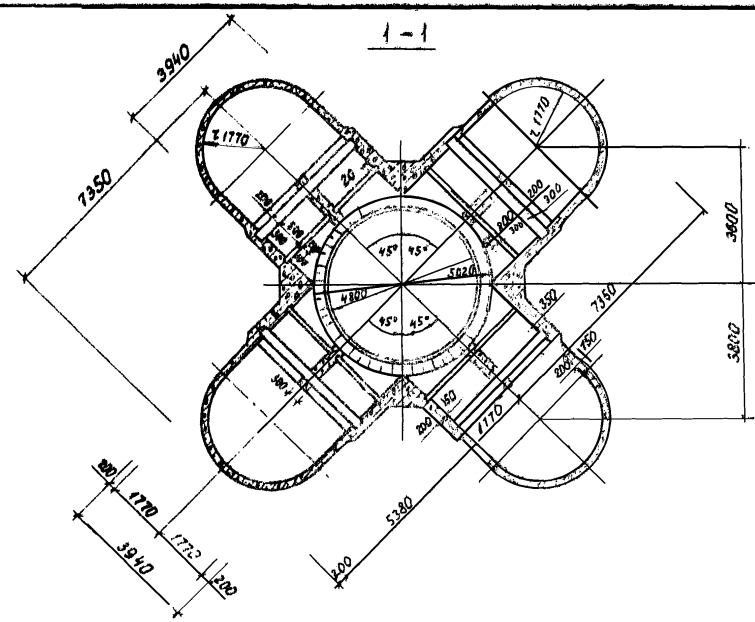

1

4-4

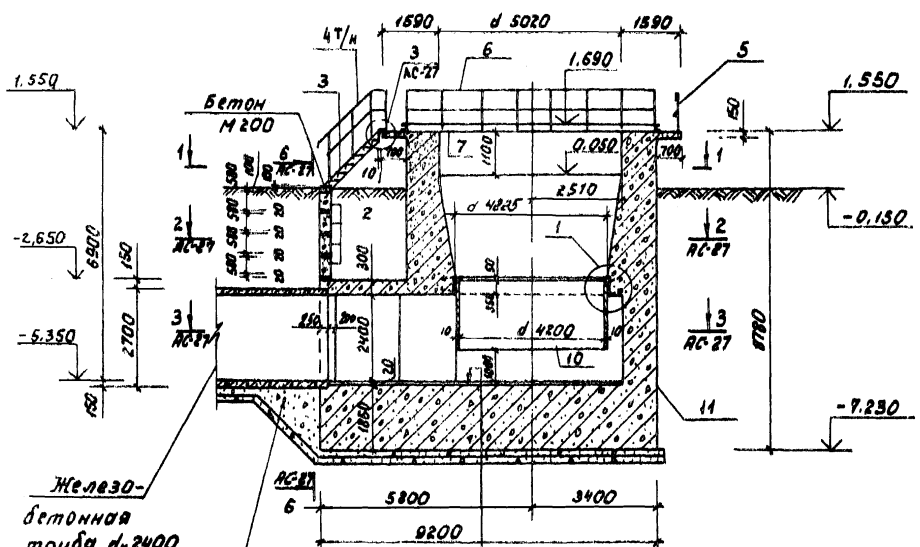

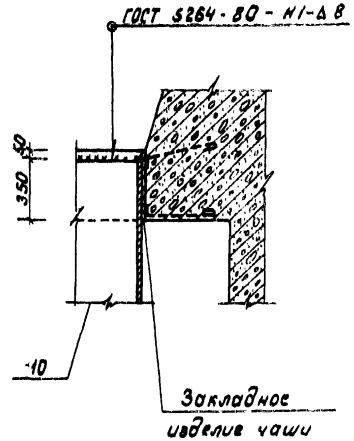

Цементный раствор	- 20
Жел.- бетонное днище	- 1860
Подготовка из бетона М 50	- 100
Щебень, втрамбованный в грунт	- 50

Спецификация элементов распределительной чаши

Марка, поз.	Обозначение	Наименование	Кол.	Масса ед, кг	Примечание
1	ГОСТ 948-76	Перемычка 2ПР5.18.38.14	24	240	
2	ГОСТ 13579 78	Блоки ФБС.12.4.6.-Т	4	640	
3	Серия 1.459-2 в 3 л.15	Лестница ЛРГ9	1	133	
4т	Серия 1.459-2 в 4 л.56	Ограждение ПЛГ3	1	22	
4н		ПЛГ4	1	22	
5	л.96	ППГ6	4	36	
6	л.98	ППГ10	4	69	
7	АС-26	Детали: [14 ГОСТ 8240-72*; ℓ=4940	4	60,8	
8		I 14 ГОСТ 8239-72*; ℓ=320	4	4,4	
9		-150×8 ГОСТ 103-76; ℓ=330	4	3,1	
10	Т.П. 902-2-381.84	Труба 4220×10; ℓ=1750	1		по черт. мех. обор.
11	АС-26	Распределительная чаша	1		

Т П 902-2-381.84 - АС

Привязан:	Нач.отд.	Мешалкин		Отстойники канализационные радиальные первичные из сборного ж/б. диаметром 50м.	Стадия	Лист	Листов
	Н.контр.	Мильцер			Р	26	
	Гл.спец.	Руссин		Распределительная чаша. План на отметке 1.690. План 1-1 Сечение 4-4. Узел 1.	Мосводоканал	Ниипроект	
Инв. №	ГИП	Крюков					
	Рук.бр.	Волотова					

копировал: Ибр

19473 02 29

формат А2

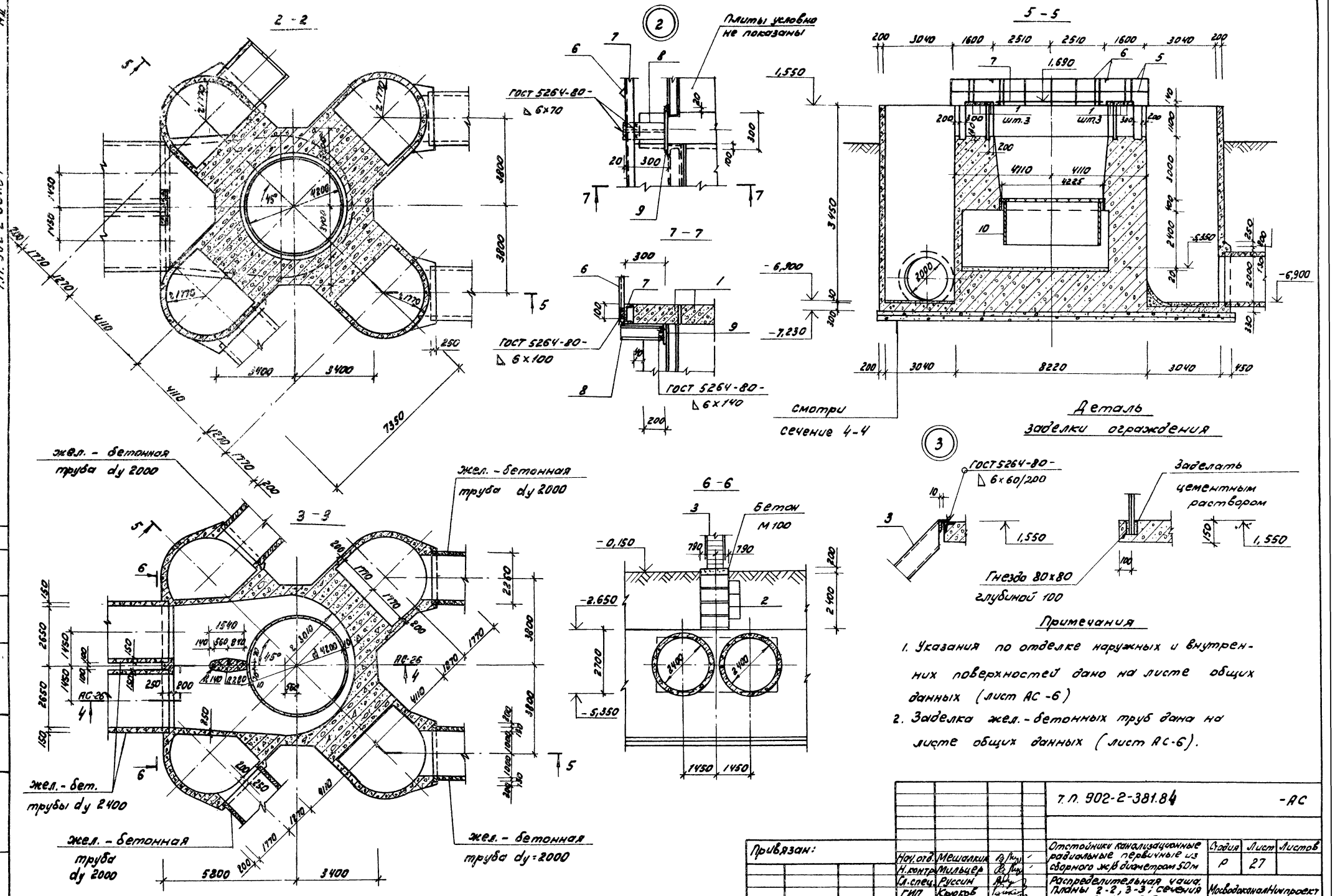

Примечания

1. Указания по отделке наружных и внутренних поверхностей дано на листе общих данных (лист АС-6)
2. Заделка жел.-бетонных труб дана на листе общих данных (лист АС-6).

Привязан:				т.п. 902-2-381.84			-АС
	Нач.отд.	Мешалкин		Отстойники канализационные радиальные первичные из сборного ж/б диаметром 50м	Стадия	Лист	Листов
	Н.контр.	Мильцер			Р	27	
	Гл.спец.	Руссин		Распределительная чаша. Планы 2-2, 3-3; сечения 5-5; 6-6. Узлы 2, 3.	Мосводоканал Ниипроект		
Инв. №	ГИП	Крюков					
	Рук.бр.	Болотова					

Копировал: 19473-02 30 формат А2

Инв. № подл. | Подпись и дата | Взам. инв. №

Отдел №2 | Отдел №5 | Казанов | Потапков

АII

т.п. 902-2-381.84

Инв.№ подл. | Подпись и дата | Взам.инв.№

1 - 1
АС-31

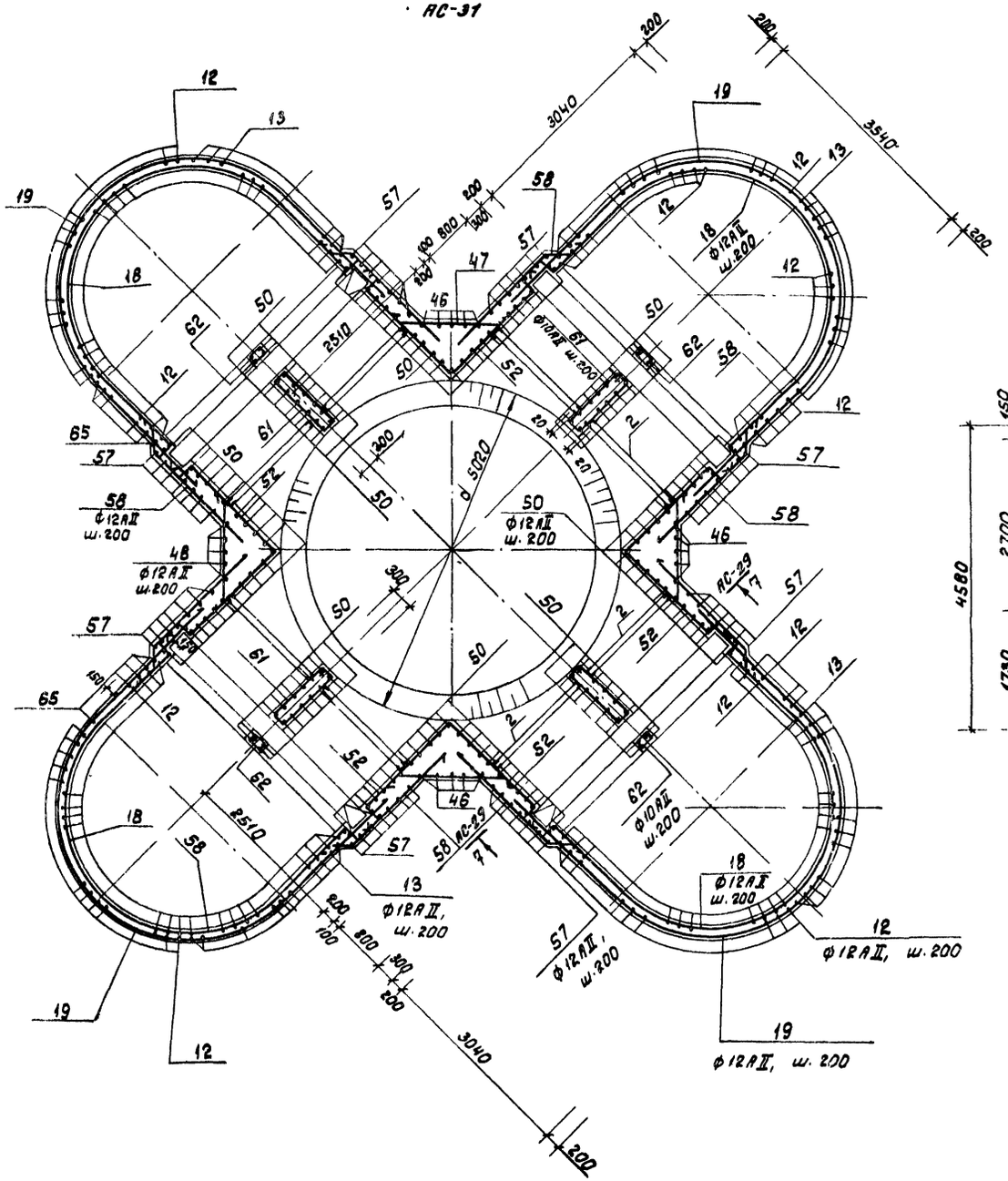

4 - 4
АС-29

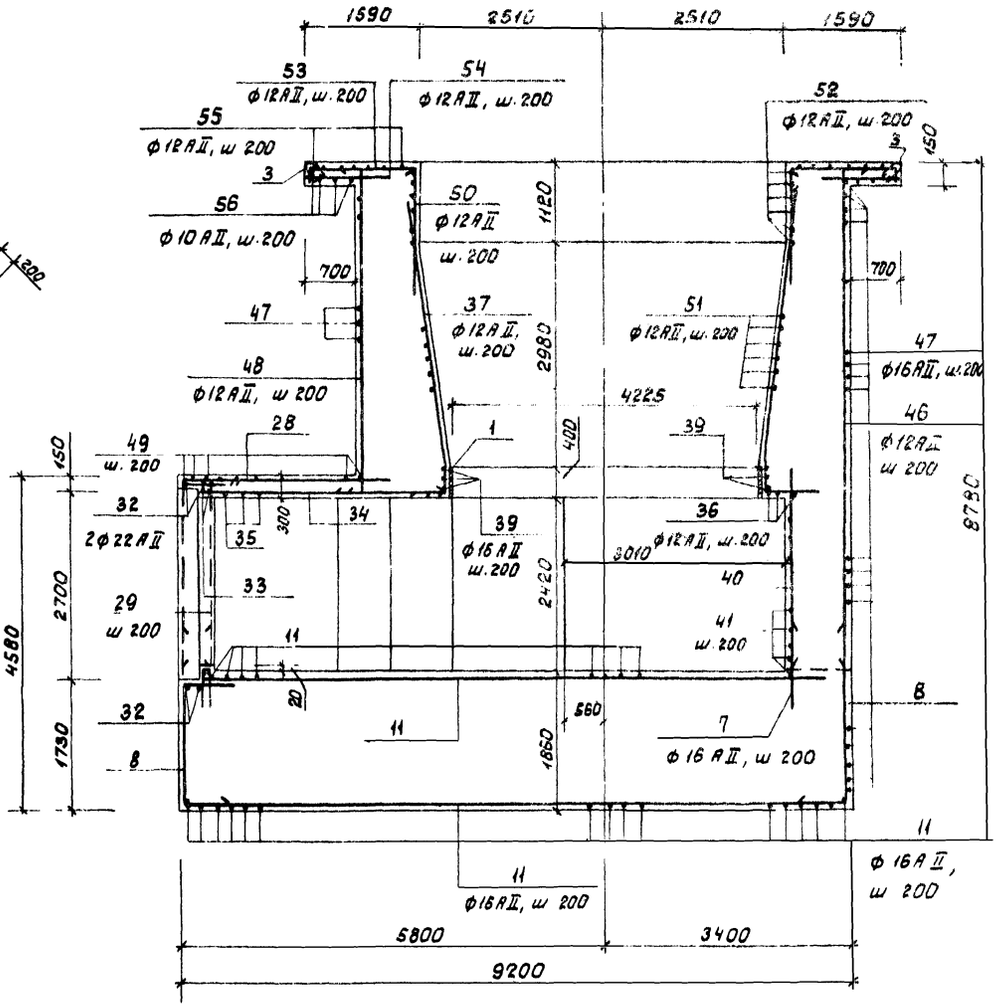

					т.п. 902-2-381.84		-АС
Привязан:				Отстойники канализационные радиальные, первичные из сборного ж/б диаметром 30м.	Стадия	Лист	Листов
					Р	28	
				Распределительная чаша. Армирование. План 1-1, сечение 4-4.	Мосводоканалниипроект		
Инв. №	Нач.отд.	Мешалкин					
	Н.контр.	Мильцер					
	Гл.спец.	Руссин					
	ГИП	Крюков					
	Рук.гр.	Болотова					
	Инженер	Наринец					

копировал ИБ 19473 02 31 формат

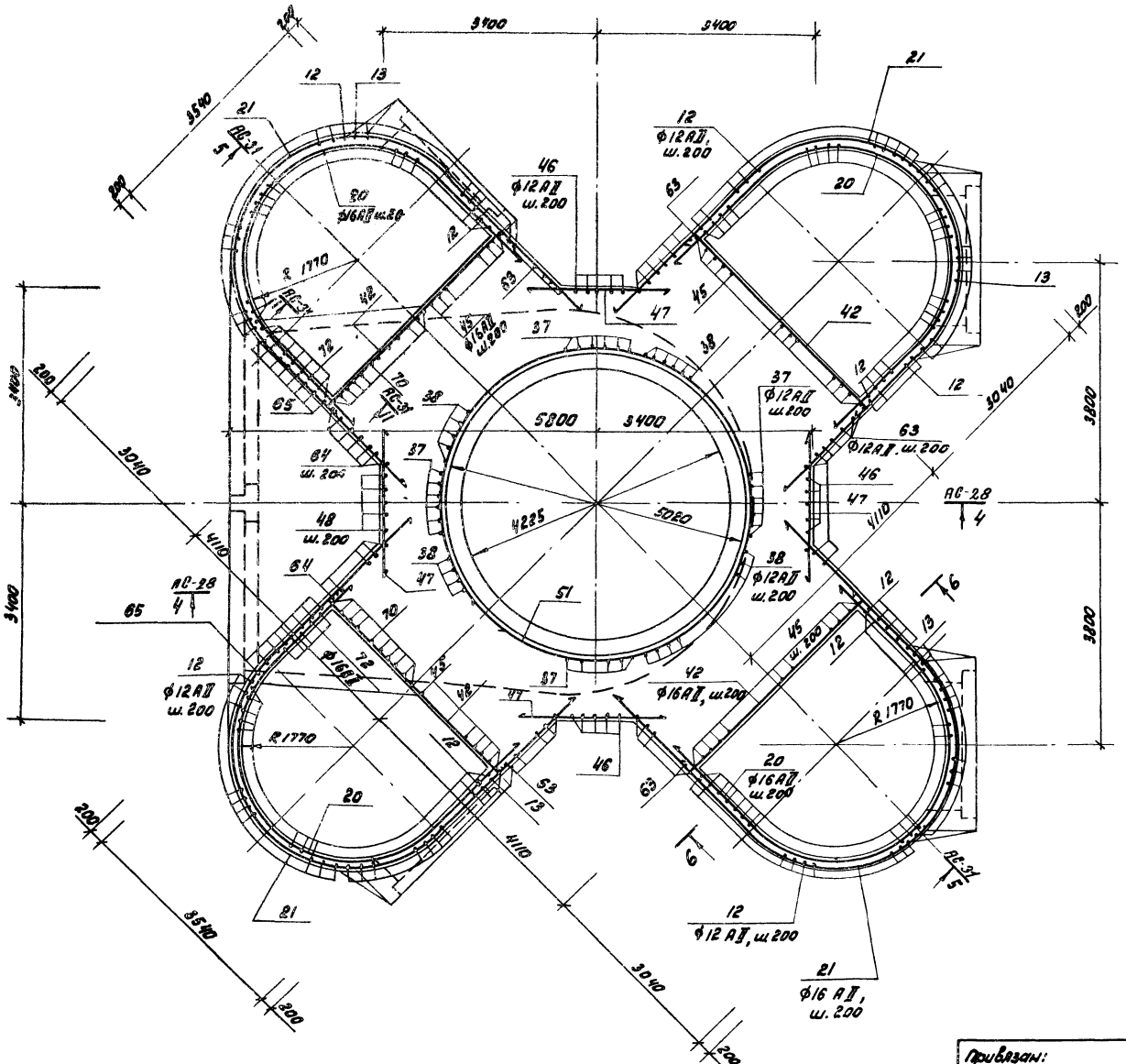

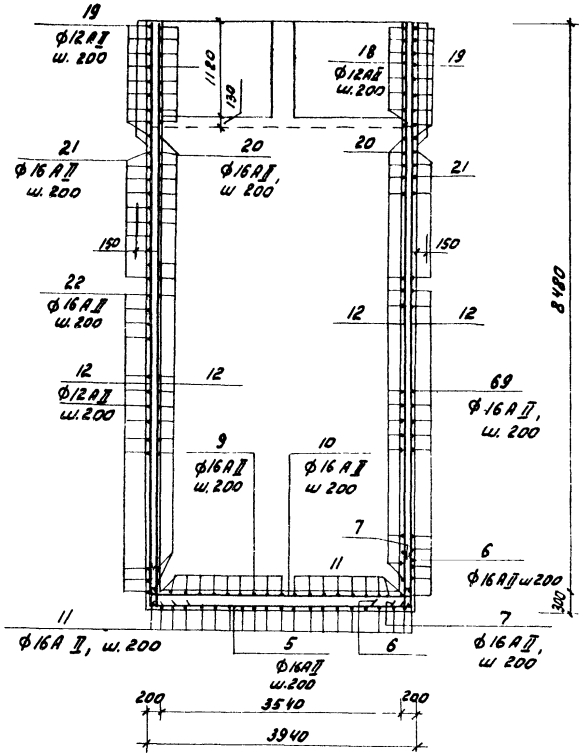

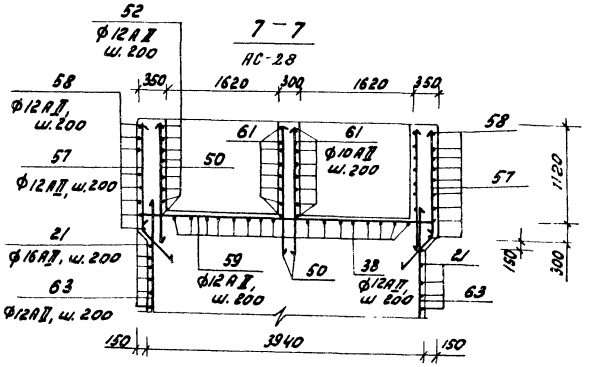

Т.п. 902-2-381 84							- АС
Привязан:	Нач. отд.	Мешалкин		Отстойники канализационные радиальные первичные из сборного ж/б диаметром 50м	Стадия	Лист	Листов
	Н. контр.	Мильцер			Р	29	
	Гл. спец.	Руссин					
	ГИП	Крюков		Распределительная чаша. Армирование. План 2-2, Сечения 6-6, 7-7.	Мосводоканалниипроект		
	Рук. бр.	Болотова					
Инв. №	Инженер	Нарунец					

Инв. № подл. | Подпись и дата | Взам. инв. №

Т.п. 902-2-381 84

сопировал: 19473-02 32 формат А2

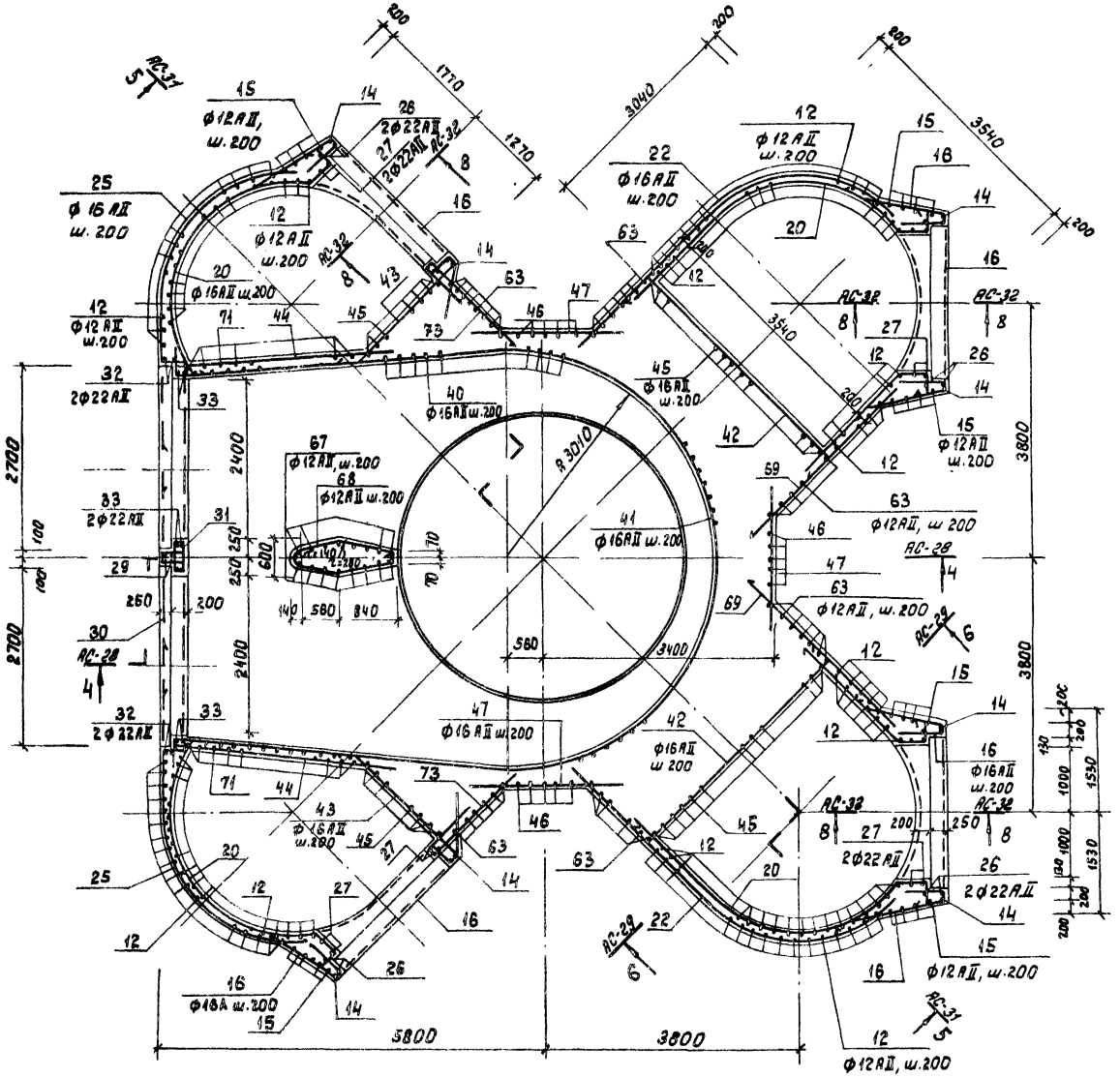

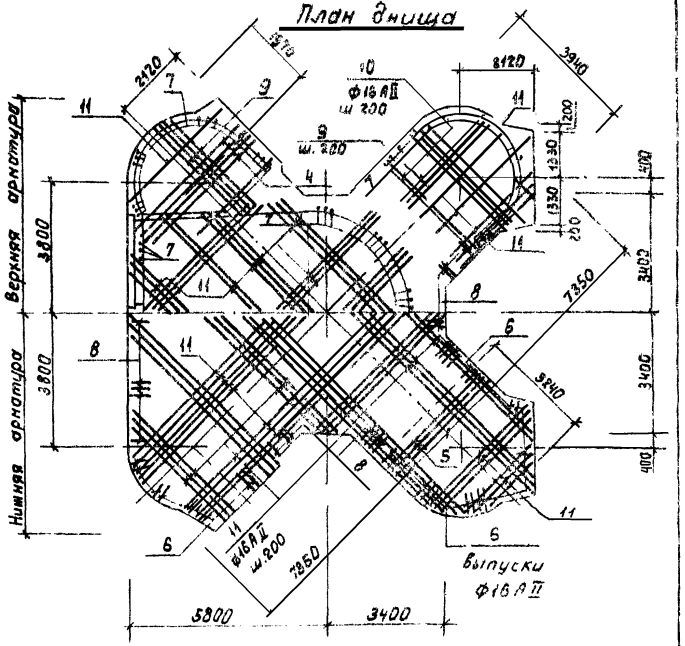

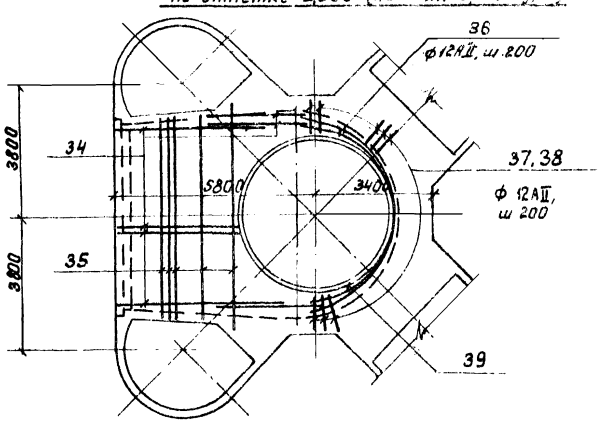

				т. п. 902-2-381.84			- АС
Привязан:	Нач.отд.	Мешалкин		Отстойники канализационные радиальные первичные из сборного ж/б диаметром 50м.	Стадия	Лист	Листов
	Н.контр.	Мильцер			Р	30	
	Гл.спец.	Руссин					
	ГИП	Крюков		Распределительная чаша. Армирование. План 3-3. План днища и перекрытия на отметке -2,650.	Мосводоканал Ниипроект		
	Рук.бр.	Болотова					
Инв. №	Инженер	Нарунец					

Инв. № подл. | Подпись и дата | Взамен инв. №

опировал: [illegible]

19473-02 33

формат А2

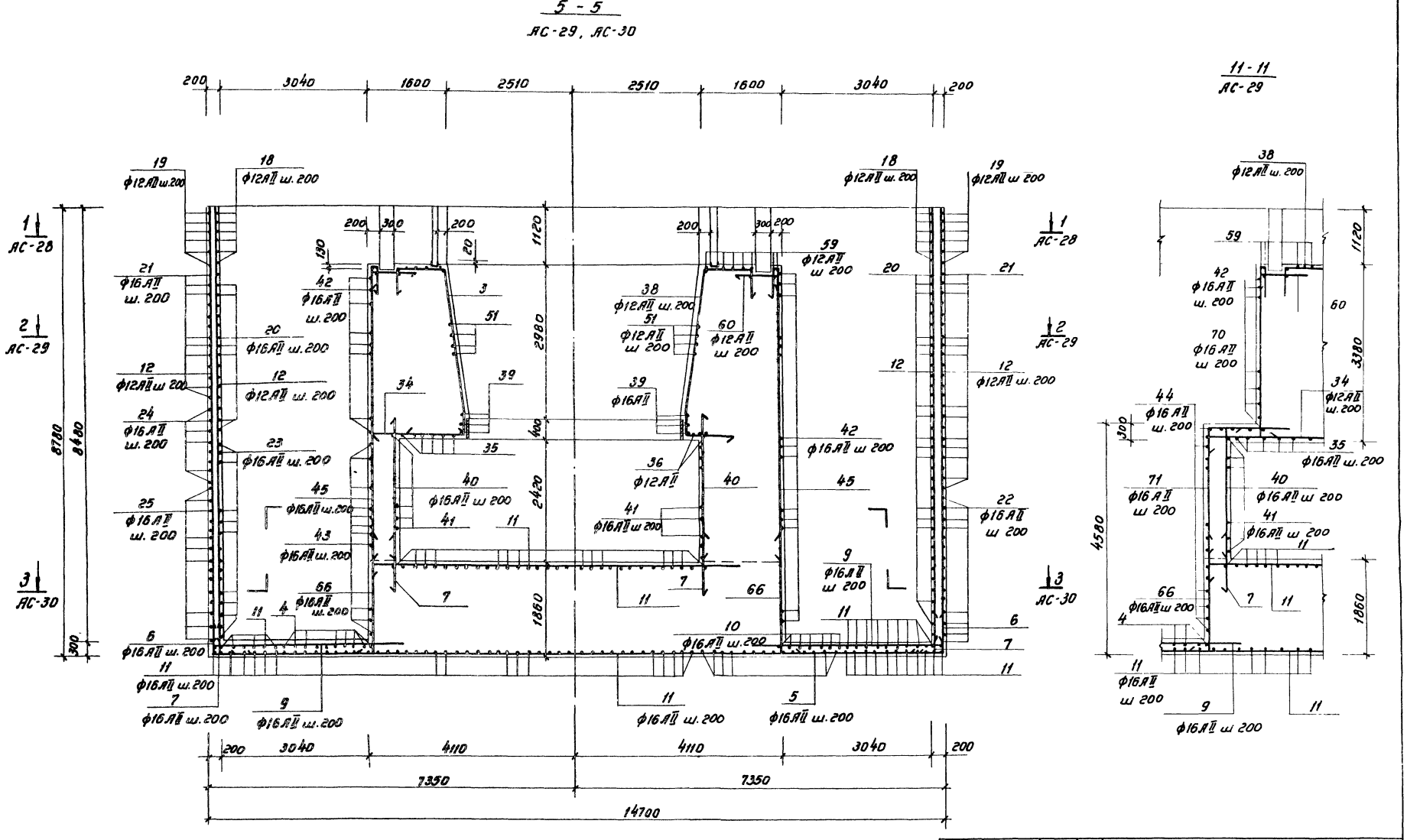

				т.п. 902-2-381.84			-АС
Привязан:		Нач.отд.	Мешалкин	Отстойники канализационные радиальные первичные из сборного ж/б диаметром 50 м	Стадия	Лист	Листов
		Н.контр.	Милоцер		Р	31	
		Гл.спец.	Руссин	Распределительная чаша Армирование. Сечения 5-5, 11-11	Мосводоканалниипроект		
		ГИП	Крюков				
		Рук.бр.	Болотова				
инв. №		Инженер	Нарунец				

19473-02

Инв. № подл. | Подпись и дата | Взам. инв. №

т.п. 902-2-381.84 АII

10 – 10

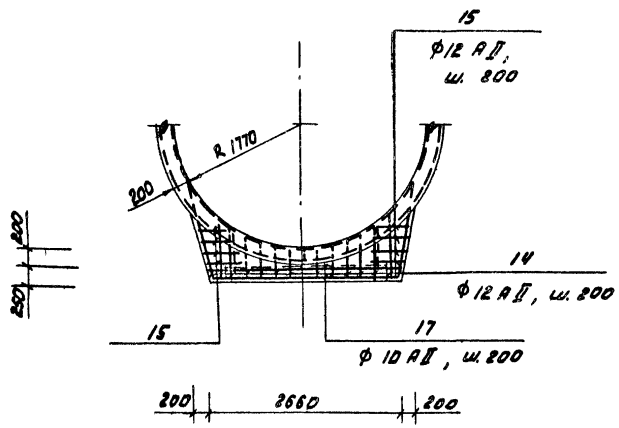

9 – 9

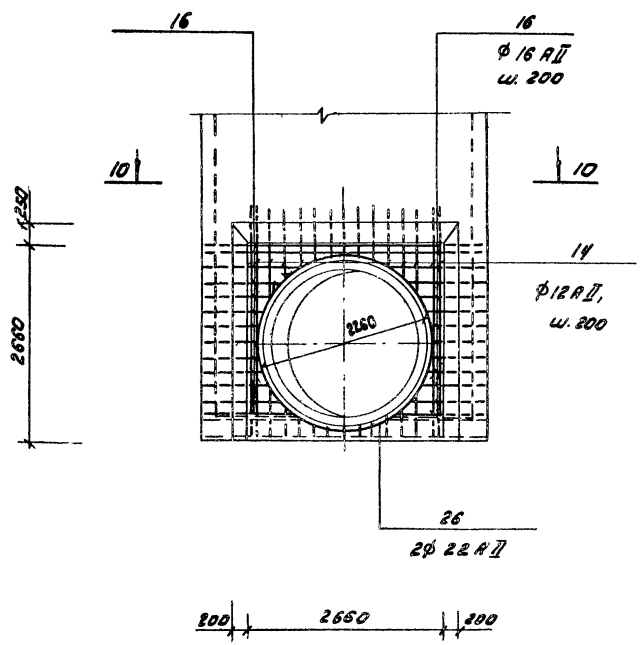

8 – 8

АС-30

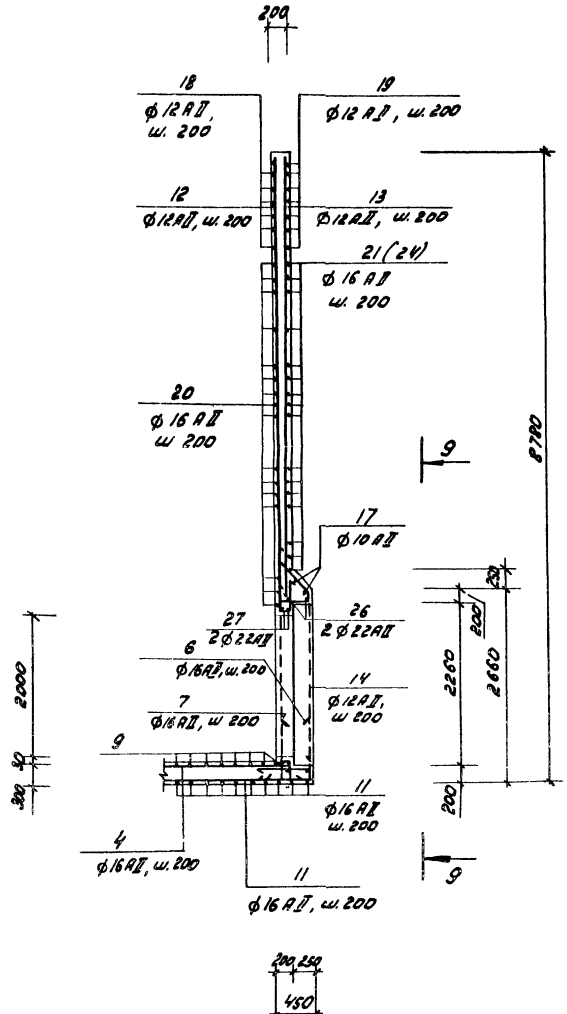

Спецификация распределительной чаши

Формат	Зона	Поз.	Обозначение	Наименование	Кол.	Примечание
				Сборочные единицы		
11		1	Т.П.902-2-381.84 КЖИ.МН5	Изделие закладное МН5	1	379,3кг
11		2	КЖИ-МН6	МН6	8	36,2кг
11		3	КЖИ-МН7	МН7	1	6кг
				Детали		
БЧ		4*	АС-28, АС-29, АС-30, АС-31, АС-32	Ф16 АII, ГОСТ 5781-82, $\ell_{ср}$=3700	20	5,90кг
БЧ		5		ℓ=3890	28	6,20кг
БЧ		6*		ℓ=1400	170	2,20кг
БЧ		7*		ℓ=1000	325	1,60кг
БЧ		8*		ℓ=2980	100	4,70кг
БЧ		9*		$\ell_{ср}$=3600	54	5,70кг
БЧ		10*		ℓ=4580	14	7,30кг
БЧ		11		$\ell_{общ}$=25000	----	395,0кг
БЧ		12		Ф12 АII, ГОСТ 5781-82; ℓ=8450	242	7,50кг
БЧ		13		ℓ=6230	68	5,50кг
БЧ		14*		$\ell_{ср}$=3510	56	3,10кг
БЧ		15*		$\ell_{ср}$=2880	24	2,60кг
БЧ		16*		Ф 16 АII, ГОСТ 5781-82, ℓ=5610	52	8,90кг
БЧ		17		Ф 10 АII, ГОСТ 5781-82, ℓ=2630	8	1,60кг
БЧ		18*		Ф 12 АII, ГОСТ 5781-82, ℓ=3540	28	8,50кг
БЧ		19*		ℓ=10400	32	9,30кг
БЧ		20*		Ф 16 АII, ГОСТ 5781-82, ℓ=9200	110	14,50кг
БЧ		21*		ℓ=12300	76	19,40кг
БЧ		22*		ℓ=6300	30	10,00кг
БЧ		23*		ℓ=7500	42	11,90кг
БЧ		24*		ℓ=10300	15	16,30кг
БЧ		25*		ℓ=6100	30	9,70кг
БЧ		26*		Ф 22 АII, ГОСТ 5781-82; ℓ=8070	8	24,1кг
БЧ		27*		ℓ=7260	8	21,6кг

				Т.П 902-2-381.84		-АС
Привязан:	Нач. отд.	Мешалкин		Отстойники канализационные радиальные первичные из сборного ж/б диаметром 50м	Стадия	Лист	Листов
	Н. контр.	Мильцер			Р	32	
	Гл. спец.	Руссин					
	ГИП	Крюков		Распределительная чаша. Армирование. Сечения 8-8 ÷ 10-10. Спецификация чаши.	Мособлканалпроект		
	Рук. гр.	Болотова					
	Инженер	Нарумец					
МНБ. №							

Инв. № подл. | Подпись и дата | Взам. инв. №

Копировал

Формат А2

Спецификация распределительной чаши

Формат	Зона	Поз.	Обозначение	Наименование	Кол.	Примечание
А II	Б.4.	28*)		ф16АII, ГОСТ 5781-82, $l_{ср}$=1950	32	3,10 кг
	Б.4.	29*)		l=2930	27	4,60 кг
	Б.4.	30		l=3400	24	5,40 кг
	Б.4.	31		l=6300	13	10,00 кг
	Б.4.	32*)		ф22АII, ГОСТ 5781-82, l=9460	4	28,20 кг
	Б.4.	33*)		l=8510	4	25,40 кг
	Б.4.	34		ф12АII, ГОСТ 5781-82, $l_{общ}$=130000	-	115,60 кг
	Б.4.	35*)		ф16АII, ГОСТ 5781-82, $l_{ср}$=6400	17	10,20 кг
	Б.4.	36*)		ф12АII, ГОСТ 5781-82, l=9800	3	8,70 кг
	Б.4.	37*)		l=5000	24	4,50 кг
	Б.4.	38*)		l=6150	56	5,50 кг
	Б.4.	39*)		ф16АII, ГОСТ 5781-82, l=14080	3	22,30 кг
	Б.4.	40		l=2930	97	4,60 кг
	Б.4.	41*)		l=20200	13	32,00 кг
	Б.4.	42*)		l=4560	110	7,20 кг
	Б.4.	43*)		l=2500	44	4,00 кг
	Б.4.	44		l=3600	44	5,70 кг
	Б.4.	45*)		l=6530	56	10,30 кг
	Б.4.	46*)		ф12АII, ГОСТ 5781-82, l=7180	15	6,40 кг
	Б.4.	47*)		ф16АII, ГОСТ 5781-82, l=2180	153	3,40 кг
	Б.4.	48*)		ф12АII, ГОСТ 5781-82, l=4870	5	4,30 кг
	Б.4.	49*)		ф16АII, ГОСТ 5781-82, $l_{ср}$=4800	12	7,60 кг
	Б.4.	50		ф12АII, ГОСТ 5781-82, l=1450	164	1,30 кг
	Б.4.	51*)		$l_{ср}$=15280	15	13,60 кг
	Б.4.	52*)		l=4680	24	4,20 кг
	Б.4.	53*)		$l_{ср}$=1750	48	1,60 кг
	Б.4.	54*)		$l_{ср}$=800	48	0,70 кг
	Б.4.	55*)		$l_{ср}$=2000	32	1,80 кг
	Б.4.	56*)		ф10АII, ГОСТ 5781-82, $l_{ср}$=2300	16	1,40 кг
	Б.4.	57*)		ф12АII, ГОСТ 5781-82, l=1980	56	1,80 кг
	Б.4.	58*)		l=2550	64	2,30 кг
	Б.4.	59*)		l=4360	40	3,90 кг
	Б.4.	60*)		l=1090	80	1,00 кг
	Б.4.	61*)		ф10АII, ГОСТ 5781-82, l=2750	32	1,70 кг
	Б.4.	62*)		l=950	32	0,60 кг
	Б.4.	63		ф12АII, ГОСТ 5781-82, l=7300	42	6,50 кг
	Б.4.	64*)		l=3550	14	3,20 кг
	Б.4.	65*)		l=4610	16	4,10 кг
	Б.4.	66*)		ф16АII, ГОСТ 5781-82, l=2540	82	4,00 кг
	Б.4.	67		ф12АII, ГОСТ 5781-82, l=2800	17	2,50 кг
	Б.4.	68*		l=3330	12	3,00 кг
	Б.4.	69		ф16АII, ГОСТ 5781-82, l=3500	30	5,50 кг
	Б.4.	70*)		l=4330	22	6,90 кг
	Б.4.	71*)		$l_{ср}$=4250	28	6,7 кг
	Б.4.	72*)		l=4700	16	7,4 кг
	Б.4.	73*		ф12АII, ГОСТ 5781-82, l=3800	22	3,4 кг
				Материалы		
				Бетон М 200, Мрз 50, В4	-	385,0 м³

Т.П. 902-2-381.84

Инв. № подл. | Подпись и дата | Взамен инв. №

Ведомость деталей.

Поз.	Эскиз
4	4500÷2600 150
6	760 640
7	760 240
8	640 2340
9	250 3750÷2700 120
10	220 3860 140 140 220
14	2350 45° 550÷1350 210
15	2400÷2560 400
16	150 1350 2610 150 1350
18	1795 300 210 d=3590 1450 300 210
19	1940 2150 d=3890 l=10400
20	1795 1770 d=3590 l=9200
21	1940 3100 d=3890 l=12300
22	1940 3100 l=6300

Продолжение

Поз.	Эскиз
23	850 330 3590 1795 1770 l=7500
24	1940 3100 2600 l=10300
25	3500 1940 1600 l=6100
26	d=2260 l=8070
27	d=2100 l=7260
28	2800 2900÷700
29	2680 250
32	d=2800
33	d=2500
35	6100÷6700
36	4400-6800 z=2200 l=9800
37	3400 1200 400
38	1050 3000 400 500 200 400

Продолжение

Поз.	Эскиз
39	d=4330 480 l=14080
41	5300 9600 l=20200
42	340 3880 340
43	200 2200 100
45	140 610 5780
46	6880 300
47	260 1680 250
48	150 4420 300
49	7600÷2200
51	d=5120÷4380 360 $l_{ср}$.15280
52	1790 300 250 1790 250 300
53	100 1540÷450 400
54	1100÷450
55	3000÷1000
56	3000÷1600
57	1380 600
58	200 450 300 1900

Продолжение

Поз.	Эскиз
59	100 4160 100
60	860 230
61	250 1120 1050 330
62	220 250 330 150
64	3400 150
65	4460 150
66	2310 230
68	550 1500 z=260 z=120 560 820 90
70	140 610 3330 250
71	2700 2200÷900
72	4450 250
73	150 750÷1750 2000÷3000

Ведомость расхода стали на элемент, кг

Марка элемента	Изделия арматурные						Изделия закладные												Общий расход
	Арматура класса А-II ГОСТ 5781-82					Всего	Арматура класса А-I ГОСТ 5781-82		Арматура класса А-II ГОСТ 5781-82			Прокат марки В ст. 3 КП 2 ГОСТ 8240-72*		ГОСТ 8509-72*		ГОСТ 19903-74*		Всего	
	ф10	ф12	ф16	ф22	Итого		ф6	Итого	ф10	ф14	Итого	С 10	Итого	L63×6	Итого	-400×8	Итого		
Распределительная чаша	108,80	5318,9	15839,9	579,9	21847,5	21847,5	0,3	0,3	17,6	45	62,6	272	272	5,7	5,7	334,3	334,3	674,90	22522,40

Т.П. 902-2-381.84 -АС

Привязан:

Инв. №

Нач. отд.	Мешалкин	
Н. контр.	Мильцер	
Гл. спец.	Руссин	
ГИП	Крюков	
Рук. бр.	Болотова	
Инженер	Нарунец	

Отстойники канализационные радиальные первичные из сборного ж/б диаметром 50м.

Распределительная чаша. Армирование. Спецификация чаши ведомости деталей, расхода стали.

Стадия	Лист	Листов
Р	33	

Мосводоканал Ниипроект

Копировал: ИП

19473-02 36

Формат А2

Камера ОП1.

1-1.

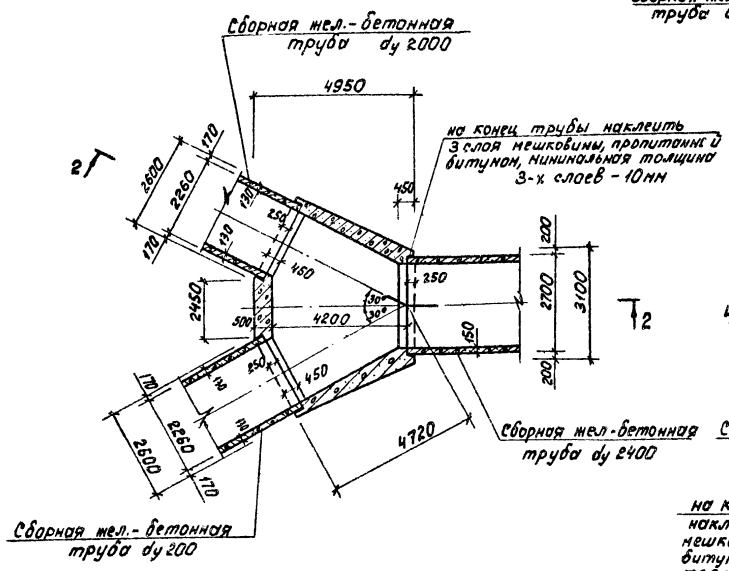

Камера ОП2

3-3

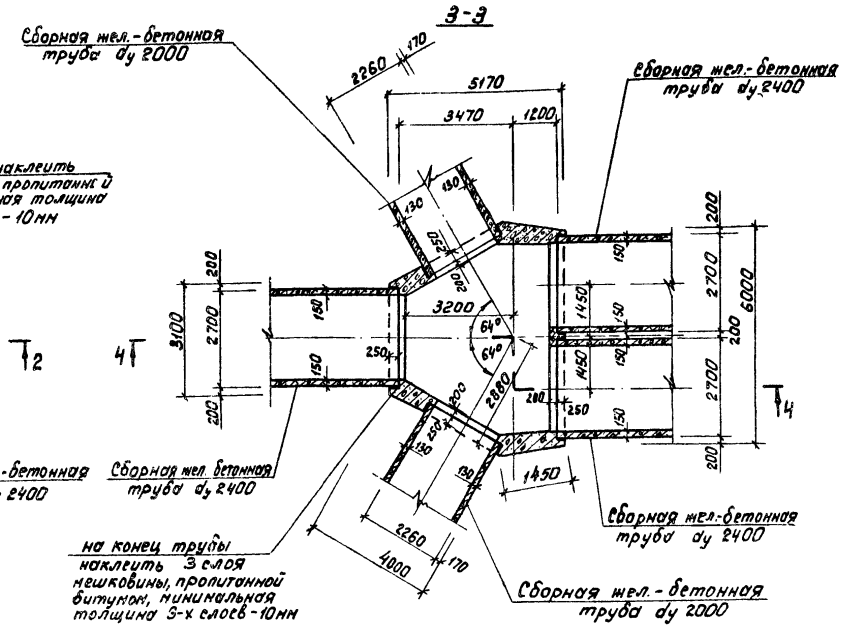

2-2

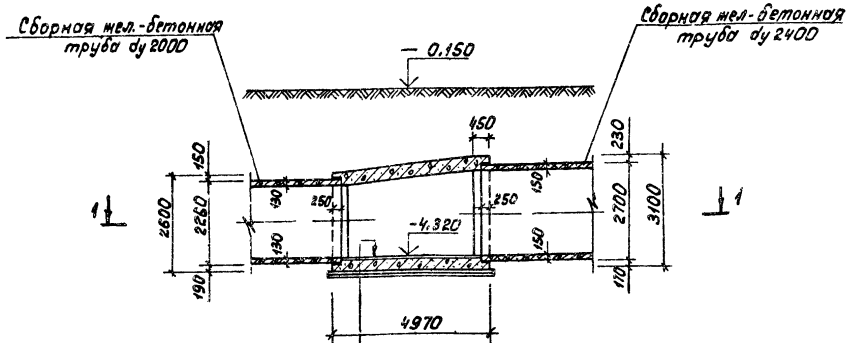

4-4

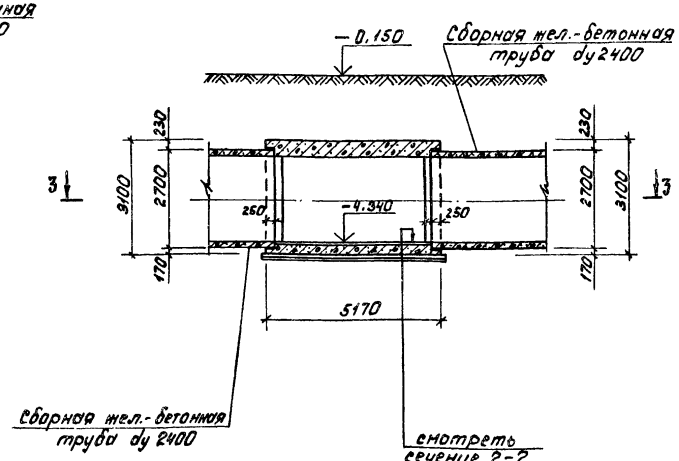

Штукатурка цен. раствором
состава 1:2 - 20
Жел.-бет. днище М-200 - 300
Подготовка из бетона М-50 - 100
Щебень, втрамбованный в грунт - 50

Примечания:

1. Бетонирование камер ОП1 и ОП2 производить после укладки сборных жел.-бетонных труб, концы последних оклеить 3-мя слоями мешковины, пропитанной в битуме.
2. Основание под сборные железобетонные трубы разрабатывается при привязке настоящего проекта к конкретным геологическим условиям
3. Наружные поверхности камер затереть цементным раствором

Т. П. 902-2-381.84						-АС
Привязан:	Нач.отд.	Мешалкин		Отстойники канализационные радиальные первичные из сборного ж/б диаметром 50м	Стадия	Лист	Листов
	Н.контр.	Мильцер			Р	34	
	Гл.спец.	Руссин					
	ГИП	Крюков		Камеры ОП1 и ОП 2. Планы, сечения.	Мосводоканал Ниипроект		
Инв. №	Рук.бр.	Болотова					
	Ст.инж.	Чудкова					

Копировал: 19473-02 37 формат А2

Т.П. 902-2-381.84 АII

Инв. № подл. | Подпись и дата | Взамен инв. № | Отдел № 2 | Казанов

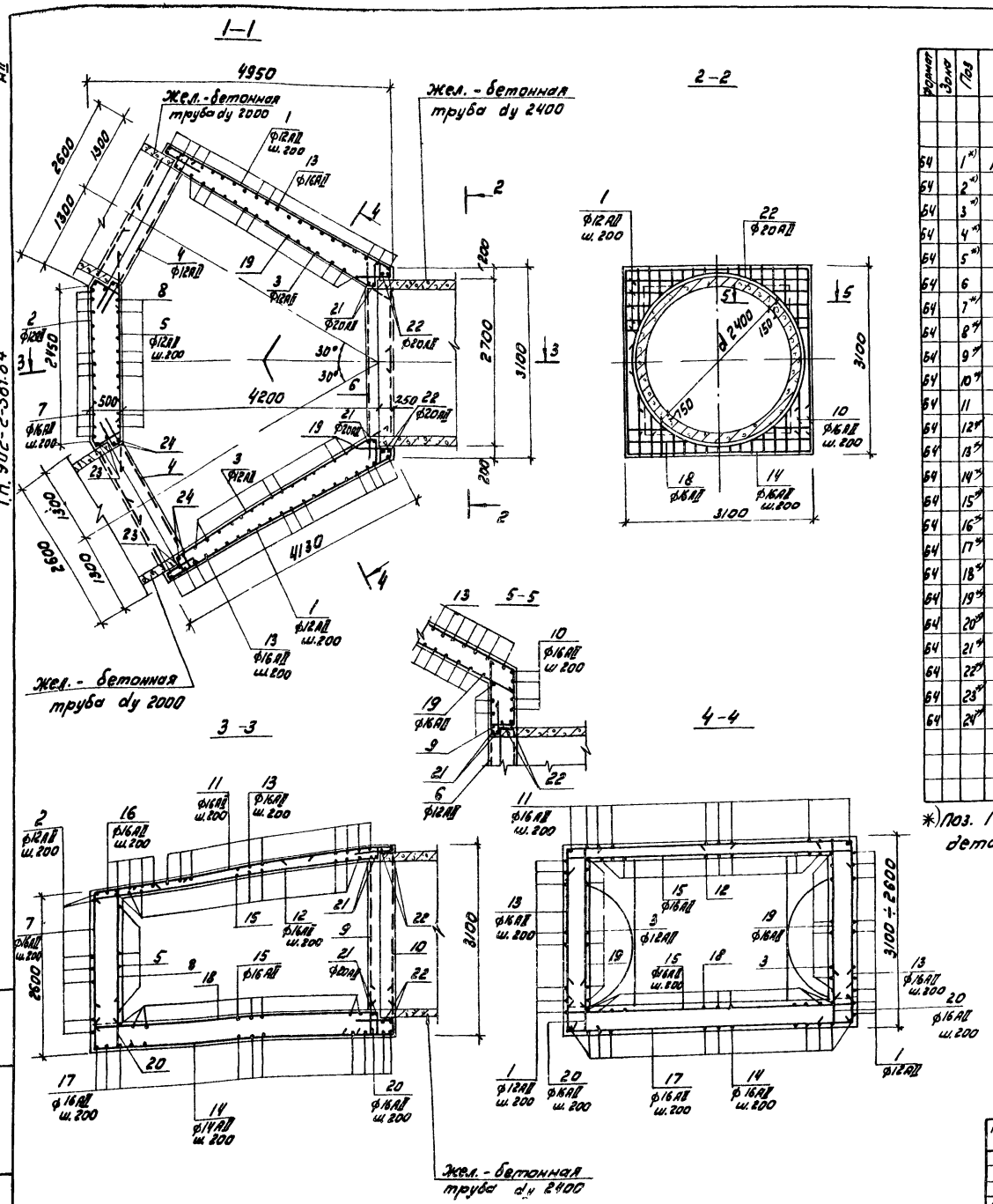

Спецификация камеры ОП1

Формат	Зона	Поз	Обозначение	Наименование	Кол	Примеч.
				Камера ОП1 (шт1)		
				Детали		
64		1*)	АС-35	ф12АII ГОСТ 5781-82; e=7250	26	6,4кг
64		2*)		e=5360	13	4,8кг
64		3*)		e=4000	20	3,6кг
64		4*)		e=2770	20	2,5кг
64		5*)		e=3170	10	2,8кг
64		6		e=3170	13	2,8кг
64		7*)		ф6АII ГОСТ 5781-82; e=3740	34	5,9кг
64		8*)		e=2550	11	4,0кг
64		9*)		e=3010	13	4,7кг
64		10*)		e=4640	15	7,3кг
64		11		e=3000	34	4,7кг
64		12*)		e=4640	31	7,3кг
64		13*)		e=5000	42	7,9кг
64		14*)		e=5990	32	9,5кг
64		15*)		e=4780	42	7,5кг
64		16*)		e=1950	10	3,1кг
64		17*)		e=5560	25	8,8кг
64		18*)		e=4580	32	7,2кг
64		19*)		e=2790	32	4,4кг
64		20*)		e=1030	88	1,6кг
64		21*)		ф20АII ГОСТ 5781-82; e=8420	2	20,8кг
64		22*)		e=9360	2	23,1кг
64		23*)		e=8000	4	19,7кг
64		24*)		e=7160	4	17,7кг
				Материалы		
				Бетон М-200		
				Мр3-100; В-4		27,4м³

*) Поз. 1÷5; 7÷10; 12÷24 – смотри ведомость деталей на данном листе.

Примечание

1. Общий вид камеры ОП1 смотри лист АС-34.
2. Защитный слой арматуры принят 25 мм.

Ведомость деталей

Поз.	Эскиз
1	1460 4080 1710
2	1460 2440 1460
3	4000
4	2670 100
5	3170
7	2260 1480
8	2300 250
9	250 2760
10	1480 100 2760
12	4950 ÷ 4130 100
13	2680÷2280 3250÷1770
14	750 4900 ÷ 4080 750
15	250 5550 ÷ 3010 250
16	1050 ÷ 2840
17	780 5550 ÷ 2440 780
18	4900 ÷ 4080 100
19	2780÷2300 250
20	780 250
21	600 d=2490
22	600 d=2790
23	600 d=2350
24	600 d=2090

Ведомость расхода стали на элемент, кг

Марка элемента	Изделия арматурные				Общий расход
	Арматура класса А-II ГОСТ 5781-82				
	ф12	ф16	ф20	Итого	
ОП-1	415,2	2515,1	237,4	3167,6	3167,7

Т.П. 902-2-381.84 -АС-

Привязан:			
Нач. отд.	Мешалкин		
Н. контр.	Мильцер		
Гл. спец.	Руссин		
ГИП	Крюков		
Ст. инж.	Гудкова		

Инв. N

Отстойники канализационные радиальные первичные из сборного ж/б диаметром 50м

Стадия: Р | Лист: 35 | Листов:

Камера ОП1. Армирование.

Мосводоканал Ниипроект

Инв. N подл. | Подпись и дата | Взамен инв.

Копировал [illegible] 19473-02 38 Формат А2

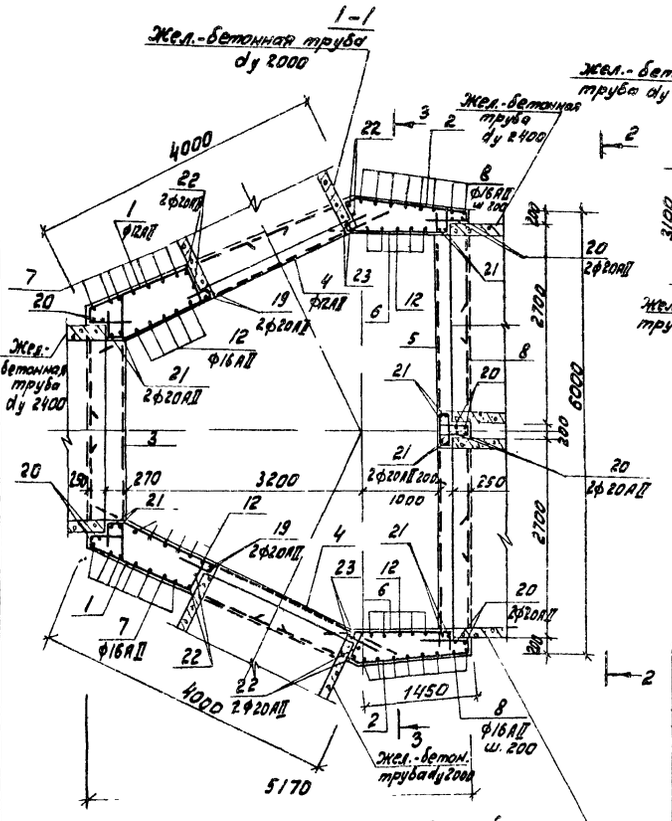

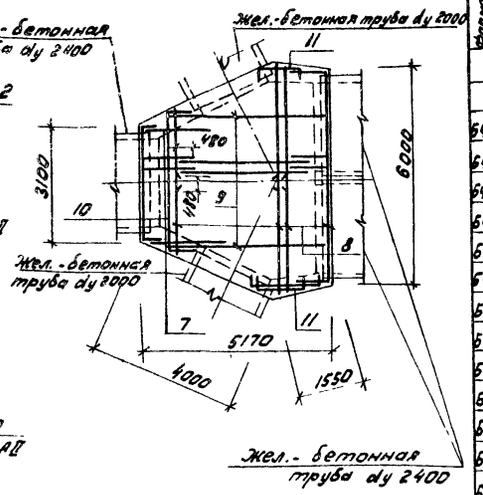

Ведомость расхода стали на элемент, кг

Марка элемента	Изделия арматурные				Общий расход
	Арматура класса А-II ГОСТ 5781-82				
	Ф12	Ф16	Ф20	Итого	
ОП2	528,4	2528,3	413,0	3469,7	3469,7

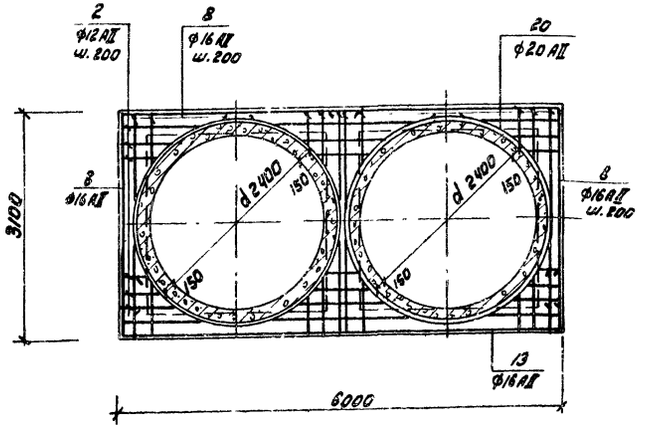

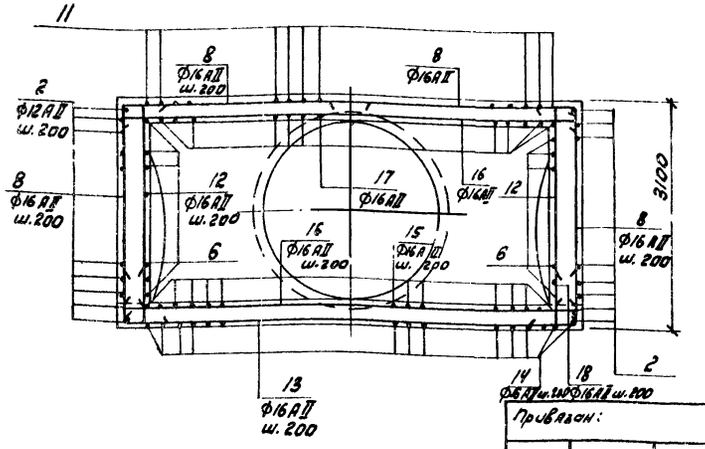

Спецификация камеры ОП2

Формат	Зона	Поз.	Обозначение	Наименование	Кол.	Примечан.
				Камера ОП2 (шт.1)		
				Детали		
64		1*)	АС-36	Ф12АII ГОСТ5781-82; e=4620	28	4,1кг
64		2*)		e=4770	32	4,2кг
64		3		e=3170	14	2,8кг
64		4		e=4120	28	3,7кг
64		5		e=6010	14	5,4кг
64		6		e=2120	32	1,9кг
64		7*)		Ф16АII ГОСТ5781-82; e=4480	56	7,1кг
64		8*)		e=5040	46	8,0кг
64		9		e=4000	21	6,3кг
64		10*)		$e_{ср}$=4430	2	7,0кг
64		11*)		$e_{ср}$=3000	12	4,7кг
64		12*)		e=3250	70	5,1кг
64		13*)		$e_{ср}$=6300	26	9,9кг
64		14*)		$e_{ср}$=3630	33	5,7кг
64		15*)		$e_{ср}$=3580	29	5,7кг
64		16*)		$e_{ср}$=4920	40	7,8кг
64		17*)		$e_{ср}$=3650	29	5,8кг
64		18*)		e=1030	70	1,6кг
64		19*)		Ф20АII ГОСТ5781-82; e=7160	4	17,7кг
64		20*)		e=9360	6	23,1кг
64		21*)		e=8420	6	20,8кг
64		22*)		e=8000	4	19,7кг
				Материалы		
				Бетон М-200		
				Мр3-100 ; В-4		31,4м³

Ведомость деталей

Поз.	Эскиз
1	1730 2890
2	1540 1500 1730
7	1430 3050
8	2280 2760
10	480 3050 ÷ 3900 480
11	360 3980 ÷ 600 360
12	200 3050
13	780 6300 ÷ 3150 180
14	780 5100 ÷ 600 780
15	100 5100 70 100
16	100 6300 ÷ 3150 100
17	100 5100 ÷ 1800 100
18	780 250
19	600 d 2090
20	600 d 2790
21	600 d 2490
22	600 d 2350

Примечания:

1. Общий вид камеры ОП2 смотреть на листе АС-34
2. Защитный слой арматуры принят 25 мм

Т.П. 902-2-381.84 - АС

Нач.отд.	Мешалкин		
Н.контр.	Мильцер		
Гл.спец.	Руссин		
ГИП	Крюков		
Ст.инж.	Гудкова		

Отстойники канализационные радиальные первичные из сборного ж/б диаметром 50 м

Стадия	Лист	Листов
Р	36	

Камера ОП2 Армирование.

Мосводоканалниипроект

Инв.№ подл. | Подпись и дата | Взамен инв.

Т.П. 902-2-381.84

Привязан:

Инв. №

Тировал ... 19473-02 39 Формат А2

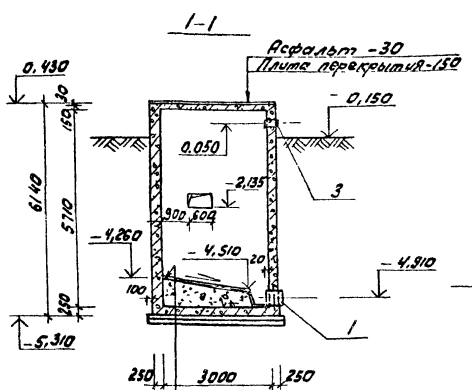

Намазка цементным раствором состава 1:2 - 20
Бетон М100 - 780 ÷ 530
Железобетонное днище - 250
Подготовка из бетона М50-100
Щебень, втрамбованный в грунт - 50

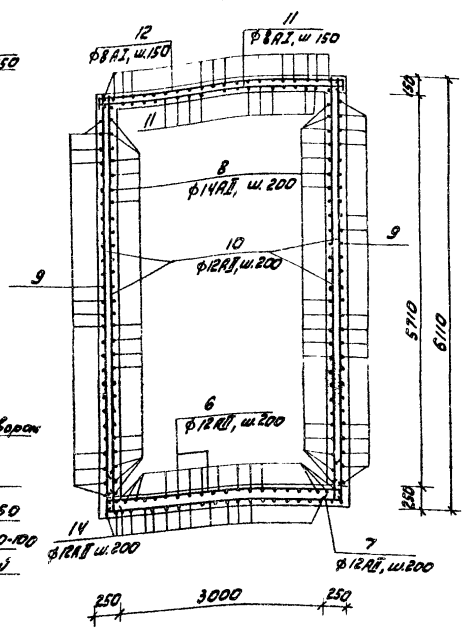

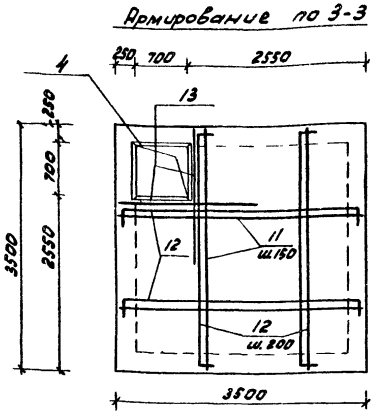

*) поз. 6 ÷ 9; 12, 13, 14 см. ведомость на данном листе.

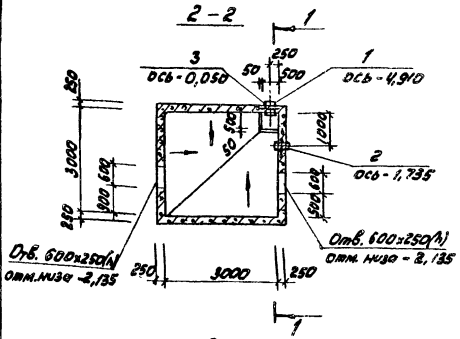

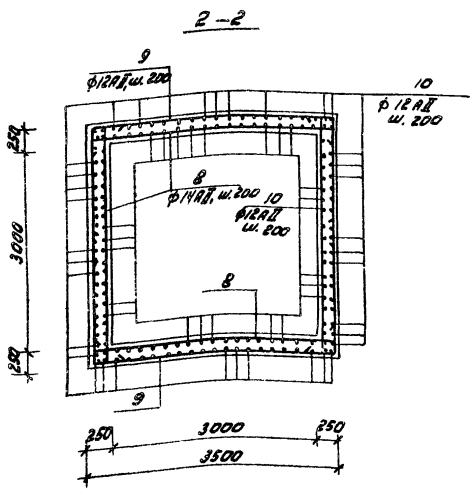

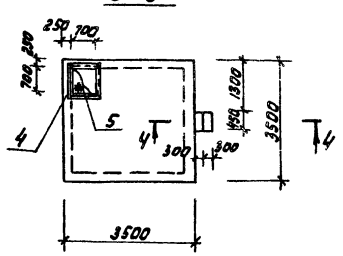

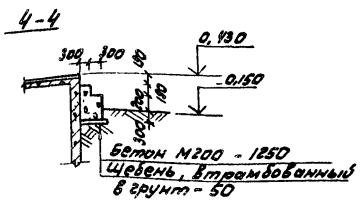

Спецификация жиросборника

Формат	Зона	Поз.	Обозначение	Наименование	Кол.	Примечание
				Жиросборник		
				Сборочные единицы		
А3		1	Серия 3,901-5, лист ТМ-21	Сальник dy 400, e = 300	1	38,3 кг
А3		2	ТМ-11	Сальник dy 150, e = 300	1	15,9 кг
А3		3	ТМ-3	Сальник dy 50, e = 300	1	4,0 кг
А3		4	КЖИ-МН8	Изделие закладное МН8	1	22,8 кг
А4		5	КЖИ-К1	Крышка К1	1	28,1 кг
				Детали		
Б4		6*)		ф12АII ГОСТ 5781-82; e=3800	36	3,4 кг
Б4		7*)		e = 750	64	0,7 кг
Б4		8*)		ф14АII ГОСТ 5781-82; e=3890	112	4,7 кг
Б4		9*)		ф12АII ГОСТ 5781-82; e=7270	56	6,5 кг
Б4		10		e=5830	134	5,2 кг
Б4		11		ф8АI ГОСТ 5781-82; e=3470	36	1,4 кг
Б4		12*)		e = 3660	36	1,4 кг
Б4		13		e = 1800	4	1,6 кг
Б4		14*)		ф12АII ГОСТ 5781-82; e=4580	36	4,1 кг
				Материалы		
				Бетон М200 Мр3-100, В-4		17,0 м³

Ведомость расхода стали на элемент, кг

Марка элемента	Изделия арматурные						Изделия закладные																				Общий расход
	Арматура класса						Арматура класса						Прокат марки														
	А-I		А-II				А-I						Вст 3 кп 2														
	ГОСТ 5781-82		ГОСТ 5781-82			Всего	ГОСТ 5781-82		ГОСТ 2590-71*				ГОСТ 8509-72*		ГОСТ 2591-71*		ГОСТ 19903-74*		ГОСТ 8732-78*			ГОСТ 10704-76*		ГОСТ 8568-77*			
	ф8	Итого	ф12	ф14	Итого		ф8	Итого	ф6	ф10	ф16	Итого	1,63×6	Итого	0,10×10	Итого	лист стб.10	Итого	тр 121×4	тр 245×7	Итого	тр 530×7	Итого	рифл. стб.6	Итого	Всего	
Ж 1	107,2	107,2	1373,6	526,4	1900,0	2007,2	2,4	2,4	0,3	1,3	6,5	8,1	18,8	18,8	1,6	1,6	7,7	7,7	3,5	12,3	15,8	27,1	27,1	28,1	28,1	109,6	2116,8

Ведомость деталей

Поз.	Эскиз
6	190 — 3420 — 190
7	170 — 580
8	220 — 3450 — 220
9	1910 — 3450 — 1910
12	120 — 3420 — 120
14	580 — 3420 — 580

Примечание:

1. Защитный слой арматуры 20 мм.

Т.П 902-2-381 84 -АС

Нач.отд	Мешалкин		Отстойники канализационные радиальные первичные из сборного ж/б диаметром 50м	Стадия	Лист	Листов
Н.контр.	Мильцер			Р	37	
Гл.спец.	Руссин					
ГИП	Крюков		Жиросборник Ж1			
Рук.бр	Болотова		Опалубка и армирования.	Мосводоканал	Ниипроект	
Ст.инж.	Корнеева		Планы, сечения:			

Привязан:

Инв. N

Инв.N подл. | Подпись и дата | Взамен инв.N | Отдел N2 | Казанов

Т.П 902-2-381 84

копировал ЖЛ- 19473-02

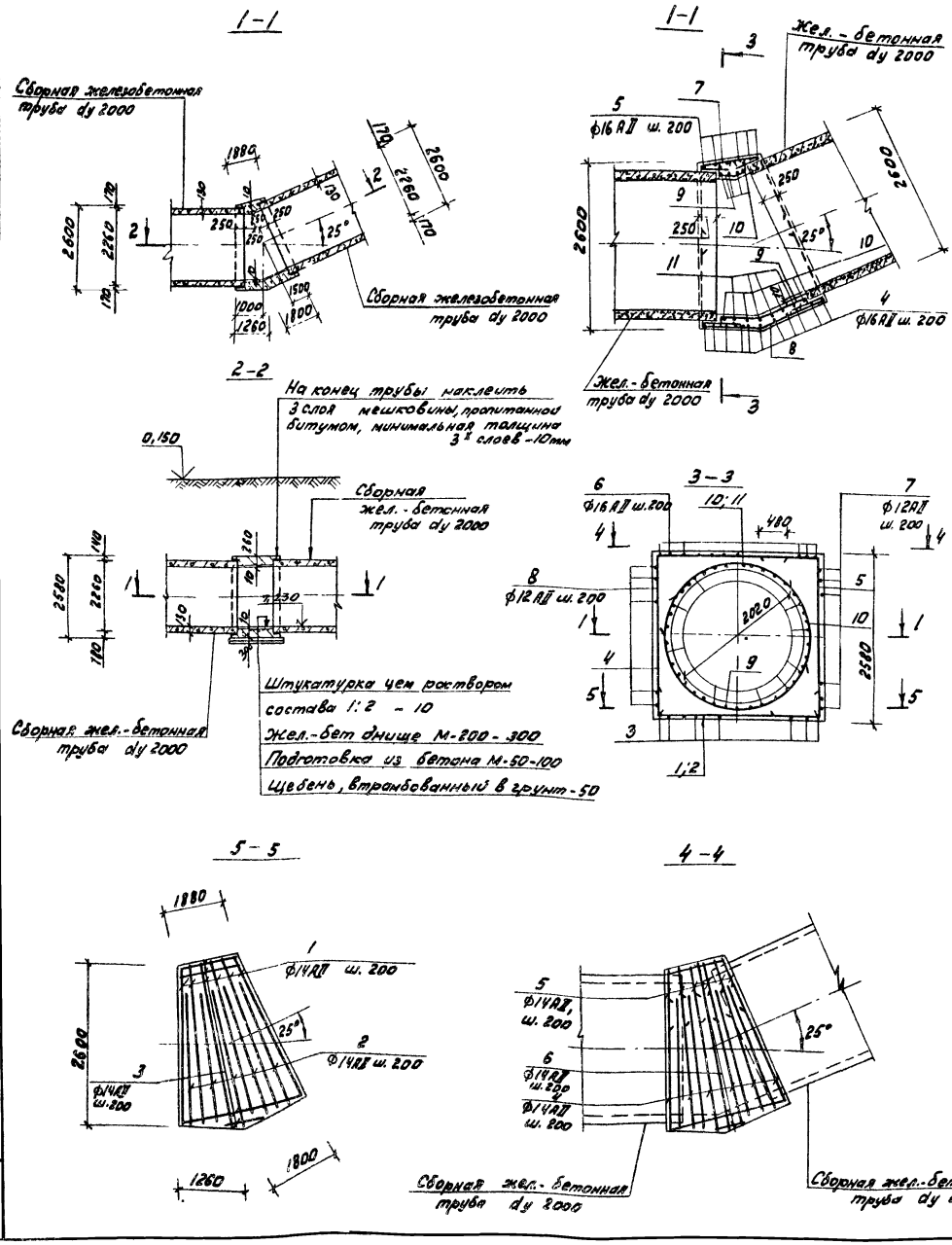

Спецификация камеры ПП1.

Форма	Зона	Поз.	Обозначение	Наименование	Кол.	Примечан.
				Камера ПП1 (шт2)		
				Детали		
64		1*)	АС-38	ф14АII, ГОСТ5781-82; $e_{ср}$=3800	14	4,6 кг
64		2*)		e=2810	13	3,4 кг
64		3*)		$e_{ср}$=3170	14	3,9 кг
64		4*)		e=4780	14	5,8 кг
64		5*)		e=3460	14	4,8 кг
64		6*)		$e_{ср}$=6450	14	7,9 кг
64		7*)		ф12АII, ГОСТ5781-82; e=4710	12	5,1 кг
64		8*)		e=5880	12	5,2 кг
64		9*)		$e_{ср}$=1990	32	1,8 кг
64		10*)		ф20АII, ГОСТ5781-82; e=7160	4	17,7 кг
64		11*)		e=4920	4	12,1 кг
				Материалы		
				Бетон М-200		
				Мрз-100, В-4		9,0 м³

*) поз. 1÷11 - смотреть ведомость деталей на данном листе.

Ведомость деталей.

Поз.	Эскиз
1	560 | 2550÷2800 | 560
2	560 | 2250
3	560 | 1200÷2900 | 560
4	2530 | 2250
5	2530 | 930
6	2530 | 850÷1920 | 2530
7	1430 | 1850 | 1430
8	1430 | 1240 | 1780 | 1430
9	280÷900 | 250 | 450÷1350 | 250 | 280÷900
10	600 | d 2090
11	d 2090

Ведомость расхода стали на элемент, кг

Марка элемента	Изделия арматурные						Общий расход
	Арматура класса А-II ГОСТ 5781-82					Всего	
	ф12	ф14	ф20		Итого		
ПП1	181,2	413,8	119,2		714,2	714,2	714,2

Примечания:

1. Бетонирование камеры производить после укладки железобетонных колец, концы которых оклеить тремя слоями мешковины, пропитанной в битуме.
2. Стержни поз. 8 в месте пересечения с заделываемыми железобетонными трубами отгибаются и обрезаются по месту.
3. Защитный слой арматуры принят 25 мм.

Привязан:	Нач.отд.	Мешалкин		ТП 902-2-381 84	-АС
	Н.контр.	Мильцер		Отстойники канализационные радиальные первичные из сборного ж/б диаметром 50м	Стадия: Р; Лист: 38; Листов:
	Гл.спец.	Руссин			
	ГИП	Крюков		Камера ПП1. Опалубка и армирование. Планы сечения.	Мосводоканал НИИпроект
Инв.н	инж.	Гудкова			

Инв.н подл. | Подпись и дата | Взамен инв.н | Отдел н2 | Казанов

Корректор 19473-02 41

План кровли

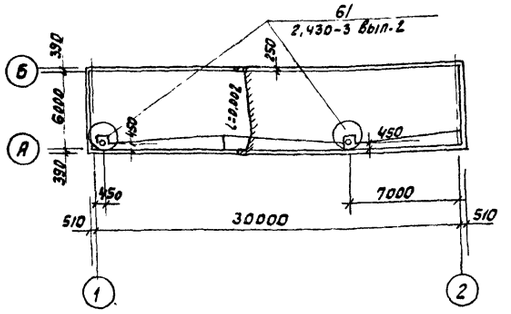

План перемычек и полов

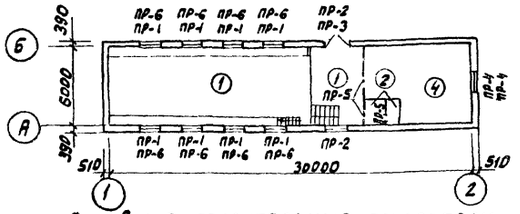

Основные строительные показатели

Наименование	Един. изм.	Количество
Площадь застройки	м²	210.0
Кубатура надземной части здания	м³	1156.0
Кубатура подземной части здания	м³	1240.0
Строительный объём	м³	2396.0

Ведомость отделки помещений. Площадь в м²

Наименование или номер помещения	Потолок: площадь	Потолок: вид отделки	Стены или перегородки: площадь	Стены или перегородки: вид отделки	Низ стен или перегородок (панель): площадь	Низ стен или перегородок (панель): вид отделки	Низ стен или перегородок (панель): высота	Примечание
Машинный зал на отм.-1.600 и площадка на отм. 0.000	146.0	Затирка цементным раствором известковая окраска	175.9	Штукатурка сложным на растворе известковая окраска	131.3	Штукатурка сложным раствором масляная окраска	1500	
Щитовая	27.0	—"—	98.5	—"—	41.7	—"—	1500	
Сан. узел	5.4	—"—	44.5	—"—	17.0	Штукатурка цементным раствором глазурованная плитка	1500	
Машинный зал на отм. -5.200	170.0	—"—	150.1	Затирка цементным раствором известковая окраска	107,2	Затирка цементным раствором. Окраска, масляной краской.	1500	

Экспликация полов

Наименование или номер помещения по проекту	Тип пола по проекту	Схема пола или номер узла по серии.	Элементы пола и их толщина	Площадь пола м²
Машинный зал на отм. -1.600 и площадка на отм. 0.000	1		Покрытие- плитка керамическая по ГОСТ 6787-80 -13мм Заполнение швов- цементно-песчанный раствор М„100" - Прослойка- цементно- песчанный раствор М„100" -17мм Бетон М„100" -70мм ж.б. плита перекрытия	118.5
Сан. узел	2		Покрытие- плитка керамическая по ГОСТ 6787-80 -13мм Заполнение швов- цементно-песчаный раствор М„100" - 17мм 2 слоя гидроизола на мастике 5мм стяжка- цем. песчаный раствор М„100" -40мм ж.б. плита перекрытия	5.4
Машинный зал на отм. -5.200	3		Покрытие- плитка керамическая по ГОСТ 6787- 80- 13мм Заполнение швов- цементно-песчаный раствор М„100" прослойка- цементно- песчаный раствор М„100" -17мм бетон М„200" 60-120мм ж.б. констр. днища	170.0
Щитовая	4		Покрытие- паркет штучный по ГОСТ 862.4-76 - 18 на холодной битумной мастике на водостойких вяжущих-2 ж.б. плита перекрытия	

Общие указания.

1. За относительную отметку 0.000 условно принята отметка чистого пола надземной части машинного зала.
2. Наружные стены здания от отметки 0.500 и выше возводятся из силикатного кирпича марки „75" на цементном растворе марки „25".
   Кирпичную кладку с фасадных сторон вести с отбором кирпича на лицо с декоративной перевязкой швов. Рисунок перевязки швов приведен на листе АС-41.
3. Цоколь здания до отм. 0.500 возводится из глиняного кирпича пластического прессования марки „75" на цементно песчаном растворе марки „25" с последующей облицовкой фасадной плиткой с отм. -0.150 до отм. 0.500, с отм -1.660 до отм. -0.150 кирпичную кладку оштукатурить цементно-песчаным раствором и обмазать битумом за 2раза.
4. Гидроизоляция- цементный раствор состава 1:2 толщиной 30мм на отм. -0.030
5. В процессе возведения кладки в откосы дверных и оконных проемов заложить деревянные антисептированные пробки не менее 2-х с каждой стороны проёма для крепления оконных и дверных блоков.
6. Проектом не предусмотрено возведение кирпичной кладки в зимнее время методом замораживания, в случае необходимости назначаются дополнительные мероприятия.
7. Все деревянные изделия окрасить масляной краской за 2 раза по грунтовке.
8. Металлические лестницы, перила ограждений окрашиваются 3-мя слоями эмали ПФ-133 или ПФ-115 по слою грунта из лака ФЛ-03к.
9. Откосы оконных и дверных проёмов штукатурятся сложным раствором.
10. По периметру здания с наружных сторон устраивается асфальтовая отмостка шириной 750 мм.
11. В оконных проёмах с фасадных сторон устроить слив из оцинкованной кровельной стали.
12. Состав кровли дан по СНиП II-26-76
13. Состав полов дан по СНиП II-В 8-71.

Привязан:

Инв. №

Нач. отд.	Мешалкин	
Н. контр.	Мильцер	
Гл. спец.	Панченко	
Рук. гр.	Андрианов	
Ст. арх.	Родкина	
Техник	Гайсина	

т.п.902-2-381.84 АС

Отстойники канализационные радиальные первичные из сборного ж/б диаметром 50м

Стадия	Лист	Листов
Р	39	

Насосная станция сырого осадка. Общие данные

Мосводоканалниипроект

Инв. № подл. | Подп. и дата | Взам. инв. №

АР

Т.П. 902-2-381.84

Фасад 1-2

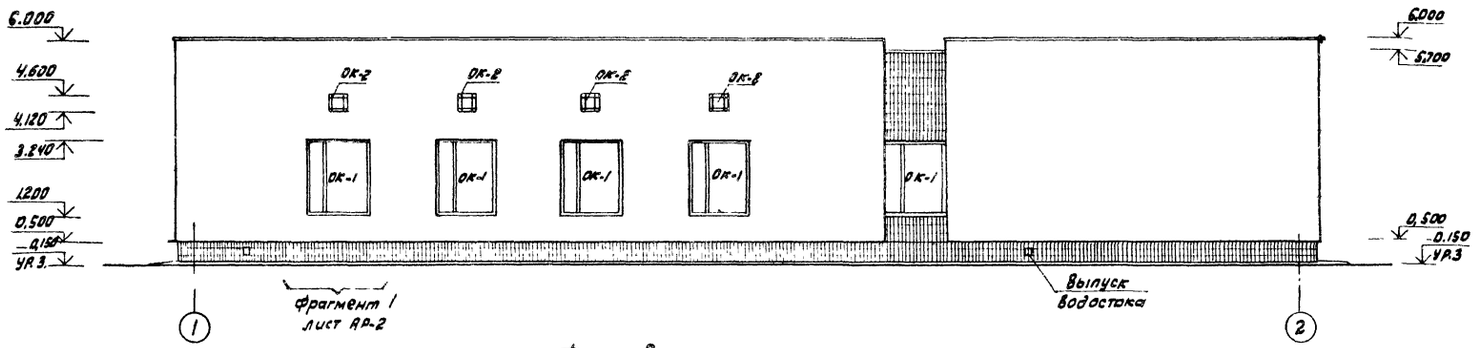

Фасад А-Б

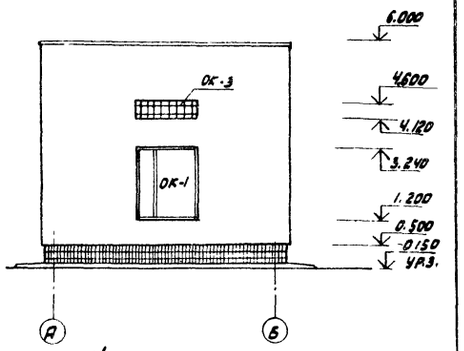

Фасад 2-1

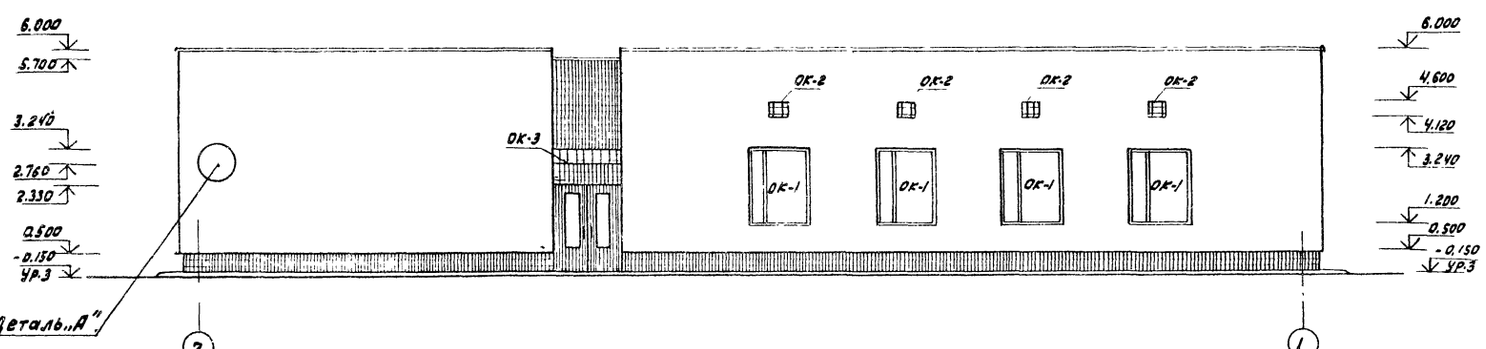

Фасад Б-А

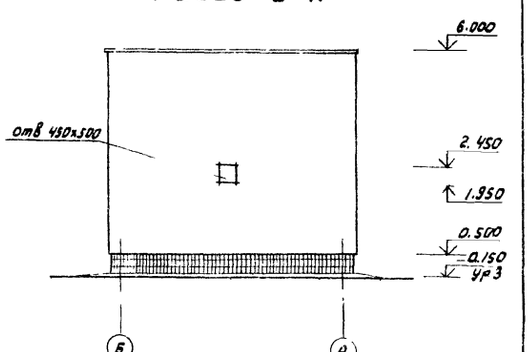

План надземной части

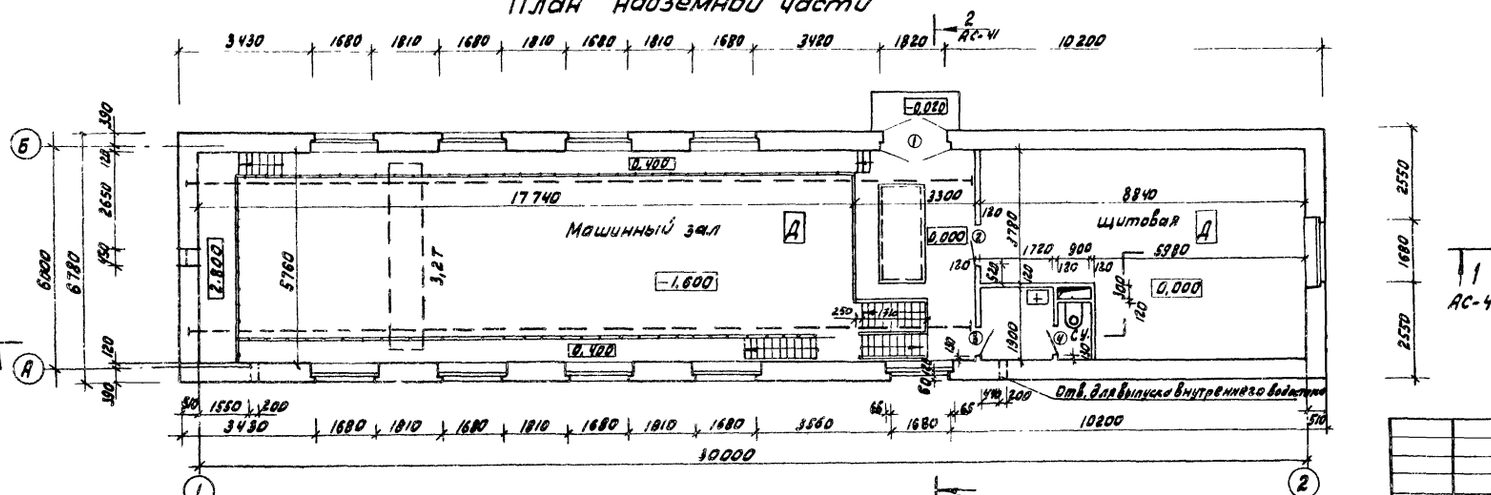

Фрагмент 1

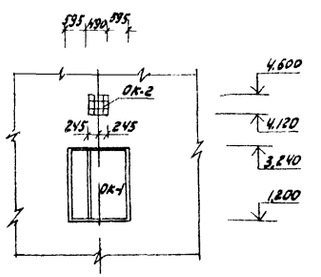

Согласовано

Инв.№ подл. | Подпись и дата | Взамен инв.№ | Отдел N 2 | Отдел N 4 | Отдел N 7

Привязан		
Инв. №		

Нач. отд.	Мешалкин		
Н. контр.	Мильцер		
Гл. спец.	Панченко		
Рук. гр.	Андрианов		
Ст. арх.	Родкина		

Т.П. 902-2-381 84 - АС

Отстойники канализационные радиальные первичные из сборного ж.б. диаметром 50 м

Стадия	Лист	Листов
РП	40	

Насосная станция сырого осадка
Фасады 1-2, 2-1; А-Б; Б-А
План надземной части

Мосводоканалниипроект

19473-02

Слой гравия на антисептированной битумной мастике
4 слоя рубероида на битумной мастике
Цементная стяжка – 20
Плитный утеплитель $\gamma = 600$ кг/м^3
Обмазка битумом
Сборные ж. б. плиты

Разрез 1-1

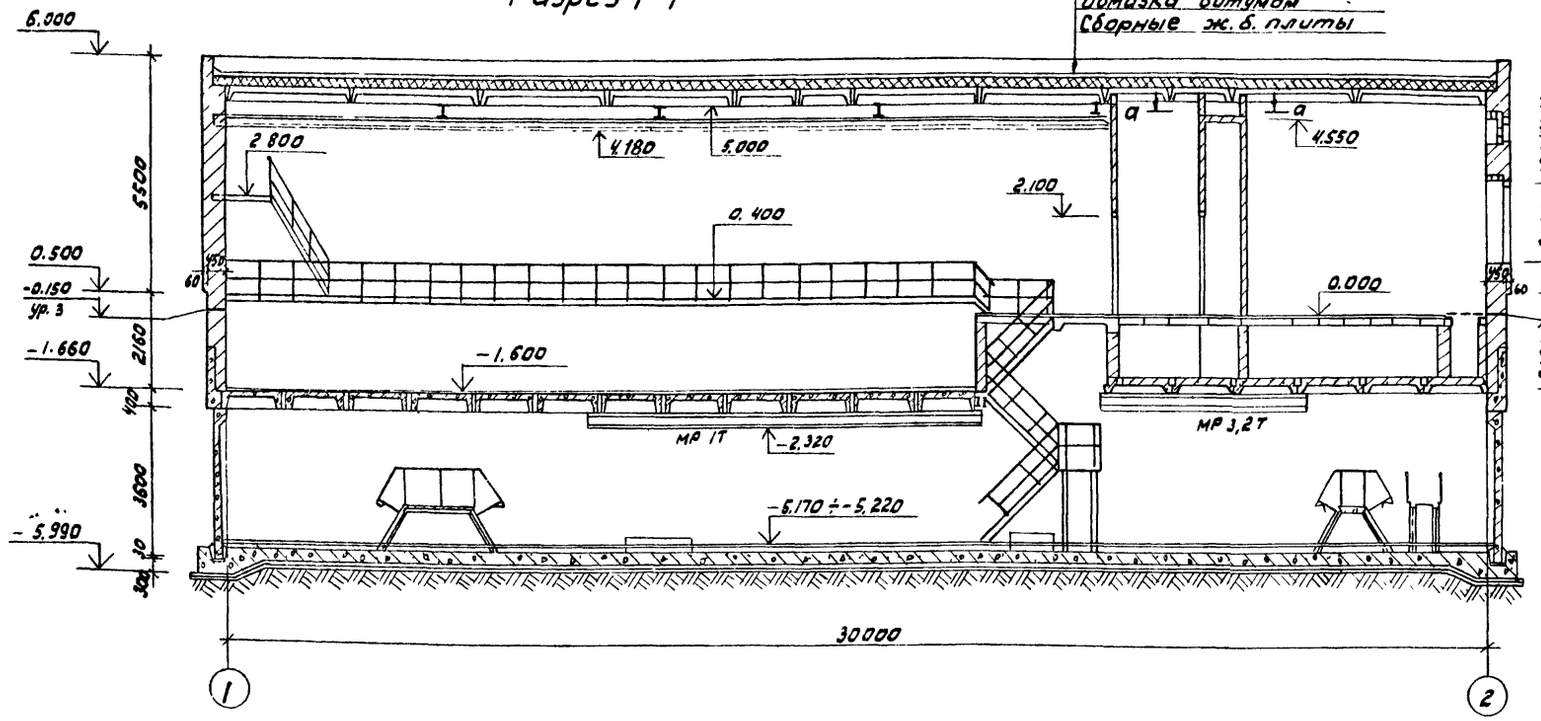

Разрез 2-2

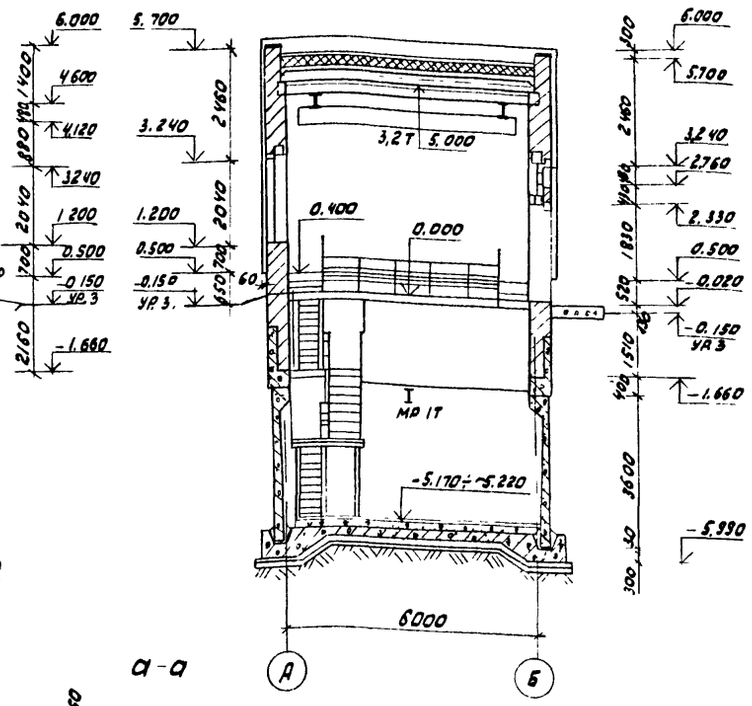

План подземной части

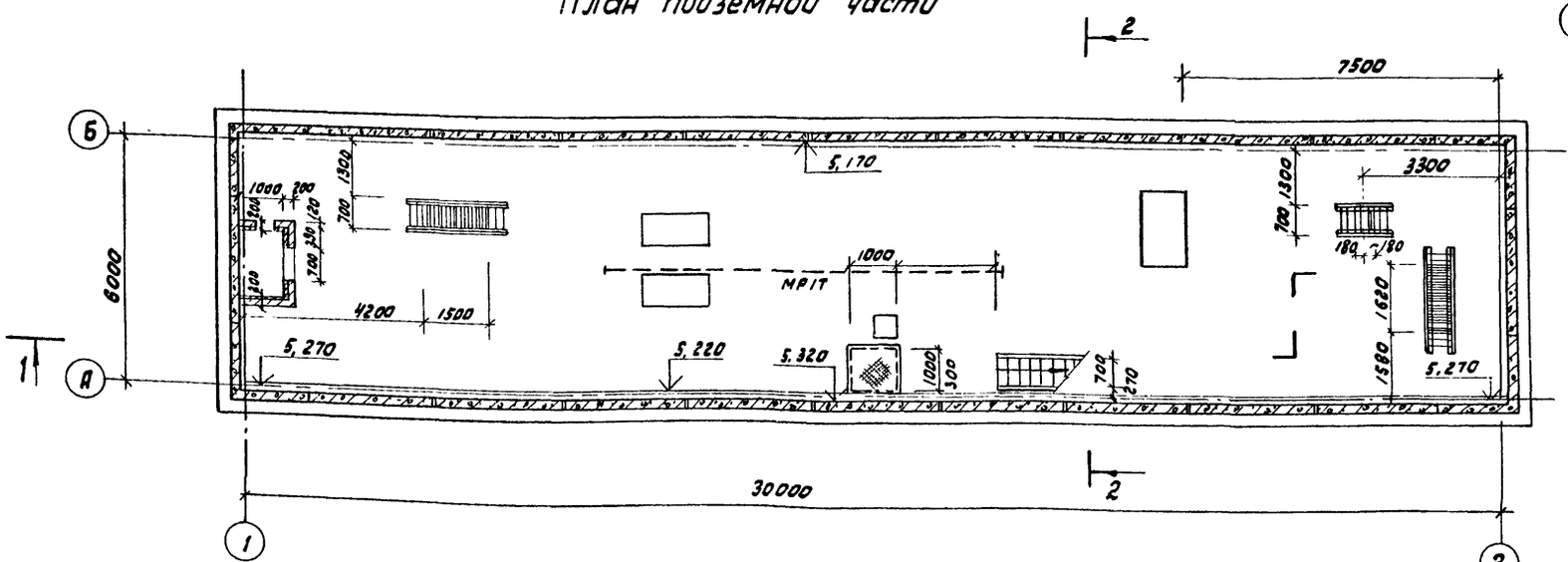

а-а

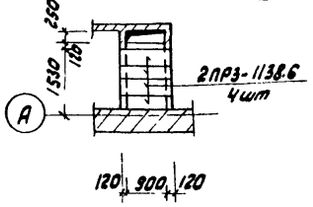

Деталь „А"

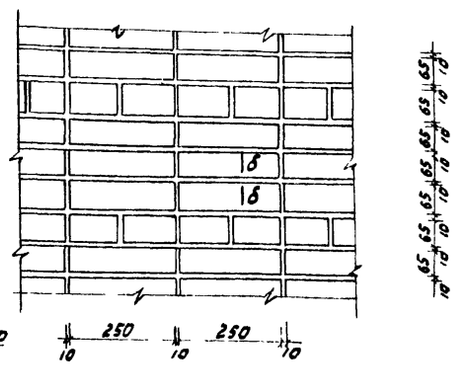
65
65
65

АТП

т.п. 902-2-381.84

Ведомость перемычек

Тип	Схема сечения
ПР-1	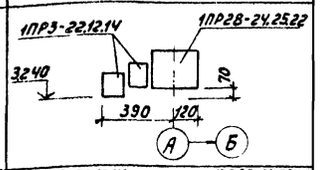
ПР-2	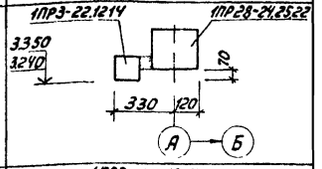
ПР-3	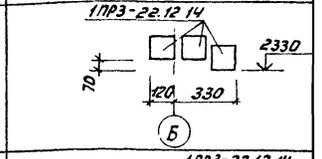
ПР-4	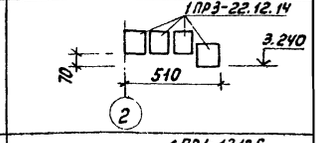
ПР-5	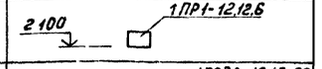
ПР-6	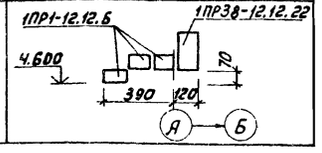

Ведомость проемов дверей

Марка поз.	Размер проема в кладке
1	1950 × 2400
2	1020 × 2100
3	830 × 2100
4	830 × 2100

Спецификация элементов заполнения проемов

Марка позиции	Обозначение	Наименование	Кол на этаж 1	2	3	Всего	Масса ед. кг	Примечание
1	ГОСТ 14624-69	Дверной блок Д-58	2	–	–	2		Наружные
2	ГОСТ 14624-69	Дверной блок Д-37	1	–	–	1		
3	ГОСТ 14624-69	Дверной блок Д-38П	1	–	–	1		
4	ГОСТ 14624-69	Дверной блок Д-38П	1	–	–	1		
ОК-1	ГОСТ 11214-78	Окно ОС 21-18Г	10	–	–	10		
ОК-2	ГОСТ 9272-75	Стеклянные пустотелые блоки БК 194/98				72		
ОК-3	ГОСТ 9272-75	Стеклянные пустотелые блоки БК 194/98				54		

Спецификация перемычек

Марка позиции	Обозначение	Наименование	Кол на этаж 1	2	3	Всего	Масса ед. кг	Примечание
ПР-1	ГОСТ 948-76	1ПР3-22.12.14	16	–	–	16	92	
	ГОСТ 948-76	1ПР28-24.25.22	8	–	–	8	340	
ПР-2	ГОСТ 948-76	1ПР3-22.12.14	2	–	–	2	92	
	ГОСТ 948-76	1ПР28-24.25.22	2	–	–	2	340	
ПР-3	ГОСТ 948-76	1ПР3-22.12.14	3	–	–	3	92	
ПР-4	ГОСТ 948-76	1ПР3-22.12.14	8	–	–	8	92	
ПР-5	ГОСТ 948-76	1ПР1-12.12.6	3	–	–	3	25	
ПР-6	ГОСТ 948-76	1ПР1-12.12.6	24	–	–	24	25	
	ГОСТ 948-76	1ПР38-12.12.22	8	–	–	8	85	

Схемы заполнения оконных проемов

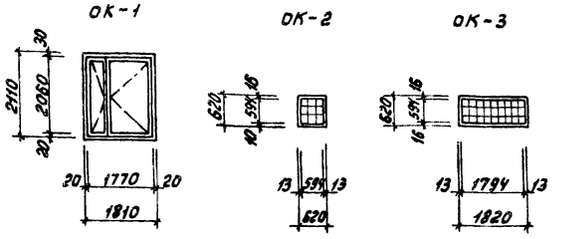

Деталь заполнения проемов стеклоблоками

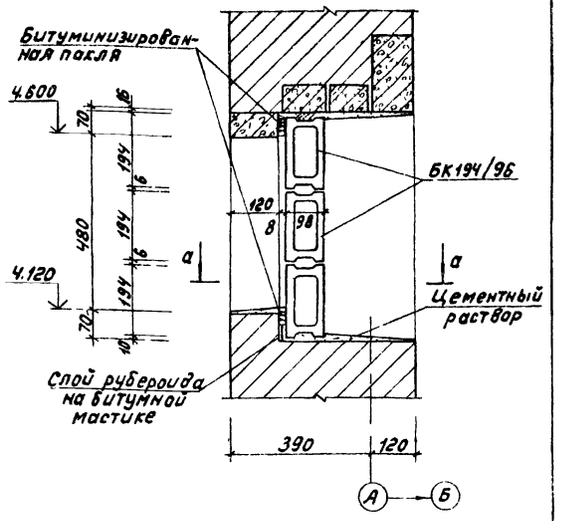

а – а

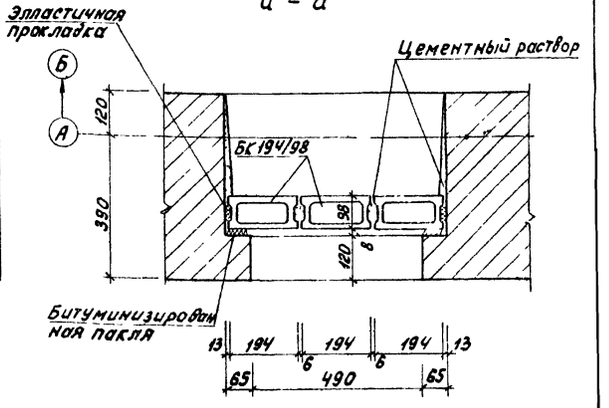

				т п 902-2-381.84		-АС
Привязан:				Отстойники канализационные радиальные первичные из сборного ж.б. диаметром 30м	Стадия	Лист	Листов
					РП	42	
Инв. №				Насосная станция сырого осадка. Спецификации, ведомости, детали.	Мосводоканалниипроект		
Нач. отд.	Мешалкин						
Н. контр.	Мильцер						
Гл. спец.	Панченко						
Рук. гр.	Мифтахов						
Ст. арх.	Родкина						
Техник	Сисинская						

Инв. № подл. | Подп. и дата | Взам. инв. №

Копировал

19473-02 45 Формат А2

АII

т.п. 902-2-381.84

Схема расположения стеновых панелей

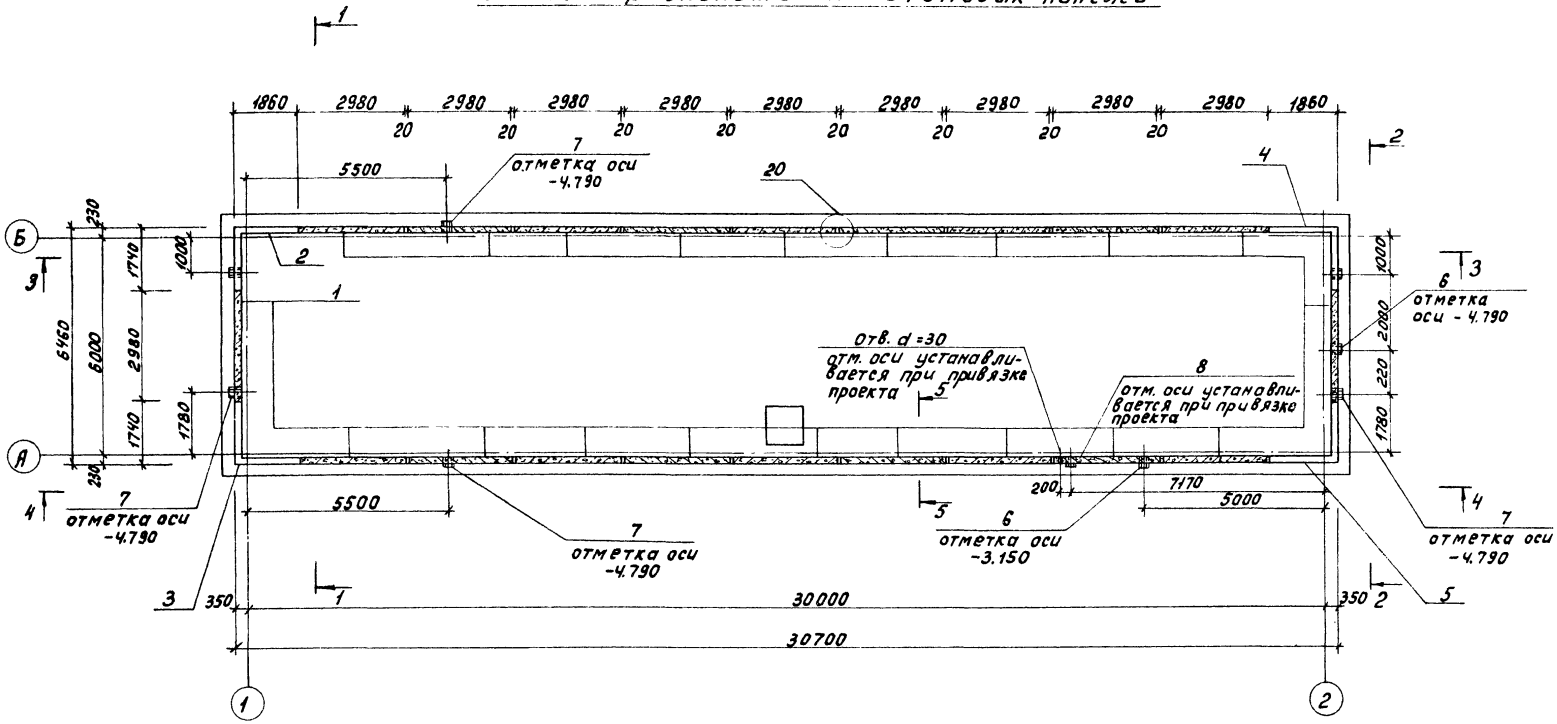

5-5

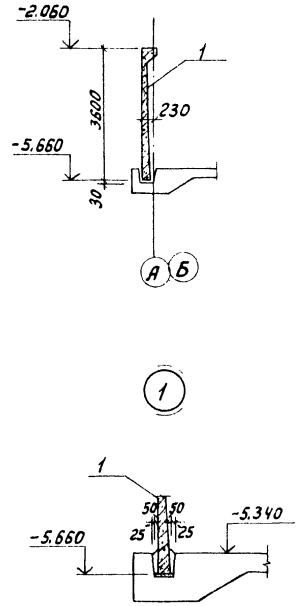

1-1

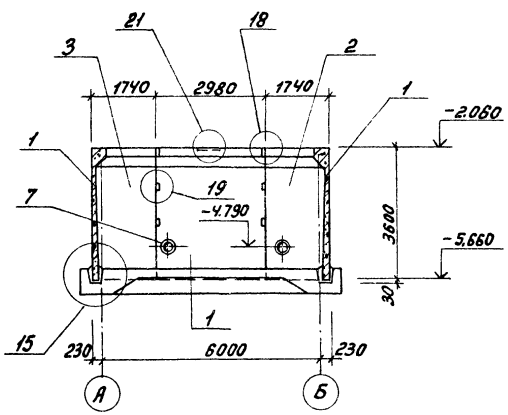

2-2

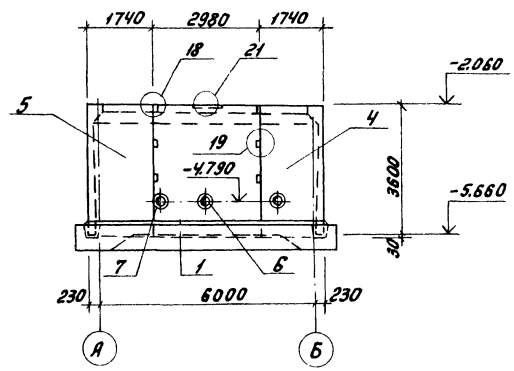

1. Обсыпка подземной части грунтом разрешается только после устройства перекрытия на отм. -1.66.
2. Монтаж сборных жел. бет. элементов осуществлять в соответствии с указаниями по монтажу СНиП III 16-80.

Привязан			т.п. 902-2-381.84 -АС		
	Нач. отд.	Мешалкин	Отстойники канализационные радиальные первичные из сборного ж.б. диаметром 50м. Насосная станция сырого осадка. Схема расположения стеновых панелей. Сечения 1-1, 2-2.	Стадия	Лист	Листов
	Н. контр.	Мильцер		Р	43	
	Гл. спец.	Руссин				
	ГИП	Крюков		Мосводоканалниипроект		
Инв. №	Ст. инж.	Эволинская				

Копировал

19473-02

Формат А2

Инв. № подл. | Подп. и дата | Взам. инв. № | Отдел № 2 | Альбом

3 - 3

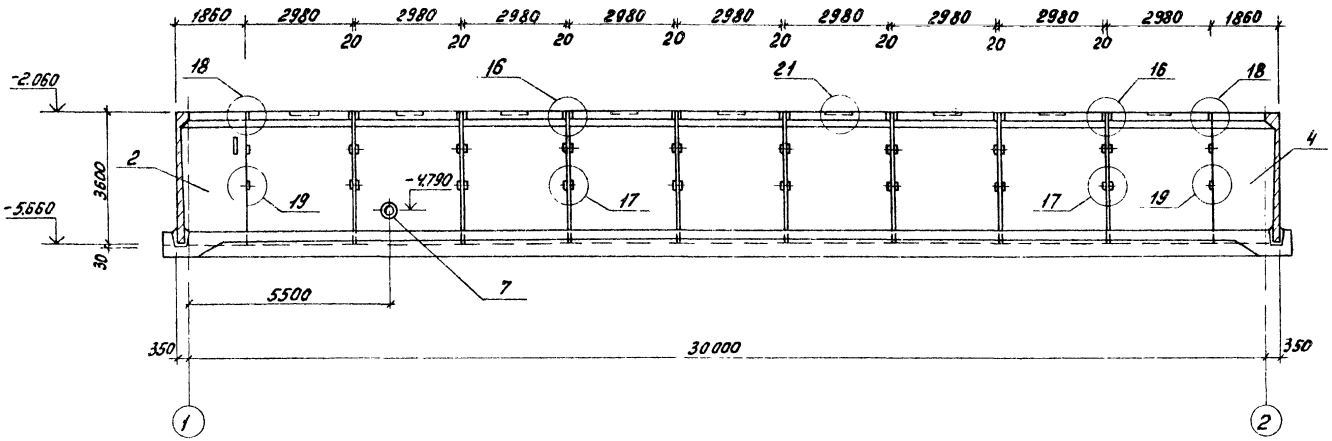

4 - 4

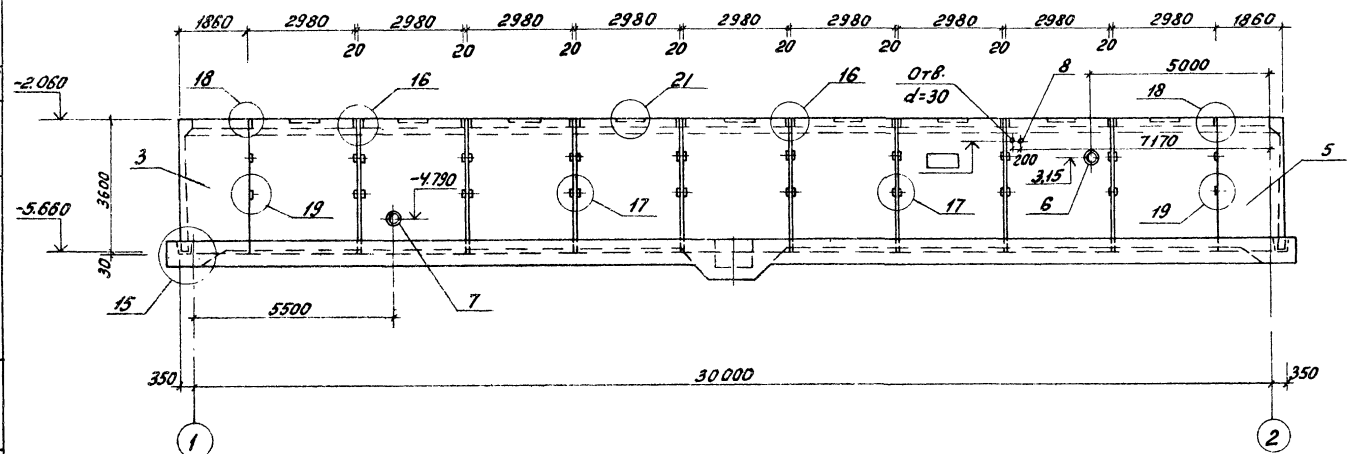

Спецификация к схеме расположения стеновых панелей

Марка поз.	Обозначение	Наименование	Кол.	Масса, кг	Примеч.
		Сборочные единицы			
1	т.п. 902-КЖН-ПС1-36-Б4а Серия 3.900-3 в.4	Панель ПС1-36-Б4а	20	4830	
		Монолитные участки			
2	АС-49	Ум-1	1		
3		Ум-2	1		
4		Ум-3	1		
5		Ум-4	1		
		Закладные изделия			
6	Серия 3.901-5 л.ТМ-17	Сальник dy=300 e=200	2	23,2	
7	Серия 3.901-5 л.ТМ-15	Сальник dy=250 e=200	4	20,3	
8	Серия 3.901-5 л. ТМ-3	Сальник dy=50 e=200	1	3,8	
		Монтажные узлы			
	АС-45	Узел 15	–	–	
		Узел 16	16	-	
		Узел 17	32	–	
		Узел 18	8	–	
		Узел 19	16	–	
		Узел 20	16	0,16м³	
		Узел 21	20	–	
		Детали			
9	АС-45	Ф18АIII ГОСТ 5781-82 e=300	96	0,6кг	
10		e=600	64	1,2кг	
11		Ф12АIII e=250	64	0,2кг	
12		L63×6 ГОСТ 8509-72* e=250	32	1,4кг	
13		Ф18АIII ГОСТ 5781-82 e=900	48	1,8кг	
14		Ф12АIII e=650	64	0,6кг	
15		Ф18АIII e=350	40	0,7кг	

1. Закладные изделия сальников, учтенные на листе даны только для установки в сборных панелях. При установке сальников в панелях пробить отверстия по месту с последующим их омоноличиванием.

2. Монтаж сборных железобетонных элементов осуществлять в соответствии с указаниями по монтажу СНиП III 16-80.

т.п. 902-2-381.84 -АС

Нач. отд.	Мешалкин		Отстойники канализационные радиальные первичные из сборного ж.б. диаметром 50м	Стадия	Лист	Листов
Н.контр.	Мильцер			Р	44	
Гл.спец.	Руссин					
ГИП	Крюков		Насосная станция сырого осадка Схема расположения стеновых панелей. Сечения 3-3, 4-4	Мосводоканалниипроект		
Ст. инж.	Зволинская					

Привязан:

Инв. №

Копировал: М

19473-02

Инв. № подл. | Подп. и дата | Взам. инв. № | Отдел № 2 | Казанов

т.п. 902-2-381.84 АII

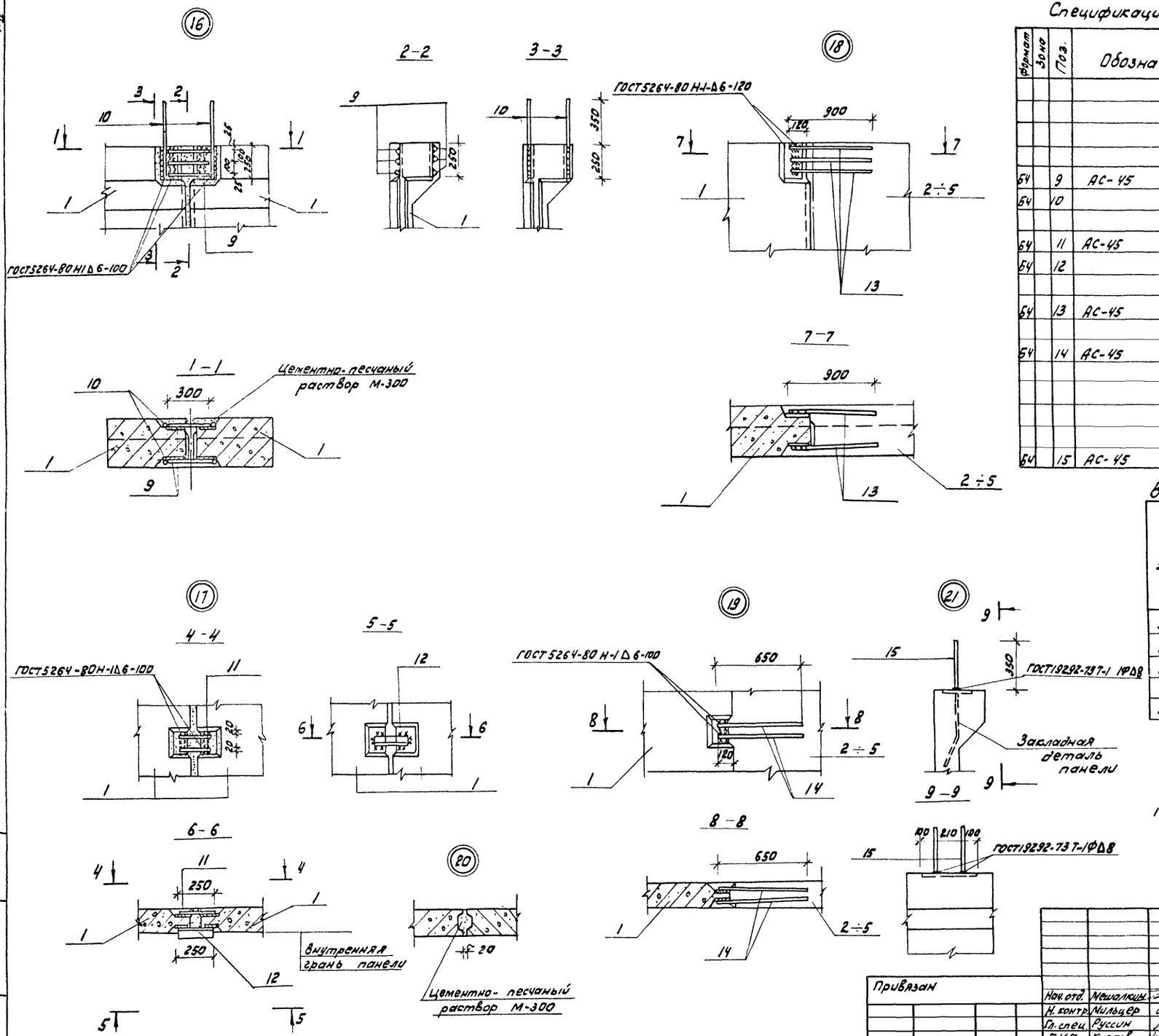

Спецификация элементов на один узел

Формат	Зона	Поз.	Обозначение	Наименование	кол.	Примеч.
				Узел 15		
				Материалы		
				Бетон М-300	—	1,1 м³
				Узел 16	—	
Б4		9	АС-45	Ф18АIII ГОСТ5781-82; ℓ=300	6	0,6 кг
Б4		10		ℓ=600	4	1,2 кг
				Узел 17		
Б4		11	АС-45	Ф12АIII ГОСТ5781-82; ℓ=250	2	0,23 кг
Б4		12		L63x6 ГОСТ8509-72* ℓ=250	1	1,43 кг
				Узел 18		
Б4		13	АС-45	Ф18АIII ГОСТ5781-82; ℓ=900	6	1,8 кг
				Узел 19		
Б4		14	АС-45	Ф12АIII ГОСТ5781-82; ℓ=650	4	0,58 кг
				Узел 20		
				Материалы		
				Цементно-песчаный раствор М-300	—	0,015 м³
				Узел 21		
Б4		15	АС-45	Ф18АIII ГОСТ5781-82; ℓ=350	2	0,7 кг

Выборка расхода стали на элемент, кг

Марка элемента	Изделия закладные					Общий расход
	Арматура класса			Прокат марки		
	АIII ГОСТ5781-82		Всего	Вст3кп2 ГОСТ 8509-72	Всего	
	Ф18	Ф12		L63x6		
Узел 16	8,4	—	8,4	—	—	8,4
Узел 17	—	0,46	0,46	1,43	1,43	1,89
Узел 18	10,8	—	10,8	—	—	10,8
Узел 19	—	2,32	2,32	—	—	2,32
Узел 21	1,4	—	1,4	—	—	1,4

1. Сварка ручная дуговая протяженными швами производится электродами Э-42А ГОСТ 9467-75

т.п. 902-2-381.84 - АС

Нач. отд.	Мешалкин		Отстойники канализационные радиальные первичные из сборного ж/б диаметром 50м	Стадия: Р; Лист: 45; Листов:
Н. контр.	Мильцер			
Гл. спец.	Руссин		Насосная станция сырого осадка. Схема расположения стеновых панелей. Узлы 15÷2	Мосводоканалниипроект
ГИП	Крюков			
Ст. инж.	Зволинская			

Привязан

Инв. N

Инв. N подл. | Подпись и дата | Взамен инв. N

т.п. 902-2-381.84 АII

Т.П. 902-2-381.84

Схема опалубки днища

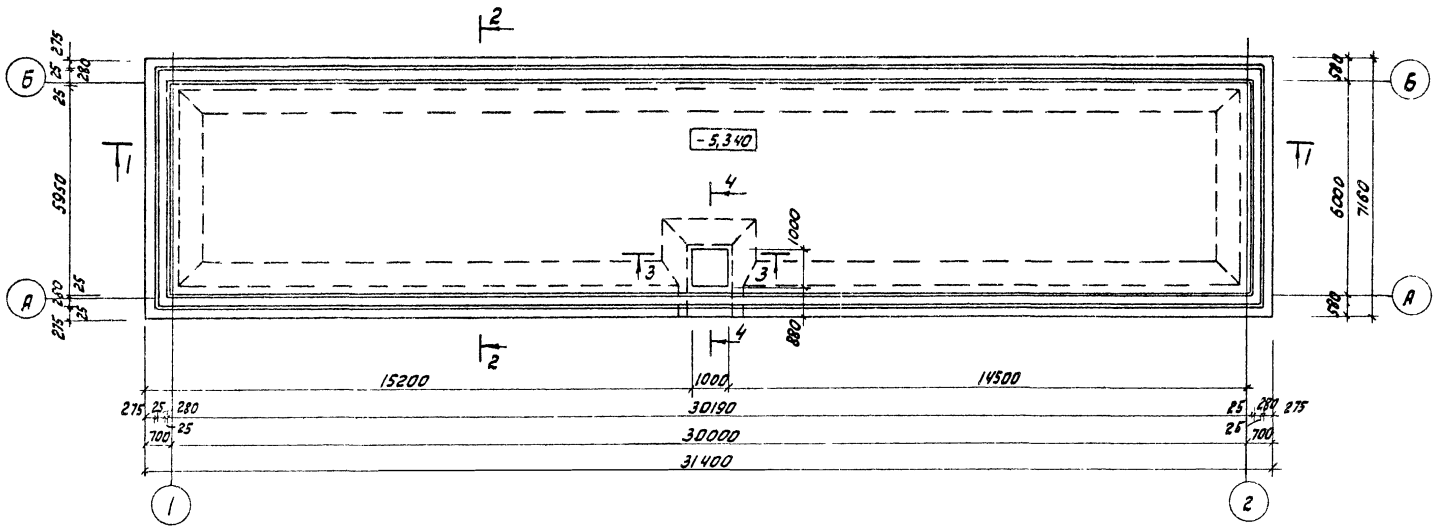

1-1

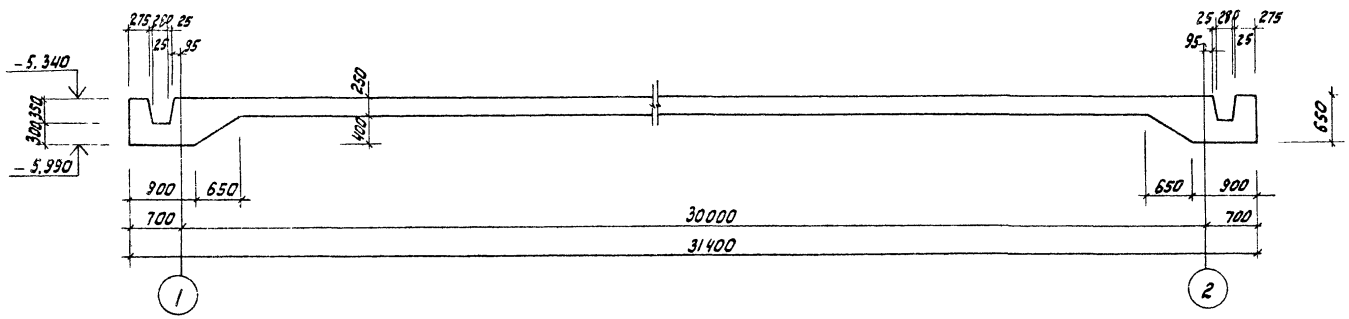

2-2

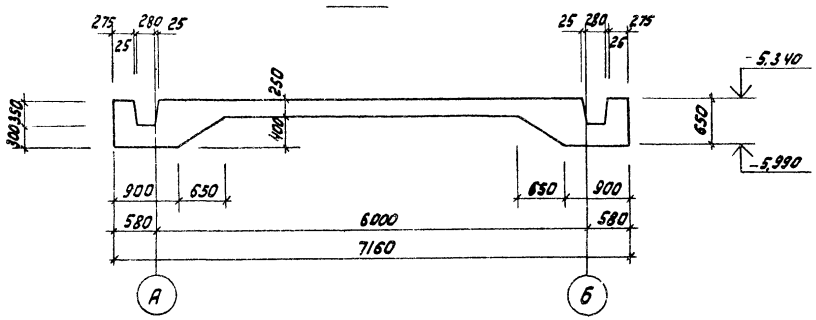

3-3

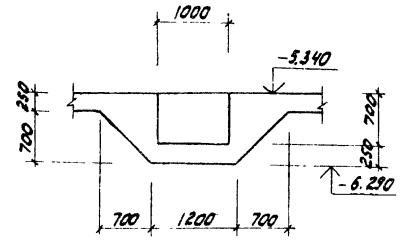

4-4

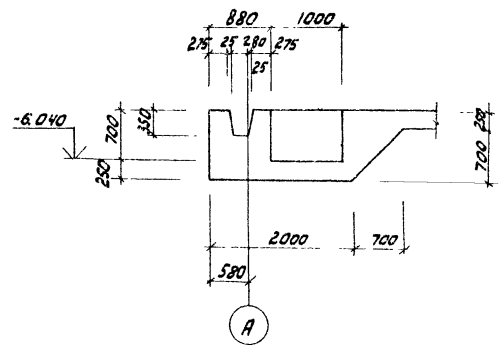

1. Расположение фундаментов под насосы см. лист 54.
2. Глубина и размеры гнезд в фундаментах под оборудование выполняются по листу 56, без нарушения арматуры.

				Т.п. 902-2-381 84			-АС
	Нач.отд.	Мешалкин					
Привязан:	Н.контр.	Мильцер		Отстойники канализационные радиальные первичные из сборного ж.б. диаметром 50 м	Стадия	Лист	Листов
	Гл.спец.	Руссин			Р	46	
	ГИП	Крюков		Насосная станция сырого осадка Схема опалубки днища. План, сечения 1-1÷4-4.	Мосводоканал Ниипроект		
	Ст. инж.	Зволинская					
Инв. №	Инженер	Нарунец					

Отдел № 2 Казанов

Инв. № подл. | Подпись и дата | Взамен инв.

Копировал

19473-02

Формат А2

Схема раскладки верхних сеток

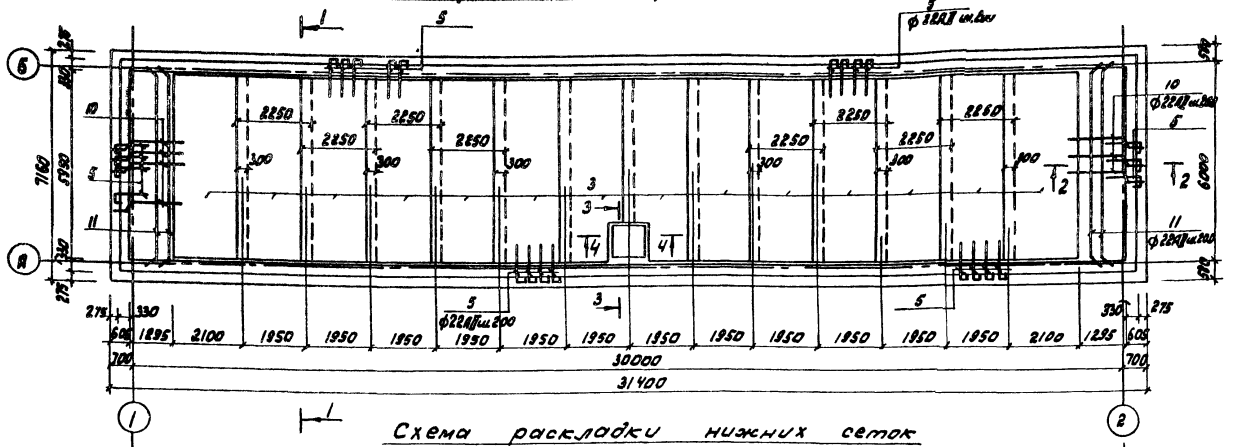

Схема раскладки нижних сеток

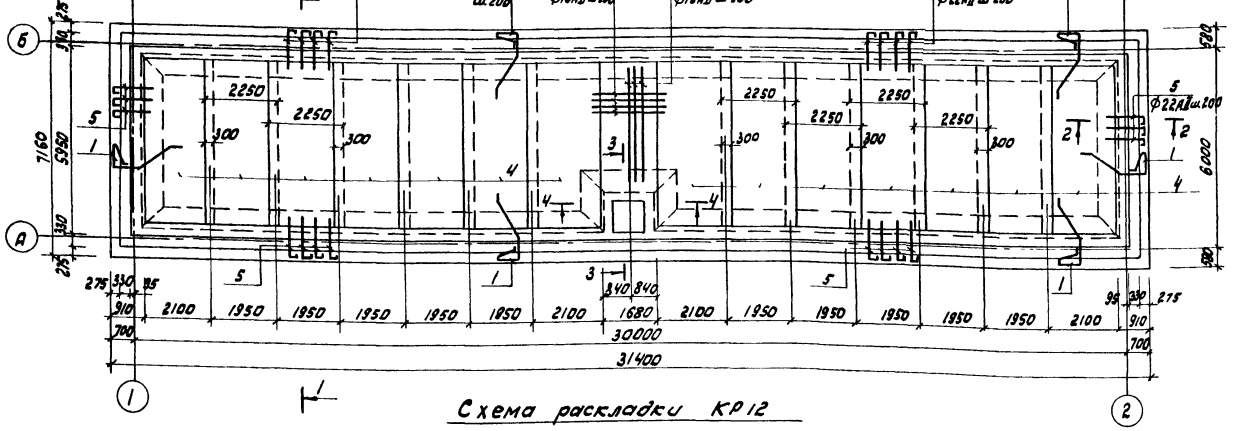

Схема раскладки КР12

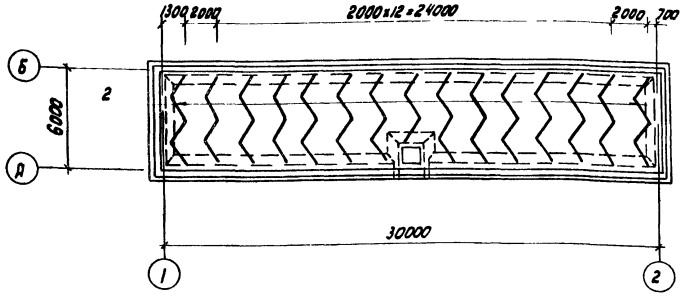

Спецификация днища

Документ	Зона	Поз.	Обозначение	Наименование	Кол.	Прим.
				Днище		
				Сборные единицы		
АЧ		1	ТП 902-2-381.84 -КЖИ-КР11	Каркас плоский КР11	980	7,40кг
АЧ		2	ТП 902-2-381.84 КЖИ-КР12	—"— КР12	15	33,90кг
АЭ		3	ТП 902-2-381.84 КЖИ-С3	Сетка С3	14	267,40кг
АЭ		4	ТП 902-2-381.84 КЖИ-С4	—"— С4	14	139,80кг
				Детали		
БЧ		5*	АС-47, АС-48	ф22АII, ГОСТ 5781-82; ℓ=1650	376	4,90кг
БЧ		6		ф12АII, ГОСТ 5781-82, ℓобщ 163000	-	144,80кг
БЧ		7		ф8АI, ГОСТ 5781-82; ℓобщ 580000	-	229,10кг
БЧ		8		ф18АII, ГОСТ 5781-82; ℓобщ 126000	-	252,00кг
БЧ		9		ф10АII, ГОСТ 5781-82; ℓобщ 518000	-	314,70кг
БЧ		10*		ф22АII, ГОСТ 5781-82; ℓ=2580	62	7,70кг
БЧ		11*		ℓ=7080	14	21,10кг
БЧ		12*		ф18АII, ГОСТ 5781-82; ℓ= 5470	7	11,00кг
БЧ		13*		ф22АII, ГОСТ 5781-82, ℓ=2580	7	2,70кг
БЧ		14*		ℓ=2390	7	7,10кг
БЧ		15*		ℓ=2050	7	6,10кг
БЧ		16*		ф10АII, ГОСТ 5781-82; ℓ=3870	11	2,40кг
БЧ		17*		ф22АII, ГОСТ 5781-82, ℓ=1670	7	5,00кг
БЧ		18*		ф10АI, ГОСТ 5781-82; ℓ=1330	14	0,80кг
БЧ		19		ℓ=1650	24	1,00кг
БЧ		20		ℓобщ=3900	-	24,10кг
БЧ		21		ℓср=260	28	0,20кг
БЧ		22		ф18АII, ГОСТ 5781-82, ℓ=4000	10	8,00кг
БЧ		23		ф10АI, ГОСТ 5781-82; ℓ=2280	16	1,40кг
				Материалы		
				Бетон М-200"	-	86,0м³

*) поз 5, 10÷18 смотреть ведомость стержней на листе 48

1. Данный лист читать совместно с листом АС-48.
2. Защитный слой бетона для верхней и нижней арматуры см. лист 48, узел 1.

				Т.П. 902-2-381.84		-АС	
Привязан:		Нач.отд	Мешалкин		Отстойники канализационные радиальные первичные из сборного ж.б. диаметром 50м	Стадия	Лист	Листов
		Н.контр	Мильцер			Р	47	
		Гл.спец	Рухин					
		ГИП	Крюков		Насосная станция сырого осадка. Днище. Армирование. Планы раскладки сеток, каркасов	Мосводоканалнипроект		
Инв. №		Ст.инж.	Заболинская					
		Инженер	Нарунец					

Копировал: 19473 02 50 Формат А2

Инв. № подл. | Подпись и дата | Взам. инв. №

1-1

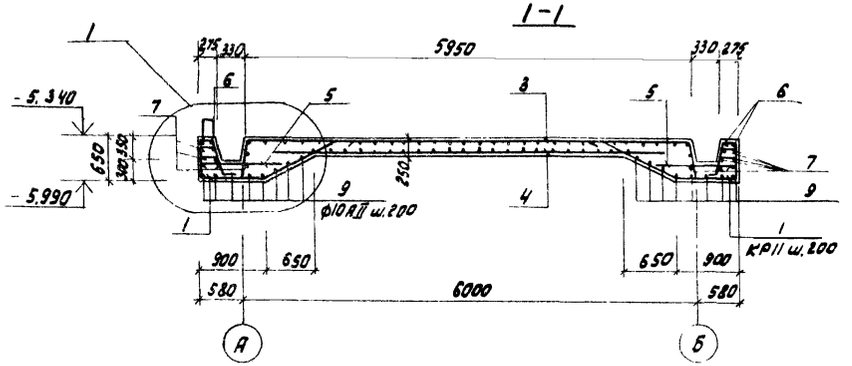

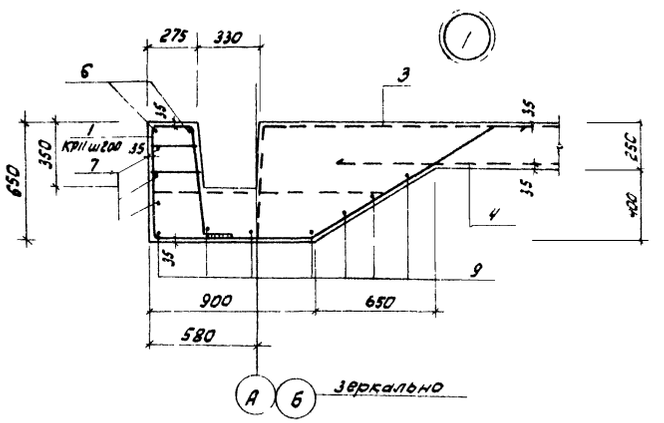

Ведомость стержней

Поз.	Эскиз
5	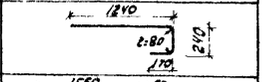
10	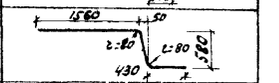
11	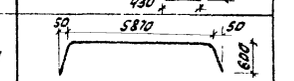
12	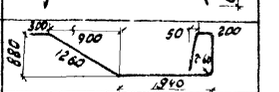
13	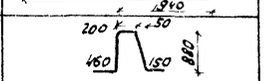
14	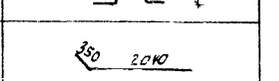
15	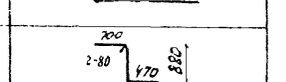
16	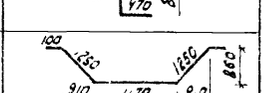
17	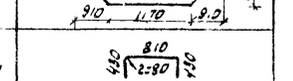
18	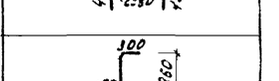

4-4

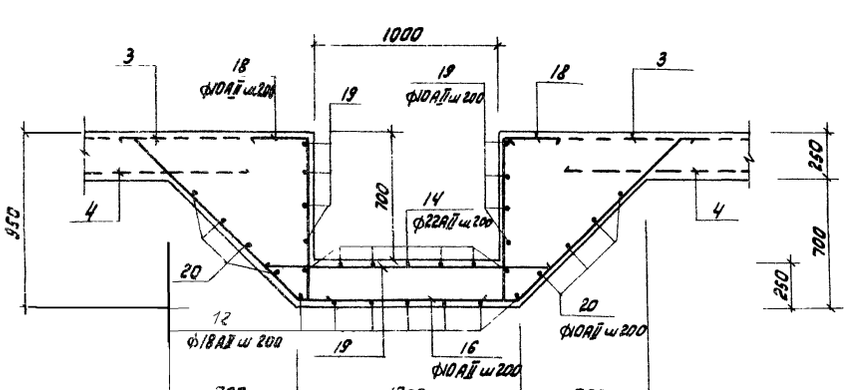

2-2

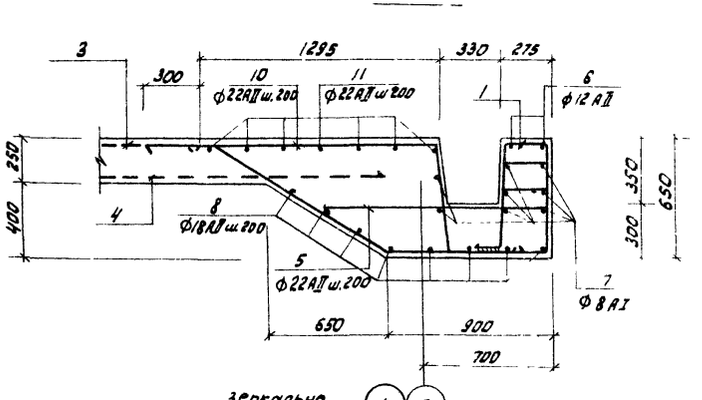

3-3

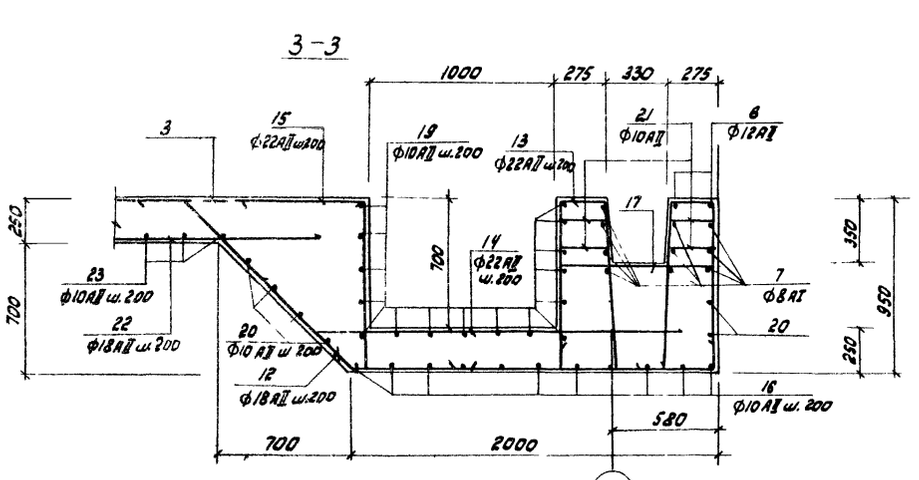

Ведомость расхода стали на элемент, кг

Марка элемента	Изделия арматурные										Общий расход
	Арматура класса										
	AI						AI				
	ГОСТ 5781-82										
	ф10	ф12	ф18		ф22	Итого	ф8	—	Итого	Всего	
Днище вязаная ар-ра	428,90	144,80	408,60	—	2803,60	3785,30	229,00		229,00	4014,30	4014,30
Днище каркасы, сетки	1211,60	21,9	4504,5		2937,20	8675,2	—		—	8675,2	8675,2
Итого.	1639,90	166,7	4913,1		5740,80		229,00		229,00	12688,5	12689,5

1 Данный лист читать совместно с листом АС-47

				Т.п. 902-2-381 84			-АС
Привязан:	Нач.отд	Мешалкин		Отстойники канализационные радиальные первичные из сборного ж.б. диаметром 50м	Стадия	Лист	Листов
	Н.контр.	Мильцер			Р	48	
	Гл.спец.	Руссин					
	ГИП	Крюков		Насосная станция сырого осадка Днище Армирование Сечения 1-1 - 4-4 Узел 1	Мосводоканалниипроект		
	Ст.инж.	Волинская					
Инв. №	Инженер	Нарунец					

План расположения монолитных уч-ков Ум1÷Ум4

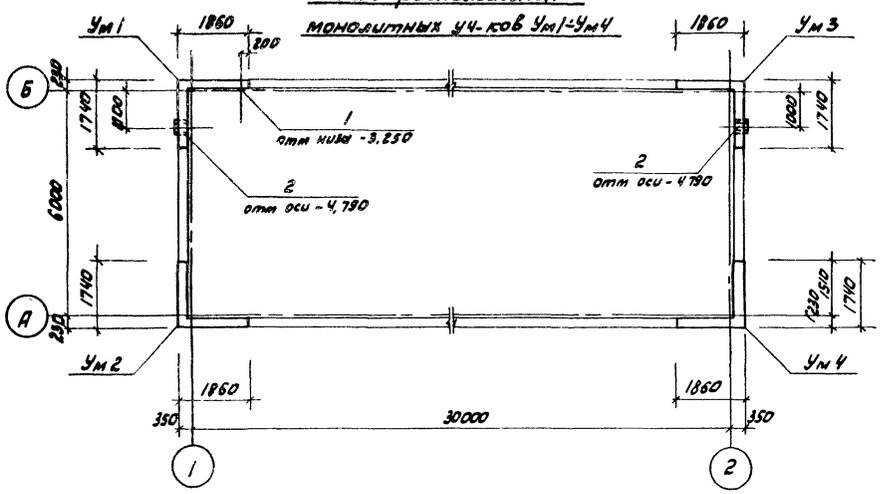

Ведомость стержней

Поз.	Эскиз
5	1810, 1690
6	1810, 200
7	1690, 200
10	180, 100, 200, 420, 320, 50

Ум1÷Ум4

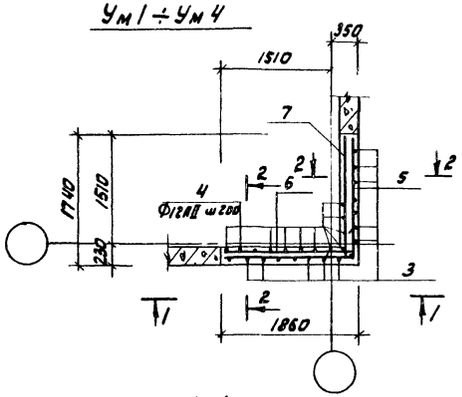

1-1

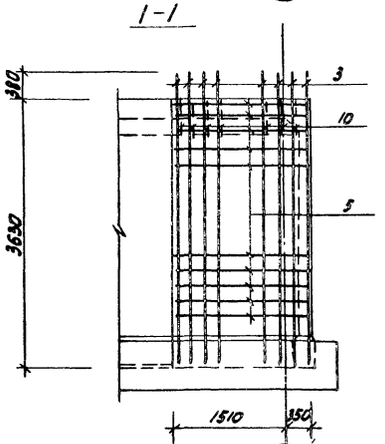

2-2

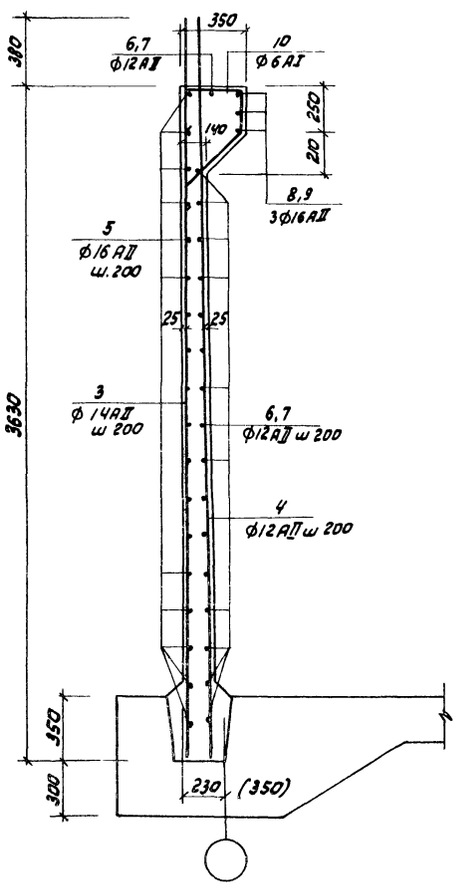

1 Защитный слой арматуры принят 25мм

2 Размеры в скобках даны для цифровых осей

Спецификация монолитных участков Ум1÷Ум4

Формат	Зона	Поз	Обозначение	Наименование	кол.	Примеч.
				Участок Ум1 шт1		
				Сборочные единицы		
А4		1	ТП 902-2-381.84 КЖИ-МН10	Изделие закладное МН10	1	3,80кг
А3		2	серия 3.901-5, лист ТМ-15	Сальник dy=250, e=200	1	20,3кг
				Детали		
Б4		3	АС-49	Ф14АIII, ГОСТ 5781-82; e=4010	18	4,90кг
Б4		4		Ф12АIII, ГОСТ 5781-82; e=4010	17	3,60кг
Б4		5*		Ф16АIII, ГОСТ 5781-82; e=3500	18	5,50кг
Б4		6*		Ф12АIII, ГОСТ 5781-82; e=2010	17	1,80кг
Б4		7*		e=1890	17	1,70кг
Б4		8		Ф16АIII, ГОСТ 5781-82; e=1850	3	2,90кг
Б4		9		e=1730	3	2,70кг
Б4		10*		Ф6АI e=1300	17	0,30кг
				Материалы		
				Бетон М200	—	2,40м³
				Участок Ум2 шт1 (Ум4 шт1)		
				Детали		
Б4		3-10	АС-49	См участок Ум1		
				Материалы		
				Бетон М-200	—	2,40м³
				Участок Ум3 шт1		
				Сборочные единицы		
А3		2	Серия 3.901-5, лист ТМ-15	Сальник dy=250 e=200	1	20,3кг
				Детали		
Б4		3-10	АС-49	См участок Ум1		
				Материалы		
				Бетон М-200	—	2,40м³

* Поз 5÷7, 10 смотреть ведомость стержней на данном листе

Ведомость расхода стали на элемент, кг.

Марка элемента	Изделия арматурные							Изделия закладные						Общий расход
	Арматура класса							Арм класса	Прокат марки					
	AI		AIII					AI	Вст,3 кп2					
	ГОСТ 5781-82							ГОСТ 5781-82	ГОСТ 103-76			ГОСТ 8732-78		
	Ф6	Итого	Ф12	Ф14	Ф16	Итого	Всего	Ф10	Ф12	δ=6	δ=10	труба 351х9	Всего	
Ум1	4,40	4,40	119,50	87,40	116,70	323,60	328,00	1,90	0,30	0,40	6,40	15,20	24,20	352,20
Ум2	4,40	4,40	119,50	87,40	116,70	323,60	328,00							328,00
Ум3	4,40	4,40	119,50	87,40	116,70	323,60	328,00	1,90			3,30	15,20	20,40	348,40
Ум4	4,40	4,40	119,50	87,40	116,70	323,60	328,00							328,00

ТП 902-2-381.84 - АС

Привязан	Нач.отд	Мешалкин		Отстойники канализационные радиальные первичные из сборного ж/б диаметром 50м	Стадия	Лист	Листов
	Н.контр	Мильцер			Р	49	
	Гл.спец	Руссин					
	ГИП	Крюков В.		Насосная станция сырого осадка Монолитные участки Ум1-Ум4 Армирование План Сечения	Мособлводоканалпроект		
ИНВ №	Инженер	Наручец					

Копировал

Формат А2

Т.П. 902-2-381.84 Альбом

Инв.№подл. | Подпись и дата | Взам.инв.№ | Отдел.№2 Дворцов Хохлов

Обвязочный пояс ОПм1

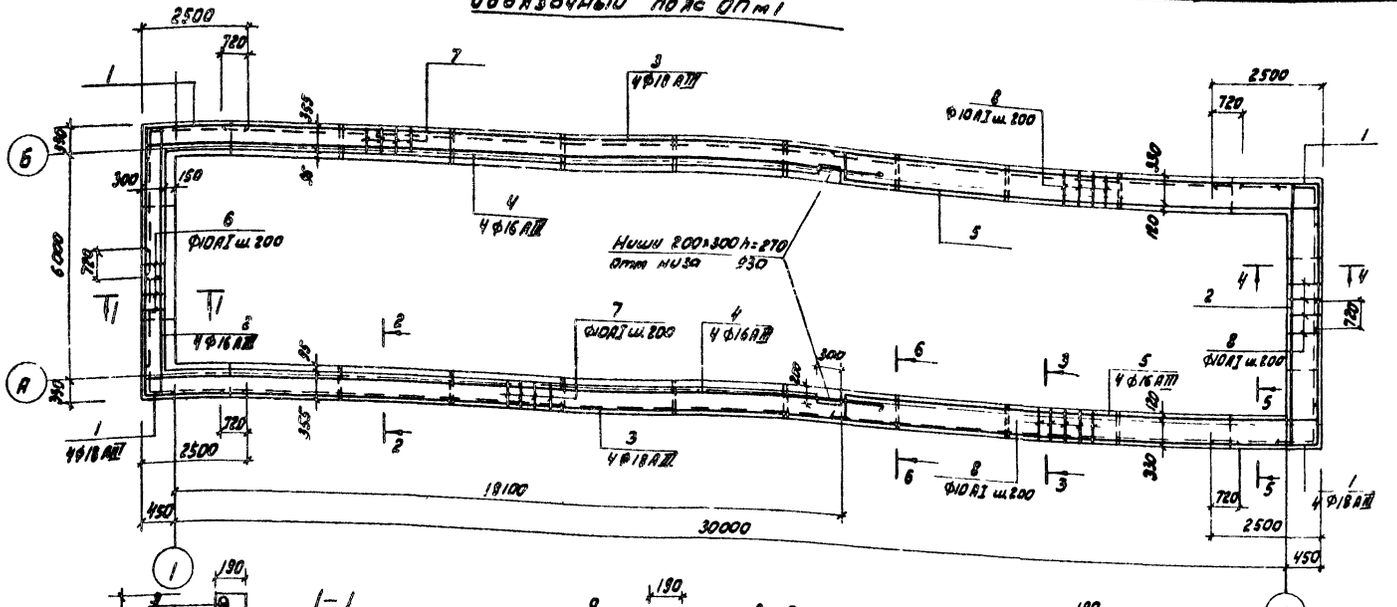

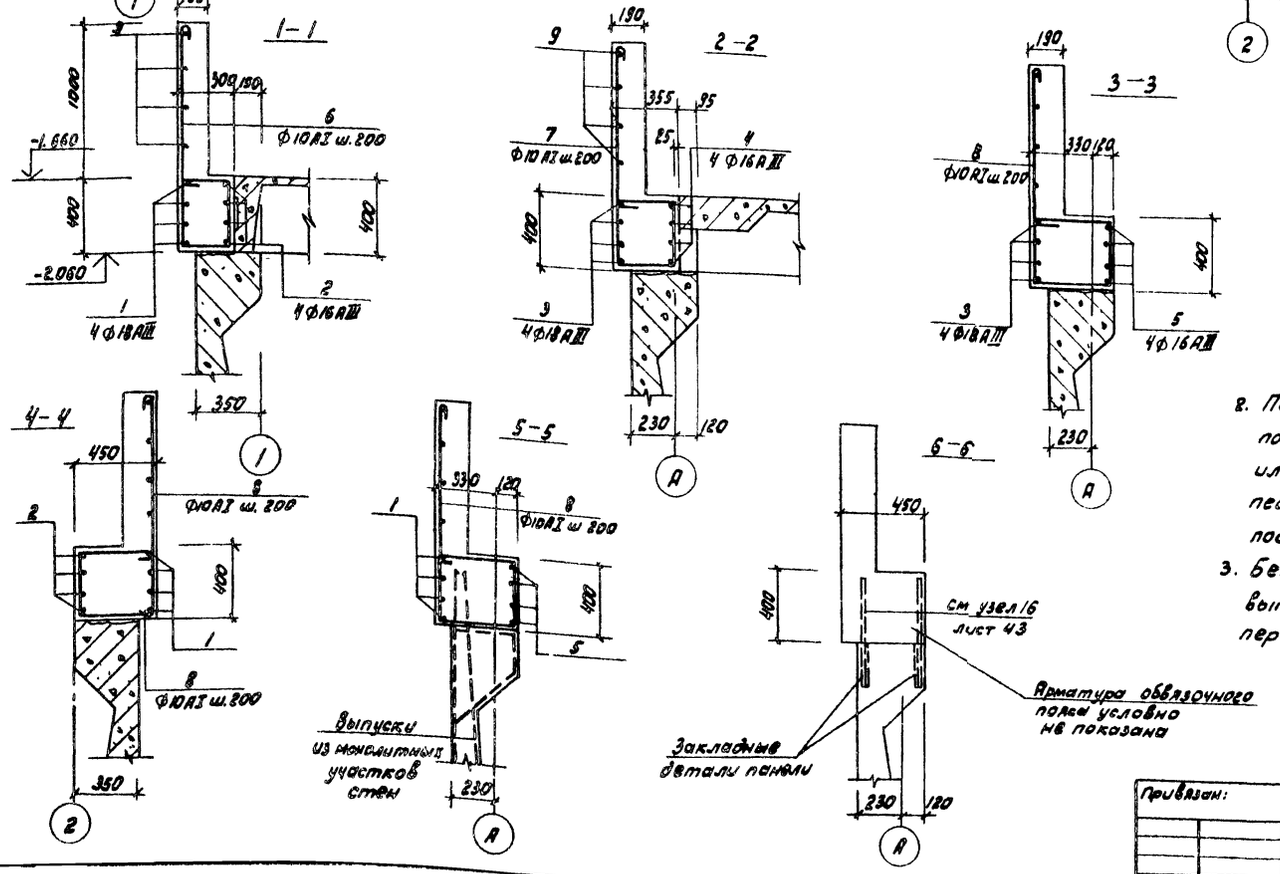

Спецификация на обвязочный пояс ОПм1

Формат	Зона	Поз.	Обозначение	Наименование	Кол.	Примеч.
				Детали		
Б4		1*	АС-50	Ф18АIII, ГОСТ5781-82, e=6140	16	12,30кг
Б4		2*		Ф16АIII, ГОСТ5781-82; $e_{ср}$=7350	8	11,80кг
Б4		3		Ф18АIII, ГОСТ5781-82; e=27340	8	54,70кг
Б4		4*		Ф16АIII, ГОСТ5781-82; e=19570	8	30,90кг
Б4		5*		e=13200	8	20,90кг
Б4		6*		Ф10АI, ГОСТ5781-82 · e=2360	31	1,50кг
Б4		7*		e=2480	184	1,60кг
Б4		8*		e=2660	151	1,70кг
Б4		9		$e_{общ}$=300000	—	185,0
				Материалы		
				Бетон М-200	—	25,60м³

*) поз. 1, 2, 4÷8 смотреть ведомость стержней на данном листе

Ведомость расхода стали на элемент, кг

Марка элемента	Изделия арматурные							Общий расход
	Арматура класса							
	АI			АII				
	ГОСТ 5781-82							
	Ф10	—	Итого	Ф16	Ф18	—	Итого	
ОПм1	759,70		759,70	507,20	634,0		1141,20	1900,90

Ведомость стержней

Поз	Эскиз
1	3660 2:65 2500
2	460+360 2:60 6580 2:60 460-36
4	400 2:60 19190
5	2:60 300 400 12300 2:60 250 2:60
6	1430 330 350 250
7	1430 390 310 350
8	1430 480 400 350

1. Защитный слой арматуры 25мм
2. Перед бетонированием обвязочного пояса верх сборных панелей насечь или обработать с помощью пескоструйного аппарата с последующей промывкой водой
3. Бетонирование обвязочного пояса выполнять после укладки плит перекрытия на отметке -1,66

Т.П. 902-2-381 84 -АС

Привязан:				
	Нач отд	Мешалкин		
	Н контр	Мильцер		
	Гл спец	Руссин		
	ГИП	Крюгов		
	Ст инж	Зволинская		
Инв. №	Инженер	Нарунец		

Отстойники канализационные радиальные первичные из сборного ж б диаметром 60м

Насосная станция сырого осадка Обвязочный пояс ОПм1 Опалубка, армирование

Стадия	Лист	Листов
Р	50	

Мосводоканалниипроект

Копировал 78 14473

Формат А2

Т.П. 902-2-381.84

Инв. № подл. | Подпись и дата | Взамен инв.

План перекрытия на отм. -1.660; -1,260; -0,040

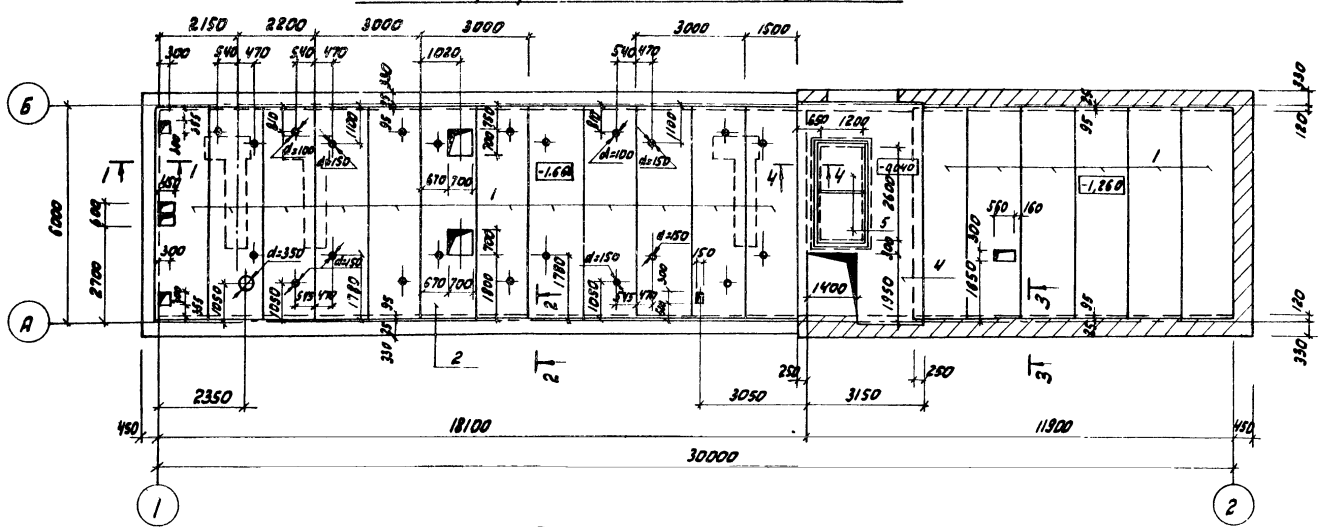

План покрытия

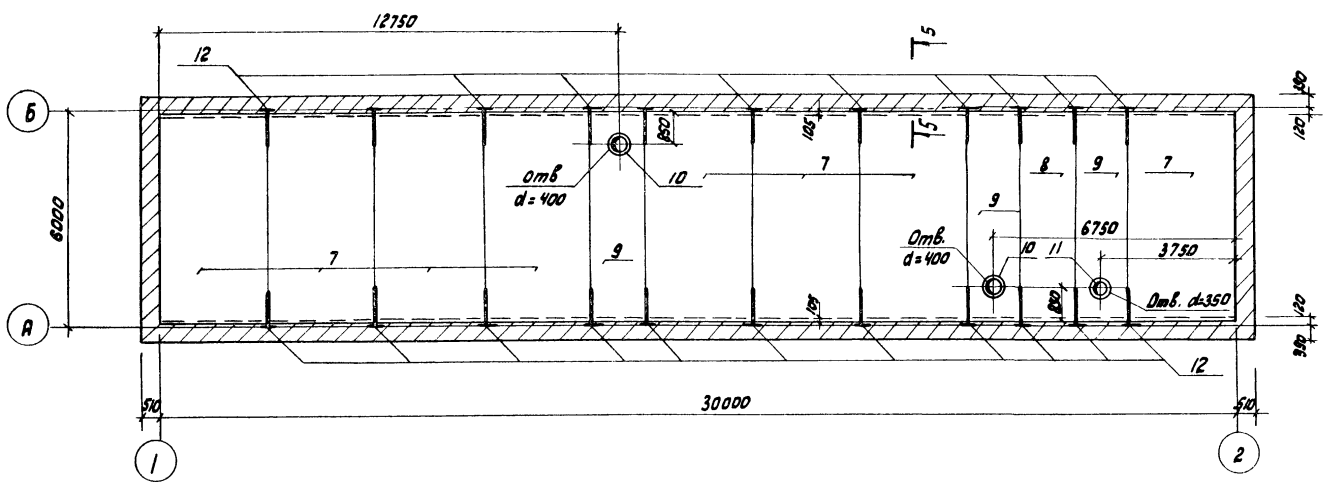

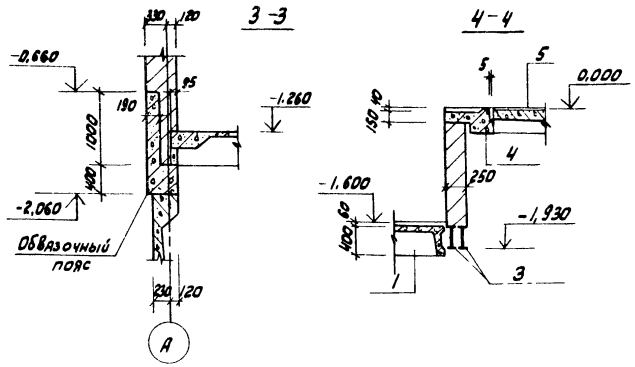

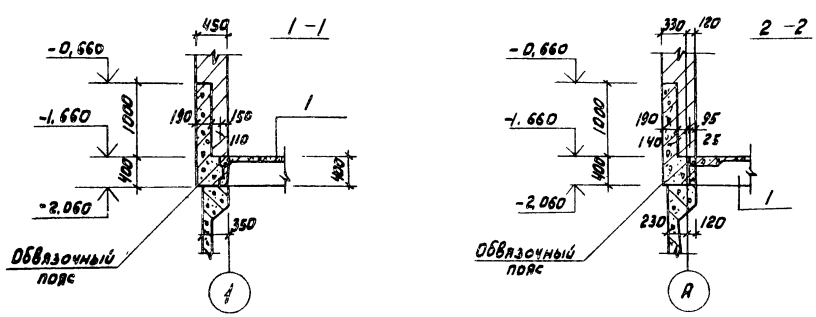

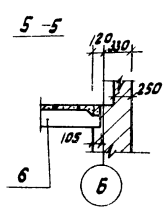

Спецификация к схемам расположения элементов сборной конструкции покрытия и перекрытия

Марка поз.	Обозначение	Наименование	кол.	Масса ед.кг	Примеч.
	Схема перекрытия на отм. -1,660; -1,260; -0,040				
1	Серия 1.442.1-2 в 1,2.	Плита 2П1-6	17	2400	
2	Т.П.902-2-381.84 кжи 2П1-6А	—"— 2П1-6А	1	2400	
3	АС-51	I N27 ГОСТ 8239-72* в=6160	2	194,0	
4	АС-52, АС-53	Плита Пм1	1	—	
5	Т.П.902-2-381.84 кжи-Сп1	—"— Сп1	2	750,0	
6	ГОСТ 948-76	Перемычки 2ПР3-11.38б	4	72,0	
		Схема покрытия			
7	ГОСТ 22701.1-79	Плита ПГ-5АтVT	8	2650	
8	Серия 1,465-7 в.3	—"— ПА IV/1,5х6 - 4	1	1500	
9	Серия 1,465-7 в.3	—"— ПА IV-4/1,5х6 - 4	3	1500	
10	серия 1,494-24 в.1	Стакан СБ7А-1	2	550,0	
11	Серия 1.494-24 в.1	Стакан СБ4А-1	1	475,0	
		Изделия закладные			
12	Т.П.902-2-381.84 кжи-МН19	МН19	22	1.50	

1. Отверстия в плитах пробивать без нарушения рёбер
2. Швы между плитами заделать цементным раствором М-200

Т.П. 902-2-381.84 -АС

Нач.отд.	Мешалкин		Отстойники канализационные радиальные первичные из сборного ж.б. диаметром 50м	Стадия	Лист	Листов
Н.контр.	Мильцер			Р	51	
Гл.спец.	Руссин					
ГИП	Крюков		Насосная станция сырого осадка. План перекрытия на отм. -1,660, -1,260; 0,040. План покрытия.	Мосводоканал Ниипроект		
Ст. инж.	Зволинская					
Инженер	Нарунец					

Привязан

Инв. №

Инв. № подл. | Подпись и дата | Взамен инв. | Отдел № 2 | Отдел № 4 | Отдел № 7 | Казанов | Фешин | Пестрецов

Т.П. 902-2-381.84 АС

Перекрытие на отм. -0,040

Плита Пм1

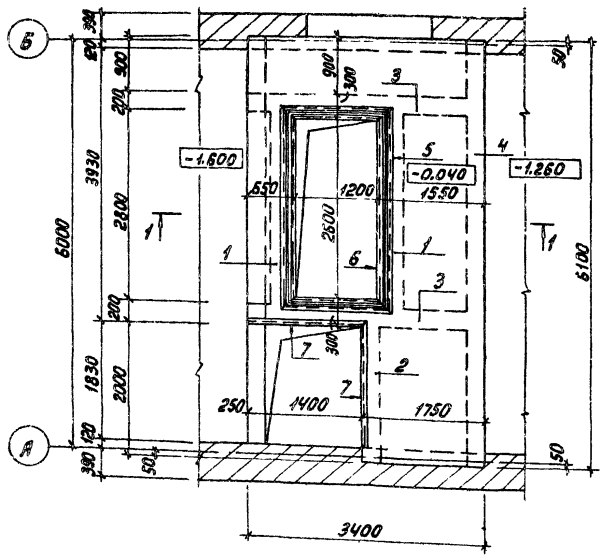

1-1

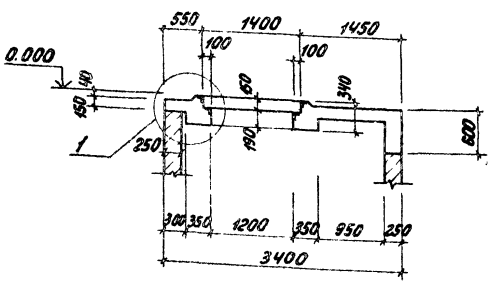

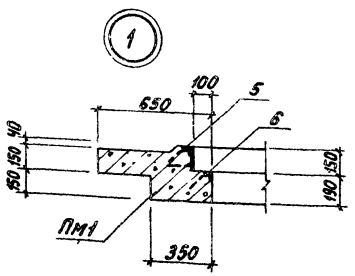

Армирование плиты Пм1

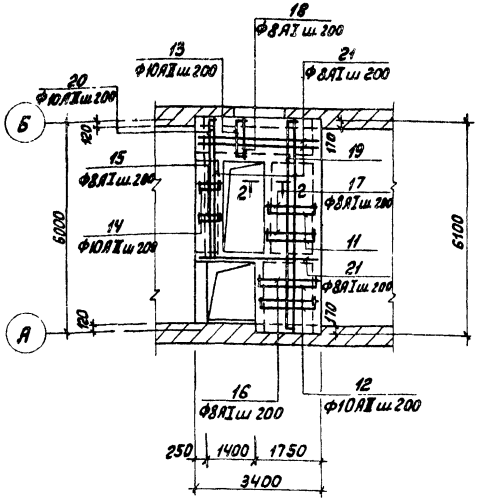

2-2

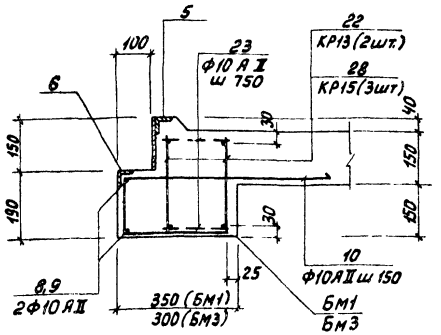

1. Данный лист смотреть совместно с листом АС-53
2. Защитный слой для верхней и нижней арматуры - 20мм.

*) Поз 10÷14; 19; 20 смотреть ведомость стержней на листе 53.

Спецификация элементов плиты Пм1

Формат	Зона	Поз.	Обозначение	Наименование	Кол	Примечание
				Плита Пм1		
				Сборочные элементы		
		1	АС-53	Балка Бм1	2	
		2		Бм2	1	
		3		Бм3	2	
		4		Бм4	1	
А3		5	т.п 902-2-381 84 КЖИ-МН11	Закладной элемент МН11	1	111.0кг
А3		6	т.п. 902-2-381 84 КЖИ-МН12	МН12	1	48,4кг
А4		7	т.п 902-2-381 84 КЖИ-МН13	МН13		14,9кг
				Детали		
Б.4		8	АС-52	Ф10АII, ГОСТ 5781-82, ℓ=3250	4	2,00кг
Б.4		9		ℓ=1850	4	1,10кг
Б.4		10*		ℓ=1050	54	0,70кг
Б.4		11*		ℓ=1600	14	1,00кг
Б.4		12*		ℓ=1900	10	1,20кг
Б.4		13*		ℓ=1250	7	0,80кг
Б.4		14*		ℓ=700	14	4,30кг
Б.4		15		Ф8АI, ГОСТ 5781-82, ℓ=520	14	0,20кг
Б.4		16		ℓ=1730	10	0,70кг
Б.4		17		ℓ=1420	14	0,60кг
Б.4		18		ℓ=1070	7	0,40кг
Б.4		19*		Ф10АII, ГОСТ 5781-82, ℓ=6250	6	3,90кг
Б.4		20*		ℓ=4250	3	2,80кг
Б.4		21		Ф8АI, ГОСТ 5781-82, Собщ 60000	-	23,70кг
				Материалы		
				Бетон М-200	-	3,60м²
				Балка Бм1		
				Сборочные единицы		
А4		22	т.п 902-2-381 84 КЖИ-Кр13	Каркас КР13	2	10,40кг
				Детали		
Б.4		23	АС-53	Ф10АII, ГОСТ 5781-82, ℓ=220	8	0,20кг
Б.4		24		Ф12АII, ГОСТ 5781-82, ℓ=600	4	0,50кг

т.п. 902-2-381 84 -АС

Нач отд.	Мешалка		Отстойники канализационные радиальные первичные из сборного ж б диаметром 50м	Стадия	Лист	Листов
Н. контр.	Мильцер			Р	52	
Гл спец.	Руссин					
ГИП	Крюков		Насосная станция сырого осадка			
Ст инж.	Зволинская		Перекрытие на отм 0.000	Мосводоканалгипроект		
Инженер	Нарчнец		Плита Пм1. Армирование			

Привязан:

Инв. №

Копировал

19473-02 55 ФОРМАТ А2

т.п. 902-2-381 84

Инв. № подл. | Подп. и дата | Взам инв. №

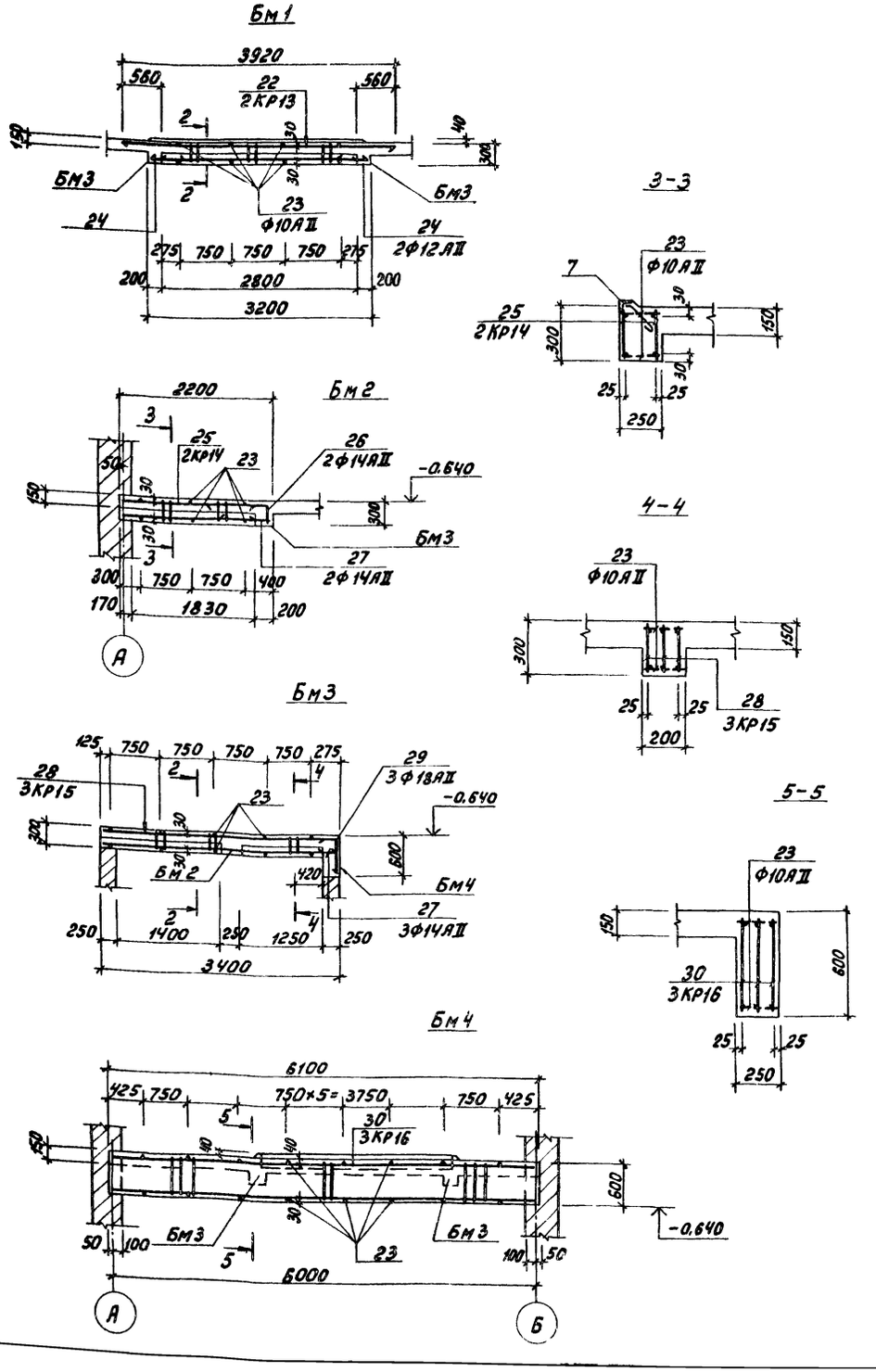

Ведомость стержней

Поз.	Эскиз
10	150 600 300÷250
11	100 1400 100
12	100 1700 100
13	100 1050 100
14	100 500 100
19	100 6050 100
20	100 4050 100
26	260 930
29	560 1330

Спецификация элементов плиты Пм1

Формат	Зона	Поз.	Обозначение	Наименование	Кол.	Примечание
				Балка Бм2		
				Сборочные единицы		
А4		25	т.п. 902-2-381.84 КЖИ-КР14	Каркас КР14	2	5,70кг
				Детали		
Б.Ч.		23	АС-53	ф10АII, ГОСТ5781-82, ℓ=220	6	0,20кг
Б.Ч.		26*		ф14АII, ГОСТ5781-82, ℓ=1190	2	1,50кг
Б.Ч.		27		ℓ=650	2	0,80кг
				Балка Бм3		
				Сборочные единицы		
А4		28	т.п. 902-2-381.84 КЖИ-КР15	Каркас КР15	3	9,60кг
				Детали		
Б.Ч.		23	АС-53	ф10АII, ГОСТ5781-82, ℓ=220	10	0,20кг
Б.Ч.		29*		ф18АII, ГОСТ5781-82, ℓ=1890	6	3,80кг
Б.Ч.		27		ф14АII, ГОСТ5781-82, ℓ=650	3	0,80кг
				Балка Бм4		
				Сборочные единицы		
А4		30	т.п. 902-2-381.84 КЖИ-КР16	Каркас КР16	3	32,20кг
				Детали		
Б.Ч.		23	АС-53	ф10АII, ГОСТ5781-82, ℓ=220	16	0,20кг

*) Поз. 26, 29 смотреть ведомость стержней на данном листе.

Ведомость расхода стали на Пм1 (кг)

Марка элемента	Изделия арматурные									Изделия закладные									Общий расход
	Арматура класса									Армат. класса				Прокат марки					
	АI		АII							АI		АII		Вст3кп2					
	ГОСТ 5781-82									ГОСТ 5781-82				ГОСТ8509-72*		ГОСТ19903-74*			
	8	Итого	10	12	14	18	22	Итого	Всего	8	–	10	–	L50×5	L63×6	δ=8	–	Всего	
Бм1÷Бм4	–	–	87,90	30,60	56,10	45,40	54,30	274,30	274,30	–	–	–	–	–	–	–	–	–	599,30
Вязаная ар-ра МН11, МН12, МН13	44,20	44,20	116,00	–	–	–	–	116,00	160,20	0,30	–	5,70	–	33,40	51,60	73,80	–	164,80	

Данный лист смотреть совместно с листом АС-53.

т.п. 902-2-381.84 -АС

Привязан:						
Нач. отд.	Мешалкин		Отстойники канализационные радиальные первичные из сборного ж.б. диаметром 50м	Стадия	Лист	Листов
Н. контр.	Мильцер			Р	53	
Гл. спец.	Руссин					
ГИП	Крюков		Насосная станция сырого осадка			
Ст. инж.	Зволинская		Перекрытие на отм. 0.000 Пм1.	Мосводоканалниипроект		
Инженер	Нарчнец		Балки Бм2+Бм4. Таблицы.			

Инв. № подл. | Подп. и дата | Взам. инв. №

т.п. 902-2-381.84 АII

План перекрытия на отм.-1.600

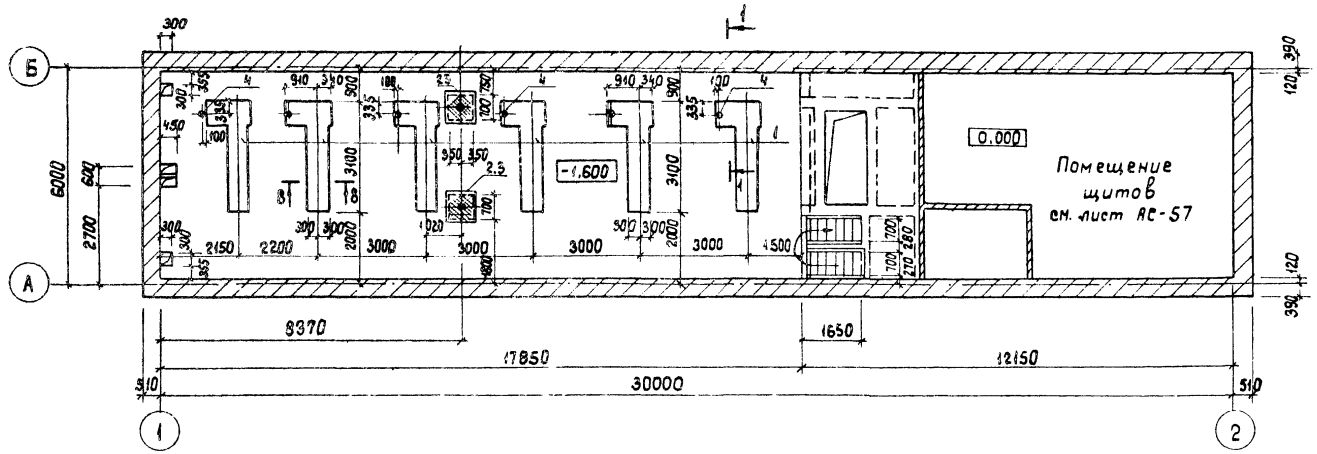

План на отм.-5.170÷-5,220

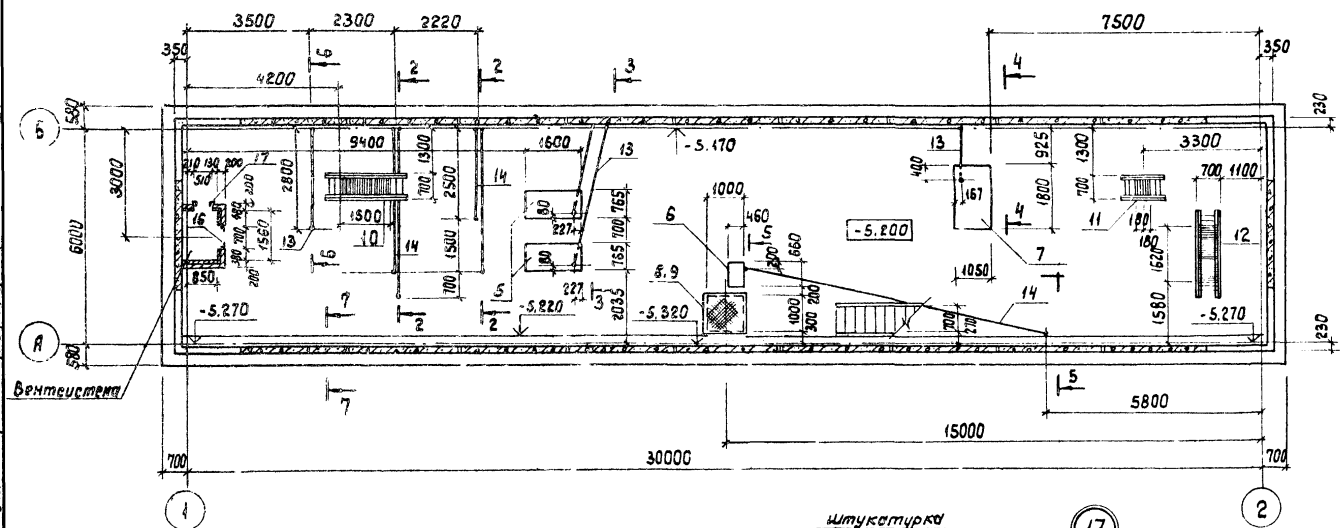

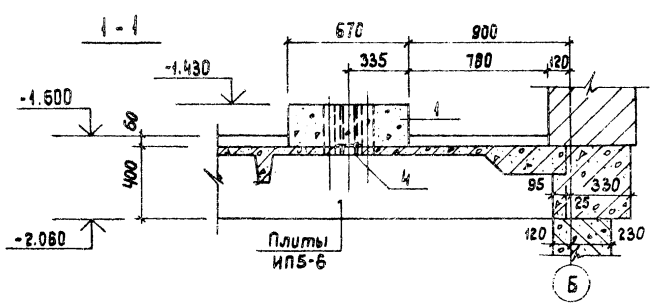

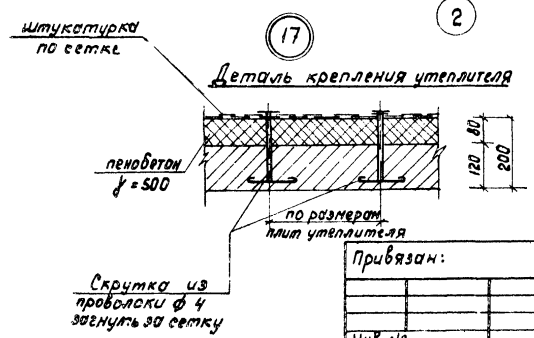

Спецификация элементов по перекрытиям на отм.-5.170÷5.220;-1.60

Марка поз.	Обозначение	Наименование	Кол.	Масса ед. кг	Примеч.
		Перекрытие на отм.-1.600			
		Фундамент под насос			
1	АС-56	Фундамент Фм4	6	-	
		Закладные элементы			
2	т.п.902-2-381.84 КЖИ-МН8	Люк-лаз МН8	2	22,80	
3	т.п.902-2-381.84 КЖИ-К1	Крышка люка К1	2	28,10	
4	т.п.902-2-381.84 КЖИ-МН14	Закладная деталь МН14	6	7,0	
		Подземная часть			
		Фундамент под насос			
5	АС-56	Фундамент Фм1	2	-	
6		Фм2	1	-	
7		Фм3	1	-	
		Стальные элементы			
8	т.п.902-2-381.84 КЖИ-МН15	Закладн деталь приямка МН15	1	20,90	
9	т.п.902-2-381.84 КЖИ-К2	Крышка приямка К2	2	27,00	
10	КМ-63	Переходный мостик П1	1	162,20	
11	КМ-63, КМ-64	П2	1	108,20	
12		П3	1	170,70	
13	ГОСТ 3262-75*	Трубы ф70; ℓ=15900	-	112,00	
14	ГОСТ 3262-75*	—"— ф50; ℓ=36800	-	180,00	
15	т.п. 902-2-381.84 КЖИ-МН16	Изделие закладное МН16	1	13,8	
16	т.п. 902-2-381.84 КЖИ-МН17	МН17	1	15,4	

Т П 902-2-381 84

Инв. № подл.	Подпись и дата	Взамен инв. №	Отдел № 2 — Казанов; Отдел № 4 — Фешин; Отдел № 7 — Лестреков

Привязан:

Инв. №

Нач.отд.	Мешалкин	
Н.контр.	Мильцер	
Гл.спец.	Руссин	
ГИП	Крюков	
Ст.инж.	Зволинская	
Инженер	Нарунец	

т.п. 902-2-381.84 -АС

	Стадия	Лист	Листов
Отстойники канализационные радиальные первичные из сборного ж.б. диаметром 50м.	Р	54	
Насосная станция сырого осадка. Планы расположения Фм1÷Фм4 на отм.-1.60, -5.170÷-5.220 и проклодки труб эл.кабеля	Мосводоканал	Ниипроект	

2 – 2

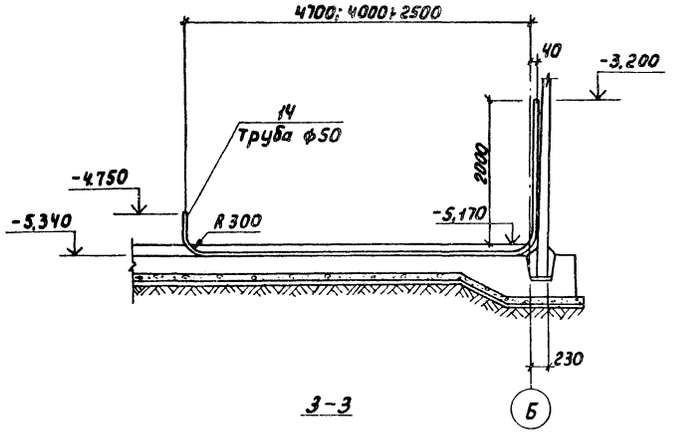

5 – 5

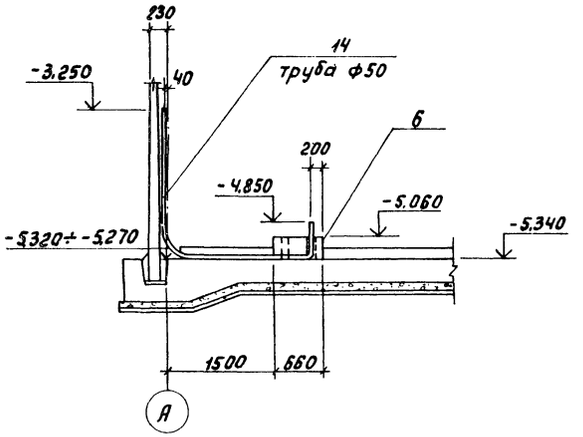

8 – 8

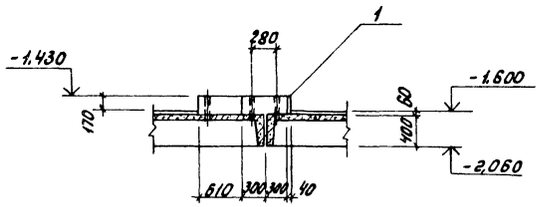

3 – 3

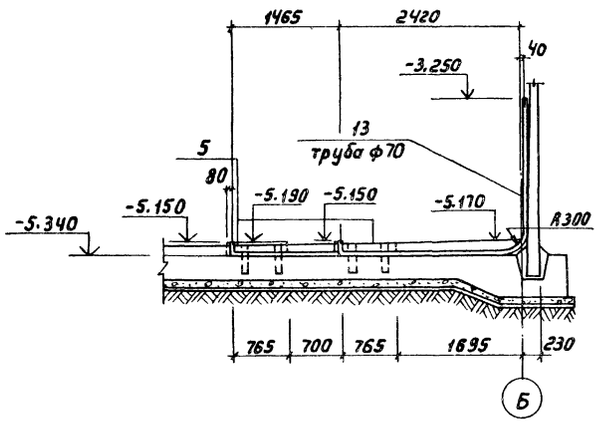

6 – 6

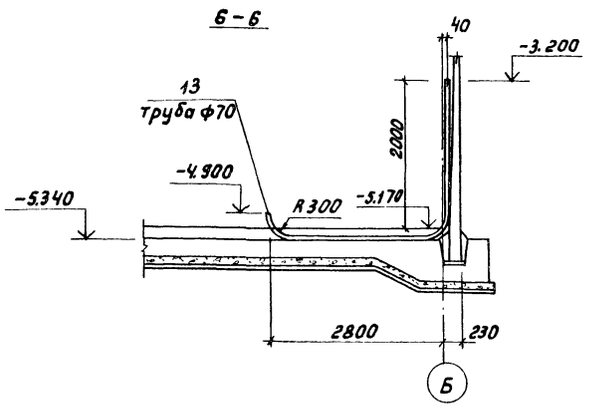

4 – 4

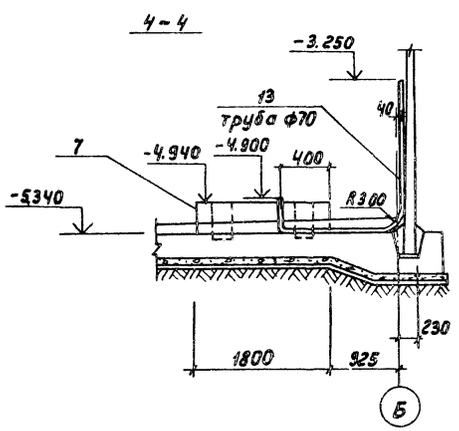

7 – 7

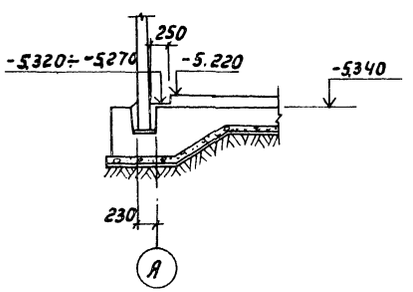

Трубы для прокладки электрокабеля укладывать до устройства бетонной подготовки под чистые полы по черт. АС-54.

Привязан:				т.п. 902-2-381.84			-АС
	Нач. отд.	Мешалкин		Отстойники канализационные радиальные первичные из сборного ж.б. диаметром 50м. Насосная станция сырого осадка. Прокладка труб для электрокабелей. Сечения 22÷8-8.	Стадия	Лист	Листов
	Н. контр.	Мильцер			Р	55	
	Гл. спец.	Руссин					
	ГИП	Крюков					
	Ст. инж.	Валинская			Мосводоканалэлектропроект		
Инв. №	Инженер	Нарунец					

Копировал:

19493-02 58

Формат А2

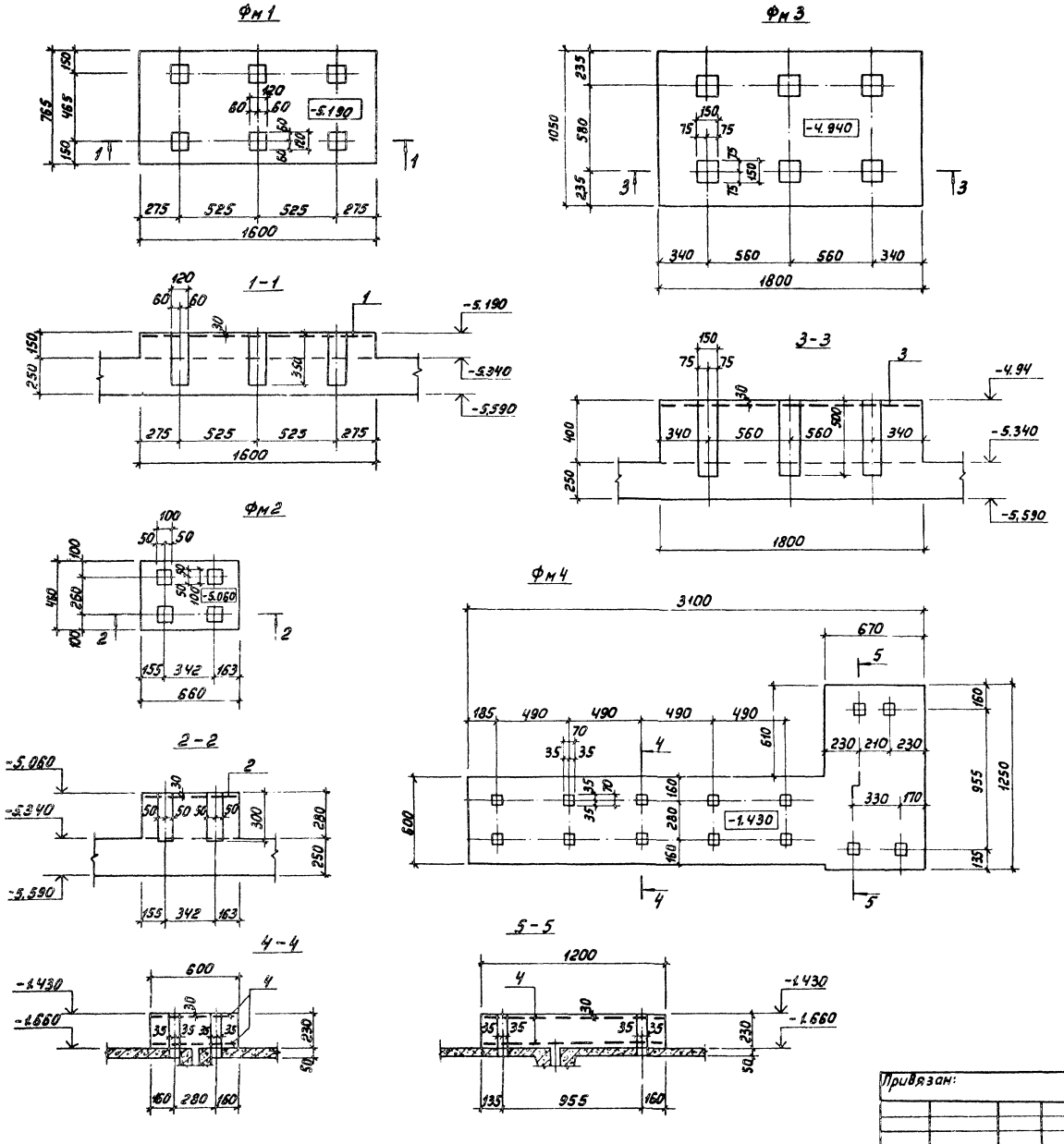

Спецификация фундаментов Фм1÷Фм4

Формат	Зона	Поз	Обозначение	Наименование	Кол.	Примечание
				Фундамент Фм1 шт.2		
				Сборочные единицы		
А3		1	т.п. 902-2-381.84 КЖИ-С10	Сетка С10	1	15,40кг
				Материалы		
				Бетон М-200		0,20м³
				Фундамент Фм2 шт.1		
				Сборочные единицы		
А3		2	т.п. 902-2-381.84 КЖИ-С11	Сетка С11	1	4,00кг
				Материалы		
				Бетон М-200		0,10м³
				Фундамент Фм3 шт.1		
				Сборочные единицы		
А3		3	т.п. 902-2-381.84 КЖИ-С12	Сетка С12	1	20,0кг
				Материалы		
				Бетон М-200		0,70м³
				Фундамент Фм4 шт.6		
				Сборочные единицы		
А3		4	т.п. 902-2-381.84 КЖИ-С13	Сетка С13	2	24,00кг
				Материалы		
				Бетон М-200		0,50м³

Расположение фундаментов в плане см. лист 54.

т.п. 902-2-381.84 -АС

Привязан:	Нач. отд.	Мешалкин	Отстойники канализационные радиальные первичные из сборного ж.б. диаметром 50м	Стадия	Лист	Листов
	Н. контр.	Мильцер		Р	56	
	Гл. спец.	Руссин				
	ГИП	Крюков	Насосная станция сырого осадка			
	Ст. инж.	Зволинская	Фундаменты под насосы Фм1÷Фм4	Мосводоканалниипроект		
Инв. №	Инженер	Нарунец	Планы, сечения.			

Инв. № подл. | Подп. и дата | Взам. инв. № | Отдел № | Изм. | Кол. | Лист | Подп. | Дата

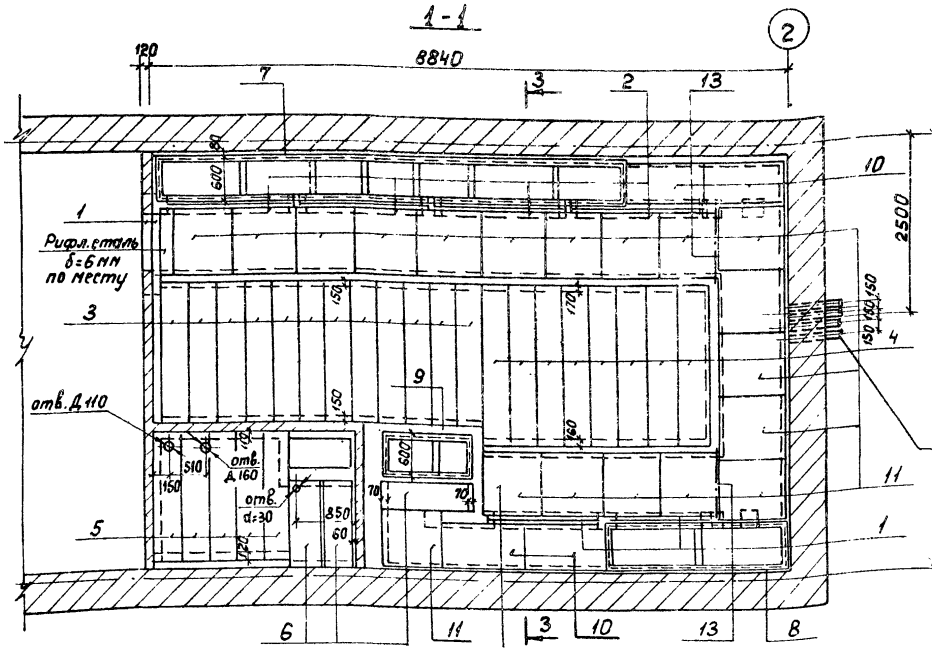

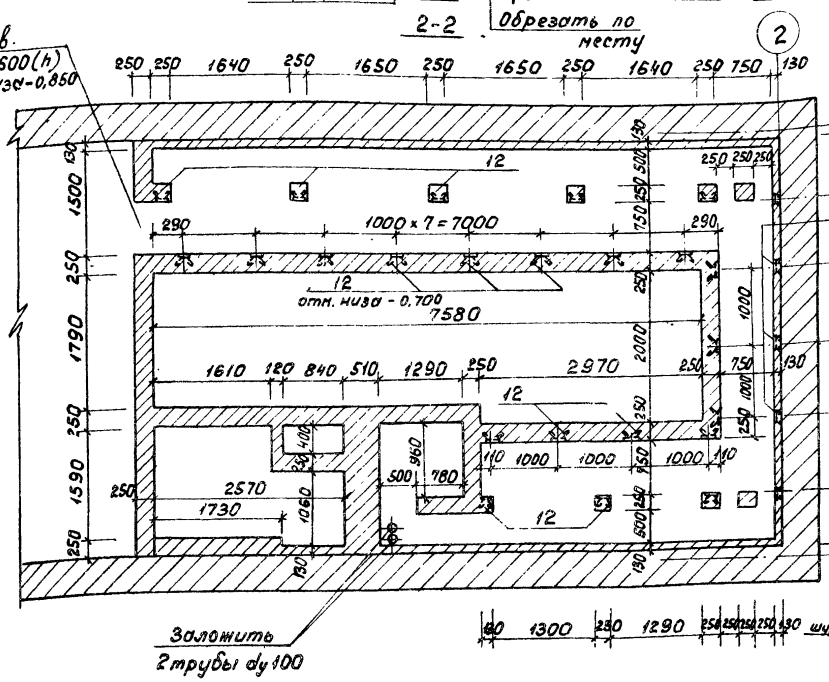

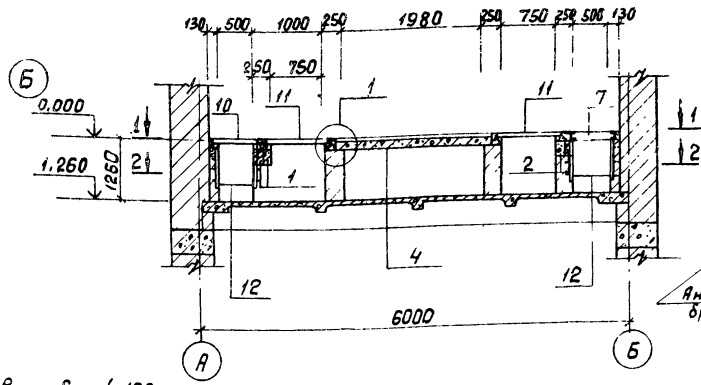

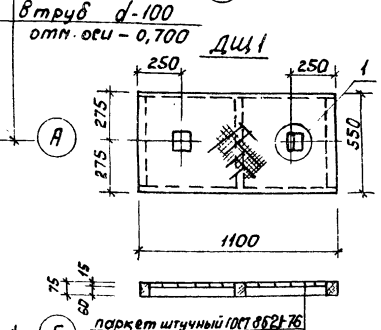

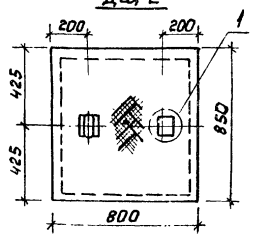

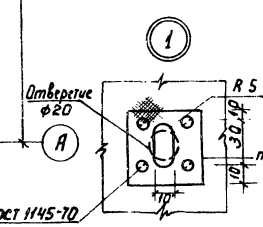

Спецификация к схеме расположения элементов сборной конструкции помещения щитов

Марка поз.	Обозначение	Наименование	Кол	Масса, ед., кг	Примеч.
		Сборочные единицы			
1	ГОСТ 948-76	Перемычка 1ПР38-15.12.22	6	102	
2		1ПР38-18.12.22	8	120	
3		2ПР6-20.38.14	12	275	
4		2ПР7-23.38.19	8	310	
5		2ПР5-18.38.9	5	240	
6		2ПР4-14.38.6	3	88.	
		Изделия закладные			
7	Т.П.902-2-381.84 КЖИ-Р1	Рама Р1	1	153,4	
8	КЖИ-Р2	Р2	1	59,3	
9	КЖИ-Р3	Р3	1	39,5	
10	Т.П.902-2-381.84 АС57	Щит ДЩ1	4		
11	Т.П.902-2-381.84 АС57	ДЩ2	19		
12	КЖИ-МН18	Закладная деталь МН-18	28	4,5	
13		L63×6, ГОСТ 8509-72* ℓ=1000	2	5,7	

1. Кирпичные стенки второго пола выполнять из кирпича „М50" на цементном растворе „М10".

Привязан:	Нач.отд.	Мешолкин	
	Н.контр.	Мильцер	
	Гл.спец.	Руссин	
	ГИП	Крюков	
	Вед.инж.	Грудина	
	Ст.инж.	Абдулина	
Инв. №			

ТП 902-2-381.84 -АС

Отстойники канализационные радиальные первичные из сборного ж.б. диаметром 50м

Стадия	Лист	Листов
Р	57	

Насосная станция сырого осадка. Помещение щитов. Планы 1-1, 2-2. Сечение 3-3. Узел 1

Мосводоканалниипроект

19473-02

Формат А2

Инв. № подл. | Подп. и дата | Взам. инв. № | Отдел. № 4 | Фешин

АС

Т.П. 902-2-381.84

Техническая спецификация металла.

Вид профиля и ГОСТ, ТУ	Марка металла и ГОСТ	Обозначение и размер профиля мм	№ п/п	Код: марки металла	Код: вида профиля	Код: размера профиля	Количество, шт	Длина, мм	Масса металла по элементам конструкции т: монорельс	Площадки, лестницы и перекрытия	Крепление трубопроводов	Общая масса, т	Масса потребности в металле по кварталам: I	II	III	IV	Заполняется В.Ц.
									Код элемента конструкции	526235	526241						
1	2	3	4	5	6	7	8	9									
Балки двутавровые ГОСТ 19425-75	Вст3пс6 ГОСТ 380-71*	I 30М	1			53910	–	Sобщ 47550	2,4			2,4					
		I 24М	2				1	9500	0.4			0.4					
	Итого		3	12300					2,6								
Всего профиля			4									2,6					
Балки двутавровые ГОСТ 8239-72*	Вст3пс6 ГОСТ 380-71*	I 27	5	11240		24244	4	6260	0.8			0.8					
	Итого		6	11240					0.8								
Всего профиля			7									0.8					
Швеллеры ГОСТ 8240-72*	Вст3кп2 ГОСТ 380-71*	[16	8			26182	20	956		0.3		0.3					
	Итого		9	11240						0.3							
Всего профиля			10									0.3					
Сталь угловая равнополочная ГОСТ 8509-72*	Вст3кп2 ГОСТ 380-71*	L 63х6	11					Sобщ 32000			0.2	0.2					
		L 100х10	12					Sобщ 1000	0.01			0.01					
	Итого		13	11240					0.01		0.2						
Всего профиля			14									0.21					
Сталь угловая неравнополочная ГОСТ 8510-72*	Вст3сп2 ГОСТ 380-71*	L 75х50х6	15			22195		Sобщ 20000		0.11		0.11					
	Итого		16	11240						0.11							
Всего профиля			17									0.11					
Сталь прокатная полосовая ГОСТ 103-76	Вст3кп2 ГОСТ 380-71*	-б=10	18						0.1		0.02	0.12					
		-б=8	19							0.1		0.1					
		-б=6	20								0.15	0.15					
	Итого		22	11240					0.1	0.1	0.17						
Всего профиля			23									0.37					
Сталь прокатная полосовая ГОСТ 103-76	Вст3сп5 ГОСТ 380-71*	-б=10	24						0,07			0.07					
		-б=14	25						0.14			0.14					
	Итого		26	11240					0.21								
Всего профиля			27									0.21					
Трубы стальные водогазопров. ГОСТ 3262-75*		dу=80	28				4	1800		0.02		0.02					
	Итого		29	11240						0.02							
Всего профиля			30									0.02					
Сталь круглая ГОСТ 5781-82	Вст3кп2 ГОСТ 380-71*	ф 22 AI	31							0.17		0.17					
		ф 20 AI	32							0.15		0.15					
		ф 18 AI	33					Sобщ 17500			0.35	0.35					
	Итого		34	11240						0.32	0.35						
Всего профиля			35									0.67					
Итого масса металла									3.72	0.85	0.72						
Всего масса металла												5.29					
В том числе по маркам	Вст3кп2											1.68					
	Вст3пс6											3.4					
	Вст3сп5											0.21					

Взам. инв. №

Подп. и дата

Инв. № подл.

Ведомость рабочих чертежей основного комплекта КМ.

Лист	Наименование	Примечание
1	Общие данные	
2	Схема расположения путей подвесного транспорта на отм 4.18. МР-1. Узлы 1÷3.	
3	План расположения монорельса МР-2, МР-3. Сечения 1-1, 2-2, 3-3 Узлы 1, 2, 3.	
4	Площадка и лестницы Планы, сечения.	
5	Площадки на отм 0.400 и 2.800 и лестницы. План и сечения.	
6	Схема переходных мостиков П-1÷П-3 переходной мостик П-1.	
7	Переходные мостики П-2, П-3 Планы, сечения	
8	Подвеска и крепление технологических трубопроводов. Планы, сечения, узлы 1,2	
9	Подвеска и крепление технологических трубопроводов. Узлы 3÷5.	
10	Техническая спецификация металла	
11	Ведомость конструкций по видам профилей.	

Ведомость ссылочных и прилагаемых документов.

Обозначение	Наименование	Примеч.
	Ссылочные документы	
Серия 1.459-2 В 3,4	Стальные лестницы, площадки и ограждение	

Привязан

Инв. №

Нач. отд	Мешалкин		
Н. контр	Мильцер		
Гл. спец	Русских		
ГИП	Крюков		
Ст. инж.	Звонинская		

Т.П. 902-2-381.84 КМ

Отстойники канализующие радиальные первичные из сборного ж/б диаметром 50 м

Стадия	Лист	Листов
Р	1	

Насосная станция сырого осадка Общие данные

Мосводоканалниипроект

АII

Т.П. 902-2-381.84

Схема расположения путей подвесного транспорта на отм. 4.180

МР-1

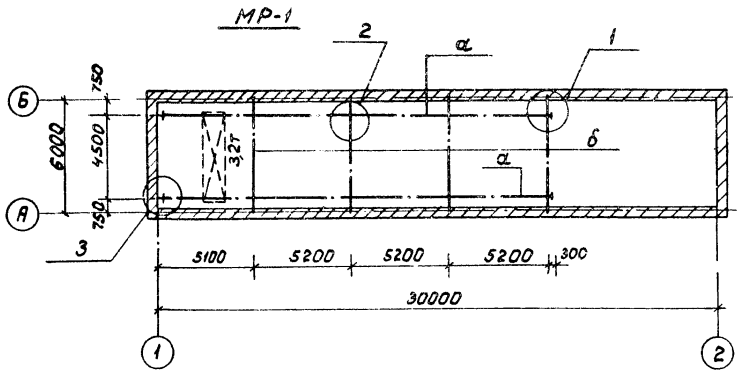

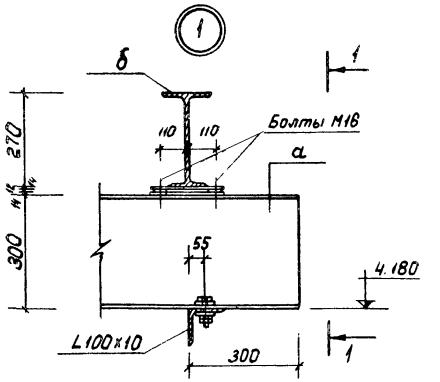

Ведомость элементов

Марка	Сечение			Опорные усилия			Группа констр.	Марка металла	Примеч.
	Эскиз	Поз.	Состав	М кн.м	N кн	Q кн			
а	I		I 30н	53	—	21	II	Вст.3пс6	
б	I		I 27	31	—	36	II	Вст.3пс6	

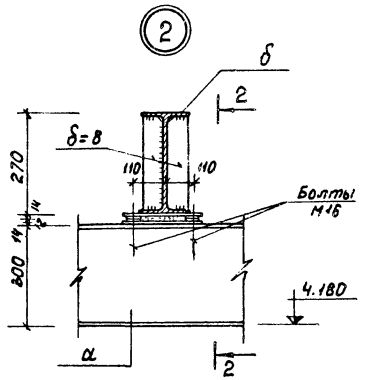

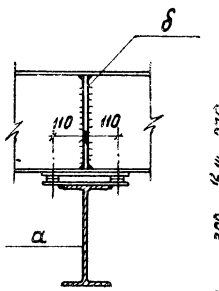

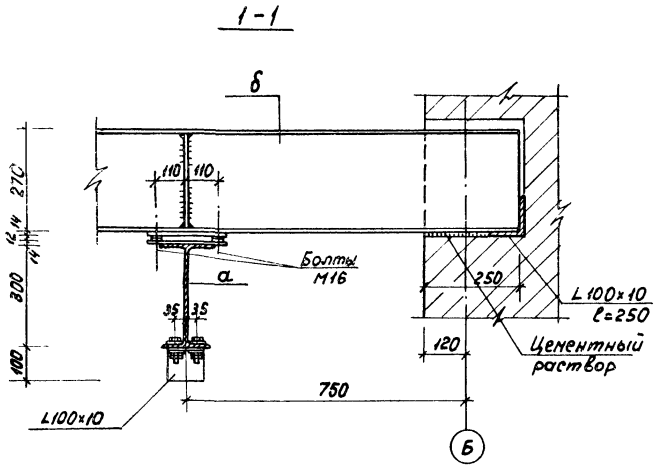

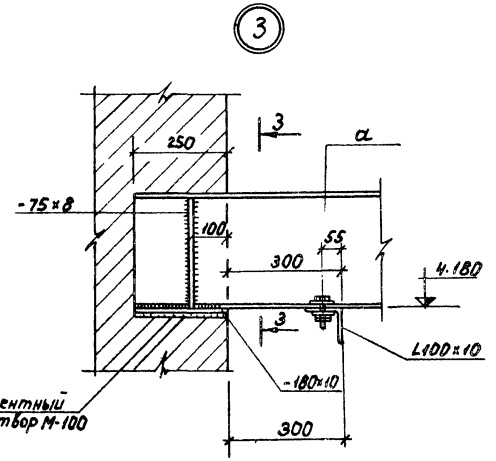

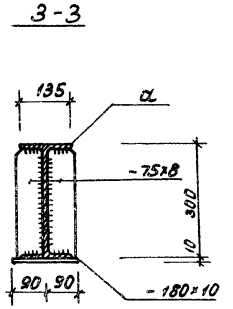

1. Общие указания и техническую спецификацию металла см. лист КМ-58.

2. Конструкции рассчитаны на подвесной кран г.п. Q = 3,2 т, по аналогии с серией 1.426-1 выпуск 3.

Инв.№ подл. | Подпись и дата | Взам.инв.№ | Инв.№ дубл. | Подпись и дата

Привязан:

Инв.№

Нач.отд.	Мешолкин		
Н.контр.	Мильцер		
Гл.спец.	Руссин		
ГИП	Крюков		
Ст.инж.	Збалинская		

Т.П. 902-2-381.84 -КМ

Отстойники конализационные радиальные первичные из сборного ж.б. диаметром 50м

Стадия	Лист	Листов
Р	2	

Насосная станция сырого осадка
Схема расположения путей подвесного транспорта на отм. 4.180. МР-1. Узлы 1÷3

Мосводоканалнипроект

План расположения монорельса МР-2.

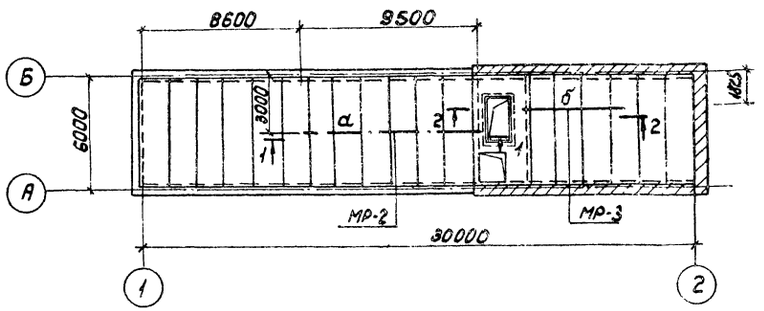

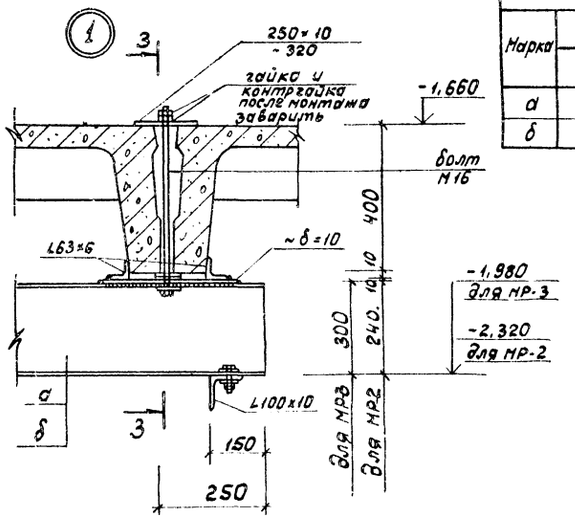

1-1

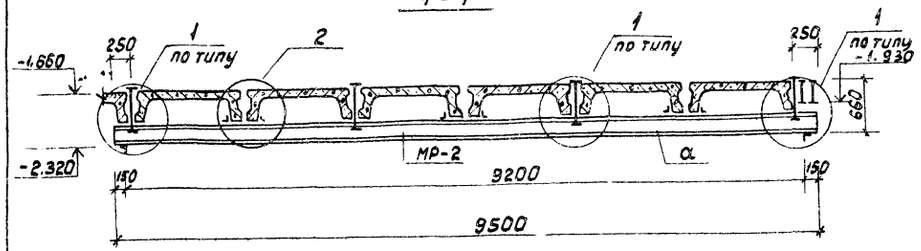

2-2

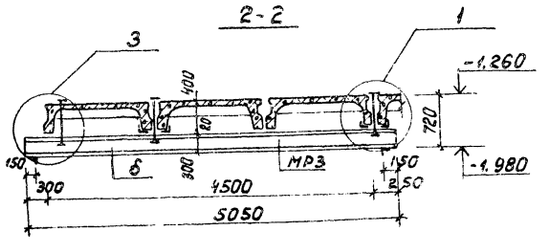

3-3

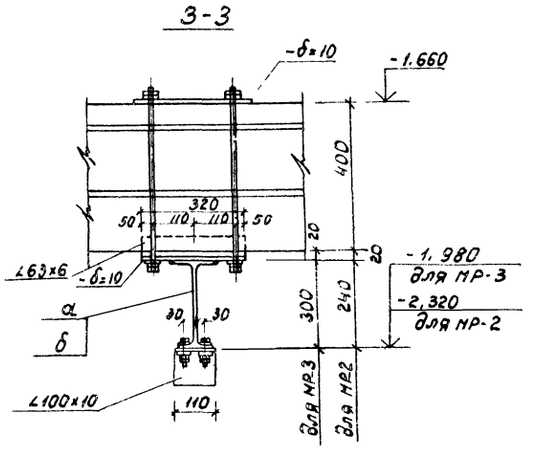

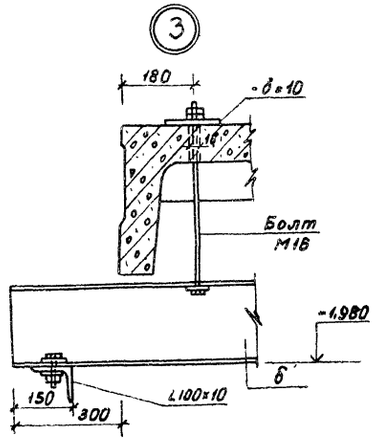

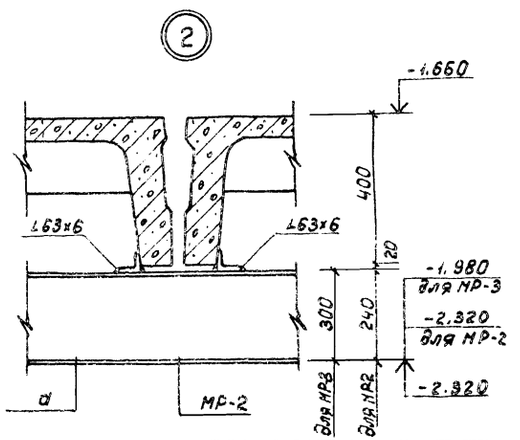

Ведомость элементов									
Марка	Сечение			Опорные усилия			группа констр.	Марка металла	Примеч.
	Эскиз	Поз.	Состав	M кнм	N кн	Q кн			
а	I		I 24м	90		60	II	Вст3пс6	
б	I		I 30м	53		21	II	Вст3пс6	

1. Общие указания и техническую спецификацию металла см. лист КМ-58.
2. Конструкция МР-2 расчитана для тали Q = 1,0 т.
3. Конструкция МР-3 расчитана для тали Q = 3,2 т.

Т.П. 902-2-381.84 — КМ

Привязан:	Нач.отд.	Мгшалкин	Отстойники канализационные радиальные первичные из сборного ж/б диаметром 50 м	Стадия	Лист	Листов
	Н.контр.	Мильцер		Р	3	
	Гл.спец.	Руссин	Насосная станция сырого осадка План расположения монорельса МР-2, МР-3. Сечения 1-1, 2-2, 3-3 Узлы 1, 2, 3	Мосводоканал	Ниипроект	
Инв. №	ГИП	Крюков				
	Ст.инж.	Зволинская				

Т.П. 902-2-381.84

Инв. № подл. | Подп. и дата | Взам. инв. № | Отдел № 2

1-1

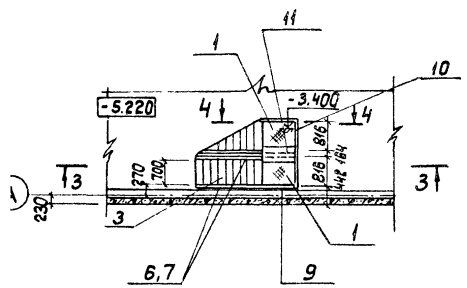

2-2

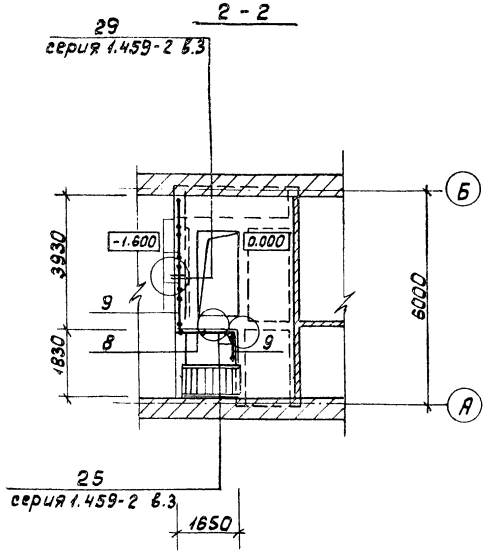

3-3

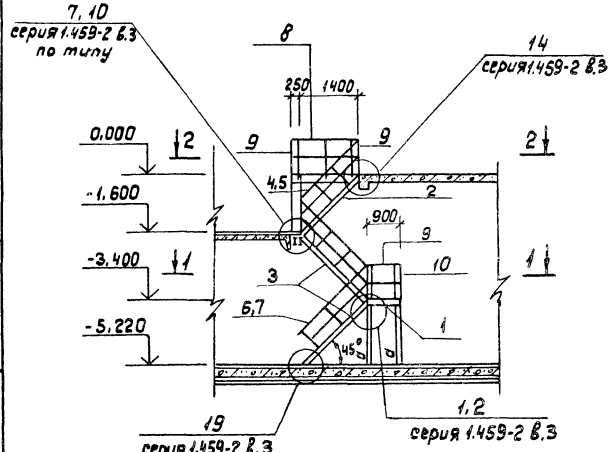

4-4

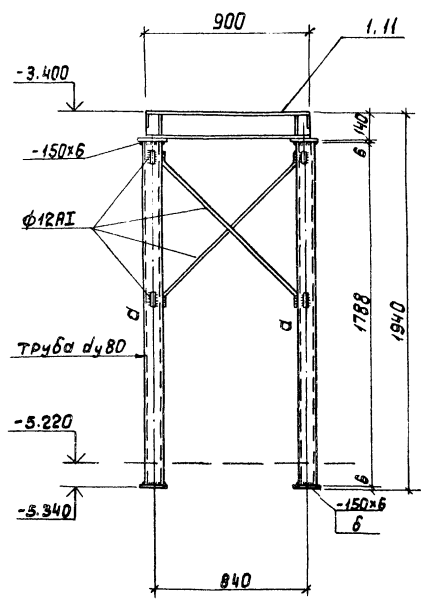

Спецификация элементов к маркировочной схеме, расположенной на листе

Марка, поз.	Обозначение	Наименование	Кол.	Масса ед., кг	Примечание
1	Сер.1.459-2 в.3 лист 30	Площадка ПШГ2, 2А	2	41	
2	Сер.1.459-2 в.3 л. 15	Лестн. марш ЛШГ8 А	1	122	уточнить в КМД
3	лист 15	ЛШГ8	2	122	
4	Сер.1.459-2 в.4 л.66 по типу	Ограждение ПЛГ3 А	1	22	уточнить в КМД
5	— " — " —	ПЛГ4 А	1	22	уточнить в КМД
6	Сер.1.459-2 в.4 лист 66	ПЛГ3	2	22	
7	— " —	ПЛГ4	2	22	
8	лист 96	ППГ4	1	30	
9	лист 95	ППГ1	7	17	
10	лист 100	ППГ16	1	31	
11	Сер.1.459-2 в.3 лист 75	Дополнит. эл-т ДГ45	1	7	

Ведомость элементов

Марка	Сечение: Эскиз	Поз.	Состав	Опорные усилия: M тсм	N тс	Q тс	Группа конструк.	Марка металла	Примеч.
а	○		труба dу=80	по гибкости			II	Вст3кп2	ГОСТ 3262-75*
б	—		-150х6	по гибкости λ=400			II	Вст3кп2	ГОСТ 103-76

Примечания

1. Монтаж и крепление металлоконструкций площадки и лестниц разработаны в соответствии с серией 1.459-2 вып. 3, 4.
2. Сварку выполнять электродами Э42 по ГОСТу 9467-75, $h_{шва}$ - 6мм.

Привязан				Т.П. 902-2-381.84 -КМ			
		Нач.отд.	Нешалкин	Отстойники канализационные радиальные первичные из сборного ж/б диаметром 50м. Насосная станция сырого осадка. Площадка и лестницы. Планы, сечения.	Стадия	Лист	Листов
		Н.контр.	Нильцер		Р	4	
		Гл.спец.	Руесин				
		ГИП	Крюков				
		Вед.инж.	Гридина		Мосводоканалнипроект		
Инв №		Исполнил	Абдулина				

Инв. № подл. | Подп. и дата | Взам. инв. №

Копировал: ИЛ 19493-02 64 Формат А2

План площадок и лестниц на отм. 0.400

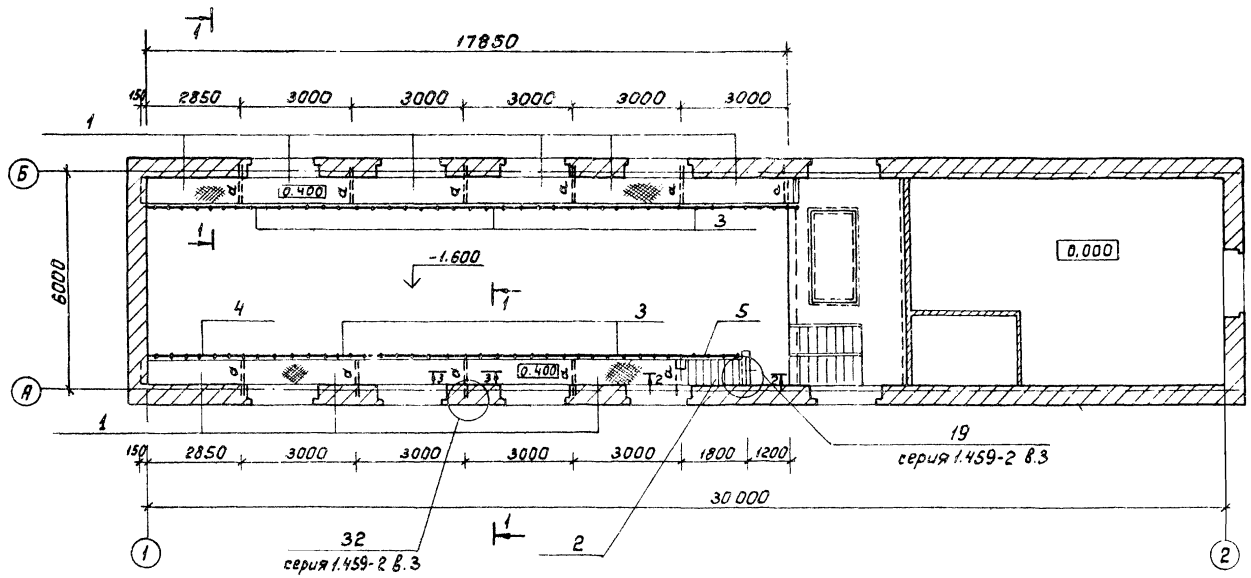

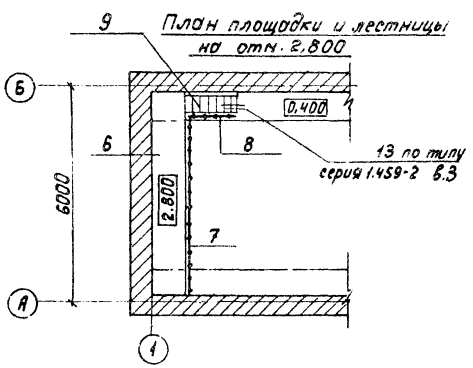

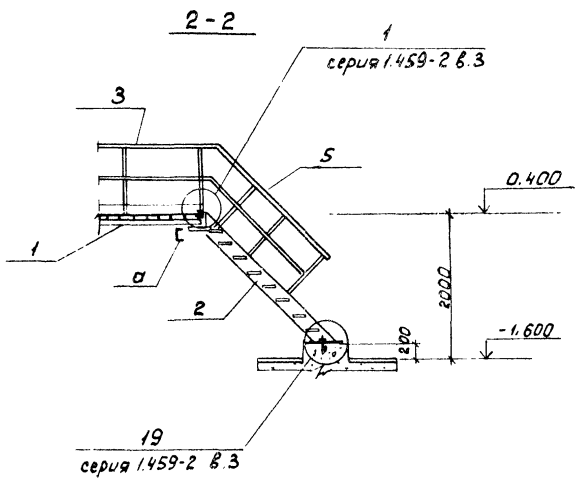

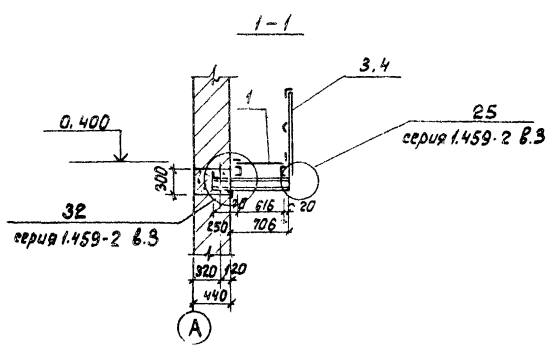

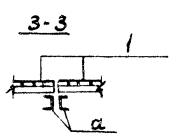

Спецификация элементов к маркировочной схеме, расположенной на листе.

Марка, поз.	Обозначение	Наименование	Кол.	Масса ед., кг	Примеч.
1	Серия 1.459-2 в.3 л.36	Площадка ПШГ19	11	118	
2	Серия 1.459-2 в.3 л. 15	Лестничный марш ЛШГ7	1	104	
3	Серия 1.459-2 в.4 л 97	Ограждение ППГ12	5	85	
4	Серия 1.459-2 в.4 л.97	Ограждение ППГ7	1	45	
5	Серия 1.459-2 в.4 л.66	Ограждение ПЛГ4	1	22	
6	Серия 1.459-2 в.3 л.41	Площадка ПШГ36	1	309	
7	Серия 1.459-2 в.4 л.111	Ограждение ППГ11	1	75	
8	Серия 1.459-2 в.4 л.79	Ограждение ПМГ5	1	21	
9	Серия 1.459-2 в.3 л.23	Лестничный марш МШГ7	1	120	

Ведомость элементов

Марка	Сечения			Опорные усилия			Группа констр.	Марка металла	Примеч.
	Эскиз	Поз.	Состав	M кНм	N кН	Q кН			
а			[№16	6.0		1.5		Вст3кп2	

1. Монтаж и крепление металлоконструкций площадок и лестниц разработаны в соответствии с серией 1.459-2 выпуск 3,4
2. Сварку производить электродами типа Э42 по ГОСТу 9467-75 $h_{шва}$ = 6мм

				ТП 902-2-381.84		- КМ
Привязан:				Отстойники канализационные радиальные первичные из сборного ж/б диаметром 50м.	Стадия	Лист	Листов
	Нач. отд.	Мешулкин			Р	5	
	Н. контр.	Нильцер					
	Гл. спец.	Руссин		Насосная станция сырого осадка. Площадки на отм. 0.400, 2.800 и лестницы. Планы и разрезы.	Новосибирскгипроект		
Инв. №	ГИП	Крюков					
	Ст. инж.	Зблинская					

Инв. № подл. | Подп. и дата | Взам. инв. №

Схема расположения переходных мостиков П-1÷П-3

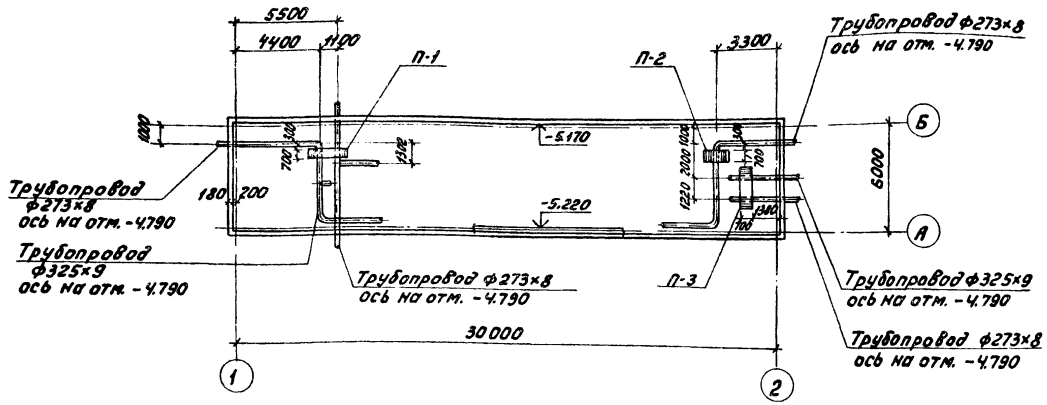

2-2

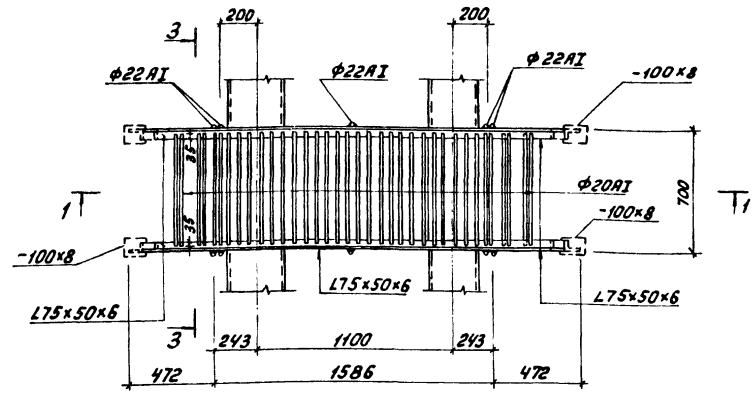

Переходной мостик П-1

1-1

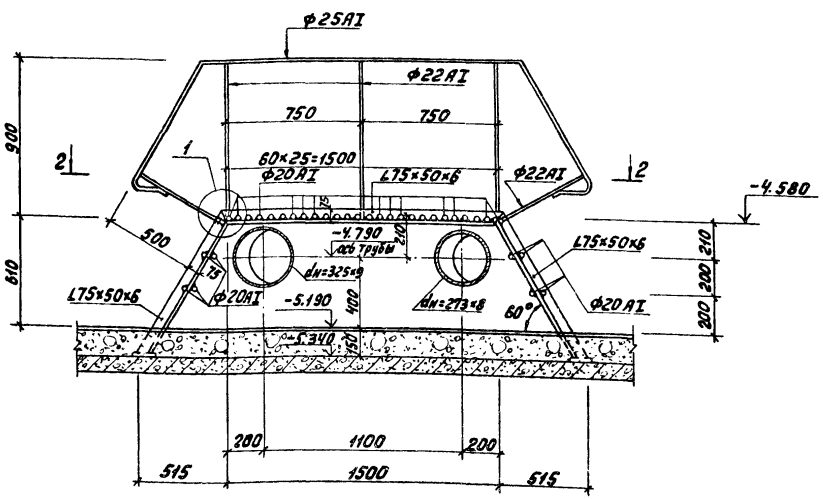

4-4

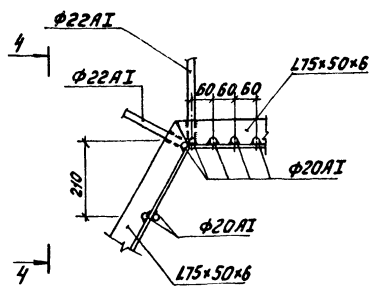

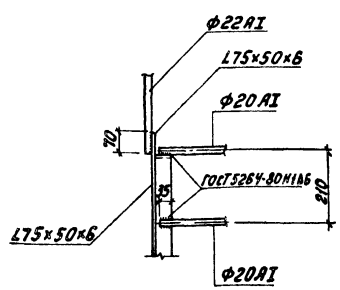

3-3

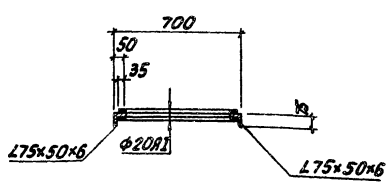

Спецификация к схеме расположения П-1÷П-3

Марка поз.	Обозначение	Наименование	Кол.	Масса ед. кг.	Примеч.
		Стальные элементы			
П-1	данный лист	Переходной мостик П-1	1	162.20	
П-2	КМ-64	—"— П-2	1	108.20	
П-3	КМ-64	—"— П-3	1	170.70	

Привязан:

Инв. №

Нач. отд.	Мешавкин		
Н. контр.	Мильцер		
Гл. спец.	Русецин		
ГИП	Крюков		
Ст. инж.	Зволинская		
Инженер	Нарунец		

Т.П. 902-2-381.84 -КМ

Отстойники канализационные радиальные первичные из сборного ж.б. диаметром 30м
Насосная станция сырого осадка
Схема переходных мостиков П-1÷П-3. Переходной мостик П-1.

Стадия	Лист	Листов
Р	6	

Мосводоканалниипроект

Копировал:

Переходной мостик П-2

5-5

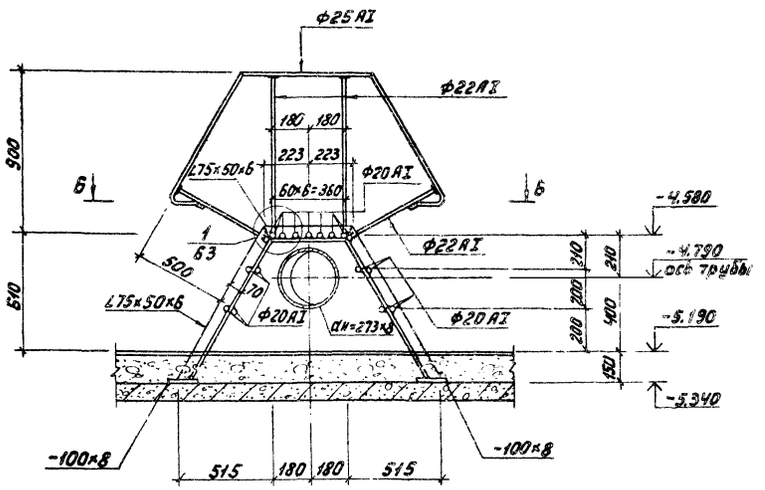

6-6

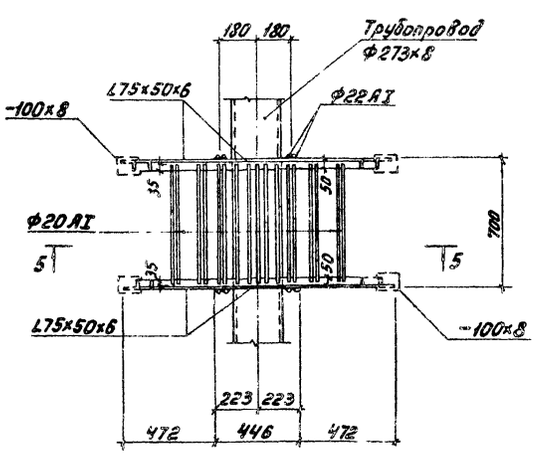

Переходной мостик П-3

7-7

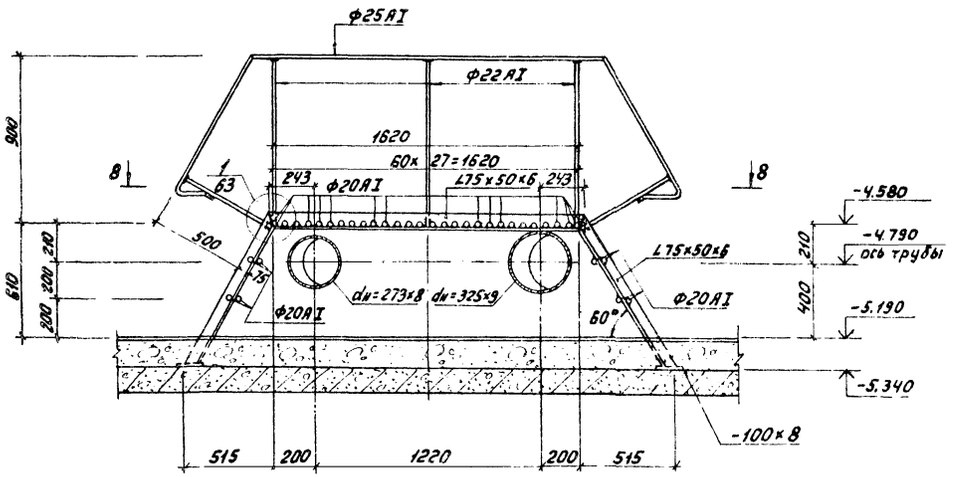

8-8

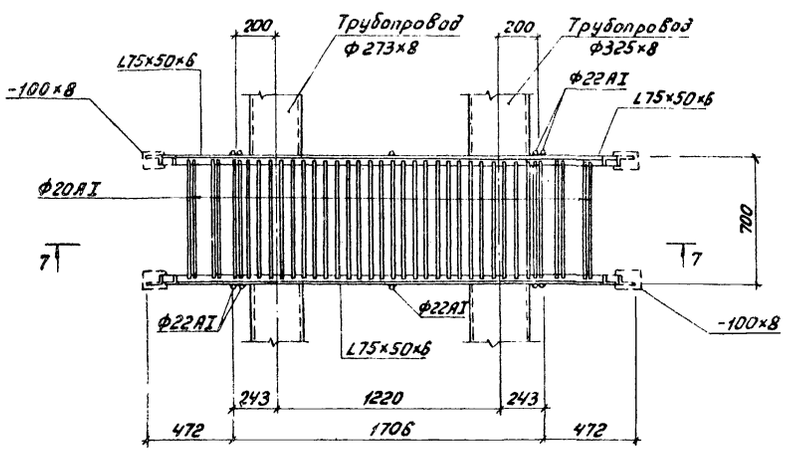

				т.п. 902-2-381.84			-КМ
Привязан:	Нач. отд.	Мешалкин		Отстойники канализационные радиальные первичные из сборного ж.б. диаметром 50м	Стадия	Лист	Листов
	Н. контр.	Мильцер			Р	7	
	Гл. спец.	Руссин					
	ГИП	Крюков		Насосная станция сырого осадка	Мосводоканалниипроект		
	Ст. инж.	Зволинская		Переходные мостики П-2, П-3.			
Инв. №	Инженер	Нарунец		Планы сечения.			

Инв. № подл. | Подп. и дата | Взам. инв. №

т.п. 902-2-381.84

АI

План подвески и крепления трубопроводов.

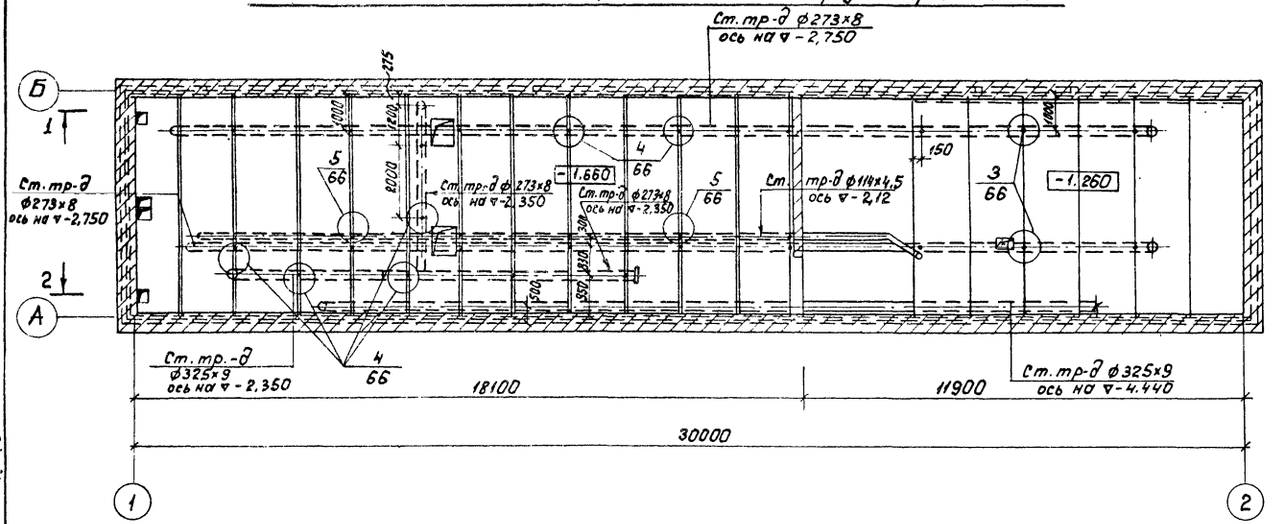

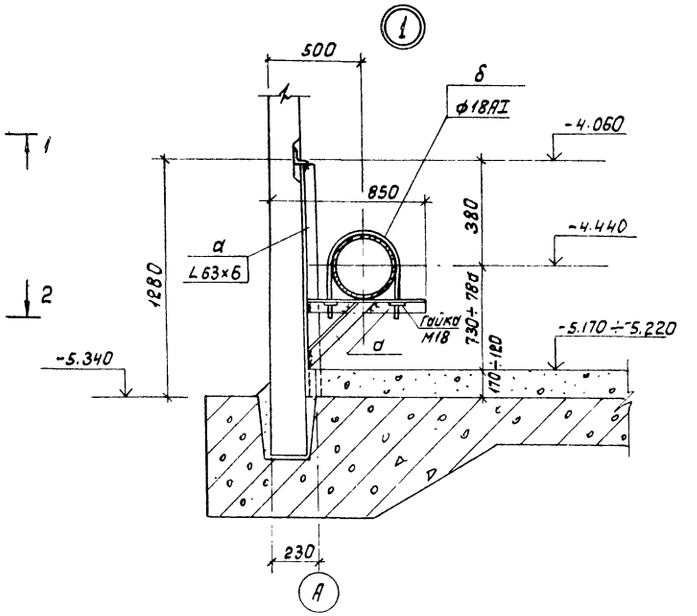

1-1

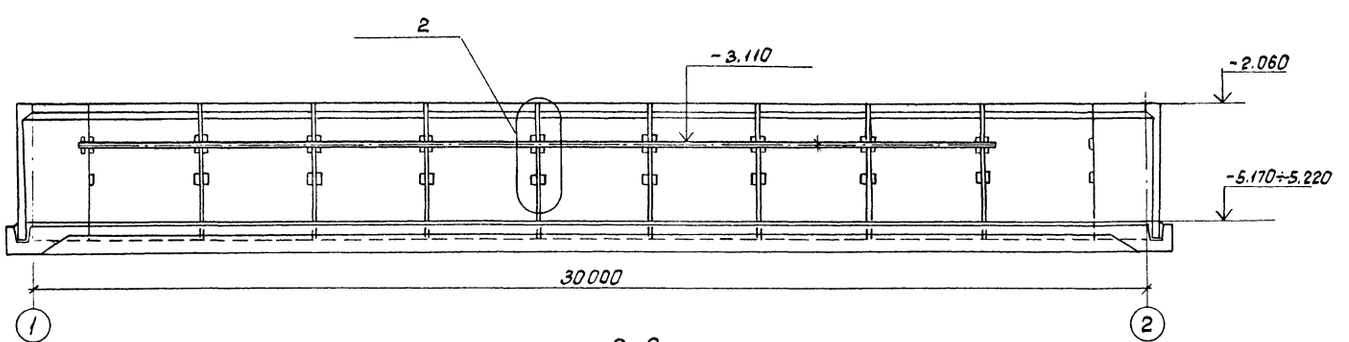

2-2

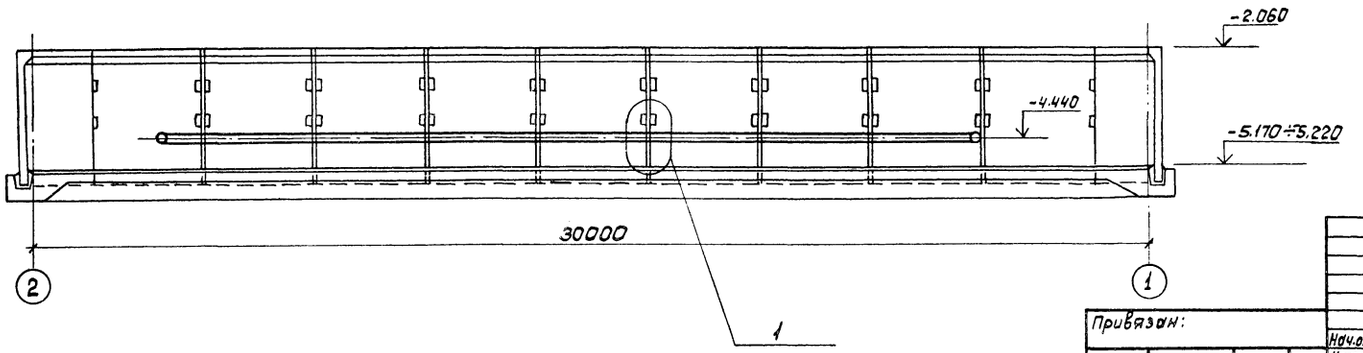

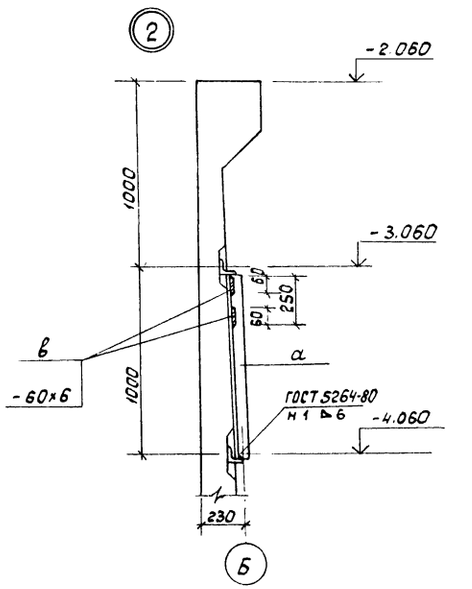

Т.П. 902-2-381.84							-КМ
Привязан:	Нач.отд.	Мешалкин		Отстойники канализационные радиальные первичные из сборного ж/б диаметром 50м.	Стадия	Лист	Листов
	Н.контр.	Мильцер			Р	8	
	Гл.спец.	Руссин		Насосная станция сырого осадка. Подвеска и крепление технологических трубопроводов. План, сечения, узлы 1,2.	Мосводоканал Ниипроект		
Инв. №	ГИП	Крюков					
	Ст.инж.	Зволинская					

Т.П. 902-2-381.84

Инв. № подл. | Подп. и дата | Взам. инв. №

Отделит. Казанов

копирово 1947.3-02 68 формат А2.

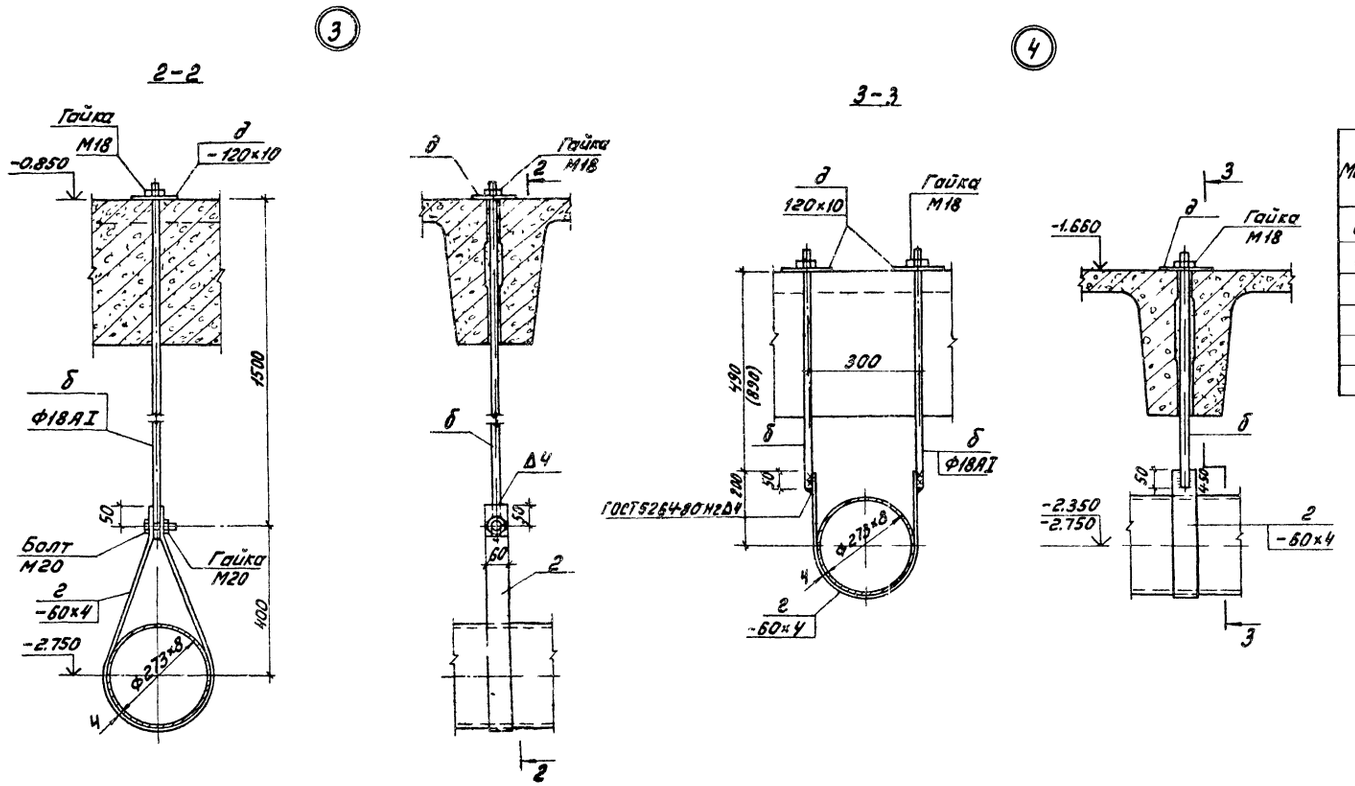

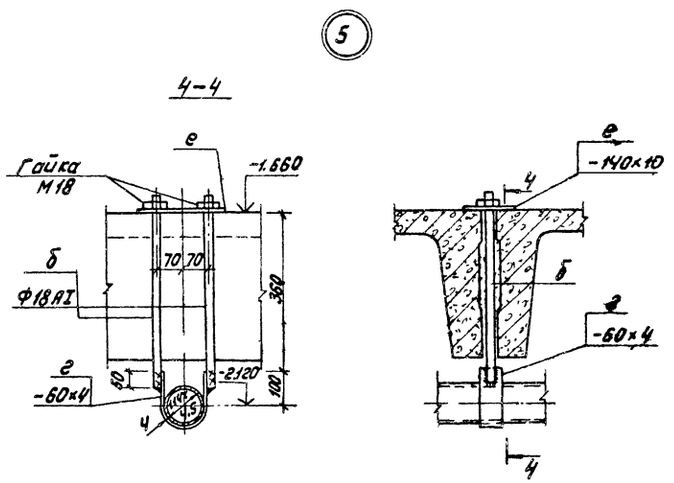

Ведомость элементов

Марка	Сечение: Эскиз	Поз.	Состав	M ТСМ	R ТС	Q ТС	Группа констр.	Марка металла	Примеч.
а	L		L63×6	по гибкости λ = 400			II	Вст3кп2	ГОСТ 8509-72*
б	•		Ф18АI		5.00		-"-	-"-	ГОСТ 5781-82
в	—		-60×6	по гибкости λ = 400			-"-	-"-	ГОСТ 103-76
г	—		-60×4	-"-	-"-	-"-	-"-	-"-	-"-
д	—		-120×10	-"-	-"-	-"-	-"-	-"-	-"-
е	—		-140×10	-"-	-"-	-"-	-"-	-"-	-"-

Монтаж креплений трубопроводов производится при монтаже труб.

Привязан	Нач. отд.	Мешалкин		Отстойники канализационные радиальные первичные из сборного ж.б диаметром 50м	Стадия	Лист	Листов
	Н. контр.	Мильцер			Р	9	
	Гл. спец.	Руссин					
	ГИП	Крюков		Насосная станция сырого осадка Подвеска и крепление технологических трубопроводов Узлы 3÷5.	Мосводоканалниипроект		
Инв. №	Ст. инж.	Зволинская					

т.п 902-2-381.84 -КМ

Копировал: 19473-02 69 Формат А2

Инв. № подл. | Подп. и дата | Взам. инв. № | Отдел № 2 | Ф. Ш. | Казанов

Альбом

Типовой проект 902-2-381.84

Вид профиля и ГОСТ, ТУ	Марка металла и ГОСТ	Обозначение и размер профиля мм	№№ п.п	Код: Марка металла	Код: вида профиля	Код: размера профиля	Код: профиля	Количество, шт	Длина, мм	Масса металла по элементам конструкции, т: Код элемента: Лестничн. марши	Код элемента: Перила сварные	Код элемента: Площадки	Код элемента: Электроды	Общая масса	Масса потребности в металле по кварталам (заполняется изготовителем) т: I	II	III	IV	Заполняется ВЦ
1	2	3	4	5	6	7	8	9	10	11	12	13	14	15	16	17	18	19
Швеллеры ГОСТ 8240-72	ВСт3Пс6 ГОСТ 380-71	С14	1	12300	26166		—	3454			0.847		0.847					
		С16	2	12300	26212		—	10204	0.288				0.288					
		Итого											1.135					
Сталь угловая равнополочная ГОСТ 8509-72*	ВСт3Кп2 ГОСТ 380-71	L79×6	3	11240	21113		—		0.022		0.097		0.119					
		L56×4	4	11240	21113		—			0.214			0.214					
		L50×5	5	11240	21113		—			0.326			0.326					
		L25×3	6	11240	21113		—			0.063			0.063					
		Итого											0.722					
Сталь прокатная полосовая ГОСТ 103-76		б6	7	11240	13110		—		0.008				0.008					
		б4	8	11240	13110		—		0.019	0.179	0.037		0.235					
		б2	9	11240	13110		—		0.109		0.398		0.507					
		Итого											0.750					
Электроды			10				—		0.004	0.022	0.013		0.039					
Итого масса металла									0.450	0.804	1.392		2.646					
В том числе по маркам	ВСт3Пс6												1.135					
	ВСт3Кп2												1.511					
Масса поставки элемента по кварталам, т (заполняется заказчиком)		I																
		II																
		III																
		IV																

Альбом

Типовой проект 902-

Наименование конструкций по номенклатуре прейскуранта № 01-09	Позиция прейскуранта 23.01.08	№ п.п	Код конструкции	Масса конструкций, т: Всего стали (включая наплавки и высокопрочные)	По видам профилей стали: Болты и шпильки	Крупносортная сталь	Среднесортная сталь	Мелкосортная сталь	Толстолистовая сталь	Универсальная сельхозсталь	Толстолистовая сталь	Фасонные и электросварные	Трубы	Прочие	Всего	Количество шт.	Серия типовых конструкций
1	2	3	4	5	6	7	8	9	10	11	12	13	14	15	16	17	18
Прямые звенья	18				3.735												
Балки для поддержания монорельсов	24				0.8				0.21								
Крепление трубопроводов						0.21			0.37								
Площадки рабочие	689					0.67											
					0.3	0.207			0.077		0.398		0.02				
Лестницы	697					0.022			0.027		0.109			0.039			
Ограждения	705					0.54	0.063		0.179								
Итого контрольная сумма					4.835	0.979	0.733		0.823		0.508		0.02	0.039	7.937		

Подп. и дата | Взам. инв.

Инв. № подл. | Подп. и дата | Взам. инв. №

Привязан:

Инв. №

Нач. отд.	Мешалкин		
Н. контр.	Мильцер		
Гл. спец.	Руссин		
ГИП	Крюков		
Ст. инж.	Гудкова		

Т.п. КМ

Отстойники канализационные радиальные первичные из сборного ж/б. диаметром 50 м

Насосная станция сырого осадка. Техническая спецификация металла

Стадия	Лист	Листов
Р	10	

Мосводоканалниипроект

Т.п. 902-2-381.84 КМ

Н. контр.	Мешалкин		
Н. контр	Мильцер		
Гл. спец	Руссин		
ГИП	Крюков		
Ст. инж.	Гудкова		
Инже...	Лешковская		

Отстойники канализационные радиальные первичные из сборного ж/б диаметром 50 м

Насосная станция сырого осадка. Ведомость конструкций по видам профилей.

Стадия	Лист	Листов
Р	11	

Мосводоканалниипроект

gost.e-ecolog.ru