ТИПОВОЙ ПРОЕКТ

902-2-394.86

АЭРОТЕНК ДВУХКОРИДОРНЫЙ ИЗ СБОРНОГО ЖЕЛЕЗОБЕТОНА С РАЗМЕРАМИ КОРИДОРА 6×4,6×36-42 м 2 И 3 СЕКЦИИ

АЛЬБОМ V

ИЗДЕЛИЯ

gost.e-ecolog.ru

ЦЕНТРАЛЬНЫЙ ИНСТИТУТ ТИПОВОГО ПРОЕКТИРОВАНИЯ
ГОССТРОЯ СССР
Москва, А-445, Смольная ул., 22
Сдано в печать IV 1986 г
Заказ № 4966 Тираж 380 экз.

ТИПОВОЙ ПРОЕКТ

902-2-394.86

АЭРОТЕНК ДВУХКОРИДОРНЫЙ ИЗ СБОРНОГО ЖЕЛЕЗОБЕТОНА С РАЗМЕРАМИ КОРИДОРА 6×4,6×36-42 м 2 И 3 СЕКЦИИ

АЛЬБОМ V

СОСТАВ ПРОЕКТА:

Альбом I Пояснительная записка.
Альбом II Технологическая и электротехническая части.
Альбом III Конструкции железобетонные.
Альбом IV Конструкции железобетонные. Общие чертежи.
Альбом V Изделия.
Альбом VI Нестандартизированное оборудование.
Альбом VII Спецификация оборудования.
Альбом VIII Сметы.
Альбом IX Ведомости потребности в материалах.
Альбом X Показатели изменения сметной стоимости.

Применены типовые проекты: Серия: 3.901-12. Выпуск I. Затвор плоский глубинный 400×500 с ручным приводом.

Утвержден
протоколом технического совета
института Союзводоканалпроект
№46 от 20.09 1984 года
Введен в действие
в/о Союзводоканалниипроект
с. 1986 года
приказ № 10 от 09.01 1986 года

РАЗРАБОТАН
институтом Союзводоканалпроект
Главный инженер института — Самохин
Главный инженер проекта — Цветков

Обозначение	Наименование	стр.
1	2	3
ТП902-2-394.86-КЖИ	Содержание альбома (начало)	2
-КЖИ	Содержание альбома (окончание)	3
-КЖИ-ТТ	Технические требования к изготовлению арматурных и закладных изделий	4
КП-С16,18	Сетка	5
-КП1,2,5	Каркас пространственный	5
-КП3,8	Каркас пространственный	6
-КП4,9	Каркас пространственный	6
-КП10,11	Каркас пространственный	7
-КП6,7,12	Каркас пространственный	7
-КП-С1,3,7	Сетка	8
-КП-С2,4,8	Сетка	8
-КП-С5,10,12,13,20	Сетка	9
-КП-С6,14	Сетка	9
-КП-С9,11,19	Сетка	10
-КП-С15,17	Сетка	10
-С1,8,11	Сетка	11
-С2,9,12	Сетка	11
-С3,10,13	Сетка	12
-С4,5	Сетка	12
-С6,7	Сетка	13
-КР1	Каркас плоский	13
-С14,15	Сетка	14
-М1	Изделие закладное	14
-М2,4	Изделие закладное	15
-М3,5	Изделие закладное	15
-МИ1,2,5,6	Изделие закладное	16
-МИ3	Изделие закладное	16
-МИ7	Изделие закладное	17

1	2	3
ТП902-2-394.86-КЖИ-МН4	Изделие закладное	17
-ПС3,4,5	Панель стеновая	18
-ПС7,8,9	Панель стеновая	18
-ПС6	Панель стеновая	19
-ПГ7,8,9	Панель стеновая	20
-ПС10,11,12,13	Панель стеновая	20
-ПС14,15	Панель стеновая	21
-ПГ1,2,3	Панель стеновая	21
-ПГ4,5,6	Панель стеновая	22
-ПС-ЗДИ3,12,13	Изделие закладное	22
-ПС-С1	Сетка	23
-ПС-ЗДИ1	Изделие закладное	23
-КЖИ-ПМ1	Площадка	24
-ПС-ЗДИ2	Изделие закладное	24
-КЖИ-Б1	Балка	25
- Б2	Балка	26
- Б3	Балка	27
- Б4	Балка	28
-Б-КР1,2	Каркас плоский	29
-Б-КР3,5	Каркас плоский	29

Привязан:

Инв. №

Н контр.	Семенова		
Провер	Цветкова		
Инж.	Петропавловская		
Рук бр.	Гарбуз		
Гип	Чирков		
Нач отд	Альтшуллер		

ТП902-2-394.86 КЖИ

Содержание альбома (начало)

Стадия	Масса	Масштаб
Р		

Лист 1 | Листов 2

Госстрой СССР
СОЮЗБОДОКАНАЛПРОЕКТ
Москва

Копировал: Доценко Ан

Формат А3

Обозначение	Наименование	стр
1	2	3
ТП 902-2-394.86-КЖИ-Б-КР4,6	Каркас плоский	30
-ЛТ-1,2,3,4	Лоток	30
-Б-ЗДИ1	Изделие закладное	31
-Б-ЗДИ2,3	Изделие закладное	31
-ЛТ5,6,7,8	Лоток	32
-ЛТ9,10,11,12	Лоток	33
-ЛТ-ЗДИ1	Изделие закладное	34
-ЛТ-ЗДИ2	Изделие закладное	34
-ЛТ-ЗДИ3	Изделие закладное	35
-ЛТ-ЗДИ4,8	Изделие закладное	35
-ЛТ-ЗДИ5,6	Изделие закладное	36
-ЛТ-ЗДИ7	Изделие закладное	36
-ФЛ1	Лоток	37
-ФЛ2	Лоток	38
-ФЛ-С1,2	Сетка	39
-К-С47	Сетка	39
-П5	Плита	40
-П-ЗДИ1	Изделие закладное	40
-К-С1,3,5,15,17	Сетка	41
-К-С2,4,6,8,14,16	Сетка	42
-К-С7,9,10,21,23	Сетка	43
-К-С11,13,24,26,48,49,55	Сетка	44
-К-С12,32	Сетка	45
-К-С18,25,22,27,29	Сетка	46
-К-С19,28,30,35,37	Сетка	47
-К-С25,39	Сетка	48
-К-С31,38,46,50,54	Сетка	49
-К-С33,34,36,52	Сетка	50
-К-С40,42,44,51,53	Сетка	51
-К-С41,43,45	Сетка	52

1	2	3
ТП902-2-394.86-КЖИ-К-ЗДИ1	Изделие закладное	53
-К-ЗДИ2,3	Изделие закладное	53
-К-ЗДИ4	Изделие закладное	54
-К-П-МН1	Изделие закладное	54
-К-П1	Плита	55
-К-П2	Плита	55

Привязан

Инв.№:

Н контр.	Семенова		
Провер.	Цветкова		
Инж.	Петропавловская		
Рук бр.	Гарбуз		
ГИП	Чирков		
Нач. отд.	Альтшуллер		

ТП902-2-394.86 КЖИ

Содержание альбома (окончание)

Стадия	Масса	Масштаб
Р		

Лист 2 | Листов 2

Госстрой СССР
СОЮЗВОДОКАНАЛПРОЕКТ
г. Москва

Копировал Синицына

21049-05 4

Формат А3

Альбом содержит рабочую документацию на железобетонные, арматурные и закладные изделия следующих элементов аэротенков:

- днище
- монолитные участки стен
- стеновые и перегородочные панели
- балки
- лотки, фильтросные каналы
- плиты
- элементы камер распределения ила

Технические требования к изготовлению сборных железобетонных изделий.

1. При изготовлении железобетонных изделий обязательно соблюдение требований серии 3.900-3 к аналогичным изделиям, а так же требований ГОСТ 130 15.4-84.
2. Закладные изделия должны иметь металлизационное цинковое или алюминиевое покрытие толщиной 200 мк.

   Покрытие наносится на пластины и приваренные к ним анкера и арматурные стержни на длину 40-50 мм от пластины.

   Перед нанесением покрытия должна быть обеспечена вторая степень очистки поверхности согласно ГОСТ 9.402-80.

Технические требования к изготовлению арматурных, закладных изделий и металлоизделий.

1. Арматурные сетки и каркасы изготовляются при помощи контактной точечной сварки.

   Сварку производить во всех точках пересечения стержней.
2. Сварка сеток и каркасов выполняется в соответствии с ГОСТ'ом 14098-68 „Соединения сварные арматуры железобетонных изделий и конструкций.

   Контактная и ванная сварка. Основные типы и конструктивные элементы" и „Инструкцией по сварке соединений арматуры и закладных деталей железобетонных конструкций" СН 393-78.
3. Размеры сеток и каркасов даны по осям и торцам стержней.
4. Сетки и каркасы изготовляются в кондукторах.
5. В изготовлении закладных изделий применяется контактная и автоматическая сварка по ГОСТ 19293-73, а также ручная дуговая сварка.
6. Высоту неоговоренных сварных швов принимать по наименьшей толщине свариваемых элементов.
7. Металлические конструкции свариваются электродами Э42 по ГОСТ 9467-75.
8. Металлоконструкции окрасить краской БТ 577 за 2 раза по огрунтовке.

Привязан					ТП 902-2-394.86 - КЖИ - ТТ		
		Н. контр.	Семенова		Технические требования к изготовлению арматурных и закладных изделий.	Стадия	Лист	Листов
		Провер.	Семенова			Р		1
		Инж.	Петропавловская			Госстрой СССР СОЮЗВОДОКАНАЛПРОЕКТ г. Москва		
		Рук. бр.	Горбуз					
		ГИП	Чирков					
Инв. №		Нач. отд.	Альтшуллер					

21049-05 5

копировал Ширяковский формат А3

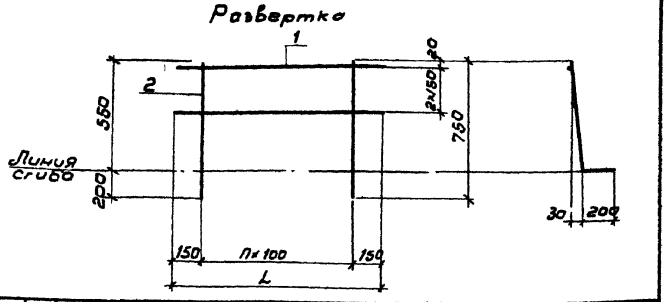

Формат	Зона	Поз.	Обозначение	Наименование	Количество штук С16	Количество штук С18	Примечание
				Документация			
А3			ТП 902-2-394.86-КЖИ-ТТ	Технические требования к изготовлению арматурных и закладных изделий			
				Детали			
БУ		1	ТП902-2-394.86-КЖИ-КП-С16.1	ф8 AIII ГОСТ 5781-82 ℓ=3200	3		13 кг
БУ			-С18.1	ф8 AIII ГОСТ 5781-82 ℓ=2700		3	11 кг.
БУ		2	-С16,18.2	ф10 AIII ГОСТ 5781-82 ℓ=750	30	25	05 кг.

Обозначение	Размеры мм L	n	Масса ед кг	Примечание
Сетка С16	3200	29	18.9	
" С18	2700	24	15.8	

Привязан

Инв.№

ТП 902-2-394.86 КЖИ-КП-С16,18

Сетка

			Стадия	Масса	Масштаб
			Р	См. табл.	
			Лист	Листов 1	
			Госстрой СССР		
Н.контр	Семенова		СОЮЗВОДОКАНАЛПРОЕКТ Москва		
Провер	Цветкова				
Инж	Петропавловская				
Рук.бр	Горбуз				
ГИП	Чурков				
Нач.отд	Альтшуллер				

Копировал В Филиппова

Формат А4

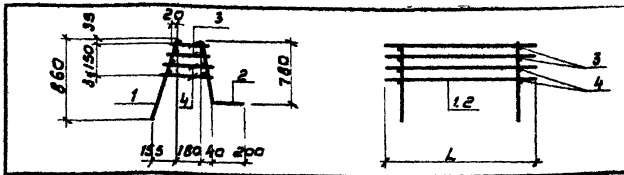

Формат	Зона	Поз.	Обозначение	Наименование	Количество штук КП1	Количество штук КП2	Количество штук КП5	Примечание
				Документация				
А3			ТП 902-2-394.86-КЖИ-ТТ	Технические требования к изготовлению арматурных и закладных изделий				
				Сборочные единицы				
АУ		1	ТП902-2-394.86-КЖИ-КП-С1,3.7	Сетка С1	1			
АУ		2	-С2,4.8	" С2	1			
АУ		1	-С1 3.7	" С3		1		
АУ		2	-С2,4 8	" С4		1		
АУ		1	-С1.3.7	" С7			1	
АУ		2	-С2,4.8	" С8			1	
				Детали				
БУ		3	ТП902-2-394.86-КЖИ-КП1,2,5.3	ф8 AI ГОСТ 5781-82 ℓ=250	60	50	38	0.1 кг
БУ		4	-КП1,2,5.4	ф8 AI ГОСТ 5781-82 ℓ=320	60	50	38	0.1 кг

Обозначение	Размеры мм L	Масса ед. кг	Примечание
Каркас КП1	3200	61.4	
" КП2	2700	51.3	
" КП5	2100	39.1	

Привязан

Инв.№

Инв.№ подл. | Подпись и дата | Взам.инв.№

ТП 902-2-394.86 КЖИ-КП1,2,5

Каркас пространственный

			Стадия	Масса	Масштаб
			Р	См. табл.	
			Лист	Листов 1	
			Госстрой СССР		
Н.контр	Семенова		СОЮЗВОДОКАНАЛПРОЕКТ г. Москва		
Провер	Цветкова				
Инж	Петропавловская				
Рук.бр	Горбуз				
ГИП	Чурков				
Нач.отд	Альтшуллер				

Копировал В Филиппова

21049-05 6

Формат А4

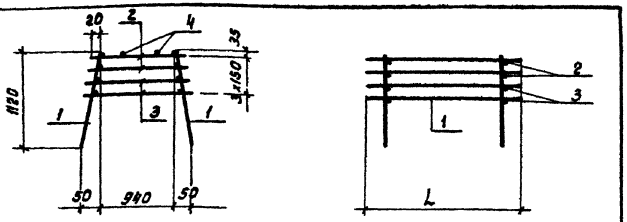

Формат	Зона	Поз.	Обозначение	Наименование	Количество штук. КП3	Количество штук. КП8	Примечание
				Документация			
А3			ТП902-2-394.86-КЖИ-ТТ	Технические требования к изготовлению арматурных и закладных изделий			
				Сборочные единицы			
А4		1	ТП902-2-394.86-КЖИ-КП-С5,10,12,13,20	Сетка С5	2		
А4			-С5,10,12,13,20	" С13		2	
				Детали			
Б4	2		ТП902-2-394.86-КЖИ-КП3,8.2	ф8АI ГОСТ 5781-82 L=1000	60	50	0.4кг
Б4	3		-КП3,8.3	ф8АI ГОСТ 5781-82 L=1080	60	50	0.4кг
Б4	4		-КП3.4	ф8АI ГОСТ 5781-82 L=3200	4		1.3кг
			-КП8.4	ф8АI ГОСТ 5781-82 L=2700		4	1.1кг

Обозначение	Размер мм L	Масса ед.кг.	Примечание
Каркас КП3	3200	103.6	
" КП8	2700	58.2	

Привязан:

Инв.№

ТП902-2-394.86 КЖИ-КП3,8

Н.контр.	Семенова		
Провер.	Цветкова		
Инж.	Петропавловская		
Рук.бр.	Гарбуз		
ГИП	Чирков		
Нач.отд.	Альтшуллер		

Каркас пространственный.

Стадия	Масса	Масштаб
Р	см табл	
Лист	Листов 1	

Госстрой СССР СОЮЗВОДОКАНАЛПРОЕКТ Москва

Формат А4

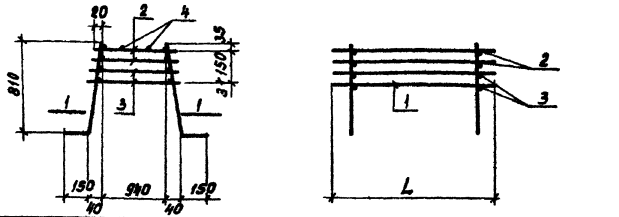

Формат	Зона	Поз.	Обозначение	Наименование	Количество штук. КП4	Количество штук. КП9	Примечание
				Документация			
А3			ТП902-2-394.86-КЖИ-ТТ	Технические требования к изготовлению арматурных и закладных изделий			
				Сборочные единицы			
А4		1	ТП902-2-394.86-КЖИ-КП-С6,14	Сетка С6	2		
А4			С6,14	" С14		2	
				Детали			
Б4	2		ТП902-2-394.86-КЖИ-КП4,9.2	ф8АI ГОСТ 5781-82 L=1000	60	50	0.4кг
Б4	3		-КП4,9.3	ф8АI ГОСТ 5781-82 L=1080	60	50	0.4кг
Б4	4		-КП4.4	ф8АI ГОСТ 5781-82 L=3200	4		1.3кг
			-КП9.4	ф8АI ГОСТ 5781-82 L=2700		4	1.1кг

Обозначение	Размер мм L	Масса ед.кг.	Примечание
Каркас КП4	3200	99.6	
" КП9	2700	83.2	

Привязан:

Инв.№

Инв.№подл. | Подпись и дата | Взам.инв.№

ТП902-2-394.86КЖИ-КП4,9

Н.контр.	Семенова		
Провер.	Цветкова		
Инж.	Петропавловская		
Рук.бр.	Гарбуз		
ГИП	Чирков		
Нач.отд.	Альтшуллер		

Каркас пространственный.

Стадия	Масса	Масштаб
Р	см. табл.	
Лист	Листов 1	

Госстрой СССР СОЮЗВОДОКАНАЛПРОЕКТ Москва

Копировал: Доценко

Формат А4

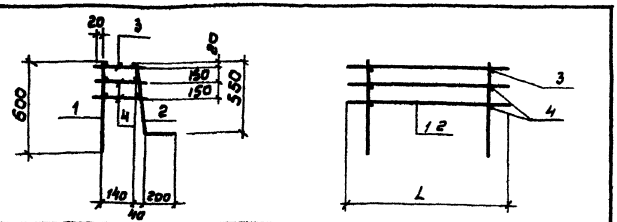

Формат	Зона	Поз.	Обозначение	Наименование	Количество штук КП10	Количество штук КП11	Примечание
				Документация			
А3			ТП 902-2-394.86- КЖИ-ТТ	Технические требования к изготовлению арматурных и закладных изделий			
				Сборочные единицы			
АУ		1	ТП 902-2-394.86- КЖИ-КП-С15,17	Сетка С 15	1		
АУ		2	-С16, 18	" С16	1		
АУ		1	-С15, 17	" С17		1	
АУ		2	-С16, 18	" С18		1	
				Детали			
БУ		3	ТП 902-2-394.86-КЖИ-КП10,11,3	ф8AI ГОСТ 5781-82 ℓ= 180	30	25	0,05 кг
БУ		4	-КП10,11,4	ф6AI ГОСТ 5781-82 ℓ= 220	60	50	0,05 кг

Обозначение	Размеры мм L	Масса ед. кг	Примечание
Каркас КП10	3200	33,3	
" КП11	2700	27,9	

Привязан

Инв. №

Н. контр.	Семенова	
Провер.	Цветкова	
Инж.	Петропавловский	
Рук. бр.	Горбуз	
Гип	Чирков	
Нач. отд.	Альтшуллер	

ТП 902-2-394.86 КЖИ-КП10,11

Каркас пространственный

Стадия	Масса	Масштаб
Р	См. табл.	
Лист	Листов 1	

Госстрой СССР
СОЮЗВОДОКАНАЛПРОЕКТ
г. Москва

Копировал В. Филиппова

Формат А4

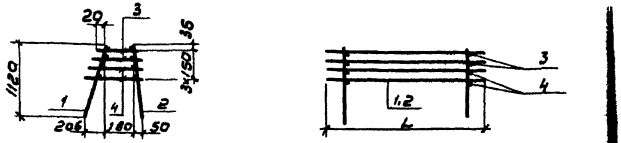

Формат	Зона	Поз.	Обозначение	Наименование	Количество штук КП6	Количество штук КП7	Количество штук КП12	Примечание
				Документация				
А3			ТП 902-2-394.86- КЖИ-ТТ	Технические требования к изготовлению арматурных и закладных изделий				
				Сборочные единицы				
АУ		1	ТП 902-2-394.86-КЖИ-КП-С9,11,19	Сетка С9	1			
АУ		2	-С5,10,12,13,20	" С10	1			
АУ		1	-С9 11 19	" С11			1	
АУ		2	-С5,10 12,13,20	" С12			1	
АУ		1	-С9 11, 19	" С19			1	
АУ		2	-С5,10 12, 13,20	" С20			1	
				Детали				
БУ		3	ТП 902-2-394.86-КЖИ-КП6,7, 12, 3	ф8AI ГОСТ 5781-82 ℓ=250	60	50	38	0,1кг
БУ		4	-КП6, 7, 12, 4	ф8AI ГОСТ 5781-82 ℓ=320	60	50	38	0,1кг

Обозначение	Размеры мм L	Масса ед. кг	Примечание
Каркас КП6	3200	67,4	
" КП7	2700	56,3	
" КП12	2100	43,3	

Привязан

Инв. №

Инв. № подл. | Подпись и дата | Взам. инв. №

Н. контр.	Семенова	
Провер.	Цветкова	
Инж.	Петропавловский	
Рук. бр.	Горбуз	
Гип	Чирков	
Нач. отд.	Альтшуллер	

ТП 902-2-394.86 КЖИ-КП6, 7, 12

Каркас пространственный

Стадия	Масса	Масштаб
Р	См. табл.	
Лист	Листов 1	

Госстрой СССР
СОЮЗВОДОКАНАЛПРОЕКТ
г. Москва

Копировал В. Филиппова

Формат А4

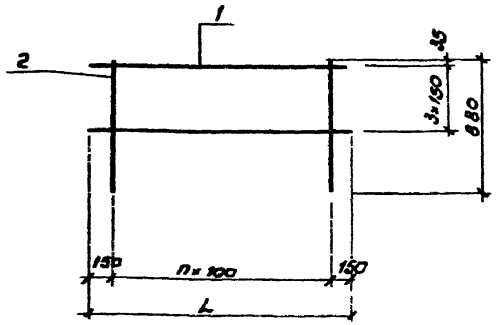

Формат	Зона	Поз	Обозначение	Наименование	Количество штук С1	С3	С7	Примечание
				Документация				
А3			ТП 902-2-394.86-КЖИ-ТТ	Технические требования к изготовлению арматурных и закладных изделий				
				Детали				
Б4			ТП 902-2-394.86-КЖИ-КП-С1.1	ф8АIII ГОСТ 5781-82 l=3200	4			1.3 кг
Б4		1	-С3.1	ф8АIII ГОСТ 5781-82 l=2700		4		1.1 кг
Б4			-С7.1	ф8АIII ГОСТ 5781-82 l=2100			4	0.9 кг
Б4		2	-С1,3.2	ф8АIII ГОСТ 5781-82 l=880	30	25	19	0.4 кг

Обозначение	Размер мм L	n	Масса ед. кг	Примечание
Сетка С1	3200	29	17.2	
" С3	2700	24	14.4	
" С7	2100	18	11.2	

Привязан

Инв. N

Н. контр.	Семенова		
Провер.	Цветкова		
Инж.	Петропавловская		
Рук. бр.	Гарбуз		
Г.и.П.	Чирков		
Нач. отд.	Альтшуллер		

ТП 902-2-394.86 КЖИ-КП-С1,3,7

Сетка

Стадия	Масса	Масштаб
Р	См. табл.	

Лист | Листов 1

Госстрой СССР
СОЮЗВОДОКАНАЛПРОЕКТ
г. Москва

Формат А4

Развертка

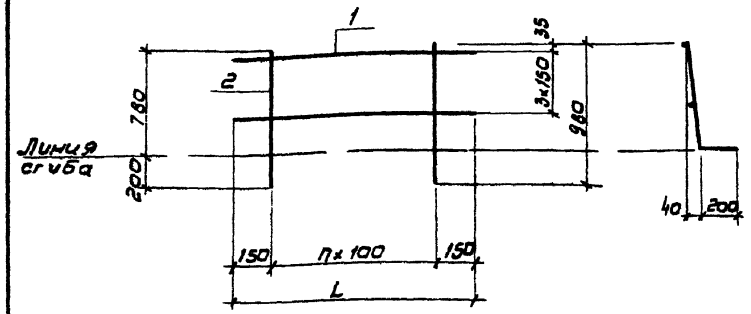

Формат	Зона	Поз	Обозначение	Наименование	Количество штук С2	С4	С8	Примечание
				Документация				
А3			ТП 902-2-394.86-КЖИ-ТТ	Технические требования к изготовлению арматурных и закладных изделий				
				Детали				
Б4			ТП 902-2-394.86-КЖИ-КП-С2.1	ф8АIII ГОСТ 5781-82 l=3200	4			1.3 кг
Б4		1	-С4.1	ф8АIII ГОСТ 5781-82 l=2700		4		1.1 кг
Б4			-С8.1	ф8АIII ГОСТ 5781-82 l=2100			4	0.8 кг
Б4		2	-С2,4,8.2	ф12АIII ГОСТ 5781-82 l=980	30	25	19	0.9 кг

Обозначение	Размеры мм L	n	Масса ед. кг	Примечание
Сетка С2	3200	29	32.2	
" С4	2700	24	26.9	
" С8	2100	18	20.3	

Привязан

Инв. N

Взам. инв. N | Подпись, дата | Инв. N подл.

Н. контр.	Семенова		
Провер.	Цветкова		
Инж.	Петропавловская		
Рук. бр.	Гарбуз		
Г.и.П.	Чирков		
Нач. отд.	Альтшуллер		

ТП 902-2-394.86 КЖИ-КП-С2,4,8

Сетка

Стадия	Масса	Масшт.
Р	См. табл.	

Лист | Листов 1

Госстрой СССР
СОЮЗВОДОКАНАЛПРОЕКТ
г. Москва

Формат А4

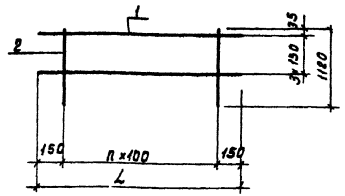

Формат	Зона	Поз.	Обозначение	Наименование	Количество штук С5	С10	С12	С13	С20	Примечание
				Документация						
А3			ТП902-2-394.86-КЖИ-ТТ	Технические требования к изготовлению арматурных и закладных изделий						
				Детали						
Б4			ТП902-2-394.86-КЖИ-КП-С5,10.1	ф8АIII ГОСТ 5781-82 ℓ=3200	4	4				1.3кг.
Б4		1	– С12, 13.1	ф8АIII ГОСТ 5781-82 ℓ=2700			4	4		1.1кг.
Б4			– С20 1	ф8АIII ГОСТ 5781-82 ℓ=2100					4	0.9кг.
Б4			– С5,13.2	ф10АIII ГОСТ 5781-82 ℓ=1120	30			25		0.7кг.
Б4		2	– С10,12,20.2	ф12АIII ГОСТ 5781-82 ℓ=1120		30	25		18	1.0кг.

Обозначение	Размеры мм. L	n	Масса ед кг	Примечание
Сетка С5	3200	29	26.2	
" С10	3200	29	35.2	
" С12	2700	24	29.4	
" С13	2700	24	21.9	
" С20	2100	18	22.6	

Привязан:

Инв №

ТП902-2-394.86-КЖИ-КП-С5,10,12,13,20

Сетка

			Стадия	Масса	Масштаб
Н.контр.	Семенова		Р	см. табл.	
Провер.	Цветкова		Лист	Листов 1	
Инж.	Петропавловская		Госстрой СССР СОЮЗСЕЛЬХОЗДОРКАНАЛПРОЕКТ г. Москва		
Рук. бр.	Гарбуз				
ГИП	Чирков				
Нач. отд.	Альтшуллер				

Копировал Доценко

Формат А4

Развертка

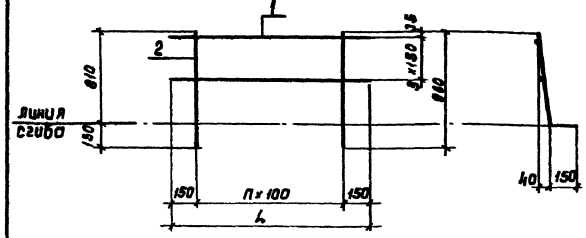

Формат	Зона	Поз	Обозначение	Наименование	Количество штук С6	С14	Примечание.
				Документация			
А3			ТП 902-2-394.86-КЖИ-ТТ	Технические требования к изготовлению арматурных и закладных изделий			
				Детали			
Б4		1	ТП902-2-394.86-КЖИ-КП-С6.1	ф8АIII ГОСТ 5781-82 ℓ=3200	4		1.3кг
Б4			– С14 1	ф8АIII ГОСТ 5781-82 ℓ=2700		4	1.1 кг.
Б4		2	– С6,14.2	ф10АIII ГОСТ 5781-82 ℓ=960	30	25	0.6кг.

Обозначение	Размеры мм. L	n	Масса ед кг	Примечание.
Сетка С6	3200	29	23.2	
" С14	2700	24	19.4	

Привязан:

Инв №

Инв № подл. | Взам. инв. № | Подпись и дата

ТП902-2-394.86-КЖИ-КП-С6,14

Сетка

			Стадия	Масса	Масштаб
Н.контр.	Семенова		Р	см. табл.	
Провер.	Цветкова		Лист	Листов 1	
Инж.	Петропавловская		Госстрой СССР СОЮЗСЕЛЬХОЗДОРКАНАЛПРОЕКТ г. Москва		
Рук. бр.	Гарбуз				
ГИП	Чирков				
Нач. отд.	Альтшуллер				

Копировал Доценко

Формат А4

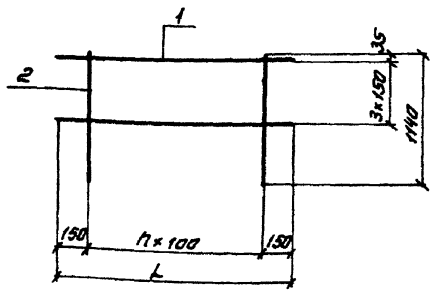

Формат	Зона	Поз	Обозначение	Наименование	Количество штук С9	С11	С19	Примечание
				Документация				
А3			ТП902-2-394.86-КЖИ-ТТ	Технические требования к изготовлению арматурных и закладных изделий				
				Детали				
Б4		1	ТП902-2-394.86-КЖИ-КП-С9.1	ФВАIII ГОСТ 5781-82 ℓ=3200	4			13 кг
Б4			-С11.1	ФВАIII ГОСТ 5781-82 ℓ=2700		4		11 кг
Б4			-С19.1	ФВАIII ГОСТ 5781-82 ℓ=2100			4	0,9 кг
Б4		2	-С9,11,19.2	ФВАIII ГОСТ 5781-82 ℓ=1140	30	25	19	0,5 кг

Обозначение	Размеры мм L	n	Масса ед кг	Примечание
Сетка С9	3200	29	20,2	
" С11	2700	24	16,9	
" С19	2100	18	13,1	

Привязан

Инв.№

ТП 902-2-394.86 КЖИ-КП-С9,11,19

Сетка

Стадия	Масса	Масштаб
Р	см. табл	
Лист	Листов 1	

Госстрой СССР
СОЮЗВОДОКАНАЛПРОЕКТ
г. Москва

Н. контр	Семенова	
Провер	Цветкова	
Инж.	Петропавловская	
Рук. бр.	Гарбуз	
ГИП	Чирков	
Нач. отд	Альтшуллер	

Инв.№ подл. | Подпись и дата | Взам. инв.№

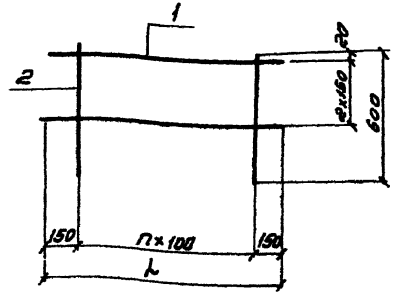

Формат	Зона	Поз	Обозначение	Наименование	Количество штук С15	С17	Примечание
				Документация			
А3			ТП902-2-394.86-КЖИ-ТТ	Технические требования к изготовлению арматурных и закладных изделий			
				Детали			
Б4		1	ТП902-2-394.86-КЖИ-КП-С15.1	ФВАIII ГОСТ 5781-82 ℓ=3200	3		1,3 кг
Б4			-С17.1	ФВАIII ГОСТ 5781-82 ℓ=2700		3	1,1 кг
Б4		2	-С15,17.2	ФВАIII ГОСТ 5781-82 ℓ=600	30	25	0,2 кг

Обозначение	Размеры мм L	n	Масса ед кг	Примечание
Сетка С15	3200	29	9,9	
" С17	2700	24	8,3	

Привязан

Инв.№

ТП 902-2-394.86 КЖИ-КП-С15,17

Сетка

Стадия	Масса	Масштаб
Р	см. табл.	
Лист	Листов 1	

Госстрой СССР
СОЮЗВОДОКАНАЛПРОЕКТ
г. Москва

Н. контр	Семенова	
Провер	Цветкова	
Инж.	Петропавловская	
Рук. бр.	Гарбуз	
ГИП	Чирков	
Нач. отд	Альтшуллер	

Инв.№ подл. | Подпись и дата | Взам. инв.№

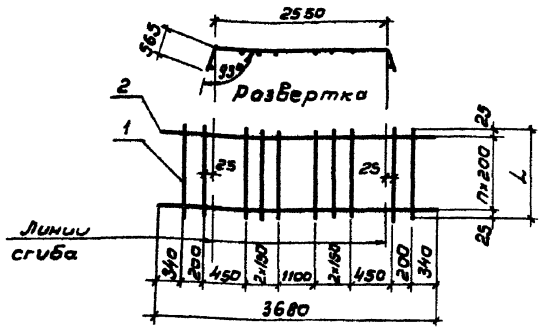

Взам.	Зона	Поз	Обозначение	Наименование	Количество штук С1	С8	С11	Примечание
				Документация				
А3			ТП 902-2-394.86 – КЖИ-ТТ	Технические требования к изготовлению арматурных и закладных изделий				
				Детали				
БУ		1	ТП 902-2-394.86-КЖИ-С1, 1	ф6 АI ГОСТ 5781-82 ℓ=2650	10			0,6 кг
БУ			– С8, 1	ф6 АI ГОСТ 5781-82 ℓ=1650		10		0,4 кг
БУ			– С11, 1	ф6 АI ГОСТ 5781-82 ℓ=1450			10	0,3 кг
БУ		2	–С1, 8, 11, 2	ф22 АIII ГОСТ 5781-82 ℓ=3680	14	9	8	110 кг

Обозначение	Размеры мм L	n	Масса ед кг	Примечание
Сетка С1	2650	13	1600	
" С8	1650	8	1030	
" С11	1450	7	910	

Привязан

Инв. №

Н. контр.	Семенова	
Провер.	Цветкова	
Инж.	Петропавловская	
Рук. гр.	Горбуз	
ГИП	Чурков	
Нач. отд.	Эльтшуллер	

ТП 902-2-394.86 КЖИ-С1, 8, 11

Сетка

Стадия	Масса	Масштаб
Р	см табл	

Лист | Листов 1

Госстрой СССР
СОЮЗВОДОКАНАЛПРОЕКТ
г. Москва

Формат А4

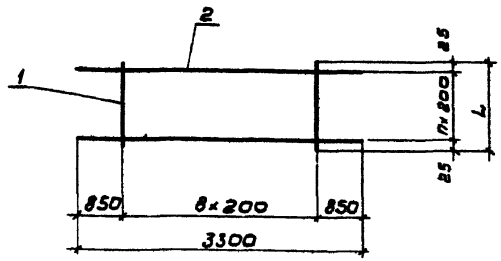

Взам.	Зона	Поз	Обозначение	Наименование	Количество штук С2	С9	С12	Примечание
				Документация				
А3			ТП 902-2-394.86 – КЖИ-ТТ	Технические требования к изготовлению арматурных и закладных изделий				
				Детали				
БУ		1	ТП 902-2-394.86-КЖИ-С2, 1	ф6 АI ГОСТ 5781-82 ℓ=2650	9			0,6 кг
БУ			– С9, 1	ф6 АI ГОСТ 5781-82 ℓ=1650		9		0,4 кг
БУ			– С12, 1	ф6 АI ГОСТ 5781-82 ℓ=1450			9	0,3 кг
БУ		2	–С2, 9, 12, 2	ф22 АIII ГОСТ 5781-82 ℓ=3300	14	9	8	9,9 кг.

Обозначение	Размеры мм L	n	Масса ед кг	Примечание
Сетка С2	2650	13	1440	
" С9	1650	8	927	
" С12	1450	7	819	

Привязан

Инв. №

Инв. № подл. | Подпись и дата | Взам. инв. №

Н. контр.	Семенова	
Провер.	Цветкова	
Инж.	Петропавловская	
Рук. гр.	Горбуз	
ГИП	Чурков	
Нач. отд.	Эльтшуллер	

ТП 902-2-394.86 КЖИ-С2, 9, 12

Сетка

Стадия	Масса	Масштаб
Р	см табл	

Лист | Листов 1

Госстрой СССР
СОЮЗВОДОКАНАЛПРОЕКТ
г. Москва

Формат А4

Типовой проект 902-2-394.86 Альбом V

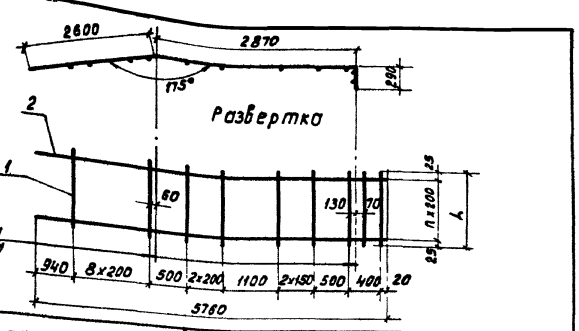

Формат	Зона	Поз.	Обозначение	Наименование	Количество штук С3	С10	С13	Примечание
				Документация				
А3			ТП902-2-394.86 - КЖИ-ТТ	Технические требования к изготовлению арматурных и закладных изделий				
				Детали				
Б4			ТП902-2-394.86 - КЖИ-С3.1	ф6 AI ГОСТ 5781-82 ℓ=2650	18			0.6 кг
Б4		1	- С10.1	ф6 AI ГОСТ 5781-82 ℓ=1650		18		0.4 кг
Б4			- С13.1	ф6 AI ГОСТ 5781-82 ℓ=1450			18	0.3 кг
Б4		2	-С3,10,13.2	ф22 AIII ГОСТ 5781-82 ℓ=5760	14	9	8	17.3 кг

Обозначение		Размеры мм ℓ	n	Масса ед. кг	Примечание.
Сетка	С3	2650	13	25.3	
"	С10	1650	9	16.2	
"	С13	1450	8	14.3	

Привязан:

Инв №

Н. контр.	Семенова	
Провер.	Цветкова	
Инж.	Петропавловская	
Рук. гр.	Гарбуз	
ГИП	Чирков	
Нач. отд.	Альтшуллер	

ТП 902-2-394.86 - КЖИ-С3,10,13

Сетка

Стадия	Масса	Масштаб
Р	см табл.	
Лист	Листов 1	

Госстрой СССР СОЮЗВОДОКАНАЛПРОЕКТ г. Москва

Формат А4

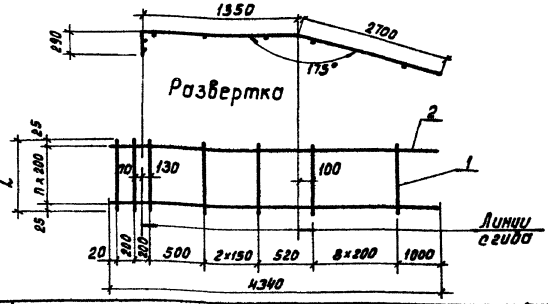

Формат	Зона	Поз.	Обозначение	Наименование	Количество штук С4	С5	Примечание.
				Документация			
А3			ТП902-2-394.86 - КЖИ-ТТ	Технические требования к изготовлению арматурных и закладных изделий			
				Детали			
Б4		1	ТП902-2-394.86-КЖИ-С4.1	ф6 AI ГОСТ 5781-82 ℓ=2850	15		0.6 кг.
Б4			- С5.1	ф6 AI ГОСТ 5781-82 ℓ=1450		15	0.3 кг.
Б4		2	- С4,5.2	ф22 AIII ГОСТ 5781-82 ℓ=4340	15	8	13.0 кг.

Обозначение		Размеры мм. ℓ	n	Масса ед кг.	Примечание.
Сетка	С4	2850	14	20.4	
"	С5	1450	7	10.8.5	

Привязан:

Инв №

Взам. инв. №

Подпись и дата

Инв. № подл.

Н. контр.	Семенова	
Провер.	Цветкова	
Инж.	Петропавловская	
Рук. гр.	Гарбуз	
ГИП	Чирков	
Нач. отд.	Альтшуллер	

ТП 902-2-394.86 - КЖИ-С4,5

Сетка

Стадия	Масса	Масштаб
Р	см табл.	
Лист	Листов 1	

СОЮЗВОДОКАНАЛПРОЕКТ

Копировал: Доценко 21049-05 13 Формат А4

Типовой проект 902-2-394.86 Альбом V

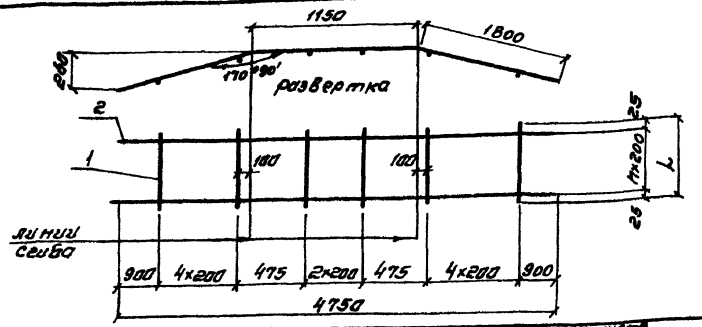

Формат	Зона	Поз.	Обозначение	Наименование	Количество штук С6	Количество штук С7	Примечание
				Документация			
А3			ТП902-2-394.86-КЖИ-ТТ	Технические требования к изготовлению арматурных и закладных изделий			
				Детали			
Б4		1	ТП 902-2-394.86-КЖИ-С6 1	ф6АI ГОСТ 5781-82 ℓ=2850	13		0.6 кг
Б4			-С7.1	ф6АI ГОСТ 5781-82 ℓ=1450		13	0.3 кг
Б4		2	С6,7.2	ф18АII ГОСТ 5781-82 ℓ=4750	15	8	9.5 кг

Обозначение	Размеры мм ℓ	n	Масса ед кг	Примечание
Сетка С6	2850	14	150.3	
" С7	1450	8	79.9	

Привязан

Инв №

Н контр.	Семенова	
Провер.	Цветкова	
Инж.	Петропавловская	
Рук. бр.	Гарбуз	
ГИП	Чирков	
Нач. отд.	Ильтшуллер	

ТП902-2-394.86-КЖИ-С6,7

Сетка

Стадия	Масса	Масштаб
Р	см табл	

Лист | Листов 1

Госстрой СССР
Союзводоканалпроект
г. Москва

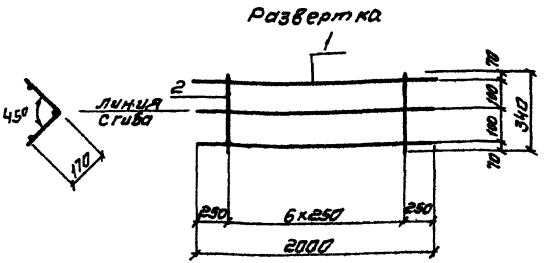

Формат	Зона	Поз.	Обозначение	Наименование	Кол.	Примечание
				Документация		
А3			ТП902-2-394.86-КЖИ-ТТ	Технические требования к изготовлению арматурных и закладных изделий		
				Детали.		
Б4		1	ТП902-2-394.86-КЖИ-КР1.1	ф6АI ГОСТ 5781-82 ℓ=2000	3	0.4 кг
Б4		2	-КР1.2	ф6АI ГОСТ 5781-82 ℓ=340	7	0.1 кг

Привязан

Инв. N:

Н контр.	Семенова	
Провер.	Цветкова	
Инж.	Петропавловская	
Рук. бр.	Гарбуз	
ГИП	Чирков	
Нач. отд.	Ильтшуллер	

ТП902-2-394.86-КЖИ-КР1

Каркас плоский

Стадия	Масса	Масштаб
Р	1.9	

Лист | Листов 1

Госстрой СССР
Союзводоканалпроект
г. Москва

Инв. № подл. | Подпись и дата | Взам. инв. №

Копировал Синичкина

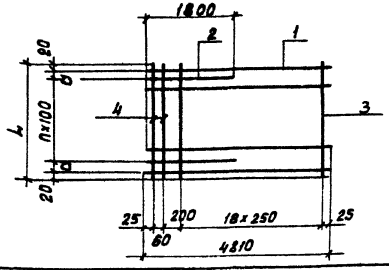

Формат	Зона	Поз.	Обозначение	Наименование	Количество штук С4	Количество штук С15	Примечание
				Документация			
А3			ТП902-2-394.86-КЖИ-ТТ	Технические требования к изготовлению арматурных и закладных изделий			
				Детали			
Б4		1	ТП902-2-394.86-КЖИ-С14,15.1	ф16 А III ГОСТ 5781-82 ℓ=4810	16	8	7.6кг
Б4		2	-С14,15.2	ф20 А III ГОСТ 5781-82 ℓ=1800	15	7	4.4кг.
Б4		3	-С14 3	ф6 А I ГОСТ 5781-82 ℓ=2940	19		0.7кг
			-С15 3	ф6 А I ГОСТ 5781-82 ℓ=1450		19	0.3кг
Б4		4	-С14 4	ф12 А III ГОСТ 5781-82 ℓ=2940	2		2.6кг.
			-С15.4	ф12 А III ГОСТ 5781-82 ℓ=1450		2	1.3кг.

Обозначение	Размеры мм L	Размеры мм a	n	Масса ед кг.	Примечание.
Сетка С14	2940	50	28	206.1	
" С15	1440	100	12	100.0	

Привязан

Инв №

Н контр	Семенова	[signature]	
Провер	Цветкова	[signature]	
Инж.	Петропавловская	[signature]	
Рук бр	Гарбуз	[signature]	
ГИП	Чирков	[signature]	
Нач. отд	Альтшуллер	[signature]	

ТП902-2-394.86 КЖИ-С14,15

Сетка

Стадия	Масса	Масштаб
Р	см табл	

Лист | Листов 1

Госстрой СССР
СОЮЗВОДОКАНАЛПРОЕКТ
Москва

Формат А4

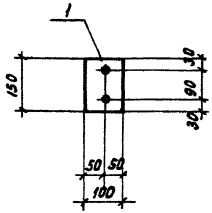

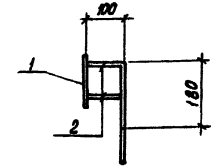

Формат	Зона	Поз.	Обозначение	Наименование	Кол.	Примечание.
				Документация		
А3			ТП902-2-394.86-КЖИ-ТТ	Технические требования к изготовлению арматурных и закладных изделий		
				Детали		
Б4		1	ТП902-2-394.86-КЖИ-М1 1	Полоса 8×100 ГОСТ103-76 / ВСТ3кп2-1 ГОСТ 535-79 ℓ=150	1	1.0кг.
Б4		2	-М1 2	ф8 А III ГОСТ 5781-82 ℓ=280	2	0.1кг.

Взам. инв. №

Подпись и дата

Инв № подл

Привязан:

Инв №

Н контр	Семенова	[signature]	
Провер	Цветкова	[signature]	
Инж.	Петропавловская	[signature]	
Рук бр	Гарбуз	[signature]	
ГИП	Чирков	[signature]	
Нач отд	Альтшуллер	[signature]	

ТП902-2-394.86 КЖИ-М1

Изделие закладное

Стадия	Масса	Масштаб
Р	1.2	1:10

Лист | Листов 1

Госстрой СССР
СОЮЗВОДОКАНАЛПРОЕКТ
г Москва

Копировал: Доценко [signature] 21049-05 15

Формат А4

Типовой проект 902-2-394.86 Альбом V

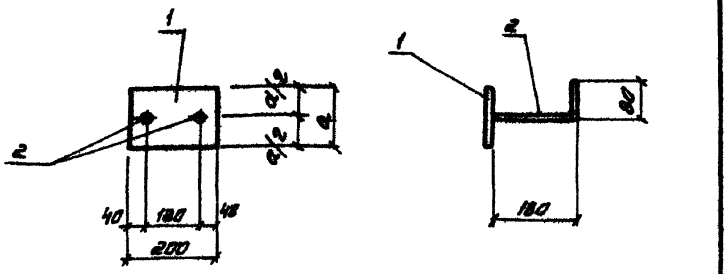

Формат	Зона	Поз.	Обозначение	Наименование	Количество штук М2	Количество штук М4	Примечание
				Документация			
А3			ТП902-2-394.86-КЖИ-ТТ	Технические требования к изготовлению арматурных и закладных изделий			
				Детали			
Б4		1	ТП902-2-394.86-КЖИ-М2.1	Полоса $\frac{8\times140\ \text{ГОСТ}\ 103\text{-}76}{\text{Ст3кп2-1 ГОСТ}\ 535\text{-}79}$ $\ell=200$	1		1.8 кг
Б4			-М4.1	Полоса $\frac{8\times80\ \text{ГОСТ}\ 103\text{-}76}{\text{Ст3кп2-1 ГОСТ}\ 535\text{-}79}$ $\ell=200$		1	1.0 кг
Б4		2	-М2,4.2	ФВАЙ ГОСТ 5781-82 $\ell=260$	2	2	0.1 кг

Обозначение	Размеры мм а		Масса ед кг	Примечание
Изделие закладное М2	140		2.0	
" М4	80		1.2	

Привязан

Инв N:

Н контр	Семенова		
Провер	Цветкова		
Инж.	Петропавловская		
Рук гр.	Гарбуз		
ГИП	Чирков		
Нач отд	Альтшуллер		

ТП902-2-394.86 -КЖИ-М2,4

Изделие закладное

Стадия	Масса	Масштаб
Р	См. табл	

Лист | Листов 1

Госстрой СССР
СОЮЗВОДОКАНАЛПРОЕКТ
г. Москва

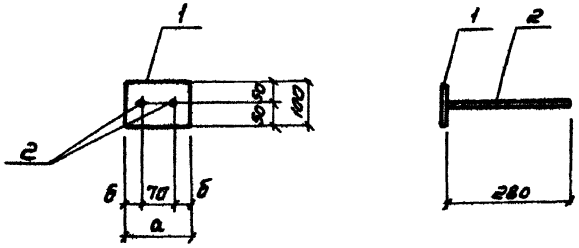

Формат	Зона	Поз.	Обозначение	Наименование	Количество штук М3	Количество штук М5	Примечание
				Документация			
А3			ТП 902-2-394.86-КЖИ-ТТ	Технические требования к изготовлению арматурных и закладных изделий			
				Детали			
Б4		1	ТП902-2-394.86-КЖИ-М3.1	Полоса $\frac{8\times100\ \text{ГОСТ}\ 103\text{-}76}{\text{Ст3кп2-1 ГОСТ}\ 535\text{-}79}$ $\ell=140$	1		1.4 кг
Б4			-М5.1	Полоса $\frac{8\times100\ \text{ГОСТ}\ 103\text{-}76}{\text{Ст3кп2-1 ГОСТ}\ 535\text{-}79}$ $\ell=130$		1	0.9 кг
Б4		2	-М3,5.2	ФВАЙ ГОСТ 5781-82 $\ell=280$	2	2	0.1 кг

Обозначение	Размеры мм а	б	Масса ед кг	Примечание
Изделие закладное М3	140	35	1.6	
" М5	130	30	1.1	

Привязан

Инв N-

Инв. N подл. | Подпись и дата | Взам. инв. N

Н контр	Семенова		
Провер	Цветкова		
Инж	Петропавловская		
Рук бр	Гарбуз		
ГИП	Чирков		
Нач отд	Альтшуллер		

ТП902-2-394.86-КЖИ-М3,5

Изделие закладное

Стадия	Масса	Масштаб
Р	См. табл	

Лист | Листов 1

Госстрой СССР
СОЮЗВОДОКАНАЛПРОЕКТ
г. Москва

Копировал Синицына

Типовой ... проект 902-2-394.86 Альбом V

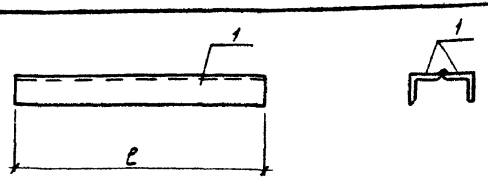

Формат	Зона	Поз	Обозначение	Наименование	Количество шнук МН1	МН2	МН5	МН6	Примечание
				Документация					
А3			ТП 902-2-394.86-КЖИ-ТТ	Технические требования					
				к изготовлению арматурных					
				и закладных изделий					
				Детали					
БЧ		1	ТП 902-2-394.86-КЖИ-МН1 1	Уголок 75×75×5 ГОСТ 8509-72 / Ст3кп2-1 ГОСТ 535-79 ℓ=1220	2				
БЧ			-МН2 1	Уголок 75×75×5 ГОСТ 8509-72 / Ст3кп2-1 ГОСТ 535-79 ℓ=2040		2			
БЧ			-МН5 1	Уголок 75×75×5 ГОСТ 8509-72 / Ст3кп2-1 ГОСТ 535-79 ℓ=1150			2		
БЧ			-МН6 1	Уголок 75×75×5 ГОСТ 8509-72 / Ст3кп2-1 ГОСТ 535-79 ℓ=2450				2	

Обозначение	Размеры мм L	Масса ед кг	Примечание
Изделие закладное МН1	1220	14,0	
" МН2	2040	23,7	
" МН5	1150	13,4	
" МН6	2450	28,4	

Привязан

Инв №

Взам инв №

Подпись и дата

Инв № подл

Н контр	Семенова	
Провер	Цветкова	
Инж	Петропавловская	
Рук бр	Горбуз	
ГИП	Чирков	
Нач отд	Альтшуллер	

ТП 902-2-394.86 КЖИ МН1,2,5,6

Изделие заказное

Стадия	Масса	Масштаб
Р	см таб.	
Лист	Листов 1	

Госстрой СССР
СОЮЗВОДОКАНАЛПРОЕКТ
г. Москва

Копировал В Филиппова

Формат А4

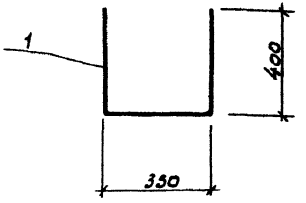

Формат	Зона	Поз	Обозначение	Наименование	Кол	Примечание
				Документация		
А3			ТП 902-2-394.86-КЖИ-ТТ	Технические требования		
				к изготовлению арматурных		
				и закладных изделий		
				Детали		
БЧ		1	ТП 902-2-394.86-КЖИ-МН3 1	ф10AI ГОСТ 5781-82 ℓ=1150	1	0,7кг

Привязан

Инв №

Взам инв №

Подпись и дата

Инв № подл

Н контр	Семенова	
Провер	Цветкова	
Инж	Петропавловская	
Рук бр	Горбуз	
ГИП	Чирков	
Нач отд	Альтшуллер	

ТП 902-2-394.86 КЖИ - МН3

Изделие закладное

Стадия	Масса	Масштаб
Р	0,7	
Лист	Листов 1	

Госстрой СССР
СОЮЗВОДОКАНАЛПРОЕКТ
г. Москва

Копировал В Филиппова

21049-05 17

Формат А4

Типовой проект 902-2-394.86 Альбом V

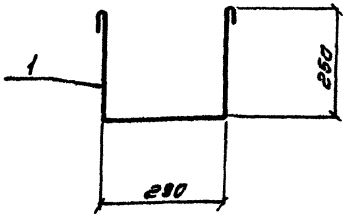

Формат	Зона	Поз.	Обозначение	Наименование	Кол.	Примечание
				Документация		
А3			ТП902-2-394.86-КЖИ-ТТ	Технические требования		
				к изготовлению арматурных		
				и закладных изделий		
				Детали		
Б4		1	ТП902-2-394.86-КЖИ-МН7.1	ФIIIАI ГОСТ 5781-82 ℓ=920	1	0.6 кг

Привязан

Инв.№

Н.контр	Семенова		
Провер	Цветкова		
Инж.	Петрополькая		
Рук.бр.	Гарбуз		
ГИП	Чирков		
Нач.отд	Альтшулер		

ТП902-2-394.86 КЖИ-МН7

Изделие закладное

Стадия	Масса	Масштаб
Р	0.6	1:10
Лист	Листов 1	

Госстрой СССР
СОЮЗВОДОКАНАЛПРОЕКТ
г. Москва

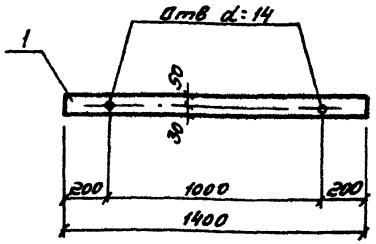

Формат	Зона	Поз.	Обозначение	Наименование	Кол.	Примечание
				Документация		
А3			ТП.902-2-394.86-КЖИ-ТТ	Технические требования		
				к изготовлению арматурных		
				и закладных изделий		
				Детали		
Б4		1	ТП902-2-394.86-КЖИ-МН4.1	Полоса 4х80 ГОСТ 103-76 Вст3кп2-1 ГОСТ 535-79 ℓ=1400	1	3.5

Привязан

Инв.№

Подпись и дата | Взам.инв.№ | Инв.№ подл.

Н.контр	Семенова		
Провер	Цветкова		
Инж.	Петрополькая		
Рук.бр.	Гарбуз		
ГИП	Чирков		
Нач.отд	Альтшулер		

ТП902-2-394.86 КЖИ-МН4

Изделие закладное

Стадия	Масса	Масштаб
Р	3.5	1:50
Лист	Листов 1	

Госстрой СССР
СОЮЗВОДОКАНАЛПРОЕКТ
г. Москва

Типовой проект 902-2-394.86 Альбом V

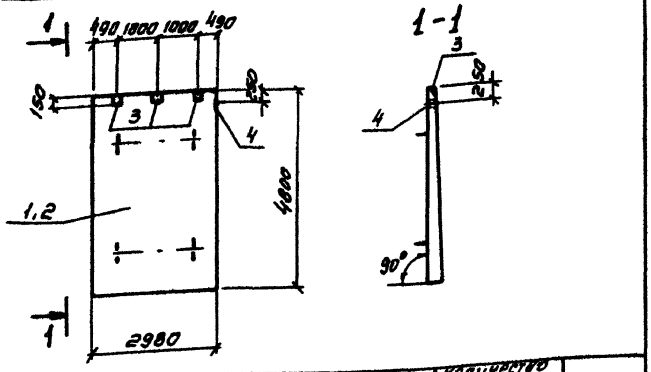

Формат	Зона	Поз.	Обозначение	Наименование	Количество штук ПС3	ПС4	ПС5	Примечание
				Сборочные единицы				
		1	3.900-3 В.3/82 ч.1.	Панель ПС2-48-К2				Со всеми закладными изделиями
		2	3.900-3 В.3/82 ч.1	" ПС2-48-К12				
				Детали				
А4		3	ТП902-2-394.86-КЖИ-ПС-3ДИ1	Изделие закладное 3ДИ1	3	3		
А4		4	-ПС-3ДИ2	" 3ДИ2			1	
				Материалы				
		1,2		Бетон М-200, МРЗ ☐, В4				

Обозначение	Марка элемента	Примечание
Панель ПС3	ПС2-48-К2а	
" ПС4	ПС2-48-К12а	
" ПС5	ПС2-48-К12б	

Привязан

Инв. №:

Подпись и дата | Взам. инв. №

Н. контр.	Семенова		
Провер.	Цветкова		
Инж.	Петропавловская		
Рук. бр.	Гарбуз		
ГИП	Чирков		
Нач. отд.	Альтшуллер		

ТП902-2-394.86 КЖИ-ПС3,4,5

Панель стеновая

Стадия	Масса	Масштаб
Р	67.50	1:100
Лист	Листов 1	

Госстрой СССР
СОЮЗВОДОКАНАЛПРОЕКТ
г. Москва

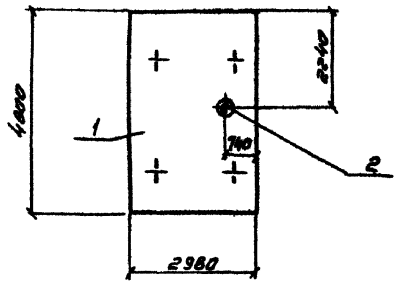

Формат	Зона	Поз.	Обозначение	Наименование	Количество штук ПС7	ПС8	ПС9	Примечание
				Сборочные единицы				
		1	3.900-3 В.3/82 ч.1.	Панель ПС2-48-К2				Со всеми закладными изделиями
				Детали				
			3.901-5	Сальник Ду=200 Ск=200	1			
		2	3.901-5	" Ду=300 Ск=200		1		
			3.901-5	" Ду=400 Ск=200			1	
				Материалы				
		1		Бетон М-200, МРЗ ☐, В4				

Обозначение	Марка элемента	Примечание
Панель ПС7	ПС2-48-2б	
" ПС8	ПС2-48-2в	
" ПС9	ПС2-48-2г	

Концы обрезанной арматуры приварить к корпусу сальника

Привязан

Инв. №

Подпись и дата | Взам. инв. №

Н. контр.	Семенова		
Провер.	Цветкова		
Инж.	Петропавловская		
Рук. бр.	Гарбуз		
ГИП	Чирков		
Нач. отд.	Альтшуллер		

ТП902-2-394.86 КЖИ-ПС7,8,9

Панель стеновая

Стадия	Масса	Масштаб
Р	67.50	1:100
Лист	Листов 1	

Госстрой СССР
СОЮЗВОДОКАНАЛПРОЕКТ
г. Москва

Копировал Семенова

Формат А4

Типовой проект 902-2-394.86 Альбом

Опалубка

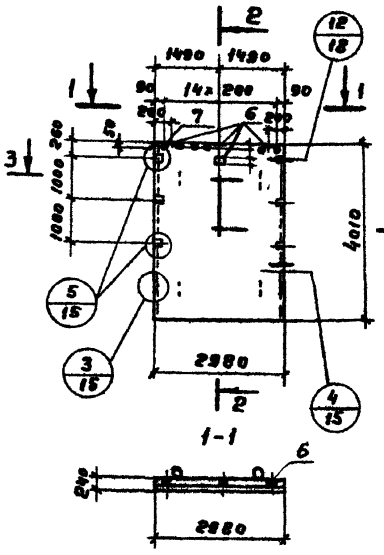

Армирование

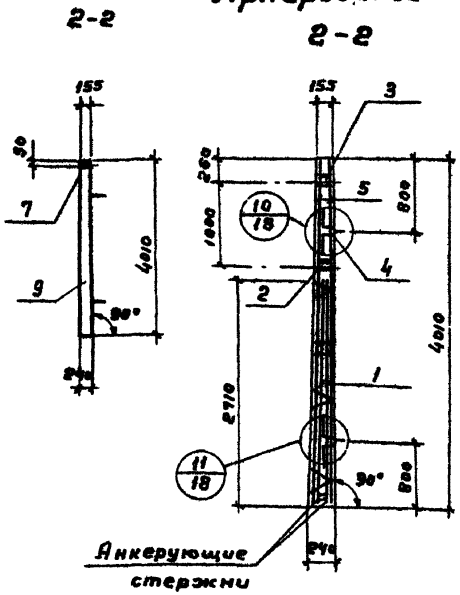

3-3

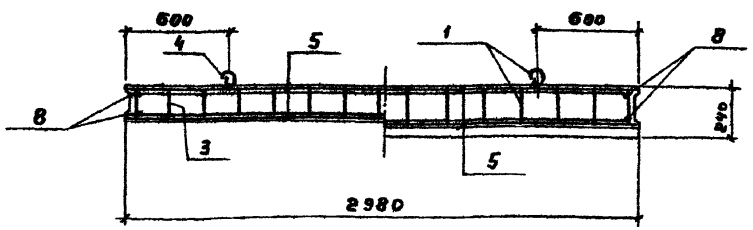

Формат	Зона	Поз	Обозначение	Наименование	Кол.	Примечание
				Документация		
А3			ТП 902-2-394.86 -КЖИ-ТТ	Технические требования к изготовлению сборных железобетонных изделий		
				Сборочные единицы		
		1	3.900-3 В.3/82 ч.2	Каркас пространственный КП2	1	
		2	3.900-3 В.3/82 ч.2	Изделие закладное МК-8	1	
		3	3.900-3 В.3/82 4.2	То же МН-6	1	
		4	3.900-3 В.3/82 4.2	" МН-27	2	
А4		5	ТП 902-2-394.86-КЖИ-ПС-С1	Сетка арматурная С1	2	
А4		6	ПС-3ДИ2	Изделие закладное 3ДИ2	4	
Б4		7	-3ДИ2.7	Труба 20 ГОСТ 3262-75* L=170	15	0,3 кг
Б4		8	-3ДИ2.8	Фиолт ГОСТ 5781-82 L=4040	4	2,5 кг
				Материалы		
		9		Бетон М-200, Мрз □, В4	2,38	м³

1. Стеновая панель разработана в соответствии с серией 3.900-3 В.3/82 4.1 и выполняется в опалубке панели ПС2-48-К12
2. Общие примечания и узлы см. серию 3.900-3 В.3/82 ч.1 л. 10, 15, 18.
3. Защитный слой бетона - 20 мм

Привязан

Инв. №

Ведомость расхода стали на элемент, кг

Марка элемента	Изделия арматурные								Изделия закладные							Общий расход
	Арматура класса							Все-го	Прокат марки				Кр-ра класса		Всего	
	Вр I		AI	AIII					В Ст 3 кп 2				Вр I	AIII		
	ГОСТ 6727-80		ГОСТ 5781-82						ГОСТ 103-76				ГОСТ 6727-80	ГОСТ 5781-82		
	ф5		ф8	ф10	ф8	ф10	ф12	ф20	Закл	Стерж	Фланц	Трд-20	ф5	ф20		
ПС6	24,3		25,8	8,6	0,8	104,0	35,8	183,4	358,4	0,8	10,2	5,6	4,5	0,1	22,2	41,4	424,1

Нач. конт.	Семенова		
Провер.	Петрашкевич		
Инжен.	Цветкова		
Рук. гр.	Гарбуз		
ГИП	Чирков		
Нач. отд.	Братшуплен		

ТП 902-2-394.86 КЖИ-ПС6

Панель стеновая

Стадия	Масса	Масштаб
Р	5950кг	1:20
Лист	Листов 1	

Госстрой СССР
СОЮЗВОДОКАНАЛПРОЕКТ
г. Москва

21049-05 20

Копировал Гольденбаум

Формат А3

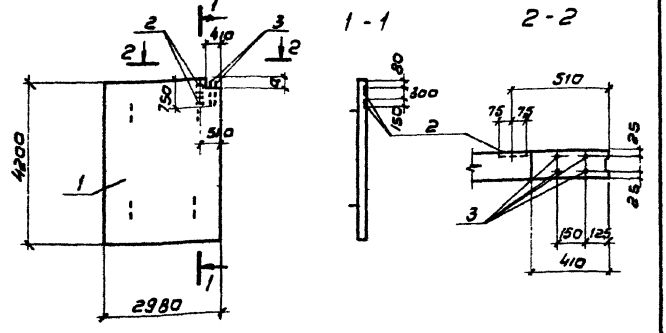

Формат	Зона	Поз	Обозначение	Наименование	Колич-во штук ПГ7	ПГ8	ПГ9	Примечание
				Сборочные единицы				
		1	3.900-3 в.6	Панель ПГ-42-2				Со всеми закладными изделиями
				Детали				
АУ		2	ТП902-2-394.86-КЖИ-ПС-3ЗИ2	Изделие закладное 3ЗИ2	2	2	2	
БЧ		3	-ПГ7,8,9-3	ф12АII ГОСТ 5781-82 L=750	4	4	4	0,7 кг
				Материалы				
		1		Бетон М200 Мрз ☐ ВУ				

Обозначение	Марка элемента	Размер мм а	Примечание
Панель ПГ7	ПГ-42-2^{ж}	150	
" ПГ8	ПГ-42-2^{и}	250	
" ПГ9	ПГ-42-2^{к}	300	

Привязан

Инв. №

Н. контр.	Семенова		
Провер.	Цветкова		
Инж.	Петропавловская		
Рук. бр.	Гарбуз		
Гип	Чирков		
Нач. отд.	Альтшуллер		

ТП 902-2-394.86 КЖИ - ПГ 7, 8, 9

Панель стеновая

Стадия	Масса	Масштаб
Р	4380	1:100 / 1:20
Лист	Листов 1	

Госстрой СССР
СОЮЗВОДОКАНАЛПРОЕКТ
г. Москва

Копировал В. Филиппова Формат А4

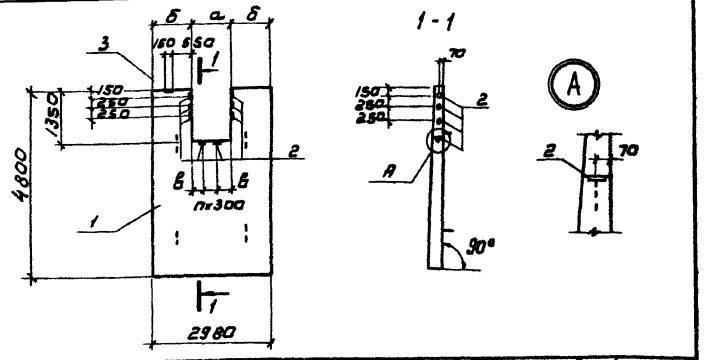

Формат	Зона	Поз	Обозначение	Наименование	Количество штук ПС10	ПС11	ПС12	ПС13	Примечание
				Сборочные единицы					
		1	3.900-3 в.3/82 ч.1	Панель ПС2-48-К12					Со всеми закладными изделиями
				Детали					
АУ		2	ТП902-2-394.86-КЖИ-ПС-3ЗИ3	Изделие закладное 3ЗИ3	8	8	8	9	
АУ		3	-ПС-3ЗИ13	" 3ЗИ13	1	1	1	1	
				Материалы					
		1		Бетон М200 Мрз ☐ ВУ					

Обозначение	Марка элемента	Размеры мм а	б	в	п	Примечание
Панель ПС10	ПС2-48-К12^{г}	700	1140	200	1	
" ПС11	ПС2-48-К12^{з}	850	1065	275	1	
" ПС12	ПС2-48-К12^{е}	1000	990	350	1	
" ПС13	ПС2-48-К12^{ж}	1300	840	350	2	

В местах отверстий арматуру вырезать по месту.

Привязан

Инв. №

Инв. № подл. | Подпись и дата | Взам. инв. №

Н. контр.	Семенова		
Пров.	Цветкова		
Инж.	Петропавловская		
Рук. гр.	Гарбуз		
Гип	Чирков		
Нач. отд.	Альтшуллер		

ТП 902-2-394.86 КЖИ - ПС10, 11, 12, 13

Панель стеновая

Стадия	Масса	Масштаб
Р	6400	1:100
Лист	Листов	

Госстрой СССР
СОЮЗВОДОКАНАЛПРОЕКТ
г. Москва

Копировал В. Филиппова 21049-05 21 Формат А4

Типовой проект 902-2-394.86 Альбом V

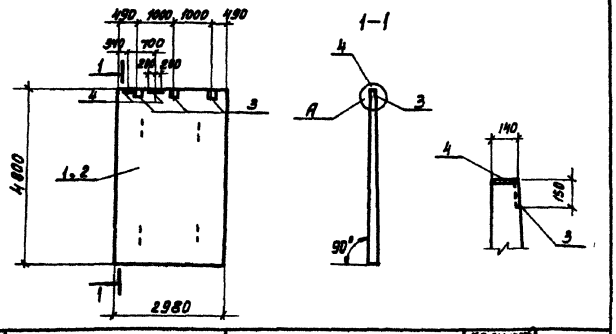

Формат	Зона	Поз.	Обозначение	Наименование	Количество штук ПС14	Количество штук ПС15	Примечание
				Сборочные единицы			
		1	3.900-3 в. 3/82 ч.1	Панель ПС2-48-К12			со всеми закладными изделиями
		2	3 900-3 в. 3/82 ч 1	" ПС2-48-К2			
				Детали			
А4		3	ТП902-2-394.86-КЖ-ПС-ЗДИ1	Изделие закладное ЗДИ1	3	3	
А4		4	-ПС-ЗДИ12	" ЗДИ12	2	2	
				Материалы			
		1,2		Бетон М200, Мрз ☐ В4			

Обозначение	Марка элемента	Примечание
Панель ПС14	ПС2-48-К12 И	
" ПС15	ПС2-48-К2 Э	

Привязан

Инв. №

Н.контр	Семенова	
Провер	Цветкова	
Инж.	Петропавловская	
Рук. бр	Горбуз	
Рип	Чиркэв	
Нач. отд	Альтшуллер	

ТП902-2-394.86 -КЖИ-ПС14,15

Панель стеновая

Стадия	Масса	Масштаб
Р	6750	1:100 1:50
Лист	Листов 1	

Госстрой СССР СОЮЗБДОКАНАЛПРОЕКТ Москва

Формат А4

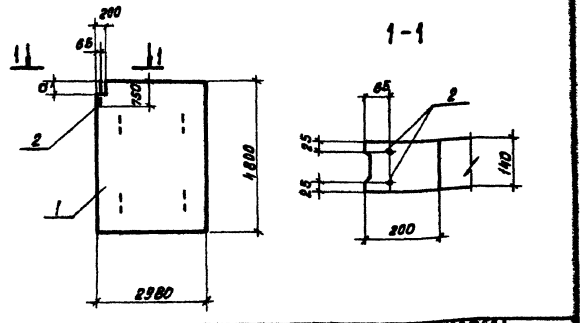

Формат	Зона	Поз.	Обозначение	Наименование	Количество штук ПГ1	Количество штук ПГ2	Количество штук ПГ3	Примечание
				Сборочные единицы				
		1	3 900-3 в 6	Панель ПГ-42-2				со всеми закладными изделиями
				Детали				
Б4		2	ТП902-2-394.86-КЖИ-ПГ1,2,3.2	ф12 А III ГОСТ 5781-82 ℓ=150	2	2	2	0,7кг.
				Материалы				
		1		Бетон М200, Мрз ☐ В4				

Обозначение	Марка элемента	Размер мм. а	Примечание
Панель ПГ1	ПГ-42-2 а	150	
" ПГ2	ПГ-42-2 б	250	
" ПГ3	ПГ-42-2 в	300	

Привязан

Инв. №

Взам. инв. №

Подпись и дата

Инв. № подл.

Н.контр	Семенова	
Провер.	Цветкова	
Инж.	Петропавловская	
Рук. бр	Горбуз	
Рип	Чиркэв	
Нач. отд	Альтшуллер	

ТП902-2-394.86-КЖИ-ПГ1,2,3

Панель стеновая

Стадия	Масса	Масштаб
Р	4380	1:100 1:10
Лист	Листов 1	

Госстрой СССР СОЮЗБДОКАНАЛПРОЕКТ Москва

Формат А4

Типовой проект 902-2-394.86 Альбом V

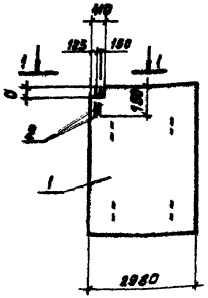

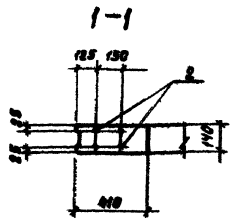

Формат	Зона	Поз.	Обозначение	Наименование	Количество штук ПГ4	ПГ5	ПГ6	Примечание
				Сборочные единицы				
А3		1	3.900-3 в.6	Панель ПГ-42-2				со всеми закладными деталями
				Детали				
Б4		2	ТП902-2-394.86-КЖИ-ПГ4,5,6.2	ф12АIII ГОСТ 5781-82 ℓ=150	4	4	4	0.7кг
				Материалы				
		1		Бетон М200, Мр3 ☐ В4				

Обозначение		Марка элемента	Размеры мм. а	Примечание
Панель	ПГ4	ПГ-42-2г	150	
"	ПГ5	ПГ-42-2д	250	
"	ПГ6	ПГ-42-2е	300	

Привязан:

Инв. №

Н.контр.	Семенова	
Провер.	Цветкова	
Инж.	Петропавловская	
Рук. бр.	Гарбуз	
ГИП	Чирков	
Нач. отд.	Альтшуллер	

ТП902-2-394.86 КЖИ-ПГ4,5,6

Панель стеновая

Стадия	Масса	Масштаб
Р	4380	1:10 1:20

Лист | Листов 1

Госстрой СССР СОЮЗВОДОКАНАЛПРОЕКТ Москва

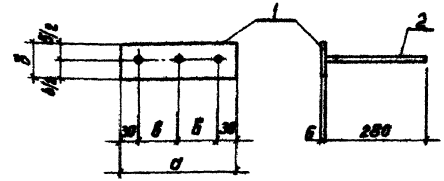

Формат	Зона	Поз.	Обозначение	Наименование	Количество штук ЗДИ3	ЗДИ12	ЗДИ13	Примечание
				Документация				
А3			ТП902 КЖИ-ТТ	Технические требования к изготовлению арматурных и закладных изделий				
				Детали				
Б4			ТП902-2-394.86-КЖИ-ПС-ЗДИ3.1	Полоса 6×100 ГОСТ 123-76 / ВСТ3кп2-1 ГОСТ 535-79 ℓ=100	1			0.5кг.
Б4		1	-ПС-ЗДИ12.1	Полоса 8×140 ГОСТ 103-76 / ВСТ3кп2-1 ГОСТ 535-79 ℓ=400		1		3.5кг.
Б4			-ПС-ЗДИ13.1	Полоса 8×100 ГОСТ 103-76 / ВСТ3кп2-1 ГОСТ 535-79 ℓ=150			1	1.0кг.
Б4		2	-ПС-ЗДИ3,12,13.2	ф8АIII ГОСТ 5781-82 ℓ=280	1	3	2	0.1кг.

Обозначение	Размеры мм. а	б	в	Масса ед.кг.	Примечание
Изделие закладное ЗДИ3	100	100		0.6	
" ЗДИ12	400	140	170	3.8	
" ЗДИ13	150	100	90	1.2	

Привязан:

Инв. №

Н.контр.	Семенова	
Провер.	Цветкова	
Инж.	Петропавловская	
Рук. бр.	Гарбуз	
ГИП	Чирков	
Нач. отд.	Альтшуллер	

ТП902-2-394.86 КЖИ-ПС-ЗДИ3,12,13

Изделие закладное

Стадия	Масса	Масштаб
Р	см. табл	

Лист | Листов 1

Госстрой СССР СОЮЗВОДОКАНАЛПРОЕКТ г. Москва

Инв. № подл. | Подпись и дата | Взам. инв. №

Альбом V

Типовой проект 902-2-394.86

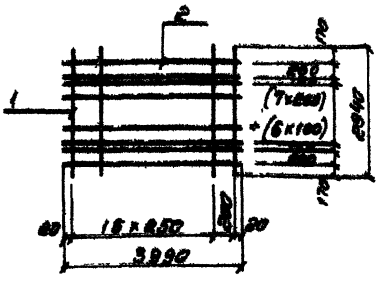

Формат	Зона	Поз	Обозначение	Наименование	Кол	Примечание
				Документация		
А3			ТП 902-2-394.86 -КЖИ-ТТ	Технические требования		
				к изготовлению арматурных		
				и закладных изделий		
				Детали		
Б4		1	ТП902-2-394.86-КЖИ-ПС-С1.1	ф5ВрI ГОСТ 6727-80 ℓ=2940	17	0.4 кг
Б4		2	-С1 2	ф10АIII ГОСТ 5781-82 ℓ=3990	18	2.6 кг

Привязан

Инв.№

Норм. контр.	Семенова		
Провер	Петропавловская		
Инженер	Цветкова		
Рук. гр	Гарбуз		
ГИП	Чирков		
Нач. отд	Альтшуллер		

ТП902-2-394.86КЖИ-ПС-С1

Сетка

Стадия	масса	Масштаб
Р	51.8	б/м

Лист | Листов 1

Госстрой СССР

СОЮЗВОДОКАНАЛПРОЕКТ г. Москва

Копировал Синицына

Формат А4

Альбом VIII

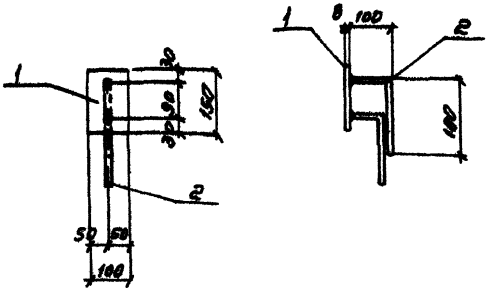

Формат	Зона	Поз	Обозначение	Наименование	Кол	Примечание
				Документация		
А3			ТП 902-2-394.86-КЖИ-ТТ	Технические требования		
				к изготовлению арматурных		
				и закладных изделий		
				Детали		
Б4		1	ТП 902-2-394.86-КЖИ-ПС-ЗДИ1 1	Полоса $\frac{8\times100\ ГОСТ\ 103-76}{ВСТ3кп2-1\ ГОСТ\ 535-79}$ ℓ=150	1	1.0 кг
Б4		2	-ЗДИ.2	ф8АIII ГОСТ 5781-82 ℓ=280	2	0.1 кг

Привязан

Инв.№

Норм. контр.	Семенова		
Провер	Петропавловская		
Инженер	Цветкова		
Рук. гр	Гарбуз		
ГИП	Чирков		
Нач. отд	Альтшуллер		

ТП902-2-394.86КЖИ-ПС-ЗДИ1

Изделие закладное

Стадия	масса	Масштаб
Р	1.2	1:10

Лист | Листов 1

Госстрой СССР

СОЮЗВОДОКАНАЛПРОЕКТ г. Москва

Взам. инв. №

Подпись и дата

Инв. № подл.

21049-05 24

Копировал Синицына

Формат А4

Типовой проект 902-2-394.86 Альбом V

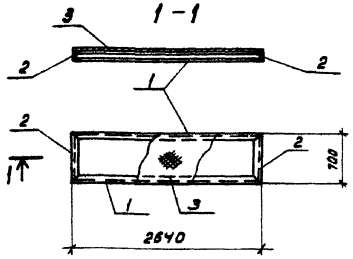

Формат	Зона	Поз.	Обозначение	Наименование	Кол	Примечание
				Документация		
А3			ТП902-2-394.86 -КЖИ-ТТ	Технические требования к изготовлению арматурных и закладных изделий		
				Детали		
Б4		1	ТП902-2-394.86-КЖИ-ПМ1.1	Швеллер 10 ГОСТ 8240-72 / ВСТ3кп2-1 ГОСТ 535-79 ℓ=2640	2	22.7кг
Б4		2	-ПМ1.2	Швеллер 10 ГОСТ 8240-72 / ВСТ3кп2-1 ГОСТ 535-79 ℓ=700	2	6.0кг
Б4		3	-ПМ 1.3	Рифл ст-Б=5 ГОСТ 8568-77	м² / 1 85	1м² / 42.3

Привязан.

Инв №

Н. Контр.	Семенова		
Пробер.	Цветкова		
Инж	Петропавловская		
Рук. бр.	Горбуз		
ГИП	Чирков		
Нач. отд.	Альтшуллер		

ТП902-2-394.86 -КЖИ-ПМ1

Площадка

Стадия	Масса	Масштаб
Р	135.5	1:50
Лист	Листов 1	

Госстрой СССР СОЮЗВОДОКАНАЛПРОЕКТ Москва

Копировал Доценко

Формат А4

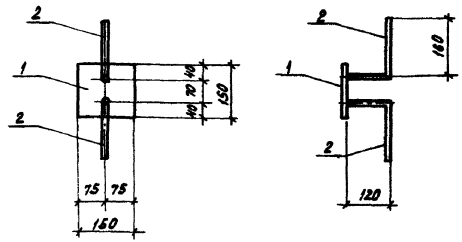

Формат	Зона	Поз	Обозначение	Наименование	Кол.	Примечание.
				Документация		
А3			ТП902-2-394.86 -КЖИ-ТТ	Технические требования к изготовлению арматурных и закладных изделий		
				Детали		
Б4		1	ТП902-2-394.86-КЖИ-ПС-ЗДИ2.1	Полоса 8×150 ГОСТ 103-76 / ВСТ3кп2-1 ГОСТ 535-79 С=150	1	1.4кг
Б4		2	-ПС-ЗДИ2.2	ф8АIII ГОСТ 5781-82 ℓ=280	2	0.1 кг.

Привязан.

Инв №

Н. Контр	Семенова		
Пробер	Цветкова		
Инж	Петропавловская		
Рук гр	Горбуз		
ГИП	Чирков		
Нач отд	Альтшуллер		

ТП902-2-394.86 -КЖИ-ПС-ЗДИ2

Изделие закладное

Стадия	Масса	Масштаб
Р	1.6	1:10
Лист	Листов 1	

Госстрой СССР СОЮЗВОДОКАНАЛПРОЕКТ Москва

Инв № подл. | Подпись и дата | Взам. инв. №

Копировал Доценко

Формат А4

Типовой проект 902-2-394.86 Альбом V

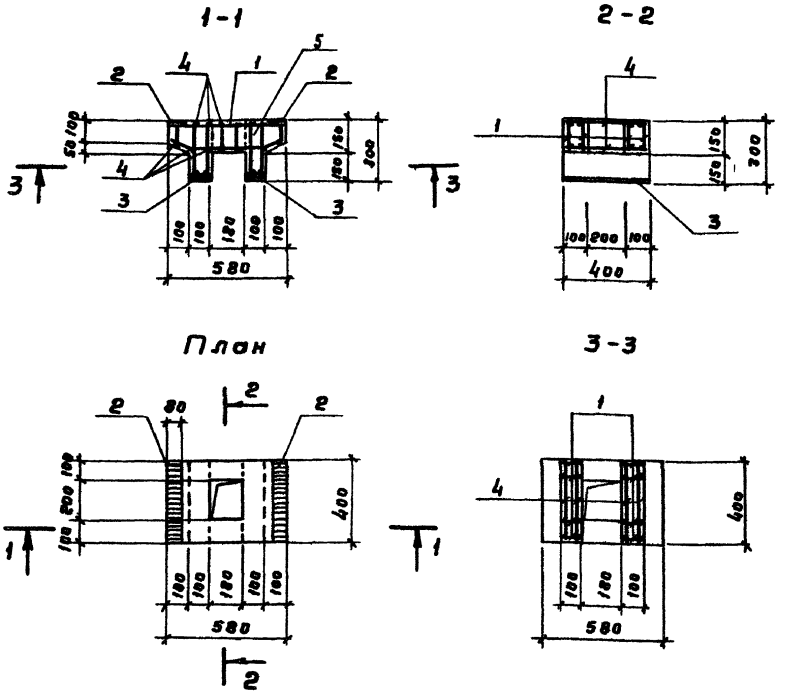

Формат	Зона	Поз	Обозначение	Наименование	Кол.	Примечание
				Документация		
А3			ТП 902-2-394.86- КЖИ-ТТ	Технические требования к изготовлению сборных железобетонных изделий		
				Сборочные единицы		
А4		1	ТП 902-2-394.86 КЖИ-Б-КР1	Каркас плоский КР1	4	
А4		2	-Б-ЗДИ1	Изделие закладное ЗДИ1	2	
А4		3	-Б-ЗДИ2	То же ЗДИ2	2	
Б4		4	-Б1.4	ф6АТ ГОСТ 5781-82 е=380	19	0,1 кг
				Материалы		
		5		Бетон М200, Мрз [ ] В4	0,045	м³

Защитный слой бетона - 20 мм

Ведомость расхода стали на элемент, кг

Марка элемента	Изделия арматурные									Изделия закладные				Общий расход
	Арматура класса								Всего	Прокат марки			Всего	
	А I		А III							ВСт 3кп2				
	ГОСТ 5781-82									ГОСТ 103-76				
	ф6	Итого	ф8	ф10				Итого		-3х20	-3х100	Итого		
Б1	3,5	3,5	3,6	1,2				4,8	8,3	4,0	5,0		9,0	17,3

Привязан

Инв. №

Норм. конт.	Семенова		
Провер.	Петропавловский		
Инжен.	Цветкова		
Рук. гр.	Гарбуз		
ГИП	Чирков		
Нач. отд.	Альтшуллер		

ТП 902-2-394.86 КЖИ-Б1

Балка

Стадия	Масса	Масштаб
Р	112,5кг	1:20

Лист | Листов 1

Госстрой СССР СОЮЗВОДОКАНАЛПРОЕКТ г. Москва

21049-05 26

Типовой проект 902-2-394.86 Альбом V

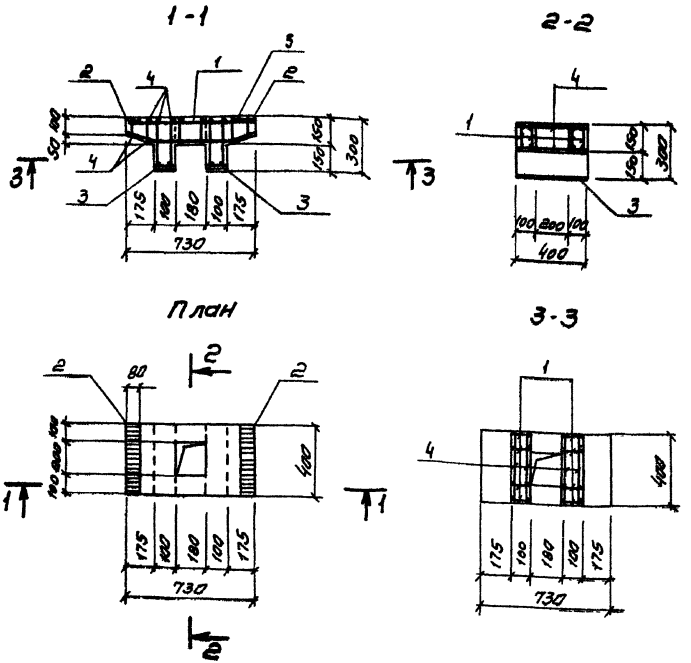

Формат	Зона	Поз	Обозначение	Наименование	Кол	Примечание
				Документация		
А3			ТП 902-2-394.86- КЖИ-ТТ	Технические требования к изготовлению сборных железобетонных изделий		
				Сборочные единицы		
А4		1	ТП 902-2-394.86- КЖИ-Б-КР2	Каркас плоский КР2	4	
А4		2	-Б-ЗДИ1	Изделие закладное ЗДИ1	2	
А4		3	-Б-ЗДИ2	То же ЗДИ2	2	
Б4		4	-Б2.4	ФЕАI ГОСТ 5781-82 ℓ=380	20	0.1 кг
				Материалы		
		5		Бетон М200; Мрз [ ] В4	0.06	м³

Защитный слой бетона -20 мм

Ведомость расхода стали на элемент, кг

Марка элемента	Изделия арматурные								Изделия закладные				Общий расход
	Арматура класса							Всего	Прокат марки			Всего	
	А I		А III						Вст 3 кп2				
	ГОСТ 5781-82								ГОСТ 103-76				
	ф6	Итого	ф8	ф10			Итого		-8×80	-8×100	Итого		
Б2	5.2	5.2	3.6	1.6			5.2	10.4	4.0	5.0	9.0	9.0	19.4

Привязан

Инв. №

Норм. контр.	Семенова		
Провер.	Петропавлов		
Инженер	Цветкова		
Рук. гр.	Гарбуз		
ГИП	Чирков		
Нач. отд.	Альтшуллер		

ТП 902-2-394.86 КЖИ-Б2

Балка

Стадия	Масса	Масштаб
Р	150 кг	1:20

Лист | Листов 1

Госстрой СССР
СОЮЗВОДОКАНАЛПРОЕКТ
г. Москва

Копировал Синицына

21049-05 27

Формат А3

Типовой проект 902-2-394.86 Альбом I

1-1

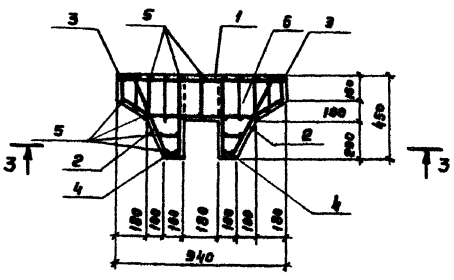

2-2

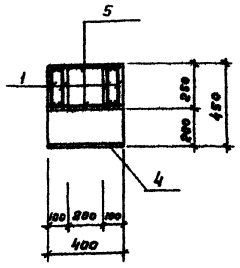

План

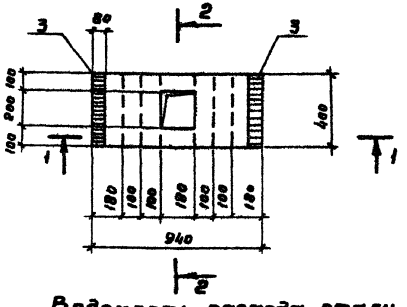

3-3

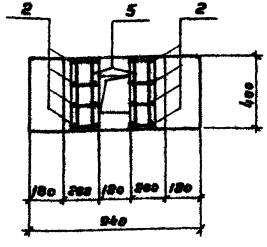

Формат	Зона	Поз.	Обозначение	Наименование	Кол.	Примечание
				Документация		
А3			ТП 902-2-394.86-КЖИ-ТТ	Технические требования к изготовлению сборных железобетонных изделий		
				Сборочные единицы		
А4		1	ТП 902-2-394.86-КЖИ-Б-КР3	Каркас плоский КР3	4	
А4		2	-Б-КР4	То же КР4	8	
А4		3	-Б-ЗДИ1	Изделие закладное ЗДИ1	2	
А4		4	-Б-ЗДИ2	То же ЗДИ2	2	
Б4		5	-Б 3.5	ФБАI ГОСТ 5781-82 ℓ=380		0,1 кг
				Материалы		
		6		Бетон М200, Мрз ☐ В4	0,10	$м^3$

Защитный слой бетона – 20 мм

Ведомость расхода стали на элемент, кг

Марка элемента	Изделия арматурные							Изделия закладные				Общий расход
	Арматурная сталь							Прокат марки				
	Класс AI			Класс AIII			Всего	ВСт3кп2			Всего	
	ГОСТ 5781-82							ГОСТ 103-76				
	ф6	ф10	Итого	ф8	ф12	Итого		Ст.80	Ст.100	Итого		
Б3	80	5,6	13,6	12	6,4	7,6	21,2	40	50	90	90	302

Привязан

Инв. №

Нач. конт.	Семенова		
Пробер	Петрашкевич		
Инженер	Цветкова		
Рук. гр.	Гарбуз		
ГИП	Чирков		
Нач. отд.	Яльтшиллер		

ТП 902-2-394.86 КЖИ-Б3

Балка

Стадия	Масса	Масштаб
Р	250кг	1:20
Лист	Листов 1	

Госстрой СССР
СОЮЗВОДОКАНАЛПРОЕКТ
г. Москва

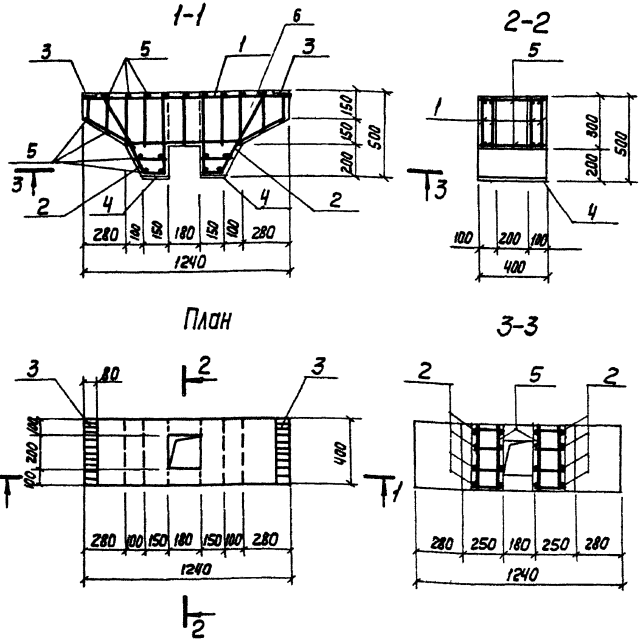

Формат	Зона	Поз	Обозначение	Наименование	Кол	Примечание
				Документация		
А3			ТП902-2-394.86- КЖИ-ТТ	Технические требования к изготовлению сборных железобетонных изделий		
				Сборочные единицы		
А4		1	ТП902-2-394 86- КЖИ-Б-КР5	Каркас плоский КР5	4	
А4		2	-Б-КР6	То же КР6	8	
А4		3	-Б-ЗДИ-1	Изделие закладное ЗДИ1	2	
А4		4	-Б-ЗДИ-3	То же ЗДИ3	2	
Б4		5	-Б 4.5	ф6АI ГОСТ5781-82 ℓ=380	30	0,1кг
				Материалы		
		6		Бетон М-200, Мрз ☐ 84	0,16	м³

Защитный слой бетона - 20мм

Ведомость расхода стали на элемент, кг

Марка элемента	Изделия арматурные								Изделия закладные				Общий расход
	Арматура класса							Всего	Прокат марки			Всего	
	АI			АIII					ВСт3 кп2				
	ГОСТ 5781-82								ГОСТ 103-76				
	ф6	ф10	Итого	ф8	ф14		Итого		-8×80	-8×150	Итого		
Б4	9 8	8 0	17,8	1,2	6,0		7,2	25,0	4,0	7,6	11 6	11,6	36 6

Привязан

Инв. №

Н Контр	Семенова	
Провер	Петропавловская	
Инженер	Цветкова	
Рук гр	Горбуз	
ГИП	Чирков	
Нач отд	Альтшулер	

ТП902-2-394.86 КЖИ-Б4

Балка

Стадия	Масса	Масштаб
Р	400кг	1:20

Лист | Листов 1

Госстрой СССР
СОЮЗВОДОКАНАЛПРОЕКТ
г. Москва

Копир Лаврушина

21049-05 29

Типовой проект 902-2-394.86 Альбом V

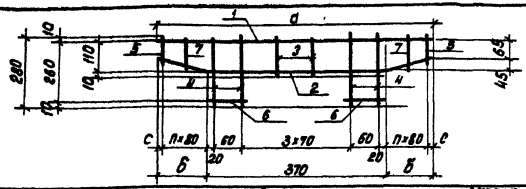

Формат	Зона	Поз.	Обозначение	Наименование	Количество шт. КР1	Количество шт. КР2	Примечание
				Документация			
А3			ТП902-2-394.86 – КЖИ –ТТ	Технические требования к изготовлению арматурных и закладных изделий			
				Детали			
Б4	1		ТП902-2-394.86-КЖИ-Б-КР1-1	ф10АIII ГОСТ 5781-82 ℓ=560	1		0.3 кг.
Б4			– КР2.1	ф10АIII ГОСТ 5781-82 ℓ=710		1	0.4 кг.
Б4	2		– КР1.2	ф8АIII ГОСТ 5781-82 ℓ=580	1		0.2 кг.
Б4			– КР2.2	ф8АIII ГОСТ 5781-82 ℓ=730		1	0.2 кг.
Б4	3		– КР1, 2.3	ф6АI ГОСТ 5781-82 ℓ=130	2	2	0.1 кг.
Б4	4		– КР1, 2.4	ф8АIII ГОСТ 5781-82 ℓ=280	4	4	0.1 кг.
Б4	5		– КР1, 2 5	ф6АI ГОСТ 5781-82 ℓ=90	2	2	0.1 кг.
Б4	6		– КР1, 2 6	ф6АI ГОСТ 5781-82 ℓ=80	2	2	0.1 кг.
Б4	7		– КР2.7	ф6АI ГОСТ 5781-82 ℓ=110		2	0.1 кг.

Обозначение	Размеры мм а	б	с	п	Масса ед. кг.	Примечание.
Каркас КР1	560	95	15	1	1.5	
" КР2	710	170	10	2	1.8	

Привязан

Инв №

ТП902-2-394.86 -КЖИ-Б-КР1,2

			Стадия	Масса	Масштаб
Н. контр.	Семенова		Р	см. табл.	б/м
Провер.	Цветкова		Лист	Листов 1	
Инж.	Петропавловская				
Рук. гр.	Горбуз				
ГИП	Чирков				
Нач. отд.	Лапшуллер				

Каркас плоский

Госстрой СССР СОЮЗВОДОКАНАЛПРОЕКТ Москва

Формат А4

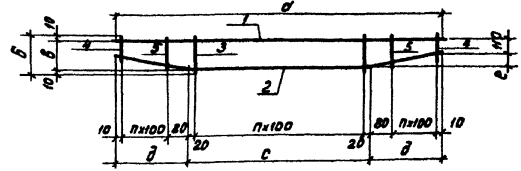

Формат	Зона	Поз.	Обозначение	Наименование	Количество шт. КР3	Количество шт. КР5	Примечание
				Документация			
А3			ТП902-2-394.86-КЖИ –ТТ	Технические требования к изготовлению арматурных и закладных изделий			
				Детали			
Б4	1		ТП902-2-394.86-КЖИ-Б-КР3 1	ф12АIII, ГОСТ 5781-82 ℓ=920	1		0.8 кг.
Б4			– КР5.1	ф14АIII ГОСТ 5781-82 ℓ=1220		1	1.5 кг.
Б4	2		– КР3 2	ф10АI ГОСТ 5781-82 ℓ=950	1		0.6 кг.
Б4			– КР5 2	ф10АI ГОСТ 5781-82 ℓ=1300		1	0.8 кг.
Б4	3		– КР3.3	ф6АI ГОСТ 5781-82 ℓ=230	6		0.1 кг.
Б4			– КР5.3	ф 6АI ГОСТ 5781-82 ℓ=280		7	0.1 кг.
Б4	4		– КР3 5.4	ф 6АI ГОСТ 5781-82 ℓ=150	4	4	0.1 кг.
Б4	5		– КР5.5	ф 6АI ГОСТ 5781-82 ℓ=250		2	0.1 кг.

Обозначение	Размеры мм а	б	в	с	д	е	п	Масса ед. кг.
Каркас КР3	920	230	210	540	190	100	7	2 4
" КР5	1220	280	260	640	290	150	10	3 6

Привязан

Инв №

ТП902-2-394.86 -КЖИ-Б-КР3,5

			Стадия	Масса	Масштаб
Н. контр.	Семенова		Р	см. табл.	б/м
Провер.	Цветкова		Лист	Листов 1	
Инж.	Петропавловская				
Рук. гр.	Горбуз				
ГИП	Чирков				
Нач. отд.	Лапшуллер				

Каркас плоский

Госстрой СССР СОЮЗВОДОКАНАЛПРОЕКТ Москва

Инв.№ подл. | Подпись и дата | Взам. инв.№

Копировал: Доценко Ал 21049-05 30 Формат А4

Типовой проект 902-2-394.86 Альбом V

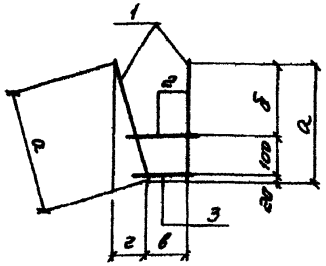

Формат	Зона	Поз	Обозначение	Наименование	Количество штук КР4	Количество штук КР6	Примечание
				Документация			
А3			ТП 902-2-394.86 -КЖИ-ТТ	Технические требования к изготовлению арматурных изделий			
				Детали			
Б4		1	ТП902-2-394.86-КЖИ-КР4 1	ф10 АI ГОСТ 5781-82 ℓ=350	2		0,2 кг
Б4			-КР6 1	ф10 АI ГОСТ 5781-82 ℓ=400		2	0,3 кг
Б4		2	-КР4 2	ф6 АI ГОСТ 5781-82 ℓ=150	1		0,1 кг
Б4			-КР6.2	ф6 АI ГОСТ 5781-82 ℓ=200		1	0,1 кг
Б4		3	-КР4 3	ф6 АI ГОСТ 5781-82 ℓ=100	1		0,1 кг
Б4			КР6 3	ф6 АI ГОСТ 5781-82 ℓ=140		1	0,1 кг

Обозначение	Размеры мм а	б	в	г	Масса ед кг
Каркас КР4	350	230	70	150	0,6
" КР6	400	280	120	180	0,8

Привязан

Инв №

Н. контр.	Семенова		
Провер	Цветкова		
Инж.	Петропавловская		
Рук. Гр.	Гарбуз		
ГИП	Чирков		
Нач. отд	Альтшуллер		

ТП 902-2-394.86-КЖИ-Б-КР4,6

Каркас плоский

Стадия	Масса	Масштаб
Р	см табл	
Лист	Листов 1	

Госстрой СССР
СОЮЗВОДОКАНАЛПРОЕКТ
г. Москва

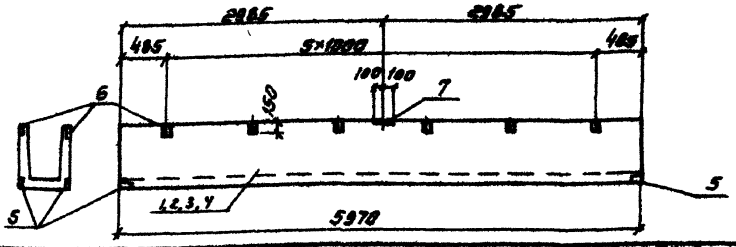

Формат	Зона	Поз	Обозначение	Наименование	Количество штук ЛТ1	ЛТ2	ЛТ3	ЛТ4	Примечание
				Сборочные единицы					
		1	3.900-3 в.8 ч.1	Лоток ЛТ1-6-3	X				
		2	3.900-3 в 8 ч 1	" ЛТ1-6-4.5		X			
		3	3.900-3 в.8 ч.1	" ЛТ1-9-6			X		
		4	3.900-3 в 8 ч.1	" ЛТ1-9-9				X	
				Детали					
А4		5	ТП902-2-394.86-КЖИ-ЛТ-ЗДМ1	Изделие закладное ЗДМ1	4	4	4	4	
А4		6	-ЗДМ2	" ЗДМ2	12	12	12	12	
А4		7	-ЗДМ3	" ЗДМ3	2	2	2	2	
				Материалы					
		1,2,3,4		Бетон М200, Мрз [ ] Б4					

Обозначение	Марка элемента	Масса ед кг	Примечание
Лоток ЛТ1	ЛТ1-6-3а	1850	
" ЛТ2	ЛТ1-6-4,5а	2030	
" ЛТ3	ЛТ1-9-6а	3700	
" ЛТ4	ЛТ1-9-9а	4130	

Привязан

Инв №

Взам инв №

Подпись и дата

Инв № подл

Н. контр.	Семенова		
Провер	Цветкова		
Инж.	Петропавловская		
Рук. Гр.	Гарбуз		
ГИП	Чирков		
Нач. отд	Альтшуллер		

ТП 902-2-394.86-КЖИ-ЛТ1,2,3,4

Лоток

Стадия	Масса	Масштаб
Р	см табл	1:50
Лист	Листов 1	

Госстрой СССР
СОЮЗВОДОКАНАЛПРОЕКТ
г. Москва

Копировал. Синицына

Типовой проект 902-2-394.86 Альбом V

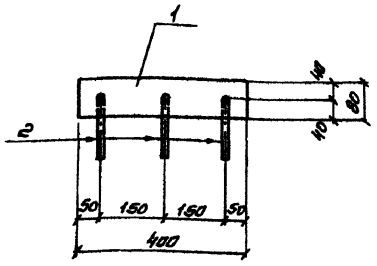

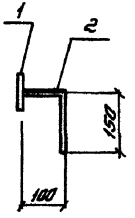

Формат	Зона	Поз	Обозначение	Наименование	Кол	Примечание
				Документация		
А3			ТП 902-2-394.86 -КЖИ-ТТ	Технические требования		
				к изготовлению арматурных		
				и закладных изделий		
				Детали		
Б4		1	ТП 902-2-394.86-КЖИ-Б-ЗДИ1.1	Полоса 8×80 ГОСТ 103-76 Ст3кп2-1 ГОСТ 535-79 ℓ = 400	1	2.0 кг
Б4		2	-Б-ЗДИ1.2	ФВАIII ГОСТ 5781-82 ℓ=250	3	0.1 кг

Привязан

Инв N:

ТП902-2-394.86-КЖИ-Б-ЗДИ1

Изделие закладное

Стадия	Масса	Масштаб
Р	2.3	1:10

Лист | Листов 1

Госстрой СССР
СОЮЗВОДОКАНАЛПРОЕКТ
г. Москва

Н. контр. Семенова
Провер. Цветкова
Инж. Петрова
Рук. бр. Гарбуз
ГИП Чирков
Нач. отд. Альтшуллер

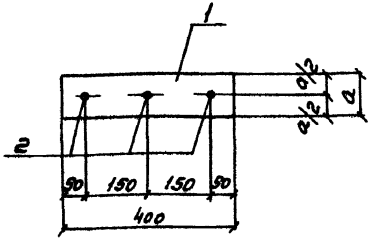

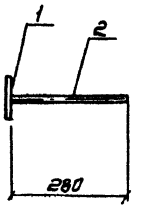

Формат	Зона	Поз	Обозначение	Наименование	Количество штук ЗДИ2	Количество штук ЗДИ3	Примечание
				Документация			
А3			ТП 902-2-394.86-КЖИ-ТТ	Технические требования			
				к изготовлению арматурных			
				и закладных изделий			
				Детали			
Б4		1	ТП902-2-394.86-КЖИ-Б-ЗДИ2.1	Полоса 8×100 ГОСТ 103-76 Ст3кп2-1 ГОСТ 535-79 ℓ=400	1		2.5кг
Б4			-Б-ЗДИ3.1	Полоса 8×150 ГОСТ 103-76 Ст3кп2-1 ГОСТ 535-79 ℓ = 400		1	3.8кг
Б4		2	-Б-ЗДИ2,3.2	ФВАIII ГОСТ 5781-82 ℓ=280	3	3	0,1

Обозначение	Размеры мм a		Масса ед. кг.	Примечание
Изделие закладное ЗДИ2	100		2.8	
" ЗДИ3	150		4.1	

Привязан

Инв. N:

Взам. инв. N | Подпись и дата | Инв. N: подл.

ТП902-2-394.86 -КЖИ-Б-ЗДИ2,3

Изделие закладное

Стадия	Масса	Масштаб
Р.	См. табл	

Лист | Листов 1

Госстрой СССР
СОЮЗВОДОКАНАЛПРОЕКТ
г. Москва

Н. контр Семенова
Провер Цветкова
Инж. Петрова
Рук. бр. Гарбуз
ГИП Чирков
Нач. отд Альтшуллер

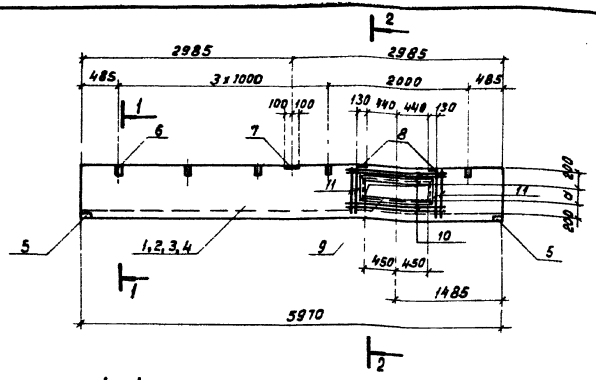

1—1

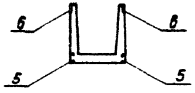

2—2

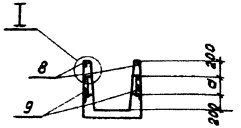

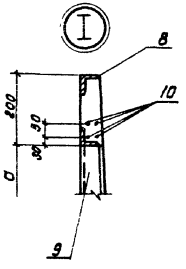

Позиция 11

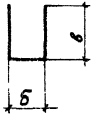

Обозначение		Размеры мм	
		б	в
ТП902	кжи-лт5.11	450	650
	-лт6.11	600	650
	-лт7.11	810	970
	-лт8 11	1110	970

Обозначение	Марка элемента	Размеры мм а		Масса ед кг	Примечание
Лоток лт5	лт1-6-3 б	200		1850	
" лт6	лт1-6-4,5 б	200		2030	
" лт7	лт1-9-6 б	500		3700	
" лт8	лт1-9-9 б	500		4130	

Формат	Зона	Поз.	Обозначение	Наименование	Количество штук лт5	лт6	лт7	лт8	Примечание.
				Сборочные единицы.					
		1	3.900-3 б 8 ч 1	Лоток лт1-6-3	X				
		2	3.900-3 б.8 ч 1	" лт1-6-4.5		X			
		3	3.900-3 б 8 ч 1	" лт1-9-6			X		
		4	3.900-3 б 8 ч 1	" лт1-9-9				X	
				Детали.					
А4		5	ТП902-2-394.86-кжи-лт-зди1	Изделие закладное зди1	4	4	4	4	
А4		6	— зди2	" зди2	10	10	10	10	
А4		7	— зди3	" зди3	2	2	2	2	
А4		8	— зди4,8	" зди4	4	4	4	4	
А4		9	— зди5,6	" зди5	2	2			
А4			— зди5,6	" зди6			2	2	
Б4		10	ТП902-2-394.86-кжи-лт5,6,7,8	ф8 А III ГОСТ 5781-82 с=1700	16	16	16	16	0.7кг
Б4		11	ТП902-2-394.86-кжи-лт5.11	ф8 А III ГОСТ 5781-82 с=1750	16				0.7кг
Б4			-лт6.11	ф8 А III ГОСТ 5781-82 с=1900		16			0.8кг
Б4			-лт7.11	ф8 А III ГОСТ 5781-82 с=2750			16		1.1кг
Б4			-лт8.11	ф8 А III ГОСТ 5781-82 с=3050				16	1.2кг
				Материалы					
		1,2,3,4		Бетон М200 Мрз ☐ В4					

В местах отверстий арматуру стандартных сеток обрезать по месту.

Привязан:

Инв. №

Н контр	Семенова		
Провер	Цветкова		
Инв	Петропавловская		
Рук бр	Горбуз		
ГИП	Чирков		
Нач отд	Вольцингер		

ТП 902-2-394.86 -КЖИ-ЛТ5,6,7,8

Лоток

Стадия	Масса	Масштаб
Р	См. табл.	1:50 1:10
Лист	Листов 1	

Госстрой СССР СОЮЗВОДОКАНАЛПРОЕКТ Москва

Копировал: Доценко 21049-05 33 Формат А3

Типовой проект 902-2-394.86 Альбом V

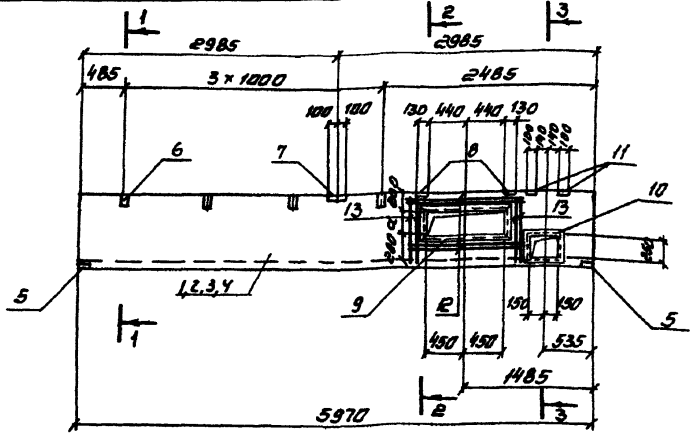

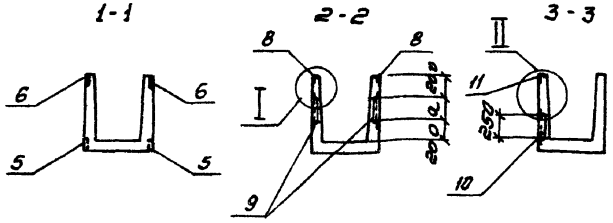

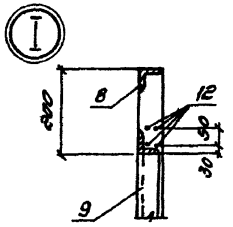

Позиция 13

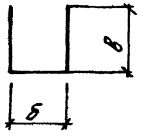

Обозначение		Размеры мм б	в
ТП902	КЖИ-ЛТ9.13	450	650
	-ЛТ10 13	600	650
	-ЛТ11. 13	810	970
	-ЛТ12.13	1110	970

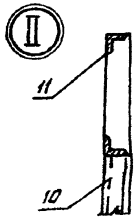

Обозначение		Наименование	Размеры мм а		Масса ед. кг	Примечание
Лоток	ЛТ9	ЛТ1-6-3в	200		1850	
"	ЛТ10	ЛТ1-6-4,5в	200		2030	
"	ЛТ11	ЛТ1-9-6в	500		3700	
"	ЛТ12	ЛТ1-9-9в	500		4130	

Формат	Зона	Поз.	Обозначение	Наименование	Количество штук ЛТ9	ЛТ10	ЛТ11	ЛТ12	Примечание
				Сборочные единицы					
		1	3 900-3 в 8 ч.1	Лоток ЛТ1-6-3	X				
		2	3 900-3 в.8 ч 1	" ЛТ1-6-4.5		X			
		3	3 900-3 в 8 ч 1	" ЛТ1-9-6			X		
		4	3.900-3в.8 ч 1	" ЛТ1-9-9.				X	
				Детали					
А4		5	ТП902-2-394.86-КЖИ-ЛТ-3ДИ1	Изделие закладное 3ДИ1	4	4	4	4	
А4		6	-3ДИ2	" 3ДИ2	8	8	8	8	
А4		7	-3ДИ3	" 3ДИ3	2	2	2	2	
А4		8	-3ДИ4,8	" 3ДИ4	4	4	4	4	
А4		9	-3ДИ5 6	" 3ДИ5	2	2			
А4			-3ДИ5 6	" 3ДИ6			2	2	
А4		10	-3ДИ7	" 3ДИ7	1	1	1	1	
А4		11	-3ДИ4,8	" 3ДИ8	2	2	2	2	
Б4		12	ТП902-2-394.86-КЖИ-ЛТ9,10,11,12,12	ФВА III ГОСТ 5781-82 ℓ=1700	16	16	16	16	0.7кг
Б4		13	ЛТ9 13	ФВА III ГОСТ 5781-82 ℓ=1750	16				0.7кг
Б4			-ЛТ10.13	ФВА III ГОСТ 5781-82 ℓ=1900		16			0.8кг
Б4			-ЛТ11 13	ФВА III ГОСТ 5781-82 ℓ=2750			16		1.1кг
Б4			-ЛТ12.13	ФВА III ГОСТ 5781-82 ℓ=3050				16	1.2кг
				Материалы.					
		1,2,3,4		Бетон М200, Мрз ☐ 84					

В местах отверстий арматуру стандартных сеток обрезать по месту

Привязан

Инв. №:

Н контр.	Семенова		
Провер	Цветкова		
Инж.	Петропавловская		
Рук бр	Гарбуз		
ГИП	Чирков		
Нач отд	Альтшуллер		

ТП902-2-394.86-КЖИ-ЛТ9,10,11,12

Лоток

Стадия	Масса	Масштаб
Р	см табл	1:50 1:10

Лист | Листов 1

Госстрой СССР СОЮЗВОДОКАНАЛПРОЕКТ г. Москва

Копировал Синицына

21049-05 34

Формат А3

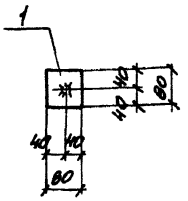

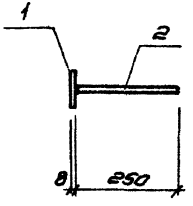

Формат	Зона	Поз.	Обозначение	Наименование	Кол.	Примечание
				Документация		
А3			ТП 902-2-394.86 - КЖИ-ТТ	Технические требования к изготовлению арматурных и закладных изделий		
				Детали		
Б4		1	ТП 902-2-394.86 -КЖИ-ЛТ-ЗДИ 1.1	Полоса 8×80 ГОСТ 103-76 Вст3кп2-1 ГОСТ 535-79 ℓ=80	1	0.4 кг
Б4		2	-ЗДИ 1.2	ФВАIII ГОСТ 5781-82 ℓ=250	1	0.1 кг

Привязан

Инв. №

Норм. контр.	Семенова		
Провер.	Петропавловская		
Инженер	Цветкова		
Рук. гр.	Гарбуз		
ГИП	Чирков		
Нач. отд.	Альтшуллер		

ТП 902-2-394.86-КЖИ-ЛТ-ЗДИ1

Изделие закладное

Стадия	Масса	Масштаб
Р	0.5	1:10
Лист 1	Листов 1	

Госстрой СССР
СОЮЗВОДОКАНАЛПРОЕКТ
г. Москва

Копировал Синицына

Формат А4

Альбом V

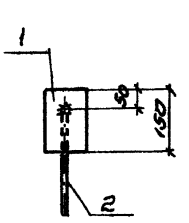

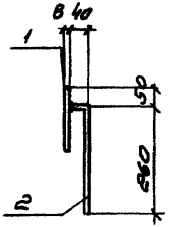

Формат	Зона	Поз.	Обозначение	Наименование	Кол.	Примечание
				Документация		
А3			ТП 902-2-394.86 - КЖИ-ТТ	Технические требования к изготовлению арматурных и закладных изделий		
				Детали		
Б4		1	ТП 902-2-394.86-КЖИ-ЛТ-ЗДИ 2.1	Полоса 8×160 ГОСТ 103-76 Вст3кп2-1 ГОСТ 535-79 ℓ=150	1	1.0 кг
Б4		2	-ЗДИ 2.2	ФВАIII ГОСТ 5781-82 ℓ=300	1	0.1 кг

Привязан

Инв. №

Взам. инв. №

Подпись и дата

Инв. № подл.

Норм. контр.	Семенова		
Провер.	Петропавловская		
Инженер	Цветкова		
Рук. гр.	Гарбуз		
ГИП	Чирков		
Нач. отд.	Альтшуллер		

ТП 902-2-394.86-КЖИ-ЛТ-ЗДИ2

Изделие закладное

Стадия	Масса	Масштаб
Р	1.1	1:10
Лист	Листов 1	

Госстрой СССР
СОЮЗВОДОКАНАЛПРОЕКТ
г. Москва

Копировал Синицына

Формат А4

Типовой проект 902-2-394.86 Альбом V

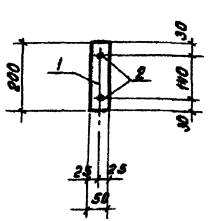

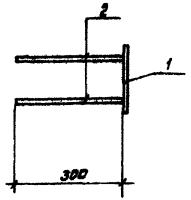

Формат	Зона	Поз.	Обозначение	Наименование	Кол.	Примечание.
				Документация		
А3			ТП902-2-394.86 -КЖИ-ТТ	Технические требования		
				к изготовлению арматурных		
				и закладных изделий		
				Детали		
БЧ		1	ТП902-2-394.86-КЖИ-ЛТ-ЗДИ3.1	Полоса 10×50 ГОСТ 103-76 / Вст3кп2-1 ГОСТ 535-79 ℓ=200	1	0.8кг
БЧ		2	-ЗДИ3.2	ФВАIII ГОСТ 5781-82 ℓ=300	2	0.1кг

Привязан:

Инв.№

Н.Контр.	Семенова		
Провер.	Цветкова		
Инж	Петропавловская		
Рук бр	Гарбуз		
ГИП	Чирков		
Нач отд.	Альтшуллер		

ТП902-2-394.86 -КЖИ-ЛТ-ЗДИ3

Изделие закладное

Стадия	Масса	Масштаб
Р	1.0	1:10

Лист | Листов 1

Госстрой СССР
СОЮЗВОДОКАНАЛПРОЕКТ
Москва

Копировал: Доценко

Формат А4

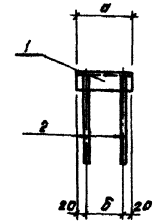

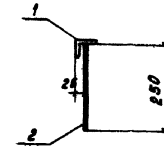

Формат	Зона	Поз.	Обозначение	Наименование	Количество штук. ЗДИ4	Количество штук. ЗДИ8	Примечание.
				Документация			
А3			ТП902-2-394.86-КЖИ-ТТ	Технические требования			
				к изготовлению арматурных			
				и закладных изделий			
				Детали			
БЧ		1	ТП902-2-394.86-КЖИ-ЛТ-ЗДИ4.1	Уголок 50×5 ГОСТ 8509-72 / Вст3кп2-1 ГОСТ 535-79 ℓ=130	1		0.5кг
БЧ			-ЗДИ8.1	Уголок 50×5 ГОСТ 8509-72 / Вст3кп2-1 ГОСТ 535-79 ℓ=100		1	0.4кг
БЧ		2	-ЗДИ4,8.2	ФВАIII ГОСТ 5781-82 ℓ=250	2	2	0.1кг.

Обозначение	Размеры мм. а	Размеры мм. б	Масса ед кг	Примечание.
Изделие закладное ЗДИ4	130	90	0.7	
" ЗДИ8	100	60	0.6	

Привязан:

Инв.№

Взам инв №

Подпись и дата

Инв № подл.

Н.Контр.	Семенова		
Провер.	Цветкова		
Инж	Петропавловская		
Рук. бр	Гарбуз		
ГИП	Чирков		
Нач отд	Альтшуллер		

ТП902-2-394.86-КЖИ-ЛТ-ЗДИ4,8

Изделие закладное

Стадия	Масса	Масштаб
Р	см табл.	б/м

Лист | Листов 1

Госстрой СССР
СОЮЗВОДОКАНАЛПРОЕКТ
Москва

Типовой проект 902-2-394.86 Альбом V

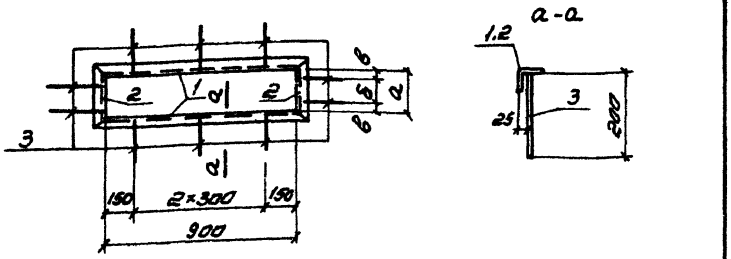

Формат	Зона	Поз	Обозначение	Наименование	Количество штук ЗДИ5	Количество штук ЗДИ6	Примечание
				Документация			
А3			ТП902-2-394.86-КЖИ-ТТ	Технические требования к изготовлению арматурных и закладных изделий			
				Детали			
Б4		1	ТП902-2-394.86-КЖИ-ЛТ-ЗДИ5,6.1	Уголок 50×5 ГОСТ 8509-72 Ст3кп2-1 ГОСТ 535-79 ℓ=1000	2	2	3,8 кг
Б4		2	ТП902-2-394.86-КЖИ-ЛТ-ЗДИ 5.2	Уголок 50×5 ГОСТ 8509-72 Ст3кп2-1 ГОСТ 535-79 ℓ=300	2		1,1 кг
			-ЗДИ 6.2	Уголок 50×5 ГОСТ 8509-72 Ст3кп2-1 ГОСТ 535-79 ℓ=600		2	2,2 кг
Б4		3	-ЗДИ5, 6.3	ФВАIII ГОСТ 5781-82 ℓ=200	10	10	0,1 кг

Обозначение	Размеры мм а	б	в	Масса ед кг	Примечание
Изделие закладное ЗДИ5	200	100	50	10,8	
" ЗДИ6	300	300	100	13,0	

Привязан

Инв. №

Н. контр.	Семенова		
Провер.	Цветкова		
Инж.	Петропавловская		
Рук. бр.	Гарбуз		
ГИП	Чирков		
Нач. отд.	Альтшуллер		

ТП902-2-394.86-КЖИ-ЛТ-ЗДИ5,6

Изделие закладное

Стадия	Масса	Масштаб
Р	см. табл.	1:20 1:10
Лист	Листов 1	

Госстрой СССР СОЮЗВОДОКАНАЛПРОЕКТ г. Москва

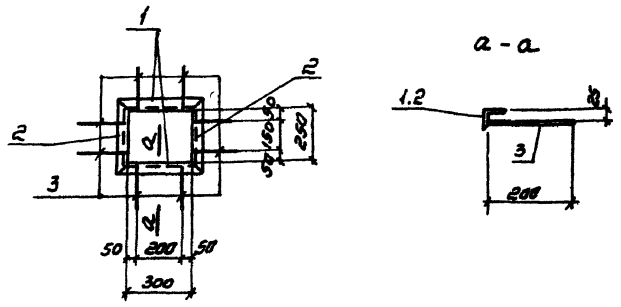

Формат	Зона	Поз	Обозначение	Наименование	Количество штук ЗДИ7		Примечание
				Документация			
А3			ТП902-2-394.86-КЖИ-ТТ	Технические требования к изготовлению арматурных и закладных изделий			
				Детали			
Б4		1	ТП902-2-394.86-КЖИ-ЛТ-ЗДИ7.1	Уголок 50×5 ГОСТ 8509-72 Ст3кп2-1 ГОСТ 535-79 ℓ=400	2		1,5кг
Б4		2	-ЗДИ7.2	Уголок 50×5 ГОСТ 8509-72 Ст3кп2-1 ГОСТ 535-79 ℓ=350	2		1,3кг
Б4		3	-ЗДИ7.3	ФВАIII ГОСТ 5781-82 ℓ=200	8		0,1

Привязан

Инв. №

Н. контр.	Семенова		
Провер.	Цветкова		
Инж.	Петропавловская		
Рук. бр.	Гарбуз		
ГИП	Чирков		
Нач. отд.	Альтшуллер		

ТП902-2-394.86-КЖИ-ЛТ-ЗДИ7

Изделие закладное

Стадия	Масса	Масштаб
Р	6,4	1:20 1:10
Лист	Листов 1	

Госстрой СССР СОЮЗВОДОКАНАЛПРОЕКТ г. Москва

Инв. № подл. | Подпись и дата | Взам. инв. №

Копировал Синицына

Типовой проект 902-2-394.86 Альбом V

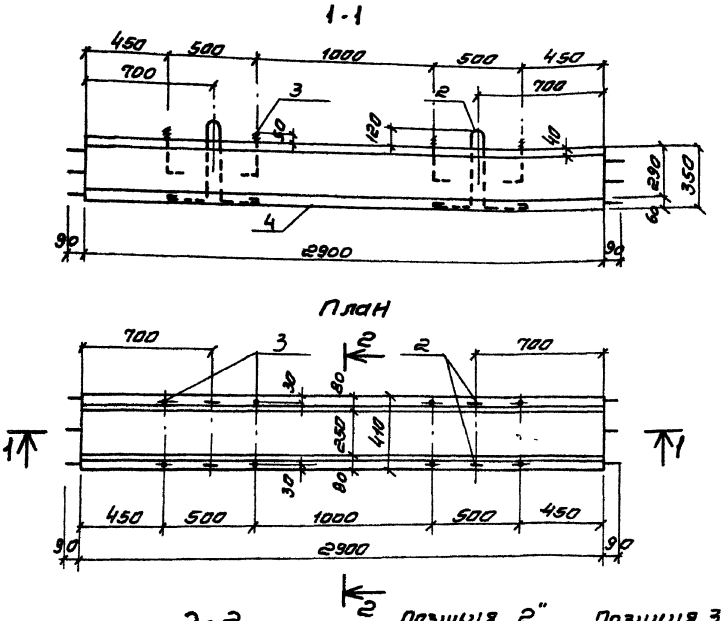

Формат	Зона	Поз	Обозначение	Наименование	Кол	Примечание
				Документация		
А3			ТП902-2-394.86-КЖИ-ТТ	Технические требования к изготовлению сборных железобетонных изделий		
				Сборочные единицы		
А4		1	ТП902-2-394.86-КЖИ-Фл-С1	Сетка арматурная С1	1	
Б4		2	-Фл 1.2	ф10АI ГОСТ 5781-82 ℓ=1610	4	1.1 кг
Б4		3	-Фл.1.3	ф12АI ГОСТ 5781-82 ℓ=330	8	0.3 кг
				Материалы		
		4		Бетон М-200, Мрз ☐ В4	0.21	$м^3$

Ведомость расхода стали на элемент, кг

Марка элемента	Изделия арматурные								Общий расход
	Арматура класса								
	А III				А I				
	Гост 5781-82				Гост 5781-82				
	ф6			Итого	ф10	ф12		Итого	
Фл 1	12.8			12.8	4.4	2.4		6.8	19.6

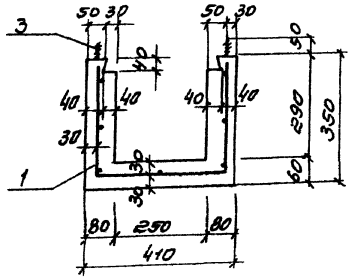

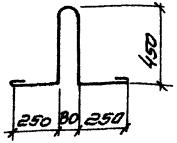

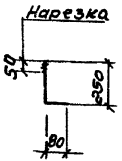

Норм. контр.	Семенова		
Провер.	Петропавловская		
Инженер	Цветкова		
Рук. ф.	Гарбуз		
ГИП	Чирков		
Нач. отд.	Альтшуллер		

Привязан

Инв №

ТП902-2-394.86-КЖИ-ФЛ1

Лоток

Стадия	Масса	Масштаб
Р	530	1:20 1:10

Лист | Листов 1

Госстрой СССР

СОЮЗВОДОКАНАЛПРОЕКТ г. Москва

21049-05 38

1-1

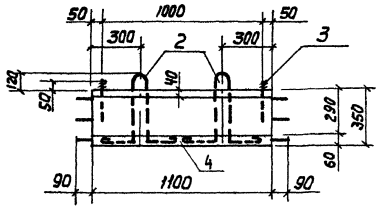

План

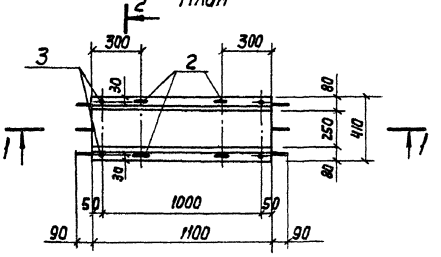

1/2

2-2

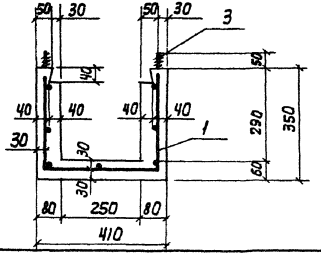

Позиция „2"

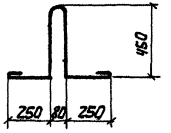

Позиция „3"

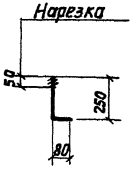

Формат	Зона	Поз.	Обозначение	Наименование	Кол.	Примечание
				Документация		
А3			ТП902-2-394.86-КЖИ-ТТ	Технические требования к изготовлению сборных железобетонных изделий		
				Сборочные единицы		
А4		1	ТП902-2-394.86-КЖИ-ФЛ-С2	Сетка арматурная С2		
Б4		2	-ФЛ2.2	ф10 AI ГОСТ 5781-82 ℓ=1610	4	1,1кг
Б4		3	-ФЛ2.3	ф12 AI ГОСТ 5781-82 ℓ=330	8	0,3кг
				Материалы		
		4		Бетон М200 Мрз. ☐ В4	0,08	м³

Ведомость расхода стали на элемент, кг

Марка элемента	Изделия арматурные								Общий расход
	Арматура класса								
	AIII				AI				
	ГОСТ 5781-82				ГОСТ 5781-82				
	ф6			Итого	ф10	ф12		Итого	
ФЛ2	5.2			5.2	4.4	2.4		6.8	12.0

Привязан			ТП902-2-394.86-КЖИ-ФЛ2		
Инв.№	Н. Контр.	Семенова	Лоток	Стадия	Масса	Масштаб
	Провер.	Петрушевская		Р	200	1:20 1:10
	Инженер	Цветкова		Лист	Листов 1
	Рук. гр.	Гарбуз		Госстрой СССР	
	ГИП	Чирков		Союзсборжелезобетонпроект г. Москва	
	Нач. отд.	Альтшуллер			

Развертка

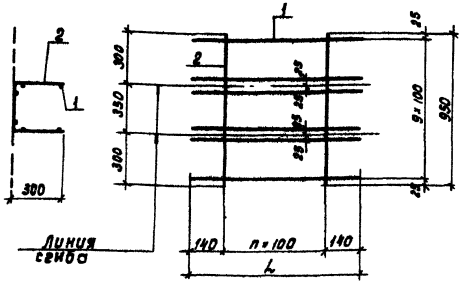
1
2
2
300
150
300
300
95
95
95

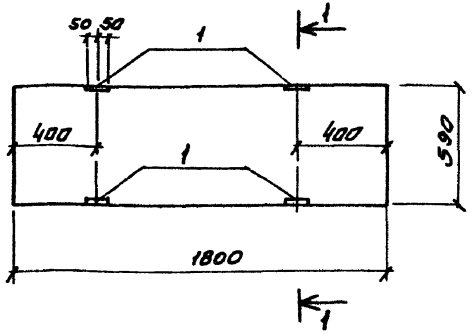

Формат	Зона	Поз.	Обозначение	Наименование	Кол.	Примечание
				Сборочные единицы		
			3.900-3 в 8	Плита ПТ 15-6		
				Детали		
А4		1	ТП 902-2-394.86- КЖИ-П-ЗДИ1	Изделие закладное ЗДИ1	4	

Привязан

Инв №

ТП 902-2-394.86-КЖИ-П5

Н контр	Семенова		
Провер	Петропавловская		
Инженер	Цветкова		
Рук гр	Гарбуз		
ГИП	Чирков		
Нач отд	Альтшуллер		

Плита

Стадия	Масса	Масштаб
Р	2/0кг	1:20
Лист	Листов 1	

Бетон М-200, Мрз [ ], В4

Госстрой СССР
Союзводоканалпроект
г. Москва

Копировал. Синицына

Формат А4

Альбом V

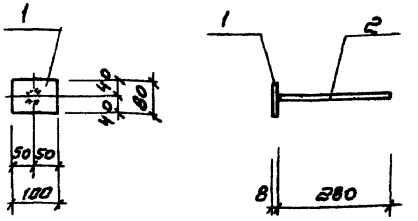

Формат	Зона	Поз.	Обозначение	Наименование	Кол.	Примечание
				Документация		
А3			ТП 902-2-394.86- КЖИ-ТТ	Технические требования		
				К изготовлению арматурных		
				и закладных изделий		
				Детали		
Б4		1	ТП 902-2-394.86-КЖИ-П-ЗДИ 1.1	Полоса 8хВО ГОСТ 103-76 Ст3кп2-1 ГОСТ 535-79 ℓ = 100	1	0.5кг
Б4		2	-ЗДИ 1.2	ФВАЙ ГОСТ 5781-82 ℓ=280	1	0.1кг

Привязан

Инв №

Инв.№ подл. | Подпись и дата | Взам. инв.№

ТП 902-2-394.86-КЖИ-П-ЗДИ1

Н контр	Семенова		
Провер	Петропавловская		
Инженер	Цветкова		
Рук гр	Гарбуз		
ГИП	Чирков		
Нач. отд	Альтшуллер		

Изделие закладное

Стадия	Масса	Масштаб
Р	0.6	1:10
Лист	Листов 1	

Госстрой СССР
Союзводоканалпроект
г. Москва

Копировал

Формат А4

Альбом V

Типовой проект 902-2-394.86

Развертка

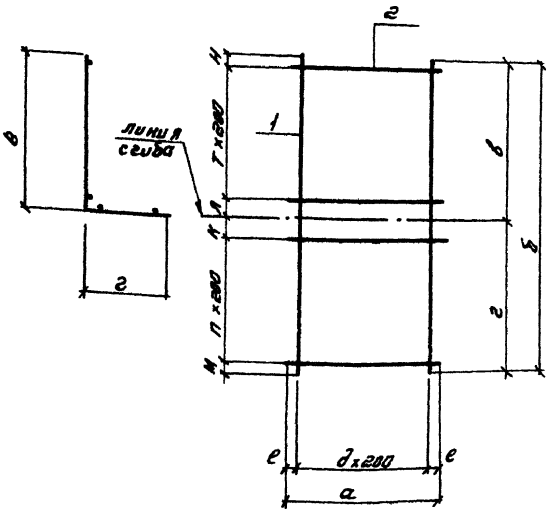

Формат	Зона	Поз	Обозначение	Наименование	Количество штук С1	С3	С5	С15	С17	Примечание
				Документация						
А3			ТП 902-2-394.86-КЖИ-ТТ	Технические требования к изготовлению арматурных и закладных изделий						
				Детали						
Б4		1	ТП 902-2-394.86-КЖИ-К-С1.1	Ф6АIII ГОСТ 5781-82 ℓ=5560	14					1.2кг
Б4			-С3.1	Ф6АIII ГОСТ 5781-82 ℓ=2750		10				0.5кг
Б4			-С5.1	Ф6АIII ГОСТ 5781-82 ℓ=3370			13			0.8кг
Б4			-С15.1	Ф6АIII ГОСТ 5781-82 ℓ=4150				11		0.9кг
Б4			-С17.1	Ф6АIII ГОСТ 5781-82 ℓ=2250					8	0.3кг
Б4		2	ТП 902-2-394.86-КЖИ-К-С1.2	Ф6АIII ГОСТ 5781-82 ℓ=2640	28					0.5кг
Б4			-С3.2	Ф6АIII ГОСТ 5781-82 ℓ=1900		14				0.4кг
Б4			-С5.2	Ф6АIII ГОСТ 5781-82 ℓ=2470			17			0.5кг
Б4			-С15.2	Ф6АIII ГОСТ 5781-82 ℓ=2040				21		0.4кг
Б4			-С17.2	Ф6АIII ГОСТ 5781-82 ℓ=1500					12	0.3кг

Обозначение		Размеры мм а	б	в	г	е	к	л	м	н	Количество шагов д	п	т	Масса ед кг
Сетка	С1	2640	5560	2400	3160	20	100	100	60	100	13	15	11	30.8
"	С3	1900	2750	2420	830	50	100	100	30	120	9	1	11	11.4
"	С5	2470	3370	2420	950	35	100	100	50	120	12	4	11	18.9
"	С15	2040	4150	1950	2200	20	100	100	100	50	10	10	9	18.3
"	С17	1500	2250	1970	280	50	50	100	30	70	7	1	9	7.6

Привязан

Инв. №:

Н контр.	Семенова	
Провер	Цветкова	
Инж.	Петропавловская	
Рук бр	Гарбуз	
ГКП	Чирков	
Нач отд	Альтшуллер	

ТП 902-2-394.86-КЖИ-К-С1,3,5,15,17

Сетка

Стадия	Масса	Масштаб
Р	См. табл.	

Лист | Листов 1

Госстрой ССР СОЮЗВОДОКАНАЛПРОЕКТ г. Москва

Копировал Синицына

21049-05 42

Формат А3

Альбом V

Типовой проект 902-2-394.86

Развертка

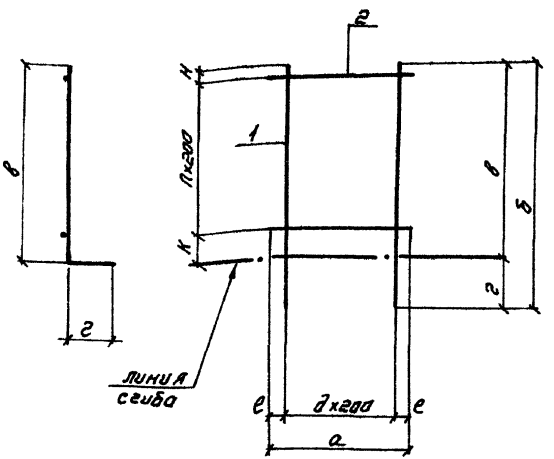

Обозначение	Наименование	Количество штук						Примечание
		С2	С4	С6	С8	С14	С16	
	Документация							
13	ТП 902-2-394.86 -КЖИ-ТТ Технические требования к изготовлению арматурных и закладных изделий							
	Детали							
64	1 ТП 902-2-394.86-КЖИ-К-С2.1 ФБАIII ГОСТ 5781-82 ℓ=2480	14						0.5кг
64	-С4.1 ФБАIII ГОСТ 5781-82 ℓ=2500		18					0.5кг
64	-С6.1 ФБАIII ГОСТ 5781-82 ℓ=2470			13				0,5кг
64	-С8.1 ФБАIII ГОСТ 5781-82 ℓ= 950				5			0.2кг
64	-С14.1 ФБАIII ГОСТ 5781-82 ℓ=1110					17		0.2кг
64	-С16.1 ФБАIII ГОСТ 5781-82 ℓ=2030						11	0.4кг
64	2 ТП 902-2-394.86-КЖИ-К-С2.2 ФБАIII ГОСТ 5781-82 ℓ=2640	12						0.5кг
64	-С4.2 ФБАIII ГОСТ 5781-82 ℓ=1900		12					0.4кг
64	-С6.2 ФБАIII ГОСТ 5781-82 ℓ=2500			12				0.5кг
64	-С8.2 ФБАIII ГОСТ 5781-82 ℓ= 840				4			0.2кг
64	-С14.2 ФБАIII ГОСТ 5781-82 ℓ= 3300					5		0.7кг
64	-С16.2 ФБАIII ГОСТ 5781-82 ℓ=2040						10	0.4кг

Обозначение	Размеры мм							Количество штук		Масса ед. кг
	а	Б	в	г	е	К	Н	д	п	
Сетка С2	2640	2480	2380	100	20	150	30	13	11	13,0
" С4	1900	2500	2400	100	50	150	50	9	11	9.8
" С6	2470	2500	2400	100	35	150	50	12	11	12.5
" С8	840	950	850	100	20	200	50	4	3	1.8
" С14	3300	1110	960	150	50	150	10	16	4	6.9
" С16	2040	2030	1930	100	20	100	30	10	9	8.4

Привязан

Инв. №:

ТП 902-2-394.86-КЖИ-К-С2,4,6,8,14,16

Сетка

			Стадия	Масса	Масштаб
			Р.	См. табл.	
Н. контр.	Семенова		Лист	Листов 1	
Провер.	Цветкова		Госстрой СССР		
Инжен.	Петрашкевич		Союзводоканалпроект г. Москва		
Рук. бр.	Гарбуз				
Гип	Чирков				
Нач. отд.	Альтшуллер				

Копировал Самарина

Формат А3

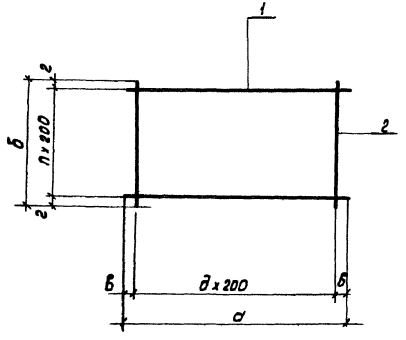

Формат	Зона	Поз	Обозначение	Наименование	Количество штук С7	С9	С10	С21	С23	Примечание
				Документация.						
А3			ТП902-2-394.86 – КЖИ-ТТ	Технические требования к изготовлению арматурных и закладных изделий						
				Детали						
Б4		1	ТП902-2-394.86 – КЖИ-К-С7.1	фбАIII ГОСТ 5781-82 ℓ=2640	9					0.5кг.
Б4			– С9.1	фбАIII ГОСТ 5781-82 ℓ=3420		7				0.7кг.
Б4			– С10.1	фбАIII ГОСТ 5781-82 ℓ=780			8			0.2кг.
Б4			– С21.1	фбАIII ГОСТ 5781-82 ℓ=1280				11		0.3кг.
Б4			– С23.1	фбАIII ГОСТ 5781-82 ℓ=880					6	0.2кг.
Б4		2	– С7.2	фбАIII ГОСТ 5781-82 ℓ=1730	14					0.4кг.
Б4			– С9.2	фбАIII ГОСТ 5781-82 ℓ=1300		17				0.3кг.
Б4			– С10.2	фбАIII ГОСТ 5781-82 ℓ=1500			4			0.3кг.
Б4			– С21.2	фбАIII ГОСТ 5781-82 ℓ=2040				7		0.4кг.
Б4			– С23.2	фбАIII ГОСТ 5781-82 ℓ=1200					5	0.3кг.

Обозначение	Размеры мм а	б	в	г	Количество шагов д	п	Масса ед. кг.
Сетка С7	2640	1130	20	65	13	8	10.1
" С9	3420	1300	110	50	16	6	10.0
" С10	780	1500	90	50	3	7	2.8
" С21	1280	2040	40	20	6	10	6.1
" С23	880	1200	40	100	4	5	2.7

Привязан:

Инв. №

Н. контр.	Семенова		
Пров. ер.	Цветкова		
Инж.	Петропавловская		
Рук. бр.	Горбуз		
ПИП	Чижков		
Нач. отд.	Альтшуллер		

ТП902-2-394.86-КЖИ-К-С7, 9, 10, 21, 23

Сетка

Стадия	Масса	Масштаб
Р	см. табл.	

Лист | Листов 1

Госстрой СССР
СОЮЗВОДОКАНАЛПРОЕКТ
Москва

Типовой проект 902-2-394.86 Альбом V

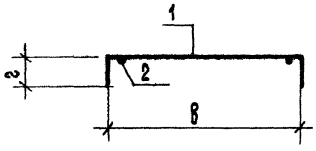

Развертка

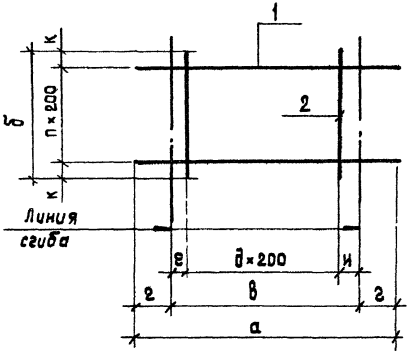

Формат	Зона	Поз.	Обозначение	Наименование	Количество штук С11	С13	С24	С26	С48	С49	С55	Примечание
				Документация								
А3			ТП 902-2-394.86 - КЖИ-ТТ	Технические требования к изготовлению арматурных и закладных изделий								
				Детали								
Б4		1	ТП 902-2-394.86- КЖИ-К-С11.1	ФБАШ ГОСТ 5781-82 ℓ=2490	4							0.5 кг
Б4			- С13.1	ФБАШ ГОСТ 5781-82 ℓ=1140		8						0.3 кг
Б4			- С24.1	ФБАШ ГОСТ 5781-82 ℓ=2080			3					0.4 кг
Б4			- С26.1	ФБАШ ГОСТ 5781-82 ℓ=1240				6				0.3 кг
Б4			-С48.1	ФБАШ ГОСТ 5781-82 ℓ=1830					3			0.4 кг
Б4			-С49.1	ФБАШ ГОСТ 5781-82 ℓ=1200						10		0.3 кг
Б4			-С55.1	ФБАШ ГОСТ-5781-82 ℓ=830							10	0.2 кг
Б4		2	-С11.2	ФБАШ ГОСТ 5781-82 ℓ=800	11							0.2 кг
Б4			-С18.2	ФБАШ ГОСТ 5781-82 ℓ=1500		4						0.3 кг
Б4			-С24.2	ФБАШ ГОСТ 5781-82 ℓ=600			9					0.1 кг
Б4			-С26.2	ФБАШ ГОСТ-5781-82 ℓ=1200				5				0.3 кг
Б4			-С48.2	ФБАШ ГОСТ 5781-82 ℓ=600					7			0.1 кг
Б4			-С49.2	ФБАШ ГОСТ 5781-82 ℓ=1800						4		0.4 кг
Б4			-С55.2	ФБАШ ГОСТ 5781-82 ℓ=2040							3	0.4 кг

Обозначение		Размеры мм а	б	в	г	е	и	к	Количество шагов д	п	Масса ед кг
Сетка	С11	2490	800	2130	180	20	110	100	10	3	4.2
"	С13	1140	1500	780	180	90	90	50	3	7	3.6
"	С24	2080	600	1720	180	20	100	100	8	2	2.1
"	С26	1240	1200	880	180	40	40	100	4	5	3.3
"	С48	1830	600	1470	180	135	135	100	6	2	1.9
"	С49	1200	1880	840	180	120	120	40	3	9	4.6
"	С55	830	2040	470	180	35	35	40	2	9	3.2

Привязан

Инв. №

Н. контр.	Семенова	
Провер.	Цветкова	
Инж.	Петропавловская	
Рук. бр.	Гарбуз	
ГИП	Чирков	
Нач. отд.	Альтшуллер	

ТП 902-2-394.86-КЖИ-К-С11,13,24,26,48,49,55

Сетка

Стадия	Масса	Масштаб
Р	См. табл.	

Лист | Листов 1

Госстрой СССР
СОЮЗВОДОКАНАЛПРОЕКТ
г. Москва

Копировал Шуляковская 21049-05 45 формат А3

Типовой проект 902-2-394.86 Альбом V

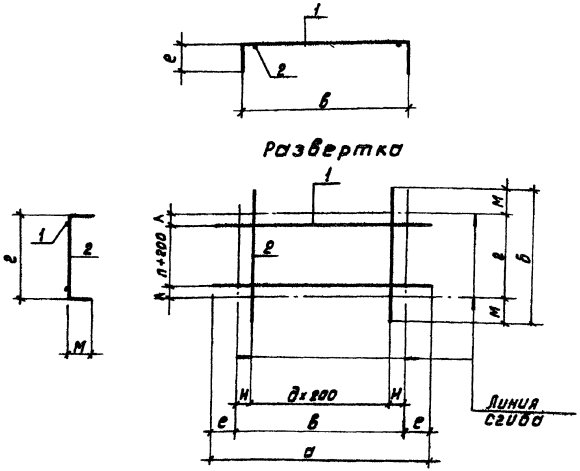

Формат	Зона	Поз.	Обозначение	Наименование	Количество шт. С12	Количество шт. С32	Примечание
				Документация			
А3			ТП902-2-394.86-КЖИ-ТТ	Технические требования к изготовлению арматурных изкладных изделий			
				Детали			
БЧ		1	ТП902-2-394.86-КЖИ-К-С12.1	фбАIII ГОСТ 5781-82 ℓ = 3160	4		0.6кг
БЧ			— С32.1	фбАIII ГОСТ 5781-82 ℓ = 2220		4	0.5 кг.
БЧ		2	— С12.2	фбАIII ГОСТ 5781-82 ℓ = 1100	14		0.2кг
БЧ			— С32.2	фбАIII ГОСТ-5781-82 ℓ = 900		9	0.2кг.

Обозначение		Размеры мм. а	б	в	г	е	и	л	м	Количество изделий д	п	Масса ед кг
Сетка	С12	3160	1100	2850	740	150	130	20	160	13	3	5.2
"	С32	2220	1100	1920	740	150	160	70	180	8	3	3.8

Привязан:

Инв.№

Н.Контр.	Семенова		
Провер.	Цветкова		
Инж.	Петропавловская		
Рук.бр	Гарбуз		
ГИП	Чуркова		
Нач.отд	Альтшуллер		

ТП902-2-394.86 -КЖИ-К-С12,32

Сетка

Стадия	Масса	Масштаб
Р	см. табл.	
Лист	Листов 1	

Госстрой СССР СОЮЗВОДОКАНАЛПРОЕКТ Москва

Копировал: Доценко Дод 21049-05 46 Формат А3

Развертка

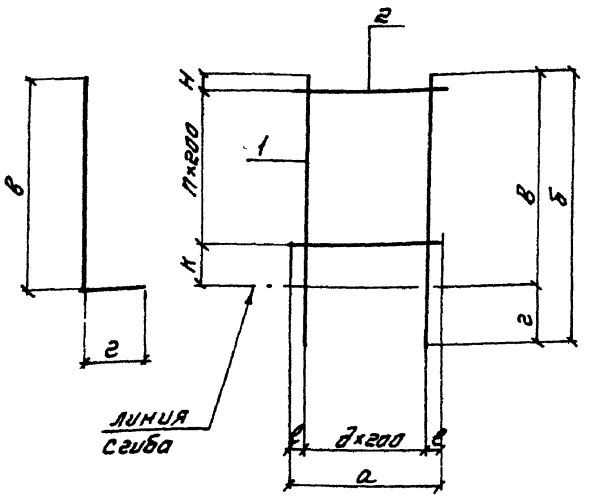

Формат	Зона	Поз	Обозначение	Наименование	Количество штук. С18	С20	С22	С27	С29	Примечание
				Документация						
А3			ТП 902-2-394.86- КЖИ-ТТ	Технические требования с изготовлению арматурных и закладных изделий						
				Детали						
Б4		1	ТП 902-2-394.86 -КЖИ-К-С18.1	Ф6АIII ГОСТ 5781-82 ℓ=2040	8					0.4кг
Б4			-С20.1	Ф6АIII ГОСТ 5781-82 ℓ=2020		9				0.4кг
Б4			-С22.1	Ф6АIII ГОСТ 5781-82 ℓ=950			4			0.2кг
Б4			-С27.1	Ф6АIII ГОСТ 5781-82 ℓ=950				14		0.2кг
Б4			-С29.1	Ф6АIII ГОСТ 5781-82 ℓ=2480					9	0.5кг
Б4		2	ТП 902-2-394.86 -КЖИ-К-С18.2	Ф6АIII ГОСТ 5781-82 ℓ=1500	10					0.3кг
Б4			-С20.2	Ф6АIII ГОСТ 5781-82 ℓ=1650		10				0.3кг
Б4			-С22.2	Ф6АIII ГОСТ 5781-82 ℓ=640			4			0.1кг
Б4			-С27.2	Ф6АIII ГОСТ 5781-82 ℓ=2800				4		0.6кг
Б4			-С29.2	Ф6АIII ГОСТ 5781-82 ℓ=1720					12	0.4кг

Обозначение		Размеры мм а	б	в	г	е	к	н	Количество штук д	п	Масса ед кг
Сетка	С18	1500	2040	1940	100	50	100	40	7	9	6.2
"	С20	1650	2020	1920	100	25	100	20	8	9	6.6
"	С22	640	950	850	100	20	150	100	3	3	1.2
"	С27	2800	950	800	150	100	150	20	13	3	5.2
"	С29	1720	2480	2380	100	60	150	30	8	11	9.3

Привязан

Инв. №

Н контр	Семенова	
Провер	Цветкова	
Инж.	Петропавлов	
Рук др	Гарбуз	
Гип	Чирков	
Нач отд	Альтшуллер	

ТП 902-2-394.86-КЖИ-К-С18,20,22,27,29

Сетка

Стадия	Масса	Масштаб
Р	см. табл	

Лист | Листов 1

Госстрой СССР
СОЮЗВОДОКАНАЛПРОЕКТ
г. Москва

Копировал Синицына 21049-05 47 Формат А3

Развертка

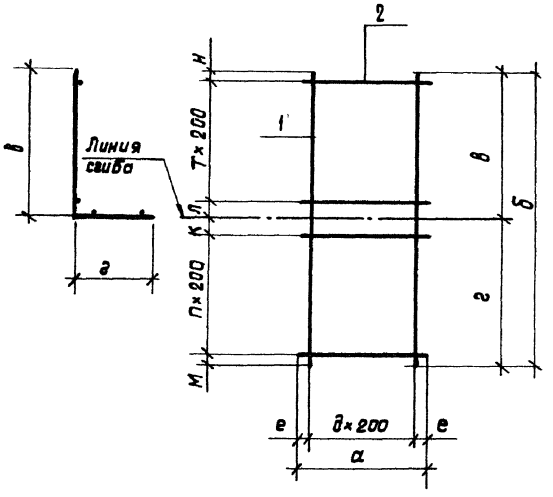

Подъем	Зона	Поз	Обозначение	Наименование	Количество штук С19	С28	С30	С35	С37	Примечание
				Документация						
			ТП 902-2-394.86-КЖИ-ТТ	Технические требования к изготовлению арматурных и закладных изделий						
				Детали						
Бч		1	ТП 902-2-394.86-КЖИ-К-С19.1	ФбАIII ГОСТ 5781-82 ℓ=2610	9					0.5 кг
Бч			-С28.1	ФбАIII ГОСТ 5781-82 ℓ=5560		9				1.2 кг
Бч			-С30.1	ФбАIII ГОСТ 5781-82 ℓ=2900			13			0.6 кг
Бч			-С35.1	ФбАIII ГОСТ 5781-82 ℓ=4150				7		0.9 кг
Бч			-С37.1	ФбАIII ГОСТ 5781-82 ℓ=2410					9	0.5 кг
Бч		2	ТП 902-2-394.86-КЖИ-К-С19.2	ФбАIII ГОСТ 5781-82 ℓ=1650	13					0.3 кг
Бч			-С28.2	ФбАIII ГОСТ 5781-82 ℓ=1720		28				0.4 кг
Бч			-С30.2	ФбАIII ГОСТ 5781-82 ℓ=2470			15			0.5 кг
Бч			-С35.2	ФбАIII ГОСТ 5781-82 ℓ=1320				21		0.3 кг
Бч			-С37.2	ФбАIII ГОСТ 5781-82 ℓ=1650					13	0.3 кг

Обозначение		Размеры мм а	б	в	г	е	к	л	м	н	Количество шагов д	п	т	Масса ед. кг
Сетка	С19	1650	2610	1970	800	25	100	100	140	70	8	2	9	8.4
"	С28	1720	5560	2400	3160	60	100	100	60	100	8	15	11	22.0
"	С30	2470	2900	2480	480	35	80	100	20	120	12	2	11	15.3
"	С35	1320	4150	1950	2200	60	100	100	100	50	6	10	9	12.6
"	С37	1650	2410	1970	440	25	20	100	20	70	8	2	9	8.4

Привязан

Инв. №

Н. контр.	Семенова		
Провер.	Цветкова		
Инж.	Петропавлюк		
Рук-бр.	Гарбуз		
ГИП	Чирков		
Нач. отд	Альтшуллер		

ТП 902-2-394.86-КЖИ-К-С19,28,30,35,37

Сетка

Стадия	Масса	Масштаб
Р	См. табл.	

Лист	Листов 1

Госстрой СССР
СОЮЗВОДОКАНАЛПРОЕКТ
г. МОСКВА

Копировал Шуляковская Формат А3

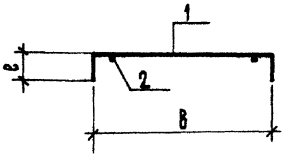

Развертка

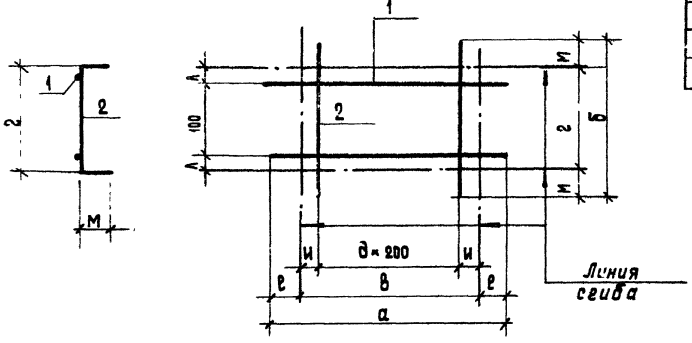

Формат	Зона	Поз.	Обозначение	Наименование	Количество штук С25	Количество штук С39	Примечание
				Документация			
А3			ТП 902-2-394.86-КЖИ-ТТ	Технические требования к изготовлению арматурных и закладных изделий			
				Детали			
Бч		1	ТП 902-2-394.86-КЖИ-К-С25.1	ф 6А III ГОСТ 5781-82 ℓ=2560	2		0.5 кг
Бч			-С39.1	ф 6А III ГОСТ 5781-82 ℓ=1940		2	0.4 кг
Бч		2	-С25.2	ф 6АIII ГОСТ 5781-82 ℓ=540	11		0.1 кг
Бч			-С39.2	ф 6АIII ГОСТ 5781-82 ℓ=540		8	0.1 кг

Обозначение		Размеры мм а	б	в	е	и	л	м	г	Количество изделий д		Масса ед. кг
Сетка	С25	2560	540	2260	150	130	40	180	180	10		2.1
"	С39	1940	540	1440	150	20	40	180	180	7		1.6

Привязан

Инв №

Н. контр.	Семенова		
Провер.	Цветкова		
Инж.	Петропавловская		
Рук. бр.	Гарбуз		
ГИП	Чирков		
Нач. отд.	Альтшуллер		

ТП 902-2-394.86-КЖИ-К-С25,39

Сетка

Стадия	Масса	Масштаб
Р	См. табл.	

Лист | Листов 1

Госстрой СССР
СОЮЗВОДОКАНАЛПРОЕКТ
г. МОСКВА

Копировал Шуляковская

Формат А3

Альбом V

Типовой проект 902-2-394.86

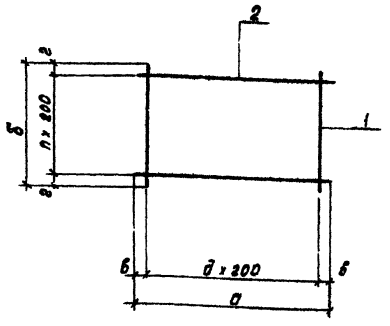

Формат	Зона	Поз.	Обозначение	Наименование	Количество штук С31	С38	С46	С50	С54	Примечание.
				Документация						
А3			ТП902-2-394.86 -КЖИ-ТТ	Технические требования к изготовлению арматурных и закладных изделий.						
				Детали.						
Б4			ТП902-2-394.86 -КЖИ-К-С31.1	ф6АIII, ГОСТ 5781-82 ℓ=1730	9					0.3кг.
Б4			— С38.1	ф6АIII ГОСТ 5781-82 ℓ=1320		7				0.3кг.
Б4		1	— С46.1	ф6АIII ГОСТ 5781-82 ℓ=1330			10			0.3кг
Б4			— С50.1	ф6АIII ГОСТ 5781-82 ℓ=1000				4		0.2кг.
Б4			— С54.1	ф6АIII ГОСТ 5781-82 ℓ=1330					7	0.3кг.
Б4			— С31.2	ф6АIII ГОСТ 5781-82 ℓ=1720	9					0.3кг.
Б4			— С38.2	ф6АIII ГОСТ 5781-82 ℓ=1280		7				0.3кг.
Б4		2	— С46.2	ф6АIII ГОСТ 5781-82 ℓ=2000			7			0.4кг.
Б4			— С50.2	ф6АIII ГОСТ 5781-82 ℓ=580				5		0.1кг.
Б4			— С54.2	ф6АIII ГОСТ 5781-82 ℓ=1300					7	0.3кг.

Обозначение		Размеры мм. а	б	в	г	Количество шагов д	п	Масса ед. кг
Сетка	С31	1720	1730	60	65	8	8	5.4
"	С38	1280	1320	40	60	6	6	4.2
"	С46	2000	1330	100	65	9	6	5.8
"	С50	580	1000	65	100	3	4	1.3
"	С54	1300	1330	50	65	6	6	4.2

Привязан:

Инв. №

Н.Контр.	Семенова	
Провер.	Цветкова	
Инж.	Петропавловская	
Рук. бр.	Гарбуз	
ГИП	Чирков	
Нач отд.	Альтшуллер	

ТП 902-2-394.86-КЖИ-К-С31,38,46,50,54

Сетка

Стадия	Масса	Масштаб
Р	см табл	

Лист | Листов 1

Госстрой СССР СОЮЗБОДОКАНАЛПРОЕКТ Москва

Копировал: Доценко 21049-05 50 Формат А3

Развертка

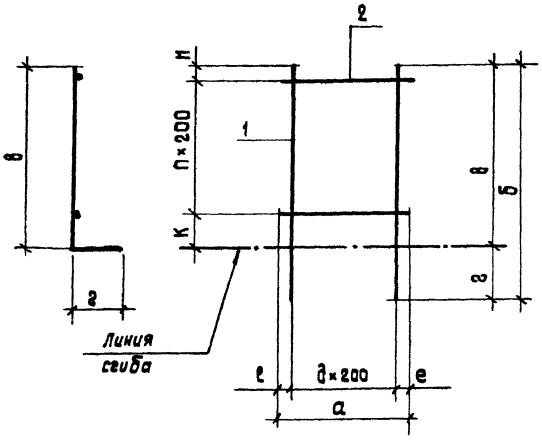

Формат	Зона	Поз.	Обозначение	Наименование	Количество штук С33	С34	С36	С52		Примечание
				Документация						
А3			ТП 902-2-394.86 - КЖИ-ТТ	Технические требования к изготовлению арматурных и закладных изделий						
				Детали						
Бч		1	ТП 902-2-394.86 - КЖИ-К-С33.1	ф 6А III ГОСТ 5781-82 ℓ=650	17					8.1 кг
Бч			- С34.1	ф 6А III ГОСТ 5781-82 ℓ=800		15				8.2 кг
Бч			- С36.1	ф 6А III ГОСТ 5781-82 ℓ=2030			11			8.4 кг
Бч			- С52.1	ф 6А III ГОСТ 5781-82 ℓ=1850				7		0.4 кг
Бч		2	- С33.2	ф 6А III ГОСТ 5781-82 ℓ=3300	3					0.7 кг
Бч			- С34.2	ф 6А III ГОСТ 5781-82 ℓ=3000		4				0.7 кг
Бч			- С36.2	ф 6А III ГОСТ 5781-82 ℓ=1320			10			0.3 кг
Бч			- С52.2	ф 6А III ГОСТ 5781-82 ℓ=1320				9		0.3 кг

Обозначение		Размеры мм							Количество шагов		Масса
		а	б	в	г	е	к	м	д	п	ед кг
Сетка	С33	3300	650	500	150	50	50	50	16	2	3.8
"	С34	3000	800	650	150	100	150	50	14	3	5.8
"	С36	1320	2030	1930	100	60	100	30	10	9	7.3
"	С52	1320	1850	1750	100	60	100	30	6	8	5.5

Привязан

Инв. №

Н. контр	Семенова	
Провер	Цветкова	
Инж	Петропавловская	
Рук Бр.	Гарбуз	
ГИП	Чуркова	
Нач. отд	Альтшуллер	

ТП 902-2-394.86-КЖИ-К-С33,34,36,52

Сетка

Стадия	Масса	Масштаб
Р	См. табл.	

Лист | Листов 1

Госстрой СССР
СОЮЗВОДОКАНАЛПРОЕКТ
г. Москва

Копировал Шуляковская

Формат А3

Типовой проект 902-2-394.86 Альбом V

Развертка

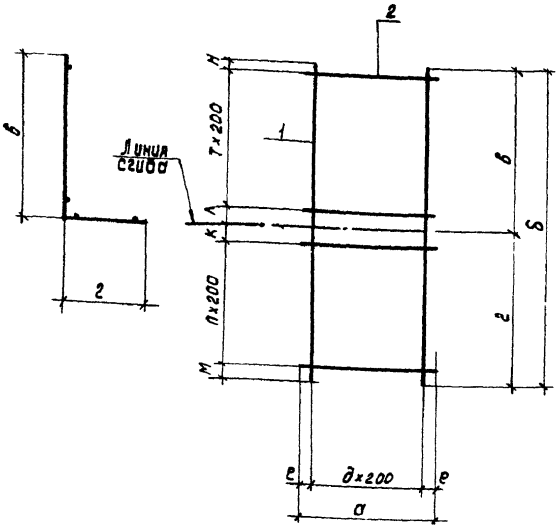

Формат	Зона	Поз.	Обозначение	Наименование	Количество штук С40	С42	С44	С51	С53	Примечание
				Документация						
А3			ТП902-2-394.86-КЖИ-ТТ	Технические требования к изготовлению арматурных и закладных изделий						
				Детали						
Б4		1	ТП902-2-394.86-КЖИ-К-С40 1	ф6АIII ГОСТ 5781-82 ℓ=3630	11					0.7кг
Б4			– С42.1	ф6АIII ГОСТ 5781-82 ℓ=2050		7				0.4кг
Б4			– С44.1	ф6АIII ГОСТ 5781-82 ℓ=2590			12			0.5кг.
Б4			– С51.1	ф6АIII ГОСТ 5781-82 ℓ=3630				7		0.7кг.
Б4			– С53.1	ф6АIII ГОСТ 5781-82 ℓ=2250					12	0.5кг
Б4		2	ТП902-2-394.86-КЖИ-К-С40 2	ф6АIII ГОСТ 5781-82 ℓ=2040	19					0.4кг.
Б4			– С42.2	ф6АIII ГОСТ 5781-82 ℓ=1320		12				0.3кг
Б4			– С44.2	ф6АIII ГОСТ 5781-82 ℓ=2400			14			0.5кг.
Б4			– С51.2	ф6АIII ГОСТ 5781-82 ℓ=1320				19		0.3кг.
Б4			– С53.2	ф6АIII ГОСТ 5781-82 ℓ=2400					12	0.5кг.

Обозначение		Размеры мм а	б	в	г	е	к	л	м	н	Количество шагов д	п	т	Масса ед.кг.
Сетка	С40	2040	3630	1750	1880	20	60	150	20	20	10	9	8	15.3
"	С42	1320	2050	1750	300	60	50	100	50	50	6	1	8	6.4
"	С44	2400	2590	1750	840	100	20	100	15	50	11	4	8	12.0
"	С51	1320	3630	1750	1880	60	70	130	10	20	6	9	8	10.6
"	С53	2400	2250	1750	500	100	50	100	50	50	11	2	8	12.0

Привязан

Инв. №

Н.контр.	Семенова	
Провер.	Цветкова	
Инж.	Петропавловская	
Рук.бр.	Гарбуз	
ГИП	Чирков	
Нач.отд.	Альтшуллер	

ТП902-2-394.86-КЖИ-К-С40,42,44,51,53

Сетка

Стадия	Масса	Масштаб
Р	см. табл.	

Лист | Листов 1

Госстрой СССР
СОЮЗВОДОКАНАЛПРОЕКТ
Москва

Копировал Доценко 2049-05 52 Формат А3

Типовой проект 902-2-394.86. Альбом V

Развертка

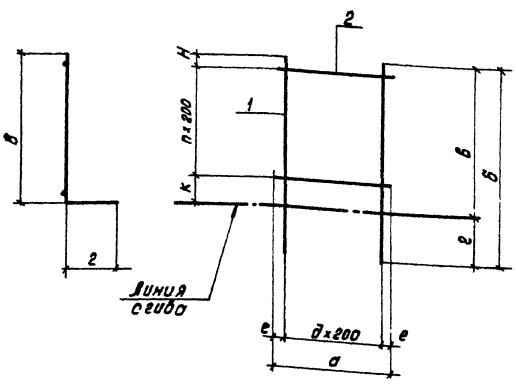

Формат	Зона	Поз.	Обозначение	Наименование	Количество шт. к. С41	С43	С45		Примечание
				Документация					
А3			ТП902-2-394.86 -КЖИ-ТТ	Технические требования к изготовлению арматурных и закладных изделий					
				Детали					
Б4		1	ТП902-2-394.86 -КЖИ-К-С41.1	ф6АIII ГОСТ 5781-82 ℓ=1830	10				0.4кг.
Б4			-С43.1	ф6АIII ГОСТ 5781-82 ℓ=1830		7			0.4кг.
Б4			-С45.1	ф6АIII ГОСТ 5781-82 ℓ=1830			12		0.4кг.
Б4		2	-С41.2	ф6АIII ГОСТ 5781-82 ℓ=2000	9				0.4кг.
Б4			-С43.2	ф6АIII ГОСТ 5781-82 ℓ=1320		9			0.3кг.
Б4			-С45.2	ф6АIII ГОСТ 5781-82 ℓ=2400			9		0.5кг.

Обозначение	Размеры, мм а	б	в	г	е	к	н	Количество шагов д	п	Масса ед. кг.
Сетка С41	2000	1830	1730	100	100	100	30	9	8	7.6
" С43	1320	1830	1730	100	60	100	30	6	8	5.5
" С45	2400	1830	1730	100	100	100	30	11	8	9.3

Привязан:

Инв. №

Н.Контр.	Семенова		
Провер.	Цветкобоченко		
Инж.	Петропавловская		
Рук. бр.	Горбуз		
ГИП	Чирков		
Нач. отд.	Алтшуллер		

ТП902-2-394.86 -КЖИ-К-С41,43,45

Сетка

Стадия	Масса	Масштаб
Р	см. табл	
Лист	Листов 1	

Госстрой СССР СОЮЗСЕЛЬХОЗПРОЕКТ Москва

Калькировал: Размножил: Формат А3

Типовой проект 902-2-394.86 Альбом V

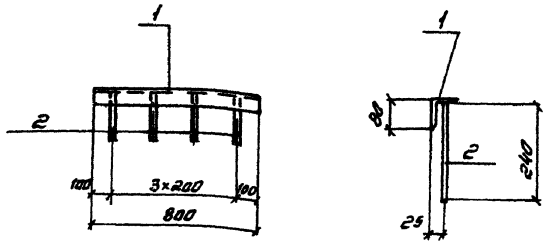

Формат	Зона	Поз.	Обозначение	Наименование	Кол	Примечание
				Документация		
А3			ТП902-2-394 86 -КЖИ-ТТ	Технические требования		
				к изготовлению арматурных		
				и закладных изделий		
				Детали		
Б4		1	ТП902-2-394.86-КЖИ-К-ЗДИ 1.1	Уголок 80×50×6 ГОСТ 8510-72 / ВСТ3КП2-1 ГОСТ 535-79	1	4.4кг
Б4		2	-ЗДИ 1.2	ФВА III ГОСТ 5781-82 ℓ=240	4	0.1кг

Привязан

Инв N-

Н контр	Семенова	[signature]	
Провер	Цветкова	[signature]	
Инж.	Петропавловская	[signature]	
Рук бр.	Гарбуз	[signature]	
ГИП	Чирков	[signature]	
Нач отд	Альтшуллер	[signature]	

ТП902-2-394 86-КЖИ-К-ЗДИ1

Изделие закладное

Стадия	Масса	Масштаб
Р	4.8	1:50 / 1:10

Лист | Листов 1

Госстрой СССР
СОЮЗВОДОКАНАЛПРОЕКТ
г Москва

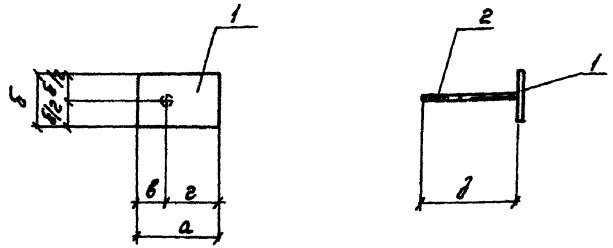

Формат	Зона	Поз	Обозначение	Наименование	Количество штук ЗДИ2	Количество штук ЗДИ3	Примечание
				Документация			
А3			ТП902-2-394 86 -КЖИ-ТТ	Технические требования			
				к изготовлению арматурных			
				и закладных изделий			
				Детали			
Б4		1	ТП902-2-394 86-КЖИ-К-ЗДИ 2 1	Полоса 10×130 ГОСТ 103-76 / ВСТ3КП2 ГОСТ 535-79 ℓ=200	1		2.0 кг
Б4			-ЗДИ 3 1	Полоса 8×80 ГОСТ 103-76 / ВСТ3КП2 ГОСТ 535-79 ℓ=100		1	0.5кг
Б4		2	-ЗДИ 2.2	ФВА III ГОСТ 5781-82 ℓ=240	1		0.1кг
Б4			-ЗДИ 3.2	ФВА III ГОСТ 5781-82 ℓ=150		1	0.1кг

Обозначение	Размеры мм а	б	в	г	д	Масса ед кг
Изделие закладное ЗДИ2	200	130	60	140	240	2.1
" ЗДИ3	80	100	40	40	150	0.6

Привязан

Инв N:

Взам инв N:

Подпись и дата

Инв. N подл.

Н контр	Семенова	[signature]	
Провер	Цветкова	[signature]	
Инж	Петропавловская	[signature]	
Рук бр	Гарбуз	[signature]	
ГИП	Чирков	[signature]	
Нач отд	Альтшуллер	[signature]	

ТП902-2-394.86 -КЖИ-К-ЗДИ2,3

Изделие закладное

Стадия	Масса	Масштаб
Р	см табл	

Лист | Листов 1

Госстрой СССР
СОЮЗВОДОКАНАЛПРОЕКТ
г. Москва

Копировал Синицына

21049-05 54

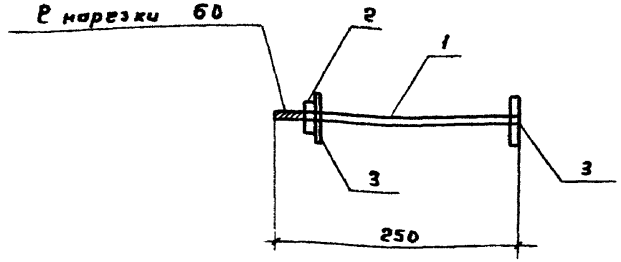

Формат	Зона	Поз	Обозначение	Наименование	Кол	Примечание
				Документация		
А3			ТП 902-2-394 86 -КЖИ-ТТ	Технические требования		
				к изготовлению арматурных		
				и закладных изделий		
				Детали		
				Сталь Ст3кп2-1 ГОСТ 535-79		
БЧ		1	ТП 902-2-394 86-КЖИ-К-ЗДИ 4 1	Болт М16×250 ГОСТ 7798-70*	1	0,4 кг
БЧ		2	-ЗДИ 4 2	Гайка М16 ГОСТ 5915-70*	1	0,04 кг
БЧ		3	-ЗДИ 4 3	Шайба 16 ГОСТ 11371-68*	2	0,01 кг

Привязан

Инв №

ТП 902-2-394 86-КЖИ-К-ЗДИ-4			
Изделие закладное	Стадия	Масса	Масштаб
	Р	0,5	1:5
	Лист	Листов 1	
	Госстрой СССР СОЮЗВОДОКАНАЛПРОЕКТ г. Москва		

Норм. конт	Сапунова	
Провер	Латкина	
Инж	Петропавловская	
Ст инж	Сапунова	
Рук. гр	Гарбуз	
ГИП	Чирков	
Нач. отд	Альтшуллер	

Копировал Гольденбаум

Формат А4

Альбом V

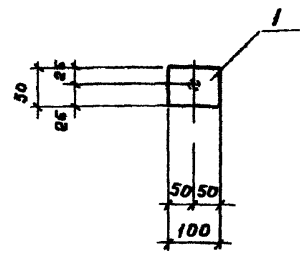

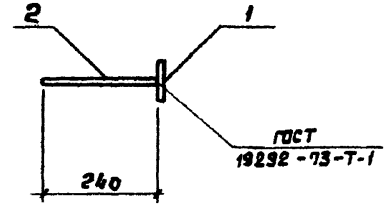

Формат	Зона	Поз	Обозначение	Наименование	Кол.	Примечание
				Документация		
А3			ТП 902-2-394 86- КЖИ-ТТ	Технические требования		
				к изготовлению арматурных		
				и закладных изделий		
				Детали		
БЧ		1	ТП 902-2-394 86- КЖИ-К-П-МН 1 1	Полоса 8×50, ГОСТ 103-76 / Вст3кп2-1 ГОСТ 535-79 е=100	1	0,5 кг
БЧ		2	-МН 2	ф8 AIII ГОСТ 5781-82 е=240	1	0,1 кг

Привязан

Инв №

Взам. инв. №

Подпись и дата

Инв. № подл.

ТП 902-2-394 86 -КЖИ-К-П-МН1			
Изделие закладное	Стадия	Масса	Масштаб
	Р	0,6	1:10
	Лист	Листов 1	
	Госстрой СССР СОЮЗВОДОКАНАЛПРОЕКТ г. Москва		

Норм. конт	Сапунова	
Провер	Латкина	
Инж	Петропавловская	
Ст инж	Сапунова	
Рук. гр	Гарбуз	
ГИП	Чирков	
Нач. отд	Альтшуллер	

Копировал Гольденбаум

Формат А4

Альбом V

Типовой проект 902-2-394.86

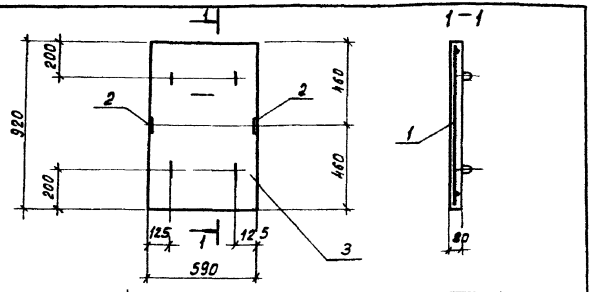

Формат	Зона	Поз	Обозначение	Наименование	Кол.	Примечание
				Сборочные единицы		
А3			3.900-3 в.8 ч.1	Плита покрытия		
				ПТ-9-6		
				Детали		
Б4		1	3.900-3 в.8 ч.2	Сетка арматурная С60	1	
		2	-КЖИ-К-П-МН1	Изделие закладное МН1	2	
				Материалы		
		3		Бетон М200	0,01	м³

Привязан:

Инв. №

ТП 902-2-394.86 - КЖИ - К - П1

Плита

Стадия	Масса	Масштаб
Р	100кг	1:20

Лист 1 | Листов 1

Госстрой СССР
СОЮЗВОДОКАНАЛПРОЕКТ
г. Москва

Провер.	Цветкова	
Инж.	Петропавловская	
Рук.	Гарбуз	
НИП	Чирков	
Нач. отд.	Альтшуллер	

Копировал: Доценко

Формат А4

gost.e-ecolog.ru

Альбом V

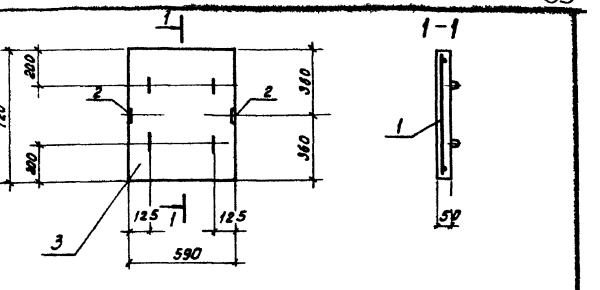

Формат	Зона	Поз.	Обозначение	Наименование	Кол	Примечание.
				Сборочные единицы		
			3.900-3 в.8 ч.1	Плита покрытия		
				ПТ-6-6		
				Детали		
Б4		1	3.900-3 в.8 ч.2	Сетка арматурная С60	1	
		2	-КЖИ-К-П-МН1	Изделие закладное МН1	2	
				Материалы		
		3		Бетон М200	0,02	м³

Привязан:

Инв. №

ТП 902-2-394.86 - КЖИ - К - П2

Плита

Стадия	Масса	Масштаб
Р	50кг	1:20

Лист 1 | Листов 1

Госстрой СССР
СОЮЗВОДОКАНАЛПРОЕКТ
г. Москва

Норм. кон.	Семенова	
Провер.	Цветкова	
Инж.	Петропавловская	
Рук. гр.	Гарбуз	
НИП	Чирков	
Нач. отд.	Альтшуллер	

Инв. № подл. | Подпись и дата | Взам. инв. №

Копировал: Доценко 21049-05 (56) Формат А