ТИПОВОЙ ПРОЕКТ

902-2-394.86

АЭРОТЕНК

ДВУХКОРИДОРНЫЙ ИЗ СБОРНОГО ЖЕЛЕЗОБЕТОНА С РАЗМЕРАМИ КОРИДОРА Б×4,6×3,6-4,2 М 2 И 3 СЕКЦИИ

Альбом III

21049-03

ЦЕНА 1-52

gost.e-ecolog.ru

ЦЕНТРАЛЬНЫЙ ИНСТИТУТ ТИПОВОГО ПРОЕКТИРОВАНИЯ
ГОССТРОЯ СССР

Москва, А-445, Смольная ул., 22

Сдано в печать IV 1986г.

Заказ № 4969 Тираж 380 экз.

ТИПОВОЙ ПРОЕКТ

902-2-394.86

АЭРОТЕНК ДВУХКОРИДОРНЫЙ ИЗ СБОРНОГО ЖЕЛЕЗОБЕТОНА С РАЗМЕРАМИ КОРИДОРА 6×4,6×36-42 м 2 И 3 СЕКЦИИ

АЛЬБОМ III

СОСТАВ ПРОЕКТА

АЛЬБОМ	I	Пояснительная записка.
АЛЬБОМ	II	Технологическая и электротехническая части.
АЛЬБОМ	III	Конструкции железобетонные.
АЛЬБОМ	IV	Конструкции железобетонные. Общие чертежи.
АЛЬБОМ	V	Изделия.
АЛЬБОМ	VI	Нестандартизированное оборудование.
АЛЬБОМ	VII	Спецификация оборудования.
АЛЬБОМ	VIII	Сметы.
АЛЬБОМ	IX	Ведомости потребности в материалах.
АЛЬБОМ	X	Показатели изменения сметной стоимости.

ПРИМЕНЕННЫЕ ТИПОВЫЕ ПРОЕКТЫ: Серия 3.901-12. выпуск I.
Затвор плоский глубинный 400×500 с ручным приводом.

РАЗРАБОТАН
ИНСТИТУТОМ СОЮЗВОДОКАНАЛПРОЕКТ
ГЛАВНЫЙ ИНЖЕНЕР ИНСТИТУТА САМОХИН
ГЛАВНЫЙ ИНЖЕНЕР ПРОЕКТА ЦВЕТКОВ

УТВЕРЖДЕН
ПРОТОКОЛОМ ТЕХНИЧЕСКОГО СОВЕТА
ИНСТИТУТА СОЮЗВОДОКАНАЛПРОЕКТ
№ 46 ОТ 20.09. 1984
ВВЕДЕН В ДЕЙСТВИЕ
В/О СОЮЗВОДОКАНАЛНИИПРОЕКТ
С 198
ПРИКАЗ № 10. ОТ 09.01. 1986

Альбом III

Типовой проект 902-2-394.86

Ведомость чертежей основного комплекта „КЖ"

Лист	Наименование	Примечание
1	Секции „А; Б". Общие данные	
2	Секции „А; Б" Компоновочный чертеж на 2,3 секции.	
3	Секции „А; Б". План, сечения	
4	Секции „А; Б" Разрезы	
5	Секция „А". Днище. Опалубочный чертеж. План, разрезы.	
6	Секция „А". Днище. Спецификация элементов.	
7	Секция „А". Днище. Арматурный чертеж.	
8	Секция. „Б" Днище. Опалубочный чертеж. План, разрезы.	
9	Секция „Б". Днище. Спецификация элементов.	
10	Секция „Б". Днище. Арматурный чертеж. Раскладка нижней арматуры.	
11	Секция „Б". Днище. Арматурный чертеж. Раскладка верхней арматуры.	
12	Секция „А". Схема расположения элементов стен. План.	
13	Секция „Б". Схема расположения элементов стен. План.	
14	Секции „А; Б". Схема расположения элементов стен. Виды 1-1 ÷ 6-6.	
15	Секции „А; Б". Схема расположения элементов стен. Виды 7-7 ÷ 12-12	
16	Секции „А; Б". Схемы расположения балок, лотков, плит на одну технологическую секцию (L аэротенка = 36м)	
17	Секции „А; Б". Схемы расположения балок, лотков, плит на одну технологическую секцию (L аэротенка = 42м)	

Типовой проект разработан в соответствии с действующими нормами и правилами.

Главный инженер проекта (Чирков)

Ведомость спецификаций

Лист	Наименование	Примечание
5	Спецификация элементов на секцию „А"	
6	Спецификация элементов на секцию „А" (продолжение)	
7	Ведомость расхода стали на элемент	
8	Спецификация элементов на секцию „Б"	
9	Спецификация элементов на секцию „Б" (продолжение)	
11	Ведомость расхода стали на элемент	
12	Спецификация к схеме расположения элементов стен	
13	Спецификация к схеме расположения элементов стен	
16	Спецификация к схемам расположения балок, лотков, плит.	
17	Спецификация к схемам расположения балок, лотков, плит	

Ведомость ссылочных и прилагаемых документов.

Обозначение	Наименование	Примечание
3.900-3 в.3|82; в.8.	Сборные железобетонные конструкции емкостных сооружений для водоснабжения и канализации.	
ТП902-2-394.86-КЖИ	Изделия - альбом V	Прилагается
3.901-5	Сальники набивные Ду 50 ÷ 1400 для пропуска труб через стены.	

Относительной отметке 0.000 (верх ж.б. днища) соответствует абсолютная отметка ▭

Инв. № подл. | Подпись и дата | Взам. инв. №

Пробазан:				ТП902-2-394.86-КЖ		
			Норм. контр.	Семенова	Аэротенк двухкоридорный с размерами коридора 6×4.6×36-60м.	Стадия: Р; Лист: 1; Листов: 17
			Провер.	Гарбуз		
			Инженер	Цветкова		
			Рук. гр.	Гарбуз	Секции „А; Б". Общие данные.	Госстрой СССР СОЮЗВОДОКАНАЛПРОЕКТ г. Москва
Инв. №			Рип	Чирков		
			Нач. отд.	Альтшуллер		

Копировал: Доценко 21049-03 3 Формат А2

Альбом III

Типовой проект 902-2-394.86

На 3 секции

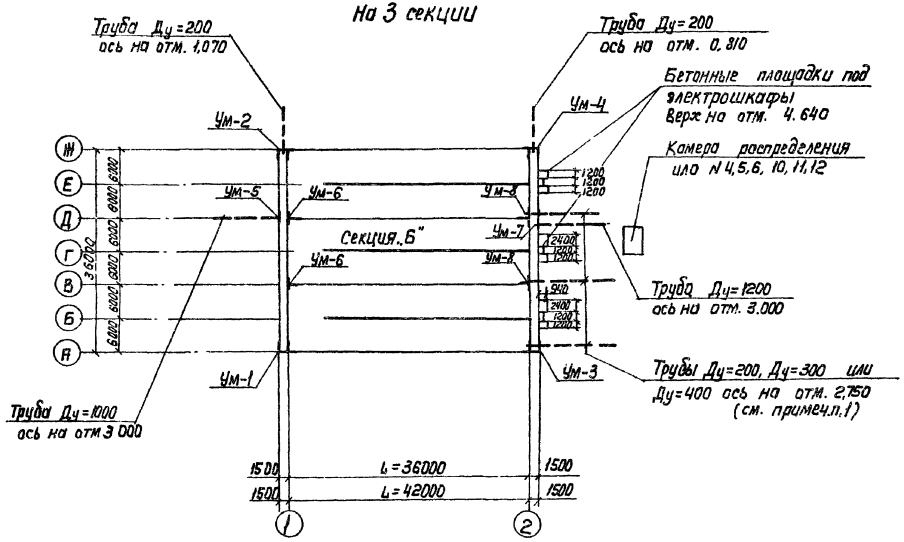

1. Диаметр труб подачи или Ду=200, 300 или 400 и камеры распределения или N 1÷12 определяются по технологическому заданию.

На 2 секции

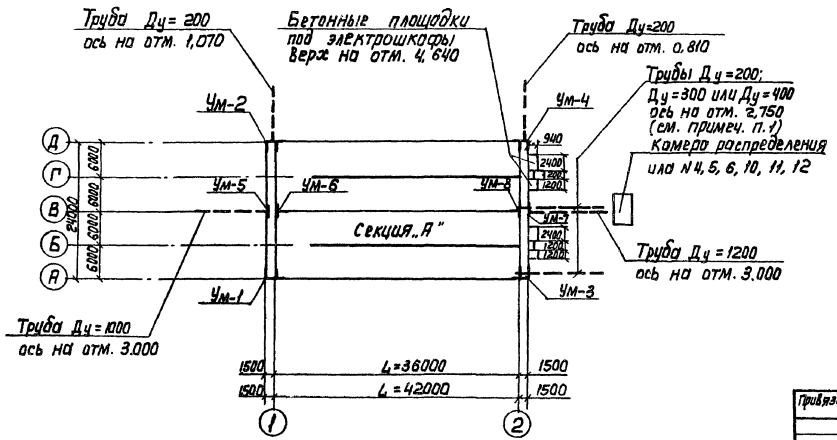

Привязан		Н. Контр.	Семенова		ТП 902-2-394.86-КИН		
		Провер.	Петропавловская		Аэротенк двухкоридорный с размерами коридора 6×4.6×36-60м	Стадия	Лист	Листов
		Инженер	Цветкова			Р	2	
		Рук. гр.	Гардуз		Секция „А; Б" Компоновочный чертеж на 2 и 3 секции.	Госстрой СССР СОЮЗВОДОКАНАЛПРОЕКТ г. Москва		
Инв. N		ГИП	Чирков					
		Нач. отд.	Альтшиллер					

21049-03 4

Согласовано: Отд. N 12 Цветков; Отд. N 16 Аверьянов

Инв. N подл. | Подпись и дата | Взам. инв. N

Альбом III

Типовой проект 902-2-394.86

План

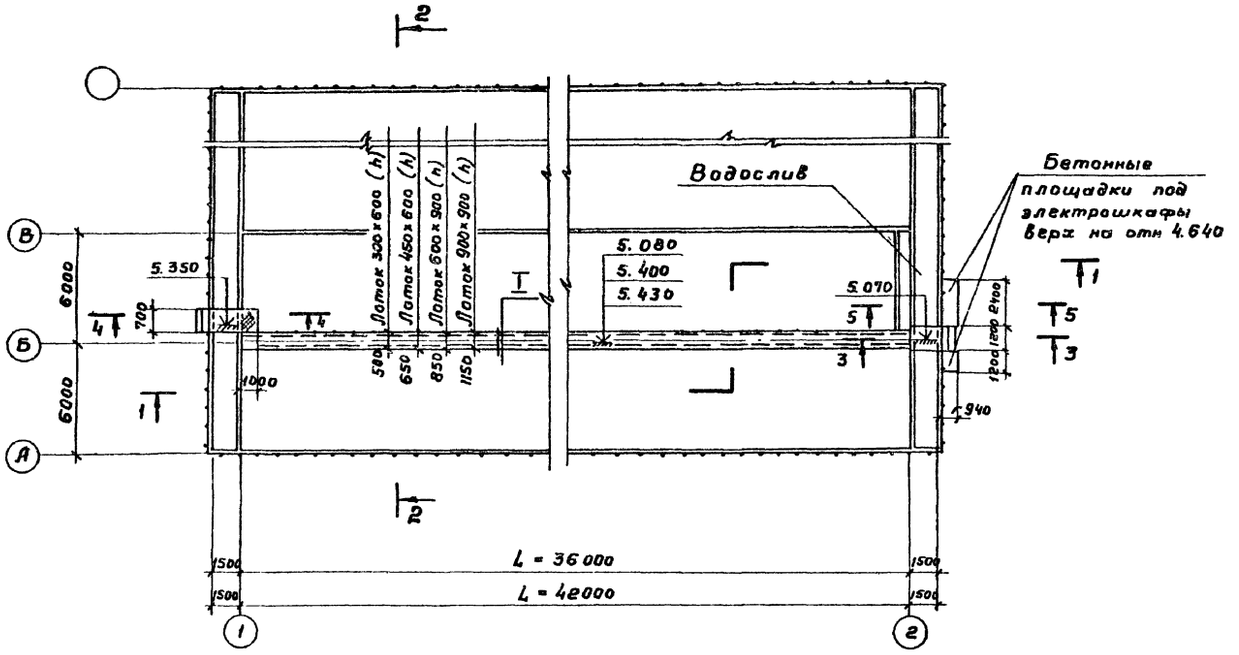

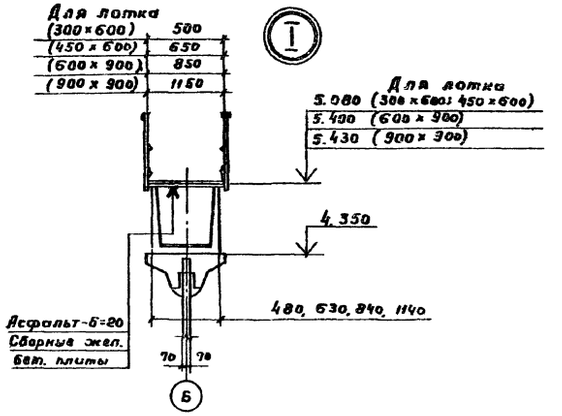

5-5

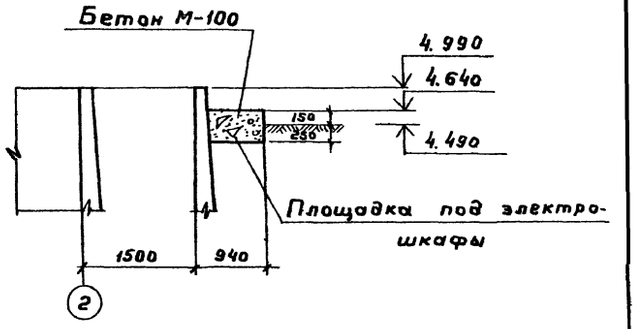

4-4

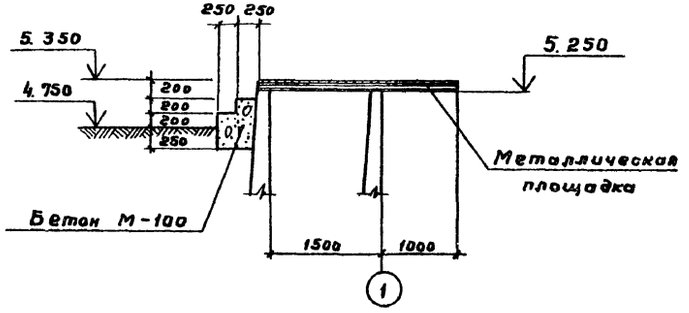

3-3

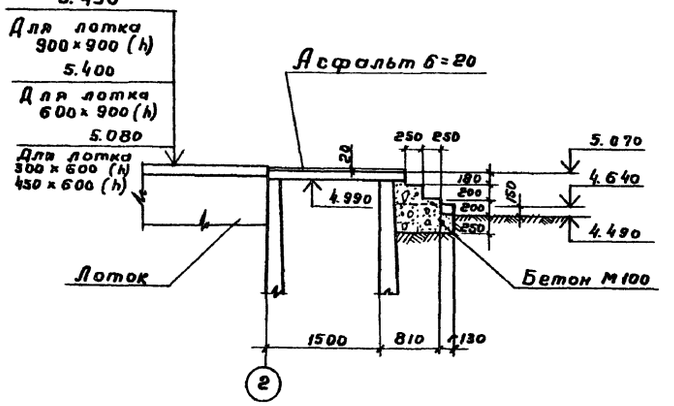

Совместно с данным см. л. КЖ-4

				ТП 902-2-394.86-КЖ			
Привязан	Норм. конт.	Семенова		Аэротенк двухкоридорный с размерами коридора 6×4.6×36 – 60 м	Стадия	Лист	Листов
	Провер.	Петропавловская			Р	3	
	Инжен.	Цветкова					
	Рук. гр.	Гарбуз		Секции „А; Б" План, сечения.	Госстрой СССР СОЮЗВОДОКАНАЛПРОЕКТ г. Москва		
	ГИП	Чирков					
Инв. №	Нач. отд.	Альтшуллер					

21049-03 5

Копировал Гольденбаум

Формат А2

Инв. № подл. | Подпись и дата | Взам. инв. №

Альбом III

Типовой проект 902-2-394.86

1-1

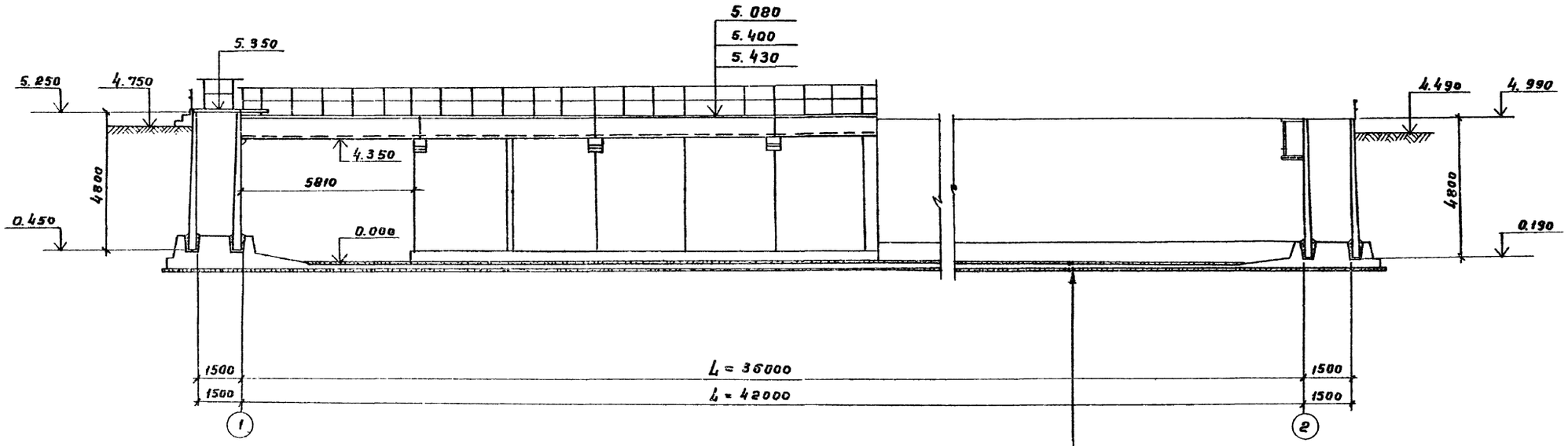

Набетонка с уклоном	М-150
Железобетонное днище	-160
Бетонная подготовка	-100 N-50

2-2

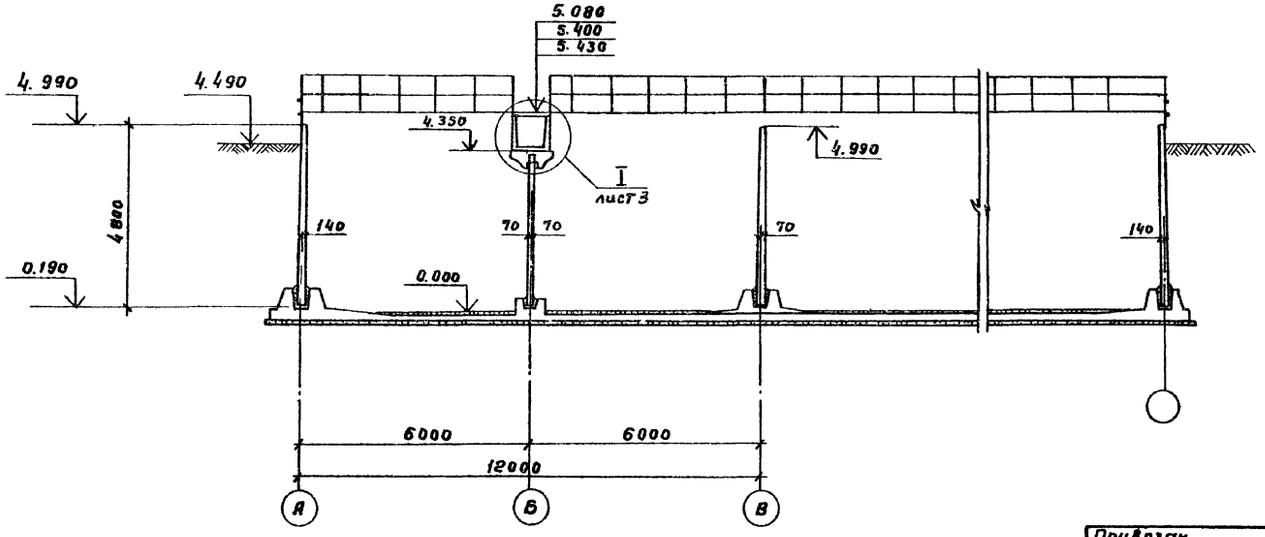

Совместно с данным см. л. КЖ-3.

Привязан		Норм.конт	Семенова		ТП 902-2-394.86-КЖ		
		Провер	Петропавловская				
		Инжен.	Цветкова		Аэротенк двухкоридорный с размерами коридора 6×4,6×36-60 м	Стадия	Лист	Листов
		Рук.гр.	Гарбуз			Р	4	
		ГИП	Чирков		Секции „А; Б". Разрезы.	Госстрой СССР СОЮЗВОДОКАНАЛПРОЕКТ г. Москва		
Инв. №		Нач.отд.	Альтшуллер					

Инв. № подл. | Подпись и дата | Взам. инв. №

Копировал Гольденбаум 21049-03 6

Формат А2

Альбом III

Типовой проект 902-2-394.86

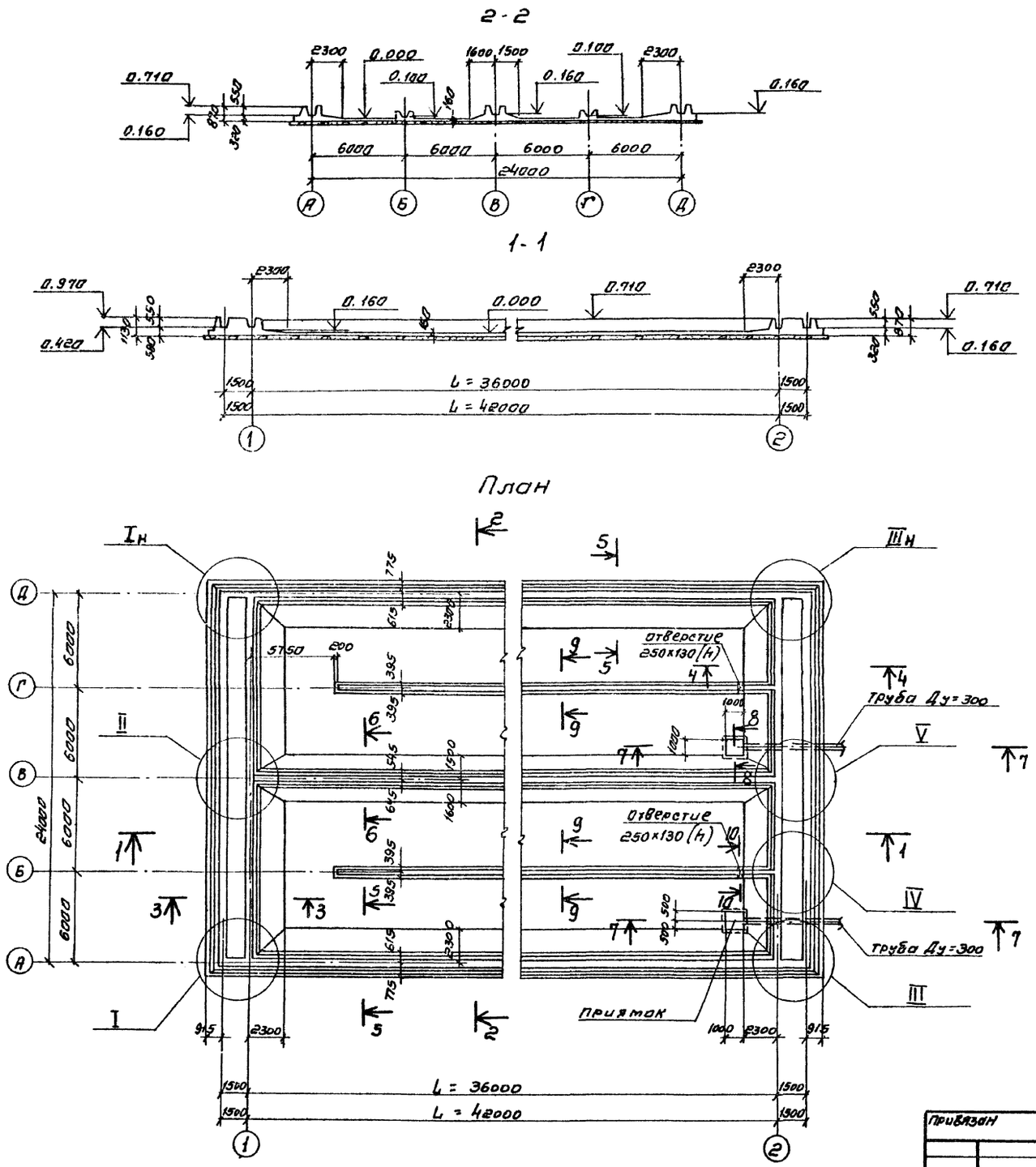

Спецификация элементов на секцию „А"

Формат	Зона	Поз	Обозначение	Наименование	Кол-во шт. Длина аэротенка L м 36.0	42.0	Примеч.
				Днище (шт-1)			
				Сборочные единицы			
				Каркасы пространственные			
А4		1	ТП 902-2-394.86-КЖИ- КП 1.2.5	КП 1	68	80	
А4		2	- КП 1.2.5	КП 2	20	20	
А4		3	- КП 3.8	КП 3	6	6	
А4		4	- КП 4.9	КП 4	6	6	
А4		5	- КП 1.2.5	КП 5	2	2	
А4		6	- КП 6.7.12	КП 6	12	12	
А4		7	- КП 6.7.12	КП 7	4	4	
А4		8	- КП 3.8	КП 8	2	2	
А4		9	- КП 4.9	КП 9	2	2	
А4		10	- КП 10.11	КП 10	32	40	
А4		11	- КП 10.11	КП 11	8	8	
А4		12	- КП 6.7.12	КП 12	2	2	
				Каркасы плоские			
А4		13	- КР 1	КР 1	132	156	
				Сетки арматурные			
А4		14	- С 1.8.11	С 1	6	6	
А4		15	- С 2.9.12	С 2	6	6	
А4		16	- С 3.10.13	С 3	6	6	
А4		17	- С 4.5	С 4	20	24	
А4		18	- С 4.5	С 5	2	2	
А4		19	- С 6.7	С 6	10	12	
А4		20	- С 6.7	С 7	1	1	
			Продолжение см.	л. Кж. 6			

1. Совместно с данным см. л.л. Кж-6,7.
2. Узлы, сечения см. ТП 902-2-394.86 - Кж-2÷7 ал. IV.

Привязан	Норм. контр.	Семенова		ТП 902-2-394.86 - КЖИ	
	Провер.	Петропавловская			
	Инженер	Цветкова		Аэротенк двухкоридорный с размерами коридора 6×4.6×36-60м	Стадия: Р; Лист: 5; Листов:
	Рук. гр.	Гарбуз		Секция „А". Днище. Опалубочный чертеж. План, разрезы.	Госстрой СССР
	ГИП	Чирков			Союзводоканалпроект г. Москва
Инв. №	Нач. отд.	Альтшуллер			

Согласовано: Отдел №121 Цветков

Инв. № подл. | Подпись и дата | Взам. инв. №

Копировал Синицына

21049-03 7

Формат А2

Спецификация элементов на секцию „А" (продолжение)

Формат	Зона	Поз	Обозначение	Наименование	Кол-во шт. Длина аэротенка 36.0	Кол-во шт. Длина аэротенка 42.0	Примеч.
1	2	3	4	5	6	7	8
		27	Гост 8478-81	С 8АIII-200 / 4Вр1-400 850×7850 25/125 Гост 8478-81	—	10	17.2кг
		28	то же	С 6АIII-200 / 4Вр1-400 2650×6850 25/25 Гост 8478-81	48	—	26.0кг
		29	"	С 6АIII-200 / 4Вр1-400 2650×6750 25/175 Гост 8478-81	—	60	25.5кг
		30	Гост 23279-78	С 22АIII-200 / 6АI-600 2650×4650 25/225 Гост 23279-78	12	12	200.0кг
		31	то же	С 16АIII-200 / 6АI-600 2650×4650 25/225 Гост 23279-78	6	6	107.6кг
		32	"	С 22АIII-200 / 6АI-600 2850×3300 25/150 Гост 23279-78	20	24	152.3кг
		33	"	С 22АIII-200 / 6АI-600 1450×3300 25/150 Гост 23279-78	2	2	81.1кг
		34	"	С 18АIII-200 / 6АI-600 2850×3550 25/275 Гост 23279-78	10	12	110.3кг
		35	"	С 18АIII-200 / 6АI-600 1450×3550 25/275 Гост 23279-78	1	1	58.7кг
		36	Гост 8478-81	С 10АIII-100 / 4Вр1-400 1450×9000 25/100 Гост 8478-81	4	4	86.6кг
		37	то же	С 8АIII-200 / 4Вр1-400 2650×6850 25/25 Гост 8478-81	12	—	42.0кг
		38	"	С 8АIII-200 / 4Вр1-400 2650×6750 25/175 Гост 8478-81	—	15	41.5кг
		39	"	С 4Вр1-400 / 10АIII-100 3650×8050 25/25 Гост 8478-81	10	10	26.2кг
		40	"	С 10АIII-100 / 4Вр1-400 2850×9000 25/100 Гост 8478-81	40	48	167.5кг
		41	"	С 8АIII-200 / 4Вр1-400 1650×8050 25/25 Гост 8478-81	4	4	32.1кг
		43	"	С 8АIII-200 / 4Вр1-400 1650×6650 25/125 Гост 8478-81	10	—	26.2кг
		44	"	С 8АIII-200 / 4Вр1-400 1650×7850 25/25 Гост 8478-81	12	22	31.0кг
		45	"	С 8АIII-200 / 4Вр1-400 850×6650 25/125 Гост 8478-81	10	—	14.7кг
				Детали			
				ф 8АIII гост 5781-82			
54		90	ТП902-2-394.86-КЖ 4÷7 ал.IV	ℓ=850	96	96	0.3кг
54		91	то же	ℓ=1200	20	20	0.5кг
54		92	"	ℓ=870	20	20	0.3кг

1	2	3	4	5	6	7	8
54		93	ТП902-2-394.86-КЖ 4÷7 ал.IV	ℓ=590	20	20	0.2кг
54		94	то же	ℓ=2000	20	20	0.8кг
54		95	"	ℓ=800	40	40	0.3кг
54		96	"	ℓ=800	80	80	0.3кг
54		97	"	ℓср=1320	15	15	0.5кг
54		98	"	ℓ=660	10	10	0.3кг
54		99	"	ℓ=1040	10	10	0.4кг
54		100	"	ℓср=1820	—	—	—
54		101	"	ℓср=1300	25	25	0.5кг
54		102	"	ℓ=1150	5	5	0.5кг
54		103	"	ℓ=650	5	5	0.3кг
54		104	"	ℓ=740	5	5	0.3кг
54		105	"	ℓ=1240	5	5	0.5кг
54		85	"	Общая длина	п.м. 400	п.м. 450	1 п.м 0.395кг
				ф 10АIII гост 5781-82			
54		86	"	ℓ=1710	600	720	1.1кг
54		87	"	ℓ=3610	40	40	2.2кг
54		88	"	ℓ=1750	64	64	1.1кг
54		89	"	ℓ=1600	148	148	1.0кг
				ф 12АIII гост 5781-82			
54		77	"	ℓ=1580	160	190	1.4кг
54		81	"	ℓ=3680	20	20	3.3кг

1	2	3	4	5	6	7	8
				ф 14АIII гост 5781-82			
54		76	ТП902-2-394.86-КЖ 4÷7 ал.IV	ℓ=1860	320	380	2.2кг
54		78	то же	ℓ=1530	126	126	1.9кг
54		79	"	ℓ=3800	26	26	4.6кг
54		80	"	ℓср=2880	40	40	3.5кг
54		82	"	ℓср=2500	26	26	3.0кг
54		83	"	ℓ=3350	100	100	4.1кг
54		84	"	ℓср=4470	26	26	5.4кг
				Материалы			
				Бетон М-200, Мр3 [ ], В6	м3 372.5	м3 411.2	

Совместно с данным см. л. КЖ-7 ал. III и л.л. КЖ-4÷7 ал. IV.

Типовой проект 902-2-394.86 Альбом III

Инв. № подл. | Подпись и дата | Взам. инв. №

Нарм. контр.	Семенова		
Провер.	Петропавловский		
Инженер	Цветкова		
Рук. гр.	Гарбуз		
ГИП	Чирков		
Нач. отд.	Альтшуллер		

Привязан

Инв. №

ТП 902-2-394.86-КЖ

Аэротенк двухкоридорный с размерами коридора 6×4.6×36-60 м

Секция „А". Днище. Спецификация элементов.

Стадия	Лист	Листов
Р	6	

Госстрой СССР СОКОЛВОДОКАНАЛПРОЕКТ г. Москва

21049-03 8

Копировал Синицына

Формат А2

Альбом III

Типовой проект 902-2-394.86

Раскладка верхней арматуры

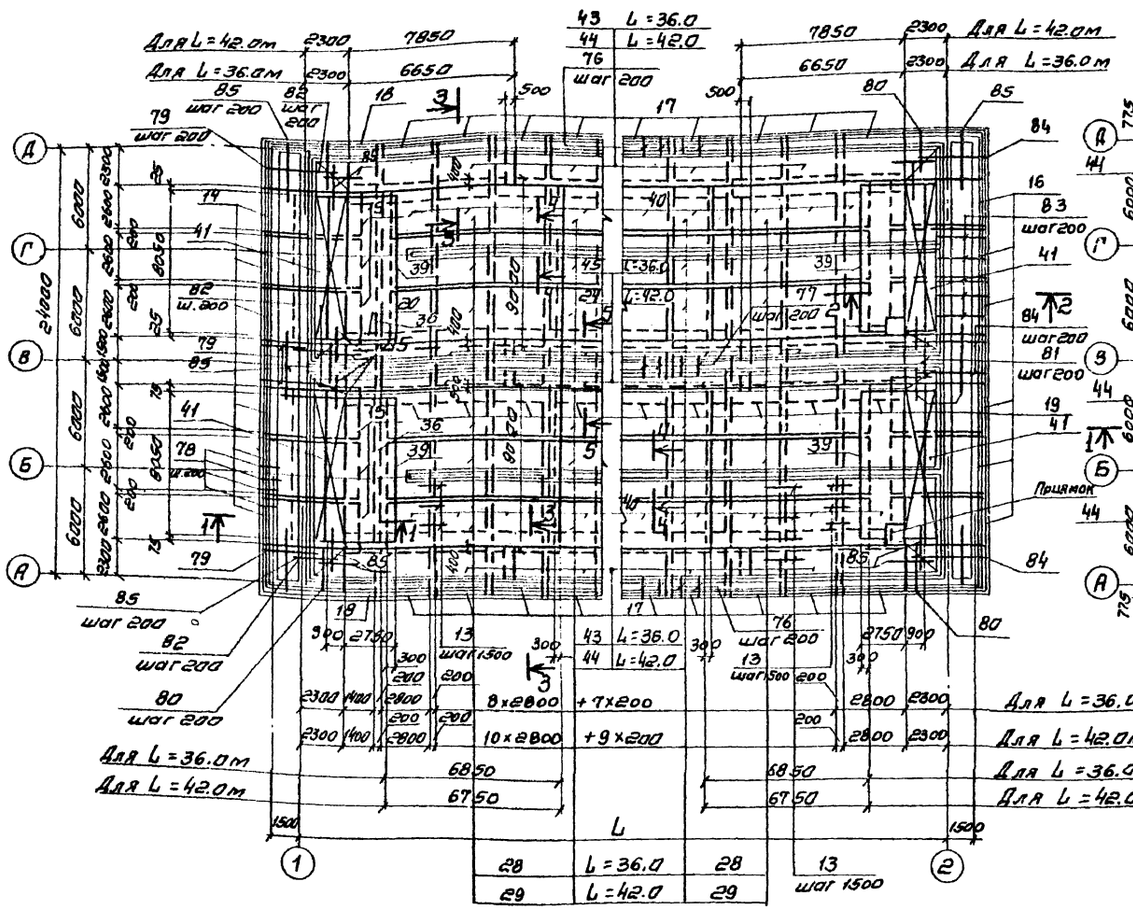

Раскладка нижней арматуры

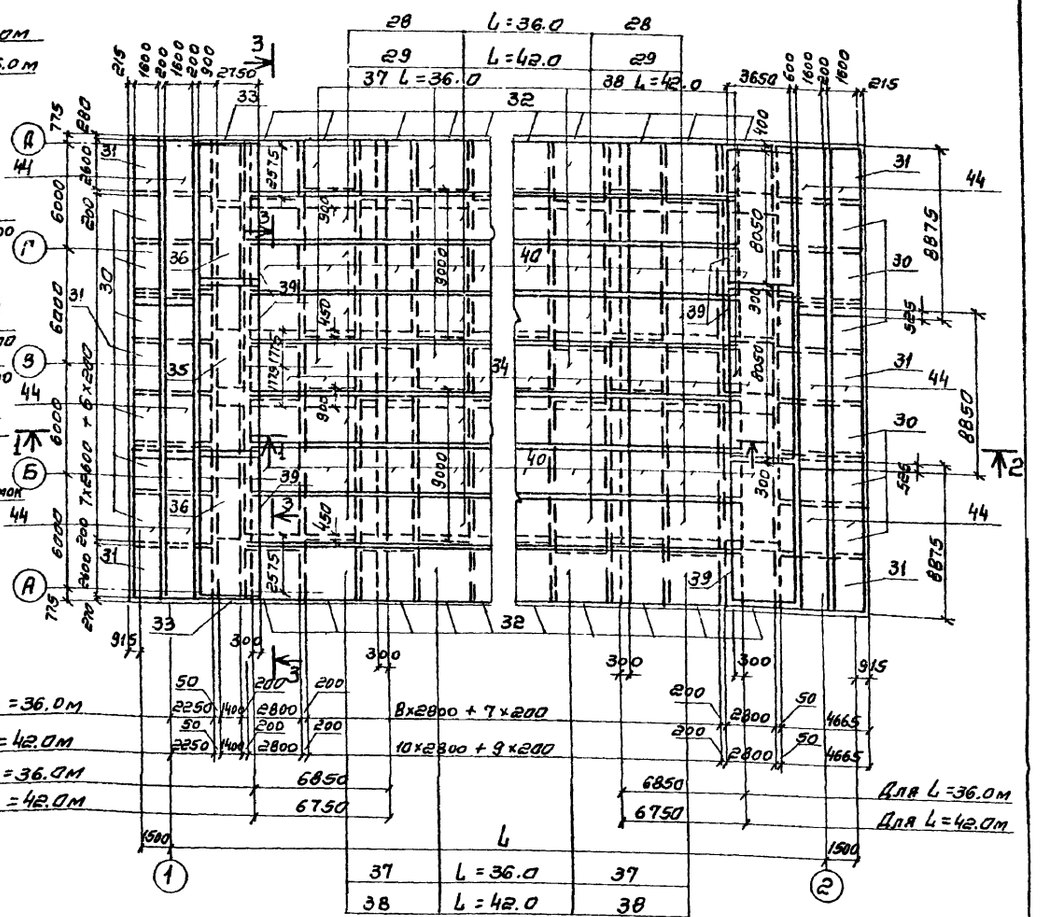

План раскладки каркасов

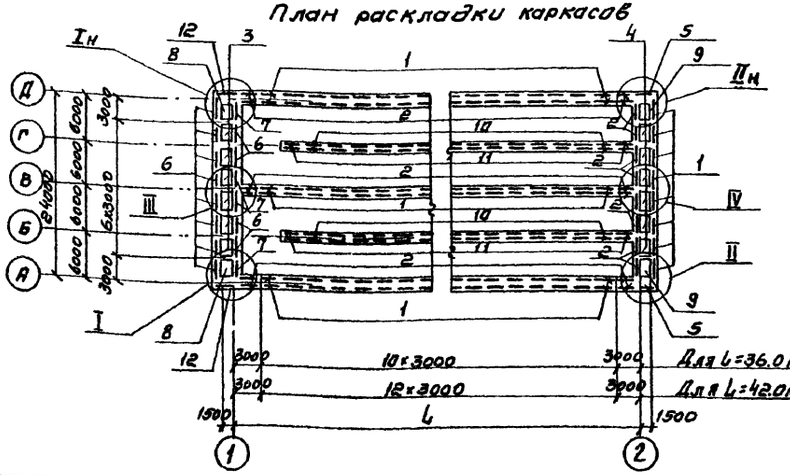

Ведомость расхода стали на элемент, кг

Марка элемента	Изделия арматурные															Общий расход
	Арматура класса															
	ВрI		AI			AIII										
	Гост 6727-80		Гост 5781-82													
	ф4	Итого	ф6	ф8	Итого	ф6	ф8	ф10	ф12	ф14	ф16	ф18	ф22		Итого	
Секция „А" L=36.0	794.0	794.0	1033.6	1986.4	3020.0	1200.0	4787.5	10757.6	3108.2	1831.2	617.4	2622.8	12788.8		37713.5	41527.5
Секция „А" L=42.0	913.3	913.3	1189.6	2130.4	3320.0	1428.0	5354.2	12277.6	3474.2	1885.4	617.4	3120.8	14162.8		42324.4	46553.7

1. Совместно с данным см. л. л. кж-5,6.
2. Защитный слой бетона для нижней арматуры - 35 мм, для верхней - 25 мм.
3. Размеры сеток даны в осях стержней
4. Узлы см. л.л. кж-6.7 альбом IV.

Привязан

Инв. №

Норм. контр.	Семенова	
Провер.	Петропавловская	
Инженер	Цветкова	
Рук. гр.	Гарбуз	
ГИП	Чирков	
Нач. отд.	Ал. Тиуллер	

ТП 902-2-394.86-КЖ

Аэротенк двухкоридорный с размерами коридора 6×4.6×36-60 м

Секция „А". Днище. Арматурный чертеж.

Стадия	Лист	Листов
Р	7	

Госстрой СССР СОЮЗВОДОКАНАЛПРОЕКТ г. Москва

Копировал. Синицына

21049-03 9

Формат А2

Инв. № подл. | Подпись и дата | Взам. инв. №

Альбом III

Типовой проект 902-2-394-86

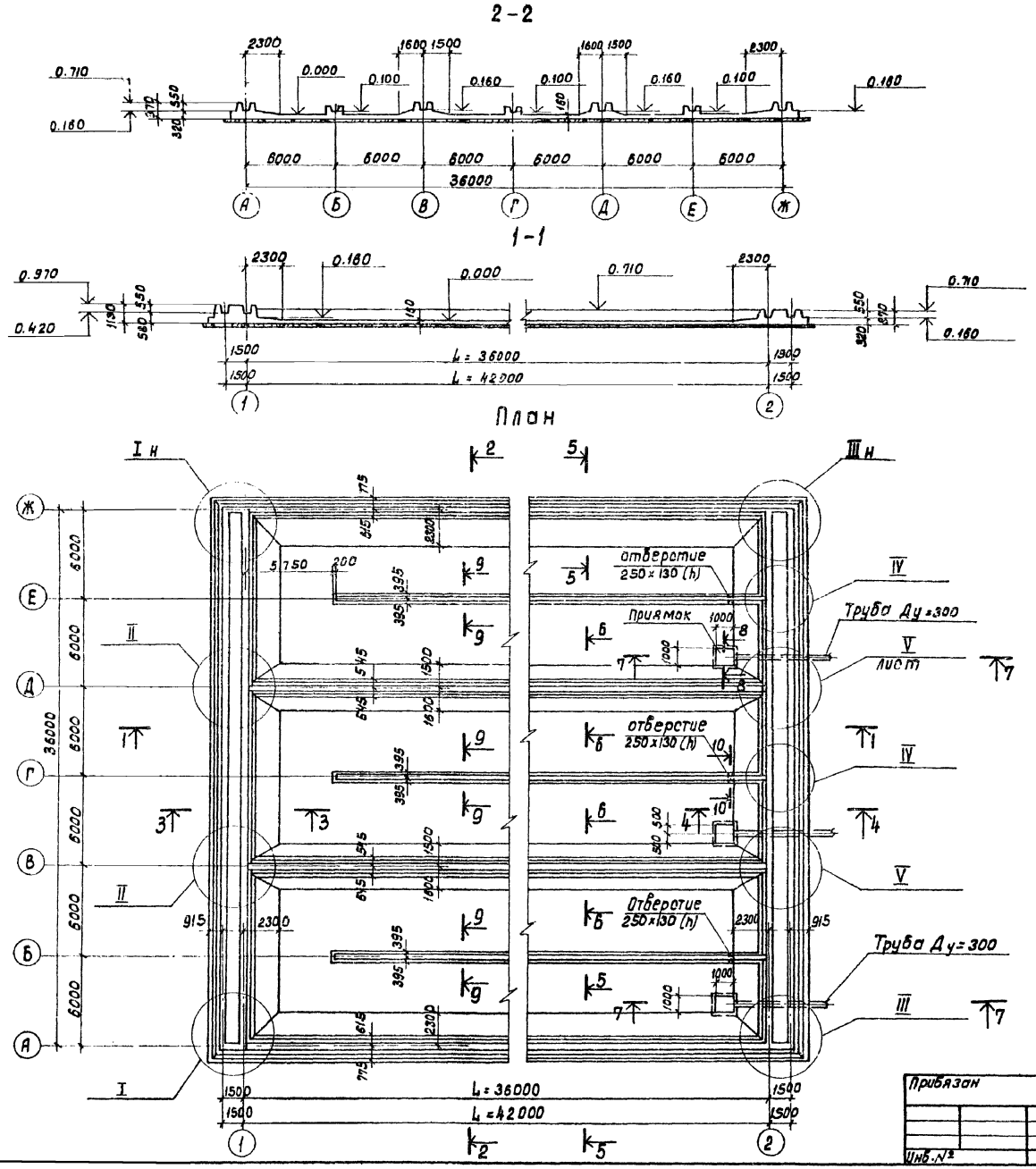

Спецификация элементов на секцию „Б"

Формат	Зона	Поз.	Обозначение	Наименование	Кол-во длина аэротенка L м 36.0	42.0	Примеч.
				Днище (шт-1)			
				Сборочные единицы			
				Каркасы пространственные			
А4		1	ТП 902-2-394.86-КЖИ-КП 1.2.5	КП1	92	108	
А4		2	-КП 1.2.5	КП2	28	28	
А4		3	-КП 3.8	КП3	10	10	
А4		4	-КП 4.9	КП4	10	10	
А4		5	-КП 1.2.5	КП5	2	2	
А4		6	-КП 6.7.12	КП6	18	18	
А4		7	-КП 6.7.12	КП7	6	6	
А4		8	-КП 3.8	КП8	2	2	
А4		9	-КП 4.9	КП9	2	2	
А4		10	-КП 10.11	КП10	48	60	
А4		11	-КП 10.11	КП11	12	12	
А4		12	-КП 6.7.12	КП12	2	2	
				Каркасы плоские			
А4		13	-КР1	КР 1	198	234	
				Сетки арматурные			
А4		14	-С1,8,11	С1	9	9	
А4		15	-С2,9,12	С2	9	9	
А4		16	-С3,10,13	С3	9	9	
А4		17	-С4,5	С4	20	24	
А4		18	-С4,5	С5	2	2	
А4		19	-С6,7	С6	20	24	
А4		20	-С6,7	С7	2	2	
			Продолжение см.	л. КЖ-9			

1. Совместно с данным см. л. л. КЖ-9÷11
2. Узлы, сечения см. л. ТП902 - КЖ-2÷7 ал. IV.

Согласовано: Отдел N12, Цветков

Инв. № подл. | Подпись и дата | Взам. инв. №

Норм. конт.	Семенова		
Пробер.	Петропавловская		
Инженер	Цветкова		
Рук. гр.	Гарбуз		
ГИП	Чирков		
Нач. отд.	Альтшуллер		

Привязан

Инв. №

ТП 902-2-394.86-КЖ

Аэротенк двухкоридорный с размерами коридора 6 × 4.6 × 36 - 60 м

Секция „Б". Днище. Опалубочный чертеж. План, разрезы.

Стадия	Лист	Листов
Р	8	

Госстрой СССР СОЮЗБОДОКАНАЛПРОЕКТ г. Москва

Копировал: Доценко 21049-03 10

Формат А2

Типовой проект 902-2-394.86 Альбом III

Спецификация элементов на секцию „Б" (продолжение)

Формат	Зона	Поз.	Обозначение	Наименование	Кол-во шт. Длина аэротенка L, м 36.0	42.0	Примеч.
1	2	3	4	5	6	7	8
		27	ГОСТ 8478-81	С $\frac{8А III-200}{4Вр1-400}$ 850×7850 $\frac{25}{125}$ ГОСТ 8478-81		20	17.2кг
		28	То же	С $\frac{6А III-200}{4Вр1-400}$ 2650×6850 $\frac{25}{25}$ ГОСТ 8478-81	72		26,0кг
		29	"	С $\frac{6А III-200}{4Вр1-400}$ 2650×6750 $\frac{25}{175}$ ГОСТ 8478-81		90	25.5кг
		30	ГОСТ 23279-78	С $\frac{22А III-200}{6АI-600}$ 2650×4650 $\frac{25}{225}$ ГОСТ 23279-78	18	18	200.0кг
		31	То же	С $\frac{16А III-200}{6АI-600}$ 2650×4650 $\frac{25}{225}$ ГОСТ 23279-78	8	8	107.6кг
		32	"	С $\frac{22А III-200}{6АI-600}$ 2850×3300 $\frac{25}{150}$ ГОСТ 23279-78	20	24	152,3кг
		33	"	С $\frac{22А III-200}{6АI-600}$ 1450×3300 $\frac{25}{150}$ ГОСТ 23279-78	2	2	81.1кг
		34	"	С $\frac{18А III-200}{6АI-600}$ 2850×3550 $\frac{25}{275}$ ГОСТ 23279-78	20	24	110,3кг
		35	"	С $\frac{18А III-200}{6АI-600}$ 1450×3550 $\frac{25}{275}$ ГОСТ 23279-78	2	2	58,7кг
		36	ГОСТ 8478-81	С $\frac{10А III-100}{4Вр1-400}$ 1450×9000 $\frac{25}{100}$ ГОСТ 8478-81	6	6	86,6кг
		37	То же	С $\frac{8А III-200}{4Вр1-400}$ 2650×6850 $\frac{25}{25}$ ГОСТ 8478-81	16	—	42,0кг
		38	"	С $\frac{8А III-200}{4Вр1-400}$ 2650×6750 $\frac{25}{175}$ ГОСТ 8478-81	—	20	41.5кг
		39	"	С $\frac{4Вр1-400}{10А III-100}$ 3650×8050 $\frac{25}{25}$ ГОСТ 8478-81	14	14	26,2кг
		40	"	С $\frac{10А III-100}{4Вр1-400}$ 2850×9000 $\frac{25}{100}$ ГОСТ 8478-81	40	48	167.5кг
		41	"	С $\frac{8А III-200}{4Вр1-400}$ 1650×8050 $\frac{25}{25}$ ГОСТ 8478-81	6	6	32.1кг
		42	"	С $\frac{4Вр1-400}{10А III-100}$ 3650×4450 $\frac{25}{25}$ ГОСТ 8478-81	2	2	105.8кг
		43	"	С $\frac{8А III-200}{4Вр1-400}$ 1650×6650 $\frac{25}{125}$ ГОСТ 8478-81	26	16	26.2кг
		44	"	С $\frac{8А III-200}{4Вр1-400}$ 1650×7850 $\frac{25}{25}$ ГОСТ 8478-81	4	10	31.0кг
		45	"	С $\frac{8А III-200}{4Вр1-400}$ 850×6650 $\frac{25}{125}$ ГОСТ 8478-81	20	—	14,7кг
		112	"	С $\frac{10А III-100}{4Вр1-400}$ 2850×9800 $\frac{25}{100}$ ГОСТ 8478-81	20	24	182.0кг
				Детали			
				ф8А III ГОСТ 5781-82			
54		90	ТП902-2-394.86-КЖ-4÷7 ал. IV	ℓ=850	120	120	0,3кг
54		91	То же	ℓ=1200	20	20	0.5кг

1	2	3	4	5	6	7	8
54		92	ТП902-2-394.86-КЖ-4÷7 ал. IV	ℓ=870	20	20	0,3кг
54		93	То же	ℓ=590	20	20	0,2кг
54		94	"	ℓ=2000	20	20	0,8кг
54		95	"	ℓ=800	40	40	0,3кг
54		96	"	ℓ=800	120	120	0,3кг
54		97	"	ℓср=1320	20	20	0,5кг
54		98	"	ℓ=660	10	10	0,3кг
54		99	"	ℓ=1040	10	10	0,4кг
54		101	"	ℓ=1300	40	40	0,5кг
54		102	"	ℓ=1150	10	10	0,5кг
54		103	"	ℓ=650	10	10	0,3кг
54		104	"	ℓ=740	10	10	0,3кг
54		105	"	ℓ=1240	10	10	0,5кг
54		85	"	Общая длина	п.м. 460	п.м. 520	1 п.м. 0,395кг
				ф10А III ГОСТ 5781-82			
54		86	"	ℓ=1710	900	1080	1,1кг
54		87	"	ℓ=3610	60	60	2,2кг
54		88	"	ℓ=1750	96	96	1,1кг
54		89	"	ℓ=1600	222	222	1,0кг
				ф12А III ГОСТ 5781-82			
54		77	"	ℓ=1580	320	380	1,4кг
54		81	"	ℓ=3680	20	20	3,3кг

1	2	3	4	5	6	7	8
				ф14А III ГОСТ 5781-82			
54		76	ТП902-2-394.86-КЖ-4÷7 ал. IV	ℓ=1860	320	380	2,2кг
54		78	То же	ℓ=1530	184	184	1,9кг
54		79	"	ℓ=3800	32	32	4,6кг
54		80	"	ℓср=2880	20	20	3.5кг
54		82	"	ℓср=2500	32	32	3,0кг
54		83	"	ℓ=3350	152	152	4,1кг
54		84	"	ℓср=4470	32	32	5,4кг
				Материалы			
				Бетон М-200, Мрз ☐, 86	м³ 532,2	м³ 589,0	

Совместно с данным см. л.л. КЖ-10, 11 ал. III и л.л. КЖ-4÷7 ал. IV.

Инв. N подл. | Подпись и дата | Взам. инв. N

Привязан

Инв. N

Н. контр.	Семенова	
Провер.	Петропавловская	
Инженер	Цветкова	
Рук. гр.	Гарбуз	
ГИП	Чирков	
Нач. отд.	Альтшуллер	

ТП902-2-394.86-КЖ

Аэротенк двухкоридорный с размерами коридора 6×4.6×36-60м

Секция „Б". Днище. Спецификация элементов.

Стадия	Лист	Листов
Р	9	

Госстрой СССР СОЮЗВОДОКАНАЛПРОЕКТ г. Москва

21049-03 11

Типовой проект 902-2-394.86 Альбом III

Раскладка нижней арматуры

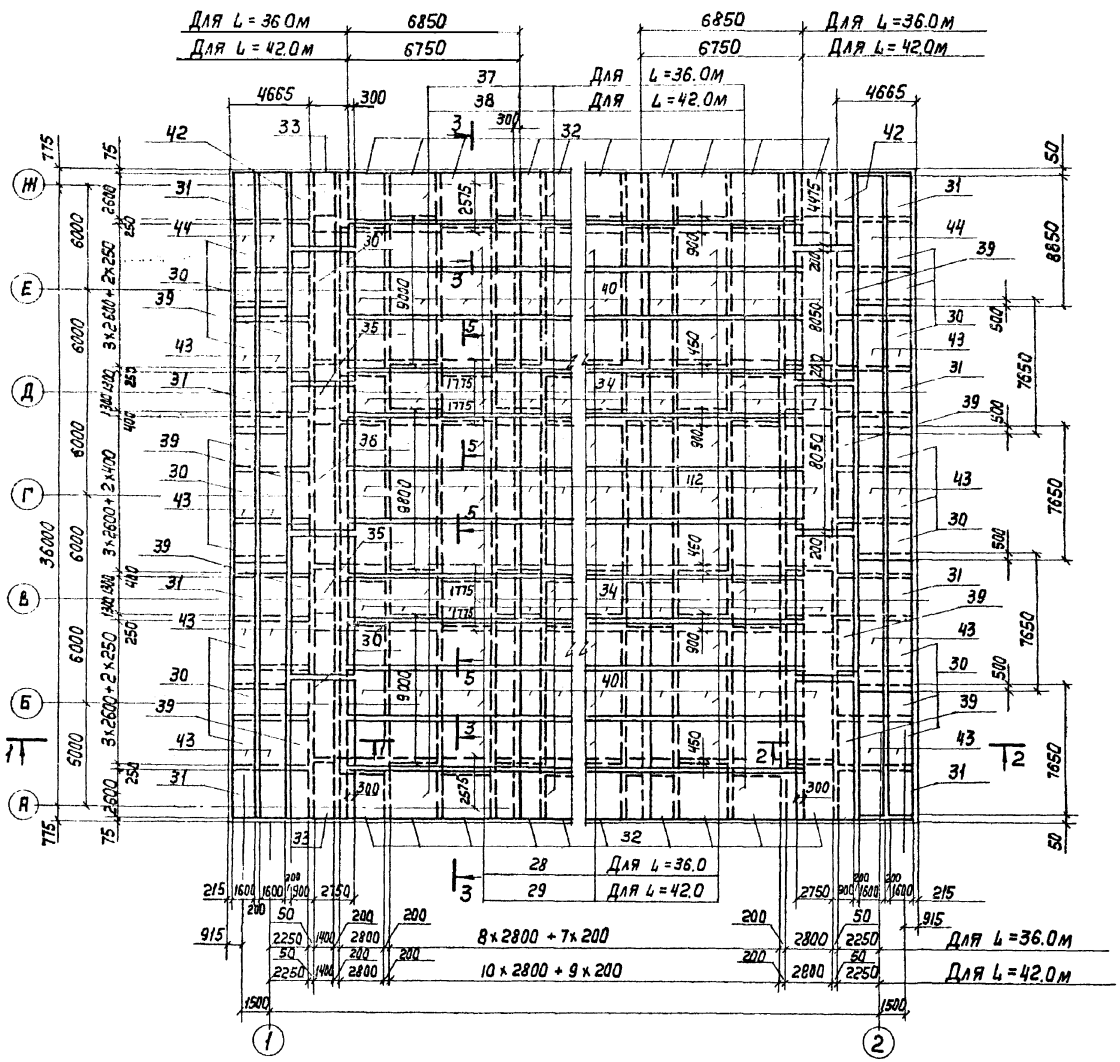

План раскладки каркасов

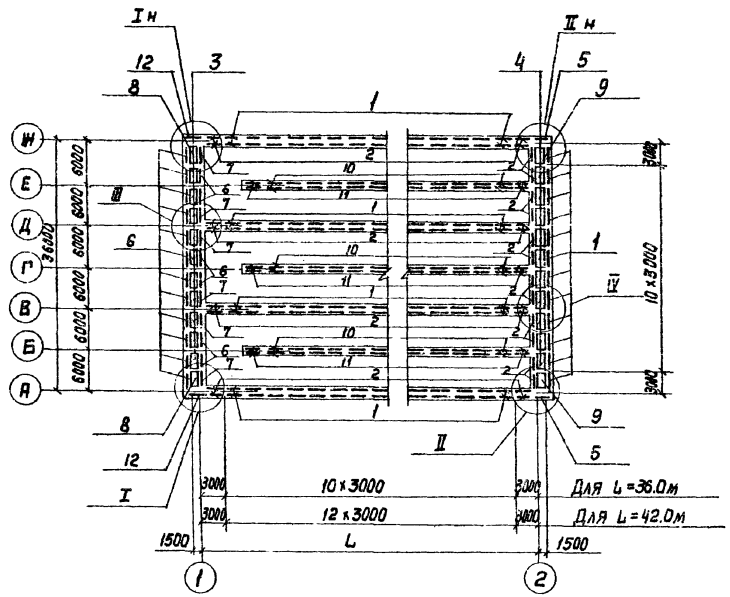

1. Совместно с данным см. л.л. КЖ-8, 9, 11.
2. Защитный слой бетона для нижней арматуры - 35 мм, для верхней арматуры - 25 мм.
3. В местах приямков арматура сеток обрезается по месту.
   Арматура приямков условно не показана.
4. Размеры сеток даны в осях стержней.
5. Узлы см. л.л. КЖ-6, 7 альбом IV.

Привязан			Н. Контр.	Семенова		ТП 902-2-394.86 - КЖ	
			Провер.	Петропавловский			
			Инженер	Цветкова		Аэротенк двухкоридорный с размерами коридора 6 х 4.6 х 36 - 60 м	Стадия: Р; Лист: 10; Листов:
			Рук. гр.	Гарбуз		Секция "Б". Днище. Арматурный чертеж. Раскладка нижней арматуры.	Госстрой СССР Союзводоканалпроект г. Москва
			ГИП	Чурков			
			Нач. отд.	Альтшиллер			
Инв. N						21049-03 12	

Копировал Давыдкина

Инв. N подл. | Подпись и дата | Взам. инв. N

Альбом III

Типовой проект 902-2-394.86

Инв. № подл. | Подпись и дата | Взам. инв. №

Раскладка верхней арматуры

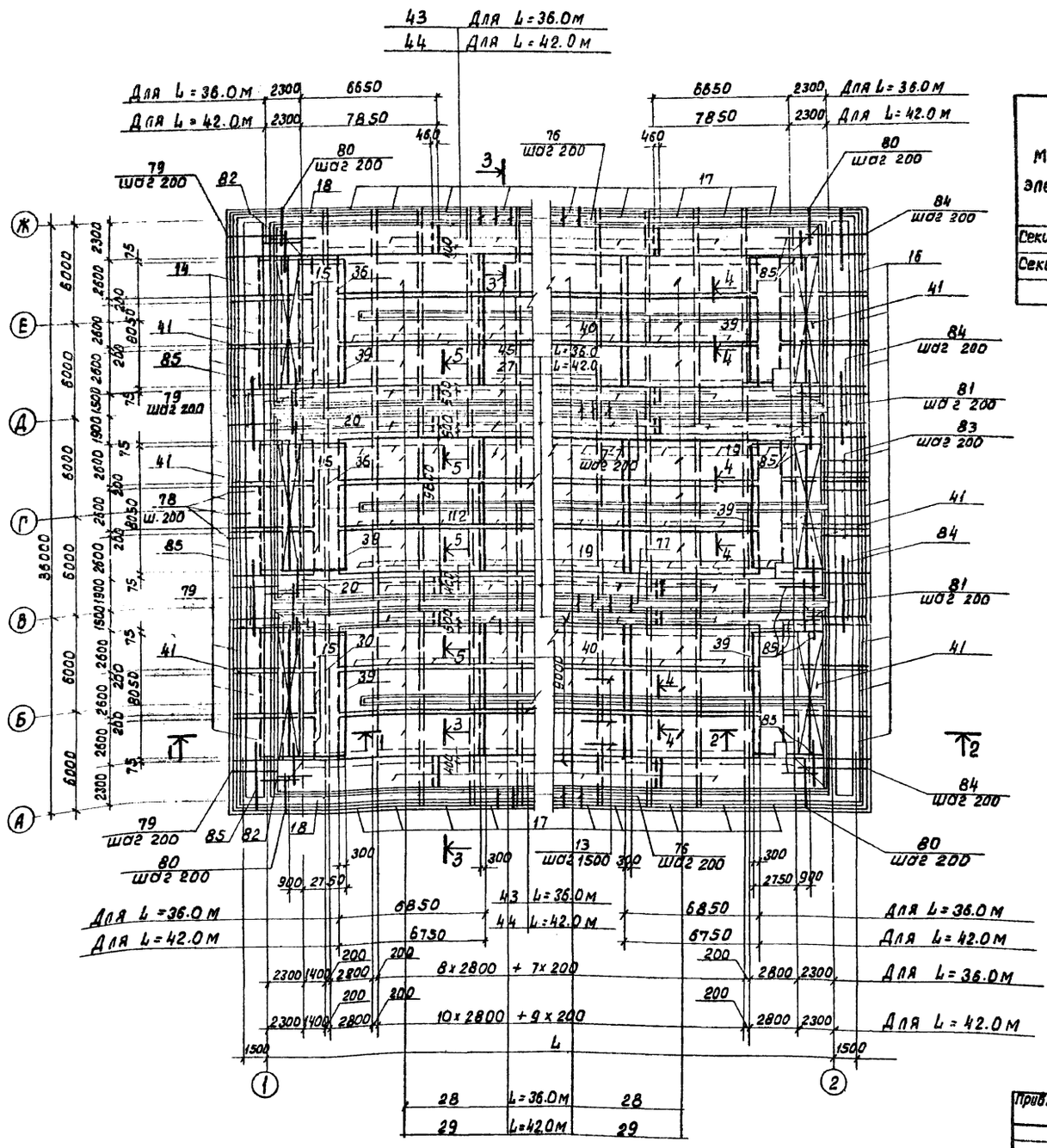

Ведомость расхода стали на элемент, кг

Марка элемента	Изделия арматурные														Общий расход
	Арматура класса														
	BpI		AI			AIII									
	ГОСТ 6727-80		ГОСТ 5781-82												
	ф4	Итого	ф6	ф8	Итого	ф6	ф8	ф10	ф12	ф14	ф16	ф18	ф22	Итого	
Секция „Б" L=36.0	1172.4	1172.4	1472.2	2872.0	4344.2	1800.0	6653.0	16140.0	4398.2	262.8	823.2	5245.6	455656	527196	58295.4
Секция „Б" L=42.0	1332.6	1332.6	1692.2	3064.0	4756.2	2142.0	7300.0	18450.0	4906.2	2294.8	823.2	6241.6	463390	590956	65185.6

1. Совместно с данным см. л.л. КЖ-8÷10
2. Защитный слой бетона для верхней арматуры - 25мм.
3. В местах приямков арматуру сеток обрезать по месту. Арматура приямков условно не показана.
4. Размеры сеток даны в осях стержней.

Привязан:				ТП 902-2-394.86-КЖ		
	Норм. контр.	Семенова				
	Пробер.	Петропавловская		Аэротенк двухкоридорный с размерами коридора 6×4.6×36-60м.	Стадия	Лист	Листов
	Инженер	Цветкова			Р	11	
	Рук. гр.	Гарбуз		Секция „Б". Днище. Арматурный чертеж. Раскладка верхней арматуры.	Госстрой СССР СОЮЗВОДОКАНАЛПРОЕКТ г. Москва	
Инв. №	ГИП	Чурков				
	Нач. отд.	Алотшуллер				

Копировал: Доценко

21049-03 13

Формат А2

Альбом III

Типовой проект 902-2-394.86

Схема расположения элементов стен

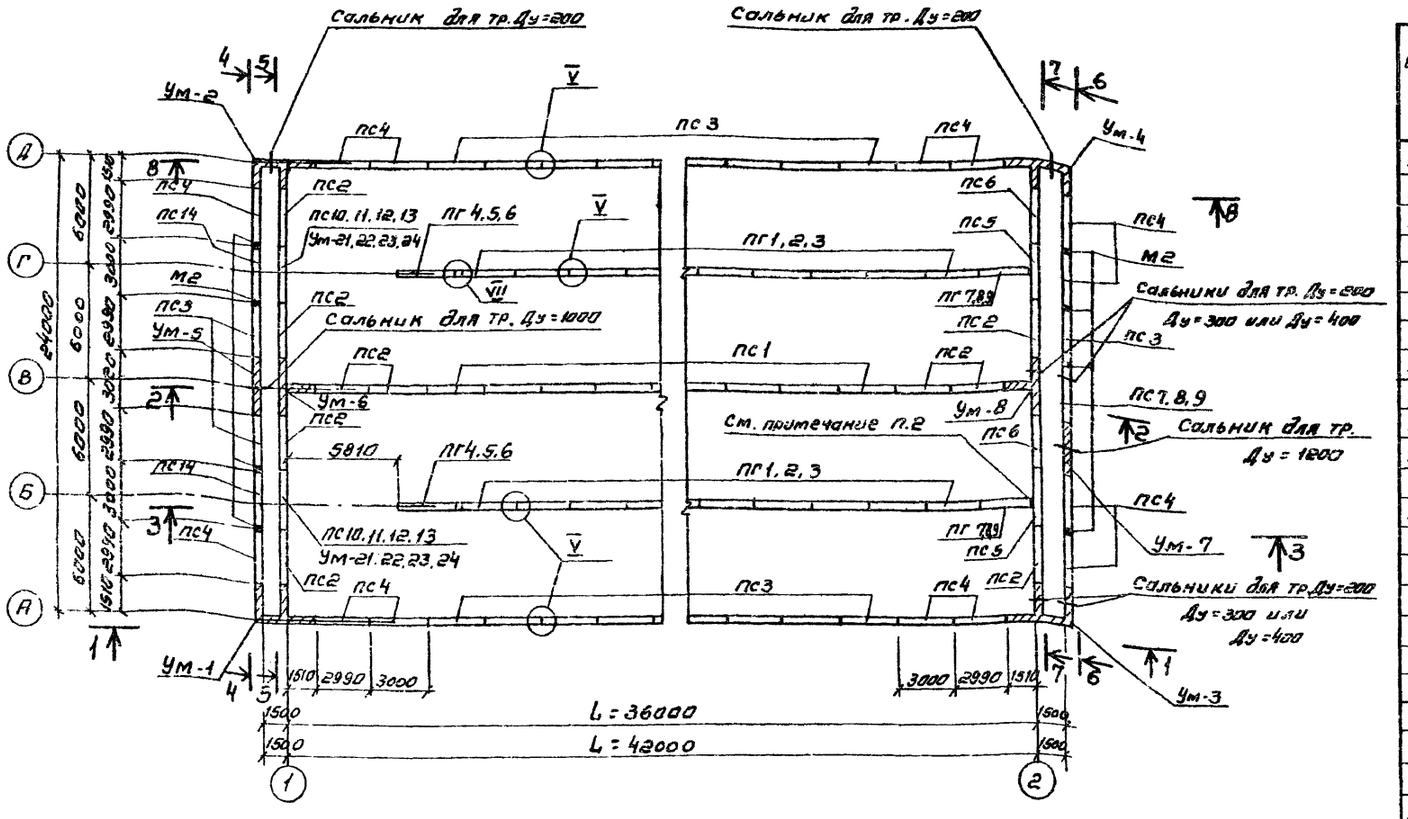

Спецификация к схеме расположения элементов стен (продолжение)

Марка, поз.	Обозначение	Наименование	К-во шт Длина аэротенка L м 36.0	42.0	Масса ед. кг	Примечание
пг4	ТП902-2-394.86-КЖИ-пг4.5.6	пг-42-2г	2	2	4380	лоток 300×600(h) 450×600(h)
пг5	-пг4.5.6	пг-42-2д	2	2	4380	лоток 600×900(h)
пг6	-пг4.5.6	пг-42-2е	2	2	4380	лоток 900×900(h)
пг7	-пг7.8.9	пг-42-2ж	2	2	4380	лоток 300×600(h) 450×600(h)
пг8	-пг7.8.9	пг-42-2и	2	2	4380	лоток 600×900(h)
пг9	-пг7.8.9	пг-42-2к	2	2	4380	лоток 900×900(h)
		Монолитные участки				
Ум-6	ТП 902-2-394.86 ал.IV	Ум-6	1	1		
Ум-7	То же	Ум-7	1	1		
Ум-8	"	Ум-8	1	1		
Ум-21	"	Ум-21	2	2		лоток 300×600(h)
Ум-22	"	Ум-22	2	2		лоток 450×600(h)
Ум-23	"	Ум-23	2	2		лоток 600×900(h)
Ум-24	"	Ум-24	2	2		лоток 900×900(h)
Ум-1	"	Ум-1	1	1		
Ум-2	"	Ум-2	1	1		
Ум-3	"	Ум-3	1	1		
Ум-4	"	Ум-4	1	1		
Ум-5	"	Ум-5	1	1		
		Детали				
М2	ТП902-2-394.86-КЖИ-М2	Изделие закладное М2	8	8		
поз. „1"	ТП902-2-394.86-КЖ 23 ал.IV	ф12АIII ГОСТ 5781-82 е=250	465	514	0,2	
поз. „2"	То же	ф10АIII ГОСТ 5781-82 е=200	72	88	0,1	

Спецификация к схеме расположения элементов стен (начало)

Марка, поз.	Обозначение	Наименование	К-во шт Длина аэротенка L м 36.0	42.0	Масса ед. кг	Примечание
		Стеновые панели				
пс1	Серия 3.900-3 в 3/82	пс2-48-к2	7	9	6750	
пс2	То же	пс2-48-к12	10	10	6750	
пс3	ТП902-2-394.86-КЖИ-пс3.4.5	пс2-48-к2а	17	21	6750	
пс4	-пс3.4.5	пс2-48-к12а	14	14	6750	
пс5	-пс3.4.5	пс2-48-к12б	2	2	6750	
пс6	-пс6	пс2-48-к12в	2	2	5950	
пс7	-пс7.8.9	пс2-48-к2б	1	1	6750	сальник Ду=200
пс8		пс2-48-к2в				сальник Ду=300
пс9		пс2-48-к2г				сальник Ду=400
пс10	-пс10.11.12.13	пс2-48-к12г	2	2	6400	лоток 300×600(h)
пс11	-пс10.11.12.13	пс2-48-к12д	2	2	6325	лоток 450×600(h)

(продолжение)

Марка поз.	Обозначение	Наименование	К-во шт Длина аэротенка L м 36.0	42.0	Масса ед. кг	Примечание
пс12	ТП902-2-394.86-КЖИ-пс10.11.12.13	пс2-48-к12е	2	2	6250	лоток 600×900(h)
пс13	ТП902-2-394.86-КЖИ-пс10.11.12.13	пс2-48-к12ж	2	2	6100	лоток 900×900(h)
пс14	ТП902-2-394.86-КЖИ-пс14.15	пс2-48-к12и	2	2	6750	
		Перегородочные панели				
пг1	-пг1.2.3	пг-42-2а	16	20	4380	лоток 300×600(h) 450×600(h)
пг2	-пг1.2.3	пг-42-2б	16	20	4380	600×900(h)
пг3	-пг1.2.3	пг-42-2в	16	20	4380	900×900(h)

1. Совместно с данным см. л. л. кж-14.15.
2. Шов 10 мм зачеканить асбестоцементным раствором (ось 2)
3. Узлы см. л. кж-23 ал IV.

Инв. № подл. | Подпись и дата | Взам. инв. №

Привязан

Инв №

Норм. конт.	Семенова	
Пров. ер.	Петропавловская	
Инженер.	Цветкова	
Рук. гр.	Гарбуз	
Гип	Чирков	
Нач. отд.	Альтшуллер	

ТП902-2-394.86-КЖ

Аэротенк двухкоридорный с размерами коридора 6×4.6×36-60 м

Секция „А" Схема расположения элементов стен. План.

Стадия	Лист	Листов
Р	12	

Госстрой СССР

СОЮЗВОДОКАНАЛПРОЕКТ г. Москва

Копировал. Синицына

21049-03 14

формат А2

Альбом III

Типовой проект 902-2-394.86

Схема расположения элементов стен

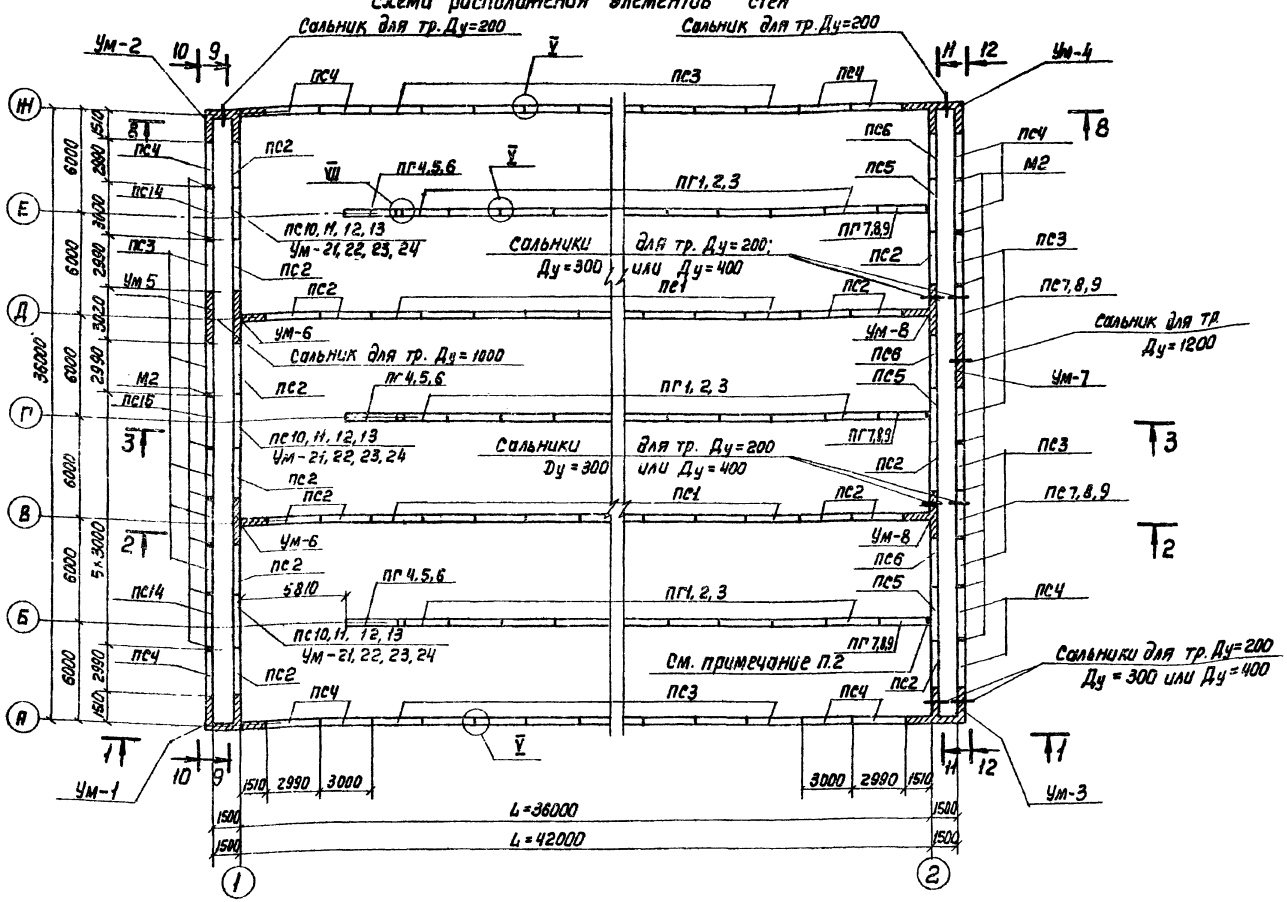

Спецификация к схеме расположения элементов стен (начало)

Марка, поз.	Обозначение	Наименование	К-во шт. Длина изделия L м 36.0	42.0	Масса ед. кг	Примечание
		Стеновые панели				
ПС1	3.900-3 В.3/82	ПС2-48-К2	14	18	6750	
ПС2	3.900-3 В.3/82	ПС2-48-К12	17	17	6750	
ПС3	ТП902-2-394.86-КНИ-ПС3,4,5	ПС2-48-К2[а]	23	27	6750	
ПС4	- ПС3,4,5	ПС2-48-К12[а]	14	14	6750	
ПС5	- ПС3,4,5	ПС2-48-К12[б]	3	3	6750	
ПС7	- ПС7,8,9	ПС2-48-К2[б]	2	2	6750	Сальник Ду=200
ПС8		ПС2-48-К2[в]				Сальник Ду=300
ПС9		ПС2-48-К2[г]				Сальник Ду=400

Спецификация к схеме расположения элементов стен (продолжение)

Марка, поз.	Обозначение	Наименование	К-во шт. Длина изделия L м 36.0	42.0	Масса ед. кг	Примечание
ПС6	ТП902-2-394.86-КНИ-ПС6	ПС-48-К12[в]	3	3	5950	
ПС10	- ПС10.11.12.13	ПС2-48-К12[г]	3	3	6400	Лоток 300×600(h)
ПС11	- ПС10.11.12.13	ПС2-48-К12[д]	3	3	6325	Лоток 450×600(h)
ПС12	- ПС10.11.12.13	ПС2-48-К12[е]	3	3	6250	Лоток 600×900(h)
ПС13	- ПС10.11.12.13	ПС2-48-К12[ж]	3	3	6100	Лоток 900×900(h)

Спецификация к схеме расположения элементов стен (продолжение)

Марка поз.	Обозначение	Наименование	К-во шт. Длина изделия L м 36.0	42.0	Масса ед. кг	Примечание
ПС14	ТП902-2-394.86-КНИ-ПС14.15	ПС2-48-К12[и]	2	2	6750	
ПС15	-ПС14.15	ПС2-48-К2[д]	1	1	6750	
		Перегородочные панели				
ПГ2	- ПГ1,2,3	ПГ-42-2[б]	24	30	4380	Лоток 600×900(h)
ПГ3	- ПГ1,2,3	ПГ-42-2[в]	24	30	4380	Лоток 900×900(h)
ПГ4	- ПГ4,5,6	ПГ-42-2[г]	3	3	4380	Лоток 300×600(h) 450×600(h)
ПГ5	- ПГ4,5,6	ПГ-42-2[д]	3	3	4380	Лоток 600×900(h)
ПГ6	- ПГ4,5,6	ПГ-42-2[е]	3	3	4380	Лоток 900×900(h)
ПГ7,8,9	- ПГ7,8,9	ПГ-42-2[ж]	3	3	4380	Лоток 300×600(h) 450×600(h)
ПГ1	- ПГ1	ПГ-42-2	24	30	4380	Лоток 300×600(h) 450×600(h)
ПГ8	- ПГ7,8,9	ПГ-42-2[з]	3	3	4380	Лоток 600×900(h)
ПГ9	- ПГ7,8,9	ПГ-42-2[к]	3	3	4380	Лоток 900×900(h)
		Монолитные участки				
Ум-6	ТП902-2-394.86 ал.IV	Ум-6	2	2		
Ум-7	То же	Ум-7	1	1		
Ум-8	"	Ум-8	2	2		
Ум-21	"	Ум-21	3	3		Лоток 300×600(h)
Ум-22	"	Ум-22	3	3		Лоток 450×600(h)
Ум-23	"	Ум-23	3	3		Лоток 600×900(h)
Ум-24	"	Ум-24	3	3		Лоток 900×900(h)
Ум-1	"	Ум-1	1	1		
Ум-2	"	Ум-2	1	1		
Ум-3	"	Ум-3	1	1		
Ум-4	"	Ум-4	1	1		
Ум-5	"	Ум-5	1	1		
		Детали				
М2	ТП902-2-394.86-КНИ-М2	Изделие закладное М2	16	16		
поз. „1"	ТП902-2-394.86-КНИ-23 ал.IV	ф12 AIII ГОСТ5781-82 ℓ=250	608	640	0,2	
поз. „2"	То же	ф10 AIII ГОСТ5781-82 ℓ=200	108	132	0,1	

1. Совместно с данным см. л.л. КЖ-14,15.
2. Шов 10мм зачеканить асбестоцементным раствором (ось 2).
3. Узлы см. л. КЖ-23 ал.IV.

Привязан

Инв.№

Взам. инв.№ | Подпись и дата | Инв.№ подл.

Н. контр.	Семенова		
Провер.	Петропавловская		
Инженер	Цветкова		
Рук. гр.	Гарбуз		
ГИП	Чирков		
Нач. отд.	Альтшуллер		

ТП 902-2-394.86-КНИ

Коратенк двухкоридорный с размерами коридора 6×4.6×36-60м
Секция „Б"
Схема расположения элементов стен. План.

Стадия	Лист	Листов
Р	13	

Госстрой СССР
СОЮЗСЕЛЬХОЗПРОЕКТ
г. Москва

21049-03 15

Альбом III

Типовой проект 902-2-394.86

1-1

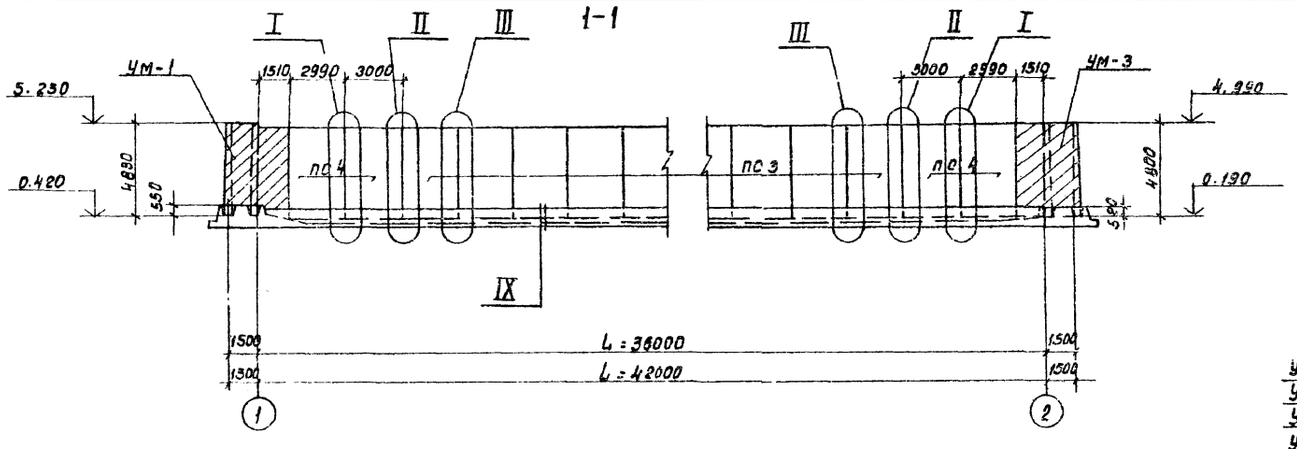

2-2

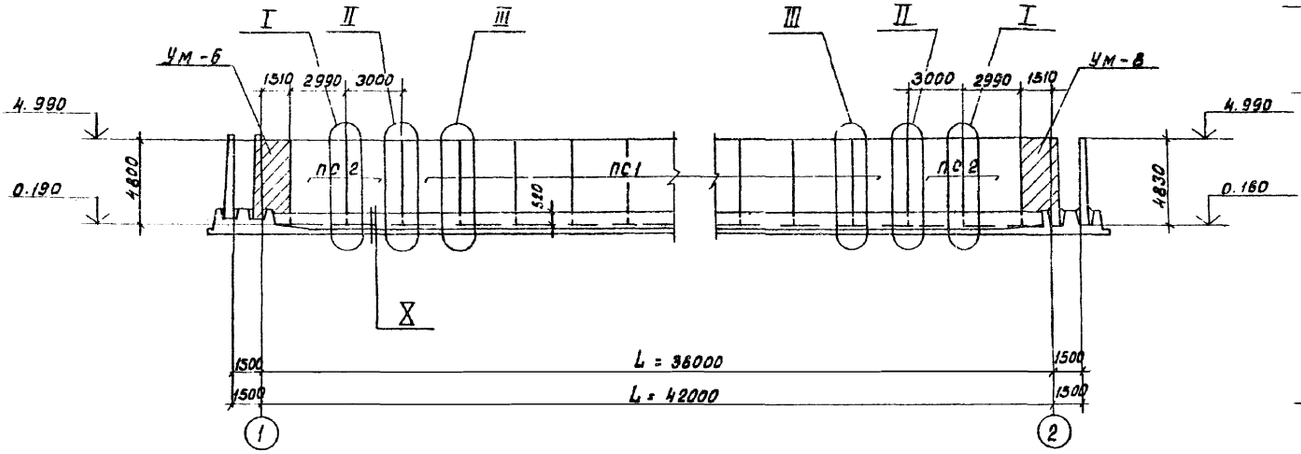

3-3

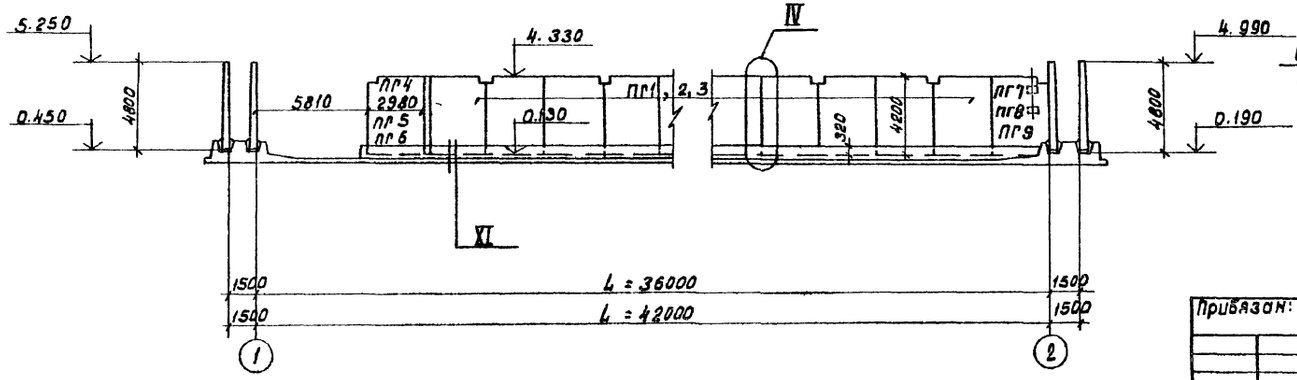

4-4

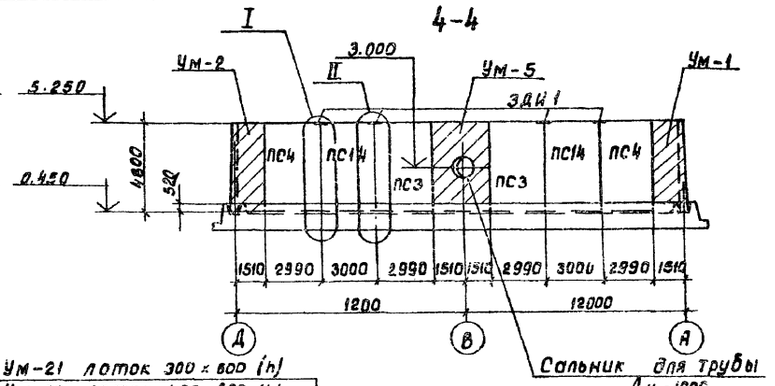

Ум-21	лоток 300 × 600 (h)
Ум-22	лоток 450 × 600 (h)
Ум-23	лоток 600 × 900 (h)
Ум-24	лоток 900 × 900 (h)

5-5

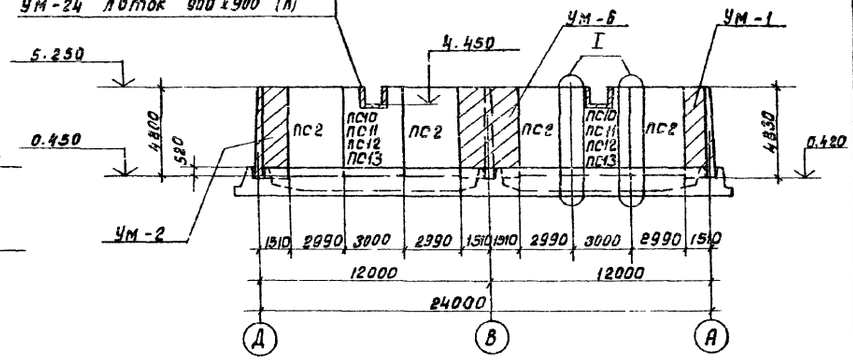

6-6

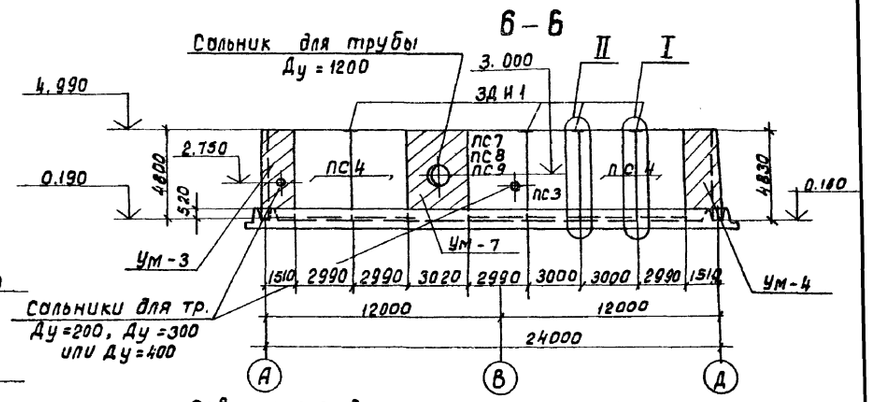

1. Совместно с данным см. л.л. КЖ-12, 13.
2. Узлы см. л. КЖ-23 альбом IV.

Привязан:			ТП 902-2-394.86-КЖ		
	Норм. конт.	Семенова	Аэротенк двухкоридорный с размерами коридора 6×4, 6×36-60 м. Секции "А, Б". Схема расположения элементов стен. виды I-I÷6-6	Стадия	Лист	Листов
	Провер.	Петропавловская		Р	14	
	Инженер	Цветкова				
	Рук. гр.	Гарбуз		Госстрой СССР Союзводоканалпроект г. Москва		
	ГИП	Чирков				
Инв. №	Нач. отд.	Альтшуллер				

Инв. № подл. | Подпись и дата | Взам. инв. №

Копировал: Доценко

21049-03 16

Формат А2

Альбом III

Типовой проект 902-2-394.86

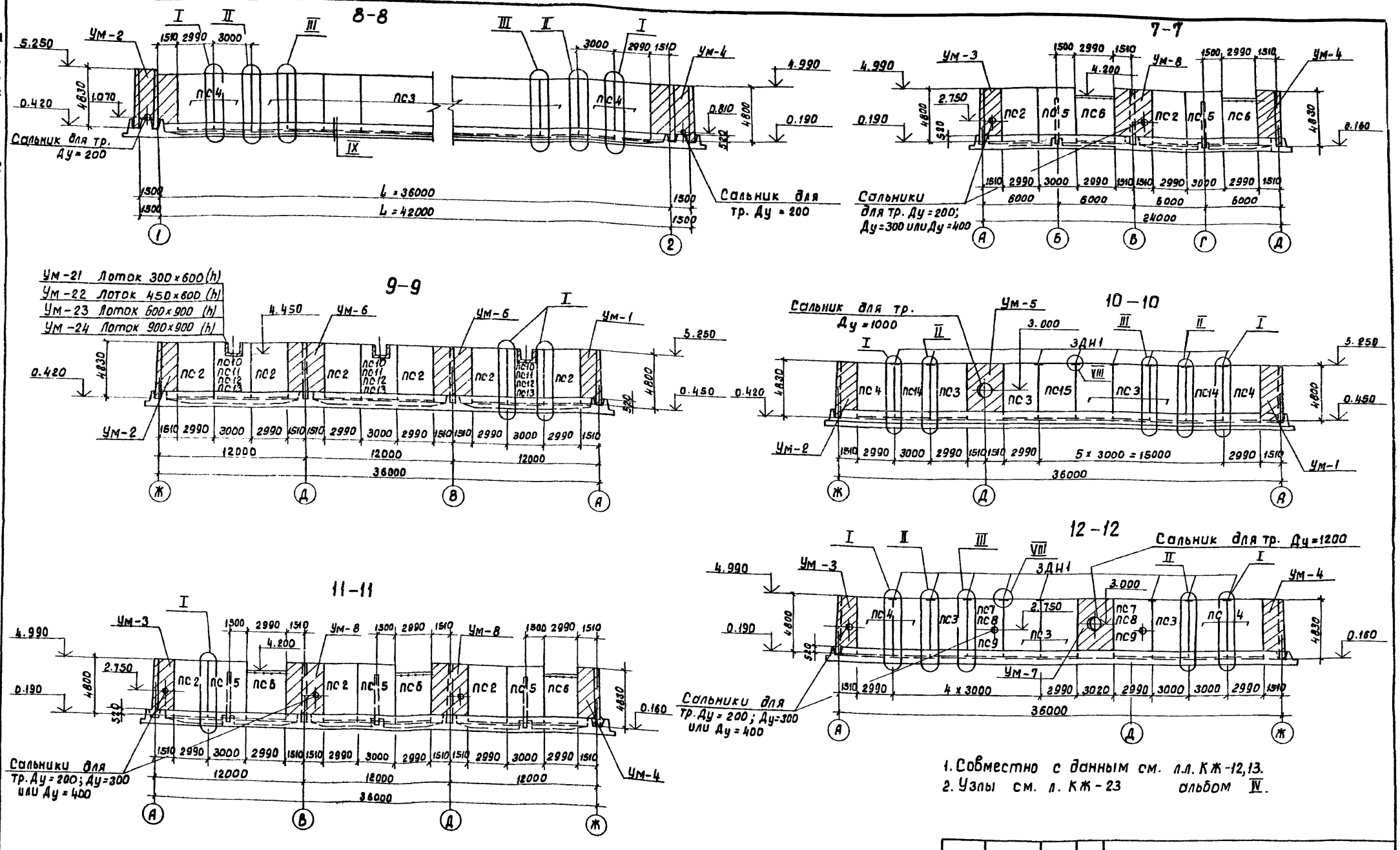

1. Совместно с данным см. л.л. КЖ-12,13.
2. Узлы см. л. КЖ-23 альбом IV.

Привязан:	Норм.котр.	Семенова		ТП 902-2-394.86-КЖ			
	Провер.	Петропавловская		Аэротенк двухкоридорный с размерами коридора 5×4.6 × 36 – 60 м.	Стадия	Лист	Листов
	Инженер	Цветкова			Р	15	
	Рук. гр.	Гарбуз		Секции „А; Б". Схема расположения элементов стен. Виды 7-7 ÷ 12-12.	Госстрой СССР СОЮЗВОДОКАНАЛПРОЕКТ г. Москва		
Инв. №	Гип	Чирков					
	Нач.отд.	Альтшуллер					

21049-03 17

Формат А2

Инв. № подл. | Подпись и дата | Взам. инв. №

Типовой проект 902-2-394.86 Альбом III

Схема расположения балок, лотков

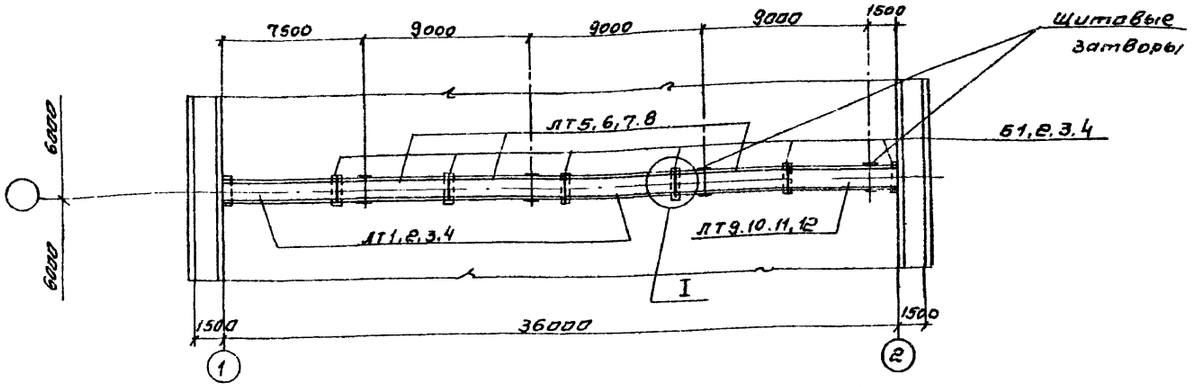

Схема расположения металлических балок и плит лотков

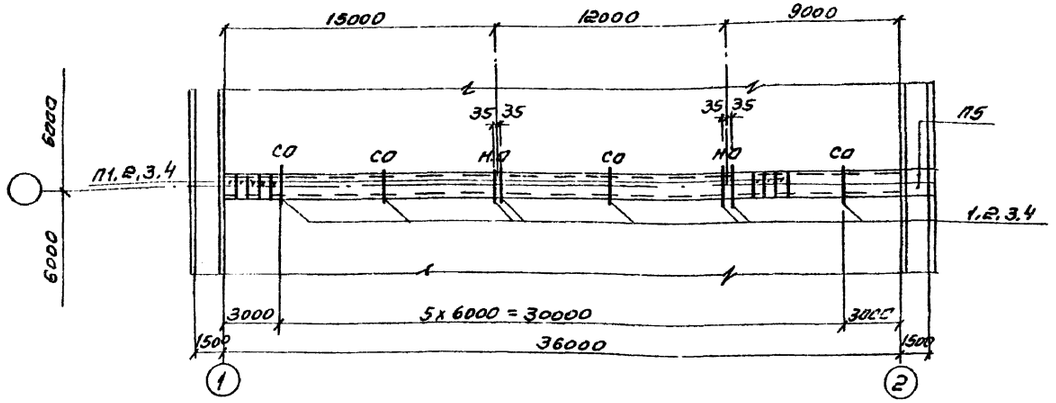

Спецификация к схемам расположения балок, лотков, плит (продолжение)

Марка, поз	Обозначение	Наименование	Кол	Масса ед.кг	Примечание
		Плиты			
П1	3.900-3 в.8 ч.1	ПТ-3-6	60	40	Лоток 300х600(н)
П2	3.900-3 в.8 ч.1	ПТ-4.5-6	60	50	Лоток 450х600(н)
П3	3.900-3 в.8 ч.1	ПТ-6-6	60	60	Лоток 600х900(н)
П4	3.900-3 в.8 ч.1	ПТ-9-6	60	140	Лоток 900х900(н)
П5	ТП902-2-394.86 КЖИ-П5	ПТ-15-6а	2	210	
		Детали			
		Сталь ВСТ3КП2-1 ТУ14-1-3023-80			
поз. 1	ТП902-2-394.86-КЖ-25 ал. IV	Двутавр 10 ГОСТ 8239-72 e=1280	8	12.1	Лоток 300х600(н)
поз. 2	ТП902-2-394.86-КЖ-25 ал. IV	Двутавр 10 ГОСТ 8239-72 e=1430	8	13.5	Лоток 450х600(н)
поз. 3	ТП902-2-394.86-КЖ-25 ал. IV	Двутавр 10 ГОСТ 8239-72 e=1640	8	15.5	Лоток 600х900(н)
поз. 4	ТП902-2-394.86-КЖ-25 ал. IV	Двутавр 10 ГОСТ 8239-72 e=1940	8	18.3	Лоток 900х900(н)

1. Узлы см. ТП902-2-394.86 – КЖ-24 ал. IV.
2. Скользящие и неподвижные опоры см. л. ТП902-2-394.86 – КЖ-25 ал. IV.

Спецификация к схемам расположения балок, лотков, плит (начало)

Марка, поз	Обозначение	Наименование	Кол	Масса ед.кг	Примечание
		Балки			
Б1	ТП902-2-394.86-КЖИ-Б1	Б1	6	112.5	Лоток 300х600(н)
Б2	ТП902-2-394.86-КЖИ-Б2	Б2	6	150	Лоток 450х600(н)
Б3	ТП902-2-394.86-КЖИ-Б3	Б3	6	250	Лоток 600х900(н)
Б4	ТП902-2-394.86-КЖИ-Б4	Б4	6	400	Лоток 900х900(н)
		Лотки			
ЛТ1	ТП902-2-394.86-КЖИ-ЛТ 1,2,3,4	ЛТ1-6-3а	2	1850	Лоток 300х600(н)
ЛТ2	ТП902-2-394.86-КЖИ-ЛТ 1,2,3,4	ЛТ1-6-4.5а	2	2030	Лоток 450х600(н)
ЛТ3	ТП902-2-394.86-КЖИ-ЛТ 1,2,3,4	ЛТ1-9-6а	2	3700	Лоток 600х900(н)
ЛТ4	ТП902-2-394.86-КЖИ-ЛТ 1,2,3,4	ЛТ1-9-9а	2	4130	Лоток 900х900(н)
ЛТ5	ТП902-2-394.86-КЖИ-ЛТ 5,6,7,8	ЛТ1-6-3б	3	1850	Лоток 300х600(н)
ЛТ6	ТП902-2-394.86-КЖИ-ЛТ 5,6,7,8	ЛТ1-6-4.5б	3	2030	Лоток 450х600(н)
ЛТ7	ТП902-2-394.86-КЖИ-ЛТ 5,6,7,8	ЛТ1-9-6б	3	3700	Лоток 600х900(н)

Спецификация к схемам расположения балок, лотков, плит (продолжение)

Марка, поз	Обозначение	Наименование	Кол	Масса ед.кг	Примечание
ЛТ8	ТП902-2-394.86-КЖИ-ЛТ 5,6,7,8	ЛТ1-9-9б	3	4130	Лоток 900х900(н)
ЛТ9	ТП902-2-394.86-КЖИ-ЛТ 9,10,11,12	ЛТ1-6-3в	1	1850	Лоток 300х600(н)
ЛТ10	ТП902-2-394.86-КЖИ-ЛТ 9,10,11,12	ЛТ1-6-4.5в	1	2030	Лоток 450х600(н)
ЛТ11	ТП902-2-394.86-КЖИ-ЛТ 9,10,11,12	ЛТ1-9-6в	1	3700	Лоток 600х900(н)
ЛТ12	ТП902-2-394.86-КЖИ-ЛТ 9,10,11,12	ЛТ1-9-9в	1	4130	Лоток 900х900(н)

Согласовано: Отдел N12 Иванов; Отдел N15 Смирнов

Взам. инв. N; Подпись и дата; Инв. № подл.

Привязан	Норм. контр.	Семенова	
	Провер.	Петропавловская	
	Инженер	Цветкова	
	Рук. гр.	Гарбуз	
	Гип	Чирков	
Инв. №	Нач. отд.	Альтшуллер	

ТП902-2-394.86-КЖ

Аэротенк двухкоридорный с размерами коридора 6 х 4.6 х 36.60 м

Секции „А;Б"

Схемы расположения балок, лотков, плит на одну технологическую секцию (L аэротенка = 36 м)

Стадия	Лист	Листов
Р	16	

Госстрой СССР СОЮЗВОДОКАНАЛПРОЕКТ г. Москва

Типовой проект 902-2-394.86 Альбом III

Схема расположения балок, лотков

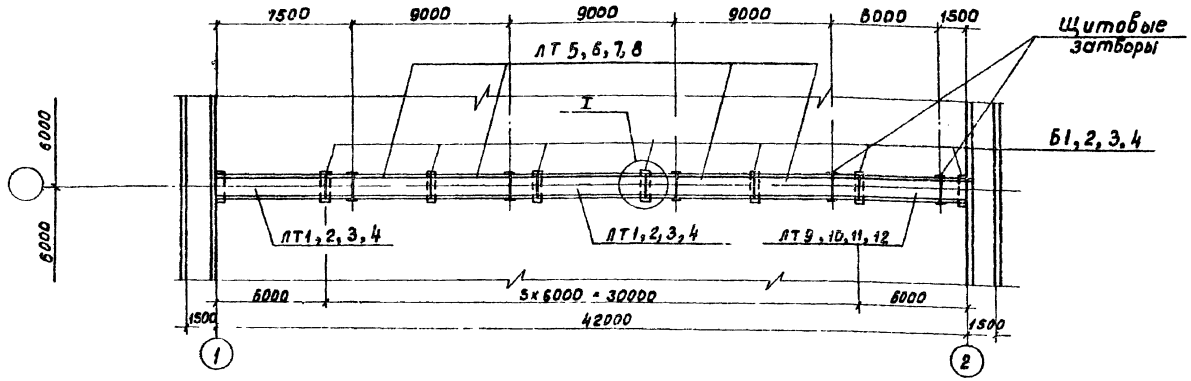

Схема расположения металлических балок и плит лотков

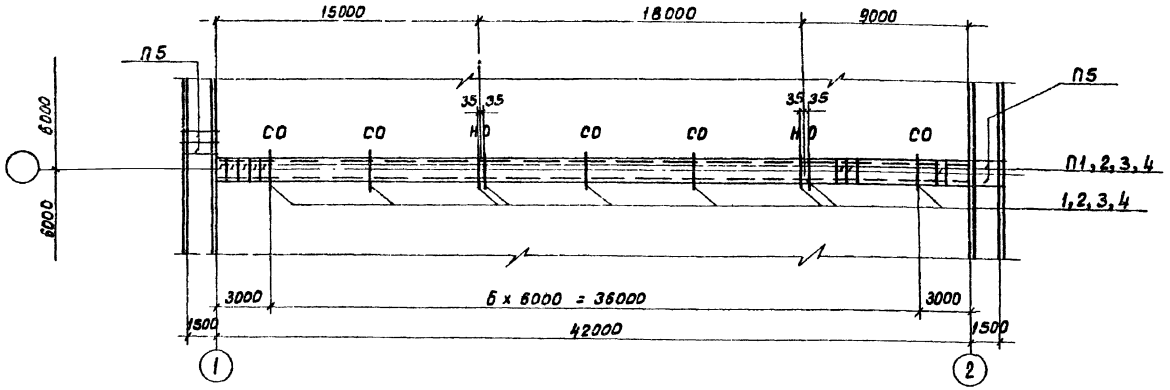

Спецификация к схемам расположения балок, лотков, плит

(начало)

Марка, поз.	Обозначение	Наименование	Кол.	Масса ед. кг	Примечание
		Балки			
Б1	ТП902-2-394.86-КЖИ-Б1	Б1	7	112.5	лоток 300×600(h)
Б2	ТП902-2-394.86-КЖИ-Б2	Б2	7	150	лоток 450×600(h)
Б3	ТП902-2-394.86-КЖИ-Б3	Б3	7	250	лоток 600×900(h)
Б4	ТП902-2-394.86-КЖИ-Б4	Б4	7	400	лоток 900×900(h)
		Лотки			
ЛТ1	ТП902-2-394.86-КЖИ-ЛТ1,2,3,4	ЛТ1-6-3^{а}	2	1850	лоток 300×600(h)
ЛТ2	ТП902-2-394.86-КЖИ-ЛТ1,2,3,4	ЛТ1-6-4.5^{а}	2	2030	лоток 450×600(h)

(продолжение)

Марка, поз.	Обозначение	Наименование	Кол.	Масса ед. кг.	Примечание.
ЛТ3	ТП902-2-394.86-КЖИ-ЛТ1,2,3,4	ЛТ1-9-6^{а}	2	3700	лоток 600×900(h)
ЛТ4	ТП902-2-394.86-КЖИ-ЛТ1,2,3,4	ЛТ1-9-9^{а}	2	4130	лоток 900×900(h)
ЛТ5	ТП902-2-394.86-КЖИ-ЛТ5,6,7,8	ЛТ1-6-3^{б}	4	1850	лоток 300×600(h)
ЛТ6	ТП902-2-394.86-КЖИ-ЛТ5,6,7,8	ЛТ1-6-4.5^{б}	4	2030	лоток 450×600(h)
ЛТ7	ТП902-2-394.86-КЖИ-ЛТ5,6,7,8	ЛТ1-9-6^{б}	4	3700	лоток 600×900(h)
ЛТ8	ТП902-2-394.86-КЖИ-ЛТ5,6,7,8	ЛТ1-9-9^{б}	4	4130	лоток 900×900(h)

Спецификация к схемам расположения балок, лотков плит

(продолжение)

Марка, поз.	Обозначение	Наименование	Кол.	Масса ед. кг.	Примечание.
ЛТ9	ТП902-2-394.86-КЖИ-ЛТ 9,10,11,12	ЛТ1-6-3^{б}	1	1850	лоток 300×600(h)
ЛТ10	ТП902-2-394.86-КЖИ-ЛТ9,10,11,12	ЛТ1-6-4.5^{б}	1	2030	лоток 450×600(h)
ЛТ11	ТП902-2-394.86-КЖИ-ЛТ9,10,11,12	ЛТ1-9-6^{б}	1	3700	лоток 600×900(h)
ЛТ12	ТП902-2-394.86-КЖИ-ЛТ9,10,11,12	ЛТ1-9-9^{б}	1	4130	лоток 900×900(h)
		Плиты			
П1	3.900-3 в.8 ч.1	ПТ-3-6	70	40	лоток 300×600(h)
П2	3.900-3 в.8 ч.1	ПТ-4.5-6	70	50	лоток 450×600(h)
П3	3.900-3 в.8 ч.1	ПТ-6-6	70	60	лоток 600×900(h)
П4	3.900-3 в.8 ч.1	ПТ-9-6	70	140	лоток 900×900(h)
П5	ТП902-2-394.86-КЖИ-П5	ПТ-15-6^{а}	2	210	
		Детали			
		Сталь ВСТ3 КП 2-1 ТУ14-1-3023-80			
поз. 1	ТП902-2-394.86-КЖ-25 ал. IV	Двутавр 10 ГОСТ 8239-72 ℓ=1280	9	12.1	лоток 300×600(h)
поз. 2	ТП902-2-394.86-КЖ-25 ал. IV	Двутавр 10 ГОСТ 8239-72 ℓ=1430	9	13.5	лоток 450×600(h)
поз. 3	ТП902-2-394.86-КЖ-25 ал. IV	Двутавр 10 ГОСТ 8239-72 ℓ=1640	9	15.5	лоток 600×900(h)
поз. 4	ТП902-2-394.86-КЖ-25 ал. IV	Двутавр 10 ГОСТ 8239-72 ℓ=1940	9	18.3	лоток 900×900(h)

1. Узлы см. ТП 902-2-394.86-КЖ-24 ал. IV.
2. Скользящие и неподвижные опоры см. ТП 902-2-394.86 л. КЖ-25 ал. IV.

Согласовано: Отдел N12 Цветков; Отдел N15 Смирнов

Взам. инв. N; Подпись и дата; Инв. N° подл.

Привязан:

Инв. N°

ТП902-2-394.86-КЖ

Норм. контр.	Семенова		
Провер.	Петропавловская		
Инженер	Цветкова		
Рук. гр.	Гарбуз		
ГИП	Чирков		
Нач. отд.	Альтшуллер		

Аэротенк двухкоридорный с размерами коридора 6 × 4.6 × 36 - 60 м.

Секции „А", „Б". Схемы расположения балок, лотков, плит на одну технологическую секцию (4 аэротенка = 42 м)

Стадия	Лист	Листов
Р	17	

Госстрой СССР СОЮЗВОДОКАНАЛПРОЕКТ г. Москва

Копировал: Доценко 21049-03 (19) Формат А2

gost.e-ecolog.ru