типовой проект
902-2-396.86

АЭРОТЕНК

ДВУХКОРИДОРНЫЙ
ИЗ СБОРНОГО ЖЕЛЕЗОБЕТОНА
С РАЗМЕРАМИ КОРИДОРА 6×4,6×36-42м
4,5 и 6 секций

Альбом III

21051-01
цена 2-36

gost.e-ecolog.ru

ЦЕНТРАЛЬНЫЙ ИНСТИТУТ ТИПОВОГО ПРОЕКТИРОВАНИЯ
ГОССТРОЯ СССР

Москва, А-445, Смольная ул., 22

Сдано в печать IV 1986 г.

Заказ № 4957 Тираж 380 экз.

ТИПОВОЙ ПРОЕКТ

902-2-396.86

АЭРОТЕНК ДВУХКОРИДОРНЫЙ ИЗ СБОРНОГО ЖЕЛЕЗОБЕТОНА С РАЗМЕРАМИ КОРИДОРА 6×4,6×36÷42 м 4, 5 И 6 СЕКЦИИ

АЛЬБОМ III

СОСТАВ ПРОЕКТА

АЛЬБОМ	I	Пояснительная записка. (из ТП 902-2-394.86)
АЛЬБОМ	II	Технологическая и электротехническая части. (из Т.П. 902-2-394.86)
АЛЬБОМ	III	Конструкции железобетонные.
АЛЬБОМ	IV	Конструкции железобетонные. Общие чертежи (из Т.П. 902-2-394.86)
АЛЬБОМ	V	Изделия.
АЛЬБОМ	VI	Нестандартизированное оборудование. (из Т.П. 902-2-394.86)
АЛЬБОМ	VII	Спецификация оборудования. (из Т.П. 902-2-394.86)
АЛЬБОМ	VIII	Сметы.
АЛЬБОМ	IX	Ведомости потребности в материалах.
АЛЬБОМ	X	Показатели изменения сметной стоимости. (из Т.П. 902-2-394.86)

Примененные типовые проекты: Серия 3.901-12. Выпуск I.
Затвор плоский глубинный 400×500 с ручным приводом.

УТВЕРЖДЕН
ПРОТОКОЛОМ ТЕХНИЧЕСКОГО СОВЕТА
ИНСТИТУТА СОЮЗВОДОКАНАЛПРОЕКТ
№ 46 ОТ 20.09. 1984
ВВЕДЕН В ДЕЙСТВИЕ
В/О СОЮЗВОДОКАНАЛНИИПРОЕКТ
С 198
ПРИКАЗ №10 ОТ 09.01. 198

РАЗРАБОТАН
ИНСТИТУТОМ СОЮЗВОДОКАНАЛПРОЕКТ
ГЛАВНЫЙ ИНЖЕНЕР ИНСТИТУТА САМОХИН
ГЛАВНЫЙ ИНЖЕНЕР ПРОЕКТА ЦВЕТКОВ

Привязан

Инв. №

Типовой проект 902-2-396.86 Альбом III

Ведомость чертежей основного комплекта „КЖ"

Лист	Наименование	Примечание
1	Секции „В; Г; Д; Е". Общие данные	
2	Секции „В; Г; Д; Е". Компоновочный чертеж на 4, 5, 6 секций.	
3	Секции „В; Г; Д; Е". План, разрезы.	
4	Секции „В; Г; Д; Е". Разрезы.	
5	Секция „В". Днище. Опалубочный чертеж. План, разрезы.	
6	Секция „В". Днище. Спецификация элементов.	
7	Секция „В". Днище. Арматурный чертеж.	
8	Секция „Г". Днище. Опалубочный чертеж. План, разрезы.	
9	Секция „Г". Днище. Спецификация элементов.	
10	Секция „Г". Днище. Арматурный чертеж. Раскладка нижней арматуры.	
11	Секция „Г". Днище. Арматурный чертеж. Раскладка верхней арматуры.	
12	Секция „Д". Днище. Опалубочный чертеж. План. Разрезы.	
13	Секция „Д". Днище. Спецификация элементов.	
14	Секция „Д". Днище. Арматурный чертеж. Раскладка нижней арматуры.	
15	Секция „Д". Днище. Арматурный чертеж. Раскладка верхней арматуры.	
16	Секция „Е". Днище. Опалубочный чертеж. План. разрезы.	
17	Секция „Е". Днище. Спецификация элементов.	
18	Секция „Е". Днище. Арматурный чертеж. Раскладка нижней арматуры.	
19	Секция „Е". Днище. Арматурный чертеж. Раскладка верхней арматуры.	
20	Секция „В". Схема расположения элементов стен. План.	
21	Секция „Г". Схема расположения элементов стен. План.	
22	Секция „Д". Схема расположения элементов стен. План.	
23	Секция „Е". Схема расположения элементов стен. План.	
24	Секции „В; Г; Д; Е". Схема расположения элементов стен. Виды 1-1 ÷ 6-6.	
25	Секции „В; Г; Д; Е". Схема расположения элементов стен. Виды 7-7 ÷ 13-13.	
26	Секции „В; Г; Д; Е". Схема расположения элементов стен. Виды 14-14 ÷ 20-20.	
27	Секции „В; Г; Д; Е". Схемы расположения балок, лотков, плит на одну технологическую секцию (L аэротенка = 36 м).	
28	Секции „В; Г; Д; Е". Схемы расположения балок, лотков, плит на одну технологическую секцию (L аэротенка = 42 м)	

Ведомость спецификаций

Лист	Наименование	Примечание
5	Спецификация элементов на секцию „В"	
6	Спецификация элементов на секцию „В" (продолжение)	
7	Ведомость расхода стали на элемент	
8	Спецификация элементов на секцию „Г"	
9	Спецификация элементов на секцию „Г" (продолжение)	
10	Ведомость расхода стали на элемент	
12	Спецификация элементов на секцию „Д"	
13	Спецификация элементов на секцию „Д" (продолжение)	
15	Ведомость расхода стали на элемент	
16	Спецификация элементов на секцию „Е"	
17	Спецификация элементов на секцию „Е" (продолжение)	
19	Ведомость расхода стали на элемент	
20	Спецификация к схеме расположения элементов стен	
21	Спецификация к схеме расположения элементов стен	
22	Спецификация к схеме расположения элементов стен	
23	Спецификация к схеме расположения элементов стен	
27	Спецификация к схемам расположения балок, лотков, плит	
28	Спецификация к схемам расположения балок, лотков, плит	

Относительной отметке 0.000 (верх ж.б. днища) соответствует абсолютная отметка ▭

Ведомость ссылочных и прилагаемых документов

Обозначение	Наименование	Примечание
3.900-3 в.3/82 и в.8	Сборные железобетонные конструкции емкостных сооружений для водоснабжения и канализации	
ТП902-2-394.86-КЖИ	Изделия - альбом V	Прилагается
3.901-5	Сальники набивные Ду50 ÷ 1400 для пропуска труб через стены.	

Типовой проект разработан в соответствии с действующими нормами и правилами

Главный инженер проекта [подпись] /Чирков/

Инв. № подл. | Подпись и дата | Взам. инв. №

Привязан:

Инв. №

Норм. конт.	Семенова	[подпись]
Провер.	Гарбуз	[подпись]
Инженер	Цветкова	[подпись]
Рук. гр.	Гарбуз	[подпись]
Гип	Чирков	[подпись]
Нач. отд.	Альтшуллер	[подпись]

ТП902-2-396.86-КЖ

Аэротенк двухкоридорный с размерами коридора 6×4.6×36-60 м

Секции „В; Г; Д; Е". Общие данные.

Стадия	Лист	Листов
Р	1	28

Госстрой СССР СОЮЗВОДОКАНАЛПРОЕКТ г. Москва

Копировал: Доценко 21051-01 3 Формат А2

Типовой проект 902-2-396.86 Альбом III

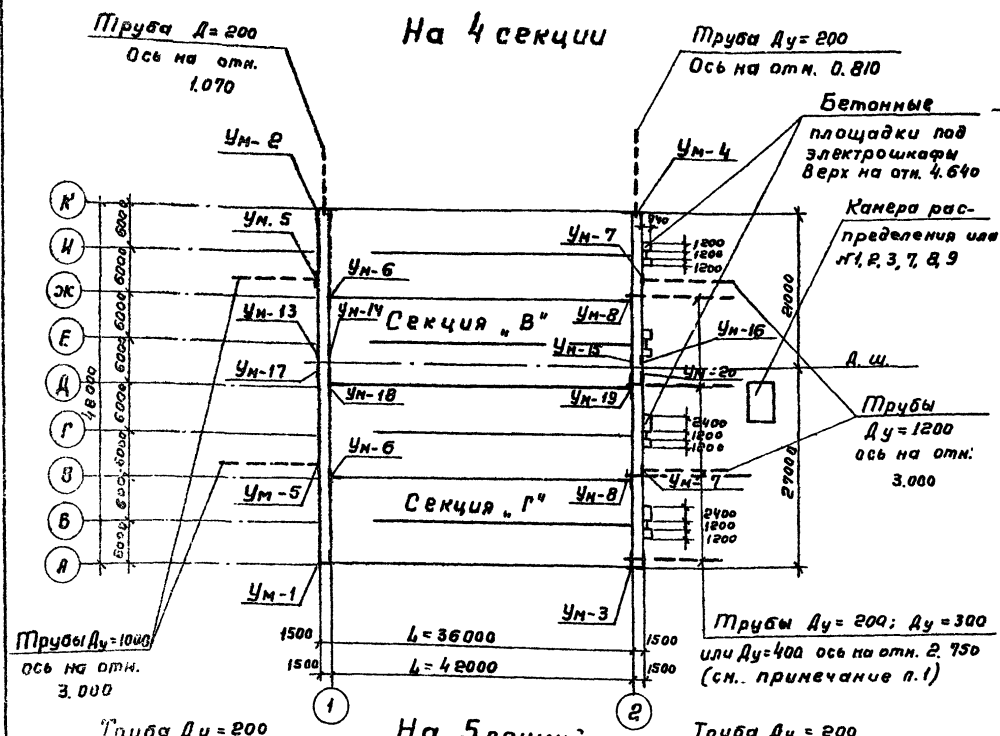

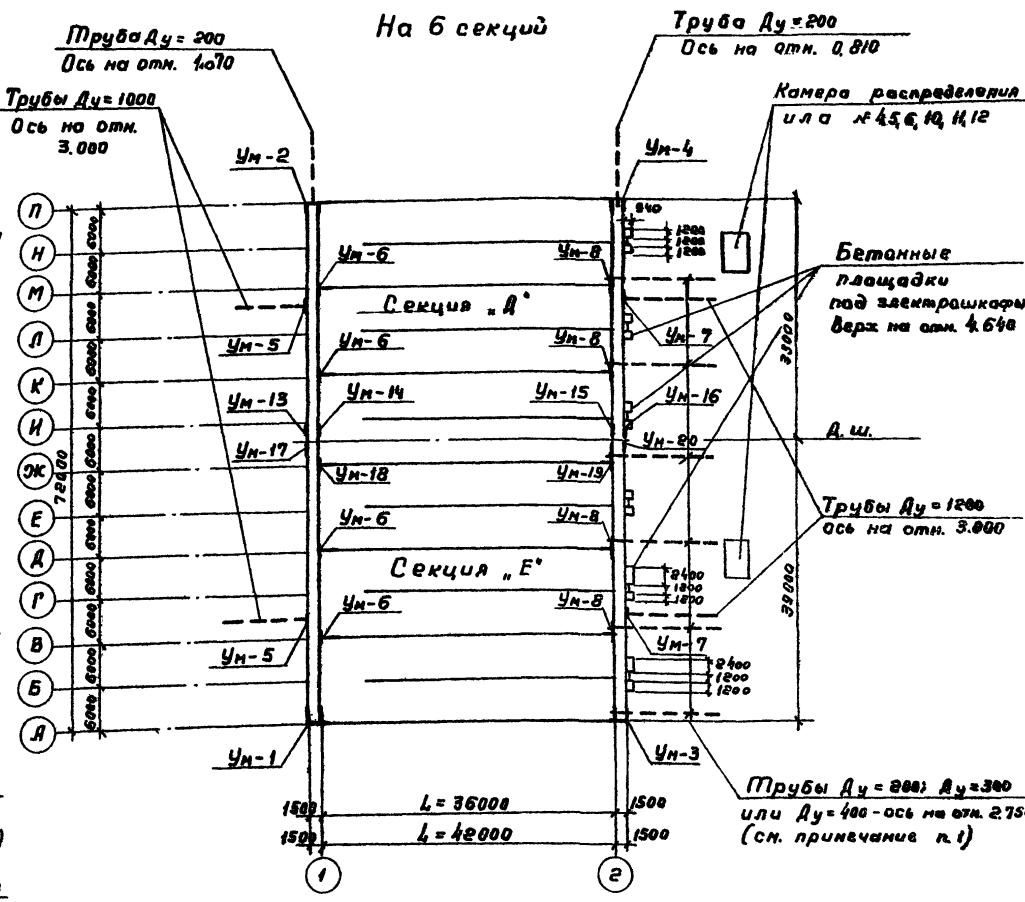

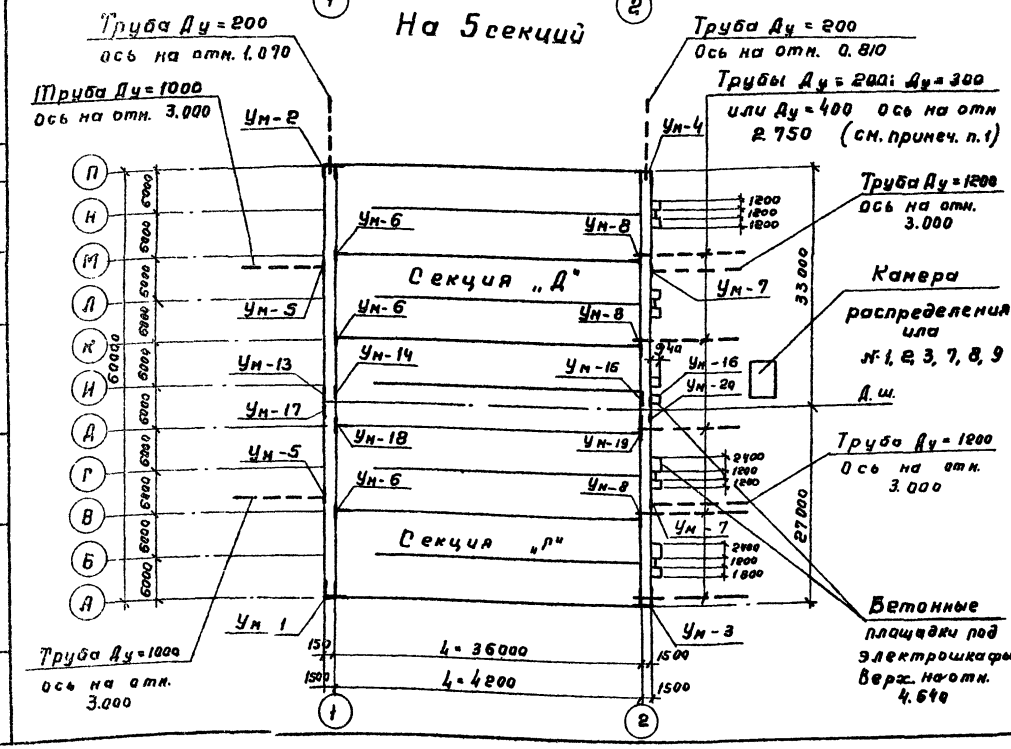

1. Диаметр труб подачи или Ду=200, 300 или 400 и камеры распределения или №1÷12 определяются по технологическому заданию.

Привязан	Нарк. конт.	Семенова		ТП 902-2-396.86-КЖ	
	Провер.	Петропавловская		Аэротенк двухкоридорный с размерами коридора 6×4.6×36-60 м.	Стадия: Р; Лист: 2; Листов:
	Инжен.	Цветкова			
	Рук. гр.	Гарбуз		Секции „В, Г, Д, Е" Компоновочный чертеж на 4, 5, 6 секции.	Госстрой СССР СОЮЗВОДОКАНАЛПРОЕКТ г. Москва
Инв. №	ГИП	Чирков			
	Нач. отд.	Альтшуллер			

21051-01 4

Копировал: Гольденбаум

Формат А2

Согласовано: Отд. № 12 Цветков; Отд. № 16 Иверсонов; Взам. инв.; Подпись и дата; Инв. № подл.

Типовой проект 902-2-396.86 Альбом III

План

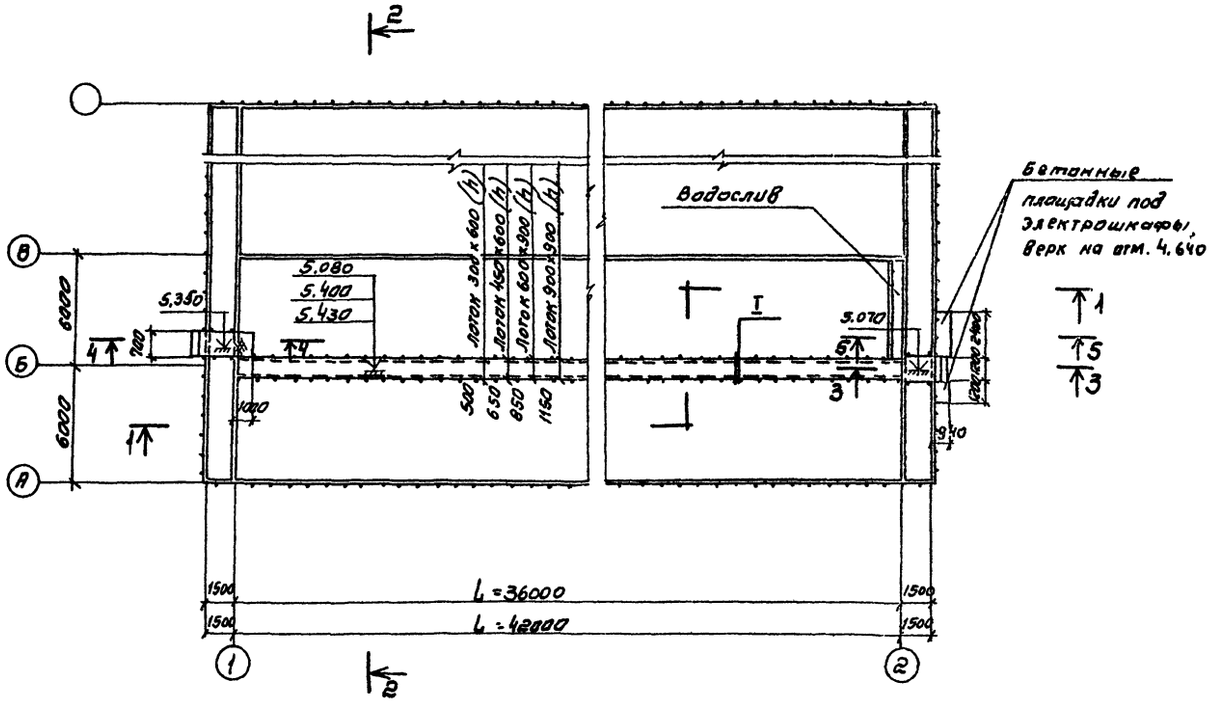

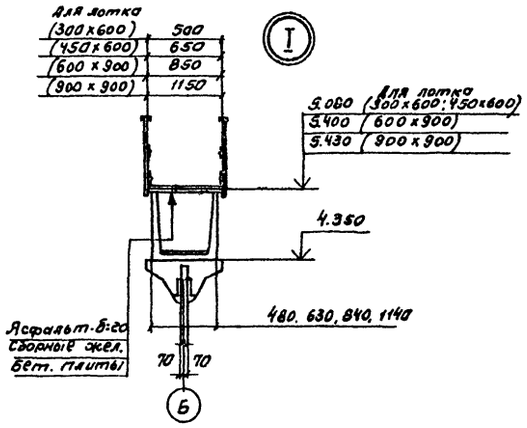

5-5

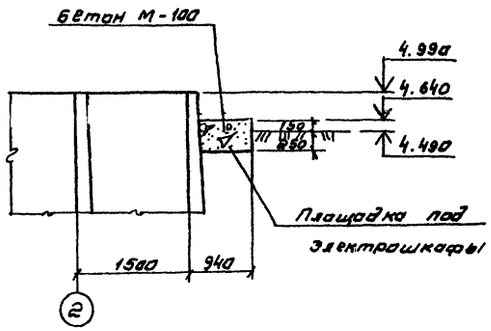

4-4

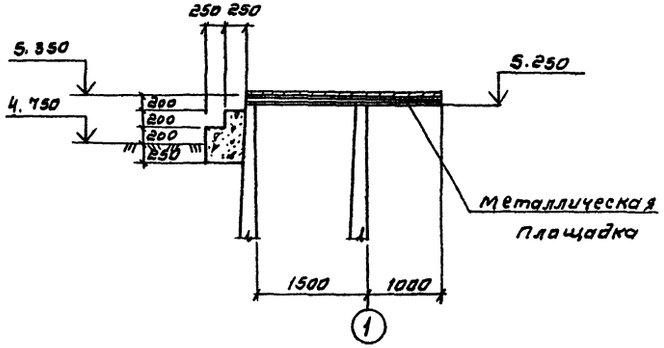

3-3

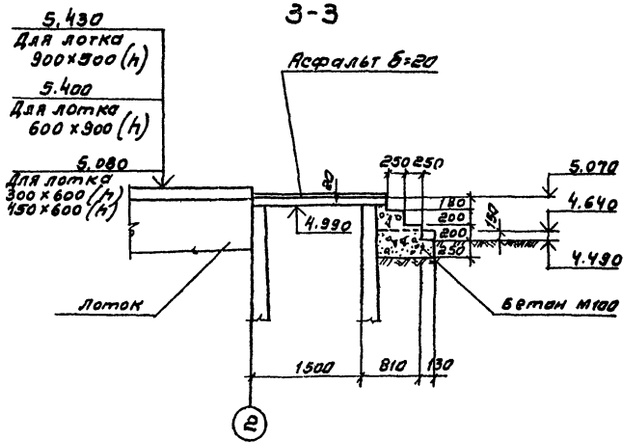

Совместно с данным см. л. КЖ-4.

Привязан		Норм. контр.	Семенова		ТП 902-2-396.86-КЖ		
		Провер.	Петропавловская		Аэротенк двухкоридорный с размерами коридора 6×4.6×36-60м	Стадия	Лист	Листов
		Инженер	Цветкова			Р	3	
		Рук. гр.	Гарбуз		Секции „В; Г; Д; Е". План, сечения.	Гасстрой СССР		
		Гип	Чирков			СОЮЗВОДОКАНАЛПРОЕКТ г. Москва		
Инв. №		Нач. отд	Альтшуллер					

Копировал Синицына

21051-01 5

Формат А2

Инв. № подл. | Подпись и дата | Взам. инв. №

Типовой проект 902-2-396.86 Альбом III

1-1

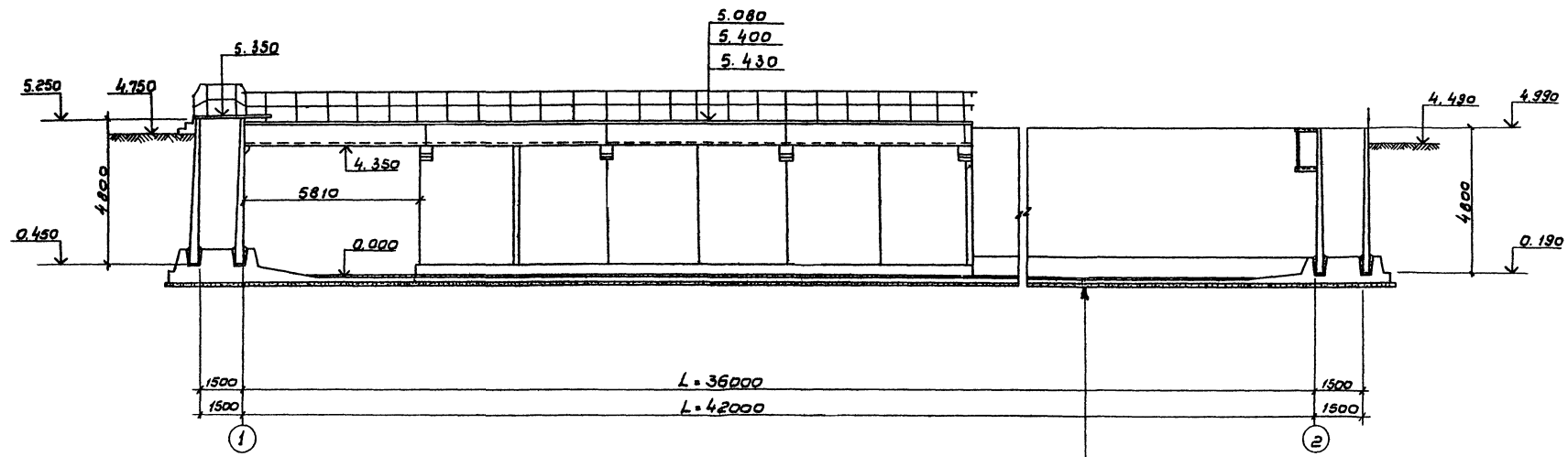

Набетонка с уклоном М-150
Железобетонное днище - 160
Бетонная подготовка - 100 М-50

2-2

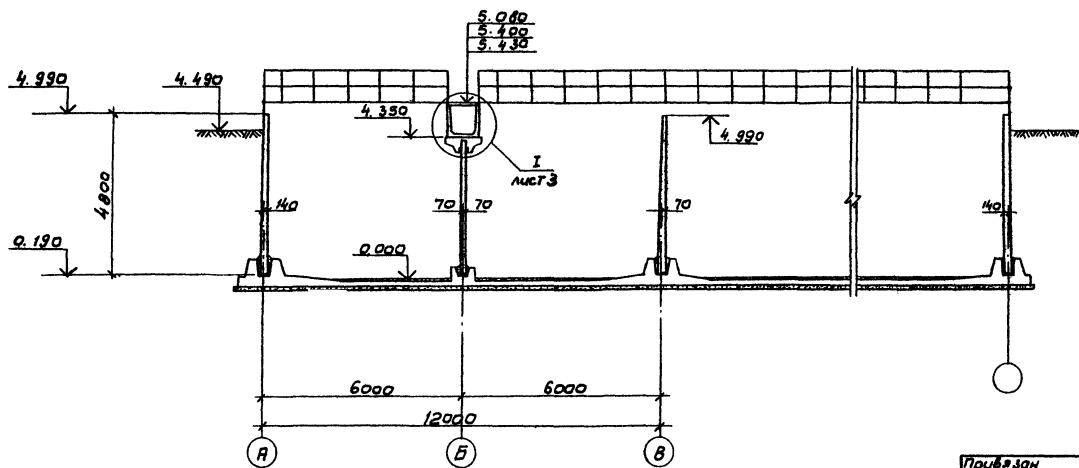

Совместно с данным см. л. КЖС-3

Привязан				ТП 902-2-396.86-КЖ			
				Н. контр.	Семенова		Аэротенк двухкоридорный с размерами коридора 6×4,6×36-60м	Стадия	Лист	Листов
				Провер.	Петрова			Р	4	
				Инжен.	Цветкова					
				Рук. гр.	Арбуз		Секции „В; Г; Д; Е" Разрезы.	Госстрой СССР Союзводоканалпроект г. Москва		
Инв. №				ГИП	Чиркова					
				Нач. отд.	Альтшумер					

Копировал Филиппова 21051-01 6 Формат А2

Инв. № подл. | Подпись и дата | Взам. инв. №

Типовой проект 902-2-396.86 Альбом IV

2 - 2

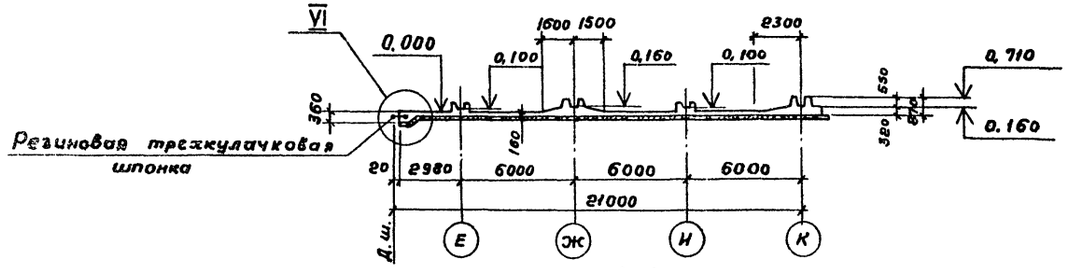

1-1

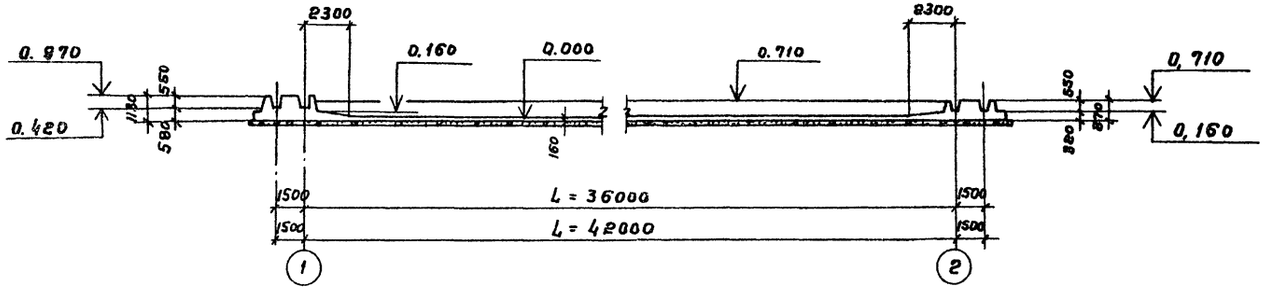

План

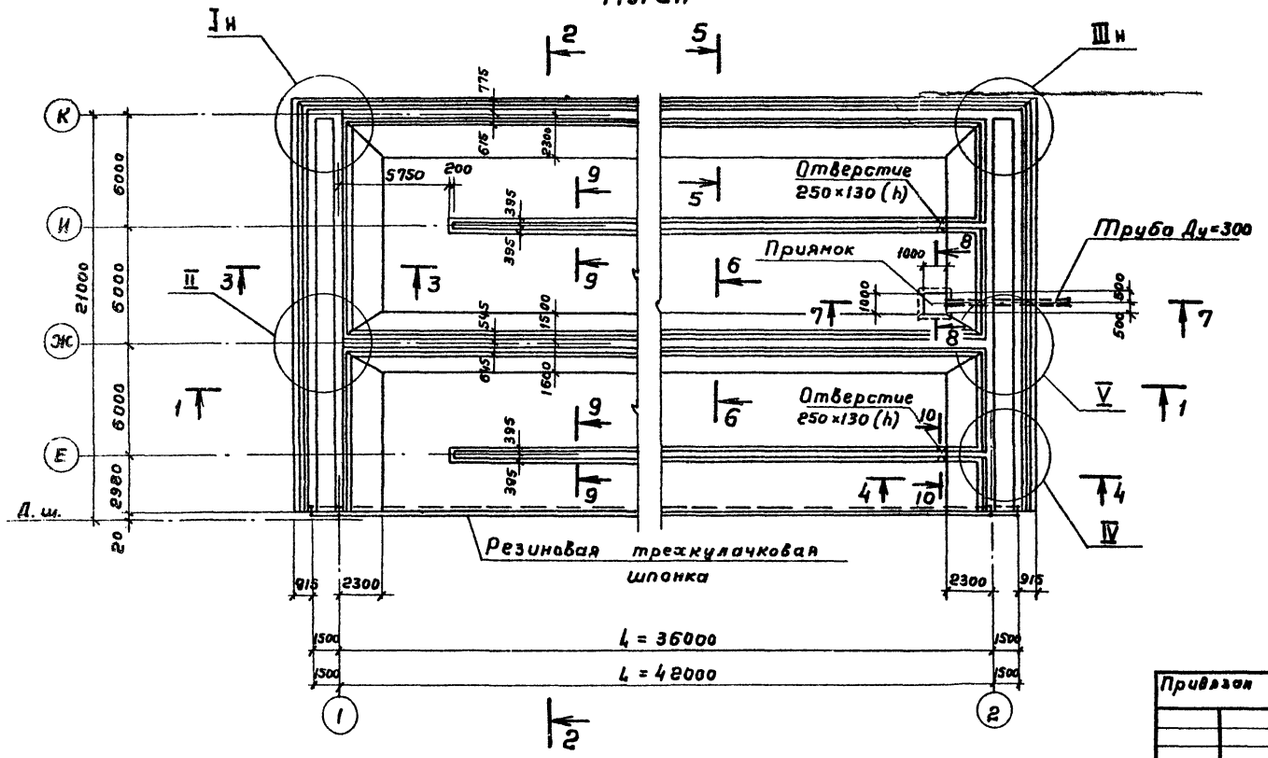

Спецификация элементов на секцию „В"

Формат	Зона	Поз.	Обозначение	Наименование	Кол-во Длина аэротенка Lн 360	420	Примеч.
				Днище (шт-1)			
				Сборочные единицы			
				Каркасы пространственные			
А4		1	ТП 902-2-394.86-КЖИ-КП1,2,5	КП1	46	54	
А4		2	-КП1,2,5	КП2	16	16	
А4		3	-КП3,8	КП3	5	5	
А4		4	-КП4,9	КП4	5	5	
А4		5	-КП1,2,5	КП5	1	1	
А4		6	-КП6,7,12	КП6	9	9	
А4		7	-КП6,7,12	КП7	4	4	
А4		8	-КП3,8	КП8	2	2	
А4		9	-КП4,9	КП9	2	2	
А4		10	-КП10,11	КП10	32	40	
А4		11	-КП10,11	КП11	8	8	
А4		12	-КП6,7,12	КП12	2	2	
				Каркасы плоские			
А4		13	-КР1	КР1	121	143	
				Сетки арматурные			
А4		14	-С1,8,11	С1	5	5	
А4		15	-С2,9,12	С2	5	5	
А4		16	-С3,10,13	С3	5	5	
А4		17	-С4,5	С4	10	10	
А4		18	-С4,5	С5	1	1	
А4		19	-С6,7	С6	10	12	
А4		20	-С6,7	С7	1	1	
А4		21	-С1,8,11	С8	1	1	
А4		22	-С2,9,12	С9	1	1	
А4		23	-С3,10,13	С10	1	1	
			Продолжение см.	л. КЖ-6			

1. Совместно с данным см. л.л. КЖ-6,7.
2. Узлы, сечения см. ТП 902-2-394.86 - КЖ-2,3 ал. IV

Привязан	Норм.конт.	Семенова		ТП902-2-396.86-КЖ		
	Провер.	Петропавловская		Аэротенк двухкоридорный с размерами коридора 6×4.6×36-60 м	Стадия	Лист	Листов
	Инжен.	Цветкова			Р	5	
	Рук.гр.	Гарбуз		Секция „В". Днище. Опалубочный чертеж. План, разрезы.	Госстрой СССР СОЮЗВОДОКАНАЛПРОЕКТ г. Москва		
	ГИП	Чирков					
Инв. №	Нач.отд.	Альтшуллер					

Согласовано
Отдел №12 Цветков
Взам. инв. №
Подпись и дата
Инв. № подл.

Копировал Гольденбаум 21051-01 7 Формат А4

Спецификация элементов на секцию „В" (продолжение)

Формат	Зона	Поз.	Обозначение	Наименование	Кол-во шт. Длина аэротенка 36.0	Кол-во шт. Длина аэротенка 42.0	Примеч.
1	2	3	4	5	6	7	8
		27	ГОСТ 8478-81	С $\frac{8АIII-200}{4Вр1-400}$ 850×7850 $\frac{25}{125}$ ГОСТ 8478-81	—	10	17.2 кг
		28	то же	С $\frac{6АIII-200}{4Вр1-400}$ 2650×6850 $\frac{25}{25}$ ГОСТ 8478-81	20	—	26.0 кг
		29	"	С $\frac{6АIII-200}{4Вр1-400}$ 2650×6750 $\frac{25}{175}$ ГОСТ 8478-81	—	25	25.5 кг
		30	ГОСТ 23279-78	С $\frac{22АIII-200}{6АI-600}$ 2650×4650 $\frac{25}{225}$ ГОСТ 23279-78	10	10	200.0 кг
		31	то же	С $\frac{16АIII-200}{6АI-600}$ 2650×4650 $\frac{25}{225}$ ГОСТ 23279-78	4	4	107.6 кг
		32	"	С $\frac{22АIII-200}{6АI-600}$ 2850×3300 $\frac{25}{150}$ ГОСТ 23279-78	10	12	152.3 кг
		33	"	С $\frac{22АIII-200}{6АI-600}$ 1450×3300 $\frac{25}{150}$ ГОСТ 23279-78	1	1	81.1 кг
		34	"	С $\frac{18АIII-200}{6АI-600}$ 2850×3550 $\frac{25}{275}$ ГОСТ 23279-78	10	12	110.3 кг
		35	"	С $\frac{18АIII-200}{6АI-600}$ 1450×3550 $\frac{25}{275}$ ГОСТ 23279-78	1	1	58.7 кг
		36	ГОСТ 8478-81	С $\frac{10АIII-100}{4Вр1-400}$ 1450×9000 $\frac{25}{100}$ ГОСТ 8478-81	2	2	86.6 кг.
		37	то же	С $\frac{8АIII-200}{4Вр1-400}$ 2650×6850 $\frac{25}{25}$ ГОСТ 8478-81	10	—	42.0 кг
		38	"	С $\frac{8АIII-200}{4Вр1-400}$ 2650×6750 $\frac{25}{175}$ ГОСТ 8478-81	—	10	41.5 кг
		39	"	С $\frac{4Вр1-400}{10АIII-100}$ 3650×8050 $\frac{25}{25}$ ГОСТ 8478-81	2	2	26.2 кг
		40	"	С $\frac{10АIII-100}{4Вр1-400}$ 2850×9000 $\frac{25}{100}$ ГОСТ 8478-81	20	24	167.5 кг.
		41	"	С $\frac{8АIII-200}{4Вр1-400}$ 1650×8050 $\frac{25}{25}$ ГОСТ 8478-81	2	2	32.1 кг
		43	"	С $\frac{8АIII-200}{4Вр1-400}$ 1650×6650 $\frac{25}{125}$ ГОСТ 8478-81	13	8	26.2 кг.
		44	"	С $\frac{8АIII-200}{4Вр1-400}$ 1650×7850 $\frac{25}{25}$ ГОСТ 8478-81	—	5	31.0 кг
		45	"	С $\frac{8АIII-200}{4Вр1-400}$ 850×6650 $\frac{25}{125}$ ГОСТ 8478-81	10	—	14.7 кг.
		46	"	С $\frac{6АIII-200}{4Вр1-400}$ 1650×6850 $\frac{25}{25}$ ГОСТ 8478-81	8	—	16.5 кг
		47	"	С $\frac{6АIII-200}{4Вр1-400}$ 1650×6750 $\frac{25}{175}$ ГОСТ 8478-81	—	10	16.2 кг
		48	"	С $\frac{4Вр1-400}{10АIII-100}$ 3650×7150 $\frac{25}{25}$ ГОСТ 8478-81	8	8	169.2 кг
		49	"	С $\frac{8АIII-200}{4Вр1-400}$ 1650×7150 $\frac{25}{175}$ ГОСТ 8478-81	6	6	28.4 кг
		50	"	С $\frac{10АIII-100}{4Вр1-400}$ 2850×8050 $\frac{25}{25}$ ГОСТ 8478-81	5	6	150.0 кг
		51	ГОСТ 8478-81	С $\frac{10АIII-100}{4Вр1-400}$ 2850×7650 $\frac{25}{25}$ ГОСТ 8478-81	15	18	142.6 кг
		52	то же	С $\frac{10АIII-100}{4Вр1-400}$ 1450×7650 $\frac{25}{25}$ ГОСТ 8478-81	1	1	73.7 кг
		53	ГОСТ 23279-78	С $\frac{22АIII-200}{6АI-600}$ 1650×4650 $\frac{25}{225}$ ГОСТ 23279-78	2	2	128.5 кг
				Детали			
				ф 6АIII ГОСТ 5781-82			
54		90	ТП902-2-394.86-КЖ-4÷7 ал. IV	е=850	106	106	0.3 кг
54		91	то же	е=1200	10	10	0.5 кг
54		92	"	е=870	10	10	0.3 кг
54		93	"	е=590	10	10	0.2 кг
54		94	"	е=2000	10	10	0.8 кг
54		95	"	е=800	20	20	0.3 кг
54		96	"	е=800	65	65	0.3 кг
54		97	"	еср=1320	10	10	0.5 кг
54		98	"	е=660	5	5	0.3 кг
54		99	"	е=1040	5	5	0.4 кг
54		100	"	еср=1820	20	20	0.7 кг.
54		101	"	е=1300	25	25	0.5 кг
54		102	"	е=1150	5	5	0.5 кг
54		103	"	е=650	5	5	0.3 кг
54		104	"	е=740	5	5	0.3 кг.
54		105	"	е=1240	5	5	0.5 кг.
54		85	"	Общая длина	п.м. 650	п.м 770	1 п.м. 0.395 кг.
54		111	"	е=2480	10	10	1.0 кг
				ф 10АIII ГОСТ 5781-82			
54		86	ТП902-2-394.86-КЖ-4÷7 ал. IV	е=1710	600	720	1.1 кг
54		87	то же	е=3610	20	20	2.2 кг
54		88	"	е=1750	32	32	1.1 кг
54		89	"	е=1600	74	74	1.0 кг
54		106	"	е=1490	180	210	0.9 кг
54		107	"	е=1340	180	210	0.8 кг
54		110	"	е=330	180	210	0.2 кг
				ф 12АIII ГОСТ 5781-82			
54		77	"	е=1580	160	190	1.4 кг
54		81	"	е=3680	20	20	3.3 кг
				ф 14АIII ГОСТ 5781-82			
54		76	"	е=1860	160	190	2.2 кг
54		78	"	е=1530	110	110	1.9 кг.
54		79	"	е=3800	16	16	4.6 кг
54		80	"	еср=2880	20	20	3.5 кг
54		82	"	еср=2500	16	16	3.0 кг
54		83	"	еср=3350	94	94	4.1 кг
54		84	"	еср=4470	16	16	5.4 кг
				Материалы			
				Бетон М-200, Мр3 ☐, ВБ	м³ 304.5	м³ 337.3	

Совместно с данным см. л.л. КЖ-5,7 и ТП 902-2-394.86-КЖ-4÷7 ал. IV.

Альбом III

Типовой проект 902-2-396.86

Инв. № подл. | Подпись и дата | Взам. инв. №

Привязан:

Инв. №

Норм. контр.	Семенова	
Провер.	Петропавловская	
Инженер	Цветкова	
Рук. гр.	Гарбуз	
ГИП	Чирков	
Нач. отд.	Альтшуллер	

ТП 902-2-396.86-КЖ

Аэротенк двухкоридорный с размерами коридора 6×4.6×36-60 м.

Секция „В". Днище. Спецификация элементов.

Стадия	Лист	Листов
Р	6	

Госстрой СССР СОЮЗВОДОКАНАЛПРОЕКТ г. Москва

Копировал: 21051-01 8

Формат А2

Типовой проект 902-2-396.86 Альбом III

Раскладка верхней арматуры

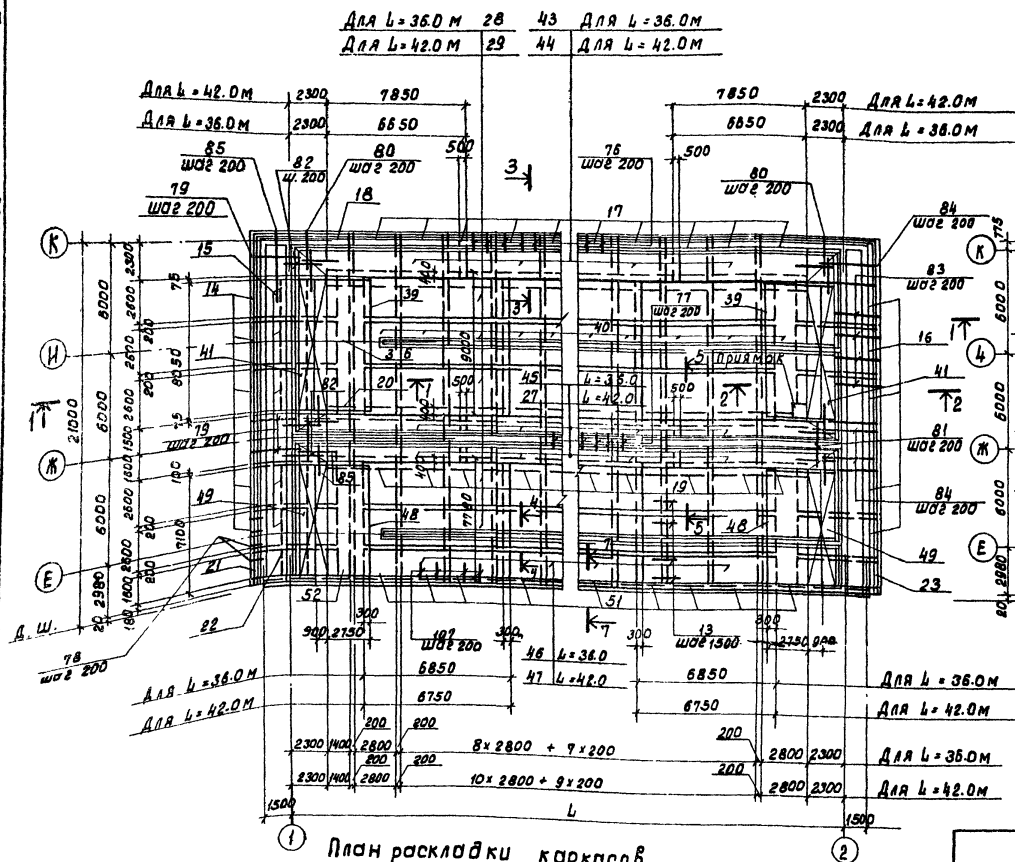

Раскладка нижней арматуры

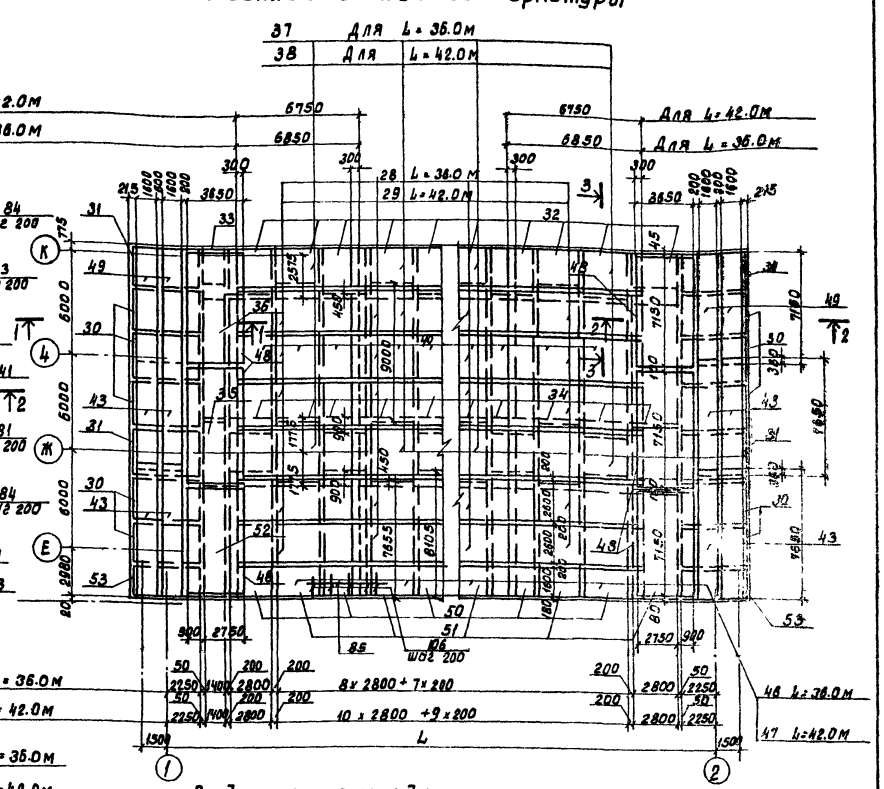

План раскладки каркасов

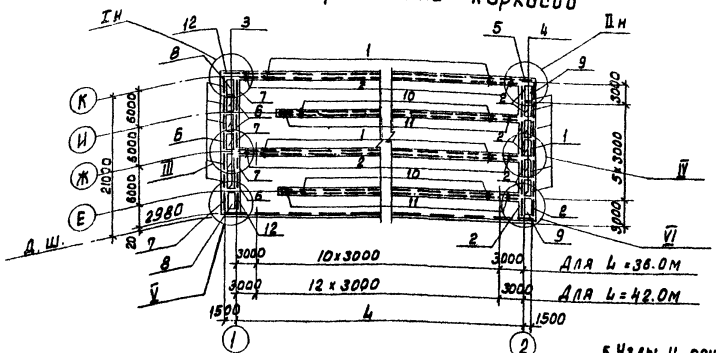

1. Совместно с данным см. л.л. КЖ-5,6.
2. Защитный слой бетона для нижней арматуры - 35мм, для верхней - 25мм.
3. В местах приямков арматура сеток обрезается по месту. Арматура приямков условно не показана.
4. Размеры сеток даны в осях стержней.
5. Узлы и сечения см. л. КЖ-4 + 7 и IV.

Ведомость расхода стали на элемент, кг

Марка элемента	Изделия арматурные														Общий расход
	Арматура класса														
	BpI		AI			AIII									
	ГОСТ 6727-80		ГОСТ 5781-82												
	ф4	Итого	ф6	ф8	Итого	ф6	ф8	ф10	ф12	ф14	ф16	ф18	ф22	Итого	
Секция „В" L=36.0	606.7	606.7	857.9	1532.4	2390.3	628.8	3910.6	10146.9	2917.1	1224.4	411.6	2522.8	8840.2	30102.4	33099.4
Секция „В" L=42.0	682.3	682.3	965.5	1628.4	2594.9	748.0	4271.7	11654.6	2575.1	1290.4	411.6	3120.8	9137.2	33209.4	36486.6

| | | | | | | | | | | | | | |

2-2

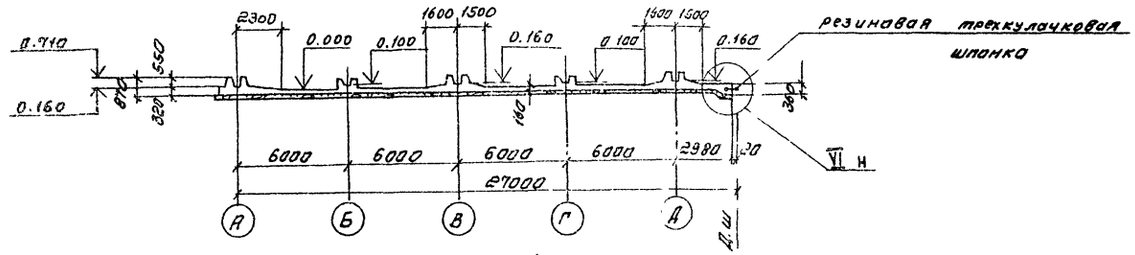

1-1

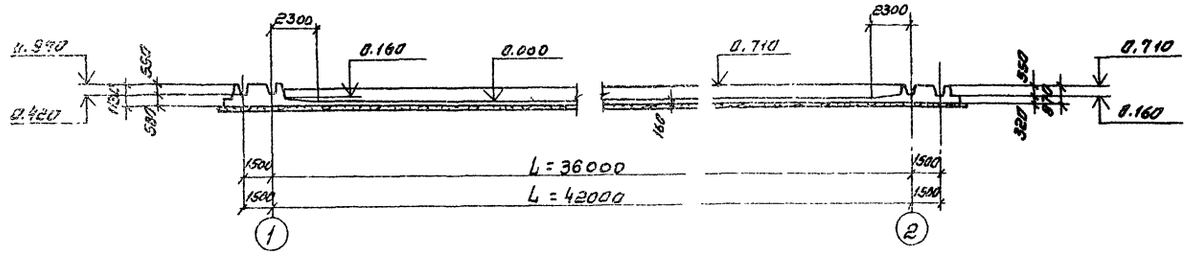

План

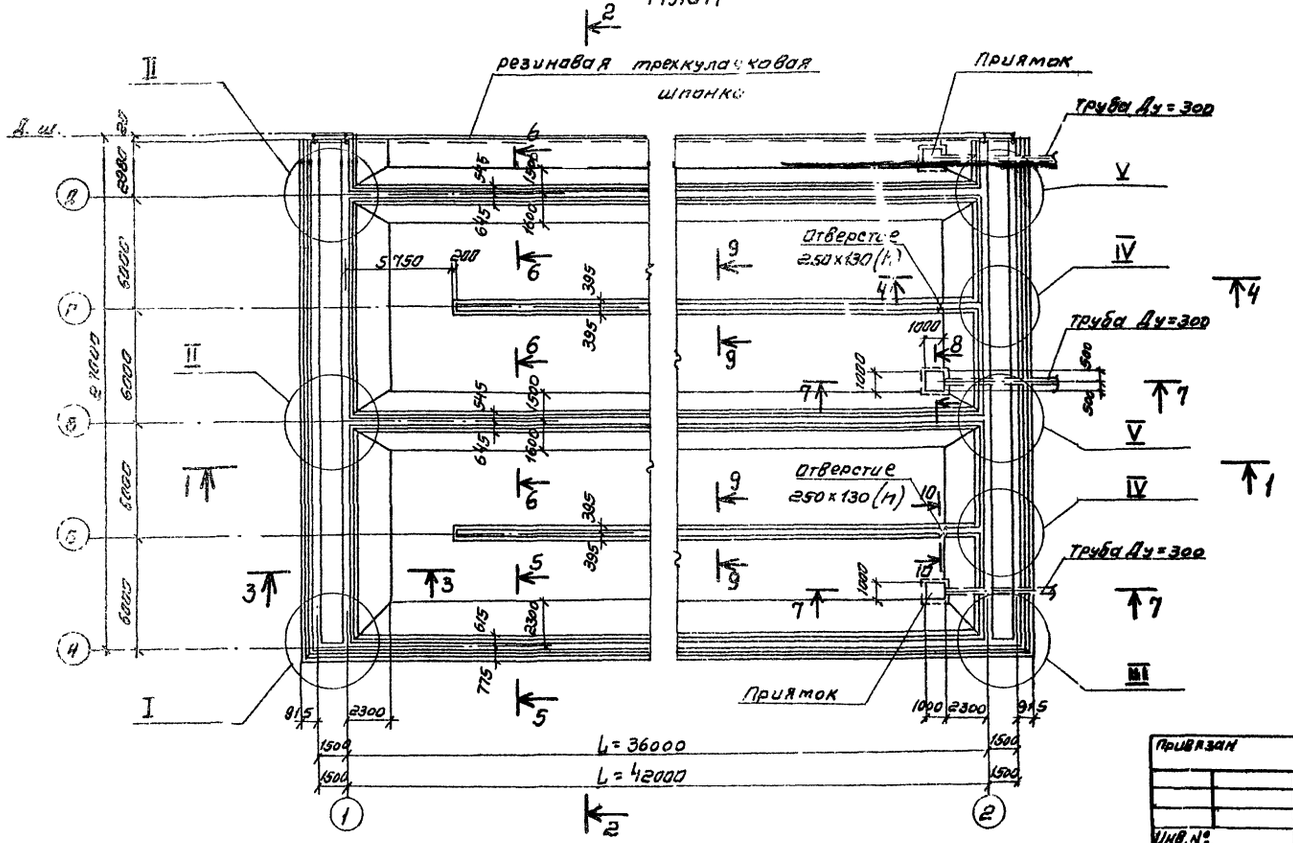

Спецификация элементов на секцию „Г"

Формат	Зона	Поз	Обозначение	Наименование	Кол-во: Длина аэротенка 36.0 м	Кол-во: Длина аэротенка 42.0 м	Примеч
				Днище (шт-1)			
				Сборочные единицы			
				Каркасы пространственные			
А4		1	ТП902-2-394.86 —Кжи-КП1.2.5	КП1	68	72	
А4		2	-КП1.2.5	КП2	22	22	
А4		3	-КП3.8	КП3	7	7	
А4		4	-КП4.9	КП4	7	7	
А4		5	-КП1.2.5	КП5	1	1	
А4		6	-КП6,7.12	КП6	12	12	
А4		7	-КП6,7.12	КП7	5	5	
А4		8	-КП3.8	КП8	2	2	
А4		9	-КП4.9	КП9	2	2	
А4		10	-КП10.11	КП10	32	40	
А4		11	-КП10.11	КП11	8	8	
А4		12	-КП6,7.12	КП12	2	2	
				Каркасы плоские			
А4		13	-КР1	КР1	154	182	
				Сетки арматурные			
А4		14	-С1.8.11	С1	6	6	
А4		15	-С2,9.12	С2	6	6	
А4		16	-С3.10.13	С3	6	6	
А4		17	-С4.5	С4	10	12	
А4		18	-С4.5	С5	1	1	
А4		19	-С6.7	С6	20	24	
А4		20	-С6.7	С7	2	2	
А4		24	-С1.8.11	С11	1	1	
А4		25	-С2,9.12	С12	1	1	
А4		26	-С3.10.13	С13	1	1	
			Продолжение см.	л. Кж-9			

1. Совместно с данным см л.л кж-9, 10, 11.
2. Узлы, сечения см. ТП902-2-394.86-Кж-2,3 ал.IV

Согласовано: отдел 1112, Цветков; Инв.№ подл. | Подпись и дата | Взам.инв.№

Привязан			ТП902-2-396.86-КЖ	
	Нач.конс.	Семенова		
	Провер.	Петрова	Аэротенк двухкоридорный с размерами коридора 6×4.6×36·60м	Стадия: Р; Лист: 8; Листов:
	Инженер	Цветкова		
	Рук.гр.	Гарбуз	Секция „Г". Днище. Опалубочный чертеж. План, разрезы.	Госстрой СССР СОЮЗВОДОКАНАЛПРОЕКТ г. Москва
Инв.№:	ГИП	Чиков		
	Нач.отд.	Ратшумей		

21051-01 16

Копировал Синицына

Формат А3

Альбом III

Типовой проект 902-2-396.86

Спецификация элементов на секцию „Г" (продолжение)

Формат	Зона	Поз.	Обозначение	Наименование	Кол-во шт. Длина аэротенка 4 м 36.0	42.0	Примеч.
1	2	3	4	5	6	7	8
		27	ГОСТ 8478-81	С $\frac{8АIII-200}{4Вр1-400}$ 850×7850 $\frac{25}{125}$ ГОСТ 8478-81	—	20	17.2кг
		28	то же	С $\frac{6АIII-200}{4Вр1-400}$ 2650×6850 $\frac{25}{25}$ ГОСТ 8478-81	48	—	26.0кг
		29	"	С $\frac{6АIII-200}{4Вр1-400}$ 2650×6750 $\frac{25}{175}$ ГОСТ 8478-81	—	60	25.5кг
		30	ГОСТ 23279-78	С $\frac{22АIII-200}{6АI-600}$ 2650×4650 $\frac{25}{225}$ ГОСТ 23279-78	12	12	200.0кг
		31	то же	С $\frac{18АIII-200}{6АI-600}$ 2650×4650 $\frac{25}{225}$ ГОСТ 23279-78	6	6	107.6кг
		32	"	С $\frac{22АIII-200}{6АI-600}$ 2850×3300 $\frac{25}{150}$ ГОСТ 23279-78	10	12	152.3кг
		33	"	С $\frac{22АIII-200}{6АI-600}$ 1450×3300 $\frac{25}{150}$ ГОСТ 23279-78	1	1	81.1кг
		34	"	С $\frac{18АIII-200}{6АI-600}$ 2850×3550 $\frac{25}{275}$ ГОСТ 23279-78	20	24	110.3кг
		35	"	С $\frac{18АIII-200}{6АI-600}$ 1450×3550 $\frac{25}{275}$ ГОСТ 23279-78	2	2	58.7кг.
		36	ГОСТ 8478-81	С $\frac{10АIII-100}{4Вр1-400}$ 1450×9000 $\frac{25}{100}$ ГОСТ 8478-81	4	4	86.6кг
		37	то же	С $\frac{8АIII-200}{4Вр1-400}$ 2650×6850 $\frac{25}{25}$ ГОСТ 8478-81	15	—	42.0кг
		38	"	С $\frac{8АIII-200}{4Вр1-400}$ 2650×6750 $\frac{25}{175}$ ГОСТ 8478-81	—	15	41.5кг
		39	"	С $\frac{4Вр1-400}{10АIII-100}$ 3650×8050 $\frac{25}{25}$ ГОСТ 8478-81	6	6	26.2кг.
		40	"	С $\frac{10АIII-100}{4Вр1-400}$ 2850×9000 $\frac{25}{100}$ ГОСТ 8478-81	20	24	167.5кг.
		41	"	С $\frac{8АIII-200}{4Вр1-400}$ 1650×8050 $\frac{25}{25}$ ГОСТ 8478-81	4	4	32.1кг
		43	"	С $\frac{8АIII-200}{4Вр1-400}$ 1650×6650 $\frac{25}{125}$ ГОСТ 8478-81	5	—	26.2кг
		44	"	С $\frac{8АIII-200}{4Вр1-400}$ 1650×7850 $\frac{25}{25}$ ГОСТ 8478-81	—	5	31.0кг
		45	"	С $\frac{8АIII-200}{4Вр1-400}$ 850×6650 $\frac{25}{125}$ ГОСТ 8478-81	20	—	14.7кг.
		49	"	С $\frac{8АIII-200}{4Вр1-400}$ 1650×7150 $\frac{25}{175}$ ГОСТ 8478-81	16	16	28.4кг
		54	"	С $\frac{10АIII-100}{4Вр1-400}$ 2850×2050 $\frac{25}{25}$ ГОСТ 8478-81	5	6	38.4кг
		55	"	С $\frac{10АIII-100}{4Вр1-400}$ 2850×1650 $\frac{25}{25}$ ГОСТ 8478-81	5	6	30.9кг
		56		С $\frac{10АIII-100}{4Вр1-400}$ 1450×1650 $\frac{25}{25}$ ГОСТ 8478-81	1	1	16.0кг
		57	ГОСТ 23279-78	С $\frac{22АIII-200}{6АI-600}$ 1450×4650 $\frac{25}{225}$ ГОСТ 23279-78	2	2	114.2кг
		58	ГОСТ 8478-81	С $\frac{6АIII-200}{4Вр1-400}$ 1450×6850 $\frac{25}{25}$ ГОСТ 8478-81	5	—	14.6кг.
		59	то же	С $\frac{6АIII-200}{4Вр1-400}$ 1450×6750 $\frac{25}{175}$ ГОСТ 8478-81	—	5	14.4кг
		60	"	С $\frac{4Вр1-400}{10АIII-100}$ 3650×1450 $\frac{25}{25}$ ГОСТ 8478-81	4	4	35.3кг.
		61	"	С $\frac{8АIII-200}{4Вр1-400}$ 1650×1450 $\frac{25}{125}$ ГОСТ 8478-81	2	2	5.9кг.
		62	"	С $\frac{10АIII-100}{4Вр1-400}$ 2850×1800 $\frac{25}{100}$ ГОСТ 8478-81	10	12	33.6кг
		63	"	С $\frac{10АIII-100}{4Вр1-400}$ 1450×1800 $\frac{25}{100}$ ГОСТ 8478-81	1	1	17.4кг
		112	"	С $\frac{10АIII-100}{4Вр1-400}$ 1450×9800 $\frac{25}{100}$ ГОСТ 8478-81	20	24	182.0кг.
				Детали			
				ф8АIII ГОСТ 5781-82			
54		90	ТП902-2-394.86-КЖ-4÷7 ал.IV	ℓ=850	122	122	0.3кг.
54		91	то же	ℓ=1200	10	10	0.5кг
54		92	"	ℓ=870	10	10	0.3кг
54		93	"	ℓ=590	10	10	0.2кг
54		94	"	ℓ=2000	10	10	0.8кг
54		95	"	ℓ=800	20	20	0.3кг
54		96	"	ℓ=800	95	95	0.3кг.
54		97	"	ℓср=1320	15	15	0.5кг
54		98	"	ℓ=660	5	5	0.3кг
54		99	"	ℓ=1040	5	5	0.4кг
54		100	"	ℓср=1820	20	20	0.7кг
54		101	"	ℓ=1300	40	40	0.5кг
54		102	"	ℓ=1150	10	10	0.5кг
54		103	"	ℓ=650	10	10	0.3кг
54		104	"	ℓ=740	10	10	0.3кг
54		105	"	ℓ=1240	10	10	0.5кг
54		111	"	ℓ=2480	10	10	1.0кг
54		85	"	Общая длина	п.м 730	п.м 840	1п.м. 0.395кг.
				ф10АIII ГОСТ 5781-82			
54		86	ТП902-2-394.86-КЖ-4÷7 ал.IV	ℓ=1710	600	720	1.1кг
54		87	то же	ℓ=3610	40	40	2.2кг.
54		88	"	ℓ=1750	64	64	1.1кг
54		89	"	ℓ=1600	148	148	1.0кг
54		106	"	ℓ=1490	200	230	0.9кг
54		107	"	ℓ=1340	160	190	0.8кг
54		110	"	ℓ=330	160	190	0.2кг
54		108	"	ℓср=2250	20	20	1.4кг
				ф12АIII ГОСТ 5781-82			
54		77	"	ℓ=1580	320	380	1.4кг
54		81	"	ℓ=3680	40	40	3.3кг.
				ф14АIII ГОСТ 5781-82			
54		76	"	ℓ=1860	160	190	2.2кг
54		78	"	ℓ=1530	135	135	1.9кг
54		79	"	ℓ=3800	22	22	4.6кг
54		80	"	ℓср=2880	20	20	3.5кг
54		82	"	ℓср=2500	22	22	3.0кг
54		83	"	ℓср=3350	113	113	4.1кг
54		84	"	ℓср=4470	22	22	5.4кг
				Материалы			
				Бетон М-200, Мр3 □, В6	м³ 385.5	м³ 430.0	

Совместно с данным см. л.л. КЖ-8,10,11 и ТП902-2-394.86-КЖ-4÷7 ал. IV.

Инв.№ подл. | Подпись и дата | Взам. инв.№

Привязан:

Инв.№

Норм.контр.	Семенова	
Пробер	Петропавловская	
Инженер	Цветкова	
Рук. гр.	Гарбуз	
ГИП	Чирков	
Нач.отд.	Альтшуллер	

ТП 902-2-396.86-КЖ

Аэротенк двухкоридорный с размерами коридора 6×4.6×36-60м.

Секция „Г". Днище. Спецификация элементов.

Стадия	Лист	Листов
Р	9	

Госстрой СССР СОЮЗВОДОКАНАЛПРОЕКТ г. Москва

Копировал: Доценко

21051-01 11

Формат А2

Альбом III

Типовой проект 902-2-396.86

Раскладка нижней арматуры

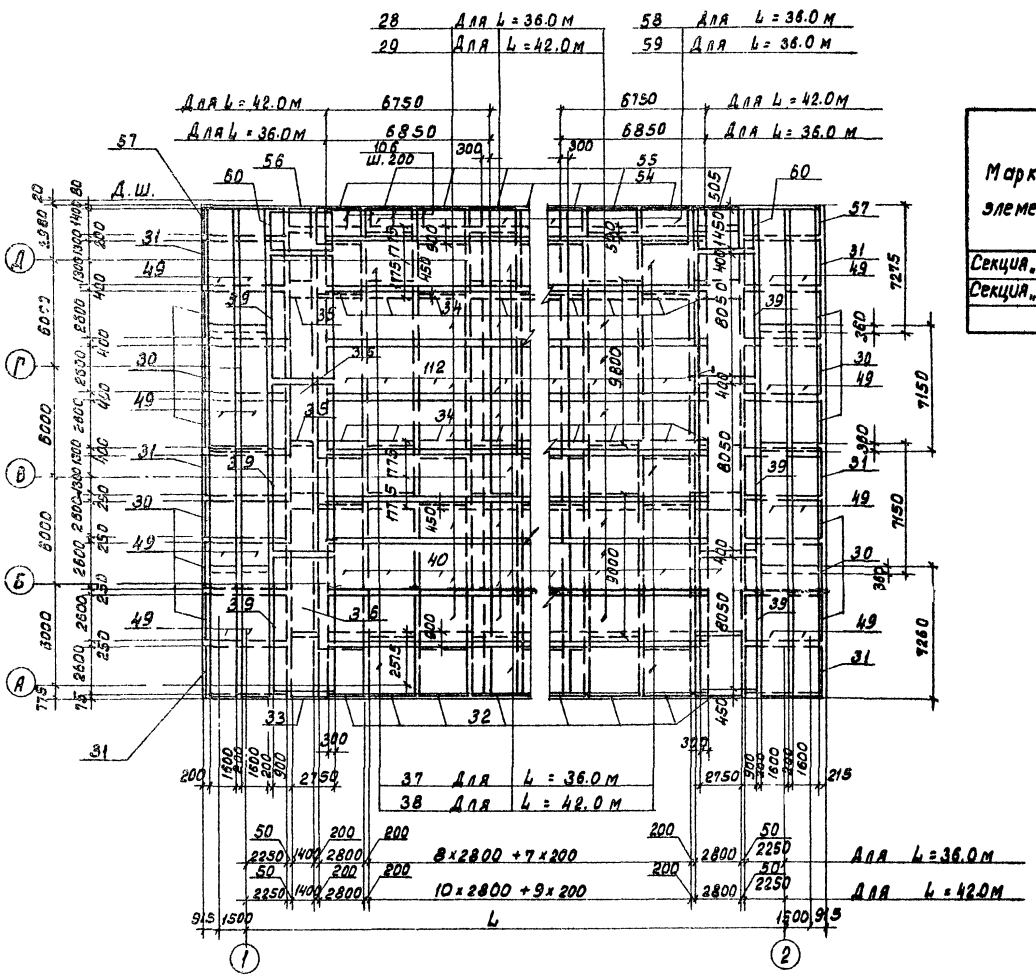

Ведомость расхода стали на элемент, кг

Марка элементов	Изделия арматурные															Общий расход
	Арматура класса															
	ВрI		AI			AIII										
	ГОСТ 6727-80		ГОСТ 5781-82													
	ф4	Итого	ф6	ф8	Итого	ф6	ф8	ф10	ф12	ф14	ф16	ф18	ф22		Итого:	
Секция „Г" L=36.0	835.0	835.0	1079.1	2135.2	3214.3	1271.5	5239.4	11275.8	3501.1	1427.8	617.4	5245.6	9699.4		38278.0	42327.3
Секция „Г" L=42.0	939.3	939.3	1317.6	2183.2	3500.8	1496.0	5518.9	12937.2	3693.1	1493.8	617.4	6241.6	10386.4		42384.4	46824.5

1. Совместно с данным см. л.л. КЖ-8,9,11
2. Защитный слой бетона для нижней арматуры - 35мм.
3. В местах приямков арматуру сеток обрезать по месту. Арматура приямков условно не показана.
4. Размеры сеток даны в осях стержней.

Прибязан:	Норм.конт.	Семенова		ТП 902-2-396.86-КЖ			
	Провер.	Петропавловская		Аэротенк двухкоридорный с размерами коридора 6×4.6×36-60м.	Стадия	Лист	Листов
	Инженер	Цветкова			Р	10	
	Рук. гр.	Гарбуз		Секция „Г", Днище. Арматурный чертеж. Раскладка нижней арматуры.	Госстрой СССР СОЮЗВОДОКАНАЛПРОЕКТ г. Москва		
Инв. №	Гип	Чурков					
	Нач. отд.	Альтшуллер					

Копировал: 21051-01 12

Формат А2

Инв. № подл. | Подпись и дата | Взам. инв. №

Альбом III

Типовой проект 902-2-396.86

Раскладка верхней арматуры

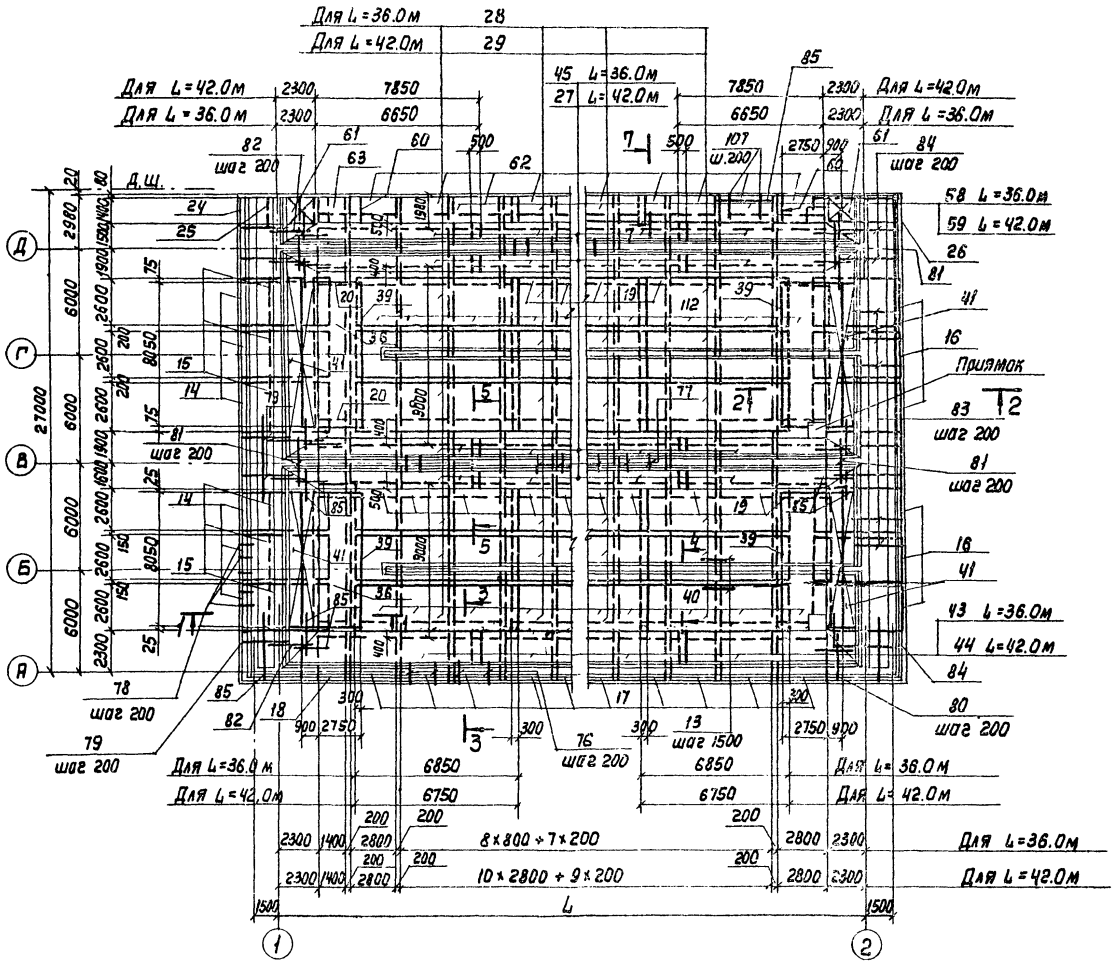

План раскладки каркасов

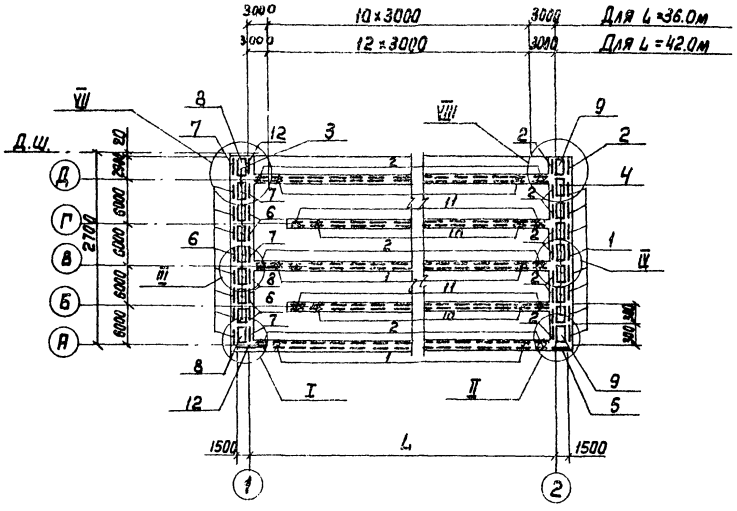

1. Совместно с данным см. л.л. КЖ-9, 10.
2. Защитный слой бетона для верхней арматуры-25мм.
3. В местах приямков арматуру сеток обрезать по месту. Арматура приямков условно не показана.
4. Размеры сеток даны в осях стержней.
5. Узлы и сечения см. ТП902-2-394.86-КЖ-4÷7 ал. IV.

Привязан	Н. Контр.	Семенова		ТП902-2-396.86-КЖ			
	Провер.	Петропавловская					
	Инж.	Цветкова		Аэротенк двухкоридорный с размерами коридора 6×4.6×36-60м	Стадия	Лист	Листов
	Рук. гр.	Гарбуз			Р	11	
	ГИП	Чирков		Секция „Г". Днище. Арматурный чертеж. Раскладка верхней арматуры.	Госстрой СССР СОЮЗВОДОКАНАЛПРОЕКТ г. Москва		
Инв. N	Нач. отд.	Альтшулер					

21051-01 13

Копир. Лавруженко

Формат 2

Инв. N подл. | Подпись и дата | Взам. инв. N

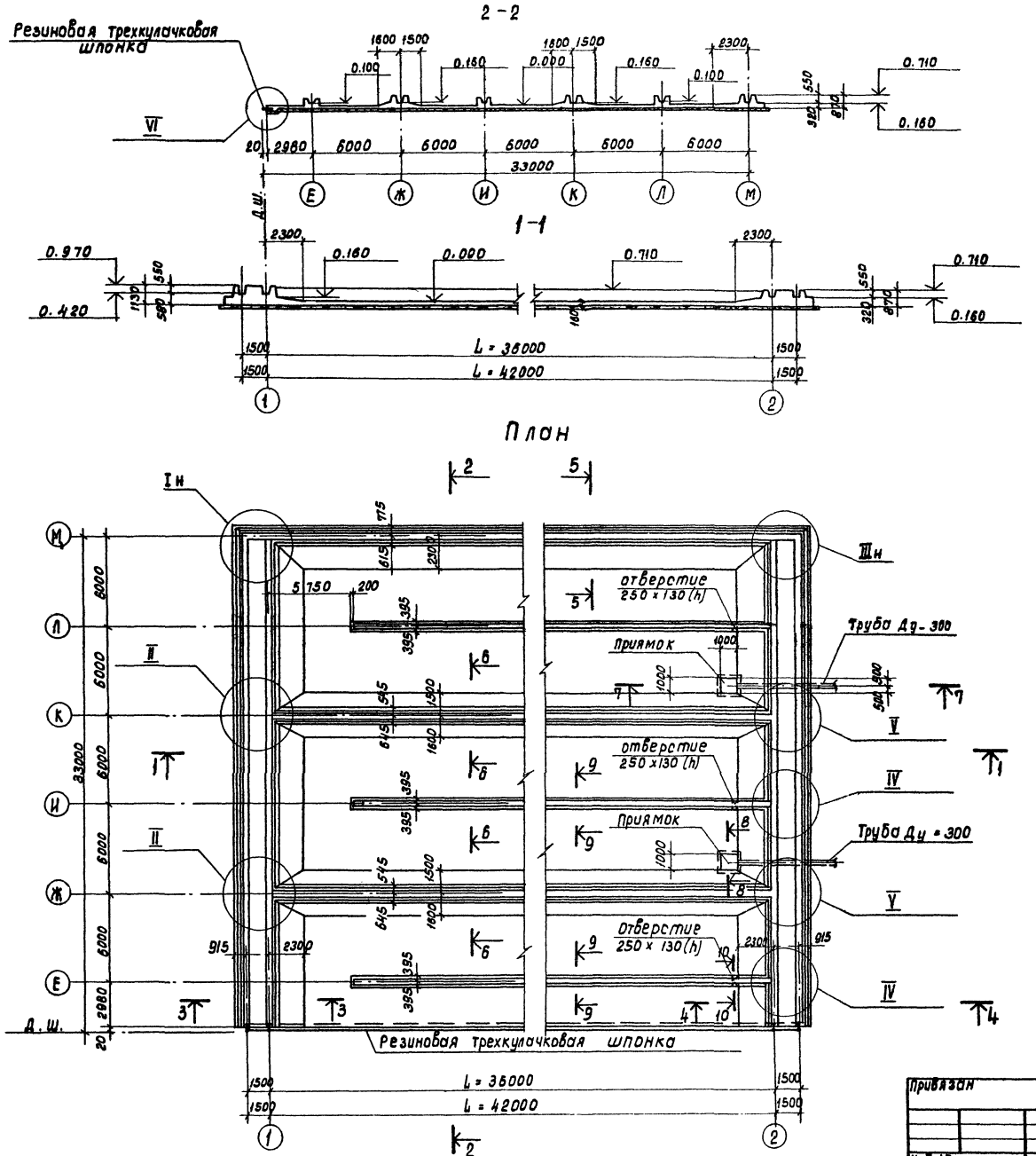

Спецификация элементов на секцию „Д"

Формат	Зона	Поз.	Обозначение	Наименование	Кол-во Длина аэротенка L м 36.0	42.0	Примеч.
				Днище (шт-1)			
				Сборочные единицы			
				Каркасы пространственные			
А4		1	ТП902-2-394.86-КЖИ-КП1,2,5	КП1	70	82	
А4		2	— КП1,2,5	КП2	24	24	
А4		3	— КП3,8	КП3	9	9	
А4		4	— КП4,9	КП4	9	9	
А4		5	— КП1,2,5	КП5	1	1	
А4		6	— КП6,7,12	КП6	15	15	
А4		7	— КП6,7,12	КП7	6	6	
А4		8	— КП3,8	КП8	2	2	
А4		9	— КП4,9	КП9	2	2	
А4		10	— КП10,11	КП10	48	60	
А4		11	— КП10,11	КП11	12	12	
А4		12	— КП6,7,12	КП12	2	2	
				Каркасы плоские			
А4		13	— КР1	КР1	187	221	
				Сетки арматурные			
А4		14	— С1,8,11	С1	8	8	
А4		15	— С2,9,12	С2	8	8	
А4		16	— С3,10,13	С3	8	8	
А4		17	— С4,5	С4	10	12	
А4		18	— С4,5	С5	1	1	
А4		19	— С6,7	С6	20	24	
А4		20	— С6,7	С7	2	2	
А4		21	— С1,8,11	С8	1	1	
А4		22	— С2,9,12	С9	1	1	
А4		23	— С3,10,13	С10	1	1	
			Продолжение см.	л. КЖ-13			

1. Совместно с данным см. л.л. КЖ-13, 14, 15.
2. Узлы, сечения см. ТП 902-2-394.86-КЖ-2, 3 ал. IV

ТП 902-2-396.86-КЖ

Норм. контр.	Семенова		
Провер.	Петропавловская		
Инженер	Цветкова		
Рук. гр.	Гарбуз		
ГИП	Чирков		
Нач. отд.	Альтшуллер		

Аэротенк двухкоридорный с размерами коридора 6 x 4.6 x 36 - 60 м.

Секция „Д", Днище Опалубочный чертеж. План, разрезы.

Стадия	Лист	Листов
Р	12	

Госстрой СССР СОЮЗВОДОКАНАЛПРОЕКТ г. Москва

Привязан

Инв. №

Согласовано: Отдел N12 / Цветков

Инв. № подл. | Подпись и дата | Взам. инв. №

Альбом III

Типовой проект 902-2-396.86

Копировал: Доценко 21051-01 14

Формат А2

Альбом III

Типовой проект 902-396.86

Спецификация элементов на секцию „Д" (продолжение)

Формат	Зона	Поз.	Обозначение	Наименование	Кол-во шт. Длина аэротенка L м 36.0	42.0	Примеч.
1	2	3	4	5	6	7	8
		27	ГОСТ 8478-81	С $\frac{8АIII-200}{4Вр1-400}$ 850×7850 $\frac{25}{125}$ ГОСТ 8478-81	—	20	17,2кг
		28	То же	С $\frac{6АIII-200}{4Вр1-400}$ 2650×6850 $\frac{25}{25}$ ГОСТ 8478-81	64	—	26.0кг
		29	"	С $\frac{6АIII-200}{4Вр1-400}$ 2650×6750 $\frac{25}{175}$ ГОСТ 8478-81	—	80	25,5кг
		30	ГОСТ 23279-78	С $\frac{22АIII-200}{6АI-600}$ 2650×4650 $\frac{25}{225}$ ГОСТ 23279-78	16	16	200,0кг
		31	То же	С $\frac{16АIII-200}{6АI-600}$ 2650×4650 $\frac{25}{225}$ ГОСТ 23279-78	6	6	107,6кг
		32	"	С $\frac{22АIII-200}{6АI-600}$ 2850×3300 $\frac{25}{150}$ ГОСТ 23279-78	10	12	152,3кг
		33	"	С $\frac{22АIII-200}{6АI-600}$ 1450×3300 $\frac{25}{150}$ ГОСТ 23279-78	1	1	81,1кг
		34	"	С $\frac{18АIII-200}{6АI-600}$ 2850×3550 $\frac{25}{275}$ ГОСТ 23279-78	20	24	110,3кг
		35	"	С $\frac{18АIII-200}{6АI-600}$ 1450×3550 $\frac{25}{275}$ ГОСТ 23279-78	2	2	58,7кг
		36	ГОСТ 8478-81	С $\frac{10АIII-100}{4Вр1-400}$ 1450×9000 $\frac{25}{100}$ ГОСТ 8478-81	4	4	86,6кг
		37	То же	С $\frac{8АIII-200}{4Вр1-400}$ 2650×6850 $\frac{25}{25}$ ГОСТ 8478-81	12	—	42.0кг
		38	"	С $\frac{8АIII-200}{4Вр1-400}$ 2650×6750 $\frac{25}{175}$ ГОСТ 8478-81	—	15	41,5кг
		39	"	С $\frac{4Вр1-400}{10АIII-100}$ 3650×8050 $\frac{25}{25}$ ГОСТ 8478-81	4	4	26.2кг
		40	"	С $\frac{10АIII-100}{4Вр1-400}$ 2850×9000 $\frac{25}{100}$ ГОСТ 8478-81	20	24	167.5кг
		41	"	С $\frac{8АIII-200}{4Вр1-400}$ 1650×8050 $\frac{25}{25}$ ГОСТ 8478-81	4	4	32.1кг
		42	"	С $\frac{4Вр1-400}{10АIII-100}$ 3650×4450 $\frac{25}{25}$ ГОСТ 8478-81	2	2	105.8кг
		43	"	С $\frac{8АIII-200}{4Вр1-400}$ 1650×6650 $\frac{25}{125}$ ГОСТ 8478-81	5	—	26,2кг
		44	"	С $\frac{8АIII-200}{4Вр1-400}$ 1650×7850 $\frac{25}{25}$ ГОСТ 8478-81	—	5	31,0кг
		45	"	С $\frac{8АIII-200}{4Вр1-400}$ 850×6650 $\frac{25}{125}$ ГОСТ 8478-81	20	—	14,7кг
		46	"	С $\frac{6АIII-200}{4Вр1-400}$ 1650×6850 $\frac{25}{25}$ ГОСТ 8478-81	8	—	16,5кг
		47	"	С $\frac{6АIII-200}{4Вр1-400}$ 1650×6750 $\frac{25}{175}$ ГОСТ 8478-81	—	10	16,2кг
		48	"	С $\frac{4Вр1-400}{10АIII-100}$ 3650×7150 $\frac{25}{25}$ ГОСТ 8478-81	10	10	169,2кг
		49	"	С $\frac{8АIII-200}{4Вр1-400}$ 1650×7150 $\frac{25}{175}$ ГОСТ 8478-81	20	20	28,4кг
		50	ГОСТ 8478-81	С $\frac{10АIII-100}{4Вр1-400}$ 2850×8050 $\frac{25}{25}$ ГОСТ 8478-81	5	6	150,0кг
		51	То же	С $\frac{10АIII-100}{4Вр1-400}$ 2850×7650 $\frac{25}{25}$ ГОСТ 8478-81	15	18	142,6кг
		52	"	С $\frac{10АIII-100}{4Вр1-400}$ 1450×7650 $\frac{25}{25}$ ГОСТ 8478-81	1	1	73,7кг
		53	ГОСТ 23279-78	С $\frac{22АIII-200}{6АI-600}$ 1650×4650 $\frac{25}{225}$ ГОСТ 23279-78	2	2	128,5кг
		112	ГОСТ 8478-81	С $\frac{10АIII-100}{4Вр1-400}$ 2850×9800 $\frac{25}{100}$ ГОСТ 8478-81	20	24	182,0кг
				Детали			
				ф8АIII ГОСТ5781-82			
54		90	ТП902-2-394.86-КЖ-4÷7 ал.IV	e=850	130	130	0,3кг
54		91	То же	e=1200	10	10	0,5кг
54		92	"	e=870	10	10	0,3кг
54		93	"	e=590	10	10	0,2кг
54		94	"	e=2000	10	10	0,8кг
54		95	"	e=800	20	20	0,3кг
54		96	"	e=800	105	105	0,3кг
54		97	"	eср=1320	15	15	0,5кг
54		98	"	e=660	5	5	0,3кг
54		99	"	e=1040	5	5	0,4кг
54		100	"	eср=1820	20	20	0,7кг
54		101	"	e=1300	40	40	0,5кг
54		102	"	e=1150	10	10	0,5кг
54		103	"	e=650	10	10	0,3кг
54		104	"	e=740	10	10	0,3кг
54		105	"	e=1240	10	10	0,5кг
54		111	"	e=2480	10	10	1,0кг
54		85	"	Общая длина	п.м 830	п.м 950	1п.м 0,395кг
				ф10АIII ГОСТ5781-82			
54		86	ТП902-2-394.86-КЖ-4÷7 ал. IV	e=1710	900	1080	1,1кг
54		87	"	e=3610	40	40	2,2кг
54		88	"	e=1750	64	64	1,1кг
54		89	"	e=1600	148	148	1,0кг
54		106	"	e=1490	200	230	0,9кг
54		107	"	e=1340	160	190	0,8кг
54		108	"	eср=2250	20	20	1,4кг
54		110	"	e=330	160	190	0,2кг
				ф12АIII ГОСТ5781-82			
54		77	"	e=1580	320	380	1,4кг
54		81	"	e=3680	40	40	3,3кг
				ф14АIII ГОСТ5781-82			
54		76	"	e=1860	160	190	2,2кг
54		78	"	e=1530	165	165	1,9кг
54		79	"	e=3800	22	22	4,6кг
54		80	"	eср=2880	20	20	3,5кг
54		82	"	eср=2500	22	22	3,0кг
54		83	"	eср=3350	144	144	4,1кг
54		84	"	eср=4470	22	22	5,4кг
				Материалы			
				Бетон М-200, Мрз ▭, 86	м³ 467,0	м³ 516,8	

Совместно с данным см. л.л. КЖ-12, 14.15 и ТП902-2-394.86 - КЖ-4÷7 ал.IV.

Инв. № подл. | Подпись и дата | Взам. инв. №

Привязан

Инв. №

Н.Контр.	Семенова	
Провер.	Петропавловская	
Инженер	Цветкова	
Рук.гр.	Гардуз	
ГИП	Чирков	
Нач.отд.	Альтшуллер	

ТП902-2-396.86-КЖ

Аэротенк двухкоридорный с размерами коридора 6×4,6×36-60м

Секция „Д": Днище. Спецификация элементов

Стадия	Лист	Листов
Р	13	

Госстрой СССР СОЮЗВОДОКАНАЛПРОЕКТ г.Москва

Копир. Лаврухина

21051-01 15

Формат А2

Типовой проект 902-2-396.86 Альбом III

Раскладка нижней арматуры

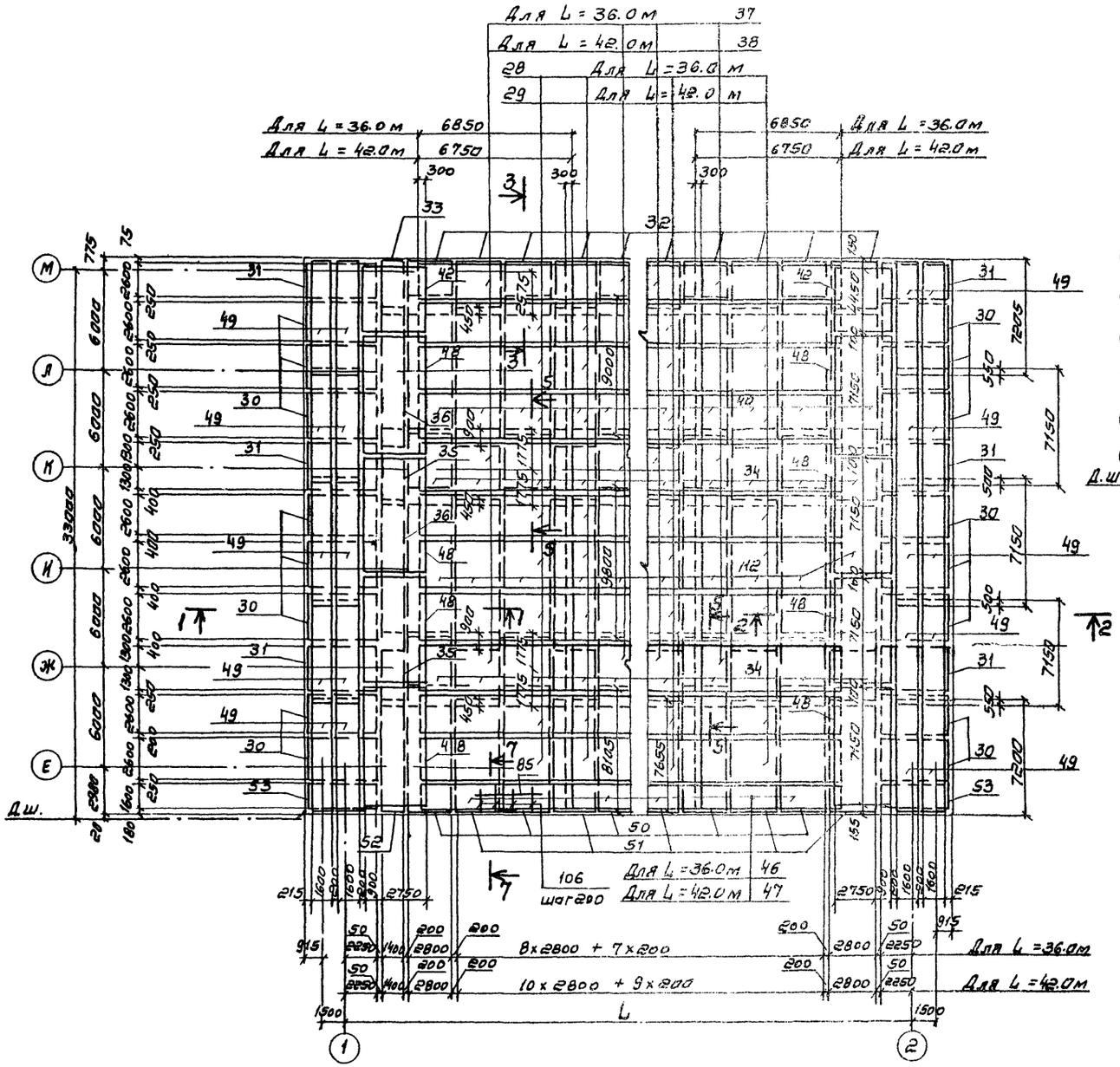

Раскладка каркасов

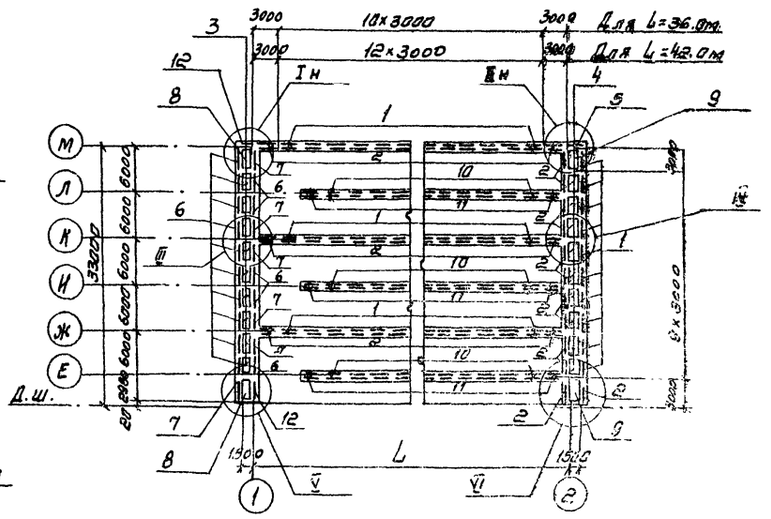

1. Совместно с данным см. л.л. кж-12, 13, 15.
2. Защитный слой бетона для нижней арматуры-35 мм.
3. В местах приямков арматура сеток обрезается по месту. Арматура приямков условно не показана.
4. Размеры сеток даны в осях стержней.
5. Узлы, сечения см. ТП902-2-394.85 - кж-4÷7 ал. IV.

Привязан	Норм. контр.	Семенова		ТП902-2-396.86-КЖ			
	Провер.	Петропавловская		Аэротенк двухкоридорный с размерами коридора 6×4.6×36-60 м	Стадия	Лист	Листов
	Инж. енер.	Цветкова			Р	14	
	Рук. гр.	Гарбуз		Секция „Д". Днище. Арматурный чертеж. Раскладка нижней арматуры	Госстрой СССР СОЮЗВОДОКАНАЛПРОЕКТ г. Москва		
	ГИП	Чирков					
Инв. №	Нач. отд.	Альтшуллер					

Копировал Сомкина 21051-01 15 Формат А2

Типовой проект 902-2-396.86 Альбом III

Раскладка верхней арматуры

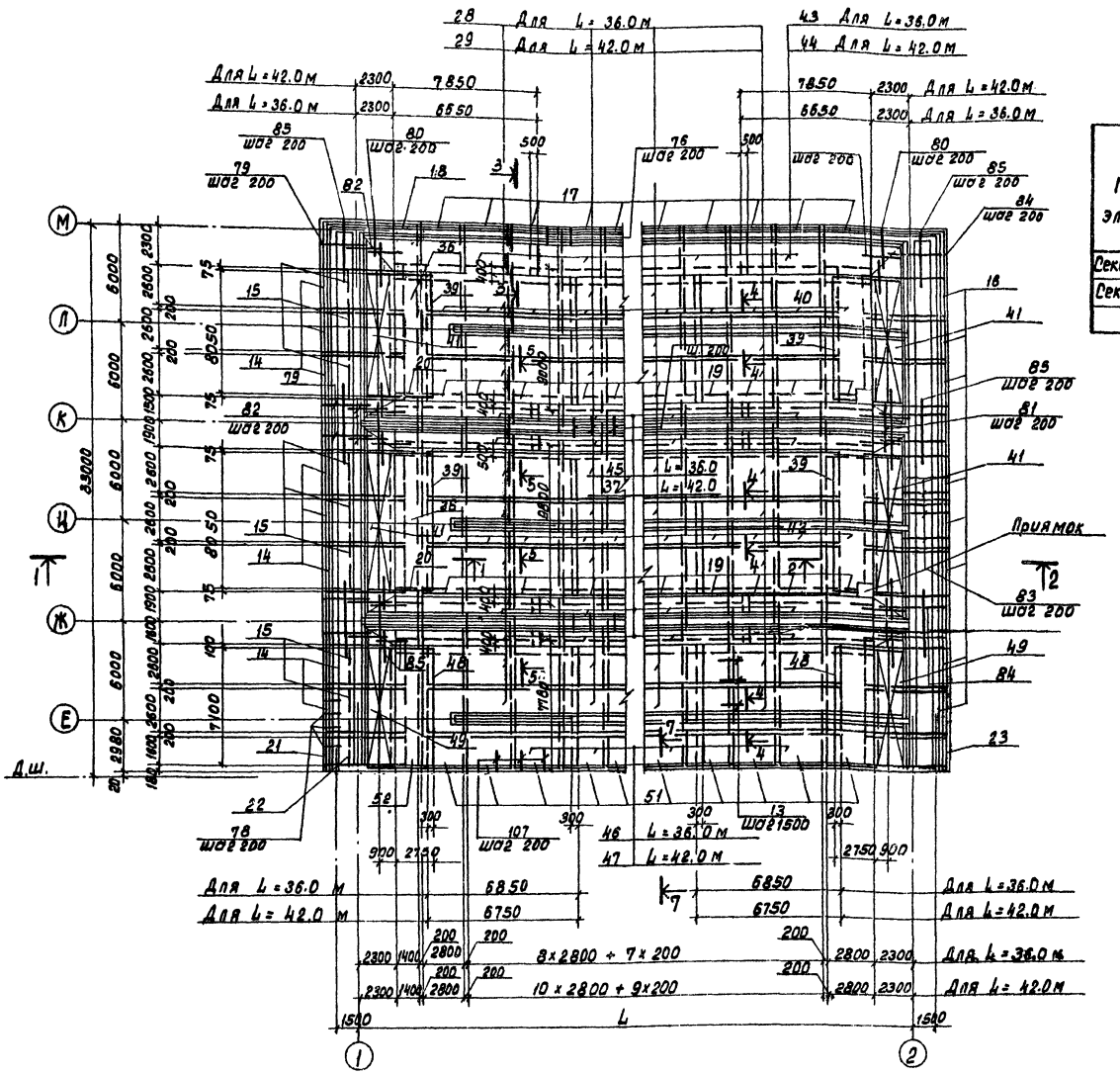

Ведомость расхода стали на элемент

Марка элемента	Изделия арматурные															Общий расход
	Арматура класса															
	Вр I		А I			А III										
	ГОСТ 6727-80		ГОСТ 5781-82													
	ф4	Итого	ф5	ф8	Итого	ф6	ф8	ф10	ф12	ф14	ф16	ф18	ф22		Итого	
Секция „Д" L = 36.0	1018.3	1018.3	1296.5	2418.0	3714.5	1728.8	5688.2	14166.5	8665.1	1611.9	617.4	5245.6	11616.4		44339.0	49072.7
Секция „Д" L = 42.0	1169.8	1169.8	1487.1	2562.0	4049.1	2057.0	6340.6	16870.4	4073.1	1677.9	617.4	5241.6	12305.1		46420.4	54699.3

1. Совместно с данным см. л.л. КЖ-12 ÷ 14.
2. Защитный слой бетона для верхней арматуры – 25 мм.
3. В местах приямков арматуру сеток обрезать по месту. Арматура приямков условно не показана
4. Размеры сеток даны в осях стержней.

Привязан:	Норм. конт.	Семенова		ТП 902-2-396.86-КЖ				
	Провер.	Петропавловская		Аэротенк двухкоридорный с размерами коридора 6×4.6×36 – 60м.	Стадия	Лист	Листов	
	Инженер	Цветкова			Р	15		
	Рук. гр.	Гарбуз		Секция „Д". Днище. Арматурный чертеж. Раскладка верхней арматуры.	Росстрой СССР СОЮЗВОДОКАНАЛПРОЕКТ г. Москва			
Инв. №	ГИП	Чурков						
	Нач. отд.	Альтшулер						

Копировал: 21051-01 17

Формат А2

Инв. № подл. | Подпись и дата | Взам. инв. №

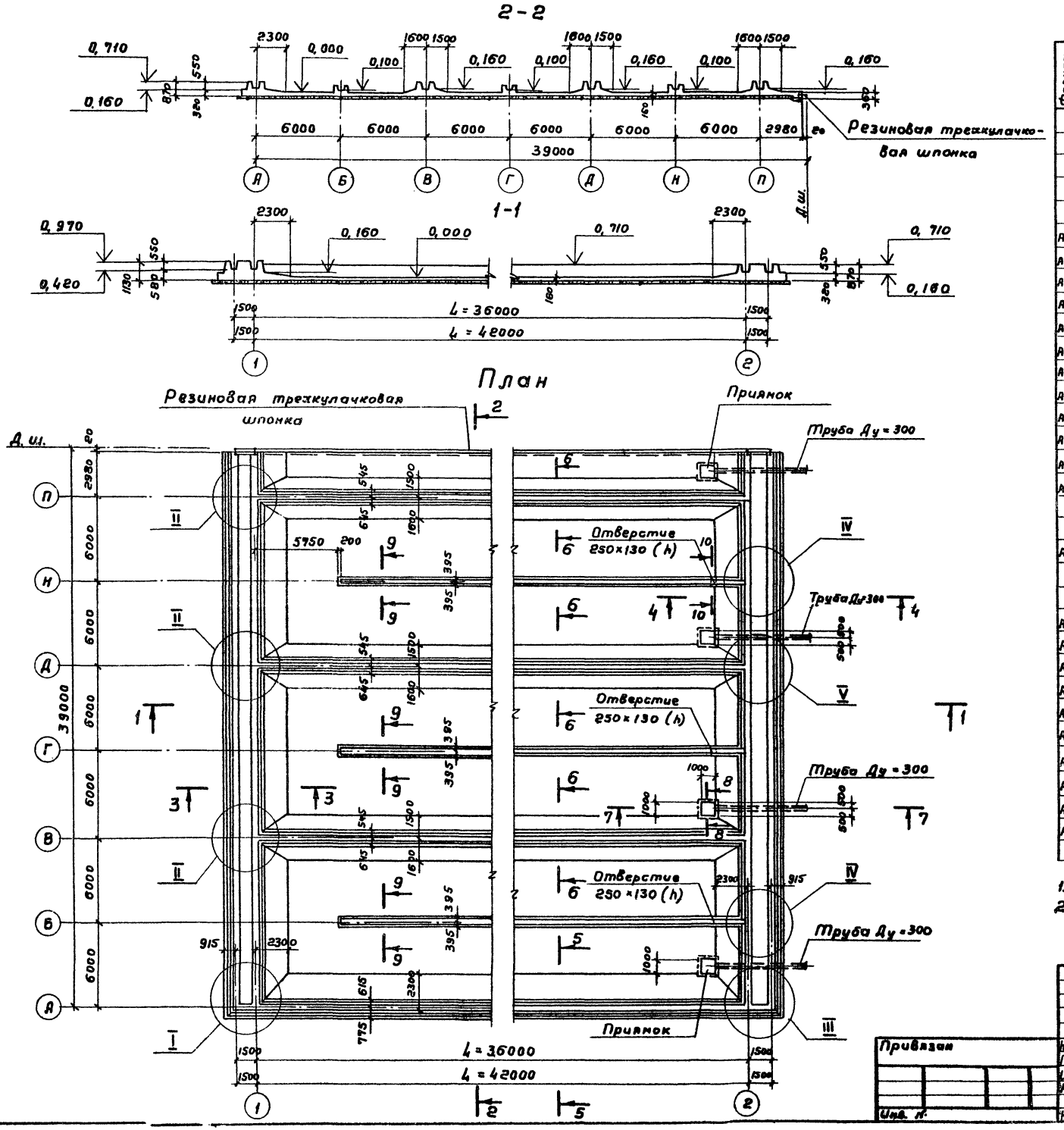

Спецификация элементов на секцию „Е" (начало)

Формат	Зона	Поз	Обозначение	Наименование	Кол-во Длина аэротенка L м 36.0	42.0	Примеч.
				Днище (шт-1)			
				Сборочные единицы			
				Каркасы пространственные			
А4		1	ТП 902-2-394.86-КЖИ-КП1.2.5	КП1	92	108	
А4		2	-КП1.2.5	КП2	30	30	
А4		3	-КП3.8	КП3	11	11	
А4		4	-КП4.9	КП4	11	11	
А4		5	-КП1.2.5	КП5	1	1	
А4		6	-КП6.7.12	КП6	18	18	
А4		7	-КП6.7.12	КП7	7	7	
А4		8	-КП3.8	КП8	2	2	
А4		9	-КП4.9	КП9	2	2	
А4		10	-КП10.11	КП10	48	60	
А4		11	-КП10.11	КП11	12	12	
А4		12	-КП6.7.12	КП12	2	2	
				Каркасы плоские			
А4		13	-КР1	КР1	220	260	
				Сетки арматурные			
А4		14	-С1.8.11	С1	9	9	
А4		15	-С2.9.12	С2	9	9	
А4		16	-С3.10.13	С3	9	9	
А4		17	-С4.5	С4	10	12	
А4		18	-С4.5	С5	1	1	
А4		19	-С6.7	С6	30	36	
А4		20	-С6.7	С7	3	3	
А4		24	-С1.8.11	С11	1	1	
А4		25	-С2.9.12	С12	1	1	
А4		26	-С3.10.13	С13	1	1	
			Продолжение см. л.	КЖ-17			

1. Совместно с данным см. л.л. КЖ-17, 18, 19
2. Узлы, сечения см. ТП 902-2-394.86- КЖ-2, 3, а.п. IV.

ТП902-2-396.86- КЖ

Норм. конт.	Семенова		
Провер.	Петропавловская		
Инжен.	Цветкова		
Рук. гр.	Гарбуз		
ГИП	Чирков		
Нач. отд.	Ал[illegible]		

Привязан

Инв. №

Аэротенк двухкоридорный с размерами коридора 6×4.6×36 - 60 м.

Секция „Е". Днище. Ополубочный чертеж. План, разрезы.

Стадия	Лист	Листов
Р	16	

Госстрой СССР
СОЮЗВОДОКАНАЛПРОЕКТ
г. Москва.

Типовой проект 902-2-396.86 Альбом III

Согласовано
Отдел №18 Цветков
Взам. инв. №
Подпись и дата
Инв. № подл.

Альбом III

Спецификация элементов на секцию „Е" (продолжение)

Формат	Зона	Поз.	Обозначение	Наименование	Кол-во шт. (длина секции 36.0)	Кол-во шт. (длина секции 42.0)	Примеч.
1	2	3	4	5	6	7	8
		27	ГОСТ 8478-81	С 8АIII-200 / 4Вр1-400 ГОСТ 8478-81 — 850×7850 — 25/125	—	30	17,2кг
		28	То же	С 6АIII-200 / 4Вр1-400 ГОСТ 8478-81 — 2650×6850 — 25/25	72		26,0кг
		29	"	С 6АIII-200 / 4Вр1-400 ГОСТ 8478-81 — 2650×6750 — 25/175	—	90	25,5кг
		30	ГОСТ 23279-78	С 22АIII-200 / 6АI-600 ГОСТ 23279-78 — 2650×4650 — 25/225	18	18	200,0кг
		31	То же	С 16АIII-200 / 6АI-600 ГОСТ 23279-78 — 2650×4650 — 25/225	8	8	107,6кг
		32	"	С 22АIII-200 / 6АI-600 ГОСТ 23279-78 — 2850×3300 — 25/150	10	12	152,3кг
		33	"	С 22АIII-200 / 6АI-600 ГОСТ 23279-78 — 1450×3300 — 25/150	1	1	81,1кг
		34	"	С 18АIII-200 / 6АI-600 ГОСТ 23279-78 — 2850×3550 — 25/275	30	36	110,3кг
		35	"	С 18АIII-200 / 6АI-600 ГОСТ 23279-78 — 1450×3550 — 25/275	3	3	58,7кг
		36	ГОСТ 8478-81	С 10АIII-100 / 4Вр1-400 ГОСТ 8478-81 — 1450×9000 — 25/100	6	6	86,6кг
		37	То же	С 8АIII-200 / 4Вр1-400 ГОСТ 8478-81 — 2650×6850 — 25/25	16		42,0кг
		38	"	С 8АIII-200 / 4Вр1-400 ГОСТ 8478-81 — 2650×6750 — 25/175	—	20	41,5кг
		39	"	С 4Вр1-400 / 10АIII-100 ГОСТ 8478-81 — 3650×8050 — 25/25	14	14	190,0кг
		40	"	С 10АIII-100 / 4Вр1-400 ГОСТ 8478-81 — 2850×9000 — 25/100	20	24	167,5кг
		41	"	С 8АIII-200 / 4Вр1-400 ГОСТ 8478-81 — 1650×8050 — 25/25	18	18	32,1кг
		43	"	С 8АIII-200 / 4Вр1-400 ГОСТ 8478-81 — 1650×6650 — 25/125	5		26,2кг
		44	"	С 8АIII-200 / 4Вр1-400 ГОСТ 8478-81 — 1650×7850 — 25/25		5	31,0кг
		45	"	С 8АIII-200 / 4Вр1-400 ГОСТ 8478-81 — 850×6650 — 25/125	30	—	14,7кг
		49	"	С 8АIII-200 / 4Вр1-400 ГОСТ 8478-81 — 1650×7150 — 25/175	8	8	28,4кг
		54	"	С 10АIII-100 / 4Вр1-400 ГОСТ 8478-81 — 2850×2050 — 25/25	5	6	38,4кг
		55	"	С 10АIII-100 / 4Вр1-400 ГОСТ 8478-81 — 2850×1650 — 25/25	5	6	30,9кг
		66	"	С 10АIII-100 / 4Вр1-400 ГОСТ 8478-81 — 1450×1650 — 25/25	1	1	16,0кг
		57	ГОСТ 23279-78	С 22АIII-200 / 6АI-600 ГОСТ 23279-78 — 1450×4650 — 25/225	2	2	114,2кг
		58	ГОСТ 8478-81	С 6АIII-200 / 4Вр1-400 ГОСТ 8478-81 — 1450×6850 — 25/25	5	—	14,6кг
		59	То же	С 6АIII-200 / 4Вр1-400 ГОСТ 8478-81 — 1450×6750 — 25/115	—	5	14,4кг
		60	"	С 4Вр1-400 / 10АIII-100 ГОСТ 8478-81 — 3650×1450 — 25/25	2	2	35,3кг
		61	"	С 8АIII-200 / 4Вр1-400 ГОСТ 8478-81 — 1650×1450 — 25/125	2	2	5,9кг
		62	"	С 10АIII-100 / 4Вр1-400 ГОСТ 8478-81 — 2850×1800 — 25/100	10	12	33,6кг
		63	"	С 10АIII-100 / 4Вр1-400 ГОСТ 8478-81 — 1450×1800 — 25/100	1	1	17,4кг
		48	"	С 4Вр1-400 / 10АIII-100 ГОСТ 8478-81 — 3650×7150 — 25/25	2	2	169,2кг
		112	"	С 10АIII-100 / 4Вр1-400 ГОСТ 8478-81 — 2850×9800 — 25/100	40	48	182,0кг
				Детали			
				ф 8АIII ГОСТ 5781-82			
БЧ		90	ТП902-2-394.86-КЖ-4÷7 сл.IV	ℓ=850	148	146	0,3кг
БЧ		91	То же	ℓ=1200	10	10	0,5кг
БЧ		92	"	ℓ=870	10	10	0,3кг
БЧ		93	"	ℓ=590	10	10	0,2кг
БЧ		94	"	ℓ=2000	10	10	0,8кг
БЧ		95	"	ℓ=800	20	20	0,3кг
БЧ		96	"	ℓ=800	135	135	0,3кг
БЧ		97	"	ℓср=1320	20	20	0,5кг
БЧ		98	"	ℓ=660	5	5	0,3кг
БЧ		99	"	ℓ=1040	5	5	0,4кг
БЧ		100	"	ℓср=1820	20	20	0,7кг
БЧ		101	"	ℓ=1300	45	45	0,5кг
БЧ		102	"	ℓ=1150	45	45	0,5кг
БЧ		103	"	ℓ=650	15	15	0,3кг
БЧ		104	"	ℓ=740	15	15	0,3кг
БЧ		105	"	ℓ=1240	15	15	0,5кг
БЧ		111	"	ℓ=2480	10	10	1,0кг
БЧ		85	"	Общая длина	п.м. 870	п.м 990	1п.м 0,395кг
				ф 10АIII ГОСТ 5781-82			
БЧ		86	ТП902-2-394.86-КЖ-4÷7 сл.IV	ℓ=1710	900	1080	1,1кг
БЧ		87	То же	ℓ=3610	80	80	2,2кг
БЧ		88	"	ℓ=1750	128	128	1,1кг
БЧ		89	"	ℓ=1600	296	296	1,0кг
БЧ		106	"	ℓ=1490	200	230	0,9кг
БЧ		107	"	ℓ=1340	160	190	0,8кг
БЧ		108	"	ℓср=2250	20	20	1,4кг
БЧ		110	"	ℓ=330	160	190	0,2кг
				ф 12АIII ГОСТ 5781-82			
БЧ		77	"	ℓ=1580	480	570	1,4кг
БЧ		81	"	ℓ=3680	60	60	3,3кг
				ф 14АIII ГОСТ 5781-82			
БЧ		76	"	ℓ=1860	160	190	2,2кг
БЧ		78	"	ℓ=1530	196	196	1,9кг
БЧ		79	"	ℓ=3800	28	28	4,6кг
БЧ		80	"	ℓср=2880	20	20	3,5кг
БЧ		82	"	ℓср=2500	28	28	3,0кг
БЧ		83	"	ℓср=3350	168	168	4,1кг
БЧ		84	"	ℓср=4470	28	28	5,4кг
				Материалы			
				Бетон М-200, Мрз □, Вб	м³ 560,8	м³ 620,4	

Совместно с данным см. л.л. КЖ-16, 18, 19 и ТП902-2-394.86- КЖ- 4÷7 сл.IV

Инв. № подл. | Подпись и дата | Взам. инв. №

Привязан

Инв. №

Н. Контр.	Семенова		
Провер.	Петропавловский		
Инженер	Цветкова		
Рук. гр.	Гордуз		
ГИП	Чирков		
Нач. отд.	Альтшиллер		

ТП 902-2-396.86 - КЖ

Аэротенк двухкоридорный с размерами коридора 6×4,6×36-60м

Секция „Е". Днище. Спецификация элементов.

Стадия	Лист	Листов
Р	17	

Госстрой СССР СОЮЗВОДОКАНАЛПРОЕКТ г. Москва

Копир. Кавруткина

Раскладка нижней арматуры

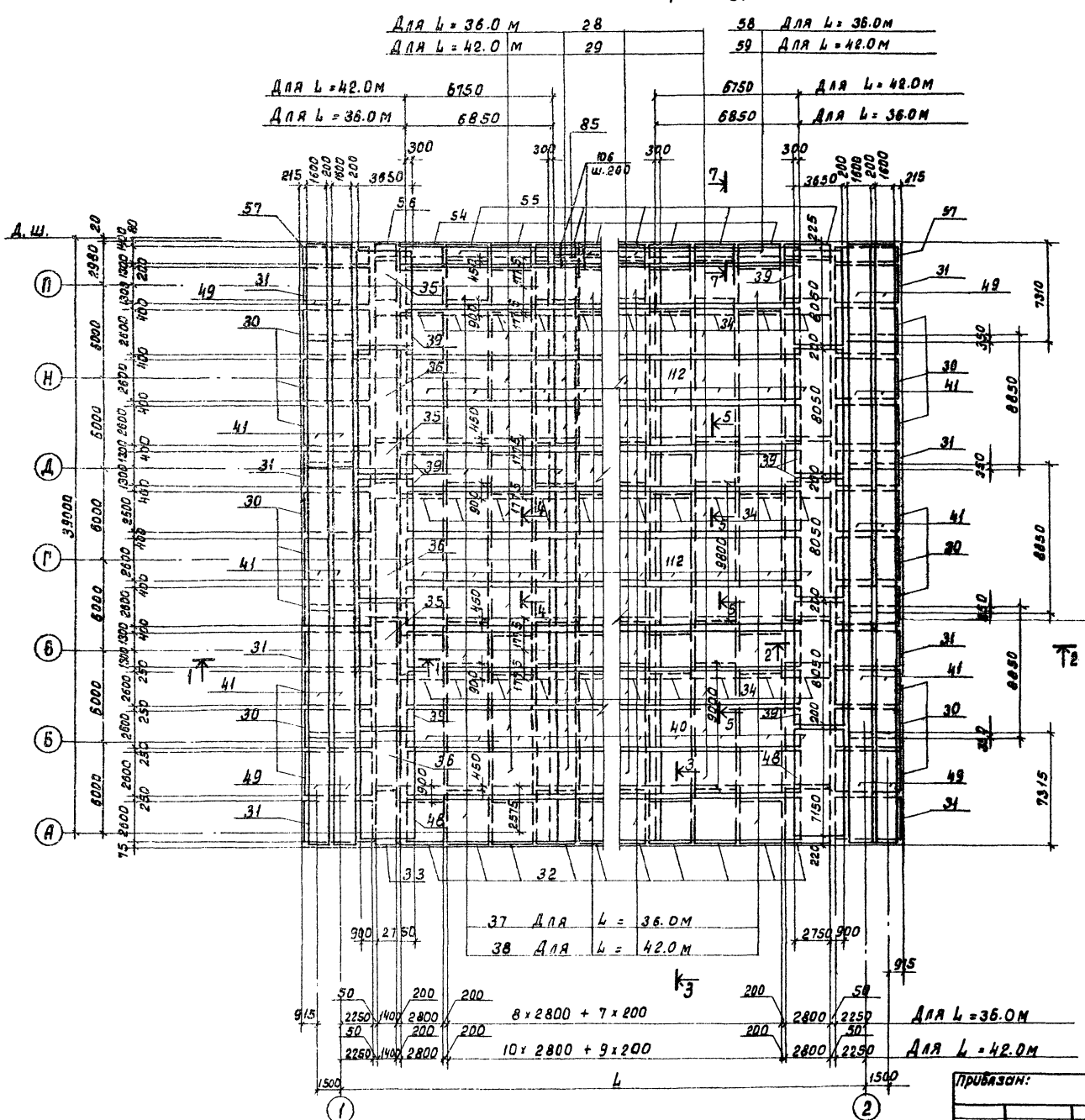

План раскладки каркасов

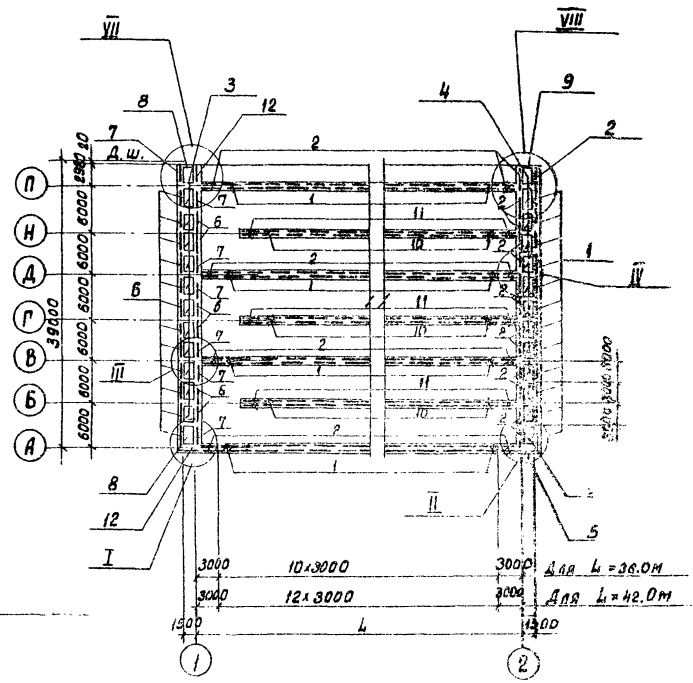

1. Совместно с данным см. л.л. КЖ - : 16, 17, 19.
2. Защитный слой бетона для нижней арматуры - 35мм.
3. В местах приямков арматура сеток обрезается по месту. Арматура приямков условно не показана.
4. Размеры сеток даны в осях стержней.
5. Узлы, сечения см ТП 902-2-394.86- КЖ-4+Тал.IV

Привязан:	Норм. контр.	Семенова		ТП 902-2-396.86- КЖ			
	Провер.	Петропавловская		Аэротенк двухкоридорный с размерами коридора 6x4.6x36-60 м.	Стадия	Лист	Листов
	Инженер	Цветкова			Р	18	
	Рук. гр.	Гарбуз		Секция „Е". Днище. Арматурный чертеж. Раскладка нижней арматуры	Госстрой СССР СОЮЗВОДОКАНАЛПРОЕКТ г. Москва		
	ГИП	Чирков					
Инв. №	Нач. отд.	Альтшуллер					

Копировал: Доценко

21031-01 20

Формат А2

Инв. № подл. | Подпись и дата | Взам. инв. №

Типовой проект 902-2-396.86 Альбом III

Альбом III

Типовой проект 902-2-396.86

Раскладка верхней арматуры

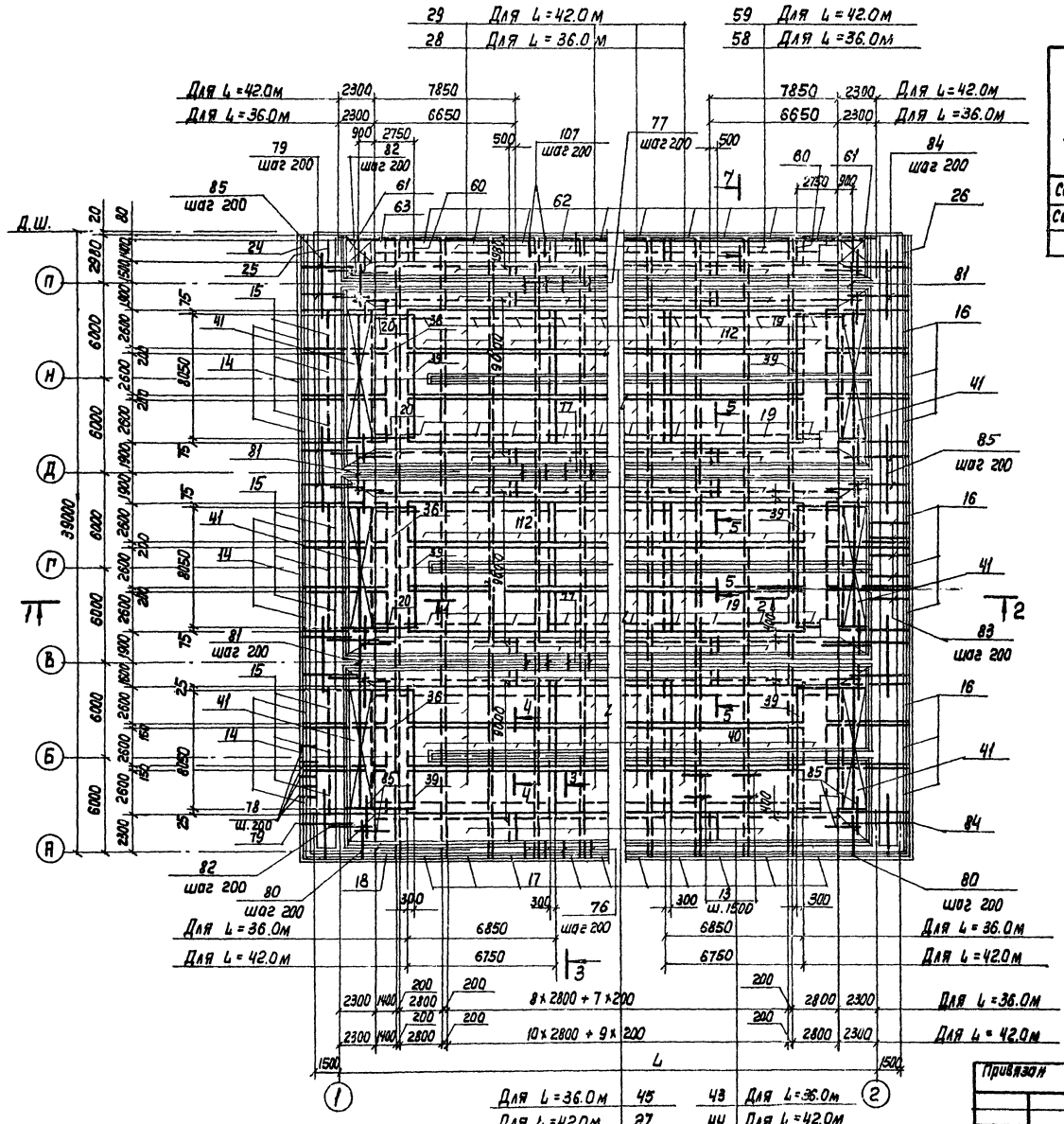

Ведомость расхода стали на элемент, кг

Марка элемента	Изделия арматурные															Общий расход
	Арматура класса															
	ВрI		AI			AIII										
	ГОСТ 6727-80		ГОСТ 5781-82													
	ф4	Итого	ф6	ф8	Итого	ф6	ф8	ф10	ф12	ф14	ф16	ф18	ф22		Итого	
Секция „Е" L=36.0	1226.4	1226.4	1517.7	3000.8	4518.5	1871.5	6925.9	17613.4	4793.1	1847.2	823.2	7868.4	12475.6		54224.3	59969.2
Секция „Е" L=42.0	1406.7	1406.7	1742.9	3192.8	4935.7	2210.0	7723.4	2811.0	5357.1	1913.2	823.2	9362.4	13162.6		60662.8	67005.2

1. Совместно с данным см. л.л. КЖ-16÷18.
2. Защитный слой бетона для верхней арматуры-25мм.
3. В местах приямков арматуру сеток обрезать по месту. Арматура приямков условно не показана.
4. Размеры сеток даны в осях стержней.

Привязан	Н. Контр.	Семенова		ТП 902-2-396.86-КЖ		
	Провер.	Петропавловская		Аэротенк двухкоридорный с размером коридора 6×4,6×36-60м	Стадия	Лист	Листов
	Инженер	Цветкова			Р	19	
	Рук. гр.	Гарбуз		Секция „Е" Днище. Арматурный чертеж. Раскладка верхней арматуры	Госстрой СССР СПОЗБОДОВАННОЙ ПРОЕКТ г. Москва		
Инв. №	Нач. отд.	Альтшуллер					

21051-01 21

Копир. Лавруженко

Инв. № подл. | Подпись и дата | Взам. инв. №

Альбом III

Типовой проект 902-2-396.86

Схема расположения элементов стен

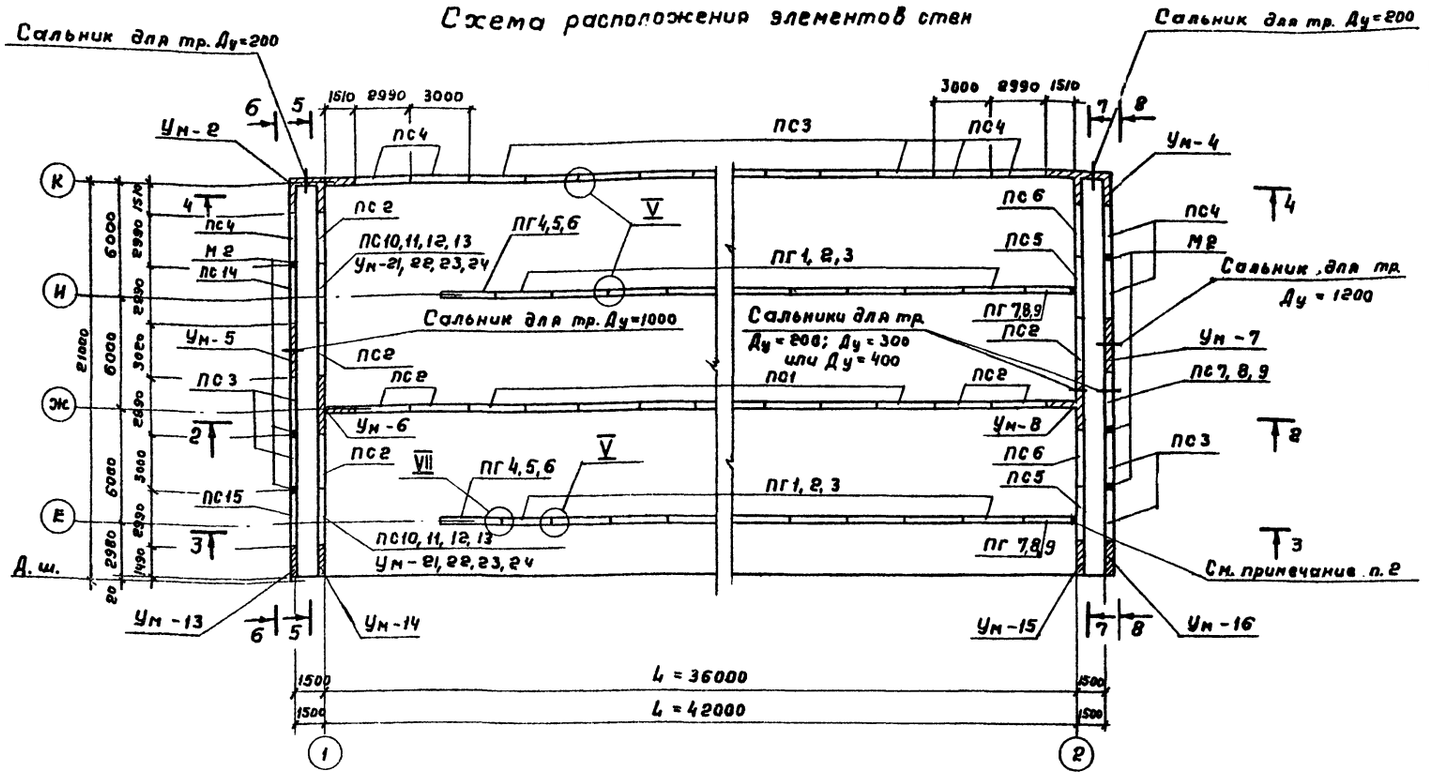

Спецификация к схеме расположения элементов стен (продолжение)

Марка поз	Обозначение	Наименование	К-во шт Длина аэротенка L м 36.0	42.0	Масса ед. кг	Примечание
ПГ4	ТП 902-2-394.86-КЖИ-ПГ4,5,6	ПГ-42-2г	2	2	4380	Лоток 300×600(h) 450×600(h)
ПГ5	ТП902-2-394.86- КЖИ-ПГ4,5,6	ПГ-42-2д	2	2	4380	Лоток 600×900(h)
ПГ6	ТП902-2-394.86- КЖИ ПГ4,5,6	ПГ-42-2е	2	2	4380	Лоток 900×900(h)
ПГ7	-ПГ7,8,9	ПГ-42-2ж	2	2	4380	Лоток 300×600(h) 450×600(h)
ПГ8	-ПГ7,8,9	ПГ-42-2и	2	2	4380	Лоток 600×900(h)
ПГ9	-ПГ7,8,9	ПГ-42-2к	2	2	4380	Лоток 900×900(h)
		Монолитные участки				
Ум-8	ТП 902-2-394.86 ал.IV	Ум-8	1	1		
Ум-13	То же	Ум-13	1	1		
Ум-14	"	Ум-14	1	1		
Ум-15	"	Ум-15	1	1		
Ум-16	"	Ум-16	1	1		
Ум-21	"	Ум-21	2	2		Лоток 300×600(h)
Ум-22	"	Ум-22	2	2		Лоток 450×600(h)
Ум-23	"	Ум-23	2	2		Лоток 600×900(h)
Ум-24	"	Ум-24	2	2		Лоток 900×900(h)
Ум-2	"	Ум-2	1	1		
Ум-4	"	Ум-4	1	1		
Ум-5	"	Ум-5	1	1		
Ум-6	"	Ум-6	1	1		
Ум-7	"	Ум-7	1	1		
		Детали				
М2	ТП902-2-394.86- КЖИ-М2	Изделие закладное М2	6	6		
Поз. 1"	ТП902-2-394.86- КЖ33 ал.IV	ф12А III ГОСТ 5781-82Е-250	308	340	0,2	
Поз. 2"	То же	ф10А III ГОСТ 5781-82Е-200	72	88	0,1	

Спецификация к схеме расположения элементов стен (начало)

Марка, поз.	Обозначение	Наименование	К-во шт Длина аэротенка L м 36.0	42.0	Масса ед. кг	Примечание
		Стеновые панели				
ПС1	3.900-3 в 3/82	ПС2-48-К2	7	9	6750	
ПС2	3.900-3 в. 3/82	ПС2-48-К12	8	8	6750	
ПС3	ТП902-2-394.86- КЖИ-ПС3,4,5	ПС2-48-К2а	11	13	6750	
ПС4	-ПС3,4,5	ПС2-48-К12а	7	7	6750	
ПС5	-ПС3,4,5	ПС2-48-К12б	2	2	6750	
ПС6	-ПС6	ПС2-48-К12в	2	2	5950	
ПС7	ПС7,8,9	ПС2-48-К2б	1	1	6750	Сальник Ду=200
ПС8		ПС2-48-К2в				Сальник Ду=300
ПС9		ПС2-48-К2г				Сальник Ду=400
ПС10	-ПС10 11,12,13	ПС2-48-К12г	2	2	6400	Лоток 300×600(h)
ПС11	-ПС10 11,12,13	ПС2-48-К12д	2	2	6325	Лоток 450×600(h)

(продолжение)

Марка, поз	Обозначение	Наименование	К-во шт Длина аэротенка L м 36.0	42.0	Масса ед. кг	Примечание
ПС12	ТП902-2-394.86-КЖИ-ПС10,11,12,13	ПС2-48-К12е	2	2	6250	Лоток 600×900(h)
ПС13	ТП902-2-394.86-КЖИ-ПС10,11,12,13	ПС2-48-К12ж	2	2	6180	Лоток 900×900(h)
ПС14	ТП902-2-394.86-КЖИ-ПС14.15	ПС2-48-К12и	1	1	6750	
ПС15	ТП902-2-394.86-КЖИ-ПС14.15	ПС2-48-К2д	1	1	6750	
		Перегородочные панели				Лоток
ПГ1	ТП902-2-394.86-КЖИ-ПГ1,2,3.	ПГ-42-2а	16	20	4380	300×600(h) 450×600(h)
ПГ2	ТП902-2-394.86-КЖИ-ПГ1,2,3.	ПГ-42-2б	16	20	4380	Лоток 600×900(h)
ПГ3	ТП902-2-394.86-КЖИ-ПГ1,2,3	ПГ-42-2в	16	20	4380	Лоток 900×900(h)

1. Совместно с данным см. л.л. КЖ-24÷26.
2. Шов 10 мм зачеканить асбестоцементным раствором (ось 2)
3. Узлы см. ТП 902-2-394.86- КЖ-23 ал.IV.

Инв. № подл. | Подпись и дата | Взам. инв. №

Привязан

Инв. №

Норм. контр.	Семенова	
Провер.	Петропавловский	
Инжен.	Цветкова	
Рук. гр.	Гарбуз	
ГИП	Чирков	
Нач. отд.	Альтшуллер	

ТП 902-2-396.86- КЖ

Аэротенк двухкоридорный с размерами коридора 6×4.6×36-60м.

Секция „В". Схема расположения элементов стен. План.

Стадия	Лист	Листов
Р	20	

Госстрой СССР СОЮЗВОДОКАНАЛПРОЕКТ г. Москва

21051-01 22

Копировал Голденбаум

Формат А2

Альбом III

Типовой проект 902-2-396.86

Схема расположения элементов стен

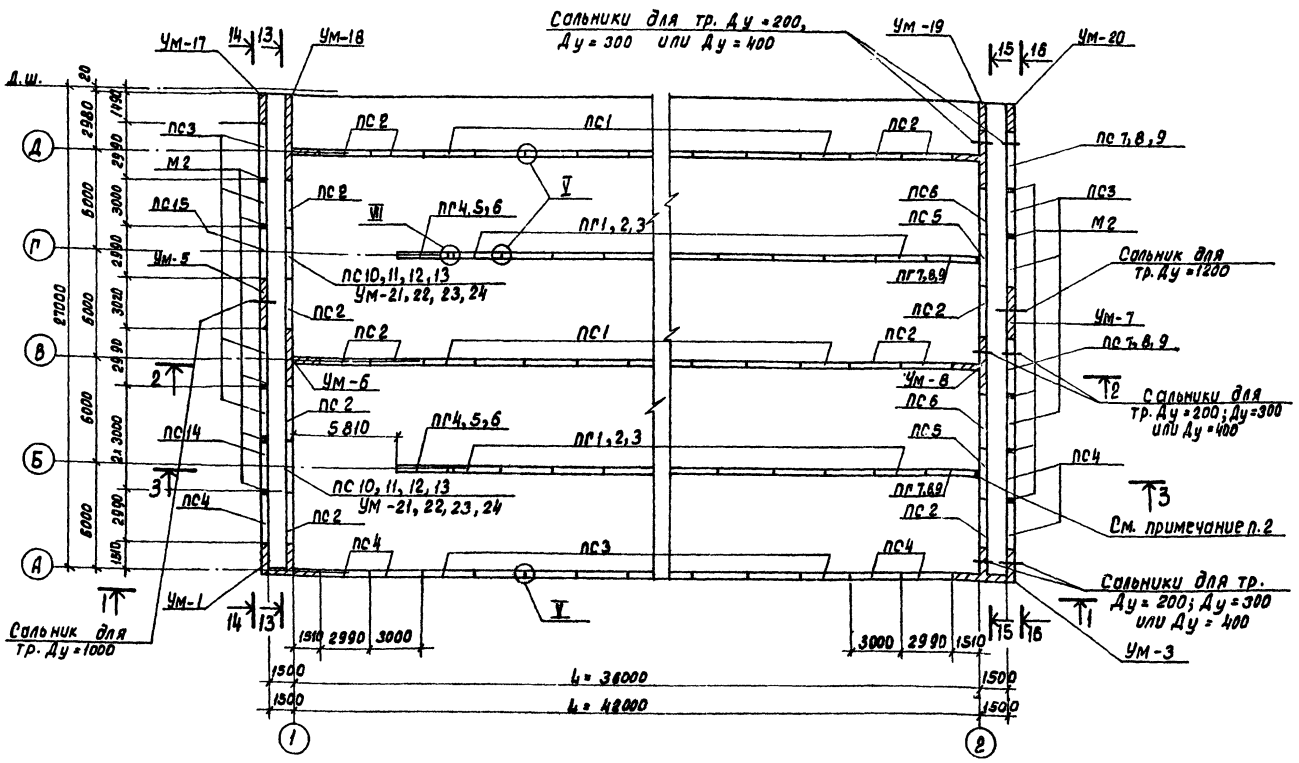

Спецификация к схеме расположения элементов стен (продолжение)

Марка, поз.	Обозначение	Наименование	К-во шт. Длина аэротенка Lм 36.0	42.0	Масса ед.кг.	Примечание.
ПГ4	ТП902-2-394.86-КЖИ-ПГ4,5,6	ПГ-42-2 г	2	2	4380	лоток 300×600(h) 450×600(h)
ПГ5	ТП902-2-394.86-КЖИ-ПГ4,5,6	ПГ-42-2 д	2	2	4380	лоток 600×900(h)
ПГ6	ТП902-2-394.86-КЖИ-ПГ4,5,6	ПГ-42-2 е	2	2	4380	лоток 900×900(h)
ПГ7	-ПГ7,8,9	ПГ-42-2 ж	2	2	4380	лоток 300×600(h) 450×600(h)
ПГ8	-ПГ7,8,9	ПГ-42-2 и	2	2	4380	лоток 600×900(h)
ПГ9	-ПГ7,8,9	ПГ-42-2 к	2	2	4380	лоток 900×900(h)
		Монолитные участки				
Ум-8	ТП902-2-394.86 ал.IV	Ум-8	1	1		
Ум-17	Тоже	Ум-17	1	1		
Ум-18	"	Ум-18	1	1		
Ум-19	"	Ум-19	1	1		
Ум-20	"	Ум-20	1	1		
Ум-21	"	Ум-21	2	2		лоток 300×600(h)
Ум-22	"	Ум-22	2	2		лоток 450×600(h)
Ум-23	"	Ум-23	2	2		лоток 600×900(h)
Ум-24	"	Ум-24	2	2		лоток 900×900(h)
Ум-1	"	Ум-1	1	1		
Ум-3	"	Ум-3	1	1		
Ум-5	"	Ум-5	1	1		
Ум-6	"	Ум-6	1	1		
Ум-7	"	Ум-7	1	1		
		Детали				
М2	ТП902-2-394.86-КЖИ-М2	Изделие закладное М2	10	10		
поз „1"	ТП902-2-394.86-КЖ-23 ал.IV	ф12А III ГОСТ5781-82Е=250	448	520	0.2	
поз „2"	Тоже	ф10А III ГОСТ5781-82Е=200	72	88	0.1	

1. Совместно с данным см. л.л. КЖ-24÷26.
2. Шов 10мм. зачеканить асбестоцементным раствором (ось 2).
3. Узлы см. ТП902- КЖ-23 ал. IV

Спецификация к схеме расположения элементов стен (начало)

Марка, поз.	Обозначение	Наименование	К-во шт. Длина аэротенка Lм 36.0	42.0	Масса ед.кг.	Примечание
		Стеновые панели.				
ПС1	3.900-3 в.3/82	ПС2-48-К2	14	18	6750	
ПС2	3.900-3 в.3/82	ПС2-48-К12	14	14	6750	
ПС3	ТП902-2-394.86-КЖИ-ПС3,4,5	ПС2-48-К2 а	14	16	6750	
ПС4	-ПС3,4,5	ПС2-48-К12 а	7	7	6750	
ПС5	-ПС3,4,5	ПС2-48-К12 б	2	2	6750	
ПС6	-ПС6	ПС2-48-К12 б	2	2	5950	
ПС7	-ПС7,8,9	ПС2-48-К2 б	2	2	6750	Сальник Ду=200
ПС8		ПС2-48-К2 б				Сальник Ду=300
ПС9		ПС2-48-К2 г				Сальник Ду=400
ПС10	-ПС10,11,12,13	ПС2-48-К12 г	2	2	6400	лоток 300×600(h)
ПС11	-ПС10,11,12,13	ПС2-48-К12 д	2	2	6325	лоток 450×600(h)

(продолжение)

Марка, поз.	Обозначение	Наименование	К-во шт. Длина аэротенка Lм 36.0	42.0	Масса ед.кг.	Примечание.
ПС12	ТП902-2-394.86-КЖИ-ПС10,11,12,13	ПС2-48-К12 е	2	2	6250	лоток 600×900(h)
ПС13	ТП902-2-394.86-КЖИ-ПС10,11,12,13	ПС2-48-К12 ж	2	2	6100	лоток 900×900(h)
ПС14	ТП902-2-394.86-КЖИ-ПС14,15	ПС2-48-К12 и	1	1	6750	
ПС15	ТП902-2-394.86-КЖИ-ПС14,15	ПС2-48-К2 д	1	1	6750	
		Перегородочные панели				
ПГ1	ТП902-2-394.86-КЖИ-ПГ1,2,3	ПГ-42-2 а	16	20	4380	лоток 300×600(h) 450×600(h)
ПГ2	ТП902-2-394.86-КЖИ-ПГ1,2,3	ПГ-42-2 б	16	20	4380	лоток 600×900(h)
ПГ3	ТП902-2-394.86-КЖИ-ПГ1,2,3	ПГ-42-2 в	16	20	4380	лоток 900×900(h)

Привязан:

Инв. №

Норм.контр.	Семенова	
Провер.	Петропавловская	
Инженер	Цветкова	
Рук.гр.	Гарбуз	
ГИП	Чирков	
Нач.отд.	Альтшуллер	

ТП902-2-396.86-КЖ

Аэротенк двухкоридорный с размерами коридора 6×4.6×36-60м.

Секция „Г" Схема расположения элементов стен. План.

Стадия	Лист	Листов
Р	21	

Госстрой СССР СОЮЗВОДОКАНАЛПРОЕКТ г. Москва

Копировал: Доценко 21051-01 23

Формат А2

Инв. № подл. | Подпись и дата | Взам. инв. №

Схема расположения элементов стен

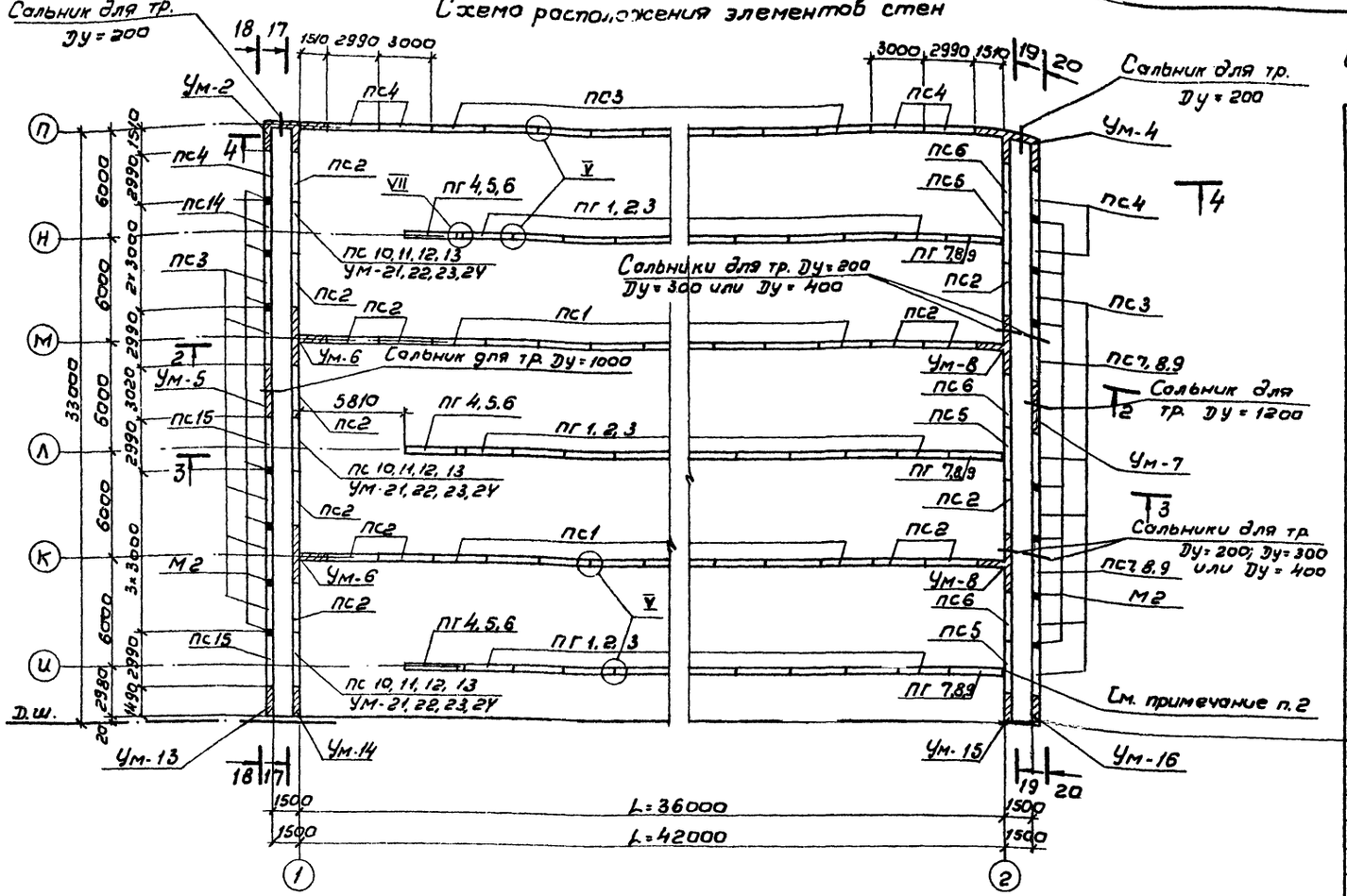

Спецификация к схеме расположения элементов стен (продолжение)

Марка поз.	Обозначение	Наименование	К-во шт. Длина аэротенка L м 36,0	42,0	Масса ед. кг.	Примечание
пс 15	ТП 902-2-394.86-КЖИ-пс14.15	пс2-48-к2 [д]	2	2	6750	
		перегородочные панели				Лоток
пг 1	-пг 1, 2, 3	пг-42-2 [а]	24	30	4380	300×600(h) 450×600(h)
пг 2	-пг 1, 2, 3	пг-42-2 [б]	24	30	4380	Лоток 600×900(h)
пг 3	-пг 1, 2, 3	пг-42-2 [в]	24	30	4380	Лоток 900×900(h)
пг 4	-пг 4, 5, 6	пг-42-2 [г]	3	3	4380	Лоток 300×600(h) 450×600(h)
пг 5	-пг 4, 5, 6	пг-42-2 [д]	3	3	4380	Лоток 600×900(h)
пг 6	-пг 4, 5, 6	пг-42-2 [е]	3	3	4380	Лоток 900×900(h)
пг 7	-пг 7, 8, 9	пг-42-2 [ж]	3	3	4380	Лоток 300×600(h) 450×600(h)
пг 8	-пг 7, 8, 9	пг-42-2 [и]	3	3	4380	Лоток 600×900(h)
пг 9	-пг 7, 8, 9	пг-42-2 [л]	3	3	4380	Лоток 900×900(h)
		Монолитные участки				
Ум-7	ТП 902-2-394.86 ал. IV	Ум-7	1	1		
Ум-8	тоже	Ум-8	2	2		
Ум-13	"	Ум-13	1	1		
Ум-14	"	Ум-14	1	1		
Ум-15	"	Ум-15	1	1		
Ум-16	"	Ум-16	1	1		
Ум-21	"	Ум-21	3	3		Лоток 300×600(h)
Ум-22	"	Ум-22	3	3		Лоток 450×600(h)
Ум-23	"	Ум-23	3	3		Лоток 600×900(h)
Ум-24	"	Ум-24	3	3		Лоток 900×900(h)
Ум-2	"	Ум-2	1	1		
Ум-4	"	Ум-4	1	1		
Ум-5	"	Ум-5	1	1		
Ум-6	"	Ум-6	2	2		
		Детали				
М 2	ТП 902-2-394.86-КЖИ-М2	Изделие закладное М2	14	14		
поз. „1"	ТП 902-2-394.86-КЖ-23 ал. IV	ФІ2А III ГОСТ 5781-82 ℓ=250	544	552	0,2	
поз. „2"	тоже	ФІ0А III ГОСТ 5781-82 ℓ=200	108	132	0,1	

1. Совместно с данным см. л.л. КЖ-24÷26
2. Шов 10мм зачеканить асбестоцементным раствором (ось 2)
3. Узлы см. ТП 902-2-394.86-КЖ-23 ал. IV

Спецификация к схеме расположения элементов стен

(начало)

Марка поз.	Обозначение	Наименование	К-во шт. Длина аэротенка L м 36.0	42.0	Масса ед. кг	Примечание
		Стеновые панели				
пс1	3.900-3 в. 3/82	пс2-48-к2	14	18	6750	
пс2	3.900-3 в. 3/82	пс2-48-к12	15	15	6750	
пс3	ТП 902-2-394.86-КЖИ-пс3, 4, 5	пс2-48-к2 [а]	17	19	6750	
пс4	пс3, 4, 5	пс2-48-к12 [а]	7	7	6750	
пс5	пс3, 4, 5	пс2-48-к12 [б]	3	3	6750	
пс7	пс7, 8, 9	пс2-48-к2 [б]	2	2	6750	сальник Ду=200
пс8		пс2-48-к2 [в]				сальник Ду=300
пс9		пс2-48-к2 [г]				сальник Ду=400

(продолжение)

Марка поз.	Обозначение	Наименование	К-во шт. Длина аэротенка L м 36.0	42.0	Масса ед. кг	Примечание
пс 6	ТП 902-2-394.86-КЖИ-пс6	пс2-48-к12 [в]	3	3	5950	
пс 10	-пс 10, 11, 12, 13	пс2-48-к12 [г]	3	3	6400	Лоток 300×600(h)
пс 11	-пс 10, 11, 12, 13	пс2-48-к12 [д]	3	3	6325	Лоток 450×600(h)
пс 12	-пс 10, 11, 12, 13	пс2-48-к12 [е]	3	3	6250	Лоток 600×900(h)
пс 13	-пс 10, 11, 12, 13	пс2-48-к12 [ж]	3	3	6100	Лоток 900×900(h)
пс 14	-пс 14, 15	пс2-48-к12 [и]	1	1	6750	

Привязан

Инв. №

Н. контр.	Семенова	
Провер.	Петропавловская	
Инжен.	Цветкова	
Рук. гр.	Гарбуз	
Гип	Чирков	
Нач. отд.	Альтшуллер	

ТП 902-2-396.86-КЖ

Аэротенк двухкоридорный с размерами коридора 6×4,6×36-60 м

Секция „D" Схема расположения элементов стен Плах.

Стадия	Лист	Листов
Р	22	

Госстрой СССР СОЮЗВОДОКАНАЛПРОЕКТ г. Москва

Инв. № подл. | Подпись и дата | Взам. инв. №

21051-01 24

Формат А2

Типовой проект 902-2-396.86 Альбом III

Схема расположения элементов стен

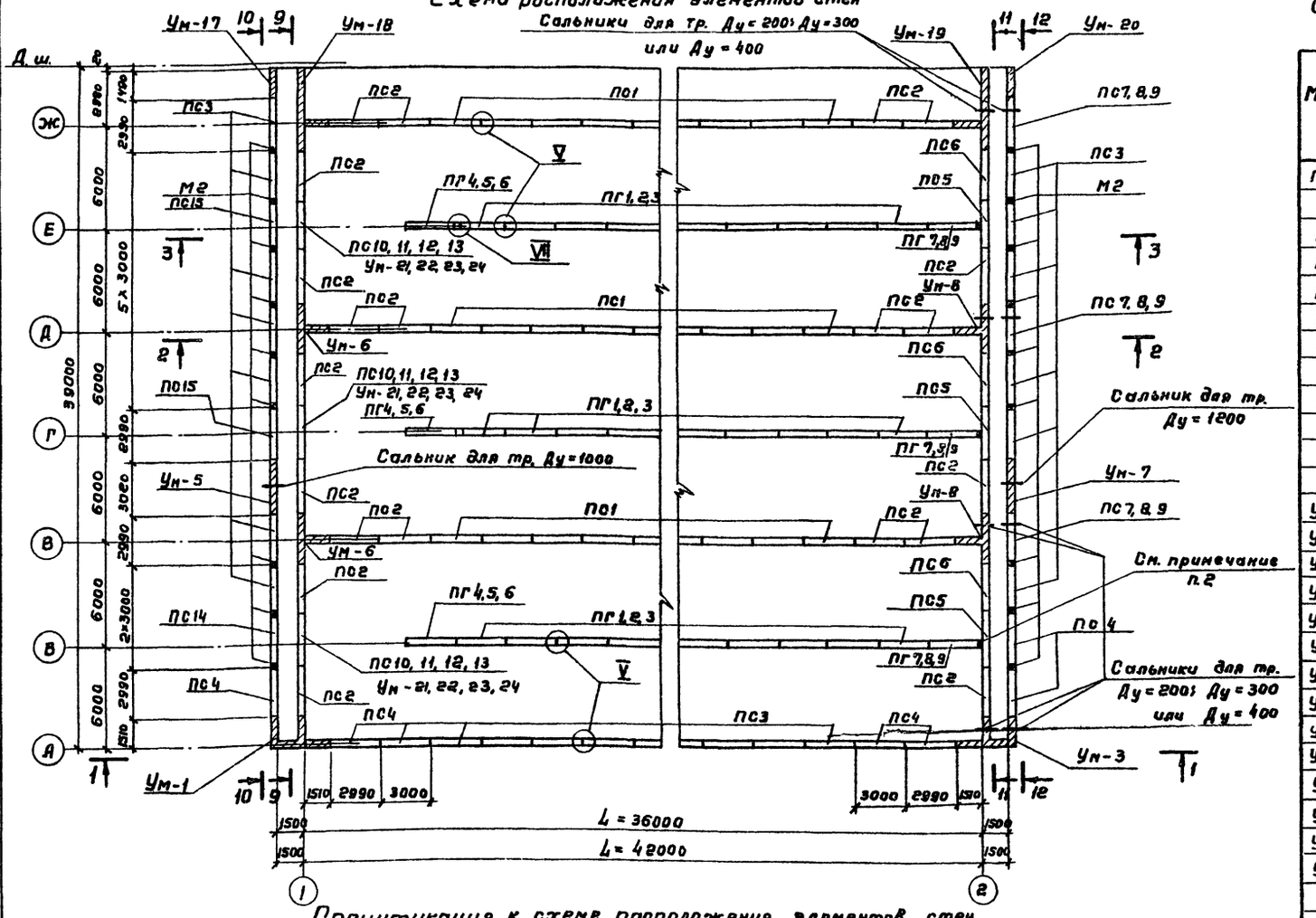

Спецификация к схеме расположения элементов стен (продолжение)

Марка, поз	Обозначение	Наименование	К-во шт. Длина аэротенка, L м 36.0	42.0	Масса ед, кг	Примечание
ПС15	ТП 902-2-394.86-КЖИ-ПС14.15	ПС2-48-К2[д]	2	2	6750	
		Перегородочные панели				
ПГ1	-ПГ1,2,3	ПГ-42-2[а]	24	30	4380	Лоток 300×600 (h) 450×600 (h)
ПГ2	-ПГ1,2,3	ПГ-42-2[б]	24	30	4380	Лоток 500×900 (h)
ПГ3	-ПГ1,2,3	ПГ-42-2[в]	24	30	4380	Лоток 900×900 (h)
ПГ4	-ПГ4,5,6	ПГ-42-2[г]	3	3	4380	Лоток 300×600 (h) 450×600 (h)
ПГ5	-ПГ4,5,6	ПГ-42-2[д]	3	3	4380	Лоток 600×900 (h)
ПГ6	-ПГ4,5,6	ПГ-42-2[е]	3	3	4380	Лоток 900×900 (h)
ПГ7	-ПГ7,8,9	ПГ-42-2[ж]	3	3	4380	Лоток 300×600 (h) 450×600 (h)
ПГ8	-ПГ7,8,9	ПГ-42-2[и]	3	3	4380	Лоток 600×900 (h)
ПГ9	-ПГ7,8,9	ПГ-42-2[к]	3	3	4380	Лоток 900×900 (h)
		Монолитные участки				
Ум-7	ТП 902-2-394.86 ал.IV	Ум-7	1	1		
Ум-8	Тоже	Ум-8	2	2		
Ум-17	"	Ум-17	1	1		
Ум-18	"	Ум-18	1	1		
Ум-19	"	Ум-19	1	1		
Ум-20	"	Ум-20	1	1		
Ум-21	"	Ум-21	3	3		Лоток 300×600 (h)
Ум-22	"	Ум-22	3	3		Лоток 450×600 (h)
Ум-23	"	Ум-23	3	3		Лоток 600×900 (h)
Ум-24	"	Ум-24	3	3		Лоток 900×900 (h)
Ум-1	"	Ум-1	1	1		
Ум-3	"	Ум-3	1	1		
Ум-5	"	Ум-5	1	1		
Ум-6	"	Ум-6	2	2		
		Детали				
М2	ТП 902-2-394.86-КЖИ-М2	Изделие закладное М2	18	18		
Поз. 1[н]	ТП 902-2-394.86-КЖ-23 ал. IV	ф12А III ГОСТ 5781-82 Е=250	752	816	0,2	
Поз. 2[н]	тоже	ф10А III ГОСТ 5781-82 Е=200	108	132	0,1	

1. Совместно сданным см. л.л. КЖ-24÷26.
2. Шов 10 мм зачеканить асбестоцементным раствором (ось 2).
3. Узлы см. ТП 902-2-394.86-КЖ-23 ал. IV.

Спецификация к схеме расположения элементов стен (начало)

Марка, поз.	Обозначение	Наименование	К-во шт. Длина аэротенка, L м 36.0	42.0	Масса ед. кг	Примечание
		Стеновые панели				
ПС1	3.900-3 в. 3/82	ПС2-48-К2	21	27	6750	
ПС2	3.900-3 в. 3/82	ПС2-48-К12	21	21	6750	
ПС3	ТП 902-2-394.86-КЖИ-ПС3,4,5	ПС2-48-К2[а]	20	22	6750	
ПС4	-ПС3,4,5	ПС2-48-К12[а]	7	7	6750	
ПС5	-ПС3.4.5	ПС2-48-К12[б]	3	3	6750	
ПС7	-ПС7,8,9	ПС2-48-К2[б]	3	3	6750	Сальник Ду=900
ПС8		ПС2-48-К2[в]				Сальник Ду=300
ПС9		ПС2-48-К2[г]				Сальник Ду=400

(Продолжение)

Марка, поз.	Обозначение	Наименование	К-во шт. Длина аэротенка, L м 36.0	42.0	Масса ед. кг	Примечание
ПС6	ТП 902-2-394.86-КЖИ-ПС6	ПС2-48-К12[в]	3	3	5950	
ПС10	-ПС10.11.12.13	ПС2-48-К12[г]	3	3	6400	Лоток 300×600 (h)
ПС11	-ПС10.11.12.13	ПС2-48-К12[д]	3	3	6325	Лоток 450×600 (h)
ПС12	-ПС10.11.12.13	ПС2-48-К12[е]	3	3	6250	Лоток 600×900 (h)
ПС13	-ПС10.11.12.13	ПС2-48-К12[ж]	3	3	6100	Лоток 900×900 (h)
ПС14	-ПС14.15	ПС2-48-К12[и]	1	1	6750	

Привязан

Инв. №

Норм.конт.	Семенова	
Провер.	Петропавловский	
Инжен.	Цветкова	
Рук.гр.	Гарбуз	
ГИП.	Чирков	
Нач.отд.	Альтшиллер	

ТП 902-2-396.86 КЖ

Аэротенк двухкоридорный с размерами коридора 6×4,6×36-60 м

Секция „Е". Схема расположения элементов стен. План.

Стадия	Лист	Листов
Р	23	

Госстрой СССР СОЮЗВОДОКАНАЛПРОЕКТ г. Москва

21051-01 25

Копировал: Гольденбаум

Формат А2

Инв. № подл. | Подпись и дата | Взам. инв. №

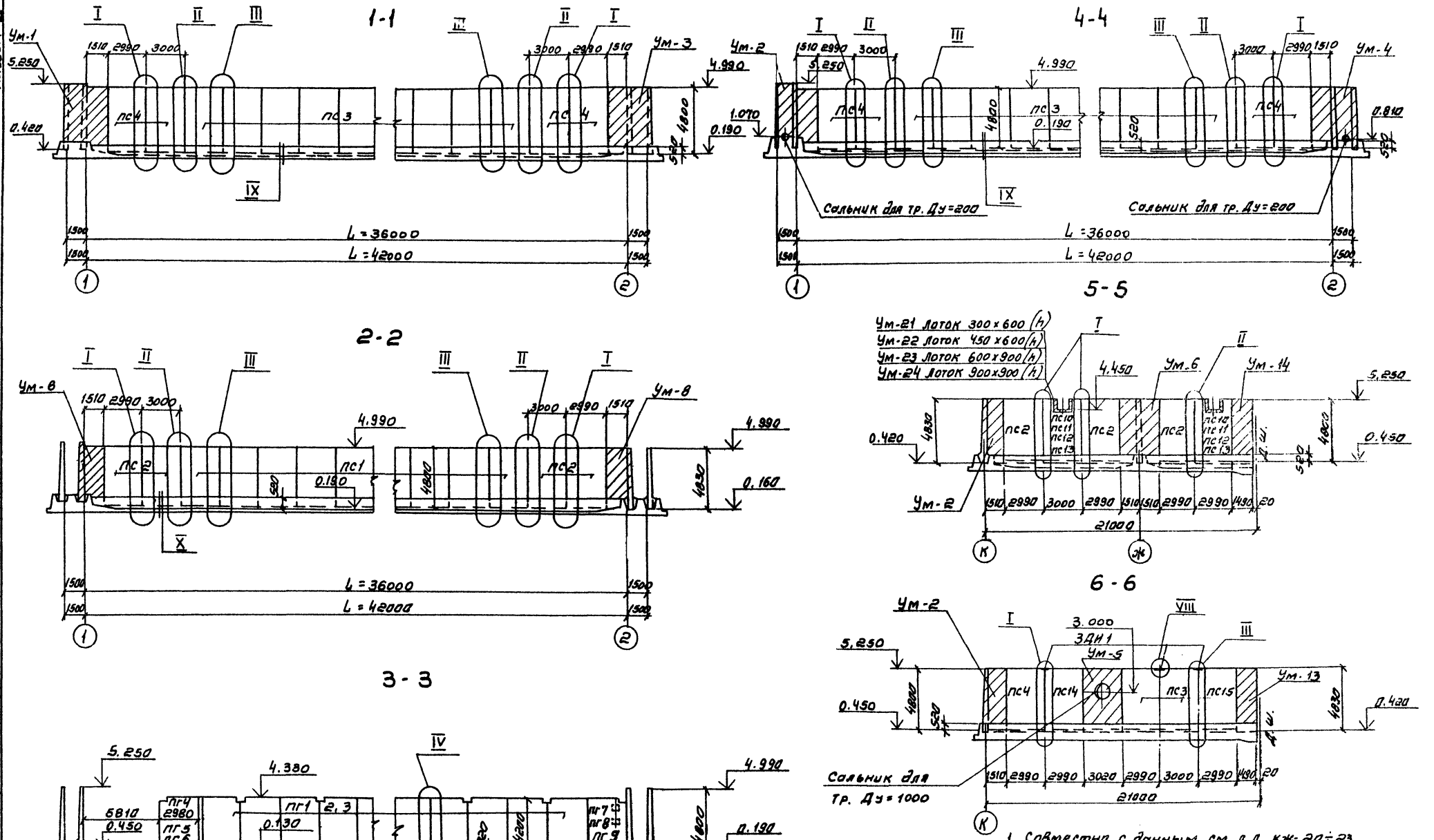

1. Совместно с данным см. л.л. кж-20÷23
2. Узлы см. ТП 902-2-394.86-кж-23 ал. IV.

				ТП 902-2-396.86-КЖ			
Привязан	Норм. конт.	Семенова		Аэротенк двухкоридорный с размерами коридора 6×4,6×36-60 м	Стадия	Лист	Листов
	Провер.	Петропавловская			Р	24	
	Инженер	Цветкова		Секции „В, Г, Д, Е". Схема расположения элементов стен. Виды 1-1 ÷ 6-6.	Госстрой СССР		
	Рук. гр.	Гарбуз			СОЮЗВОДОКАНАЛПРОЕКТ г. Москва		
	ГИП	Чирков					
Инв. №	Нач. отд.	Альтшуллер					

21051-01 26

Копировал

Формат 29

Типовой проект 902-2-396.86

Альбом III

Инв. № подл. | Подпись и дата | Взам. инв. №

Альбом III

Типовой проект 902-2-396.86

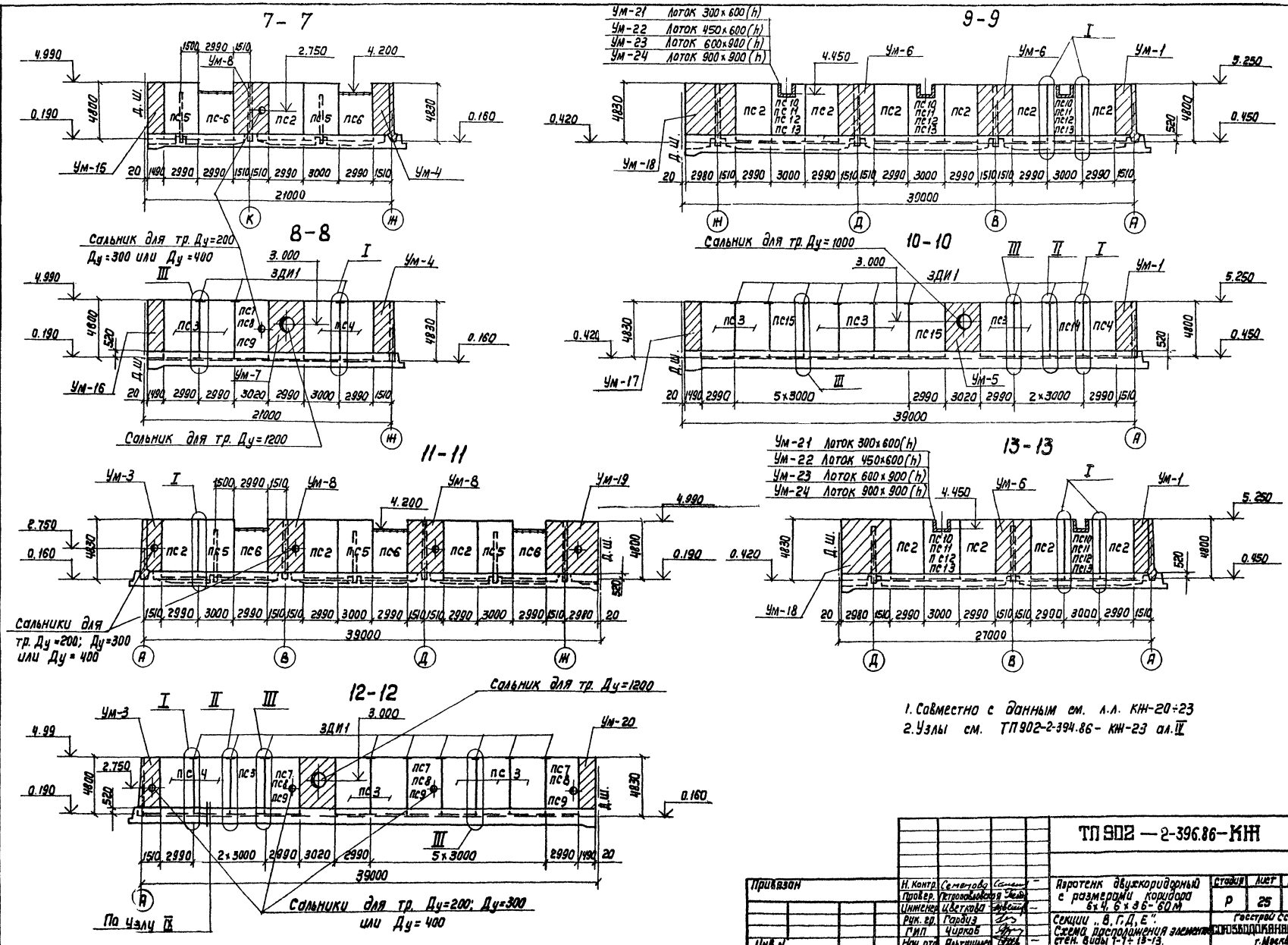

1. Совместно с данным см. л.л. КЖ-20÷23
2. Узлы см. ТП902-2-394.86- КЖ-23 ал.IV

Привязан	Н. Контр.	Семенова		Аэротенк двухкоридорный с размерами коридора 6×4, 6×36-60 м	Стадия	Лист	Листов
	Провер.	Петропавловская			Р	25	
	Инженер	Цветкова					
	Рук. гр.	Гардуз		Секции „В, Г, Д, Е". Схема расположения элементов стен. виды 1-7÷13-13.	Госстрой СССР СОЮЗВОДОКАНАЛПРОЕКТ г. Москва		
	ГИП	Чирков					
Инв. N	Нач. отд.	Альтшуллер					

ТП 902 — 2-396.86 — КЖ

21051-01 27

Инв. N подл. | Подпись и дата | Взам. инв. N

Альбом III

Типовой проект 902-2-396.86

14-14

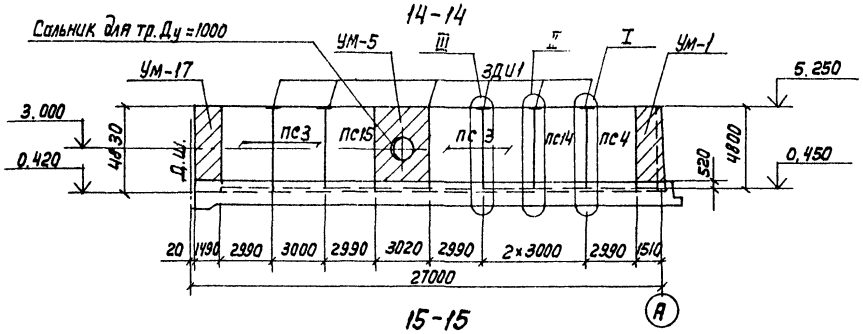

15-15

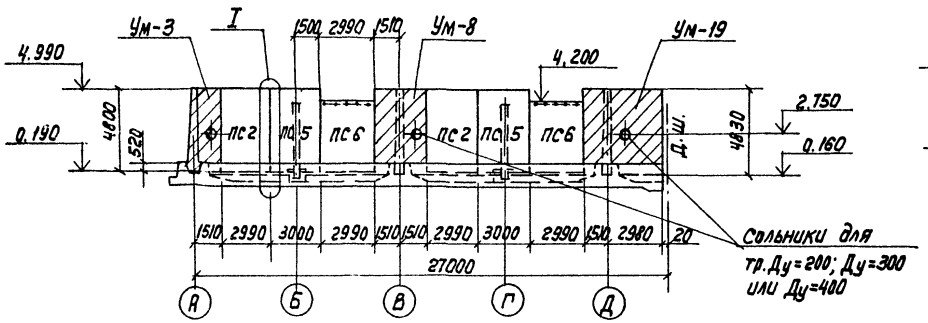

16-16

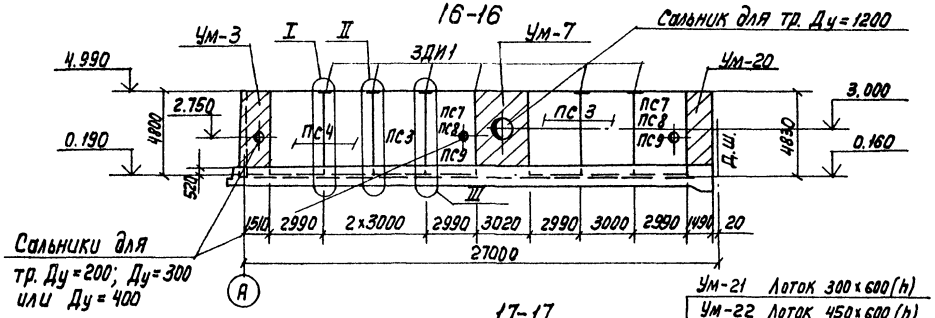

17-17

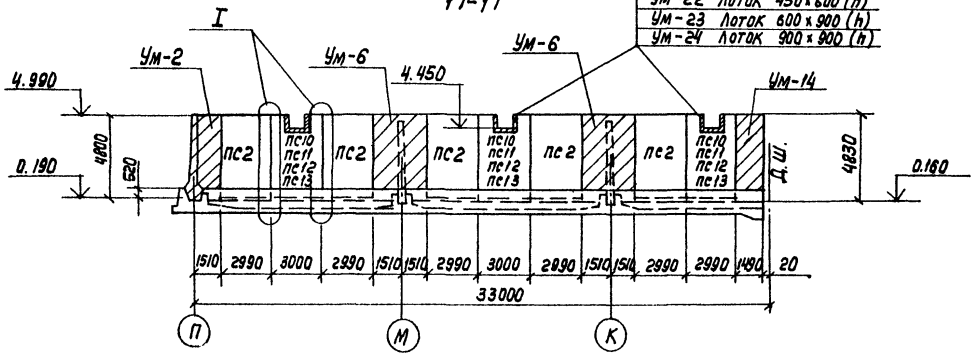

Ум-21	Лоток 300×600(h)
Ум-22	Лоток 450×600(h)
Ум-23	Лоток 600×900(h)
Ум-24	Лоток 900×900(h)

18-18

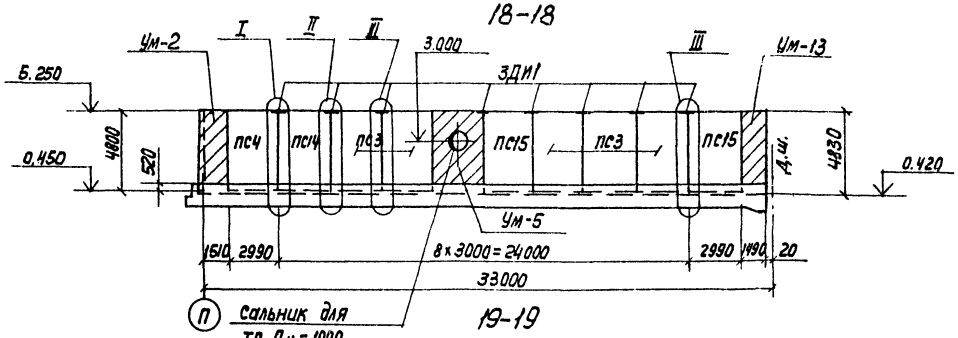

19-19

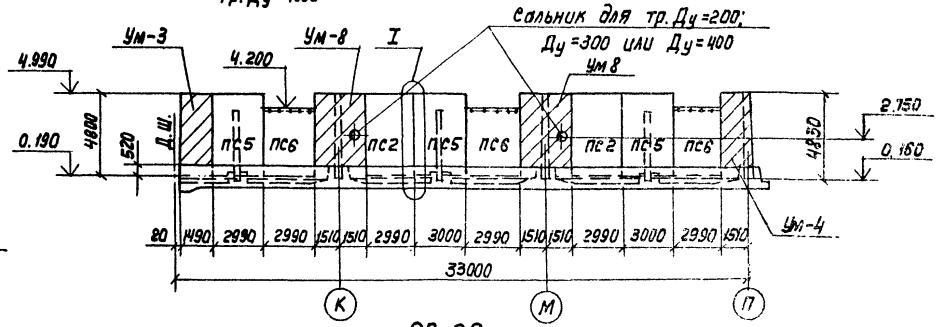

20-20

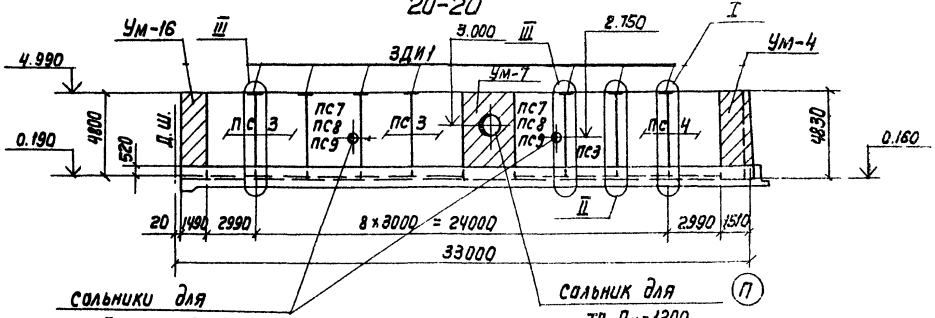

1. Совместно с данным см. л.л. КЖ-20-23
2. Узлы см. ТП 902-2-394.86 КЖ-23 ал. IV

Привязан				ТП902-2-396.86 -КЖ			
				Аэротенк двухкоридорный с размерами коридора 6×4.6×36-60м	Стадия	Лист	Листов
					Р	26	
				Секции „В, Г, Д, Е" Схема расположения элемен тов стен. Виды 14-14÷20-20.	Госстрой СССР Союзводоканалпроект г. Москва		
Инв.№ подл.	Подпись и дата	Взам. инв.№	Инв.№	Н. Контр. Семенова; Провер. Петропавловская; Инженер. Цветкова; Рук. гр. Гарбуз; ГИП Чирков; Нач. отд. Альтшулер			

21051-01 28

Альбом III

Типовой проект 902-2-396.86

Схема расположения балок, лотков

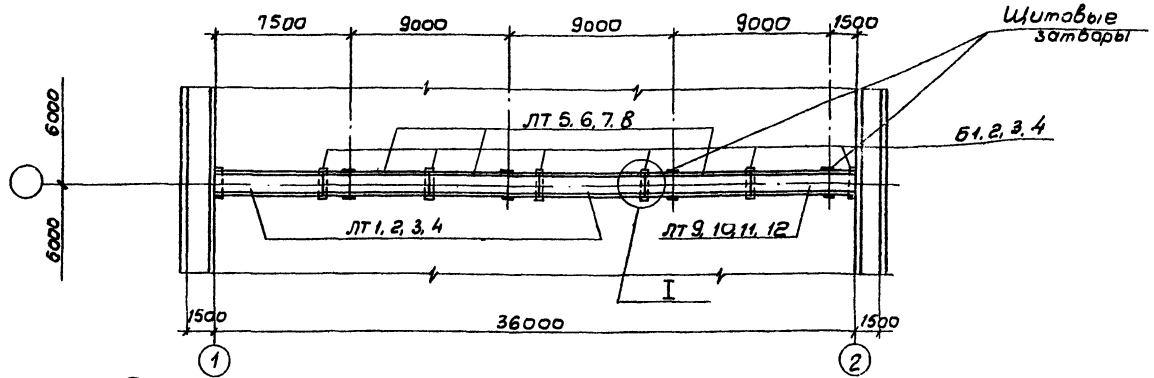

Схема расположения металлических балок и плит лотков

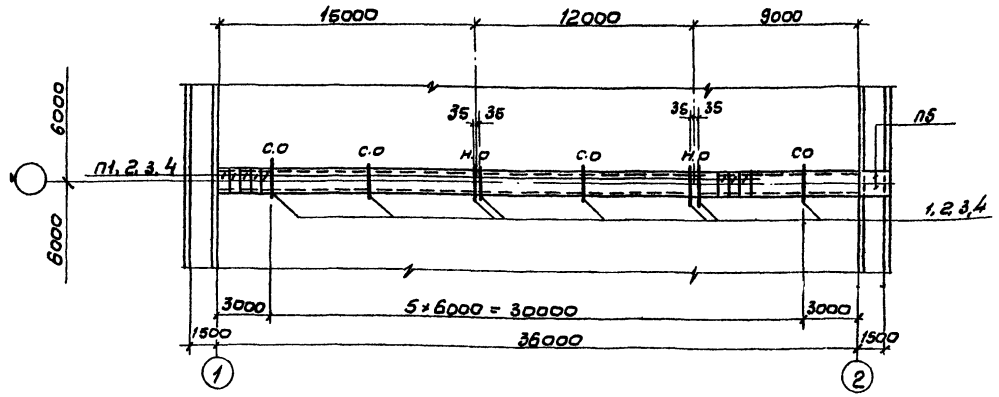

Спецификация к схемам расположения балок, лотков, плит (продолжение)

Марка, поз.	Обозначение	Наименование	Кол.	Масса ед. кг.	Примечание
		Плиты			
П1	3.900-3 в. 8ч. 1	ПТ-3-6	60	40	Лоток 300×600(h)
П2	3.900-3 в. 8ч. 1	ПТ-4,5-6	60	50	Лоток 450×600(h)
П3	3.900-3 в. 8ч. 1	ПТ-6-6	60	60	Лоток 600×900(h)
П4	3.900-3 в. 8ч. 1	ПТ-9-6	60	140	Лоток 900×900(h)
П5	ТП902- кжи-П5	ПТ-15-6а	2	210	
		Детали			
		Сталь Вст3кп2-1 ТУ14-1-3023-80			
поз. 1	ТП 902-2-394.86-кж-25 ал. IV	Двутавр 10 ГОСТ 8239-72 l=1280	8	12,1	Лоток 300×600(h)
поз. 2	ТП 902-2-394.86-кж-25 ал. IV	Двутавр 10 ГОСТ 8239-72 l=1430	8	13,5	Лоток 450×600(h)
поз. 3	ТП902-2-394.86-кж-25 ал. IV	Двутавр 10 ГОСТ 8239-72 l=1640	8	15,5	Лоток 600×900(h)
поз. 4	ТП902-2-394.86-кж-25 ал. IV	Двутавр 10 ГОСТ 8239-72 l=1940	8	18,3	Лоток 900×900(h)

1. Узлы см. ТП 902-2-394.86-кж-24 ал. IV.
2. Скользящие и неподвижные опоры см. ТП 902-2-394.86-кж-25 ал. IV.

Спецификация к схемам расположения балок, лотков, плит (начало)

Марка, поз.	Обозначение	Наименование	Кол.	Масса ед. кг.	Примечание
		Балки			
Б1	ТП 902-2-394.86-кжи-Б1	Б1	6	112,6	Лоток 300×600(h)
Б2	ТП 902-2-394.86-кжи-Б2	Б2	6	150	Лоток 450×600(h)
Б3	ТП 902-2-394.86-кжи-Б3	Б3	6	260	Лоток 600×900(h)
Б4	ТП 902-2-394.86-кжи-Б4	Б4	6	400	Лоток 900×900(h)
		Лотки			
ЛТ1	ТП 902-2-394.86-кжи-ЛТ 1,2,3,4	ЛТ1-6-3а	2	1850	Лоток 300×600(h)
ЛТ2	ТП 902-2-394.86-кжи-ЛТ 1,2,3,4	ЛТ 1-6-4,5а	2	2030	Лоток 450×600(h)
ЛТ3	ТП 902-2-394.86-кжи-ЛТ 1,2,3,4	ЛТ1-9-6а	2	3700	Лоток 600×900(h)
ЛТ4	ТП 902-2-394.86-кжи-ЛТ 1,2,3,4	ЛТ1-9-9а	2	4130	Лоток 900×900(h)
ЛТ5	ТП 902-2-394.86-кжи-ЛТ 5,6,7,8	ЛТ1-6-3б	3	1850	Лоток 300×600(h)
ЛТ6	ТП 902-2-394.86-кжи-ЛТ 5,6,7,8	ЛТ1-6-4,5б	3	2030	Лоток 450×600(h)
ЛТ7	ТП 902-2-394.86-кжи-ЛТ 5,6,7,8	ЛТ1-9-6б	3	3700	Лоток 600×900(h)

(продолжение)

Марка, поз.	Обозначение	Наименование	Кол.	Масса ед. кг.	Примечание
ЛТ8	ТП 902-2-394.86-кжи-ЛТ 5,6,7,8	ЛТ1-9-9б	3	4130	Лоток 900×900(h)
ЛТ9	ТП 902-2-394.86-кжи-ЛТ 9,10,11,12	ЛТ1-6-3в	1	1850	Лоток 300×600(h)
ЛТ10	ТП 902-2-394.86-кжи-ЛТ 9,10,11,12	ЛТ1-6-4,5в	1	2030	Лоток 450×600(h)
ЛТ11	ТП 902-2-394.86-кжи-ЛТ 9,10,11,12	ЛТ1-9-6в	1	3700	Лоток 600×900(h)
ЛТ12	ТП 902-2-394.86-кжи-ЛТ 9,10,11,12	ЛТ1-9-9в	1	4130	Лоток 900×900(h)

Согласовано
Отдел. №12 Цветков
Отдел. №15 Смирнов

Взам. инв. №
Подпись и дата
Инв. № подл.

Привязан

Инв. №

Н. контр.	Семенова		
Провер.	Петропавловская		
Инжен.	Цветкова		
Рук. гр.	Горбуз		
Гип	Чирков		
Нач. отд.	Альтшуллер		

ТП 902-2-396.86-КЖ

Аэротенк двухкоридорный с размерами коридора 6×4,6×36-60 м

Секции „В; Г; D; Е" Схемы расположения балок, лотков плит на одну технологическую секцию (L аэротенка = 36 м)

Стадия	Лист	Листов
Р	27	

Госстрой СССР СОЮЗВОДОКАНАЛПРОЕКТ г. Москва

21051-01 29

Альбом III

Типовой проект 902-2-396.86

Схема расположения балок, лотков

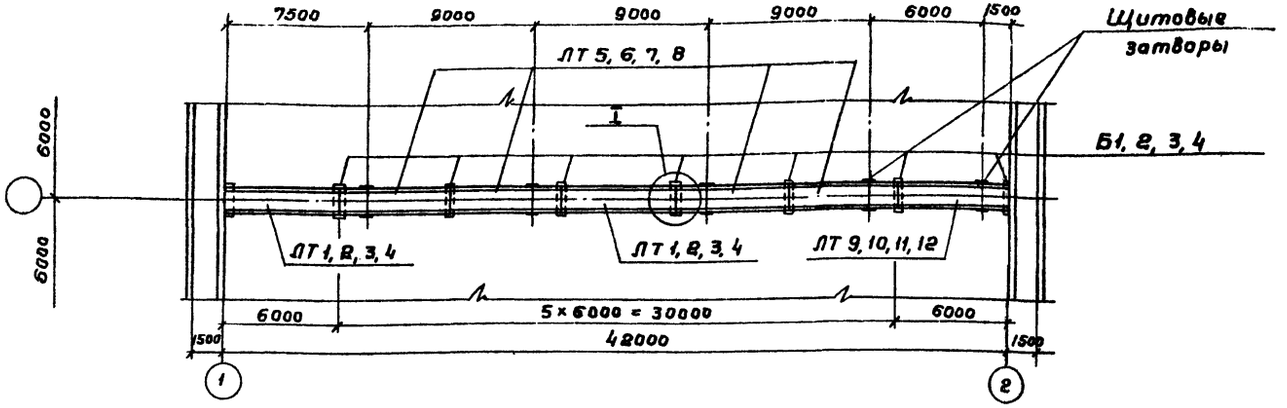

Схема расположения металлических балок и плит лотков

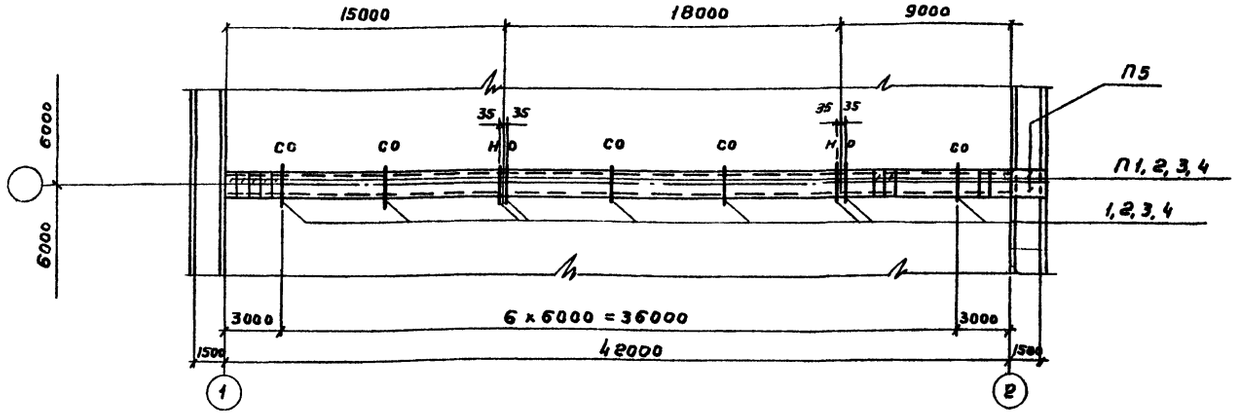

Спецификация к схемам расположения балок, лотков, плит

(Начало)

Марка поз	Обозначение	Наименование	Кол.	Масса ед.кг	Примечание
		Балки			
Б1	ТП 902-2-394.86-КЖИ-Б1	Б1	7	112,5	Лоток 300×600(h)
Б2	ТП 902-2-394.86-КЖИ-Б2	Б2	7	150	Лоток 450×600(h)
Б3	ТП902-2-394.86 КЖИ-Б3	Б3	7	250	Лоток 600×900(h)
Б4	ТП902-2-394.86-КЖИ-Б4	Б4	7	400	Лоток 900×900(h)
		Лотки			
ЛТ1	ТП 902-2-394.86-КЖИ-ЛТ1,2,3,4	ЛТ1-6-3[а]	2	1850	Лоток 300×600(h)
ЛТ2	ТП 902-2-394.86-КЖИ-ЛТ1,2,3,4	ЛТ1-6-4.5[а]	2	2030	Лоток 450×600(h)

(Продолжение)

Марка, поз	Обозначение	Наименование	Кол.	Масса ед,кг	Примечание
ЛТ 3	ТП 902-2-394.86-КЖИ-ЛТ1,2,3,4	ЛТ1-9-6[а]	2	3700	Лоток 600×900(h)
ЛТ 4	ТП 902-2-394.86-КЖИ-ЛТ1,2,3,4	ЛТ1-9-9[а]	2	4130	Лоток 900×900(h)
ЛТ 5	ТП 902-2-394.86-КЖИ-ЛТ5,6,7,8	ЛТ1-6-3[б]	4	1850	Лоток 300×600(h)
ЛТ 6	ТП 902-2-394.86-КЖИ-ЛТ5,6,7,8	ЛТ1-6-4.5[б]	4	2030	Лоток 450×600(h)
ЛТ 7	ТП 902-2-394.86-КЖИ-ЛТ5,6,7,8	ЛТ1-9-6[б]	4	3700	Лоток 600×900(h)
ЛТ8	ТП 902-2-394.86-КЖИ-ЛТ5,6,7,8	ЛТ1-9-9[б]	4	4130	Лоток 900×900(h)

Спецификация к схемам расположения балок, лотков плит

(продолжение)

Марка, поз	Обозначение	Наименование	Кол.	Масса ед,кг	Примечание
ЛТ9	ТП 902-2-394.86-КЖИ-ЛТ9,10,11,12	ЛТ1-6-3[в]	1	1850	Лоток 300×600(h)
ЛТ10	ТП902-2-394.86-КЖИ-ЛТ9,10,11,12	ЛТ1-6-4,5[в]	1	2030	Лоток 450×600(h)
ЛТ11	ТП 902-2-394.86-КЖИ-ЛТ9,10,11,12	ЛТ1-9-6[в]	1	3700	Лоток 600×900(h)
ЛТ12	ТП 902-2-394.86-КЖИ-ЛТ9,10,11,12	ЛТ1-9-9[в]	1	4130	Лоток 900×900(h)
		Плиты			
П1	3.900-3 в. 8 ч.1	ПТ-3-6	70	40	Лоток 300×600(h)
П2	3.900-3 в. 8 ч.1	ПТ-4,5-6	70	50	Лоток 450×600(h)
П3	3.900-3в. 8 ч.1	ПТ-6-6	70	60	Лоток 600×900(h)
П4	3.900-3в. 8ч.1	ПТ-9-6	70	140	Лоток 900×900(h)
П5	ТП902- КЖИ-П5	ПТ-15-6[а]	2	210	
		Детали			
		Сталь ВСТ3 КП2-1 ТУ14-1-3023-80			
поз. 1	ТП 902-2-394.86-КЖ-25 ал. IV	Двутавр 10 ГОСТ 8239-72 ℓ=1280	9	12.1	Лоток 300×600(h)
поз. 2	ТП 902-2-394.86-КЖ-25 ал. IV	Двутавр 10 ГОСТ 8239-72 ℓ=1430	9	13.5	Лоток 450×600(h)
поз. 3	ТП902-2-394.86-КЖ-25 ал. IV	Двутавр 10 ГОСТ 8239-72 ℓ=1640	9	15,5	Лоток 600×900(h)
поз. 4	ТП 902-2-394.86-КЖ-25 ал. IV	Двутавр 10 ГОСТ 8239-72 ℓ=1940	9	18.3	Лоток 900×900(h)

1. Узлы см. ТП 902-2-394.86-КЖ-24 ал. IV.
2. Скользящие и неподвижные опоры см. ТП 902-2-394.86-КЖ-25 ал. IV

Согласовано

Отдел №12 Цветков

Отдел №15 Скирпов

Взам. инв. №

Подпись и дата

Инв. № подл.

Привязан

Инв. №

Норм. конт.	Семенова	
Провер.	Петропавловская	
Инжен.	Цветкова	
Рук. ер.	Гарбуз	
ГИП	Чирков	
Нач. отд.	Альтшуллер	

ТП 902-2-396.86-КЖ

Аэротенк двухкоридорный с размерами коридора 6 × 4.6 × 36 - 60 м

Секции „В, Г, Д, Е". Схемы расположения балок, лотков, плит на одну технологическую секцию (4 аэротенка = 42 м)

Стадия	Лист	Листов
Р	28	

Госстрой СССР СОЮЗВОДОКАНАЛПРОЕКТ г. Москва

Копировал Гольденвауг 21051 01 (30) Формат А2

gost.e-ecolog.ru