ТИПОВОЙ ПРОЕКТ
903-4-174.91

ЦЕНТРАЛЬНЫЙ ТЕПЛОВОЙ ПУНКТ ТЕПЛОВАЯ НАГРУЗКА 25 МВТ. ПЕРВИЧНЫЙ ТЕПЛОНОСИТЕЛЬ-ПАР СХЕМА С ВАКУУМНОЙ ДЕАЭРАЦИЕЙ И АККУМУЛЯЦИЕЙ ТЕПЛА

АЛЬБОМ 5

КЖ.И СТРОИТЕЛЬНЫЕ ИЗДЕЛИЯ стр. 2...63

25399-05

Одпускная цена
на момент реализации
gost.e-ecolog.ru

ТИПОВОЙ ПРОЕКТ
903-4-174.91

ЦЕНТРАЛЬНЫЙ ТЕПЛОВОЙ ПУНКТ ТЕПЛОВАЯ НАГРУЗКА 25 МВТ. ПЕРВИЧНЫЙ ТЕПЛОНОСИТЕЛЬ-ПАР СХЕМА С ВАКУУМНОЙ ДЕАЭРАЦИЕЙ И АККУМУЛЯЦИЕЙ ТЕПЛА

АЛЬБОМ 5

Разработан институтом

ХАРЬКОВСКИЙ ПРОМСТРОЙНИИПРОЕКТ

Главный инженер института Н.Ф.Довгий

Главный инженер проекта А.П.Школьный

УТВЕРЖДЕН

И ВВЕДЕН В ДЕЙСТВИЕ

ГПКНИИ "СантехНИИпроект"

протокол от 12.12.1991 г., N 27

Обозначение	Наименование	Стр
903-4-174.91 КЖ.И	Содержание	2
КЖ.И-ТУ	Технические условия	4
903-4-174.91 КЖ.И-1	Колонна К1	6
-2	Колонна К1-1	7
-3	Колонна К1-2	8
-4	Колонна К1-3	9
-5	Колонна К2	10
-6	Колонна К2-1	11
-7	Ригель Р1...Р3	12
-8	Ригель Р4, Р5	13
-9	Ригель Р6, Р7	14
-10	Плита покрытия П1, П1-1	15
-11	Плита покрытия П1-2, П1-3	16
-12	Плита покрытия П2	17
-13	Плита покрытия П2-1	18
-14	Плита покрытия П3	19
-15,16	Плита перекрытия П5-1, П5-2, П6-1	20
-17	Плита перекрытия П7-1, П7-2, П7-3	21
-18	Панель стеновая ПС1	22
-19	Панель стеновая ПС2	23
-20	Панель стеновая ПС3	24
-21	Панель стеновая ПС4	25
-22	Панель стеновая ПС5	26
-23	Панель стеновая ПС6	27
-24	Панель стеновая ПС7	28
-25	Панель стеновая ПС8	29

Обозначение	Наименование	Стр
903-4-174.91 КЖ.И-26	Панель стеновая ПС9	30
-27	Панель стеновая ПС10	31
-28,29	Панель стеновая ПС11, ПС12, ПС15	32
-30	Панель стеновая ПС13	33
-31	Панель стеновая ПС14	34
-32...35	Блок Бл1... Бл4	35
-36,37	Плита перекрытия канала П8, П9	36
-38	Плита перекрытия канала П10	37
-39	Плита перекрытия канала П11	37
-40	Траверса Т1	38
-41	Траверса Т2	39
-42РС	Ведомость расхода стали	40
-43	Каркас пространственный КП1	41
-44	Каркас пространственный КП2	42
-45	Каркас пространственный КП3	43
-46	Каркас пространственный КП4	44
-47	Каркас пространственный КП5	45
-48	Каркас пространственный КП6	46
-49	Каркас пространственный КП7... КП9	47
-49СБ	Каркас пространственный КП7... КП9	47
	Сборочный чертеж	
-50	Каркас пространственный КП10... КП12	48
-50СБ	Каркас пространственный КП10... КП12	48
	Сборочный чертеж	

Альбом 5

Привязан:

Инв. №

Нач.отд.	Агранович	
Н.контр.	Зорин	
Гл.спец.	Зорин	
Зав.гр.	Фридланд	
Вед.ин.	Ломазова	
Провер.	Ломазова	
Разраб.	Личкатая	

903-4-174.91 КЖ.И

Содержание

Стадия	Лист	Листов
Р	1	2

Харьковский промстройниипроект

Обозначение	Наименование	Стр
903-4-174.91 КЖ.И-51	Сетка арматурная С1	49
-52	Сетка арматурная С2	49
-53	Сетка арматурная С3	50
-54	Сетка арматурная С4	50
-55	Сетка арматурная С5	51
-56	Сетка арматурная С6	51
-57	Сетка арматурная С7	52
-58	Сетка арматурная С8	52
-59	Каркас плоский Кр1... Кр6	53
-59СБ	Каркас плоский Кр1... Кр6	53
	Сборочный чертеж	
-60	Каркас плоский Кр7... Кр9	54
-60СБ	Каркас плоский Кр7... Кр9	54
	Сборочный чертеж	
-61	Каркас плоский Кр10	55
-62	Каркас плоский Кр11	55
-63	Каркас плоский Кр12	56
-64	Изделие закладное МН1	56
-65	Изделие соединительное МС1; МС1а	57
-66	Изделие соединительное МС2, МС2а	57
-67	Изделие соединительное МС3; МС4	58
903-4-174.91 КЖ.И-68	Изделие соединительное МС7	58
-69	Изделие соединительное МС5	59
-70	Изделие соединительное МС6	59
-71	Изделие соединительное МС8... МС10	60
-71СБ	Изделие соединительное МС8... МС10	60
	Сборочный чертеж	
-72;73	Изделие соединительное МСН; ММ1	61
-74...76	Изделие соединительное ММ3; ММ17;	61
	ММ19	
-77	Изделие соединительное МС12	62
-78	Ограждение 01	62
-79	Изделие закладное МС13... МС15	63

Привязан:

Инв. №

Инв. № подл.

Технические условия

I Железобетонные конструкции

1. Сборные железобетонные конструкции должны удовлетворять требованиям ГОСТ 13015.0-83*
   - по показателям фактической прочности бетона (в проектном возрасте и отпускной);
   - к маркам сталей для закладных изделий, в том числе для монтажных петель;
   - по отклонениям толщины защитного слоя бетона до арматуры;
   - по значениям действительных отклонений геометрических параметров
2. Бетоны должны удовлетворять требованиям, установленным стандартами на бетоны конкретных видов по ГОСТ 26633-85 „Бетон тяжелый. Технические условия"
3. Поставка изделий потребителю производится по достижению бетоном отпускной прочности, величина которой устанавливается в соответствии с требованиями ГОСТ 13015.0-83*, и должна быть не менее 70% проектного класса по прочности на сжатие в теплый период года и 90% - в холодный период.
   Продолжительность теплого и холодного периодов года указывается проектной организацией при привязке проекта в соответствии с ГОСТ 13015.0-83* (изменение №1).
4. Для изготовления колонн типа К1 и К2 использовать соответственно опалубочную форму колонн К13а-1-3 и К14а-1 серии 1.420-12 в.2
   Указания по изготовлению, применению, приемке, хранению и транспортировке колонн смотрите пояснительную записку серии 1.420-12 в.2.
   Все закладные изделия входят в состав пространственного каркаса.

Окончательная фиксация закладных изделий производится в опалубке.

Пространственные каркасы должны собираться в кондукторах.

Порядок сборки пространственных каркасов смотрите пояснительную записку серии 1.420-12 в.2.

II. Изделия арматурные, закладные и соединительные

1. Для изготовления арматурных, закладных и соединительных изделий следует применять сталь марок, указанных в таблице:

Вид арматуры и прокатов; документы, регламентирующие качество	Класс арматуры	Марка стали при расчетной наружной температуре до минус 30° включительно в отапливаемых зданиях
Стержневая горячекатаная гладкая по ГОСТ 5781-82*	AI	Ст3кп
Стержневая горячекатаная периодического профиля по ГОСТ 5781-82*	AIII	25Г2С
Стержневая горячекатаная гладкая по ГОСТ 5781-82* для монтажных петель	AI	Ст3сп
Сортовой и фасонный прокат для закладных изделий по ГОСТ 535-88*	–	Ст3кп3-1
Фасонный и листовой прокат по ГОСТ 27772-88*	–	С235
Прокат стальной, горячекатаный круглый по ГОСТ 2590-88 для фундаментных болтов	–	Ст3кп Ст3пс

					903-4-174.91	КЖС.Н-ТУ	
					Технические условия	Стадия	Масса	Масштаб
						Р		
Привязан:				Н. контр.	Зорин			Лист 1	Листов 2
				Гл. спец.	Зорин			Харьковский Промстройниипроект	
				Зав. гр.	Фридланд				
				Вед. инж.	Ломазова				
				Провер.	Фридланд				
Инв. №				Разраб.	Личагина				

2. Для крестообразных сварных соединений сеток и каркасов типы швов, кроме оговоренных чертежами, при контактной точечной сварке двух стержней К1-К7.
3. Сварные арматурные и закладные изделия должны удовлетворять требованиям ГОСТ 10922-75. Сварку соединений арматуры и закладных деталей производить в соответствии с ГОСТ 14098-85 и СНиП 3.03.01-87.
4. Качество сварных соединений арматуры проверяют ультразвуковым методом согласно ГОСТ 23858-79.
5. Размеры сеток и каркасов даны по осям и торцам стержней
6. Анкеры закладных изделий приварить к пластинам в тавр дуговой механизированной сваркой под флюсом тип шва Т1-Мф. Другие типы сварных соединений указаны на чертежах.
7. Закладные изделия в стеновых панелях, а также в колоннах каркаса к которым крепятся панели и соединительные изделия для крепления панелей должны иметь антикоррозионную защиту в виде горячего цинкования с толщиной слоя не менее 60мм в соответствии с рис. 1. После сварки защитное антикоррозное покрытие должно быть восстановлено. Остальные закладные изделия должны иметь антикоррозионную защиту из 2-х слоев эмали ПФ-115 по ТУ 6-10-1110-79 общей толщиной 35мм, выполненное в соответствии с рис. 2
8. Транспортирование и хранение сборных железобетонных конструкций должны производиться в соответствии с ГОСТ 13015.4-84.

Рис 1

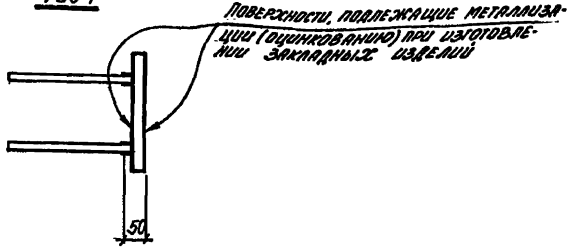

Рис. 2

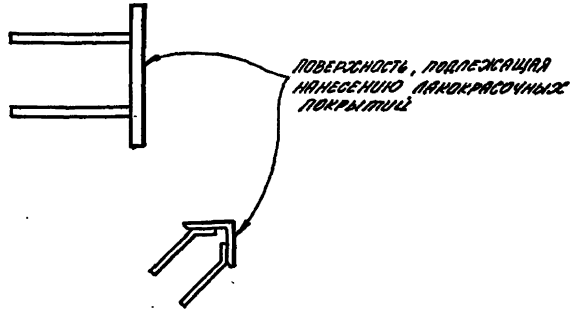

Привязан:

Инв. №

903-4-174.91 КЖС.Н-ТУ

Лист 2

25399-05 6

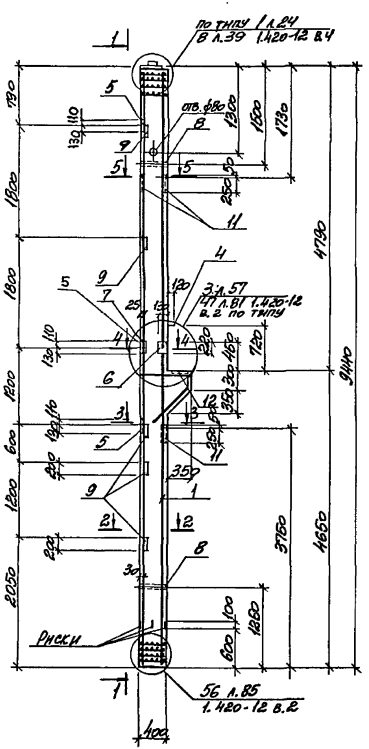

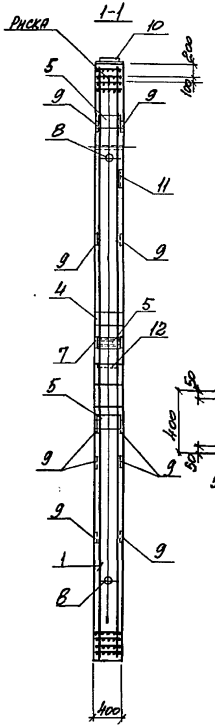

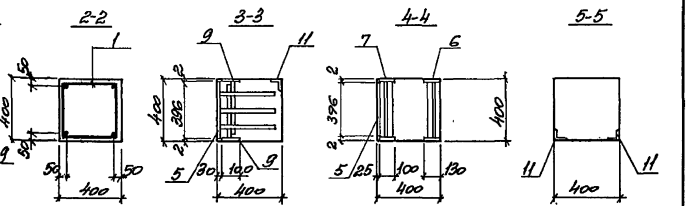

Формат	Зона	Поз.	Обозначение	Наименование	Кол.	Примеч.
				Документация		
			1.420-12 в.2; 903-4-174.91 КЖ.И-ТУ	Технические условия		
			903-4-174.91 КЖ.И-42РС	Ведомость расхода стали		
				Сборочные единицы		
		1	903-4-174.91 КЖ.И-43	Каркас пространст. КП1	1	320,7
				Материалы		
				Бетон класса В25	1,56	м³

Н. контр.	Зорин		
Гл. спец.	Зорин		
Зав. гр.	Фридланд		
Вед. инж.	Ломазова		
Провер.	Ломазова		
Разраб.	Минаева		

Привязан:

Инв. №

903-4-174.91 КЖ.И-1

Колонна К1

Стадия	Масса	Масштаб
Р	3,95т	1:50 1:25

Лист | Листов 1

Харьковский Промстройниипроект

25399-05 7

Альбом 5

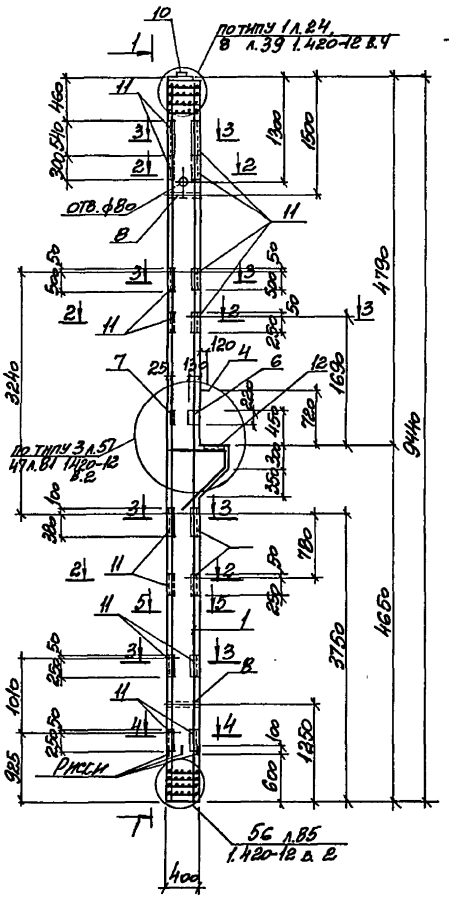

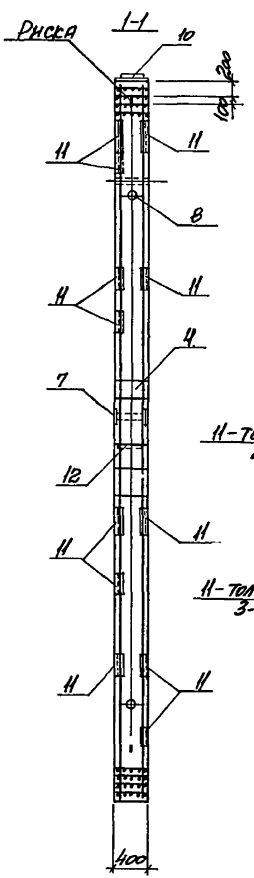

Форма	Зона	Поз.	Обозначение	Наименование	Кол.	Примеч.
				Документация		
			1.420-12 в.2; 903-4-174.91 КЖ.И-ТУ	Технические условия		
			903-4-174.91 КЖ.И-42РС	Ведомость расхода стали		
				Сборочные единицы		
		1	903-4-174.91 КЖ.И-44	Каркас пространствен. КП2	1	348,5
				Материалы		
				Бетон класса В25	1,58	м3

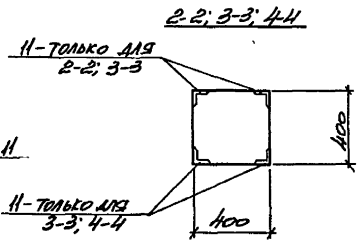

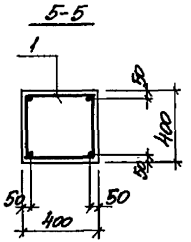

Н.контр.	Зорин		903-4-174.91 КЖ.И-2			
Гл.спец.	Зорин		Колонна К1-1	Стадия	Масса	Масштаб
Зав.гр.	Фридланд			Р	3,95т	1:50 1:25
Вед.инж.	Ломазова			Лист	Листов 1	
Провер.	Ломазова			Харьковский промстройниипроект		
Разраб.	Минаева					

Привязан.

Инв. №

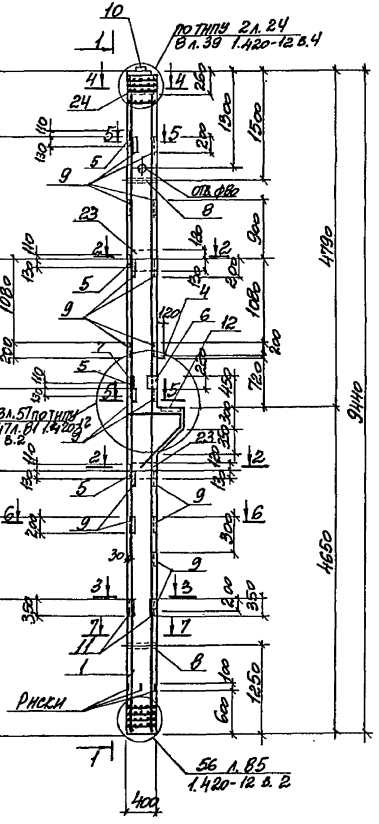

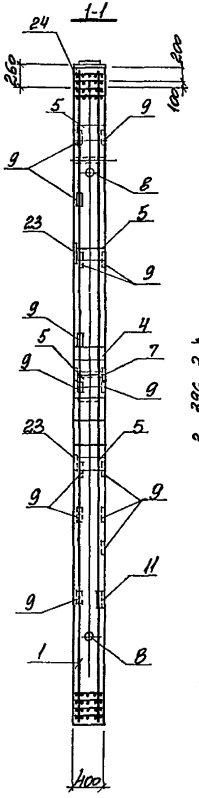

Формат	Зона	Поз.	Обозначение	Наименование	Кол.	Примеч.
				Документация		
			1.420-12 в.2; 903-4-174.91 КЖ.И-ТУ	Технические условия		
			903-4-174.91 КЖ.И-42РС	Ведомость расхода стали		
				Сборочные единицы		
		1	903-4-174.91 КЖ.И-45	Каркас пространствен. КП3	1	
				Материалы		
				Бетон класса В25	1,58	м3

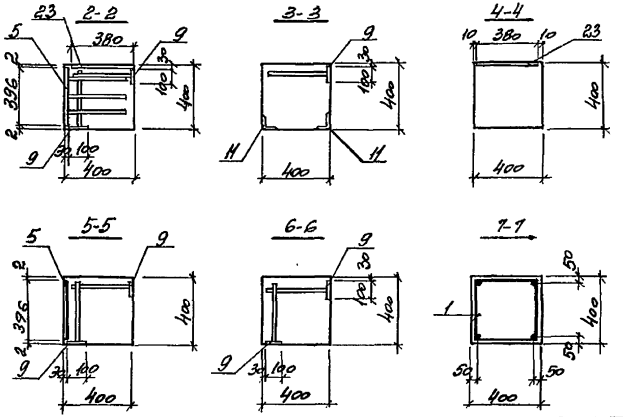

Н. контр.	Зорин		903-4-174.91 КЖ.И-3		
Гл. спец.	Зорин		Колонна К1-2	Стадия	Масса	Масштаб
Зав. гр.	Фридланд			Р	3,95т	1:50 1:25
Вед. инж.	Ломазова			Лист	Листов 1	
Провер.	Ломазова			Харьковский промстройниипроект		
Разраб.	Минаева					

Привязан:

Инв. №

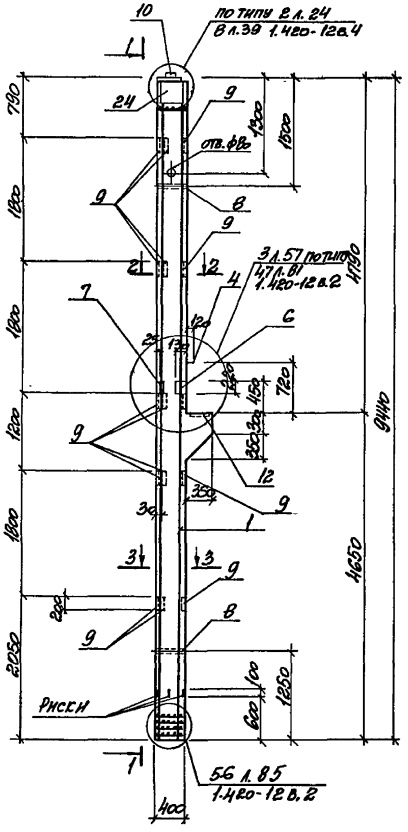

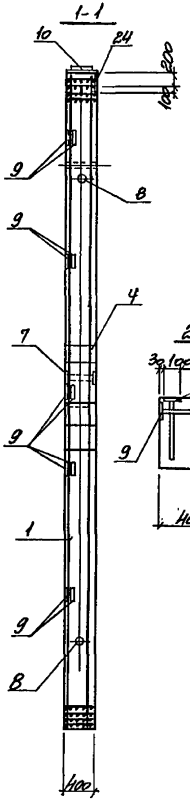

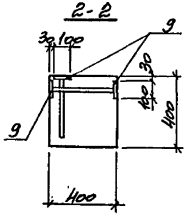

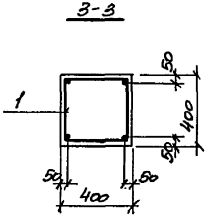

Формат	Зона	Поз.	Обозначение	Наименование	Кол.	Примеч.
				Документация		
			1.420-12 в. 2; 903-4-174.91 К.Ж.Н-ТУ	Технические условия		
			903-4-174.91 КЖН-4 ВР.С	Ведомость расхода стали		
				Сборочные единицы		
		1	903-4-174.91 КЖН-4 С	Каркас пространствен. КП 4	1	
				Материалы		
				Бетон класса В 25	1,58	м3

Н. контр.	Зорин		
Гл. спец.	Зорин		
Зав. гр.	Фишланд		
Вед. инж.	Потапова		
Провер.	Потапова		
Разраб.	Тинаева		

Привязан.

Инв. № подл.

903-4-174.91 К.Ж.Н-4

Колонна К1-3

Стадия	Масса	Масштаб
Р	3,95т	1:50 1:25

Лист 1 Листов 1

ХАРЬКОВСКИЙ ПРОМСТРОЙНИИПРОЕКТ

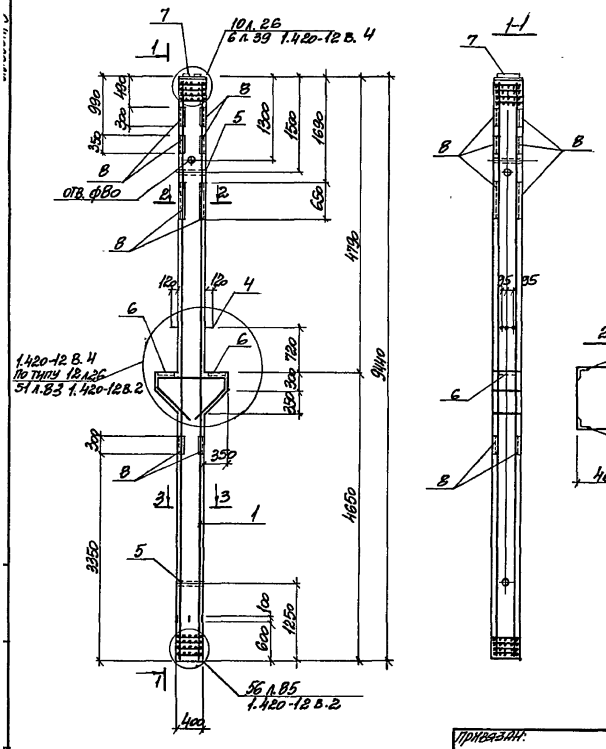

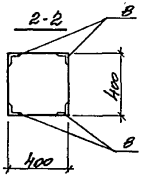

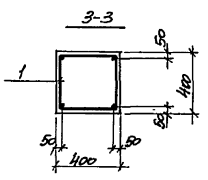

Формат	Зона	Поз.	Обозначение	Наименование	Кол.	Примеч.
				Документация		
			1.420-12в.2; 903-4-174.91 КЖ.Н-ТУ	Технические условия		
			903-4-174.91 СМ.Н-42 РС	Ведомость расхода стали		
				Сборочные единицы		
		1	903-4-174.91 КЖ.Н-47	Каркас пространствен. КП5	1	
				Материалы		
				Бетон класса В 25	1,64	м3

Н. контр.	Зорин		
Гл. спец.	Зорин		
Нач. гр.	Румянцев		
Рук. инж.	Потапова		
Провер.	Потапова		
Разраб.	Тимофеева		

Привязан:

Инв. №

903-4-174.91 КЖ.Н-5

Колонна К-2

Стадия	Масса	Масштаб
Р	4,1т	1:50 1:25
Лист	Листов 1	

Харьковский Промстройниипроект

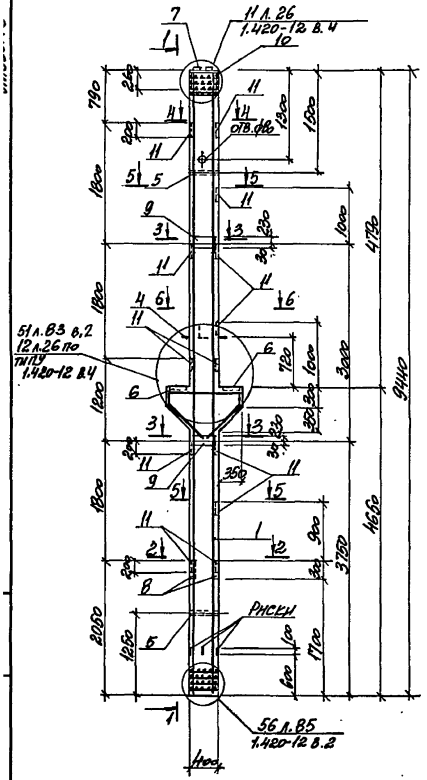
7
11 л. 26
1.420-12 в. 4
10
11
11
отв. 100
15
5
9
13
230
11
16
4
6
11
6
780
5п л. В3 в. 2
12 л. 26 по
типу
1.420-12 в. 4
6
3
13
320
320
11
9
5
350
15
11
1
12
900
2
200
320
8
Риски
6
1250
100
1100
600
1
56 л. В5
1.420-12 в. 2
400
790
250
1800
920
1800
1800
1800
1800
2050
1800
1800
1800
1800

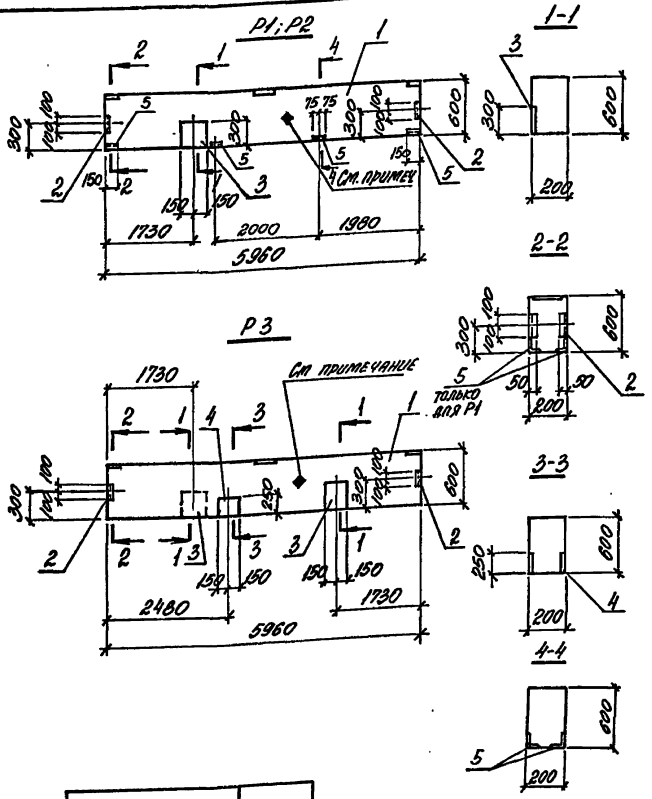

Форм.	Зона	Поз.	Обозначение	Наименование	Кол-во Р1	Кол-во Р2	Кол-во Р3	Примеч.
				Документация				
			1.420-12 вып. 9	Пояснительная записка				
				Сборочные единицы				
				Ригель				
		1	1.420-12 вып. 9	Б48-1-а	1	1	1	1800
				Изделие закладное				
		2	1.030.1-1/88.0-2-17	МД1	2	2	2	2.94
		3	1.400-15 в.1.130-59	МН126-6		1	2	7.1
		4	1.400-15 в.1 610-01	МН602			1	11.8
		5	1.400-15 в.1 540-03	МН542	8			0.8

Ведомость расхода стали на дополнительные закладные изделия, кг

Марка элемента	Изделия закладные: Арматура класса А-III, ГОСТ 5781-82*: ф8	ф10	ф12	Итого	А-I: ф6	Всего	Прокат марки С245, ГОСТ 19903-74*: б=8	б=10	Итого	ГОСТ 8510-86*: 180х 50х6	ГОСТ 8509-86*: 150х 50х5	ГОСТ 3262-75: тр.ф20	Всего	Общий расход
Р1	2,6			2,6	0,12	2,72				4.7	4,8		9.5	12,2
Р2	1.0		0,6	1,6	0,12	1,72	5,7	0,8	6,5	4.7			11.2	12,92
Р3	1.0	0,7	2,6	4.3	0,12	4,42	20,8	1,6	22,4	4.7		0,3	27,4	31,82

1. В ригелях Р2 и Р3 на грани, указанной на чертеже, нанести несмываемой краской знак ♦, обозначающий сторону монтажа.
2. Установку закладной детали МН602 производить в соответствии с указанием п. 1 документа 1.400-15 в.0.10.

Обозначение	Марка
903-4-174.91 КЖ.И-7	Р1
903-4-174.91 КЖ.И-7-1	Р2
903-4-174.91 КЖ.И-7-2	Р3

Привязан:

Инв. №

Н. контр.	Зорин	
Гл. спец.	Зорин	
Зав. гр.	Фридланд	
Вед. инж.	Ломазова	
Провер.	Ломазова	
Разраб.	Лукатая	

903-4-174.91 КЖ.И-7

Ригель Р1... Р3

Стадия	Масса	Масшт.
Р	См. табл.	

Лист | Листов 1

Харьковский промстройниипроект

Р4, Р5

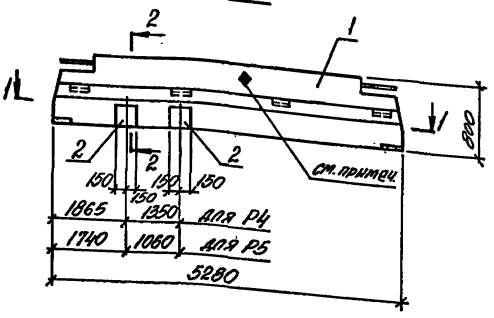

1-1

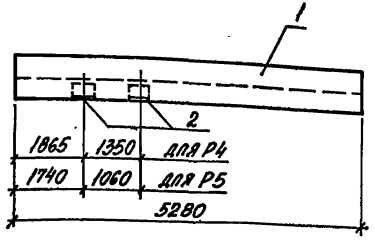

2-2

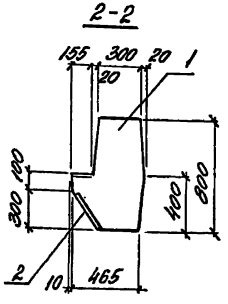

Формат	Зона	Поз.	Обозначение	Наименование	Кол-во Р4	Кол-во Р5	Примеч.
				Документация			
			1.420-12 Вып. 6	Пояснительная записка			
				Сборочные единицы			
				Ригель			
		1	1.420-12 Вып. 6	6Б40-1	1	1	3700
				Изделие закладное			
		2	1.400-15 Вып. 1 130-54	МН126-1	2	2	7.4

Ведомость расхода стали на дополнительные закладные изделия, кг

Марка элемента	Изделия закладные						Общий расход
	Арматурная класса			Прокат марки			
	A-III ГОСТ 5781-82*		Всего	Ст3пс5 ГОСТ 19903-74*		Всего	
	ф12			δ-8			
Р4	3,4		3,4	11,4		14,8	14,8
Р5	3,4		3,4	11,4		14,8	14,8

На грани ригеля, указанной на чертеже нанесено несмываемой красной знак ◆, обозначающий сторону монтажа

Обозначение	Марка
903-4-174.91 КЖС.И-8	Р4
903-4-174.91 КЖС.И-8-1	Р5

Н. контр.	Зорин		
Гл. спец.	Зорин		
Зав. гр.	Фридлянд		
Вед. инж.	Ломазова		
Провер.	Ломазова		
Разраб.	Лучкатая		

Привязан:

Инв. №

903-4-174-91 КЖС.И-8

Ригель Р4, Р5

Стадия	Масса	Масшт.
Р		
Лист	Листов 1	

Харьковский Промстройниипроект

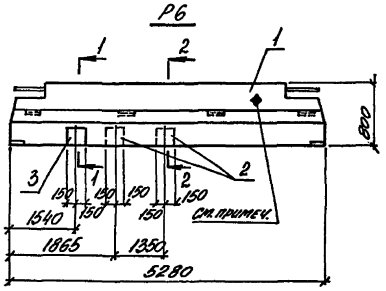

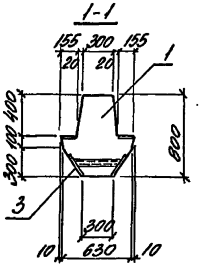

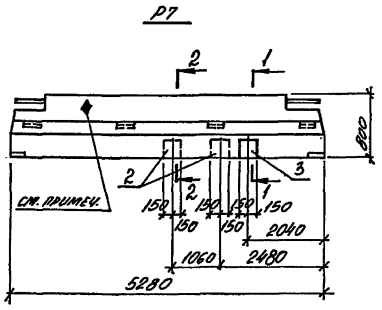

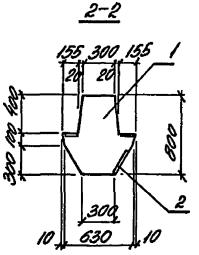

Форм.	Зона	Поз.	Обозначение	Наименование	Кол-во Р6	Кол-во Р7	Примеч.
				Документация			
			ИИ23-1/70	Пояснительная записка			
				Сборочные единицы			
				Ригель			
		1	ИИ23-1/70	ИБ2-1	1	1	4200
				Изделие закладное			
		2	1.400-15 в.1 130-54	МН126-1	2	2	7,4
		3	1.400-15 в.1 610-16	МН 616	1	1	22,3

Ведомость расхода стали на дополнительные закладные изделия, кг

Марка элемента	Изделия закладные: Арматура класса А-III, ГОСТ 5781-82*, ф12		Всего	Прокат марки С245, ГОСТ 19903-74*, δ=8	δ=10	Итого	ГОСТ 3262-75*, Тр.ф20		Всего	Общий расход
Р6	8,2		8,2	11,4	16,6	28,0	0,9		28,9	37,1
Р7	8,2		8,2	11,4	16,6	28,0	0,9		28,9	37,1

1. На грани ригеля, указанной на чертеже, нанести несмываемой краской знак ♦, обозначающий сторону монтажа.
2. Установку закладной детали МН616 производить в соответствии с указанием п. 1 документа 1.400-15 в.0.10

Обозначение	Марка
903-4-174.91 КЖ.И-9	Р6
903-4-174.91 КЖ.И-9-1	Р7

Н. контр.	Зорин		
Гл. спец.	Зорин		
Зав. гр.	Фридланд		
Вед. ин.	Ломазова		
Провер.	Ломазова		
Разраб.	Личкатая		

Привязан:

Инв. №

903-4-174.91 КЖ.И-9

Ригель Р6; Р7

Стадия	Масса	Масштаб
Р	см. табл.	

Лист | Листов 1

Харьковский Промстройниипроект

25399-05 15

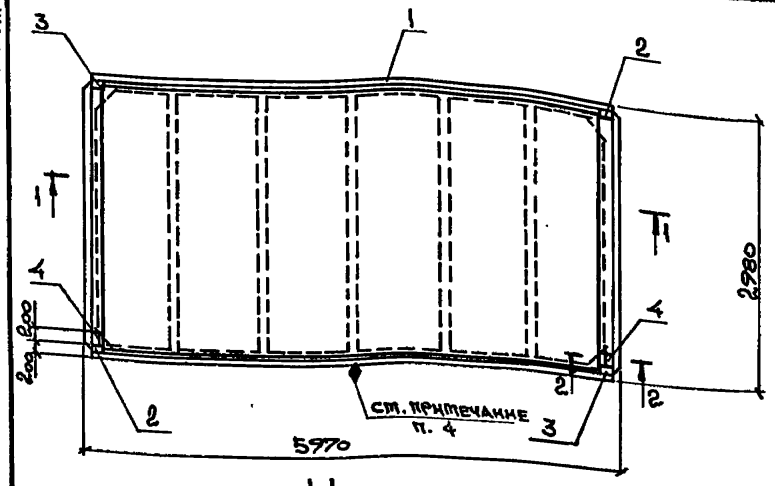

1-1

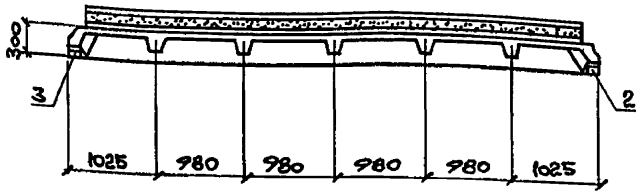

2-2

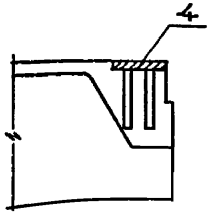

Марка	Толщина утеплителя, мм	Масса, т	Температура, t°C
П1, П1-1	80	3,69	-20
	100	3,81	-30
	120	3,95	-40

Обозначение	Марка
903-4-174.91 КЖ.И-10	П1
903-4-174.91 КЖ.И-10-1	П1-1

Формат	Зона	Поз.	Обозначение	Наименование	Количество П1	Количество П1-1	Примеч.
				Документация			
			1.465.1-10/82 в.1	Пояснительная записка			
				Сборочные единицы			
				Плита покрытия			
		1	1.465.1-10/82.1-03СБ	3ПГ6-3АтIVС-□ЯН-400п	1	1	
				Изделие закладное			
		2	1.465.1-17.4-30	МН2-1	2	2	2,34
		3	то же	МН2-2	2	2	2,34
		4	—"—	МН6		2	1,3

Ведомость расхода стали на дополнительные закладные изделия, кг

Марка элемента	Изделия закладные												Всего
	Арматура класса						Прокат марки						
	AI			AIII			С245						
	ГОСТ 5781-82*						ГОСТ 8509-86*			ГОСТ 19903-74*			
	Ф14		Итого	Ф10	Ф12	Итого	Д75×6		Итого	δ=6	δ=14	Итого	
П1	3,08		3,08	1,36	1,96	3,32	2,76		2,76		0,16	0,16	9,32
П1-1	3,08		3,08	2,08	1,96	4,04	2,76		2,76	1,88	0,16	2,04	11,92

1. В качестве основы для изготовления комплексных плит принята плита 3ПГ6-3АтIVС по серии 1.465.1-17.1-1.
2. Закладные детали МН2-1 и МН2-2 установлены взамен МН1-1 и МН1-2.
3. При изготовлении, хранении, транспортировке и монтаже плит руководствоваться указаниями серий 1.465.1-10/82 в.1 и 1.465.1-17 в.0.
4. В плите П1-1 на грани, указанной на чертеже, несмываемой краской нанести знак ◆, обозначающий знак монтажа.

Привязан:

Инв. №

Н.контр.	Зорин	
Гл.спец.	Зорин	
Зав.гр.	Фридланд	
Вед.инж.	Ломазова	
Провер.	Ломазова	
Разраб.	Белан	

903-4-174.91 КЖ.И-10

Плита покрытия П1, П1-1

Стадия	Масса	Масштаб
Р	см. табл.	

Лист | Листов

Харьковский Промстройниипроект

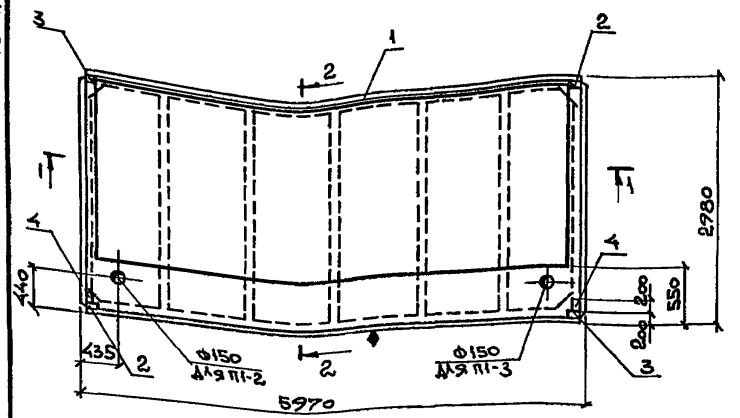

1-1

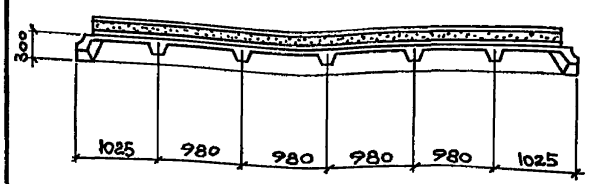

2-2

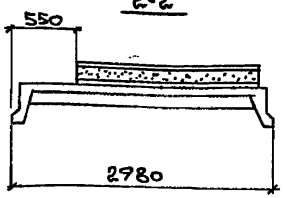

Марка	Толщина утеплителя, мм	Масса, т	Температура, t°C
П1-2, П1-3	80	3,69	-20
	100	3,81	-30
	120	3,95	-40

Обозначение	Марка
903-4-174.91 КЖ.И-11	П1-2
903-4-174.91 КЖ.И-11-1	П1-3

Формат	Зона	Поз.	Обозначение	Наименование	Количество П1-2	Количество П1-3	Примеч
				Документация			
			1.465.1-10/82. в.1	Пояснительная записка			
				Сборочные единицы			
				Плита покрытия			
		1	1.465.1-10/82.1-03СБ	3ПГ6-3АтVс-ПЯН-400п	1	1	
				Изделие закладное			
		2	1.465.1-17.4-30	МН2-1	2	2	2,34
		3	то же	МН2-2	2	2	2,34
		4	-"-	МН6	2	2	1,3

Ведомость расхода стали на дополнительные закладные изделия, кг

Марка элемента	Изделия закладные												Всего
	Арматура класса						Прокат марки						
	AT			AIII			С245						
	ГОСТ 5781-82*						ГОСТ 8509-86*			ГОСТ 19903-74*			
	Ф14		Итого	Ф10	Ф12	Итого	175×6		Итого	δ=6	δ=14	Итого	
П1-2	3,08		3,08	2,08	1,96	4,04	2,76		2,76	1,88	0,16	2,04	11,92
П1-3	3,08		3,08	2,08	1,96	4,04	2,76		2,76	1,88	0,16	2,04	11,92

1. В качестве основы для изготовления комплексных плит принята плита 3ПГ6-3АтVс по серии 1.465.1-17.1-1.
2. Закладные детали МН2-1 и МН2-2 установлены взамен МН1-1 и МН1-2.
3. При изготовлении, хранении, транспортировке и монтаже плит руководствоваться указаниями серий 1.465.1-10/82 в.1 и 1.465.1-17 в.0.
4. На грани, указанной на чертеже, несмываемой краской нанести знак ◆, обозначающий знак монтажа.

Привязан:

Инв. №

Н.контр.	Зорин	
Гл.спец.	Зорин	
Зав.гр.	Фридланд	
Ведущ.	Ломазова	
Провер.	Ломазова	
Разраб.	Белан	

903-4-174.91 КЖ.И-11

Плита покрытия П1-2, П1-3

Стадия	Масса	Масштаб
Р	с.т. таба.	
Лист	Листов	

Харьковский Промстройниипроект

Альбом 5

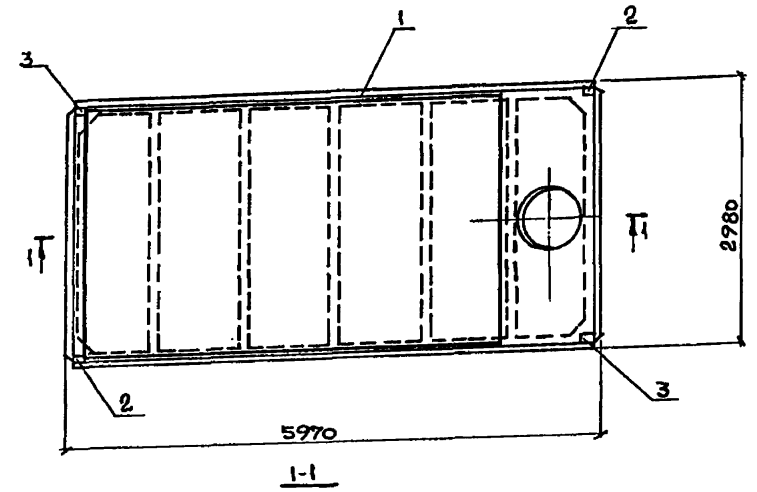

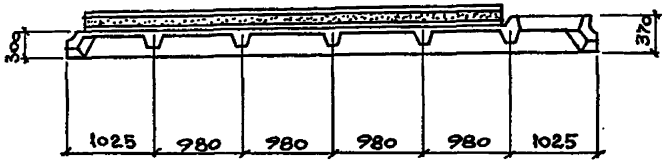

Марка	Толщина утеплителя мм	Масса, т	Температура, t°C
П2	80	3,97	-20
	100	4,07	-30
	120	4,17	-40

Формат	Зона	Поз.	Обозначение	Наименование	Кол.	Примечание
				Документация		
			1.465.1-10/82 в.1	Пояснительная записка		
				Сборочные единицы		
				Плита покрытия		
		1	1.465.1-10/82.1-09СБ	3ПВ6-3АтIVс-7-Пян-400п	1	
				Изделие закладное		
		2	1.465.1-17.4-30	МН2-1	2	2,34
		3	То же	МН2-2	2	2,34

Ведомость расхода стали на дополнительные закладные изделия, кг

Марка элемента	Изделия закладные												Всего
	Арматура класса						Прокат марки						
	AI			AIII			Ст3сп5						
	ГОСТ 5781-82*						ГОСТ 8509-86			ГОСТ 19903-74*			
	Ф14		Итого	Ф10	Ф12	Итого	175×6		Итого	δ=14		Итого	
П2	3,08		3,08	1,36	1,96	3,32	2,76		2,76	0,16		0,16	9,32

1. В качестве основы для изготовления комплексных плит принята плита 3ПВ6-3АтIVс-7 по серии 1.465.1-17.1-2.
2. Закладные детали МН2-1 и МН2-2 установлены взамен МН1-1, МН1-2.
3. При изготовлении, хранении, транспортировке и монтаже плит руководствоваться указаниями серий 1.465.1-10/82 в.1 и 1.465.1-17 в.0.

Привязан:

Инв.№

Н.контр.	Зорин	
Гл.спец.	Зорин	
Зав.гр.	Фридланд	
Вед.инж.	Ломазова	
Провер.	Ломазова	
Разраб.	Белан	

903-4-174.91 КЖ.И-12

Плита покрытия П2

Стадия	Масса	Масштаб
Р	см. табл.	
Лист	Листов	

Харьковский Промстройниипроект

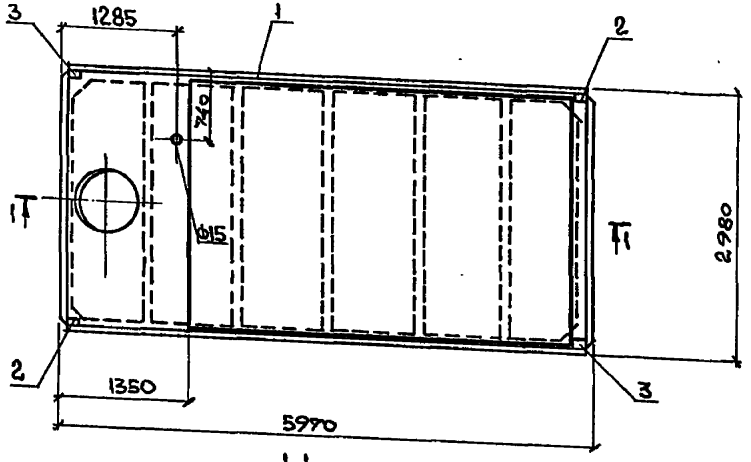

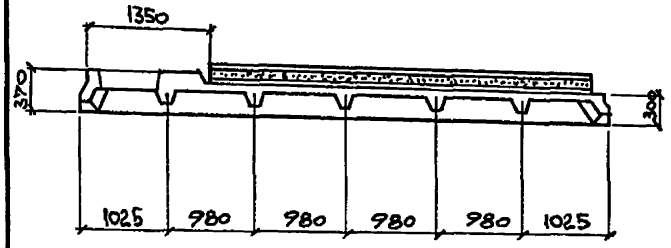

Марка	Толщина утеплителя, мм	Масса, т	Температура, °С
П2-1	80	3,97	-20
	100	4,07	-30
	120	4,17	-40

Формат	Зона	Поз.	Обозначение	Наименование	Кол.	Примечан.
				Документация		
			1.465.1-10/82 В.1	Пояснительная записка		
				Сборочные единицы		
				Плита покрытия		
		1	1.465.1-10/82.1-09СБ	3ПВ6-3АтIVС-7-ПЯН-4оот	1	
				Изделие закладное		
		2	1.465.1-17.4-30	МН2-1	2	2,34
		3	То же	МН2-2	2	2,34

Ведомость расхода стали на дополнительные закладные изделия, кг

Марка элемента	Изделия закладные												Всего
	Арматура класса						Прокат марки						
	AI			AIII			С245						
	ГОСТ 5781-82*						ГОСТ 8509-86			ГОСТ 19903-74*			
	ф14		Итого	ф10	ф12	Итого	L75х6		Итого	δ=14		Итого	
П2-1	3,08		3,08	1,36	1,96	3,32	2,76		2,76	0,16		0,16	9,32

1. В качестве основы для изготовления комплексных плит принята плита 3ПВ6-3АтIVС-7 по серии 1.465.1-17.1-2.
2. Закладные детали МН2-1 и МН2-2 установлены взамен МН1-1 и МН1-2.
3. При изготовлении, хранении, транспортировке и монтаже плит руководствоваться указаниями серий 1.465.1-10/82 в.1 и 1.465.1-17 в.0.

Н. контр.	Зорин		
Гл. спец.	Зорин		
Зав. гр.	Фридланд		
Вед. инж.	Ломазова		
Провер.	Ломазова		
Разраб.	Белан		

Привязан:

Инв. №

903-4-174.91 КЖ.Н-13

Плита покрытия П2-1

Стадия	Масса	Масштаб
Р	см. табл.	
Лист	Листов	

Харьковский Промстройниипроект

Альбом 5

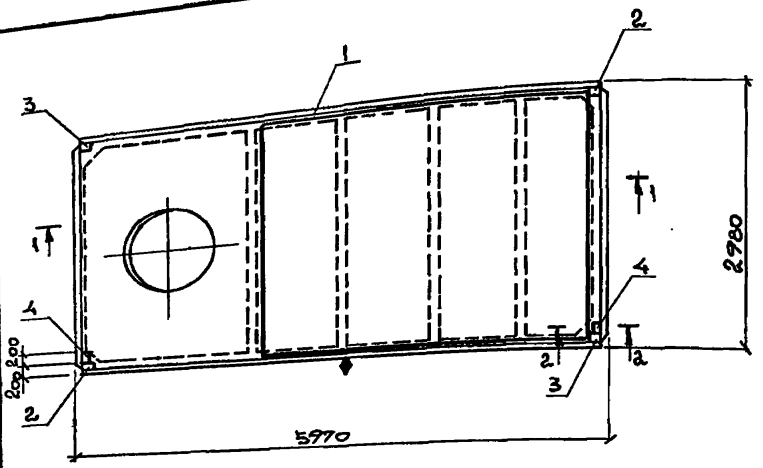

1-1

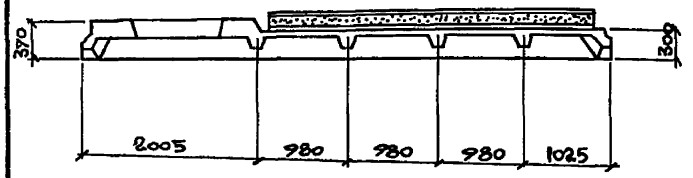

2-2

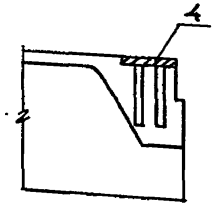

Марка	Толщина утеплителя, мм	Масса, т	Температура, t°C
ПЗ	80	4,37	-20
	100	4,47	-30
	120	4,57	-40

Формат	Зона	Поз.	Обозначение	Наименование	Кол.	Примечание
				Документация		
			1.465.1-10/82 в.1	Пояснительная записка		
				Сборочные единицы		
				Плита покрытия		
		1	1.465.1-10/82 в.1	ЗПВ6-3АтIVС-10-ПЯН-400П	1	
				Изделие закладное		
		2	1.465.1-17.4-30	МН2-1	2	2,34
		3	то же	МН2-2	2	2,34
		4	-"-	МН6	2	1,3

Ведомость расхода стали на дополнительные закладные изделия, кг

Марка элемента	Изделия закладные												Всего
	Арматура класса						Прокат марки						
	AI			AIII			С245						
	ГОСТ 5781-82*						ГОСТ 8509-86			ГОСТ 19903-74*			
	Ф14		Итого	Ф10	Ф12	Итого	175х6		Итого	δ=6	δ=14	Итого	
ПЗ	3,08		3,08	2,08	1,96	4.04	2,76		2,76	1,88	0,16	2,04	11,92

1. В качестве основы для изготовления комплексных плит принята плита ЗПВ6-3АтIVС-10 по серии 1.465.1-17.1-3.
2. Закладные детали МН2-1 и МН2-2 установлены взамен МН1-1, МН1-2.
3. При изготовлении, хранении, транспортировке и монтаже плит руководствоваться указаниями серий 1.465.1-10/82 в.1 и 1.465.1-17 в.0.
4. На грани, указанной на чертеже, несмываемой краской нанести знак ◆, обозначающий знак монтажа.

Привязан:

Инв. №

Н.контр.	Зорин	
Гл.спец.	Зорин	
Зав.тр.	Фридланд	
Вед.инж.	Ломазова	
Провер.	Ломазова	
Разраб.	Белан	

903-4-174.91 КЖ.И-14

Плита покрытия ПЗ

Стадия	Масса	Масштаб
Р	см. табл.	
Лист	Листов	

Харьковский Промстройниипроект

П5-1

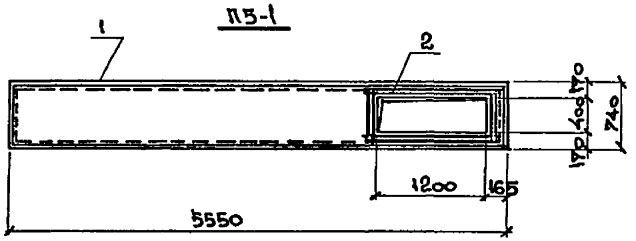

П5-2

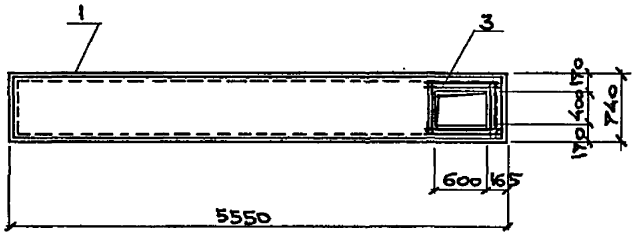

П6-1

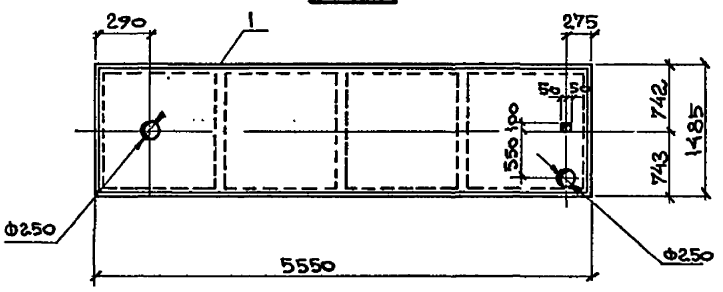

Формат	Зона	Поз.	Обозначение	Наименование	Количество П5-1	Количество П5-2	Количество П6-1	Примечан
				Документация				
			1.442.1-1.87 вып.1,3	Пояснительная записка				
				Сборочные единицы				
				Плита перекрытия				
		1	1.442.1-1.87.3-3ф4;-3сп	1П7-5АIIIт	1			
			То же	1П7-5АIIIт		1		
			1.442.1-1.87.1-5ф4	1П3-2АIVт			1	
				Сетка арматурная				
		2	903-4-174.91 КЖ.И-51	С1	1			2,0
		3	903-4-174.91 КЖ.И-53	С3		1		1,4

Обозначение	Марка
903-4-174.91 КЖ.И-15	П5-1
903-4-174.91 КЖ.И-15-1	П5-2
903-4-174.91 КЖ.И-16	П6-1

Ведомость расхода стали на дополнительную арматуру, кг

Марка элемента	Изделия арматурные; Арматура класса AIII; ГОСТ 5781-82* Ф6		Итого	Всего
П5-1	2,0		2,0	2,0
П5-2	1,4		1,4	1,4

Н.контр.	Зорин	
Гл.спец.	Зорин	
Зав.гр.	Фридланд	
Вед.инж.	Ломазова	
Провер.	Ломазова	
Разраб.	Белан	

Привязан:

Инв.№

903-4-174.91 КЖ.И-15,16

Плита перекрытия П5-1, П5-2, П6-1

Стадия	Масса	Масштаб
Р	см. табл.	
Лист	Листов	

Харьковский Промстройниипроект

П7-1

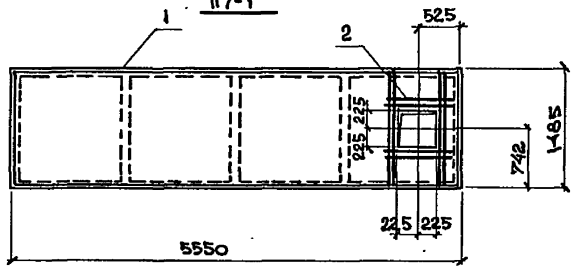

П7-2

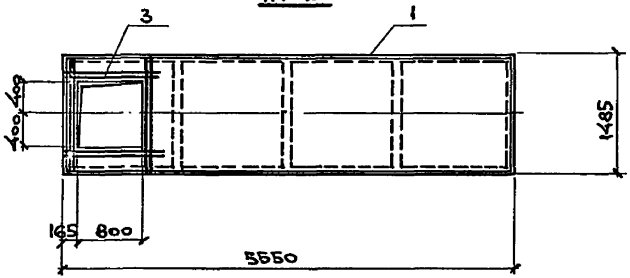

П7-3

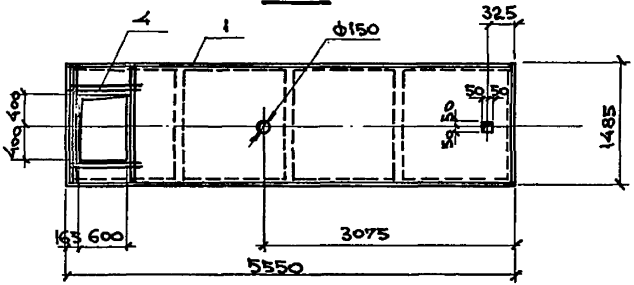

Формат	Зона	Поз.	Обозначение	Наименование	Количество П7-1	Количество П7-2	Количество П7-3	Примеч.
				Документация				
			1.442.1-1.87 вып.1,3	Пояснительная записка				
				Сборочные единицы				
				Плита перекрытия				
		1	1.442.1-1.87.1-5Ф4;-5СП2	1П3-5АIIIт	1			
			То же	1П3-5АIIIт		1		
			-"-	1П3-5АIIIт			1	
				Сетка арматурная				
		2	903-4-174.91 КЖ.И-52	С2	1			1,9
		3	903-4-174.91 КЖ.И-56	С6		1		2,3
		4	903-4-174.91 КЖ.И-54	С4			1	2,1

Ведомость расхода стали на дополнительную арматуру, кг

Марка элемента	Изделия арматурные. Арматура класса AIII ГОСТ 5781-82* Ф6		Итого	Всего
П7-1	1,9		1,9	1,9
П7-2	2,3		2,3	2,3
П7-3	2,1		2,1	2,1

Обозначение	Марка
903-4-174.91 КЖ.И-17	П7-1
903-4-174.91 КЖ.И-17-1	П7-2
903-4-174.91 КЖ.И-17-2	П7-3

Привязан:

Инв. №

Н.контр.	Зорин	
Гл.спец.	Зорин	
Зав.гр.	Фридланд	
Вед.инж.	Комазова	
Провер.	Комазова	
Разраб.	Белан	

903-4-174.91 КЖ.И-17

Плита перекрытия П7-1, П7-2, П7-3.

Стадия	Масса	Масштаб
Р	См. табл.	
Лист	Листов	

Харьковский Промстройниипроект

Альбом 5

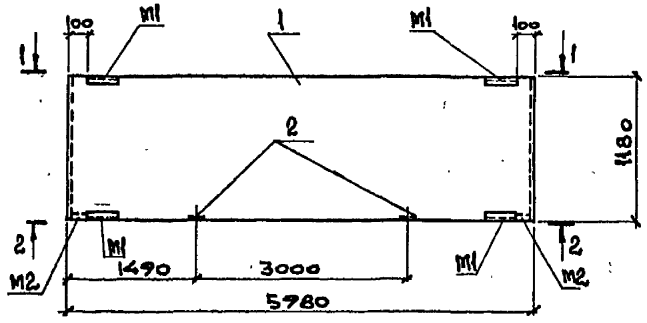

1-1

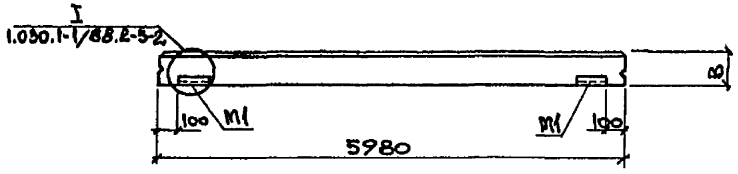

2-2

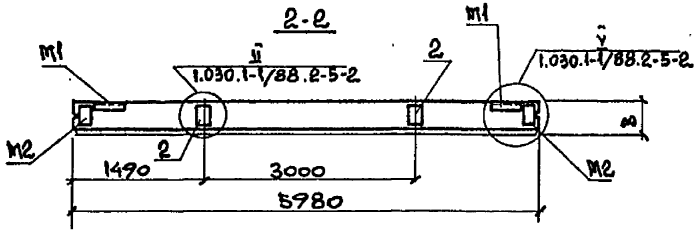

Марка панели	В	Масса, т
ПС1	200	1,86
	250	2,28
	300	2,70

Формат	Зона	Поз.	Обозначение	Наименование	Кол. при В 200	250	300	Примеч.
				Документация				
				*Техническое описание				
				Сборочные единицы				
				Панель стеновая				
		1	1.030.1-1/88.2-1-2	ПС 60.12.2,0-2Л-70	1			
			2-2-2,	ПС 60.12.2,5-2Л-70		1		
			2-3-2	ПС 60.12.3-2Л-70			1	
				Изделие закладное				
		2.	1.030.1-1/88 вып. 1-8	М3-20	2			
			То же	М3-25		2		
			— " —	М3-30			2	

Ведомость расхода стали на дополнительные закладные изделия, кг

Марка элемента	Изделия закладные						Всего
	Арматура класса			Прокат марки			
	A III			С 235			
	ГОСТ 5781-82*			ГОСТ 19903-74*			
	Ф10		Итого	δ=8		Итого	
ПС1	0,4		0,4	2,00		2,00	2,4

* При изготовлении, транспортировании и хранении стеновых панелей необходимо руководствоваться техническим описанием выпусков 2-1, 2-2, 2-3 серии 1.030.1-1/88.

Н. контр.	Зорин		
Гл. спец.	Зорин		
Зав. тр.	Фридланд		
Вед. инж.	Треталь		
Провер.	Журавлева		
Разраб.	Белан		

Привязан:

Инв. №

903-4-174.91 КЖ.И-18

Панель стеновая ПС1

Стадия	Масса	Масштаб
Р	См. тава.	
Лист	Листов 1	

Удмуртский Промстройниипроект

Альбом 5

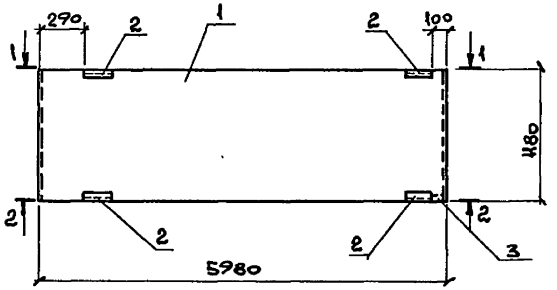

1-1

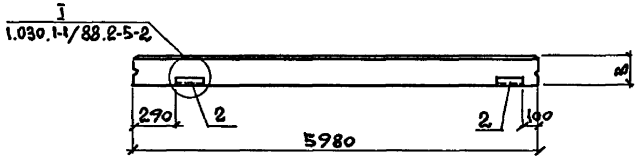

2-2

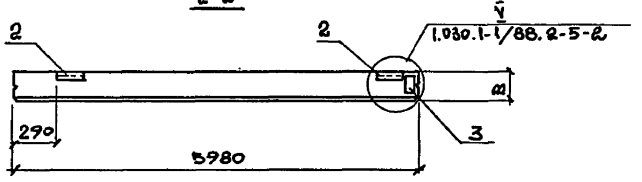

Марка панели	В	Масса, т
ПС 2	200	1,86
	250	2,28
	300	2,70

Формат	Зона	Поз.	Обозначение	Наименование	Кол. при В 200	250	300	Примеч.
				Документация				
				*Техническое описание				
				Сборочные единицы				
				Панель стеновая				
		1	1.030.1-1/88. 2-1-2	ПС60.12.2.0 - 3л	1			
			2-2-2	ПС 60.12.2.5 - 3л		1		
			2-3-2	ПС 60.12. 3 - 3л			1	
				Изделие закладное				
		2	1.030.1-1/88 вып. 1-8	М1-20	4			
			то же	М1-25		4		
			— " —	М1-30			4	
		3	1.030.1-1/88 вып.1-8	М2-20	1			
			то же	М2-25		1		
			— " —	М2-30			1	

Ведомость расхода стали на дополнительные закладные изделия, кг

Марка элемента	Изделия закладные									Всего
	Арматура класса			Прокат марки						
	A III			С235						
	ГОСТ 5781-82*			ГОСТ 8509-86			ГОСТ 19903-74*			
	Ø10		Итого	∠63×6		Итого	δ=8		Итого	
ПС 2	1,2		1,2	5,52		5,52	3,64		3,64	10,36

*См. примечание документ 903-4-174.91 КЖ.Н-18

Привязан:

Инв. №

Н. контр.	Зорин	
Гл. спец.	Зорин	
Зав. гр.	Фридланд	
Вед. инж.	Гремль	
Провер.	Журавлева	
Разраб.	Белан	

903-4-174.91 КЖ.Н-19

Панель стеновая ПС2

Стадия	Масса	Масштаб
Р	См. табл.	
Лист	Листов 1	

Харьковский Промстройниипроект

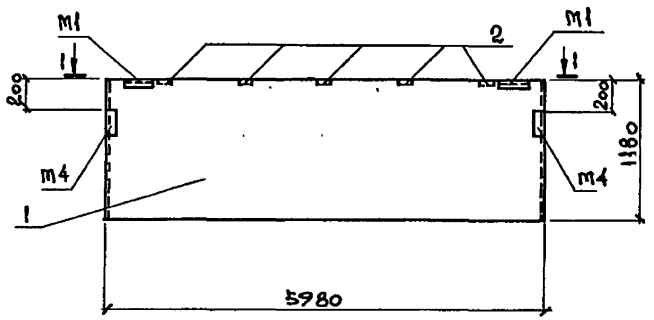

1-1

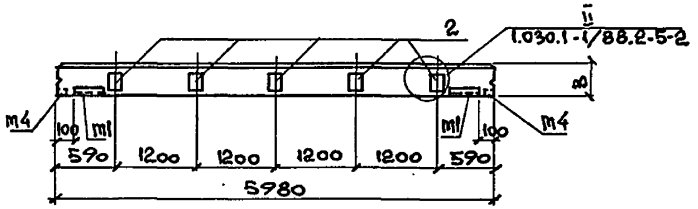

Марка панели	В	Масса, т
ПС3	200	1,86
	250	2,28
	300	2,70

Формат	Зона	Поз.	Обозначение	Наименование	Кол. при В 200	250	300	Примеч.
				Документация				
				*Техническое описание				
				Сборочные единицы				
				Панель стеновая				
		1	1.030.1-1/88.2-1-2	ПС60.12.2.0-3Л-50	1			
			2-2-2	ПС60.12.2.5-4Л-50		1		
			2-3-2	ПС60.12.3.0-3Л-50			1	
				Изделие закладное				
		2	1.030.1-1/88 вып.1-8	М3-20	5			
			То же	М3-25		5		
			-"-	М3-30			5	

Ведомость расхода стали на дополнительные закладные изделия, кг

Марка элемента	Изделия закладные						Всего
	Арматура класса			Прокат марки			
	AIII			С235			
	ГОСТ 5781-82*			ГОСТ 19904-74*			
	ф10		Итого	δ=8		Итого	
ПС3	1,0		1,0	5,0		5,0	6,0

*см. примечание документ 903-4-174.91 КЖ.И-18

Н.контр.	Зорин		
Гл.спец.	Зорин		
Зав.гр.	Фридлана		
Вед.инж.	Трепль		
Провер.	Журавлева		
Разраб.	Белан		

Привязан:

Инв.№

903-4-174.91 КЖ.И-20

Панель стеновая ПС3

Стадия	Масса	Масштаб
Р	см. табл.	
Лист	Листов	

Харьковский Промстройниипроект

Альбом 5

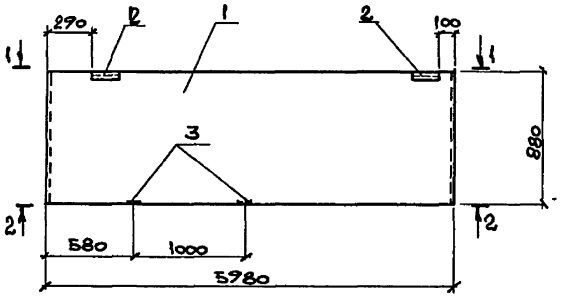

Формат	Зона	Поз.	Обозначение	Наименование	Кол. при В 200	Кол. при В 250	Кол. при В 300	Примеч.
				Документация				
				*Техническое описание				
				Сборочные единицы				
				Панель стеновая				
		1	1.030.1-1/88.2-1-1	ПС60.9.2,0-5А	1			
			2-2-1	ПС60.9.2.5-5А		1		
			2-3-1	ПС60.9.3-5А			1	
				Изделие закладное				
		2	1.030.1-1/88 вып.1-8	М1-20	2			
			то же	М1-25		2		
			-"-	М1-30			2	
		3	1.030.1-1/88 вып.1-8	М3-20	2			
			то же	М3-25		2		
			-"-	М3-30			2	

Ведомость расхода стали на дополнительные закладные изделия, кг

Марка элемента	Изделия закладные									Всего
	Арматура класса			Прокат марки						
	A III			Ст 3 пс						
	ГОСТ 5781-82*			ГОСТ 8509-86			ГОСТ 19903-74*			
	ф 10		Итого	L63х6		Итого	δ=8		Итого	
ПС4	1,52		1,52	2,76		2,76	2,76		2,76	7,04

*См. примечание документ 903-4-174.91 КЖ.И-18

Марка панели	В	Масса, т
ПС4	200	1,39
	250	1,71
	300	2,02

Привязан:

Инв.№

Н. контр.	Зорин	
Гл.спец.	Зорин	
Зав. гр.	Фридланд	
Ведущ.	Тремль	
Провер.	Журавлева	
Разраб.	Белан	

903-4-174.91 КЖ.И-21

Панель стеновая ПС4

Стадия	Масса	Масштаб
Р	см. табл.	
Лист	Листов	

Харьковский Промстройниипроект

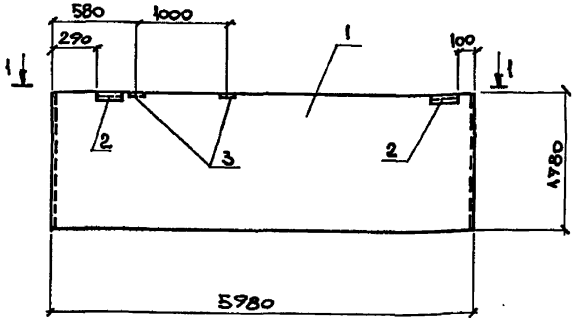

1-1

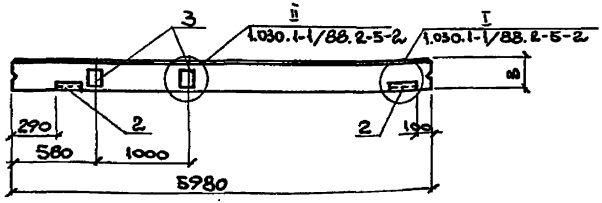

Марка панели	В	Масса, т
ПС5	200	2,79
	250	3,42
	300	4,04

Формат	Зона	Поз.	Обозначение	Наименование	Кол. при В 200	250	300	Примеч.
				Документация				
				*Техническое описание				
				Сборочные единицы				
				Панель стеновая				
		1	1.030.1-1/88.2-1-4	ПС 60.18.2.0-2А	1			
			2-2-4	ПС 60.18.2.5-2А		1		
			2-3-4	ПС 60.18.3.0-2А			1	
				Изделие закладное				
		2	1.030.1-1/88 вып.1-8	М1-20	2			
			то же	М1-25		2		
			—"—	М1-30			2	
		3	1.030.1-1/88 вып.1-8	М3-20	2			
			то же	М3-25		2		
			—"—	М3-30			2	

Ведомость расхода стали на дополнительные закладные изделия, кг

Марка элемента	Изделия закладные									Всего
	Арматура класса			Прокат марки						
	AIII			С235						
	ГОСТ 5781-82*			ГОСТ 8509-86			ГОСТ 19903-74*			
	ф10		Итого	163х6		Итого	δ=8		Итого	
ПС5	1,52		1,52	2,76		2,76	2,76		2,76	7,04

*см. примечание документ 903-4-174.91 КЖ.И-18

Н.контр.	Зорин		
Гл.спец.	Зорин		
Зав.гр.	Фридланд		
Ведущ.	Третьяк		
Провер.	Журавлева		
Разраб.	Белан		

Привязан:

Инв. №

903-4-174.91 КЖ.И-22

Панель стеновая ПС5

Стадия	Масса	Масштаб
Р	См. табл.	
Лист	Листов	

Харьковский Промстройниипроект

Альбом 5

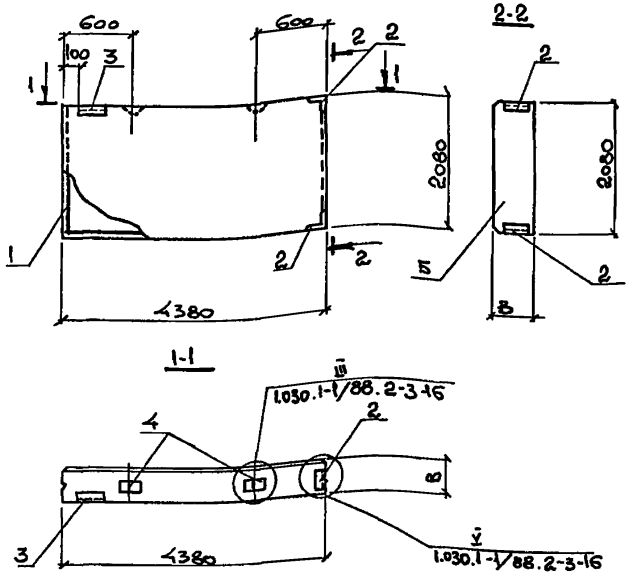

Марка панели	В	Масса, т
ПС6	200	2,37
	250	2,96
	300	3,55

1. В таблице расхода арматуры отсутствует расход стали на строповочные петли. Расход стали на строповочные петли см. серию 1.030.1-1/88.2-1-ТО; 2-2-ТО; 2-3-ТО.
2. См. примечание документ 903-4-174.91 КЖИ-18

Формат	Зона	Поз.	Обозначение	Наименование	Кол. при В 200	250	300	Примеч.
				Документация				
			903-4-174.91 КЖИ-ТУ	Технические условия				
				Сборочные единицы				
				Каркас пространственный				
		1	903-4-174.91 КЖИ-49	КП7	1			
			-49-1	КП8		1		
			-49-2	КП9			1	
				Изделие закладное				
		2	1.030.1-1/88 вып. 1-8	М6-20	2			
			То же	М6-25		2		
			—"—	М6-30			2	
		3	1.030.1-1/88 вып. 1-8	М1-20	1			
			То же	М1-25		1		
			—"—	М1-30			1	
				Петля строповочная				
		4	1.030.1-1/88 вып. 1-8	СП4	2			
			То же	СП5		2		
			—"—	СП6			2	
				Материалы				
		5		Бетон легкий класса В35	1,82	2,28	2,73	м3

Марка элемента	Изделия арматурные						Изделия закладные							Общий расход
	Арматура класса					Всего	Арматура класса	Прокат марки				Всего		
	А-III		Вр-I				А-III	Ст3сп5						
	ГОСТ 5781-82*		ГОСТ 6727-80*				ГОСТ 5781-82*	ГОСТ 19903-74*		ГОСТ 8509-72				
	ф8	Итого	ф4	ф5	Итого		ф10	Итого	δ=8	Итого	L63х6	Итого		
ПС6 В=200	20,4	20,4	2,4	4,3	6,7	27,1	1,2	1,2	0,57	0,57	3,0	3,0	4,8	31,9
ПС6 В=250	20,4	20,4	2,4	4,3	6,7	27,1	1,3	1,3	0,57	0,57	3,5	3,5	5,4	32,5
ПС6 В=300	20,4	20,4	3,5	4,3	7,8	28,2	1,4	1,4	0,57	0,57	4,1	4,1	6,1	34,3

Привязан:

Инв. №

Н. контр.	Зорин	
Гл. спец.	Зорин	
Зав. гр.	Фридланд	
Ведущ.	Третьль	
Провер.	Журавлева	
Разраб.	Беклан	

903-4-174.91 КЖИ-23

Панель стеновая ПС6

Стадия	Масса	Масштаб
Р	см. табл.	
Лист	Листов 1	

Харьковский Промстройниипроект

Альбом 5

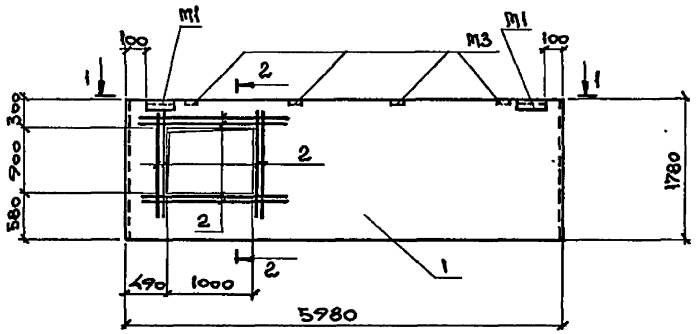

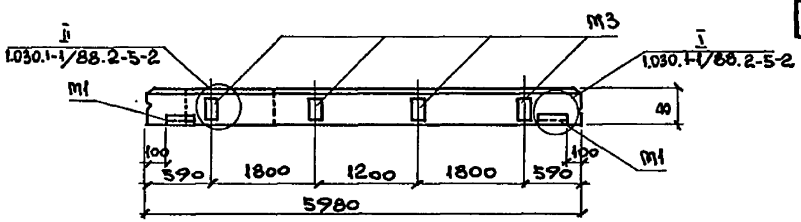

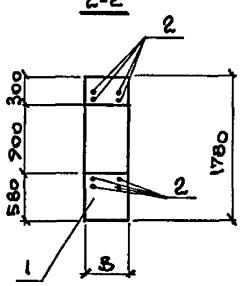

Марка панели	В	Масса т
ПС7	200	2,56
	250	3,13
	300	3,69

Формат	Зона	Поз.	Обозначение	Наименование	Кол. при В 200	250	300	Примеч.
				Документация				
				*Техническое описание				
				Сборочные единицы				
				Панель стеновая				
		1	1.030.1-1/88. 2-1-4	ПС 60.18.2.0-4А-23	1			
			2-2-4	ПС 60.18.2.5-3А-23		1		
			2-3-4	ПС 60.18.3.0-3А-23			1	
				Детали				
		2		ф10 AIII, ГОСТ 5781-82*; l=1600	16	16	16	0,99

Ведомость расхода стали на дополнительную арматуру, кг

Марка элемента	Изделия арматурные		
	Арматура класса		
	AIII		
	ГОСТ 5781-82*		
	ф10		Итого
ПС7	15,8		15,8

*См. примечание документ 903-4-174.91 КЖИ-18

Н. контр.	Зорин		
Гл. спец.	Зорин		
Зав. тр.	Фридланд		
Вед. инж.	Третьяк		
Провер.	Журавлева		
Разраб.	Белан		

Привязан:

Инв. №

903-4-174.91 КЖИ-24

Панель стеновая ПС7

Стадия	Масса	Масштаб
Р	См. табл.	
Лист	Листов 1	

Харьковский Промстройниипроект

Альбом 5

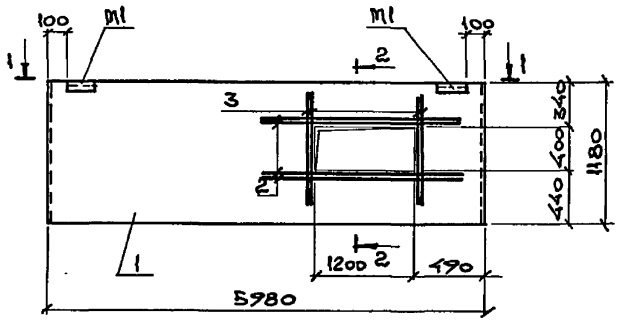

1-1

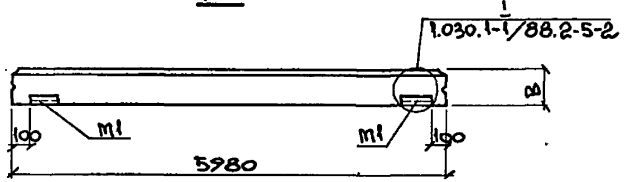

2-2

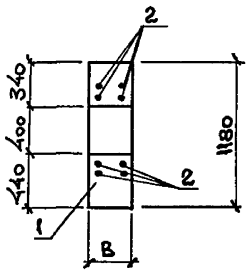

Марка панели	В	Масса, т
ПС8	200	1,76
	250	2,16
	300	2,56

Формат	Зона	Поз.	Обозначение	Наименование	Кол. при В 200	250	300	Примеч.
				Документация				
				*Техническое описание				
				Сборочные единицы				
				Панель стеновая				
		1	1.030.1-1/88 2-1-2	ПС60.12.2.0-3л-20	1			
			2-2-2	ПС60.12.2.5-4л-20		1		
			2-3-2	ПС60.12.3.0-3л-20			1	
				Детали				
		2		Ф10 AIII, ГОСТ5781-82*, l=1800	8	8	8	1,11
		3		Ф10 AIII, -"-, l=1000	8	8	8	0,62

Ведомость расхода стали на дополнительную арматуру, кг

Марка элемента	Изделия арматурные		
	Арматура класса		
	AIII		
	ГОСТ 5781-82*		
	Ф10		Итого
ПС 8	13,8		13,8

*См. примечание документ 903-4-174.91 КЖ.И-18

Н. контр.	Зорин		
Гл. спец.	Зорин		
Зав. гр.	Фриланд		
Вед. инж.	Трепль		
Провер.	Журавлева		
Разраб.	Белан		

Привязан:

Инв. №

903-4-174.91 КЖ.И-25

Панель стеновая ПС8

Стадия	Масса	Масштаб
Р	см. табл.	
Лист	Листов	
	1	

Харьковский Промстройниипроект

Альбом 5

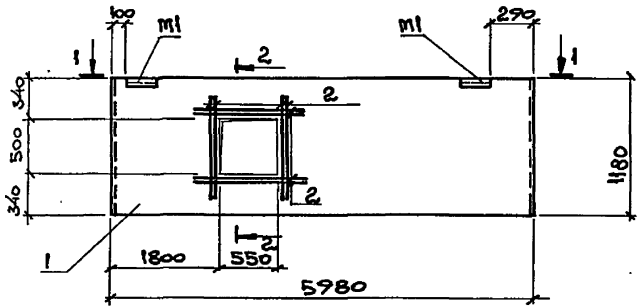

1-1

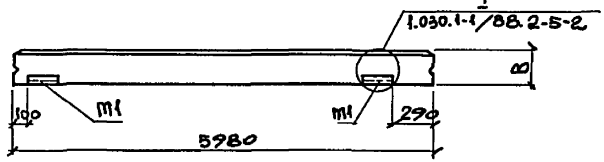

2-2

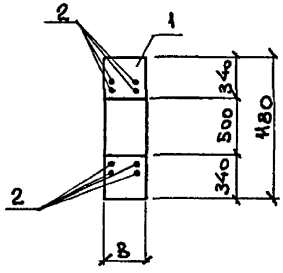

Марка панели	В	Масса, т
ПС9	200	1,8
	250	2,2
	300	2,72

Формат	Зона	Поз.	Обозначение	Наименование	Кол. при В 200	250	300	Примеч.
				Документация				
				*Техническое описание				
				Сборочные единицы				
				Панель стеновая				
		1	1.030.1-1/88 2-1-2	ПС60.12.2.0-3Л	1			
			2-2-2	ПС60.12.2.5-4Л		1		
			2-3-2	ПС60.12.3.0-3Л			1	
				Детали				
		2		Ф10AIII, ГОСТ 5781-82*, l=1100	16	16	16	0,68

Ведомость расхода стали на дополнительную арматуру, кг

Марка элемента	Изделия арматурные		
	Арматура класса		
	AIII		
	ГОСТ 5781-82*		
	Ф10		Итого
ПС9	10,9		10,9

* См. примечание документ 903-4-174.91 КЖИ-18

Н.контр.	Зорин		
Гл.спец.	Зорин		
Зав.гр.	Фридлана		
Ведущ.	Тремль		
Провер.	Журавлева		
Разраб.	Белан		

Привязан:

Инв. №

903-4-174.91 КЖИ-26

Панель стеновая ПС9

Стадия	Масса	Масштаб
Р	См. табл.	
Лист	Листов 1	

Харьковский Промстройниипроект

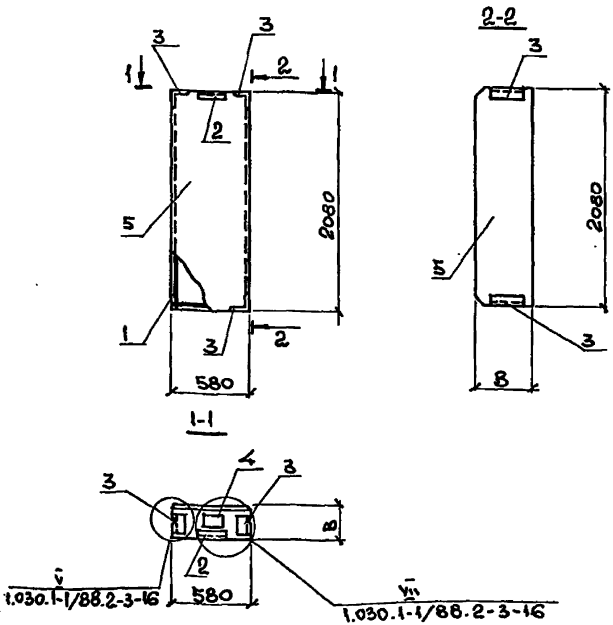

Марка панели	B	Масса, т
ПС10	200	0,25
	250	0,32
	300	0,37

Формат	Зона	Поз.	Обозначение	Наименование	Кол. при B 200	250	300	Примеч.
				Документация				
			903-4-174.91 КЖ.И-ТУ	Технические условия				
				Сборочные единицы				
				Каркас пространственный				
		1	903-4-174.91 КЖ.И-50	КП10	1			
			-50-1	КП11		1		
			-50-2	КП12			1	
				Изделия закладные				
		2	1.030.1-1/88. Вып.1-8	М1-20	1			
				М1-25		1		
				М1-30			1	
		3	1.030.1-1/88. Вып.1-8	МБ-20	4			
				МБ-25		4		
				МБ-30			4	
				Петля строповочная				
		4	1.030.1-1/88. Вып.1-8	СП2	1	1	1	
				Материалы				
		5		Бетон класса В3,5	0,25	0,32	0,37	м³

Ведомость расхода стали на элемент, кг

Марка элемента	Изделия арматурные				Изделия закладные									Общий расход
	Арматура класса Bp-I ГОСТ 6727-80*			Всего	Арматура класса A-III ГОСТ 5781-82*		Арматура класса Bp-I ГОСТ 6727-80*			Прокат марки С235 ГОСТ 19903-74*		ГОСТ 8509-72	Всего	
	ф4	ф5	Итого		ф10	Итого	ф4	ф5	Итого	8=8	Итого	163×6	Итого	
ПС10 B=200	0,56	3,0	3,36	3,36	1,96	1,96	1,05	2,18	3,23	0,57	0,57	4,58	4,58	10,34	13,7
ПС10 B=250	0,36	3,0	3,36	3,36	2,02	2,02	1,12	2,18	3,30	0,57	0,57	5,74	5,74	11,63	15,0
ПС10 B=300	0,54	3,0	3,54	3,54	2,1	2,1	1,19	2,18	3,37	0,57	0,57	6,86	6,86	12,90	16,4

1. В таблице расхода арматуры отсутствует расход стали на строповочные петли. Расход стали на строповочные петли см. серию 1.030.1-1/88.2-1-ТО; 2-2-ТО; 2-3-ТО.
2. См. примечание документ 903-4-174.91 КЖ.И-18.

Привязан:

Инв. №

Н. контр.	Зорин	
Гл. спец.	Зорин	
Зав. гр.	Фридланд	
Вед. инж.	Гремль	
Провер.	Журавлева	
Разраб.	Белан	

903-4-174.91 КЖ.И-27

Панель стеновая ПС10

Стадия	Масса	Масштаб
Р	См. табл.	
Лист	Листов 1	

Харьковский Промстройниипроект

ПС11, ПС12

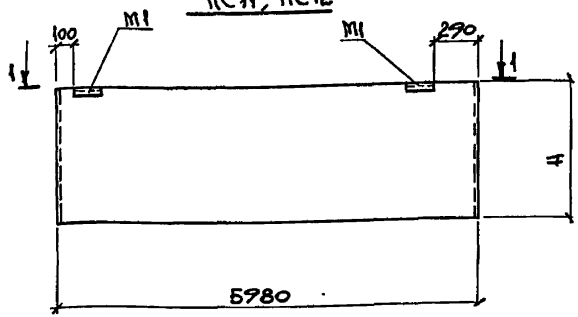

ПС15

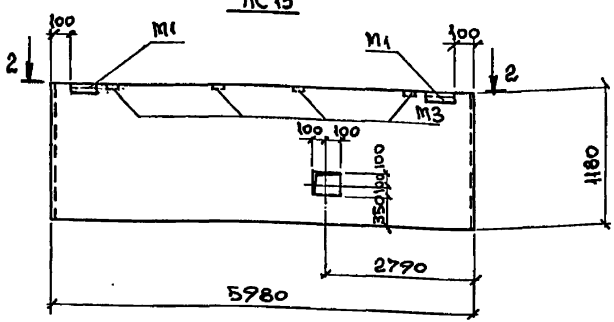

1-1

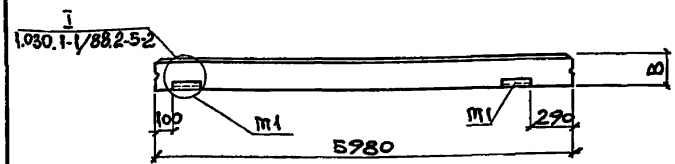

2-2

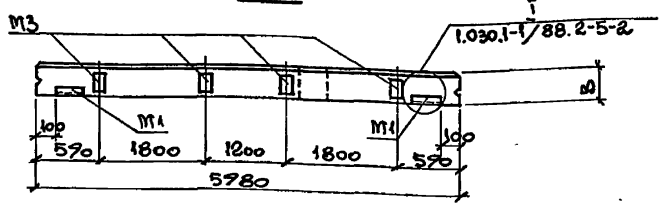

Обозначение	Марка панели	Размеры, мм H	Размеры, мм B	Масса, т
903-4-174.91КЖ.И-28	ПС11 ПС15	1180	200	1,86
			250	2,28
903-4-174.91КЖ.И-28-1			300	2,70
903-4-174.91КЖ.И-29	ПС12	1780	200	2,79
			250	3,42
			300	4,04

1. Стеновую панель ПС11 выполнить в опалубке типовых панелей ПСБО.12.□-3Л-20, ПС15 - в опалубке типовых панелей ПСБО.12.□-5Л-23; ПС12 - в опалубке типовых панелей ПСБО.18.□-4Л-20, разработанных в выпусках 2-1,2-2,2-3 серии 1.030.1-1/88.
2. В пространственных каркасах, указанных стеновых панелей, разбивку закладных изделий выполнить по данному чертежу.
3. Спецификация закладных изделий и выборка стали (см. документ 1.030.1-1/88.2-5-1 лист 1,2).

Н. контр.	Зорин	
Гл. спец.	Зорин	
Зав. гр.	Фридланд	
Ведущ.	Третьль	
Провер.	Журавлева	
Разраб.	Белан	

Привязан:

Инв. №

903-4-174.91 КЖ.И-28, 29

Панель стеновая ПС11, ПС12, ПС15

Стадия	Масса	Масштаб
Р	см. табл.	
Лист	Листов 1	

Харьковский Промстройниипроект

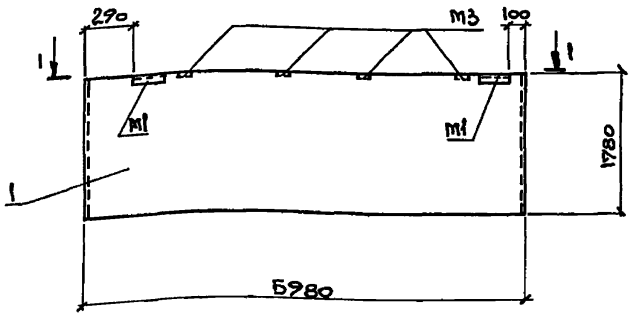

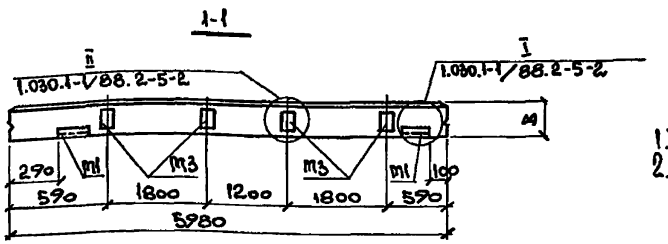

Марка панели	В	Масса, т
ПС13	2,00	2,79
	2,50	3,42
	3,00	4,04

Формат	Зона	Поз.	Обозначение	Наименование	Кол. при В 2,00	2,50	3,00	Примеч.
				Документация				
				Техническое описание				
				Сборочные единицы				
				Панель стеновая				
		1	1.030.1-1/88.2-1-4	ПС60.18.2.0-4.А-23	1			
			2-2-4	ПС60.18.2.5-3.А-23		1		
			2-3-4	ПС60.18.3.0-3А-23			1	

1.* См. примечание документ 903-4-174.91 КЖ.И-18

2. В пространственных каркасах указанных стеновых панелей разбивку закладных изделий М1 выполнить по данному чертежу.

Н. контр.	Зорин		
Гл. спец.	Зорин		
Зав. гр.	Фридланд		
Вед. инж.	Тремль		
Провер.	Журавлева		
Разраб.	Белан		

Привязан!

Инв. №

903-4-174.91 КЖ.И-30

Панель стеновая ПС13

Стадия	Масса	Масштаб
Р	Спецификация	
Лист	Листов 1	

Харьковский Промстройниипроект

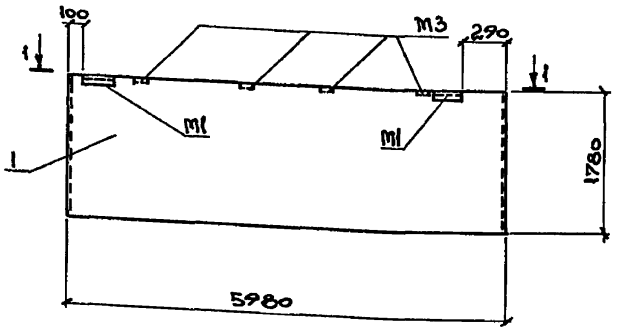

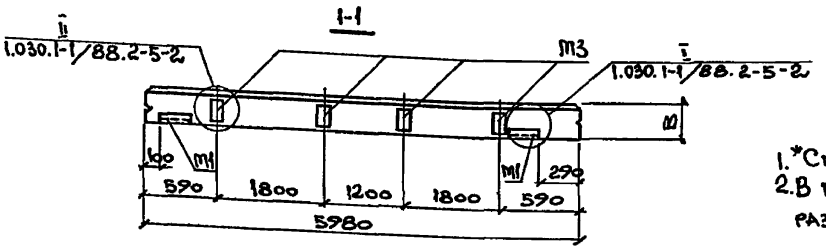

Формат	Зона	Поз.	Обозначение	Наименование	Кол. при В 200	250	300	Примеч.
				Документация				
				*Техническое описание				
				Сборочные единицы				
				Панель стеновая				
		1	1.030.1-1/88.2-1-4	ПС60.18.2.0-4.л-23	1			
			2-2-4	ПС60.18.2.5-3.л-23		1		
			2-3-4	ПС60.18.3.0-3.л-23			1	

Марка панели	В	Масса, т
ПС14	200	2,79
	250	3,42
	300	4,04

1. *См. примечание документ 903-4-174.91 КЖ.И-18
2. В пространственных каркасах указанных стеновых панелей разбивку закладных изделий М1 выполнить по данному чертежу.

Н. контр.	Зорин		
Гл. спец.	Зорин		
Зав. гр.	Фридланд		
Вед. инж.	Трепль		
Провер.	Журавлева		
Разраб.	Белан		

Привязан:

Инв. №

903-4-174.91 КЖ.И-31

Панель стеновая ПС14

Стадия	Масса	Масштаб
Р	сп. табл.	

Лист | Листов 1

Харьковский Промстройниипроект

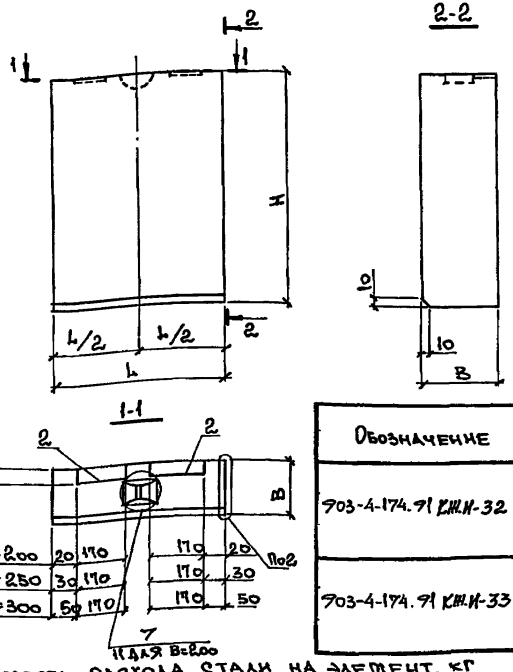

Формат	Зона	Поз.	Обозначение	Наименование	Блок Бл1	Бл2	Бл3	Бл4	Примеч.
				Документация					
			903-4-174.91 КЖ.И-ТУ	Технические условия					
				Сборочные единицы					
		1	1.030.1-1.1-3 01-02	Петля строповочная Ст3	1	1	1	1	0,7
				Изделие закладное					
		2	1.030.1-1.1-3 36	М6	2	2	2	2	2,5
				Материалы					
				Бетон класса В25					См. табл.

Обозначение	Марка элемента	Размеры, мм B	H	l	Масса ед., кг	Объем бетона, м³
903-4-174.91 КЖ.И-32	Бл1.2,0	200	880	420	70	0,07
	Бл1.2,5	250		470	100	0,1
	Бл1.3,0	300		520	140	0,14
903-4-174.91 КЖ.И-33	Бл2.2,0	200	1180	420	100	0,1
	Бл2.2,5	250		470	140	0,14
	Бл2.3,0	300		520	180	0,18

Обозначение	Марка элемента	Размеры, мм B	H	l	Масса ед., кг	Объем бетона, м³
КЖ.И-34	Бл3.2,0	200	1780	420	150	0,15
	Бл3.2,5	250		470	210	0,21
	Бл3.3,0	300		520	280	0,28
КЖ.И-35	Бл4.2,0	200	2080	420	180	0,18
	Бл4.2,5	250		470	240	0,24
	Бл4.3,0	300		520	320	0,32

Ведомость расхода стали на элемент, кг

Марка элемента	Изделия закладные: Арматура класса A-III Ø8	Ø10	Итого	AC-II Ø10		Итого	Прокат марки Ст3кп3-1 ГОСТ 5781-82* 8=8		Итого	Всего
							ГОСТ 19903-74*			
Бл1...Бл4	0,1	2,2	2,3	0,7		0,7	2,8		2,8	5,8

1. Узлы 2,7 и 11 см. 1.030.1-1.1-1 ООД1, листы 1 и 3.
2. Смотрите примечание документ 903-4-174.91 КЖ.И-18

Привязан:	Н. контр.	Зорин
	Гл. спец.	Зорин
	Зав. гр.	Фрадланд
	Вед. инж.	Тремль
Инв. №	Провер.	Журавлева
	Разраб	Белан

903-4-174.91 КЖ.И-32...35

Блок Бл1... Бл4

Стадия	Масса	Масштаб
Р	См. табл.	—
Лист	Листов 1	

Харьковский Промстройниипроект

П8

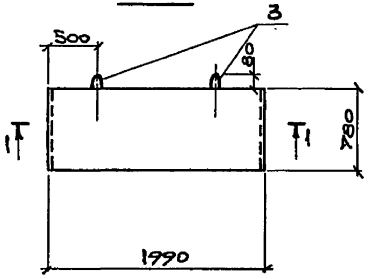

П9

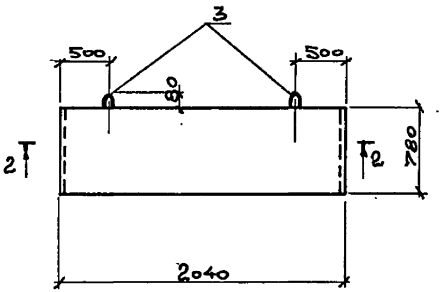

1-1

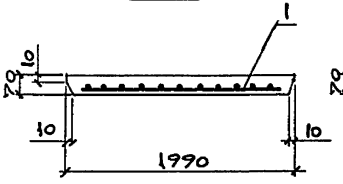

2-2

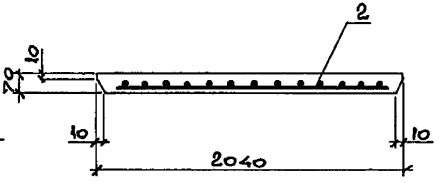

Формат	Зона	Поз.	Обозначение	Наименование	Кол-во П8	Кол-во П9	Примечание
				Документация			
			903-4-174.91 КЖ.И-ТУ	Технические условия			
				Сборочные единицы			
		1	903-4-174.91 КЖ.И-57	Сетка арматурная С7	1		4,3
		2	-58	С8		1	4,3
				Детали			
		3	1.400-9 вып.1	Петля УП1-2	2	2	0,33
				Материалы			
				Бетон класса В15	0,11	0,11	м³

Ведомость расхода стали на элемент, кг

Марка элемента	Изделия арматурные: Арматура класса A-III ГОСТ 5781-82* Ф8		Итого	Арматура класса Bp-I ГОСТ 6727-80 Ф4		Итого	Всего	Изделия закладные: Арматура класса A-I ГОСТ 5781-82* Ф8	Итого	Всего	Общий расход, кг
П8, П9	3,3		3,3	1,0		1,0	4,3	0,7	0,7	0,7	5,0

Обозначение	Марка	Масса, ед., кг
903-4-174.91 КЖИ-36	П8	280
903-4-174.91 КЖ.И-37	П9	280

Привязан:

Инв. №

Н. контр.	Зорин	
Гл. спец.	Зорин	
Зав. гр.	Фридланд	
Ведущ.	Журавлева	
Провер.	Журавлева	
Разраб.	Белан	

903-4-174.91 КЖ.И-36,37

Плита перекрытия канала П8,П9

Стадия	Масса	Масштаб
Р	См. табл.	

Лист | Листов 1

Харьковский Промстройниипроект

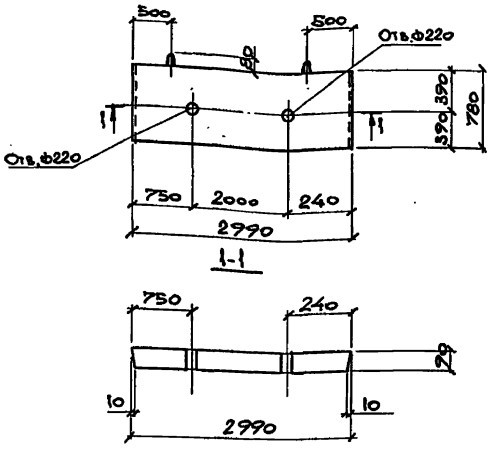

Плита П10 отличается от плиты П5-5 (3.006-1-2.87.2-29) по серии 3.006.1-2.87 вып.2 дополнительными отверстиями.

Привязан:

Инв.№

Н.контр.	Зорин		
Гл.спец.	Зорин		
Зав.гр.	Фрадлина		
Вед.инж.	Журавлева		
Провер.	Журавлева		
Разраб.	Белан		

903-4-174.91 КЖ.Н-38

Плита перекрытия канала П10

Стадия	Масса	Масштаб
Р	410	

Лист	Листов 81

Харьковский Промстройниипроект

Альбом 5

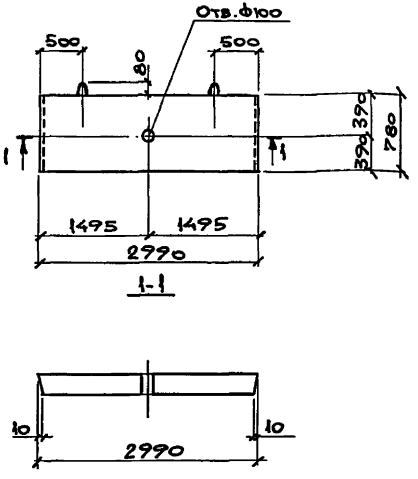

Плита П11 отличается от плиты П5-5 (3.006.1-2.87.2-29) по серии 3.006.1-2.87 вып.2 дополнительными отверстиями.

Привязан:

Инв.№

Взам.инв.№ | Подпись и дата | Инв.№ подл.

Н.контр.	Зорин		
Гл.спец.	Зорин		
Зав.гр.	Фрадлина		
Вед.инж.	Журавлева		
Провер.	Журавлева		
Разраб.	Белан		

903-4-174.91 КЖ.Н-39

Плита перекрытия канала П11

Стадия	Масса	Масштаб
Р	410	

Лист	Листов 1

Харьковский Промстройниипроект

Т1

Опалубка

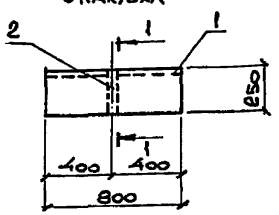

1-1

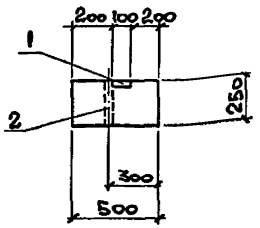

Т1

Армирование

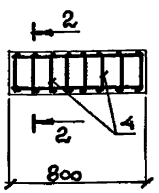

2-2

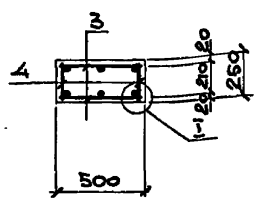

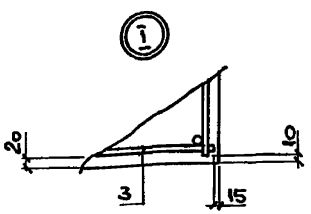

Формат	Зона	Поз.	Обозначение	Наименование	Кол.	Примечание
				Документация		
			903-4-174.91 КЖ.И-ТУ	Технические условия		
				Сборочные единицы		
				Изделие закладное		
		1	1.400-15 8.1	Мн 127-1	0,8 п.м.	4,7
		2	3.015-1/82 в.II-3 л.73	М2	1	0,8
		3	903-4-174.91 КЖ.И-61	Каркас плоский КР10	2	2,7
				Детали		
		4		ФБАI, ГОСТ 5781-82*, l=230	8	0,05
				Материалы		
				Бетон класса В15	0,10	м³

Ведомость расхода стали на элемент, кг

Марка элемента	Изделия арматурные					Изделия закладные						Общий расход, кг
	Арматура класса				Всего	Арматура класса	Прокат марки				Всего	
	A-III		A-I			A-III	С235					
	ГОСТ 5781-82*					ГОСТ 5781-82*	ГОСТ 17903-74*		ГОСТ 3282-75*			
	ф16	Итого	ф6	Итого		ф8	Итого	δ=8	Итого	Раз. пр. d1 1/4"	Итого	
Т1	4,9	4,9	1,3	1,3	6,2	1,0	1,0	3,8	3,8	0,8	0,8	5,6	11,8

Привязан:

Инв. №

Н. контр.	Зорин	
Гл. спец.	Зорин	
Зав. гр.	Фридланд	
Вед. инж.	Журавлева	
Пров.	Журавлева	
Разраб.	Белан	

903-4-174.91 КЖ.И-40

Траверса Т1

Стадия	Масса	Масштаб
Р	0,25	
Лист	Листов 1	

Харьковский Промстройниипроект

Т 2

ОПАЛУБКА

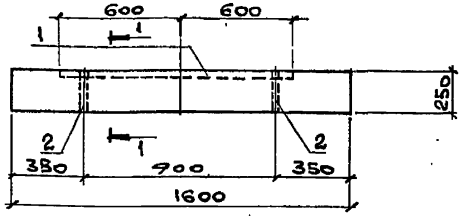

1-1

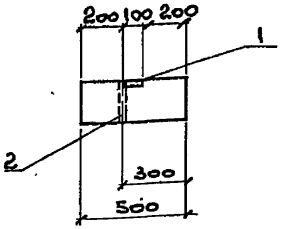

Т2

АРМИРОВАНИЕ

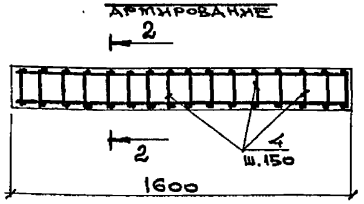

2-2

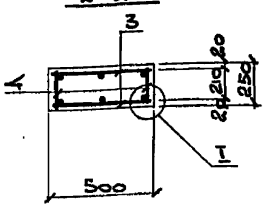

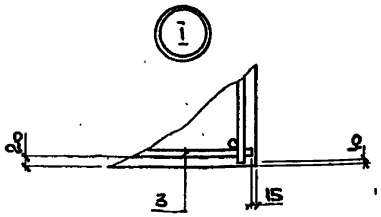

Формат	Зона	Поз.	Обозначение	Наименование	Кол.	Примечание
				Документация		
			903-4-174.91 КЖ.И-ТУ	Технические условия		
				Сборочные единицы		
				Изделие закладное		
		1	3.400-6/86 л.17	МХ1-9	1 п.м	6,9
		2	3.015-1/82 в II-3 л.73	М2	2	0,8
		3	903-4-174.91 КЖ.И-62	Каркас плоский Кр II	2	6,1
				Детали		
		4		ФБАI, ГОСТ 5781-82*, l=230	22	0,05
				Материалы		
				Бетон класса В15	0,20	м³

Ведомость расхода стали на элемент, кг

Марка элемента	Изделия арматурные					Изделия закладные							Общий расход, кг
	Арматура класса				Всего	Арматура класса	Прокат марки					Всего	
	A-III		A-I			A-III	С235						
	ГОСТ 5781-82*					ГОСТ 5781-82*	ГОСТ 19903-74*		ГОСТ 8262-75*				
	Ф16	Итого	Ф6	Итого		Ф8	Итого	8-8	Итого	газ.тр. d 1¼"	Итого		
Т2	10,0	10,0	3,3	3,3	13,3	1,2	1,2	5,7	5,7	1,6	1,6	8,5	21,8

Привязан:

Инв.№

Н. контр.	Зорин	
Гл. спец.	Зорин	
Зав. гр.	Фридланд	
Вед. инж.	Журавлева	
Провер.	Журавлева	
Разраб.	Белан	

903-4-174.91 КЖ.И-41

Траверса Т2

Стадия	Масса	Масштаб
Р	500	
Лист	Листов 1	

Харьковский Промстройниипроект

Марка элемента	Изделия арматурные								Изделия закладные													
	Арматура класса							Всего	Арматура класса								Прокат марки					
	А III				А I				А III								С245					
	ГОСТ 5781-82*								ГОСТ 5781-82*								ГОСТ 19903-74*					
	ф10	ф12	ф25	Итого	ф8	ф12	Итого		ф8	ф12	ф16	ф20	ф28	ф32	ф36	Итого	б=10	б=12	б=25	б=8	Итого	
К1	16,0	4,3	144,8	165,1	21,6	2,4	24,0	189,1	1,1	10,2	13,5	0,9	5,8	–	11,8	43,3	26,6	46,5	11,0	–	84,1	
К1-1	16,0	4,3	144,8	165,1	21,6	2,4	24,0	189,1	11,9	4,0	3,7	0,9	5,8	–	11,8	38,1	10,9	19,6	11,0	–	41,5	
К1-2	16,0	4,3	144,8	165,1	21,6	2,4	24,0	189,1	0,8	16,9	19,9	0,9	5,8	–	11,8	56,1	51,1	64,7	11,0	1,9	128,7	
К1-3	16,0	4,3	144,8	165,1	21,6	2,4	24,0	189,1	–	13,3	6,9	0,9	5,8	–	11,8	38,7	34,4	28,9	11,0	–	74,3	
К2	16,0	8,7	144,8	169,5	22,6	2,4	25,0	194,5	7,7	4,0	7,4	–	–	10,2	15,3	44,6	6,0	35,5	–	–	41,5	
К2-1	16,0	8,7	144,8	169,5	22,6	2,4	25,0	194,5	0,7	11,6	17,2	–	–	10,2	15,3	55,0	24,8	63,4	–	–	88,2	

Изделия закладные										Общий расход
Прокат марки									Всего	
С245					С235					
ГОСТ 8509-86			ГОСТ 8510-86		ГОСТ 5915-70*		ГОСТ 3262-75*			
L45×5	L75×6	L75×8	L63×40×8	Итого	Гайка М16	Итого	Газ.тр. ду-40	Итого		
2,6	6,2	–	4,6	13,4	0,3	0,3	2,9	2,9	143,7	332,8
2,6	68,3	–	4,6	75,5	0,5	0,5	2,9	2,9	158,5	347,6
2,6	4,8	–	4,6	12,0	0,5	0,5	2,9	2,9	200,2	389,3
2,6	–	–	4,6	7,2	0,5	0,5	2,9	2,9	123,6	312,7
–	44,2	2,6	–	46,8	0,7	0,7	2,9	2,9	136,5	331,0
–	4,1	2,6	–	6,7	0,7	0,7	2,9	2,9	153,5	348,0

Привязан.

Инв. №

Н. контр.	Зорин	
Гл. спец.	Зорин	
Зав. гр.	Фридланд	
Вед. инж.	Ломазова	
Провер.	Ломазова	
Разраб.	Минаева	

903-4-174.91 КЭЖ.И-42РС

Ведомость расхода стали

Стадия	Масса	Масштаб
Р		–

Лист | Листов 1

Харьковский Промстройниипроект

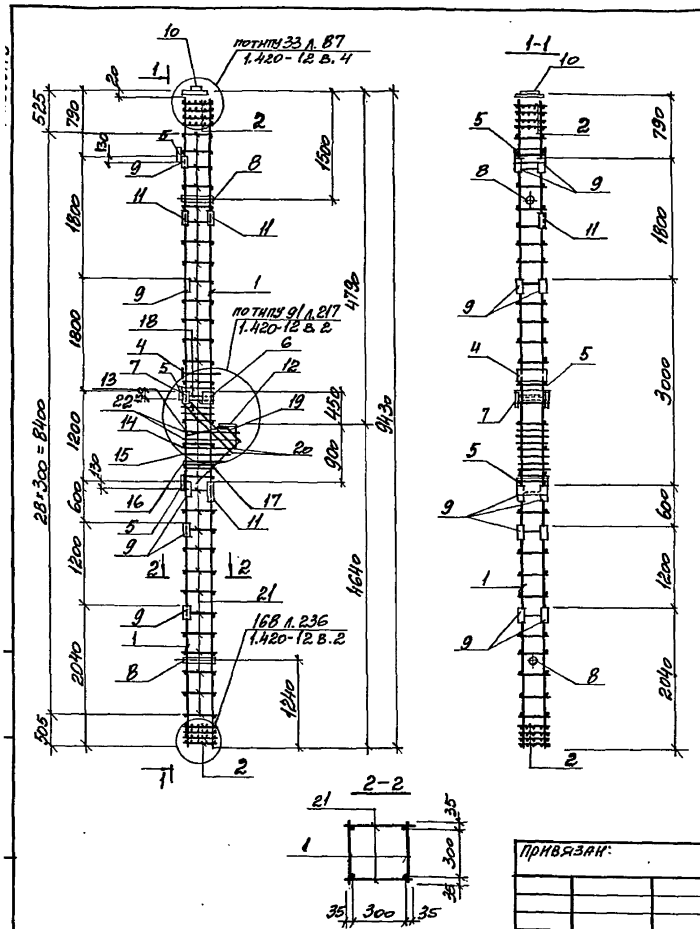

Формат	Зона	Поз.	Обозначение	Наименование	Кол.	Примеч.
				Документация		
			1.420-12 в.2,4; 903-4-174.91 КЖ.И-ТУ	Технические условия		
				Сборочные единицы		
		1	903-4-174.91 КЖ.И-63	Каркас плоский Кр 12	2	76,7
		2	1.420-12. в.2 ч.2 л.247	Сетка арматурная С1	8	2,0
				Изделия закладные		
		4	1.420-12 в.5	М5	1	23,0
		5	"	М12	3	12,3
		6	"	М13	1	9,0
		7	"	М14	1	6,0
		8	"	М16	2	2,5
		9	"	М42	10	2,2
		10	"	М58	1	14,4
		11	1.400-15 в.1 520-01	МН518	0,9 п.м	8,1
		12	1.420-12 в.5	М50	1	14,2
		13	"	М40	1	6,7
				Детали		
		14	1.420-12 в.2 ч.2 л.248	поз. 80	1	0,8
		15	"	поз. 81	1	0,7
		16	"	поз. 82	1	0,7
		17	"	поз. 83	1	0,6
		18		ф12АII, ГОСТ 5781-82*, ℓ = 370	8	0,3
		19	1.420-12 в.2 ч.2 л.248	поз. 77	1	0,9
		20	"	поз. 78	2	1,7
		21		ф8АII, ГОСТ 5781-82*, ℓ = 370	58	0,15
		22	1.420-12 в.2 ч.2 л.248	поз. 79	2	0,8

Привязан:

Инв. №

Н. контр.	Зорин	
Гл. спец.	Зорин	
Зав. гр.	Фридланд	
Вед. инж.	Ломазова	
Провер.	Ломазова	
Разраб.	Минаева	

903-4-174.91 КЖ.И-43

Каркас пространственный КП 1

Стадия	Масса	Масштаб
Р	320,7	1:50 1:25
Лист	Листов 1	

Харьковский Промстройниипроект

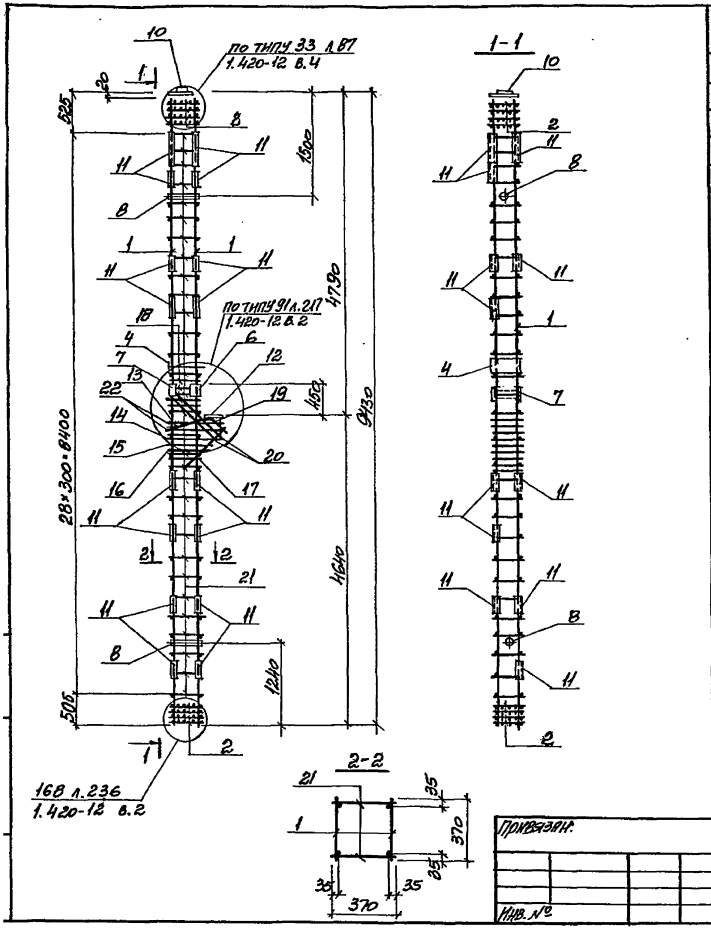

Формат	Зона	Поз.	Обозначение	Наименование	Кол.	Примеч.
				Документация		
			1.420-12 в.2, 4; 903-4-174.91 КЖ.И-ТУ	Технические условия		
				Сборочные единицы		
		1	903-4-174.91 КЖИ-63	Каркас плоский Кр 12	2	76,7
		2	1.420-12 в.2 ч.2 л.247	Сетка арматурная С1	8	2,0
				Изделия закладные		
		4	1.420-12 в.5	М5	1	23,0
		6	"	М13	1	9,0
		7	"	М14	1	6,0
		8	"	М16	2	2,5
		10	"	М58	1	14,4
		11	1.400-15.в.1 520-01	МН518	9,9 п.м.	8,1
		12	1.420-12 в.5	М50	1	14,2
		13	"	М40	1	6,7
				Детали		
		14	1.420-12 в.2 ч.2 л.248	поз. 80	1	0,8
		15	"	поз. 81	1	0,7
		16	"	поз. 82	1	0,7
		17	"	поз. 83	1	0,6
		18		ф12АI, ГОСТ 5781-82*, l=370	8	0,3
		19	1.420-12 в.2 ч.2 л.248	поз. 77	1	0,9
		20	"	поз. 78	2	1,7
		21		ф8АI, ГОСТ 5781-82*, l=370	58	0,15
		22	1.420-12 в.2 ч.2 л.248	поз. 79	2	0,8

Привязан.

Инв. №

Н. контр.	Зорин	
Гл. спец.	Зорин	
Зав. гр.	Фридланд	
Вед. инж.	Ломазова	
Провер.	Ломазова	
Разраб.	Минаева	

903-4-174.91 КЖИ-44

Каркас пространственный КП 2

Стадия	Масса	Масштаб
Р	348,5	1:50 1:25

Лист | Листов 1

Харьковский Промстройниипроект

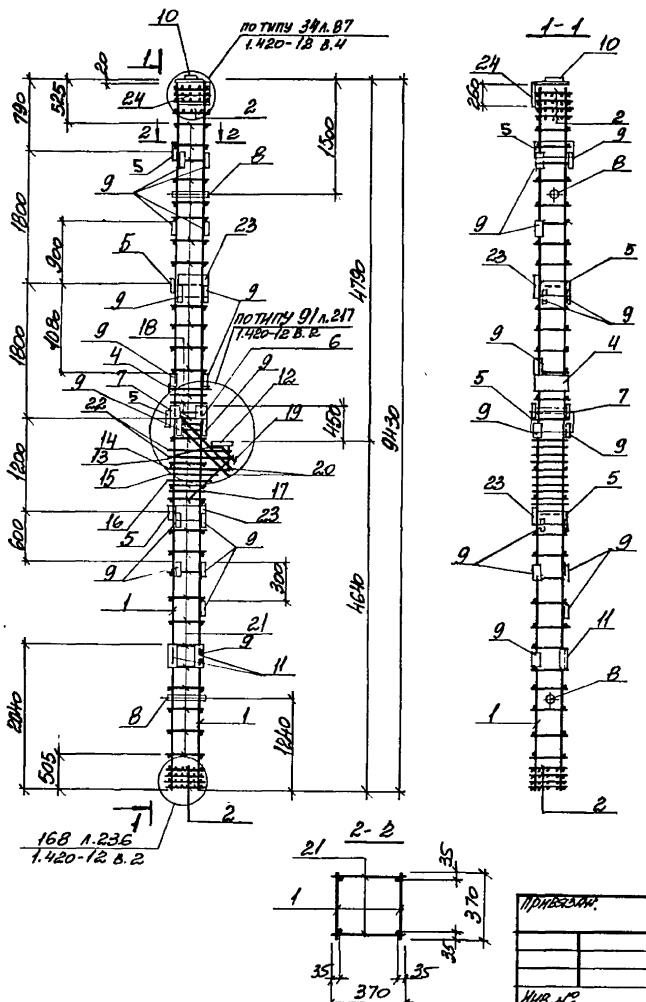

Формат	Зона	Поз.	Обозначение	Наименование	Кол.	Примеч.
				Документация		
			1.420-12 в.2.4; 903-4-174.91 КЖ.Н-ТУ	Технические условия		
				Сборочные единицы		
		1	903-4-174.91 КЖ.Н-63	Каркас плоский Кр 12	2	76,7
		2	1.420-12 в.2 ч.2 л.247	Сетка арматурная С1	8	2,0
		4	1.420-12 в.5	Изделия закладные М5	1	23,0
		5	"	М12	4	12,3
		6	"	М13	1	9,0
		7	"	М14	1	6,0
		8	"	М16	2	2,5
		9	"	М42	16	2,2
		10	"	М58	1	14,4
		11	1.400-15 в.1 520-01	МН518	0,7 п.м.	8,1
		12	1.420-12 в.5	М50	1	14,2
		13	"	М40	1	6,7
		22	903-4-174.91 КЖ.Н-64	МН1	2	9,9
		24	1.420-12 в.5	М57	1	12,5
				Детали		
		14	1.420-12 в.2 ч.2 л.248	Поз. 80	1	0,8
		15	"	Поз. 81	1	0,7
		16	"	Поз. 82	1	0,7
		17	"	Поз. 83	1	0,6
		18		ф12АI, ГОСТ 5781-82*, l=370	8	0,3
		19	1.420-12 в.2 ч.2 л.248	Поз.77	1	0,9
		20	"	Поз.78	2	1,7
		21		ф8АI, ГОСТ 5781-82*, l=370	58	0,15
		22	1.420-12 в.2 ч.2 л.248	Поз.79	2	0,8

Н. контр.	Зорин		
Гл. спец.	Зорин		
Зав. гр.	Фридланд		
Вед. инж.	Ломазова		
Провер.	Ломазова		
Разраб.	Минаева		

Привязан.

Инв. №

903-4-174.91 КЖ.Н-45

Каркас пространственный КП3

Стадия	Масса	Масштаб
Р		1:50 1:25

Лист | Листов 1

Харьковский промстройниипроект

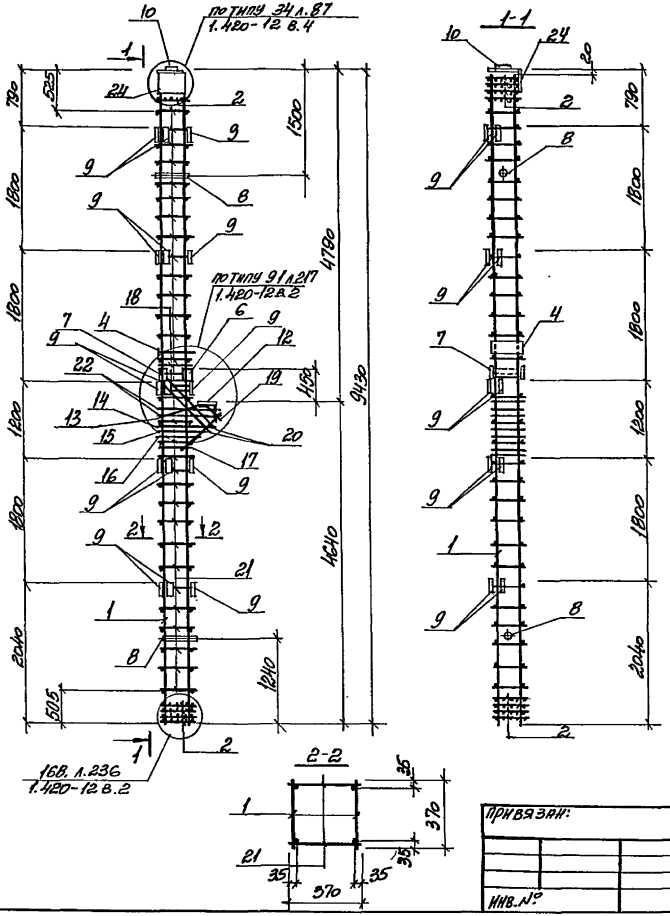

Формат	Зона	Поз.	Обозначение	Наименование	Кол.	Примеч.
				Документация		
			1.420-12 в.2,4; 903-4-174.91 К.Ж.Н-ТУ	Технические условия		
				Сборочные единицы		
		1	903-4-174.91 КМ.Н-63	Каркас плоский Гр12	2	76,7
		2	1.420-12 в.24.2 л.247	Сетка арматурная С1	8	2,0
				Изделия закладные		
		4	1.420-12 в.5	М5	1	23,0
		6	"	М13	1	9,0
		7	"	М14	1	6,0
		8	"	М16	2	2,5
		9	"	М42	15	2,2
		10	"	М58	1	14,4
		12	"	М60	1	14,2
		13	"	М40	1	6,7
		24	"	М57	1	12,5
				Детали		
		14	1.420-12 в.2 4.2 л. 248	Поз. 80	1	0,8
		15	"	Поз. 81	1	0,7
		16	"	Поз. 82	1	0,7
		17	"	Поз. 83	1	0,6
		18		ф12 АП ГОСТ 5781-82*, l=310	8	0,3
		19	1.420-12 в.2.4.2 л. 248	Поз. 77	1	0,9
		20	"	Поз. 78	2	1,7
		21		ф8 АП ГОСТ 5781-82*, l=370	58	0,15
		22	1.420-12 в.24.2 л. 248	Поз. 79	2	0,8

Привязан:

Инв. №

Н. контр.	Зорин	
Гл. спец.	Зорин	
Зав. гр.	Фридлянд	
Вед. инж.	Лопазова	
Провер.	Лопазова	
Разраб.	Тынаева	

903-4-174.91 КЖН 46

Каркас пространственный КП4

Стадия	Масса	Масштаб
Р		1:50 1:25
Лист	Листов 1	

Харьковский Промстройниипроект

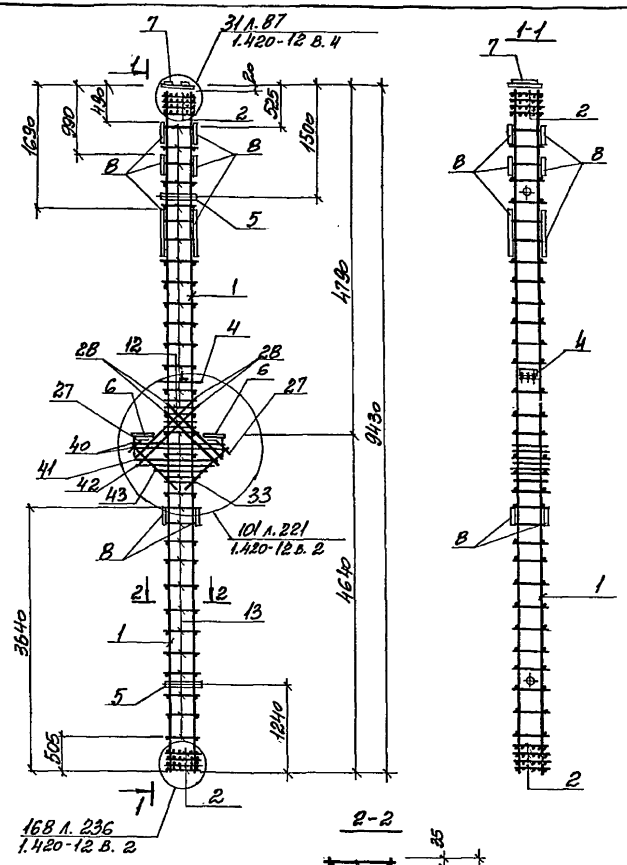

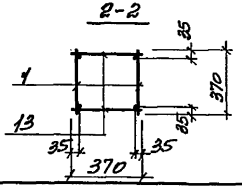

Формат	Зона	Поз.	Обозначение	Наименование	Кол.	Приме-чание
				Документация		
			1.420-12 в. 2,4; 903-4-174.91 КЖ.Н-ТУ	Технические условия		
				Сборочные единицы		
		1	903-4-174.91 КЖ.Н-63	Каркас плоский Кр 12	1	76,7
		2	1.420-12 в. 2 4. 2 л. 247	Сетка арматурная С1	8	20
				Изделия закладные		
		4	1.420-12 в. 5	М3	1	17,5
		5	"	М16	2	2,5
		6	"	М51	2	19,3
		7	"	М55	1	230
		8	1.400-15 в. 1 520-01	МН51В	6,4 п.м.	8,1
				Детали		
		12	1.420-12 в. 2 4. 2 л. 250	поз. 75	8	0,3
		13	"	поз. 2	58	0,15
		27	" 1.248	поз. 77	2	0,9
		28	"	поз. 78	4	1,7
		33	"	поз. 83	1	0,6
		40	" 1.249	поз. 90	2	1,1
		41	"	поз. 91	1	1,0
		42	"	поз. 92	1	0,9
		43	"	поз. 93	1	0,7

Н. контр.	Зорин		903-4-174.91 КЖ.Н-47
Гл. спец.	Зорин		
Зав. гр.	Фрилланд		Каркас пространственный К15
Вед. инж.	Лопазова		
Провер.	Лопазова		
Разраб.	Тинаева		

Стадия	Масса	Масштаб
Р		1:50 1:25
Лист	Листов 1	
ХАРЬКОВСКИЙ ПРОМСТРОЙНИИПРОЕКТ		

Привязан:

Инв. №

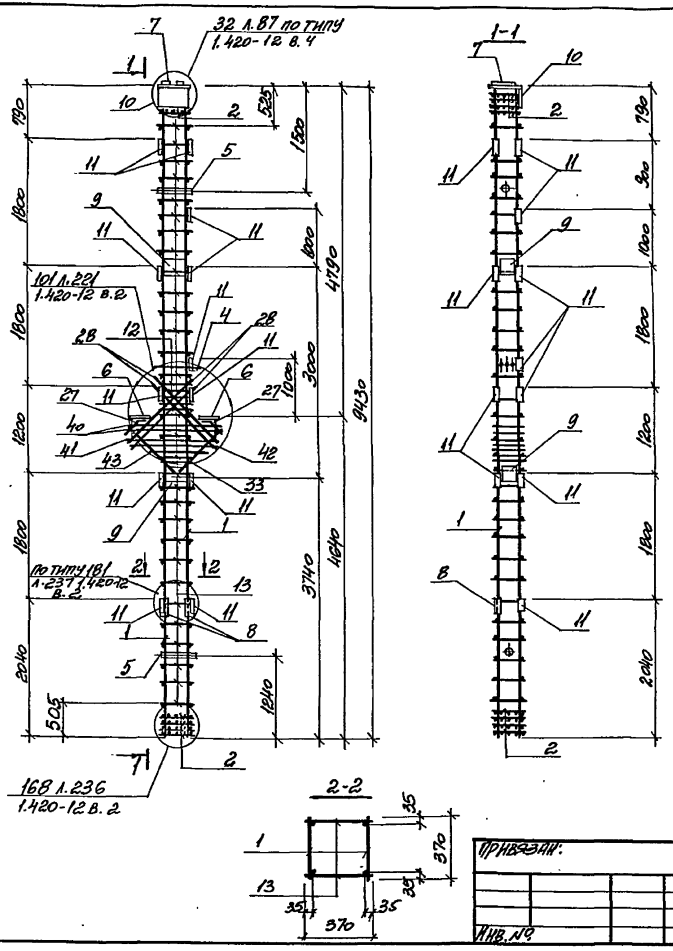

Формат	Зона	Поз.	Обозначение	Наименование	Кол.	Примеч.
				Документация		
			1.420-12 в.24, 903-4-174.91 ЭМ.М-ТУ	Технические условия		
				Сборочные единицы		
		1	903-4-174.91 ЭМ.М-63	Каркас плоский Кр 12	1	76,7
		2	1.420-12 в.2 ч.2 л.247	Сетка арматурная С1	8	2,0
				Изделия закладные		
		4	1.420-12 в.5	М3	1	17,5
		5	"	М16	2	2,5
		6	"	М51	2	19,3
		7	"	М55	1	23,0
		8	1.400-15 в.1 520-01	МН518	0,6 п.м.	8,1
		9	1.420-12 в.5	М43	2	12,6
		10	"	М57	1	12,5
		11	"	МН2	12	2,2
				Детали		
		12	1.420-12 в.2 ч.2 л.250	Поз.75	8	0,3
		13	"	Поз.2	58	0,15
		27	" л.248	Поз.77	2	0,9
		28	"	Поз.78	4	1,7
		33	"	Поз.83	1	0,6
		40	" л.249	Поз.90	2	1,1
		41	"	Поз.91	1	1,0
		42	"	Поз.92	1	0,9
		43	"	Поз.93	1	0,7

Привязан:

Инв. №

Н. контр.	Зорин		
Гл. спец.	Зорин		
Зав. гр.	Филлина		
Рец. инж.	Лотазова		
Провер.	Лотазова		
Разраб.	Тинаева		

903-4-174.91 Э.Ж.М-48

Каркас пространственный КПС

Стадия	Масса	Масштаб
Р		1:50 1:25
Лист	Листов 1	

Харьковский Промстройниипроект

Формат	Зона	Поз.	Обозначение	Наименование	Кол.	Примеч.
				Документация		
			903-4-174.91 КЖ.И-ТУ	Технические условия		
			903-4-174.91 КЖ.И-49С5	Сборочный чертеж		
		1		ф5 Вр-I ГОСТ 6727-80* L=2040	14	0,31
			Переменные данные	для исполнений		
			903-4-174.91 КЖ.И-49	КП7		
				Сборочные единицы		
		2	903-4-174.91 КЖ.И-59	Каркас плоский КР1	2	4,0
		3	-59-3	КР4	4	3,7
			-49-1	КП8		
				Сборочные единицы		
		2	903-4-174.91 КЖ.И-59-1	Каркас плоский КР2	2	4,0
		3	-59-4	КР5	4	3,7
			-49-2	КП9		
				Сборочные единицы		
		2	903-4-174.91 КЖ.И-59-2	Каркас плоский КР3	2	4,3
		3	-59-5	КР6	4	3,9

Привязан:

Инв. №

Взам. инв. №

Подпись и дата

Инв. № подл.

Н. контр.	Зорин		
Гл. спец.	Зорин		
Зав. гр.	Фридланд		
Вед. инж.	Тремль		
Провер.	Журавлева		
Разраб.	Белан		

903-4-174.91 КЖ.И-49

Каркас пространственный КП7... КП9.

Стадия	Лист	Листов
Р	1	1

Харьковский Промстройниипроект

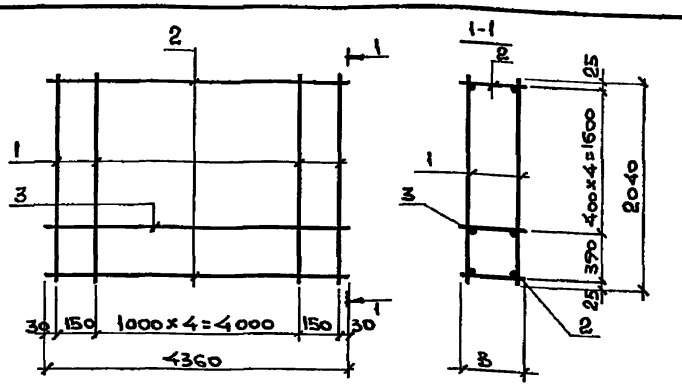

Обозначение	Марка	в, мм	Масса, кг
903-4-174.91 КЖИ-49	КП7	180	27,1
-49-1	КП8	220	27,1
-49-2	КП9	270	28,5

Привязан:

Инв. №

Взам. инв. №

Подпись и дата

Инв. № подл.

Н. контр.	Зорин		
Гл. спец.	Зорин		
Зав. гр.	Фридланд		
Вед. инж.	Тремль		
Провер.	Журавлева		
Разраб.	Белан		

903-4-174.91 КЖ.И-49С5

Каркас пространственный КП7... КП9 Сборочный чертеж

Стадия	Масса	Масштаб
Р	см. табл.	

Лист 1	Листов 1

Харьковский Промстройниипроект

Формат	Зона	Поз.	Обозначение	Наименование	Кол.	Примеч.
				Документация		
			903-4-174.91 КЖ.И-ТУ	Технические условия		
			903-4-174.91 КЖ.И-50СБ	Сборочный чертеж		
				Детали		
		1		ф5 Вр I, ГОСТ 6727-80, l=2060	6	0,32
			Переменные данные	для исполнений		
			903-4-174.91 КЖ.И-50	КП10		
				Сборочные единицы		
		2	903-4-174.91 КЖ.И-60	Каркас плоский КР7	6	0,24
			-50-1	КП11		
				Сборочные единицы		
		2	903-4-174.91 КЖ.И-60-1	Каркас плоский КР8	6	0,24
			-50-2	КП12		
				Сборочные единицы		
		2	903-4-174.91 КЖ.И-60-2	Каркас плоский КР9	6	0,27

Привязан:

Инв.№

Н.контр.	Зорин		
Гл.спец.	Зорин		
Зав.гр.	Фридланд		
Вед.инж.	Тремль		
Провер.	Журавлева		
Разраб.	Белан		

903-4-174.91 КЖ.И-50

Каркас пространственный КП10... КП12

Стадия	Лист	Листов
Р	1	1

Харьковский Промстройниипроект

Альбом 5

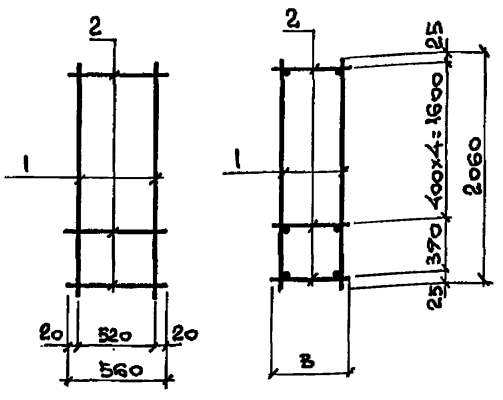

Обозначение	Марка	B, мм	Масса, кг
903-4-174.91 КЖ.И-50	КП10	180	3,4
-50-1	КП11	220	3,4
-50-2	КП12	280	3,5

Привязан:

Инв.№

Взам.инв.№ | Подпись и дата | Инв.№ подл.

Н.контр.	Зорин		
Гл.спец.	Зорин		
Зав.гр.	Фридланд		
Вед.инж.	Тремль		
Провер.	Журавлева		
Разраб.	Белан		

903-4-174.91 КЖ.И-50СБ

Каркас пространственный КП10... КП12 Сборочный чертеж

Стадия	Масса	Масштаб
Р	См. табл.	

Лист 1 | Листов 1

Харьковский Промстройниипроект

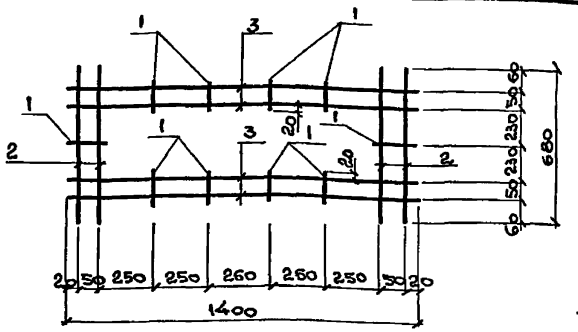

Формат	Зона	Поз.	Обозначение	Наименование	Кол.	Примеч.
				Документация		
			903-4-174.91 КЖ.И-ТУ	Технические условия		
				Детали		
		1		ФГА III, ГОСТ 5781-82*, l=90	10	0,02
		2		ФГА III, то же, l=680	4	0,15
		3		ФГА III, -"-, l=1400	4	0,31

Привязан:

Инв. №

Н. контр.	Зорин		
Гл. спец.	Зорин		
Зав. гр.	Фридланд		
Вед. инж.	Ломазова		
Провер.	Ломазова		
Разраб.	Белан		

903-4-174.91 КЖ.И-51

Сетка арматурная С1

Стадия	Масса	Масштаб
Р	2,0кг	
Лист	Листов	

Харьковский Промстройниипроект

Альбом 5

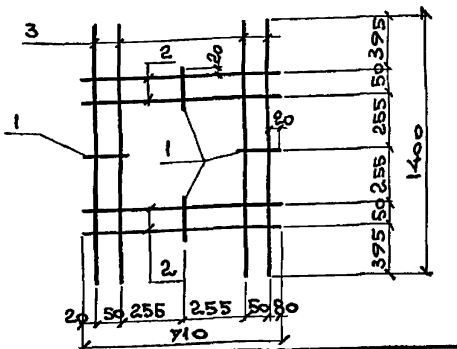

Формат	Зона	Поз.	Обозначение	Наименование	Кол.	Примеч.
				Документация		
			903-4-174.91 КЖ.И-ТУ	Технические условия		
				Детали		
		1		ФГА III, ГОСТ 5781-82*, l=90	4	0,02
		2		ФГА III, то же, l=710	4	0,16
		3		ФГА III, -"-, l=1400	4	0,31

Взам. инв. №

Подпись и дата

Инв. № подл.

Привязан:

Инв. №

Н. контр.	Зорин		
Гл. спец.	Зорин		
Зав. гр.	Фридланд		
Вед. инж.	Ломазова		
Провер.	Ломазова		
Разраб.	Белан		

903-4-174.91 КЖ.И-52

Сетка арматурная С2

Стадия	Масса	Масштаб
Р	1,9кг	
Лист	Листов	

Харьковский Промстройниипроект

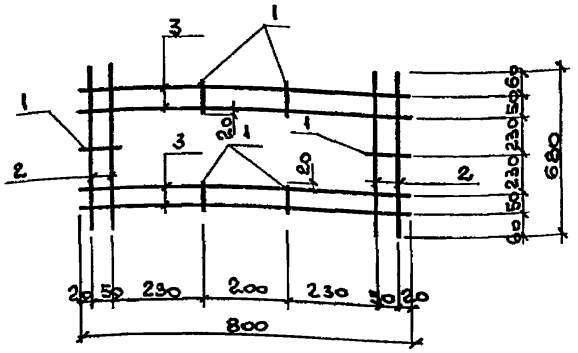

Формат	Зона	Поз.	Обозначение	Наименование	Кол.	Примеч.
				Документация		
			903-4-174.91 КЖ.И-ТУ	Технические условия		
				Детали		
		1		ФбАIII, ГОСТ 5781-82*, l=90	6	0,02
		2		ФбАIII, то же, l=680	4	0,15
		3		ФбАIII, -"-, l=800	4	0,18

Привязан:

Инв. №

Н. контр.	Зорин		
Гл. спец.	Зорин		
Зав. гр.	Фридлина		
Вед. инж.	Ломазова		
Провер.	Ломазова		
Разраб.	Белан		

903-4-174.91 КЖ.И-53

Сетка арматурная С3

Стадия	Масса	Масштаб
Р	1,4кг	
Лист	Листов	

Харьковский Промстройниипроект

Альбом 5

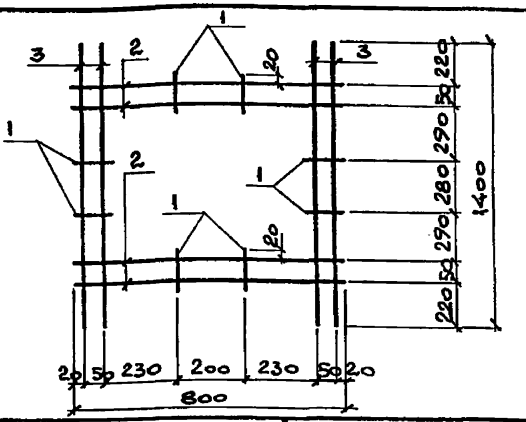

Формат	Зона	Поз.	Обозначение	Наименование	Кол.	Примеч.
				Документация		
			903-4-174.91 КЖ.И-ТУ	Технические условия		
				Детали		
		1		ФбАIII, ГОСТ 5781-82*, l=90	8	0,02
		2		ФбАIII, то же, l=800	4	0,18
		3		ФбАIII, -"-, l=1400	4	0,31

Привязан:

Инв. №

Инв. № подл. | Подпись и дата | Взам. инв. №

Н. контр.	Зорин		
Гл. спец.	Зорин		
Зав. гр.	Фридлина		
Вед. инж.	Ломазова		
Провер.	Ломазова		
Разраб.	Белан		

903-4-174.91 КЖ.И-54

Сетка арматурная С4

Стадия	Масса	Масштаб
Р	2,1кг	
Лист	Листов	

Харьковский Промстройниипроект

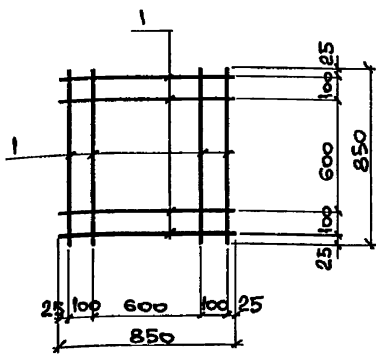

Формат	Зона	Поз.	Обозначение	Наименование	Кол.	Примеч.
				Документация		
			903-4-174.91 КЖ.И-ТУ	Технические условия		
				Детали		
				Ф12 AI, ГОСТ 5781-82* ℓ=850	8	0,8

Привязан:

Инв. №

Н.контр.	Зорин		
Гл.спец.	Зорин		
Зав.тр.	Фридланд		
Вед.инж.	Журавлева		
Провер.	Журавлева		
Разраб.	Кичкатая		

903-4-174.91 КЖ.И-55

Сетка арматурная С5

Стадия	Масса	Масштаб
Р	6,4 кг	
Лист	Листов 81	

Харьковский Промстройниипроект

Альбом 5

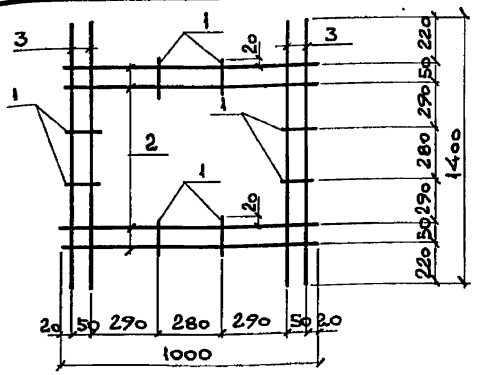

Формат	Зона	Поз.	Обозначение	Наименование	Кол.	Примеч.
				Документация		
			903-4-174.91 КЖ.И-ТУ	Технические условия		
				Детали		
		1		Ф6 AIII, ГОСТ 5781-82* ℓ=900	8	0,02
		2		Ф6 AIII, то же, ℓ=1000	4	0,22
		3		Ф6 AIII, -"-, ℓ=1400	4	0,31

Привязан:

Инв. №

Взам. инв. №

Подпись и дата

Инв. № подл.

Н.контр.	Зорин		
Гл.спец.	Зорин		
Зав.тр.	Фридланд		
Вед.инж.	Лотазова		
Провер.	Лотазова		
Разраб.	Белан		

903-4-174.91 КЖ.И-56

Сетка арматурная С6

Стадия	Масса	Масштаб
Р	2,3 кг	
Лист	Листов	

Харьковский Промстройниипроект

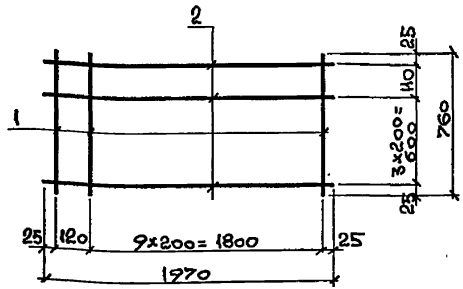

Формат	Зона	Поз.	Обозначение	Наименование	Кол.	Примеч.
				Документация		
			903-4-174.91 КЖ.И-ТУ	Технические условия		
				Детали		
		1		Ф8AIII, ГОСТ5781-82*, l=760	11	0,3
		2		Ф4BI, ГОСТ6727-80, l=1970	5	0,2

Привязан:

Инв. №

Н. контр.	Зорин	
Гл. спец.	Зорин	
Зав. гр.	Фридланд	
Вед. инж.	Журавлева	
Провер.	Журавлева	
Разраб.	Белан	

903-4-174.91 КЖ.И-57

Сетка арматурная С7

Стадия	Масса	Масштаб
Р	4,3кг	
Лист	Листов 4	

Харьковский Промстройниипроект

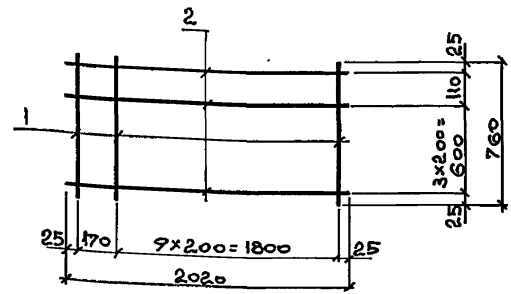

Формат	Зона	Поз.	Обозначение	Наименование	Кол.	Примеч.
				Документация		
			903-4-174.91 КЖ.И-ТУ	Технические условия		
				Детали		
		1		Ф8AIII, ГОСТ5781-82*, l=760	11	0,3
		2		Ф4BI, ГОСТ6727-80, l=2020	5	0,2

Привязан:

Инв. №

Инв. № подл. | Подпись и дата | Взам. инв. №

Н. контр.	Зорин	
Гл. спец.	Зорин	
Зав. гр.	Фридланд	
Вед. инж.	Журавлева	
Провер.	Журавлева	
Разраб.	Белан	

903-4-174.91 КЖ.И-58

Сетка арматурная С8

Стадия	Масса	Масштаб
Р	4,3кг	
Лист	Листов 81	

Харьковский Промстройниипроект

Формат	Зона	Поз.	Обозначение	Наименование	Кол.	Примеч.
				Документация		
			903-4-174.91 КЖ.И-ТУ	Технические условия		
			903-4-174.91 КЖ.И-59СБ	Сборочный чертеж		
		1		ФВАIII, ГОСТ 5781-82, ℓ=4360	2	1,7
			Переменные данные	для исполнений		
			903-4-174.91 КЖ.И-59	КР1		
				Детали		
		2		ФВРI, ГОСТ 6727-80, ℓ=180	29	0,02
			903-4-174.91 КЖ.И-59-1	КР2		
				Детали		
		2		ФВРI, ГОСТ 6727-80, ℓ=220	29	0,02
			903-4-174.91 КЖ.И-59-2	КР3		
				Детали		
		2		ФВРI, ГОСТ 6727-80, ℓ=270	29	0,03
			903-4-174.91 КЖ.И-59-3	КР4		
				Детали		
		2		ФВРI, ГОСТ 6727-80, ℓ=180	15	0,02
			903-4-174.91 КЖ.И-59-4	КР5		
				Детали		
		2		ФВРI, ГОСТ 6727-80, ℓ=220	15	0,02
			903-4-174.91 КЖ.И-59-5	КР6		
				Детали		
		2		ФВРI, ГОСТ 6727-80, ℓ=270	15	0,03

Привязан:

Инв. №

Н. контр.	Зорин		903-4-174.91 КЖ.И-59
Гл. спец.	Зорин		
Зав. гр.	Фридланд		Каркас плоский КР1 ... КР6.
Вед. инж.	Тремль		Стадия: Р; Лист: 1; Листов: 1
Провер.	Журавлева		Харьковский Промстройниипроект
Разраб.	Белан		

Альбом К

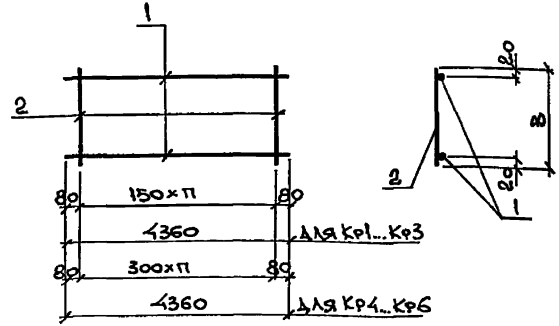

Обозначение	Марка	Размеры, мм		Масса, кг
		в	п	
903-4-174.91 КЖ.И-59	КР1	180	28	4,0
-59-1	КР2	220	28	4,0
-59-2	КР3	270	28	4,3
-59-3	КР4	180	14	3,7
-59-4	КР5	220	14	3,7
-59-5	КР6	270	14	3,9

Привязан:

Инв. №

Взам. инв. №

Подпись и дата

Инв. № подл.

Н. контр.	Зорин		903-4-174.91 КЖ.И-59 СБ
Гл. спец.	Зорин		
Зав. гр.	Фридланд		Каркас плоский КР1 ... КР6. Сборочный чертеж.
Вед. инж.	Тремль		Стадия: Р; Масса: см. табл.; Масштаб:
Провер.	Журавлева		Лист 1; Листов 1
Разраб.	Белан		Харьковский Промстройниипроект

Формат	Зона	Поз.	Обозначение	Наименование	Кол.	Примеч.
				Документация		
			903-4-174.91 КЖ.И-ТУ	Технические условия		
			903-4-174.91 КЖ.И-60СБ	Сборочный чертеж		
				ФБВрI, ГОСТ6727-80*, ℓ=560	2	0,09
		1				
			Переменные данные	Для исполнений		
			903-4-174.91 КЖ.И-60	КР7		
				Детали		
		2		ФВрI, ГОСТ6727-80*, ℓ=170	3	0,02
			903-4-174.91 КЖ.И-60-1	КР8		
				Детали		
		2		ФВрI, ГОСТ6727-80*, ℓ=220	3	0,02
			903-4-174.91 КЖ.И-60-2	КР9		
				Детали		
		2		ФВрI, ГОСТ6727-80*, ℓ=270	3	0,03

Привязан:

Инв. №

Н. контр.	Зорин		
Гл. спец.	Зорин		
Зав. гр.	Фридланд		
Вед. инж.	Тремль		
Провер.	Журавлева		
Разраб.	Белан		

903-4-174.91 КЖ.И-60

Каркас плоский КР7... КР9

Стадия	Лист	Листов
Р	1	1

Харьковский Промстройниипроект

Альбом 5

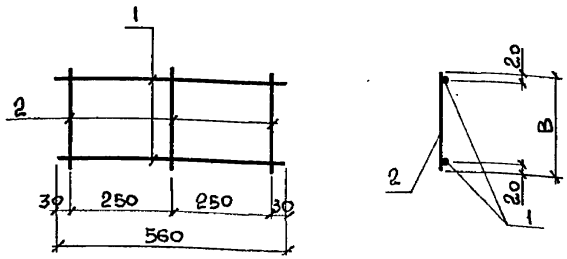

Обозначение	Марка	B, мм	Масса, кг
903-4-174.91 КЖ.И-60	КР7	180	0,24
-60-1	КР8	220	0,24
-60-2	КР9	270	0,27

Привязан:

Инв. №

Инв. № подл. | Подпись и дата | Взам. инв. №

Н. контр.	Зорин		
Гл. спец.	Зорин		
Зав. гр.	Фридланд		
Вед. инж.	Тремль		
Провер.	Журавлева		
Разраб.	Белан		

903-4-174.91 КЖ.И-60СБ

Каркас плоский КР7... КР9. Сборочный чертеж

Стадия	Масса	Масштаб
Р	см. табл.	
Лист		Листов

Харьковский Промстройниипроект

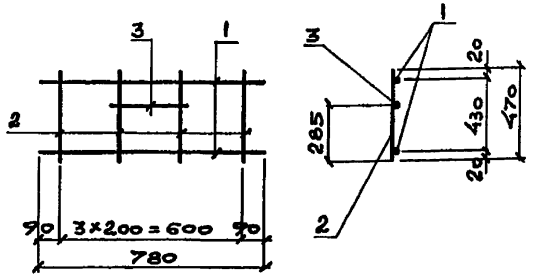

Формат	Зона	Поз.	Обозначение	Наименование	Кол.	Примечание
				Документация		
			903-4-174.91 КЖ.И-ТУ	Технические условия		
				Детали		
		1		ФIбАIII, ГОСТ 5781-82*, ℓ=780	2	1,23
		2		ФбАI, тоже, ℓ=470	4	0,10
		3		ФбАI, -"-, ℓ=230	1	0,05

Привязан:

Инв. №

Н. контр.	Зорин		
Гл. спец.	Зорин		
Зав. гр.	Фридлана		
Ведущ.	Журавлева		
Провер.	Журавлева		
Разраб.	Белан		

903-4-174.91 КЖ.И-61

Каркас плоский КР 10

Стадия	Масса	Масштаб
Р	2,7кг	
Лист	Листов 1	

Харьковский Промстройниипроект

Альбом 5

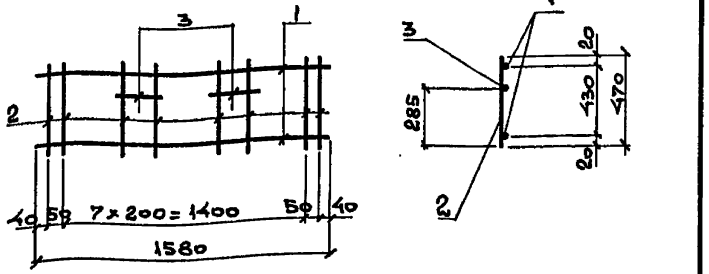

Формат	Зона	Поз.	Обозначение	Наименование	Кол.	Примечание
				Документация		
			903-4-174.91 КЖ.И-ТУ	Технические условия		
				Детали		
		1		ФIбАIII, ГОСТ 5781-82*, ℓ=1580	2	2,5
		2		ФбАI, тоже, ℓ=470	10	0,10
		3		ФбАI, -"-, ℓ=230	2	0,05

Привязан:

Инв. №

Н. контр.	Зорин		
Гл. спец.	Зорин		
Зав. гр.	Фридлана		
Ведущ.	Журавлева		
Провер.	Журавлева		
Разраб.	Белан		

903-4-174.91 КЖ.И-62

Каркас плоский КР 11

Стадия	Масса	Масштаб
Р	6,1кг	
Лист	Листов 1	

Харьковский Промстройниипроект

Инв. № подл. | Подпись и дата | Взам. инв. №

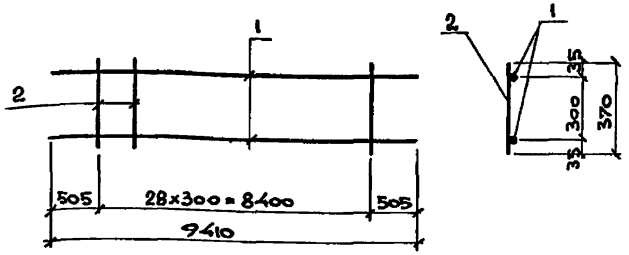

Формат	Зона	Поз.	Обозначение	Наименование	Кол.	Примеч.
				Документация		
			903-4-174.91 КЖ.Н-ТУ	Технические условия		
				Детали		
		1		Ф25 AIII, ГОСТ 5781-82*, l=9410	2	36,2
		2		Ф8 AI, то же, l=370	29	0,15

Привязан:

Инв. №

Н. контр.	Зорин		
Гл. спец.	Зорин		
Зав. гр.	Фридланд		
Вед. инж.	Хотазова		
Провер.	Хотазова		
Разраб.	Белан		

903-4-174.91 КЖ.Н-63

Каркас плоский Кр 12

Стадия	Масса	Масштаб
Р	76,8 кг	
Лист	Листов	

Харьковский Промстройниипроект

Альбом 5

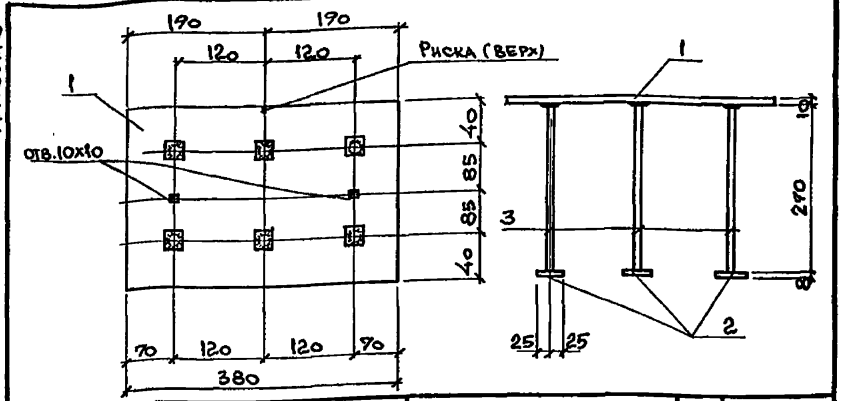

Формат	Зона	Поз.	Обозначение	Наименование	Кол.	Примеч.
				Документация		
			903-4-174.91 КЖ.Н-ТУ	Технические условия		
				Детали		
		1		Полоса $\frac{10\times250\ \text{ГОСТ}\ 19903\text{-}74^{*}}{\text{С}245\ \text{ГОСТ}\ 27772\text{-}88^{*}}$ l=380	1	7,5
		2		Полоса $\frac{8\times50\ \text{ГОСТ}\ 19903\text{-}74^{*}}{\text{С}245\ \text{ГОСТ}\ 27772\text{-}88^{*}}$ l=50	6	0,16
		3		Ф12 AIII, ГОСТ 5781-82*, l=270	6	0,24

Привязан:

Инв. №

Взам. инв. №

Подпись и дата

Инв. № подл.

Н. контр.	Зорин		
Гл. спец.	Зорин		
Зав. гр.	Фридланд		
Вед. инж.	Хотазова		
Провер.	Хотазова		
Разраб.	Белан		

903-4-174.91 КЖ.Н-64

Изделие закладное МН1

Стадия	Масса	Масштаб
Р	7,9 кг	
Лист	Листов	

Харьковский Промстройниипроект

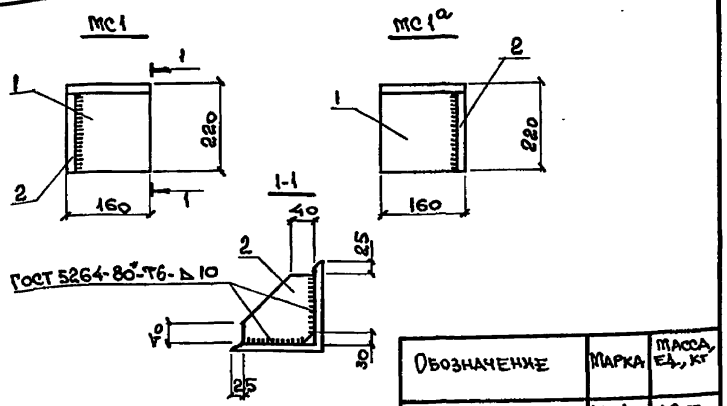

Обозначение	Марка	Масса ед., кг
903-4-174.91 КЖ.И-65	МС1	12,7
-65-1	МС1а	12,7

Формат	Зона	Поз.	Обозначение	Наименование	Кол.	Примеч.
				Документация		
			903-4-174.91 КЖ.И-ТУ	Технические условия		
				Детали		
		1		Уголок 220х16-ГОСТ 8509-86 / С345-3-ГОСТ 27772-88 ℓ=160	1	8,6
		2		Полоса 180х16 ГОСТ 19903-74* / С245 ГОСТ 27772-88 ℓ=180	1	4,1

Привязан:

Инв. №

Н. контр.	Зорин		
Гл. спец.	Зорин		
Зав. гр.	Фридланд		
Вед. инж.	Тремль		
Провер.	Журавлева		
Разраб.	Белан		

903-4-174.91 КЖ.И-65

Изделие соединительное МС1, МС1а

Стадия	Масса	Масштаб
Р	см. табл.	
Лист	Листов 1	

Харьковский Промстройниипроект

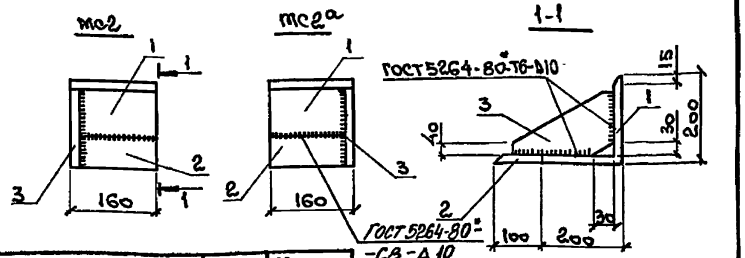

Обозначение	Марка	Масса ед., кг
903-4-174.91 КЖ.И-66	МС2	15,6
-66-1	МС2а	15,6

Обозначение	Наименование	Кол.	Примеч.
	Документация		
903-4-174.91 КЖ.И-ТУ	Технические условия		
	Детали		
1	Уголок 200х14 ГОСТ 8509-86 / С345-3 ГОСТ 27772-88 ℓ=160	1	7,8
2	Полоса 100х14 ГОСТ 19903-74* / С245 ГОСТ 27772-88 ℓ=160	1	2,0
3	Полоса 170х16 ГОСТ 19903-74* / С245 ГОСТ 27772-88 ℓ=270	1	5,8

Привязан:

Инв. №

Взам. инв. № | Подпись и дата | Инв. № подл.

Н. контр.	Зорин		
Гл. спец.	Зорин		
Зав. гр.	Фридланд		
Вед. инж.	Тремль		
Провер.	Журавлева		
Разраб.	Белан		

903-4-174.91 КЖ.И-66

Изделие соединительное МС2, МС2а

Стадия	Масса	Масштаб
Р	см. табл.	
Лист	Листов 1	

Харьковский Промстройниипроект

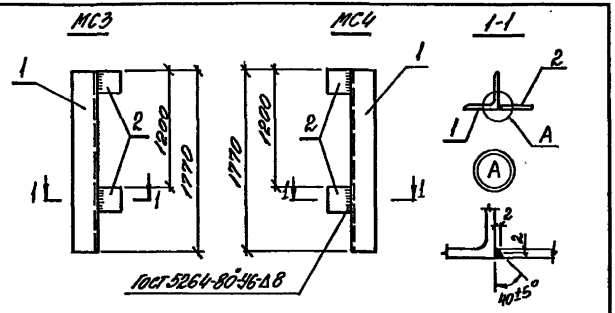

Формат	Зона	Поз.	Обозначение	Наименование	Кол.	Примеч.
				Документация		
			903-4-174.91 КЖ.Н-ТУ	Технические условия		
				Детали		
		1		Уголок 125×14-ГОСТ 8509-86 С245 ГОСТ 27772-88 ℓ=1770	1	16,4
		2		Полоса 100×10-ГОСТ 19903-74* С245 ГОСТ 27772-88 ℓ=120	2	0,94

Обозначение	Марка	Масса ед., кг
903-4-174.91 КЖ.Н-67	МС3	48,3
903-4-174.91 КЖ.Н-67-1	МС4	48,3

Привязан:

Инв. №

Н. контр.	Зорин	
Гл. спец.	Зорин	
Зав. гр.	Фридланд	
Вед. инж.	Тремпль	
Провер.	Журавлева	
Разраб.	Лончагая	

903-4-174.91 КЖ.Н-67

Изделие соединительное МС3; МС4

Стадия	Масса	Масштаб
Р	см. табл.	
Лист	Листов 1	

ХАРЬКОВСКИЙ ПРОМСТРОЙНИИПРОЕКТ

Инв. № подл. | Подп. и дата | Взам. инв. №

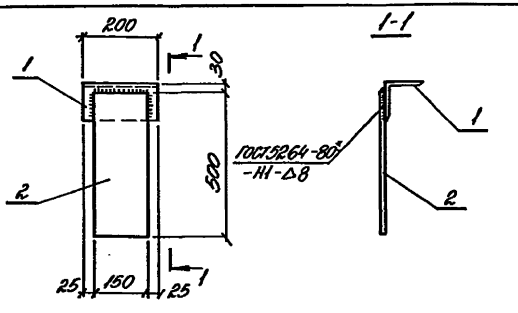

Формат	Зона	Поз.	Обозначение	Наименование	Кол.	Примеч.
				Документация		
			903-4-174.91 КЖ.Н-ТУ	Технические условия		
				Детали		
		1		Уголок 100×8-ГОСТ 8509-86 С245 ГОСТ 27772-88 ℓ=200	1	2,4
		2		Полоса 150×10 ГОСТ 19903-74* С245 ГОСТ 27772-88 ℓ=500	1	5,9

Привязан:

Инв. №

Н. контр.	Зорин	
Гл. спец.	Зорин	
Зав. гр.	Фридланд	
Вед. инж.	Тремпль	
Провер.	Журавлева	
Разраб.	Лончагая	

903-4-174.91 КЖ.Н-68

Изделие соединительное МС7

Стадия	Масса	Масштаб
Р	8,3	
Лист	Листов 1	

ХАРЬКОВСКИЙ ПРОМСТРОЙНИИПРОЕКТ

Инв. № подл. | Подп. и дата | Взам. инв. №

Альбом 5

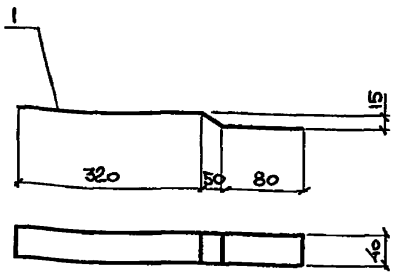

Формат	Зона	Поз.	Обозначение	Наименование	Кол.	Примеч.
				Документация		
			903-4-174.91 КЖ.И-ТУ	Технические условия		
				Детали		
		1		Полоса $\frac{40\times8\ \text{ГОСТ}\ 19903\text{-}74^{*}}{\text{С}\,245\ \text{ГОСТ}\ 27772\text{-}88}$ ℓ=450	1	1,1

Привязан:

Инв. №

Н. контр.	Зорин		
Гл. спец.	Зорин		
Зав. гр.	Фридланд		
Вед. инж.	Трель		
Провер.	Журавлева		
Разраб.	Белан		

903-4-174.91 КЖ.И-69

Изделие соединительное МС 5

Стадия	Масса	Масштаб
Р	1,1 кг	
Лист	Листов	

Харьковский Промстройниипроект

Инв. № подл. | Подпись и дата | Взам. инв. №

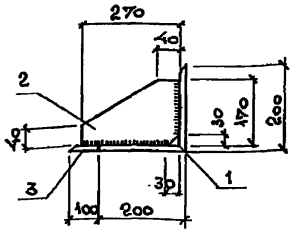

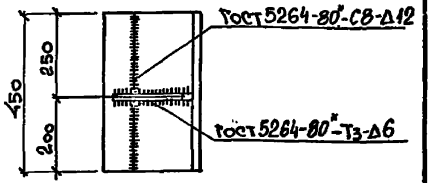

Формат	Зона	Поз.	Обозначение	Наименование	Кол.	Примеч.
				Документация		
			903-4-174.91 КЖ.И-ТУ	Технические условия		
				Детали		
		1		Уголок $\frac{200\times25\ \text{ГОСТ}\ 8509\text{-}86}{\text{С}345\text{-}3\ \text{ГОСТ}\ 27772\text{-}88}$ ℓ=450	1	33,3
		2		Полоса $\frac{170\times10\ \text{ГОСТ}\ 19903\text{-}74^{*}}{\text{С}245\ \text{ГОСТ}\ 27772\text{-}88}$ ℓ=270	1	3,6
		3		Полоса $\frac{100\times25\ \text{ГОСТ}\ 19903\text{-}74^{*}}{\text{С}255\ \text{ГОСТ}\ 27772\text{-}88}$ ℓ=300	1	5,9

Привязан:

Инв. №

Н. контр.	Зорин		
Гл. спец.	Зорин		
Зав. тр.	Фридланд		
Вед. инж.	Трель		
Провер.	Журавлева		
Разраб.	Белан		

903-4-174.91 КЖИ-70

Изделие соединительное МС6

Стадия	Масса	Масштаб
Р	42,8кг	
Лист	Листов	

Харьковский Промстройниипроект

Инв. № подл. | Подпись и дата | Взам. инв. №

Формат	Зона	Поз.	Обозначение	Наименование	Кол.	Примеч.
				Документация		
			903-4-174.91 КЖ.И-ТУ	Технические условия		
			903-4-174.91 КЖ.И-71СБ	Сборочный чертеж		
				Детали		
		1		Уголок 100×7 ГОСТ 8509-86 / С245 ГОСТ 27772-88 ℓ=250	2	2,7
			Переменные данные	Для исполнений		
			903-4-174.91 КЖ.И-71	МС8		
				Сборочные единицы		
		2		Полоса 150×8 ГОСТ 19903-74* / С245 ГОСТ 27772-88 ℓ=160	1	1,5
			903-4-174.91 КЖИ-71-1	МС9		
				Сборочные единицы		
		2		Полоса 150×8 ГОСТ 19903-74* / С245 ГОСТ 27772-88 ℓ=220	1	2,1
			903-4-174.91 КЖ.И-71-2	МС10		
				Сборочные единицы		
		2		Полоса 150×8 ГОСТ 19903-74* / С245 ГОСТ 27772-88 ℓ=270	1	2,5

Привязан:

Инв.№

Взам.инв.№ | Подпись и дата | Инв.№ подл.

Н.контр.	Зорин	
Гл.спец.	Зорин	
Зав.гр.	Фриланд	
Вед.инж.	Третяк	
Провер.	Журавлева	
Разраб.	Белан	

703-4-174.91 КЖ.И-71

Изделие соединительное МС8...МС10

Стадия	Лист	Листов
Р		

Харьковский Промстройниипроект

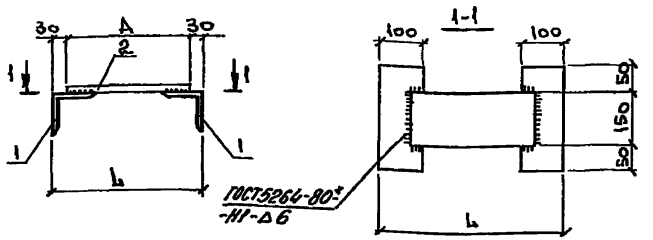

Обозначение	Марка	Размеры в мм А	Размеры в мм ℓ	Масса, кг
903-4-174.91 КЖ.И-71	МС8	160	220	6,9
-71-1	МС9	220	280	7,5
-71-2	МС10	270	330	7,9

Привязан:

Инв.№

Взам.инв.№ | Подпись и дата | Инв.№ подл.

Н.контр.	Зорин	
Гл.спец.	Зорин	
Зав.гр.	Фриланд	
Вед.инж.	Третяк	
Провер.	Журавлева	
Разраб.	Белан	

703-4-174.91 КЖ.И-71СБ

Изделие соединительное МС8...МС10 Сборочный чертеж

Стадия	Масса	Масштаб
Р	см. табл.	

Лист	Листов

Харьковский Промстройниипроект

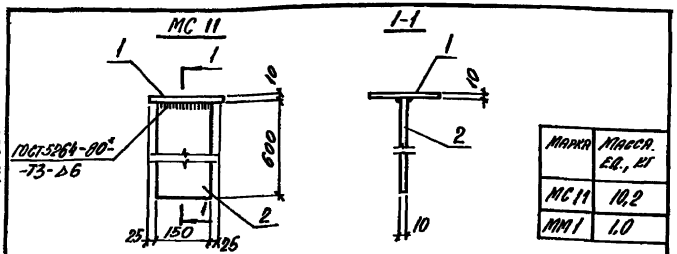

Марка	Масса ед., кг
МС11	10,2
ММ1	1,0

Форм.	Зона	Поз.	Обозначение	Наименование	Кол.	Примеч.
				Документация		
			903-4-174.91 КНИ-ТУ	Технические условия		
			903-4-174.91 КНИ-72	МС11		
				Детали		
		1		Полоса 200×10 ГОСТ 19903-74* / Ст245 ГОСТ 27772-88* L=200	1	3,1
		2		Полоса 150×10 ГОСТ 19903-74* / Ст245 ГОСТ 27772-88* L=600	1	7,1
			903-4-174.91 КНИ-73	ММ1		
				Детали		
		1		Фэбай, ГОСТ 5781-82*, С-130	1	1,0

Привязан:

Инв. №

Н. контр.	Зорин		
Гл. спец.	Зорин		
Зав. гр.	Фридланд		
Вед. инж.	Лопазова		
Провер.	Лопазова		
Разраб.	Лопатина		

903-4-174.91 КНИ-72; 73

Изделие соединительное МС11; ММ1

Стадия	Масса	Масшт.
Р	См. табл.	
Лист	Листов	

Харьковский промстройниипроект

Инв. № подл. | Подпись и дата | Взам. инв. №

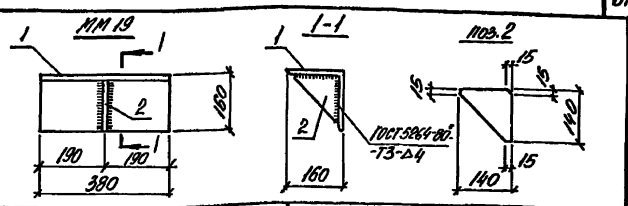

Форм.	Зона	Поз.	Обозначение	Наименование	Кол.	Примеч.
				Документация		
			903-4-174.91 КНИ-ТУ	Технические условия		
			903-4-174.91 КНИ-ТУ	ММ3		
				Детали		
		1		Ф14АЙ, ГОСТ 5781-82*, С-290	1	0,9
			903-4-174.91 КЖ.Н-75	ММ17		
				Детали		
		1		Уголок 100×63×8 ГОСТ 8510-86* / С235 ГОСТ 27772-88* L=70	1	0,7
			903-4-174.91 КЖ.Н-76	ММ19		
				Детали		
		1		Уголок 160×16 ГОСТ 8509-86* / С245 ГОСТ 27772-88* L=380	1	14,6
		2		Полоса 140×8 ГОСТ 19903-74* / С245 ГОСТ 27772-88* L=140	1	1,2

Марка	Масса ед., кг
ММ19	15,8

Привязан:

Инв. №

Взам. инв. № | Подпись и дата | Инв. № подл.

Н. контр.	Зорин		
Гл. спец.	Зорин		
Зав. гр.	Фридланд		
Вед. инж.	Лопазова		
Провер.	Лопазова		
Разраб.	Лопатина		

903-4-174.91 КЖ.Н-74...76

Изделие соединительное ММ3; ММ17; ММ19

Стадия	Масса	Масшт.
Р	См. табл.	
Лист	Листов	

Харьковский промстройниипроект

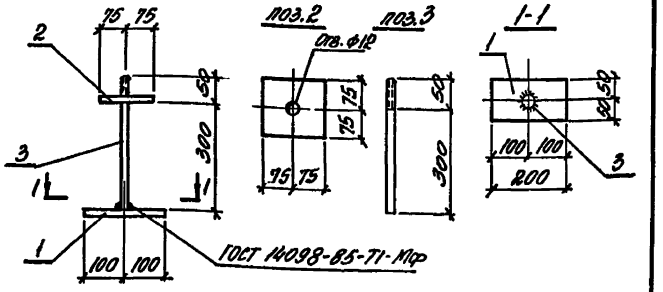

Форм.	Зона	Поз.	Обозначение	Наименование	Кол.	Примечание
				Документация		
			903-4-174.91 КЖС.Н-ТУ	Технические условия		
				Детали		
		1		Полоса 100×10 ГОСТ 19903-74* / С245 ГОСТ 27772-88 ℓ=200	1	1,57
		2		Полоса 150×10 ГОСТ 19903-74* / С245 ГОСТ 27772-88 ℓ=150	1	1,77
		3		ф10 АI, ГОСТ 5781-82*, ℓ=350	1	0,22

Привязан:

Инв. №

Инв. № подл. | Подпись и дата | Взам. инв. №

Н. контр.	Зорин		
Гл. спец.	Зорин		
Зав. гр.	Фридланд		
Вед. инж.	Ломазова		
Провер.	Ломазова		
Разраб.	Личкатая		

903-4-174.91 КЖС.Н-77

Название соединительное МС12

Стадия	Масса	Масштаб
Р	3,6	
Лист	Листов 1	

Харьковский Промстройниипроект

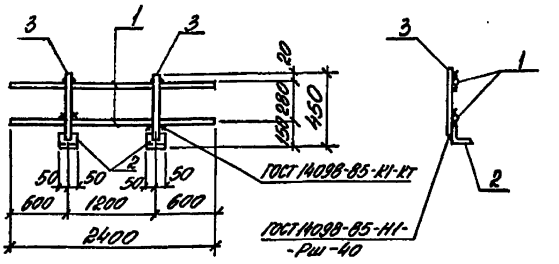

Форм.	Зона	Поз.	Обозначение	Наименование	Кол.	Примечание
				Документация		
			903-4-174.91 КЖС.Н-ТУ	Технические условия		
				Детали		
		1		ф16 АI, ГОСТ 5781-82*, ℓ=2400	2	3,8
		2		Уголок 50×5 ГОСТ 8509-86* / С235 ГОСТ 27772-88 ℓ=100	2	0,4
		3		ф24 АI, ГОСТ 5781-82*, ℓ=450	2	1,6

Привязан:

Инв. №2

Н. контр.	Зорин		
Гл. спец.	Зорин		
Зав. гр.	Фридланд		
Вед. инж.	Марголина		
Провер.	Марголина		
Разраб.	Личкатая		

903-4-174.91 КЖС.Н-78

Ограждение О1

Стадия	Масса	Масштаб
Р	11,6	
Лист	Листов 1	

Харьковский Промстройниипроект

МС13

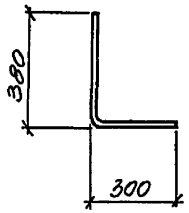

МС14

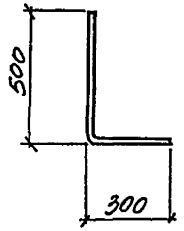

МС15

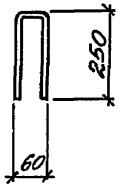

Обозначение	Марка	Длина, мм	Масса, кг
903-4-174.91 КЖИ-79	МС13	680	0,15
-79-1	МС14	800	0,18
-79-2	МС15	560	0,13

Привязан:

Инв. №

Н. контр.	Зорин		
Гл. спец.	Зорин		
Отд. мех.	Унарголина		
Провер.	Марголина		
Разраб.	Личагина		

903-4-174.91 КЖ.И-79

Изделие закладное МС13... МС15

Стадия	Масса	Масштаб
Р	см. табл	
Лист	Листов 1	

ф 6А III, ГОСТ 5781-82*

Харьковский Промстройниипроект

gost.e-ecolog.ru