ТИПОВОЙ ПРОЕКТ

904—1—54.83

КОМПРЕССОРНАЯ СТАНЦИЯ ПРОИЗВОДИТЕЛЬНОСТЬЮ 10 куб. м ВОЗДУХА В МИНУТУ С КОМПРЕССОРАМИ ВОЗДУШНОГО ОХЛАЖДЕНИЯ 4ВУ1—5/9 М2

АЛЬБОМ II

АРХИТЕКТУРНО-СТРОИТЕЛЬНЫЕ РЕШЕНИЯ
ОТОПЛЕНИЕ И ВЕНТИЛЯЦИЯ

Инв. № подл. | Подп. и дата | Взам. инв. №

Привязан

gost.e-ecolog.ru

ЦЕНТРАЛЬНЫЙ ИНСТИТУТ ТИПОВОГО ПРОЕКТИРОВАНИЯ
ГОССТРОЯ СССР
КИЕВСКИЙ ФИЛИАЛ
г.Киев-57, ул.Эжена Потье, № 12

144/4
Заказ № 4707 инв. № 19385-02 тираж 700

Сдано в печать 12.6 1984 г., цена 1-67

ТИПОВОЙ ПРОЕКТ

904—1—54.83

КОМПРЕССОРНАЯ СТАНЦИЯ ПРОИЗВОДИТЕЛЬНОСТЬЮ 10 куб. м ВОЗДУХА В МИНУТУ С КОМПРЕССОРАМИ ВОЗДУШНОГО ОХЛАЖДЕНИЯ 4ВУ1—5/9 М2

АЛЬБОМ II

СОСТАВ ПРОЕКТА

АЛЬБОМ I	ТЕХНОЛОГИЧЕСКИЕ РЕШЕНИЯ. ЭЛЕКТРОТЕХНИЧЕСКАЯ ЧАСТЬ. АВТОМАТИЗАЦИЯ ТЕХНОЛОГИЧЕСКИХ ПРОЦЕССОВ. СИГНАЛИЗАЦИЯ И СВЯЗЬ.
АЛЬБОМ II	АРХИТЕКТУРНО-СТРОИТЕЛЬНЫЕ РЕШЕНИЯ. ОТОПЛЕНИЕ И ВЕНТИЛЯЦИЯ.
АЛЬБОМ III	СПЕЦИФИКАЦИИ ОБОРУДОВАНИЯ.
АЛЬБОМ IV	ВЕДОМОСТИ ПОТРЕБНОСТИ В МАТЕРИАЛАХ.
АЛЬБОМ V	СМЕТЫ.

РАЗРАБОТАН

ГОСУДАРСТВЕННЫМ ИНСТИТУТОМ

ПРОМСТРОЙПРОЕКТ МОСКВА

ГЛАВНЫЙ ИНЖЕНЕР ИНСТИТУТА В.И. КОРОЛЕВ

ГЛАВНЫЙ ИНЖЕНЕР ПРОЕКТА О.И. ДУЖЕНКОВА

УТВЕРЖДЕН

МИНИСТЕРСТВОМ ПУТЕЙ СООБЩЕНИЯ

ПРИКАЗ № Ш-35604 ОТ 28.10.80 г.

ВВЕДЕН В ДЕЙСТВИЕ ГИПРОПРОМТРАНССТРОЕМ

ПРИКАЗ № 99 ОТ 30.06.83 г.

Кор. цитп. N 19386-02

ПРИВЯЗАН

ИНВ. №

Типовой проект 90Н-1-54.83 Альбом II

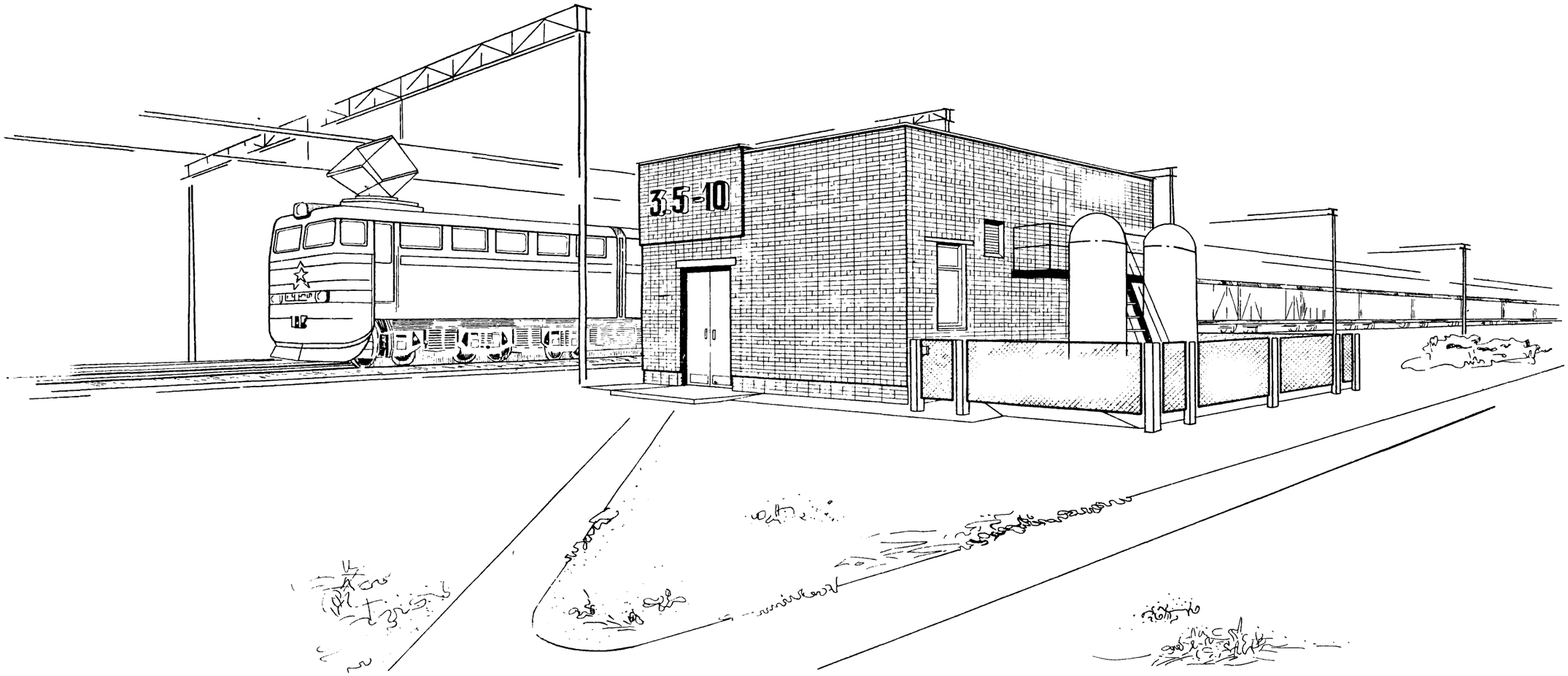

Опись альбома

19386-02

2

Обозначение	Наименование	Стр альбом
	Титульный лист	1
	Опись альбома	2
ПЗ 1	Пояснительная записка	3
	Архитектурно-строительные решения	
АР-1	Общие данные	4
АР-2	Спецификации, ведомости	5
АР-3	План на отм. 0,000. План полов. План отверстий в стенах. План кровли. Узел 1.	6
АР-4	Фасады 1-2, А-Б, 2-1, Б-А Разрезы 1-1, 2-2. Схема заполнения оконных проемов и установки сб. ж.-б. и стальных элементов	7
АР-5	Узлы 2...9. Схема установки закладных изделий на отм. 3,770	8
КЖ	Конструкции железобетонные	
КЖ-1	Общие данные	9
КЖ-2	Схема расположения фундаментов. Развертки Приямок ПР1.	10
КЖ-3	Схема расположения фундаментов под оборудование, приямка и канала Ф0м1... Ф0м3; Фм1.	11
КЖ-4	Фрагмент 1	12
КЖ-5	Канал N 2	13
КЖ-6	Схемы расположения плит покрытия и ограждения.	14
КЖИ-Л1g-8-1, Л2g-8-1	Лотки Л1g-8-1, Л2g-8-1	15
КЖИ-ТТ1	Технические требования по изготовлению стальных изделий	15
КЖИ-ЩС1	Щит стальной ЩС1	15
КЖИ-ЩС2	Щит стальной ЩС2	15
КЖИ-ЩС3	Щит стальной ЩС3	16
КЖИ-СГ1	Стремянка СГ1	16
КЖИ-ЖР1	Жалюзийная решетка ЖР1	16
КЖИ-МН1	Изделие закладное МН1	16
КЖИ-С1	Сетка арматурная С1	17
КМ	Конструкции металлические	
КМ-1	Общие данные	18
КМ-2	Схемы расположения путей подвесного крана, площадки и лестницы	19
ОВ	Отопление и вентиляция	
ОВ-1	Общие данные	20
ОВ-2	Планы Разрезы 1-1... 3-3. Спецификация отопительно-вентиляционных установок	
ОВ-3	Схемы воздуховодов систем П1, В1. Схема отопления Узел управления Спецификация узла управл	22

Альбом III

Типовой проект 904-1-54.83

I Общая часть.

Рабочие чертежи типового проекта компрессорной станции производительностью 10 м³ воздуха в минуту с компрессорами воздушного охлаждения 4В91-3/9мг разработаны на основании технического проекта, утвержденного Министерством путей сообщения 28 октября 1980г. и задания на проектирование Гипропромтрансстроя от 03 февраля 1983 год.

Типовой проект разработан согласно СН 227-82 для следующих условий строительства:
сейсмичность района – не выше 6 баллов;
территория – без подработки горными выработками;
расчетная зимняя температура наружного воздуха -30°С и варианты применительно к районам с расчетными температурами - 20°С и -40°С;
скоростной напор ветра - для I географического района,
вес снегового покрова - для III района;
рельеф территории спокойный;
грунтовые воды отсутствуют.

Грунты основания - непучинистые, непросадочные со следующими нормативными характеристиками
$\varphi^н = 28°$; $C^н = 0.02$ кгс/см²; $E = 150$ кгс/см²; $\gamma = 1$ Вт/м³; $K_г = 1$

При теплотехнических расчетах ограждающих конструкций приняты следующие данные.

Расч температура наиболее холодной пятидневки	Средняя температура за отопительный период	Продолжительность отопительного периода, суток
-20°С	-0,7°С	187
-30°С	-6,2°С	232
-40°С	-10,2°С	246

II Архитектурно-планировочные решения.

Архитектурно-строительная часть компрессорной станции разработана в соответствии с технологической частью проекта и действующими строительными нормами и правилами проектирования.

Компрессорная станция состоит из одноэтажного здания с несущими кирпичными стенами размером в плане 7,5 х 6,0 м и открытой площадки для размещения воздухосборников. Высота здания до низа плит покрытия 3,6-3,75. В связи с сезонным характером работы станции, а также по указанию технологической организации проектом не предусмотрено санитарно-технических устройств для обслуживания машиниста.

Конструкция покрытия - ж.-б. многопустотные панели по серии 1.141-1 вып. 58.

Кровля малоуклонная, рулонная, с неорганизованным водостоком. Утеплитель покрытия - минераловатные плиты повышенной жесткости $\gamma = 200$ кг/м³.

Наружные и внутренние стены и перегородки приняты из силикатного кирпича; цокольную часть наружных стен до отм. 0.300 м выполнять из глиняного кирпича.

Толщина утеплителя и наружных стен для различных температур наружного воздуха приведена в табл. на л. АР-1.

Степень огнестойкости здания принята - II.

Класс ответственности здания - II.

Помещение машинного зала относится по пожарной опасности к категории „Д". Мероприятия по пожарной безопасности предусмотрены в технологической части проекта.

Защита от шума осуществляется устройством изолированного помещения для машиниста, отделенного от машинного зала глухой внутренней кирпичной стеной.

Помещение машинного зала оборудовано подвесным ручным краном грузоподъемностью Q = 1т.

Указания по защите строительных конструкций от коррозии приведены на листе КМ-2.

Ограждение площадки под воздухосборники решено по серии 3.017-1 высотой 1,2м из металлических сетчатых панелей по ж.-б. столбам Калитка ограды сетчатая, распашная

III Краткие рекомендации по организации строительно-монтажных работ

Конструкции здания и изделия приняты с учетом ведения строительства индустриальными методами. При строительстве здания используются централизованные базы материально-технического снабжения. До начала основных строительно-монтажных работ должна быть выполнена подготовка строительной площадки.

Строительство рекомендуется осуществлять в два периода нулевой и основной

В нулевой период входят: земляные работы, возведение фундаментов, прокладка подземных коммуникаций, каналов, подготовка под полы.

В основной период входят: кладка стен, перегородок, монтаж покрытия, устройство кровли, полов, отделочные работы.

Получение раствора предусматривается в зависимости от местных условий - от централизованной установки или местного растворного узла, размещаемого непосредственно на строительстве объекта.

Строительно-монтажные работы необходимо выполнять в соответствии с требованиями СН и П III-4-80.

IV Санитарно-техническая часть.

Отопление.

Проект отопления станции разработан для 3х климатических районов с расчетной зимней температурой наружного воздуха - 20°С; -30°С и -40°С. Теплоносителем для систем отопления машинного зала и кабины машиниста принята перегретая вода с параметрами 150÷70° С от внешнего источника теплоснабжения Отопление помещения компрессорной станции осуществляется местными нагревательными приборами - стальными радиаторами М-140. Система отопления двухтрубная
Внутренняя расчетная температура помещения кабины машиниста принята +18°С, машинного зала в нерабочее время +5°С Предусмотрен вариант электроотопления при помощи электропечей типа ПЭТ-4.

Вентиляция.

Вентиляция компрессорной рассчитана на зимний период, так как согласно заданию технологической организации, компрессорная предназначена для очистки стрелок ж.д. путей от снежных заносов и работает только зимой. Вредности в компрессорной – тепловыделения от компрессоров и электродвигателей.

Вытяжная вентиляция запроектирована из верхней зоны системой В1.

Приточный воздух подается системой П1, работающей на смеси наружного и рециркуляционного воздуха

Изменение соотношения наружного и рециркуляционного воздуха осуществляется вручную заслонками П1.2, П1.3 и В1.3.

Вентиляция кабины машиниста естественная, проветривание через окно.

VI Технико-экономические показатели (для основного варианта t°=30°)

№п/п	Наименование показателей	Единица измерения	Показатель
1	Строительный объем	м³	212,0
2	Площадь застройки	м²	86,0
3	Общая площадь	м²	40,4
4	Эксплуатационные показатели		
	а) общий расход тепла	вт	7150
	б) расход тепла на вентиляцию	вт	7150
	в) потребляемая мощность электроэнергии		
	Вариант: теплоноситель - вода	квт	1,5
	в том числе силового оборудования	квт	1,5
	Вариант: теплоноситель - эл энергия	квт	8,65
	в том числе силового оборудования	квт	1,5

19386-02 3

Привязан

Инв. №

Т.П. 904-1-54.83 ПЗ

Нач.4отд.	Ковалев		
Н.контр.	Михайлова		
ГАП	Нестеровский		16.06.83
ГИП	Дуженкова		
Рук.Бр.Арх	Щукин		
Ст. Арх.	Чивилева		

Компрессорная станция производительностью 10куб.м воздуха в минуту с компрессорами воздушного охлаждения 4В91-5/9м2.

Стадия: Р | Лист: 1 | Листов: 1

Пояснительная записка

Госстрой СССР ПРОМСТРОЙПРОЕКТ Москва

Альбом II

Типовой проект 904-1-54.83

Ведомость основных комплектов

Обозначение	Наименование комплекта	Примечание
АР	Архитектурно-строительные решения	
КЖ	Конструкции железобетонные	
КМ	Конструкции металлические	
ОВ	Отопление и вентиляция	

Ведомость чертежей основного комплекта АР

Лист	Наименование	Примечание
	Общие данные	
	Спецификации и ведомости	
3	План на отм.0.000. План полов. План отверстий в стенах. План кровли. Узел 1.	
4	Фасады 1-2, А-Б, 2-1, Б-А. Разрезы 1-1, 2-2. Схема заполнения оконных проемов и установки сб.ж.б. и стальных элементов.	
5	Узлы 2...9. Схема установки закладных изделий на отм 3.770	

Ведомость спецификаций

Лист	Наименование	Примечание
	Спецификация элементов заполнения проемов	
2.	Спецификация изделий	

Ведомость отделки помещений
площадь в м²

Наименование или номер помещения	Потолок		Стены или перегородки		Примечание
	Площадь	Вид отделки	Площадь	Вид отделки	
1	34,0	001 А	78,0	002 Б	
2	3,6	001 А	28,0	002 Б	
3	2,8	001 А	19,0	002 Б	

Условные обозначения ведомости отделки помещений

Вид подготовки поверхности под окраску
А - затирка, Б - штукатурка

Соответствие номера колера наименованию цвета по ГОСТ

001 Э-ВА-27 Белый (ГОСТ 19214-80)
002 Э-ВА-27 № 246 Бледно-гороховый

Рабочие чертежи марки АР выполнены в соответствии с действующими строительными нормами и правилами проектирования и предусматривают решения в строительной части, обеспечивающие пожарную безопасность при соблюдении установленных правил безопасности при эксплуатации здания. Категории производств определены технологическими заданиями.

Главный архитектор проекта — Нестеровский
Главный архитектор проекта (автор привязки)

Данные для подбора утеплителя на кровле

Расчетная зимняя температура наружного воздуха	Объемный вес минераловатных плит повышенной жесткости ГОСТ 22950-78	Толщина утеплителя мм
$t°=-20°C$	$\gamma \geq 200$ кг/м³	60
$t°=-30°C$	$\gamma \geq 200$ кг/м³	80
$t°=-40°C$	$\gamma \geq 200$ кг/м³	100

Данные для подбора толщин наружных кирпичных стен

Расчетная зимняя температура наружного воздуха	Объемный вес кирпича ГОСТ 379-79, ГОСТ 530-80	Толщина мм	
		цоколь	стена
$t°=-20°C$, $t°=-30°C$	$\gamma \geq 1650$ кг/м³	380	400
$t°=-40°C$	$\gamma \geq 1650$ кг/м³	510	530

Ведомость ссылочных и прилагаемых документов

Обозначение	Наименование	Примечание
	Ссылочные документы	
ГОСТ 14624-69	Двери деревянные для зданий промышленных предприятий.	
1.136.1-13 в.1	Плиты подоконные для жилых и общественных зданий.	
1.136.5-16 в.1 ч.1	Окна и балконные двери деревянные с двойным остеклением для жилых зданий.	
1.138-10 в.1	Перемычки железобетонные для зданий с кирпичными стенами.	
1.400-15 в.0,1	Унифицированные закладные изделия ж-б конструкций для крепления технологических коммуникаций и устройств	
1.444-1 в.1	Конструкции полов производственных зданий автомобильной промышленности.	
2.236-2 в.1	Детали примыкания оконных и дверных блоков в общественных зданиях.	
2.430-3 в.1,2	Типовые архитектурно-строительные детали промышленных зданий с кирпичными стенами.	
ПК-01-88	Сборные железобетонные плиты для покрытий производственных зданий.	
	Прилагаемые документы	
-КЖИ-ЖР1	Жалюзийная решетка ЖР1	

Общие указания

1. За относительную отметку 0,000 принята отметка чистого пола первого этажа, что соответствует абсолютной отметке [ ]
2. Наружные и внутренние стены приняты из силикатного кирпича (ГОСТ 379-79) марки 75 на растворе марки 10. Кладку наружных стен вести из отборного кирпича с расшивкой швов валиком внутрь, рисунок кладки указан на листе 4. Цоколь до отметки 0.300 выполнять из отборного глиняного кирпича (ГОСТ 530-80) марки 75 на растворе марки 10 с устройством гидроизоляции из цементно-песчаного раствора марки 50 состава 1:2 толщиной 30мм на отметках -0,030 и -0,330.
3. Кирпичная кладка стен не рассчитана на производство работ по ее возведению в условиях отрицательных температур, при необходимости следует руководствоваться п.п. 7.1...7.22 СНиП III-17-78 и п.п. 7.1...7.9 СНиП II-B.2-71.
4. Вокруг здания устраивается асфальтовая отмостка шириной 750мм Площадку с асфальтовым покрытием в пределах ограды, для размещения воздухосборников, выполнять по узлу 8 на листе 5.
5. Водоизоляционный ковер кровли состоит из четырех слоев рубероида марки РКМ 350Б (ГОСТ 10923-76) по горячей антисептированной битумной мастике Марку мастик принимать:
   - в районах севернее географической широты 50° для европейской части и 55° для азиатской части СССР МБК-Г-55А, для защитного слоя МБК-Г-55Г (ГОСТ 2889-80),
   - южнее этих районов МБК-Г-65А, для защитного слоя МБК-Г-55Г (ГОСТ 2889-80);
   - в местах примыкания кровель соответственно МБК-Г-85А и МБК-Г-100А
   - в месте устройства карниза водоизоляционный ковер усиливается двумя дополнительными слоями рубероида на мастике МБК-Г-85 (100). Верхний слой дополнительного ковра выполнять из рубероида марки РКК-400Б, нижний из рубероида марки РКМ-350Б. По верху водоизоляционного ковра выполнить защитный слой из гравия (ГОСТ 8268-74*) светлых тонов фракцией 5-10мм, втопленного в мастику той же марки, на которой клеится основной ковер.
6. Устройство полов и подстилающих слоев производить после устройства приямков, каналов и фундаментов по чертежам КЖ, а также после прокладки всех подпольных технологических, электротехнических и сантехнических коммуникаций.
7. Деревянные оконные переплеты с наружной стороны окрасить эмалью МС-17 (ТУ6-10-1012-70) белого цвета, с внутренней стороны эмалью МС 226 (ТУ6-10-993-70) белого цвета.
   Вид защитного покрытия наружных металлоконструкций определяется при привязке проекта, рекомендуемый цвет покраски лестницы и площадки - темно-серый, ограждения площадки под воздухосборники - светло-серый.
8. Основание для разработки чертежей, степень огнестойкости и класс ответственности здания, указания по антикоррозионной защите строительных конструкций приведены на листе ПЗ 1

193ВЕ-02 4

Привязан

Инв. №

Т.п. 904-1-54.83 АР

Нач.отд.	Ковалев		
Н.контр.	Михайлова		
ГАП	Нестеровский		26.06.83
ГИП	Дуженкова		
Рук.бр.арх.	Щукин		
Архит.	Аксенова		
Рук.бр.конс.	Доможирова		
Исполнит.	Леонова		

Компрессорная станция производительностью 10куб.м воздуха в минуту с компрессорами воздушного охлаждения 4891 5/9м2

Стадия	Лист	Листов
Р	1	5

Общие данные

Госстрой СССР
ПРОМСТРОЙПРОЕКТ
Москва

Альбом II

Типовой проект 904-1-54.83

Спецификация изделий

Марка поз.	Обозначение	Наименование	Кол.	Масса ед. кг	Примечание
		Изделия деревянные			
01.00.00S	1.136.S-16 в.1 ч.1	Оконный блок	3		
Д-38	ГОСТ 14624-69	Дверной блок	1		
Д-32	ГОСТ 14624-69	Дверной блок	1		
Д-52	ГОСТ 14624-69	Дверной блок	1		
		Изделия железобетонные			
ПОО.10354S-T	1.136.1-13.в.1	Подоконная ж.б. плита	3	39,0	
1.ПР1-10.12.6	1.138-10 в.1	Сб.ж.б. перемычка	18	20,0	$t°=20°-30°$
			20	20,0	$t°=-40°$
1.ПР1-12.12.6	1.138-10 в.1	Сб.ж.б. перемычка	11	25,0	$t°=20°-30°$
			14	25,0	$t°=-40°$
1ПР3-19.12.14	1.138-10 в.1	Сб.ж.б. перемычка	5	75,0	$t=-20°-30°$
			6	75,0	$t°=-40°$
П1	ПК-01-88	Сб.ж.б. плита	4	24,0	
П2	ПК-01-88	Сб.ж.б. плита	6	37,0	
		Изделия металлические			
	ГОСТ 8509-72*	∠63×5	2,0м	4,8	
	ГОСТ 103-76	−100×4	1,9м	3,2	
	ГОСТ 103-76	−50×4	1,6м	1,6	
δ=5мм	ГОСТ 8568-77*	Сталь листовая рифленая	0,2м²	42,3	
Р15-15-0	ГОСТ 5336-80	Стальная сетка	1,0м²	2,4	
	ГОСТ 7118-78	Кровельная оцинков. сталь	6,0м²	6,3	
МН555	1.400-15в.1	Закладное изделие	1,4м	5,3	
МН708-2	1.400-15 в.1	Закладное изделие	3	7,4	
ММ2	2.236-2в.1	Костыль	14	0,3	
ММ3	2.236-2в.1	Костыль	18	0,1	
ММ5	2.236-2в.1	Закладное изделие	19	1,6	
ММ6	2.236-2в.1	Изделие соединительное	6	0,9	только для $t°=-20°-30°$
1	2.430-3в.2	Кровельная оцинков. сталь	25,0м	1,5	
2	2.430-3в.2	Кровельная оцинков. сталь	25,0м	1,9	
4	2.430-3в.2	Анкер	92	0,1	
5	2.430-3в.2	Кровельная оцинков. сталь	2,0м	2,5	
13	2.430-3в.2	Костыль	62	0,4	
14	2.430-3в.2	Кровельная оцинков. сталь	25,0м	2,9	
ЖР1	ТП904-1-5483 КЖИ-ЖР1	Жалюзийная решетка	1	11,1	
		Разные изделия			
Dу 100	ГОСТ 1839-80	Асбестоцементная труба	2,95м	18,0	

Ведомость перемычек

Марка поз.	Схема сечения
$t°=-20°c-30°c$	
ПР1	1ПР1-10.12.6; −0,220; 2,100
ПР2	1ПР1-10.12.6; 65; 3,000; 3,450
ПР3	1ПР1-12.12.6; 2,080
ПР4	1ПР3-19.12.14; 2,380
ПР5	1ПР1-12.12.6; 65; 2,625
ПР6	1ПР3-19.12.14; 65; 2,325
$t°c=-40°c$	
ПР1	1ПР1-10.12.6; −0,220; 2,100
ПР2	1ПР1-10.12.6; 65; 3,000; 3,450
ПР3, ПР4	то же, что для $t°=-20°c$ и $-30°c$
ПР5	1ПР1-12.12.6; 65; 2,625
ПР6	1ПР3-19.12.14; 65; 2,325

Ведомость проемов дверей

Марка поз.	Размер проема в кладке
1	820 × 2080
2	1420 × 2310
3	1520 × 2380

Спецификация элементов заполнения проемов

Марка поз	Обозначение	Наименование	Кол.	Масса ед. кг	Примечание
1	ГОСТ 14624-69	Дверной блок Д38	1		
2	ГОСТ 14624-69	Дверной блок Д32	1		
3	ГОСТ 14624-69	Дверной блок Д52	1		
ОК-1	1.136.S-16.В.1 ч.1	Оконный блок 01.00.00S	3		
ЖР 1	КЖИ	Жалюзийная решетка	1	11,1	

19386-02 5

Привязан

Инв №

Нач. отд.	Ковалев			Т.П. 904-1-54.83 АР
Н. контр.	Михайлова			
ГАП	Нестеровский		26.05.83	Компрессорная станция производительностью 10 куб.м воздуха в минуту с компрессорами воздушного охлаждения 4ВУ1-5/9М2
ГИП	Дуженкова			Стадия: Р; Лист: 2; Листов:
Рук. бр. арх.	Цукин			Спецификации, ведомости.
Архит.	Аксенова			Госстрой СССР ПРОМСТРОЙПРОЕКТ Москва
Архит.	Семехина			
Исполнит	Леонова			

План на отм. 0,000

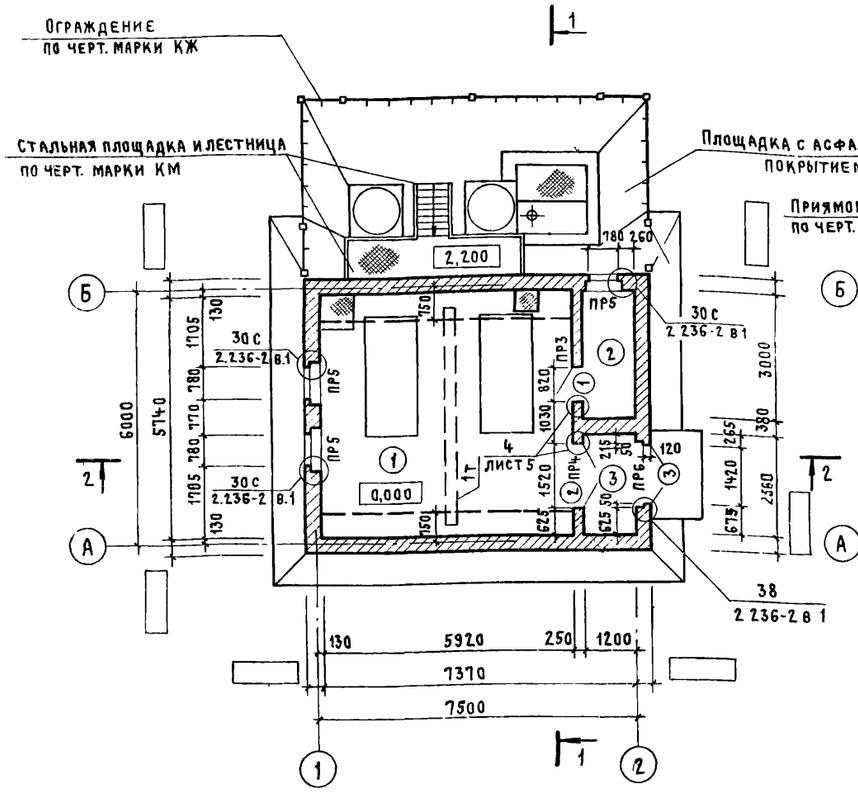

План полов

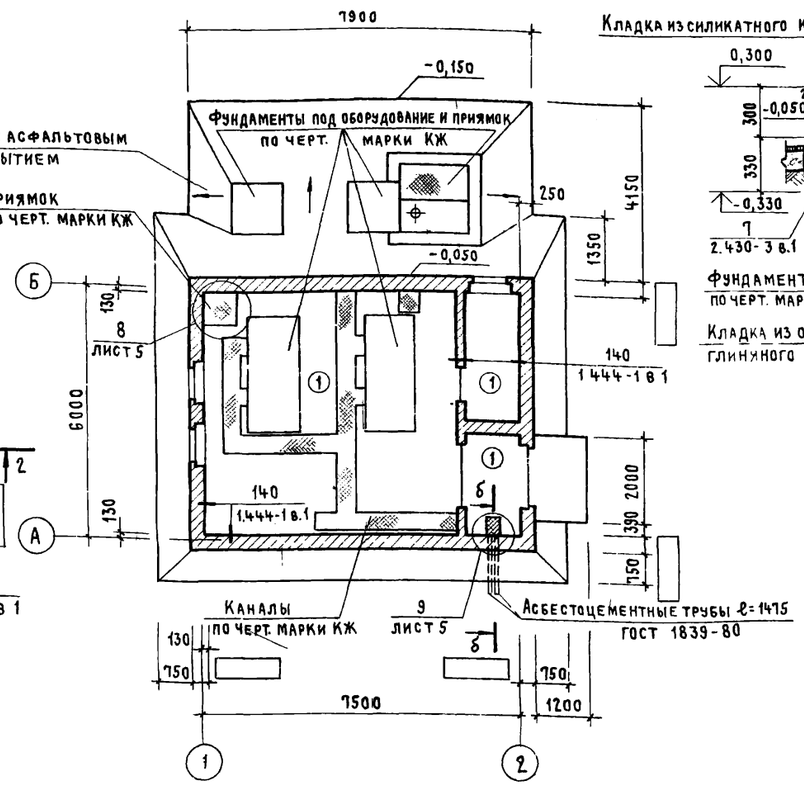

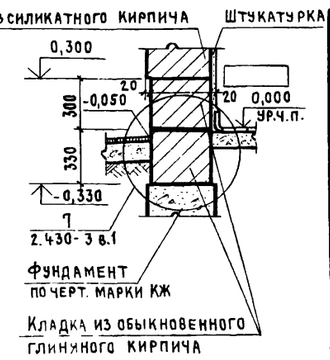

Экспликация помещений

Номер по плану	Наименование	Площадь м²	Категория производства по взрывной взрыво-пожарной и пожарной опасности
1	Машинный зал	34,0	„Д"
2	Кабина машиниста-компрессорщика	3,6	
3	Тамбур	2,8	

Экспликация полов

Наименование или номер помещения по проекту	Тип пола по проекту	Схема пола или номер узла по серии	Элементы пола и их толщина		Площадь пола м²
1, 2, 3	1		Покрытие	Плитка керамическая 150×150×13 ГОСТ 6787-80	40,4
			Прослойка и заполнение швов	Цементно-песчаный раствор марки 150-17мм	
			Подстилающий слой	Бетон марки 150-100мм	
			Основание	Щебень крупностью 40-60мм вдавленный в грунт	

План отверстий в стенах

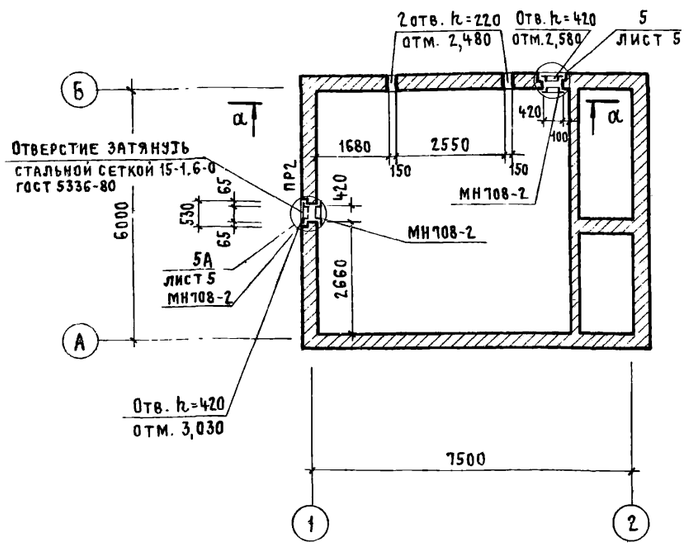

План кровли

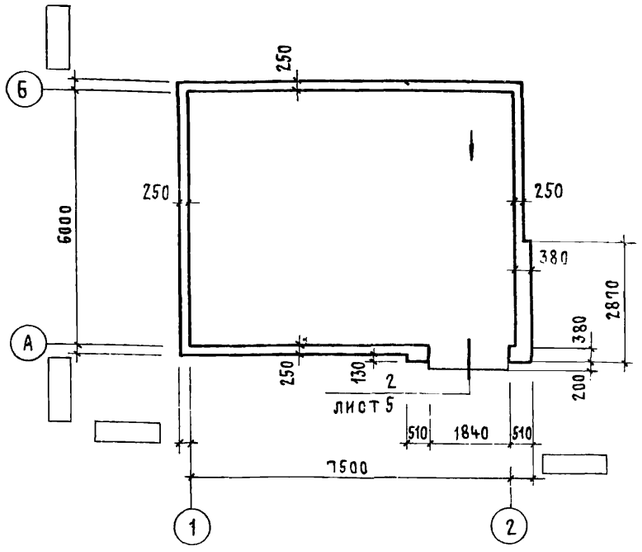

а - а

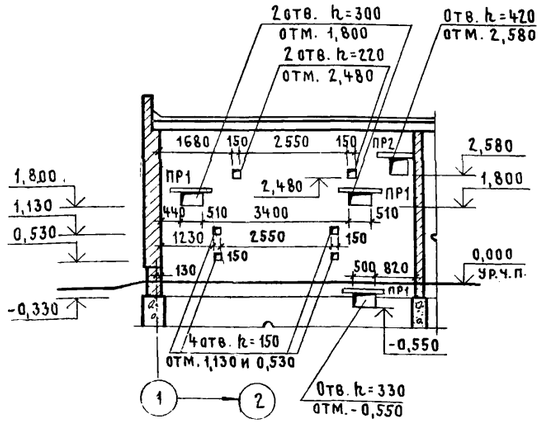

б - б

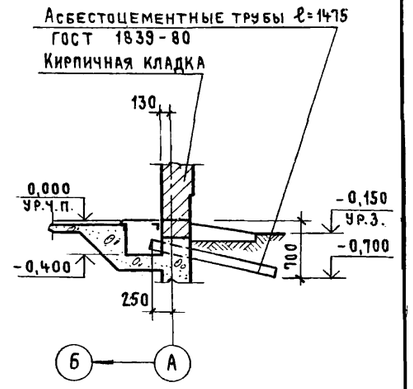

1. Общие указания приведены на листе 2.
2. Разрезы разработаны на листе 4.
3. На плане отверстий в стенах и перегородках указаны отметки низа отверстий.
4. Ведомости перемычек, проемов дверей и спецификации приведены на листе 2.
5. Устройство полов производить в соответствии с требованиями СНиП II-8, 8-71 и III-В, 14-72.

19386-02 6

Т.п. 904-1-54.83 АР

Нач.4 отд.	Ковалев		
Н.контр.	Михайлова		
ГИП	Нестеровский		26.08.83
ГИП	Дуженкова		
Рук.бр.арх.	Щукин		
Рук.бр.конс.	Доможирова		
Архит.	Аксенова		
Исполнит.	Леонова		

Привязан

Инв. №

Компрессорная станция производительностью 10 куб.м воздуха в минуту с компрессорами воздушного охлаждения 4ВУ1-5/9 м2.

План на отм. 0,000. План полов. План отверстий в стенах. План кровли. Узел 1.

Стадия	Лист	Листов
Р	3	

Госстрой СССР
ПРОМСТРОЙПРОЕКТ
Москва

Альбом III

Типовой проект 904-1-54.83

Фасад 1-2

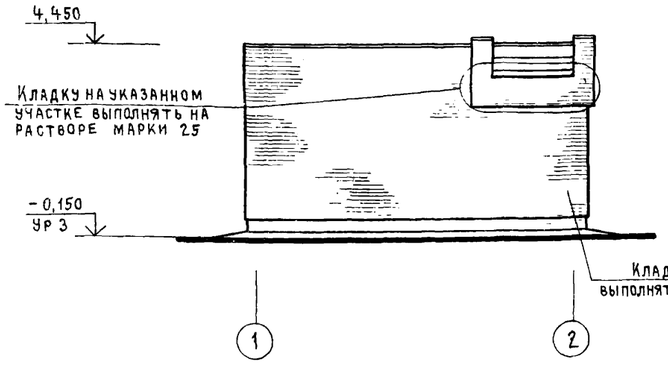

Фасад А-Б

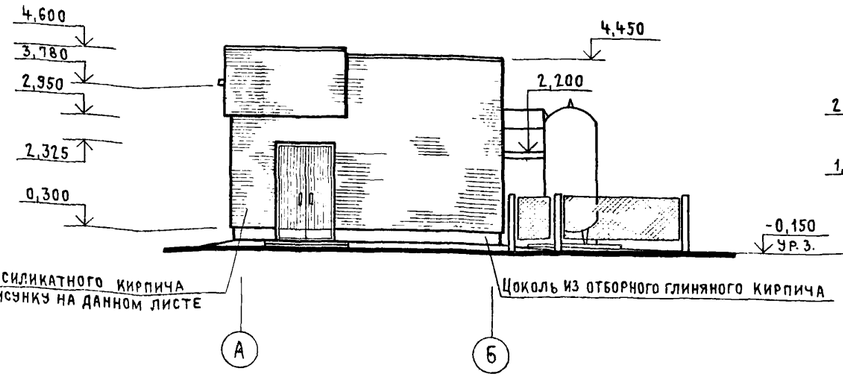

Фасад 2-1

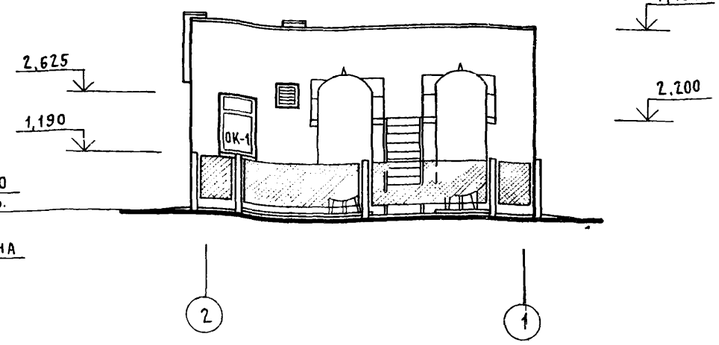

Фасад Б-А

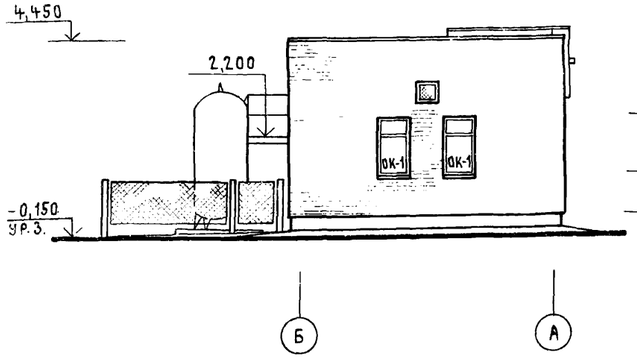

Разрез 1-1

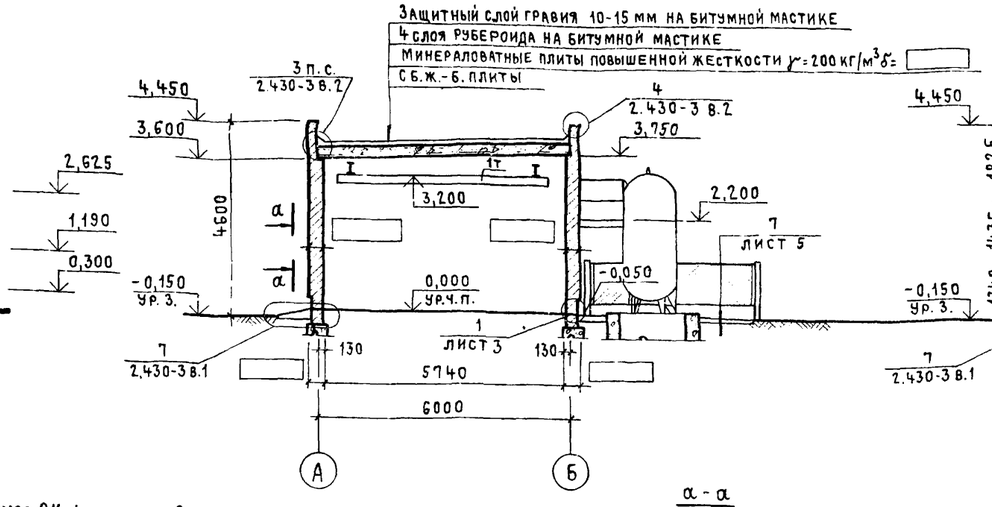

Разрез 2-2

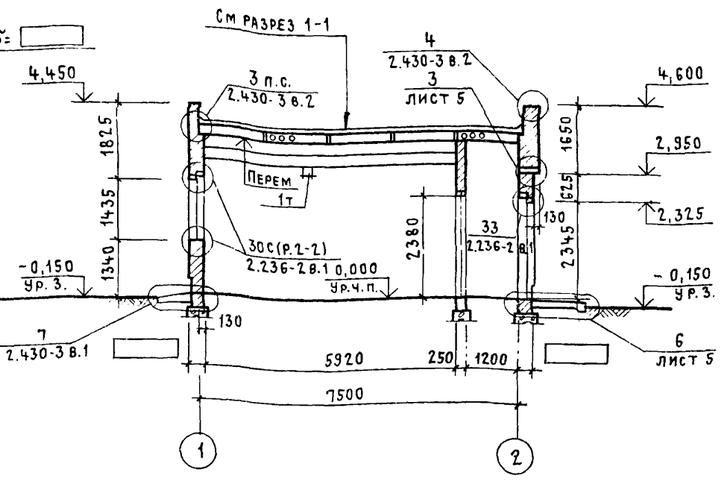

Схема установки сб. ж.-б. плит на отм. 2,950

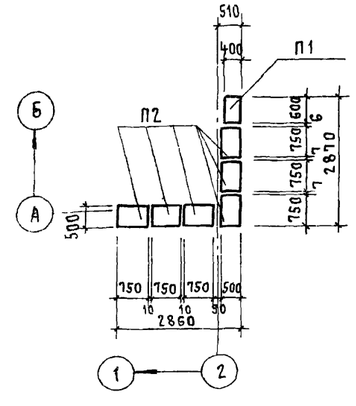

Схема заполнения оконных проемов ОК-1

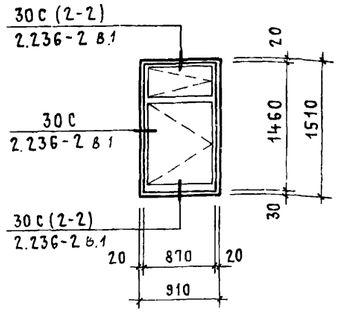

Схема установки ж.-б. подоконных плит и закладных изделий для их крепления

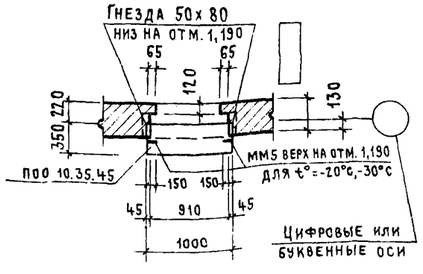

а-а

(Рисунок кладки из силикатного кирпича)

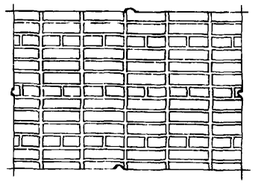

Нач.4 отд.	Ковалев		
Н. контр.	Михайлова		
ГАП	Нестеровский		26.05.83
ГИП	Дуженкова		
Рук.бр.арх.	Щукин		
Рук.бр.инж.	Доможирова		
Архит.	Аксенова		
Исполнит	Авонова		

Привязан

Инв №

19386-02 7

Т.п. 904-1-54.83 АР

Компрессорная станция производительностью 10 куб. м воздуха в минуту с компрессорами воздушного охлаждения 4891-5/9 м2.

Фасады 1-2, А-Б, 2-1, Б-А. Разрезы 1-1, 2-2. Схема заполнения оконных проемов и установки сб.ж.-б. и стальных эл-ов

Стадия	Лист	Листов
Р	4	

Госстрой СССР
ПРОМСТРОЙПРОЕКТ
Москва

2

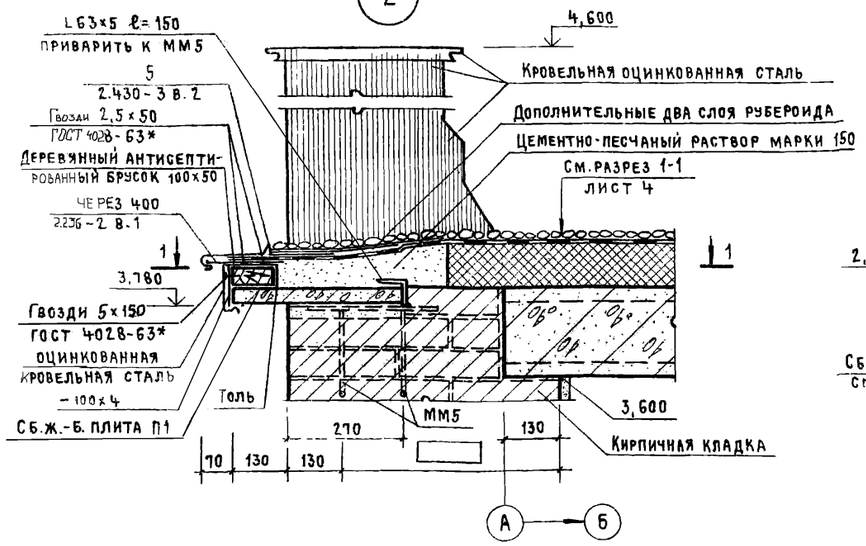

3

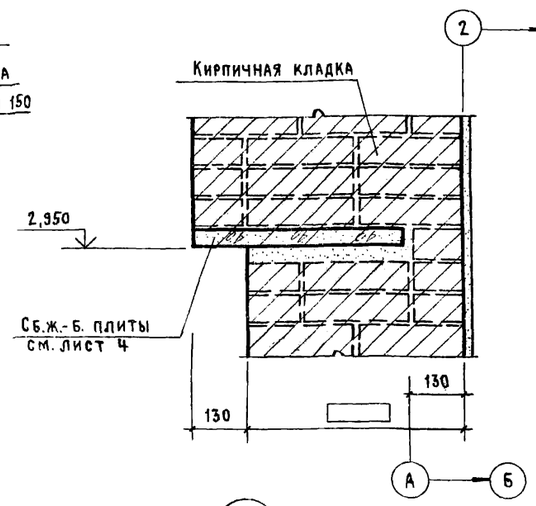

6

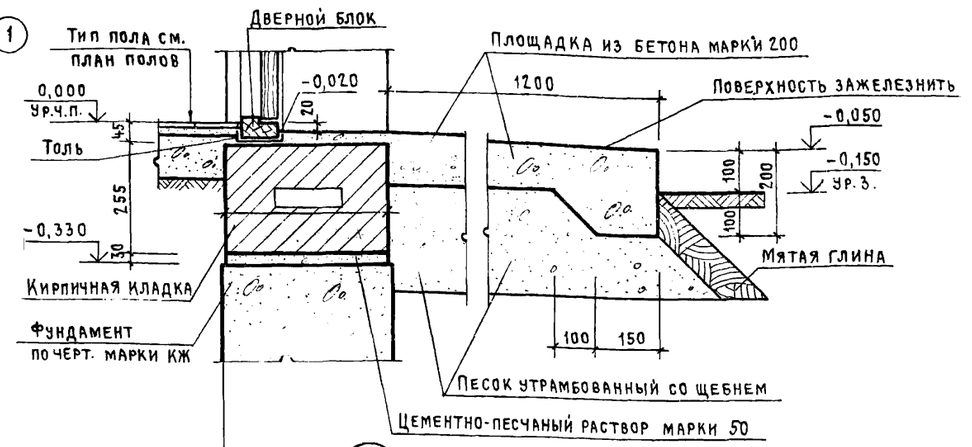

Схема установки закладных изделий на отм. 3,770

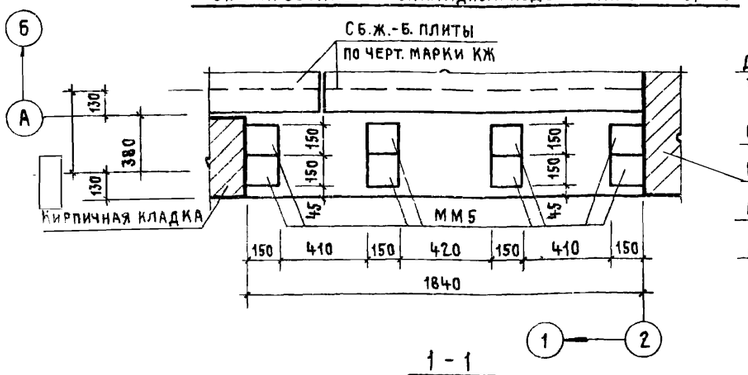

4

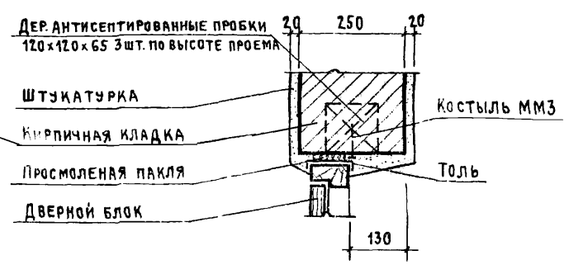

7



8

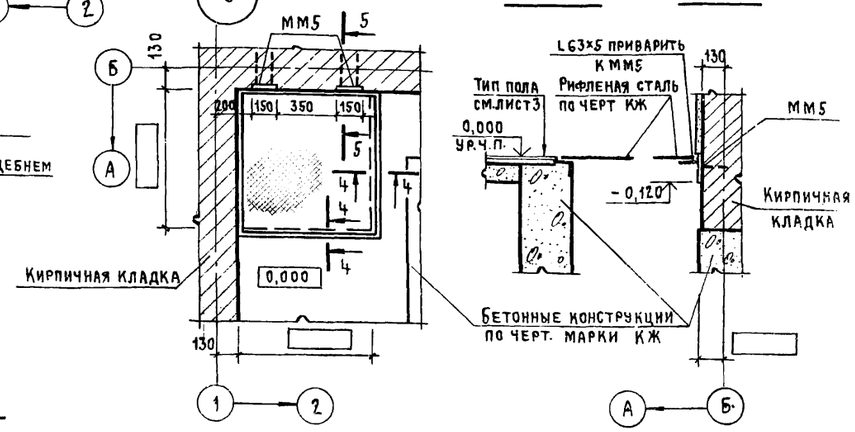

1 - 1

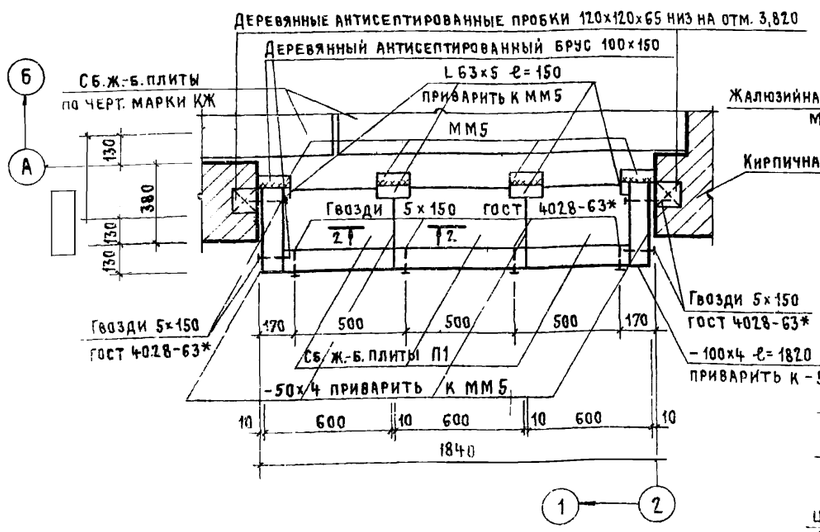

5

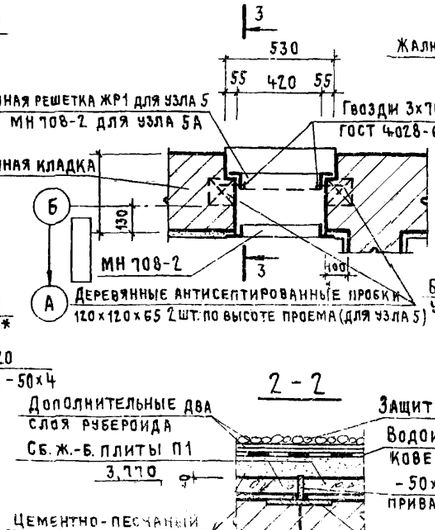

5А

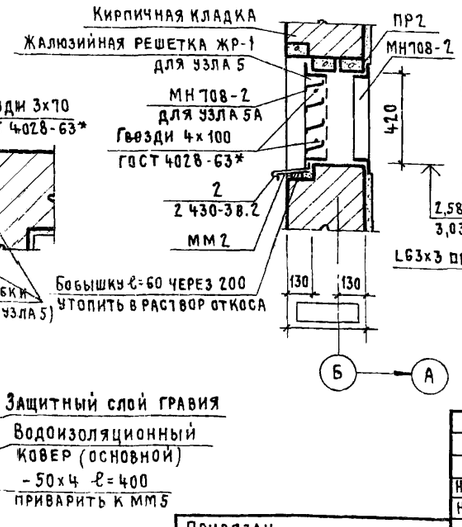

3 - 3

9

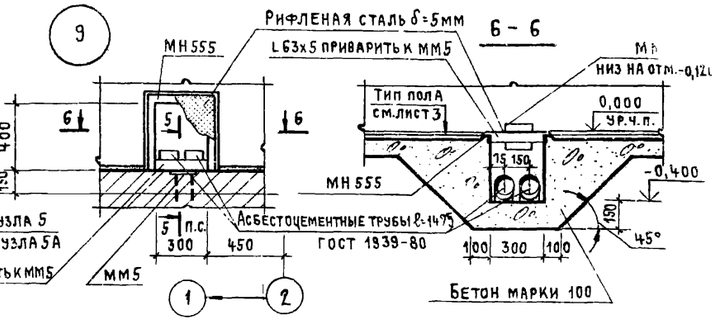

2 - 2

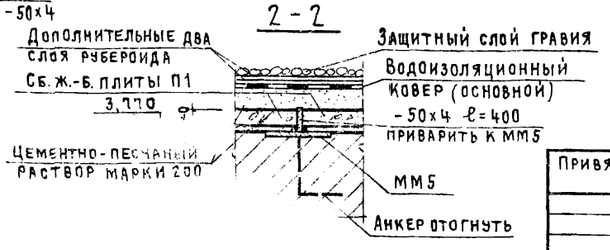

В сечении 1-1 конструкция кровли условно не показана

Привязан

Инв №

Нач. отд.	Ковалев		
Н. контр.	Михайлова		
ГАП	Нестеровский		26.06.83
ГИП	Дуженкова		
Рук. бр. арх.	Щукин		
Рук. бр. инж.	Доможирова		
Архит.	Аксенова		
Исполнит.	Левкова		

19386-02 8

Т.п. 904-1-54.83 АР

Компрессорная станция производительностью 10 куб.м воздуха в минуту с компрессорами воздушного охлаждения 4В 91-5/9М2

Стадия	Лист	Листов
Р	5	

Узлы 2...9. Схема установки закладных изделий на отм 3,770

Госстрой СССР
ПРОМСТРОЙПРОЕКТ
Москва

Ведомость рабочих чертежей основного комплекта КЖ

Лист	Наименование	Примечание
1	Общие данные	
	Схема расположения фундаментов. Развертки. Приямок ПР1	
3	Схема расположения фундаментов под оборудование, приямка и каналов. ФОм1÷ФОм3; Фм1.	
4	Фрагмент 1	
5	Канал N 2	
6	Схемы расположения плит покрытия и ограждения	

Ведомость ссылочных и прилагаемых документов

Обозначение	Наименование	Примечание
	Ссылочные документы	
1.141-1 · вып. 58	Панели перекрытий железобетонные многопустотные	
1.400-15 вып 1	Унифицированные закладные изделия железобетонных конструкций для крепления технологических коммуникаций и устройств	
3.006-2 вып. II-1, II-3	Сборные железобетонные каналы и тоннели из лотковых элементов	
3.017-1 вып 1,2,4,5	Ограждения площадок и участков предприятий, зданий и сооружений	
ГОСТ 8478-81	Сетки сварные для железобетонных конструкций	
ГОСТ 13579-78	Блоки бетонные для стен подвалов	
ГОСТ 24379.1-80	Болты фундаментные	
	Прилагаемые документы	
КЖИ-Л1g-8-1, Л2g-8-1	Лоток Л1g-8-1, Л2g-8-1	
КЖИ-ТТ1	Технические требования к изготовлению стальных изделий	
КЖИ-ЩС1	Щит стальной ЩС1	
КЖИ-ЩС2	Щит стальной ЩС2	
КЖИ-ЩС3	Щит стальной ЩС3	
КЖИ-СГ1	Стремянка СГ1	
КЖИ-МН1	Изделие закладное МН1	
КЖИ-С1	Сетка арматурная С1	
Альбом IV	Ведомости потребности в материалах	

Ведомость спецификаций

Лист	Наименование	Примечание
2	Спецификация элементов к схеме расположения фундаментов	
3	Спецификация элементов к схеме расположения фундаментов под оборудование, приямка и каналов.	
5	Спецификация элементов канала №2	
6	Спецификация элементов к схемам расположения плит покрытия и ограждения	

Ведомость объемов сборных бетонных и железобетонных конструкций по рабочим чертежам основного комплекта марки КЖ

N строки	Наименование группы элементов конструкций	Код	Количество м³	Примечание
1	Для t=-20°, -30°С			
2	Блоки бетонные для стен подвалов	581101	16,4	
3	Плиты перекрытий	584200	5,6	
4	Конструкции и детали каналов	585800	0,65	
5	Элементы оград	58 9900	0,22	
6	Для t=-40°С			
7	Блоки бетонные для стен подвалов	581101	22,0	
8	Плиты перекрытий	584200	5,6	
9	Конструкции и детали каналов	585800	0,65	
10	Элементы оград	58 9900	0,22	

Рабочие чертежи основного комплекта марки КЖ выполнены в соответствии с действующими строительными нормами и правилами и предусматривают конструктивные решения, обеспечивающие пожарную безопасность при соблюдении установленных правил безопасности эксплуатации здания.

Главный инженер проекта — Дуженкова
Главный инженер проекта (привязавший типовой проект)

19386-02 9

Привязан

Инв. №

Т.п. 904-1-54.83 КЖ

Нач. АСОч	Ковалев	
Н. контр.	Стоянов	
ГИП	Дуженкова	
Рук. бриж	Доможирова	
Техник	Нефедов	

Компрессорная станция производительностью 10 куб.м воздуха в минуту с компрессорами воздушного охлаждения ЧВ91-5/9М2

Стадия	Лист	Листов
Р	1	6

Общие данные

Госстрой СССР ПРОМСТРОЙПРОЕКТ Москва

Типовой проект 904-1-54.83 Альбом III

Схема расположения фундаментов

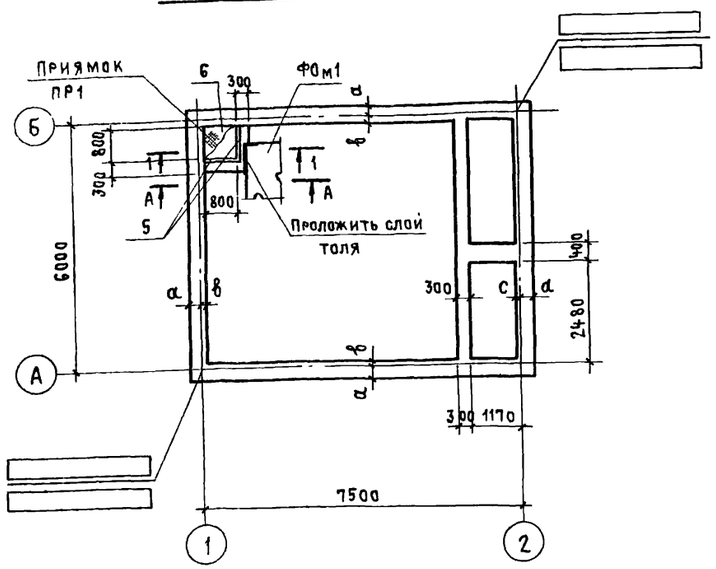

Развертка блоков по оси 1

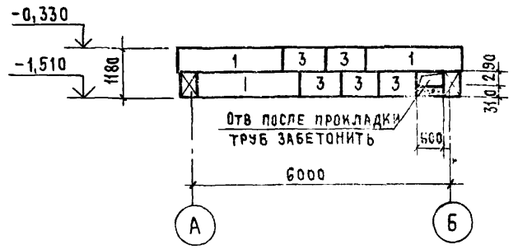

Таблица привязок

Обозначение	Размер, мм t=-20°;-30°	t=-40°
α	260	430
β	140	170
c	10	45
d	390	555

Развертка блоков между осями 1 и 2

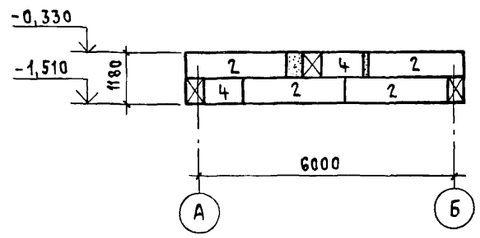

Развертка блоков по оси А

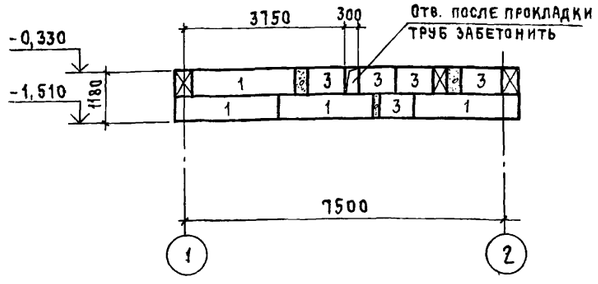

Развертка блоков по оси 2

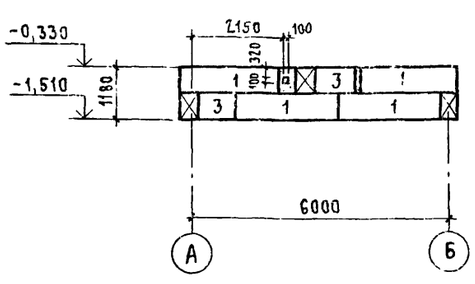

Развертка блоков между осями А и Б

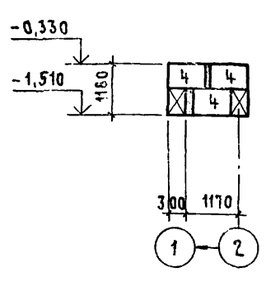

Развертка блоков по оси Б

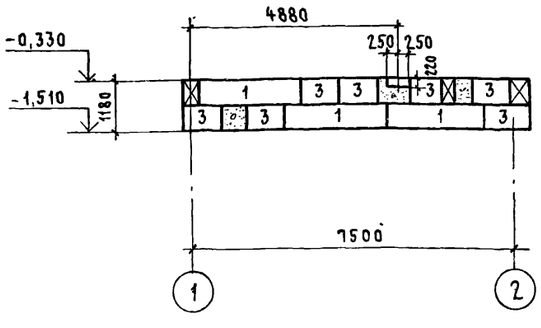

1 - 1

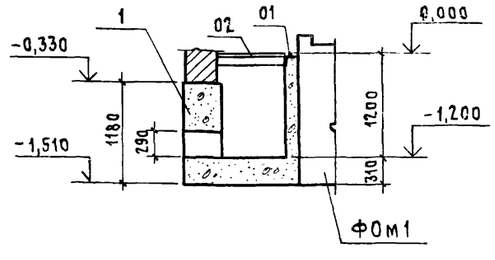

2 - 2

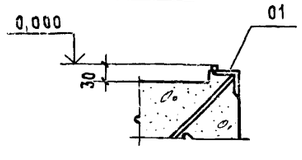

Спецификация элементов к схеме расположения фундаментов

Марка поз.	Обозначение	Наименование	Кол.	Масса ед. кг	Примечание
		Для t=-20°; t=-30°С			
		Бетонные блоки			
1	ГОСТ 13579-78	ФБС 24.4.6-Т	14	1300	
2		ФБС 24.3.6-Т	4	970	
3		ФБС 9.4.6-Т	19	470	
4		ФБС 9.3.6-Т	5	350	
		Материалы			
		Бетон марки 150	1,2м³		
		Для t=-40°С			
		Бетонные блоки			
1	ГОСТ 13579-78	ФБС 24.6.6-Т	14	1960	
2		ФБС 24.3.6-Т	4	970	
3		ФБС 9.6.6-Т	19	700	
4		ФБС.9.3.6-Т	5	350	
		Материалы			
		Бетон марки 150	2,0м³		
		Приямок ПР1			
01	1400-15 вып. 1	Изделие закладное МН 555	1,7п.м		
02	БЧ	Рифл. сталь δ=5мм ГОСТ 8568-77*	0,7м²		
		Материалы			
		Бетон марки 150	0,9м³		

1. За условную отметку 0,000, которая соответствует абсолютной отметке ▭, принят уровень чистого пола I этажа.
2. Основанием под фундаменты приняты непучинистые, непросадочные грунты со следующими нормативными характеристиками $\varphi = 28°$, $C = 0{,}02$ кгс/м², $E = 150$ кгс/м², $\gamma = 1{,}8$ тс/м³.
3. До начала земляных работ по рытью котлована фундаментов почвенно-растительный слой срезать полностью и сложить в бунты для дальнейшего использования его при озеленении площадки.
4. При рытье котлована надлежит проверять соответствие грунтов, принятым в проект о чем составляются соответствующие акты.
5. В случае обнаружения на уровне подошв фундаментов грунтов с физическими характеристиками, отличными от принятых в проекте, выполнить расчет фундаментов с учетом фактических характеристик грунта
6. Фундаментные блоки укладываются на выравненное песчаное основание швы между блоками заполняются цементно-известковым раствором М10
7. Обратную засыпку котлована производить равномерно со всех сторон фундамента слоями по 0,2-0,3м с трамбованием до достижения коэффициента уплотнения не менее 0,95.
8. Расчетные нагрузки на фундаменты на отм. -0,330 приняты:
   под наружные стены - для t°=-20°,-30°С - 4,02 тс/м, для t°=-40°С - 5,1тс/м
   под внутренние стены - 2,9 тс/м.

19386-02 10

Т.п. 904-1-54.83 КЖ

Привязан

Инв. №

Нач. АСОЧ	Ковалев		
Н. контр.	Стоянов		
ГИП	Дуженкова		
Рук. бр. инж.	Доможирова		21.06.83
Рук. бр. арх.	Щукин		
Техник	Нефедов		

Компрессорная станция производительностью 10КУБ.м воздуха в минуту с компрессорами воздушного охлаждения ЧВУ1-5/9М2

Стадия	Лист	Листов
Р	2	

Схема расположения фундаментов. Развертки. Приямок ПР1.

Госстрой СССР ПРОМСТРОЙПРОЕКТ Москва

Альбом III

Типовой проект 904-1-54.83

Схема расположения фундаментов под оборудование, приямка и каналов

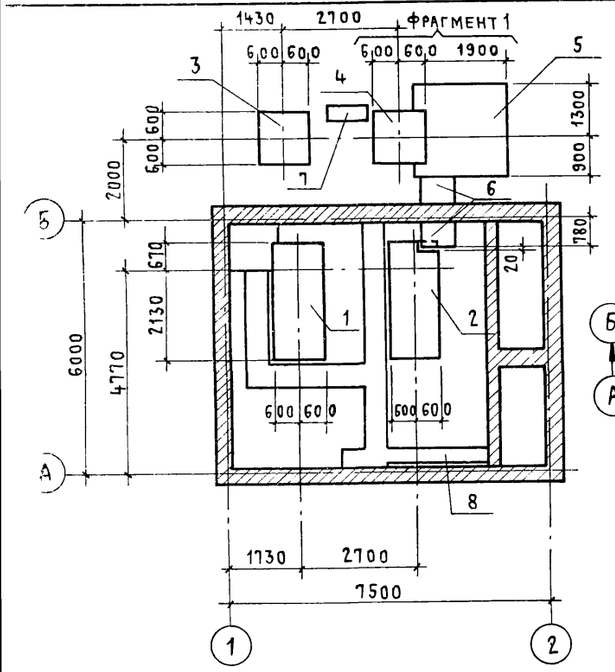

Фм 1

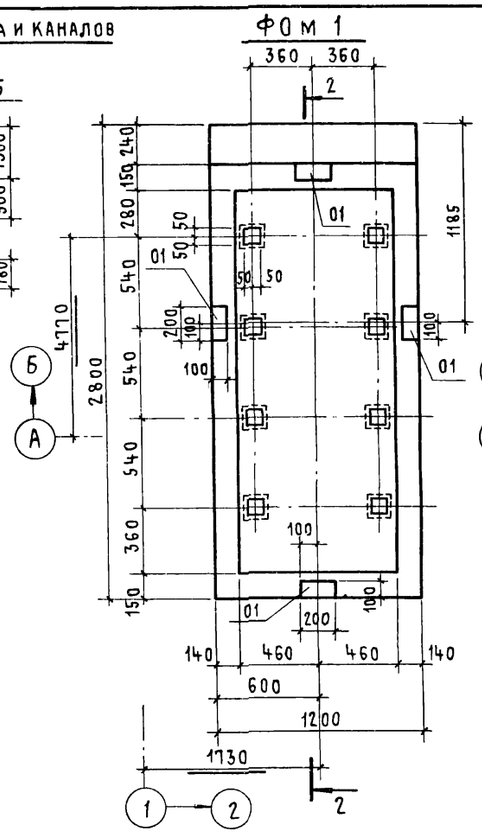

Фм 2

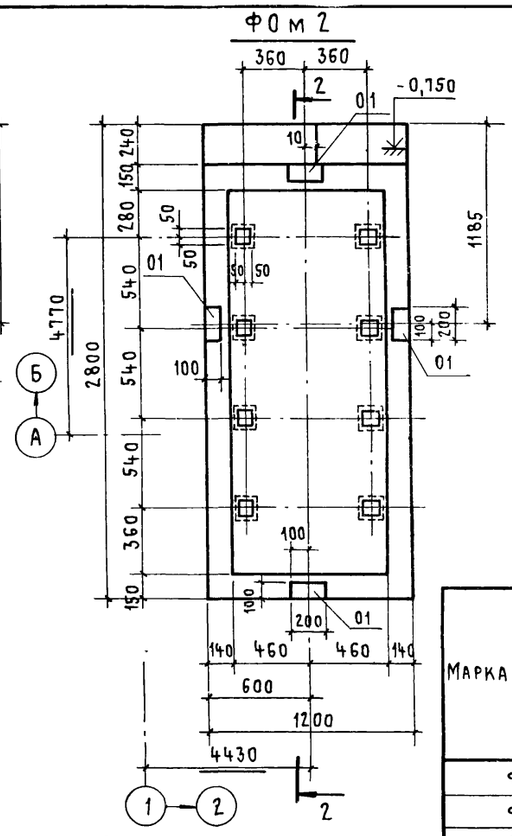

Фм 3

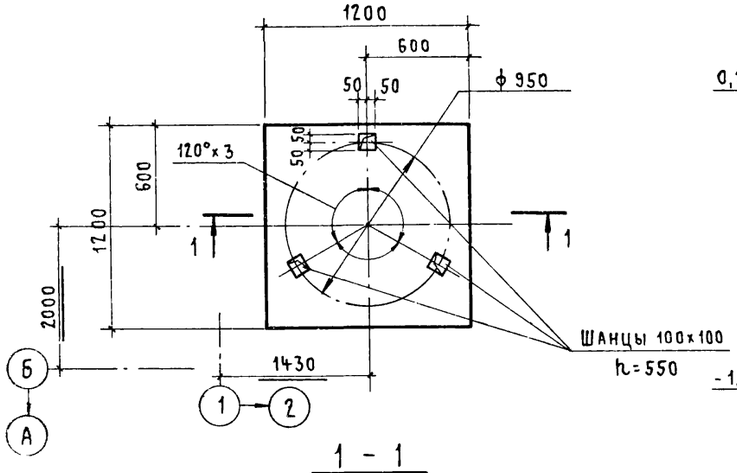

1 - 1

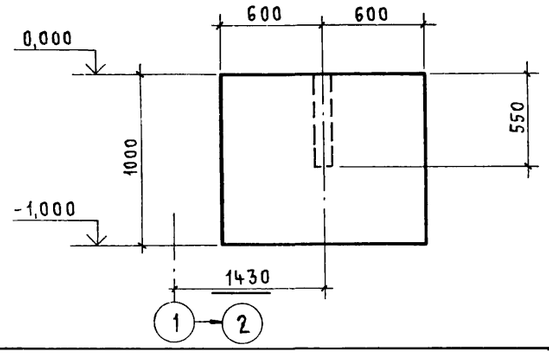

2 - 2

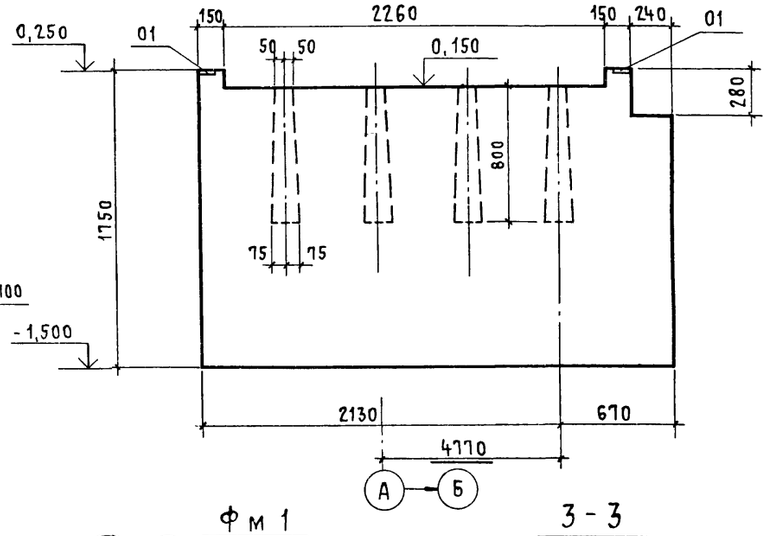

Фм 1

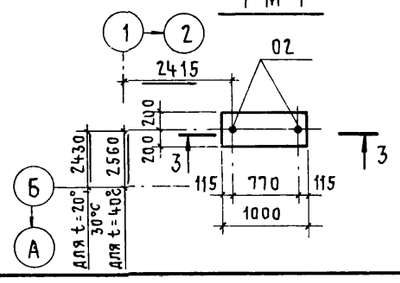

3 - 3

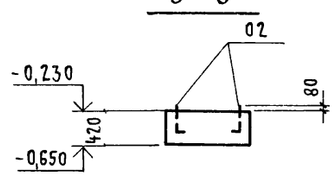

Спецификация элементов к схеме расположения фундаментов под оборудование, приямка и каналов

Марка поз	Обозначение	Наименование	Кол.	Масса ед. кг	Примечание
		Фундаменты под оборудование			
1	лист 3	Фм 1	1		
2	лист 3	Фм 2	1		
3	лист 3	Фм 3	1		
4	лист 4	Фм 4	1		
5	лист 4	Приямок ПР 2	1		
6	лист 4	Канал № 1	1		
7	лист 3	Фундамент Фм 1	1		
8	лист 5	Канал № 2			

Ведомость расхода стали на элемент, кг

Марка элемента	Изделия арматурные						Изделия закладные							Общий расход
	Арматура класса					Всего	Ар-ра кл	Прокат марки					Всего	
	А-I	А-III		Вр-1			А-I	А-III	В Ст 3 кп 2					
	ГОСТ 5781-82			ГОСТ 6727-80			ГОСТ 5781-82		ГОСТ 8509-72*	ГОСТ 103-76	ГОСТ 24379.1-80			
	ф6	ф12		ф5			ф6	ф8	L 63×5	-100×6	М12	М16	Итого	
Фм 1								1,6		0,4				2,0	2,0
Фм 2								1,6		0,4				2,0	2,0
Фм 1											0,7		0,7	0,7	0,7
ПР2	1,7	6,5		3,6		11,8	1,0	2,3	24,2	1,8		3,9	29,9	33,2	45,0
Канал № 1				2,0		2,0	0,3	0,5	7,8					8,6	10,6

1. Общие указания о грунтах смотрите на листе 2.
2. Укладку бетона производить с вибрированием.
3. Спецификацию к фундаментам смотрите на листе 4.
4. Все стальные конструкции покрыть 2 слоями грунта ГФ-020 (ТУ-6-10-1642-77) с последующим покрытием эмалью ХВ-124 (ГОСТ 10144-74).

19386-02 11

Привязан

Инв. №

Т.п. 904-1-54.83 КЖ

Нач. АСОЧ	Ковалев		
Норм. Конт.	Стоянов		
ГИП	Дуженкова		
ГАП	Нестеровский		
Рук. Гр. ИНЖ	Доможирова		23.06.83
Рук. Гр. АРХ	Щукин		
Техник	Нефедов		

Компрессорная станция производительностью 10 куб. м воздуха в минуту с компрессорами воздушного охлаждения 4Б9-5/9М2

Стадия	Лист	Листов
Р	3	

Схема расположения фундаментов под оборудование, приямка и канала Фм 1 ÷ Фм 3; Фм 1

Госстрой СССР ПРОМСТРОЙПРОЕКТ Москва

Типовой проект 904-1-54.83 Альбом III

Фрагмент 1

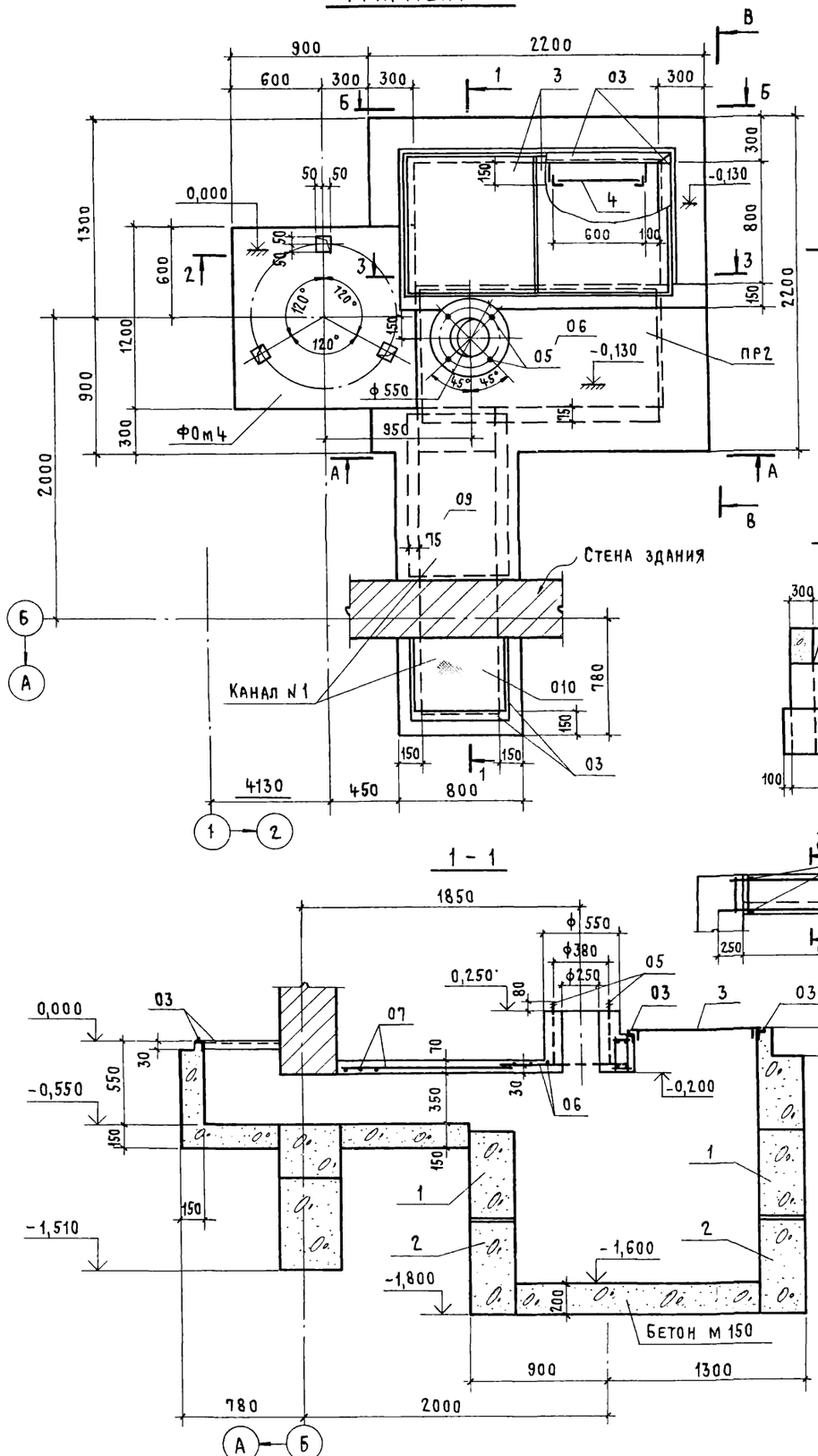

2 - 2

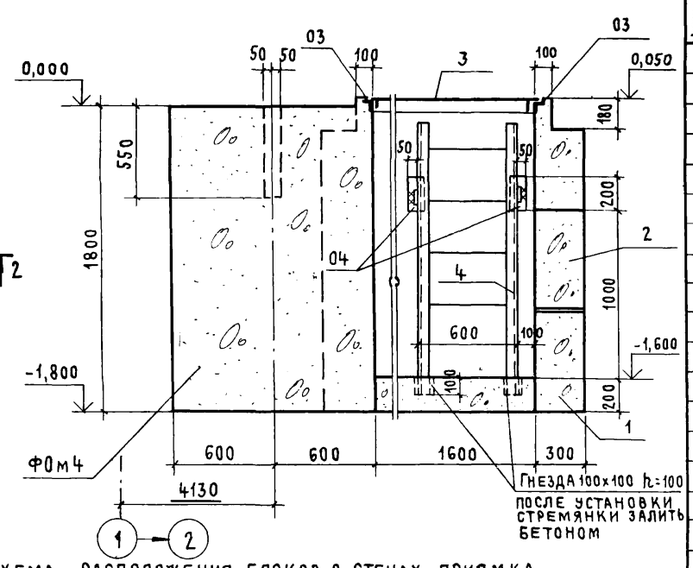

Схема расположения блоков в стенах приямка

А - А

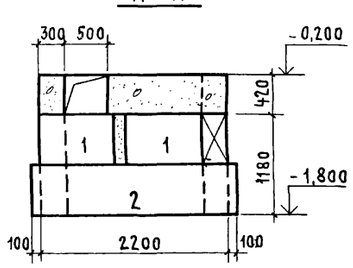

Б - Б

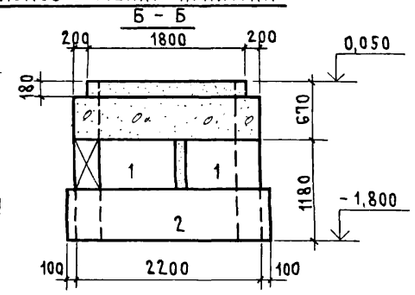

3 - 3

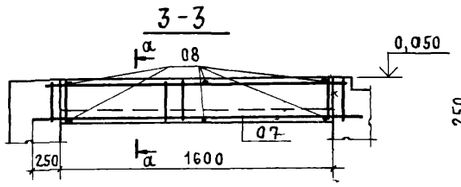

В - В

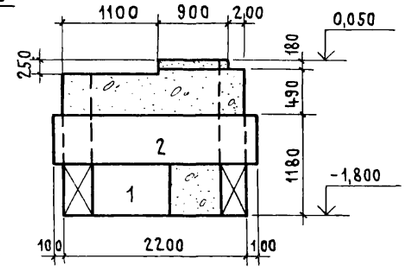

1 - 1

а - а

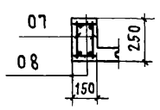

Ведомость расхода стали дана на листе 3.

Спецификация к фундаментам, приямку и каналу

Формат	Зона	Поз.	Обозначение	Наименование	Кол.	Примечание
				Фом 1		
				Сборочные единицы		
		01	1.400-15 вып. 1	Изделие закладное МН107-2	4	
				Материалы		
				Бетон марки 150	5,6	м³
				Фом 2		
				Сборочные единицы		
		01	1.400-15 вып 1	Изделие закладное МН107-2	4	
				Материалы		
				Бетон марки 150	5,4	м³
				Фом 3		
				Материалы		
				Бетон марки 150	1,4	м³
				Фом 4		
				Материалы		
				Бетон марки 150	2,6	м³
				Фм 1		
				Сборочные единицы		
		02	ГОСТ 24379.1-80	Болт 1.1 М12х300 ВСт3кп2	2	
				Материалы		
				Бетон марки 150	0,17	м³
				ПР 2		
				Сборочные единицы		
		1	ГОСТ 13579-78	ФБС 9.3.6-Т	5	350 кг
		2		ФБС 9.24.6-Т	3	970 кг
ДЧ		3	Т.п 904-1-54.83 КЖИ-ЩС1	Щит стальной ЩС1	2	
ДЧ		4	Т.п. 904-1-54.83 КЖИ-СГ1	Стремянка СГ1	1	
		03	1.400-15 вып. 1	Изделие закладное МН555	5,05	м
		04		Изделие закладное МН107-2	2	
		05	ГОСТ 24379.1-80	Болт 1.1 М16х500 ВСт3кп2	4	
		06	ГОСТ 8478-81	Сетка $\frac{5Вр1-100}{5Вр1-100}$ 1540х800 $\frac{100}{20}$	1	
ДЧ		07	Тп 904-1-54.83 КЖИ-С1	Сетка С1	2	
				Детали		
		08		ф6AI ГОСТ 5781-82 ℓ=130	6	
				Материалы		
				Бетон марки 150		
				Канал №1		
				Сборочные единицы		
		03	1.400-15 вып. 1	Изделие закладное МН555	1,63	м
		09	ГОСТ 8478-81	Сетка $\frac{5Вр1-100}{5Вр1-100}$ 1040х650 $\frac{75}{20}$	1	
		010		Рифл. сталь δ=5мм ГОСТ 8568-77*	0,3	м
				Материалы		
				Бетон марки 150	0,5	м³

19386-02 12

Привязан

Инв. №

Нач. АСОЧ	Ковалев	
Н. контр.	Стоянов	
ГИП	Дуженкова	
ГАП	Нестеровский	
Рук. БР. инж.	Доможирова	
Рук. БР. арх.	Щукин	
Техник	Нефедов	

Т.п. 904-1-54.83 КЖ

Компрессорная станция производительностью 10 куб.м воздуха в минуту с компрессорами воздушного охлаждения 4БУ1-5/9м2

Стадия	Лист	Листов
Р	4	

Фрагмент 1

Госстрой СССР
ПРОМСТРОЙПРОЕКТ
Москва

Инв. № подл. | Подпись и дата | Взам. инв. №

Альбом III

Типовой проект 904-1-54.83

Инв. № подл. | Подпись и дата | Взам. инв. №

Схема расположения лотков

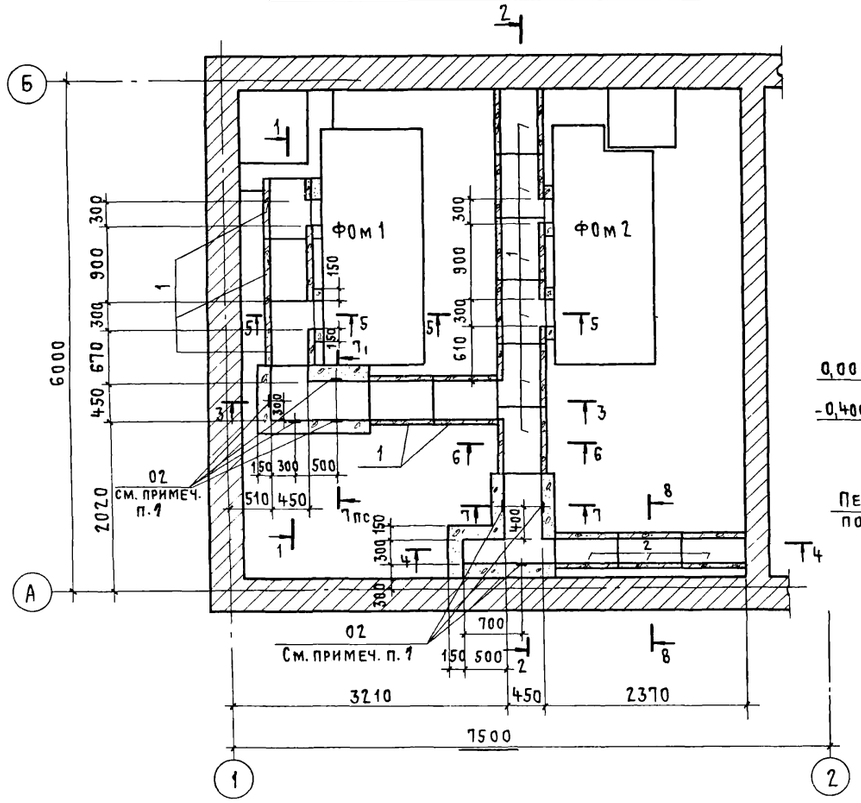

Схема расположения щитов

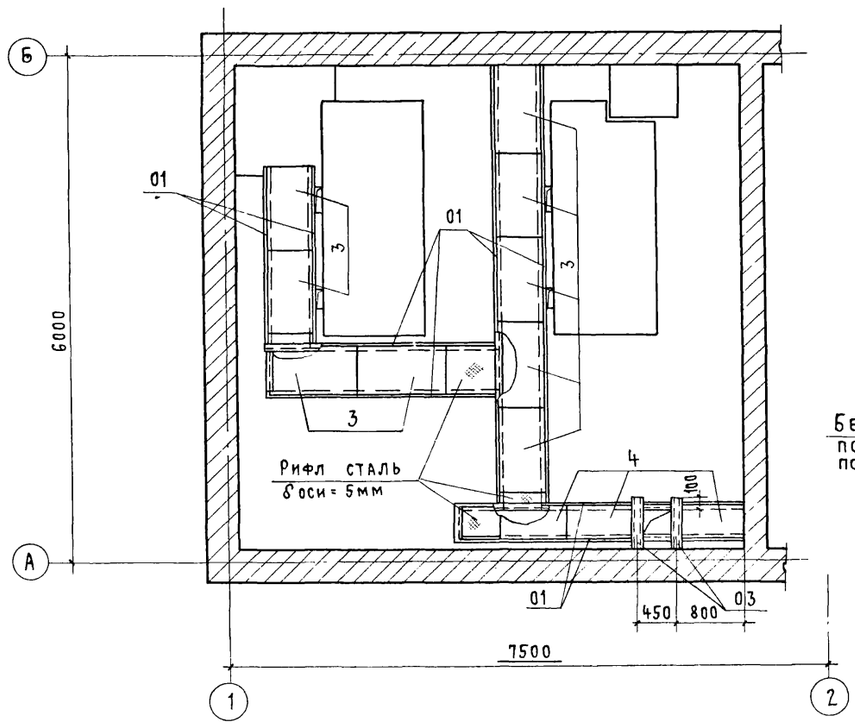

1 - 1

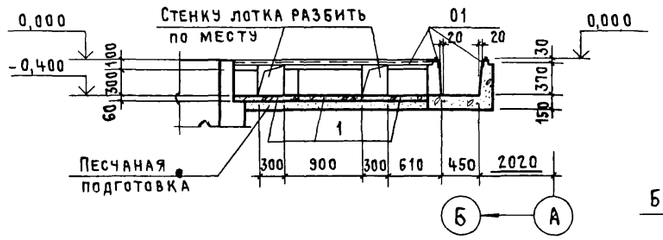

7 - 7

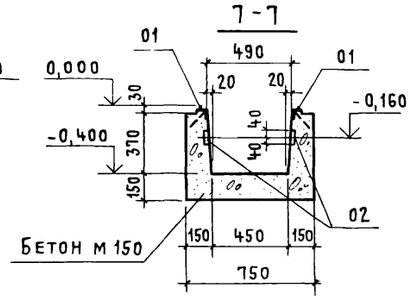

8 - 8

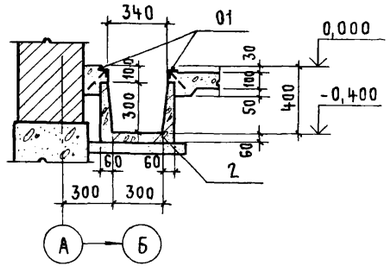

2 - 2

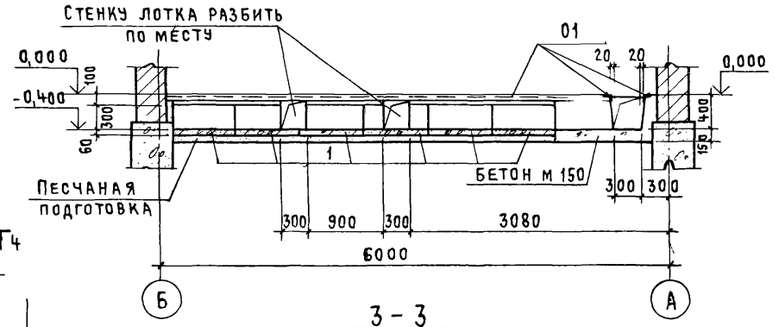

3 - 3

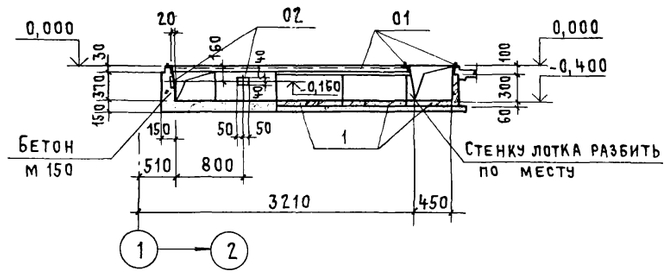

4 - 4

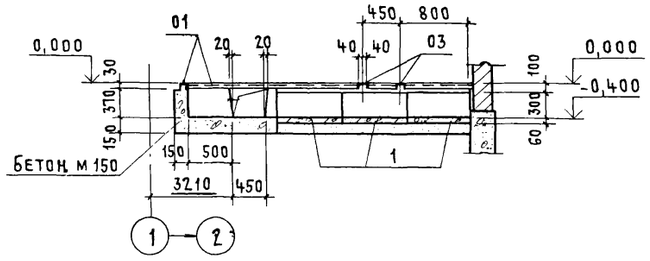

5 - 5

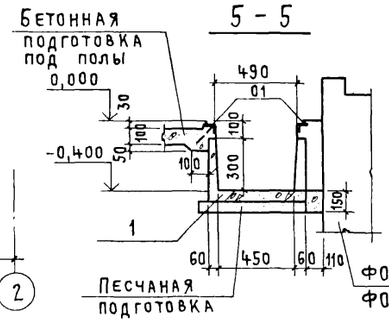

6 - 6

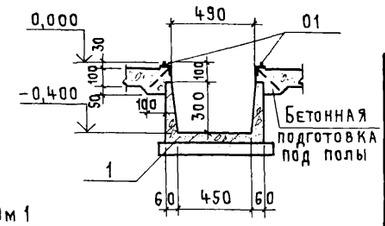

Спецификация элементов канала

Марка, поз.	Обозначение	Наименование	Кол.	Масса ед. кг	Примечание
1	Т.п. 904-1-54.83 КЖИ-Л2g-8-1	Лоток Л2g-8-1	11	110	
2	Т.п. 904-1-54.83 КЖИ-Л1g-8-1	Лоток Л1g-8-1	3	110	
3	Т.п. 904-1-54.83 КЖИ-ЩС2	Стальной щит ЩС2	9	34,5	
4	Т.п. 904-1-54.83 КЖИ-ЩС3	Стальной щит ЩС3	3		
01	1.400-15 вып. 1	Изделие закладное МН555	280нм		
02	3.006-2 вып. III-3	Изделие закладное М-5	7		
03	Т.п. 904-1-54.83 КЖИ-МН1	Изделие закладное МН1	2		
		Рифл. сталь δ=5мм ГОСТ 8568-77	1,0м²		
		Материалы			
		Бетон марки 150	0,8м³		

Ведомость расхода стали на элемент, кг

Марка элемента	Изделия закладные										Общий расход
	Арматура класса				Прокат марки						
	A-I		A-III		ВСт3кп2						
	ГОСТ 5781-82				ГОСТ 8509-72		ГОСТ 8240-72		ГОСТ 103-76		
	ф6		ф8		L63×5		C8		-80×6		
Канал N2	5,6		11,8		134,4		8,2		2,8		162,8

1. Отметку оси закладного изделия М-5 принять - 0,160.
2. Щиты в разрезах условно не показаны.
3. Наружные поверхности лотков обмазать горячим битумом за 2 раза.

19386-02 13

Привязан

Инв. №

Т.п. 904-1-54.83 КЖ

Нач. АСО	Ковалев	
Н. Контр.	Стоянов	
ГИП	Дуженкова	
ГАП	Нестеровский	
Рук. БР. инж.	Доможирова	
Рук. БР. арх.	Щукин	

Компрессорная станция производительностью 10куб.м воздуха в минуту с компрессорами воздушного охлаждения 4ВУ1-5/9М2

Стадия	Лист	Листов
Р	5	

Канал N2

Госстрой, СССР
ПРОМСТРОЙПРОЕКТ
Москва

Альбом II

Типовой проект 904-1-54.83

Инв. № подл. | Подпис. и дата | Взам. инв. №

Схема расположения плит покрытия (Схема 1)

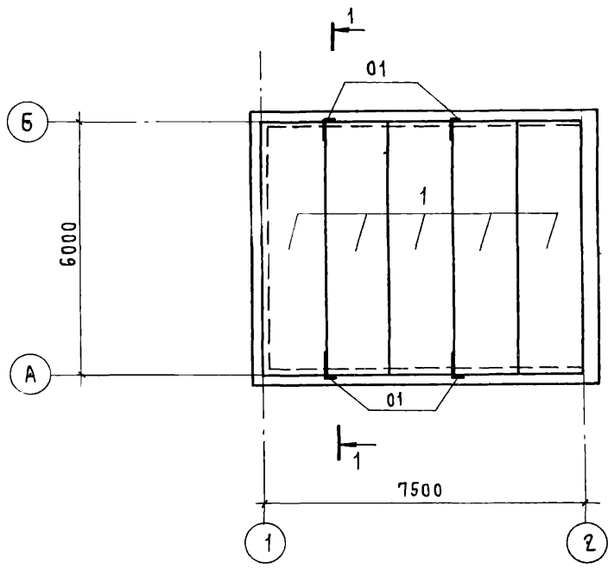

1 - 1

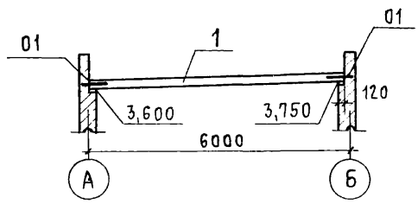

Схема расположения ограждения (Схема 2)

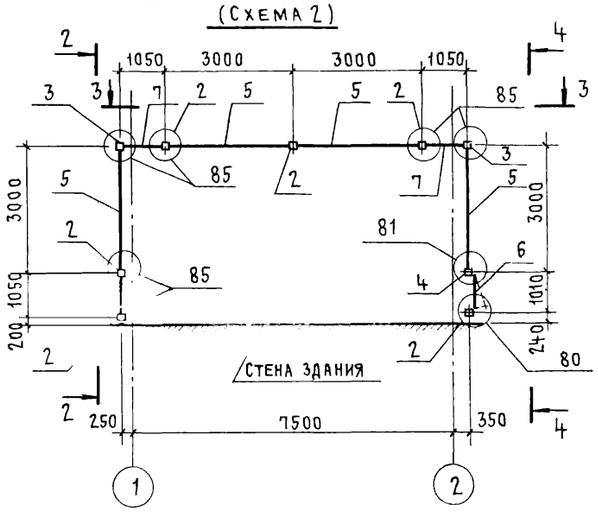

2 - 2

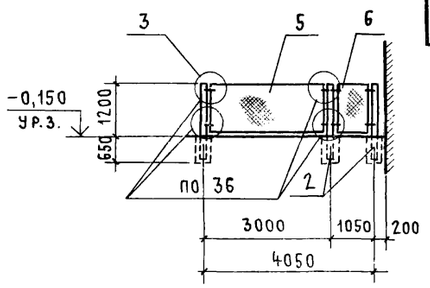

3 - 3

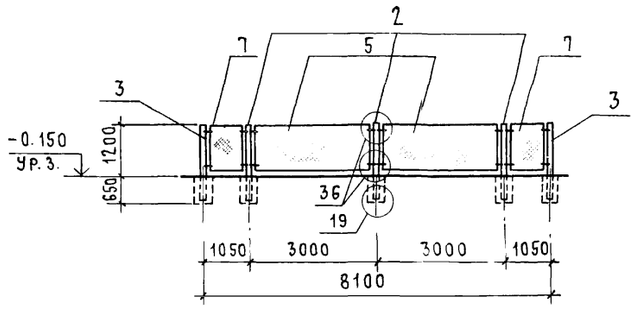

4 - 4

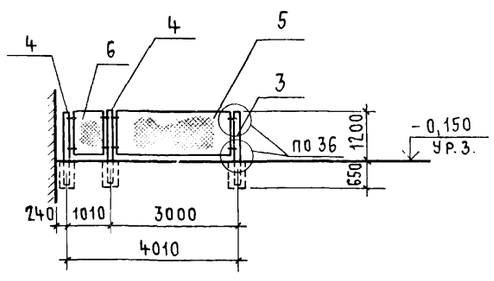

Ведомость деталей

Поз	Эскиз
01	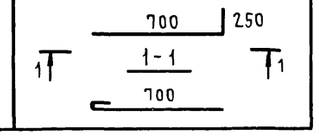

Спецификация элементов к схемам расположения плит покрытия и ограждения

Марка поз.	Обозначение	Наименование	Кол.	Масса ед. кг	Примечание
		Схема 1			
1	1.141-1 вып. 58	Плита покрытия ПК3-60.15	5	2800	
01		ф8AI ГОСТ 5781-81 ℓ=1000	4	0,4	
		Схема 2			
2	Серия 3.017-1 вып. 1	Столб С3Аα	5	60	
3		Столб С3Аб	2	60	
4		Столб С3Ав	2	60	
5	Серия 3.017-1 вып. 2	Панель ПМ1	4	25,7	
6	Серия 3.017-1 вып. 5	Полотно калитки КМ1А	1	23,3	
7	Серия 3.017-1 вып. 5	Полотно калитки КМЛ1А	3	16,3	
		Изделия соединительные			
МС9	Серия 3.017-1 вып. 2	МС9	16		
МС10		МС10	12		
МС11		МС11	16		

1. Плиты покрытия укладывать на цементный раствор М 100 толщиной 20 мм. Швы между плитами заполнить раствором М 100.
2. Для наружного ограждения принята ограда типа М4А по серии 3.017-1 вып. 0
3. Монтажные узлы ограды, замаркированные на листе, разработаны в серии 3.017-1 вып. 4.
4. Рекомендации по наружной отделке:
   стальные панели ограждений, калиток окрасить эмалью ХВ-124 светло-серого цвета, железобетонные стойки ограждений окрасить кремнийорганической эмалью КО-174 белого цвета (ТУ 6-102-576-70)

19386-02 14

Привязан

Инв. №

Нач. АСОЧ	Ковалев		
Н. контр.	Стоянов		
ГИП	Дуженкова		
ГАП	Нестеровский		
Рук. бр. инж.	Доможирова		24.06.83
Рук. бр. арх.	Щукин		
Техник	Нефедов		

Т.п. 904-1-54.83 КЖ

Компрессорная станция производительностью 10 куб.м воздуха в минуту с компрессорами воздушного охлаждения ЧВУ1-5/9М2

Стадия	Лист	Листов
Р	6	

Схемы расположения плит покрытия и ограждения

Госстрой СССР
ПРОМСТРОЙПРОЕКТ
Москва

1. Соединение элементов щитов производить в соответствии с чертежами – электродуговой сваркой электродами типа Э-42 или полуавтоматической сваркой.
2. Все наплавы и набрызги на лицевой стороне щитов должны быть удалены.
3. Щиты должны собираться и свариваться в кондукторах, обеспечивающих нижеуказанные допуски и исключающие деформации при сварке:
   по длине и ширине щитов ± 2 мм на 1м.
   неплоскостность поверхности рам не более 1мм.
   разность диагоналей не более 3мм
   непараллельность уголков рам не более 1мм
4. Толщину сварных швов принять по наименьшей толщине свариваемых элементов Пережог металла не допускается
5. Для изготовления стальных изделий принят прокат из стали марки ВСт3кп2 ГОСТ 380-71*
6. Сварку сеток следует производить в соответствии с требованиями ГОСТ 14098-68.

			Т.п. 904-1-54.83	КЖИ-ТТ1
Нач. АСО4	Ковалев		Технические требования по изготовлению стальных изделий	Стадия: Р; Лист: ; Листов: 1
Н.контр.	Стоянов			Госстрой СССР ПРОМСТРОЙПРОЕКТ Москва
ГИП	Дуженкова			
Рукбринж	Доможирова	27.06.83		

Формат А4

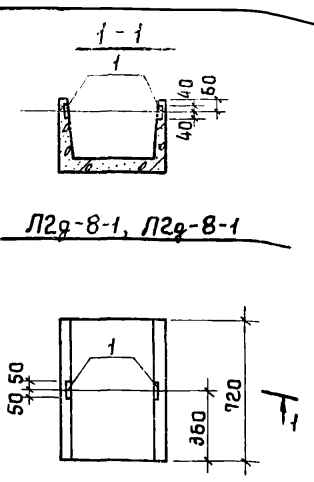

Л2g-8-1, Л2g-8-1

Ведомость расхода стали на дополнительные закладные изделия, кг

Марка элемента	Изделия закладные: Арматура класса А-III ГОСТ 5781-82 ф8		Изделия закладные: Прокат марки ВСт3кп2 ГОСТ 103-76 -80х6		Всего
Л1g-8-1	0,8		0,8		1,6
Л2g-8-1	0,8		0,8		1,6

Формат	Зона	Поз.	Обозначение	Наименование	Кол	Примечание
				Лоток Л1g-8-1		
				Документация		
			3.006-2 вып. II-1, II-3	Лоток Л1g-8		
				Лоток Л2g-8-1		
				Документация		
			3.006-2 вып. II-1, II-3	Лоток Л2g-8		
				Дополнительные сборочные единицы		
		1	3.006-2 вып. II-3	Изделие закладное М-5	2	

Альбом II
Типовой проект 904-1-54.83
Взам. инв. №
Подпись и дата
Инв. № подл.

			Т.п. 904-1-54.83	КЖИ-Л1g-8-1, Л2g 8 1
Нач. АСО4	Ковалев		Лотки Л1g-8-1, Л2g-8-1	Стадия: Р; Масса: ; Масштаб:
Н.контр.	Стоянов			Лист: ; Листов: 1
ГИП	Дуженкова			Госстрой СССР ПРОМСТРОЙПРОЕКТ Москва
Рукбринж	Доможирова			

Формат А4

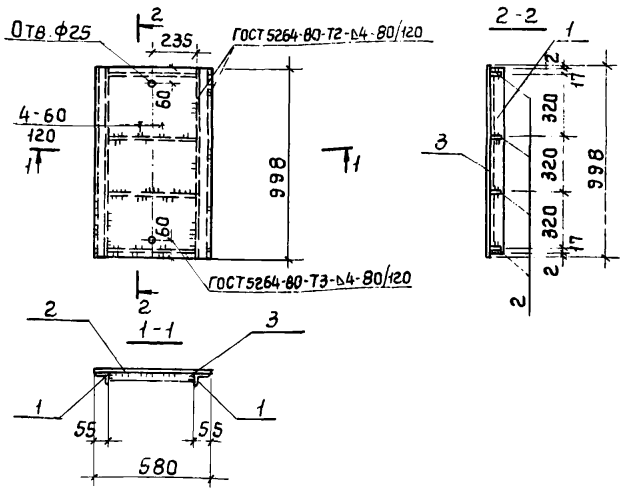

Формат	Зона	Поз.	Обозначение	Наименование	Кол	Примечание
				Документация		
А4			Т.п. 904-1-54.83-КЖИ-ТТ1	Технические требования к изготовлению стальных изделий		
				Детали		Масса ед. кг
Б.Ч.		1		L50х4 ГОСТ 8509-72* ℓ=994	2	3,8
Б.Ч.		2		−40х4 ГОСТ 103-76 ℓ=470	4	0,6
Б.Ч.		3		Рифл сталь δ=5мм ГОСТ 8568-77*	0,58м²	24,5

			Т.п. 904-1-54.83	КЖИ-ЩС2
Нач. АСО4	Ковалев		Щит стальной ЩС 2	Стадия: Р; Масса: 34,5; Масштаб:
Н.контр.	Стоянов			Лист: ; Листов: 1
ГИП	Дуженкова			Госстрой СССР ПРОМСТРОЙПРОЕКТ Москва
Рукбринж	Доможирова	27.06.83		

Формат А4

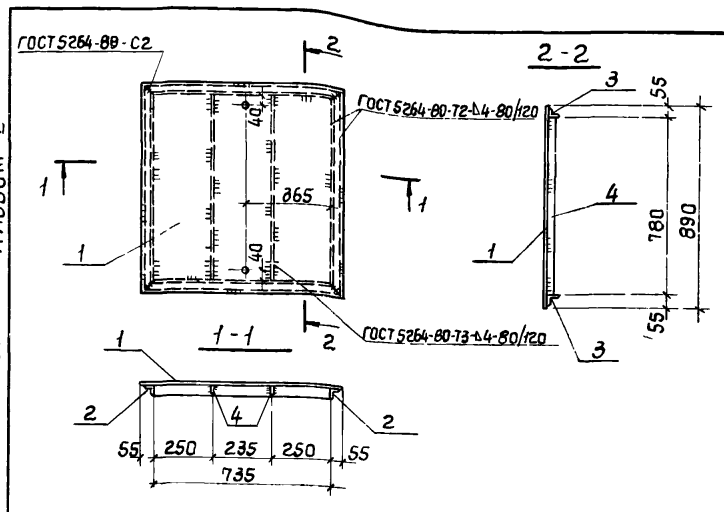

Формат	Зона	Поз.	Обозначение	Наименование	Кол	Примечание
				Документация		
А4			Т.п. 904-1-54.83-КЖИ-ТТ1	Технические требования к изготовлению стальных изделий		
				Детали		Масса ед. кг
Б.Ч.		1		Рифл сталь δ=5мм ГОСТ 8568-77*	0,75м²	31,7
Б.Ч.		2		L50х4 ГОСТ 8509-72* ℓ=890	2	2,7
Б.Ч.		3		L50х4 ГОСТ 8509-72* ℓ=845	2	2,6
Б.Ч.		4		−40х4 ГОСТ 103-76 ℓ=780	2	1,0

Типовой проект 904-1-54.83 Альбом II
Взам. инв. №
Подпись и дата
Инв. № подл.

19386-02 15

			Т.п. 904-1-54.83	КЖИ-ЩС1
Нач. АСО4	Ковалев		Щит стальной ЩС 1	Стадия: Р; Масса: 44,3; Масштаб:
Н.контр.	Стоянов			Лист: ; Листов: 1
Гл.инж.пр.	Дуженкова			Госстрой СССР ПРОМСТРОЙПРОЕКТ Москва
Рукбринж	Доможирова	27.06.83		
Техник	Нефедов			

Формат А4

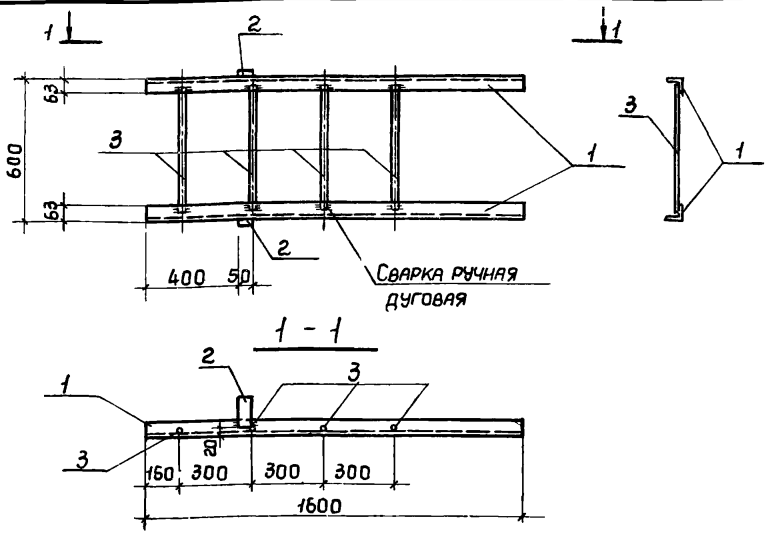

Формат	Зона	Поз.	Обозначение	Наименование	Кол	Примечание
				Документация		
А4			Т.п. 904-1-54.83 КЖИ-ТТ1	Технические требования к изготовлению стальных изделий		
				Детали		Масса ед. кг
Б4		1		L63×5 ГОСТ 8509-72* ℓ=1600	2	7,7
Б4		2		-50×6 ГОСТ 103-76 ℓ=130	2	0,3
Б4		3		ф20АI ГОСТ 5781-82 ℓ=560	4	1,4

Нач.АС04	Ковалев		
Н.контр.	Стоянов		
ГИП	Дуженкова		
Рук.бр.инж.	Доможирова		27.06.83
Техник	Нефедов		

Т.п. 904-1-54.83 КЖИ-СГ1

Стремянка СГ1

Стадия	Масса	Масштаб
Р	21,6	
Лист	Листов 1	

Госстрой СССР ПРОМСТРОЙПРОЕКТ Москва

Формат А4

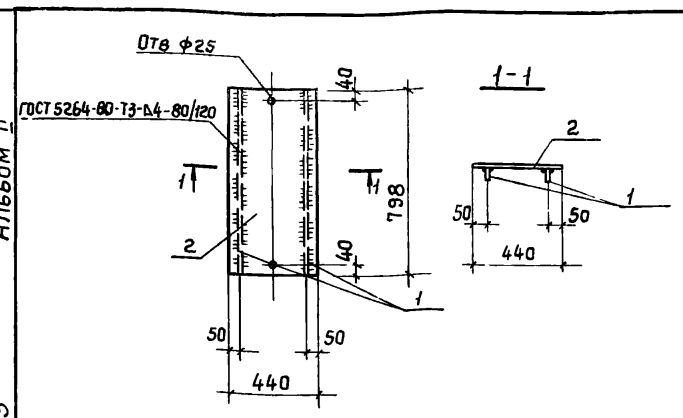

Альбом II

Типовой проект 904-1-54.83

Формат	Зона	Поз.	Обозначение	Наименование	Кол.	Примечание
				Документация		
А4			Т.п. 904-1-54.83 КЖИ-ТТ1	Технические требования к изготовлению стальных изделий		
				Детали		Масса ед. кг
Б4		1		-40×4 ГОСТ 103-76 ℓ=798	2	1,0
Б4		2		Рифл. сталь δ=5мм ГОСТ 8568-77*	0,35м²	14,8

Взам. инв. №

Подпись и дата

Инв. № подл.

Нач.АС04	Ковалев		
Н.контр.	Стоянов		
ГИП	Дуженкова		
Рук.бр.инж.	Доможирова		27.06.83

Т.п. 904-1-54.83 КЖИ-ЩС3

Щит стальной ЩС3

Стадия	Масса	Масштаб
Р	16,8	
Лист	Листов 1	

Госстрой СССР ПРОМСТРОЙПРОЕКТ Москва

Формат А4

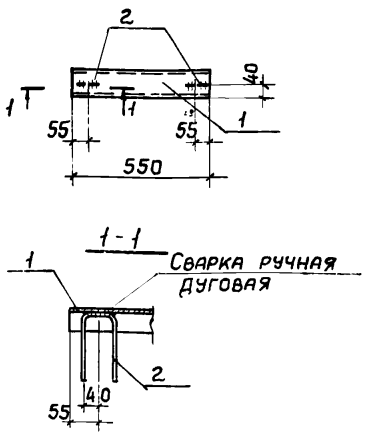

Ведомость деталей

Поз.	Эскиз
2	150, 30, 45°, 45°, R=25

Формат	Зона	Поз	Обозначение	Наименование	Кол	Примечание
				Документация		
А4			Т.п. 904-1-54.83 КЖИ-ТТ1	Технические требования к изготовлению стальных изделий		
				Детали		Масса ед. кг
Б4		1		С8 ГОСТ 8240-72 ℓ=550	1	3,5
		2х		ФВАIII ГОСТ 5781-82 ℓ=370	2	0,14

х) поз. 2 см. ведомость деталей

Нач.АС04	Ковалев		
Н.контр.	Стоянов		
ГИП	Дуженкова		
Рук.бр.инж.	Доможирова		27.06.83

Т.п. 904-1-54.83 КЖИ-МН1

Изделие закладное МН1

Стадия	Масса	Масштаб
Р	3,8	
Лист	Листов 1	

Госстрой СССР ПРОМСТРОЙПРОЕКТ Москва

Формат А4

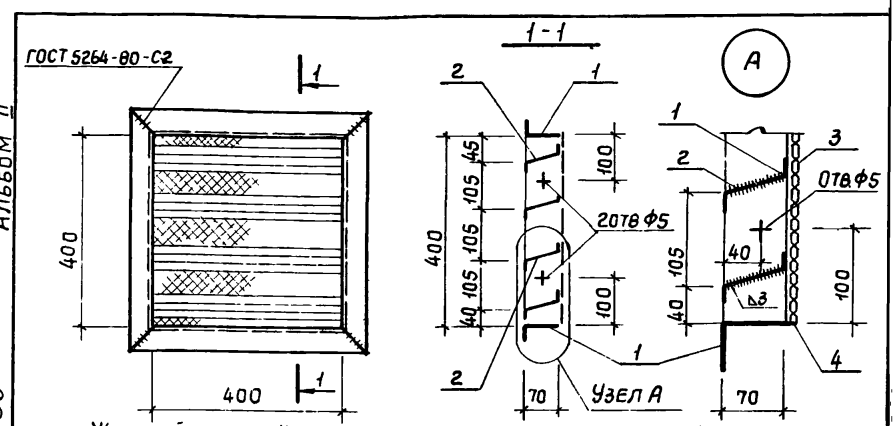

Жалюзийную решётку окрасить тремя слоями эмали ХВ 124 светло-серого цвета (ГОСТ 10144-74) по грунту ФЛ-03К ГОСТ 9109-76

Альбом II

Типовой проект 904-1-54.83

Формат	Зона	Поз	Обозначение	Наименование	Кол	Примечание
				Документация		
А4			Т.п. 904-1-54.83 - КЖИ-ТТ1	Технические требования к изготовлению стальных изделий		
				Детали		Масса ед. кг
Б4		1		L70×45×5 ГОСТ 8510-72*	4	2,2
Б4		2		⌐20×70×20×1,8 ГОСТ 19903-74*	4	0,7
Б4		3		Сетка Р15-1,6-0 ГОСТ 5336-80	0,2м²	1,9
Б4		4		Проволока ф3 ГОСТ 3282-74	1,6пм	0,06

Взам. инв. №

Подпись и дата

Инв. № подл.

19386-02 16

Нач.АС04	Ковалев		
Н.контр.	Стоянов		
ГАП	Нестеровский		
ГИП	Дуженкова		
Рук.бр.арх.	Щукин		
Исполн.	Леонова		

Т.п. 904-1-54.83 - КЖИ-ЖР1

Жалюзийная решетка ЖР1

Стадия	Масса	Масштаб
	11,1кг	
Лист	Листов 1	

Госстрой СССР ПРОМСТРОЙПРОЕКТ Москва

Формат А4

Типовой проект 904-1-54.83 Альбом III

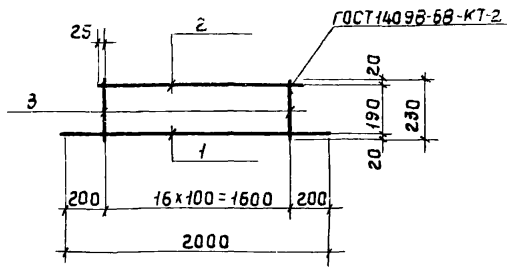

Формат	Зона	Поз	Обозначение	Наименование	Кол	Примечание
				Документация		
А4			Т.п. 904-1-54.83 КЖИ-ТТ1	Технические требования к изготовлению стальных изделий		
				Детали		Масса ед. кг
Б4		1		ф12АIII ГОСТ 5781-82 ℓ=2000	1	1,78
Б4		2		ф12АIII ГОСТ 5781-82 ℓ=1650	1	1,47
Б4		3		ф6АI ГОСТ 5781-82 ℓ=230	17	0,05

Взам. инв. №

Подпись и дата

Инв. N подл.

Нач. АСОУ	Ковалев		
Н. контр.	Стоянов		
ГИП	Дуженкова		
Рук. бриг.	Доможирова		27.06.83

Т.п. 904-1-54.83 КЖИ-С1

Сетка арматурная С1

Стадия	Масса	Масштаб
Р	3,1	

Лист | Листов 1

Госстрой СССР
ПРОМСТРОЙПРОЕКТ
Москва

Формат А4

Альбом II

Типовой проект 904-1-54.83

Ведомость чертежей основного комплекта КМ

Лист	Наименование	Примечание
1	Общие данные	
2	Схемы расположения путей подвесного крана, площадки и лестницы	

Ведомость ссылочных документов

Обозначение	Наименование	Примечание
1.400-10/76 вып.7	Типовые узлы стальных конструкций одноэтажных производственных зданий узлы разрезных балок. Чертежи КМ	
1.426-1 вып. 3	Стальные подкрановые балки. Балки путей подвесного транспорта пролетом 6 м. Чертежи КМ	
1.459-2 вып. 3	Стальные лестницы, переходные площадки и ограждения из горячекатаных профилей с настилом и ступенями из элементов штампованного и решетчатого типа. Чертежи КМД	
1.459-2 вып. 4	Стальные лестницы, переходные площадки и ограждения из горячекатаных профилей с настилом и ступенями из просечно-вытяжной, рифленой и полосовой сталей. Чертежи КМД	

Рабочие чертежи основного комплекта марки КМ выполнены в соответствии с действующими строительными нормами и правилами.

Главный инженер проекта /Дуженкова/

Главный инженер проекта (привязавший типовой проект)

Ведомость металлоконструкций по видам профилей

Наименование конструкций по номенклатуре прейскуранта №01-09	Позиции по прейскуранту №109	№№ по порядку	Код конструкции	Масса конструкций, т										Количество (шт.)	Серия типовых конструкций
				Всего стали повышенной и высокой прочности	По видам профилей стали								Всего		
					Балки и швеллеры	Крупносортная сталь	Среднесортная сталь	Мелкосортная сталь	Толстолистовая сталь	Универсальная сталь	Тонколистовая сталь	Гнутые сварные профили	Трубы	Прочие			
Лестница и площадка		1			0,214	0,128		0,010	0,153						0,505		
Пути монорельса		2			0,504	0,006									0,510		
Итого					0,252	0,134		0,010	0,153						1,015		
Контрольные суммы																	

Техническая спецификация стали, т

Вид профиля и ГОСТ, ТУ	Марка металла и ГОСТ	Обозначение и размер профиля	№ по порядку	Код			Количество шт.	Длина мм	Масса металла по элементам конструкций			Общая масса, т	Масса потребности в металле по кварталам (заполняется изготовителем)				Заполняется ВЦ
				Марки металла	Профиля	Размера профиля			Лестница и площадка	Пути монорельса			I	II	III	IV	
									Код								
									526242	526235							
Сталь прокатная ГОСТ 5157-53**	ВСт3сп5 ГОСТ 380-71	I 24 м	1	14460	53805					0,504		0,504					
Швеллеры ГОСТ 8240-72	ВСт3кп2 ГОСТ 380-71	С 14	2						0,103			0,103					
		С 16	3						0,111			0,111					
Итого			4	11240	26108				0,214			0,214					
Сталь угловая равнополочная ГОСТ 8509-72*	ВСт3кп2 ГОСТ 380-71	L 25×3	5						0,01			0,01					
		L 50×5	6						0,07			0,07					
		L 56×4	7						0,038			0,038					
		L 63×6	8						0,004			0,004					
		L 75×6	9						0,016			0,016					
		L 90×8	10							0,006		0,006					
Итого			11	11240	21113				0,138	0,006		0,144					
Полоса стальная горячекатаная ГОСТ 103-76	ВСт3кп2 ГОСТ 380-71	δ = 4	12						0,152			0,152					
		δ = 6	13						0,001			0,001					
Итого			14	11240	72117				0,153			0,153					
Всего масса			15									1,015					
Металла в том числе по маркам:	ВСт3кп2		16	11240								0,511					
	ВСт3сп5		17	14460								0,504					
Масса поставки элементов по кварталам, т (заполняется заказчиком)		I	18														
		II	19														
		III	20														
		IV	21														

19386-02 18

Привязан

Инв. №

Т.п. 904-1-54.83 КМ

Нач. АСО4	Ковалев	
Н. контр.	Стоянов	
ГИП	Дуженкова	
ГАП	Нестеровский	
Рук. бр. инж.	Доможирова	

Компрессорная станция производительностью 10 куб.м воздуха в минуту с компрессорами воздушного охлаждения ЧАУ1-5/9М2

Стадия	Лист	Листов
Р	1	2

Общие данные

Госстрой СССР ПРОМСТРОЙПРОЕКТ МОСКВА

Гипропромтрансстрой — Гл. конструктор Тараракo; Руководитель проекта Безручков; Рук. бр. Тараракo

Взам. инв. № | Подпись и дата | Инв. № подл.

Схема расположения путей подвесного крана

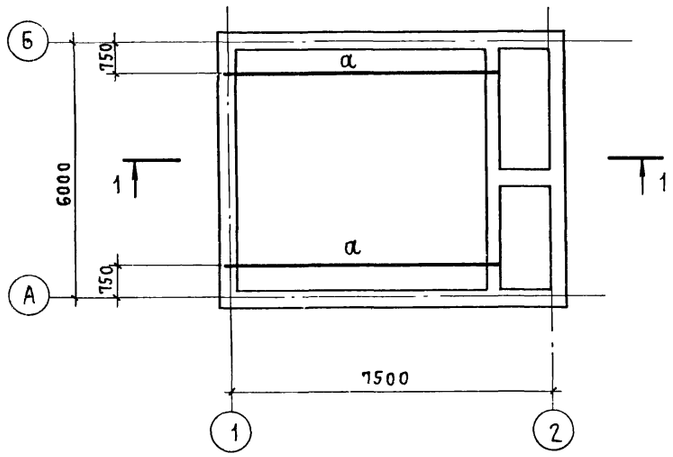

Схема расположения площадки на отм. 2.200

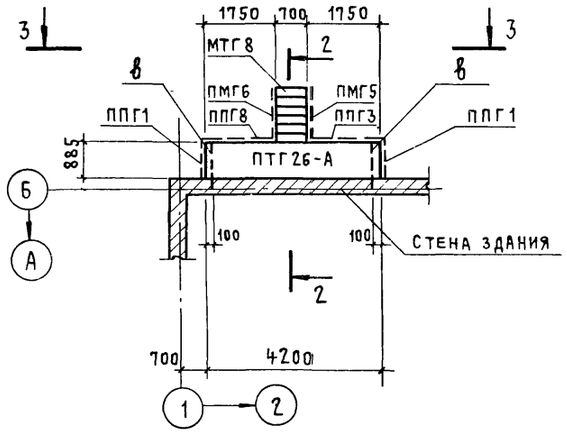

1 - 1

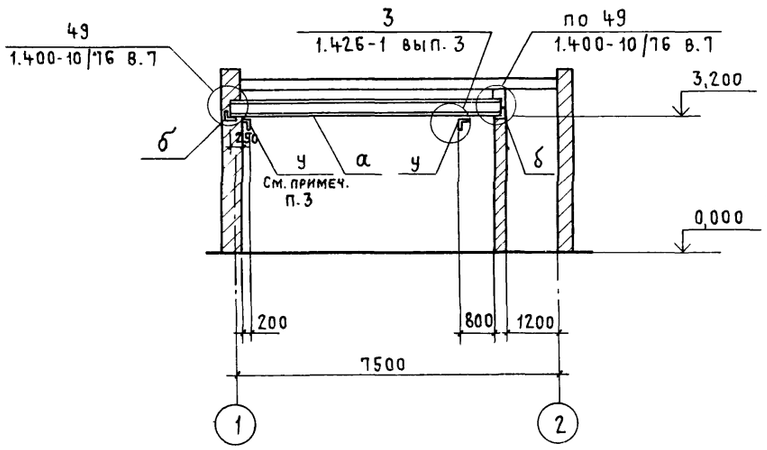

3 - 3

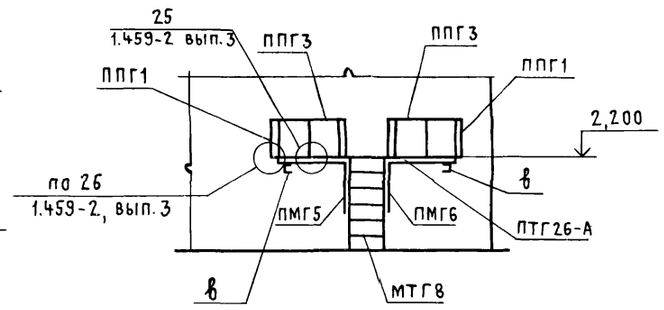

2 - 2

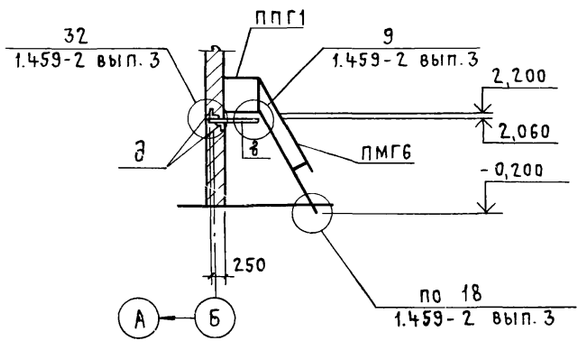

Ведомость элементов

Марка	Сечение: Эскиз	Поз.	Сечение: Состав	Опорные усилия: M тс м	Опорные усилия: N тс	Опорные усилия: Q тс	Группа констр.	Марка металла	Примечание
а	I		I 24 м	2,8	0,14	2,43	II	ВСт3сп5	
б	L		L 90×8				VI	ВСт3кп2	
в	C		С 16				VI	ВСт3кп2	1.459-2 вып. 3
д	L		L 63×6				VI	ВСт3кп2	

Таблица монтажных марок

NN п/п		Наименование	Марка	N листа сер. или листа КМ	Кол-во штук на объект	Примечание
1	Серия 1.459-2 вып. 4	Лестничный марш	МТГ8	34	1	
2		Ограждения лестничного марша	ПМГ5	79	1	
3			ПМГ6		1	
4		Ограждения переходной площадки	ППГ1	95	2	
5			ППГ3		2	
6		Переходная площадка	ПТГ26-А	61, КМ-2	1	по типу ПТГ26

1. Пути подвесного крана разработаны на основании серии 1.426-1 вып. 3.
2. Все стальные элементы покрыть 2 слоями грунта ГФ-020 (ТУ6-10-1642-77) с последующим покрытием эмалью ХВ-124 (ГОСТ 10144-74).
3. Расположение упора ниже или выше ездовой поверхности балки определяется по оборудованию.
   Конструкцию упора см. серию 1.426-1 вып. 3 л. 26.

19386-02 19

Т.п. 904-1-54.83 КМ

Нач. АСОЧ	Ковалев		
Н. контр.	Стоянов		
ГИП	Дуженкова		
ГАП	Нестеровский		
Рук. бр. инж.	Доможирова		23.06.83
Рук. бр. арх.	Щукин		
Техник	Нефедов		

Привязан

Инв №

Компрессорная станция производительностью 10 куб.м воздуха в минуту с компрессорами воздушного охлаждения 4891-5/5м2.

Схемы расположения путей подвесного крана, площадки и лестницы

Стадия	Лист	Листов
Р	2	

Госстрой СССР
ПРОМСТРОЙПРОЕКТ
Москва

Альбом II

Типовой проект 904-1-54.83

План-схема

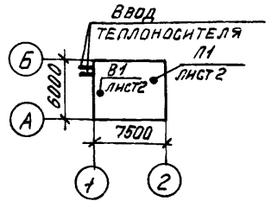

Ведомость чертежей основного комплекта.

Лист	Наименование	Примечание
1	Общие данные.	
2	Планы. Разрезы 1-1÷3-3.	
3	Схемы воздуховодов систем П1, В1. Схема	
	отопления. Узел управления.	

Ведомость ссылочных и прилагаемых документов.

Обозначение	Наименование	Примечание
	Ссылочные документы	
1.494-30 вып. 1,2	Установка и крепление	
	вентиляторов к строитель-	
	ным конструкциям.	
5.904-13 вып.1-1,1-2	Заслонки воздушные уни-	
	фицированные для систем	
	вентиляции	
5.903-2 вып. 0,1	Воздухосборники для систем	
	отопления и теплоснабжения	
	вентиляционных установок	
5.904-5	Гибкие вставки к центро-	
	бежным вентиляторам	
5.904-1 вып. 0,1	Детали крепления воздуш-	
	ховодов.	
2.400-4 вып. 1,2	Детали тепловой изоляции	
	промышленных объектов	
1.494-8	Решетки воздухоприточные. Тип РР.	
	Прилагаемые документы	
СО	Спецификация оборудования	
ВМ	Ведомость потребности в	
	материалах	

Рабочие чертежи основного комплекта марки ОВ выполнены в соответствии с действующими строительными нормами и правилами и предусматривают решения по отоплению и вентиляции, обеспечивающие взрывную, взрывопожарную безопасность при соблюдении установленных правил безопасности эксплуатации здания. Категории производств определены технологическими заданиями.

Главный инженер проекта (разработчик типового проекта) Райкина

Главный инженер проекта привязавший типовой проект

Инв.№ подл. | Подпись и дата | Взам. инв.№

Характеристика отопительно-вентиляционных систем.

Обозначение системы	Кол. систем	Наименование обслуживаемого помещения (технологического оборудования)	Тип вент-установки	Вентилятор: тип, исполнение по взрывозащите	Вентилятор: №	Вентилятор: схема исполнения	Вентилятор: положение	Вентилятор: L м³/ч	Вентилятор: Рпа (кгс/м²)	Вентилятор: n об/мин	Электродвигатель: тип, исполнение по взрывозащите	Электродвигатель: N квт	Электродвигатель: n об/мин	Примечание
П1	1	Машинный зал	Осевой	06-300	4	—	—	6500	196/20	2840	4А 71 А2	0,75	2840	
В1	1	Машинный зал	А2,5105-2	Ц4-70	2,5	1	№0°	1500÷2300	490/50	2840	4А 71 А2	0,75	2840	

Общие указания.

1. Пояснительная записка приведена на стр. 3 альбома II.
2. Типовой проект разработан на два вида теплоносителя: а) перегретую воду 150-70°С, б) электроэнергию. При теплоносителе-вода-нагревательные приборы-радиаторы М140-АО, при теплоносителе электроэнергия-печи электронагревательные ПЭТ-4. Компрессорная работает только в зимний период года.
3. Воздуховоды системы П1 от воздухозабора до вентилятора и В1 размером 400×400 изготавливать из стали δ=1,5мм, остальные из стали δ=0,7мм.
4. Воздуховоды систем П1 и В1 окрашиваются внутри и снаружи грунтом ГФ-020 и эмалью ХВ-124 один раз внутри и два раза снаружи.
5. Воздуховоды системы П1 от воздухозабора до вентилятора изолировать минераловатными прошивными матами δ=40мм; покровный слой-лакостеклоткань.
6. Трубопроводы узла управления изолировать пухшнуром из минваты в оплетке δ=35мм с покровным слоем из фольгоизола. Изоляцию арматуры-матами минераловатными прошивными δ=40мм в обкладках. Покровный слой-листы из алюминиевых сплавов δ=0,8мм.
7. Неизолированные трубопроводы и нагревательные приборы окрашиваются масляными красками за 2 раза. Трубопроводы под изоляцию покрываются грунтом ГФ-020.
8. Монтажные работы вести в соответствии со СНиП III-28-75.
9. Регулировка температуры в помещении машинного зала производится заслонками П1.2 и П1.3, которые изменяют соотношение количества наружного и рециркуляционного воздуха при постоянной температуре подачи +5°

   Для $t_н = -20°$ $L_н = 1500\ м^3/ч$; $L_{рец.} = 3500\ м^3/ч$

   $t_н = -30°$ $L_н = 1200\ м^3/ч$; $L_{рец.} = 3800\ м^3/ч$

   $t_н = -40°$ $L_н = 1000\ м^3/ч$; $L_{рец.} = 4000\ м^3/ч$
10. Отопление компрессорной рассчитано на $t_в = 5°$

Основные показатели по чертежам отопления и вентиляции

Наименование здания (сооружения)	Объем м³	Периоды года при tн °С	Расход тепла ВТ (ккал/ч): на отопление	на вентиляцию	на горячее водоснабжение	общий расход тепла	Расход холода ВТ (ккал/ч)	Установленная мощность электродвигателей квт
Компрессорная станция	212	-20	5100/4400	—	—	5100/4400	—	1,5
		-30	7150/6100	—	—	7150/6100	—	1,5
		-40	9150/7800	—	—	9150/7800	—	1,5

19386-02 20

Привязан

Инв.№

Т.п. 904-1-54.83 ОВ

Нач. отд.	Кварталов		
Н. контр.	Райкина		
ГИП	Райкина		
Ст. инж.	Галицкая		

Компрессорная станция производительностью 40 куб. м воздуха в минуту с компрессорами воздушного охлаждения 4ВУ1-5/9 М2

Стадия	Лист	Листов
Р	1	3

Общие данные

Госстрой СССР ПРОМСТРОЙПРОЕКТ Москва

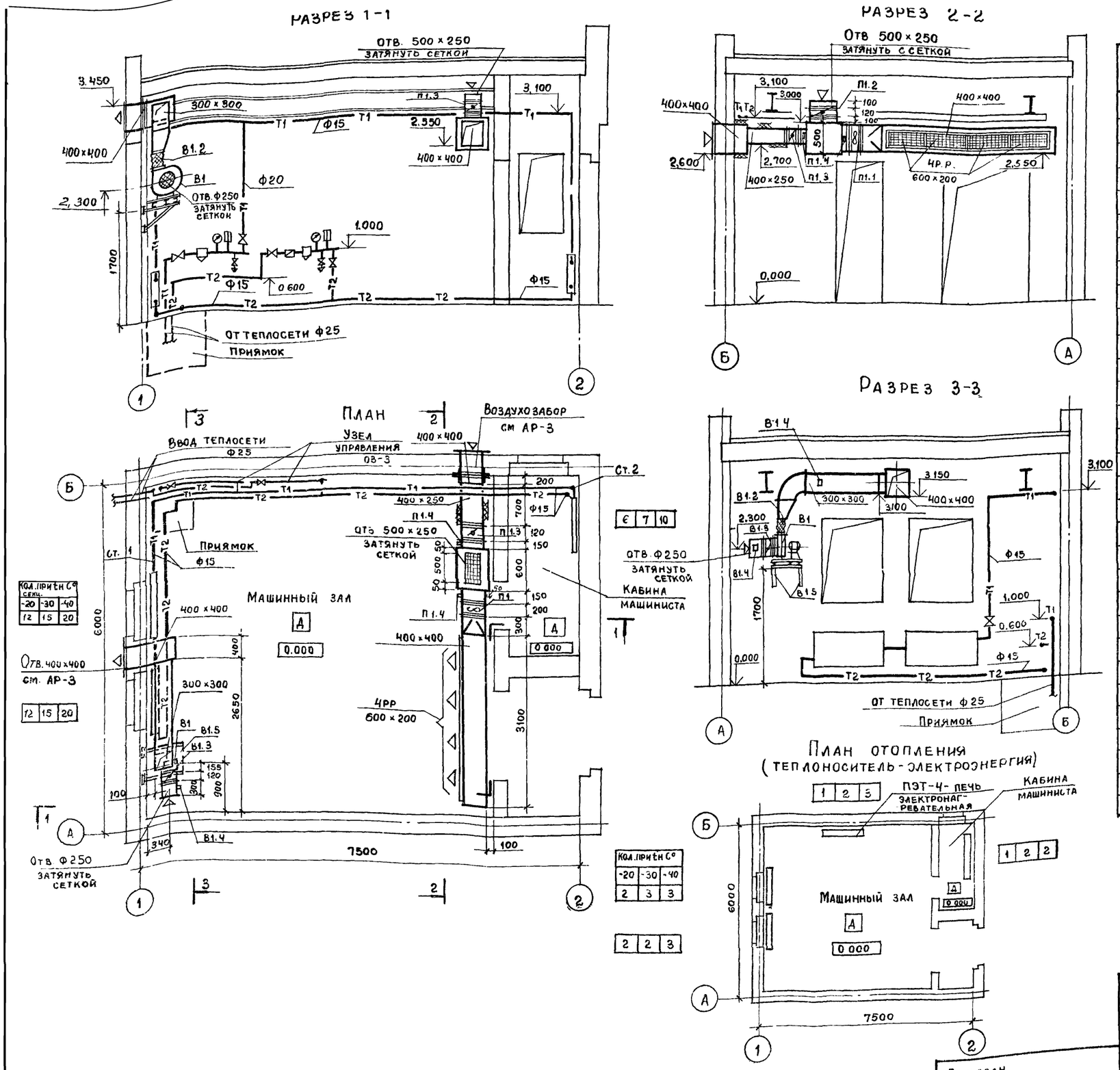

Спецификация отопительно-вентиляционных установок

Марка поз.	Обозначение	Наименование	Кол.	Масса ед. кг.	Примечание
		П1			
П1.1		Вентилятор осевой стальной 06-300 N4 с электродвигателем 4А71А2			
		n=2840 об/мин N=0,75 квт	1	24 5	
П1.2	5.904-13 вып 2-2	Заслонка воздушная прямоугольного сечения			
		Р250×500 Р	1	8.7	
П1.3	——"——	То же, Р250 × 400 Р	1	7.7	
П1.4	Михневский завод	Заглушка питометрического лючка.			
	„Вентзаготовок"		2	–	
П1.5	1.494-30 вып. 1	Кронштейн под осевой вентилятор 06-300 N4			
		на кирпичной стене	1	17 5	
		В1			
В1 1		Агрегат вентиляторный			
		А2,5-105-2 комплектно	1	30	
		а) вентилятор радиальный			
		В-Ц4-70№2,5 по лож. про° исп 1			
		б) эл двигатель 4А71А2			
		N=0,75 квт; n=2840 об/мин.			
В1.2	5.904-5	Гибкая вставка ВН-10	1	2.66	
В1.3	5.904-13 вып 1-1	Заслонка воздушная круглого сечения Р250Р	1	6.06	
В 1.4	Михневский завод	Заглушка питометрического лючка			
	„Вентзаготовок"		2	–	
В 1.5	1.494-30 вып 2	Кронштейн для установки вентагрегата Ц4-70№2,5	1	16.2	

Альбом II

Типовой проект 904-1-54.83

19386-02 21

Тп 904-1-54 83 ОВ

Привязан

Инв №

Нач. отд.	Кварталов	
Н. контр.	Райкина	
ГИП	Райкина	
Ст. инж.	Галицкая	

Компрессорная станция производительностью 10 куб м воздуха в минуту с компрессорами воздушного охлаждения 4ВУ1-5/9м2

Планы Разрезы 1-1-3-3

Стадия	Лист	Листов
Р	2	

Госстрой ПРОМСТРОЙПРОЕКТ Москва

Альбом II

Типовой проект 904-1-54.83

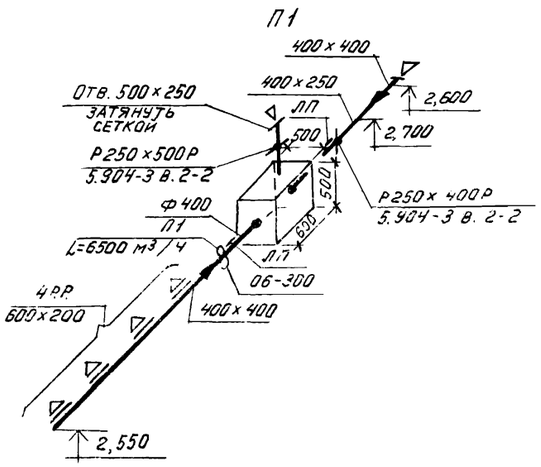

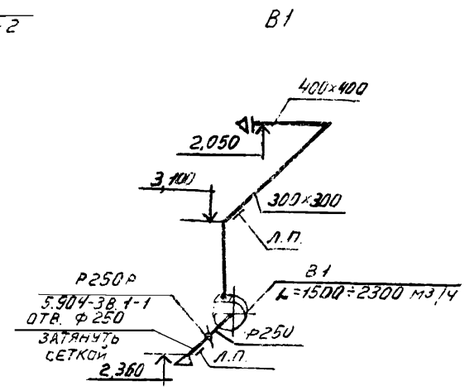

Схема узла управления

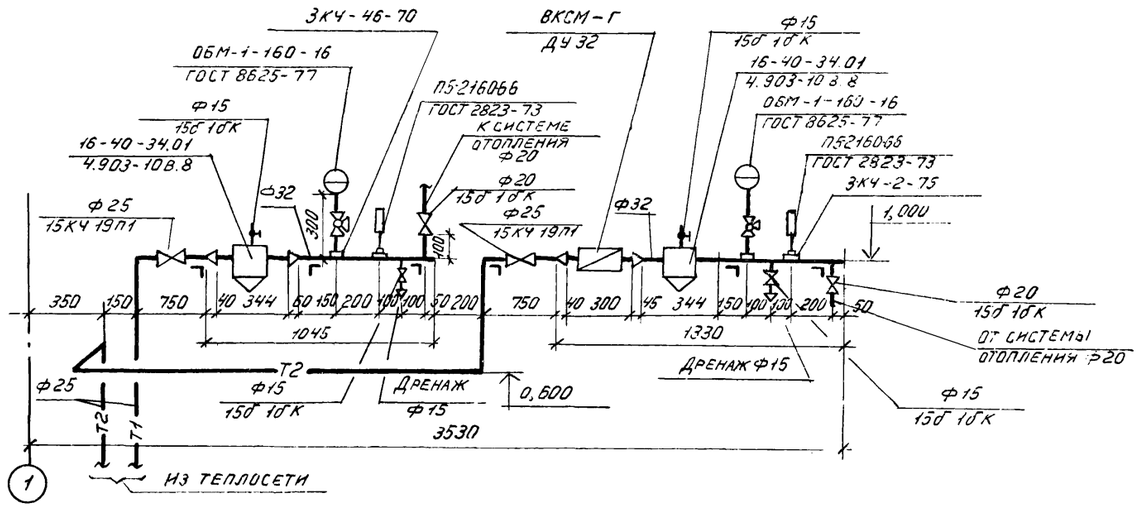

Схема отопления

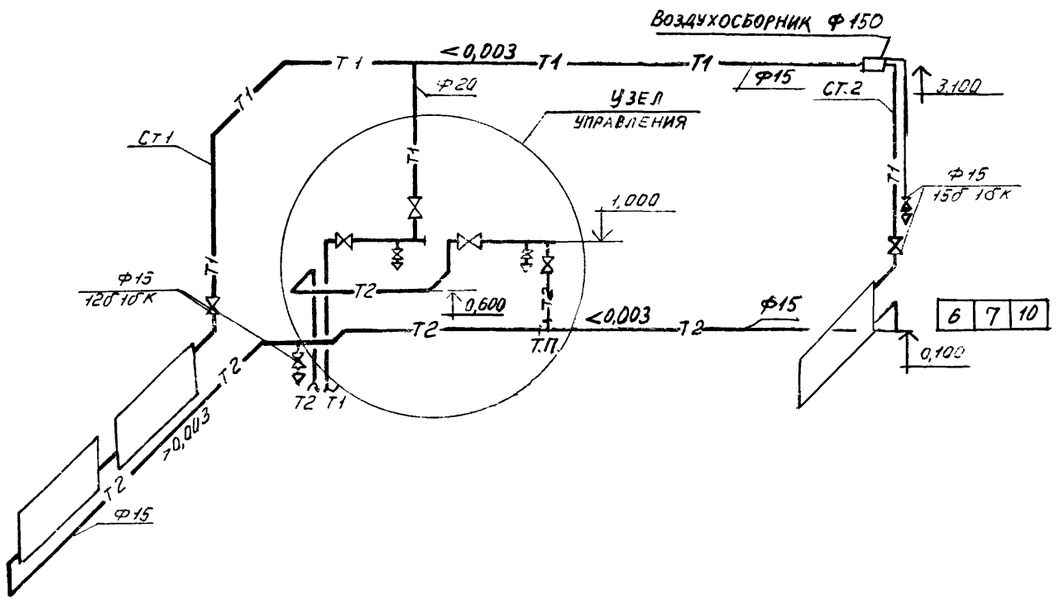

12	15	20

6	7	10

Кол. секц. при tн °С		
-20	-30	-40
12	15	20

19386-02 (22)

Привязан

Инв. №

Т.п. 904-1-54.83 ОВ

Нач. отд.	Кварталов		
Н. контр.	Райхина		
Гип	Райхина		
Ст. инж.	Райская		

Компрессорная станция производительностью 10 куб. м воздуха в минуту с компрессорами воздушного охлаждения ЧВУ1-5/9М2

Схемы воздуховодов систем П1, В1. Схема отопления. Узел управления.

Стадия	Лист	Листов
Р	3	

Госстрой СССР
Промстройпроект
Москва

gost.e-ecolog.ru