Типовой проект
902-1-104.86

Канализационная насосная станция

производительностью 2200-10000 м³/ч,
напором 25-32м при глубине заложения
подводящего коллектора -40м

Альбом 5

2140-06
Цена 4-33

gost.e-ecolog.ru

ЦЕНТРАЛЬНЫЙ ИНСТИТУТ ТИПОВОГО ПРОЕКТИРОВАНИЯ
ГОССТРОЯ СССР

Москва, А-445, Смольная ул., 22

Сдано в печать XI 1987 года

Заказ № 13247 Тираж 915 экз.

ТИПОВОЙ ПРОЕКТ
902-1-104.86

КАНАЛИЗАЦИОННАЯ НАСОСНАЯ СТАНЦИЯ

ПРОИЗВОДИТЕЛЬНОСТЬЮ 2200-10000 $м^3/ч$, НАПОРОМ 25-32 м ПРИ ГЛУБИНЕ ЗАЛОЖЕНИЯ ПОДВОДЯЩЕГО КОЛЛЕКТОРА -4,0 м

СОСТАВ ПРОЕКТА

АЛЬБОМ 1 ПОЯСНИТЕЛЬНАЯ ЗАПИСКА
АЛЬБОМ 2 ТЕХНОЛОГИЧЕСКИЕ РЕШЕНИЯ. ВНУТРЕННИЙ ВОДОПРОВОД И КАНАЛИЗАЦИЯ. ОТОПЛЕНИЕ И ВЕНТИЛЯЦИЯ
АЛЬБОМ 3 АРХИТЕКТУРНО-СТРОИТЕЛЬНЫЕ РЕШЕНИЯ. НАДЗЕМНАЯ ЧАСТЬ
ЧАСТЬ 1 ВАРИАНТ - СБОРНЫЕ ЖЕЛЕЗОБЕТОННЫЕ КОНСТРУКЦИИ
ЧАСТЬ 2 ВАРИАНТ - ЛЕГКИЕ МЕТАЛЛИЧЕСКИЕ КОНСТРУКЦИИ
АЛЬБОМ 4 АРХИТЕКТУРНО-СТРОИТЕЛЬНЫЕ РЕШЕНИЯ. НАДЗЕМНАЯ ЧАСТЬ. ИЗДЕЛИЯ
АЛЬБОМ 5 СТРОИТЕЛЬНЫЕ РЕШЕНИЯ. ПОДЗЕМНАЯ ЧАСТЬ
АЛЬБОМ 6 СТРОИТЕЛЬНЫЕ РЕШЕНИЯ. ПОДЗЕМНАЯ ЧАСТЬ. ИЗДЕЛИЯ
АЛЬБОМ 7 ЭЛЕКТРОТЕХНИЧЕСКАЯ ЧАСТЬ. ТЕХНОЛОГИЧЕСКИЙ КОНТРОЛЬ. СВЯЗЬ
АЛЬБОМ 8 СПЕЦИФИКАЦИИ ОБОРУДОВАНИЯ
АЛЬБОМ 9 ВЕДОМОСТИ ПОТРЕБНОСТИ В МАТЕРИАЛАХ
АЛЬБОМ 10 СМЕТЫ. ОБЩАЯ ЧАСТЬ КНИГА 1, КНИГА 2
АЛЬБОМ 11 СМЕТЫ. ПОДЗЕМНАЯ ЧАСТЬ

АЛЬБОМ 5

РАЗРАБОТАН
ПРОЕКТНЫМ ИНСТИТУТОМ
'ГИПРОКОММУНВОДОКАНАЛ'
ЛЕНИНГРАДСКОЕ ОТДЕЛЕНИЕ

ГЛАВНЫЙ ИНЖЕНЕР ИНСТИТУТА Ю.А. ЖАРИКОВ
ГЛАВНЫЙ ИНЖЕНЕР ПРОЕКТА И.А. СЛЕГИН

УТВЕРЖДЕН МЖКХ РСФСР
ПРИКАЗ N 462 ОТ 27 ОКТЯБРЯ 1986 Г
РАБОЧИЕ ЧЕРТЕЖИ ВВЕДЕНЫ В ДЕЙСТВИЕ
"ГИПРОКОММУНВОДОКАНАЛ"
ПРИКАЗ N 156 ОТ 4 ДЕКАБРЯ 1986 Г

ПРИВЯЗАН

ИНВ. №

Альбом 5

Типовой проект 902-1-104.86

СОДЕРЖАНИЕ АЛЬБОМА

NN п/п	Наименование	NN листов	NN стр
1	Содержание альбома		2
	Основной комплект марки КЖ		
2	Общие данные (начало).	1	3
3	Общие данные (окончание).	2	4
4	Планы на отм. ±0,000; -1,600; -5,600; -8,500	3	5
5	Разрезы 1-1; 2-2; 3-3	4	6
6	Схема расположения элементов под-	5	7
	земной части.		
7	Схема расположения стеновых панелей.	6	8
8	Схема расположения стеновых панелей. Узлы	7	9
9	Плита ПДм1 (Выпуски)	8	10
10	Плита ПДм1 План по Б-Б. Армирование.	9	11
	План расположения каркасов		
	(сухие грунты)		
11	Плита ПДм1. План по А-А	10	12
	Армирование. (Сухие грунты)		
12	Плита ПДм1 Фрагмент 1. Армирование.	11	13
	Разрез 3-3. (сухие грунты).		
13	Плита ПДм1; План по Б-Б	12	14
	Армирование. План расположения		
	каркасов. (мокрые грунты).		
14	Плита ПДм1. План по А-А	13	15
	Армирование. (мокрые грунты)		
15	Плита ПДм1. Фрагмент 1 Армирование.	14	16
	Разрез 3-3 (мокрые грунты).		
16	Плита ПДм1 Узел установки закладной		
	детали Мн 3умпф	15	17
17	Разделительная стенка СТм1. План по А-А, Б-Б	16	18
18	Разделительная стенка СТм1.	17	19
	Разрезы 1-1 ÷ 4-4.		
19	Разделительная стенка СТм1.		
	Армирование.	18	20
20	Разделительная стенка СТм1. Разрезы 1-1÷4-4. Выпуски	19	21
21	Разделительная стенка СТм1.		
	Ведомость расхода стали на элемент	20	22

NN п/п	Наименование	NN листов	NN стр
	Ведомость деталей. Спецификация.		
22	Обвязочное кольцо ОКм1.	21	23
23	РКм2. Опалубочный чертёж.	22	24
24	РКм2. Плита Пм1 Балка Бм1. Армирование	23	25
25	РКм3. Опалубочный чертёж.	24	26
26	РКм3. Опалубочный чертёж.	25	27
	Разрезы 1-1÷5-5.		
27	РКм3. Плита Пм1. Армирование.	26	28
28	РКм3. Балки Бм1 ÷ Бм6. Армирование.	27	29
29	РКм3. Балка ОБм1. Армирование.	28	30
	Спецификация. (начало).		
30	РКм3. Ведомость расхода стали	29	31
	на элемент. Спецификация.		
	(окончание).		
31	Схема расположения лотка.	30	32
32	ЛТм1. Армирование.	31	33
33	Лоток. Балки Бм1, Бм2. Армирование.	32	34
34	РКм4. Опалубочный чертёж.	33	35
35	РКм4. Опалубочный чертёж. Разрезы 1-1÷3-3.	34	36
36	РКм4. Плита Пм1. Армирование.	35	37
37	РКм4. Балки Бм1÷Бм5. Армирование.	36	38
38	РКм4. Балки Бм6÷Бм13. Армирование	37	39
39	РКм4. Балка ОБм1.	38	40
	Спецификация (начало).		
40	РКм4 Спецификация (продолжение).	39	41
41	РКм4. Спецификация (окончание).	40	42
42	Схема расположения колонн и фундамен-	41	43
	тов под оборудование.		
43	Колонны Км1; Км2; Км3. Армирование.	42	44
44	Колонны Км4, 4а; 4б; Км5; Км6.		
	Армирование.	43	45
45	Колонны Км7; Км8; Км9; Км10	44	46
	Армирование.		

NN п/п	Наименование	NN листов	NN стр.
46	Колонна Км11. Армирование.	45	47
47	Схема расположения опор под		
	трубопроводы на отм -5600 и -8500	46	48
	Основной комплект „КМ"		
48	Общие данные	1	49
49	Техническая спецификация металла	2	50
50	Схемы расположения металлических	3	51
	площадок, лестниц, ограждений и стоек		
	Разрезы 1-1÷2-2.		
51	Разрезы 3-3÷1-1. Узел 1.	4	52
52	Стойки Ск1÷Ск7	5	53
53	Схема расположения монорельса	6	54
	в осях „3-6"; „В-Г"		
54	Монорельс. Узлы 1÷5.	7	55

Взам. инв. № | Подпись, дата | Инв. № подл.

ПРИВЯЗАН

ИНВ. N

Альбом 5

Типовой проект 902-1-104.86

Ведомость рабочих чертежей основного комплекта КЖ

Лист	Наименование	Примечание
	Подземная часть	
1	Общие данные (начало)	
2	Общие данные (окончание)	
3	Планы на отм. ±0,000; -1,600; -5,600; - 8,500	
4	Разрезы 1-1; 2-2; 3-3	
5	Схема расположения элементов подземной части	
6	Схема расположения стеновых панелей.	
7	Схема расположения стеновых панелей	
	Узлы	
8	Плита ПДм1. Выпуски.	
9	Плита ПДм1. План по Б-Б	
	Армирование. План расположения каркасов. (сухие грунты).	
10	Плита ПДм1. План по А-А.	
	Армирование (сухие грунты).	
11	Плита ПДм1 Фрагмент 1 Армирование.	
	Разрез 3-3. (сухие грунты)	
12	Плита ПДм1. План по Б-Б.	
	Армирование. План расположения каркасов. (мокрые грунты).	
13	Плита ПДм1. План по А-А.	
	Армирование (мокрые грунты)	
14	Плита ПДм1. Фрагмент 1. Армирование.	
	Разрез 3-3 (мокрые грунты)	
15	Плита ПДм1. Узел установки закладной детали Мн 3умпф	
16	Разделительная стенка СТм1. План по А-А ÷ Б-Б	

Ведомость рабочих чертежей основного комплекта КЖ

Лист	Наименование	Примечание
17	Разделительная стенка СТм1	
	Разрезы 1-1 ÷ 4-4.	
18	Разделительная стенка СТм1. Армирование.	
19	Разделительная стенка. Разрезы 1-1÷4-4 Выпуски	
20	Разделительная стенка СТм1 Ведомость расхода стали на элемент. Ведомость деталей. Спецификация.	
21	Обвязочное кольцо ОКм1.	
22	РКм2. Опалубочный чертеж.	
23	РКм2. Плита Пм1. Балка Бм1. Армирование.	
24	РКм3. Опалубочный чертёж.	
25	РКм3. Опалубочный чертёж. Разрезы 1-1÷5-5	
26	РКм3. Плита Пм1. Армирование.	
27	РКм3. Балки Бм1÷Бм6. Армирование.	
28	РКм3. Балка ОБм1. Армирование.	
	Спецификация (начало).	
29	РКм3. Ведомость расхода стали на элемент. Спецификация (окончание).	
30	Схема расположения лотка	
31	ЛТм1. Армирование.	
32	Лоток. Балки Бм1, Бм2. Армирование.	
33	РКм4. Опалубочный чертеж.	
34	РКм4. Опалубочный чертеж. Разрезы 1-1÷3-3	
35	РКм4. Плита Пм1. Армирование	
36	РКм4. Балки Бм1÷Бм5. Армирование.	
37	РКм4. Балки Бм6÷Бм13. Армирование.	
38	РКм4. Балка ОБм1. Спецификация (начало)	

Ведомость рабочих чертежей основного комплекта КЖ

Лист	Наименование	Примечание
39	РКм4. Спецификация (продолжение).	
40	РКм4. Спецификация (окончание).	
41	Схема расположения колонн и фундаментов под оборудование.	
42	Колонны Км1, Км2, Км3. Армирование.	
43	Колонны Км4, 4а, 4б, Км5, Км6. Армирование	
44	Колонны Км7, Км8, Км9, Км10. Армирование.	
45	Колонна Км11. Армирование.	
46	Схема расположения опор под трубопроводы на отм. -5,600 и -8,500	

Ведомость основных комплектов рабочих чертежей смотри альбом 2.

Рабочие чертежи основного комплекта марки КЖ выполнены в соответствии с действующими строительными нормами и правилами и предусматривают технические решения, обеспечивающие безопасность при соблюдении установленных правил безопасности эксплуатации зданий.

Главный инженер проекта /НА Слегин/

Главный инженер проекта, осуществивший привязку

Инв № подл. | Подпись и дата | Взам. инв. №

Привязан:

Инв. №

ТП902-1-104.86-КЖ

ГИП	Слегин	
Нач. отд.	Манкаускас	
Н. контр.	Ефремова	
Гл. спец.	Укропова	
Рук. гр.	Терентьев	
Инж.	Далеева	

Канализационная насосная станция при глубине заложения коллектора - 4,0

Общие данные (начало)

Стадия	Лист	Листов
Р	1	46

МЖКХ РСФСР
ГИПРОКОММУНВОДОКАНАЛ
Ленинградское отделение

МФ 2140-06 4

Копировал: И.

Формат: А2

Альбом 5

Типовой проект 902-1-104.86

Ведомость спецификаций.

Лист	Наименование	Примечание
5	Спецификация к схеме расположения элементов подземной части	
6	Спецификация к схеме расположения стеновых панелей.	
7	Спецификация соединительных элементов расположенных на узлах.	
8	Спецификация выпусков ПДм1.	
10	Спецификация плиты ПДм1 (сухие грунты)	
13	Спецификация плиты ПДм1 (влажные грунты)	
20	Спецификация разделительной стенки СТм1	
21	Спецификация оббязочного кольца ОКм1	
23	Спецификация перекрытия РКм2.	
28	Спецификация перекрытия РКм3 (начало)	
29	Спецификация перекрытия РКм3 (окончание)	
30	Спецификация к схеме расположения лотка.	
32	Спецификация лотка ЛТм1	
38	Спецификация перекрытия РКм4 (начало)	
39	" " (продолжение)	
40	" " (окончание)	
41	Спецификация к схеме расположения колонн и фундаментов под оборудование	
42	Спецификация элементов к монолитным колоннам Км1; Км2; Км3	
43	Спецификация элементов к монолитным колоннам Км4; Км4а; Км4б; Км5; Км6	
44	Спецификация элементов к монолитным колоннам Км7; Км8; Км9; Км10.	
45	Спецификация элементов к монолитной колонне Км11	
46	Спецификация к схемам расположения опор под трубопроводы	

Ведомость ссылочных и прилагаемых документов

Обозначение	Наименование	Примечание
	Ссылочные документы	
Сер.3.902.1-10 в.о.1	Стены сборные жел.бетонные	
	Прилагаемые документы	
т.п. 902-1-104.86		Альбом 6

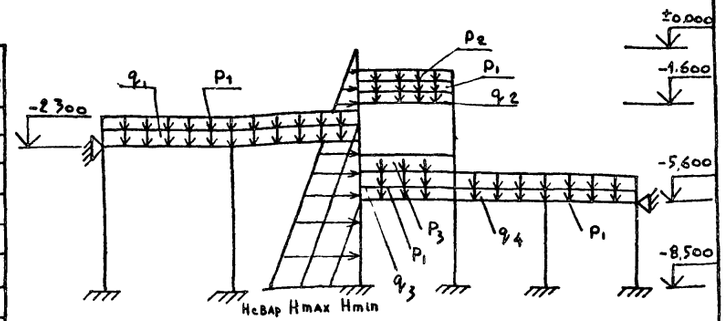

Постоянные нагрузки				Временные нагрузки					
Собственный вес элементов конструкции кн/м				Эксплуатационные от воды в резервуаре кн/м			Эксплуатационные нагрузки на перекрытие кн/м		
q_1	q_2	q_3	q_4	Hmin	Hmax	Hнавр.	P_1	P_2	P_3
26,3	47,1	54,9	17,8	28,4	60,6	240	18,8	148,1	172,3

Примечание: ширина грузовой площади В=3,2м

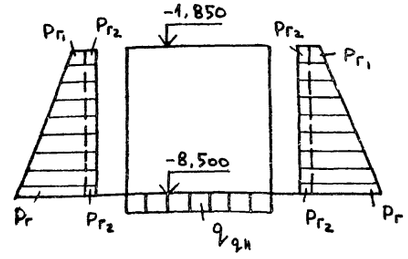

Ведомость объёмов сборных, бетонных и железобетонных конструкций по рабочим чертежам основного комплекта КЖ

№ строки	Наименование группы элементов конструкции	Код	Кол. Во м³	Примечание
1	Сборные железобетонные стеновые панели	583100	130,3	

Эксплуатационные нагрузки					
Грунты	Постоянные		Времен.	Постоянн.	Постоянные
	Основное давление грунта кн/м²		Дополнит. давление от грунта на пов-ти кн/м²	Гидростат. давление гр. воды кн/м²	Днище
	P_r	P_{r_1}	P_{r_2}	P_w	$q_{qн}$
Сухие	64 68	12.74	3,92	—	53,9
Мокрые	129.36	19.6	4,9	73,8	57.8

Привязан:

Инв №

ГИП	Слегин	
Нач. отд.	Манкаускас	
Н. контр.	Ефремова	
Гл. спец.	Укропова	
Рук. гр.	Терентьева	
Инж.	Залеева	

ТП 902-1-104.86—КЖ

Канализационная насосная станция при глубине заложения коллектора —4,0м

Общие данные (окончание)

Стадия	Лист	Листов
	2	46

МЖКХ РСФСР Гипрокоммунводоканал Ленинградское отделение

МФ 2140-06 5

Инв. № подл. | Подпись и дата | Взам. инв. №

Альбом 5

Типовой проект 902-1-104.86

План на отм. ±0.000

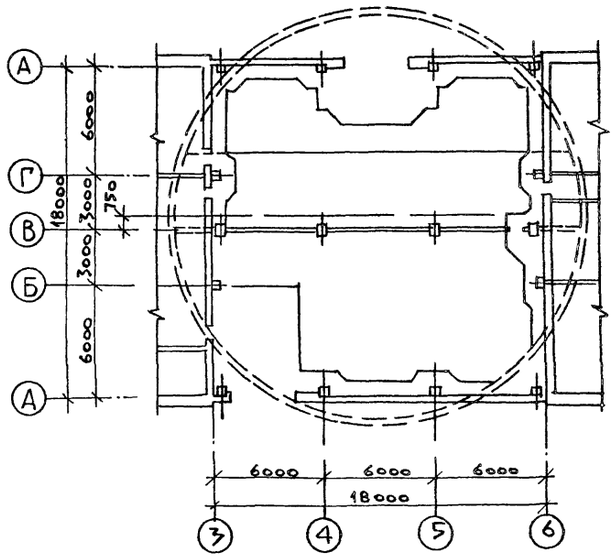

План на отм. -1.600

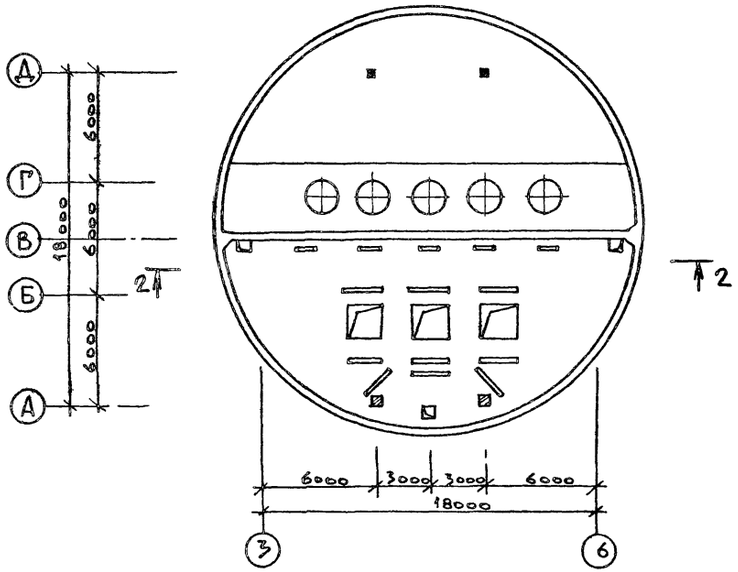

План на отм. -5.600

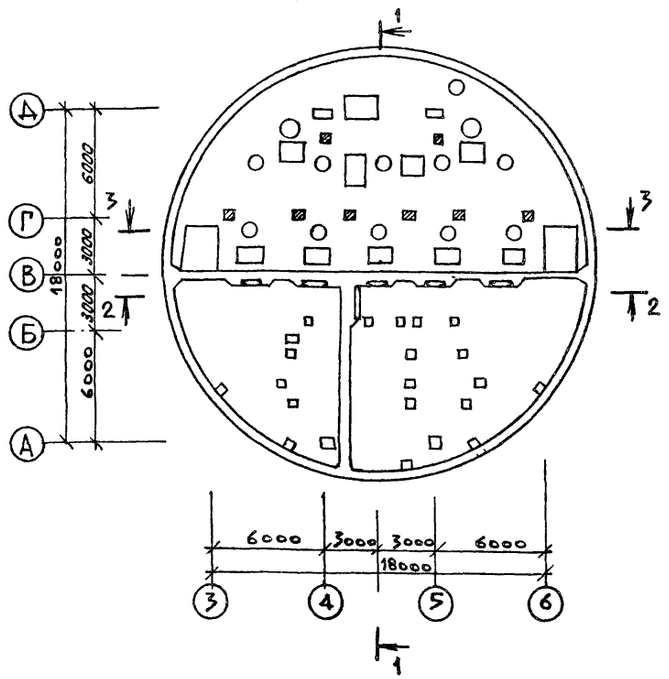

План на отм. -8.500

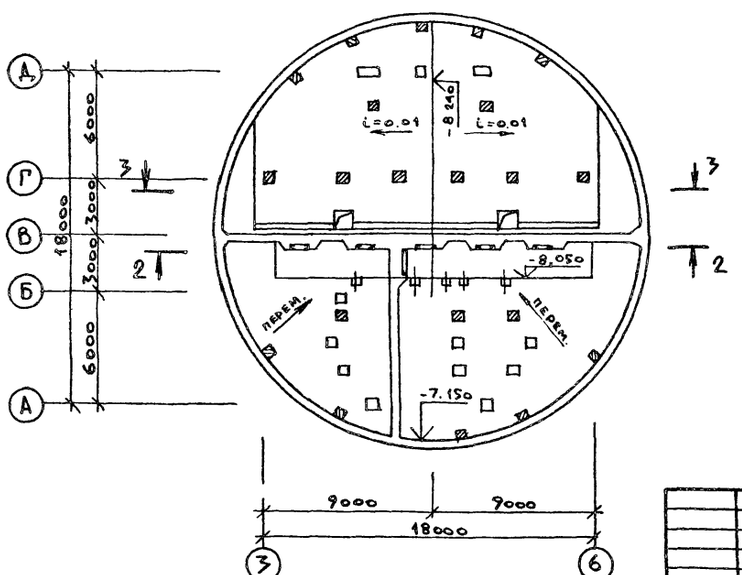

Инв № подл.	Подпись, дата	Взам. инв. №					

Привязан:

Инв №

Нач. отд.	Манкаускас	
Н. контр.	Ефремова	
Гл. спец.	Укропова	
Рук. гр.	Терентьева	
Инж.	Далеева	

ТП902-1-104.86 — К##

Канализационная насосная станция при глубине заложения коллектора -4.0м

Стадия	Лист	Листов
Р	3	

Планы на отм. ±0,000; -1,600; -5,600; -8,500

МЖКХ РСФСР
ГИПРОКОММУНВОДОКАНАЛ
Ленинградское отделение

Копировал: МФ2140-06 6 Формат: А2

Альбом 5

Типовой проект 902-1-104.86

1 — 1

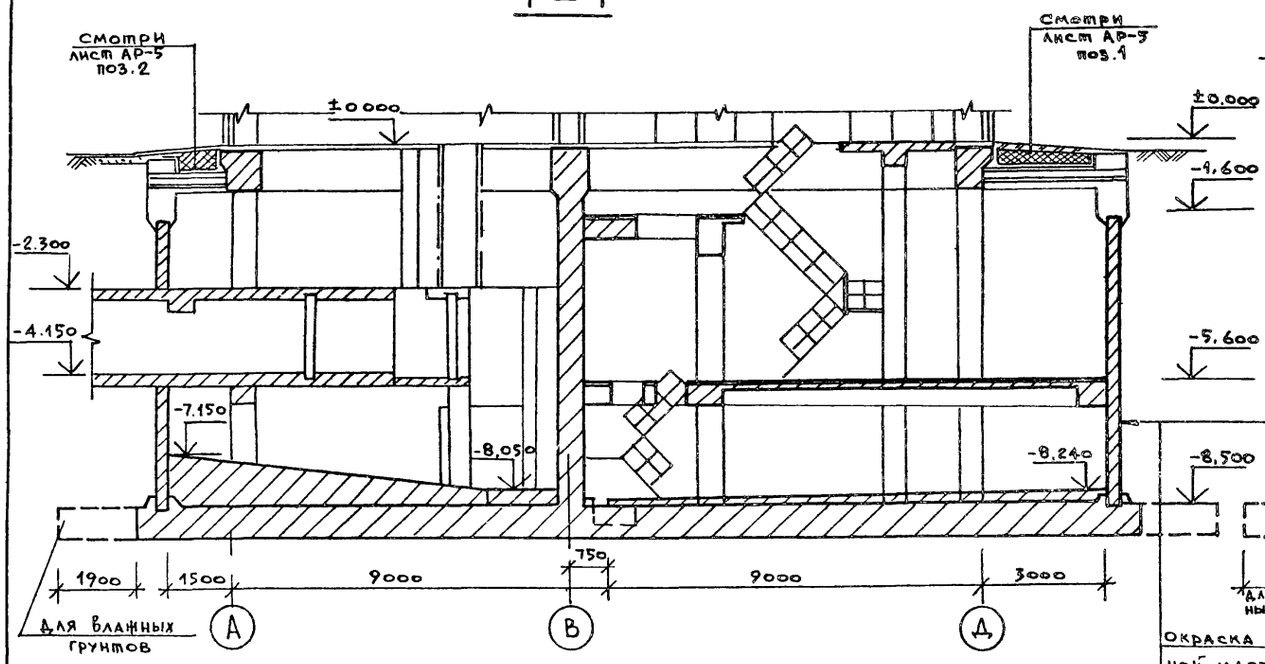

3 — 3

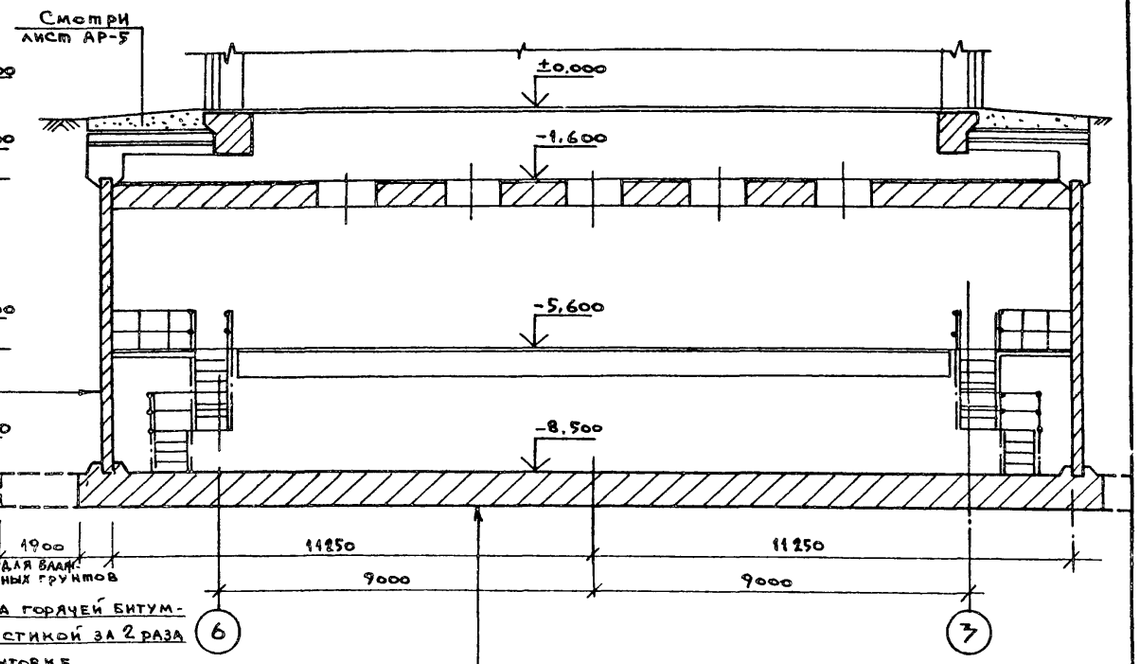

Окраска горячей битумной мастикой за 2 раза по огрунтовке (ГОСТ 2889-80)
Железобетонная стена

Подготовка из бетона класса В5 δ = 100 мм
Железобетонное днище

2 — 2

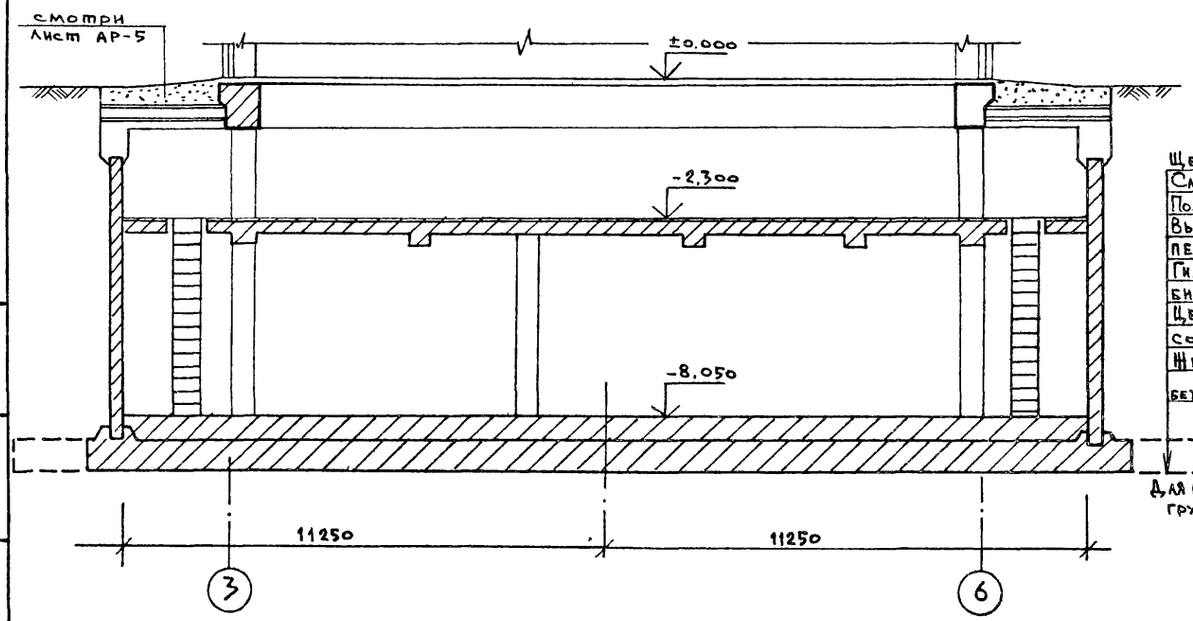

Щебеночно-дренажный слой δ=150мм (ГОСТ 22132-76)
Слой толя или рубероида (ГОСТ 3135-82, ГОСТ 10923-82)
Подготовка из бетона В5 δ=150мм
Выравнивающий слой из цементно-песчаного раствора δ=20мм
Гидроизол или бризол - 3 слоя на (ГОСТ 7415-74°, ГОСТ 17176-71) битумной мастике δ=10мм (ГОСТ 2829-80).
Цементно-песчаный раствор состава 1:3 δ=20мм
Железобетонное днище из бетона класса В30 W8

Привязан:				ТП 902-1-104.86 — КЖ			
				Канализационная насосная станция при глубине заложения коллектора -4,0м	Стадия	Лист	Листов
					Р	4	
				Разрезы 1-1; 2-2 и 3-3	МЖКХ РСФСР ГИПРОКОММУНВОДОКАНАЛ Ленинградское отделение		
Инв №							

Нач. отд.	Манкаускас	
Н. контр.	Ефремова	
Гл. спец.	Укропова	
Рук. гр.	Терентьев	
Инж.	Далеева	

Инв. № подл. | Подпись, дата | Взам инв №

МФ 2140-06 7

Копировал: и.

Формат: А2

Альбом 5

Типовой проект 902-1-104.86

1 — 1

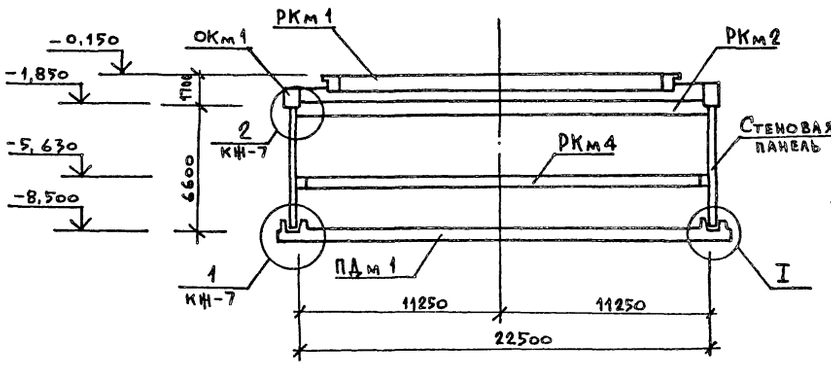

2 — 2

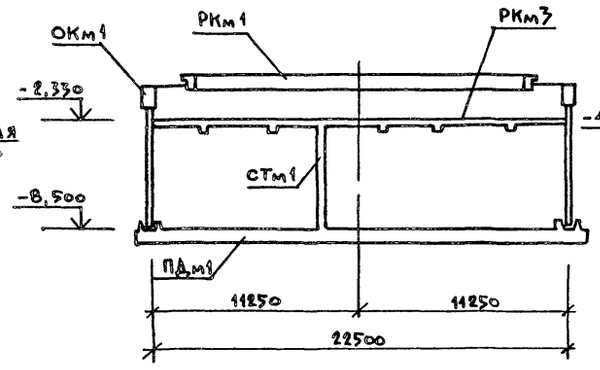

3 — 3

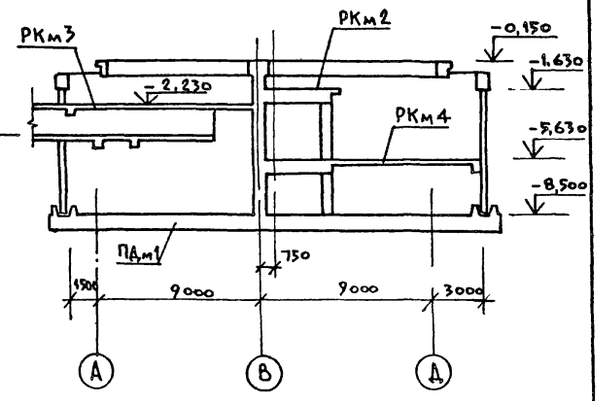

Схема расположения конструкций подземной части

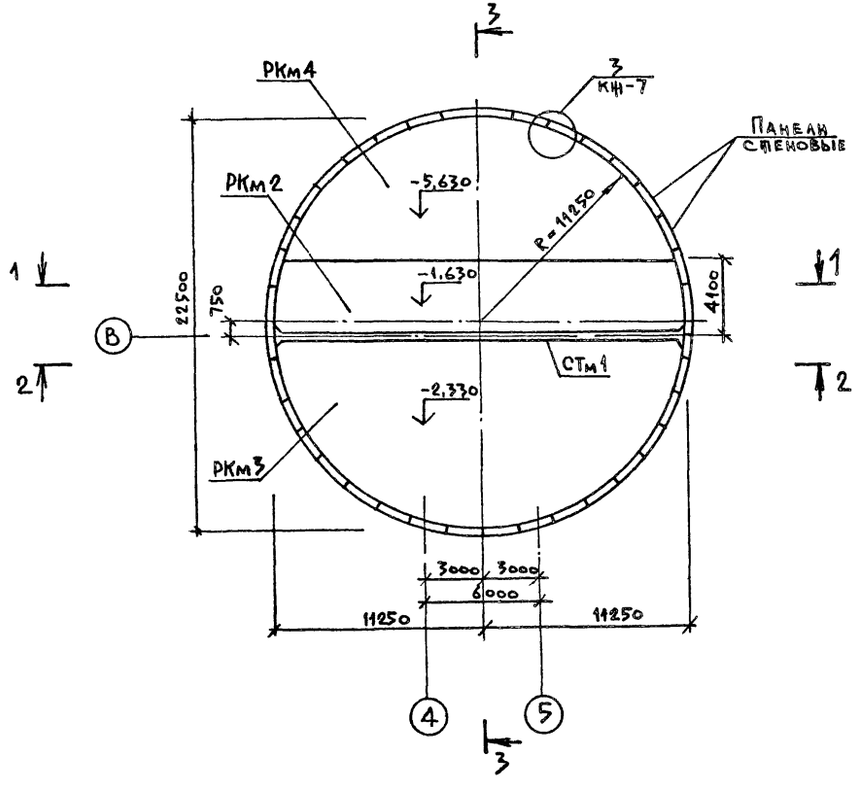

Спецификация к схеме расположения элементов подземной части.

Марка поз	Обозначение	Наименование	Кол	Масса ед. кг	Примечание
РКм1	ТП902-1-10486 Альбом 3	Перекрытие на отм.-0,030			
	КЖ-7	РКм1	1		
ОКм1	КЖ-21	Обвязочное кольцо монолит. ОКм1	1		
РКм2	КЖ-22	Перекрытие на отм.-1,630			
		РКм2	1		
РКм3	КЖ-24	Перекрытие на отм.-2,230			
		РКм3	1		
РКм4	КЖ-33	Перекрытие на отм.-5,630			
		РКм4	1		
СТм1	КЖ-16	Разделительная стенка			
		Монолитная СТм1	1		
ПДм1	КЖ-8	Плита днища ПДм1	1		

Инв. № подл. | Подпись и дата | Взам. инв. №

Привязан.

Инв. №

Нач. отд.	Манкаускас	
Н. контр.	Ефремова	
Гл. спец.	Укропова	
Рук. гр.	Терентьев	
Инж.	Постников	

ТП902-1-10486 — КЖ

Канализационная насосная станция при глубине заложения коллектора – 4,0 м	Стадия	Лист	Листов
	Р	5	
Схема расположения элементов подземной части.	МИНХ РСФСР ГИПРОКОММУНВОДОКАНАЛ Ленинградское отделение		

Копировал: МФ 2140-06 8 Формат: А2

Альбом 5

Типовой проект 902-1-104.86

Развертка наружной стены.

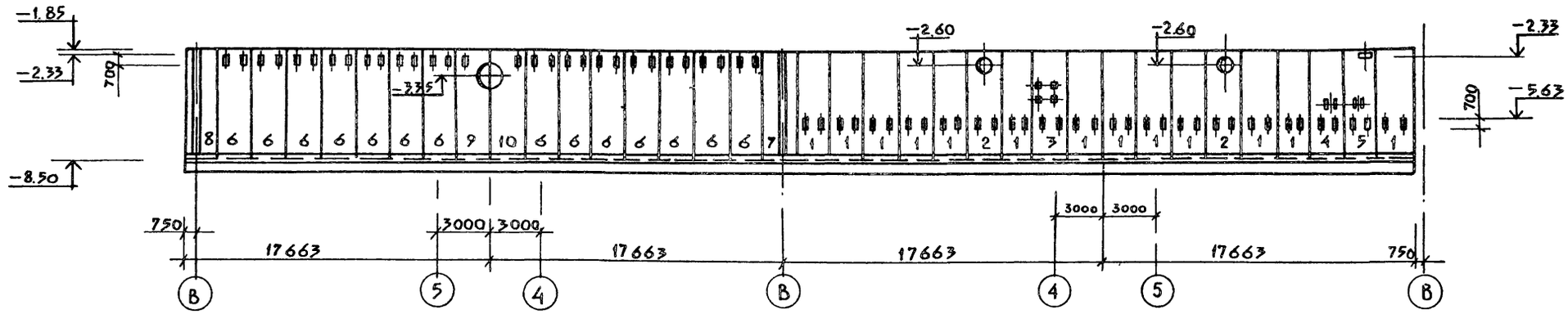

Схема расположения стеновых панелей

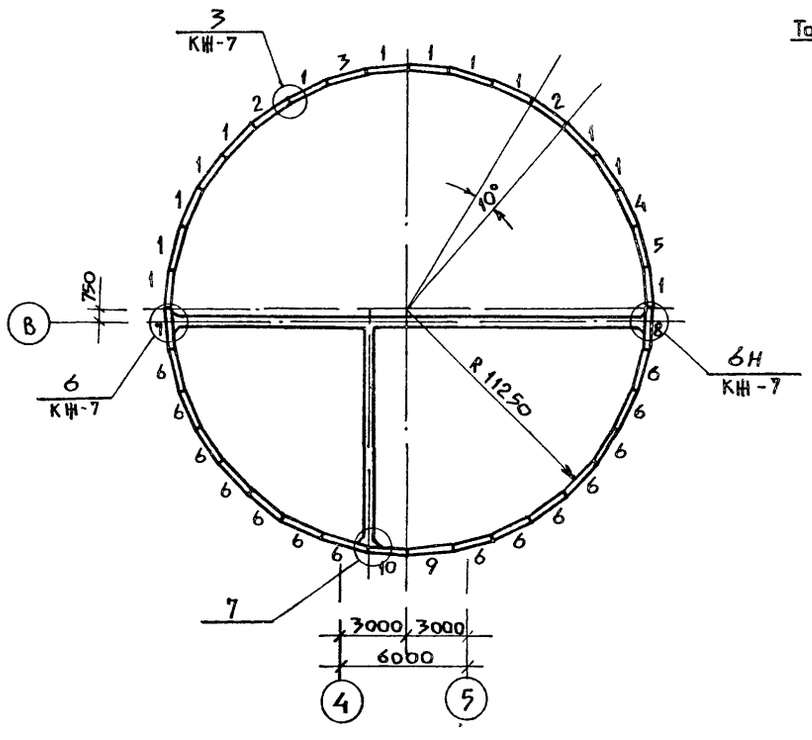
3
КЖ-7
1 3 1 1 1 1 2 1 1 1 1 2 1 4 5 1
10°
750
В
6
КЖ-7
6Н
КЖ-7
R 11250
6 6 6 6 6 6 6

Альбом 5

Типовой проект 902-1-104.86

Инв.№ подл. | Подпись и дата | Взам. инв.№

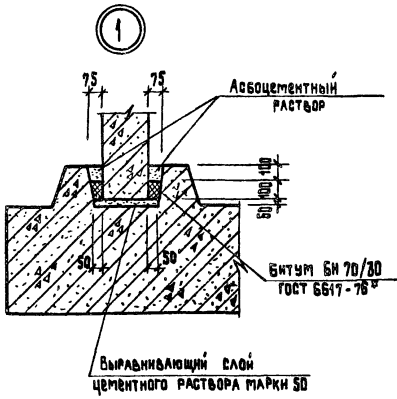

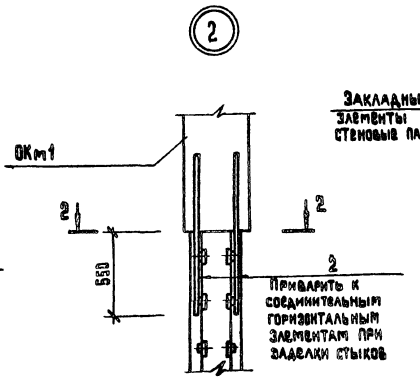

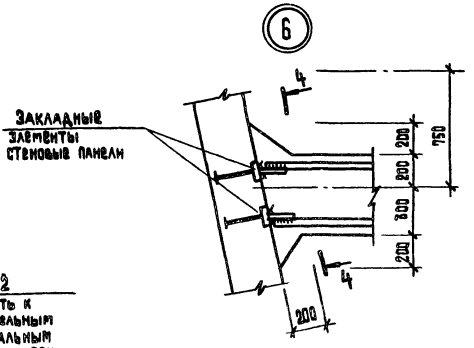

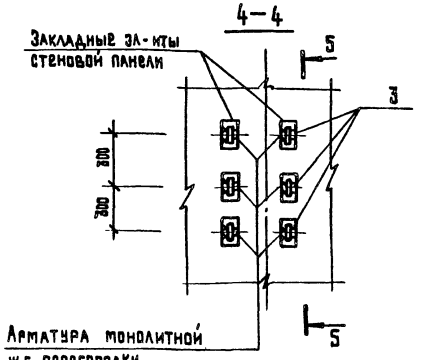

Спецификация соединительных элементов расположенных на узлах

Формат	Зона	Позиция	Обозначение	Наименование	Кол.	Примечание
				Соединительные элементы		
		1	3.902.1-10.1 00.26.07	МС 8	1512	0,68 кг
		2	00.28.00-01	МС 51	252	1,74 кг
		3		-80×10 ГОСТ 103-76* Вст3пс6 ГОСТ 380-71* l=150	126	0,81 кг

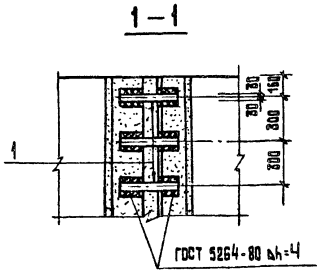

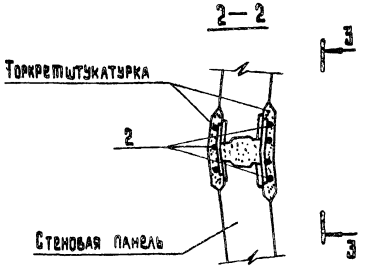

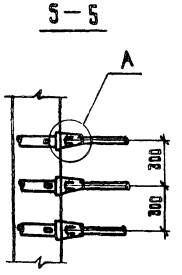

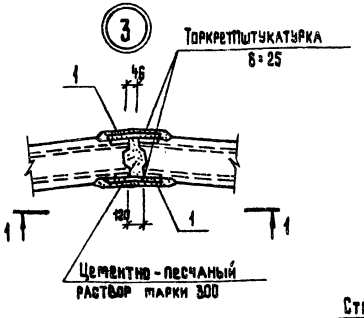

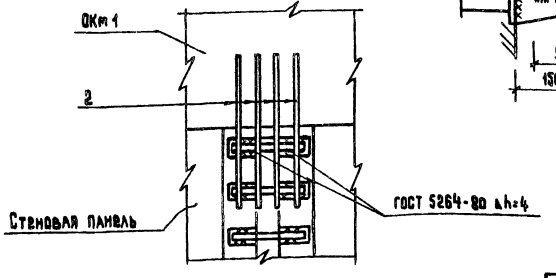

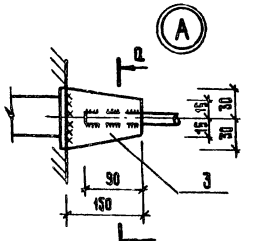

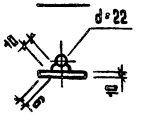

Привязан

Инв.№

Нач.отд.	Макаускас	
Н.контр.	Ефремова	
Гл.спец.	Чкропова	
Рук.гр.	Терентьев	
Инж.	Полаков	

ТП 902-1-104.86 — КЖ

Канализационная насосная станция при глубине заложения коллектора-4,0 м

Схема расположения стеновых панелей. Узлы.

Стадия	Лист	Листов
Р	7	

МЖКХ РСФСР ГИПРОКОММУНВОДОКАНАЛ Ленинградское отделение

Копировал: Т.И МФ 2140-06 10 Формат А2

Альбом 5

Типовой проект 902-1-104.86

Плита ПДм1

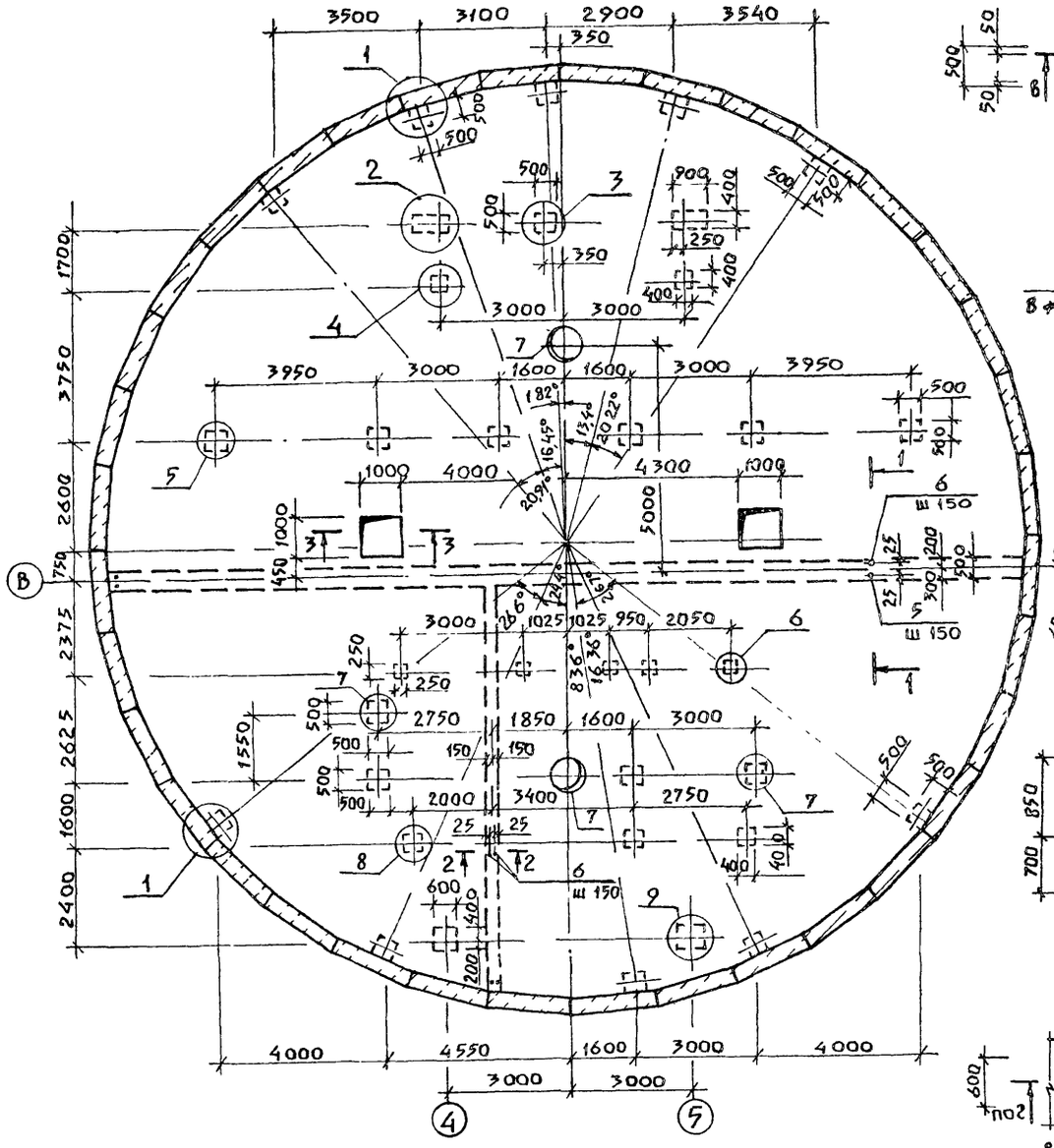

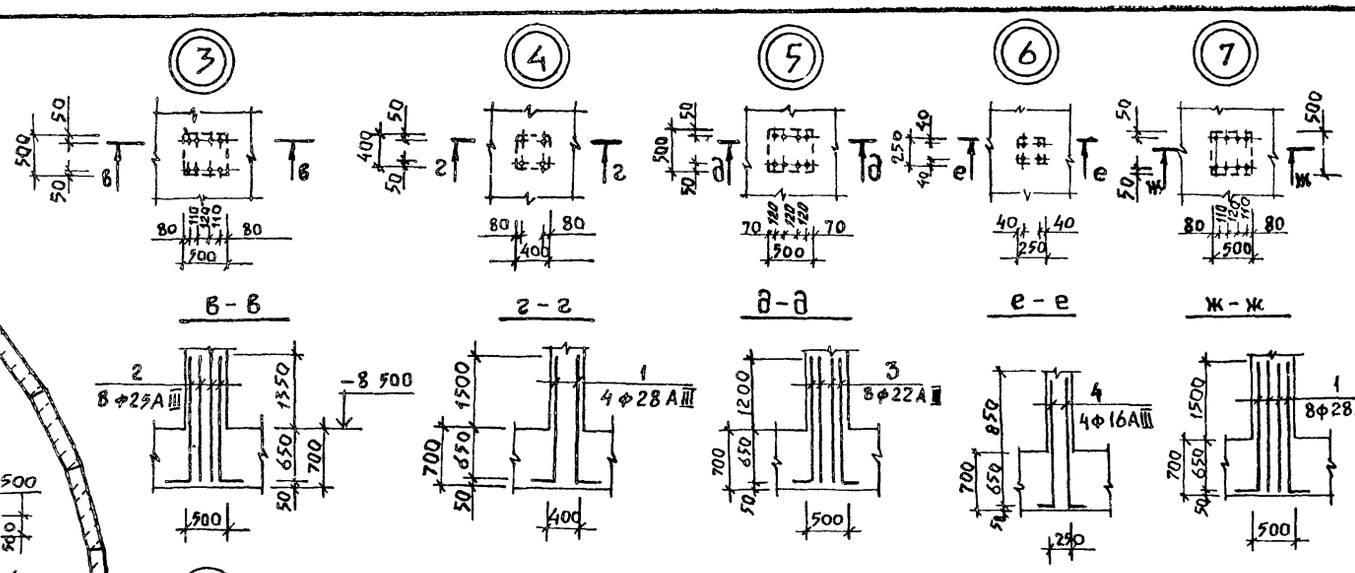

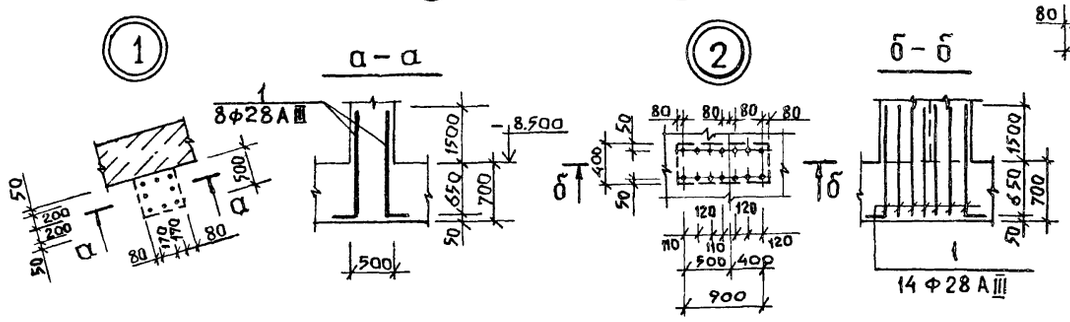

Ведомость деталей

Поз	Эскиз
1	2150
2	2000
3	1850
4	1500
5	2150
6	1250

Спецификация выпусков ПДм1

Формат	Зона	Поз	Обозначение	Наименование	Кол	Примечание
				Детали		
		1	КЖ-8	Ф28АIII ГОСТ 5781-82* ℓ=2350	152	11,35кг
		2	"	Ф25АIII ГОСТ 5781-82* ℓ=2200	8	8,47кг
		3	"	Ф22АII ℓ=2050	48	6,12кг
		5	"	Ф20АIII ℓ=2350	150	5,80кг
				Ф16АIII ГОСТ 5781-82*		
		4	"	ℓ=1700	32	2,68кг
		6	"	ℓ=1450	286	2,29кг
		7	т.п. 902-1-104.86 КЖИ 1.300СБ альбом 6	Закладная деталь	2	302,3кг

1. Данный лист рассматривать совместно с листом КЖ-11; КЖ-14.
2. Разрез 11-11 (армирование см. лист КЖ-11; КЖ-14)
3. Поз. 7 только для мокрых грунтов.

Привязан

Инв №

Нач. отд.	Манкаускас	
Н. контр.	Ефремова	
Гл. спец.	Укропова	
Рук. гр.	Пойда	
Вед. инж.	Суворов	

ТП 902-1-104.86 – КЖ

Канализационная насосная станция при глубине заложения коллектора –4,0 м

Плита ПДм1 (выпуски)

Стадия	Лист	Листов
Р	8	

МЖКХ РСФСР Гипрокоммунводоканал Ленинградское отделение

МФ 2140-06 11

Копировал Л.Н. Формат А2

Инв № подл. | Подпись и дата | Взам. инв. №

Типовой проект 902-1-104.86 Альбом 5

План по Б-Б

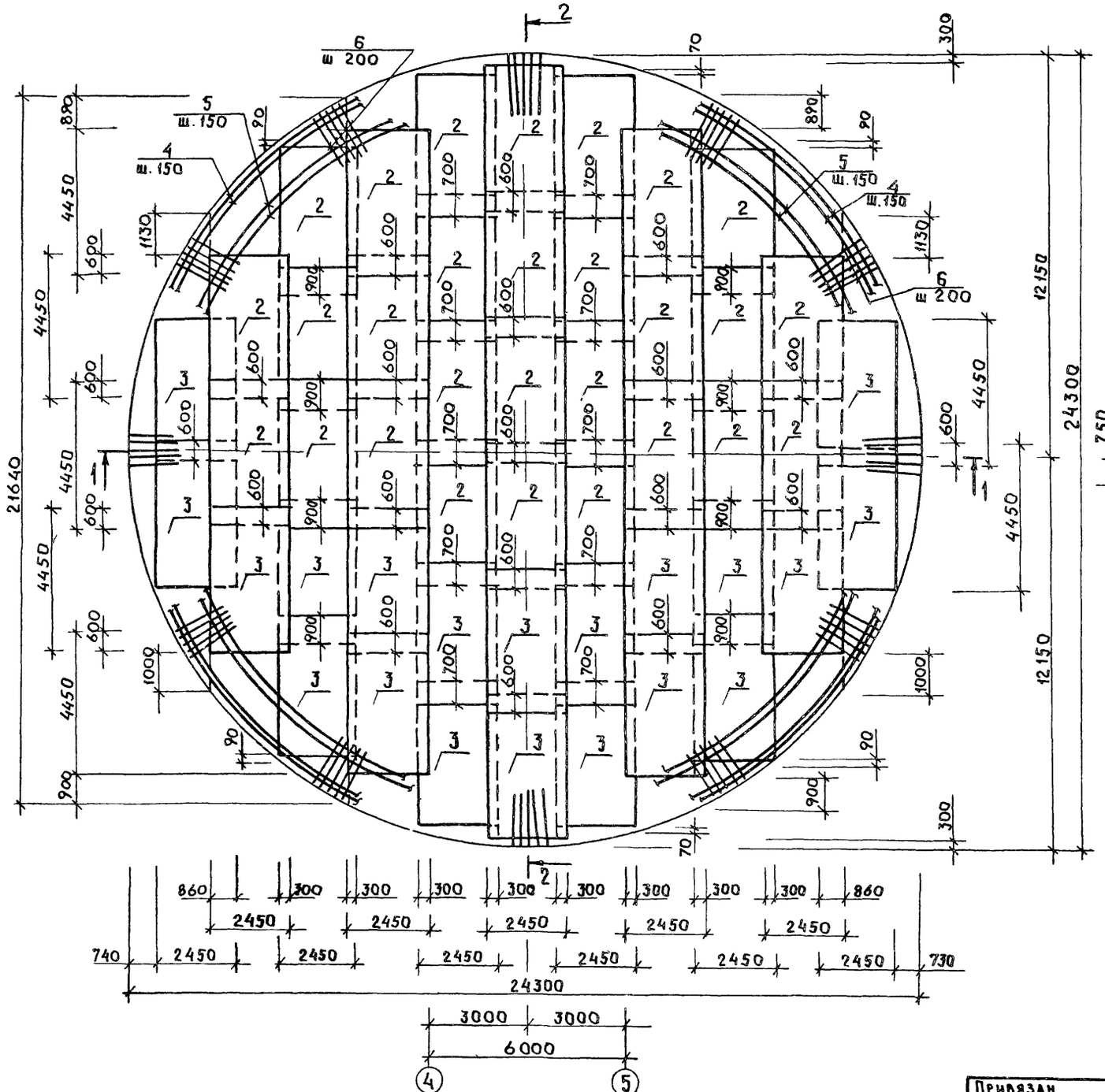

Расчетная схема днища

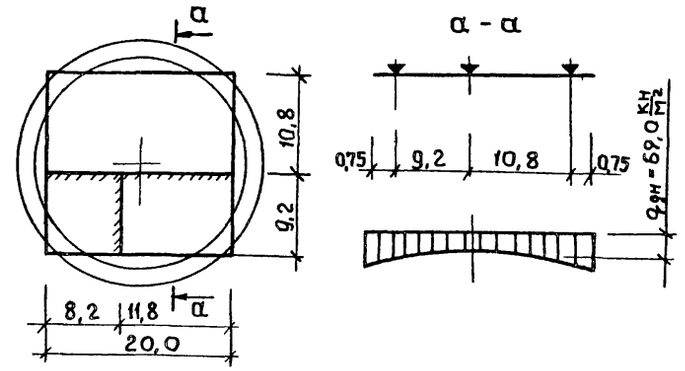

План расположения каркасов

(все каркасы поз. 1)

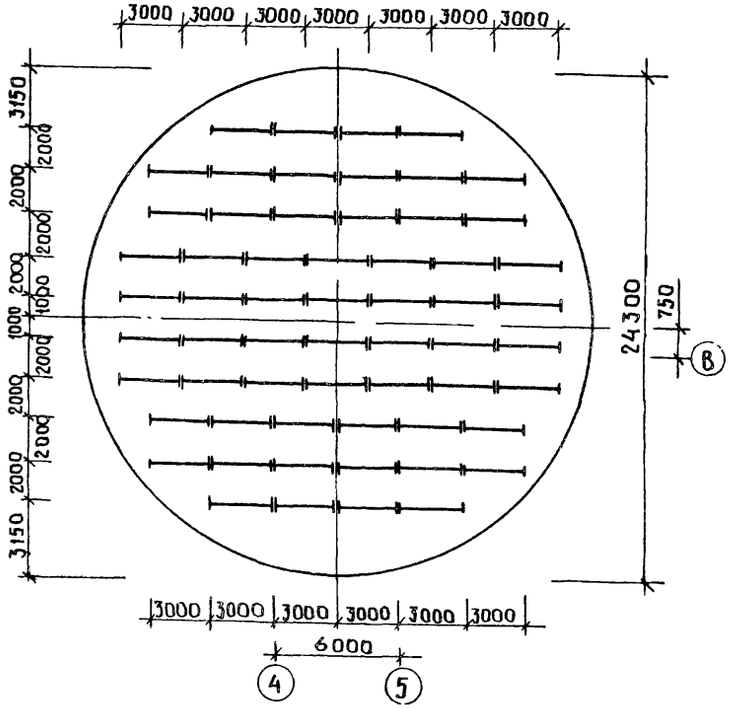

1. Выборку арматуры смотри лист КЖ-10.
2. Данный лист рассматривать совместно с листом КЖ-11.

Привязан			
Инв №			
Нач. отд.	Манкаускас		
Н. контр.	Ефремова		
Гл. спец.	Укропова		
Рук. гр.	Пойда		
Вед. инж.	Суворов		

ТП 902-1-104 86-КЖ

Канализационная насосная станция при глубине заложения коллектора – 4,0 м	Стадия	Лист	Листов
	Р	9	
Плита ПДм1. План по Б-Б Армирование. План расположения каркасов (сухой грунт)	МЖКХ РСФСР Гипрокоммунводоканал Ленинградское отделение		

МФ 2140-06 12

Копировал Лукьянова Формат А2

Инв № подл. | Подпись и дата | Взам. инв. №

Альбом 5

Типовой проект 902-1-104.86

План по А–А

(Поз. 4,5,6 условно не показаны)

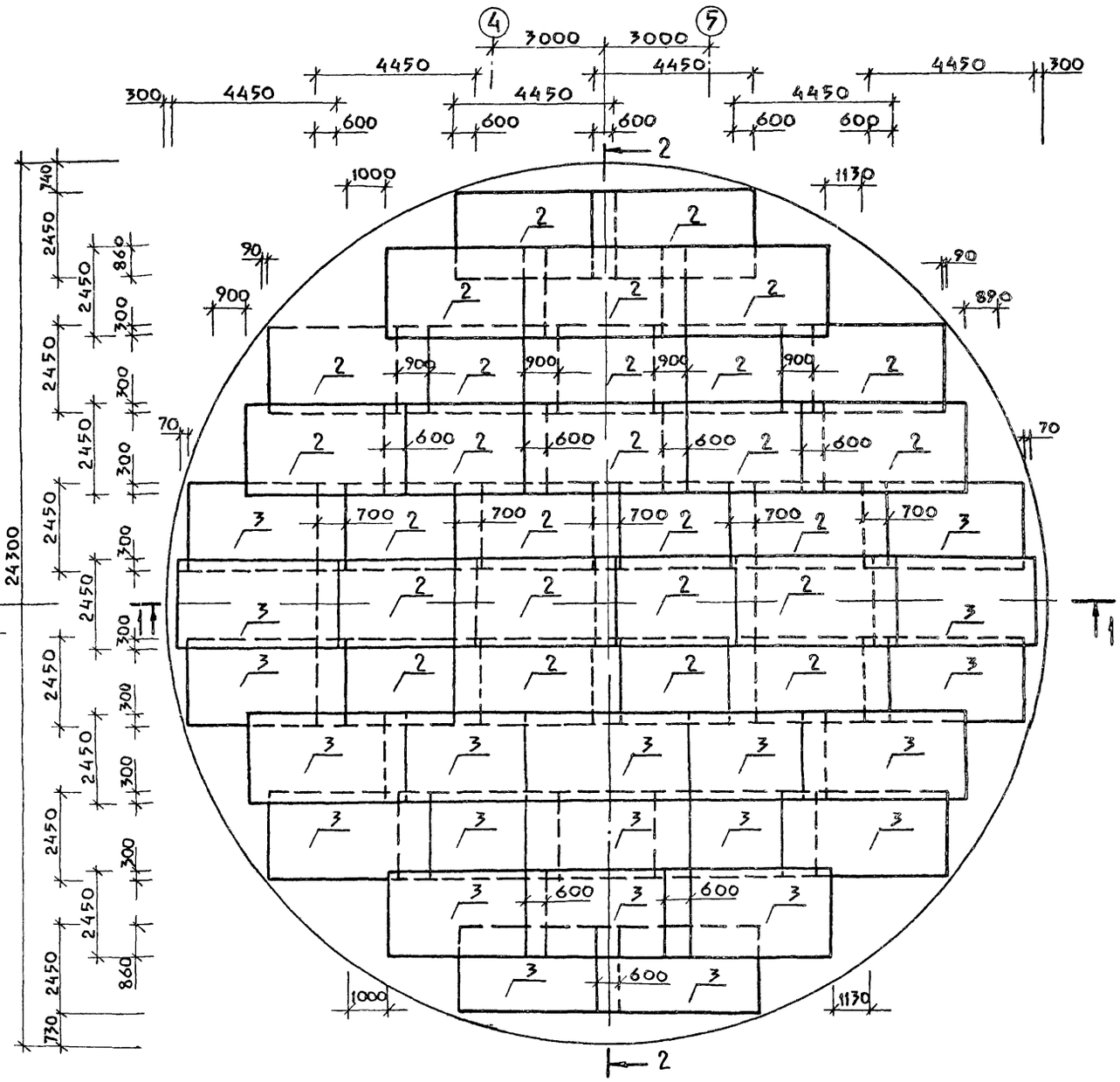

Ведомость деталей

Поз.	Эскиз
4	Dср = 24050
5	Dср = 21400
7	900 150 700 300
8	1600 1300 1600
9	200 500 1100 200 500
10	D = 22260
11	D = 23340
12	Dср = 21850
13	Dср = 23750

Спецификация плиты ПДм1

Формат	Зона	Поз	Обозначение	Наименование	Кол	Примечание
				ПДм1		
				Сборочные единицы		
		1	ТП902-1-104.86-КЖИ1,200СБ ал.6	Каркас пространственный КП1	60	
				Сетка арматурная		
		2	ГОСТ 23279-85	1С $\frac{20 А III}{10 А III}$ 445×245	116	
		3	"	1С $\frac{16 А III}{10 А III}$ 445×245	82	
				Детали		
				А-III-20 ГОСТ 5781-82*		
		4	КЖ-10	ℓ = 82750	4	204,07 кг
		5	"	ℓ = 73830	4	182,06 кг
		6	"	ℓ = 2000	744	4,94 кг
		7	"	ℓ = 2050	715	5,06 кг
		8	"	ℓ = 4500	28	11,10 кг
		9	"	ℓ = 2500	20	6,17 кг
				А-I-10 ГОСТ 5781-82*		
		10	"	ℓ = 73530	3	45,37 кг
		11	"	ℓ = 76920	3	47,46 кг
		12	"	ℓ = 72240	3	44,58 кг
		13	"	ℓ = 78200	3	48,25 кг
		14	"	ℓср = 2000	24	1,24 кг
		15	"	ℓ = 1400	24	0,87 кг
				Материалы		
				Бетон марки В30, W6, F100		338,9 м³

Данный лист рассматривать совместно с листом КЖ-11

Ведомость расхода стали на элемент, кг.

Марка элемента	Изделия арматурные											Всего	Общий расход
	ГОСТ 5781-82*			ГОСТ 5781-82*									
	Арматура кл А I			Арматура класса А III									
	10		Итого	10	16	20	22	25	28		Итого		
ПДм1	607,7		607,7	2393,9	8625,8	27434,6					38454,3	39062,0	39062,0
Выпуски из ПДм1					740,3	869,4	293,7	67,8	1725,4		3696,6	3696,6	3696,6

Инв № подл. | Подпись и дата | Взам инв №

Привязан

Инв №

Нач. отд.	Манкаускас	
Н. контр.	Ефремова	
Гл. спец.	Укропова	
Рук. гр.	Пойда	
Вед. инж.	Суворов	

ТП 902-1-104.86-КЖ

Канализационная насосная станция при глубине заложения коллектора – 4,0 м

Плита ПДм1. План по А-А. Армирование. (Сухие грунты)

Стадия	Лист	Листов
Р	10	

МЖКХ РСФСР
ГИПРОКОММУНВОДОКАНАЛ
Ленинградское отделение

МФ 2140-06 13

Копировал Лукьянова

Формат А2

Альбом 5

Типовой проект 902-1-104.86

1 — 1

(Все не обозначенные поз-2, каркасы условно не показаны)

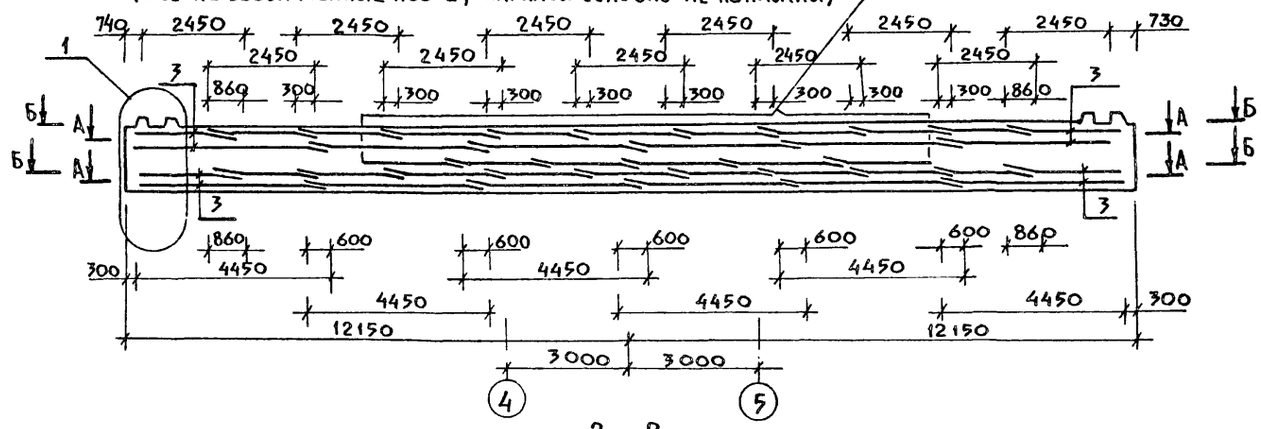

2 - 2

(Все не обозначенные поз - 2)

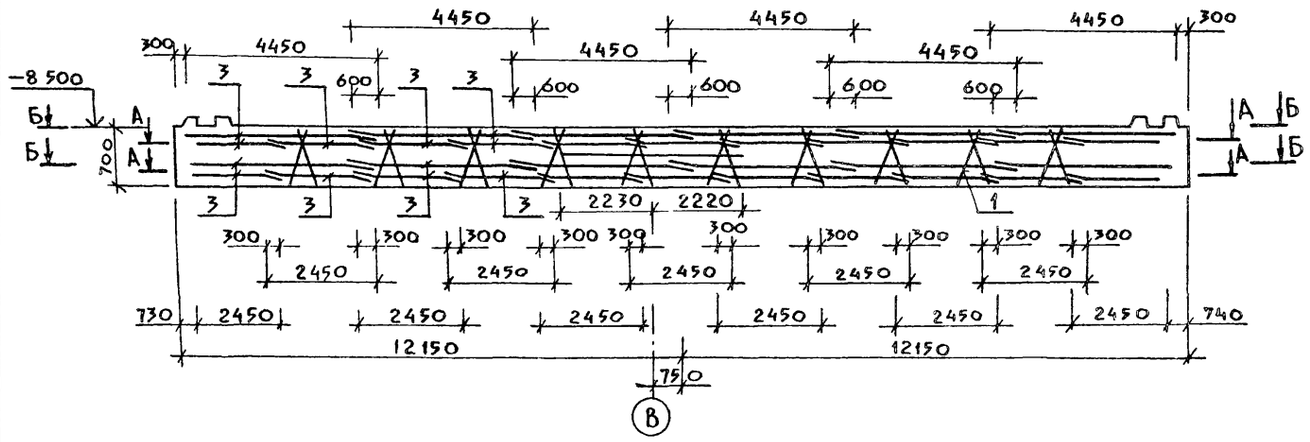

Фрагмент 1

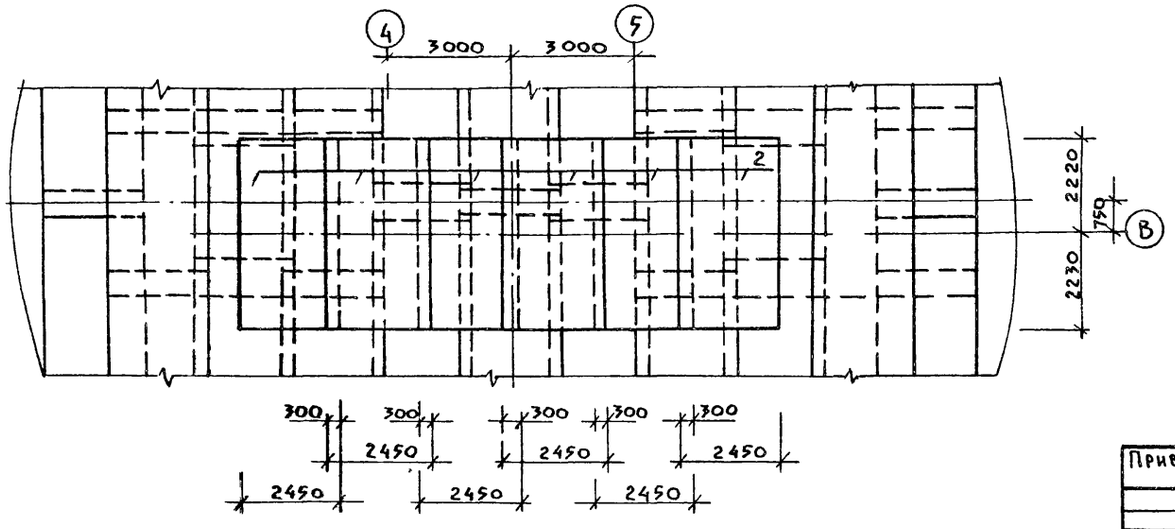

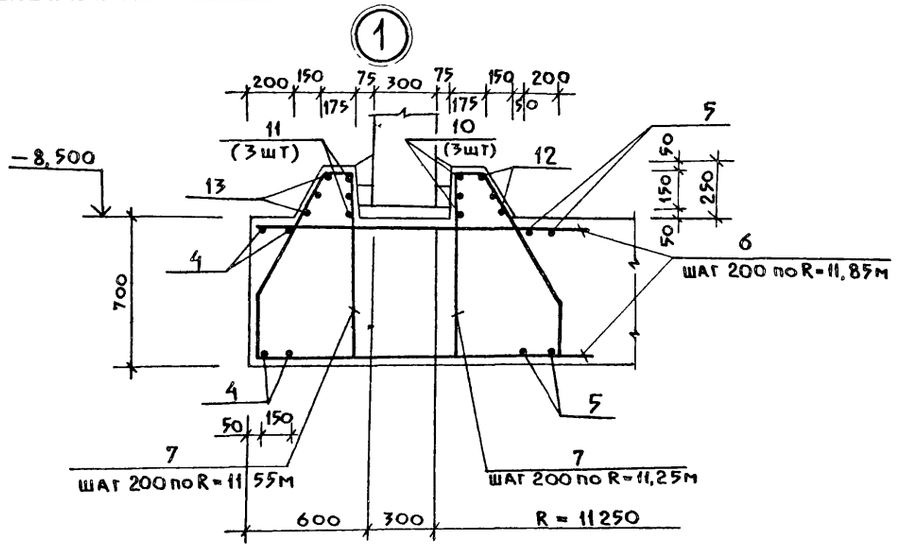

3 — 3

(Армирование)

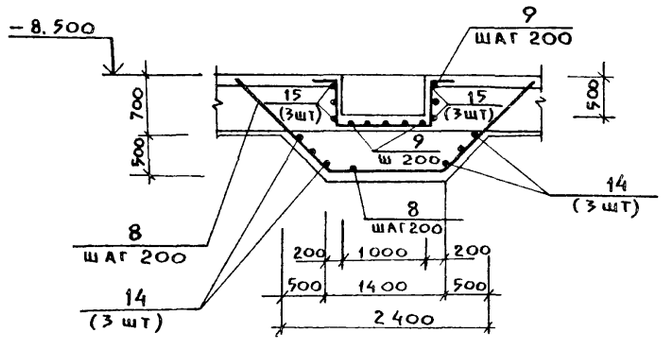

1. Данный лист рассматривать совместно с листами КЖ-9, КЖ-10.
2. Схему расположения приямка (разрез 3-3) см. лист КЖ-8.
3. Арматуру сеток в месте расположения приямка обрезать и отогнуть по месту

Инв. № подл. | Подпись и дата | Взам. инв. №

Привязан			ТП 902-1-104.86 - КЖ		
Инв. №	Нач. отд.	Манкаускас	Канализационная насосная станция при глубине заложения коллектора – 4.0 м. Плита ПДм1. Фрагмент 1. Армирование. Разрез 3-3. (Сухие грунты)	Стадия: Р	Лист: 11	Листов:
	Н. контр.	Ефремова				
	Гл. спец.	Укропова		МЖКХ РСФСР Гипрокоммунводоканал Ленинградское отделение		
	Рук. гр.	Пойда				
	Вед. инж.	Суворов				

МФ-2190-06 14

Копировал Лукьянова

Формат А2

Типовой проект 902-1-104.86 Альбом 5

План по Б-Б

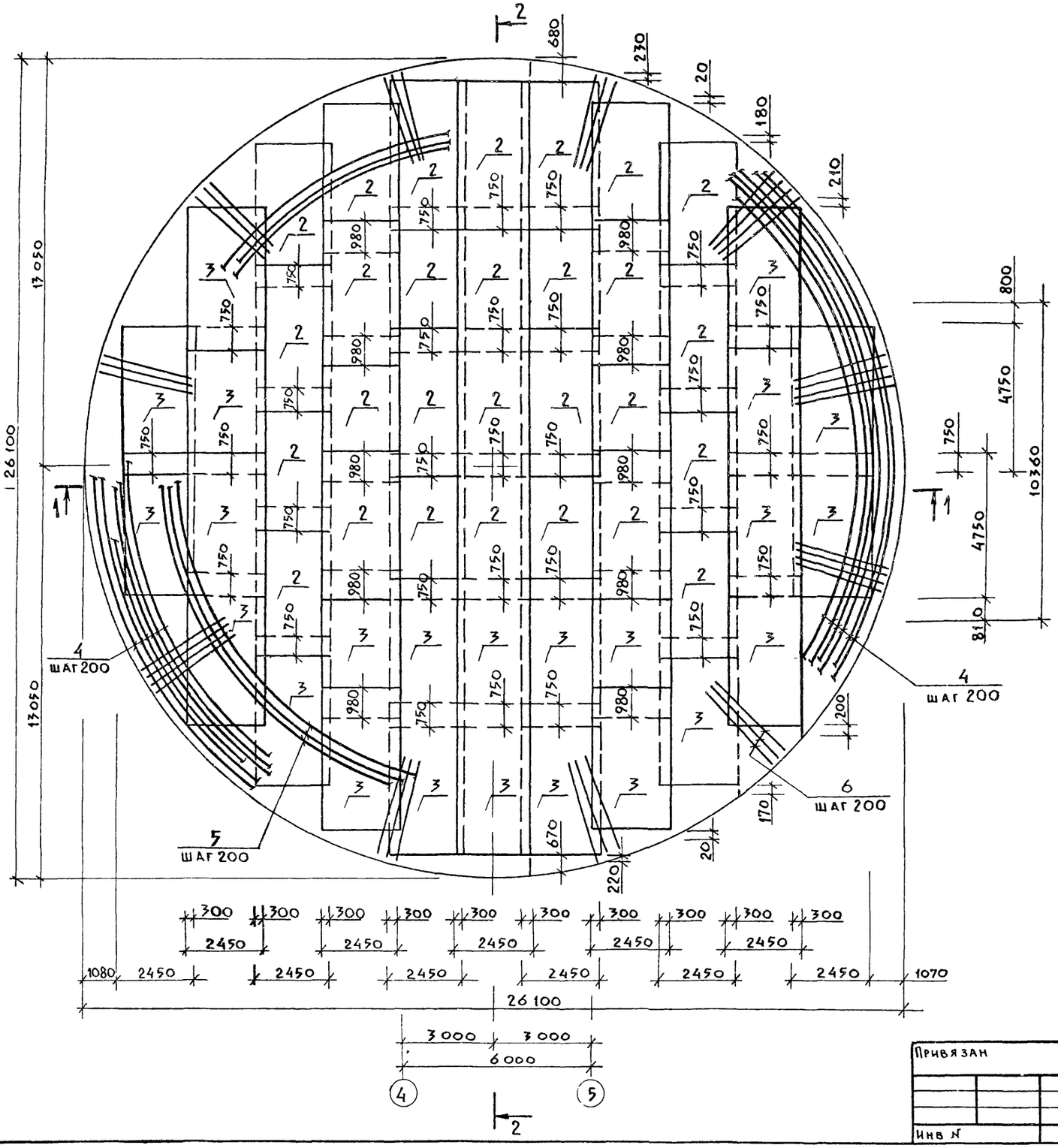

Расчетная схема днища

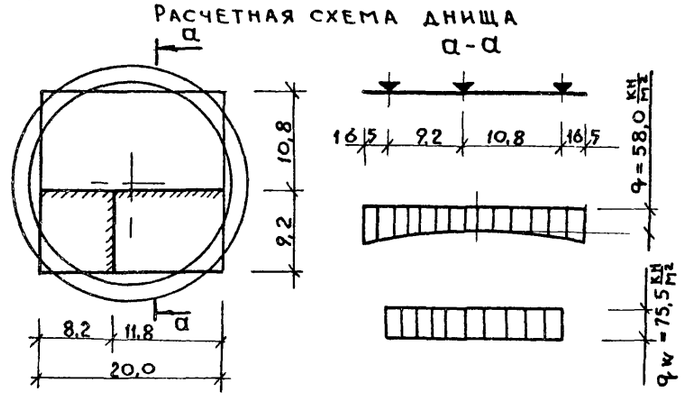

План расположения каркасов

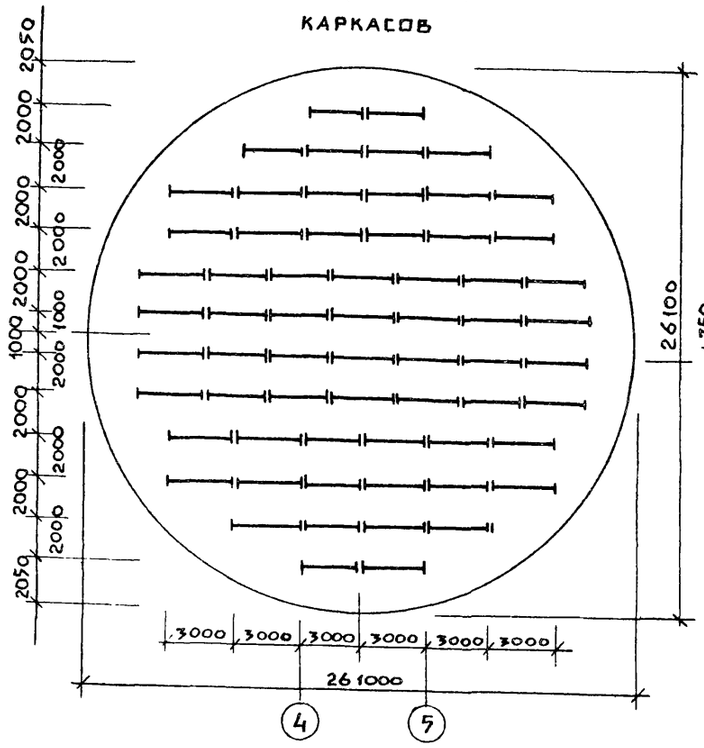

1. Выборку арматуры см. лист КЖ-13.
2. Данный лист рассматривать совместно с листами КЖ-13; КЖ-14.

Инв.№ подл. | Подпись и дата | Взам. инв.№

Привязан			ТП 902-1-104.86 – КЖ
Инв.№	Нач.отд.	Манкаускас	Канализационная насосная станция при глубине заложения коллектора – 4.0 м. Плита ПД м1. План по Б-Б. Армирование. План расположения каркасов (Мокрые грунты)
	Н.контр.	Ефремова	Стадия Р; Лист 12; Листов
	Гл.спец.	Укропова	МЖКХ РСФСР Гипрокоммунводоканал Ленинградское отделение
	Рук.гр.	Пойда	
	Вед.инж.	Суворов	

МФ2140-06 15 Копировал Лукьянова Формат А2

Альбом 5

Типовой проект 902-1-104.86

План по А-А
(Поз. 4, 5, 6 условно не показаны)

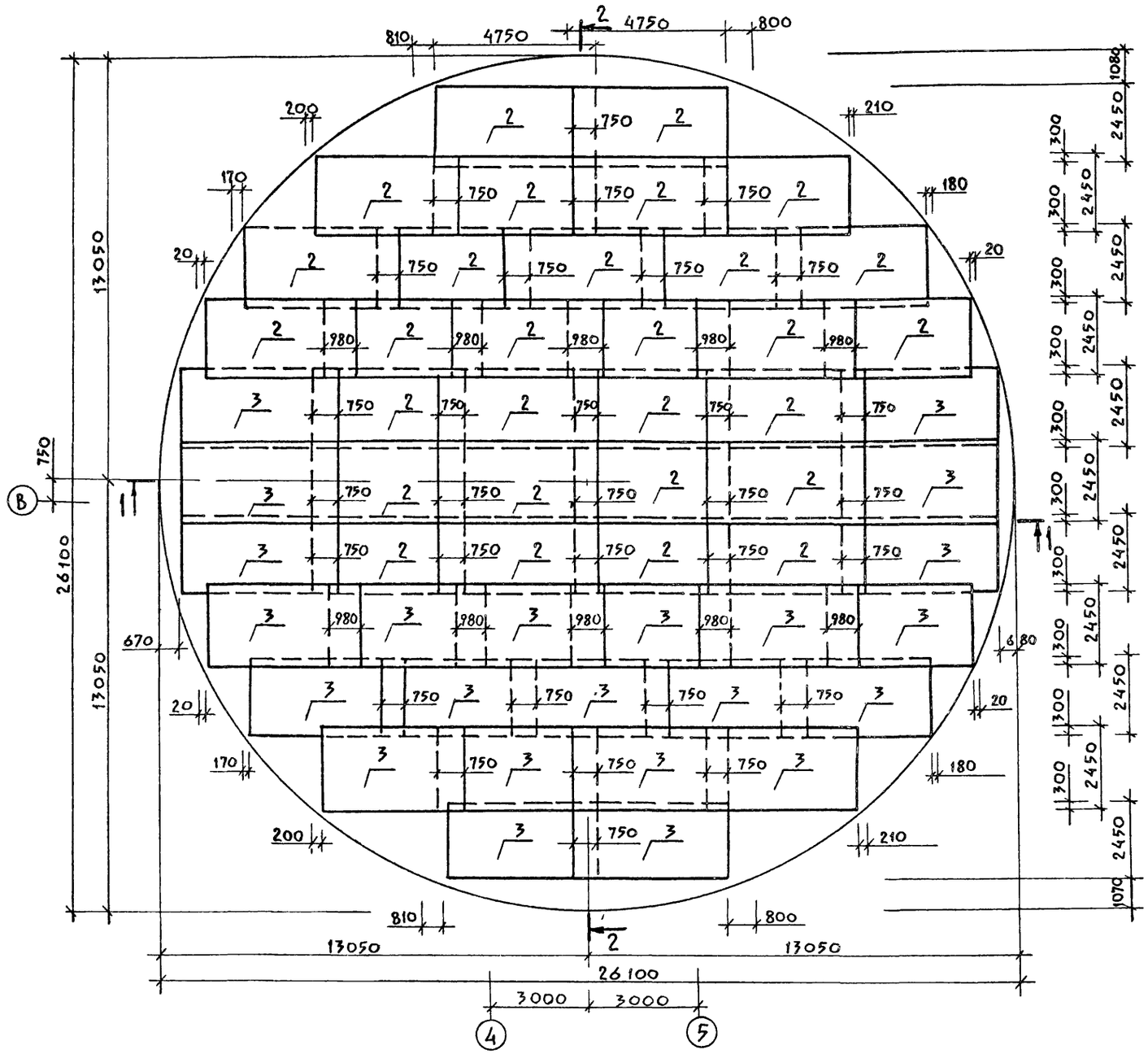

Ведомость деталей

Поз	Эскиз
4	⌀ср = 25000
5	⌀ср. = 21200
7	900, 150, 140
8	1600, 1300, 1600
9	200, 500, 1100, 500, 200
10	⌀ = 22260
11	⌀ = 23340
12	⌀ср = 21850
13	⌀ср = 23750

Спецификация плиты ПДм1

Формат	Зона	Поз	Обозначение	Наименование	Кол	Примечание
				ПДм1		
				Сборочные единицы		
		1	ТП902-1-104.86 КЖИ1 100СБ Аа6	Каркас пространственный	64	
				Сетка арматурная		
		2	ГОСТ 23279-85	1С 25АIII/10АIII 475×245	120	
		3	"	1С 16АIII/10АIII 475×245	94	
				Детали		
				А-III-25 ГОСТ 5781-82*		
		4	КЖ-13	ℓ = 88300	12	339,9 кг
		5	"	ℓ = 76400	6	294,14 кг
		6	"	ℓ = 3000	770	11,55 кг
		7	"	ℓ = 2190	715	8,43 кг
		8	"	ℓ = 4560	28	17,33 кг
		9	"	ℓ = 2500	20	9,63 кг
				А-I-10 ГОСТ 5781-82*		
		10	"	ℓ = 73530	3	45,37 кг
		11	"	ℓ = 76920	3	47,46 кг
		12	"	ℓ = 72240	3	44,58 кг
		13	"	ℓ = 78200	3	48,25 кг
		14	"	ℓср = 2000	24	1,24 кг
		15	"	ℓ = 1400	24	0,87 кг
				Материалы		
				Бетон марки В30, W6, F100		388,8 м³

Данный лист рассматривать совместно с листом КЖ-14

Ведомость расхода стали на элемент, кг

Марка элемента	Изделия арматурные											Всего	Общий расход
	ГОСТ 5781-82*			ГОСТ 5781-82*									
	Арматура кл AI			Арматура класса A III									
	10		Итого	10	16	20	22	25	28		Итого		
ПДм1	607,7		607,7	2587,3	1037,4			5265,3			6562,0	6622,7	6622,7
Выпуски из ПДм1					740,3	869,4	293,7	67,8	1725,4		3696,6	3696,6	3696,6

Привязан

Инв. №

Инв. № подл. | Подпись и дата | Взам. инв. №

Нач. отд.	Манкаускас		
Н. контр.	Ефремова		
Гл. спец.	Укропова		
Рук. гр.	Пойда		
Вед. инж.	Суворов		

ТП 902-1-104.86 – КЖ

Канализационная насосная станция при глубине заложения коллектора – 4,0 м

Стадия	Лист	Листов
Р	13	

Плита ПДм1 План по А-А. Армирование. (мокрые грунты)

МНКХ РСФСР
Гипрокоммунводоканал
Ленинградское отделение

МФ2140-06 16 Копировал Лукьянова Формат А2

Альбом 5

Типовой проект 902-1-104.86

1—1

/Все не обозначенные поз-2, каркасы условно не показаны/

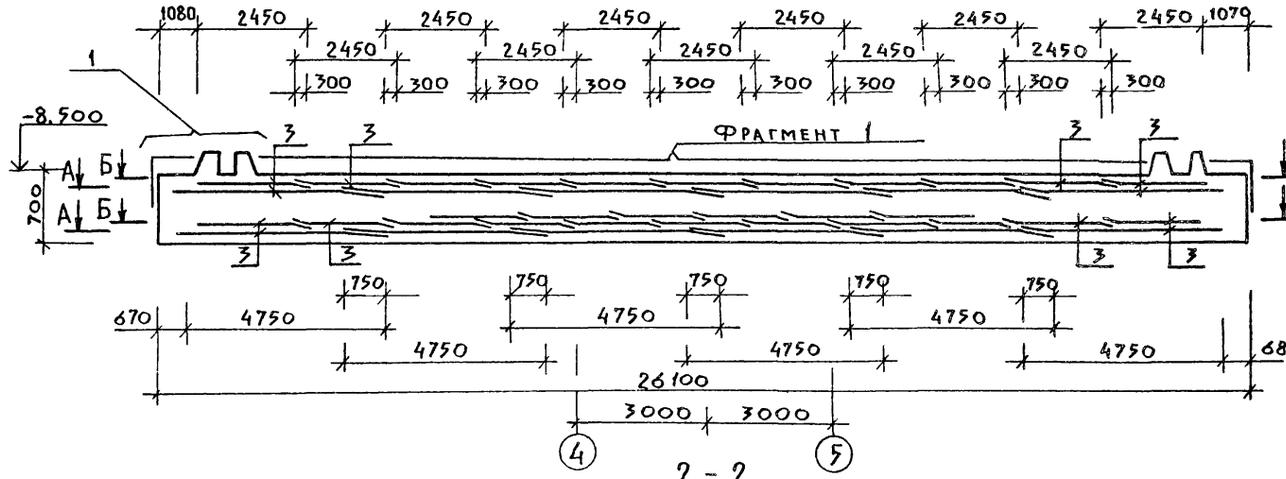

2 - 2

/Все не обозначенные поз-2/

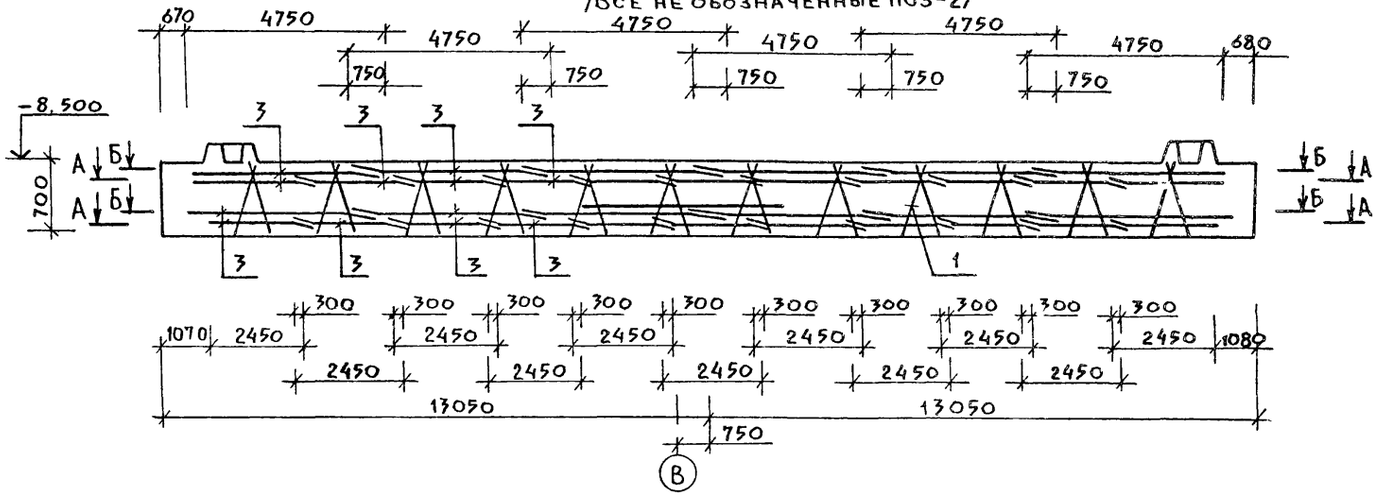

Фрагмент 1

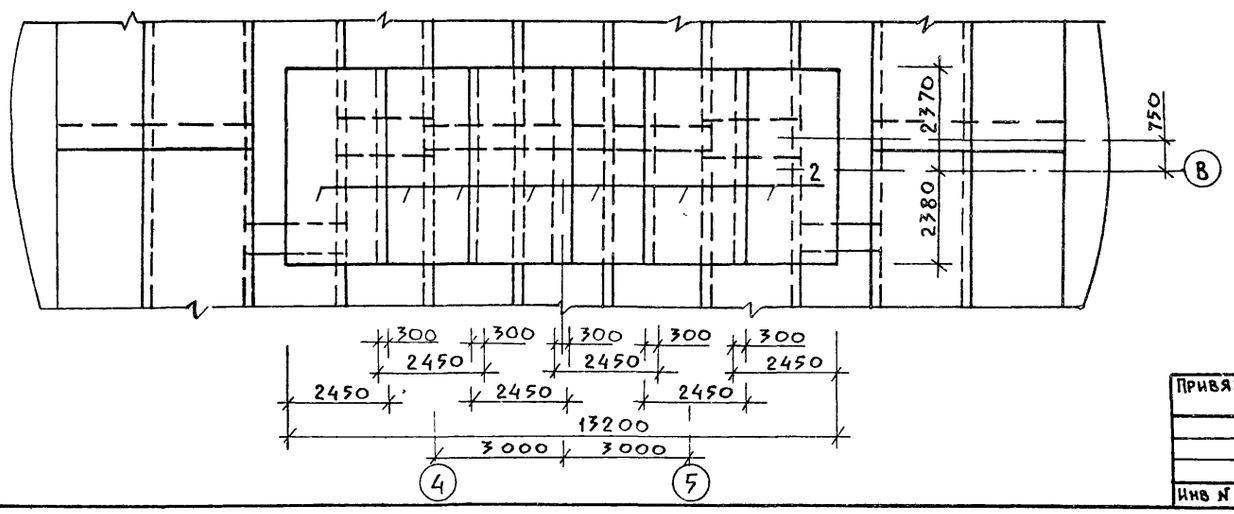

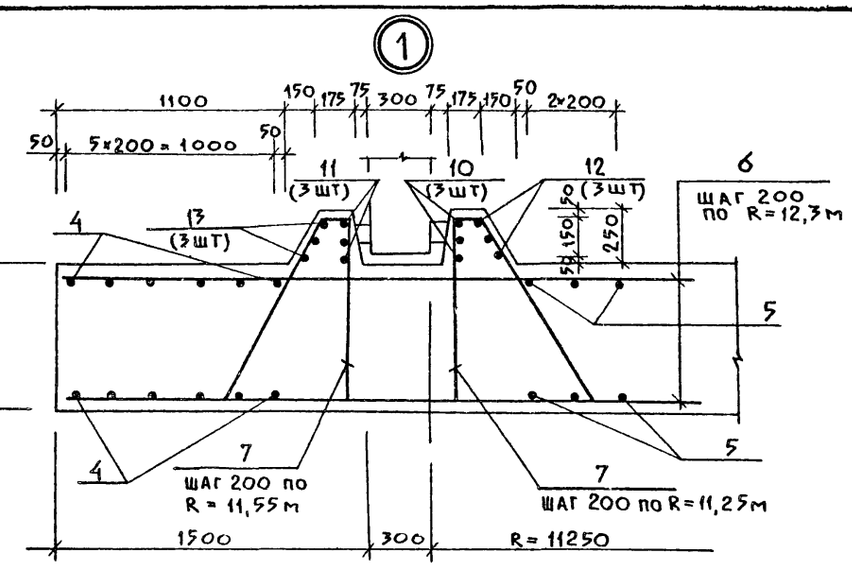

3 - 3

/Армирование/

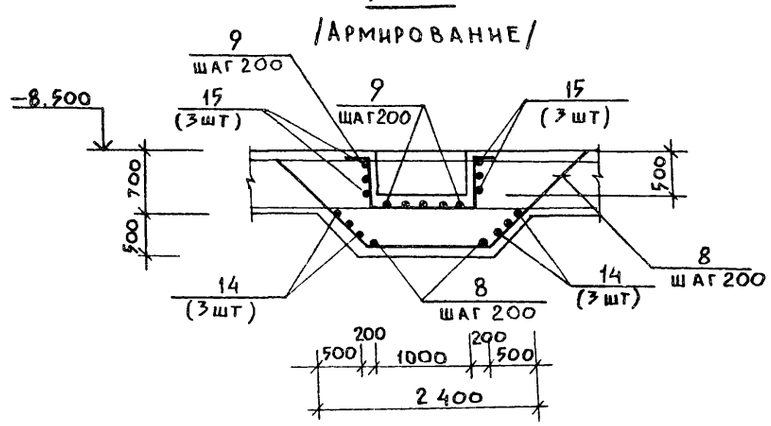

1. Данный лист рассматривать совместно с листами КЖ-12, КЖ-13.
2. Арматуру сеток в месте расположения приямка обрезать и отогнуть по месту.

Привязан

Инв. N

Нач. отд.	Манкаускас	
Н. контр.	Ефремова	
Гл. спец.	Укропова	
Рук. гр.	Пойда	
Вед. инж.	Суворов	

ТП 902-1-104.86 — КЖ

Канализационная насосная станция при глубине заложения коллектора - 4.0м

Плита ПДм1 Фрагмент 1 Армирование. Разрез 3-3 (мокрые грунты)

Стадия	Лист	Листов
Р	14	

МЖКХ РСФСР
Гипрокоммунводоканал
Ленинградское отделение

МФ2140-06 17

Копировал Лукьянова

Формат А2

Инв. N подл. | Подпись и дата | Взам. инв. N

Альбом 5

Типовой проект 902-1-104.86

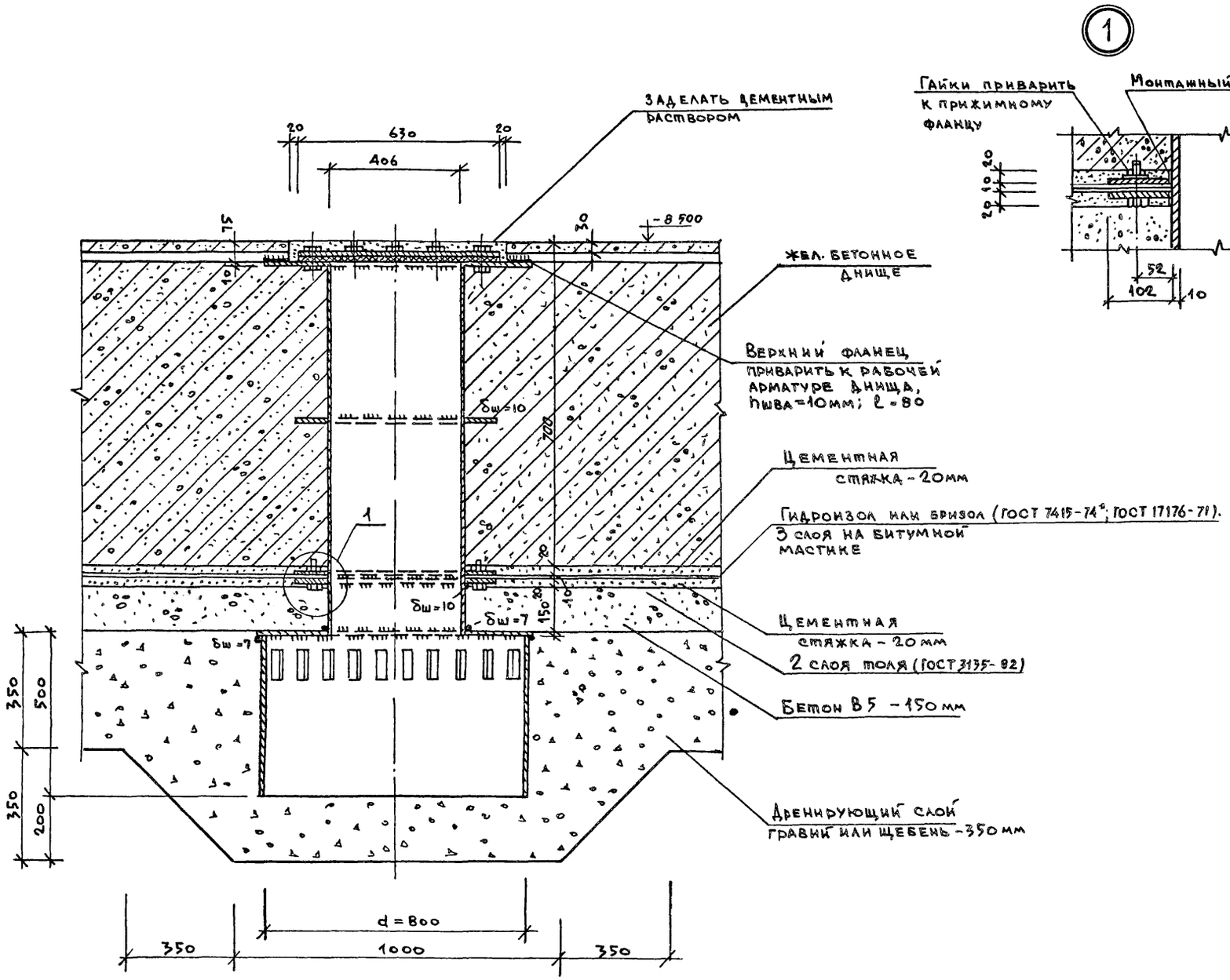

Привязан:							
				Нач. отд.	Манкаускас		
				Н. контр.	Ефремова		
				Гл. спец.	Укропова		
				Рук. гр.	Терентьев		
Инв №				Инж.	Поляков		

ТП 902-1-104.86 — КЖ

Канализационная насосная станция при глубине заложения коллектора - 4,0м	Стадия	Лист	Листов
	Р	15	
Плита ПДм1. Узел установки закладной детали Мн. Зумпф.	МЖКХ РСФСР ГИПРОКОММУНВОДОКАНАЛ Ленинградское отделение		

Копировал: И. МФ2140-06 18 Формат: А2

Инв. № подл. | Подпись, дата | Взам. инв. №

Альбом 5

Типовой проект 902-1-104.86

План по А-А

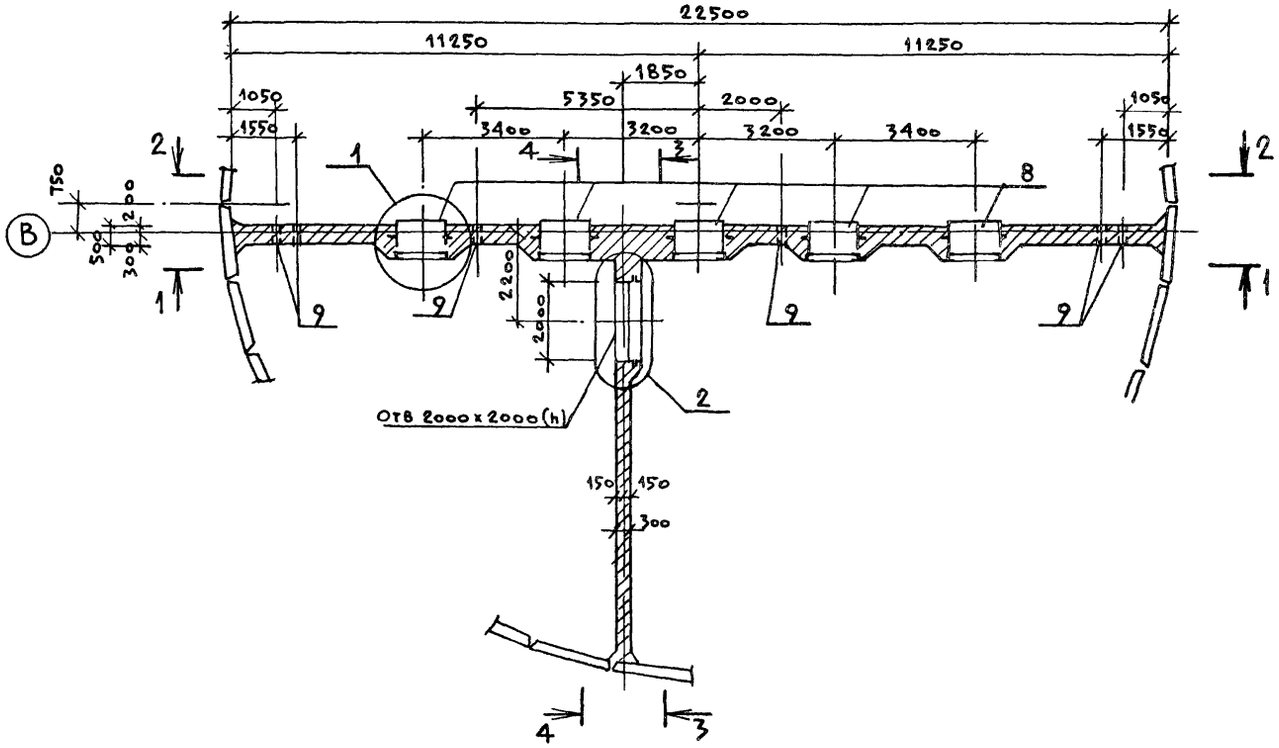

План по Б-Б

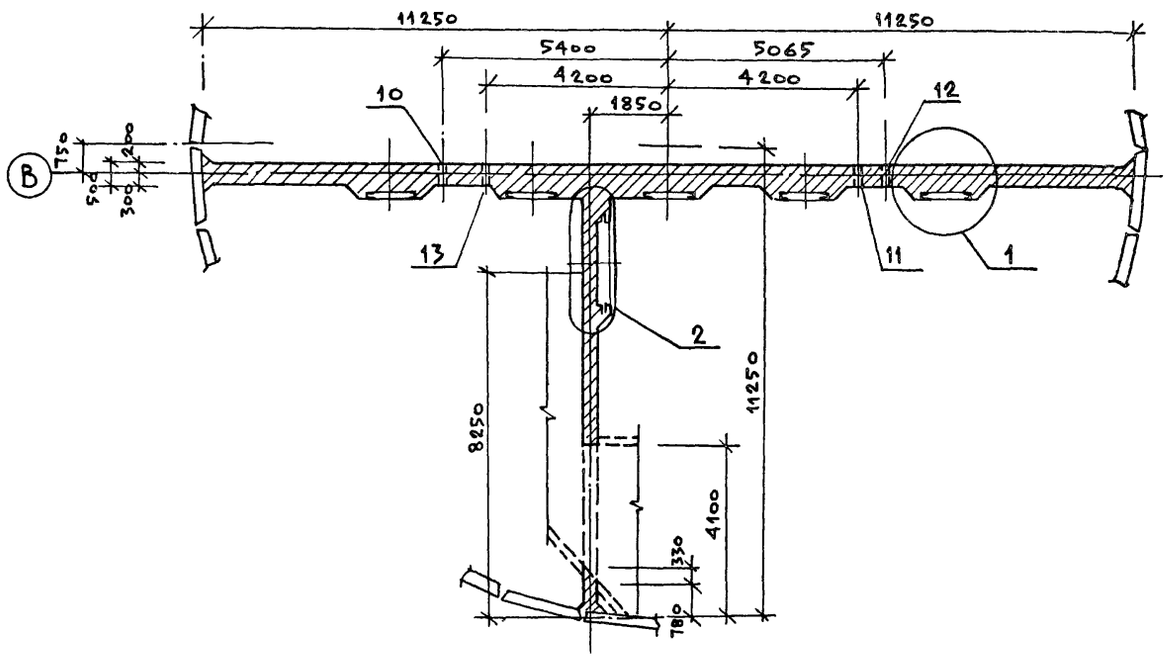

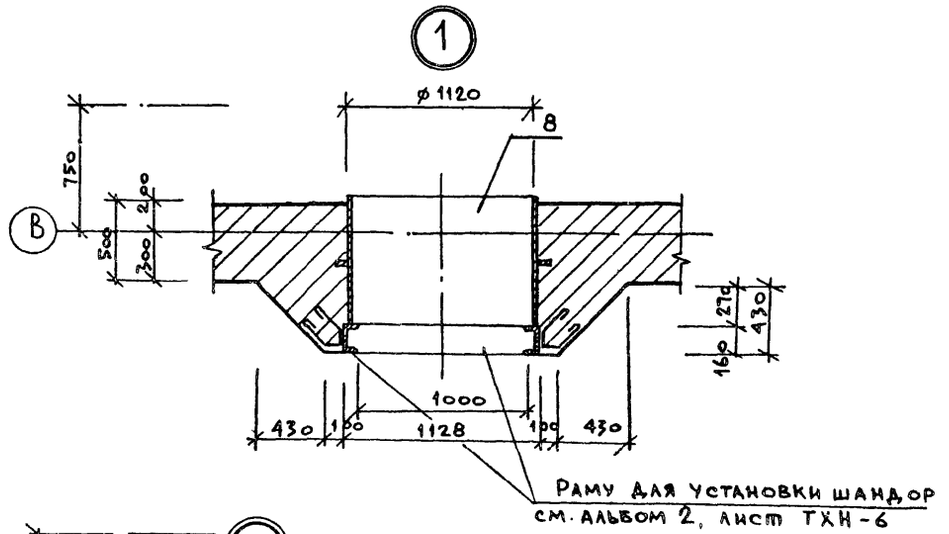

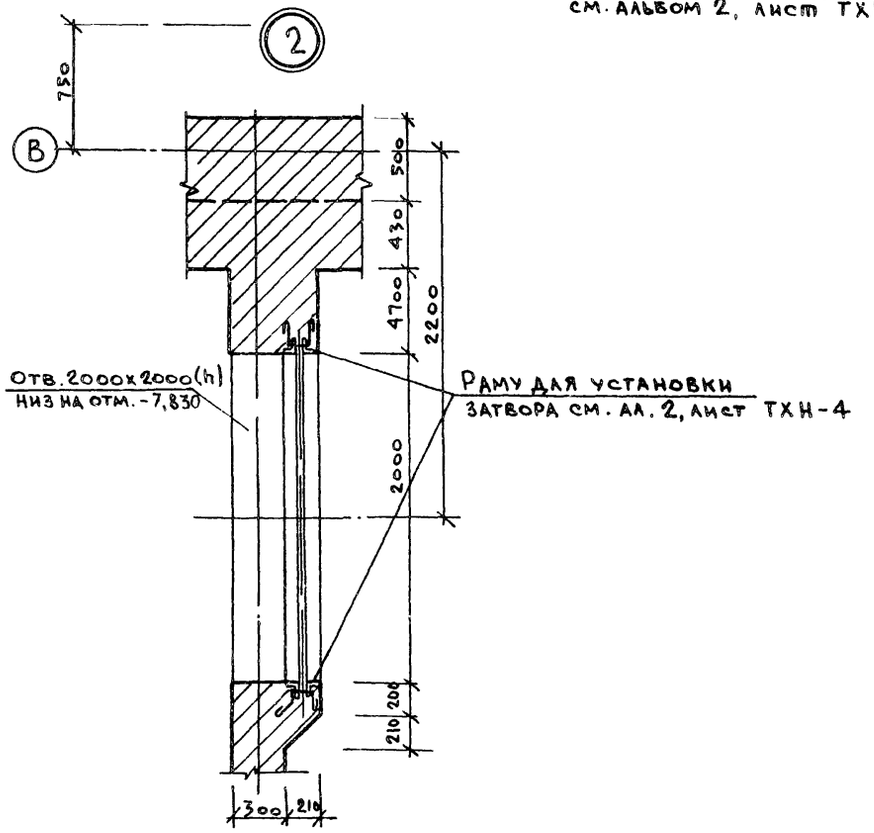

				ТП 902-1-104.86 — КЖ	
Привязан:				Канализационная насосная станция при глубине заложения коллектора — 4,0 м	Стадия: Р; Лист: 16; Листов:
Инв. №	Нач. отд.	Манкаускас		Разделительная стенка СТм 1. План по А-А; Б-Б	МЖКХ РСФСР ГИПРОКОММУНВОДОКАНАЛ Ленинградское отделение
	Н. контр.	Ефремова			
	Гл. спец.	Укропова			
	Рук. гр.	Терентьев			
	Инж.	Поляков			

Инв. № подл. | Подпись, дата | Взам. инв. №

Копировал: И МФ 2140-06 19

Формат: А2

Типовой проект 902-1-104.86 Альбом 5

Инв.№ подл. | Подпись и дата | Взам. инв.№

1-1

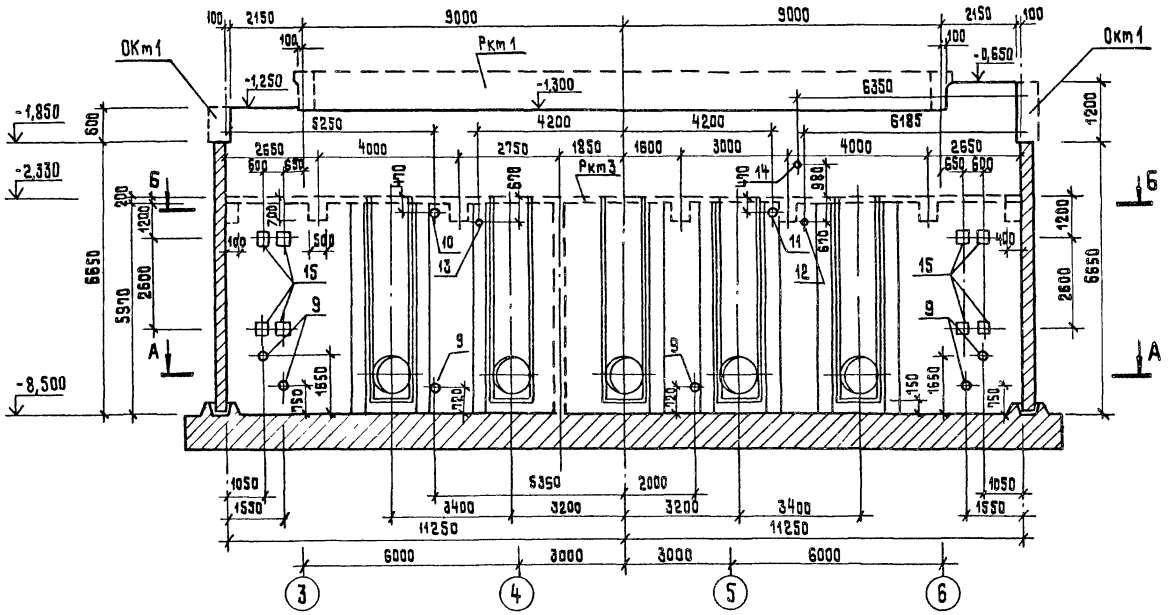

3-3

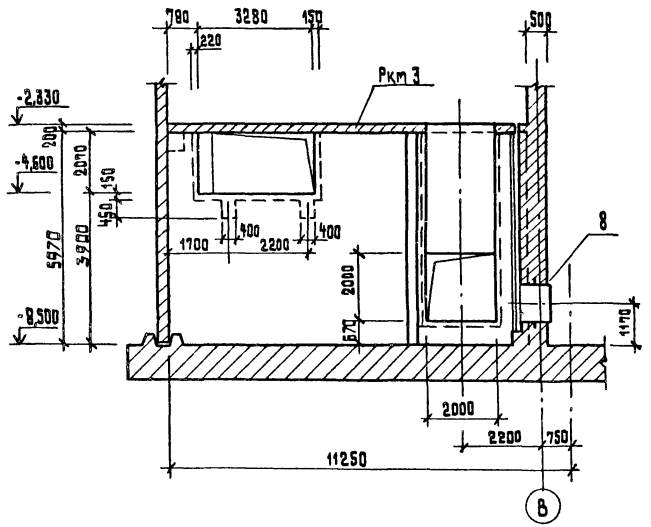

2-2

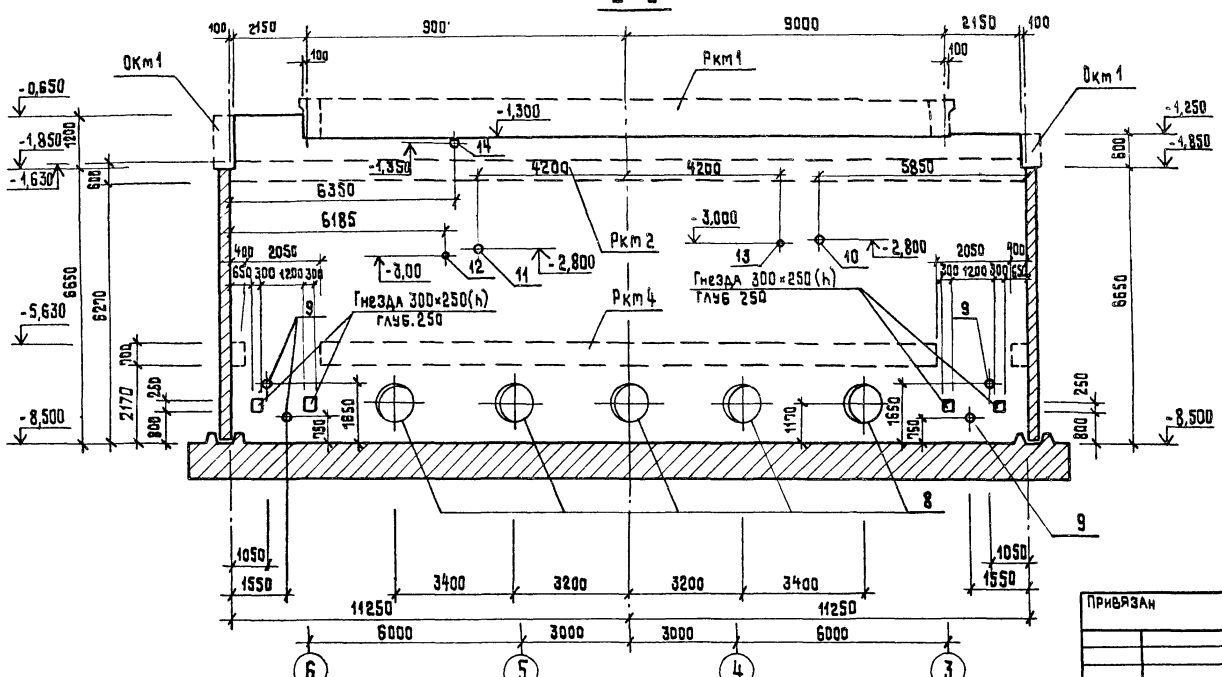

4-4

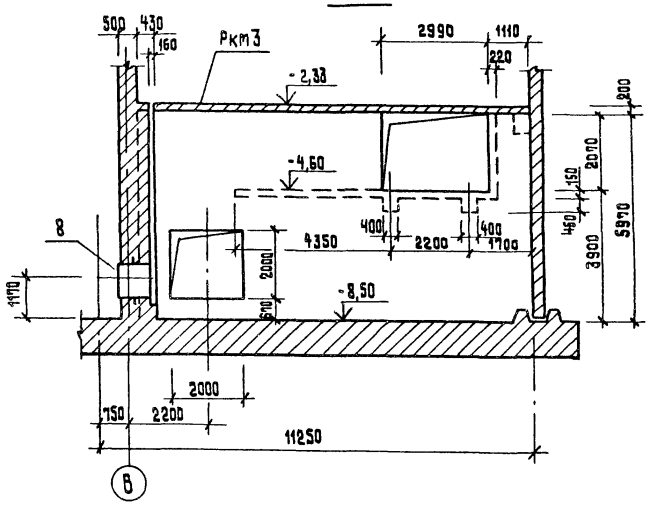

Привязан				ТП 902-1-104.86 — КЖ	
Инв.№					
Нач.отд.	Манкаускас		Канализационная насосная станция при глубине заложения коллектора -4.0 м	Стадия: Р	Лист: 17	Листов:
Н.контр.	Ефремова					
Гл.спец.	Укропова		Разделительная стена СТм1. Разрезы 1-1 ÷ 4-4.	МЖКХ РСФСР ГИПРОКОММУНВОДОКАНАЛ Ленинградское отделение		
Рук.гр.	Терентьев					
Инж.	Поляков					

Копировал: Т.И МФ 2140-06 20 Формат А2

Альбом 5

Типовой проект 902-1-104.86

План по А-А

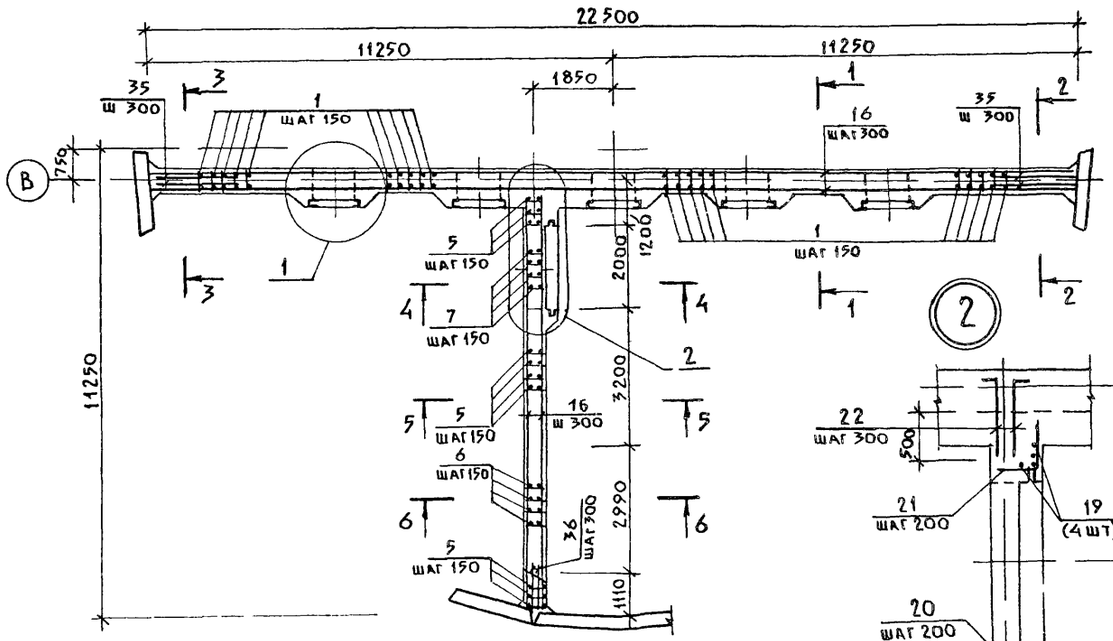

План по Б-Б

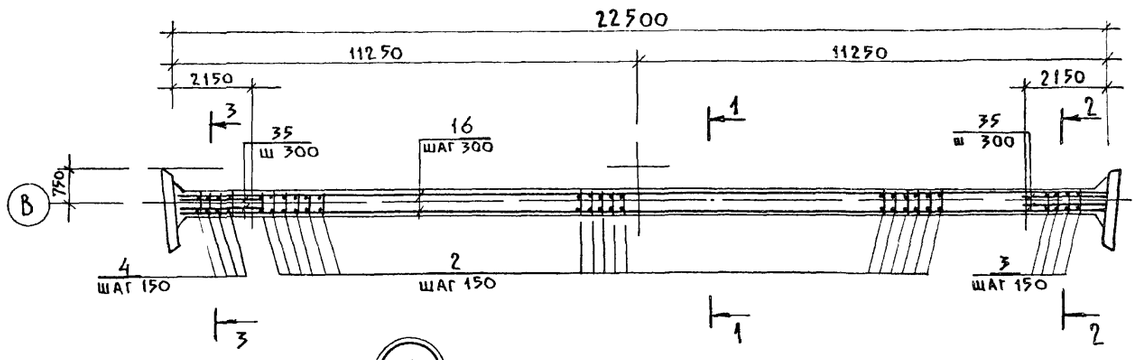

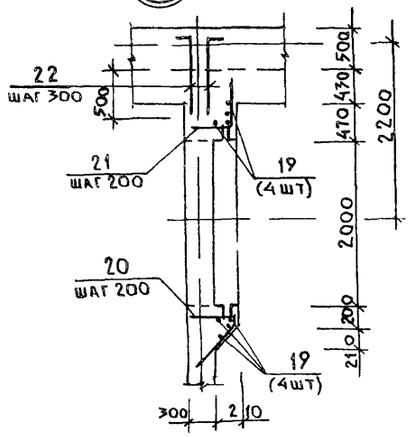

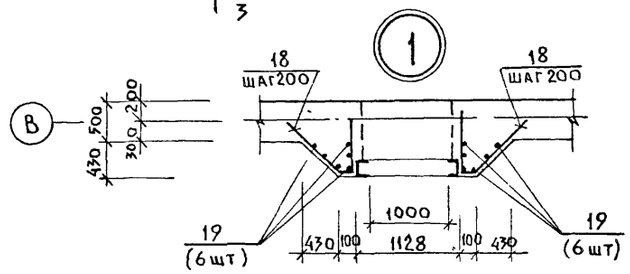

1-1

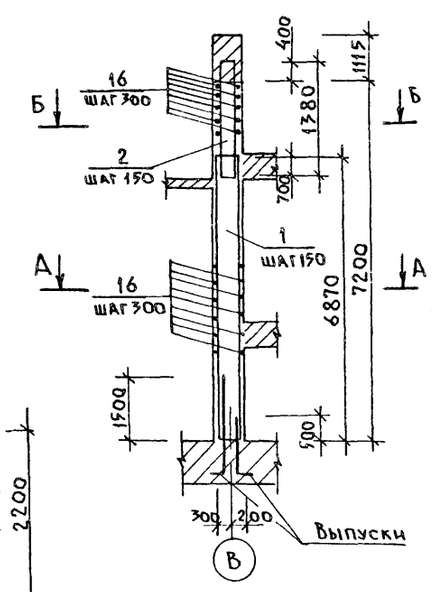

2-2

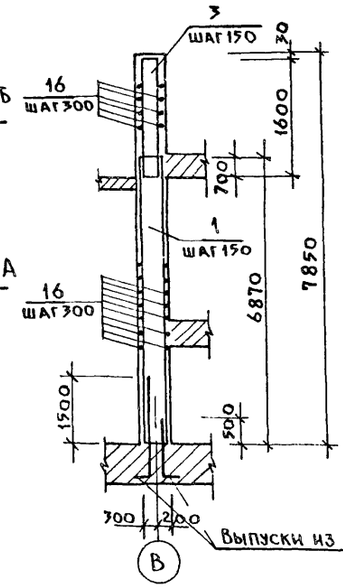

3-3

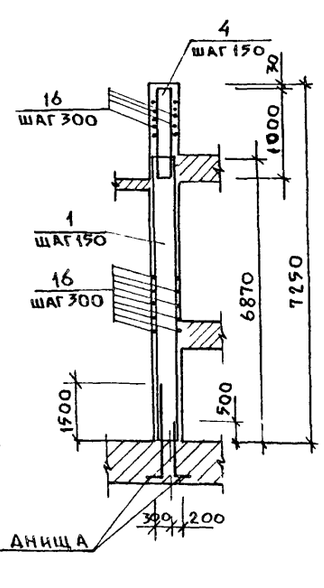

4-4

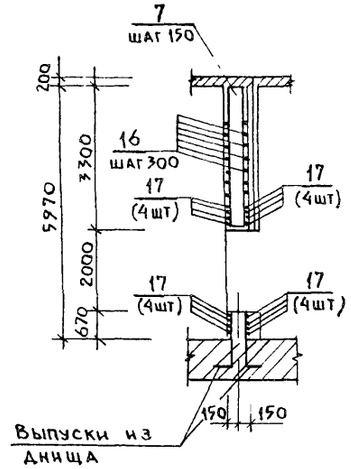

5-5

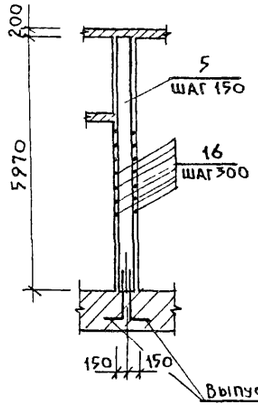

6-6

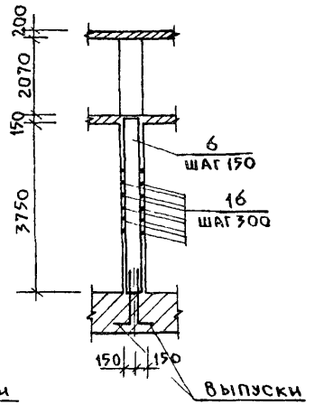

Привязан

Инв №

Нач. отд.	Манкаускас	
Н. контр.	Ефремова	
Гл. спец.	Укропова	
Рук. гр.	Терентьев	
Инж.	Поляков	

ТП 902-1-104.86-КН

Канализационная насосная станция при глубине заложения коллектора - 4,0м

Разделительная стенка СТм1
Армирование

Стадия	Лист	Листов
Р	18	

МЖКХ РСФСР
ГИПРОКОММУНВОДОКАНАЛ
Ленинградское отделение

Взамен инв. №

Подпись и дата

Инв. № подл.

Копировал Л.И.

МФ2140-06 21

Формат А2

Альбом 5

Типовой проект 902-1-10486

1-1

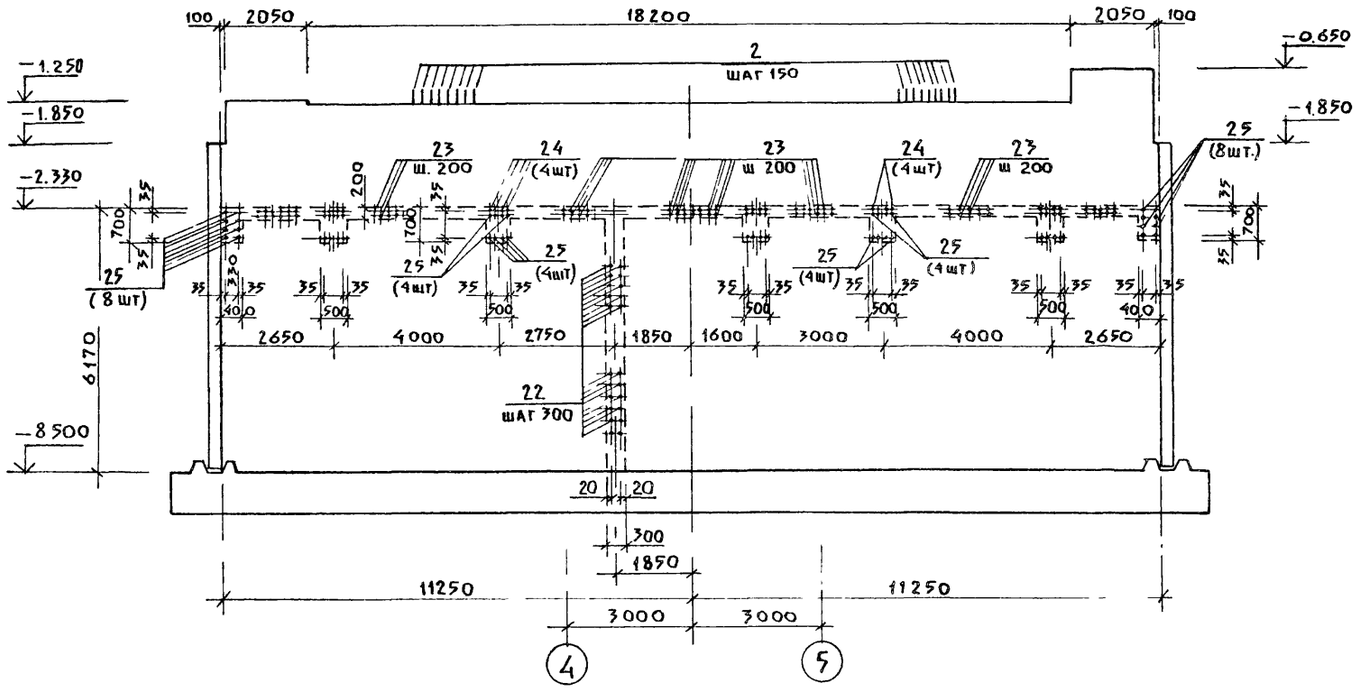

3-3

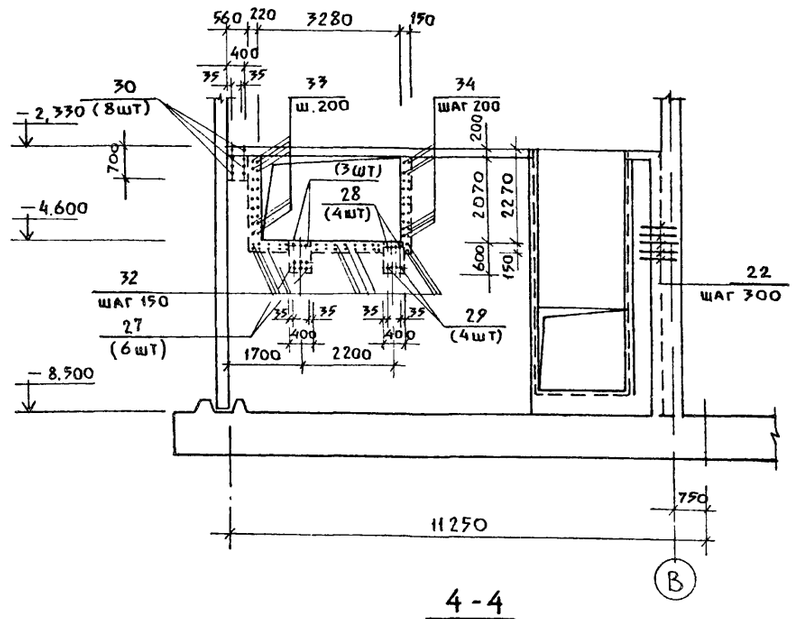

4-4

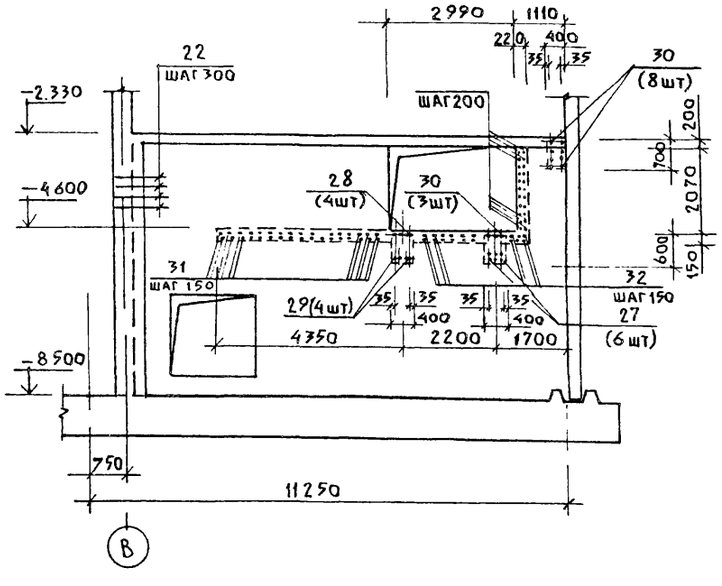

2-2

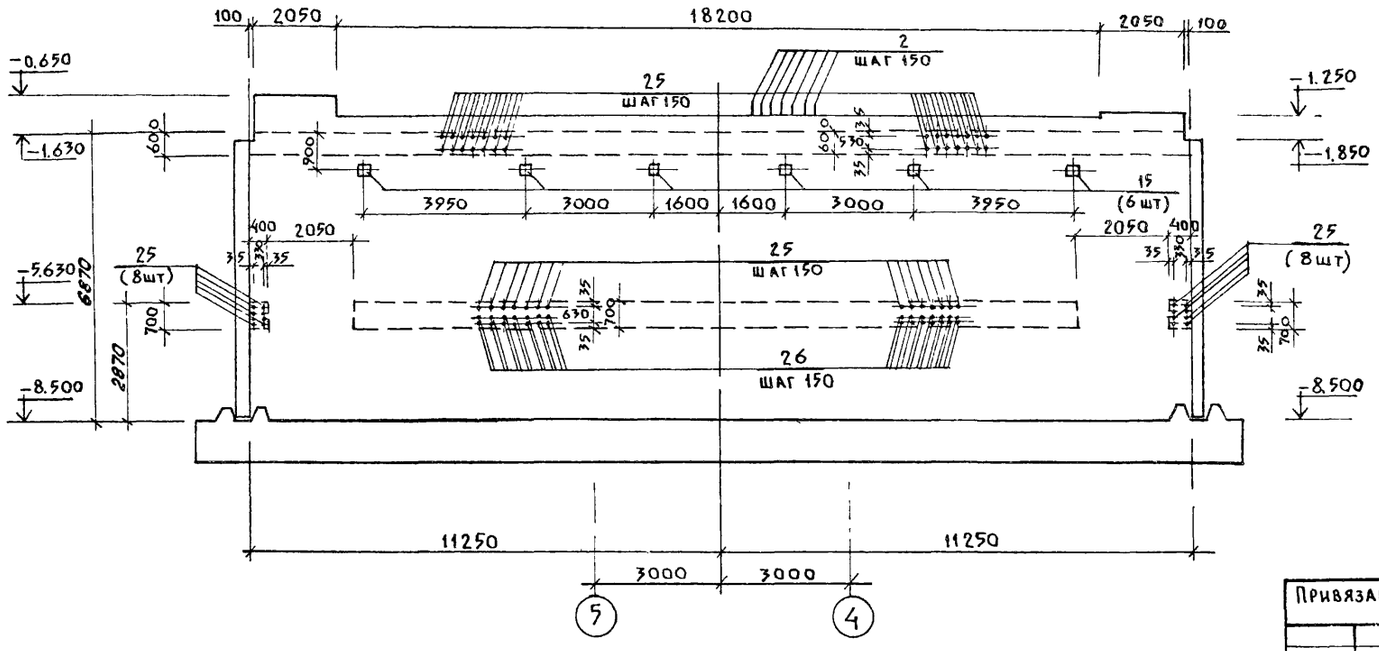

Привязан			
Инв №			
Нач. отд.	Манкаускас		
Н. контр.	Ефремова		
Гл. спец.	Укропова		
Рук. гр.	Терентьев		
Инж.	Поляков		

ТП 902-1-10486 — КЖ

Канализационная насосная станция при глубине заложения коллектора — 4 м

Разделительная стенка СТм1

Разрезы 1-1 ÷ 4-4

Стадия	Лист	Листов
Р	19	

МЖКХ РСФСР
ГИПРОКОММУНВОДОКАНАЛ
Ленинградское отделение

Взамен инв.№ | Подпись и дата | Инв.№ подл.

МФ 2140-06 22

Копировал Л.И.

Формат А2

Ведомость расхода стали на элемент, кг

Марка элемента	Изделия арматурные													Изделия закладные													Общ. расход
	Арматура класса												Всего	Арм-ра кл:	Прокат марки			Сальники								Всего	
	А-I	А-III												А-III	Вст3 кп2			Серия 5.900-2									
	ГОСТ 5781-82*													ГОСТ 5781-82*	ГОСТ 19903-74*			Ду-1000	Ду-200	Ду-150		Ду-80		Ду-50	Итого		
	10	Итого	8	10	12	14	16	18	22	28	32		Итого	12	Итого	-6÷8	-6÷10	Итого	ℓ=800	ℓ=500	ℓ=500	ℓ=800	ℓ=500	ℓ=800	ℓ=500			
Стм 1	1418,2	1418,2	11,2	802,1	1412,7	6,0	5345,9	11,2	1881,6	58,0	403,2		9931,9	11350,1	18,2	18,2	79,8	11,2	91,0	1162,0	146,4	24,4	36,3	9,6	14,1	7,7	1400,5	1509,7	12859,8

Ведомость детали

Поз.	Эскиз
18	70, 1000, 800
20	100, 750, 500
21	500, 150
22	900, 100
24	100, 1900
25	100, 1000
26	200, 1500
31	100, 650
34	100, 500

Спецификация разделительной стенки Стм1

Формат	Зона	Поз.	Обозначение	Наименование	Кол	Примечание
				Сборочные единицы		
		1	т.п.902-1 КЖИ-5.100 альб. 6	Каркас плоский	151	27,8кг
		2	" 5.101 "	То же	121	3,6кг
		3	" 5.102 "	"	15	6,9кг
		4	" 5.103 "	"	15	3,0кг
		5	" 5.104 "	"	37	22,4кг
		6	" 5.105 "	"	20	14,6кг
		7	" 5.106 "	"	13	12,4кг
				Сальники		
		8	5.900-2	Ду1000 ℓ= 800	5	232,4кг
		9	"	Ду 200 ℓ= 500	6	24,4кг
		10	"	Ду 150 ℓ= 500	1	24,4кг
		11	"	Ду 150 ℓ= 800	1	36,3кг
		12	"	Ду 80 ℓ= 500	1	9,6кг
		13	"	Ду 80 ℓ= 800	1	14,1кг
		14	"	Ду 50 ℓ=500	1	7,7кг
				Изделие закладное		
				МН126-5	14	7,8кг
				Детали		
				Ф10АI ГОСТ 5781-82*		
		23	КЖ-19	ℓ= 600	225	0,37кг
				Ф8АIII ГОСТ 5781-82*		
		33	"	ℓ=800	20	0,32кг
		34	"	ℓ=600	20	0,24кг
				Ф10АIII ГОСТ 5781-82*		
		16	"	общ. ℓ=1300 п.м.		0,617 кг

Формат	Зона	Поз.	Обозначение	Наименование	Кол.	Примечание
				Ф12АIII ГОСТ 5781-82*		
		18	КЖ-18	ℓ=1870	300	1,7 кг
		19	"	ℓ=6000	68	5,3 кг
		20	"	ℓ=1350	30	1,2 кг
		21	"	ℓ=1250	30	1,1 кг
		31	"	ℓ= 750	60	0,67 кг
		32	"	ℓ=1100	40	0,98 кг
				Ф14АIII ГОСТ 5781-82*		
		29	"	ℓ=1200	4	1,5 кг
				Ф16АIII ГОСТ 5781-82*		
		22	"	ℓ=1000	62	1,58кг
		24	"	ℓ=2000	20	3,16кг
		25	"	ℓ=1100	475	1,74кг
		30	"	ℓ=1300	11	2,1кг
				Ф18АIII ГОСТ 5781-82*		
		28	"	ℓ=1400	4	2,8кг
				Ф22АIII ГОСТ 5781-82*		
		26	"	ℓ=1700	236	5,1кг
		35	"	ℓ=2000	92	6,0кг
		36	"	ℓ=1000	42	3,0кг
				Ф28АIII ГОСТ 5781-82*		
		27	"	ℓ=2000	6	9,66кг
				Ф32АIII ГОСТ 5781-82*		
		17	"	ℓ=4000	16	25,2кг
				Материалы		
				Бетон марки В-30	107,03	м³

Альбом 5

Типовой проект 902-1-104.86

Взам. инв.№ | Подпись и дата | Инв.№ подл.

Привязан

Инв.№

ТП 902-1-104.86 — КЖ

Нач.отд.	Манкаускас	
Н.контр.	Ефремова	
Гл.спец.	Укропова	
Рук.гр.	Терентьев	
Инж.	Поляков	

Канализационная насосная станция при глубине заложения коллектора-4,0 м.

Разделительная стенка Стм1. Ведомость расхода стали на элемент. Ведомость деталей. Спецификация.

Стадия	Лист	Листов
Р	20	

МЖКХ РСФСР ГИПРОКОММУНВОДОКАНАЛ Ленинградское отделение

Копировал Т.И. МФ 2140-06 23 Формат А2

Альбом 5

Типовой проект 902-1-104.86

1-1

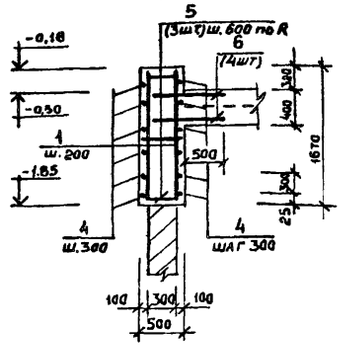

2-2

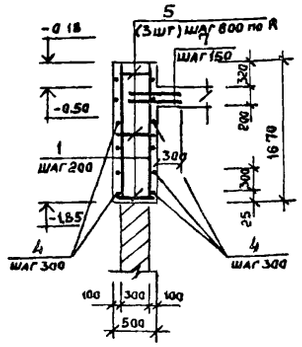

3-3

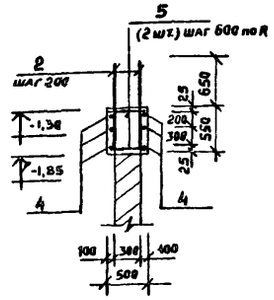

4-4

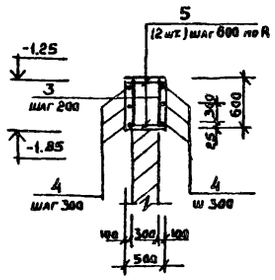

5-5

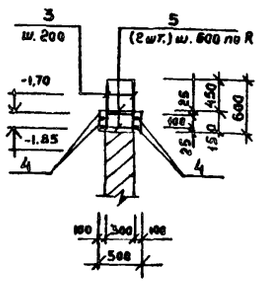

6-6

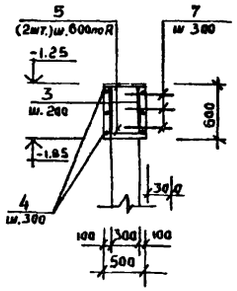

7-7

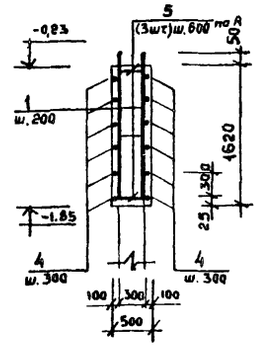

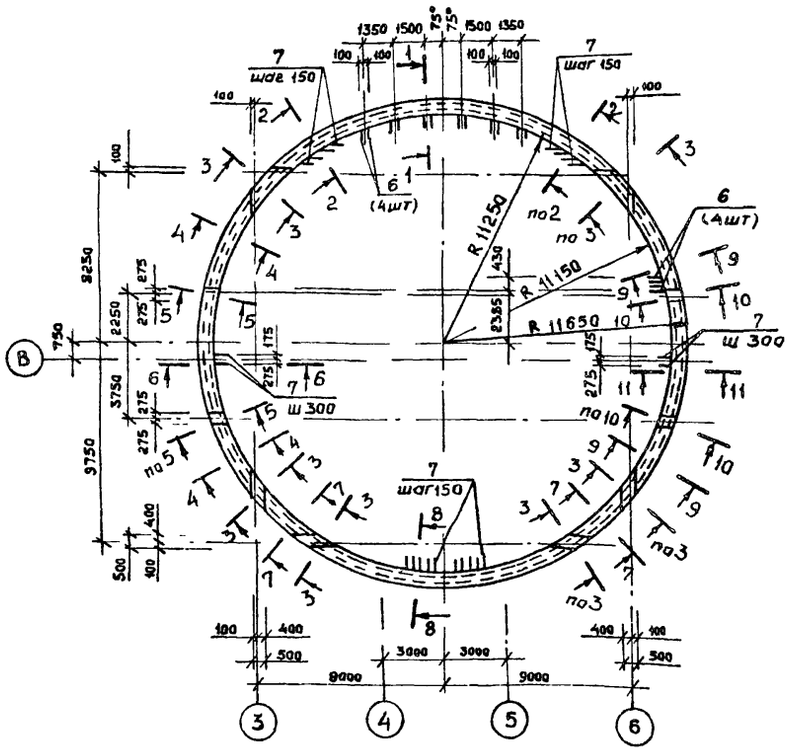

8-8

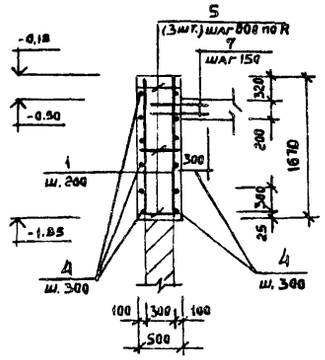

9-9

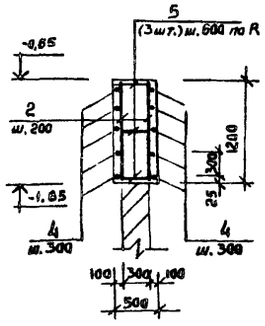

10-10

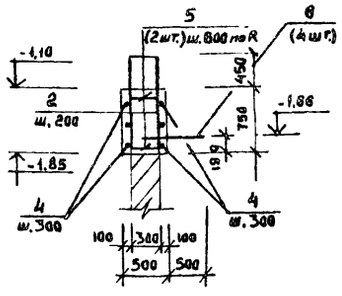

11-11

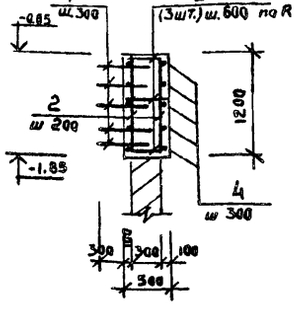

Спецификация обвязочного кольца ОКм 1.

		Обозначение	Наименование	Кол	Примечание
			Детали		
			ф 14 A III ГОСТ 5781-82*		
	1	КЖ-21	ℓ=1650	399	2,0 кг
	2	"	ℓ=1180	166	1,43 кг
	3	"	ℓ=580	168	0,70 кг
			ф 12 A III ГОСТ 5781-82*		
	4	"	общ. ℓ=730,0 пм		0,888 кг
	5	"	ℓ=480	307	0,43 кг
			ф 16 A II ГОСТ 5781-82*		
	6	"	ℓ=1000	28	1,58 кг
			ф 10 A III ГОСТ 5781-82*		
	7	"	ℓ=600	202	0,37 кг
			Материалы		
		Бетон марки В20		47,3	м³

Ведомость расхода стали на элемент, кг

Марка элемента	Арматурные изделия								
	Арматура класса А								Всего
	A-III								
	ГОСТ 5781-82*								
	10	12	14	16				Итого	
ОКм1	76.9	779.1	1150.1	44.2				2050.3	2050.3

Инв. № подл. | Подпись и дата | Взам. инв. №

Привязан

Инв. №

Нач. отд.	Манкаускас	
Н. контр.	Ефремова	
Гл. спец.	Укропова	
Рук. гр.	Терентьев	
Инж.	Полякова	

ТП 902-1-104.86 – КЖ

Канализационная насосная станция при глубине заложения коллектора – 4,0 м

Обвязочное кольцо ОКм 1.

Стадия	Лист	Листов
Р	21	

МЖКХ РСФСР ГИПРОКОММУНВОДОКАНАЛ Ленинградское отделение

МФ 2140-06 24

Кап. Полякова

Формат А2

Альбом 5

Типовой проект 902-1-104.86

Инв. № подл. | Подпись и дата | Взам. инв. №

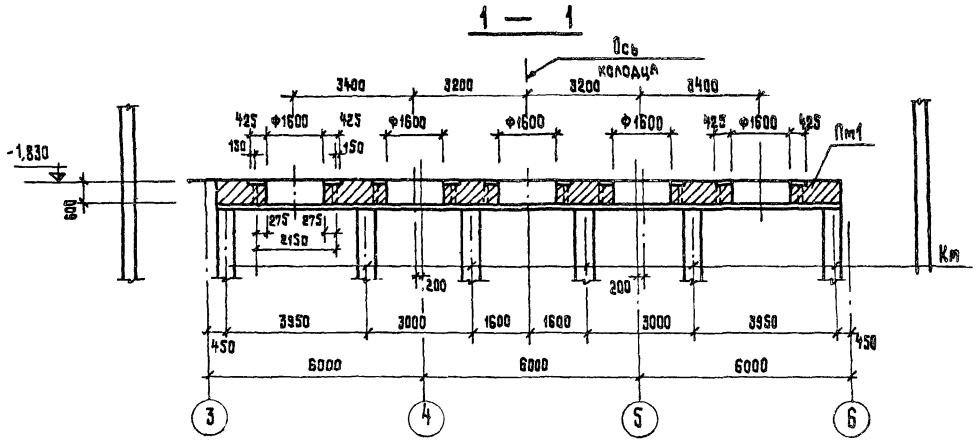

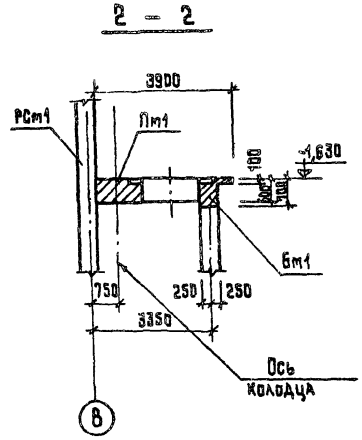

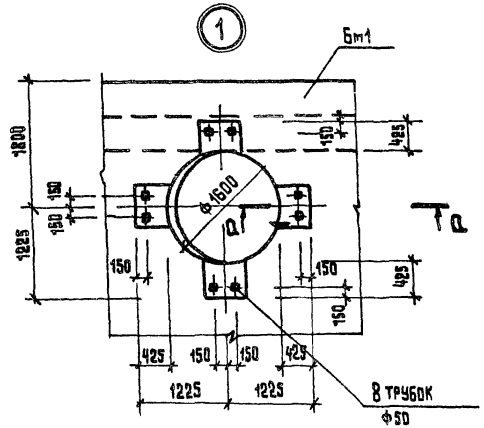

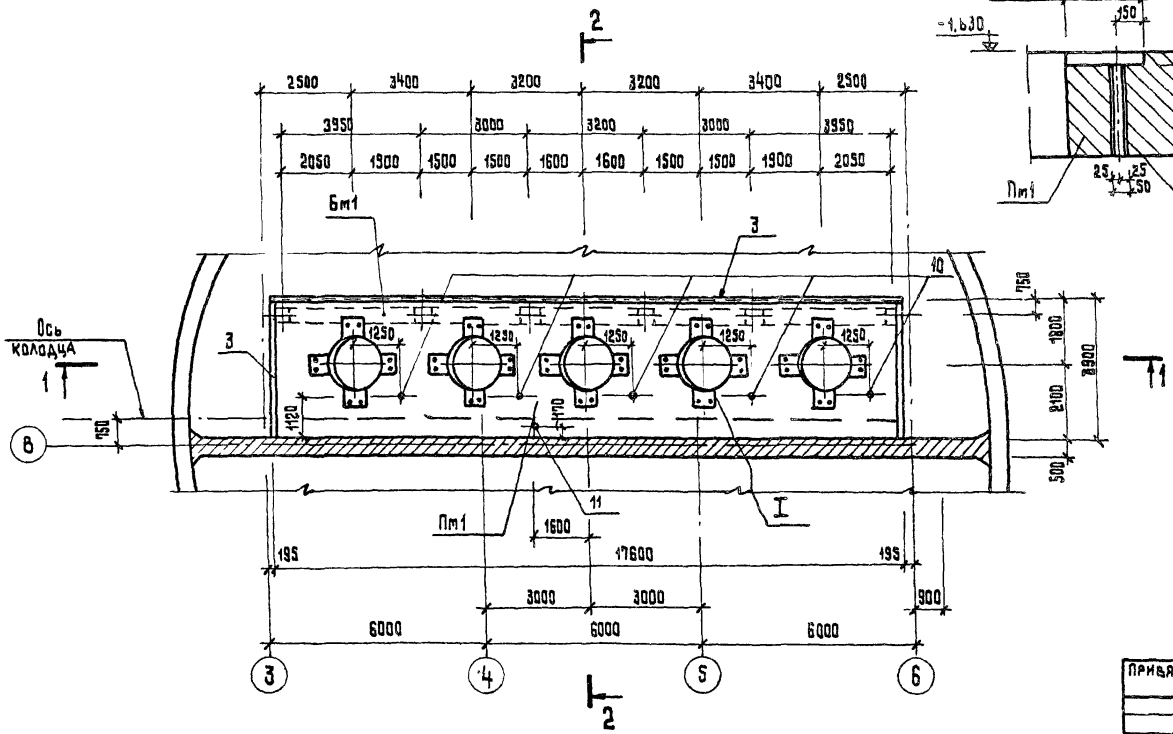

1. Схему расположения элементов подземной частей смотри КЖ-5.
2. Армирование и спецификации РКм2 смотри КЖ-23.

Привязан			ТП 902-1-104.86 — КЖ		
Инв. №	Нач. отд.	Манкаускас	Канализационная насосная станция при глубине заложения коллектора – 4,0 м. РКм2. Опалубочный чертеж.	Стадия	Лист	Листов
	Н. контр.	Ефремова		Р	22	
	Гл. спец.	Украпова		МЖКХ РСФСР Гипрокоммунводоканал Ленинградское отделение		
	Рук. гр.	Терентьев				
	Инж.	Постников				

Копировал ТИ МФ 2140-06 25 Формат А3

Типовой проект 902-1-104.86 Альбом 5

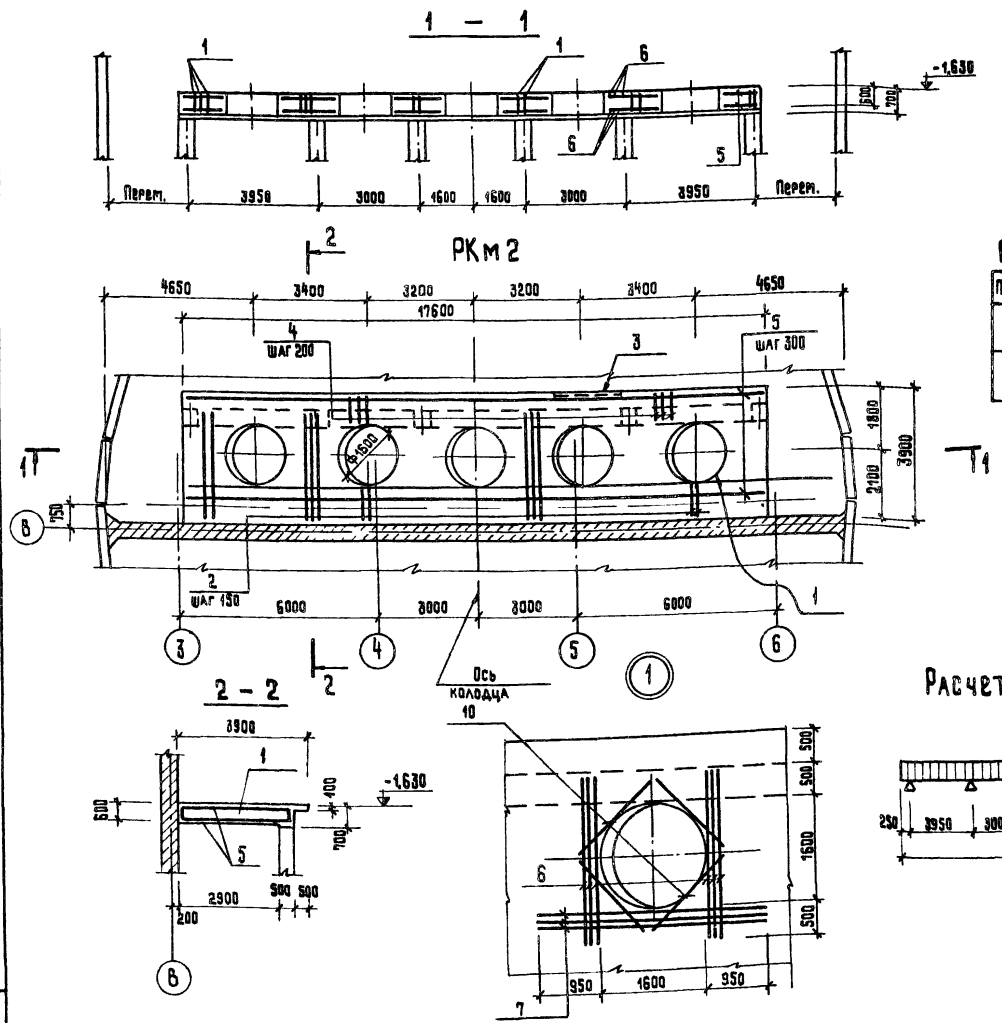

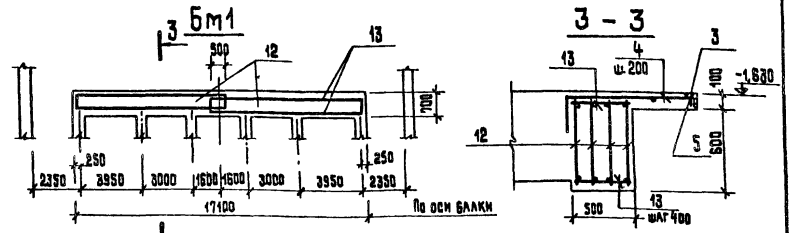

Ведомость деталей

Поз.	Эскиз
4	980 (360 / 80)

Расчетная схема Бм1

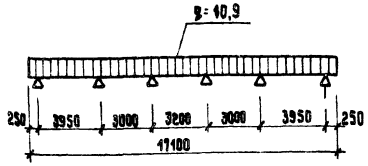

Спецификация перекрытия РКм

Формат	Зона	Поз.	Обозначение	Наименование	Кол.	Примечание
				Плита Пм1 – шт.1		
				Сборочные единицы		
				Каркасы плоские		
		1	тп.902-1-104.86 КЖИ-4.100.ал.6		59	15,19 кг
		2	КЖИ-4.101 ал.6		30	6,09 кг
		3	1.400-15.в.1. 550-08	Изделие закладное МН557	25,4 пм	8,1 кг
				Детали		
		4	КЖ-23	Ф12АIII Гост 5781-82* ℓ=1420	89	1,26 кг
		5	"	Ф10АI " ℓ=общ 352 пм	–	0,617 кг
		6	"	Ф16АIII " ℓ=2600	60	4,10 кг
		7	"	Ф32АIII " ℓ=3500	30	22,08 кг
		8	"	Ф16АIII " ℓ=1600	40	2,53 кг
		10	КЖ-22	Газ тр.ф50мм Гост 3262-75* ℓ=650	45	3,42 кг
		11	"	Ф70мм ℓ=650	1	4,58 кг
				Бм1 – шт.1		
				Сборочные единицы		
		12	тп 902-1-104.86 – КЖИ-4.109 ал.6	Каркас плоский	8	46,9 кг
				Детали		
		13	КЖ-23	Ф10АI Гост 5781-82* ℓ=450	178	0,28 кг
				Материалы на РКм2		
				Бетон марки В20	31,8	м²

Защитный слой бетона для рабочей арматуры принять 25 мм

Ведомость расхода стали на элемент, кг

Марка элемента	Изделия арматурные: Арматура класса АI, Гост 5781-82*: 10	Итого	АIII: 12А	16	32	Итого	Всего	Изделия закладные: Арматура класса А-I, Гост 5781-82*: 6	Итого	АIII: 8	Итого	Прокат ВСт3 кп2-1, Гост 8509-72*: L100×63×8	Итого	Всего	Общий расход
РКм 2	742,4	742,4	112,1	1316,4	662,4	2091,1	2833,5	5,08	5,08	10,2	10,2	190,4	190,4	205,7	3039,2

Нач. отд.	Манкаускас		
Н. контр.	Ефремова		
Гл. спец.	Укропова		
Рук. гр.	Терентьев		
Инж.	Постников		

Привязан

Инв. №

ТП 902-1-104.86 — КЖ

Канализационная насосная станция при глубине заложения коллектора – 4.0 м.

РКм2. Плита Пм1; Балка Бм1. Армирование.

Стадия	Лист	Листов
Р	23	

МЖКХ РСФСР ГИПРОКОММУНВОДОКАНАЛ Ленинградское отделение

Инв. № подл. | Подпись и дата | Взам. инв. №

МФ2140-06 26

Копировал Т.И. Формат А2

Альбом 5

Типовой проект 902-1-104.86

Ось колодца

Ось транспортера

Бм1 Бм2 Бм3 Бм4 Бм1а Бм5 Бм6

Обм1

Рбм1

Фрагмент 1

Фрагмент 2

Пм1

Подводящий коллектор 3000

ф02

а-а

б-б

1. Схему расположения элементов подземной части смотри КЖ-7.
2. Разрезы 1-1 ÷ 5-5 смотри лист КЖ-25.

Привязан			ТП 902-1-104.86 — КЖ		
	Нач. отд.	Манкаускас	Канализационная насосная станция при глубине заложения коллектора — 4.0 м	Стадия	Лист	Листов
	Н. контр.	Ефремова		Р	24	
	Гл. спец.	Укропова	РКм3	МЖКХ РСФСР	
	Рук. гр.	Терентьев	Опалубочный чертеж	ГИПРОКОММУНВОДОКАНАЛ Ленинградское отделение	
Инв. №	Инж.	Постников			

Инв. № подл. | Подпись и дата | Взам. инв. №

МФ 2140-06 27

Копировал Л.Н.

Формат А2

Типовой проект 902-1-104.86 Альбом 5

1 — 1

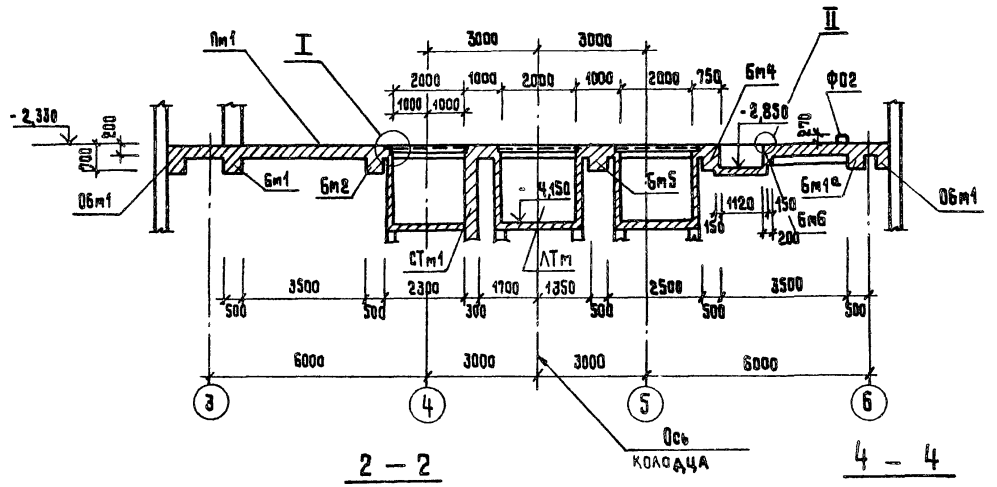

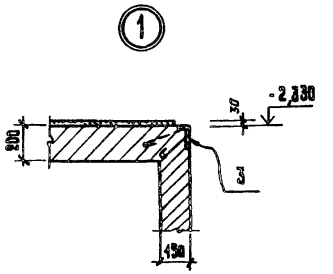

2 — 2

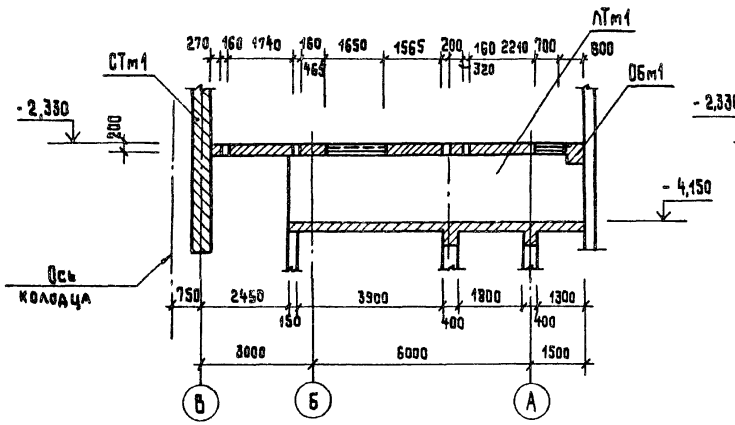

4 — 4

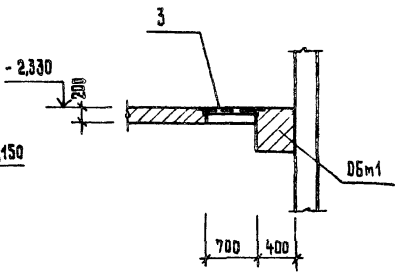

3 — 3

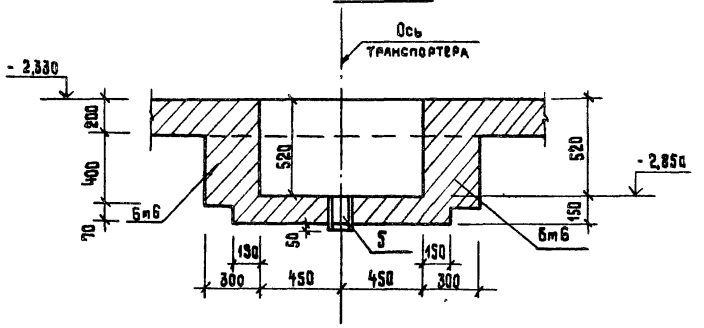

5 — 5

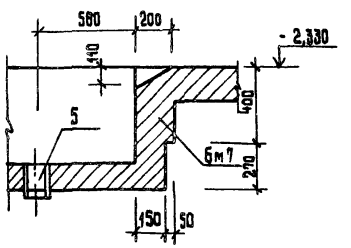

Привязан

Инв.№

Нач.отд.	Манкаускас	
Н.контр.	Ефремова	
Гл.спец.	Укропова	
Рук.гр.	Терентьев	
Инж.	Постников	

ТП 902-1-104.86 — КЖ

Канализационная насосная станция при глубине заложения коллектора-4,0 м

Стадия	Лист	Листов
Р	25	

РКт3

Оплалубочный чертеж разрезы 1-1 ÷ 5-5.

МЖКХ РСФСР
Гипрокоммунводоканал
Ленинградское отделение

МФ 2140-06 28

Копировал ТИ

Формат А2

Инв.№ подл. | Подпись и дата | Взам. инв.№

Альбом 5

Типовой проект 902-1-104.86

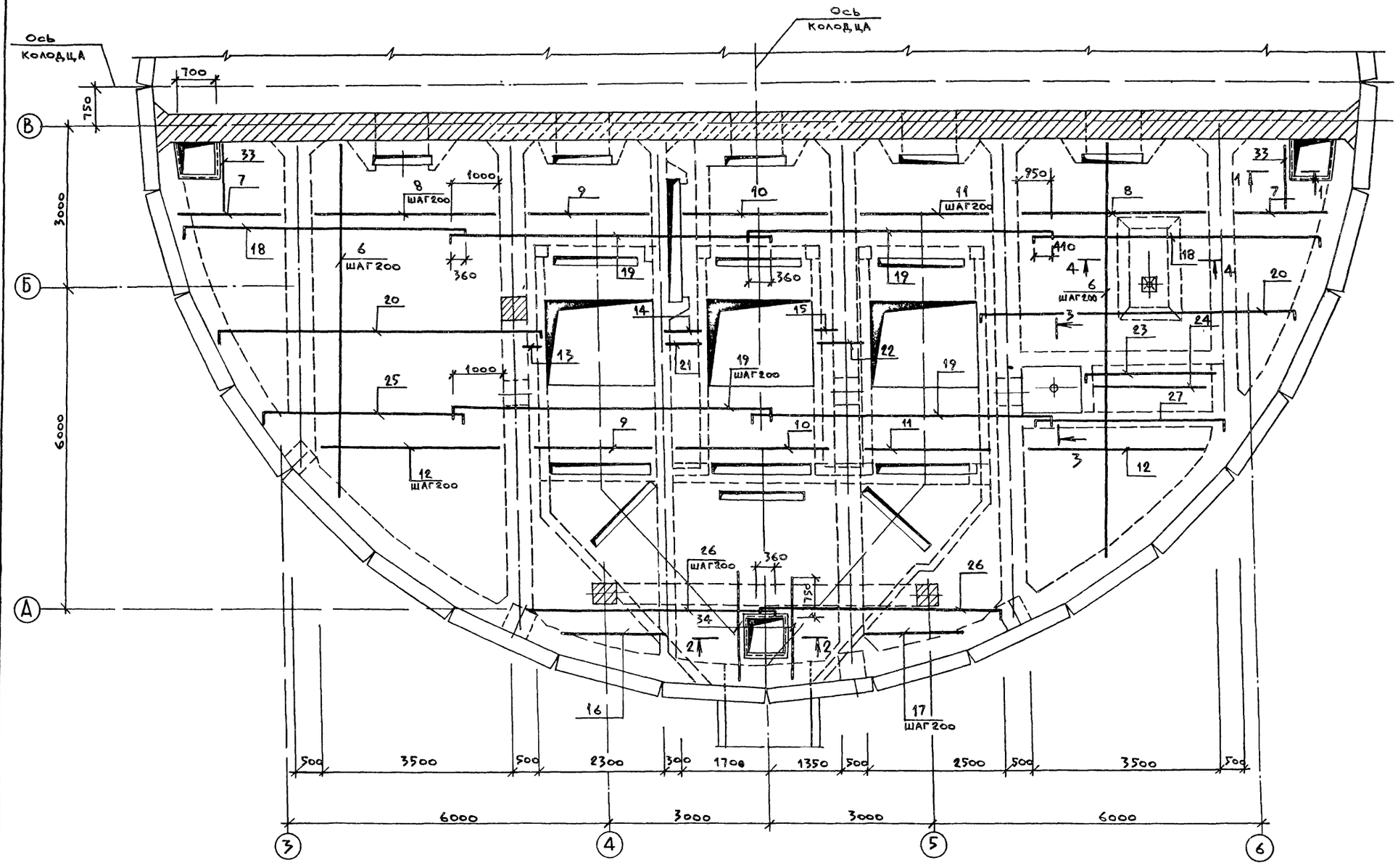

1 — 1

2 — 2

Ось колодца

Привязан			
Инв №			
Нач. отд.	Маникуснас		
Н. контр.	Ефремова		
Гл. спец.	Укропова		
Рук. гр.	Терентьев		
Инж.	Постников		

ТП 902-1-104.86 — КЖ

Канализационная насосная станция при глубине заложения коллектора - 4,0м

РКМ3 Плита Пм1

Армирование

Стадия	Лист	Листов
Р	26	

мжкх РСФСР
ГИПРОКОММУНВОДОКАНАЛ
Ленинградское отделение

Инв. № подл. | Подпись и дата | Взам. инв. №

МФ 2140-06 29

Копировал: И

Формат: А2

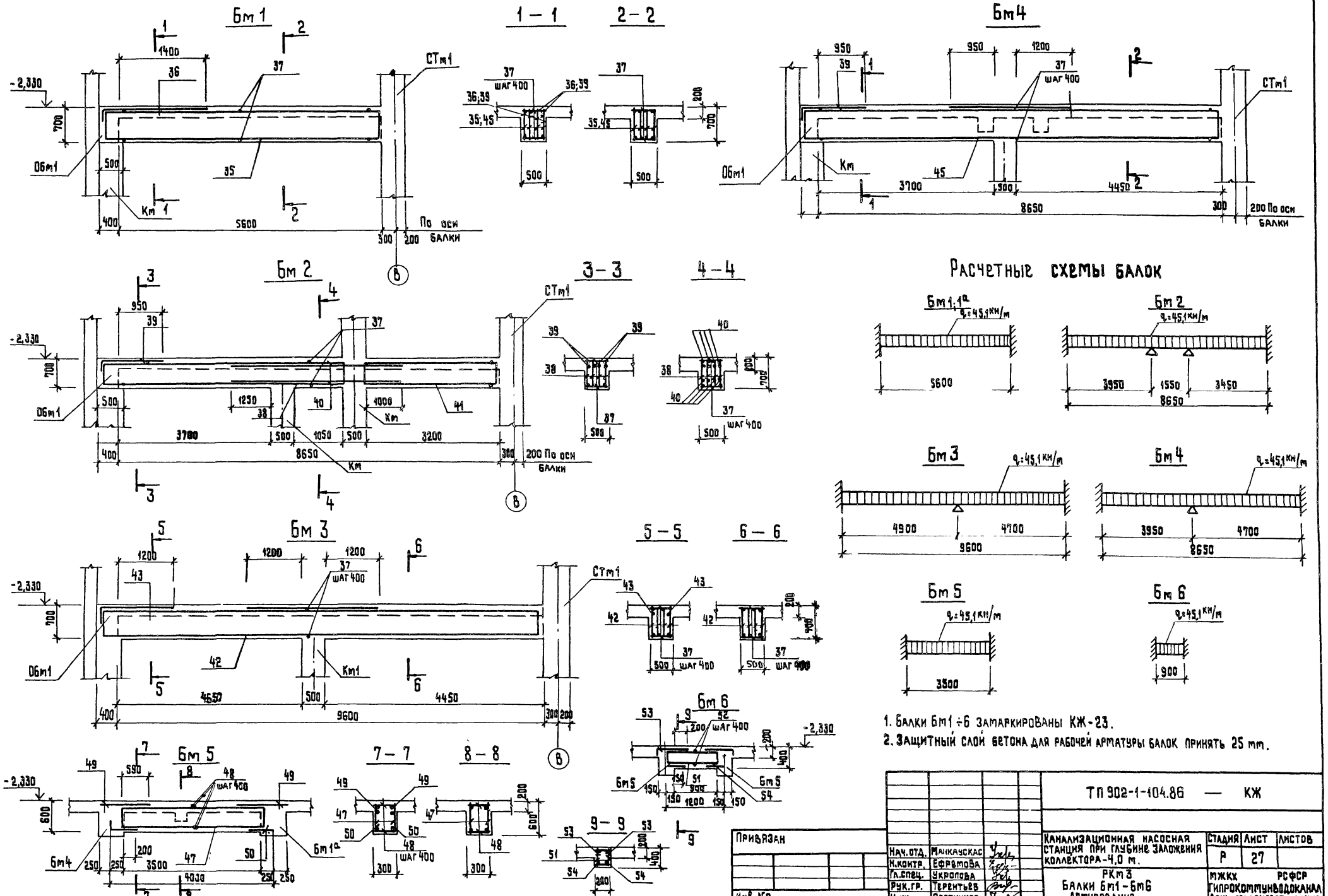

1. Балки Бм1 ÷ 6 замаркированы КЖ-23.
2. Защитный слой бетона для рабочей арматуры балок принять 25 мм.

Типовой проект 902-1-104.86 Альбом 5

Инв.№ подл. | Подпись и дата | Взам. инв.№

3 - 3

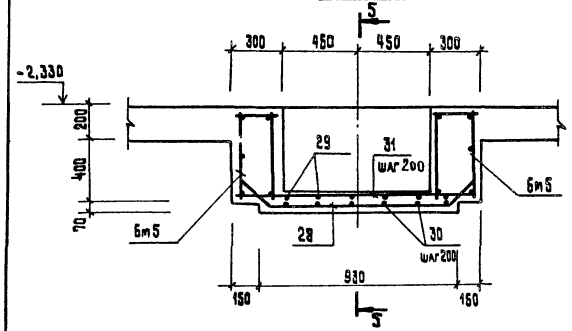

5 - 5

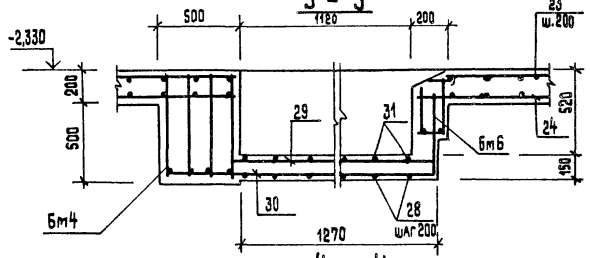

4 - 4

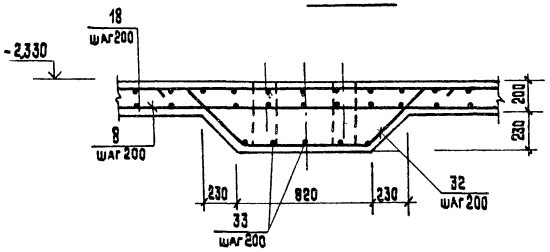

Об m1

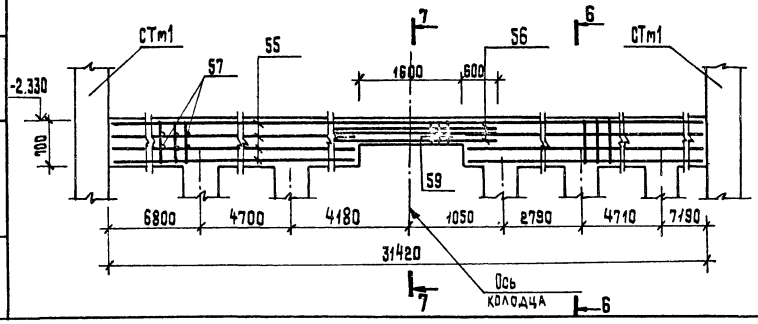

6 - 6

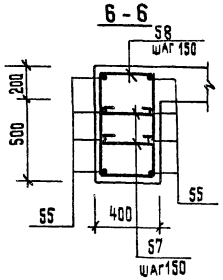

7 - 7

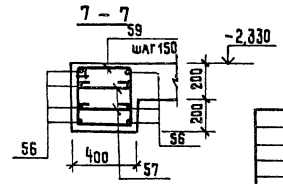

Спецификация перекрытия РКт 3 (отм.-2,330)

Формат	Зона	Поз.	Обозначение	Наименование	Кол.	Примечание
				Плита Пт1-1шт.		
				Сборочные единицы		
				Изделия закладные		
		1	1.400-15в1 130-11	МН 118-6	4	3,9 кг
		2	1.400-15в1 170-35	МН 157-6	4	16,3 кг
		3	1.400-15в1 550-08	МН 557	362 п.м	8,1 кг
		4	КЖ-24.25	2 аз. тр. ф150 Гост 3252-75* ℓ=260	1	4,63 кг
		5	"	ф100 " ℓ=200	1	0,48 кг
		5'	"	Анкер ф16 AI с резб. ℓ=480	2	0,75 кг
				Детали		
		6	КЖ-23	ф10 AI Гост 5781-82* ℓ=500 мм	-	0,617 кг
				ф12 AIII Гост 5781-82*		
		7	КЖ-27, 26	$\ell_{ср}$ 1750	28	1,55 кг
		8	"	ℓ=3600	42	3,19 кг
		9	"	ℓ=2400	35	2,13 кг
		10	"	ℓ=3150	35	2,79 кг
		11	"	ℓ=2600	35	2,30 кг
		12	"	$\ell_{ср}$ 2100	32	1,86 кг
		13	"	ℓ= 250	9	0,22 кг
		14	"	ℓ= 650	9	0,58 кг
		15	"	ℓ= 300	9	0,26 кг
		16	"	$\ell_{ср}$ 1650	4	1,46 кг
		17	"	$\ell_{ср}$ 1850	4	1,64 кг
		18	"	$\ell_{ср}$ 4830	28	4,29 кг
		19	"	ℓ= 6340	74	5,63 кг
		20	"	$\ell_{ср}$ 6200	18	5,5 кг
		21	"	$\ell_{ср}$ 1230	9	1,1 кг
		22	"	ℓ= 1140	9	1,01 кг
		23	"	ℓ= 3000	5	2,66 кг
		24	"	ℓ= 2280	5	2,02 кг
		25	"	$\ell_{ср}$ 2280	16	2,02 кг

Ведомость деталей

Поз.	Эскиз
7	2100 ÷ 1400
12	3600 ÷ 600
16	2400 ÷ 900
17	2500 ÷ 1100
18	180 5920 ÷ 3580 180
19	180 5980 180
20	180 6220 ÷ 5470 180
21	180 870 180
22	180 780 180
23	180 2640 180
25	180 3060 ÷ 790 180
26	180 4580 ÷ 1850 180
27	180 2840 ÷ 790 180
28	45° 1100 45° 45°
30	1750 500
32	150 530 800 530 150 410
33	150 530 1540 530 150 410
36	220 1780
39	220 1330
43	220 1580
53	100 460
57	380
58	460 750 380 380
59	460 460 380 380

Привязан		
Инв.№		
Нач. ОТД.	Маклаускас	
Н.контр.	Ефремова	
Гл.спец.	Укропова	
Рук.гр.	Терентьев	
Инж.	Постников	

ТП 902-1-104.86 — КЖ

Канализационная насосная станция при глубине заложения коллектора - 4,0 м

РКт 3. Балка Об m1. Армирование. Спецификация (начало)

Стадия	Лист	Листов
Р	28	

МЖКХ РСФСР ГИПРОКОММУНВОДОКАНАЛ Ленинградское отделение

МФ 2140-06 31

Копировал: Т.И Формат А2

Спецификация перекрытия РКм3 /отм.-2,330/

Формат	Зона	Поз	Обозначение	Наименование	Кол.	Примечание
				ф12AIII Гост 5781-82*		
		26	КЖ-28	$l_{ср}$=3630	10	3,12 кг
		27	"	$l_{ср}$=2170	10	1,92 кг
		28	"	l=1710	7	1,52 кг
		29	"	l=1420	5	1,08 кг
		30	"	l=2250	5	1,99 кг
		31	"	l=1480	7	1,31 кг
		32	"	l=2200	8	1,95 кг
		33	"	l=2940	5	2,61 кг
				ф25AIII Гост 5781-82*		
		34	КЖ-27,28	l=1450	4	5,58 кг
		34	"	l=1830	4	7,04 кг
				Бм1: Бм1^{a} - шт. 1+1		
				Сборочные единицы		
		35	ТП 902-1-104.86 КЖИ-4.200 АЛ.6	Каркас плоский	4	30,34 кг
				Детали		
		36	КЖ-27	ф16AIII Гост 5781-82* l=1880	4	2,96 кг
		37	"	ф10AI " l=480	28	0,29 кг
				Бм2-1 шт.		
				Сборочные единицы		
				Каркасы плоские		
		38	ТП 902-1-104.86 КЖИ-4.201 АЛ.6		4	29,13 кг
		41	ТП 902-1-104.86 КЖИ-4.202 АЛ.6		4	17,12 кг
				Детали		
		37	КЖ-27	ф10AI Гост 5781-82* l=480	43	0,29 кг
				ф16AIII Гост 5781-82*		
		39	КЖ-27	l=1430	4	2,25 кг
		40	"	l=4300	8	6,78 кг
				Бм3-1 шт.		
				Сборочные единицы		
		42	ТП 902-1-104.86 КЖИ-4.203 АЛ.6	Каркас плоский		51,36 кг
				Детали		
		37	КЖ-27	ф10AI Гост 5781-82* l=480	48	0,29 кг
				ф16AIII Гост 5781-82*		
		43	КЖ-27	l=1680	4	2,65 кг
		44	"	l=2900	4	4,57 кг

Формат	Зона	Поз	Обозначение	Наименование	Кол.	Примечание
				Бм4-1 шт		
				Сборочные единицы		
		45	ТП 902-1-104.86 КЖИ-4.204 АЛ.6	Каркас плоский	4	46,11 кг
				Детали		
		37	КЖ-27	ф10AI Гост 5781-82* l=480	42	0,29 кг
				ф16AIII Гост 5781-82*		
		46	КЖ-27	l=2650	4	4,18 кг
		39	"	l=1430	4	2,25 кг
				Бм5-2 шт		
				Сборочные единицы		
		47	ТП 902-1-104.86 КЖИ-4.205 АЛ.6	Каркас плоский	2	13,5 кг
				Детали		
		48	КЖ-27	ф10AI Гост 5781-82* l=280	18	0,17 кг
				ф12AIII Гост 5781-82*		
		49	КЖ-27	l=950	4	0,84 кг
		50	"	l=380	4	0,34 кг

Формат	Зона	Поз.	Обозначение	Наименование	Кол.	Примечание
				Бм6-1 шт.		
				Сборочные единицы		
		51	ТП 902-1-104.86 КЖИ-4.206 АЛ.6	Каркас плоский	2	3,55
				Детали		
		52	КЖ-28	ф10AI Гост 5781-82* l=180	4	0,11 кг
				ф12AIII Гост 5781-82*		
		53	КЖ-28	l=560	4	0,49 кг
		54	"	l=330	4	0,29 кг
				ОБм1-1 шт		
				Детали		
				ф20AIII Гост 5781-82*		
		55	КЖ-28	l=238,5 м	-	2,466 кг
		56	"	l=2800	8	6,9 кг
				ф10AI Гост 5781-82*		
		57	КЖ-28	l=530	420	0,33 кг
		58	"	l=2270	199	1,4 кг
		59	"	l=1670	11	1,03 кг
				Материалы на РКм3		
				Бетон марки В20	79,7	м^3

Ведомость расхода стали на элемент, кг

Марка элемента	Изделия арматурные									Изделия закладные												Общий расход
	Арматура класса								Всего	Арматура класса						Прокат марки					Всего	
	A-I			A-III						A-I	A-III					ВСт3кп2-1 ГОСТ 8510-72*		ВСт3кп2 ГОСТ 103-76*				
	Гост 5781-82*			Гост 5781-82*						Гост 5781-82*	Гост 5781-82*											
	10		Итого	12	16	20	25		Итого		6	Итого	8	12	14	Итого	L 100х63х6	Итого	-δ=8	-δ=10	Итого		
РКм3	1122,3		1122,3	1388,6	640,0	643,3	56,0		2721,9	3844,2	7,2	7,2	14,5	3,6	7,6	25,7	271,5	271,5	15,0	62,4	77,4	348,9	4193,0

Альбом 5

Типовой проект 902-1-104.86

Инв. № подл. | Подпись и дата | Взам. инв. №

Привязан

Инв. №

Нач. отд.	Манкаускас	
Н. контр.	Ефремова	
Гл. спец.	Укропова	
Рук. гр.	Терентьев	
Инж.	Постников	

ТП902-1-104.86 — КЖ

Канализационная насосная станция при глубине заложения коллектора -4,0м

Стадия	Лист	Листов
Р	29	

РКм3. Ведомость расхода стали на элемент. Спецификация (окончание).

МЖКХ РСФСР
ГИПРОКОММУНВОДОКАНАЛ
Ленинградское отделение

МФ 2140-06 32

Альбом 5

Типовой проект 902-1-104.86

Схема расположения элементов лотка

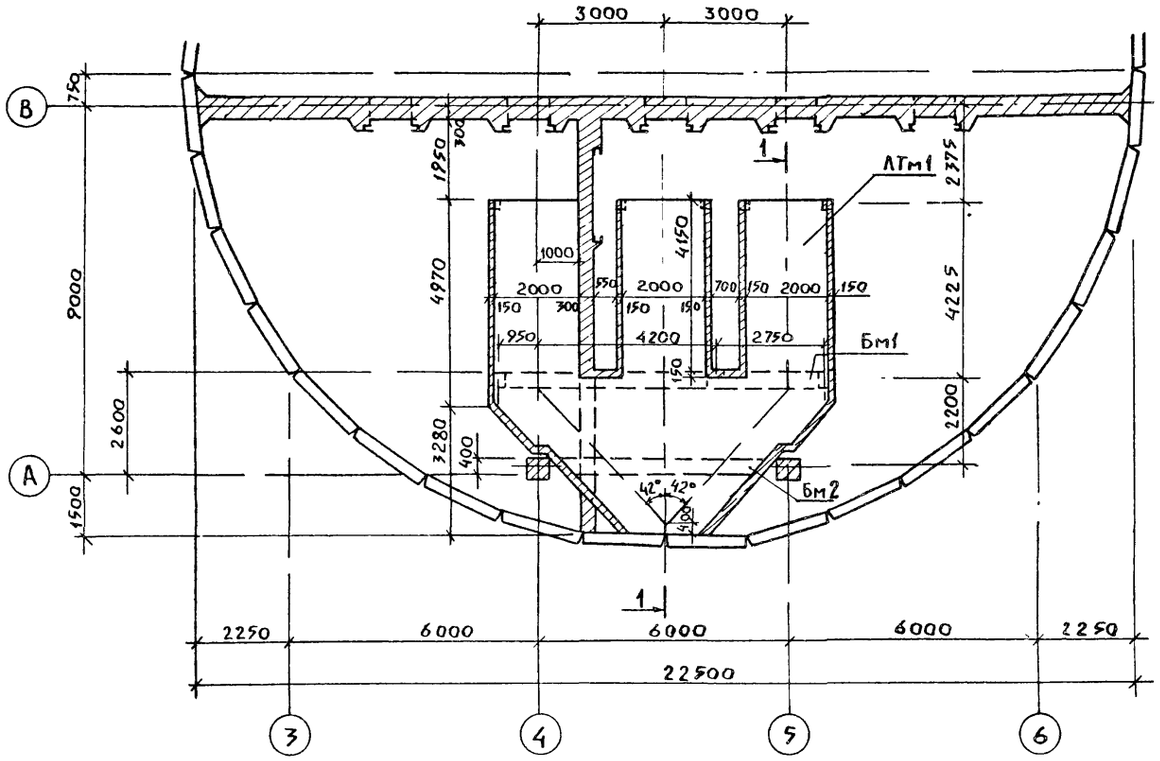

Схема устройства набетонки лотка

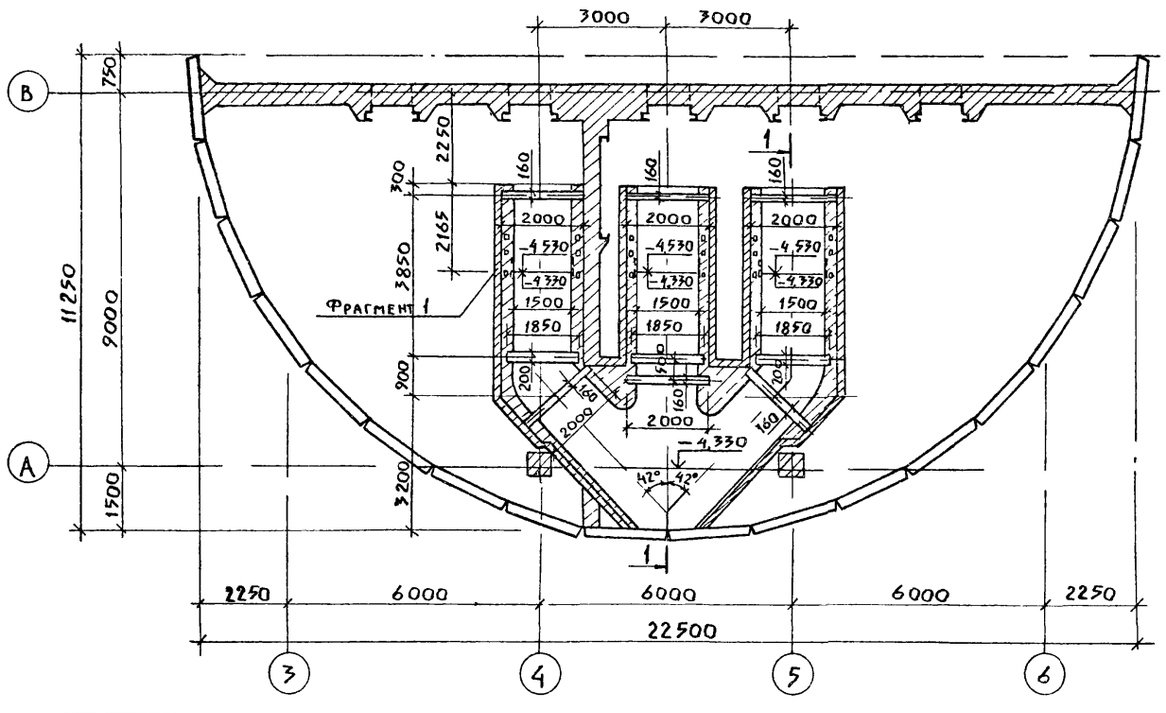

1 – 1

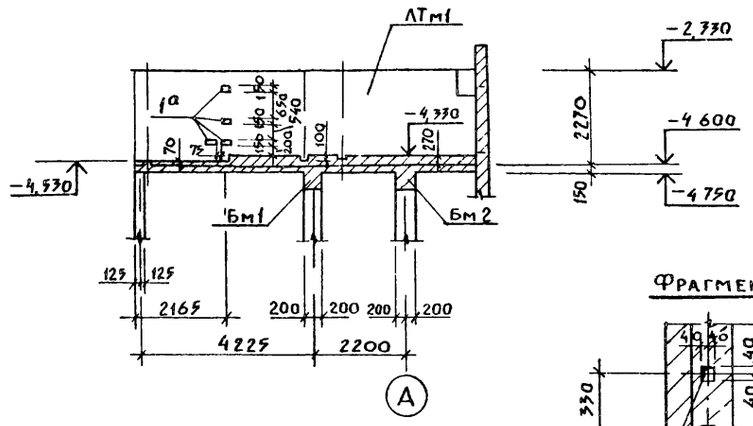

Фрагмент 1

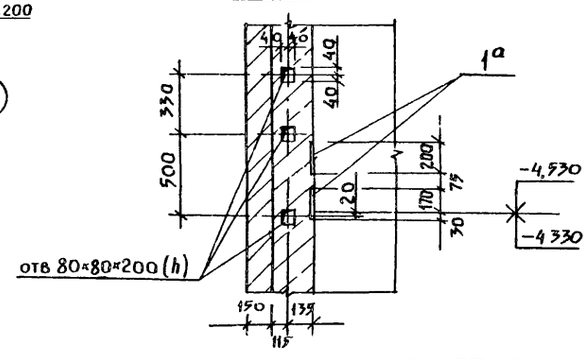

Спецификация к схеме расположения лотка

Марка	Обозначение	Наименование	Кол	Масса кг	Примечание
ЛТм1	КЖ 30	Лоток монолитный ЛТм1	1	—	
Бм 1	"	Балка монолитная Бм1	1	—	
Бм 2	"	Балка монолитная Бм2	1	—	

1. Перекрытие лотка условно не показано
2. Подбетонку в лотках выполнить из бетона В10 Vб = 23,5м³
3. Армирование лотка см КЖ-31.

Привязан

Инв. №

Нач.отд.	Манкаускас		
Н.контр.	Ефремова		
Гл.спец.	Укропова		
Рук.гр.	Игольникова		
Ст.инж.	Попова		

ТП 902-1-104.86 – КЖ

Канализационная насосная станция при глубине заложения коллектора 4 0м

Стадия	Лист	Листов
Р	30	

Схема расположения лотка

МЖКХ РСФСР
ГИПРОКОММУНВОДОКАНАЛ
Ленинградское отделение

Взам. инв. №
Подпись, дата
Инв. № подл.

МФ 2140-06 33

Копировал Л.И.

Формат А2

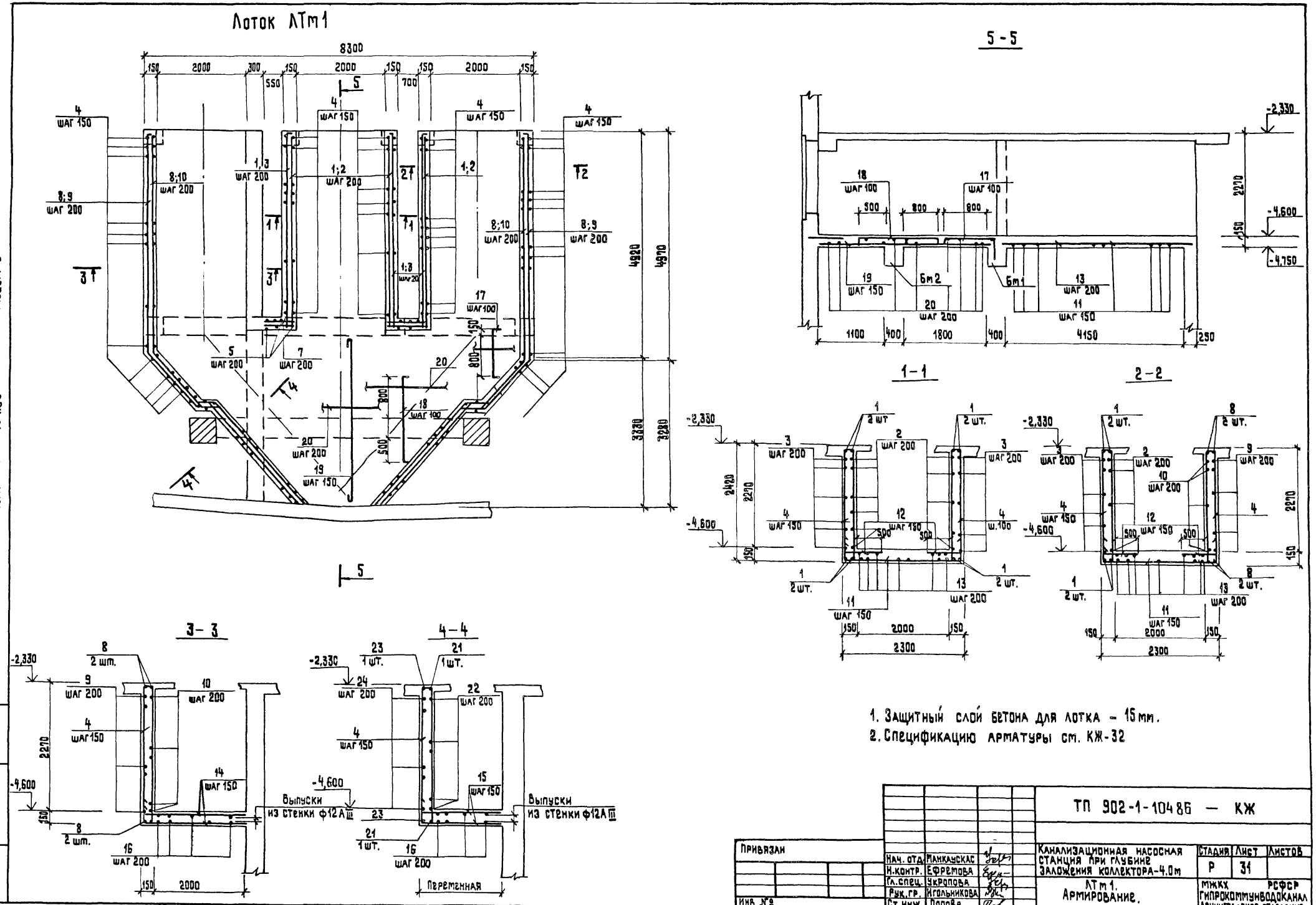

1. Защитный слой бетона для лотка – 15 мм.
2. Спецификацию арматуры см. КЖ-32

Ведомость деталей

Поз.	Эскиз
2	4250
3	80, 4250
4	50, 100, 2390, 120
5	2390
6	970
7	835
8	4940, 1460, 500, 480
9	200, 4940, 1460, 500
10	4950, 1400
11	235, 2250, 235
12	235, 625

Поз.	Эскиз
13	4500
15	2150 ÷ 1700
16	5340
17	130, 850, 360
18	130, 1700, 130
19	400 ÷ 3600
20	2000 ÷ 8000
21	500, 2960
22	2960
23	480, 500, 2960
24	2960

Спецификация лотка ЛТм 1

Формат	Зона	Поз	Обозначение	Наименование	Кол.	Примечание
				Лоток ЛТм 1		
				Сборочные единицы		
				Изделия закладные		
		1*	1.400-15 в. 0.1	Изделие соединит. МН113-6	24	Заложена в набетонке
				Детали		
		1	КЖ-32	Ф16АIII ГОСТ 5781-82* l=4250	12	6,7
		2	"	Ф6АI ГОСТ 5781-82* l=4340	33	1,0
		3	"	l=4430	33	1,0
		4	"	Ф10АIII ГОСТ 5781-82* l=5120	213	3,2
		5	"	Ф6АI ГОСТ 5781-82* l=2270	16	0,5
		6	"	l=1050	44	0,23
		7	"	l=920	44	0,2
		8	"	Ф16АIII ГОСТ 5781-82* l=7380	8	11,6
		9	"	Ф8АI ГОСТ 5781-82* l=7190	22	1,6
		10	"	l=6500	22	1,4
		11	"	Ф12АIII ГОСТ 5781-82* l=2720	58	2,4
		12	"	l=860	120	0,8
		13	"	Ф6АI ГОСТ 5781-82* l=4580	30	1,0
		14	"	Ф12АIII ГОСТ 5781-82* l=2130	34	1,9
		15	"	l=1930	18	1,7
		16	"	Ф6АI ГОСТ 5781-82* l=5420	11	1,2
		17	"	Ф12АIII ГОСТ 5781-82* l=1440	56	1,3
		18	"	l=1960	46	1,7
		19	"	l=2000	54	1,8
		20	"	Ф6АI ГОСТ 5781-82* l=5000	17	1,1
		21	"	l=3480	11	0,8
		22	"	Ф16АIII ГОСТ 5781-82* l=2960	4	4,7
		23	"	l=5940	4	6,2
		24	"	Ф6АI ГОСТ 5781-82* l=3050	11	0,7
				Материалы		
				Бетон В20	м³	19,0

Формат	Зона	Поз.	Обозначение	Наименование	Кол.	Примечание
				Балка Бм1		
				Сборочные единицы		
		25	Т.П. 902-1-104.86 КЖИ-4.212	Каркас плоский	4	
				Детали		
		26	КЖ 32	ФбАI ГОСТ 5781-82* l=3380	18	
				Материалы		
				Бетон марки В20		2,6 м³
				Балка Бм2		
				Сборочные единицы		
		27	Т.П. 902-1-104.86 КЖИ-4.213 Альбом 6	Каркас плоский	3	
				Детали		
		26	КЖ 32	ФбАI ГОСТ 5781-82* l=3380	14	
				Материалы		
				Бетон марки В20		1,4 м³

Расчетные схемы балок

Бм1

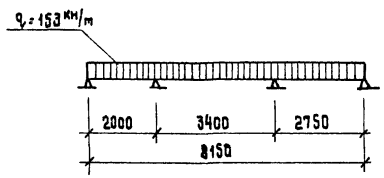

Бм2

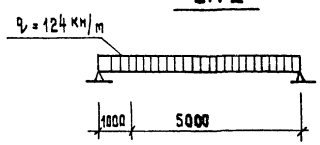

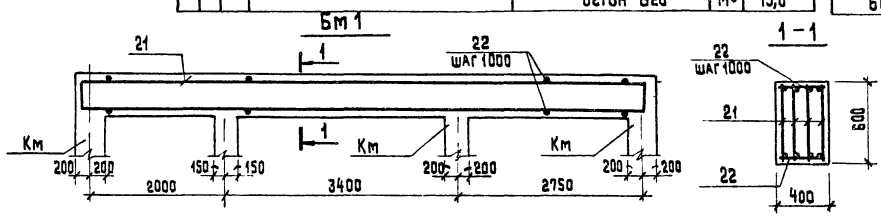

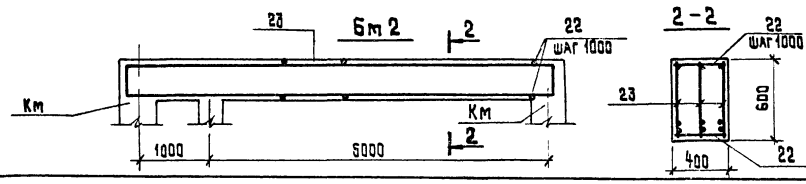

Ведомость расхода стали на один элемент, кг

Марка элемента	Изделия арматурные: Арматура класса ГОСТ 5781-82* AI, ф мм: 6	10	12	Итого	AIII, ф мм: 10	12	16	28	Итого	Всего	Изделия закладные: Прокат марки ВСт3кп2 ГОСТ 103-75, ф мм: -6	-8	8	Всего	Общий расход
ЛТм 1	338,1			338,1	672,6	573,6	135,6		1382,1	1720,2	1,4	0,4	0,1	1,9	1722,1
Бм1	2,7	11,9		14,6		26,6	48,8		75,4	90,0					90,0
Бм2	2,0		38,2	40,2				196,4	196,4	236,6					236,6

Защитный слой бетона для балок - 25 мм

Привязан			ТП 902-1-104.86 — КЖ		
Инв. №	Нач. отд.	Манкаускас	Канализационная насосная станция при глубине заложения коллектора - 4,0 м.	Стадия: Р	Лист: 32	Листов:
	Н. контр.	Ефремова				
	Гл. спец.	Укропова	Лоток. Балки Бм1, Бм2. Армирование.	мжкх РСФСР Гипрокоммунводоканал Ленинградское отделение		
	Рук. гр.	Игольникова				
	Ст. инж.	Попова				

Альбом 5

Типовой проект 902-1-104.86

Инв. № подл. | Подпись и дата | Взам. инв. №

МФ2140-06 35 Копировал: Т.И. Формат А2

Альбом 5

Типовой проект 902-1-104.86

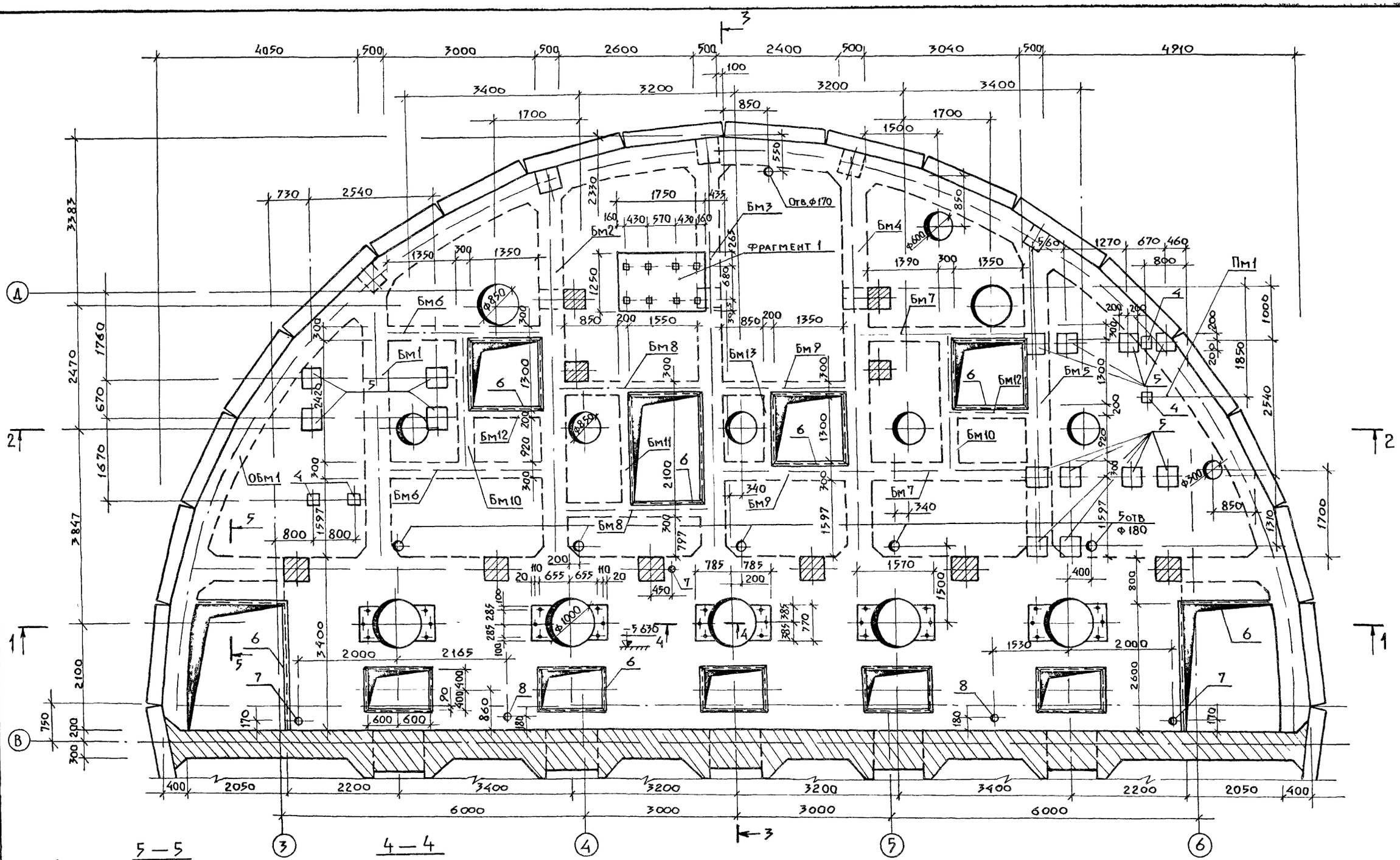

5—5

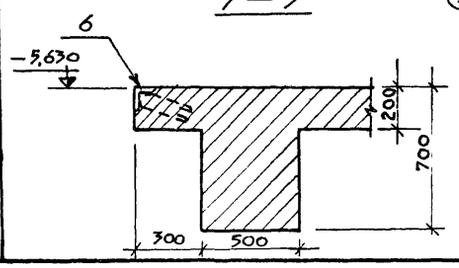

4—4

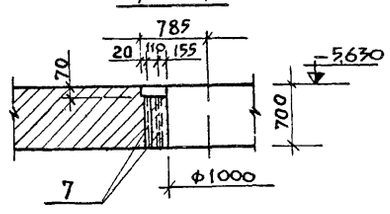

Привязан			
Инв №			
Нач. отд.	Манкаускас		
Н. контр.	Ефремова		
Гл. спец.	Укропова		
Рук. гр.	Терентьев		
Инж.	Постников		

ТП 902-1-104.86 — КЖ

Канализационная насосная станция при глубине заложения коллектора — 4.0м

Стадия	Лист	Листов
Р	33	

РКМ4

Опалубочный чертеж

МЖКХ РСФСР
ГИПРОКОММУНВОДОКАНАЛ
Ленинградское отделение

Взам. инв. № | Подпись и дата | Инв. № подл.

МФ 2140-06 36

Копировал Л.И.

Формат А2

Альбом 5

Типовой проект 902-1-104.86

1 — 1

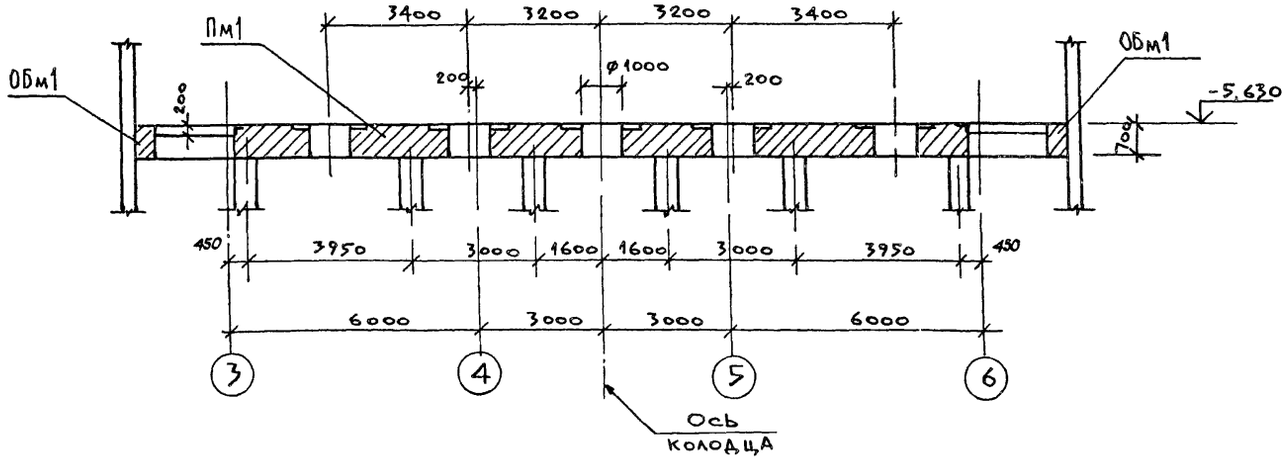

3 — 3

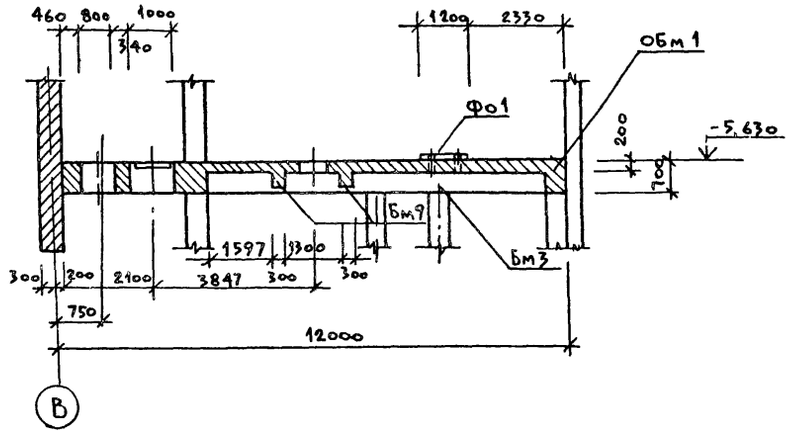

2 — 2

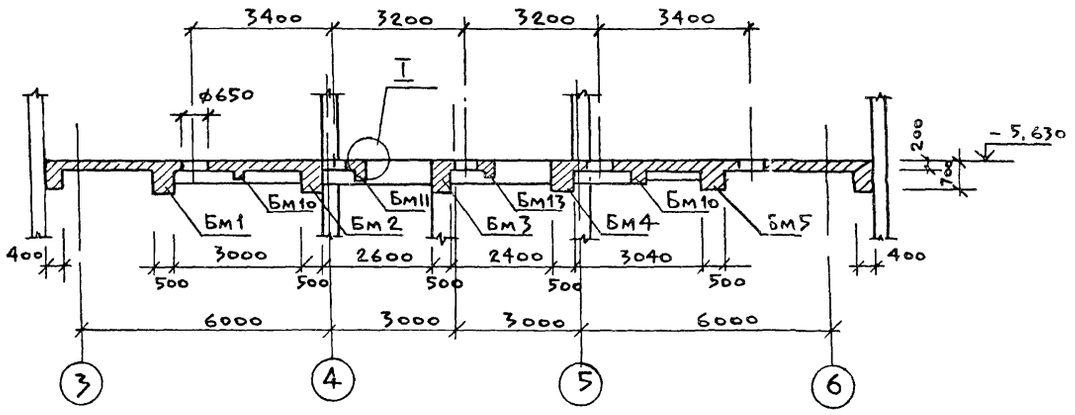

Фрагмент-1

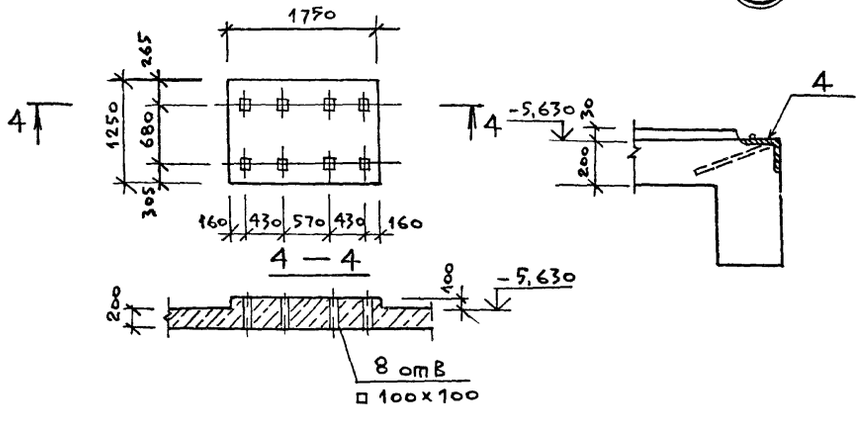

Инв. № подл. | Подпись, дата | Взам. инв. №

Привязан				ТП 902-1-104.86 — КМ	
Инв. №	Нач. отд.	Манкаускас		Канализационная насосная станция при глубине заложения коллектора – 4,0 м	Стадия: Р; Лист: 34; Листов:
	Н. контр.	Ефремова			
	Гл. спец.	Укропова		РКМ 4	МЖКХ РСФСР
	Рук. гр.	Терентьев		Опалубочный чертёж. Разрезы 1-1 ÷ 3-3	ГИПРОКОММУНВОДОКАНАЛ Ленинградское отделение
	Инж.	Постников			

МФ 2140-06 37

Альбом 5

Типовой проект 902-1-104.86

Инв.№ подл. | Подпись и дата | Взам. инв.№

1 — 1

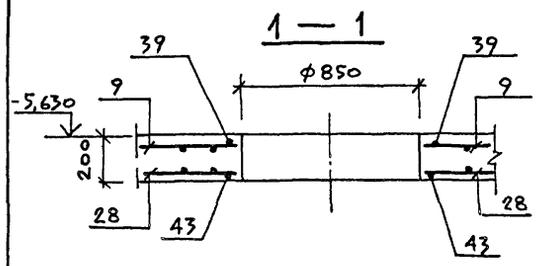

2 — 2

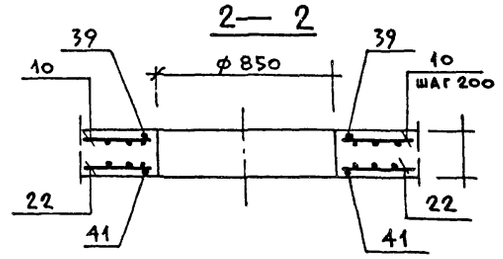

3 — 3

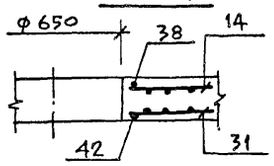

4 — 4

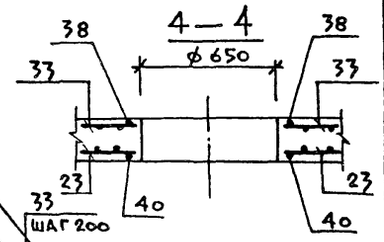

5 — 5

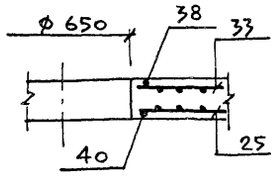

6 — 6

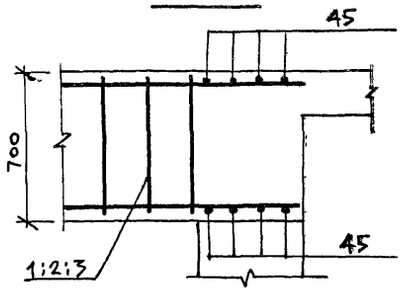

7 — 7

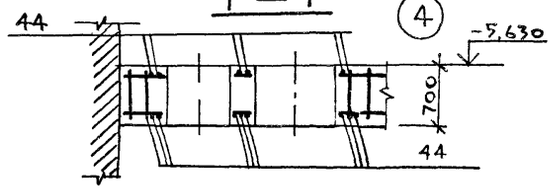

Привязан			
Инв. №			
Нач.отд.	Манкаускас		
Н.контр.	Ефремова		
Гл.спец.	Кропова		
Рук.гр.	Терентьев		
Инж.	Постников		

ТП902-1-104.86 — КЖ

Канализационная насосная станция при глубине заложения коллектора – 4,0м	Стадия	Лист	Листов
	Р	35	
РКм – 4. Плита Пм1. Армирование	МЖКХ РСФСР ГИПРОКОММУНВОДОКАНАЛ Ленинградское отделение		

МФ 2140-06 38

Копировал: И.

Формат: А2

Альбом 5

Типовой проект 902-1-104.86

Бм 1

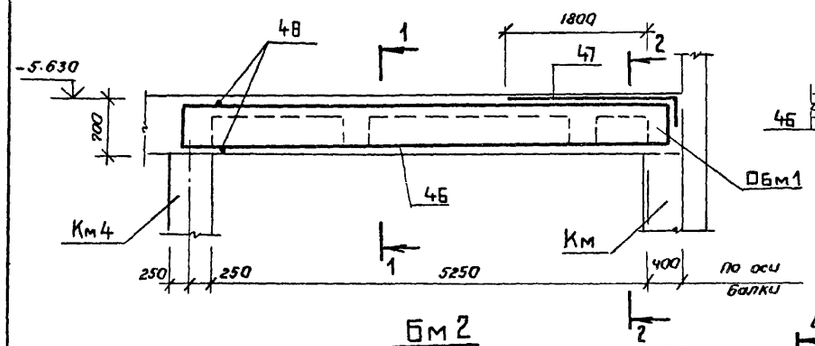

1 — 1

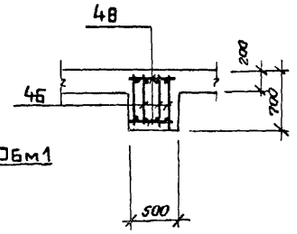

2 — 2

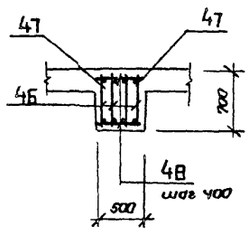

Бм 5

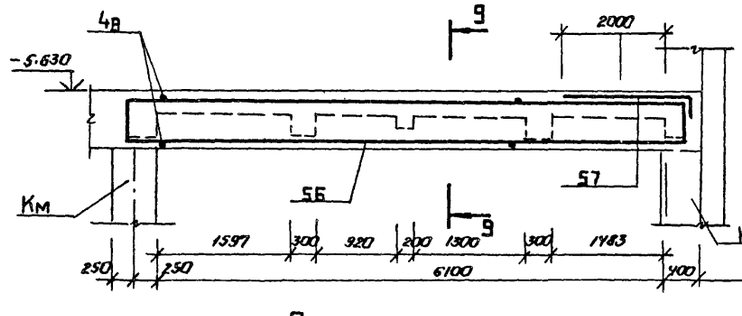

9 — 9

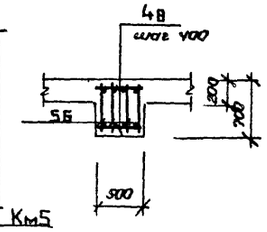

Бм 2

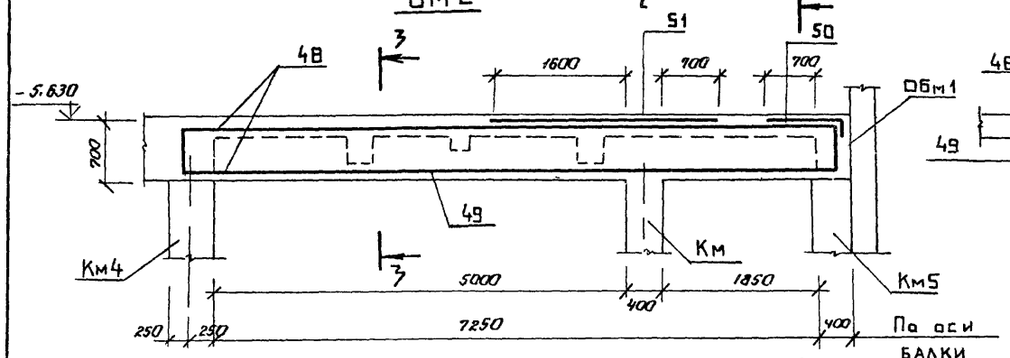

3 — 3

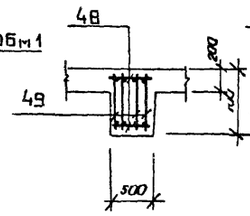

4 — 4

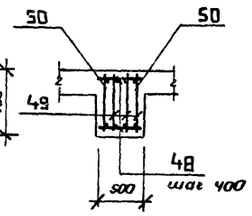

Расчетные схемы балок

Бм 1

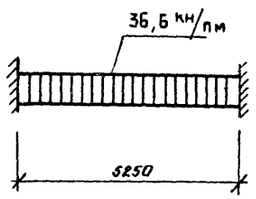

Бм 2

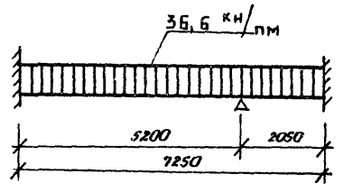

Бм 3

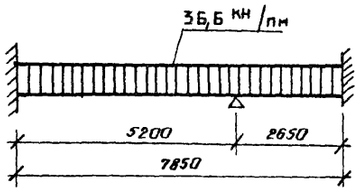

Бм 4

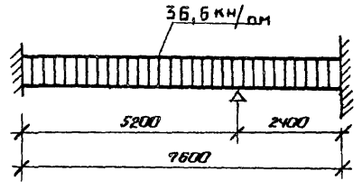

Бм 5

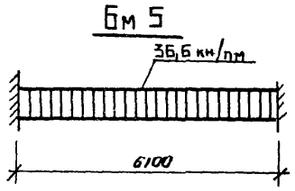

Бм 3

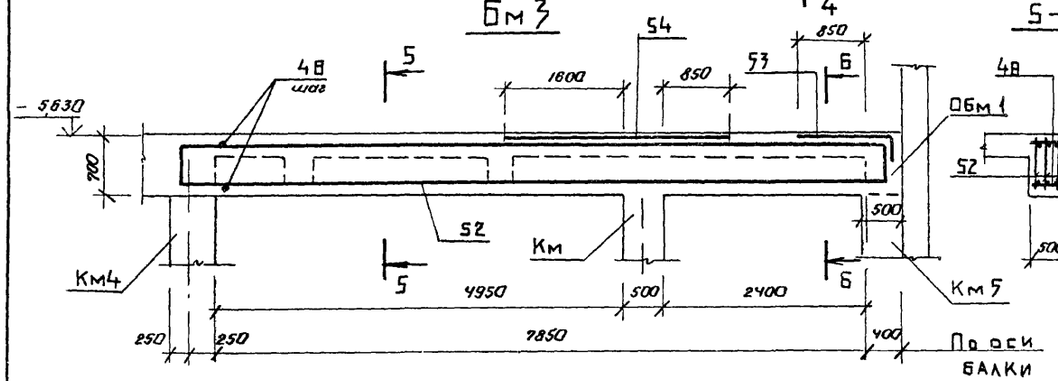

5 — 5

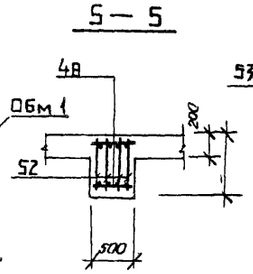

6 — 6

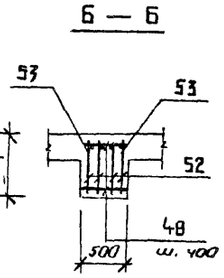

Бм 4

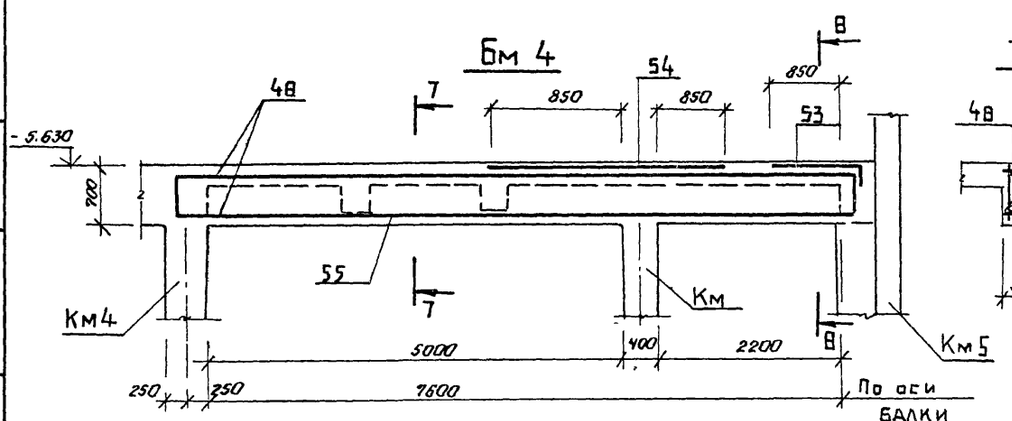

7 — 7

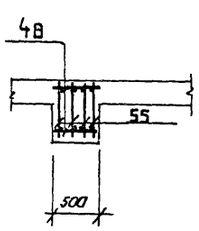

8 — 8

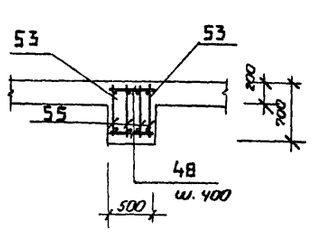

1. Балки Бм1 ÷ Бм5 замаркированы на КЖ 32
2. Защитный слой бетона для рабочей арматуры балок принять 25 мм

Привязан:

Инв. №

Нач. отд.	Манкаускас	
Н. контр.	Ефремова	
Гл. спец.	Укропова	
Рук. гр.	Терентьев	
Инж.	Постников	

ТП 902-1-104.86-КЖ

Канализационная насосная станция при глубине заложения коллектора – 4.0 м

Стадия	Лист	Листов
Р	36	

РКм 4 Балки Бм1 ÷ Бм5 Армирование

МЖКХ РСФСР
ГИПРОКОММУНВОДОКАНАЛ
Ленинградское отделение

МФ 2140-06 39

Копировал: горшкова

Формат: А2

Взам. инв. №

Подпись и дата

Инв. № подл.

Альбом 5

Типовой проект 902-1-104.86

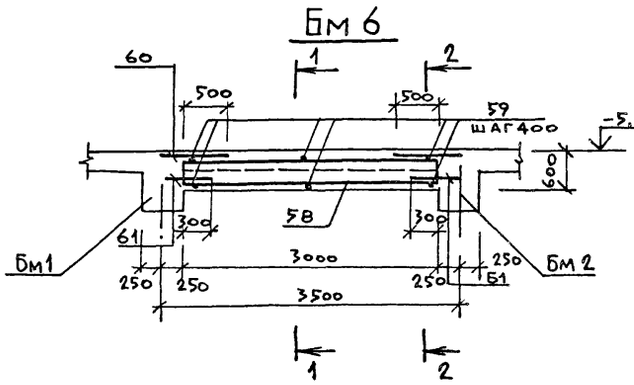

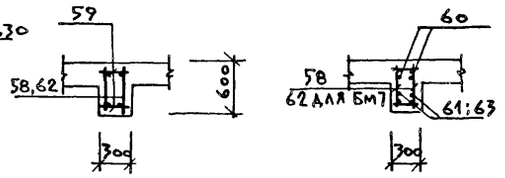

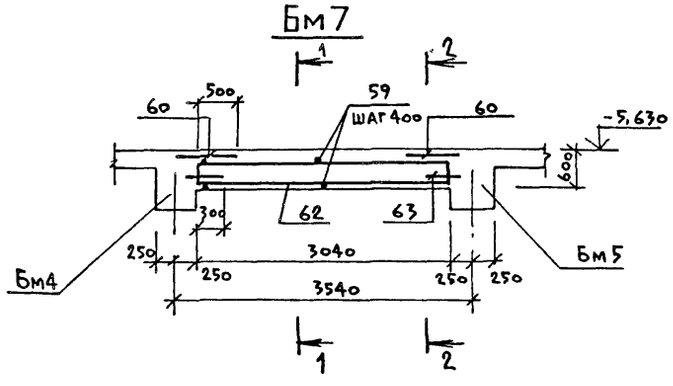

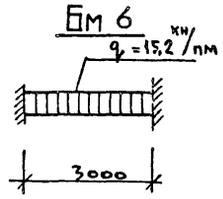

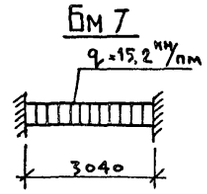

Расчетные схемы балок

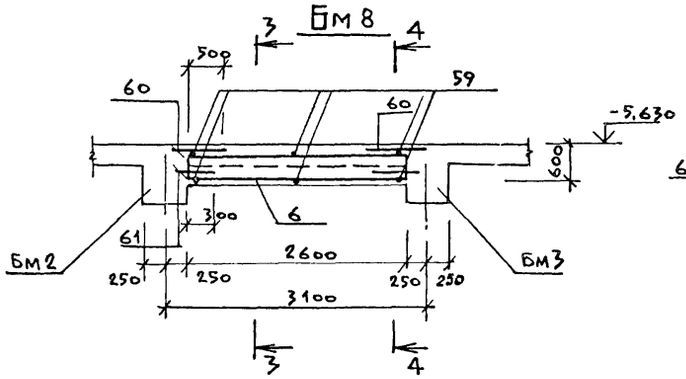

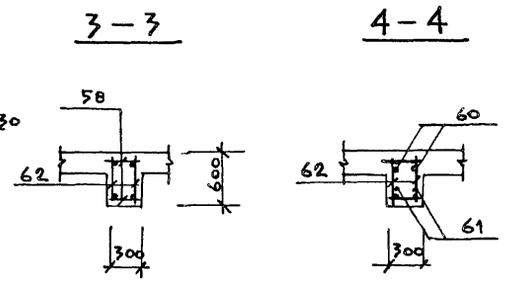

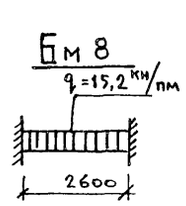

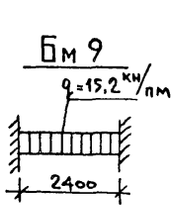

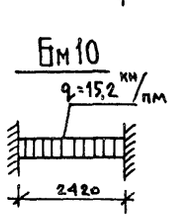

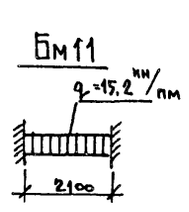

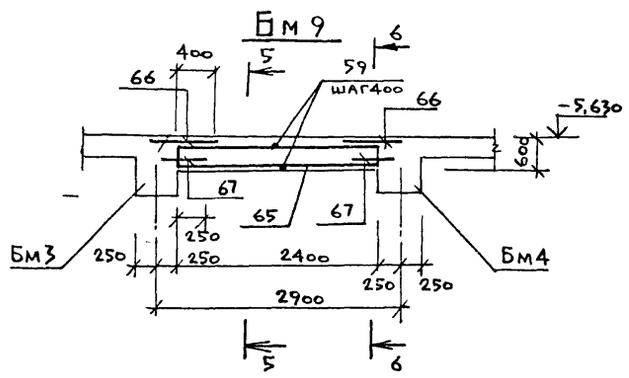

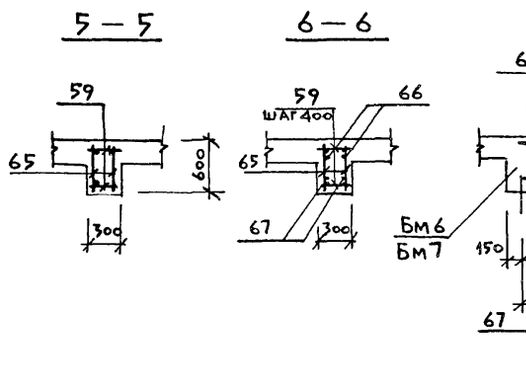

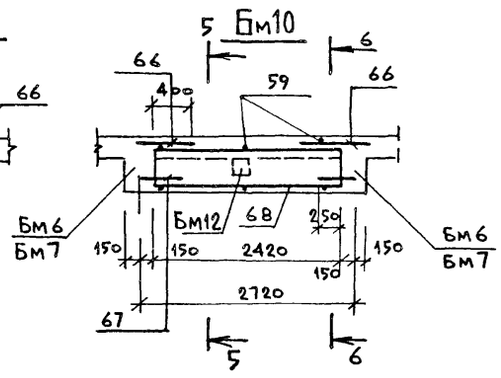

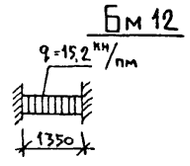

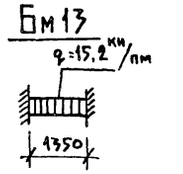

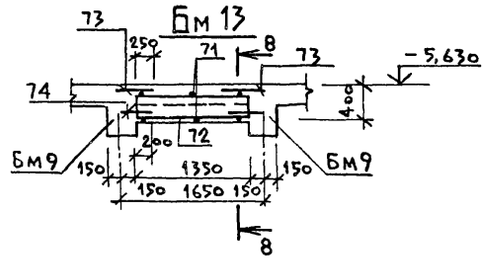

Балки Бм6 ÷ Бм13 замаркированы на КЖ-32.

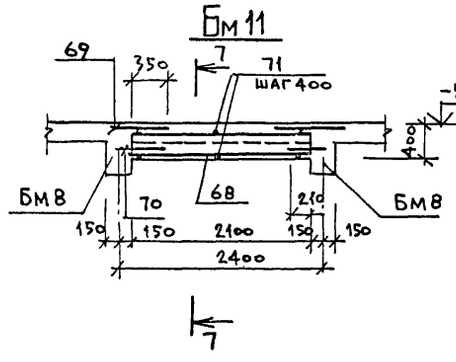

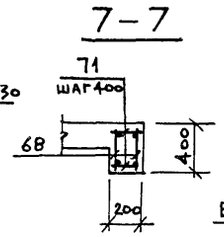

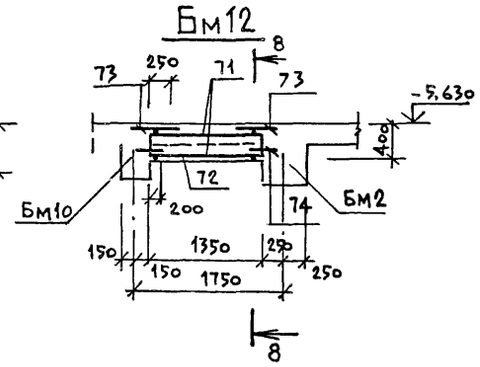

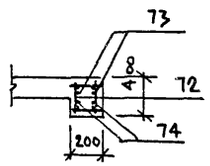

Привязан:			
Инв №			

Нач. отд	Манкаускас		
Н. контр.	Ефремова		
Гл. спец.	Укропова		
Рук. гр.	Терентьев		
Инж.	Постников		

ТП 902-1-104.86-КЖ

Канализационная насосная станция при глубине заложения коллектора - 4,0 м	Стадия	Лист	Листов
	Р	37	
РКм 4. Балки Бм6 ÷ Бм13 Армирование	МЖКХ РСФСР ГИПРОКОММУНВОДОКАНАЛ Ленинградское отделение		

Инв № подл. | Подпись и дата | Взам инв №

Копировал И. МФ 2140-06 40 Формат: А2

Альбом 5

Типовой проект 902-1-104.86

Обм 1

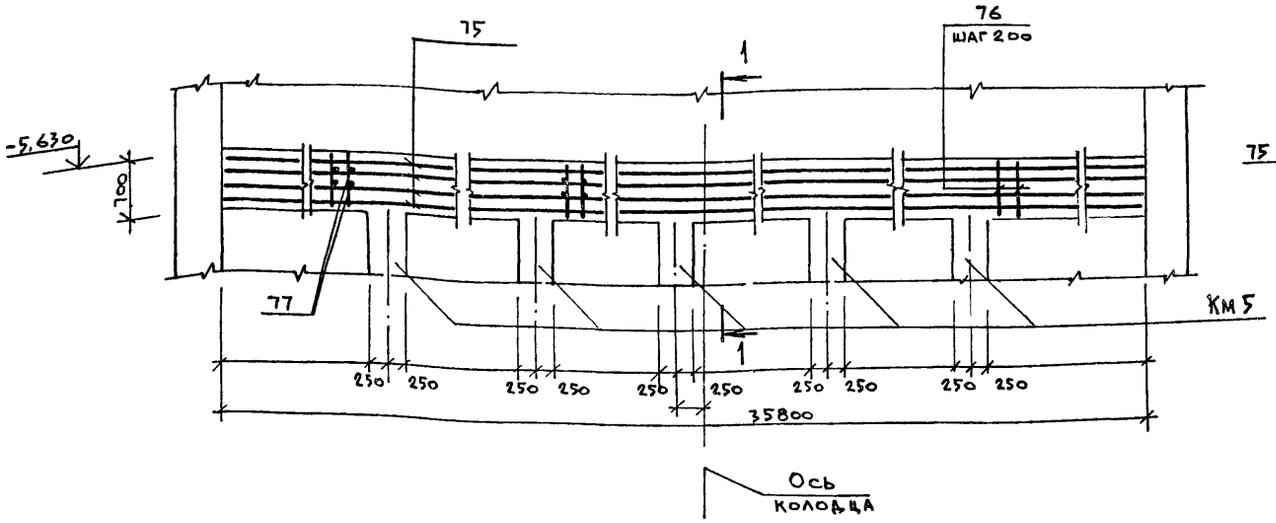

1 — 1

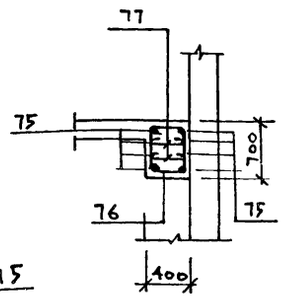

Ведомость деталей

Поз	Эскиз
9	180 2970÷8920 180
10	180 1620÷7620 180
11	180 3140÷4090 180
12	180 2190÷3190 180
13	180 4060 180
14	180 7140÷8090 180
15	180 5020÷5570 180
16	180 5720 180
17	180 5320÷5020 180
18	180 6200 180
19	180 4500 180
20	180 1290 180
22	3240÷950
25	600÷4200
28	800÷4350
29	2800÷3850
32	3400÷2800
33	180 3350÷3750 180
34	180 720 180
37	280 D=650
47	2170 290
50	1070 290
53	1220 290
57	2370 290
76	555 755 480 680
77	480

Спецификация перекрытия РКМ 4 (отм.-5.630)

Формат	Зона	Поз	Обозначение	Наименование	Кол.	Примечание
				Плита Пм1-1шт.		
				Сборочные единицы		
		1	ТП 902-1-104.86 КЖИ-4.300 АА.6	Каркасы плоские	88	21,27кг
		2	КЖИ-4.301 АА.6		10	12,72 кг
		3	КЖИ-4.302 АА.6		35	4,22 кг
				Изделия закладные		
		4	1.400-15 в1.130-11	МН 118-6	4	3,9кг
		5	1.400-15 в1.170-35	МН 157-6	14	16,3 кг
		6	1.400-15 в1.550-08	МН 557	32,5 п.м	8,1 кг
		7	КЖ-34	Газ тр. ф50мм Гост 3262-75* ℓ=800	33	3,9 кг
		8	"	ф100мм " ℓ=800	2	9,72кг
				Детали		
				ф10А III Гост 5781-82*		
		9	КЖ-34,35,36,37	$\ell_{ср}$=6305	21	3,89 кг
		10	"	$\ell_{ср}$=4980	21	3,07кг
		11	"	$\ell_{ср}$=3975	7	2,45кг
		12	"	$\ell_{ср}$=3050	7	1,88кг
		13	"	ℓ=4320	14	2,66кг
		14	"	$\ell_{ср}$=7975	10	4,92кг
		15	"	$\ell_{ср}$=5655	3	3,49кг
		16	"	ℓ=6080	3	3,75кг
		17	"	$\ell_{ср}$=5830	12	3,59кг
		18	"	$\ell_{ср}$=6560	6	4,04кг
		19	"	ℓ=4860	6	2,99кг
		20	"	ℓ=1650	7	1,02кг
		21	КЖ-34,35,36,37	ф12А III Гост 5781-82*		
				ℓ=2600	32	2,31кг
				$\ell_{ср}$=2095	8	1,86 кг
		22	"	ℓ=1590	7	1,41кг
		23	"	ℓ=3240	16	2,88кг
		24	"	$\ell_{ср}$=2400	29	2,13 кг
		25	"	ф12А III Гост 5781-82* ℓ=1050	7	0,93кг
		26	"	ф16А III Гост 5781-82*		
				ℓ=2800	20	4,42кг
		27	КЖ-35	$\ell_{ср}$=2575	14	4,06кг
		28	"	$\ell_{ср}$=3325	7	5,24кг
		29	"	ℓ=1050	11	1,65кг
		30	"	ℓ=3200	15	5,04кг
		31	"	$\ell_{ср}$=3100	8	4,89кг
		32	"	ф10А III Гост 5781-82*		
				$\ell_{ср}$=6940	5	4,28кг
		33	"	ℓ=1080	22	0,66кг
		34	"	ф16А III Гост 5781-82* ℓ=720	22	1,13 кг
		35	"			

Привязан

Инв №

Инв № подл. | Подпись, дата | Взам. инв №

Нач. отд.	Манкачекас		
Н. контр.	Ефремова		
Гл. спец.	Укропова		
Рук. гр.	Терентьев		
Инж.	Постников		

ТП 902-1-104.86 — КЖ

Канализационная насосная станция при глубине заложения коллектора – 4,0м

РКм4. Балка Обм 1 Армирование. Спецификация (начало)

Стадия	Лист	Листов
Р	38	

МЖКХ РСФСР
ГИПРОКОММУНВОДОКАНАЛ
Ленинградское отделение

Копировал: И МФ 2140-06 41 Формат: А2

Спецификация перекрытия РКм 4

Формат	Зона	Поз.	Обозначение	Наименование	Кол.	Примечание
		36	КЖ-35, 38	ф10AI Гост 5781-82* $\ell_{общ}$=1400м	–	0,617 кг
				ф20AIII Гост 5781-82*		
		37	КЖ-35, 38	ℓ=2240	2	6,68кг
		38	"	ℓ=1850	3	4,56кг
		39	"	ф22AIII Гост 5781-82* ℓ=1850	4	5,52 кг
		40	"	ф25AIII " ℓ=2150	3	6,41 кг
		41	"	ф28AIII " ℓ=2000	2	9,66кг
		42	"	ф32AIII " ℓ=2570	1	16,21 кг
		43	"	ф36AIII " ℓ=2150	2	17,18 кг
		44	"	ф32AIII " ℓ=3120	75	19,68 кг
		45	"	ф16AIII " $\ell_{общ}$=180м	–	1,578кг
				Бм1 – 1 шт		
				Сборочные единицы		
		46	ТП 902-1-104.86КЖИ-4.303 ал.6	Каркас плоский	4	30,39кг
				Детали		
		47	КЖ-36, 38	ф16AIII Гост 5781-82* ℓ=2280	2	3,59 кг
		48	"	ф10AI ℓ=450	28	0,28 кг
				Бм2 – 1 шт		
				Сборочные единицы		
		49	ТП 902-1-104.86КЖИ-4.304 ал.6	Каркас плоский	4	40,27кг
				Детали		
		50	КЖ-36, 38	ф16AIII Гост 5781-82* ℓ=1180	2	1,86 кг
		48	"	ф10AI ℓ=450	38	0,28кг
		51	"	ф16AIII ℓ=2700	2	4,26 кг
				Бм3 – 1 шт.		
		52	ТП 902-1-104.86КЖИ-4.305 ал.6	Каркас плоский	4	43,4кг
				Детали		
		53	КЖ-36, 38	ф16AIII Гост 5781-82* ℓ=1330	2	2,09кг
		48	"	ф10AI ℓ=450	40	0,28кг
		54	"	ф16AIII ℓ=2850	2	4,49кг
				Бм4 – 1 шт		
				Сборочные единицы		
		55	ТП 902-1-104.86КЖИ-4.306 ал.6	Каркас плоский	4	42,18кг
				Детали		
		53	КЖ-36	ф16AIII Гост 5781-82* ℓ=1330	2	2,09кг
		48	"	ф10AI ℓ=450	39	0,28кг
		54	"	ф16AIII ℓ=2850	2	4,49кг

Формат	Зона	Поз.	Обозначение	Наименование	Кол.	Примечание
				Бм5 – 1 шт.		
				Сборочные единицы		
		56	ТП 902-1-104.86КЖИ-4.307 ал.6	Каркас плоский	4	31,1
				Детали		
		57	КЖ-36	ф16AIII Гост 5781-82* ℓ=2480	2	3,91
		48	"	ф10AI ℓ=450	31	0,28
				Бм6 – 2 шт.		
				Сборочные единицы		
		58	ТП 902-1-104.86КЖИ-4.308 ал.6	Каркас плоский	2	7.02
				Детали		
				ф10AI Гост 5781-82*		
		59	КЖ-37	ℓ=260	16	0,16кг
		60	"	ℓ=800	4	0,49кг
		61	"	ф12AIII Гост 5781-82* ℓ=480	4	0,42кг
				Бм7 – 2 шт.		
				Сборочные единицы		
		62	ТП 902-1-104.86КЖИ-4.309 ал.6	Каркас плоский	2	12,95кг
				Детали		
		60	КЖ-37	ф10AIII Гост 5781-82* ℓ=800	4	0,49кг
		63	"	ф16AIII ℓ=540	4	0,85кг
		59	"	ф10AI ℓ=260	16	0,16кг
				Бм8 – 2 шт.		
				Сборочные единицы		
		64	ТП 902-1-104.86КЖИ-4.310 ал.6	Каркас плоский	2	9,35кг
				Детали		
		60	КЖ-37	ф10AIII Гост 5781-82* ℓ=800	4	0,49кг
		61	"	ф12AIII ℓ=480	4	0,42кг
		59	"	ф10AI ℓ=260	14	0,16кг

Формат	Зона	Поз.	Обозначение	Наименование	Кол.	Примечание
				Бм9 – 2 шт.		
				Сборочные единицы		
		65	ТП 902-1-104.86КЖИ-4.311 ал.6	Каркас плоский	2	10,5кг
				Детали		
		66	КЖ-37	ф10AIII Гост 5781-82* ℓ=700	4	0,43кг
		67	"	ф16AIII ℓ=490	4	0,77кг
		59	"	ф10AI ℓ=250	14	0,16кг
				Бм10 – 2 шт		
				Сборочные единицы		
		65	ТП 902-1-104.86КЖИ-4.311 ал.6	Каркас плоский	2	10,5кг
				Детали		
		66	КЖ-37	ф10AIII Гост 5781-82* ℓ=700	4	0,43кг
		67	"	ф16AIII ℓ=490	4	0,77кг
		59	"	ф10AI ℓ=260	14	0,16кг
				Бм11 – 1 шт		
				Сборочные единицы		
		68	ТП 902-1-104.86КЖИ-4.312 ал.6	Каркас плоский	2	6,23кг
				Детали		
		69	КЖ-37	ф10AIII Гост 5781-82* ℓ=750	4	0,46кг
		70	"	ф12AIII ℓ=390	4	0,34кг
		71	"	ф10AI ℓ=160	12	0,1 кг

Альбом 5

Типовой проект 902-1-104.86

Взам инв №

Подпись и дата

Инв № подл.

Привязан:

Инв №

Нач. отд.	Манкаускас	
Н. контр.	Ефремова	
Гл. спец.	Укропова	
Рук. гр.	Терентьев	
Инж.	Постников	

ТП 902-1-104.86 – КЖ

Канализационная насосная станция при глубине заложения коллектора –4,0м

Стадия	Лист	Листов
Р	39	

РКм4. Спецификация (продолжение)

МЖКХ РСФСР
ГИПРОКОММУНВОДОКАНАЛ
Ленинградское отделение

Копировал

МФ2140-06 42

Формат А2

Ведомость расхода стали на элемент, кг

Марка элемента	Изделия арматурные: Арматура класса Гост 5781-82* AI ф мм 10	Итого	AIII ф мм 10	12	16	20	22	25	28	32	36	Итого	Всего	Изделия закладные: Прокат марки ВСт3кп2 Гост 103-76* -5=6	-5=8	-5=10	ВСт3кп2-1 Гост 8510-72* 100х63х6		Арматура класса Гост 5781-82* AI ф мм 6	Итого	AIII ф мм 8	12	14	Итого	Всего	Общий расход
РКм4	1591,9	1591,9	1069,4	237,4	2211,2	27,0	1036,4	19,2	9,7	1492,2	34,4	6136,9	7728,8		40,0	204,8	243,7			6,5	6,5	13,0	2,4	26,6	42,0	50%,0	8236,0

Спецификация перекрытия РКм4 /отм-5,630/

Формат	Зона	Поз	Обозначение	Наименование	Кол	Примечание
				Бм12 - 2 шт.		
				Сборочные единицы		
		72	ТП 902-1-104.86 КЖИ-4.313 ал. 6	Каркас плоский	2	5,02 кг
				Детали		
		73	КЖ-37	ф10AIII Гост 5781-82* ℓ-550	4	0,34 кг
		74	"	ф16AIII ℓ=440	4	0,69 кг
		71	"	ф10AI ℓ=160	6	0,1 кг
				Бм13-1 шт.		
				Сборочные единицы		
		72	ТП 902-1-104.86 КЖИ-4.313 ал. 6	Каркас плоский	2	5,02 кг
				Детали		
		73	КЖ-37	ф10AIII Гост 5781-82* ℓ=550	4	0,34 кг
		74	"	ф16AIII ℓ=440	4	0,69 кг
		71	"	ф10AI ℓ=160	6	0,1 кг

Формат	Зона	Поз	Обозначение	Наименование	Кол	Примечание
				ОБм1		
				Детали		
		75	КЖ-38	ф16AIII Гост 5781-82* ℓобщ=296м	—	1,578 кг
				ф10AI Гост 5781-82*		
		76	КЖ-38	ℓ=2470	186	1,52 кг
		77	"	ℓ=630	372	0,39 кг
				Материалы на РКм4		
				Бетон марки В20	95,5	м³

Альбом 5

Типовой проект 902-1-104.86

Инв. № подл. | Подпись и дата | Взам. инв. №

Привязан

Инв. №

Нач. отд.	Манкаускас	
Н. контр.	Ефремова	
Гл. спец.	Укропова	
Рук. гр.	Терентьев	
Инж.	Постников	

ТП 902-1-104.86 — КЖ

Канализационная насосная станция при глубине заложения коллектора - 4,0м

Стадия: Р | Лист: 40 | Листов:

РКм 4

Спецификация (окончание)

МЖКХ РСФСР Гипрокоммунводоканал Ленинградское отделение

МФ 2140-06 43

Копировал: И.

Формат: А2

Альбом 5

Типовой проект 902-1-104.86

Спецификация к схеме расположения колонн, фундаментов под оборудование

Марка	Обозначение	Наименование	Кол (шт)	Масса	Примечание
Км-1	КЖ-41	Колонна Км-1	2		
Км-2	"	" Км-2	2		
Км-3	"	" Км-3	2		
Км-4	КЖ-42	" Км-4	4		
Км-4а	"	" Км-4а	1		
Км-4б	"	" Км-4б	1		
Км-5	КЖ-43	" Км-5	5		
Км-6	"	" Км-6	1		
Км-7	КЖ-44	" Км-7	3		
Км-8	"	" Км-8	5		
Км-9	"	" Км-9	3		
Км-10	"	" Км-10	5		
Км-11	КЖ-45	" Км 11	1		
ФО-1		Фундамент под оборудование ФО-1	2		
		Материал:			
		Бетон В30	0,33м³		

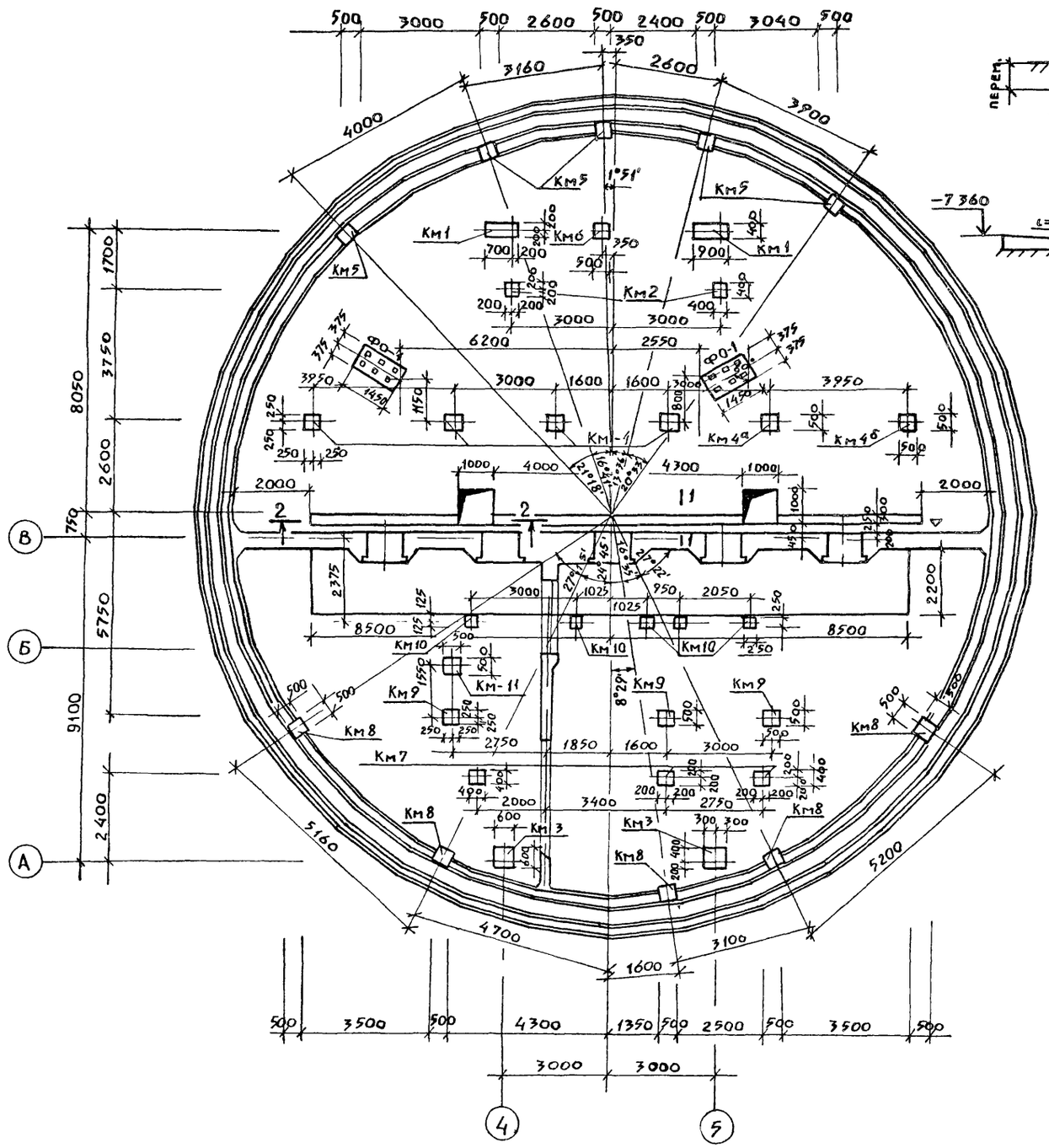

1 – 1

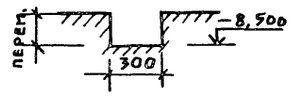

2 – 2

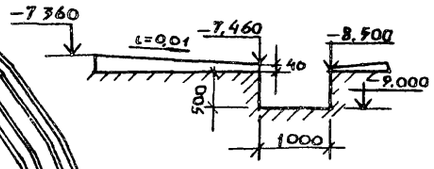

ФР-1

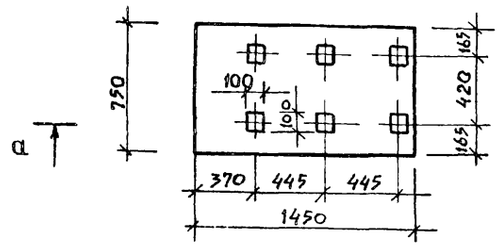

а – а

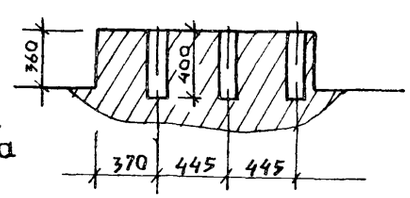

Фундамент под оборудование ФО-1 бетонировать одновременно с днищем.

Инв.№ подл. | Подпись, дата | Взам. инв.№

Привязан

Инв.№

Нач. отд.	Манкаускас	
Н. контр.	Ефремова	
Гл. спец.	Укропова	
Рук. гр.	Терентьев	
Инж.	Далеева	

ТП 902-1-104.86 – КЖ

Канализационная насосная станция при глубине заложения коллектора – 4,0м

Схема расположения колонн и фундаментов под оборудование.

Стадия	Лист	Листов
Р	41	

МЖКХ РСФСР
Гипрокоммунводоканал
Ленинградское отделение

МФ 2140-06 44

Копировал Ди Формат А2

Альбом 5

Типовой проект 902-1-104.86

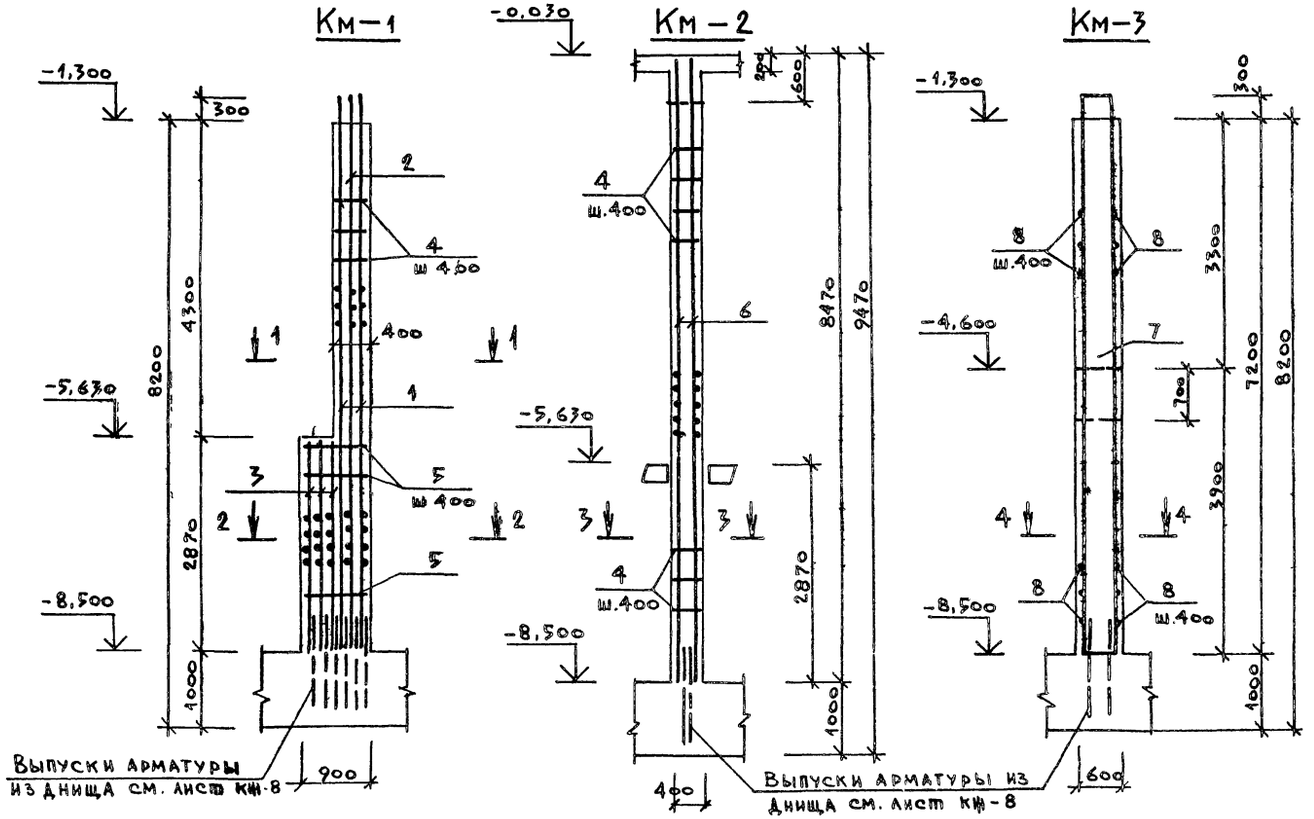

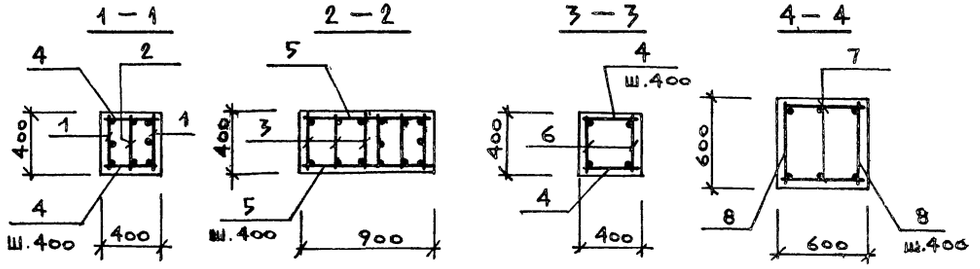

Ведомость расхода стали на элемент, кг

Марка элемента	Изделия арматурные									Всего
	Арматура класса									
	A I				A III					
	Гост 5781-82*				Гост 5781-82*					
	8	12		Итого	12	22	25	28	Итого	
Км-1	8,90	53,08		61,98				373,22	373,22	435,20
Км-2	18,90			18,90				163,84	163,84	182,74
Км-3	8,74	40,56		49,30	13,32			144,88	158,20	207,50

Спецификация элементов к монолитным колоннам

Формат	Зона	Поз.	Обозначение	Наименование	Кол.	Примечание
				Колонна Км-1 - шт.		кг на 1 шт.
				Сборочные единицы		
		1	ТП902-1-10486 КЖИ-6.100 ал.6	Каркас плоский	2	121,26
		2	КЖИ-6.120 ал.6	то же	1	85,02
		3	КЖИ-6.103 ал.6	"	3	32,92
				Детали		
				ф8AI Гост 5781-82*		
		4	КЖ-42	l=380	22	0,15
		5	"	l=880	16	0,35
				Материал		
				Бетон В30; F50	1,73	м³
				Колонна Км-2 шт		
				Сборочные единицы		
		6	ТП902-1-10486-КЖИ-6,101 ал 6	Каркас плоский	2	88,37
				Детали		
				ф8AI Гост 5781-82*		
		4	КЖ-42	l=380	40	0,15
				Материал		
				Бетон В30, F50	1,26	м³
				Колонна Км-3 шт		
				Сборочные единицы		
		7	ТП902-1-10486-КЖИ-6,122 ал 6	Каркас плоский	2	99,38
				Детали		
				ф8AI Гост 5781-82*		
		8	КЖ-42	l=580	38	0,23
				Материал		
				Бетон В30; F50	2,59	м³

Защитный слой бетона для рабочей арматуры принят - 35мм.

Привязан:

Инв №

Нач. отд.	Манкаускас		
Н. контр.	Ефремова		
Гл. спец.	Укропова		
Рук. гр.	Поддякин		
Вед. инж.	Тимофеева		
Инж.	Богданов		

ТП 902-1-10486 - КЖ

Канализационная насосная станция при глубине заложения коллектора -4,0 м

Стадия: Р | Лист: 42 | Листов:

Колонны Км-1; Км-2; Км-3. Армирование.

МЖКХ РСФСР ГИПРОКОММУНВОДОКАНАЛ Ленинградское отделение

Копировал: И. МФ 2140-06 45 Формат: А2

Инв № подл. | Подпись и дата | Взам. инв. №

Альбом 5

Типовой проект 902-1-104.86

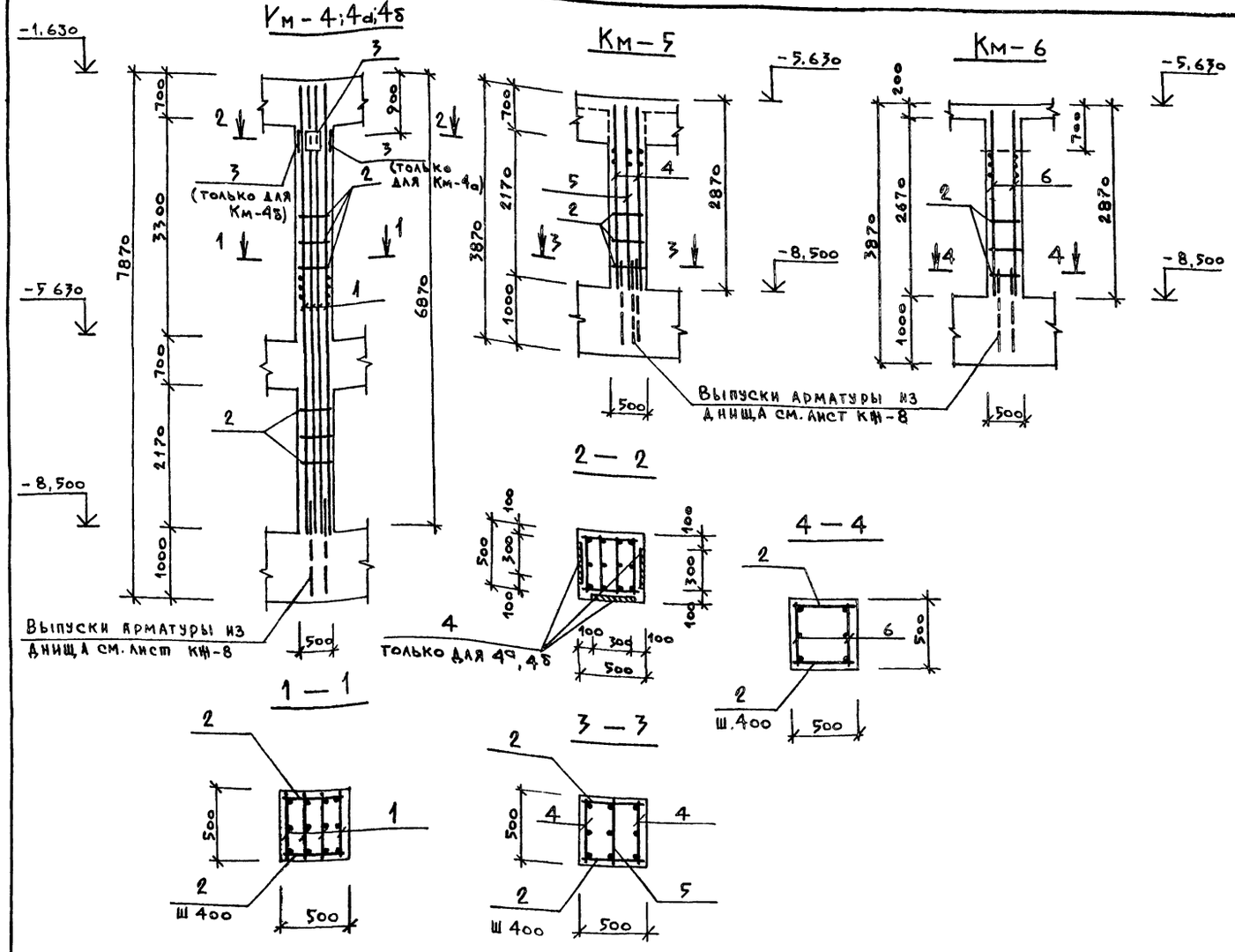

Спецификация элементов к монолитным колоннам

Поз	Обозначение	Наименование	Кол.	Примечание
		Колонна Км-4 шт.4		кг на 1 шт.
		Сборочные единицы		
1	ТП902-1-104.86 КЖИ-6.124 ал.6	Каркас плоский	4	62,22
3	1.400-15 в.1 130 сб	Изделие закладное Мн126-3	1	6,7
		Детали		
		⌀8 AI ГОСТ 5781-82*		
2		ℓ=480	32	0.19
		Материал		
		Бетон В30; F50	1.6	м³
		Колонна Км-4а шт.1		
		Сборочные единицы		
1	ТП902-1-104.86-КЖИ-6.124 ал.6	Каркас плоский	4	62,22
3	1.400-15 в.1 130 сб	Изделие закладное Мн126-3	2	6,7
		Детали		
		⌀8 AI ГОСТ 5781-82*		
2		ℓ=480	32	0.19
		Материал		
		Бетон В30; F50	1.6	м³
		Колонна Км-4б шт.1		
1÷3	ТП902-1-104.86-КЖИ-6.124 ал.6	смотри Км-4а		
		Колонна Км-5 шт.		
		Сборочные единицы		
4	КЖИ-6.106 ал.6	Каркас плоский	2	48,18
5	КЖИ-6.105 ал.6	то же	1	36.80
		Детали		
2		⌀8 AI ГОСТ 5781-82* ℓ480	12	0,19
		Материал		
		Бетон В30; F50	0.6	м³
		Колонна Км-6 шт 1		
		Сборочные единицы		
6	ТП902-1-104.86-КЖИ-6.107 ал.6	Каркас плоский	2	19.63
		Детали		
2	КЖ-43	⌀8 AI ГОСТ 5781-82* ℓ480	12	0,19
		Материал		
		Бетон В30; F50	0.6	м³

Ведомость расхода стали на элемент, кг

Марка элемента	Изделия арматурные: Арматура класса AI ГОСТ 5781-82* ⌀8	⌀12	Итого	Арматура класса AIII ГОСТ 5781-82* ⌀12	⌀20	⌀22	⌀28	Итого	Всего	Изделие закладное: Арматура класса AIII ГОСТ 5781-82* ⌀12	Итого	Прокат марки ВСт3кп2 ГОСТ 103-76* -8х30	Итого	Всего	Общий расход
Км-4	6,08	60,2	66.28	24,44	-	164,24	-	188,68	254,96	1.0	1.0	5.7	5 7	67	261 66
Км-4а	6,08	60,2	66.28	24,44	-	164,24	-	188,68	254,96	2.0	2.0	11.4	11 4	13 4	268,36
Км-4б	6,08	60,2	66.28	24,44	-	164,24	-	188,68	254,96	2 0	2 0	11.4	11 4	13 4	268,36
Км-5	2,28	19,35	21.63	2.55	-	-	111,26	113,81	135,44						135,44
Км-6	7.98		7.98	5.12	28.44		-	33,56	41.54						41.54

Защитный слой бетона для рабочей арматуры принять -35мм

Привязан

Инв №

Нач.отд.	Манкаускас		
Н.контр.	Ефремова		
Гл.спец.	Укропова		
Рук.гр.	Подлипин		
Вед.инж.	Тимофеева		
Инж.	Богданов		

ТП902-1-104.86 — КЖ

Канализационная насосная станция при глубине заложения коллектора - 4,0м

Стадия: Р | Лист: 43 | Листов:

Колонны Км-4; 4а; 4б; Км-5; Км-6 Армирование

МЖКХ РСФСР ГИПРОКОММУНВОДОКАНАЛ Ленинградское отделение

Копировал: Т.Ч. МФ 2140-06 46 Формат: А2

Инв № подл. | Подпись и дата | Взам инв №

Альбом 5

Типовой проект 902-1-104.86

Км-7

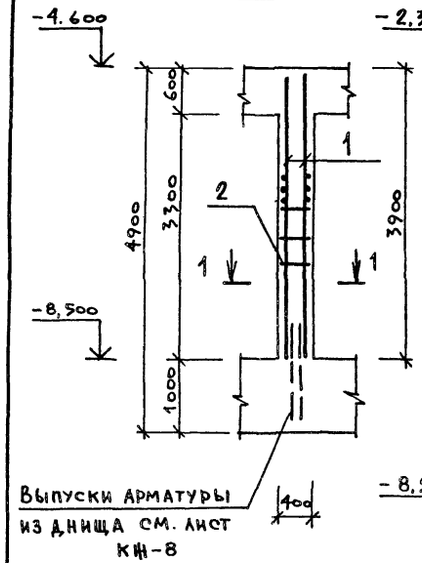

Км-8

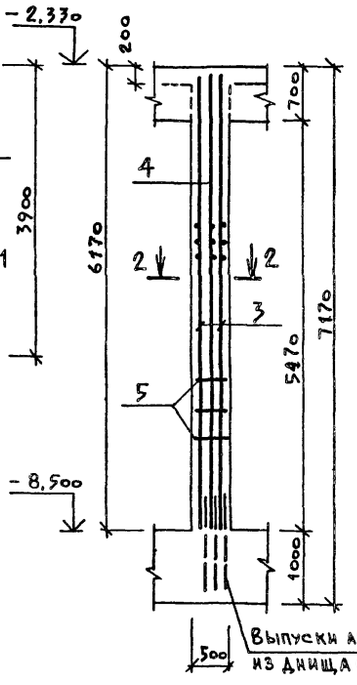

Км-9

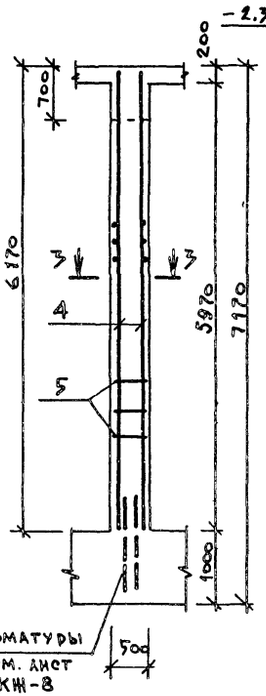

Выпуски арматуры из днища см. лист КЖ-8

Км-10

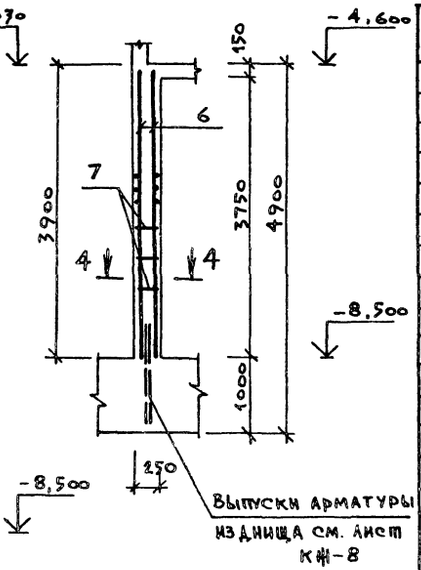

Выпуски арматуры из днища см. лист КЖ-8

1—1

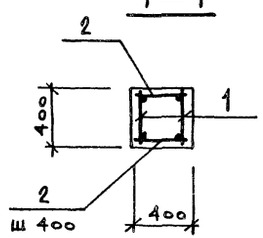

2—2

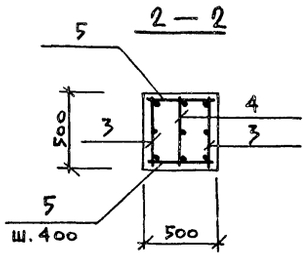

3—3

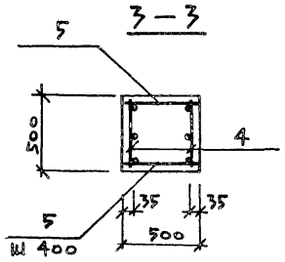

4—4

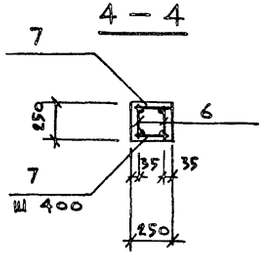

Спецификация элементов к монолитным колоннам

Формат	Зона	Поз.	Обозначение	Наименование	Кол.	Примечание
				Колонна Км-7 шт.3		кг на 1 шт
				Сборочные единицы		
		1	ТП902-1-104.86 КЖИ-6.109 АА.6	Каркас плоский	2	15.26
				Детали		
				ФВАI Гост 5781-82*		
		2	КЖ-44	ℓ=380	18	0,15
				Материал		
				Бетон В30, F50	0,53	м³
				Колонна Км-8 шт.5		
				Сборочные единицы		
		3	ТП902-1-104.86 - КЖИ-6.111 АА.6	Каркас плоский	2	61.40
			КЖИ-6.112 АА.6	То же	1	48.45
				Детали		
				ФВАI Гост 5781-82*		
		5	КЖ-44	ℓ=480	28	0.19
				Материал		
				Бетон В30; F50	1,38	м³
				Колонна Км-9 шт 3		
				Сборочные единицы		
		4	ТП902-1-104.86 - КЖИ-6.112 АА.6	Каркас плоский	2	48.45
				Детали		
				ФВАI Гост 5781-82*		
		5	КЖ-44	ℓ=480	28	0.19
				Материал		
				Бетон В30, F50	1,33	м³
				Колонна Км-10 шт 5		
				Сборочные единицы		
		6	ТП902-1-104.86 - КЖИ-6.110 АА.6	Каркас плоский	2	14.06
				Детали		
				ФВАI Гост 5781-82*		
		7	КЖ-44	ℓ=230	20	0.09
				Материал		
				Бетон В30; F50	0.23	м³

Ведомость расхода стали на элемент, кг

Марка элемента	Изделие арматурные									Всего
	Арматура класса									
	AI Гост 5781-82*				AIII Гост 5781-82*					
	8	12		Итого	12	16	22		Итого	
Км-7	8,70			8,70		24,52			24,52	33,22
Км-8	23,56			23,56	5,49		147,52		153,01	176,57
Км-9	17,48			17,48	10,98		73,76		84,74	102,22
Км-10	5.4			5.4		24,52			24,52	29,92

Защитный слой бетона для рабочей арматуры принять - 35мм

Инв № подл. | Подпись и дата | Взам инв №

Привязан

Инв №

Нач.отд.	Маникаускас	
Н.контр.	Ефремова	
Гл.спец.	Укропова	
Рук.гр.	Подликин	
Ведущ.	Тимофеева	
Инж.	Богданов	

ТП 902-1-104.86 — КЖ

Канализационная насосная станция при глубине заложения коллектора - 4.0м

Колонны Км-7; Км-8; Км-9; Км-10

Армирование

Стадия	Лист	Листов
Р	44	

МНИИХ РСФСР
ГИПРОКОММУНВОДОКАНАЛ
Ленинградское отделение

МФ 2140-06 47

Формат: 2

Альбом 5

Типовой проект 902-1-104.86

Инв. № подл. | Подпись и дата | Взам. инв. №

Км-11

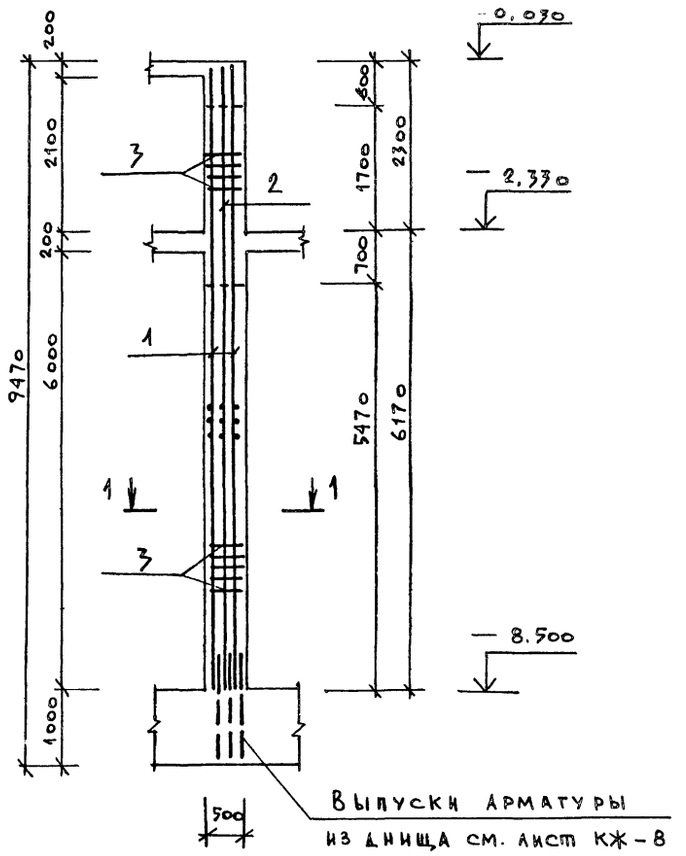

1 — 1

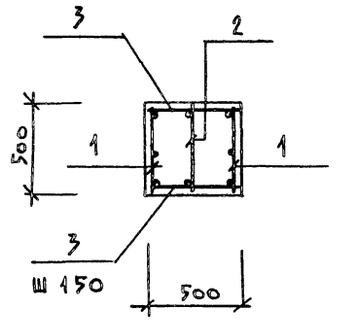

Спецификация элементов к монолитной колонне

Формат	Зона	Поз.	Обозначение	Наименование	Кол.	Примечание
				Колонна Км-1 шт.		кг на 1 шт.
				Сборочные единицы		
		1	ТП902-1-104.86-КЖИ-6.125м.6	Каркас плоский	2	145,22
		2	ТП 902-1-104.86-КЖИ-6.126ал.6	То же	1	111,91
				Детали		
				ф12 А III ГОСТ 5781-82*		
		3	Кж-45	ℓ = 480	106	0,43
				Материал:		
				Бетон В30, F50	1,96	м³

Защитный слой бетона для рабочей арматуры принят — 35 мм.

Ведомость расхода стали на элемент, кг

Марка элемента	Изделия арматурные										
	Арматура класса										Всего
	A I					A III					
	ГОСТ 5781-82*					ГОСТ 5781-82*					
					Итого		12	28		Итого	
Км-11							121,45	326,48		447,93	447,93

				ТП 902-1-10486-КЖ	
Привязан:	Нач. отд.	Манкаускас		Канализационная насосная станция при глубине заложения коллектора -4,0 м	Стадия: Р; Лист: 45; Листов:
	Н. контр.	Ефремова			
	Гл. спец.	Укропова			
	Рук. гр.	Подликин		Колонна Км-11 Армирование	МЖКХ РСФСР ГИПРОКОММУНВОДОКАНАЛ Ленинградское отделение
Инв. №	Вед. инж.	Тимофеева			
	Инж.	Богданов			

МФ 2140-06 48

Альбом 5

Типовой проект 902-1-10486

Схема расположения опор под трубопроводы на отм. −5.600

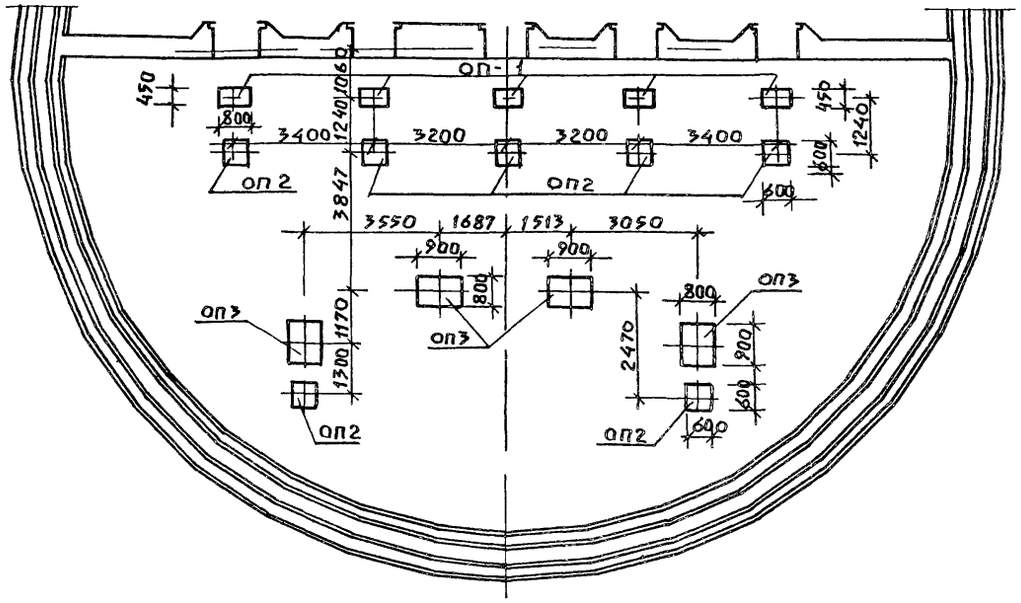

Схема расположения опор под трубопроводы на отм. −8,500

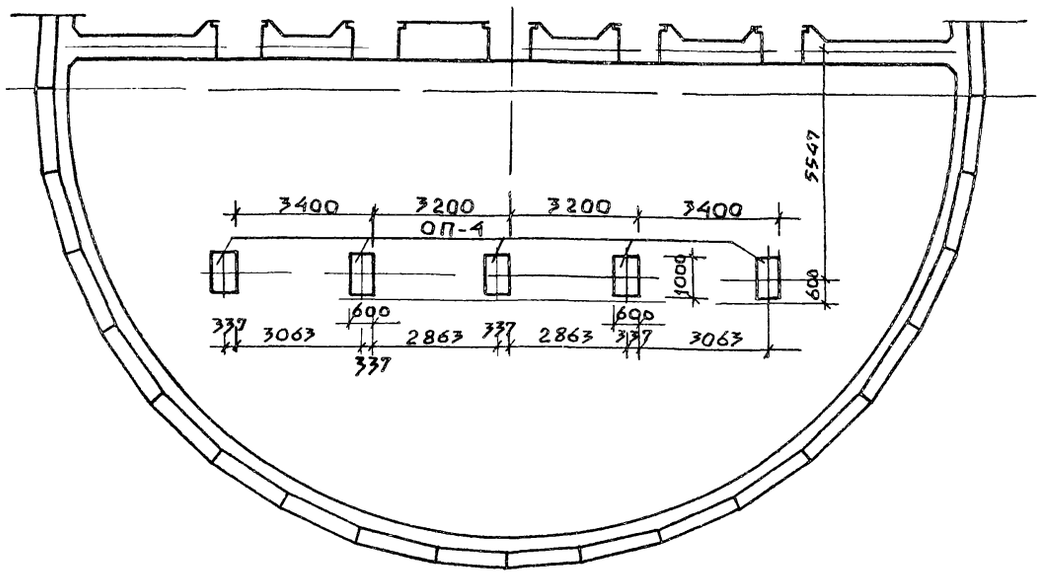

Спецификация к схемам расположения опор под трубопроводы

Марка	Обозначение	Наименование	Кол	Масса един.	Примечание
		Опора под задвижку ОП-1	5	0,1	
ОП-1	КЖ-46	Опора под трубопровод ОП-2	7	0,1	
ОП-2	"	" ОП-3	4	0,23	
ОП-3	"	" ОП-4	5	0,3	
ОП-4	"				
		Материал			
		Бетон В30	2,9		

ОП1 — ОП4

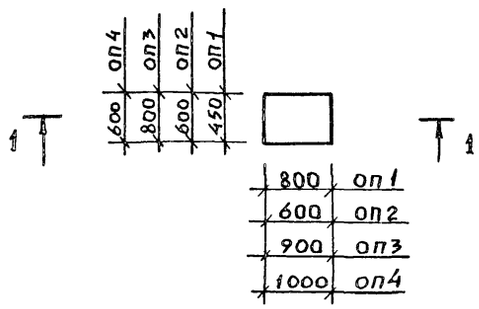

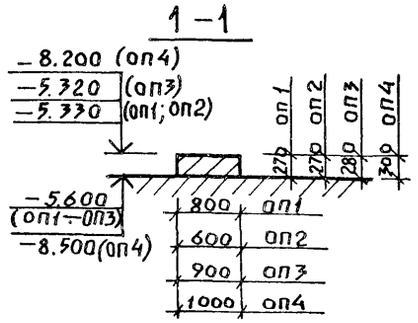

Инв. № подл. | Подпись и дата | Взам. инв. №

Привязан

Инв. №

Нач. отд.	Манкаускас	
Н. контр.	Ефремова	
Гл. спец.	Укропова	
Рук. гр.	Терентьев	
Инж.	Далеева	

ТП 902-1-104.86 — КЖ

Канализационная насосная станция при глубине заложения коллектора — 4.0м

Стадия Р | Лист 46 | Листов

Схемы расположения опор под трубопроводы на отм. −5,600 и −8,500

МЖКХ РСФСР
ГИПРОКОММУНВОДОКАНАЛ
Ленинградское отделение

МФ 2140-06 49

Копировал Л.И.

Формат А2

Типовой проект 902-1-104.86 Альбом 5

Ведомость рабочих чертежей основного комплекта

Лист	Наименование	Примечание
1	Общие данные	
2	Техническая спецификация металла.	
3	Схемы расположения металлических	
	площадок, лестниц, ограждений и стоек.	
	Разрезы 1-1 ÷ 3-3.	
4	Разрезы 4-4 11 ÷ 11-11. Узел 1.	
5	Стойки СК1 ÷ СК5.	
6	Схема расположения монорельса в	
	осях „3-6"; „В-Г".	
7	Монорельс. Узлы.	

Ведомость основных комплектов рабочих чертежей см. альбом 2.

Ведомость ссылочных и прилагаемых документов

Обозначение	Наименование	Примечание
	Ссылочные документы	
	Стальные лестницы, площадки,	
1.450.3-3 вып.0,1	стремянки и ограждения	
	Стальные подкрановые балки	
1.426.2-3 вып. 2	Балки путей подвесного транспорта	

Рабочие чертежи основного комплекта марки КМ выполнены в соответствии с действующими строительными нормами и правилами и предусматривают технические решения, обеспечивающие безопасность при соблюдении установленных правил безопасности эксплуатации здания

Главный инженер проекта
Главный инженер проекта, осуществивший привязку /И А Слегин/

Ведомость металлоконструкций по видам профилей

Наименование конструкций по номенклатуре прейскуранта № 01-09	Позиции по прейскуранту № 01-09	№ п.п	Код конструкций	Масса конструкций, т: Всего стали повышенной и высокой прочности	По видам профилей стали: Балки и швеллеры	Крупносортная сталь	Среднесортная сталь	Мелкосортная сталь	Толстолистовая сталь	Универсальная сталь	Тонколистовая сталь	Гнутые и гнутосварные	Трубы	Прочие	Всего	Количество, шт	Серия типовых конструкций
1	2	3	4	5	6	7	8	9	10	11	12	13	14	15	16	17	18
Подкрановые пути					0,958	0,006									0,973		
Балки					0,562										0,567		
Площадки					2,894	0,086			0,24						3,25		
Связи						0,21									0,21		
															5,00		

Общие указания

1. Настоящие листы марки КМ разработаны в соответствии с техническими условиями на строительное проектирование и соответствующими заданиями смежных специальностей и листами марок АР и КЖ.
2. Материал конструкций – сталь марок Вст3Г пс5, ВСт3 пс6 – для конструкций подвесных путей кранов и монорельсов; сталь Вст3кп2 – для конструкций обслуживания подъемного и технологического оборудования
3. Монтажные соединения выполнять на болтах нормальной точности по ГОСТ 7798-70 и на сварке.
4. Сварку производить электродами марки Э-42 ГОСТ 9467-75 или автоматическую сварку под слоем флюса Катет шва равен наименьшей из толщин свариваемых деталей
5. Все стальные конструкции окрасить двумя слоями масляной краски по предварительной огрунтовке, или двумя слоями эмали ПФ115 по слою грунта ГФ020 толщиной 100 мк.
6. Изготовление, монтаж и приемку металлических конструкций выполнять в соответствии с требованиями СНиП III-18-75 разделы I, II.
7. В техническую спецификацию металла не включены элементы лестниц, площадок и ограждений, принятых по тип. серии 1.450.3-3 вып. 0,1. Массы данных конструкции указаны на листах КМ, в содержание которых они входят.

Ведомость спецификаций

Лист	Наименование	Примечание
	Спецификация элементов к схемам расположения	
5	металлических площадок, лестниц, ограждений	
	и стоек.	
	Спецификация элементов к схеме	
6	расположения монорельса в осях „3-6";	
	„В-Г"	

Инв № | Подпись дата | Взам. инв. №

Инв №

ГИП	Слегин	
Нач отд	Манкаускас	
Н контр	Ефремова	
Гл спец	Укропова	
Вед инж	Степанова	
Инж	Бутузова	

Привязан

ТП 902-1-104.86-КМ

Канализационная насосная станция при глубине заложения коллектора 4.0м	Стадия	Лист	Листов
	Р	1	7
Общие данные. Ведомость металлоконструкций по видам профилей	МЖКХ РСФСР Гипрокоммунводоканал Ленинградское отделение		

МФ 2140-06 50

Копировал Л.И. Форрат А2

Техническая спецификация металла

Вид профиля и ГОСТ, ТУ	Марка металла и ГОСТ	Обозначение и размер профиля, мм	№ п.п.	Код: Марка металла	Код: Вид профиля	Код: Размер профиля	Количество, шт	Длина, мм	Масса металла по элементам конструкций: Подвесные пути	Балки	Площадки	Связи							Общая масса, т	Масса потребности в металле по кварталам (заполняется изготовителем), т: I	II	III	IV	Заполняется ВЦ
									Код элемента конструкций															
1	2	3	4	5	6	7	8	9																
Балк двутавровые	Вст3пс5	I30М							0,931										0,931					
для подвесных путей	ГОСТ 380-71*																							
по ГОСТ 19425-74*																								
		Всего:							0,931										0,931					
Двутавры с параллель	Вст3пс6-1	I20Б2								0,546									0,546					
ными гранями	ТУ14-1-3023-80																							
ТУ 14-2-24-72																								
		Всего:								0,546									0,546					
Швеллеры по	Вст3кп2	С14									2,81								2,81					
ГОСТ 8240-72*	ГОСТ 380-71*																							
		Всего:									2,81								2,81					
Сталь угловая	Вст3кп2	L50×5										0,17							0,17					
равнополочная по	ГОСТ 380-71*	L63×5										0 03							0,03					
ГОСТ 8509-72*		L90×6									0,084								0 084					
		L100×7							0,006										0,006					
		Всего:							0,006		0,084	0,2							0,29					
Сталь листовая риф-	ВСт3кп2										0,24													
леная по ГОСТ 8568-77*	ГОСТ 380-71*	Всего:									0,24								0,24					
		Итого:							0,937	0,546	3,134	0,2							4,817					

Инв. № подл. | Подпись и дата | Взам. инв. №

Привязан:

Инв. №

Нач. отд.	Манкаускас	
Н. контр.	Ефремова	
Гл. спец.	Укропова	
Рук. гр.	Бляковская	
Вед. инж.	Степанова	

ТП 902-1-104.86 — КМ

Канализационная насосная станция при глубине заложения коллектора – 4,0м

Техническая спецификация металла.

Стадия	Лист	Листов
Р	2	

МЖКХ РСФСР
Гипрокоммунводоканал
Ленинградское отделение

МФ 2140-06 51

Копировал: Т.Ц

Формат: А2

Типовой проект 901-1-10486 Альбом 5

Схема 1

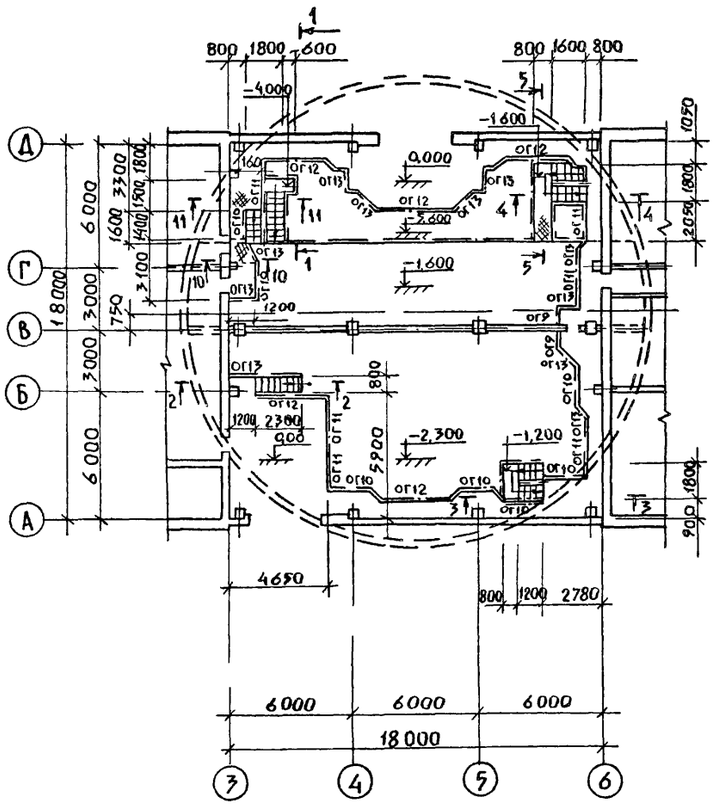

Схема 2

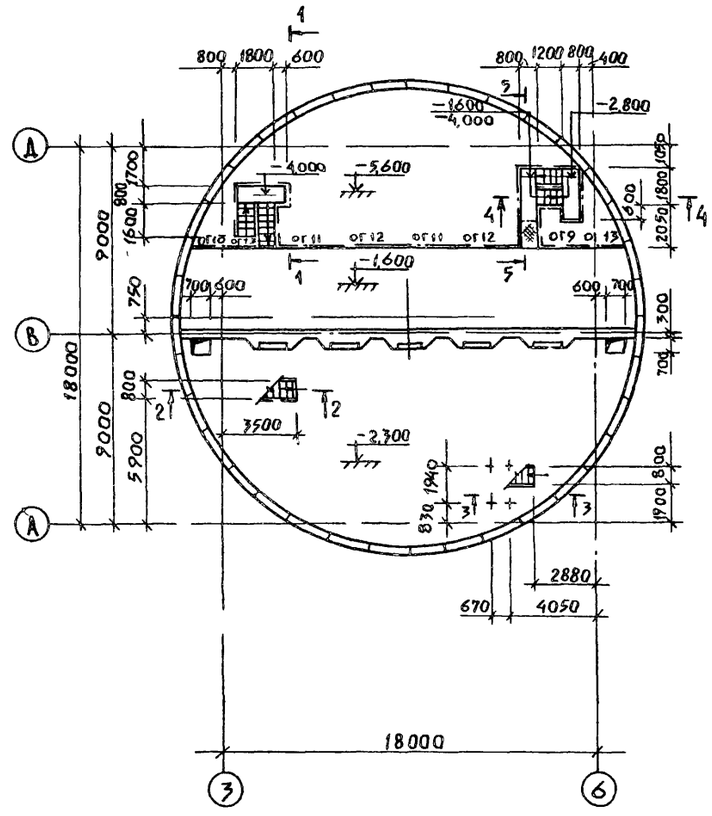

Схема 3

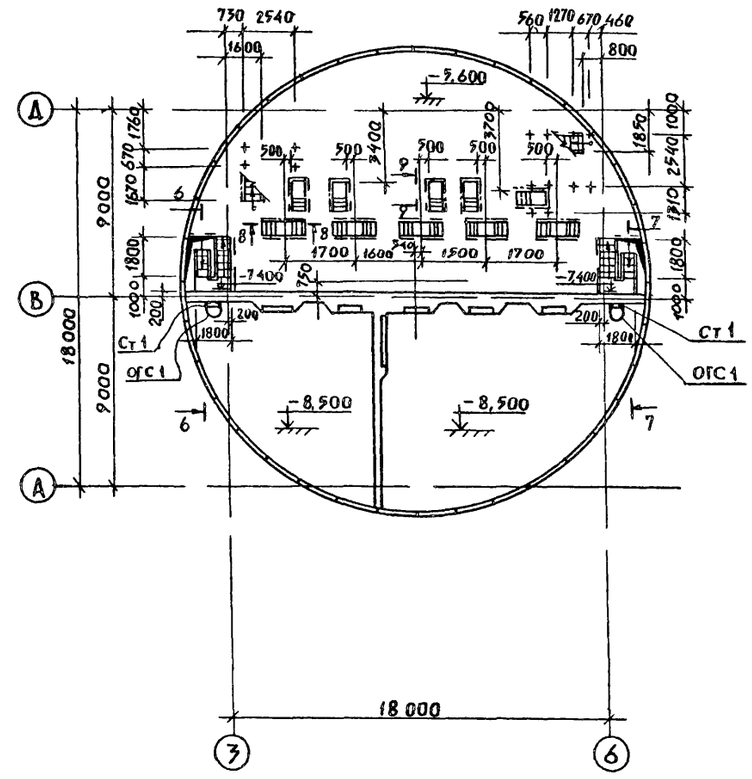

1–1

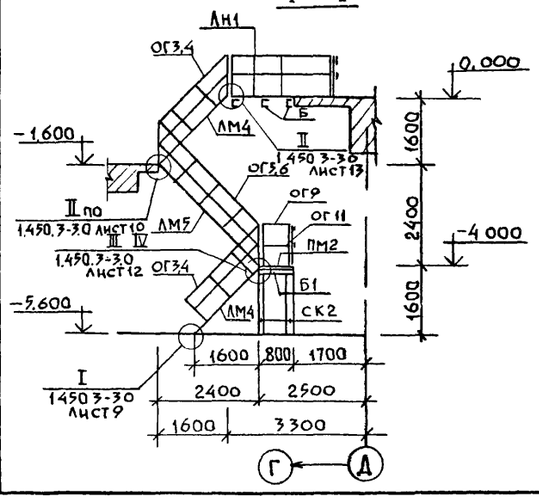

2–2

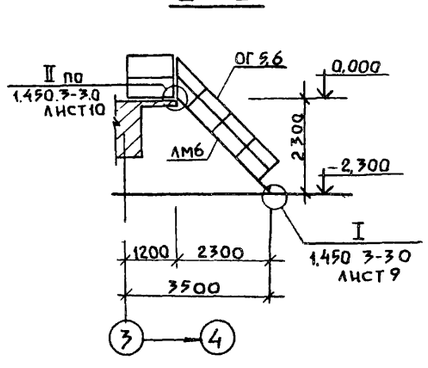

3–3

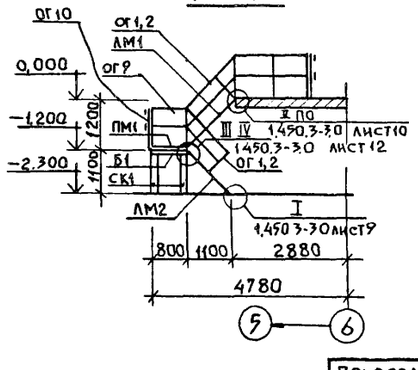

1. Данный лист смотри совместно с листом КМ-4 , КМ-5.
2. Спецификацию к схемам расположения см на листе КМ-5

Привязан

Инв. №

Взам инв.№ | Подпись. дата | Инв. №

Нач.отд.	Манкаускас		
Н.контр.	Ефремова		
Гл.спец.	Укропова		
Вед.инж.	Степанова		
Инж.	Бутузова		

ТП 902-1-10486 – КМ

Канализационная насосная станция при глубине заложения коллектора 4,0 м

Стадия	Лист	Листов
Р	3	

Схемы расположения металлических площадок: лестниц, ограждений и стоек. Разрезы 1–1 – 3–3.

МЖКХ РСФСР Гипрокоммунводоканал Ленинградское отделение

МФ 2140-06 52

Копировал Л.И

Формат А2

Типовой проект 902-1-104.86 Альбом 5

4–4

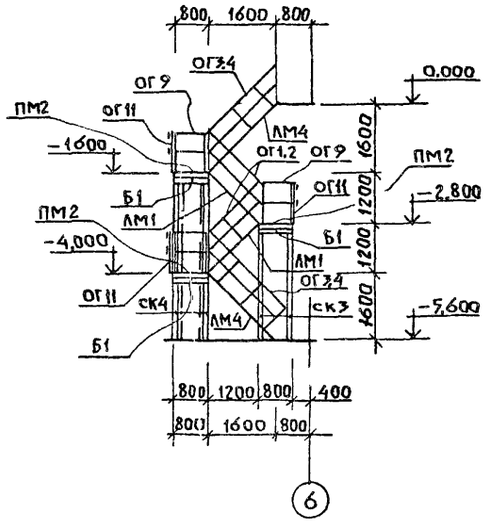

5–5

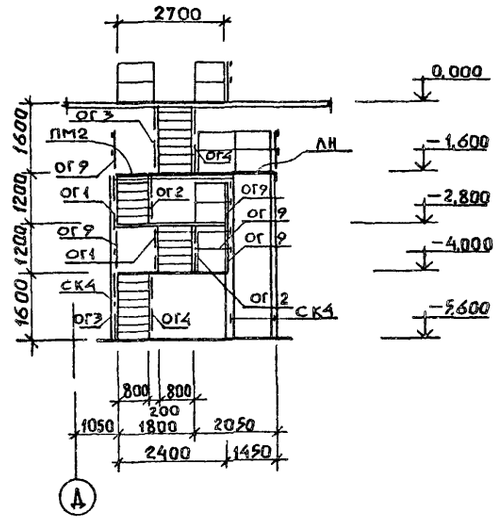

(1)

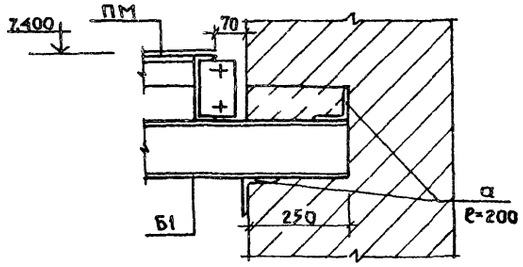

Схема расположения вертикальных связей по стойкам

10–10 ; 11–11

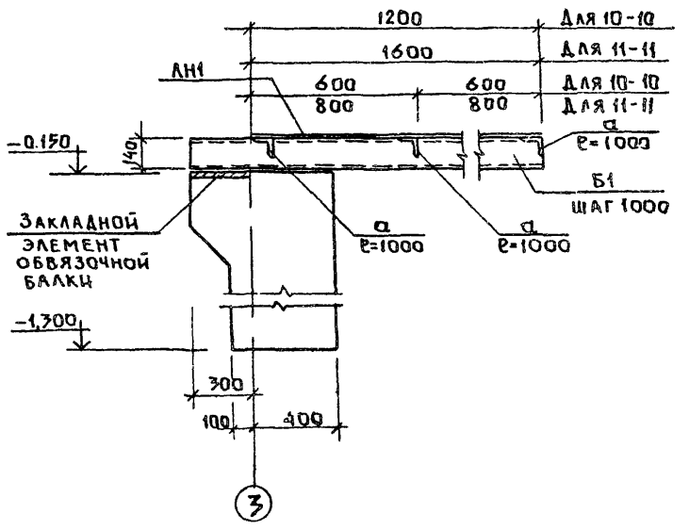

6–6

7–7

Данный лист смотри совместно с листами КМ-3, КМ-5.

8–8

9–9

Инв.№ | Подпись, дата | Взамен инв.№

Привязан:

Инв.№

Нач.отд	Манкаускас	
Н. контр.	Ефремова	
Гл.спец.	Укропова	
Вед.инж.	Степанова	
Инж.	Бутузова	

ТП 902-1-104.86 — КМ

Канализационная насосная станция при глубине заложения коллектора 4,0 м

Стадия	Лист	Листов
Р	4	

Разрезы 4-4 ÷ 11-11. Узел 1.

МЖКХ РСФСР Гипрокоммунводоканал Ленинградское отделение

Копировал Л.И. Формат А2

Альбом 5

Типовой проект 902-1-104.86

СК1, СК2, СК3

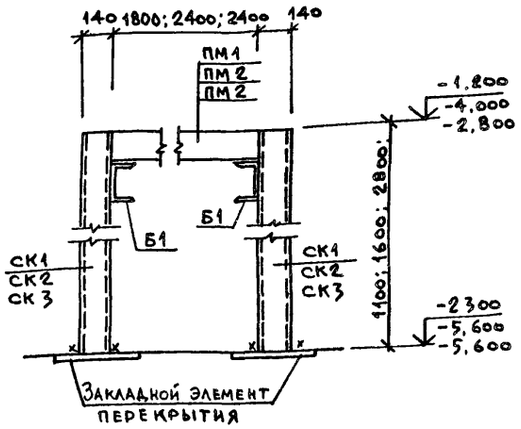

СК5

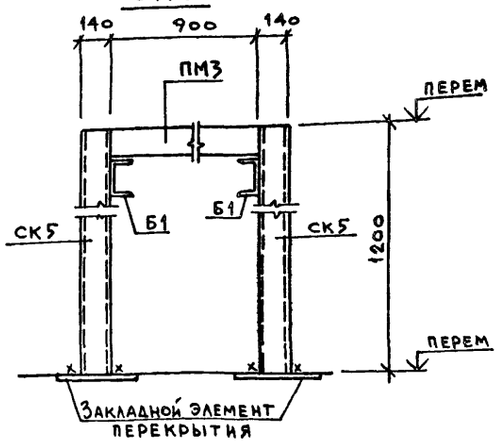

СК4

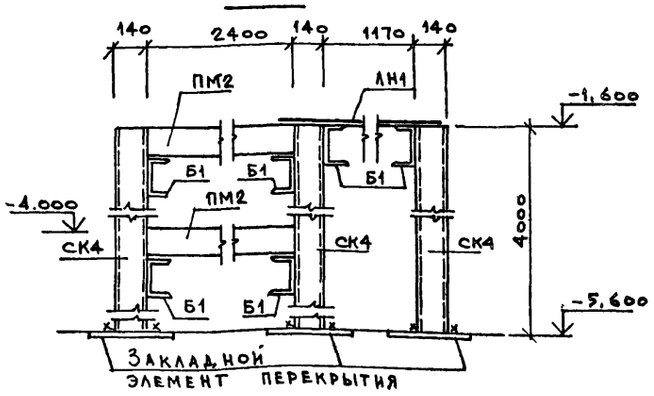

Ведомость элементов

Марка	Сечение: Эскиз	Поз.	Состав	Опорные усилия: M тс-м	N тс	Q тс	Группа конструкций	Марка металла	Примечание
СК1			2 [14	по устойчивости			4	Вст3кп2	
СК2			2 [14	по устойчивости			4		
СК3			2 [14		—"—		4		
СК4			2 [14		—"—		4		
СК5			2 [14		—"—		4		
Б1	[		[14	конструктивно			4		
ЛН1	—		Рифл. сталь δ=6				4	Вст3кп2	
а	L		L 90×6	конструктивно			4	Вст3кп2	
б	L		L 50×5	по гибкости			4	Вст3кп2	

Спецификация к схемам расположения площадок, лестничных маршей и ограждений

Марка поз.	Обозначение	Наименование	Кол.	Масса ед., кг	Примечание
		Стойки металлические			
СК1	КМ-5	СК1	4	27,1	
СК2	КМ-5	СК2	4	39,4	
СК3	КМ-5	СК3	4	68,9	
СК4	КМ-5	СК4	6	98,4	
СК5	КМ-5	СК5	40	29,5	
		Балки металлические			
Б1	КМ-4,5	[14 ГОСТ 8240-72* п.м.	40,5	12,3	общая 498,2 кг
		Площадки металлические			
ПМ1	1400 3-30 вып 1	ПМХФ-18,8	3	84,5	
ПМ2	"	ПМХФ-24,8	4	109,1	
ПМ3	"	ПМХФ-9,6	10	38,0	

Спецификация к схемам расположения площадок, лестничных маршей и ограждений.

Марка поз	Обозначение	Наименование	Кол.	Масса ед. кг	Примечание
		Лестницы металлические			
ЛМ1	1400 3-3.0 вып 1	МЛХФ 45-12.8	3	64.0	
ЛМ2	"	МЛХФ 45-12.8а	3	64.0	обрезать на 100
ЛМ3	"	МЛХФ 45-18.8	2	96.5	
ЛМ4	"	МЛХФ 45-18.8а	4	96.5	обрезать на 200
ЛМ5	"	МЛХФ 45-24.8	1	129.5	
ЛМ6	"	МЛХФ 45-24.8а	1	129.5	обрезать на 100
ЛМ7	"	МЛХФ 60-12.6	15	40.0	
Ст1	"	Стремянка СХ-64а	2	107.6	обрезать на 400
		Ограждение лестниц и площадок			
ОГ1	1400 3-3.0 вып 1	ОГл МЛХ 45-10.12	6	7.5	
ОГ2	"	ОГп МЛХ 45-10.12	6	7.5	
ОГ3	"	ОГл МЛХ 45-10.18	6	12.5	
ОГ4	"	ОГп МЛХ 45-10.18	6	12.5	
ОГ5	"	ОГл МЛХ 45-10.24	2	19.8	
ОГ6	"	ОГп МЛХ 45-10.24	2	19.8	
ОГ7	"	ОГл МЛХ 60-10.12	15	6.0	
ОГ8	"	ОГп МЛХ 60-10.12	15	6.0	
ОГ9	"	ОГПМХЭБ-10.9	46	10.5	
ОГ10	"	ОГПМХЭБ-10.18	9	18.7	
ОГ11	"	ОГПМХЭБ-10.24	12	22.8	
ОГ12	"	ОГпМХЭБ-10.36	7	33.1	
ОГ13	"	ОГПМХЭБ-10.12	13	12.5	
ОГС1	1400.3-30 вып 1	ограждение стремянки ОГС-42.4	2	38.1	
ЛН	КМ-4.5	Рифл.ст. δ=6 ГОСТ 8568-77* м²	4.8	50.1	общая 240,5 кг
а	КМ-4.5	L 90×6 ГОСТ 8509-72* п.м.	7.6	8.33	—"— 63,3 кг
б	КМ-4	L 50×5 ГОСТ 8509-72* п.м.	45.2	3.77	—"— 170,40

Данный лист смотри совместно с листами КМ-3, КМ-4.

Привязан

Инв №

Взам инв №

Подпись и дата

Инв № подл.

Нач. отд.	Маникуская	
Н. контр.	Ефремова	
Гл. спец.	Укропова	
Вед. инж.	Степанова	
Инж.	Бутузова	

ТП 902-1-104.86 — КМ

Канализационная насосная станция при глубине заложения заложения -4.0м

Стадия	Лист	Листов
Р	5	

Стойки СК1 ÷ СК5

МНИКХ РСФСР ГИПРОКОММУНВОДОКАНАЛ Ленинградское отделение

МФ2140-06 54

Копировал Т.Ч.

Формат: А2

Типовой проект 902-1-104.86 Альбом 5

Схема расположения монорельса в осях „3-Б"; „В-Г"

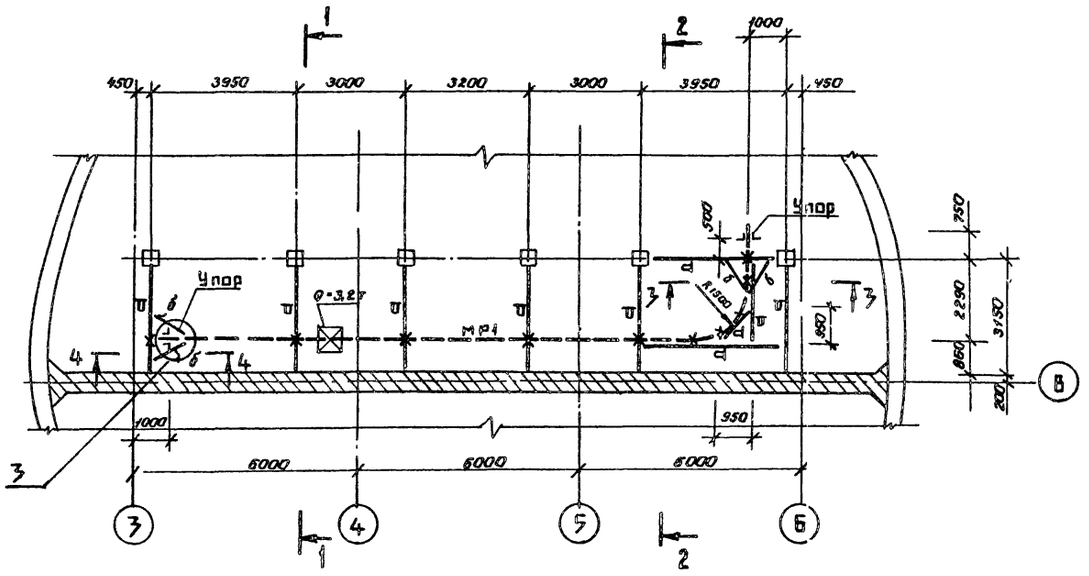

Ведомость элементов

Марка	Сечение: Эскиз	Поз.	Состав	Опорные усилия: M тс·м	N тс	Q тс	Группа конструкции	Марка металла по ГОСТ	Примечание
МР1	I		I 30 м			4,34	1	Вст3Гпс5 ГОСТ 5781-75	
а	I		I 20Б2	2,9		3,35	1	Вст3пс6-1 ТУ14-1-3023-80	
б	L		L 63×5	по гибкости		(+)	4	Вст3кп2 ГОСТ 380-71*	$\lambda \leq 400$

4 — 4

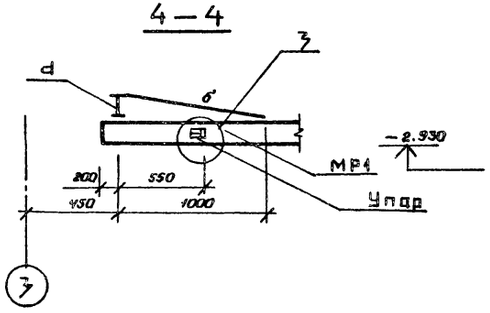

1 — 1

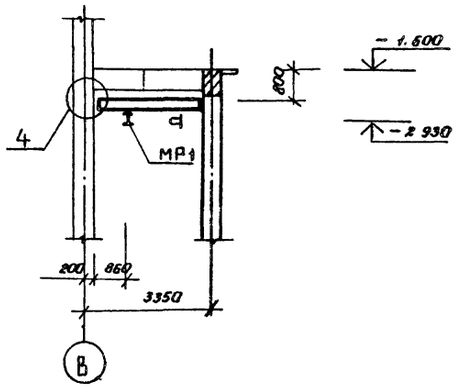

2 — 2

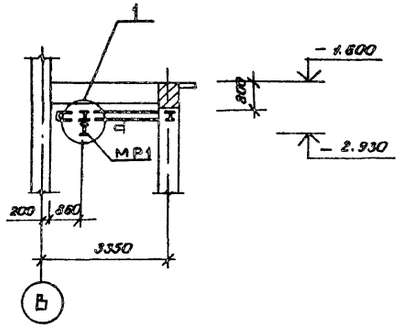

3 — 3

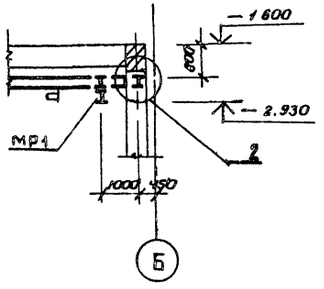

Привязан:

Инв. №

Нач. отд.	Манкаускас	
Н. контр.	Ефремова	
Гл. спец.	Укропова	
Рук. гр.	Балковская	

ТП 902-1-104.86-КМ

Канализационная насосная станция при глубине заложения коллектора – 4.0 м

Стадия: Р | Лист: 6 | Листов:

Схема расположения монорельса в осях „3-Б" ; „В-Г"

МЖКХ РСФСР
ГИПРОКОММУНВОДОКАНАЛ
Ленинградское отделение

МФ 2140-06 55

Инв. № подл. | Подпись и дата | Взам. инв. №

Альбом 5

Типовой проект 902-1-104.86

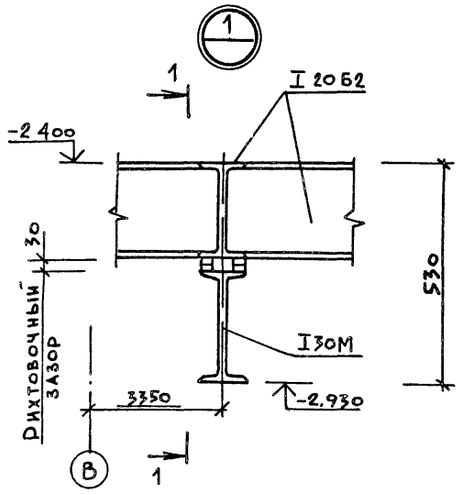

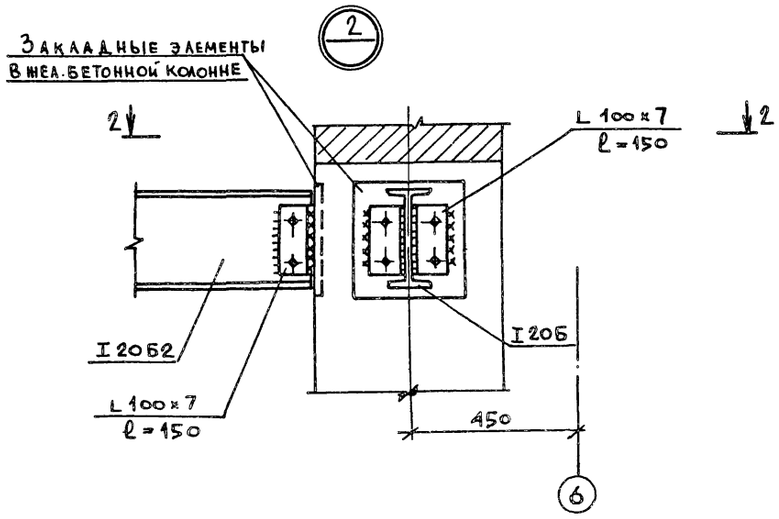

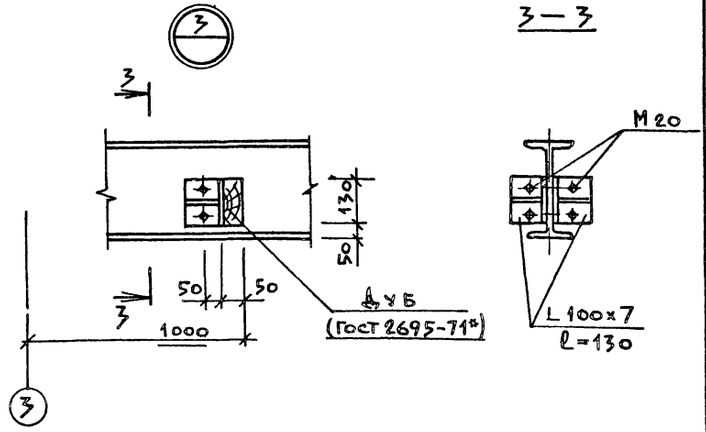

3 — 3

1 — 1

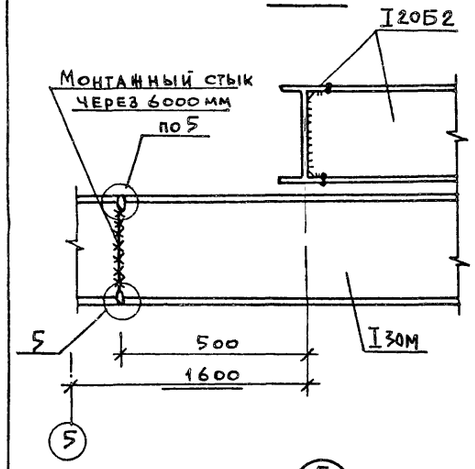

2 — 2

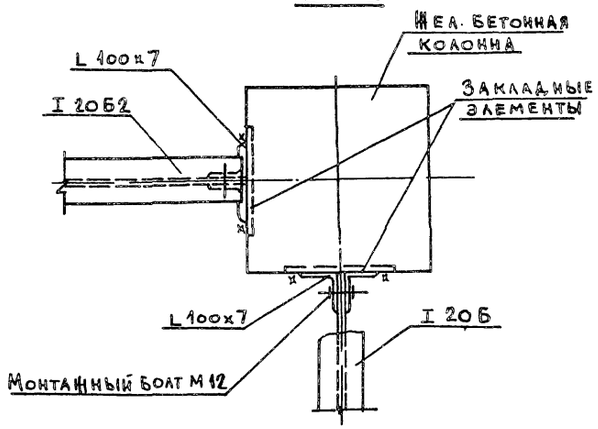

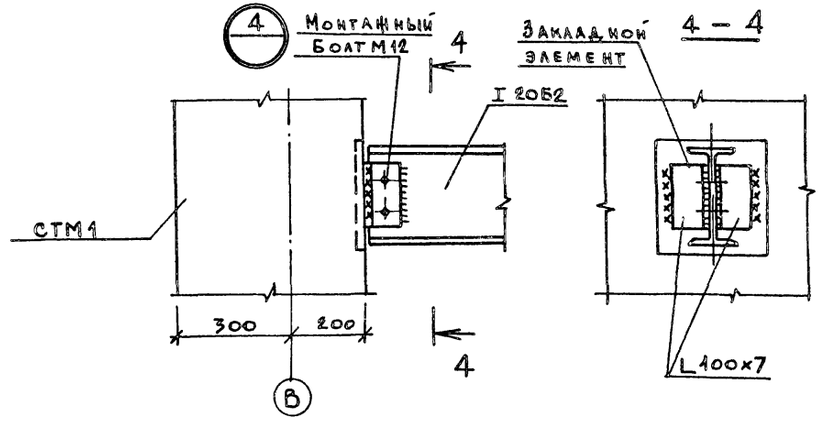

4 — 4

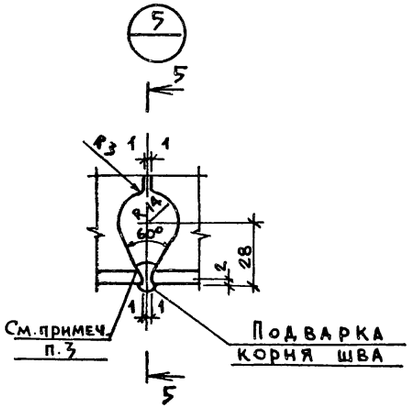

5 — 5

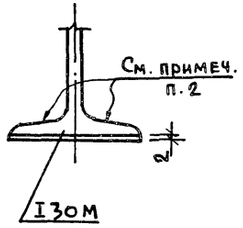

1. Смотреть совместно с листом КМ-6
2. Стыковые швы нижнего пояса балки зачистить заподлицо с ездовой поверхностью полки балки.
3. Швы монтажного стыка поясов балки начинать и заканчивать на выводных планках; после сварки планки срезать и места среза зачистить заподлицо с краем полки балки.

Привязан:

Инв №

Нач.отд.	Майкаускас		
Н.контр.	Ефремова		
Гл.спец.	Укропова		
Рук.гр.	Бялковская		
Инж.			

ТП 902-1-104.86 — КМ

Канализационная насосная станция при глубине заложения коллектора 4.0 м

Стадия	Лист	Листов
Р	7	

Монорельс
Узлы

МЖКХ РСФСР
ГИПРОКОММУНВОДОКАНАЛ
Ленинградское отделение

МФ 2140-06

Копировал: Т.Ч.

56

Формат: А2

Подпись и дата | Взам.инв.№ | Инв.№ подл.

gost.e-ecolog.ru