ТИПОВОЙ ПРОЕКТ
903-1-260.88

КОТЕЛЬНАЯ С 4 КОТЛАМИ ДЕ-4-14 ГМ.
СИСТЕМА ТЕПЛОСНАБЖЕНИЯ ЗАКРЫТАЯ.
ТОПЛИВО-ГАЗ, РЕЗЕРВ-МАЗУТ.
ЗДАНИЕ ИЗ СБОРНЫХ ЖЕЛЕЗОБЕТОННЫХ КОНСТРУКЦИЙ.

АЛЬБОМ 12

gost.e-ecolog.ru

ТИПОВОЙ ПРОЕКТ
903-1-260.88

КОТЕЛЬНАЯ С 4 КОТЛАМИ ДЕ-4-14 ГМ.
СИСТЕМА ТЕПЛОСНАБЖЕНИЯ ЗАКРЫТАЯ.
ТОПЛИВО-ГАЗ, РЕЗЕРВ-МАЗУТ.
ЗДАНИЕ ИЗ СБОРНЫХ ЖЕЛЕЗОБЕТОННЫХ КОНСТРУКЦИЙ.

АЛЬБОМ 12

Задание заводу-изготовителю НКУ

РАЗРАБОТАН:
ГПИ „Горьковский Сантехпроект"

УТВЕРЖДЕН
Госстроем СССР
Протокол от 25.03.88 N18
Введен в действие ГПИ „Горьковский Сантехпроект"
Приказ от 7.06.88 г. N 63

Главный инженер института Ю.П. Фалалеев
Главный инженер проекта Т.Г. Гусева

© ЦИТП Госстроя СССР, 1988

Привязан:

Инв. №

3108-14 2

Альбом 12

Лист	Наименование	Примечание
1	НКУ. Задание заводу-изготовителю Перечень документации	С.2
2	Перечень комплектных устройств	С.2
3	Щит открытый 1Щ (2Щ; 3Щ; 4Щ) Чертеж общего вида	С.3
4	Щит открытый 1Щ (2Щ; 3Щ; 4Щ) Панель 1. Чертеж общего вида	С.3
5	Щит открытый 1Щ (2Щ; 3Щ; 4Щ) Технические данные аппаратов.	С.2
6	Щит открытый 1Щ (2Щ; 3Щ; 4Щ) Перечень надписей	С.3
7	Щит открытый 1Щ (2Щ; 3Щ; 4Щ). Панель 1. Схема электрическая соединений и подключений	С.4
8	Щит открытый 5Щ. Чертеж общего вида	С.5
9	Щит открытый 5Щ. Панель 1 Чертеж общего вида.	С.5
10	Щит открытый 5Щ. Панель 2 Чертеж общего вида	С.6
11	Щит открытый 5Щ. Панель 3. Чертеж общего вида	С.6
12	Щит открытый 5Щ. Панель 4 Чертеж общего вида.	С.7
13.1÷ 13.7	Щит открытый 5Щ Технические данные аппаратов	С.8 С.9
14.1÷ 14.4	Щит открытый 5Щ Перечень надписей	С.10
15.1 15.2	Щит открытый 5Щ. Панель 1. Схема электрическая соединений и подключений	С.7 С.11
16	Щит открытый 5Щ. Панель 2. Схема электрическая соединений и подключений	С.12
17	Щит открытый 5Щ. Панель 3. Схема электрическая соединений и подключений	С.13
18.1 18.2	Щит открытый 5Щ. Панель 4 Схема электрическая соединений и подключений	С.14 С.7
19	Ящик №17-S. Чертеж общего вида	С.15
20	Ящик №17-S. Технические данные аппаратов	С15
21	Ящик №17-S. Перечень надписей.	С.15

Лист	Наименование	Примечание
22	Ящик №17-S - Схема электрическая соединений и подключений	С15
23	Ящик S Чертеж общего вида	С16
24.1 24.2	Ящик S Технические данные аппаратов	С16
25	Ящик S Перечень надписей	С17
26	Ящик S - Схема электрическая соединений и подключений	С17

Указания при привязке.

1. Проект разработан для двух вариантов водоподготовки Вариант водоподготовки 1 (для исходной воды с содержанием железа до 1 мг/кг). Вариант водоподготовки 2 (для исходной воды с содержанием железа до 0,3 мг/кг).

ГИП	Гусева		ТП 903-1-260.88 -ЭМ.Н.	
Нач. отд.	Латышев			
Н. контр.	Креймер		Котельная с 4 котлами ДЕ-4-14ГМ. Здание из сборных железобетонных конструкций. НКУ. Задание заводу-изготовителю. Перечень документации.	Литер: Лист: 1 Листов:
Гл. спец.	Креймер			
Рук. гр.	Боброва			Госстрой СССР ГПИ Горьковский САНТЕХПРОЕКТ
Ст. инж.	Сорокина			

Альбом 12

Наименование	Кол. по НКУ	Кол. листов чертежей	Обозначение чертежей общего вида	Примечание
Щит открытый 1Щ	1	1	Т.П 903-1-260.88 -ЭМ.Н лист 3	
Щит открытый 2Щ	1	1	ТП 903-1-260.88 -ЭМ.Н. лист 3	
Щит открытый 3Щ	1	1	ТП 903-1-260.88 -ЭМ.Н. лист 3	
Щит открытый 4Щ	1	1	ТП 903-1-260.88 -ЭМ.Н. лист 3	
Щит открытый 5Щ	1	6	ТП 903-1-260.88 -ЭМ.Н лист 8	
Ящик 17-S	1	1	ТП 903-1-260.88 -ЭМ.Н. лист 19	
Ящик S	1	1	ТП 903-1-260.88 -ЭМ.Н. лист 23	
Итого	7	12		

ГИП	Гусева		ТП 903-1-260.88 -ЭМ.Н.	
Нач. отд.	Латышев			
Н. контр.	Креймер		Котельная с 4 котлами ДЕ-4-14ГМ. Здание из сборных железобетонных конструкций. Перечень комплектных устройств.	Литер: Лист: 2 Листов:
Гл. спец.	Креймер			
Рук. гр.	Боброва			Госстрой СССР ГПИ Горьковский САНТЕХПРОЕКТ
Ст. инж.	Сорокина			

Альбом 12

Формат	Зона	Поз.	Обозначение	Наименование	Кол.	Примечание
				Документация		
А3			ТП 903-1-260.88-ЭМ.Н лист 2	Чертеж общего вида Панель 1.		
А3			ТП 903-1-260.88-ЭМ.Н лист 4	Чертеж общего вида Панель 1. Схема электрическая соединений		
А2			ТП 903-1-260.88 ЭМ.Н. лист 7	и подключений		
А4			ТП 903-1-260.88-ЭМ.Н лист 6	Перечень надписей		
				Сборочные единицы		
	1			Панель 1		
				Блоки		
		1		Б5437-3074 ГУХЛ4	1	
		2		Б5438-3074 ГУХЛ4	2	
		3		Б5130-3474 ГУХЛ4	2	
				Н1		
		4		Реле РТ-140/6 УХЛ4 $U_{кат}$ ~220В последов. соедин.	1	
		5		Трансформаторы тока ТК-40У3, 50/5А	2	
		6		Блок из 10 зажимов типа Б324-4П25-8/8У3-10 на ток 25А	5	X4; X5; X7; X9; X11
		7		Блок из 5 зажимов типа Б324-4П25-8/8У3-5 на ток 25А	3	X6; X8; X10

ГИП	Гусева		ТП 903-1-260.88 -ЭМ.Н.	
Нач. отд.	Латышев			
Н. контр.	Креймер		Котельная с 4 котлами ДЕ-4-14ГМ. Здание из сборных железобетонных конструкций. Щит открытый 1Щ (2Щ; 3Щ; 4Щ) Технические данные аппаратов.	Литер: Лист: 5 Листов:
Гл. спец.	Креймер			
Рук. гр.	Боброва			Госстрой СССР ГПИ Горьковский САНТЕХПРОЕКТ
Ст. инж.	Сорокина			

Альбом 12

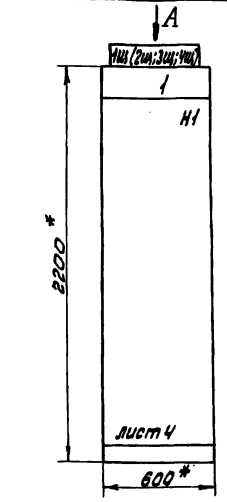

Надписи на обрамлении

Строка	1 1Е(2Е; 3Е; 4Е)-Котел 2 А-Дымосос 3 Б-Дутьев. вент. 4 В; Г; Д-Задвижки
Панель	1
Строка	1 2 3 4
Панель	

Вид А
М1:30

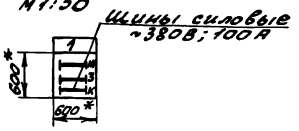

Таблица

Котло-агрегат	Щит	Номер электропривода				
		А	Б	В	Г	Д
1Е	1Ш	1Е1	1Е2	1Е3	1Е4	1Е5
2Е	2Ш	2Е1	2Е2	2Е3	2Е4	2Е5
3Е	3Ш	3Е1	3Е2	3Е3	3Е4	3Е5
4Е	4Ш	4Е1	4Е2	4Е3	4Е4	4Е5

1.* - Размеры для справок.
2. Технические данные аппаратов - лист 5.
3. Щит станций управления выполнить глубиной 600 мм.
Щит одностороннего обслуживания.
4. По данному чертежу изготовить 4 щита.
Номера электроприводов в зависимости от номера щита по проекту приведены в таблице.

			ТП 903-1-260.88 -ЭМ.Н.
			Котельная с 4 котлами ДЕ-4-14ГМ. Здание из сборных железобетонных конструкций.
			Щит открытый 1Ш (2Ш; 3Ш; 4Ш). Чертеж общего вида
Гип	Гусева		Литер: — Масса: — Масштаб: —
Нач. отд.	Латынцев		Лист 3 Листов —
Н. контр.	Креймер		Госстрой СССР ГПИ Горьковский САНТЕХПРОЕКТ
Гл. спец.	Креймер		
Рук. гр.	Боброва		
Ст. инж.	Сорокина		

Инв. № подл. | Подпись и дата | Взам. инв. № | Инв. № дубл. | Подпись и дата

Альбом 12

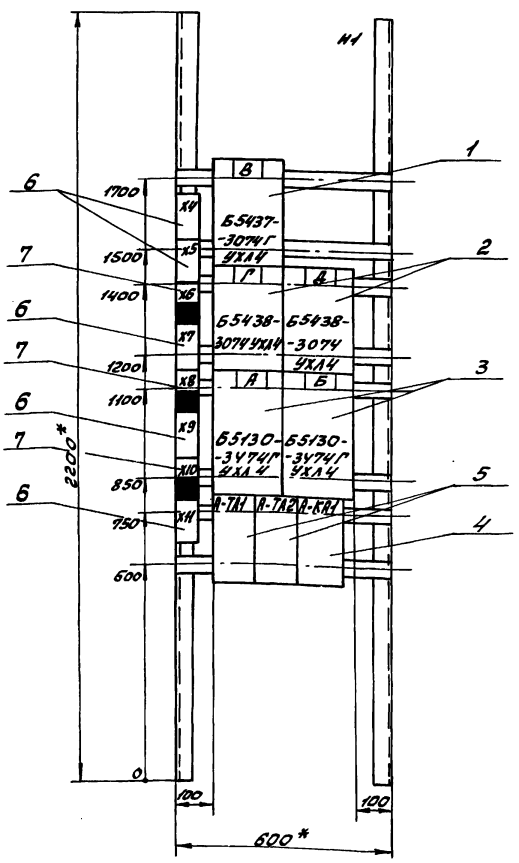

Таблица

Котло-агрегат	Щит	Номер электропривода				
		А	Б	В	Г	Д
1Е	1Ш	1Е1	1Е2	1Е3	1Е4	1Е5
2Е	2Ш	2Е1	2Е2	2Е3	2Е4	2Е5
3Е	3Ш	3Е1	3Е2	3Е3	3Е4	3Е5
4Е	4Ш	4Е1	4Е2	4Е3	4Е4	4Е5

1.* - Размеры для справок.
2. Технические данные аппаратов - лист 5.

			ТП 903-1-260.88 -ЭМ.Н
			Котельная с 4 котлами ДЕ-4-14ГМ. Здание из сборных железобетонных конструкций
			Щит открытый 1Ш (2Ш; 3Ш; УШ) Панель 1. Чертеж общего вида
Гип	Гусева		Литер: — Масса: — Масштаб: —
Нач. отд.	Латынцев		Лист 4 Листов —
Н. контр.	Креймер		Госстрой СССР ГПИ Горьковский САНТЕХПРОЕКТ
Гл. спец.	Креймер		
Рук. гр.	Боброва		
Ст. инж.	Сорокина		

Инв. № подл. | Подпись и дата | Взам. инв. № | Инв. № дубл. | Подпись и дата

Копир. 23108-14 4 Формат А2

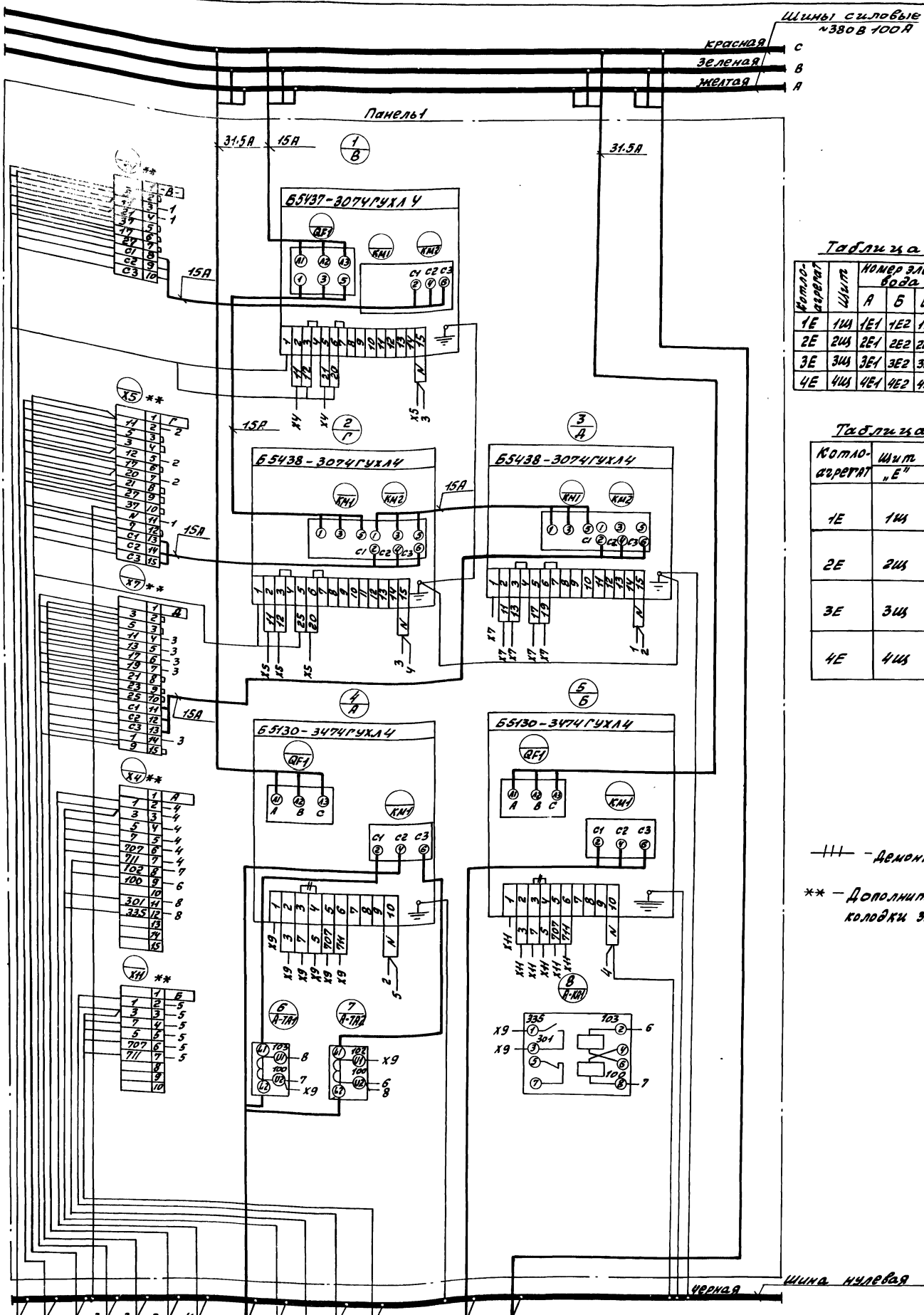

Таблица 1

Котлоагрегат	Щит	Номер электропривода А	Б	В	Г	Д	Щит котла
1Е	1Щ	1Е1	1Е2	1Е3	1Е4	1Е5	5;6
2Е	2Щ	2Е1	2Е2	2Е3	2Е4	2Е5	7;8
3Е	3Щ	3Е1	3Е2	3Е3	3Е4	3Е5	9;10
4Е	4Щ	4Е1	4Е2	4Е3	4Е4	4Е5	11;12

Таблица 2

Котлоагрегат	Щит "Е"	Ввод ~380
1Е	1Щ	Щит 1Щ I секц. пан. 2
2Е	2Щ	Щит 1Щ I секц. пан. 5
3Е	3Щ	Щит 1Щ I секц. пан. 2
4Е	4Щ	Щит 1Щ II секц. пан. 5

— демонтировать

** — Дополнительные колодки зажимов

| | | |

Альбом 12

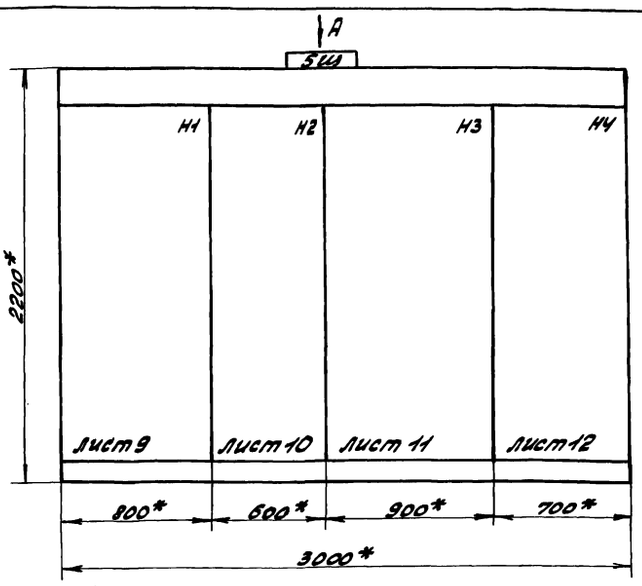

1. * - Размеры для справок.
2. Технические данные аппаратов - листы 13.1 ÷ 13.7
3. Щит станций управления выполнить глубиной 600 мм. Щит одностороннего обслуживания.

Строка				
	1	Насосы: 1-Сетевой, 6-Подпит.	Ввод №1 ~380/220В	Ввод №2 ~380/220В	Насосы: 7-Подп., 10-Гор. вод.
	2	8, 9-Гор. воды, 11-Исх. воды, 15-Ум.	Насосы: 4-Пит., 23-Под.	Насосы: 2, 3-Сетевые; 5-Питател.	16-Умягчен., 18-Раст. соли
	3	21-Приема топ., 20*** - Регенерац.	НАЗ 13-Раб. вод, 17-Бак	22-Приема топлива	12-Исх. воды, 14-Раб. воды
	4	раствора соли	Нижн. точ., 19-Взрыхл.	34-Компрес. установка	24-Подачи мазута
Панель		1	2	3	4
	1				
	2				
	3				
	4				
Панель					

Указания при привязке.
1. *** - Исключить для варианта водоподготовки 1.

Шины силовые ~380В; 200А

Вид А
М1:50

Шины силовые ~380В; 200А

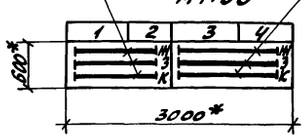

				ТП903-1-260.88	-ЭМ.Н.
				Котельная с 4 котлами ДЕ-4-14ГМ. Здание из сборных железобетонных конструкций	Литер / Масса / Масштаб
Гип	Гусева				Лист 8 / Листов
Нач. отд.	Латыниев			Щит открытый 5Щ. Чертеж общего вида	Госстрой СССР ГПИ Горьковский САНТЕХПРОЕКТ
Н. контр.	Креймер				
Гл. спец.	Креймер				
Рук. гр.	Боброва				
Ст. инж.	Сорокина				

Инв. № подл. | Подп. и дата | Взам. инв. № | Инв. № дубл. | Подп. и дата

Альбом 12

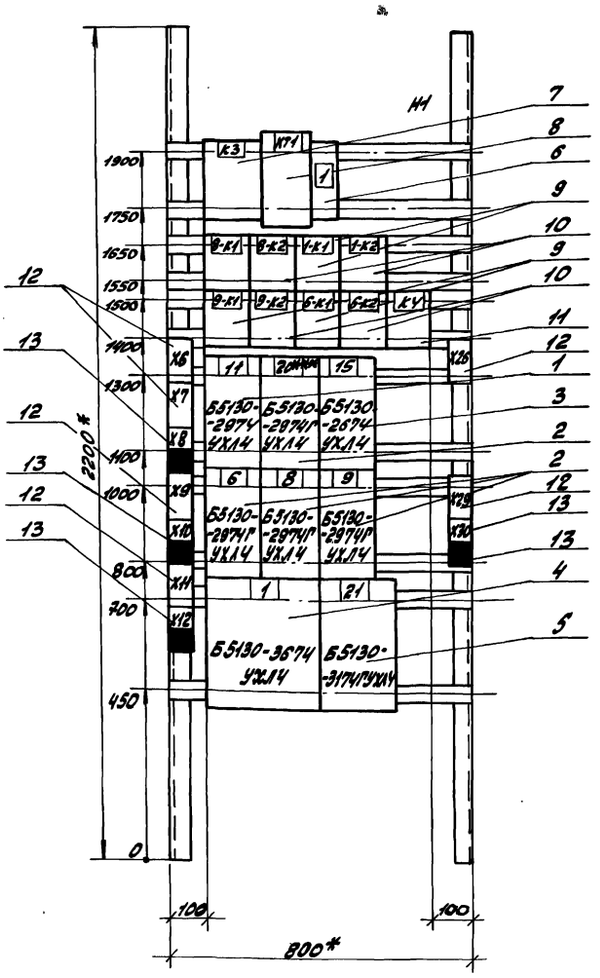

1. * Размеры для справок.
2. Технические данные аппаратов - лист 13.1 ÷ 13.7.

Указания при привязке:
1. *** - Исключить для варианта водоподготовки 1.

				ТП903-1-260.88	-ЭМ.Н.
				Котельная с 4 котлами ДЕ-4-14ГМ. Здание из сборных железобетонных конструкций	Литер / Масса / Масшт.
Гип	Гусева				Лист 9 / Листов
Нач. отд.	Латыниев			Щит открытый 5Щ. Панель 1. Чертеж общего вида	Госстрой СССР ГПИ Горьковский САНТЕХПРОЕКТ
Н. контр.	Креймер				
Гл. спец.	Креймер				
Рук. гр.	Боброва				
Ст. инж.	Сорокина				

Инв. № подл. | Подп. и дата | Взам. инв. № | Инв. № дубл. | Подп. и дата

копир. Красов

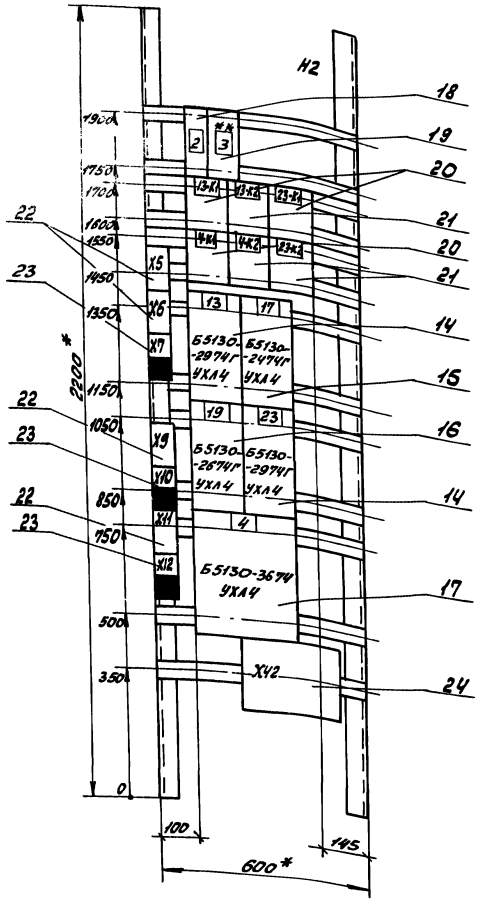

1.*- Размеры для справок.

2. Технические данные аппаратов- лист 13.1÷13.7.

Указания при привязке:

1.** - Исключить для варианта водоподготовки 2.

				ТП903-1-260.88 -ЭМ.Н	
				Котельная с 4 котлами ДЕ-4-14ГМ. Здание из сборных железобетонных конструкций	Литер / Масса / Масштаб
ГИП	Гусева				
Нач.отд	Латышев				
Н.контр.	Крейнер				Лист 12 / Листов
Гл.спец.	Крейнер			Щит открытый 5 Щ Панель 2. Чертеж общего вида	Госстрой СССР ГПИ Горьковский САНТЕХПРОЕКТ
Рук. гр.	Боброва				
Ст.инж.	Сорокина				

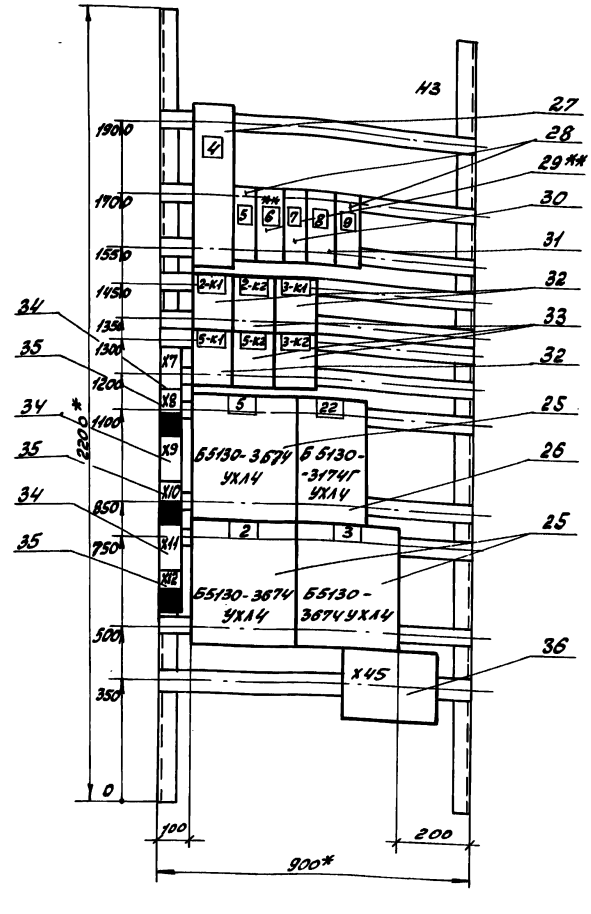

1.*- Размеры для справок.

2. Технические данные аппаратов- - лист 13.1- 13.7.

Указания при привязке

1.** - Исключить для варианта водоподготовки 2.

				ТП903-1-260.88 -ЭМ.Н	
				Котельная с 4 котлами ДЕ-4-14ГМ. Здание из сборных железобетонных конструкций	Литер / Масса / Масштаб
ГИП	Гусева				
Нач.отд	Латышев				
Н.контр.	Крейнер				Лист 14 / Листов
Гл.спец.	Крейнер			Щит открытый 5 Щ Панель 3. Чертеж общего вида.	Госстрой СССР ГПИ Горьковский САНТЕХПРОЕКТ
Рук. гр.	Боброва				
Ст.инж.	Сорокина				

Копир: Красн

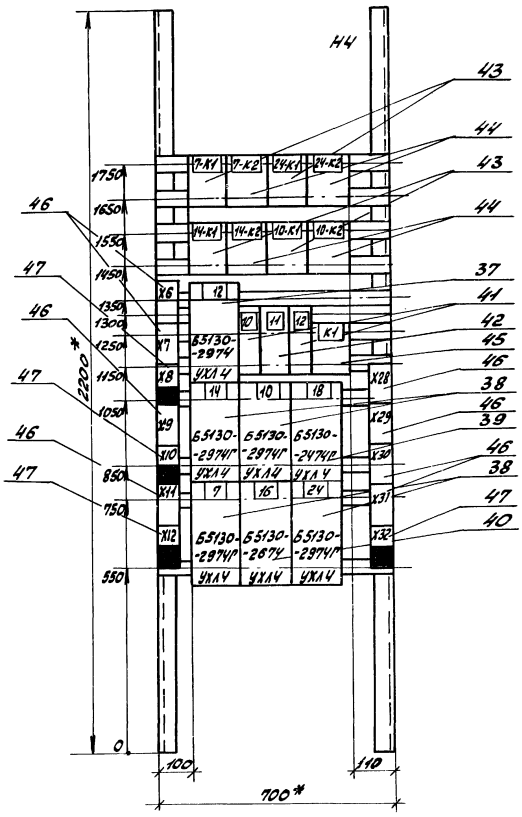

1. *- Размеры для справок.
2. Технические данные аппаратов- лист 13.1÷13.7.

				ТП903-1-260.88 -ЭМ.Н			
				Котельная с 4 котлами ДЕ-4-14ГМ. Здание из аборных железобетонных конструкций	Литер.	Масса	Масштаб
Гип	Гусева						
Нач. отд.	Латынцев						
Н. контр.	Креймер				Лист 12	Листов	
Гл. спец.	Креймер			Щит открытый 5 щ Панель 4. Чертеж общего вида	Госстрой СССР ГПИ Горьковский САНТЕХПРОЕКТ		
Рук. гр.	Боброва						
Ст. инж.	Сорокина						

Альбом 12

Инв. № подл. | Подп. и дата | Взам. инв. № | Инв. № дубл. | Подп. и дата

Откуда идёт		Куда поступает		Генеральная маркировка	Откуда идёт		Куда поступает		Генеральная маркировка
Панель	Блок зажимов / Номер зажима	Панель	Блок зажимов / Номер зажима		Панель	Блок зажимов / Номер зажима	Панель	Блок зажимов / Номер зажима	
1	Х26/7	4	Х9/8	≠10-25	1	Х26/8	4	Х9/7	≠10-27
1	Х26/9	4	Х9/14	≠10-717	1	Х26/10	4	Х9/13	≠10.715

Альбом 12

Инв. № подл. | Подп. и дата | Взам. инв. № | Инв. № дубл. | Подп. и дата

ТП903-1-260.88 -ЭМ.Н | Лист 15.2

Откуда идет		Куда поступает		Генеральная маркировка	Откуда идет		Куда поступает		Генеральная маркировка
Панель	Блок зажимов / Номер зажима	Панель	Блок зажимов / Номер зажима		Панель	Блок зажимов / Номер зажима	Панель	Блок зажимов / Номер зажима	
4	Х9/8	1	Х26/7	≠10-25	4	Х9/7	1	Х26/8	≠10-27
4	Х9/14	1	Х26/9	≠10-717	4	Х9/13	1	Х26/10	≠10-715

Альбом 12

Инв. № подл. | Подп. и дата | Взам. инв. № | Инв. № дубл. | Подп. и дата

ТП903-1-260.88 -ЭМ.Н | Лист 16.2

Копир. Краев

Альбом 12

Формат	Зона	Поз	Обозначение	Наименование	Кол	Примечание
		** 29		Выключатель		
				АК63-3МУ3		
				Iр-16; отс 12	1	6QF **
		30		АF63-1МУ3;		
				Iр-5; отс 1,5	1	7QF
		31		АК63-3МУ3		
				Iр-10; отс. 12	1	8QF
				Реле		
		32		РПУ-2-М96220У3Б		2-К1 3-К1
				U~220В; К. 2з; 2р	3	5-К1
		33		РПУ-2-М96420У3Б		2-К2
				U~220В; К. 4з; 2р.	3	3-К2 5-К2
		34		Блок БЗ 24-4П25-В/ВУЗ-10		Х7
				из 10 зажимов на		Х9
				ток 25А	3	Х11
		35		Блок БЗ 24-4П25-В/ВУЗ-5		Х8; Х10
				из 5 зажимов на ток 25А	3	Х12
		36		Блок из 6ти зажимов		
				типа ЗН-24		
				на ток 160А	1	Х45

Инв. № подл. | Подпись и дата | Взам. инв. № | Инв. № дубл. | Подпись и дата

ТП 903-1-260.88 - ЭМ.Н. | Лист 13.5

Альбом 12

Формат	Зона	Поз.	Обозначение	Наименование	Кол.	Примечание
	4			Панель 4		
				Блоки		
		37		Б5130-2974УХЛ4	1	12
		38		Б5130-2974ГУХЛ4	4	14; 10 7, 24
		39		Б5130-2474ГУХЛ4	1	18
		40		Б5130-2674УХЛ4	1	16
				Н4		
				Выключатель		
		41		АК63-1МУ3,		10QF
				Iр-0,6; отс 1,5	2	12QF
		42		АК63-3МУ3		
				Iр-12,5; отс 12	1	11QF
				Реле		
		43		РПУ-2-М96220У3Б		7К1 24-К1
				U~220В; К. 2з; 2р	4	14-К1 10-К1
		44		РПУ-2-М96420У3Б		7-К2 24-К2
				U~220В; К4з; 2р	4	14-К2 10-К2
		45		РПУ-2-М91220У3Б		
				U=24В; К. 2з; 2р	1	К1

Инв. № подл. | Подпись и дата | Взам. инв. № | Инв. № дубл. | Подпись и дата

ТП 903-1-260.88 - ЭМ.Н. | Лист 13.6

Альбом 12

Формат	Зона	Поз.	Обозначение	Наименование	Кол.	Примечание
		46		Блок БЗ 24-4П25-		Х6; Х7
				-В/ВУЗ-10		Х9; Х11
				из 10 зажимов на		Х28; Х29
				ток 25А	8	Х30; Х31
		47		Блок БЗ 24-4П25-		
				-В/ВУЗ-10		
				из 5 зажимов на		Х8, Х10
				ток 25А	4	Х12 Х32

Указания при привязке:

1. ***-Исключить-для варианта водоподготовки №1
2. **-Исключить-для варианта водоподготовки №2

Инв. № подл. | Подпись и дата | Взам. инв. № | Инв. № дубл. | Подпись и дата

ТП 903-1-260.88 ЭМ.3 | Лист 13.7

Альбом 12

Панель	Надпись	Позицион. обозначение	Место надписи	Текст	Кол.	Вид шрифта	Заготовка
			Верхнее	1Е (2Е; 3Е; 4Е)-Котел			
			обрам-	А-Дымосос			
1			ление	Б-Дутьев. вент.			
				В; Г; Д-Задвижки			
			Табличка	В	1		
			—"—	Г	1		
			—"—	Д	1		
			—"—	А	1		
1			—"—	Б	1		
			—"—	А-ТА1	1		
			—"—	А-ТА2	1		
			—"—	А-КА1	1		

Таблица применения

Котло-агрегат	Щит	Номер электропривода				
		А	Б	В	Г	Д
1Е	1Щ	1Е1	1Е2	1Е3	1Е4	1Е5
2Е	2Щ	2Е1	2Е2	2Е3	2Е4	2Е5
3Е	3Щ	3Е1	3Е2	3Е3	3Е4	3Е5
4Е	4Щ	4Е1	4Е2	4Е3	4Е4	4Е5

Инв. № подл. | Подпись и дата | Взам. инв. № | Инв. № дубл. | Подпись и дата

ГИП	Гусева	
Нач. отд.	Латынцев	
Н. контр.	Креймер	
Гл. спец.	Креймер	
Рук. гр.	Боброва	
Ст. инж.	Сорокина	

ТП 903-1-260.88 ЭМ.Н

Котельная с 4 котлами ДЕ-4-14ГМ. Здание из сборных железобетонных конструкций. Щит открытый 1Щ (2Щ; 3Щ; 4Щ). Перечень надписей.

Литер	Лист	Листов
	6	

Госстрой СССР ГПИ Горьковский САНТЕХПРОЕКТ

Копир. Красн. 23108-14 9

Альбом 12

Формат	Зона	Поз.	Обозначение	Наименование	Кол.	Примечание
				Документация		
А3			ТП903-1-260.88 лист 8	Чертеж общего вида	1	
А3			ТП903-1-260.88 лист 9	Панель 1. Чертеж общего вида	1	
А3			ТП903-1-260.88 лист 10	Панель 2. Чертеж общего вида	1	
А3			ТП903-1-260.88 лист 11	Панель 3. Чертеж общего вида	1	
А3			ТП903-1-260.88 лист 12	Панель 4. Чертеж общего вида	1	
А2			ТП903-1-260.88 лист 15.1 15.2	Панель 1. Схема электрическая соединений и подключений	1	
А2			ТП903-1-260.88 лист 16	Панель 2. Схема электрическая соединений и подключений	1	
А2			ТП903-1-260.88 лист 17	Панель 3. Схема электрическая соединений и подключений	1	

Инв. № подл. | Подп. и дата | Взам. инв. № | Инв. № дубл. | Подп. и дата

ГИП	Гусева	
Нач. отд.	Латышцев	
Н. контр.	Крейчер	
Гл. спец.	Крейчер	
Рук. гр.	Боброва	
Ст. инж.	Сорокина	

ТП903-1-260.88 - ЭМ.Н

Котельная с 4 котлами ДЕ-4-14ГМ. Здание из сборных железобетонных конструкций. Щит открытый. Технические данные аппарата 8.

Литер	Лист	Листов
	13.1	7

Госстрой СССР ПНИ Горьковский САНТЕХПРОЕКТ

Альбом 12

Формат	Зона	Поз.	Обозначение	Наименование	Кол.	Примечание
А2			ТП903-1-260.88 Лист 18.1 ÷ 18.2	Панель 4. Схема электрическая соединений и подключений	1	
А4			ТП903-1-260.88 Лист 14.1÷14.4	Перечень надписей		
				Сборочные единицы		
	1			Панель 1		
				Блоки		
		1		Б5130-2974УХЛ4	1	
		2		Б5130-2974ГУХЛ4	3/4***	
		3		Б5130-2674УХЛ4	1	
		4		Б5130-3674УХЛ4	1	
		5		Б5130-3174ГУХЛ4	1	
				Н1		
				Выключатель		
		6		АК63-1М У3; Iр 5А; отс 1.5	1	1SF1
				Реле		
		7		РП-12УХЛ4; U~220В;		
				К 13; 1р; 2п	1	К3
		8		ВС-4331-УХЛ4		
				U~220В; К3п	1	К7.1
		9		РПУ-2-М96220 У3Б		8-К-1 1-К1
				U~220В, К. 23; 2р	4	9-К-1 6-К-1

Инв. № подл. | Подп. и дата | Взам. инв. № | Инв. № дубл. | Подп. и дата

ТП903-1-260.88 - ЭМ.Н

Лист 13.2

Альбом 12

Формат	Зона	Поз.	Обозначение	Наименование	Кол.	Примечание
		10		РПУ-2-М96420 У3Б		6-К2 9-К2
				U~220В; К. 43; 2р	4	1-К2 6-К2
		11		РПУ-2-М96800 У3Б		
				U~220В; К. 83	1	К4
		12		Блок Б3 24-4П25-В/В У3-10		Х6; Х7
				из 10 зажимов		Х9; Х11
				на ток 25А	6	Х26; Х29
		13		Блок Б3 24-4П25-В/В У3-5 из 5 зажимов		Х8; Х10
				на ток 25А	4	Х12; Х30
	2			Панель 2		
				Блоки		
		14		Б5130-2974ГУХЛ4	2	
		15		Б5130-2474ГУХЛ4	1	
		16		Б5130-2674ГУХЛ4	1	
		17		Б5130-3674УХЛ4	1	
				Н2		
		18		Выключатель		
				АК63-1М У3, Iр 0.6		
				отс. 1.5	1	2QF
		19**		АК63-3М У3; Iр 16; отс 12	1	3QF**
				Реле		
		20		РПУ-2-М96220 У3Б		13-К1 4-К1
				U~220В; К. 23; 2р	3	23-К1

Инв. № подл. | Подп. и дата | Взам. инв. № | Инв. № дубл. | Подп. и дата

ТП903-1-260.88 - ЭМ.Н

Лист 13.3

Альбом 12

Формат	Зона	Поз.	Обозначение	Наименование	Кол.	Примечание
		21		РПУ-2-М96420 У3Б		13-К1 4-К1
				U~220В; К. 43; 2р	3	23-К1
		22		Блок Б3 24-4П25-В/В У3-10 из 10 зажимов на ток 25А	4	Х5; Х6 Х9; Х11
		23		Блок Б3 24-4П25-В/В У3-5 из 5 зажимов на ток 25А	3	Х7 Х10; Х12
		24		Блок из 6 ти зажимов типа ЗН-24 на ток 160А	1	Х42
	3			Панель 3		
				Блоки		
		25		Б5130-3674УХЛ4	3	
		26		Б5130-3174ГУХЛ4	1	
				К3		
				Выключатель		
		27		А3716ФУ3; Iрм-160 Iрт-160	1	4QF
		28		АК63-1М У3; Iр-0.6		5QF
				отс 1.5	2	9QF

Инв. № подл. | Подп. и дата | Взам. инв. № | Инв. № дубл. | Подп. и дата

ТП 903-1-260.88 - ЭМ.Н.

Лист 13.4

Альбом 12

Панель	Надпись	Поз. обозначение	Место надписи	Текст	Кол.	Вид шрифта	Заготовка
1			Верхнее обрамление	Насосы: 1-Сетевой, 6-Подпиточ. 8,9-Гор. воды, 11-Исх. воды, 15-Умягч. в, 21-Приема топ. 20***-регенерац. раствора соли			
2			Верхнее обрамление	Ввод N1~380/220В Насосы: 4-пит, 23-под. маз. 13-раб. вод; 17-бак. ниж. точ. 19-Взрыхл.			
3			Верхнее обрамление	Ввод N2 ~380/220В Насосы: 2,3-сетевые, 5-питательн. 22-приема топлива 34-Компрес. установка			
4			Верхнее обрамление	Насосы: 7-Подп, 10-гор. вод. 16-Умягчен, 18-раств. соли. 12-Исход. воды, 14-раб. воды. 24-Подачи мазута			
1			Табличка	К3	1		
			—"—	КТ1	1		
	1	1SF1	—"—	1SF1-Общие цепи нас. гор. водосн.	1		
			—"—	8-К1	1		

Подпись и дата | Инв. N дубл. | Взам. инв. N | Подпись и дата | Инв. N подл.

ГИП	Гусева	
Нач. отд.	Латынцев	
Н. контр.	Креймер	
Гл. спец.	Креймер	
Рук. гр.	Боброва	
Ст. инж.	Сорокина	

ТП 903-1-260.88 -ЭМ.Н.

Котельная с 4 котлами ДЕ-4-14ГМ. Здание из сборных железобетонных конструкций

Щит открытый 5 щ

Перечень надписей

Литер	Лист	Листов
	14.1	4

Госстрой СССР ГПН Горьковский САНТЕХПРОЕКТ

Альбом 12

Панель	Надпись	Поз. обозначение	Место надписи	Текст	Кол.	Вид шрифта	Заготовка
1			Табличка	8-К2	1		
			—"—	1-К1	1		
			—"—	1-К2	1		
			—"—	9-К1	1		
			—"—	9-К2	1		
			—"—	6-К1	1		
			—"—	6-К2	1		
			—"—	К4	1		
			—"—	11	1		
			—"—	20***	1		
			—"—	15	1		
			—"—	6	1		
			—"—	8	1		
			—"—	9	1		
			—"—	1	1		
			—"—	21	1		
2	2	2QF	Табличка	27-Т20-Аппар. магн. обр. вод	1		
	3**	3QF	—"—	25**-ВПУ-5.0	1		
			—"—	13-К1	1		
			—"—	13-К2	1		
			—"—	23-К1	1		
			—"—	4-К1	1		
			—"—	4-К2	1		

Подпись и дата | Инв. N дубл. | Взам. инв. N | Подпись и дата | Инв. N подл.

ТП 903-1-260.88 -ЭМ.Н. Лист 14.2

Альбом 12

Панель	Надпись	Поз. обозначен.	Место надписи	Текст	Кол.	Вид шрифта	Заготовка
2			Табличка	23-К2	1		
			—"—	13	1		
			—"—	17	1		
			—"—	19	1		
			—"—	23	1		
			—"—	4	1		
3	4	4QF	Табличка	Секцион. выключат	1		
	5	5QF	—"—	28-Т20 Аппар. магн. обр. вод.	1		
	6**	6QF	—"—	26**-ВПУ-5.0	1		
	7	7QF	—"—	ШС-Шкаф сигнал З.С.В.	1		
	8	8QF	—"—	34-Установ. компр. передв.	1		
	9	9QF	—"—	Блок питания БПС	1		
			—"—	2-К1	1		
			—"—	2-К2	1		
			—"—	3-К1	1		
			—"—	5-К1	1		
			—"—	5-К2	1		
			—"—	3-К2	1		
			—"—	5	1		
			—"—	22	1		
			—"—	2	1		
			—"—	3	1		

Подпись и дата | Инв. N дубл. | Взам. инв. N | Подпись и дата | Инв. N подл.

ТП 903-1-260.88 -ЭМ.Н. Лист 14.3

Альбом 12

Панель	Надпись	Поз. обозначен.	Место надписи	Текст	Кол.	Вид шрифта	Заготовка
4			Табличка	7-К1	1		
			—"—	7-К2	1		
			—"—	24-К1	1		
			—"—	24-К2	1		
			—"—	14-К1	1		
			—"—	14-К2	1		
			—"—	10-К1	1		
			—"—	10-К2	1		
			—"—	12	1		
	10	10QF	—"—	29-Т20-Аппар. магн. обр. вод.	1		
	11	11QF	—"—	Вентсистема П-1	1		
	12	12QF	—"—	ППС-1-Приб. пожарн. сигн.	1		
			—"—	К1	1		
			—"—	14	1		
			—"—	10	1		
			—"—	18	1		
			—"—	7	1		
			—"—	16	1		
			—"—	24	1		

Подпись и дата | Инв. N дубл. | Взам. инв. N | Подпись и дата | Инв. N подл.

Указания при привязке

1. ***-Исключить для варианта водоподготовки N1

2. **-Исключить для варианта водоподготовки N2

ТП 903-1-260.88 -ЭМ.Н. Лист 14.4

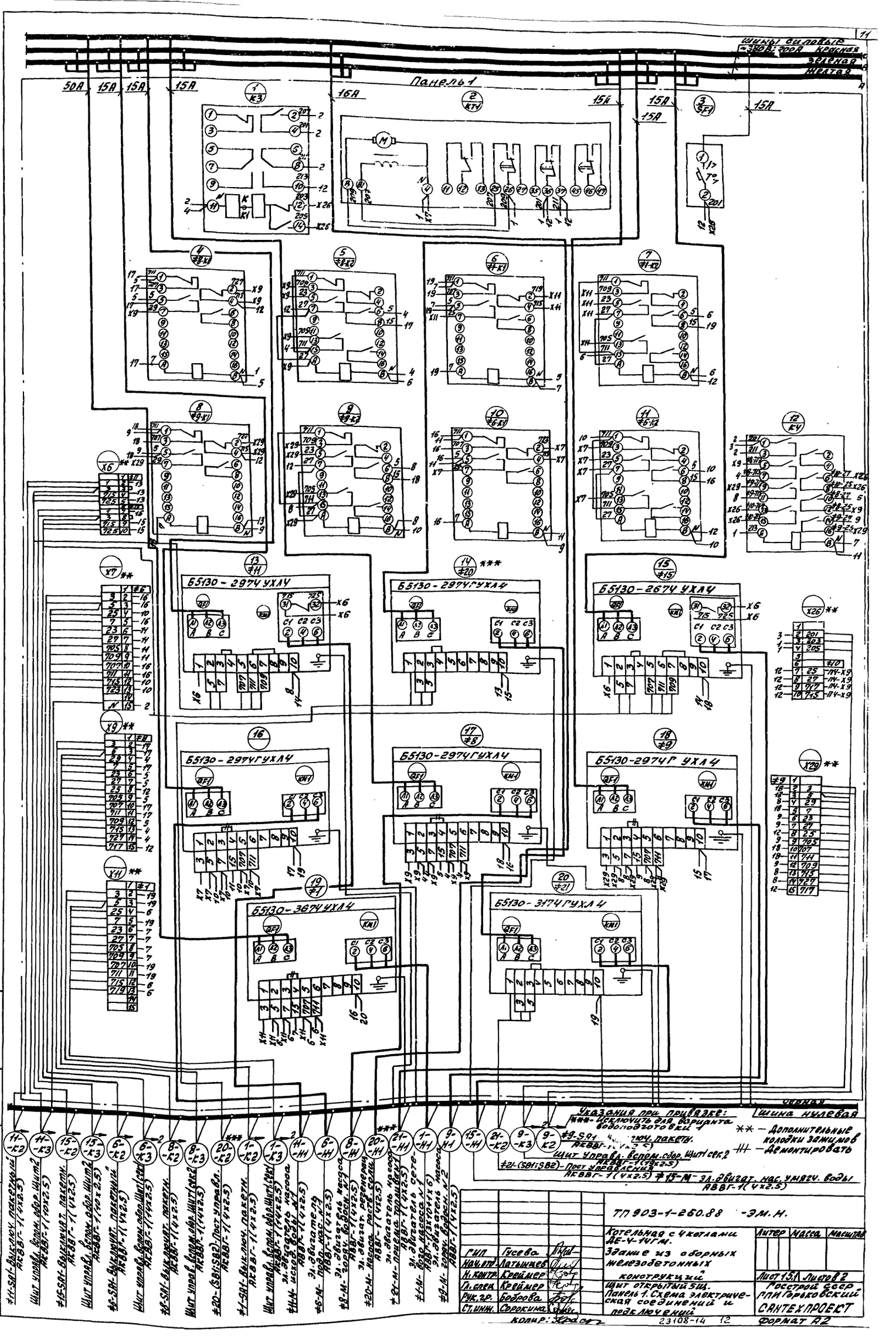

Шины силовые
~380В; 200А Красная
Зеленая
Желтая
Панель 1
Б5130-2974УХЛ4
Б5130-2974ГУХЛ4
Б5130-2674УХЛ4
Б5130-2974ГУХЛ4
Б5130-2974ГУХЛ4
Б5130-2974ГУХЛ4
Б5130-3674УХЛ4
Б5130-3174ГУХЛ4
Альбом 12
Черная
Шина нулевая
Указания при привязке:
*** - Исключить для варианта водоподготовки
** - Дополнительные колодки зажимов
||| - Демонтировать
Щит управл. вспом. сбор. Щит1 сек.2
Пост управления
ТП 903-1-260.88 -ЭМ.Н.
Котельная с 4 котлами ДЕ-4-14ГМ.
Здание из сборных железобетонных конструкций
Щит открытый 5Щ.
Панель 1. Схема электрическая соединений и подключений
Литер
Масса
Масштаб
Лист 15.1
Листов 2
Госстрой СССР
ГПИ Горьковский
САНТЕХПРОЕКТ
ГИП Гусева
Нач.отд. Латышев
Н.контр. Креймер
Гл.спец. Креймер
Рук.гр. Боброва
Ст.инж. Сорокина
Копир:
23108-14 12
Формат А2
Инв.№ подл. | Подп. и дата | Взам. инв.№ | Инв.№ дубл. | Подп. и дата

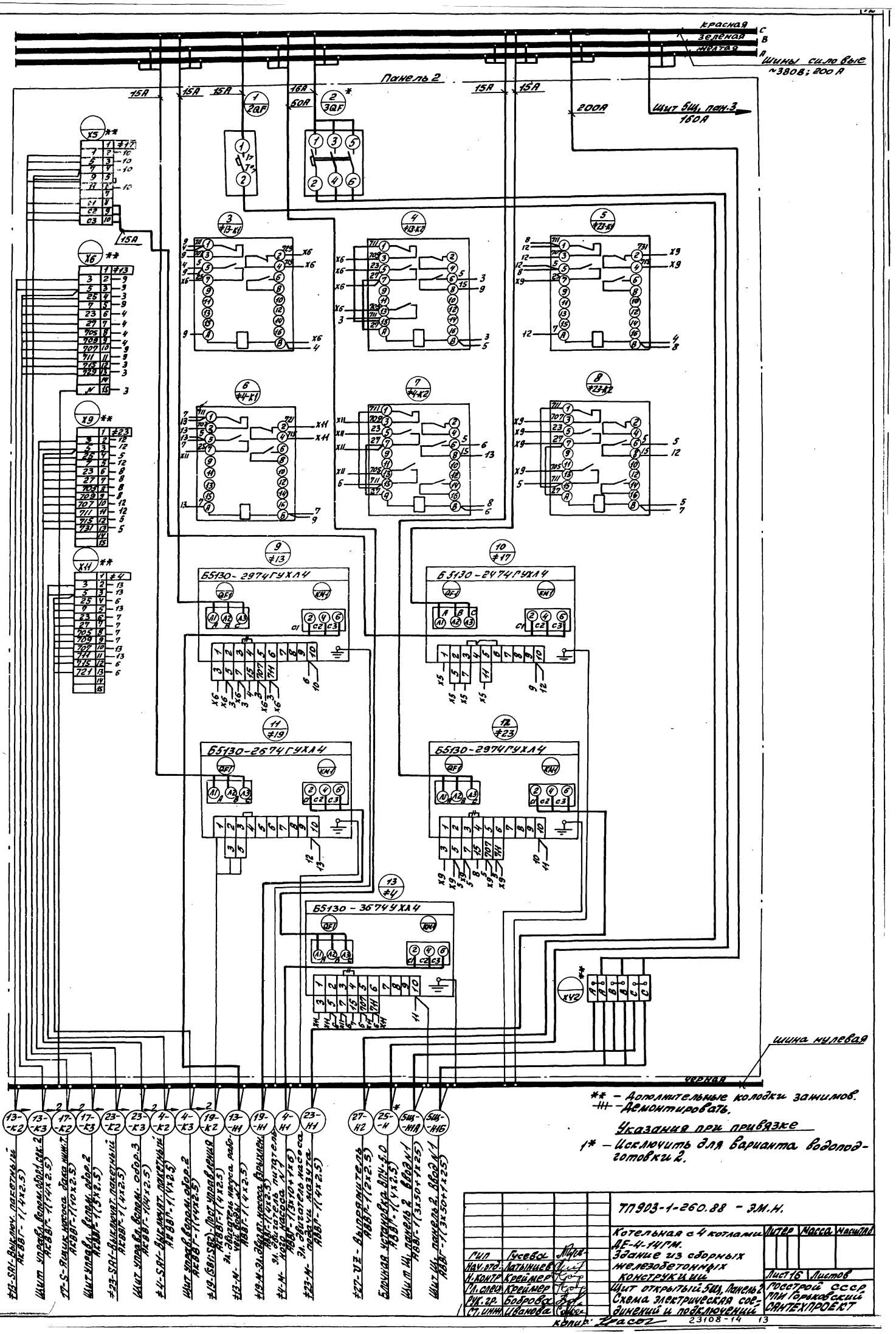

** – Дополнительные колодки зажимов.
-||- – Демонтировать.

Указания при привязке

1* – Исключить для варианта водоподготовки 2.

			ТП903-1-260.88 – ЭМ.Н.			
			Котельная с 4 котлами ДЕ-4-14ГМ. Здание из сборных железобетонных конструкций	Литер	Масса	Масштаб
Гип	Гусева			Лист 16	Листов	
Нач.отд.	Латыниев					
Н.контр.	Креймер					
Гл.спец.	Креймер		Щит открытый 5Щ, Панель 2	Госстрой СССР ГПИ Горьковский САНТЕХПРОЕКТ		
Рук.гр.	Боброва		Схема электрическая соединений и подключений			
Ст.инж.	Иванова					

копир: Красов 23108-14 13

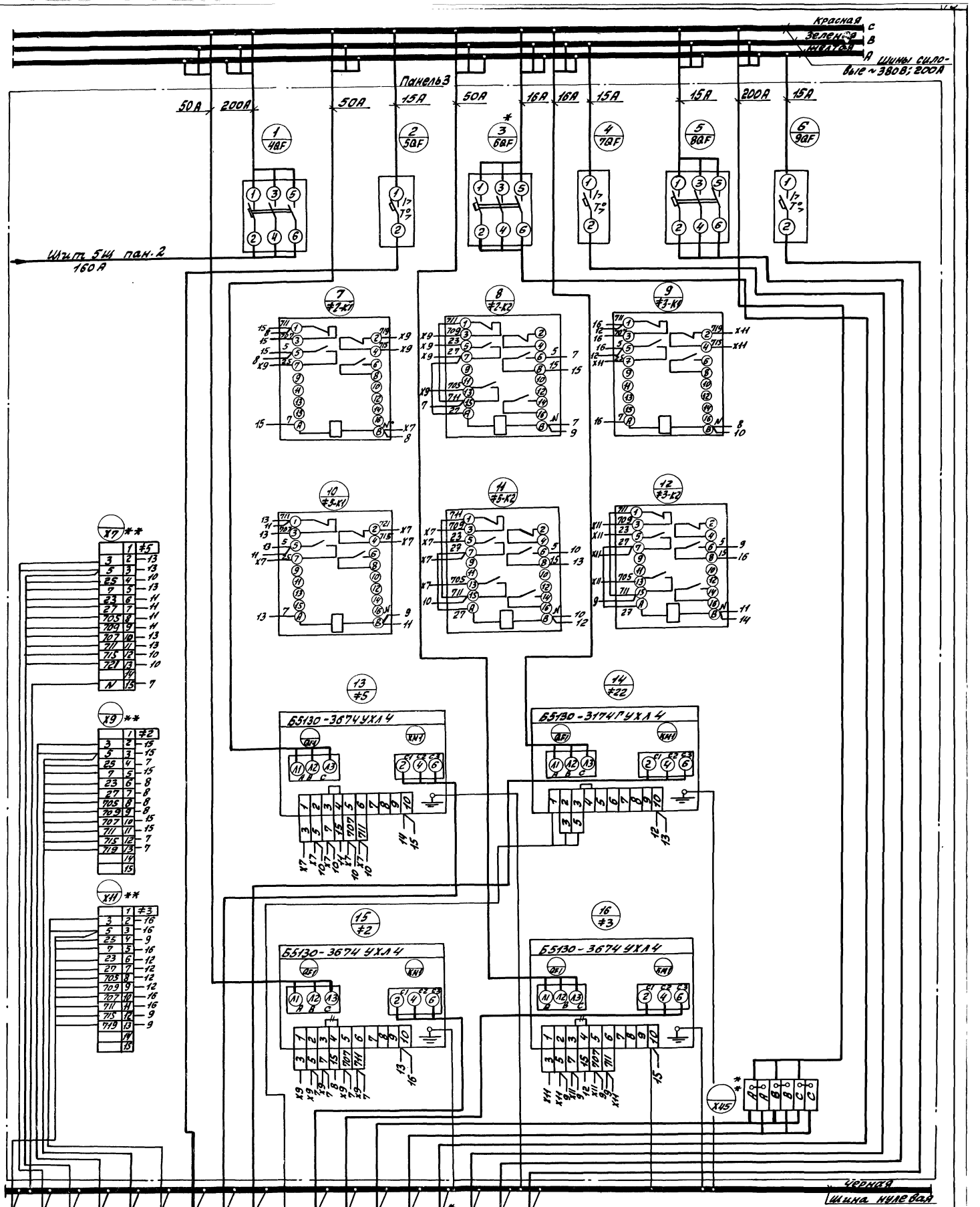

Альбом 12

Шит управл. вспом. обор. Щит 1 сек. АКВВГ-1 (14х2.5)
#5-SA1-Выключатель пакетн. АКВВГ-1 (4х2.5)
Шит управл. вспом. обор. Щит 2 сек. АКВВГ-1 (14х2.5)
#2-SA1-Выключат. пакетн. АКВВГ-1 (4х2.5)
Шит управл. вспом. обор. Щит 1 сек. АКВВГ-1 (14х2.5)
#3-SA1-Выключатель пакетн. АКВВГ-1 (4х2.5)
Выпрям. уст-во аппар. магн. обр. воды АВВГ-1 (2х2.5)
#28-VZ-эл. двигатель питательного насос. №2 АВВГ-1 (3х10+1х6)
#5-M-эл. двигатель насоса №2 АВВГ-1 (4х2.5)
#22-M-эл. двигатель насоса приема топл. АВВГ-1 (4х2.5)
#22-(SB1:SB2)-Пост управлен. АКВВГ-1 (4х2.5)
#2-M-эл. двигатель сетевого насоса №2 АВВГ-1 (3х10+1х6)
#3-M-эл. двигатель сетевого насоса №3 АВВГ-1 (3х10+1х6)
Шит Щ. панель 4 АВВГ-1 (3х50+1х25)
Шит Щ панель 4 АВВГ-1 (3х50+1х25)
ВЛУ-5Л-блочная водоподготовка установка АВВГ-1 (4х2.5)
ШС-Шкаф сигнализации замазученных стоков АВВГ-1 (2х2.5)
Блок питания БПС АВВГ-1 (2х2.5)
4QS-ящик с рубильником АВВГ-1 (4х2.5)

** - Дополнительные колодки зажимов
-#- - Демонтировать
Указания при привязке
* - исключить для варианта водоподготовки 2.

ГИП	Гусева		
Нач.отд.	Латынцев		
Н.контр.	Креймер		
Гл.спец.	Креймер		
Рук. гр.	Боброва		
Ст.инж.	Сорокина		

ТП 903-1-260.88 -ЭМ.Н.

Котельная с 4 котлами ДЕ-4-14гм.
Здание из сборных железобетонных конструкций

Щит открытый 5Щ. Панель 3. Схема электрическая соединений и подключений

Литер	Масса	Масшт.

Лист 17 Листов

Госстрой СССР ГПИ Горьковский САНТЕХПРОЕКТ

копир: Краск 23108-14 14 формат А2

Инв. № подл. | Подп. и дата | Взам. инв. № | Инв. № дубл. | Подп. и дата

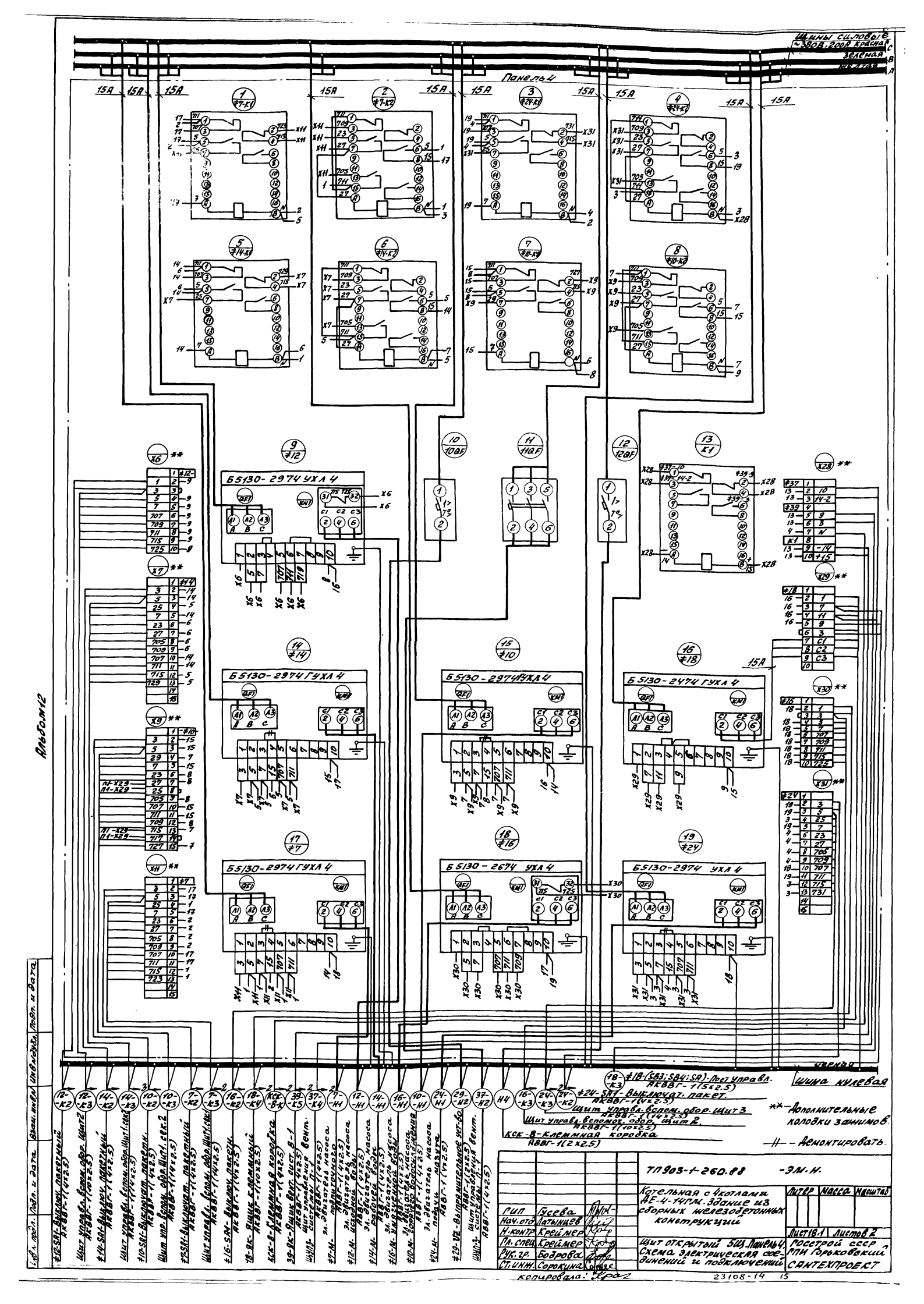
Шины силовые ~380В, 200А красная, зеленая, желтая
Панель 4
Б5130-2974 УХЛ 4
Б5130-2974 ГУХЛ 4
Б5130-2474 ГУХЛ 4
Б5130-2674 УХЛ 4
Б5130-2974 УХЛ 4
Альбом 12
Инв. № подл. | Подп. и дата | Взам. инв. № | Инв. № дубл. | Подп. и дата
Шина нулевая
** - Дополнительные колодки зажимов.
-//- - Демонтировать.
ТП 903-1-260.88 -ЭМ.Н.
Котельная с 4 котлами ДЕ-4-14ГМ. Здание из сборных железобетонных конструкций
Щит открытый 5Щ. Панель 4. Схема электрической соединений и подключений
Литер | Масса | Масштаб
Лист 18.1 | Листов 2
Госстрой СССР ГПИ Горьковский САНТЕХПРОЕКТ
ГИП Гусева
Гл. спец. Креймер
Рук. гр. Бодрова
Ст. инж. Сорокина
Копировала:
23108-14 15

Формат	Зона	Поз.	Обозначение	Наименование	Кол.	Примечание
				Документация		
А4			ТП903-1-260.88-ЭМ.Н.Л19	Чертеж общего вида	1	
				Схема электрическая	1	
А4			ТП903-1-260.88-ЭМ.Н.Л.22	соединений и подключений	1	
А4			ТП903-1-260.88-ЭМ.Н.Л21	Перечень надписей	1	
				Сборочные единицы		
				НБ1		
		1		Пост управления кнопочный		
				КЕ011.исп.5.красный „Стоп"	1	17-SB1
		2		Пост управления кнопочный		
				КЕ-ОП.исп.4.черный „Пуск"	1	17-SB2
		3		Переключатель		
				УП5311-С23	1	17-SA
				Блок из 10 зажимов		
				типа Б324-4П25-В/ВУ3-10		
				на ток 25А	1	

Альбом 12

Инв.№подл. | Подп. и дата | Взам.инв.№ | Инв.№дубл. | Подп. и дата

ГИП	Гусева		ТП903-1-260.88 -ЭМ.Н.
Нач.отд.	Латынцев		Котельная с 4 котлами ДЕ-4-14ГМ. Здание из сборных железобетонных конструкций. Ящик №17S. Технические данные аппаратов.
Н.контр.	Креймер		Литер: — Лист: 20 Листов: —
Гл.спец.	Креймер		Госстрой СССР ГПИ Горьковский САНТЕХПРОЕКТ
Рук.гр.	Боброва		
Ст.инж.	Сорокина		

Вид спереди
Дверь не показана

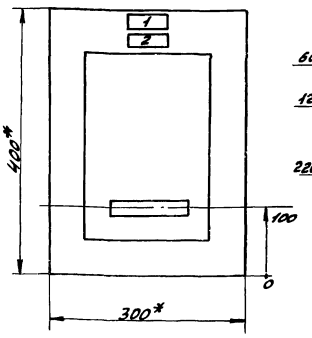

Дверь ящика
Вид спереди

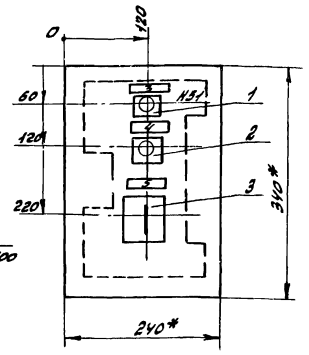

1.*- Размеры для справок.
2. В контуре табличек и аппаратов указаны номера надписей по перечню надписей.
3. Глубина ящика 250 мм.

Альбом 12

Инв.№подл. | Подп. и дата | Взам.инв.№ | Инв.№дубл. | Подп. и дата

ГИП	Гусева		ТП903-1-260.88 -ЭМ.Н.
Нач.отд.	Латынцев		Котельная с 4 котлами ДЕ-4-14ГМ. Здание из сборных железобетонных конструкций. Ящик №17S. Чертеж общего вида
Н.контр.	Креймер		Литер: — Масса: — Масштаб: — Лист 19 Листов: —
Гл.спец.	Креймер		Госстрой СССР ГПИ Горьковский САНТЕХПРОЕКТ
Рук.гр.	Боброва		
Ст.инж.	Сорокина		

Ящик №17-S. Вид спереди

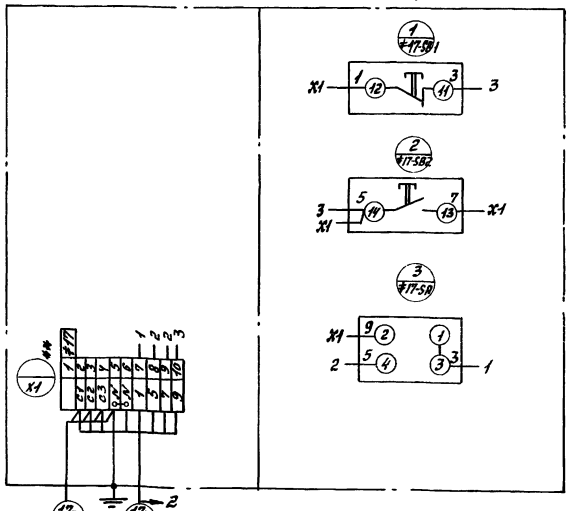

Дверь ящика
Вид со стороны монтажа

-Эл. звонок ∅17мм напр. 6В ЗЛВ-4(1×2)

Из гл.5.14 пан. 2 АКВВГ-((10×2.5)

**- Дополнительные головки зажимов.

Альбом 12

Инв.№подл. | Подп. и дата | Взам.инв.№ | Инв.№дубл. | Подп. и дата

ГИП	Гусева		ТП903-1-260.88 -ЭМ.Н.
Нач.отд.	Латынцев		Котельная с 4 котлами ДЕ-4-14ГМ. Здание из сборных железобетонных конструкций. Ящик №17S. Схема электрическая соединений и подключений
Н.контр.	Креймер		Литер: — Масса: — Масштаб: — Лист 22 Листов: —
Гл.спец.	Креймер		Госстрой СССР ГПИ Горьковский САНТЕХПРОЕКТ
Рук.гр.	Боброва		
Ст.инж.	Сорокина		

Панель	Надпись	Поз. обозначение	Место надписи	Текст	Кол.	Вид маркировки	Заготовка
	1		Табличка	№17S	1		
	2		—"—	№17-Насос бака нижн. точек	1		
	3	17-SB1	—"—	„Стоп"	1		
	4	17-SB2	—"—	Пуск"	1		
	5	17-SA	—"—	Выбор режима	1		
			На ключе	8 1 2 мест - отк - авт	1		

Альбом 12

Инв.№подл. | Подп. и дата | Взам.инв.№ | Инв.№дубл. | Подп. и дата

ГИП	Гусева		ТП903-1-260.88 -ЭМ.Н
Нач.отд.	Латынцев		Котельная с 4 котлами ДЕ-4-14ГМ. Здание из сборных железобетонных конструкций. Ящик №17S. Перечень надписей
Н.контр.	Креймер		Литер: — Лист: 21 Листов: —
Гл.спец.	Креймер		Госстрой СССР ГПИ Горьковский САНТЕХПРОЕКТ
Рук.гр.	Боброва		
Ст.инж.	Сорокина		

Копир.

Вид спереди

Дверь не показана

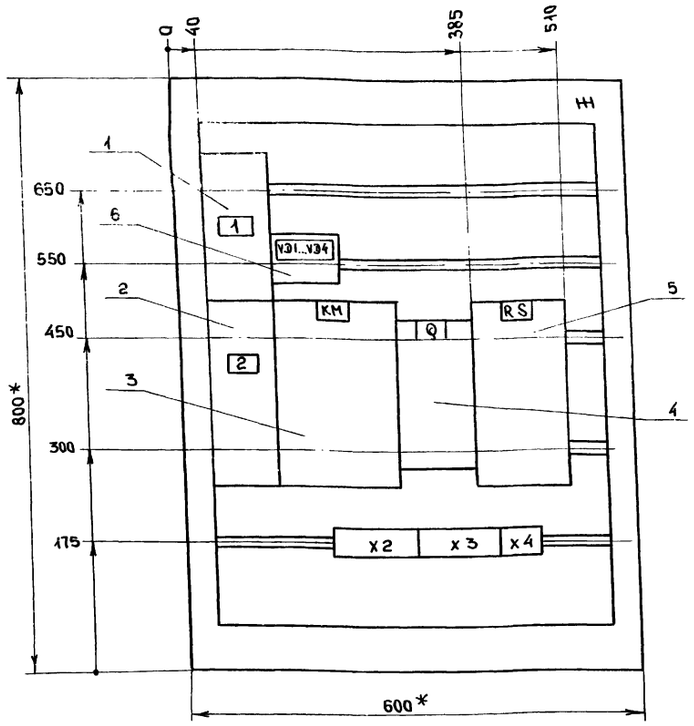

Дверь ящика

Вид спереди

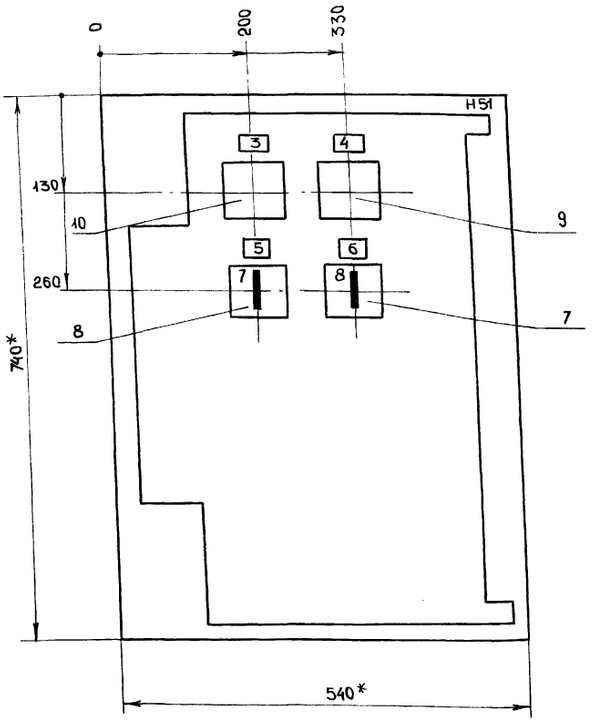

* Размеры для справок

Глубина ящика 350 мм

ГИП	Гусева		ТП 903-1-260.88 -ЭМ.Н
Нач.отд.	Латынцев		Котельная с 4 котлами ДЕ4-14ГМ. Здание из сборных железобетонных конструкций. Ящик S. Чертеж общего вида
Н.контр.	Карякина		Литер: — Лист: 23 Листов: —
Гл.спец.	Креймер		Госстрой СССР ГПИ Горьковский САНТЕХПРОЕКТ
Рук.гр.	Карякина		

Альбом 12

Формат	Зона	Поз.	Обозначение	Наименование	Кол.	Примечание
				Документация		
А3			лист 23	Чертеж общего вида	1	
А3			лист 26	Схема соединений	1	
А4			лист 25	Перечень надписей	1	
				Сборочные единицы		
				H1 1		
		1		Выключатель		
				АП50Б-2МТУ3		
				Iр 6,3А Отс.10	1	QF2
		2		Выключатель		
				АП50Б-2МТУ3		
				U-220В Iр 40А Отс.10		
				п.п	1	QF1
		3		Контактор МК1-02У3		
				U-220В I 40А	1	КМ
		4		Выключатель ПВ1-10Б		
				Исполн. 3	1	Q
		5		Шунт 75ШСТ2I 50А	1	RS

ГИП	Гусева		ТП 903-1-260.88 -ЭМ.Н
Нач.отд.	Латынцев		Котельная с 4 котлами ДЕ4-14ГМ. Здание из сборных железобетонных конструкций. Ящик S. Технические данные аппарата.
Н.контр.	Карякина		Литер: — Лист: 24.1 Листов: —
Гл.спец.	Креймер		Госстрой СССР ГПИ Горьковский САНТЕХПРОЕКТ
Рук.гр.	Карякина		

Альбом 12

Формат	Зона	Поз.	Обозначение	Наименование	Кол.	Примечание
		6		Диод кремниевый		
				Д226Б 0,3А 400В	4	VD1-VD4
				H51 01		
		7		Переключатель		
				УП5312-С29У3	1	SAC
		8		Переключатель		
				УП5312-А64У3	1	SN
		9		Амперметр М42100		
				кл.1,5 предел измер. 0-50А 75мВ	1	PA
		10		Вольтметр М42100		
				кл.1,5 предел измер. 0-75В	1	PV
				Блок зажимов серии		
				6324-4П25-6/6У3-5	1	X4
				Группа из 2х зажимов		
				серии 3Н24-16П63-В/ВУ3	1	X2
				Группа из 3х зажимов		
				серии 3Н24-16П63-В/ВУ3	1	X3

ТП 903-1-260.88 ЭМ.Н Лист 24.2

Альбом 12

	Позицион. обозначение	Место надписи	Текст		
			Ящик		
1	QF2	Табличка	АПС - 25В	1	
		—"—	VD1... VD4	1	
2	QF1	Табличка	АВар. эвакуац. освещ. - 40В	1	
		—"—	KM	1	
		—"—	Q	1	
		—"—	RS	1	
			Дверь		
3	PV	Табличка	Контроль изоляции	1	
4	PA	—"—	Нагрузка аккум. батареи	1	
5	SN	—"—	Контроль изоляции	1	
6	SAC	— —	Выбор режима зарядки	1	
7	SN	на ключе	1 2 3		
			3 - Ш - 3	1	
8	SAC	на ключе	1 2 6.3		
			40В откл. 25В	1	

Взам. инв. № | Инв. № дубл. | Подп. и дата | Инв. № подл.

ТП 903-1-260.88		-ЭМ.Н
ГИП	Гусева	Котельная с 4 котлами ДЕ4-14ГМ. Здание из сборных железобетонных конструкций. Ящик S. Перечень надписей
Нач.отд.	Латынцев	
Н.контр.	Карякина	
Гл.спец.	Креймер	
Рук.гр.	Карякина	

Литер	Лист	Листов
	25	

Госстрой СССР ГПИ Горьковский САНТЕХПРОЕКТ

Альбом 12

ТП 903-1-260.88

Литер	Лист	Листов

Госстрой СССР ГПИ Горьковский САНТЕХПРОЕКТ

Альбом 12

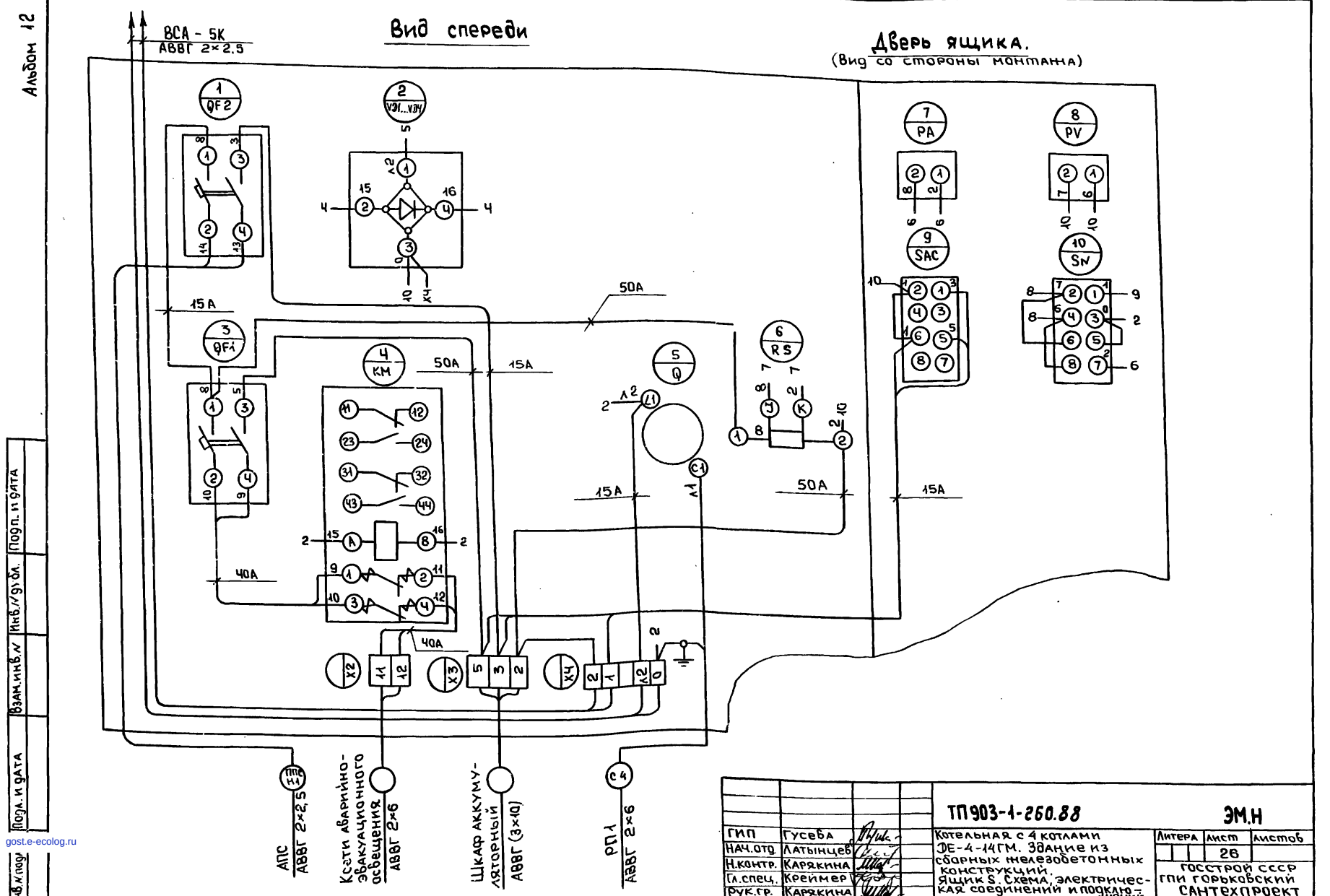

Взам. инв. № | Инв. № дубл. | Подп. и дата | Инв. № подл.

ТП 903-1-260.88		ЭМ.Н
ГИП	Гусева	Котельная с 4 котлами ДЕ-4-14ГМ. Здание из сборных железобетонных конструкций. Ящик S. Схема электрическая соединений и подключений
Нач.отд.	Латынцев	
Н.контр.	Карякина	
Гл.спец.	Креймер	
Рук.гр.	Карякина	

Литера	Лист	Листов
	26	

Госстрой СССР ГПИ Горьковский САНТЕХПРОЕКТ

23108-14 (18)

gost.e-ecolog.ru

копир. медведская