ТИПОВОЙ ПРОЕКТ
903-1-199

# КОТЕЛЬНАЯ

С ТРЕМЯ КОТЛАМИ КВ-ГМ-20
И ТРЕМЯ КОТЛАМИ ДЕ-16-14ГМ.
ОТКРЫТАЯ СИСТЕМА ТЕПЛОСНАБЖЕНИЯ.
ТОПЛИВО – ГАЗ И МАЗУТ.

## Альбом 11.5

19462-36
ЦЕНА 2-43

gost.e-ecolog.ru

ЦЕНТРАЛЬНЫЙ ИНСТИТУТ ТИПОВОГО ПРОЕКТИРОВАНИЯ
ГОССТРОЯ СССР

Москва, А-449, Смоленск ул., 22

Сдано в печать 15 1984 г.

Заказ № 7958 Тираж 875 экз.

СЕРИЯ ТИПОВЫХ ПРОЕКТОВ УНИВЕРСАЛЬНЫХ КОМБИНИРОВАННЫХ КОТЕЛЬНЫХ С КОТЛАМИ КВ-ГМ-20(10) И КОТЛАМИ ДЕ-16(10)-14ГМ

# ТИПОВОЙ ПРОЕКТ 903-1-199

# КОТЕЛЬНАЯ С ТРЕМЯ КОТЛАМИ КВ-ГМ-20 И ТРЕМЯ КОТЛАМИ ДЕ-16-14ГМ ОТКРЫТАЯ СИСТЕМА ТЕПЛОСНАБЖЕНИЯ ТОПЛИВО-ГАЗ И МАЗУТ

## АЛЬБОМ 11.5

### СОСТАВ ПРОЕКТА

| | | |
|---|---|---|
| АЛЬБОМ | 0 | Пояснительная записка. |
| АЛЬБОМ | 1.1 | Тепломеханическая часть. |
| АЛЬБОМ | 1.9 | Тепломеханическая часть. Блоки тепломеханического оборудования. |
| АЛЬБОМ | 2.1 | Строительно-технологическая блок-секция котлоагрегата КВ-ГМ-20. Тепломеханическая часть, конструкции железобетонные, автоматизация. |
| АЛЬБОМ | 2.2 | Строительно-технологическая блок-секция котлоагрегата КВ-ГМ-20. Металлоконструкции газовоздухопроводов. |
| АЛЬБОМ | 2.5 | Строительно-технологическая блок-секция котлоагрегата ДЕ-16-14 ГМ. Тепломеханическая часть, конструкции железобетонные, автоматизация. |
| АЛЬБОМ | 2.6 | Строительно-технологическая блок-секция котлоагрегата ДЕ-16-14 ГМ. Металлоконструкции газовоздухопроводов. |
| АЛЬБОМ | 3.1 | Узел сбора конденсата. |
| АЛЬБОМ | 4.1 | Водоподготовительная установка. Общие материалы. Технология потока для паровых котлов. |
| АЛЬБОМ | 4.5 | Водоподготовительная установка. Технология общего потока. |
| АЛЬБОМ | 4.8 | Водоподготовительная установка. Реагентное хозяйство. |
| АЛЬБОМ | 4.10 | Водоподготовительная установка. Блоки тепломеханического оборудования. |
| АЛЬБОМ | 5.1 | Котельная. Архитектурно-строительная часть. Общие чертежи. |
| АЛЬБОМ | 5.2 | Котельная. Архитектурно-строительная часть. Общие чертежи. (вариант закрытой установки дымосов) |
| АЛЬБОМ | 5.5 | Деаэраторная. Камера управления. Архитектурно-строительная часть. Общие чертежи. |
| АЛЬБОМ | 5.6 | Котельная. Архитектурно-строительная часть. Конструкции нулевого цикла и борова. |
| АЛЬБОМ | 5.14 | Котельная. Архитектурно-строительная часть. Нетиповые изделия. |
| АЛЬБОМ | 6.1 | Водоподготовительная установка. Архитектурно-строительная часть. Общие чертежи. |
| АЛЬБОМ | 6.3 | Водоподготовительная установка. Архитектурно-строительная часть. Нетиповые изделия. |
| АЛЬБОМ | 7.1 | Генеральный план. Инженерные сети. Архитектурно-строительная часть - конструкции, электротехническая часть, связь и сигнализация, водопровод и канализация, тепловые сети. |

Привязан

Инв.№

# СОСТАВ ПРОЕКТА

| | | |
|---|---|---|
| АЛЬБОМ | 8.1 | Котельная. Электротехническая часть, связь и сигнализация. Чертежи монтажной зоны. |
| АЛЬБОМ | 8.9 | Котельная. Электротехническая часть. Механизмы, управляемые с НКУ и щитов КИПиА. Схемы принципиальные. |
| АЛЬБОМ | 8.17 | Котельная. Электротехническая часть. Задание заводу-изготовителю на низковольтные комплектные устройства. |
| АЛЬБОМ | 8.25 | Водоподготовительная установка. Электротехническая часть, связь и сигнализация. |
| АЛЬБОМ | 8.27 | Водоподготовительная установка. Электротехническая часть. Задание заводу-изготовителю на низковольтные комплектные устройства. |
| АЛЬБОМ | 9.1 | Котельная. Автоматизация. |
| АЛЬБОМ | 9.9 | Котлоагрегат КВ-ГМ-20(10). Задание заводу-изготовителю на щит автоматики и КИП. |
| АЛЬБОМ | 9.10 | Котлоагрегат ДЕ-16(10)-14ГМ. Задание заводу-изготовителю на щит автоматики и КИП. |
| АЛЬБОМ | 9.11 | Котельная. Вспомогательное оборудование. Задание заводу-изготовителю на щиты автоматики и КИП. |
| АЛЬБОМ | 9.17 | Водоподготовительная установка. Автоматизация. |
| АЛЬБОМ | 9.18 | Водоподготовительная установка. Задание заводу-изготовителю на щиты автоматики и КИП. |
| АЛЬБОМ | 10.1 | Котельная. Отопление и вентиляция, тепловые сети. |
| АЛЬБОМ | 10.3 | Котельная. Водопровод и канализация. |
| АЛЬБОМ | 10.9 | Водоподготовительная установка. Сантехнические устройства. |
| АЛЬБОМ | 11.1 | Котельная. Сочленения исполнительных механизмов с регулирующими органами. |
| АЛЬБОМ | 11.5 | Металлоконструкции вспомогательного оборудования и устройств. |
| АЛЬБОМ | 12.1 | Котельная. Инженерные сети. Электротехническая часть, связь и сигнализация. Прилагаемые материалы. |
| АЛЬБОМ | 12.9 | Водоподготовительная установка. Электротехническая часть, связь и сигнализация. Прилагаемые материалы. |
| АЛЬБОМ | 13.1 | КН.1÷11 Сметы. Котельная. |
| АЛЬБОМ | 13.2 | КН.1÷8 Сметы. Водоподготовительная установка. |
| АЛЬБОМ | 13.3 | КН.1÷3 Сметы. Генеральный план. Инженерные сети. |
| АЛЬБОМ | 14.1 | КН.1,2 Спецификации оборудования. Котельная. |
| АЛЬБОМ | 14.2 | Спецификации оборудования. Водоподготовительная установка. |
| АЛЬБОМ | 14.3 | Спецификации оборудования. Инженерные сети. |
| АЛЬБОМ | 15.1 | Ведомости потребности в материалах. Котельная. |
| АЛЬБОМ | 15.2 | Ведомости потребности в материалах. Водоподготовительная установка. |
| АЛЬБОМ | 15.3 | Ведомости потребности в материалах. Генеральный план. Инженерные сети. |

# ПРИМЕНЕННЫЕ ТИПОВЫЕ МАТЕРИАЛЫ

| | |
|---|---|
| Типовой проект 901-2-216 | Труба дымовая кирпичная H=60 м, Д₀=3,0 м с наземным примыканием газоходов (распространяет Теплопроект г. Ленинград). |
| Типовое проектное решение № 907-02-222 альбомы 1.3, 2.3 | Световые ограждения высотных дымовых труб (распространяет ВНИПИ Теплопроект г. Москва). |
| Типовые конструкции серия 4.903-11 вып.1 альбом I, часть 2, вып.4 альбом I, часть 2, вып. 5 альбом I | Котельные установки. Вспомогательное оборудование и блоки (распространяет Тбилисский филиал ЦИТП). |
| Типовые конструкции серия 4.903-10 вып.8 | Изделия и детали трубопроводов для тепловых сетей. Грязевики (распространяет Тбилисский филиал ЦИТП). |
| Типовые конструкции серия 5.903-3 вып. 0.1-8.2 | Вакуумные деаэраторы и водоструйные эжекторы (распространяет ЦИТП г. Москва). |

Разработан проектным институтом

ЛАТГИПРОПРОМ

Главный инженер института В. Овчаров

Главный инженер проекта А. Думан

Утвержден и введен в действие с 1 июля 1984 г.
Главпромстройпроектом Госстроя СССР
Приказ № 41 от 10 ноября 1983 г.

| | | | | | | |
|---|---|---|---|---|---|---|
| | | | | | Привязан | |
| | | | | | | |
| | | | | | | |
| | | | | | | |
| Инв. № | | | | | | |

Типовой проект 903-9-19 Альбом 11.5

# Содержание альбома


| Обозначение | Наименование | № страницы |
|---|---|---|
| | **Паз борова** | |
| 58.01.00.000 | Паз борова | 5 |
| 58.01.00.000 СБ | Паз борова. Сборочный чертеж | 4 |
| 58.01.00.001 | Корпус | 6 |
| 58.01.00.002 | Дверка | 5 |
| 58.01.00.003 | Ось | 5 |
| | **Люк лаза** | |
| 58.02.00.000 | Люк лаза | 7 |
| 58.02.00.000 СБ | Люк лаза. Сборочный чертеж | 7 |
| 58.02.00.001 | Прокладка | 7 |
| 58.02.01.000 | Фланец | 8 |
| 58.02.01.000 СБ | Фланец. Сборочный чертеж | 8 |
| 58.02.02.000 | Крышка | 9 |
| 58.02.02.000 СБ | Крышка. Сборочный чертеж | 9 |
| 58.02.02.001 | Ручка | 9 |
| | **Оборудование конденсатного бака** | |
| 50.07.60.002 | Опора | 8 |
| 50.17.00.000 | Опора | 10 |
| 50.17.00.000 СБ | Опора. Сборочный чертеж | 10 |
| 50.17.00.001 | Кронштейн | 10 |
| 50.17.00.002 | Кронштейн | 10 |
| 50.18.00.000 | Опора | 11 |
| 50.18.00.000 СБ | Опора. Сборочный чертеж | 11 |
| 50.07.50.002 | Планка | 11 |
| 63.01.00.001 | Воронка | 11 |
| | **Конденсатоотводчик** | |
| 24.01.00.000 | Конденсатоотводчик | 12 |
| 24.01.00.000 СБ | Конденсатоотводчик. Сборочный чертеж. | 12 |
| 24.01.00.001 | Прокладка | 12 |
| 24.01.01.000 | Корпус | 13 |
| 24.01.01.000 СБ | Корпус. Сборочный чертеж | 13 |
| 24.01.01.001 | Крышка | 13 |
| 24.01.01.002 | Днище | 14 |
| 24.01.01.003 | Боковина | 14 |
| 24.01.01.005 | Перегородка | 14 |
| 24.01.01.006 | Фланец | 14 |
| 24.01.02.000 | Крышка | 15 |
| 24.01.02.000 СБ | Крышка. Сборочный чертеж | 15 |
| 24.01.02.001 | Крышка | 15 |
| 24.01.02.002 | Ручка | 15 |
| 24.01.03.000 | Кронштейн | 16 |
| 24.01.03.000 СБ | Кронштейн. Сборочный чертеж | 16 |
| 24.01.03.001 | Подпорка | 16 |
| 24.01.03.002 | Полка | 16 |
| | **Бак-мерник V=2 м³** | |
| 24.03.00.000 | Бак-мерник V=2 м³ | 18 |
| 24.03.00.000 СБ | Бак-мерник V=2 м³. Сборочный чертеж. | 17 |
| 24.03.00.001 | Рейка | 18 |
| 24.03.01.000 | Бак | 18 |
| 24.03.01.000 СБ | Бак. Сборочный чертеж | 19 |
| 24.03.01.001 | Корпус | 20 |
| 24.03.01.002 | Кольцо | 20 |
| 24.03.01.003 | Днище | 20 |
| 24.03.01.004 | Фланец | 21 |
| 24.03.01.005 | Патрубок | 21 |
| 24.03.01.006 | Патрубок | 21 |
| 24.03.01.007 | Сегмент | 21 |
| 24.03.01.008 | Сектор | 22 |
| 24.03.01.009 | Балка | 22 |
| 24.03.01.010 | Кронштейн | 22 |
| 24.03.01.011 | Бобышка | 22 |
| 24.03.02.000 | Крышка | 23 |
| 24.03.02.000 СБ | Крышка. Сборочный чертеж | 23 |
| 24.03.02.001 | Крышка | 23 |
| 24.03.02.002 | Ручка | 23 |
| 24.03.03.000 | Полукрышка | 24 |
| 24.03.03.000 СБ | Полукрышка. Сборочный чертеж | 24 |
| 24.03.04.000 | Полукрышка | 24 |
| 24.03.04.000 СБ | Полукрышка. Сборочный чертеж | 24 |
| | **Предохранительный резервуар** | |
| 21.01.00.000 | Предохранительный резервуар | 25 |
| 21.01.00.000 СБ | Предохранительный резервуар. Сборочный чертеж | 26 |
| 21.01.01.000 | Воронка | 26 |
| 21.01.01.000 СБ | Воронка. Сборочный чертеж | 26 |
| 21.01.01.001 | Патрубок | 27 |
| 21.01.01.002 | Решетка | 27 |
| 21.01.01.003 | Воронка | 27 |
| 21.01.02.000 | Резервуар | 27 |
| 21.01.02.000 СБ | Резервуар. Сборочный чертеж | 28 |
| 21.01.02.001 | Корпус | 28 |
| 21.01.02.002 | Труба | 29 |
| 21.01.02.003 | Воронка | 30 |
| 21.01.02.004 | Патрубок | 30 |
| 21.01.02.005 | Патрубок | 30 |
| 21.01.02.006 | Патрубок | 30 |
| 21.01.02.100 | Опора | 29 |
| 21.01.02.100 СБ | Опора. Сборочный чертеж | 29 |

58.01.00.000 СБ

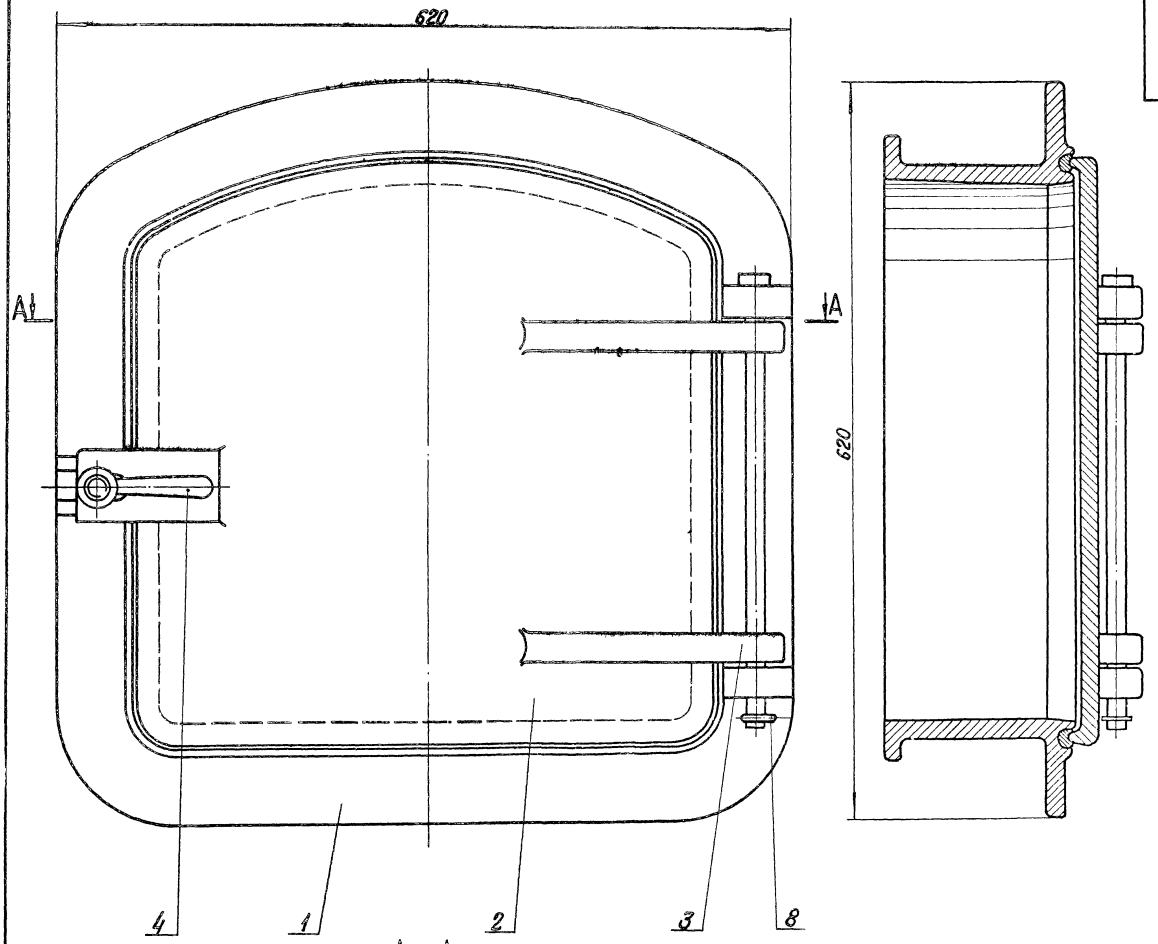


А – А

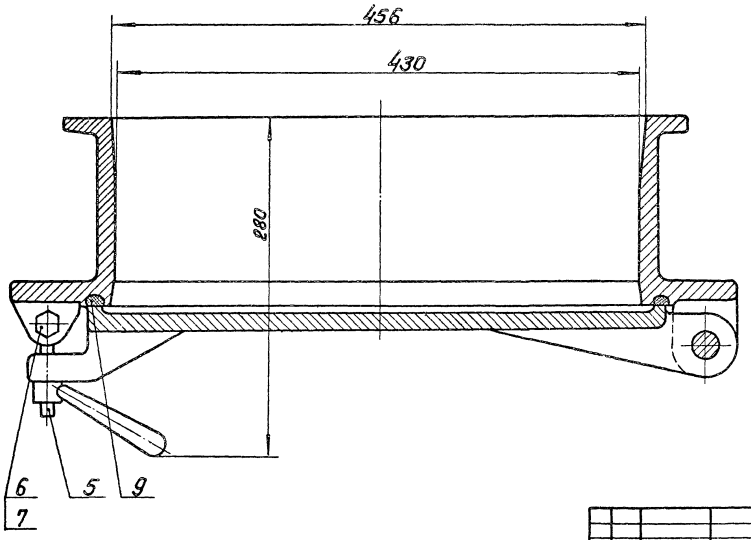


Размеры для справок.

Типовой проект 903-1-199 Альбом 11.5

Инв. № подл. | Подп. и дата | Взам. инв. №

| | | | | | | | |
|---|---|---|---|---|---|---|---|
| | | | | | 58.01.00.000 СБ | | |
| Изм. | Лист | № докум. | Подп. | Дата | | | |
| Разраб. | | Колпец | | | Лаз борова | Лит | Масса | Масштаб |
| Пров. | | Зилгалбис | | | Сборочный чертеж | | 82,2 | 1:2,5 |
| Гл. спец. | | Сухоносов | | | | Лист | Листов 1 | |
| Н. контр. | | Колпец | | | | ЛАТГИПРОПРОМ | | |
| Утв. | | Попов | | | | | | |

19462-36 5 Формат А2

Типовой проект 903-1-199 Альбом 11.5

| Формат | Зона | Поз. | Обозначение | Наименование | Кол. | Примечание |
|---|---|---|---|---|---|---|
| | | | | **Документация** | | |
| А2 | | | 58.01.00.000 СБ | Сборочный чертеж | | |
| | | | | **Детали** | | |
| А2 | | 1 | 58.01.00.001 | Корпус | 1 | |
| А3 | | 2 | 58.01.00.002 | Дверка | 1 | |
| А4 | | 3 | 58.01.00.003 | Ось | 1 | |
| | | | | **Стандартные изделия** | | |
| | | 4 | | Рукоятка 5 II 16 | | |
| | | | | ГОСТ 3056-69 | 1 | |
| | | 5 | | Болт откидной М16×80.36 | | |
| | | | | ГОСТ 3033-73 | 1 | |
| | | 6 | | Болт М10×65.36 | | |
| | | | | ГОСТ 7798-70 | 1 | |
| | | 7 | | Гайка М10.40 ГОСТ 5915-70 | 1 | |
| | | 8 | | Шплинт ф6×30 ГОСТ 397-79 | 1 | |
| | | | | **Материалы** | | |
| | | 9 | | Шнур асбестовый ф10 ГОСТ 1779-72 | 1,8 | м |

Инв.№ подл. | Подпись и дата | Взам. инв.№ | Инв.№ дубл. | Подпись и дата

| Изм. | Лист | № докум. | Подп. | Дата |
|---|---|---|---|---|
| Разраб. | | Сонова | | |
| Пров. | | Зилеалвис | | |
| Гл.спец. | | Сухоносов | | |
| Н.контр. | | Колтец | | |
| Утв. | | Рубинс | | |

58.01.00.000

Лаз барова

| Лит. | Лист | Листов |
|---|---|---|
| | | 1 |

ЛАТГИПРОПРОМ

Формат А4

58.01.00.003

20 ▽ (▽)

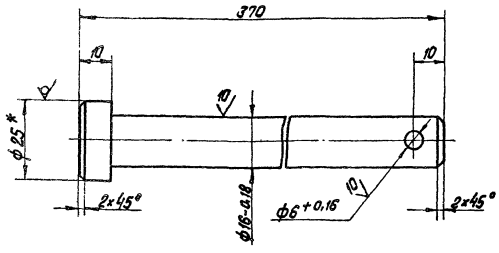


1. * Размер для справок.
2. Неуказанные предельные отклонения размеров $\pm \frac{IT14}{2}$.

| Изм. | Лист | № докум. | Подп. | Дата |
|---|---|---|---|---|
| Разраб. | | Сонова | | |
| Пров. | | Зилеалвис | | |
| Гл.спец. | | Сухоносов | | |
| Н.контр. | | Колтец | | |
| Утв. | | Попов | | |

58.01.00.003

Ось

Круг В25 ГОСТ 2590-71 / ВСт3сп3 ГОСТ 535-79

| Лит. | Масса | Масштаб |
|---|---|---|
| | 0,57 | 1:1 |
| Лист | Листов 1 | |

ЛАТГИПРОПРОМ

Формат А4

58.01.00.002

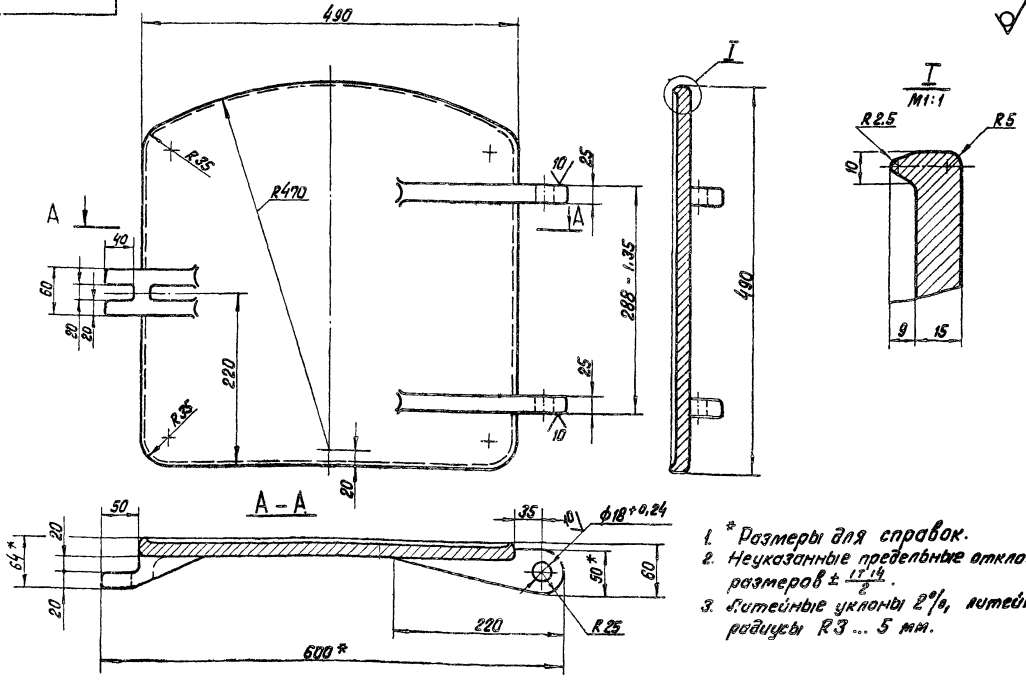


1. * Размеры для справок.
2. Неуказанные предельные отклонения размеров $\pm \frac{IT14}{2}$.
3. Литейные уклоны 2°, литейные радиусы R3 ... 5 мм.

| Изм. | Лист | № докум. | Подп. | Дата |
|---|---|---|---|---|
| Разраб. | | Сонова | | |
| Пров. | | Зилеалвис | | |
| Гл.спец. | | Сухоносов | | |
| Н.контр. | | Колтец | | |
| Утв. | | Попов | | |

58.01.00.002

Дверка

СЧ15-32 ГОСТ 1412-70

| Лит. | Масса | Масштаб |
|---|---|---|
| | 29,5 | 1:4 |
| Лист | Листов 1 | |

ЛАТГИПРОПРОМ



Формат А3

58.01.00.001

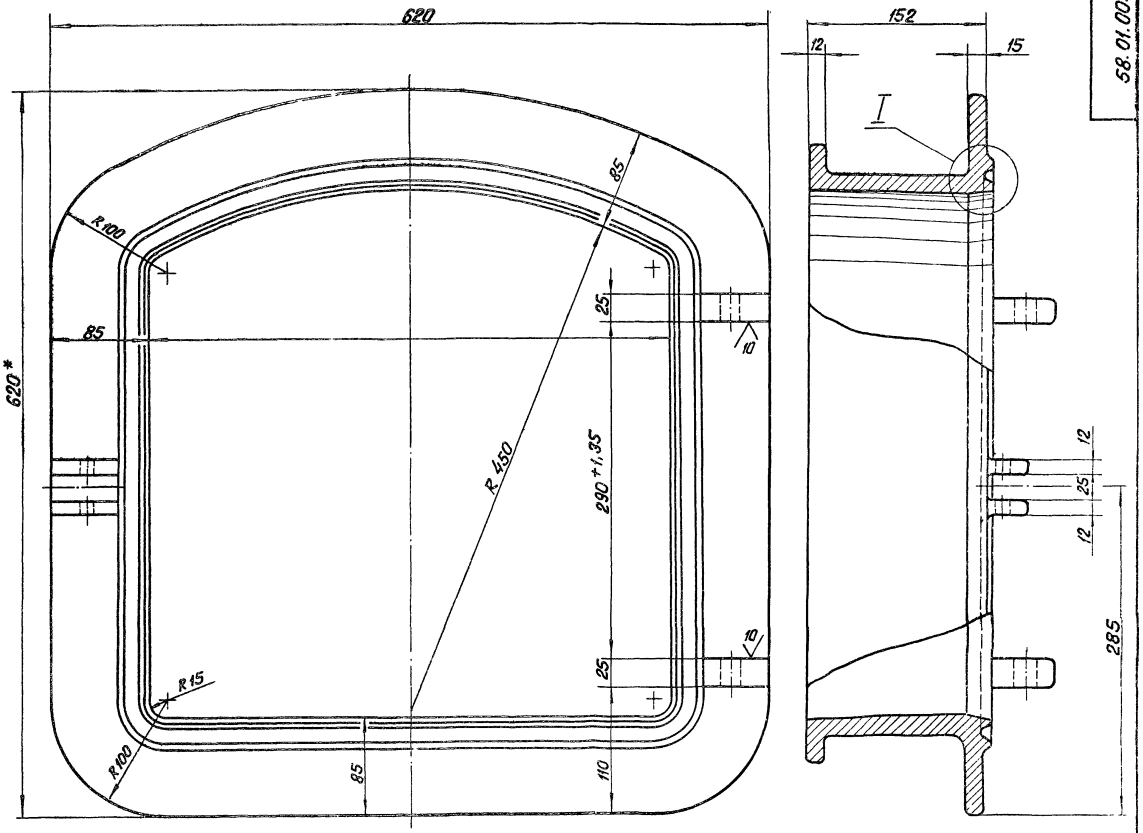


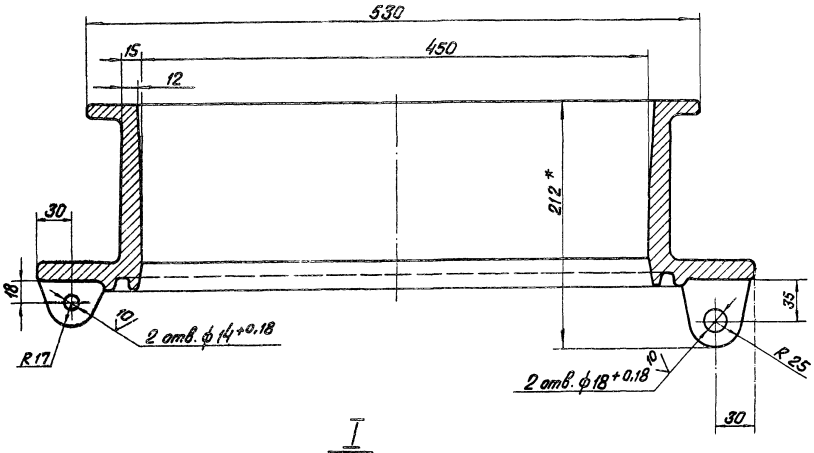


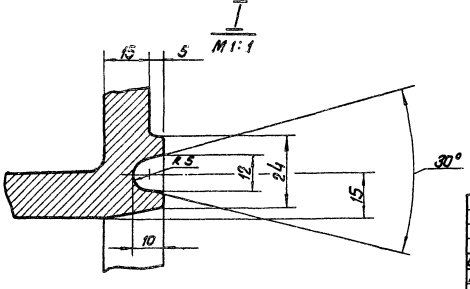


1. *Размеры для справок.
2. Неуказанные предельные отклонения размеров $\pm \frac{IT14}{2}$.
3. Литейные уклоны 2%.
4. Литейные радиусы 3...5 мм.

Типовой проект 903-1-199 Альбом 11.5

| | | | | | | | |
|---|---|---|---|---|---|---|---|
| | | | | | 58.01.00.001 | | |
| Изм. | Лист | № докум. | Подп. | Дата | Корпус | Лит. | Масса | Масштаб |
| Разраб. | | Колмец | | | | | 51,5 | 1:2,5 |
| Пров. | | Зилгалвис | | | | Лист | Листов 1 |
| Гл.спец. | | Сухоносов | | | СЧ 15-32 ГОСТ 1412-70 | ЛАТГИПРОПРОМ | |
| Н.контр. | | Колмец | | | | | |
| Утв. | | Попов | | | | | |

Инв.№ подл. | Подп. и дата | Взам.инв.№ | Инв.№ дубл. | Подп. и дата

Типовой проект 903-1-199 Альбом 11.5

58.02.00.000СБ

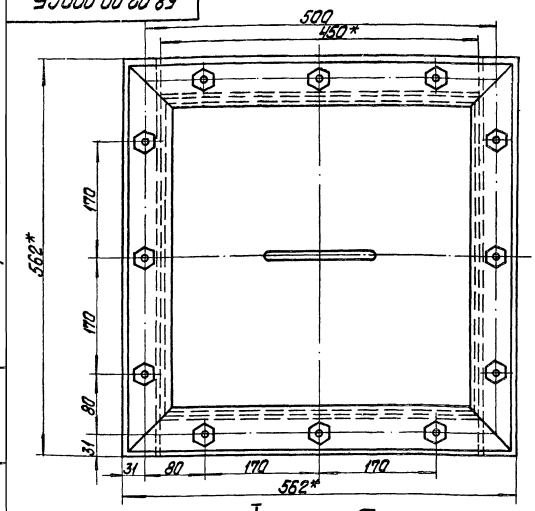


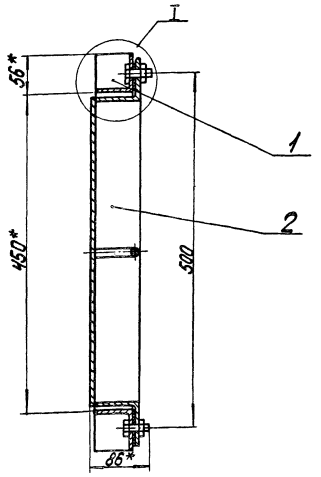


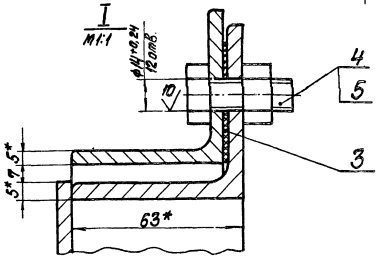


1.* Размеры для справок.
2. Неуказанные предельные отклонения размеров $\pm\frac{IT16}{2}$.

| | | | | | | | | |
|---|---|---|---|---|---|---|---|---|
| Изм. | Лист | № докум. | Подпись | Дата | 58.02.00.000СБ | | | |
| Разраб. | | Колпец | | | Люк лаза<br>Сборочный чертеж | Лит. | Масса | Масштаб |
| Пров. | | Зуйгайвис | | | | | 27 | 1:4 |
| Гл.спец. | | Сухаповск | | | | Лист | Листов 1 | |
| Н.контр. | | Колпец | | | | ЛАТГИПРОПРОМ | | |
| Утв. | | Попов | | | | | | |

Формат А3

Типовой проект 903-1-199 Альбом 11.5

| Формат | Зона | Поз. | Обозначение | Наименование | Кол. | Примечание |
|---|---|---|---|---|---|---|
| | | | | Документация | | |
| | | | 58.02.00.000 СБ | Сборочный чертеж | | |
| | | | | Сборочные единицы | | |
| А4 | | 1 | 58.02.01.000 | Фланец | 1 | |
| А4 | | 2 | 58.02.02.000 | Крышка | 1 | |
| | | | | Детали | | |
| А4 | | 3 | 58.02.00.001 | Прокладка | 1 | |
| | | | | Стандартные изделия | | |
| | | 4 | | Болт М12х30.36 ГОСТ 7798-70 | 12 | |
| | | 5 | | Гайка М12.4 ГОСТ 5915-70* | 12 | |

| | | | | | | | | |
|---|---|---|---|---|---|---|---|---|
| Изм. | Лист | № докум. | Подпись | Дата | 58.02.00.000 | | | |
| Разраб. | | Колпец | | | Люк лаза | Лит. | Лист | Листов 1 |
| Пров. | | Зуйгайвис | | | | | | |
| Гл.спец. | | Сухаповск | | | | ЛАТГИПРОПРОМ | | |
| Н.контр. | | Колпец | | | | | | |
| Утв. | | Попов | | | | | | |

Формат А4

Типовой проект 903-1-199 Альбом 11.5

58.02.00.001

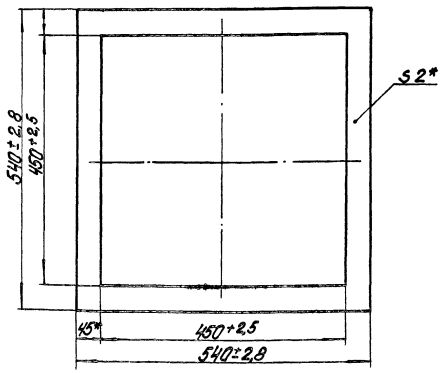


* Размеры для справок

| | | | | | | | | |
|---|---|---|---|---|---|---|---|---|
| Изм. | Лист | № докум. | Подпись | Дата | 58.02.00.001 | | | |
| Разраб. | | Колпец | | | Прокладка | Лит. | Масса | Масштаб |
| Пров. | | Зуйгайвис | | | | | 0,23 | 1:5 |
| Гл.спец. | | Сухаповск | | | | Лист | Листов 1 | |
| Н.контр. | | Колпец | | | Картон асбестовый КАОН-2 ГОСТ 2850-75 | ЛАТГИПРОПРОМ | | |
| Утв. | | Попов | | | | | | |

Инв.№ подл. | Подпись и дата | Взам.инв.№ | Инв.№ дубл. | Подпись и дата | 194-82-36 8

Формат А4

Типовой проект 903-1-199 Альбом 11.5

| Формат | Зона | Поз. | Обозначение | Наименование | кол. | Примечание |
|---|---|---|---|---|---|---|
| | | | | Документация | | |
| А4 | | | 58.02.01.000 СБ | Сборочный чертеж | | |
| | | | | Детали | | |
| Б4 | | 1 | 58.02.01.001 | Уголок | | |
| | | | | Уголок Б-56х56х5 ГОСТ 8509-72 / В Ст3сп3 ГОСТ 535-79 | 2 | 1,91 кг |
| Б4 | | 2 | 58.02.01.002 | Уголок | | |
| | | | | Уголок Б-56х56х5 ГОСТ 8509-72 / В Ст3сп3 ГОСТ 535-79 | 2 | 2,4 кг |

| Изм. | Лист | № докум. | Подп. | Дата |
|---|---|---|---|---|
| Разраб. | | Колмец | | |
| Провер. | | Зилгалвис | | |
| Гл.спец. | | Сухоносов | | |
| Н.контр. | | Колмец | | |
| Утв. | | Попов | | |

58.02.01.000

Фланец

Лит. | Лист | Листов 1

ЛАТГИПРОПРОМ

Формат А4

Инв.№ подл. | Подп. и дата | Взам. инв.№ | Инв.№ дубл. | Подп. и дата

Типовой проект 903-1-199 Альбом 11.5

58.02.01.000СБ

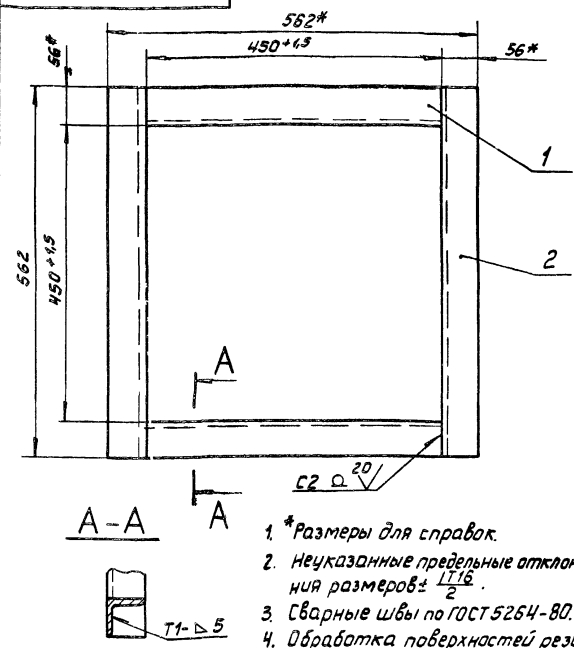


1. *Размеры для справок.
2. Неуказанные предельные отклонения размеров ± IT16/2.
3. Сварные швы по ГОСТ 5264-80.
4. Обработка поверхностей реза деталей Б4 40.

| Изм. | Лист | № докум. | Подп. | Дата |
|---|---|---|---|---|
| Разраб. | | Колмец | | |
| Провер. | | Зилгалвис | | |
| Гл.спец. | | Сухоносов | | |
| Н.контр. | | Колмец | | |
| Утв. | | Попов | | |

58.02.01.000СБ

Фланец
Сборочный чертеж

| Лит. | Масса | Масштаб |
|---|---|---|
| | 8,6 | 1:5 |
| Лист | Листов 1 | |

ЛАТГИПРОПРОМ

Формат А4

Типовой проект 903-1-199 Альбом 11.5

50.07.60.002

50.07.60.002

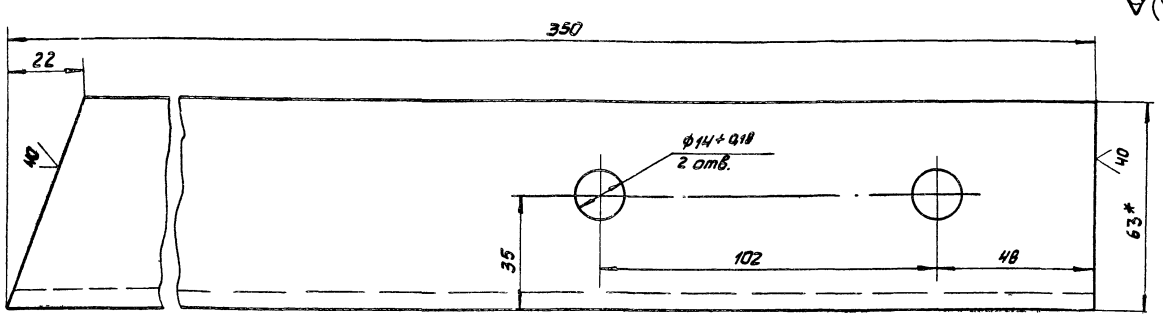


50.07.60.002-01 – Зеркальное отражение
Остальное – см. 50.07.60.002

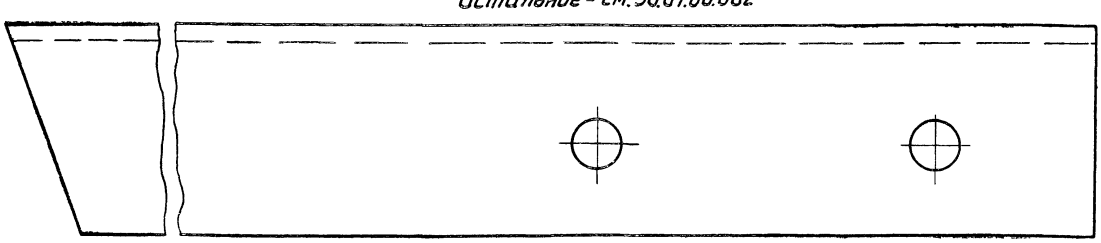

1.* Размеры для справок.

2. Неуказанные предельные отклонения размеров ± IT14/2

| Изм. | Лист | № докум. | Подп. | Дата |
|---|---|---|---|---|
| Разраб. | | Колмец | | |
| Пров. | | Зилгалвис | | |
| Гл.спец. | | Сухоносов | | |
| Н.контр. | | Колмец | | |
| Утв. | | Попов | | |

50.07.60.002

Опора

| Литер | Масса | Масштаб |
|---|---|---|
| | 2 | 1:1 |
| Лист | Листов 1 | |

Уголок Б-63х63х6 ГОСТ 8509-72 / В Ст3сп3 ГОСТ 535-79

ЛАТГИПРОПРОМ

19462-36 3

Формат А3

58.02.02.000СБ

Типовой проект 903-1-199 Альбом 11.5

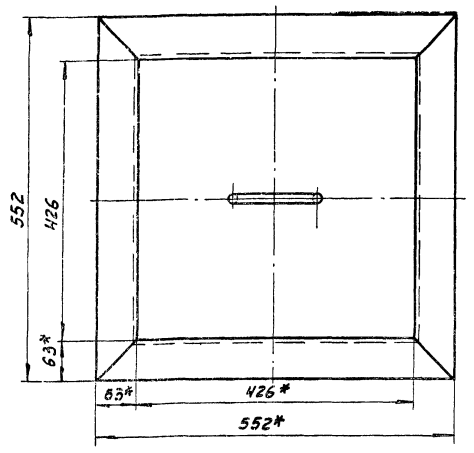


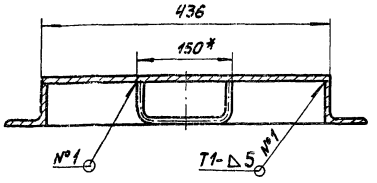


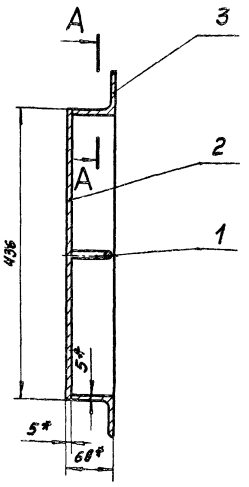


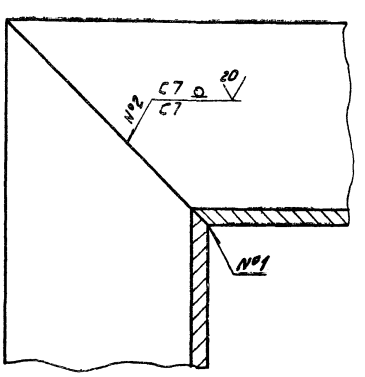


1. *Размеры для справок.
2. Неуказанные предельные отклонения размеров $\pm \frac{IT16}{2}$.
3. Сварные швы №1, №2 по ГОСТ 5264-80.
4. Обработка поверхностей реза деталей Б4 40.

| Изм. | Лист | № докум. | Подп. | Дата | 58.02.02.000СБ | | | |
|---|---|---|---|---|---|---|---|---|
| Разраб. | | Колмец | | | Крышка. Сборочный чертеж | Лит. | Масса | Масштаб |
| Провер. | | Зилгалвис | | | | | 17,3 | 1:5 |
| Гл.спец. | | Суконосов | | | | Лист | Листов 1 | |
| Н.контр. | | Колмец | | | | ЛАТГИПРОПРОМ | | |
| Утв. | | Попов | | | | | | |

Формат А2

Типовой проект 903-1-199 Альбом 11.5

| Формат | Зона | Поз. | Обозначение | Наименование | Кол. | Примечание |
|---|---|---|---|---|---|---|
| | | | | Документация | | |
| А3 | | | 58.02.02.000СБ | Сборочный чертеж | | |
| | | | | Детали | | |
| А4 | | 1 | 58.02.02.001 | Ручка | 1 | |
| Б4 | | 2 | 58.02.02.002 | Дно | | |
| | | | | Лист 5 ГОСТ 19903-74 / Ст3сп3 ГОСТ 14637-79 | 1 | 7,45кг |
| Б4 | | 3 | 58.02.02.003 | Уголок | | |
| | | | | Уголок Б-63х63х5 ГОСТ 8509-76 / Ст3сп3 ГОСТ 535-79 | 4 | 2,4кг |

| Изм. | Лист | № докум. | Подп. | Дата | 58.02.02.000 | | | |
|---|---|---|---|---|---|---|---|---|
| Разраб. | | Колмец | | | Крышка | Лит. | Лист | Листов |
| Провер. | | Зилгалвис | | | | | | 1 |
| Гл.спец. | | Суконосов | | | | ЛАТГИПРОПРОМ | | |
| Н.контр. | | Колмец | | | | | | |
| Утв. | | Попов | | | | | | |

Формат А4

Типовой проект 903-1-199 Альбом 11.5

58.02.02.001

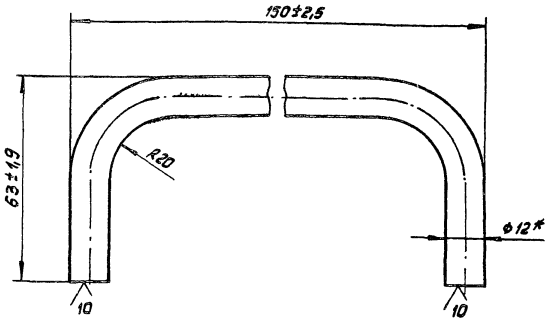


* Размер для справок.

| Изм. | Лист | № докум. | Подп. | Дата | 58.02.02.001 | | | |
|---|---|---|---|---|---|---|---|---|
| Разраб. | | Колмец | | | Ручка | Лит. | Масса | Масштаб |
| Провер. | | Зилгалвис | | | | | 0,2 | 1:1 |
| Гл.спец. | | Суконосов | | | | Лист | Листов 1 | |
| Н.контр. | | Колмец | | | 8-12 ГОСТ 2590-71 / 20 ГОСТ 1050-74 | ЛАТГИПРОПРОМ | | |
| Утвердил | | Попов | | | 19462-36 | | | |

Формат А4

Альбом 11.5

Типовой проект 903-1-199

| Формат | Зона | Поз. | Обозначение | Наименование | Кол. | Примечание |
|---|---|---|---|---|---|---|
| | | | | Документация | | |
| А4 | | | 50.17.00.000СБ | Сборочный чертеж | | |
| | | | | Детали | | |
| А4 | | 1 | 50.17.00.001 | Кронштейн | 1 | |
| А4 | | 2 | 50.17.00.002 | Кронштейн | 1 | |
| А4 | | 3 | 50.07.50.002 | Планка | 1 | |

Инв.№ подл. | Подп. и дата | Взам. инв.№ | Инв.№ дубл. | Подп. и дата

| Изм. | Лист | № докум. | Подп. | Дата |
|---|---|---|---|---|
| Разраб. | | Ионова | | |
| Пров. | | Зилгалвис | | |
| Гл. спец. | | Сухоносов | | |
| Н. контр. | | Колмец | | |
| Утв. | | Попов | | |

50.17.00.000

Опора

| Лит. | Лист | Листов |
|---|---|---|
| | | 1 |

ЛАТГИПРОПРОМ

Формат А4

50.17.00.000СБ

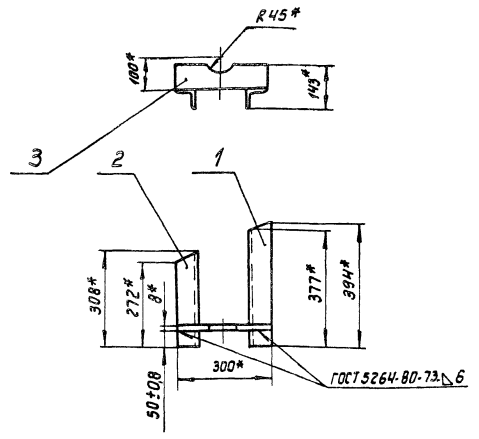


* Размеры для справок.

| Изм. | Лист | № докум. | Подп. | Дата |
|---|---|---|---|---|
| Разраб. | | Ионова | | |
| Пров. | | Зилгалвис | | |
| Гл. спец. | | Сухоносов | | |
| Н. контр. | | Колмец | | |
| Утв. | | Попов | | |

50.17.00.000СБ

Опора
Сборочный чертеж

| Лит. | Масса | Масштаб |
|---|---|---|
| | 5,5 | 1:10 |
| Лист | Листов 1 | |

ЛАТГИПРОПРОМ

Формат А4

50.17.00.001

√(√)

50.17.00.001

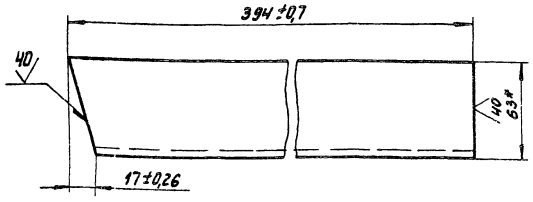


50.17.00.001-01- Зеркальное отражение.
Остальное- см. 50.17.00.001.

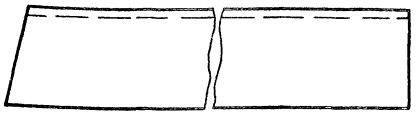

* Размеры для справок.

| Изм. | Лист | № докум. | Подп. | Дата |
|---|---|---|---|---|
| Разраб. | | Ионова | | |
| Пров. | | Зилгалвис | | |
| Гл. спец. | | Сухоносов | | |
| Н. контр. | | Колмец | | |
| Утв. | | Попов | | |

50.17.00.001

Кронштейн

| Лит. | Масса | Масштаб |
|---|---|---|
| | 2,3 | 1:2 |
| Лист | Листов 1 | |

Уголок Б-63х63х6 ГОСТ 8509-72 / В Ст3сп3 ГОСТ 535-79

ЛАТГИПРОПРОМ

Формат А4

50.17.00.002

√(√)

50.17.00.002

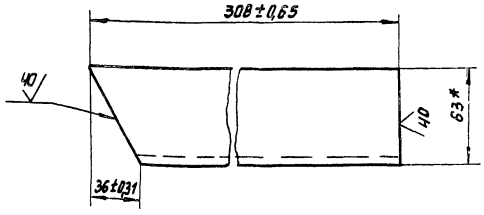


50.17.00.002-01-Зеркальное отражение.
Остальное-см. 50.17.00.002.

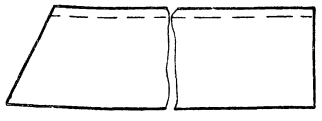

* Размеры для справок.

| Изм. | Лист | № докум. | Подп. | Дата |
|---|---|---|---|---|
| Разраб. | | Ионова | | |
| Пров. | | Зилгалвис | | |
| Гл. спец. | | Сухоносов | | |
| Н. контр. | | Колмец | | |
| Утв. | | Попов | | |

50.17.00.002

Кронштейн

| Лит. | Масса | Масштаб |
|---|---|---|
| | 1,8 | 1:2 |
| Лист | Листов 1 | |

Уголок Б-63-63х6 ГОСТ 8509-72 / В Ст3сп3 ГОСТ 535-79

ЛАТГИПРОПРОМ

Формат А4

Типовой проект 903-1-199 Альбом 11.5

| Формат | Зона | Поз. | Обозначение | Наименование | Кол. | Примечание |
|---|---|---|---|---|---|---|
| | | | | Документация | | |
| А4 | | | 50.18.00.000СБ | Сборочный чертеж | | |
| | | | | Детали | | |
| А4 | | 1 | 50.17.00.001-01 | Кронштейн | 1 | |
| А4 | | 2 | 50.17.00.002-02 | Кронштейн | 1 | |
| А4 | | 3 | 50.07.50.002 | Планка | 1 | |

Инв.№ подл. | Подп. и дата | Взам. инв.№ | Инв.№ дубл. | Подп. и дата

| Изм. | Лист | № докум. | Подп. | Дата | 50.18.00.000 | | | |
|---|---|---|---|---|---|---|---|---|
| Разраб. | | Ионова | | | Опора | Лит. | Лист | Листов 1 |
| Пров. | | Зилгалвис | | | | | | |
| Гл.спец. | | Сухоносов | | | | ЛАТГИПРОПРОМ | | |
| Н.контр. | | Колмец | | | | | | |
| Утв. | | Попов | | | | | | |

Формат А4

Типовой проект 903-1-199 Альбом 11.5

50.18.00.000СБ

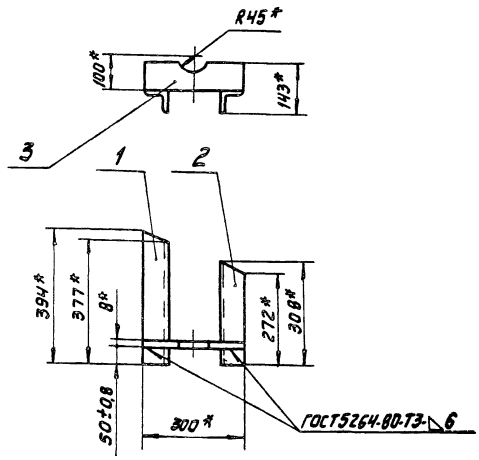


* Размеры для справок.

Инв.№ подл. | Подп. и дата | Взам. инв.№ | Инв.№ дубл. | Подп. и дата

| Изм. | Лист | № докум. | Подп. | Дата | 50.18.00.000СБ | | | |
|---|---|---|---|---|---|---|---|---|
| Разраб. | | Ионова | | | Опора<br>Сборочный чертеж | Лит. | Масса | Масштаб |
| Пров. | | Зилгалвис | | | | | 5,5 | 1:10 |
| Гл.спец. | | Сухоносов | | | | Лист | Листов 1 | |
| Н.контр. | | Колмец | | | | ЛАТГИПРОПРОМ | | |
| Утв. | | Попов | | | | | | |

Формат А4

Типовой проект 903-1-199 Альбом 11.5

50.07.50.002

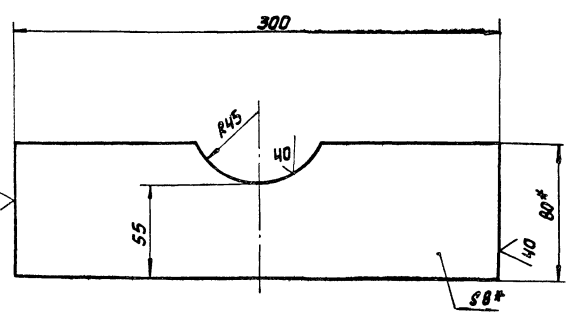


1. * Размеры для справок.
2. Неуказанные предельные отклонения размеров $\pm \frac{IT14}{2}$.

Инв.№ подл. | Подп. и дата | Взам. инв.№ | Инв.№ дубл. | Подп. и дата

| Изм. | Лист | № докум. | Подп. | Дата | 50.07.50.002 | | | |
|---|---|---|---|---|---|---|---|---|
| Разраб. | | Ионова | | | Планка | Лит. | Масса | Масштаб |
| Пров. | | Зилгалвис | | | | | 1,41 | 1:2 |
| Гл.спец. | | Сухоносов | | | | Лист | Листов 1 | |
| Н.контр. | | Колмец | | | Полоса $\frac{8 \times 80\ ГОСТ\ 103-76}{Ст3сп3\ ГОСТ\ 1536-79}$ | ЛАТГИПРОПРОМ | | |
| Утв. | | Попов | | | | | | |

Формат А4

Типовой проект 903-1-199 Альбом 11.5

63.01.00.001

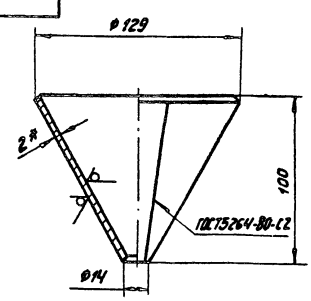


Развертка

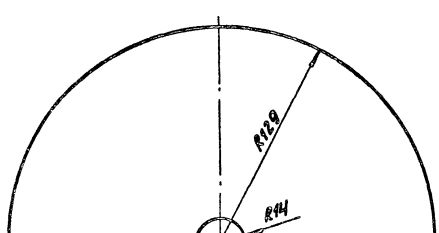


1.* Размеры для справок.

2. Неуказанные предельные отклонения размеров $\pm \frac{IT14}{2}$.

Инв.№ подл. | Подп. и дата | Взам. инв.№ | Инв.№ дубл. | Подп. и дата

| Изм. | Лист | № докум. | Подп. | Дата | 63.01.00.001 | | | |
|---|---|---|---|---|---|---|---|---|
| Разраб. | | Ионова | | | Воронка | Лит. | Масса | Масштаб |
| Пров. | | Зилгалвис | | | | | Ц4 | 1:2 |
| Гл.спец. | | Сухоносов | | | | Лист | Листов 1 | |
| Н.контр. | | Колмец | | | Лист 2 ГОСТ 19903-74<br>8 Ст3сп3 ГОСТ 16523-70* | ЛАТГИПРОПРОМ | | |
| Утв. | | Попов | | | | | | |



Формат А4

| Форма | Зона | Поз. | Обозначение | Наименование | Кол. | Примечание |
|---|---|---|---|---|---|---|
| | | | | **Документация** | | |
| А3 | | | 24.01.00.000 СБ | Сборочный чертеж | | |
| | | | | **Сборочные единицы** | | |
| А4 | | 1 | 24.01.01.000 | Корпус | 1 | |
| А4 | | 2 | 24.01.02.000 | Крышка | 1 | |
| А4 | | 3 | 24.01.03.000 | Кронштейн | 1 | |
| | | | | **Детали** | | |
| А4 | | 4 | 24.01.00.001 | Прокладка | 1 | |
| | | | | **Стандартные изделия** | | |
| | | 5 | | Болт М16х30.46 ГОСТ 7798-70* | 10 | |
| | | 6 | | Гайка М16.5 ГОСТ 5915-70* | 10 | |

Инв.№подл. | Подп. и дата | Взам.инв.№ | Инв.№дубл. | Подпись и дата

| Изм. | Лист | № докум. | Подпись | Дата |
|---|---|---|---|---|
| Разраб. | | Ионова | | |
| Пров. | | Зилгалвис | | |
| Т.контр. | | Сухоносов | | |
| Н.контр. | | Колмец | | |
| Утв. | | Попов | | |

24.01.00.000

Конденсатоотводчик

| Лит. | Лист | Листов |
|---|---|---|
| | | 1 |

ЛАТГИПРОПРОМ

Формат А4



24.01.00.001

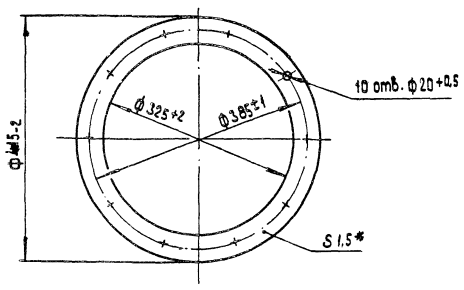


* Размер для справок

Инв.№подл. | Подп. и дата | Взам.инв.№ | Инв.№дубл. | Подпись и дата

| Изм. | Лист | № докум. | Подпись | Дата |
|---|---|---|---|---|
| Разраб. | | Ионова | | |
| Пров. | | Зилгалвис | | |
| Т.спец. | | Сухоносов | | |
| Н.контр. | | Колмец | | |
| Утв. | | Попов | | |

24.01.00.001

Прокладка

Паронит ПОН 1.5 ГОСТ 481-80

| Лит. | Масса | Масштаб |
|---|---|---|
| | 0.5 | 1:5 |
| Лист | Листов 1 | |

ЛАТГИПРОПРОМ

Формат А4



24.01.00.000 СБ

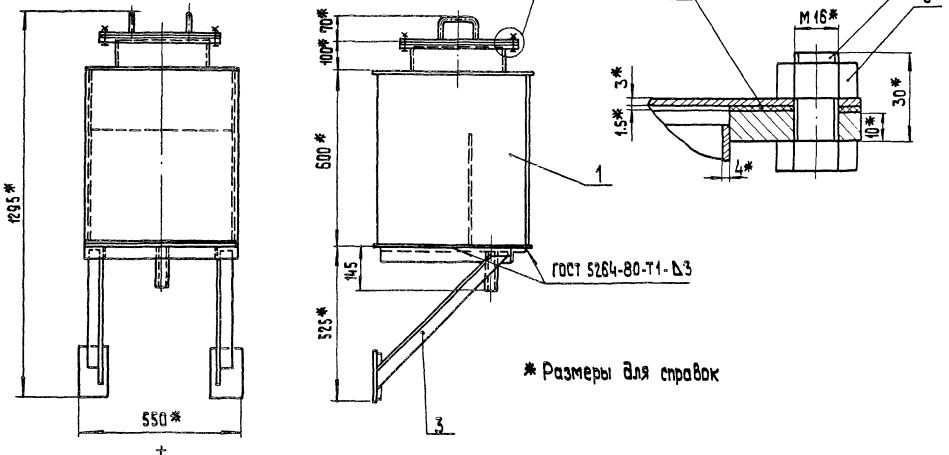


* Размеры для справок

Инв.№подл. | Подп. и дата | Взам.инв.№ | Инв.№дубл. | Подпись и дата

| Изм. | Лист | № докум. | Подпись | Дата |
|---|---|---|---|---|
| Разраб. | | Зилгалвис | | |
| Пров. | | Колмец | | |
| Т.спец. | | Сухоносов | | |
| Н.контр. | | Колмец | | |
| Утв. | | Попов | | |

24.01.00.000 СБ

Конденсатоотводчик
Сборочный чертеж

| Лит. | Масса | Масштаб |
|---|---|---|
| | 64.2 | 1:10 |
| Лист | Листов 1 | |

ЛАТГИПРОПРОМ

Альбом 11.5

Типовой проект 903-1-199

| Формат | Зона | Поз. | Обозначение | Наименование | Кол. | Примечание |
|---|---|---|---|---|---|---|
| | | | | Документация | | |
| А3 | | | 24.01.01.000 СБ | Сборочный чертеж | | |
| | | | | Детали | | |
| А4 | | 1 | 24.01.01.001 | Крыша | 1 | |
| А4 | | 2 | 24.01.01.002 | Днище | 1 | |
| А4 | | 3 | 24.01.01.003 | Боковина | 2 | |
| | | 4 | -01 | Боковина | 1 | |
| А4 | | 5 | 24.01.01.005 | Перегородка | 1 | |
| А4 | | 6 | 24.01.01.006 | Фланец | 1 | |
| БЧ | | 7 | 24.01.01.007 | Патрубок | | |
| | | | | Труба 325×4 ГОСТ 10704-76 / Ст3пс5 ГОСТ 10705-80 | 1 | 3,0кг |
| БЧ | | 8 | 24.01.01.008 | Патрубок | | |
| | | | | Труба 45×2,5 ГОСТ 10704-76 / Ст3пс5 ГОСТ 10705-80 | 1 | 0,38кг |

Изм. Лист № докум. Подпись Дата
Разраб. Иванов
Пров. Зилгалвис
Т. контр. Сухоносов
Н. контр. Колмец
Утв. Попов

24.01.01.000

Корпус

Лит. | Лист | Листов 1

ЛАТГИПРОПРОМ

Формат А4

Инв. № подл. | Подп. и дата | Взам. инв. № | Инв. № дубл. | Подп. и дата

---

24.01.01.001

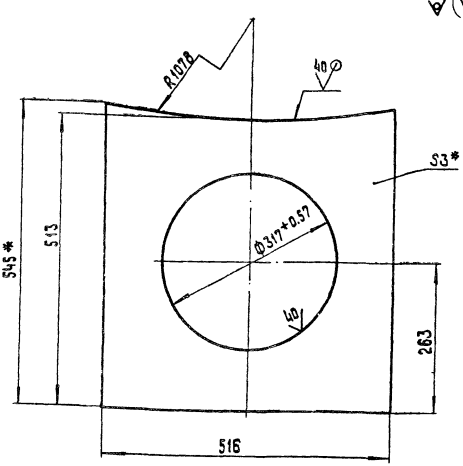


1. * Размеры для справок.
2. Неуказанные предельные отклонения размеров ± IT16/2

Изм. Лист № докум. Подпись Дата
Разраб. Иванов
Пров. Зилгалвис
Т. контр. Сухоносов
Н. контр. Колмец
Утв. Попов

24.01.01.001

Крыша

Лит. | Масса | Масштаб
4,5 | 1:5
Лист | Листов 1

ЛАТГИПРОПРОМ

Лист 3 ГОСТ 19903-74 ВСт3Сп3 ГОСТ 16523-70*

Формат А4

---

24.01.01.000 СБ

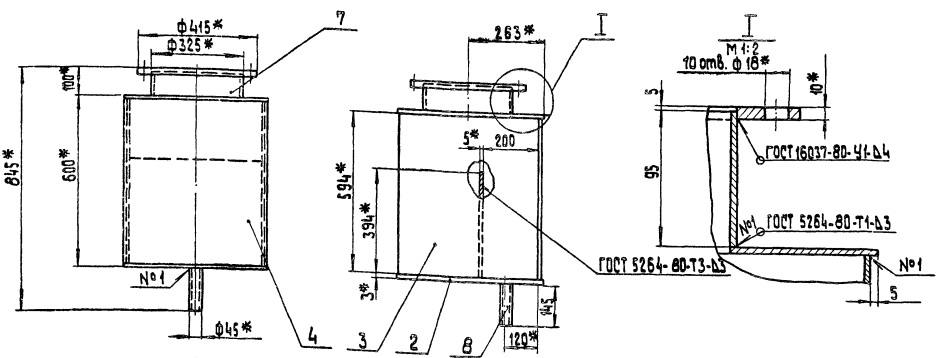


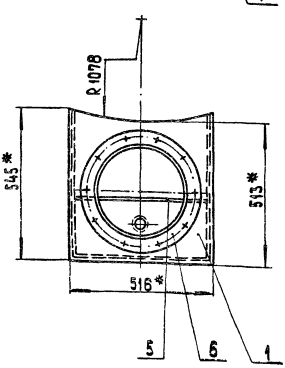


1* Размеры для справок.
2. Неуказанные предельные отклонения размеров ± IT16/2.
3. Обработка поверхностей реза деталей БЧ 40

Изм. Лист № докум. Подпись Дата
Разраб. Зилгалвис
Пров. Колмец
Т. контр. Сухоносов
Н. контр. Колмец
Утв. Попов

24.01.01.000 СБ

Корпус
Сборочный чертеж

Лит. | Масса | Масштаб
48,1 | 1:10
Лист | Листов 1

ЛАТГИПРОПРОМ

19462-36 74 Формат А3

Альбом 11.5
Типовой проект 903-1-199

24.01.01.002

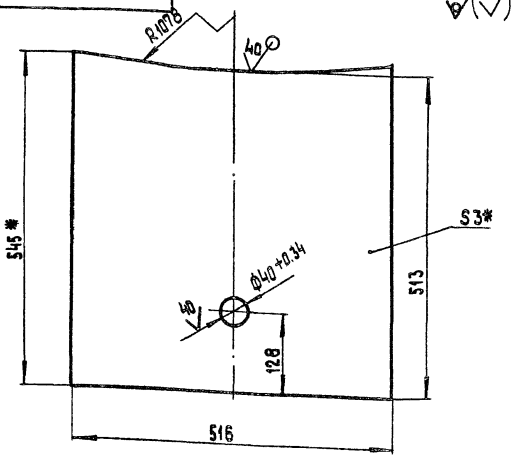


1*. Размеры для справок.

2. Неуказанные предельные отклонения размеров $\pm \frac{IT16}{2}$.

| Изм. | Лист | № докум. | Подп. | Дата |
|---|---|---|---|---|
| Разраб. | | Иванова | | |
| Пров. | | Зингальвис | | |
| Гл.спец. | | Сухоносов | | |
| Н.контр. | | Колмец | | |
| Утв. | | Попов | | |

24.01.01.002

Днище

| Лит. | Масса | Масштаб |
|---|---|---|
| | 6,35 | 1:5 |

Лист | Листов 1

Лист 3 ГОСТ 19903-74
ВСт3СП3 ГОСТ 16523-70*

ЛАТГИПРОПРОМ

Формат А4

Альбом 11.5
Типовой проект 903-1-199

24.01.01.003

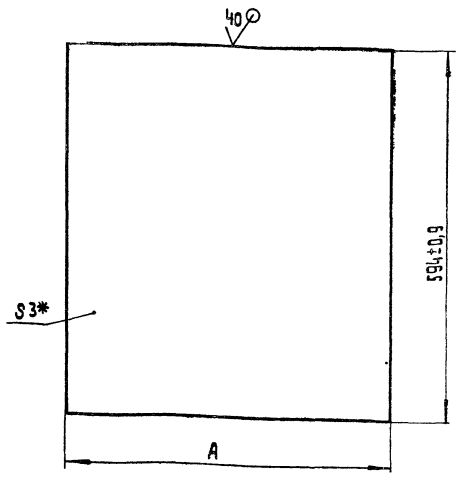


| Обозначение | А мм | Масса кг |
|---|---|---|
| 24.01.01.003 | $527^{-0,3}$ | 7,4 |
| -01 | 516±0,9 | 7,2 |

* Размер для справок.

| Изм. | Лист | № докум. | Подп. | Дата |
|---|---|---|---|---|
| Разраб. | | Иванова | | |
| Пров. | | Зингальвис | | |
| Гл.спец. | | Сухоносов | | |
| Н.контр. | | Колмец | | |
| Утв. | | Попов | | |

24.01.01.003

Боковина

| Лит. | Масса | Масштаб |
|---|---|---|
| | 7,4 | 1:5 |

Лист | Листов 1

Лист 3 ГОСТ 19903-74
ВСт3СП3 ГОСТ 16523-70*

ЛАТГИПРОПРОМ

Формат А4

Альбом 11.5
Типовой проект 903-1-199

24.01.01.005

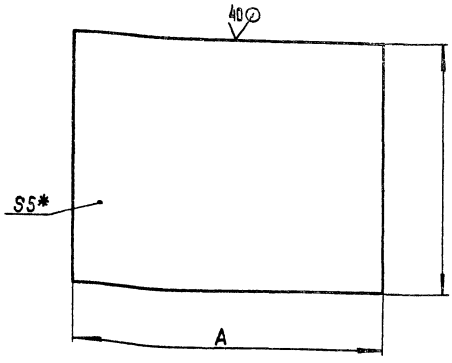


| Обозначение | А, мм | В, мм | Масса, кг |
|---|---|---|---|
| 24.01.01.005 | $500^{-0,76}$ | 394±0,76 | 7,73 |
| -01 | 100±2,2 | 150±2,5 | 0,6 |

* Размер для справок.

| Изм. | Лист | № докум. | Подпись | Дата |
|---|---|---|---|---|
| Разраб. | | Иванова | | |
| Пров. | | Зингальвис | | |
| Гл.спец. | | Сухоносов | | |
| Н.контр. | | Колмец | | |
| Утв. | | Попов | | |

24.01.01.005

Перегородка

| Лит. | Масса | Масштаб |
|---|---|---|
| | См. табл. | |

Лист | Листов 1

Лист 5 ГОСТ 19903-74
ВСт3СП3 ГОСТ 14637-79

ЛАТГИПРОПРОМ

Формат А4

Альбом 11.5
Типовой проект 903-1-199

24.01.01.006

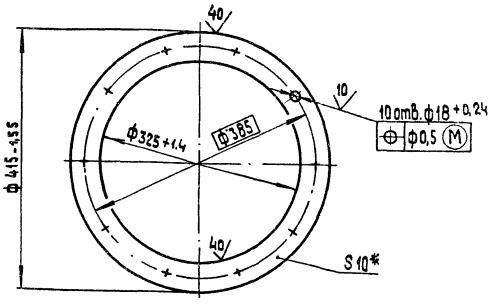


* Размер для справок.

| Изм. | Лист | № докум. | Подп. | Дата |
|---|---|---|---|---|
| Разраб. | | Иванова | | |
| Пров. | | Зингальвис | | |
| Гл.спец. | | Сухоносов | | |
| Н.контр. | | Колмец | | |
| Утв. | | Попов | | |

24.01.01.006

Фланец

| Лит. | Масса | Масштаб |
|---|---|---|
| | 4,1 | 1:5 |

Лист | Листов 1

Лист 10 ГОСТ 19903-74
ВСт3СП3 ГОСТ 14637-79

ЛАТГИПРОПРОМ

Формат А4



Инв.№подл. | Подп. и дата | Взам.инв.№ | Инв.№дубл. | Подп. и дата

ТИПОВОЙ ПРОЕКТ 903-1-199 АЛЬБОМ 11.5

| ФОРМАТ | ЗОНА | ПОЗ | ОБОЗНАЧЕНИЕ | НАИМЕНОВАНИЕ | КОЛ. | ПРИМЕЧАНИЕ |
|---|---|---|---|---|---|---|
| | | | | ДОКУМЕНТАЦИЯ | | |
| А4 | | | 24.01.02.000 СБ | СБОРОЧНЫЙ ЧЕРТЕЖ | | |
| | | | | ДЕТАЛИ | | |
| А4 | | 1 | 24.01.02.001 | КРЫШКА | 1 | |
| А4 | | 2 | 24.01.02.002 | РУЧКА | 2 | |

| ИЗМ. | ЛИСТ | № ДОКУМ. | ПОДП. | ДАТА |
|---|---|---|---|---|
| РАЗРАБ. | | ЗИЛГАЛВИС | | |
| ПРОВ. | | КОЛМЕЦ | | |
| ГЛ. СПЕЦ. | | СУХОНОСОВ | | |
| Н. КОНТР. | | КОЛМЕЦ | | |
| УТВ. | | ПОПОВ | | |

24.01.02.000

КРЫШКА

| ЛИТ. | ЛИСТ | ЛИСТОВ |
|---|---|---|
| | | 1 |

ЛАТГИПРОПРОМ

ФОРМАТ А4

ИНВ. № ПОДЛ. | ПОДПИСЬ И ДАТА | ВЗАМ. ИНВ. № | ИНВ. № ДУБЛ. | ПОДПИСЬ И ДАТА

24.01.02.000 СБ

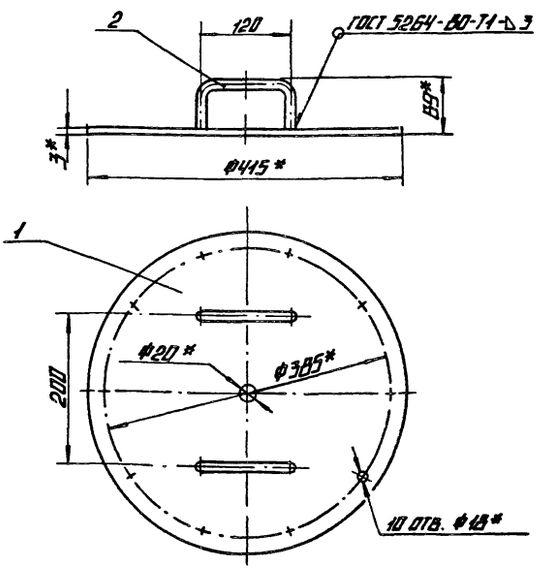


1.* РАЗМЕРЫ ДЛЯ СПРАВОК.

2. НЕУКАЗАННЫЕ ПРЕДЕЛЬНЫЕ ОТКЛОНЕНИЯ РАЗМЕРОВ $\pm\frac{IT16}{2}$.

24.01.02.000 СБ

| ИЗМ. | ЛИСТ | № ДОКУМ. | ПОДП. | ДАТА |
|---|---|---|---|---|
| РАЗРАБ. | | ЗИЛГАЛВИС | | |
| ПРОВ. | | КОЛМЕЦ | | |
| ГЛ. СПЕЦ. | | СУХОНОСОВ | | |
| Н. КОНТР. | | КОЛМЕЦ | | |
| УТВ. | | ПОПОВ | | |

КРЫШКА. СБОРОЧНЫЙ ЧЕРТЕЖ.

| ЛИТ. | МАССА | МАСШТАБ |
|---|---|---|
| | 3,6 | 1:5 |

ЛИСТ | ЛИСТОВ 1

ЛАТГИПРОПРОМ

ФОРМАТ А4

24.01.02.001

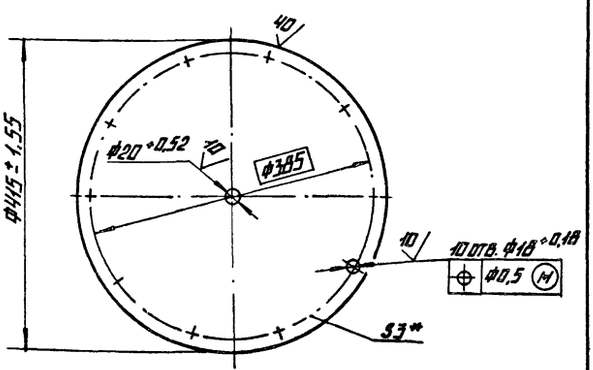


1.* РАЗМЕР ДЛЯ СПРАВОК.

24.01.02.001

| ИЗМ. | ЛИСТ | № ДОКУМ. | ПОДП. | ДАТА |
|---|---|---|---|---|
| РАЗРАБ. | | ИОНОВА | | |
| ПРОВ. | | ЗИЛГАЛВИС | | |
| ГЛ. СПЕЦ. | | СУХОНОСОВ | | |
| Н. КОНТР. | | КОЛМЕЦ | | |
| УТВ. | | ПОПОВ | | |

КРЫШКА

| ЛИТ. | МАССА | МАСШТАБ |
|---|---|---|
| | 3,2 | 1:5 |

ЛИСТ | ЛИСТОВ 1

ЛИСТ 3 ГОСТ 19903-74 / Б СТ 3 СП 3 ГОСТ 16523-70*

ЛАТГИПРОПРОМ

ФОРМАТ А4

24.01.02.002

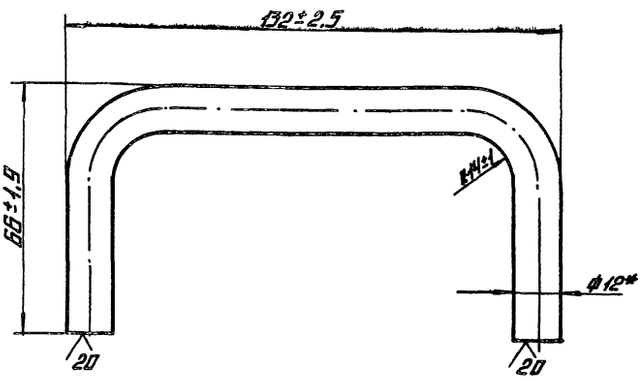


* РАЗМЕР ДЛЯ СПРАВОК.

24.01.02.002

| ИЗМ. | ЛИСТ | № ДОКУМ. | ПОДП. | ДАТА |
|---|---|---|---|---|
| РАЗРАБ. | | ИОНОВА | | |
| ПРОВ. | | ЗИЛГАЛВИС | | |
| ГЛ. СПЕЦ. | | СУХОНОСОВ | | |
| Н. КОНТР. | | КОЛМЕЦ | | |
| УТВ. | | ПОПОВ | | |

РУЧКА

| ЛИТ. | МАССА | МАСШТАБ |
|---|---|---|
| | 0,2 | 1:1 |

ЛИСТ | ЛИСТОВ 1

КРУГ В-12 ГОСТ 2590-71 / 20 ГОСТ 1050-74

ЛАТГИПРОПРОМ

ФОРМАТ А4

| Формат | Зона | Поз. | Обозначение | Наименование | Кол. | Примечание |
|---|---|---|---|---|---|---|
| | | | | **Документация** | | |
| А4 | | | 24.01.03.000 СБ | Сборочный чертеж | | |
| | | | | **Детали** | | |
| А4 | | 1 | 24.01.03.001 | Подпорка | 1 | |
| | | 2 | -01 | Подпорка | 1 | |
| А4 | | 3 | 24.01.03.002 | Полка | 1 | |
| | | 4 | -01 | Полка | 1 | |
| А4 | | 5 | 24.01.01.005-01 | Пята | 2 | |
| Б4 | | 6 | 24.01.03.003 | Полка | | |
| | | | | Уголок Б-50×50×5/ГОСТ 8509-72 Вст3сп3/ГОСТ 535-79 | 1 | 1,95 кг |

24.01.03.000

| Изм. | Лист | № докум. | Подп. | Дата | Кронштейн | Лит. | Лист | Листов |
|---|---|---|---|---|---|---|---|---|
| Разраб. | | Знаглавнс | | | | | | 1 |
| Пров. | | Колмрц | | | | Латгипропром | | |
| Гл. спец. | | Суконосов | | | | | | |
| Н. контр. | | Колмрц | | | | | | |
| Утв. | | Попов | | | | | | |

Инв. № подл. | Подпись и дата | Взам. инв. № | Инв. № дубл. | Подпись и дата

Типовой проект 903-1-199 Альбом 11.5

Формат А4

24.01.03.000 СБ

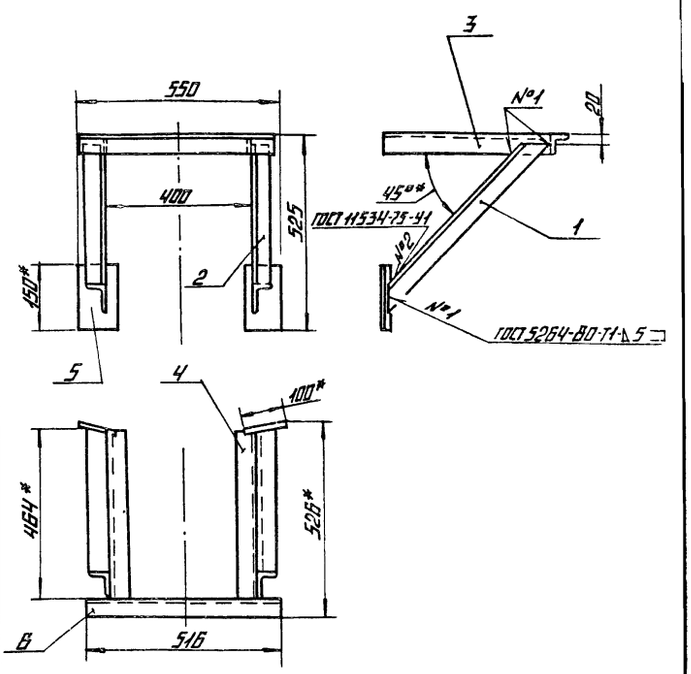


1.* Размеры для справок.
2. Неуказанные предельные отклонения размеров $\pm \frac{IT14}{2}$.
3. Обработка поверхностей реза деталей Б4 40.

24.01.03.000 СБ

| Изм. | Лист | № докум. | Подп. | Дата | Кронштейн сборочный чертеж | Лит. | Масса | Масштаб |
|---|---|---|---|---|---|---|---|---|
| Разраб. | | Знаглавнс | | | | | 10,8 | 1:10 |
| Пров. | | Колмрц | | | | Лист | Листов 1 | |
| Гл. спец. | | Суконосов | | | | Латгипропром | | |
| Н. контр. | | Колмрц | | | | | | |
| Утв. | | Попов | | | | | | |

Инв. № подл. | Подпись и дата | Взам. инв. № | Инв. № дубл. | Подпись и дата

Типовой проект 903-1-199 Альбом 11.5

Формат А4

24.01.03.001

24.01.03.001 ✓(√)

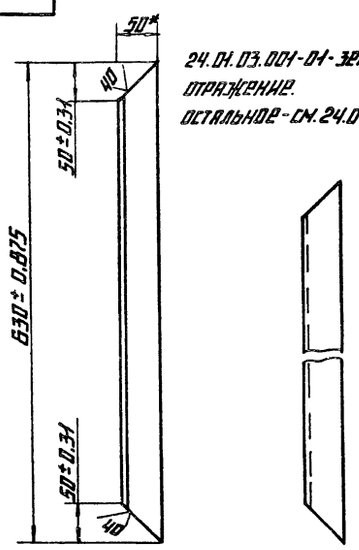


24.01.03.001-01 - зеркальное отражение.
Остальное - см. 24.01.03.001



* Размер для справок.

| Изм. | Лист | № докум. | Подп. | Дата | Подпорка | Лит. | Масса | Масштаб |
|---|---|---|---|---|---|---|---|---|
| Разраб. | | Нонова | | | | | 2,3 | 1:5 |
| Пров. | | Знаглавнс | | | | Лист | Листов 1 | |
| Гл. спец. | | Суконосов | | | | Латгипропром | | |
| Н. контр. | | Колмрц | | | | | | |
| Утв. | | Попов | | | Уголок Б-50×50×5/ГОСТ 8509-72 Вст3сп3/ГОСТ 535-79 | | | |

Инв. № подл. | Подпись и дата | Взам. инв. № | Инв. № дубл. | Подпись и дата

Типовой проект 903-1-199 Альбом 11.5

Формат А4

24.01.03.002

24.01.03.002 ✓(√)

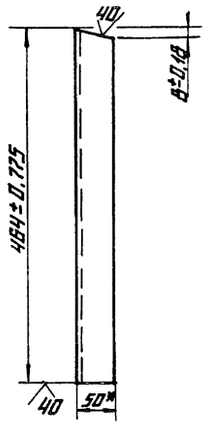


24.01.03.002-01 - зеркальное отражение.
Остальное - см. 24.01.03.002

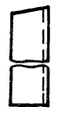

* Размер для справок.

| Изм. | Лист | № докум. | Подп. | Дата | Полка | Лит. | Масса | Масштаб |
|---|---|---|---|---|---|---|---|---|
| Разраб. | | Нонова | | | | | 1,7 | 1:5 |
| Пров. | | Знаглавнс | | | | Лист | Листов 1 | |
| Гл. спец. | | Суконосов | | | | Латгипропром | | |
| Н. контр. | | Колмрц | | | | | | |
| Утв. | | Попов | | | Уголок Б-50×50×5/ГОСТ 8509-72 Вст3сп3/ГОСТ 535-79 | | | |



Инв. № подл. | Подпись и дата | Взам. инв. № | Инв. № дубл. | Подпись и дата

Типовой проект 903-1-199 Альбом 11.5

Формат А4

24.03.00.000СБ

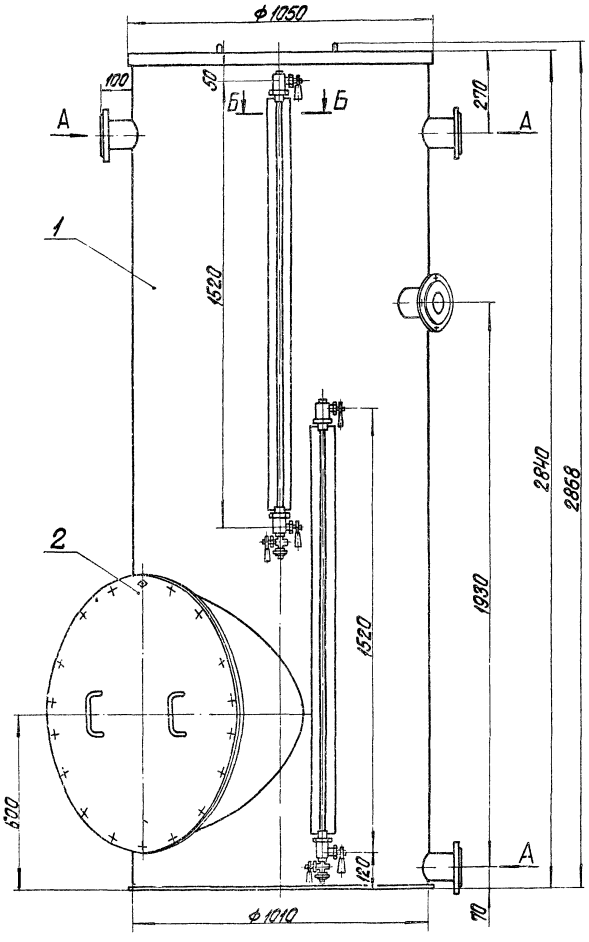


Вид А
М1:2

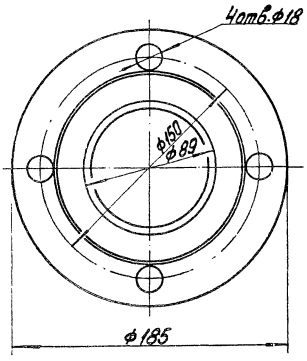


Б – Б
М1:2

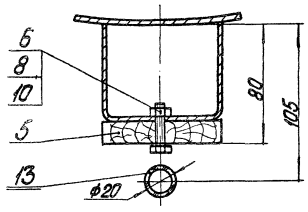


В – В повернуто
М1:2

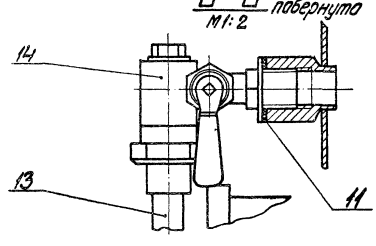


I
М1:2

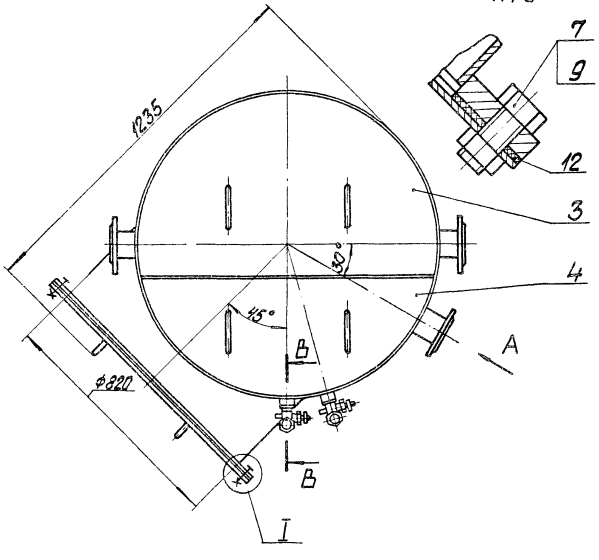


1. Размеры для справок.
2. После сборки бак подвергнуть гидравлическому испытанию посредством налива воды на полную высоту с выдержкой в течение двух часов. Все швы бака, наполненного водой проверить простукиванием. Течи не допускаются.
3. Покрытие бака осуществляется по проекту водоподготовки.

| | | | | | | | |
|---|---|---|---|---|---|---|---|
| | | | | 24.03.00.000СБ | | | |
| Изм. | Лист | № докум. | Подпись | Дата | Бак-мерник V=2м³ Сборочный чертеж | Лит. | Масса | Масштаб |
| Разраб. | | Колтец | | | | | 381 | 1:10 |
| Пров. | | Зуйгайвис | | | | Лист | Листов 1 | |
| Т. спец. | | Суконосов | | | | ЛАТГИПРОПРОМ | | |
| Н. контр. | | Колтец | | | | | | |
| Утв. | | Попов | | | | | | |

Инв. № подл. | Подп. и дата | Взам. инв. № | Инв. № дубл. | Подп. и дата

Типовой проект 903-1-199 Альбом 11.5

Альбом 11.5

Типовой проект 903-1-199

| Формат | Зона | Поз. | Обозначение | Наименование | Кол. | Примечание |
|---|---|---|---|---|---|---|
| | | | | **Документация** | | |
| А2 | | | 24.03.00.000 СБ | Сборочный чертеж | | |
| | | | | **Сборочные единицы** | | |
| А4 | | 1 | 24.03.01.000 | Бак | 1 | |
| А4 | | 2 | 24.03.02.000 | Крышка | 1 | |
| А4 | | 3 | 24.03.03.000 | Полукрышка | 1 | |
| А4 | | 4 | 24.03.04.000 | Полукрышка | 1 | |
| | | | | **Детали** | | |
| А4 | | 5 | 24.03.00.001 | Рейка | 2 | |
| | | | | **Стандартные изделия** | | |
| | | 6 | | Болт М6х25.46 ГОСТ 7798-70* | 6 | |
| | | 7 | | Болт М20х45.46 ГОСТ 7798-70* | 18 | |
| | | 8 | | Гайка М6.5 ГОСТ 5915-70* | 6 | |
| | | 9 | | Гайка М 20.5 ГОСТ 5915-70* | 18 | |
| | | 10 | | Шайба 6 ГОСТ 11371-78 | 6 | |
| | | 11 | | Прокладка А-15-2,5 ГОСТ 15180-70 | 4 | |

Инв.№ подл. | Подпись и дата | Взам.инв.№ | Инв.№ дубл. | Подпись и дата

| Изм. | Лист | № докум. | Подпись | Дата |
|---|---|---|---|---|
| Разраб. | | Колмец | | |
| Пров. | | Зилгалбис | | |
| Гл.спец. | | Суконосов | | |
| Н.контр. | | Колмец | | |
| Утв. | | Попов | | |

24.03.00.000

Бак-мерник V= 2м³

| Лит. | Лист | Листов |
|---|---|---|
| | 1 | 2 |

ЛАТГИПРОПРОМ

Формат А4



| Формат | Зона | Поз. | Обозначение | Наименование | Кол. | Примечание |
|---|---|---|---|---|---|---|
| | | 12 | | Прокладка А-800-2,5 ГОСТ 15180-70 | 1 | |
| | | 13 | | Трубка 20х3,5х1500 ГОСТ 8948-74 | 2 | |
| | | 14 | | Запорное устройство указателя уровня жидкостей тип I исполнение А ГОСТ 9652-68 | 2 | |

Инв.№ подл. | Подпись и дата | Взам.инв.№ | Инв.№ дубл. | Подпись и дата

| Изм. | Лист | № докум. | Подпись | Дата |
|---|---|---|---|---|

24.03.00.000

Лист 2

Формат А4

24.03.00.001

Альбом 11.5

Типовой проект 903-1-199

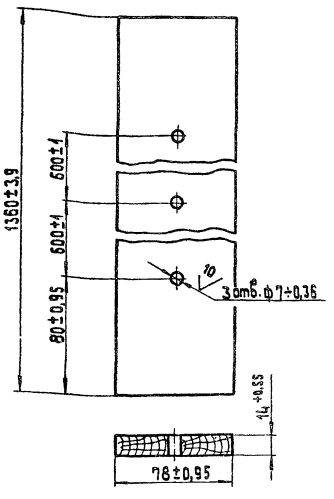


| Изм. | Лист | № докум. | Подпись | Дата |
|---|---|---|---|---|
| Разраб. | | Зилиньш | | |
| Пров. | | Зилгалбис | | |
| Гл.спец. | | Суконосов | | |
| Н.контр. | | Колмец | | |
| Утв. | | Попов | | |

24.03.00.001

Рейка

| Лит. | Масса | Масштаб |
|---|---|---|
| | 1,16 | 1:2 |

| Лист | Листов 1 |
|---|---|

Доска 16х80 ГОСТ 8486-80

ЛАТГИПРОПРОМ

Формат А4

Альбом 11.5

Типовой проект 903-1-199

| Формат | Зона | Поз. | Обозначение | Наименование | Кол. | Примечание |
|---|---|---|---|---|---|---|
| | | | | **Документация** | | |
| А2 | | | 24.03.01.000 СБ | Сборочный чертеж | | |
| | | | | **Детали** | | |
| А3 | | 1 | 24.03.01.001 | Корпус | 1 | |
| А4 | | 2 | 24.03.01.002 | Кольцо | 1 | |
| А4 | | 3 | 24.03.01.003 | Днище | 1 | |
| А4 | | 4 | 24.03.01.004 | фланец | 1 | |
| А4 | | 5 | 24.03.01.005 | Патрубок | 1 | |
| А4 | | 6 | 24.03.01.006 | Патрубок | 4 | |
| А4 | | 7 | 24.03.01.007 | Сегмент | 1 | |
| А4 | | 8 | 24.03.01.008 | Сектор | 1 | |
| А4 | | 9 | 24.03.01.009 | Балка | 1 | |
| А4 | | 10 | 24.03.01.010 | Кронштейн | 6 | |
| А4 | | 11 | 24.03.01.011 | Бобышка | 4 | |
| | | | | **Стандартные изделия** | | |
| | | 12 | | фланец 1-80-6 ст25 ГОСТ 12820-80 | 4 | |

Инв.№ подл. | Подпись и дата | Взам.инв.№ | Инв.№ дубл. | Подпись и дата

| Изм. | Лист | № докум. | Подпись | Дата |
|---|---|---|---|---|
| Разраб. | | Колмец | | |
| Пров. | | Зилгалбис | | |
| Гл.спец. | | Суконосов | | |
| Н.контр. | | Колмец | | |
| Утв. | | Попов | | |

24.03.01.000

Бак

| Лит. | Лист | Листов |
|---|---|---|
| | 1 | 1 |

ЛАТГИПРОПРОМ

19462-36 ТО

Формат А4

24.03.01.000 СБ

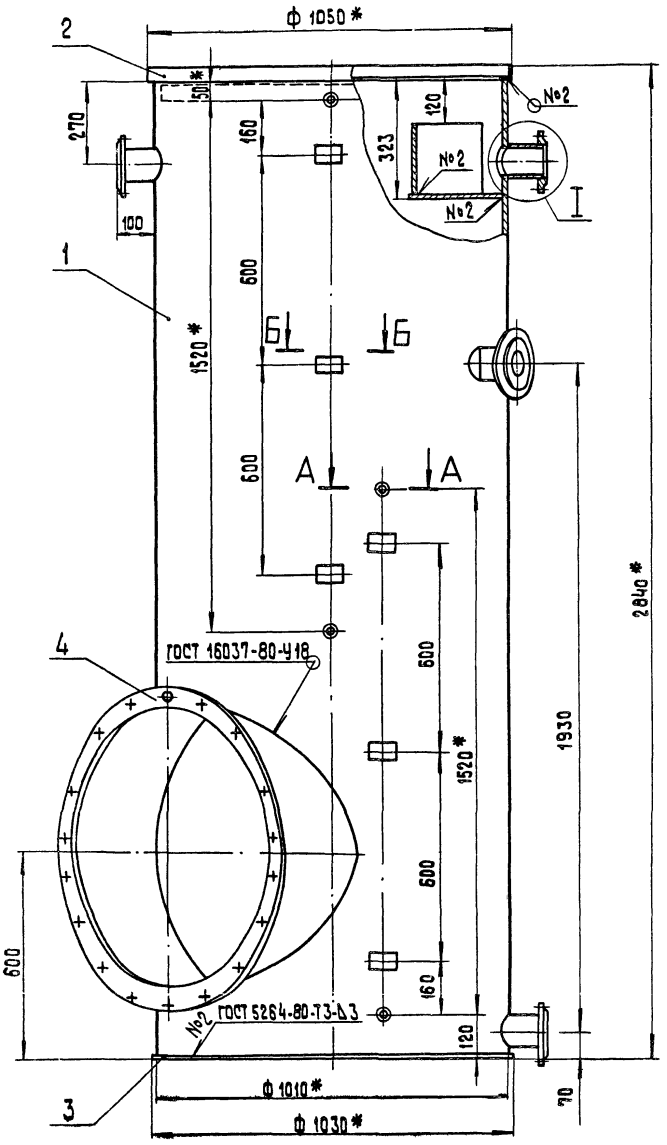


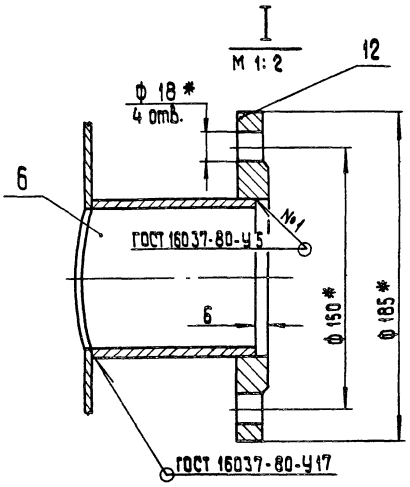


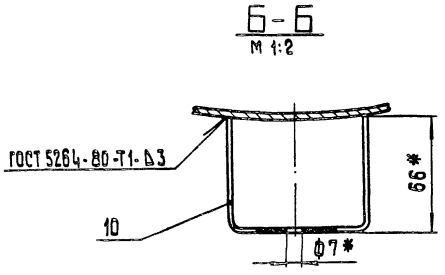


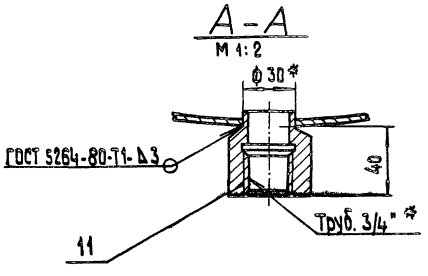


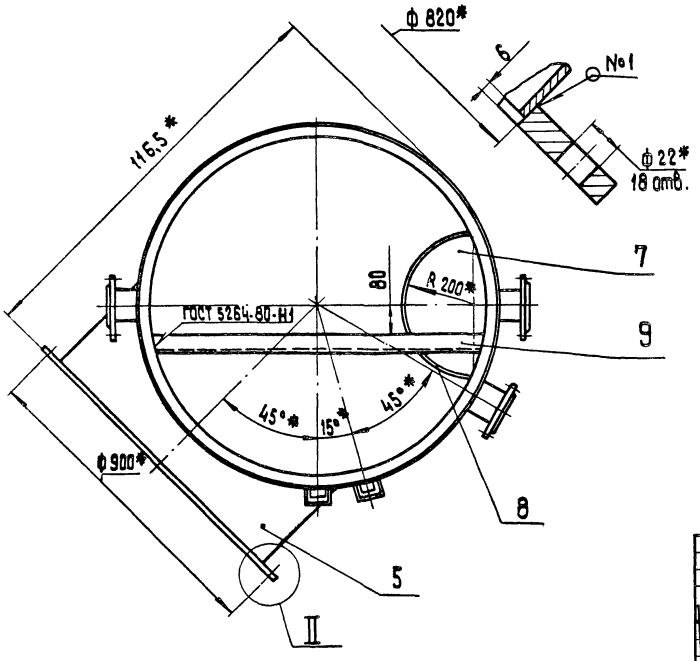


1. * Размеры для справок.
2. Неуказанные предельные отклонения размеров $\pm \frac{IT14}{2}$.

| | | | | | | | |
|---|---|---|---|---|---|---|---|
| | | | | | 24.03.01.000 СБ | | |
| Изм. | Лист | № докум. | Подпись | Дата | | | |
| Разраб. | | Колмец | | | Бак<br>Сборочный чертеж | Литер | Масса | Масштаб |
| Пров. | | Зилгалвис | | | | | 324 | 1:10 |
| Гл. спец. | | Сухоносов | | | | Лист 1 | Листов 1 | |
| Н. контр. | | Колмец | | | | ЛАТГИПРОПРОМ | | |
| Утв. | | Попов | | | | | | |

Типовой проект 903-1-199 Альбом VI.5

Инв. № подл. | Подп. и дата | Взам. инв. № | Инв. № дубл. | Подп. и дата

24.03.01.001

Типовой проект 903-1-199 Альбом 11.5

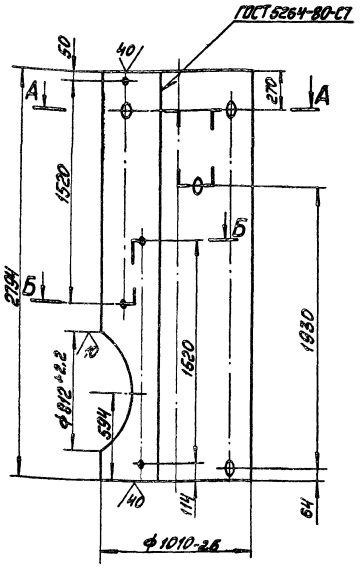


А–А
М1:10

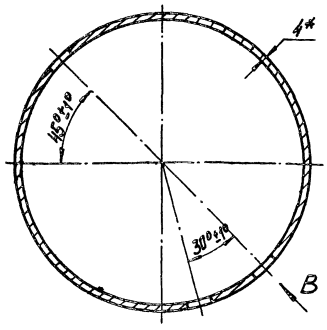


Б–Б
М1:10

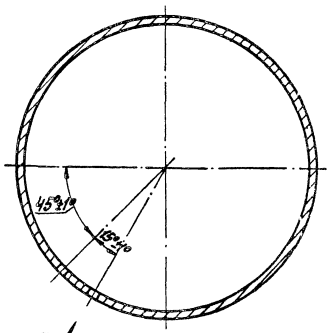


Г

1 * Размер для справок.

2. Неуказанные предельные отклонения размеров $\pm\frac{IT14}{2}$

Вид В
М1:2

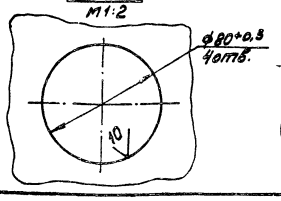


Вид Г
М1:1

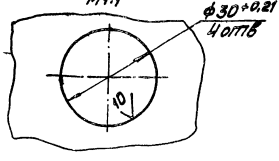


| | | | | | | | | | |
|---|---|---|---|---|---|---|---|---|---|
| | | | | | | 24.03.01.001 | | | |
| Изм. | Лист | № докум. | Подп. | Дата | Корпус | Лит | Масса | Масштаб | |
| Разраб. | | Колмец | | | | | 210 | 1:20 | |
| Пров. | | Зилгалвис | | | | Лист | Листов 1 | | |
| Т. контр. | | Суконосов | | | | | | | |
| Н. контр. | | Колмец | | | Лист 4 ГОСТ 19903-74 / ВСт3сп3 ГОСТ 14637-79 | ЛАТГИПРОПРОМ | | | |
| Утв. | | Попов | | | | | | | |

Формат А3

24.03.01.002

Типовой проект 903-1-199 Альбом 11.5

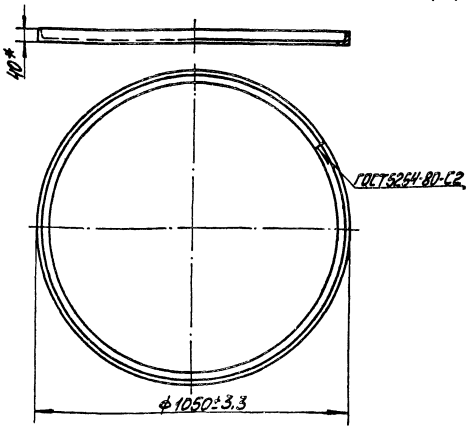


* Размер для справок.

| | | | | | | 24.03.01.002 | | | |
|---|---|---|---|---|---|---|---|---|---|
| Изм. | Лист | № докум. | Подп. | Дата | Кольцо | Лит | Масса | Масштаб | |
| Разраб. | | Колмец | | | | | 7.9 | 1:10 | |
| Пров. | | Зилгалвис | | | | Лист | Листов 1 | | |
| Т. контр. | | Суконосов | | | | | | | |
| Н. контр. | | Колмец | | | Уголок Б-40×40×4 ГОСТ 8509-72 / ВСт3сп3 ГОСТ 535-79 | ЛАТГИПРОПРОМ | | | |
| Утв. | | Попов | | | | | | | |

Формат А4

24.03.01.003

Типовой проект 903-1-199 Альбом 11.5

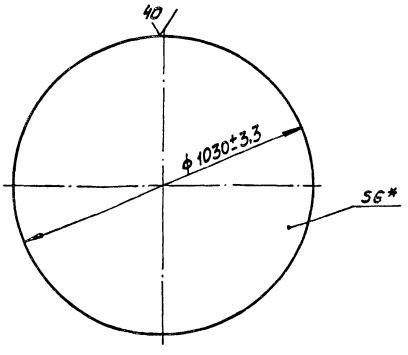


* Размер для справок.

| | | | | | | 24.03.01.003 | | | |
|---|---|---|---|---|---|---|---|---|---|
| Изм. | Лист | № докум. | Подп. | Дата | Днище | Лит | Масса | Масштаб | |
| Разраб. | | Колмец | | | | | 39.2 | 1:10 | |
| Пров. | | Зилгалвис | | | | Лист | Листов 1 | | |
| Т. контр. | | Суконосов | | | | | | | |
| Н. контр. | | Колмец | | | Б ГОСТ 19903-74 / Лист ВСт3сп3 ГОСТ 14637-79 | ЛАТГИПРОПРОМ | | | |
| Утв. | | Попов | | | | | | | |

19462-36 21

Формат А4

24.03.01.004

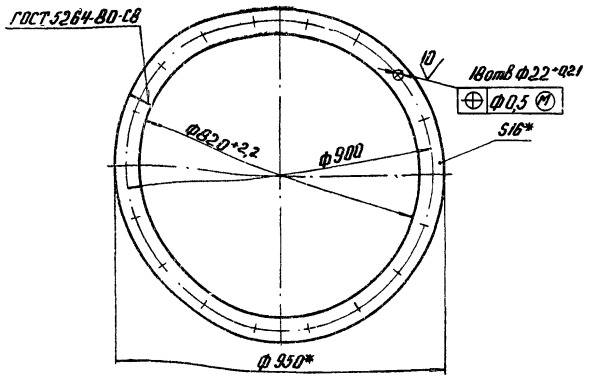


1.* Размеры для справок.
2. Неуказанные предельные отклонения размеров $\pm \frac{IT14}{2}$.

| | | | | | |
|---|---|---|---|---|---|
| Изм. | Лист | № докум. | Подпись | Дата | |
| Разраб. | | Колмец | | | |
| Пров. | | Зигалвис | | | |
| Гл. спец. | | Сухоносов | | | |
| Н. контр. | | Колмец | | | |
| Утв. | | Попов | | | |

24.03.01.004

Фланец

| Лит. | Масса | Масштаб |
|---|---|---|
| | 22,7 | 1:10 |
| Лист | Листов 1 | |

Полоса 16×65 ГОСТ 103-76 / ВСт3сп3 ГОСТ 535-79

ЛАТГИПРОПРОМ

Формат А4

Типовой проект 903-1-199 Альбом 11.5

Инв. № подл. | Подпись и дата | Взам. инв. № | Инв. № дубл. | Подпись и дата

24.03.01.005

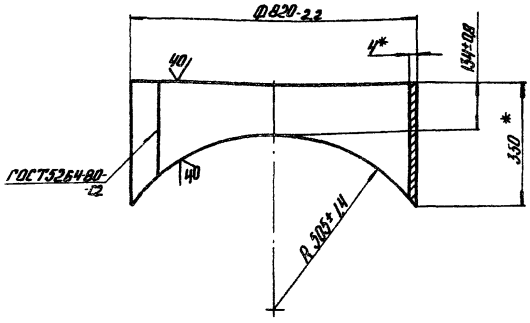


* Размеры для справок.

| | | | | | |
|---|---|---|---|---|---|
| Изм. | Лист | № докум. | Подпись | Дата | |
| Разраб. | | Колмец | | | |
| Пров. | | Зигалвис | | | |
| Гл. спец. | | Сухоносов | | | |
| Н. контр. | | Колмец | | | |
| Утв. | | Рубинс | | | |

24.03.01.005

Патрубок

| Лит. | Масса | Масштаб |
|---|---|---|
| | 19,5 | 1:10 |
| Лист | Листов 1 | |

Лист 4 ГОСТ 19903-74 / ВСт3сп3 ГОСТ 14637-79

ЛАТГИПРОПРОМ

Формат А4

Типовой проект 903-1-199 Альбом 11.5

Инв. № подл. | Подпись и дата | Взам. инв. № | Инв. № дубл. | Подпись и дата

24.03.01.006

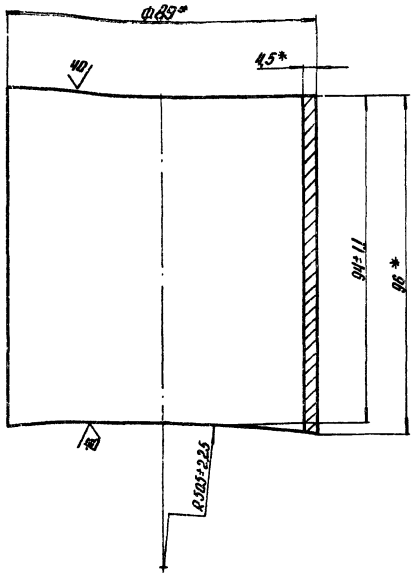


* Размеры для справок.

| | | | | | |
|---|---|---|---|---|---|
| Изм. | Лист | № докум. | Подпись | Дата | |
| Разраб. | | Колмец | | | |
| Пров. | | Зигалвис | | | |
| Гл. спец. | | Сухоносов | | | |
| Н. контр. | | Колмец | | | |
| Утв. | | Попов | | | |

24.03.01.006

Патрубок

| Лит. | Масса | Масштаб |
|---|---|---|
| | 0,9 | 1:1 |
| Лист | Листов 1 | |

Труба 89×4,5 ГОСТ 10704-76 / В-20 ГОСТ 10705-80

ЛАТГИПРОПРОМ

Формат А4

Типовой проект 903-1-199 Альбом 11.5

Инв. № подл. | Подпись и дата | Взам. инв. № | Инв. № дубл. | Подпись и дата

24.03.01.007

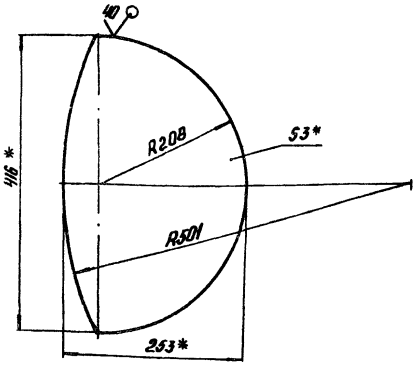


1.* Размеры для справок.
2. Неуказанные предельные отклонения размеров $\pm \frac{IT14}{2}$.

| | | | | | |
|---|---|---|---|---|---|
| Изм. | Лист | № докум. | Подп. | Дата | |
| Разраб. | | Колмец | | | |
| Пров. | | Зигалвис | | | |
| Гл. спец. | | Сухоносов | | | |
| Н. контр. | | Колмец | | | |
| Утв. | | Попов | | | |

24.03.01.007

Сегмент

| Лит. | Масса | Масштаб |
|---|---|---|
| | 1,83 | 1:5 |
| Лист | Листов 1 | |

Лист 3 ГОСТ 19903-74 / ВСт3сп3 ГОСТ 14637-79

ЛАТГИПРОПРОМ

Формат А4

Типовой проект 903-1-199 Альбом II.5

24.03.01.008

40 √(√)

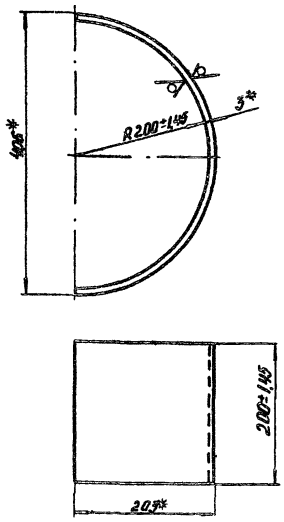


* Размеры для справок

| Изм. | Лист | № докум. | Подпись | Дата |
|---|---|---|---|---|
| Разраб. | | Колмец | | |
| Пров. | | Зилгалвис | | |
| Гл. спец. | | Суханосов | | |
| Н. контр. | | Колмец | | |
| Утв. | | Попов | | |

24.03.01.008

Сектор

| Лит. | Масса | Масштаб |
|---|---|---|
| | 3 | 1:5 |
| Лист | Листов 1 | |

Лист 3 ГОСТ 19903-74 / ВСт3сп3 ГОСТ 14637-79

ЛАТГИПРОПРОМ

Формат А4

Типовой проект 903-1-199 Альбом II.5

24.03.01.009

√(√)

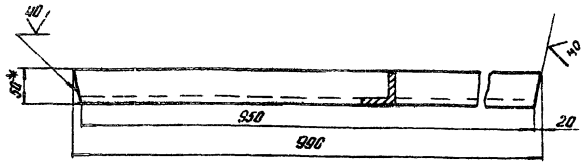


1* Размер для справок.

2. Неуказанные предельные отклонения размеров $\pm \frac{IT14}{2}$.

| Изм. | Лист | № докум. | Подпись | Дата |
|---|---|---|---|---|
| Разраб. | | Колмец | | |
| Пров. | | Зилгалвис | | |
| Гл. спец. | | Суханосов | | |
| Н. контр. | | Колмец | | |
| Утв. | | Попов | | |

24.03.01.009

Балка

| Лит. | Масса | Масштаб |
|---|---|---|
| | 3,73 | 1:5 |
| Лист | Листов 1 | |

Уголок Б×50×50×5 ГОСТ 8509-72 / ВСт3сп3 ГОСТ 535-79

ЛАТГИПРОПРОМ

Формат А4

Типовой проект 903-1-199 Альбом II.5

24.03.01.010

√(√)

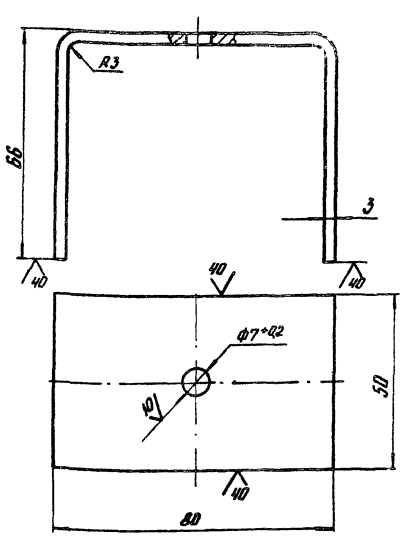


1.* Размеры для справок

2. Неуказанные предельные отклонения размеров $\pm \frac{IT14}{2}$.

| Изм. | Лист | № докум. | Подпись | Дата |
|---|---|---|---|---|
| Разраб. | | Колмец | | |
| Пров. | | Зилгалвис | | |
| Гл. спец. | | Суханосов | | |
| Н. контр. | | Колмец | | |
| Утв. | | Попов | | |

24.03.01.010

Кронштейн

| Лит. | Масса | Масштаб |
|---|---|---|
| | 0,234 | 1:1 |
| Лист | Листов 1 | |

Лист 3 ГОСТ 19903-74 / ВСт3сп3 ГОСТ 14637-79

ЛАТГИПРОПРОМ

Формат А4

Типовой проект 903-1-199 Альбом II.5

24.03.01.011

2,5 √(√)

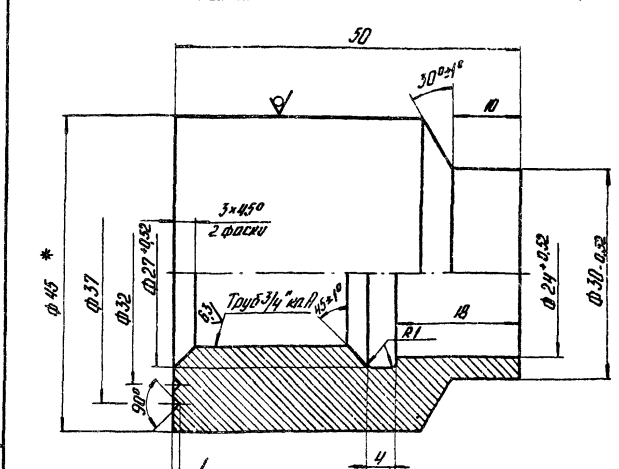


1. * Размер для справок.

2. Неуказанные предельные отклонения размеров, диаметров H14, h14, остальных $\pm \frac{IT14}{2}$

| Изм. | Лист | № докум. | Подпись | Дата |
|---|---|---|---|---|
| Разраб. | | Колмец | | |
| Пров. | | Зилгалвис | | |
| Гл. спец. | | Суханосов | | |
| Н. контр. | | Колмец | | |
| Утв. | | Попов | | |

24.03.01.011

Бобышка

| Лит. | Масса | Масштаб |
|---|---|---|
| | 0,35 | 2:1 |
| Лист | Листов 1 | |

Круг $\frac{В45\ ГОСТ\ 2590-71}{20\ ГОСТ\ 1050-74}$

ЛАТГИПРОПРОМ

19462-36 23

Формат А4

Типовой проект 903-1-199 Альбом 11.5

| Формат | Зона | Поз. | Обозначение | Наименование | Кол. | Примечание |
|---|---|---|---|---|---|---|
| | | | | Документация | | |
| А4 | | | 24.03.02.000СБ | Сборочный чертеж | | |
| | | | | Детали | | |
| А4 | | 1 | 24.03.02.001 | Крышка | 1 | |
| А4 | | 2 | 24.03.02.002 | Ручка | 2 | |

24.03.02.000

| Изм. | Лист | № докум. | Подпись | Дата |
|---|---|---|---|---|
| Разраб. | | Колмец | | |
| Пров. | | Зилгалвис | | |
| Гл. спец. | | Сухоносов | | |
| Н. контр. | | Колмец | | |
| Утв. | | Попов | | |

Крышка

| Лит. | Лист | Листов |
|---|---|---|
| | | 1 |

ЛАТГИПРОПРОМ

Формат А4

Типовой проект 903-1-199 Альбом 11.5

24.03.02.000СБ

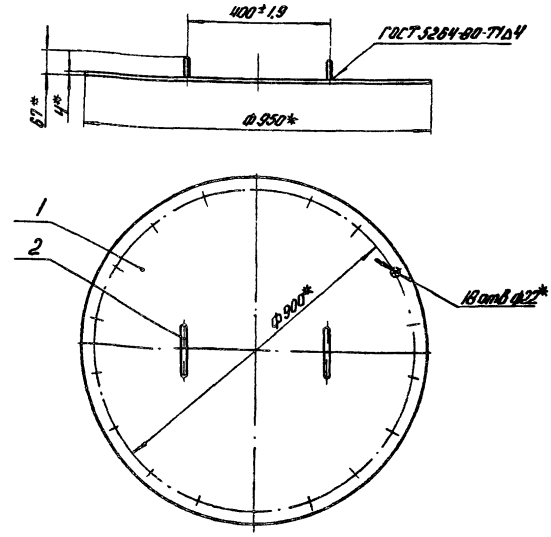


* Размеры для справок.

| Изм. | Лист | № докум. | Подпись | Дата |
|---|---|---|---|---|
| Разраб. | | Колмец | | |
| Пров. | | Зилгалвис | | |
| Гл. спец. | | Сухоносов | | |
| Н. контр. | | Колмец | | |
| Утв. | | Попов | | |

Крышка
Сборочный чертеж

| Лит. | Масса | Масштаб |
|---|---|---|
| | 20,4 | 1:10 |
| Лист | Листов 1 | |

ЛАТГИПРОПРОМ

Формат А4

Типовой проект 903-1-199 Альбом 11.5

24.03.02.001

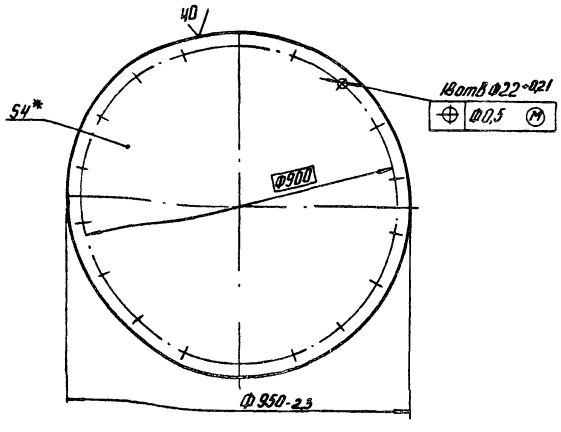


* Размер для справок.

24.03.02.001

| Изм. | Лист | № докум. | Подп. | Дата |
|---|---|---|---|---|
| Разраб. | | Колмец | | |
| Пров. | | Зилгалвис | | |
| Гл. спец. | | Сухоносов | | |
| Н. контр. | | Колмец | | |
| Утв. | | Попов | | |

Крышка

| Лит. | Масса | Масштаб |
|---|---|---|
| | 20 | 1:10 |
| Лист | Листов 1 | |

Лист ЧГОСТ 19903-74 ВСт3сп3 ГОСТ 14637-79

ЛАТГИПРОПРОМ

Формат А4

Типовой проект 903-1-199 Альбом 11.5

24.03.02.002

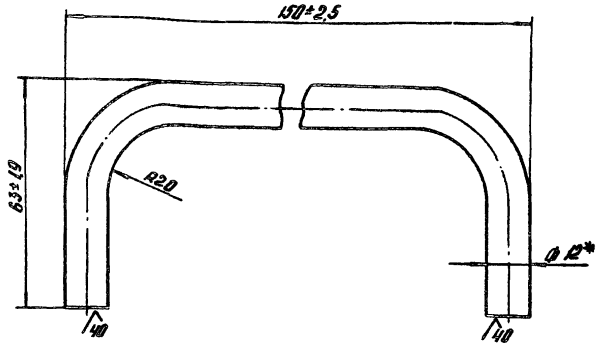


* Размер для справок.

24.03.02.002

| Изм. | Лист | № докум. | Подп. | Дата |
|---|---|---|---|---|
| Разраб. | | Колмец | | |
| Пров. | | Зилгалвис | | |
| Гл. спец. | | Сухоносов | | |
| Н. контр. | | Колмец | | |
| Утв. | | Попов | | |

Ручка

| Лит. | Масса | Масштаб |
|---|---|---|
| | 0,2 | 1:1 |
| Лист | Листов 1 | |

Круг В-12 ГОСТ 2590-71 / 20 ГОСТ 1050-74*

ЛАТГИПРОПРОМ



Формат А4

Типовой проект 903-1-199 Альбом 11.5

| Формат | Зона | Поз. | Обозначение | Наименование | Кол. | Примечание |
|---|---|---|---|---|---|---|
| | | | | Документация | | |
| А4 | | | 24.03.03.000 СБ | Сборочный чертеж | | |
| | | | | Детали | | |
| А4 | | 1 | 24.03.02.002 | Ручка | 2 | |
| Б4 | | 2 | 24.03.03.001 | Полукрышка | | |
| | | | | Лист 4 ГОСТ 19903-74 / В СТ3 СП3 ГОСТ 14637-79 | 1 | 13,5 кг |

24.03.03.000

| Изм. | Лист | № докум. | Подпись | Дата |
|---|---|---|---|---|
| Разраб. | | Колмец | | |
| Пров. | | Зилгалвис | | |
| Гл. спец. | | Сухоносов | | |
| Н. контр. | | Колмец | | |
| Утв. | | Попов | | |

Полукрышка

| Лит. | Лист | Листов |
|---|---|---|
| | | 1 |

ЛАТГИПРОПРОМ

Формат А4

Инв. № подл. | Подп. и дата | Взам. инв. № | Инв. № дубл. | Подп. и дата

Типовой проект 903-1-199 Альбом 11.5

24.03.03.000 СБ

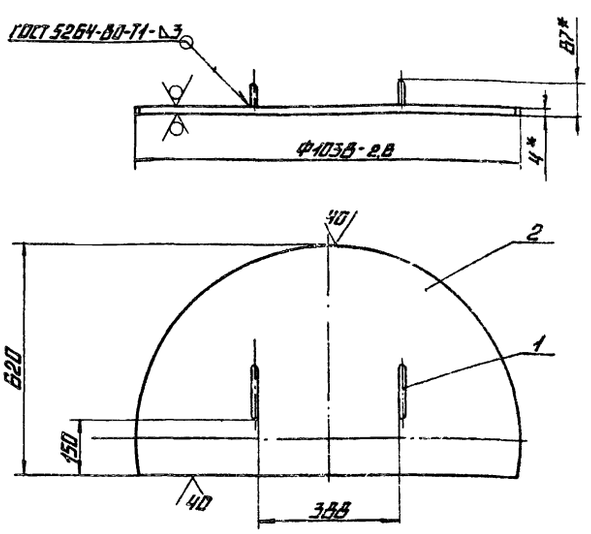


1.* Размеры для справок.

2. Неуказанные предельные отклонения размеров $\pm \frac{IT14}{2}$.

24.03.03.000 СБ

| Изм. | Лист | № докум. | Подпись | Дата |
|---|---|---|---|---|
| Разраб. | | Колмец | | |
| Пров. | | Зилгалвис | | |
| Гл. спец. | | Сухоносов | | |
| Н. контр. | | Колмец | | |
| Утв. | | Попов | | |

Полукрышка
Сборочный чертеж

| Лит. | Масса | Масштаб |
|---|---|---|
| | 14 | 1:10 |

Лист | Листов 1

ЛАТГИПРОПРОМ

Формат А4

Типовой проект 903-1-199 Альбом 11.5

| Формат | Зона | Поз. | Обозначение | Наименование | Кол. | Примечание |
|---|---|---|---|---|---|---|
| | | | | Документация | | |
| А4 | | | 24.03.04.000 СБ | Сборочный чертеж | | |
| | | | | Детали | | |
| А4 | | | 24.03.02.002 | Ручка | 2 | |
| Б4 | | | 24.03.04.001 | Полукрышка | | |
| | | | | Лист 4 ГОСТ 19903-74 / В СТ3 СП3 ГОСТ 14637-79 | 1 | 8,8 кг |

24.03.04.000

| Изм. | Лист | № докум. | Подпись | Дата |
|---|---|---|---|---|
| Разраб. | | Колмец | | |
| Пров. | | Зилгалвис | | |
| Гл. спец. | | Сухоносов | | |
| Н. контр. | | Колмец | | |
| Утв. | | Попов | | |

Полукрышка

| Лит. | Лист | Листов |
|---|---|---|
| | | 1 |

ЛАТГИПРОПРОМ

Формат А4

Типовой проект 903-1-199 Альбом 11.5

24.03.04.000 СБ

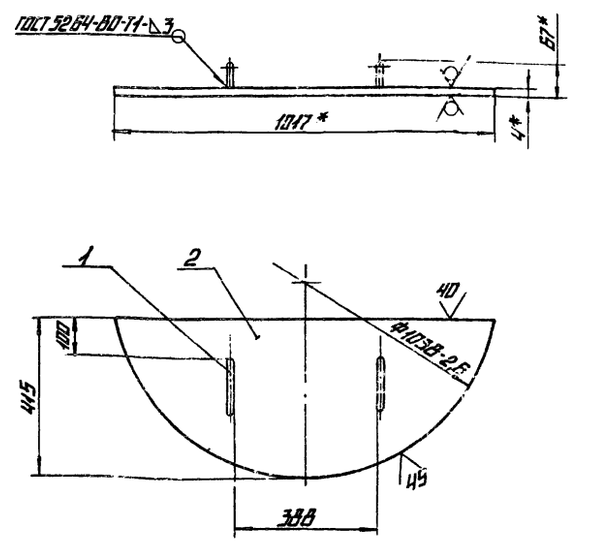


1.* Размеры для справок.

2. Неуказанные предельные отклонения размеров $\pm \frac{IT14}{2}$.

24.03.04.000 СБ

| Изм. | Лист | № докум. | Подпись | Дата |
|---|---|---|---|---|
| Разраб. | | Колмец | | |
| Пров. | | Зилгалвис | | |
| Гл. спец. | | Сухоносов | | |
| Н. контр. | | Колмец | | |
| Утв. | | Попов | | |

Полукрышка.
Сборочный чертеж.

| Лит. | Масса | Масштаб |
|---|---|---|
| | 9,2 | 1:10 |

Лист | Листов 1

ЛАТГИПРОПРОМ

21.01.00.000СБ

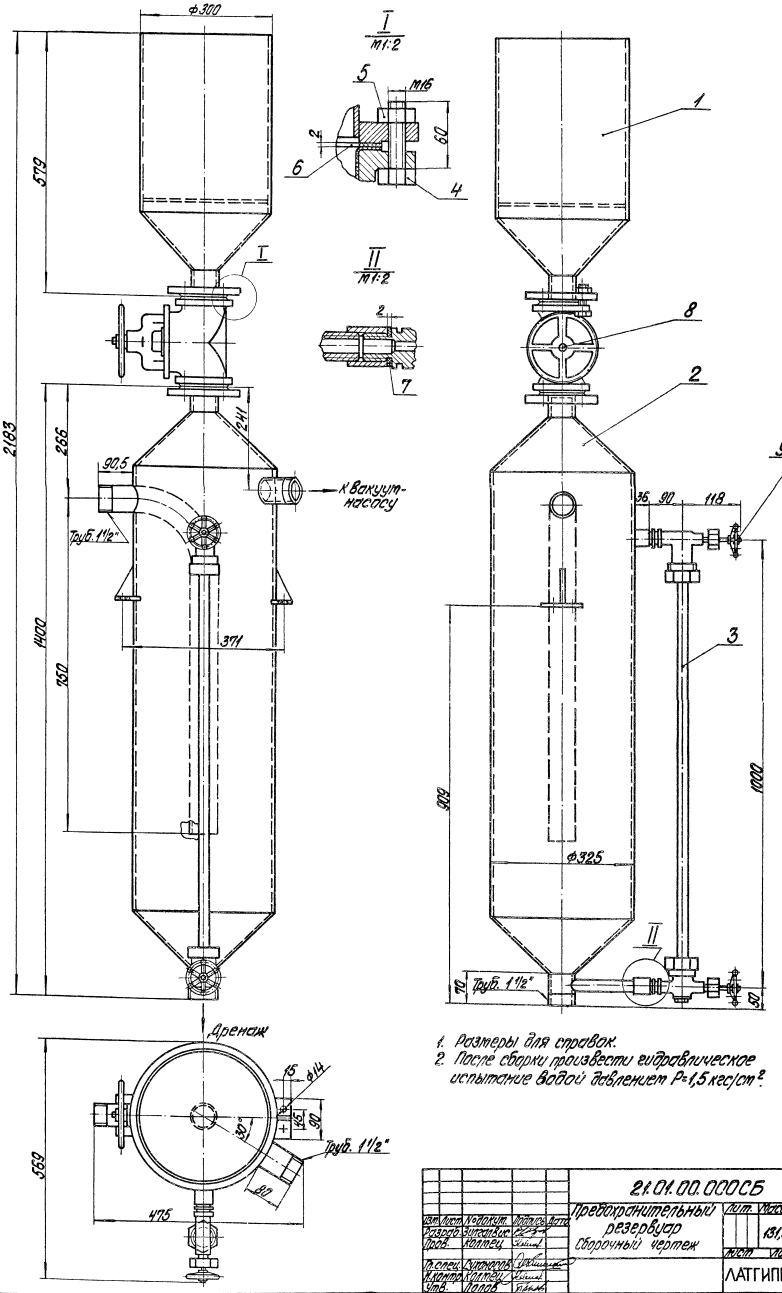


1. Размеры для справок.
2. После сборки произвести гидравлическое испытание водой давлением P=1,5 кгс/см².

Типовой проект 903-1-199 Альбом 11.5

| | | | | | | | |
|---|---|---|---|---|---|---|---|
| | | | | 21.01.00.000СБ | | | |
| Изм. | Лист | № докум. | Подпись | Дата | Предохранительный резервуар Сборочный чертеж | Лит. | Масса | Масштаб |
| Разраб. | | Зигсалвис | | | | | 131,5 | 1:5 |
| Пров. | | Колтец | | | | Лист | Листов 1 |
| Гл. спец. | | Сутоносов | | | | ЛАТГИПРОПРОМ | |
| Н. контр. | | Колтец | | | | | |
| Утв. | | Попов | | | | | |

Инв. № подл. | Подп. и дата | Взам. инв. № | Инв. № дубл. | Подп. и дата

19462-36 26 Формат А2

Типовой проект 903-1-199 Альбом 11.5

| Формат | Зона | Поз. | Обозначение | Наименование | Кол. | Примечание |
|---|---|---|---|---|---|---|
| | | | | Документация | | |
| А2 | | | 21.01.00.000 СБ | Сборочный чертеж | | |
| | | | | Сборочные единицы | | |
| А4 | | 1 | 21.01.01.000 | Воронка | 1 | |
| А4 | | 2 | 21.01.02.000 | Резервуар | 1 | |
| | | | | Детали | | |
| Б4 | | 3 | 21.01.00.001 | Водоуказательное стекло | | |
| | | | | Трубка 20-3,5-930 ГОСТ 8446-74 | 1 | 0,13 кг |
| | | | | Стандартные изделия | | |
| | | 4 | | Болт М16х60.46 ГОСТ 7798-70* | 8 | |
| | | 5 | | Гайка М16.5 ГОСТ 15915-70* | 8 | |
| | | 6 | | Прокладка А-50-10 ГОСТ 15180-70 | 2 | |
| | | 7 | | Прокладка А-20-10 ГОСТ 15180-70 | 2 | |
| | | | | Прочие изделия | | |
| | | 8 | | Вентиль Ру10 Ду50-15ч 75п | | |
| | | | | (футеровка-фторопласт-4) | 1 | |
| | | 9 | | Запорное устройство указателя уровня 12 нж 17 бк | 1 | |

| Изм. | Лист | № докум. | Подпись | Дата | 21.01.00.000 | | | |
|---|---|---|---|---|---|---|---|---|
| Разраб. | | Зигалвис | | | Предохранительный резервуар | Лит. | Лист | Листов 1 |
| Пров. | | Колмец | | | | ЛАТГИПРОПРОМ | | |
| Гл. спец. | | Сухоносов | | | | | | |
| Н. контр. | | Колмец | | | | | | |
| Утв. | | Попов | | | | | | |

Формат А4

Типовой проект 903-1-199 Альбом 11.5

| Формат | Зона | Поз. | Обозначение | Наименование | Кол. | Примечание |
|---|---|---|---|---|---|---|
| | | | | Документация | | |
| А3 | | | 21.01.01.000 СБ | Сборочный чертеж | | |
| | | | | Детали | | |
| А4 | | 1 | 21.01.01.001 | Патрубок | 1 | |
| А4 | | 2 | 21.01.01.002 | Решетка | 1 | |
| А4 | | 3 | 21.01.01.003 | Воронка | 1 | |
| Б4 | | 4 | 21.01.01.004 | Подпорка | | |
| | | | | Полоса 5х50 ГОСТ 103-76 / ВСт3сп3 ГОСТ 535-79 | 4 | 0,2 кг |
| Б4 | | 5 | 21.01.01.005 | Патрубок | | |
| | | | | Труба 57х3,5 ГОСТ 10704-76 / ВСт3пс5 ГОСТ 10705-80 | | |
| | | | | L=50±0,62 мм | 1 | 0,23 кг |
| | | | | Стандартные изделия | | |
| | | 6 | | Фланец 1-50-10 ст 25 | | |
| | | | | ГОСТ 12820-80 | 1 | |

| Изм. | Лист | № докум. | Подпись | Дата | 21.01.01.000 | | | |
|---|---|---|---|---|---|---|---|---|
| Разраб. | | Цонова | | | Воронка | Лит. | Лист | Листов 1 |
| Пров. | | Зигалвис | | | | ЛАТГИПРОПРОМ | | |
| Гл. спец. | | Сухоносов | | | | | | |
| Н. контр. | | Колмец | | | | | | |
| Утв. | | Попов | | | | | | |

Формат А4

Типовой проект 903-1-199 Альбом 11.5

21.01.01.000 СБ

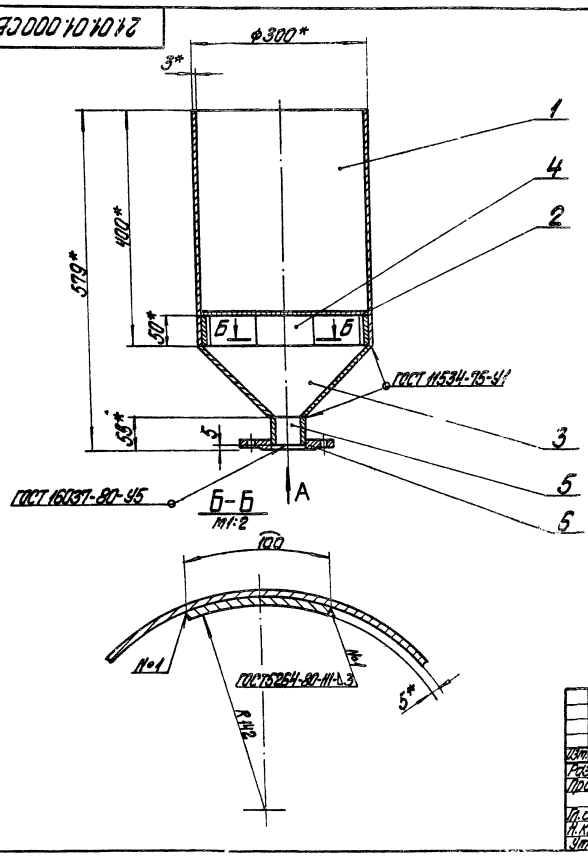


Вид А
М1:2

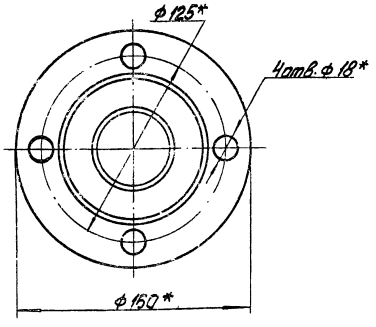


1* Размеры для справок.
2. Неуказанные предельные отклонения размеров $\pm\frac{IT14}{2}$.
3. Обработка поверхностей реза деталей Б4 $\sqrt[40]{}$.
4. Внутреннюю поверхность воронки покрыть антикоррозионным покрытием, эпоксидной шпаклевкой ЭП-419 или ЭП-420 ТУ-39-01-33-360-78 в 6 слоев.

| Изм. | Лист | № докум. | Подпись | Дата | 21.01.01.000 СБ | | | |
|---|---|---|---|---|---|---|---|---|
| Разраб. | | Цонова | | | Воронка | Лит. | Масса | Масштаб |
| Пров. | | Зигалвис | | | Сборочный чертеж | | 15,2 | 1:5 |
| Гл. спец. | | Сухоносов | | | | Лист | Листов 1 | |
| Н. контр. | | Колмец | | | | ЛАТГИПРОПРОМ | | |
| Утв. | | Попов | | | | | | |

Типовой проект 903-1-199 Альбом 11.5

## 21.01.01.001

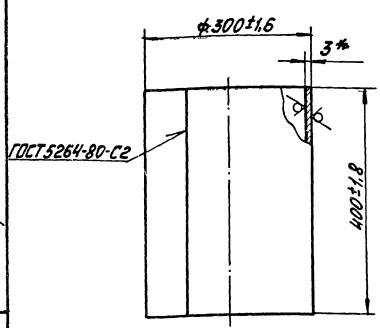


* Размер для справок

| Изм. | Лист | № докум. | Подп. | Дата | 21.01.01.001 | | | |
|---|---|---|---|---|---|---|---|---|
| Разраб. | | Колмец | | | Патрубок | Лит | Масса | Масштаб |
| Пров. | | Зилгалвис | | | | | 8,8 | 1:5 |
| Гл. спец. | | Сухоносов | | | | Лист | Листов 1 | |
| Н. контр. | | Колмец | | | Лист 3 ГОСТ 19903-74 | ЛАТГИПРОПРОМ | | |
| Утв. | | Попов | | | Вст3сп3 ГОСТ 16523-70* | | | |

Инв. № подл. | Подп. и дата | Взам. инв. № | Инв. № дубл. | Подп. и дата

Формат А4

Типовой проект 903-1-199 Альбом 11.5

## 21.01.01.002

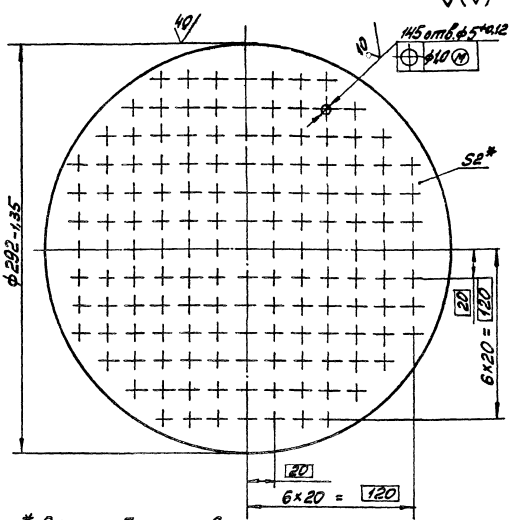


* Размер для справок

| Изм. | Лист | № докум. | Подп. | Дата | 21.01.01.002 | | | |
|---|---|---|---|---|---|---|---|---|
| Разраб. | | Колмец | | | Решётка | Лит | Масса | Масштаб |
| Пров. | | Зилгалвис | | | | | 1,01 | 1:2 |
| Гл. спец. | | Сухоносов | | | | Лист | Листов 1 | |
| Н. контр. | | Колмец | | | Лист 2 ГОСТ 19903-74 | ЛАТГИПРОПРОМ | | |
| Утв. | | Попов | | | Вст3сп3 ГОСТ 16523-70* | | | |

Инв. № подл. | Подп. и дата | Взам. инв. № | Инв. № дубл. | Подп. и дата

Формат А4

Типовой проект 903-1-199 Альбом 11.5

## 21.01.01.003

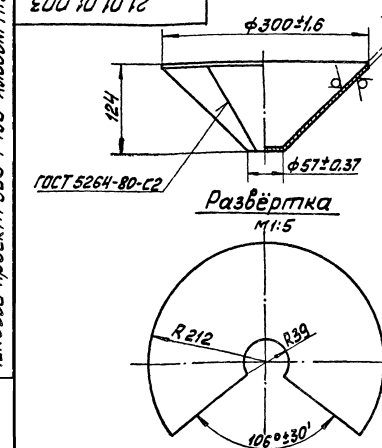


1 * Размеры для справок.

2. Неуказанные предельные отклонения размеров $\pm\frac{IT14}{2}$.

| Изм. | Лист | № докум. | Подп. | Дата | 21.01.01.003 | | | |
|---|---|---|---|---|---|---|---|---|
| Разраб. | | Колмец | | | Воронка | Лит | Масса | Масштаб |
| Пров. | | Зилгалвис | | | | | 2,3 | 1:4 |
| Гл. спец. | | Сухоносов | | | | Лист | Листов 1 | |
| Н. контр. | | Колмец | | | Лист 3 ГОСТ 19903-74 | ЛАТГИПРОПРОМ | | |
| Утв. | | Попов | | | Вст3сп3 ГОСТ 16523-70* | | | |

Инв. № подл. | Подп. и дата | Взам. инв. № | Инв. № дубл. | Подп. и дата

Формат А4

Типовой проект 903-1-199 Альбом 11.5

| Форм. | Зона | Поз. | Обозначение | Наименование | Кол. | Примечание |
|---|---|---|---|---|---|---|
| | | | | Документация | | |
| А2 | | | 21.01.02.000СБ | Сборочный чертёж | | |
| | | | | Сборочные единицы | | |
| А4 | | 1 | 21.01.02.100 | Опора | 2 | |
| | | | | Детали | | |
| А4 | | 2 | 21.01.02.001 | Корпус | 1 | |
| А4 | | 3 | 21.01.02.002 | Труба | 1 | |
| А4 | | 4 | 21.01.02.003 | Воронка | 1 | |
| | | 5 | -01 | Воронка | 1 | |
| А4 | | 6 | 21.01.02.004 | Патрубок | 1 | |
| А4 | | 7 | 21.01.02.005 | Патрубок | 2 | |
| А4 | | 8 | 21.01.02.006 | Патрубок | 1 | |
| Б4 | | 9 | 21.01.02.007 | Патрубок | | |
| | | | | Труба 57×3,5 ГОСТ 10704-76 / Вст3сп5 ГОСТ 10705-80 | 1 | 0,23 кг |
| | | | | Стандартные изделия | | |
| | | 10 | | Фланец 1-50-10 ГОСТ 12820-80 | 1 | |
| | | 11 | | Муфта 2 ГОСТ 8966-75 | 2 | |

| Изм. | Лист | № докум. | Подп. | Дата | 21.01.02.000 | | | |
|---|---|---|---|---|---|---|---|---|
| Разраб. | | Колмец | | | Резервуар | Лит | Лист | Листов 1 |
| Пров. | | Зилгалвис | | | | ЛАТГИПРОПРОМ | | |
| Гл. спец. | | Сухоносов | | | | | | |
| Н. контр. | | Колмец | | | | | | |
| Утв. | | Попов | | | | | | |

Инв. № подл. | Подп. и дата | Взам. инв. № | Инв. № дубл. | Подп. и дата

21.01.02.000 ПЗ

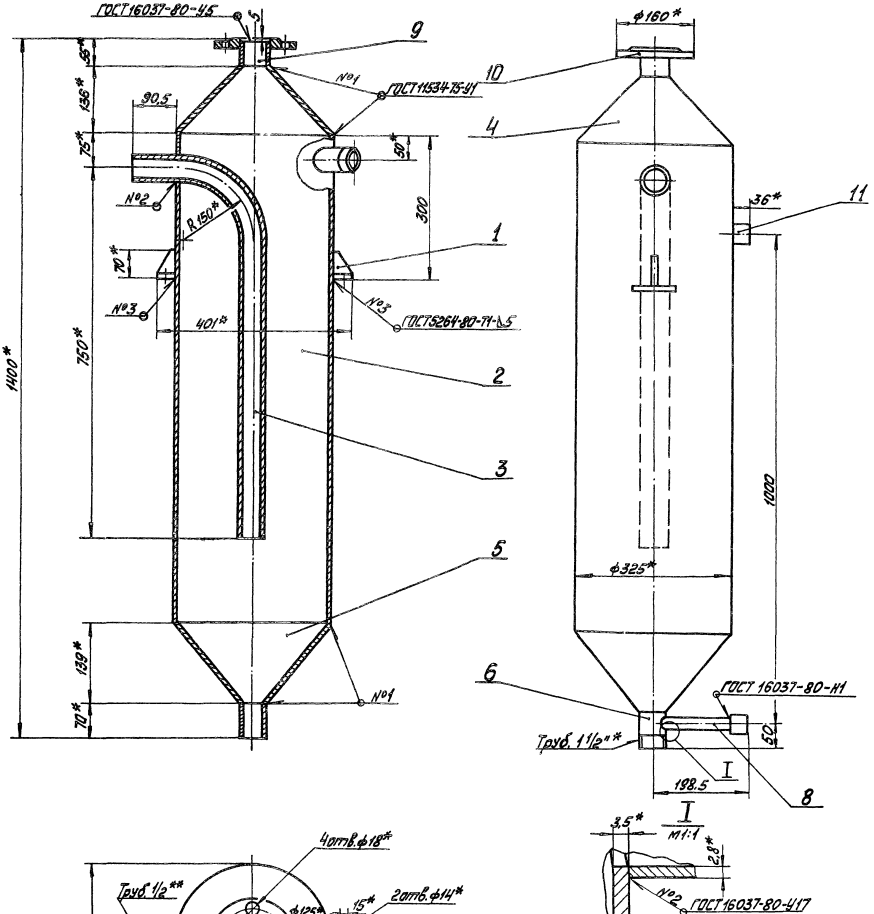


1 * Размеры для справок.
2. Неуказанные предельные отклонения размеров: IT14/2.
3 Проверить на плотность сварных швов водой давлением 1,5 апа.
4. Внутреннюю поверхность покрыть антикоррозийным покрытием, эпоксидной шпаклёвкой ЭП-419 или ЭП-420 ТУ-39-01-33-360-78 в 6 слоёв.

| | | | | | | | | |
|---|---|---|---|---|---|---|---|---|
| Изм. | Лист | № докум. | Подп. | Дата | 21.01.02.000 СБ | | | |
| Разраб. | | Колмец | | | Резервуар сборочный чертёж | Лит. | Масса | Масштаб |
| Пров. | | Зилеевич | | | | | 98.3 | 1:5 |
| Т.контр. | | Охонская | | | | Лист | Листов 1 | |
| Н.контр. | | Колмец | | | | ЛАТГИПРОПРОМ | | |
| Утв. | | Попов | | | | | | |

Типовой проект 903-1-199 Альбом 11.5

Инв.№ подл. | Подп. и дата | Взам.инв.№ | Инв.№ дубл. | Подп. и дата

Типовой проект 903-1-199 Альбом 11.5

| Фирм. | Зона | Поз. | Обозначение | Наименование | Кол. | Примечание |
|---|---|---|---|---|---|---|
| | | | | Документация | | |
| 14 | | | 21.01.02.100СБ | Сборочный чертёж | | |
| | | | | Детали | | |
| 54 | | 1 | 21.01.02.101 | Плита | | |
| | | | | Лист 8 ГОСТ 19903-74 / ВСт3сп3 ГОСТ 14637-79 | 1 | 0,21кг |
| 54 | | 2 | 21.01.02.102 | Косынка | | |
| | | | | Лист 8 ГОСТ 19903-74 / ВСт3сп3 ГОСТ 14637-79 | 1 | 0,09кг |

Инв. № подл. | Подп. и дата | Взам. инв. № | Инв. № дубл. | Подп. и дата

| Изм. | Лист | № докум. | Подп. | Дата |
|---|---|---|---|---|
| Разраб. | | Колмец | | |
| Пров. | | Зулгалвис | | |
| Гл. спец. | | Сухоносов | | |
| Н. контр. | | Колмец | | |
| Утв. | | Попов | | |

21.01.02.100

Опора

| Лит. | Лист | Листов |
|---|---|---|
| | | 1 |

ЛАТГИПРОПРОМ

Формат А4

Типовой проект 903-1-199 Альбом 11.5

21.01.02.100СБ

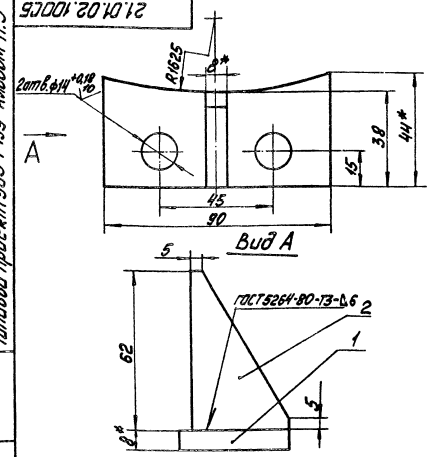


1 * Размеры для справок.
2. Неуказанные предельные отклонения размеров $\pm\frac{IT14}{2}$
3. Обработка поверхностей реза деталей Б4 40/.

Инв. № подл. | Подп. и дата | Взам. инв. № | Инв. № дубл. | Подп. и дата

| Изм. | Лист | № докум. | Подп. | Дата |
|---|---|---|---|---|
| Разраб. | | Колмец | | |
| Пров. | | Зулгалвис | | |
| Гл. спец. | | Сухоносов | | |
| Н. контр. | | Колмец | | |
| Утв. | | Попов | | |

21.01.02.100 СБ

Опора
Сборочный чертёж

| Лит. | Масса | Масштаб |
|---|---|---|
| | 0,3 | 1:1 |

Лист | Листов 1

ЛАТГИПРОПРОМ

Формат А4

Типовой проект 903-1-199 Альбом 11.5

21.01.02.001

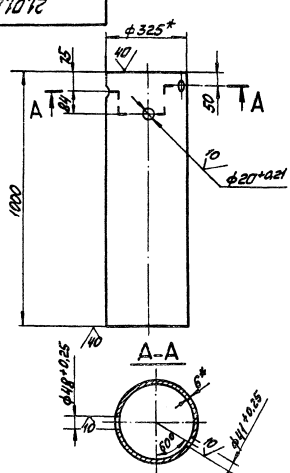


1 * Размеры для справок.
2. Неуказанные отклонения размеров $\pm\frac{IT14}{2}$

Инв. № подл. | Подп. и дата | Взам. инв. № | Инв. № дубл. | Подп. и дата

| Изм. | Лист | № докум. | Подп. | Дата |
|---|---|---|---|---|
| Разраб. | | Колмец | | |
| Пров. | | Зулгалвис | | |
| Гл. спец. | | Сухоносов | | |
| Н. контр. | | Колмец | | |
| Утв. | | Попов | | |

21.01.02.001

Корпус

| Лит. | Масса | Масштаб |
|---|---|---|
| | 47,2 | 1:10 |

Лист | Листов 1

Труба 325×6 ГОСТ 10704-76 / ВСт3сп5 ГОСТ 10705-80

ЛАТГИПРОПРОМ

Формат А4

Типовой проект 903-1-199 Альбом 11.5

21.01.02.002

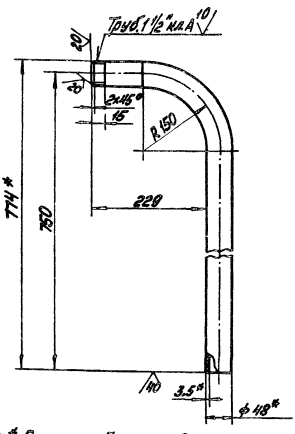


1 * Размеры для справок.
2. Неуказанные предельные отклонения размеров $\pm\frac{IT14}{2}$.

Инв. № подл. | Подп. и дата | Взам. инв. № | Инв. № дубл. | Подп. и дата

| Изм. | Лист | № докум. | Подп. | Дата |
|---|---|---|---|---|
| Разраб. | | Колмец | | |
| Пров. | | Зулгалвис | | |
| Гл. спец. | | Сухоносов | | |
| Н. контр. | | Колмец | | |
| Утв. | | Попов | | |

21.01.02.002

Труба

| Лит. | Масса | Масштаб |
|---|---|---|
| | 3,61 | 1:5 |

Лист | Листов 1

Труба 40×35 ГОСТ 3262-75

ЛАТГИПРОПРОМ

19462-36 30

Формат А4

Типовой проект 903-1-199 Альбом 11.5

## 21.01.02.003

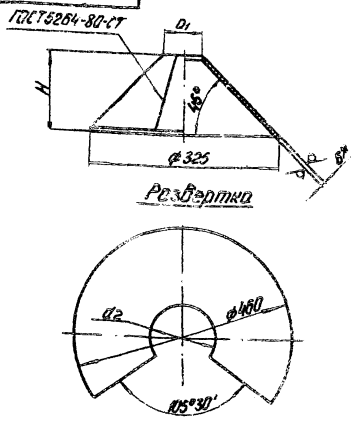


| Обозначение | Размеры, мм | | | Масса кг |
|---|---|---|---|---|
| | $d_1$ | $d_2$ | H | |
| 21.01.02.003 | 57 | 80 | 135 | 21,6 |
| -01 | 48 | 68 | 139 | 21,7 |

1.* Размеры для справок.
2. Неуказанные предельные отклонения размеров $\pm\frac{IT14}{2}$

| Изм. | Лист | № докум. | Подп. | Дата | 21.01.02.003 | | | |
|---|---|---|---|---|---|---|---|---|
| Разраб. | | Эйдиньш | | | Воронка | Лит. | Масса см. табл. | Масштаб — |
| Пров. | | Зилгалвис | | | | Лист | Листов 1 | |
| Гл.спец. | | Сухоносов | | | Лист 6ГОСТ 19903-74 / ВСт3СП3ГОСТ14637-79 | ЛАТГИПРОПРОМ | | |
| Н.контр. | | Колмеи | | | | | | |
| Утв. | | Попов | | | | | | |

Формат А4

Типовой проект 903-1-199 Альбом 11.5

## 21.01.02.004

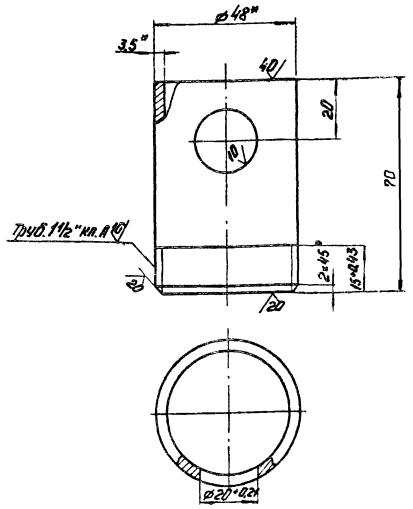


1.* Размеры для справок.
2. Неуказанные предельные отклонения размеров $\pm\frac{IT14}{2}$.

| Изм. | Лист | № докум. | Подп. | Дата | 21.01.02.004 | | | |
|---|---|---|---|---|---|---|---|---|
| Разраб. | | Юнова | | | Патрубок | Лит. | Масса 0,27 | Масштаб 1:1 |
| Пров. | | Зилгалвис | | | | Лист | Листов 1 | |
| Гл.спец. | | Сухоносов | | | Труба 40×3,5 ГОСТ 3262-75 | ЛАТГИПРОПРОМ | | |
| Н.контр. | | Колмеи | | | | | | |
| Утв. | | Попов | | | | | | |

Формат А4

Типовой проект 903-1-199 Альбом 11.5

## 21.01.02.005

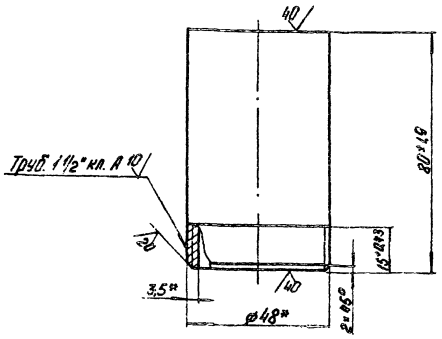


* Размеры для справок.

| Изм. | Лист | № докум. | Подп. | Дата | 21.01.02.005 | | | |
|---|---|---|---|---|---|---|---|---|
| Разраб. | | Юнова | | | Патрубок | Лит. | Масса 0,32 | Масштаб 1:1 |
| Пров. | | Зилгалвис | | | | Лист | Листов 1 | |
| Гл.спец. | | Сухоносов | | | Труба 40×3,5 ГОСТ 3262-75 | ЛАТГИПРОПРОМ | | |
| Н.контр. | | Колмеи | | | | | | |
| Утв. | | Попов | | | | | | |

Формат А4

Типовой проект 903-1-199 Альбом 11.5

## 21.01.02.006

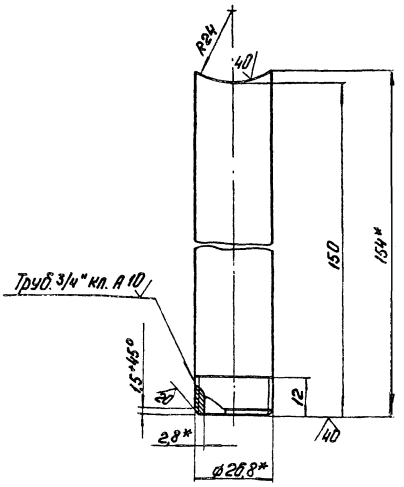


1.* Размеры для справок.
2. Неуказанные предельные отклонения размеров $\pm\frac{IT14}{2}$.

| Изм. | Лист | № докум. | Подп. | Дата | 21.01.02.006 | | | |
|---|---|---|---|---|---|---|---|---|
| Разраб. | | Юнова | | | Патрубок | Лит. | Масса 0,26 | Масштаб 1:1 |
| Пров. | | Зилгалвис | | | | Лист | Листов 1 | |
| Гл.спец. | | Сухоносов | | | Труба 20×2,8 ГОСТ 3262-75 | ЛАТГИПРОПРОМ | | |
| Н.контр. | | Колмеи | | | | | | |
| Утв. | | Попов | | | | | | |

Формат А4

gost.e-ecolog.ru