ТИПОВОЙ ПРОЕКТ
903-1-260.88

КОТЕЛЬНАЯ С 4 КОТЛАМИ ДЕ-4-14 ГМ
СИСТЕМА ТЕПЛОСНАБЖЕНИЯ ЗАКРЫТАЯ. ТОПЛИВО-ГАЗ, РЕЗЕРВ-МАЗУТ.
ЗДАНИЕ ИЗ СБОРНЫХ ЖЕЛЕЗОБЕТОННЫХ КОНСТРУКЦИЙ

АЛЬБОМ 9

Строительные изделия

23108-11
ЦЕНА 3-88

Привязан

Инв.№

gost.e-ecolog.ru

903-1-260.88

КОТЕЛЬНАЯ С 4 КОТЛАМИ ДЕ-4-14 ГМ. СИСТЕМА ТЕПЛОСНАБЖЕНИЯ ЗАКРЫТАЯ. ТОПЛИВО-ГАЗ. РЕЗЕРВ-МАЗУТ. ЗДАНИЕ ИЗ СБОРНЫХ ЖЕЛЕЗОБЕТОННЫХ КОНСТРУКЦИЙ.

АЛЬБОМ 9

Строительные изделия

РАЗРАБОТАН:
ПИ „Горьковский Сантехпроект"

УТВЕРЖДЕН
Госстроем СССР
Протокол от 25.03.88 №18
Введен в действие ГПИ „Горьковский Сантехпроект"
Приказ от 7.06.88г. №63

Главный инженер института Ю.П. Фалалеев
Главный инженер проекта Т.Г. Гусева

© ЦИТП Госстроя СССР, 1988

Привязан

Содержание альбома

Обозначение	Наименование	Стр.
	Содержание альбома	2
903+261.88-кж.и.ту	Технические условия	3
001	Колонна крайняя (см. таблицу исполнений)	4÷7
002	Колонна средняя (10К68-4АIV М3-1; 10К68-5АIV М6-1, 10К68-4АIV М3-2, 10К68-5АIV М6-2)	8-9
003	Колонна К30-2-1.	10
004	Колонна фахверка (КФ67-1АIII В-1; КФ67-2АIII В-1; КФ67-1АIII В-2; КФ67-2АIII В-2)	11÷12
005	Балка (1БСП12-48р II-а; 1БСП12-5Вр II-а; 1БСП12-48р II-б; 1БСП12-5Вр II-б)	13
006	Плита покрытия (1ПГ-2АIV Т-а-80АН-400м; 1ПГ-3АIV Т-а-80АН-400м; 1ПГ-4АIV Т-а-80АН-400м)	14
007	Плита покрытия с отверстиями (см. таблицу исполнений)	15-16
008	Плита перекрытия (П3-8-1; П5д-8-1)	17
009	Стеновая панель подоконная (см. таблицу исполнений)	18-19
010	Стеновая панель межоконная (ПС60.18.2.0-3.Л-82; ПС60.18.2.5-2.Л-82; ПС60.18.3.5-6.Л-82; ПС60.12.2.0-4.Л-82)	20
011	Стеновая панель подкарнизная (см. таблицу исполнений)	21-22
012	Стеновая панель рядовая (см. таблицу исполнений)	23-24
013	Стеновая панель разгрузочная (см. таблицу исполнений)	25-26
014	Стеновая панель надоконная (ПС60.12.2.0-2.Л-89; ПС60.12.2.0-2.Л-91)	27
015	Стеновая панель простеночная (см. таблицу исполнений)	28-29
ТП903+260.88-кж.и.016	Стеновая панель простеночная с отверстиями (2ПС15.18.2.0-Л-94; 2ПС15.12.2.0-Л-95)	30
017	Стеновая панель межоконная с отверстиями (ПС60.18.2.0-3.Л-87; ПС60.18.2.0-3.Л-93; ПС60.18.2.5-2.Л-93; ПС60.18.3.5-6.Л-93)	31-32
018	Стеновая панель с отверстиями (ПС60.12.2.0-2.Л-96 ПС62.5.12.2.0-2.Л-97)	33
019	Лоток (Л4-8-1; Л11д-8-1; Л11д-8-2; Л11-8-1)	34
020	Плита перекрытия КЦП1-15-1-1	35
021	Опорная подушка ОП1	36
022	Каркас пространственный КП1	36
023	Каркас плоский КР1	37
024	Каркас плоский КР2	37
025	Сетка арматурная (С1, С2)	38
026	Изделие закладное МН3	38
027	Изделие закладное (МН1-МН2)	39
028	Изделие закладное МН4	40
029	Изделие закладное МН5	40
030	Изделие соединительное МС1	41
031	Изделие соединительное МС2	41
032	Изделие соединительное (МС3, МС4)	42
033	Изделие соединительное (МС5÷МС7)	43
034	Изделие соединительное МС8	44
035	Изделие соединительное МС9	44
036	Опорный столик СМ1.	45
037	Стремянка СТ1.	45
038	Балка стальная (БС1, БС2)	46
039	Щит покрытия ЩП1	47
040	Рама металлическая РМ1	47
041	Рама металлическая (РМ2; РМ3)	48
042	Решетка для вытирания ног (МР)	49

1. Все сборные железобетонные конструкции изготовлять по указаниям соответствующих серий с установкой дополнительных арматурных и закладных элементов по данному альбому.

2. Прокат закладных изделий колонн, балок, плит покрытия и стеновых панелей для расчетной зимней температуры от -31°С до -40°С принять из стали ВСт3пс6 ГОСТ 380-71.*

3. В панелях стен с отверстиями арматуру сеток вырезать по месту и приварить к обрамлению отверстий.

4. В стеновых панелях принять:
   а). наружный фактурный слой из цементно-песчаного раствора со средней плотностью марки 100; γ=1800 кг/м^3 толщиной 20мм
   б) конструкционно-теплоизолирующий слой из керамзитобетона В5; F35; Д=900 кг/м^3
   в) внутренний фактурный слой из цементно-песчаного раствора со средней плотностью марки 50; γ=1800 кг/м^3 толщиной 15мм.

5. Все закладные и соединительные изделия окрасить 2 слоями эмали ХВ-110 ГОСТ 18374-79* по грунтовке ГФ-021 в соответствии со СНиП 2.03.11-85 „Защита строительных конструкций от коррозии". Закладные изделия в стеновых панелях и колоннах (МН40 по серии 1.423.1-7 и МН8, МН15 по серии 1.427.1-5) защитить методом горячего цинкования. Толщина цинкового покрытия 60мкм.

6. Знак ориентации нанести несмываемой краской.

7. Указания по складированию конструкций смотри в соответствующих сериях и главах СНиП.

8. Плоские арматурные изделия изготовлять при помощи контактной точечной электросварки по ГОСТ 14098-85. Сварку каркасов и сеток производить во всех точках пересечения стержней.

9. Соединения плоских каркасов в пространственные выполнять с помощью дуговой сварки.

10. Сварку закладных и соединительных изделий производить согласно ГОСТ 14098-85 „Соединения сварные арматуры и закладных изделий железобетонных конструкций", ГОСТ 5264-80 „Швы сварных соединений, ручная дуговая сварка" и СН 393-78 „Инструкция по сварке соединений арматуры и закладных деталей железобетонных конструкций".

11. Арматурные и закладные изделия должны отвечать требованиям ГОСТ 10922-75 „Арматурные изделия и закладные детали сварные для железобетонных конструкций". Технические требования и методы испытаний.

12. Анкеры закладных изделий приварить к пластинам и прокату втавр дуговой ручной сваркой под слоем флюса с малой механизацией. Отогнутые анкеры приварить дуговой ручной сваркой.

Сварку пластин и проката между собой выполнять дуговой ручной электросваркой электродами типа Э42 по ГОСТ 9467-75, $h_ш$ = 4 мм, кроме оговоренных.

Нач.отд.	Ехилевский		ТП 903-1-260.88-КЖ.И.ТУ		
Н.контр.	Моруков				
Гл.спец.	Марков		Технические условия.	Стадия	Лист	Листов
Рук.гр.	Котеева			Р		1
Ст.инж.	Сетрина			Госстрой СССР ГПИ Горьковский Сантехпроект		
Инж.	Крейдина					

Формат	Зона	Поз.	Обозначение	Наименование	Кол. на элемент ТП 903-1-260.88 -КЖ.И.001											Примечание
					-	01	02	03	04	05	06	07	08	09	10	11	
				Документация													
А3			ТП 903-1-260.88 -КЖ.И.ТУ	Технические условия													
			-КЖ.И.001.ПЗ	Узлы I÷III													
				Сборочные единицы													
				Колонны													
		1	1.423.1-7.1-1.00.0-012	1К68-1АIVМ3	1			1			1			1			
			-014	1К68-3АIVМ5		1			1			1			1		
			-015	1К68-4АIVМ5			1			1			1			1	
				Изделия закладные													
		2	1.423.1-7.2-0.160	МН 42	6	6	6	8	8	8	6	6	6	8	8	8	
		3	1.423.1-7.2-0.150-01	МН 40	2	2	2				2	2	2				
		4	1.400-15.81.210-18	МН 204-4	1	1	1				1	1	1				
		5	1.400-15.81.220-26	МН 215-4	1	1	1				1	1	1				
		6	1.400-15.81.220-06	МН 211-4	1	1	1										
		7	1.400-15.81.540-08	МН 532				2	2	2				2	2	2	
		8	1.400-15.81.160-11	МН 147-6							1	1	1				
		9	3.400-7 Вып.1	М12-150	2	2	2	2	2	2	2	2	2	2	2	2	
		10	1.423.1-7.2-0.030	МН1	1	1	1	1	1	1	1	1	1	1	1	1	
		11	1.400-6/76 Вып.1	М1-12							4	4	4	4	4	4	
				Детали													
Б4		12	ТП 903-1-260.88-КЖ.И.004-001	А-III-8 ГОСТ 5781-82* ℓ=270				6	6	6				6	6	6	0.1 кг

Альбом 9

Инв.№ подл. | Подп. и дата | Взам.инв.№

			ТП 903-1-260.88 -КЖ.И.001
Нач.отд.	Ежиевский		Колонна крайняя (см. таблицу исполнений)
Н.контр.	Горунов		Стадия: Р; Масса: 1500; Масштаб: 1:50
Гл.спец.	Марков		Лист 1; Листов 4
Рук.гр.	Катаева		Госстрой СССР ГПИ Горьковский Сантехпроект
Ст.инж.	Семягина		
Инж.	Кривдина		

Ведомость расхода стали на дополнительные закладные изделия на элемент, кг

Марка элемента	Изделия закладные																				Общий расход
	Арматура класса											Прокат марки								Всего	
	А I				А III							В ст 3 кп 2									
	ГОСТ 5781-82*				ГОСТ 5781-82*							ГОСТ 19903-74*					ГОСТ 8509-86*				
	ф6	ф12		Итого	ф8	ф10	ф12	ф14	ф16		Итого	-в=8	-б=10	-в=12	-б=14	Итого	L63×5		Итого		
1К68-1А IV М3-1	0,2	1.3		1.5		1.8	6.2		5,6		13.6	11.6	6,2	35,0	4.6	57.4				72.5	72.5
1К68-3А IV М5-1	0.2	1.3		1.5		1.8	6,2		5,6		13.6	11.6	6,2	35,0	4.6	57.4				72.5	72.5
1К68-4А IV М5-1	0,2	1.3		1.5		1.8	6.2		5,6		13.6	11.6	6,2	35,0	4.6	57.4				72.5	72,5
1К68-1А IV М3-2		1.3		1.3	0,6	2.4	1.2				4.2	3.2			4.6	7.8	4.8		4.8	18.1	18.1
1К68-3А IV М5-2		1.3		1.3	0.6	2.4	1.2				4.2	3.2			4.6	7.8	4.8		4.8	18.1	18.1
1К68-4А IV М5-2		1.3		1.3	0.6	24	1.2				4.2	3,2			4.6	7.8	4.8		4.8	18.1	18.1
1К68-1А IV М3-3	0,2	1.3		1.5		1.8	12.8	1.7	2.8		19.1	11.6	38.3	23.6	4.6	78.1				98.7	98.7
1К68-3А IV М5-3	0,2	1.3		1.5		1.8	12.8	1.7	2.8		19.1	11.6	38.3	23.6	4.6	78.1				98.7	98.7
1К68-4А IV М5-3	0,2	1.3		1.5		1.8	12.8	1.7	2.8		19.1	11.6	38.3	23.6	4.6	78.1				98.7	98.7
1К68-1А IV М3-4		1.3		1.3	0.6	2.4	6.8				9.8	3.2	18.4		4.6	26.2	4.8		4.8	42.1	42.1
1К68-3А IV М5-4		1.3		1.3	0.6	2.4	6.8				9.8	3.2	18.4		4.6	26.2	4.8		4.8	42.1	42.1
1К68-4А IV М5-4		1.3		1.3	0.6	2.4	6.8				9.8	3.2	18.4		4.6	26.2	4.8		4.8	42.1	42.1

Таблица исполнений

Обозначение	Марка	Рис.	
ТП 903-1-260.88 -КЖ.И.001	1К68-1А IV М3-1	1	
-01	1К68-3А IV М5-1	1	
-02	1К68-4А IV М5-1	1	
-03	1К68-1А IV М3-2	2	
-04	1К68-3А IV М5-2	2	
-05	1К68-4А IV М5-2	2	
-06	1К68-1А IV М3-3	3	
-07	1К68-3А IV М5-3	3	

Обозначение	Марка	Рис.	
ТП 903-1-260.88-КЖ.И.001-08	1К68-4А IV М5-3	3	
-09	1К68-1А IV М3-4	4	
-10	1К68-3А IV М5-4	4	
-11	1К68-4А IV М5-4	4	

Альбом 9

Рис.1

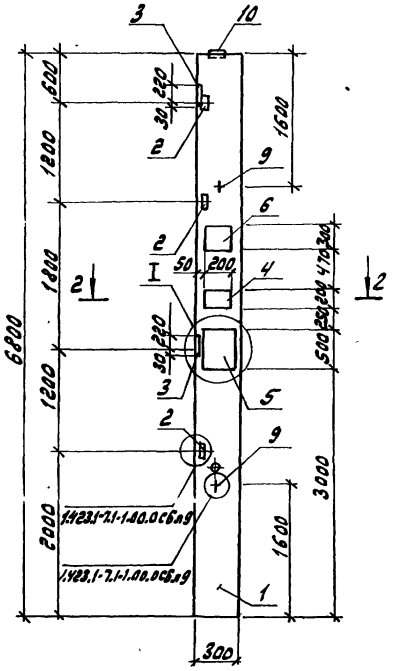

Рис.2

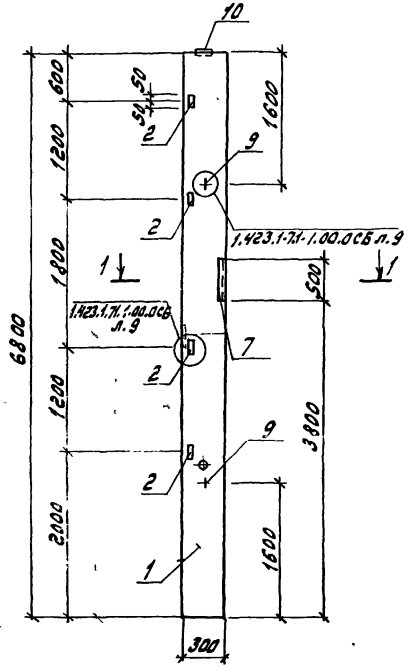

Рис.3

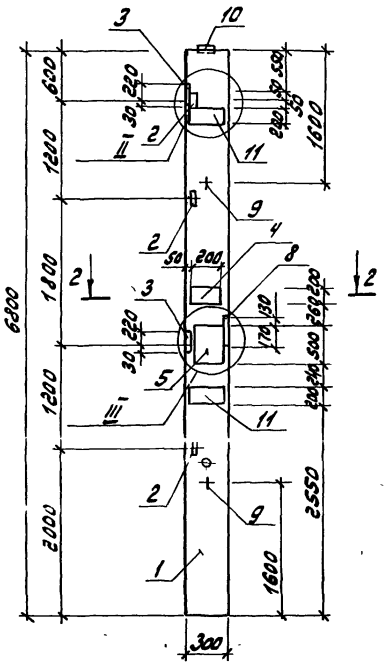

Рис.4

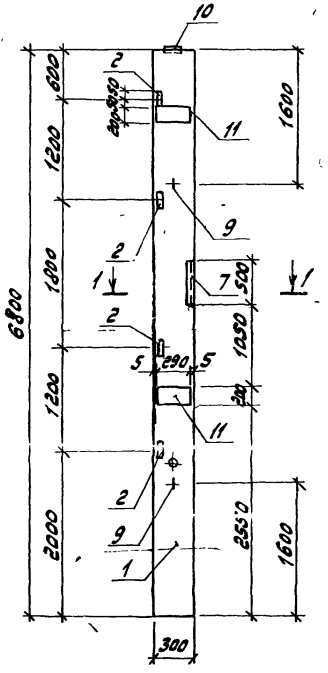

1—1
М 1:20

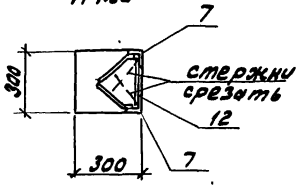

2—2
М 1:20

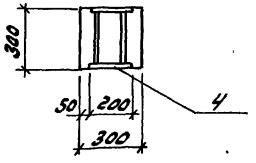

Инв.№подл. | Подп. и дата | Взам.инв.№

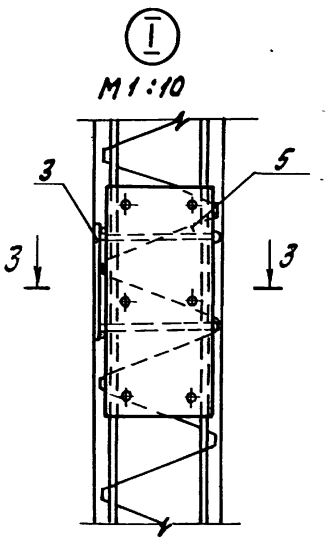

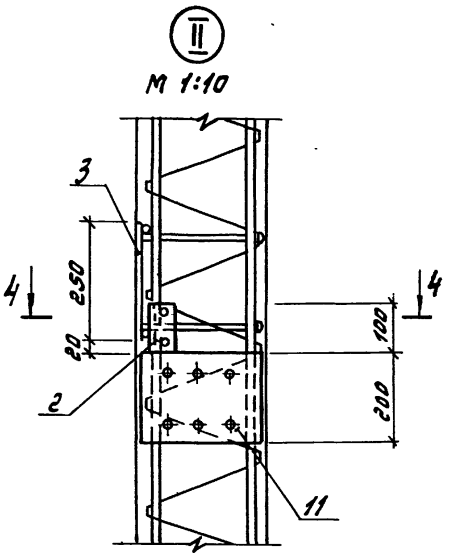

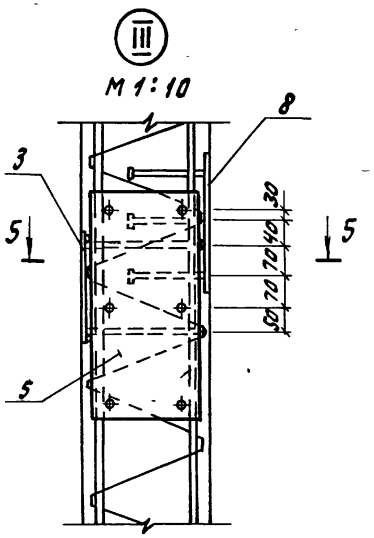

3 – 3
М 1:10

4 – 4
М 1:10

5 – 5
М 1:10

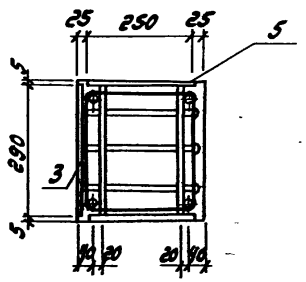

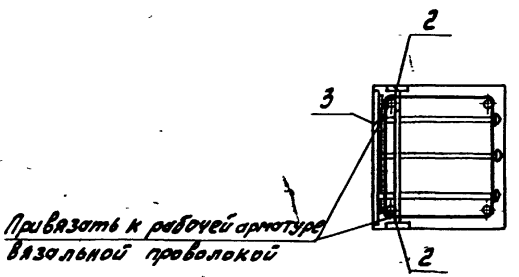

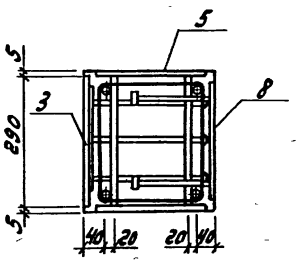

Таблица исполнений

Обозначение	Марка	Рис.	
ТП 903-1-260.88 -КЖ.И.002	10К68-4АIVМ3-1	1	
-01	10К68-5АIVМ6-1	1	
-02	10К68-4АIVМ3-2	2	
-03	10К68-5АIVМ6-2	2	

Формат	Зона	Поз.	Обозначение	Наименование	Кол. на изделии ТП 903-1-260.88 -КЖ.И.002 -/01/02/03	Примечание
				Документация		
А3			ТП 903-1-260.88 -КЖ.И.ТУ	Технические условия	/ / /	
				Сборочные единицы		
				Колонна		
		1	1.423.1-7.1-3.00.0-023	10К68-4АIVМ3	1 / 1	
			-024	10К68-5АIVМ6	/ 1 / 1	
				Изделия закладные		
		2	1.400-15.81.540-08	МН532	4 / 4	
		3	1.400-15.81.210-28	МН206-4	/ / 2 / 2	
		4	1.400-15.81.540-09	МН535	/ / δ,0мм / δ,0мм	
		5	3.400-7 Вып.1	М12-150	2 / 2 / 2 / 2	
		6	1.423.1-7.2-0.050-02	МН7	1 / 1 / 1 / 1	
				Детали		
А4		7	ТП 903-1-260.88-КЖ.И.002-001	А-III-8 ГОСТ 5781-82* ℓ=270	12 / 12 / 32 / 32	0,1 кг

Ведомость расхода стали на дополнительные закладные изделия на элемент, кг

Марка элемента	Изделия закладные											Общий расход
	Арматура класса						Прокат марки				Всего	
	AI		AIII				Ст3кп2					
	ГОСТ 5781-82*		ГОСТ 5781-82*				ГОСТ 19903-74*			ГОСТ 8509-86		
	ф12		ф8	ф10	ф12	Итого	δ=8	δ=14	Итого	L63×5		
10К68-4АIVМ3-1	1.3		1.2		2.1	3.3		16.2	16.2	9.6	30.4	30.4
10К68-5АIVМ6-1	1.3		1.2		2.1	3.3		16.2	16.2	9.6	30.4	30.4
10К68-4АIVМ3-2	1.3		3.2	1.4	2.1	6.7	15.2	16.2	31.4	38.4	77.8	77.8
10К68-5АIVМ6-2	1.3		3.2	1.4	2.1	6.7	15.2	16.2	31.4	38.4	77.8	77.8

Нач.отд.	Ехилевский	
Н.контр.	Морунов	
Гл.спец.	Марков	
Рук.гр.	Катаева	
Ст.инж.	Секачина	
Инж.	Морелова	

ТП 903-1-260.88 -КЖ.И.002

Колонна средняя (10К68-4АIVМ3-1; 10К68-5АIVМ6-1; 10К68-4АIVМ3-2; 10К68-5АIVМ6-2)

Стадия	Масса	Масштаб
Р	2000	1:50

Лист 1 | Листов 2

Госстрой СССР ГПИ Горьковский Сантехпроект

Инв.№подл. | Подп. и дата | Взам.инв.№

Рис. 1

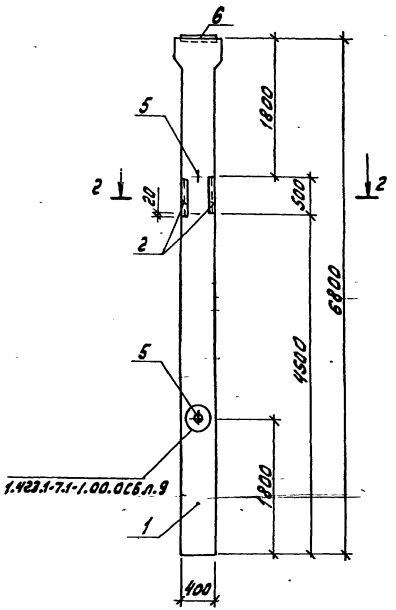

2 – 2
М1:20

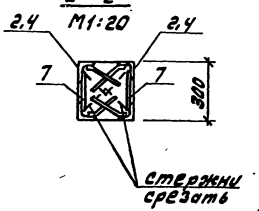

Рис. 2

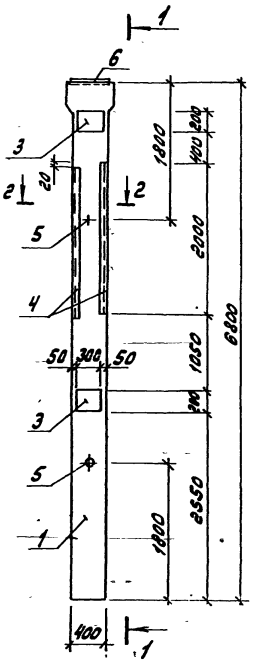

1 – 1

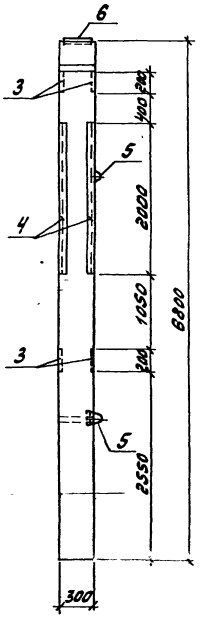

Альбом 4

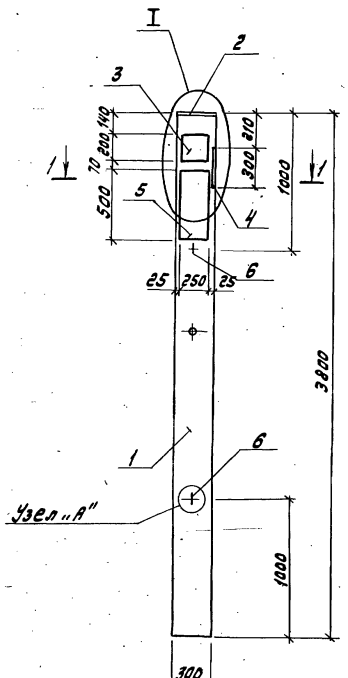

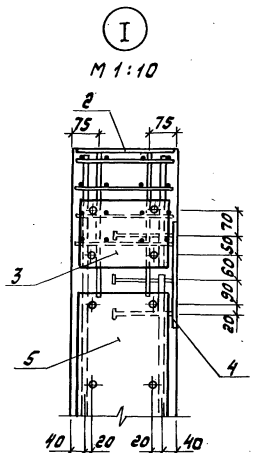

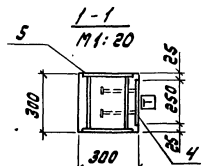

Формат	Зона	Поз.	Обозначение	Наименование	Кол.	Примечание
				Документация		
			1.423-3 Вып. 1	Пояснительная записка		
А3			ТП 903-1-260.88-КЖ.И.ТУ	Технические условия		
			1.423-3 Вып. 1 лист 43	Узел „А"		
				Сборочные единицы		
				Колонна		
		1	1.423-3 Вып. 1	К 30-2	1	
				Изделия закладные		
		2	1.400-6/76 Вып. 1	МО-2-5	1	
		3	1.400-15.81.210-2	МН 205-4	1	
		4	1.400-15.81.160-11	МН 147-6	1	
		5	1.400-15.81.220-26	МН 215-4	1	
		6	3.400-7 Вып. 1	М 10-150	2	

Ведомость расхода стали на дополнительные закладные изделия на элемент, кг

Марка элемента	Изделия закладные												Всего	Общий расход
	Арматура класса							Прокат марки						
	AI			AIII				Вст3кп2						
	ГОСТ 5781-82*			ГОСТ 5781-82*				ГОСТ 19903-74*						
	ф10		Итого	ф12	ф14	ф16		Итого	-δ=10	-δ=12		Итого		
К30-2-1	0.9		0.9	2.5	1.7	2.8		7.0	22.1	23.6		45.7	53.6	53.6

Нач. отд.	Ехилевский		ТП 903-1-260.88 -КЖ.И. 003	
Н. контр.	Морунов		Колонна К30-2-1	Стадия: Р; Масса: 850; Масштаб: 1:50
Гл. спец.	Марков			Лист; Листов 1
Рук. гр.	Катаева			Госстрой СССР ГПИ Горьковский Сантехпроект
Ст. инж.	Семенина			
Инж.	Кривдина			

Альбом 9

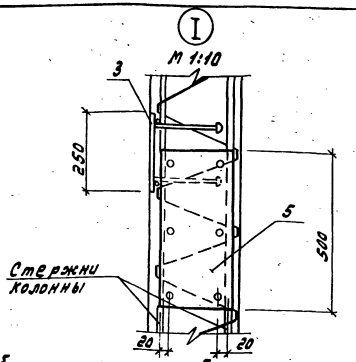

Таблица исполнений

Обозначение	Марка	Рис.	
ТП 903-1-260.88 -кж.и.004	КФ67-1А III В-1	1	
-01	КФ67-2А III В-1	1	
-02	КФ67-1А III В-2	2	
-03	КФ67-2А III В-2	2	

Формат	Зона	Поз.	Обозначение	Наименование	Кол. на исполн. ТП 903-1-260.88				Примечание
					-	01	02	03	
				Документация					
А3			ТП 903-1-260.88-кж.и.ТУ	Технические условия	X	X	X	X	
			-кж.и.004	Узел I	X	X			
				Сборочные единицы					
				Колонна					
		1	1.427.1-5.1-1.00-010	КФ67-1А III В	1		1		
			1.427.1-5.1-1.00-011	КФ67-2А III В		1		1	
				Изделия закладные					
		2	1.427.1-5.2-0.16.0-1	МН 18	6	6	8	8	
		3	1.427.1-5.2-0.15.0-1	МН 15	2	2	2	2	
		4	1.400-15.В1.210-18	МН 204-4	1	1			
		5	1.400-15.В1.220-26	МН 215-4	1	1			
		6	1.427.1-5.2-0.04.0	МН 1	1	1	1	1	
		7	1.427.1-5.2-0.05.0	МН 2	1	1	1	1	
		8	1.427.1-5.2-0.09.0	МН 8	1	1	1	1	
		9	1.400-15.В1.530-09	МН 532	2	2	4	4	
		10	1.400-15.В1.520-06	МН 535			2п.м.	2п.м.	
		11	3.400-7 вып. 1	М 12-150	2	2	2	2	
				Детали					
Б4		12	ТП 903-1-260.88 -кж.и.004-001	А-III-8 ГОСТ 5781-82* ℓ=270	6	6	20	20	0.1 кг

Ведомость расхода стали на дополнительные закладные изделия на элемент, кг

Марка элемента	Изделия закладные													Общий расход
	Арматура класса						Прокат марки							
	А I		А III				В ст 3 кп2							
	ГОСТ 5781-82*		ГОСТ 5781-82*				ГОСТ 19903-74*				ГОСТ 8509-86			
	ф12		ф8	ф10	ф12	ф16	-δ=8	-δ=10	-δ=12		L90×6	L63×5		
КФ67-1А III В-1	1.3		1.6	6.0	5.9	2.8	13.9	14.0	23.6		2.8	4.8		76.7
КФ67-2А III В-1	1.3		1.6	6.0	5.9	2.8	13.9	14.0	23.6		2.8	4.8		76.7
КФ67-1А III В-2	1.3		3.6	10.2	4.8		12.1	7.8			2.8	19.2		61.8
КФ67-2А III В-2	1.3		3.6	10.2	4.8		12.1	7.8			2.8	19.2		61.8

Нач. отд.	Ехилевский		
Н. контр.	Морунов	[illegible]	
Гл. спец.	Марков		
Рук. гр.	Катаева		
Ст. инж.	Синягина		
Инж.	Кривдина		

ТП 903-1-260.88 -кж.и.004

Колонна фахверка (КФ67-1А III В-1; ~~КФ67-2А III В-1~~; КФ67-1А III В-2; ~~КФ67-2А III В-2~~)

Стадия	Масса	Масштаб
Р	1500	1:50

Лист 1 Листов 2

Госстрой СССР ГПИ Горьковский Сантехпроект

Рис. 1

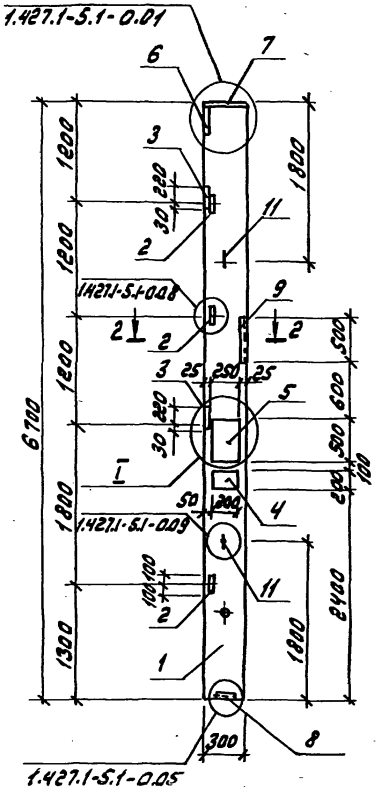

Рис. 2

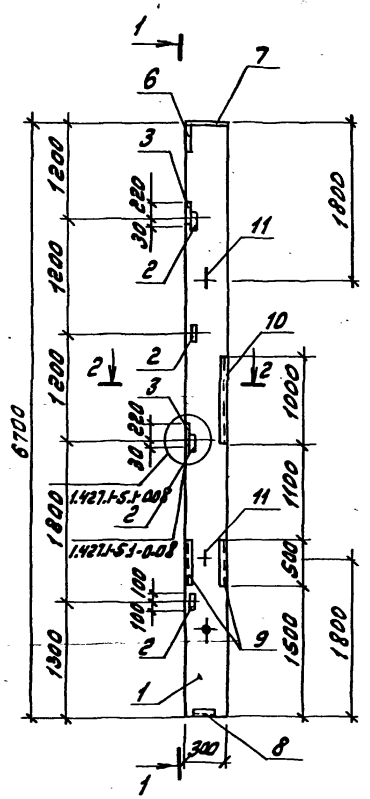

1—1

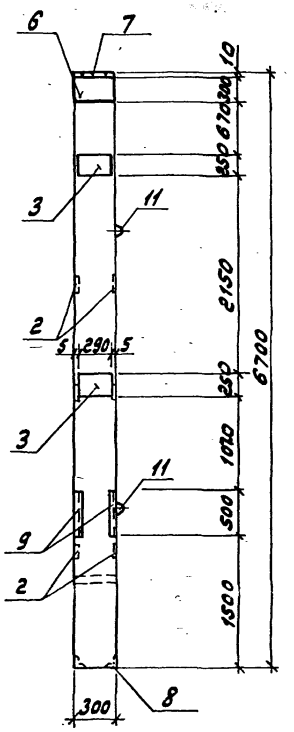

2—2

М 1:20

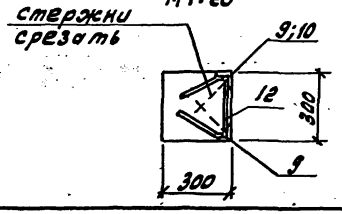

Рис.1

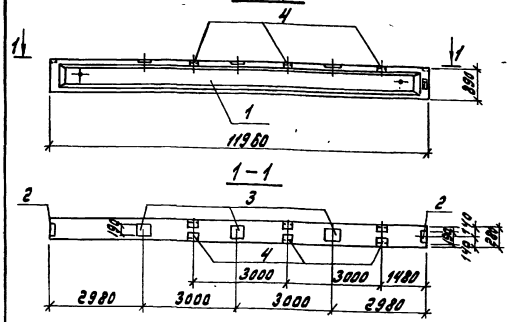

Рис. 2

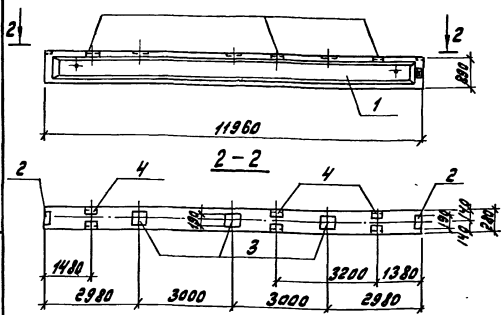

Формат	Зона	Поз.	Обозначение	Наименование	Кол. на исполн. ТП 903-1-260.88 кж.и.005				Примечание
					–	01	02	03	
				Документация					
А3			ТП 903-1-260.88 -кж.и.ТУ	Технические условия	X	X	X	X	
				Сборочные единицы					
				Балка					
А3		1	1.462.1-1/81.01-1-33	1Б СП 12-4Вр II	1		1		
			-44	1Б СП 12-5Вр II		1		1	
				Изделия закладные					
		2	1.400-6/76	М 4-1	2	2	2	2	
		3	1.400-6/76	М 4-3	3	3	3	3	
		4	1.400-6/76	М 4-22-2	3	3	3	3	

Ведомость расхода стали на элемент, кг

Марка элемента	Изделия закладные												Общий расход
	Арматура класса А-III				Прокат марки В ст3 кп2							Всего	
	ГОСТ 5781-82*				ГОСТ 8510-72*				ГОСТ 19903-74*				
	ф8	ф10		Итого	L 100×100			Итого	-6×6		Итого		
1Б СП12-4Вр II-а	2.0	0.9		2.9	15.6			15.6	9.2		9.2	27.7	27.7
1Б СП12-5Вр II-а	2.0	0.9		2.9	15.6			15.6	9.2		9.2	27.7	27.7
1Б СП12-4Вр II-б	2.0	0.9		2.9	15.6			15.6	9.2		9.2	27.7	27.7
1Б СП12-5Вр II-б	2.0	0.9		2.9	15.6			15.6	9.2		9.2	27.7	27.7

Таблица исполнений

Обозначение	Марка	Рис.	
ТП 903-1-260.88 - кж.и.005	1Б СП12-4Вр II-а	1	
-01	1Б СП12-5Вр II-а	1	
-02	1Б СП12-4Вр II-б	2	
-03	1Б СП12-5Вр II-б	2	

Нач. отд.	Ежилевский		
Н. контр.	Морчнов		
Гл. спец.	Марков		
Рук. гр.	Катаева		
Ст. инж.	Сенягина		
Инж.	Молчанова		

ТП 903-1-260.88 -кж.и.005

Балка

1Б СП12-4Вр II-а, 1Б СП12-5Вр II-а
1Б СП12-4Вр II-б, 1Б СП12-5Вр II-б

Стадия	Масса	Масштаб
Р	4500	1:50
Лист	Листов 1	

Госстрой СССР
ГПИ Горьковский
Сантехпроект

Альбом 9

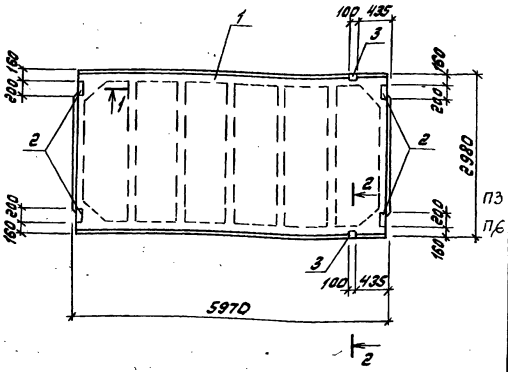

Повернуто

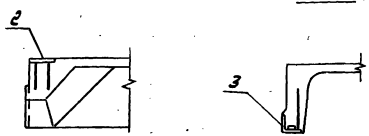

Издел.	Зона	Поз.	Обозначение	Наименование	Кол. на испол. ТП 903-1-260.88-КЖ.И.006 –	01	02			Примечание
				Документация						
А3			ТП 903-1-260.88 -КЖ.И.ТЧ	Технические условия						
				Сборочные единицы						
				Плита						
		1	ГОСТ 22701.1-77* 1.465.1-10/82.1-01	1ПГ-2АIVТ-8ОАН-400М	1					
			ГОСТ 22701.1-77* 1.465.1-10/82.1-01	1ПГ-3АIVТ-8ОАН-400М		1				
			ГОСТ 22701.1-77* 1.465.1-10/82.1-01	1ПГ-4АIVТ-8ОАН-400М			1			
				Изделия закладные						
		2	ГОСТ 22701.0-77*	М8	4	4	4			
		3	ГОСТ 22701.0-77*	М9	2	2	2			

Таблица исполнений

Обозначение	Марка
ТП 903-1-260.88 -КЖ.И.006	1ПГ-2АIVТ-8ОАН-400М
-01	1ПГ-3АIVТ-8ОАН-400М
-02	1ПГ-4АIVТ-8ОАН-400М

Ведомость расхода стали на дополнительные закладные изделия на один элемент, кг

Марка элемента	Изделия закладные: Арматура класса А-III ГОСТ 5781-82* ф10	ф14	Итого	Прокат марки Вст3кп2 ГОСТ 8509-72* L70х8	Итого	ГОСТ 103-76* –δ=8	Итого	Всего	Общий расход
1ПГ-2АIVТ-8ОАН-400м	2.2	0.2	2.4	1.7	1.7	5.2	6.9	9.3	9.3
1ПГ-3АIVТ-8ОАН-400м	2.2	0.2	2.4	1.7	1.7	5.2	6.9	9.3	9.3
1ПГ-4АIVТ-8ОАН-400м	2.2	0.2	2.4	1.7	1.7	5.2	6.9	9.3	9.3

Нач. отд.	Евилевский		
Н. контр.	Морунов		
Гл. спец.	Маркова		
Рук. гр.	Катаева		
Ст. инж.	Овдеркова		

ТП 903-1-260.88 -КЖ.И.006

Плита покрытия (1ПГ-2АIVТ-8ОАН-400М; 1ПГ-3АIVТ-8ОАН-400М; 1ПГ-4АIVТ-8ОАН-400М.)

Стадия	Масса	Масштаб
Р	3250	–
Лист	Листов 1	

Госстрой СССР ГПИ Горьковский Сантехпроект

Инв.№ подл. | Подп. и дата | Взам.инв.№

Формат	Зона	Поз.	Обозначение	Наименование	Кол. на исполн. ТП 903-1-260.88-КЖ.И.007 -	01	02	03	04	05	06	07	Примечание
				Документация									
А3			ТП 903-1-260.88 -КЖ.И.ТУ	Технические условия	X	X	X	X	X	X	X	X	
				Сборочные единицы									
				Плита									
		1	ГОСТ 22701.2-77 1.465.1-10/82.1-02	1ПВ10-3АIVТ-80АН-400 м	1								
			ГОСТ 22701.2-77 1.465.1-10/82.1-02	1ПВ10-4АIVТ-80АН-400 м		1							
			ГОСТ 22701.1-77 1.465.1-10/82.1-01	1ПГ-3АIVТ-80АН-400 м			1		1		1		
			ГОСТ 22701.1-77 1.465.1-10/82.1-01	1ПГ-4АIVТ-80АН-400 м				1		1		1	
				Каркас пространственный									
		2	ТП 903-1-260.88 -КЖ.И.022	КП1	1	1	1	1					
			ГОСТ 22701.5-77	КП1					1	1			
			ГОСТ 22701.5-77	КП2							1	1	
				Каркас плоский									
		3	ГОСТ 22701.5-77	КР8	2	2	2	2	2	2	2	2	
				Изделия закладные									
		4	ГОСТ 22701.5-77	М9			2	2	2	2	2	2	
		5	ГОСТ 22701.5-77	М6					4	4	4	4	
				Материал:									
				Бетон класса В22.5	0,25	0,25	0,25	0,25	0,25	0,25	0,25	0,25	$м^3$

Таблица исполнений

Обозначение	Марка	Рис.	Масса кг
ТП 903-1-260.88 -КЖ.И.007	1ПВ10-3АIVТ-80АН-400м	1	3570
-01	1ПВ10-4АIVТ-80АН-400м	1	3570
-02	1ПГ-3АIVТ-80АН-400м	1	3570
-03	1ПГ-4АIVТ-80АН-400м	1	3570
-04	1ПГ-3АIVТ-80АН-400м	2	3730
-05	1ПГ-4АIVТ-80АН-400м	2	3730
-06	1ПГ-3АIVТ-80АН-400м	2	3670
-07	1ПГ-4АIVТ-80АН-400м	2	3670

Нач. отд.	Ехилевский	
Н. контр.	Морунов	
Гл. спец.	Марков	
Рук. гр.	Катаева	
Ст. инж.	Огаркова	

ТП 903-1-260.88 -КЖ.И.007

Плита покрытия с отверстиями (см. таблицу исполнений)

Стадия	Масса	Масштаб
Р	см. таблицу исполн.	1:50
Лист 1	Листов 2	

Госстрой СССР ГПИ Горьковский Сантехпроект

Альбом 9

Рис.1

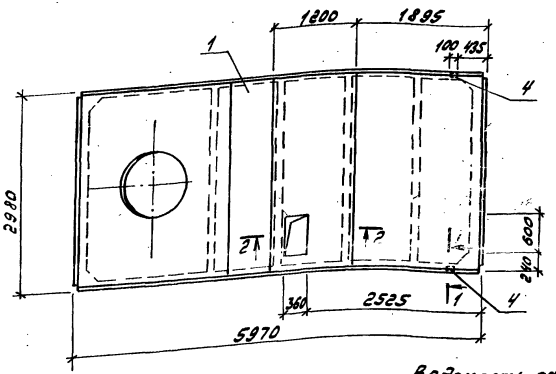

Рис. 2

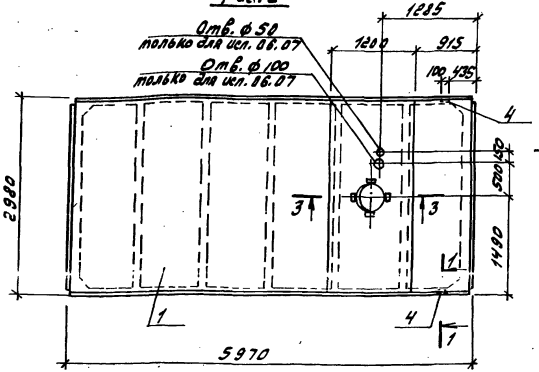

1-1 повернуто
М 1:10



2-2
М 1:20

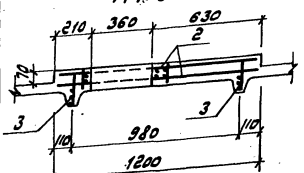

3-3
М 1:20

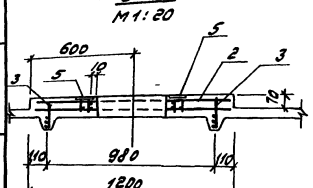

Ведомость расхода стали на дополнительные арматурные и закладные изделия на один элемент, кг

Марка элемента	Изделия арматурные								Изделия закладные											Общий расход
	Арматура класса							Всего	Арматура класса				Прокат марки						Всего	
	В1			А III					А III				В Ст3 кп 2							
	ГОСТ 6727-80			ГОСТ 5781-82*					ГОСТ 5781-82*				ГОСТ 8509-86			ГОСТ 19903-74				
	ф5		Итого	ф12	ф14		Итого		ф10	ф14		Итого	∠70×8		Итого	·δ=8		Итого		
1ПВ10-3АIУТ-Б-80АН-400м	2,0		2.0	26.4	14.0		40.4	42.4												42.4
1ПВ10-4АIУТ-Б-80АН-400м	2.0		2.0	26.4	14.0		40.4	42.4												42.4
1ПГ-3АIУТ-Г-80АН-400м	2.0		2.0	26.4	14.0		40.4	42.4	0.6	0,2		0,8	1.7		1.7				2.5	44.9
1ПГ-4АIУТ-Г-80АН-400м	2.0		2.0	26.4	14.0		40.4	42.4	0.6	0.2		0.8	1.7		1.7				2.5	44.9
1ПГ-3АIУТ-Б-80АН-400м	2.0		2.0	25.6	14.0		14.0	41.6	2.0	0.2		2.2	1.7		1.7	3.6		3.6	7.5	49.1
1ПГ-4АIУТ-Б-80АН-400м	2.0		2.0	25.6	14.0		14.0	41.6	2.0	0.2		2.2	1.7		1.7	3.6		3.6	7.5	49.1
1ПГ-3АIУТ-Г-80АН-400м	2.0		2.0	25.6	14.0		14.0	41.6	2.0	0.2		2.2	1.7		1.7	3.6		3.6	7.5	49.1
1ПГ-4АIУТ-Г-80АН-400м	2.0		2.0	25.6	14.0		14.0	41.6	2.0	0.2		2.2	1.7		1.7	3.6		3.6	7.5	49.1

Инв. № подл. | Подп. и дата | Взам. инв. №

ТП 903-1-260.88 - КЖ.И.007

Лист 2

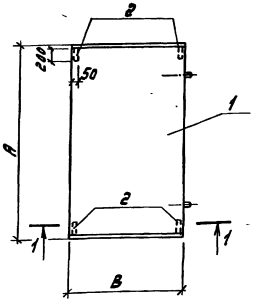

Формат	Зона	Поз.	Обозначение	Наименование	Кол. на исполн. ТП 903-1-260.88-КЖ.И.008				Примечание
					-	01			
				Документация					
А3			ТП 903-1-260.88 -КЖ.И.ТУ	Технические условия	X	X			
				Сборочные единицы					
				Плита					
		1	3.006.1-2/82.1-2-1.0-010	П3-8	1				
			-018	П5д-8		1			
				Изделие закладное					
		2	1.400-15.81.540-04	МН 543	4	4			

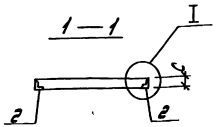

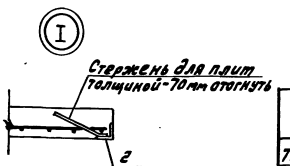

Таблица исполнений

Обозначение	Марка	A мм	B мм	C мм	Масса кг
ТП 903-1-260.88-КЖ.И.008	П3-8-1	740	570	50	50
-01	П5д-8-1	740	780	70	100

Ведомость расхода стали на закладные изделия на один элемент, кг

Марка элемента	Изделия закладные						Общий расход
	Арматура класса А III ГОСТ 5781-82*			Прокат марки В ст3 кп2 ГОСТ 8509-72*			
	Ф8		Итого	L50x5		Итого	
П3-8-1	0,8		0,8	3,2		3,2	4,0
П5д-8-1	0,8		0,8	3,2		3,2	4,0

Безлемент см. 1Ж-21

Нач.отд.	Ехилевский		
Н.контр.	Морунов		
Гл.спец.	Марков		
Рук.гр.	Катаева		
Ст.инж.	Огаркова		

ТП 903-1-261.88 -КЖ.И.008

Плита перекрытия (П3-8-1; П5д-8-1)

Стадия	Масса	Масштаб
Р	см. таблицу исполн.	—
Лист	Листов 1	

Госстрой СССР ГПИ Горьковский Сантехпроект

Альбом 9

Формат	Зона	Поз.	Обозначение	Наименование	Кол. на исполн. ТП 903-1-260.88 -КЖ.И.009 –	01	02	03	04	05	06	Примечание
				Документация								
А3			ТП 903-1-260.88 -КЖ.И.ТУ	Технические условия								
			1.030.1-1.0-3-0100 лист 9	Узлы I, V								
				Сборочные единицы								
				Стеновая панель								
		1	1.030.1-1.1-1 05 ПС10	ПС 60.12.2,0-2.П	1						1	
			1.030.1-1.1-1 05-03 ПС1	ПС 60.12.2,5-3.П		1						
			1.030.1-1.1-1 05-08	~~ПС 60.12.3,5-6.П~~			1					
			1.030.1-1.1-1 07-04 ПС14	ПС 60.18.2,0-6.П				1				
			1.030.1-1.1-1 07-07	ПС 60.18.2,5-6.П					1			
			1.030.1-1.1-1 07-10	~~ПС 60.18.3,5-6.П~~						1		
				Изделия закладные								
		2	1.030.1-1.1-3-30-01	М2	2	2	2	4	4	4	2	
		3	1.030.1-1.1-3-36	М9	6	6	6	4	4	4	8	

Таблица исполнений

Обозначение	Марка	Рис.		Масса кг
ТП 903-1-260.88 -КЖ.И.009	ПС 60.12.2,0-2.П-84	1		1740
-01	ПС 60.12.2,5-3.П-84	1		2120
-02	ПС 60.12.3,5-6.П-84	1		2900
-03	ПС 60.18.2,0-6.П-84	2		2690
-04	ПС 60.18.2,5-6.П-84	2		3230
-05	ПС 60.18.3,5-6.П-84	2		4350
-06	ПС 60.12.2,0-6.П-88	3		1780

Ведомость расхода стали на закладные изделия на элемент, кг

Марка элемента	Изделия закладные									Общий расход
	Арматура класса AIII			Прокат марки Вст3кп2						
	ГОСТ 5781-82*			ГОСТ 8509-86			ГОСТ 19903-74*			
	ф10			L63×6			б=6	б=8	Итого	
ПС 60.12.2,0-2.П-81	1,9			2,7			1,2	4,0	5,2	9,8
ПС 60.12.2,5-3.П-81	1,9			2,7			1,2	4,0	5,2	9,8
ПС 60.12.3,5-6.П-81	1,9			2,7			1,2	4,0	5,2	9,8
ПС 60.18.2,0-6.П-84	2,3			5,5			2,3	4,0	6,3	14,1
ПС 60.18.2,5-6.П-84	2,3			5,5			2,3	4,0	6,3	14,1
ПС 60.18.3,5-6.П-84	2,3			5,5			2,3	4,0	6,3	14,1
ПС 60.18.2,0-6.П-88	3,5			2,7			1,2	8,0	9,2	15,4

Нач.отд.	Емлевский		
Н.контр.	Морчнов		
Гл.спец.	Марков		
Рук.гр.	Катаева		
Гл.инж.	Серягина		
Инж.	Моренова		

ТП 903-1-260.88 -КЖ.И.009

Стеновая панель подоконная (см. таблицу исполнений)

Стадия	Масса	Масштаб
Р	см. таблицу исполн.	1:50
Лист 1	Листов 2	

Госстрой СССР ГПИ Горьковский Сантехпроект

Инв.№ подл. | Подп. и дата | Взам.инв.№ | Инв.№ дубл. | Подп. и дата

Рис. 1

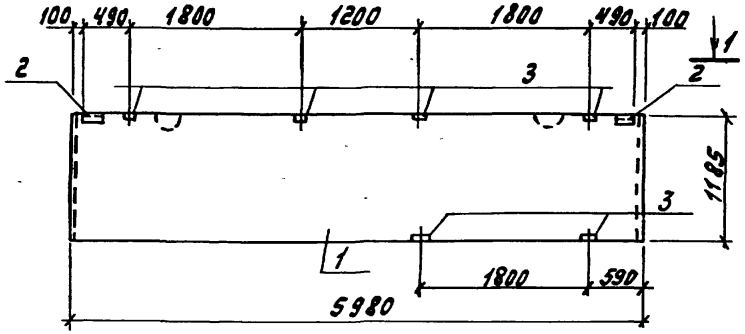

1 — 1

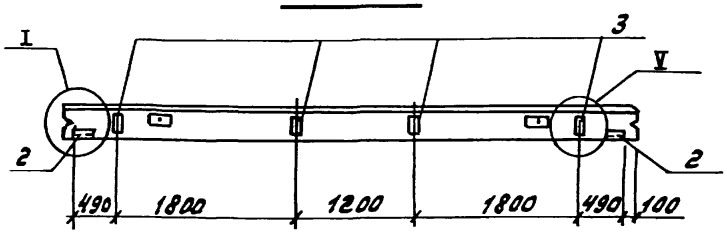

Рис. 2

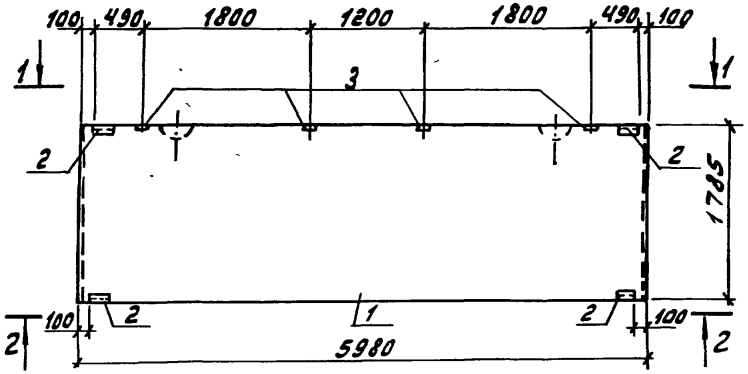

2 — 2

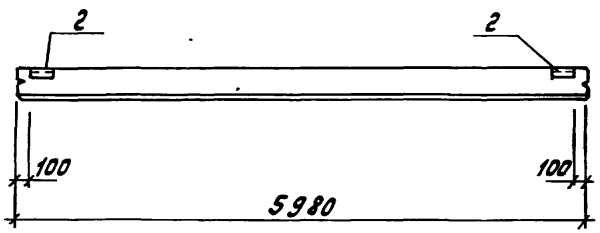

Рис. 3

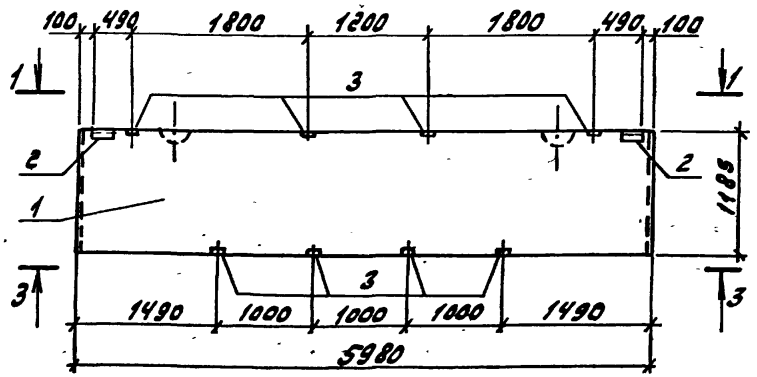

3 — 3

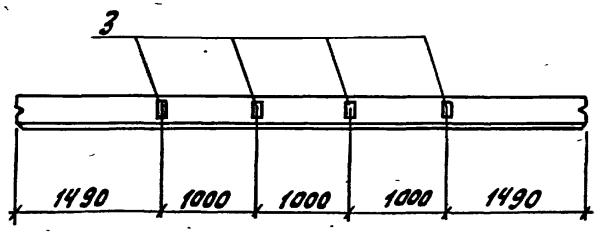

Альбом 9

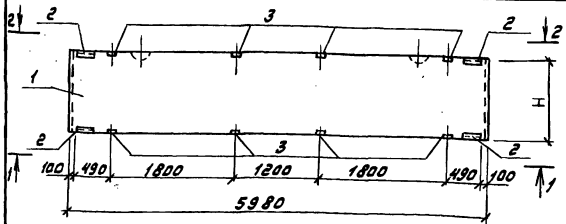

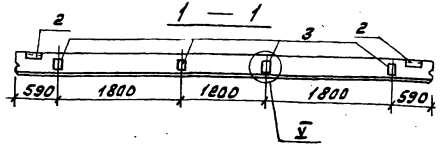

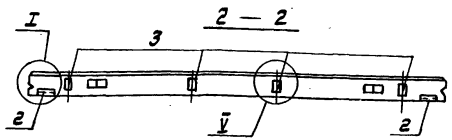

Формат	Зона	Поз.	Обозначение	Наименование	Кол. на исполн. ТП 903-1-260.88 КЖ.И.010 -	-01	-02	-03	Примечание
				Документация					
А3			ТП 903-1-260.88 -КЖ.И.ТУ	Технические условия					
			1.030.1-1.0-3-0100 лист 9	Узлы I, V					
				Сборочные единицы					
		1		Стеновая панель					
			1.030.1-1.1-1 07-01	ПС 60.18.2.0-3.Л	1				
			1.030.1-1.1-1 07-05	ПС 60.18.2.5-2.Л		1			
			~~1.030.1-1.1-1 07-10~~	ПС 60.18.3.5-6.Л			1		
			1.030.1-1.1-1 05-01	ПС 60.12.2.0-4.Л				1	
				Изделия закладные					
		2	1.030.1-1.1-3 -30-01	М2	4	4	4	4	
		3	1.030.1-1.1-3 -36	М9	8	8	8	8	

Таблица исполнений

Обозначение	Марка	H мм	Масса кг
ТП 903-1-260.88 -КЖ.И.010	ПС 60.18.2.0-3Л-82	1785	2620
-01	ПС 60.18.2.5-2Л-82	1785	3190
-02	ПС 60.18.3.5-6Л-82	1785	4350
-03	ПС 60.12.2.0-4Л-82	1185	1760

Ведомость расхода стали на закладные изделия на элемент, кг

	Марка элемента	Изделия закладные: Арматура класса А III, ГОСТ 5781-82*, ф10			Прокат марки Вст3кп2, ГОСТ 8509-86, L63x6		ГОСТ 19903-74*, -δ=6	-δ=8	Итого	Общий расход
ПС1	ПС 60.18.2.0-3.Л-82	3.9			5.5		2.3	8.0	10.3	19.7
ПС2	ПС 60.18.2.5-2.Л-82	3.9			5.5		2.3	8.0	10.3	19.7
	ПС 60.18.3.5-6.Л-82	3.9			5.5		2.3	8.0	10.3	19.7
ПС3	ПС 60.12.2.0-4.Л-82	3.9			5.5		2.3	8.0	10.3	19.7

Нач. отд.	Ехилевский		
Н. контр.	Морунов		
Гл. спец.	Марков		
Рук. гр.	Катаева		
Ст. инж.	Сенягина		
Инж.	Моренова		

ТП 903-1-260.88 -КЖ.И.010

Стеновая панель межоконная (ПС 60.18.2.0-3.Л-82; ПС 60.18.2.5-2.Л-82; ПС 60.18.3.5-6.Л-82; ПС 60.12.2.0-4.Л-82)

3,0

Стадия	Масса	Масштаб
Р	См. таблицу исполн.	–
Лист	Листов 1	

Госстрой СССР ГПИ Горьковский Сантехпроект

Инв. № подл. | Подп. и дата | Взам. инв. №

Формат	Зона	Поз.	Обозначение	Наименование	Кол. на исполн. ТП 903-1-260.88-КЖ.И.011						Примечания
					-	-01	-02	-03	-04	-05	
				Документация							
А3			ТП 903-1-260.88-КЖ.И.ТУ	Технические условия							
			1.030.1-1.0-3-0100 лист 9	Узлы I.IV.							
				Сборочные единицы							
				Стеновая панель							
		1	1.030.1-1.1-1 06-02	ПС 60.15.2.0-4.Л	1			1			
			1.030.1-1.1-1 06-05	ПС 60.15.2.5-5.Л		1			1		
			1.030.1-1.1-1 06-09	ПС 60.15.3.5-6.Л			1			1	
				Изделия закладные							
		2	1.030.1-1.1-3 -30-01	М2	2	2	2	2	2	2	
		3	1.030.1-1.1-3 -33-02	М15	5	5		5	5		
			1.030.1-1.1-3 -33-03	М16			5			5	
		4	1.030.1-1.1-3 -36	М9	4	4	4				

Таблица исполнений

Обозначение	Марка	Рис.	Масса кг
ТП. 903-1-260.88-КЖ.И.011	ПС60.15.2.0-4.Л-83	1	2200
-01	ПС60.15.25-5.Л-83	1	2670
-02	ПС60.15.3.5-6.Л-83	1	3630
-03	ПС60.15.2.0-4.Л-85	2	2200
-04	ПС60.15.2.5-5.Л-85	2	2670
-05	ПС60.15.3.5-6.Л-85	2	3630

Ведомость расхода стали на закладные изделия на элемент, кг

Марка элемента	Изделия закладные												Общий расход
	Арматура класса А III					Прокат марки В ст 3 кп 2							
	ГОСТ 5781-82*					ГОСТ 8509-86			ГОСТ 19903-74*				
	ф10				Итого	L63x6		Итого	δ=6	δ=8		Итого	
ПС60.15.2.0-4.Л-83	7.2				7.2	2,7		2,7	1.1	9.4		10,5	20.4
ПС60.15.2,5-5.Л-83	7.2	ПС-3			7.2	2,7		2,7	1.1	9.4		10,5	20.4
ПС60.15.3,5-6.Л-83	7.8				7.8	2,7		2,7	1.1	10,9		12,0	22,5
ПС60.15.2.0-4.Л-85	5,7				5,7	2,7		2,7	1.1	5,4		6,5	14.9
ПС60.15.2,5-5.Л-85	5,7				5,7	2,7		2,7	1.1	5,4		6,5	14.9
ПС60.15.3,5-6.Л-85	6,3				6,3	2,7		2,7	1.1	6.9		8.0	17.0

Нач.отд.	Ехилевский	[signature]
Н.контр.	Морунов	[signature]
Гл.спец.	Марков	[signature]
Рук.гр.	Катаева	[signature]
Ст.инж.	Сенягина	[signature]
Инж.	Моренова	[signature]

ТП 903-1-260.88 - КЖ.И.011

Стеновая панель подкарнизная (см.таблицу исполнения)

Стадия	Масса	Масштаб
Р	см. таблицу исполн	1:50

Лист 1 Листов 2

Госстрой СССР ГПИ Горьковский Сантехпроект

Рис. 1

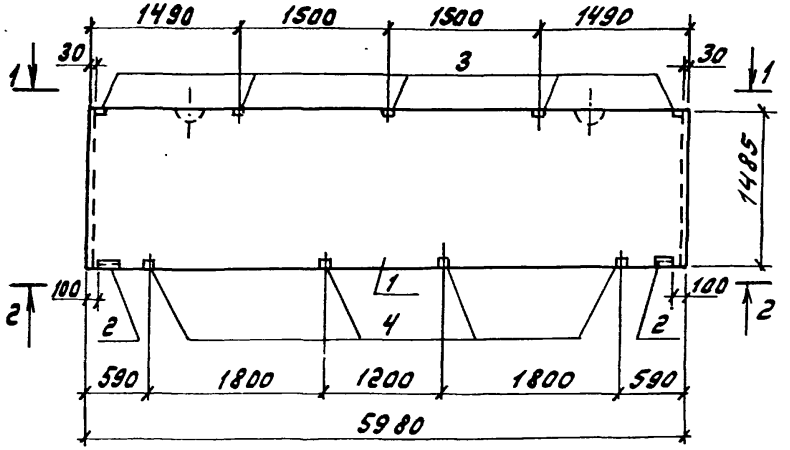

Рис. 2

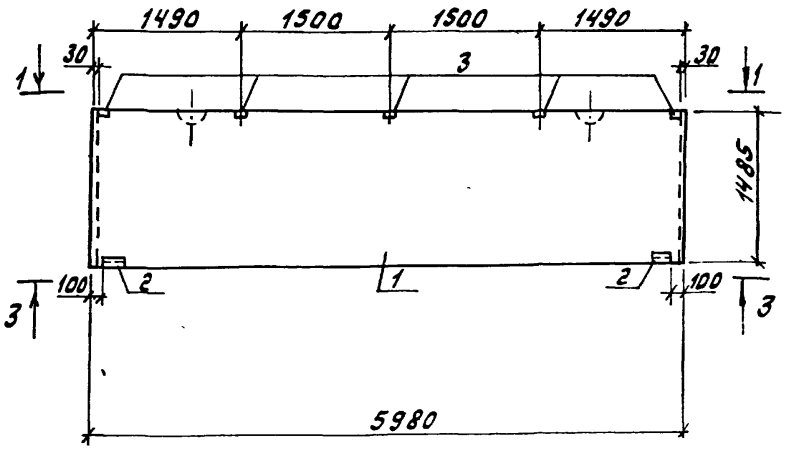

1 – 1

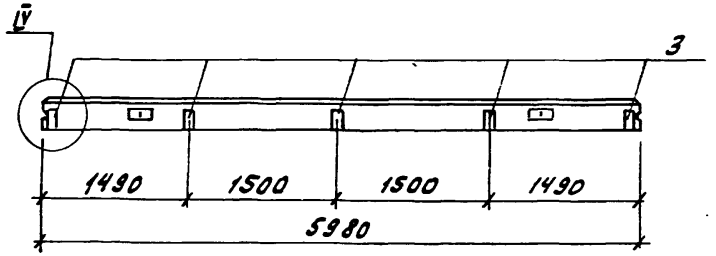

3 – 3

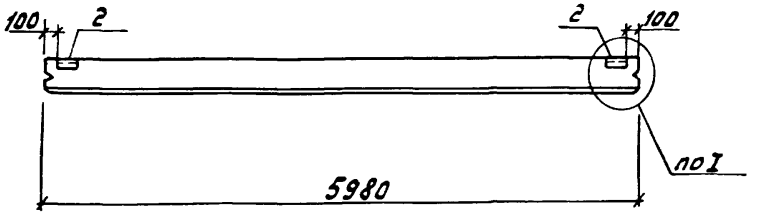

2 – 2

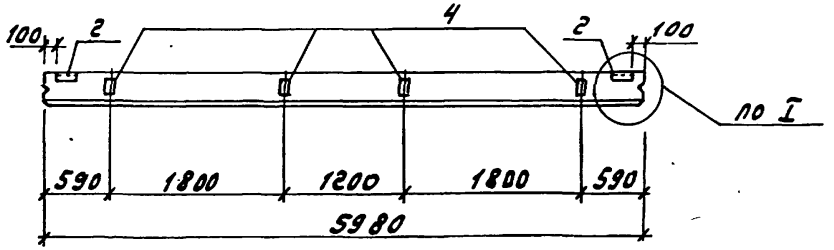

23108-11 33

Формат	Зона	Поз.	Обозначение	Наименование	Кол. на испол. ТП 903-1-260.88 -КЖ.И.012													Примечание
					-	01	02	03	04	05	06	07	08	09	10	11	12	
				Документация														
А3			ТП 903-1-260.88-КЖ.И.ТУ	Технические условия														
			1.030.1-1.0-3-0100 лист 9	Узел I														
				Сборочные единицы														
				Стеновая панель														
		1	1.030.1-1.1-1 05	ПС 60.12.20-2.л	1													
			1.030.1-1.1-1 23-03	ПС 62.5.12.2.0-2.л-2		1												
			1.030.1-1.1-1 24-03	ПС 63.12.2.5-3.л-2			1											
			~~1.030.1-1.1-1 26-01~~	~~ПС 64.12.3.5-6.л-2~~				~~1~~										
			1.030.1-1.1-1 15-03	ПС 62.5.12.20-2.л-1					1									
			1.030.1-1.1-1 16-03	ПС 63.12.2.5-3.л-1						1								
			1.030.1-1.1-1 18-01	ПС 64.12.3.5-6.л-1							1							
			1.030.1-1.1-1 23-06	ПС 62.5.18.2.0-1л-2								1						
			1.030.1-1.1-1 24-06	ПС 63.18.2.5-2.л-2									1					
			~~1.030.1-1.1-1 26-02~~	~~ПС 64.18.3.5-6.л-2~~										1				
			1.030.1-1.1-1 15-06	ПС 62.5.18.2.0-1л-1											1			
			1.030.1-1.1-1 16-06	ПС 63.18.2.5-2.л-1												1		
			~~1.030.1-1.1-1 18-02~~	~~ПС 64.18.3.5-6.л-1~~													1	
				Изделие закладное														
		2	1.030.1-1.1-3-30-01	М2	2	2	2	2	2	2	2	2	2	2	2	2	2	

Нач. отд.	Ежилевский		ТП 903-1-260.88 -КЖ.И.012
Н. контр.	Морунов		Стеновая панель рядовая (см. таблицу исполнений)
Гл. спец.	Марков		Стадия: Р; Масса: см. таблицу испол.; Масштаб: -
Рук. гр.	Катаева		Лист; Листов 2
Ст. инж.	Семагина		Госстрой СССР ГПИ Горьковский Сантехпроект
Инж.	Воронова		

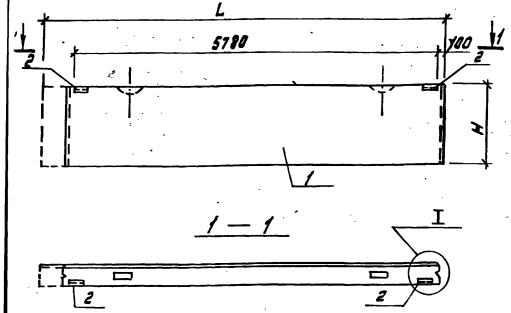

Таблица исполнений

Обозначение	Марка	L мм	H мм		Масса кг
1 3.903-1-260.88-КЖ.И.012	ПС60.12.2.0-2.Л-31	5980	1185		1740
01	ПС62.5.12.2.0-2.Л-31	6230	1185		1810
02	ПС63.12.2.5-3.Л-2.31	6280	1185		2230
03	ПС64.12.3.5-6.Л-2.31	6380	1185		3100
04	ПС62.5.12.2.0-2.Л-1.31	6230	1185		1810
05	ПС63.12.2.5-3.Л-1.31	6280	1185		2230
06	ПС64.12.3.5-6.Л-1.31	6380	1185		3100
07	ПС62.5.18.2.0-1.Л-2.31	6230	1785		2720
08	ПС63.18.2.5-3.Л-2.31	6280	1785		3350
09	ПС64.18.3.5-6.Л-2.31	6380	1785		4640
10	ПС62.5.18.2.0-1.Л-1.31	6230	1785		2720
11	ПС63.18.2.5-2.Л-1.31	6280	1785		3350
12	ПС64.18.3.5-6.Л-1.31	6380	1785		4640

Ведомость расхода стали на закладные изделия на элемент, кг

Марка элемента	Изделия закладные									Общий расход
	Арматура класса А III			Прокат марки ВСт3кп2						
	ГОСТ 5781-82*			ГОСТ 8509-86			ГОСТ 19903-74*			
	ф10			L63х6			δ=6			
ПС60.12.2.0-2.Л-31	0,4			2.74			1.2			4.34
ПС62.5.12.2.0-2.Л-2.31	0,4			2.74			1.2			4.34
ПС63.12.2.5-3.Л-2.31	0,4			2.74			1.2			4.34
ПС64.12.3.5-6.Л-2.31	0,4			2.74			1.2			4.34
ПС62.5.12.2.0-2.Л-1.31	0,4			2.74			1.2			4.34
ПС63.12.2.5-3.Л-1.31	0,4			2.74			1.2			4.34
ПС64.12.3.5-6.Л-1.31	0,4			2.74			1.2			4.34
ПС62.5.18.2.0-1.Л-2.31	0,4			2.74			1.2			4.34
ПС63.18.2.5-2.Л-2.31	0,4			2.74			1.2			4.34
ПС64.18.3.5-6.Л-2.31	0,4			2.74			1.2			4.34
ПС62.5.18.2.0-1.Л-1.31	0,4			2.74			1.2			4.34
ПС63.18.2.5-2.Л-1.31	0,4			2.74			1.2			4.34
ПС64.18.3.5-6.Л-1.31	0,4			2.74			1.2			4.34

Формат	Зона	Поз.	Обозначение	Наименование	Кол. на исполн. ТП 903-1-260.88 - КЖ.И.013								Примечание
					-	01	02	03	04	05			
				Документация									
А3			ТП 903-1-260.88 - КЖ.И.ТУ	Технические условия	X	X	X	X	X	X			
			1.030.1-1.0-3-0100 лист 9	Узлы I, II, IV	X	X	X	X	X	X			
				Сборочные единицы									
				Стеновая панель									
		1	1.030.1-1.1-1 15-03	ПС 62,5.12.2.0-2.л-1	1								
			1.030.1-1.1-1 16-03	ПС 63.12.2,5-3.л-1		1							
			~~1.030.1-1.1-1 18-01~~	~~ПС 64.12.3,5-6.л-1~~			1						
			1.030.1-1.1-1 23-03	ПС 62,5.12.2.0-2.л-2				1	1				
			1.030.1-1.1-1 05	ПС 60.12.2.0-2.л						1			
				Изделия закладные									
		2	1.030.1-1.1-3 - 30-01	М2	4	4	4	4	4	4			
		3	1.030.1-1.1-3 - 33	М6	1	1	1	1	1	2			
		4	1.030.1-1.1-3 - 36	М9				4		4			

Таблица исполнений

Обозначение	Марка	L мм	Рис.	Масса кг
ТП 903-1-260.88 - КЖ.И.013	ПС 62,5.12.2.0-2.л-1.33	6230	2	1810
01	ПС 63.12.2,5-3.л-1.33	6280	2	2230
02	ПС 64.12.3,5-6.л-1.33	6380	2	3100
03	ПС 62,5.12.2.0-2.л-2.90	—	3	1810
04	ПС 62,5.12.2.0-2.л-2.33	6230	2	1810
05	ПС 60.12.2.0-2.л-32	—	1	1740

Ведомость расхода стали на закладные изделия на элемент, кг

Марка элемента	Изделия закладные										Общий расход
	Арматура Класса А III			Прокат марки В ст 3 кп 2							
	ГОСТ 5781-82*			ГОСТ 8509-86			ГОСТ 19903-74*				
	ф10			L63×6			δ=6	δ=8		Итого	
ПС 62,5.12.2.0-2.л-1.33	0,8			5,5			2,2	0,7		2,9	9,2
ПС 63.12.2,5-3.л-1.33	0,8			5,5			2,2	0,7		2,9	9,2
~~ПС 64.12.3,5-6.л-1.33~~	~~0,8~~			~~5,5~~			~~2,2~~	~~0,7~~		~~2,9~~	~~9,2~~
ПС 62,5.12.2.0-2.л-2.90	2,4			5,5			2,2	4,7		6,9	14,8
ПС 62,5.12.2.0-2.л-2.33	0,8			5,5			2,2	0,7		2,9	9,2
ПС 60.12.2.0-2.л-32	2,4			5,5			2,2	5,3		7,5	15,4

Нач. отд.	Ехилевский	[signature]	
Н. контр.	Морунов	[signature]	
Гл. спец.	Марков	[signature]	
Рук. гр.	Катаева	[signature]	
Ст. инж.	Сенягина	[signature]	
Инж.	Моорнова	[signature]	

ТП 903-1-260.88 - КЖ.И.013

Стеновая панель разгрузочная (см. таблицу исполнений)

Стадия	Масса	Масштаб
Р	см. таблицу исполн.	—
Лист 1	Листов 2	

Госстрой СССР
ГПИ Горьковский
Сантехпроект

Рис. 1

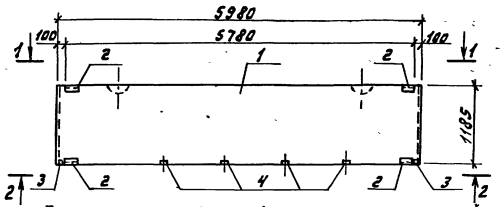

Рис. 2

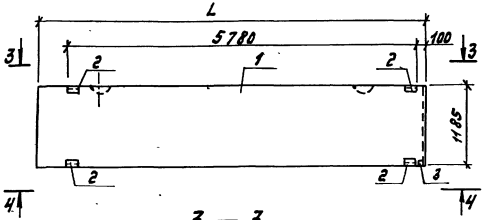

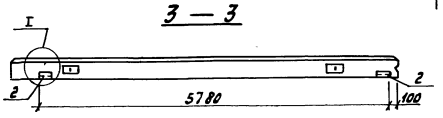

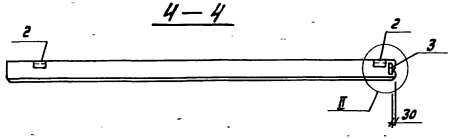

Рис. 3

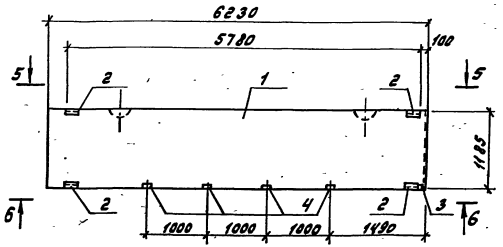

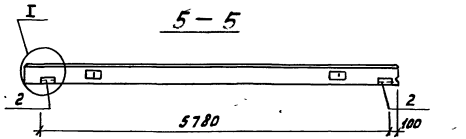

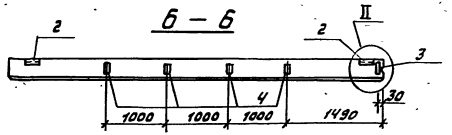

Рис.1

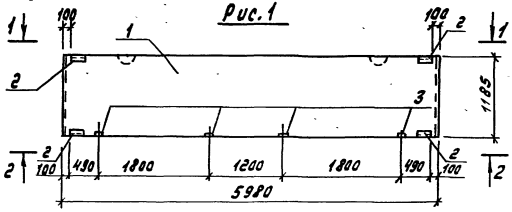

1 — 1

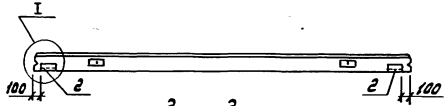

2 — 2

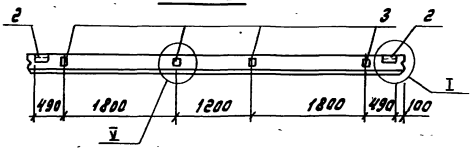

Рис.2

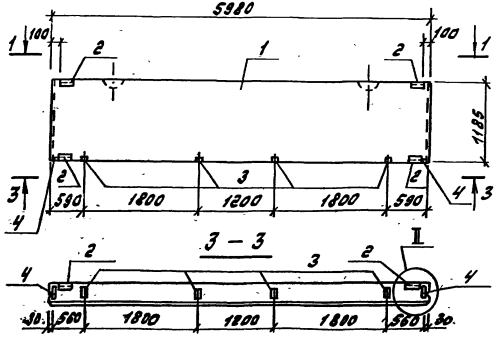

Формат	Зона	Поз.	Обозначение	Наименование	Кол. на блок 2.5м 2.0м		Примечание
					—	01	
				Документация			
А3			ТП 903-1-260.88 -КЖ.И.ТУ	Технические условия			
			1.030.1-1.0-3-0100 лист 9	Узлы I. II. V			
				Сборочные единицы			
				Стеновая панель			
		1	1.030.1-1.1-1 05	ПС 60.12.2.0-2.Л	1	1	
				Изделия закладные			
		2	1.030.1-1.1-3-30-01	М2	4	4	
		3	1.030.1-1.1-3-36	М9	4	4	
		4	1.030.1-1.1-3-33	М6		2	

Ведомость расхода стали на закладные изделия на элемент, кг

Марка элемента	Изделия закладные									Общий расход
	Арматура класса A III ГОСТ 5781-82*			Прокат марки Вст3кп2 ГОСТ 8509-86			ГОСТ 19903-74*			
	ф10			L63×6			δ=6	δ=8	Итого	
ПС60.12.2.0-2.Л-89	2,3			5,5			23,2	4,0	27,2	35,0
ПС60.12.2.0-2.Л-91	3,3			5,5			23,2	5,3	28,5	37,3

Таблица исполнений

Обозначение	Марка	Рис.	
ТП 903-1-260.88 -КЖ.И. 014	ПС 60.12.2.0-2.Л-89	1	
01	ПС 60.12.2.0-2.Л-91	2	

Нач.отд.	Ежелевский		
Н.контр.	Морунов		
Гл.спец.	Марков		
Рук.гр.	Катрева		
Ст.инж.	Семтинг		
Инж.	Мавенькая		

ТП 903-1-260.88 -КЖ.И. 014

Стеновая панель надоконная ПС 60.12.2.0-2.Л-89, ПС 60.12.2.0-2.Л-91

Стадия	Масса	Масштаб
Р	1740	1:50

Лист | Листов 1

Госстрой СССР ГПИ Горьковский Сантехпроект

Формат	Зона	Поз.	Обозначение	Наименование	Кол. на исполнение т.п. 903-1-260.88 - КЖ.У.015												Примечание
					01	02	03	04	05	06	07	08	09	10	11		
				Документация													
А3			ТП 903-1-260.88 -КЖ.У.ТУ	Технические условия													
			1.030.1-1.0-3-0100 лист 9	Узел VI													
				Сборочные единицы													
		1		Стеновая панель													
			1.030.1-1.1-1 58	2ПС 6.12.2.0-Л	1												
			1.030.1-1.1-1 58-01	2ПС 6.12.2,5-Л		1											
			1.030.1-1.1-1 58-03	2ПС 6.12.3.5-Л			1										
			1.030.1-1.1-1 60	2ПС 12.12.2.0-Л				1									
			1.030.1-1.1-1 60-01	2ПС 12.12.2.5-Л					1								
			1.030.1-1.1-1 60-03	2ПС 12.12.3.5-Л						1							
			1.030.1-1.1-1 61	2ПС 12.18.2.0-Л							1						
			1.030.1-1.1-1 59	2ПС 6.18.2.0-Л								1					
			1.030.1-1.1-1 62	2ПС 15.12.2.0-Л									1				
			1.030.1-1.1-1 62-04	2ПС 15.18.2.0-Л										1			
			1.030.1-1.1-1 66-01	2ПС 17.18.2.0-Л											1		
			1.030.1-1.1-1 66	2ПС 17.12.2.0-Л											1		
				Изделия закладные													
		2	1.030.1-1.1-3-30-01	М2			2	2	2	2		2	2	1	1		
		3	1.030.1-1.1-3-35-01	М11	4	4	4	4	4	4	4	4	4	2	2		
		4	1.030.1-1.1-3-30-03	М4	1	1	1				1						

Нач.отд.	Емелевцев		ТП 903-1-260.88 - КЖ.У.015
Н.контр.	Морунов		Стеновая панель простеночная (см.таблицу исполнений)
Гл.спец.	Марков		
Рук.гр.	Катаева		
Ст.инж.	Семагина		
Инж.	Моренова		

Стадия	Масса	Масштаб
Р	см. таблицу исполн.	-

Лист 1 Листов 2

Госстрой СССР ГПИ Горьковский Сантехпроект

Рис. 1

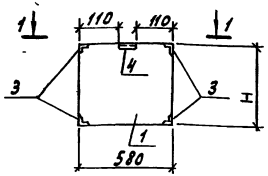

Рис. 2

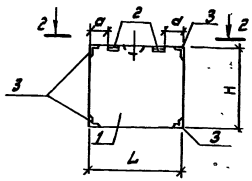

Рис. 3

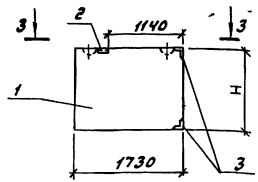

1 — 1

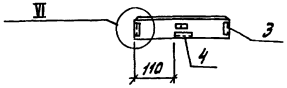

2 — 2

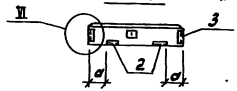

3 — 3

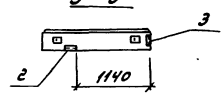

Ведомость расхода стали на закладные изделия на элемент, кг

Марка элемента	Изделия закладные										Общий расход
	Арматура класса			Прокат марки							
	A III			Вст3кп2							
	ГОСТ 5781-82*			ГОСТ 8509-86			ГОСТ 19903-74*				
	ф10			L63×6			δ=6				
2ПС6.12.2.0-Л-86	2.0			5.5			0.6				8.1
2ПС6.12.2.5-Л-86	2.0			5.5			0.6				8.1
~~2ПС6.12.3.5-Л-86~~	~~2.0~~			~~5.5~~			~~0.6~~				~~8.1~~
2ПС12.12.2.0-Л-59	2.2			6.4			1.1				9.7
2ПС12.12.2.5-Л-59	2.2			6.4			1.1				9.7
~~2ПС12.12.3.5-Л-59~~	~~2.2~~			~~6.4~~			~~1.1~~				~~9.7~~
2ПС12.18.2.0-Л-59	2.2			6.4			1.1				9.7
2ПС6.18.2.0-Л-86	2.0			5.5			0.6				8.1
2ПС15.12.2.0-Л-92	2.2			6.4			1.1				9.7
2ПС15.18.2.0-Л-92	2.2			6.4			1.1				9.7
2ПС17.18.2.0-Л-73	1.1			3.2			0.6				4.9
2ПС17.18.2.0-Л-73	1.1			3.2			0.6				4.9

Таблица исполнений

Обозначение	Марка	Рис.	L мм	H мм	a мм	Мар кг
ТП 903-1-260.88-КЖ.И.015	2ПС6.12.2.0-Л-86	1	—	1185	—	170
01	2ПС6.12.2.5-Л-86	1	—	1185	—	210
02	2ПС6.12.3.5-Л-86	1	—	1185	—	290
03	2ПС12.12.2.0-Л-59	2	1180	1185	245	340
04	2ПС12.12.2.5-Л-59	2	1180	1185	245	420
05	2ПС12.12.3.5-Л-59	2	1180	1185	245	570
06	2ПС12.18.2.0-Л-59	2	1180	1785	245	520
07	2ПС6.18.2.0-Л-86	1	—	1785	—	260
08	2ПС15.12.2.0-Л-92	2	1480	1185	110	430
09	2ПС15.18.2.0-Л-92	2	1480	1785	110	650
ПС 33 10	2ПС17.18.2.0-Л-73	3	—	1785	—	730
ПС 34 11	2ПС17.12.2.0-Л-73	3	—	1185	—	490

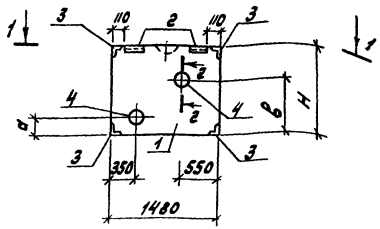

Формат	Зона	Поз.	Обозначение	Наименование	Кол. на испол. ТП 903-1-260.88 -КЖ.У.016			
						01		
				Документация				
А3			ТП 903-1-260.88 -КЖ.У.ТУ	Технические условия	✕	✕		
			1.030.1-1.0-3-0100 лист 9	Узел VI	✕	✕		
				Сборочные единицы				
		1		Стеновая панель				
			1.030.1-1.1-1 62-04	2ПС15.18.2.0-Л	1			
			62	2ПС15.12.2.0-Л		1		
				Изделия закладные				
		2	1.030.1-1.1-3	М2	2	2		
		3	1.030.1-1.1-3-35-01	М11	4	4		
БЧ		4	ТП 903-1-260.88 -КЖ.У.016-001	Труба 159х4,0х280 II ГОСТ 10704-76* / Ст 3 ГОСТ 10705-80	2	2		3,1 кг

1 — 1
М 1:50

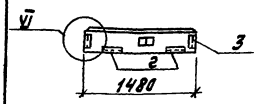

2 — 2
М 1:10

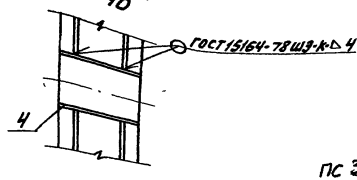

Таблица исполнений

	Обозначение	Марка	a мм	b мм	H мм		Масса кг
ПС 39	ТП 903-1-260.88 -КЖ.У.016	2ПС15.18.2.0-Л-94	200	1315	1785		650
ПС 40	-01	2ПС15.18.2.0-Л-95	730	200	1185		430

Ведомость расхода стали на закладные изделия на элемент, кг

Марка элемента	Изделия закладные: Арматура класса A III, ГОСТ 5781-82* ф10		Прокат марки Вст3кп2, ГОСТ 8509-86 L63х5		ГОСТ 19903-74* б=6			Итого	ГОСТ 10704-76* Труба 159х4,0		Итого	Общий расход
2ПС15.18.2.0-Л-94	2.2		6.4		1.1			1.1	6.2		6.2	15,9
2ПС15.12.2.0-Л-95	2.2		6.4		1.1			1.1	6.2		6.2	15,9

Нач. отд.	Ежилевский		
Н. контр.	Морунов		
Гл. спец.	Марков		
Рук. гр.	Катаева		
Ст. инж.	Сенягина		
Инж.	Федехина		

ТП 903-1-260.88 -КЖ.У.016

Стеновая панель протепленная с отверстиями (2ПС15.18.2.0-Л-94; 2ПС15.12.2.0-Л-95.)

Стадия	Масса	Масштаб
Р		—
	Лист	Листов 1
	Госстрой СССР ГПИ Горьковский Сантехпроект	

Инв. № подл. | Подп. и дата | Взам. инв. №

Формат	Зона	Поз.	Обозначение	Наименование	Кол. на исполн. ТП 903-1-260.88 - КЖ.И.017							Примечание
					-	01	02	03				
				Документация								
А3			ТП 903-1-260.88 - КЖ.И.ТУ	Технические условия	X	X	X	X				
			1.030.1-1.0-3-0100 лист 9	Узлы I, V	X	X	X	X				
				Сборочные единицы								
				Стеновая панель								
		~~1~~	~~1.030.1-1.1-1 07-01~~	~~ПС 60.18.2.0-3.л~~	1	1						
			1.030.1-1.1-1 07-05	ПС 60.18.2,5-2.л			1					
			~~1.030.1-1.1-1 07-10~~	~~ПС 60.18.3,5-6.л~~				1				
				Изделия закладные								
		2	1.030.1-1.1-3-30-01	М2	4	4	4	4				
		3	1.030.1-1.1-3-36	М9	8	8	8	8				
		4	ТП 903-1-260.88 - КЖ.И.028	МН4				1				
Б4			КЖ.И.017 - 001	Швеллер 200×80×4 ГОСТ 8278-83 / В ст3 кп2 ГОСТ 11474-76 С-3040	1	1						32.8 кг
Б4			002	Швеллер 250×125×6 ГОСТ 8278-83 / В ст3 кп2 ГОСТ 11474-76 С-330			1					74.5 кг

Ведомость расхода стали на закладные изделия на элемент, кг

Марка элемента	Изделия закладные												Общий расход
	Арматура класса А III			Прокат марки В ст3 кп2									
	ГОСТ 5781-82*			ГОСТ 8509-86			ГОСТ 19903-74*			ГОСТ 8278-83			
	Ø10			L63×5	L50×5		δ=6	δ=8		С 200-80-4	С 250-125-6		
~~ПС 60.18.20-3.л-87~~	~~4.0~~		-	~~5,5~~			~~2,3~~	~~8.0~~		~~32,8~~			~~52.6~~
ПС 60.18.20-3.л-93	4.0			5,5			2,3	8.0		32,8			52,6
ПС 60.18.2,5-2.л-93	4.0			5,5			2,3	8.0			74.5		94.3
~~ПС 60.18.3,5-6.л-93~~	~~4.0~~		-	~~5,5~~	~~21.6~~		~~2,3~~	~~53.2~~					~~86.6~~

Нач. отд.	Ежалевский	[signature]	
Н. контр.	Морунов	[signature]	
Гл. спец.	Марков	[signature]	
Рук. гр.	Катаева	[signature]	
Ст. инж.	Сенягина	[signature]	

ТП 903-1-260.88 - КЖ.И.017

Стеновая панель межоконная с отверстиями. (ПС 60.18.2.0-3.л-87; ПС 60.18.2.0-3.л-93; ПС 60.18.2.5-2.л-93; ПС 60.18.3,5-6.л-93)

Стадия	Масса	Масштаб
Р	см. таблицу исполн.	-

Лист 1 | Листов 2

Госстрой СССР ГПИ Горьковский

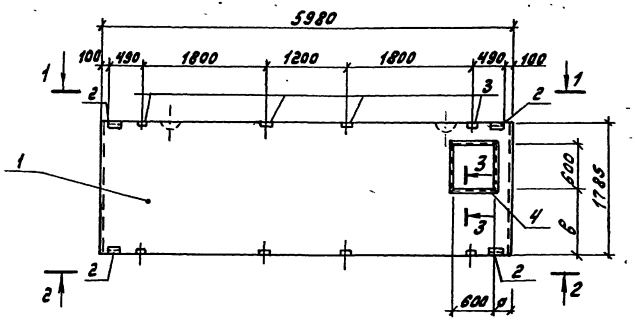

1 — 1

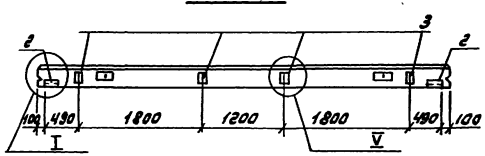

2 — 2

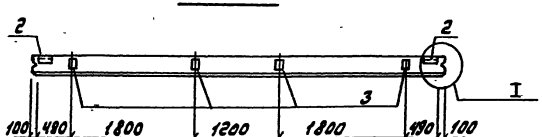

3-3 (рис.1)

3-3 (рис.2)

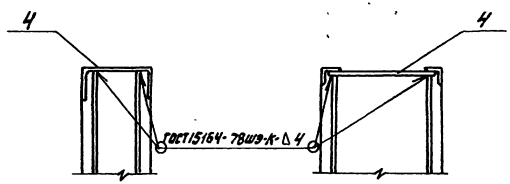

Таблица исполнений

Обозначение	Марка	Рис.	а мм	в мм			Масса кг
ТП 903-1-260.88 - КЖ.И.017	ПС 60.18.2.0-3.П-87	1	1690	400			2620
01	ПС 60.18.2.0-3.Л-93	1	250	900			2620
ПС 38 02	ПС 60.18.2.5-7.Л-93	1	250	900			3190
03	~~ПС 60.18.3.5-6.Л-93~~	2	~~250~~	~~900~~			4350

Рис. 1

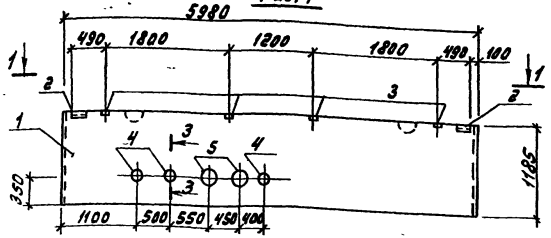

1 — 1

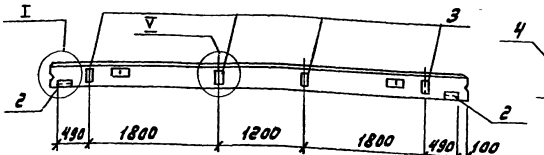

3 — 3
М 1:10

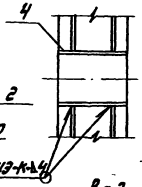

Рис. 2

ГОСТ 15164-78 ш3-К-К-Ц

Формат	Зона	Поз.	Обозначение	Наименование	Кол. на элем. КЖ.И.018		Примечание
					–	01	
				Документация			
А3			ТП 903-1-260.88 -КЖ.И.ТУ	Технические условия			
			1.030.1-1.0.3-0100 лист 9	Узлы I, V			
				Сборочные единицы			
				Стеновая панель			
		1	1.030.1-1.1-1 05 ПС Ч1	ПС 60.12.2.0-2.Л	1		
			15-03 ПС Ч2	ПС 62.5.12.2.0-2Л-1		1	
				Изделия закладные			
		2	1.030.1-1.1-3-30-01	М2	2	2	
		3	1.030.1-1.1-3-36	М9	4		
Б4		4	ТП 903-1-260.88-КЖ.И.018-001	Труба 108×3.0×200 II ГОСТ 10704-76* / Ст 3 ГОСТ 10705-80	3		1.6 кг
Б4		5	-002	Труба 159×4.0×200 II ГОСТ 10704-76* / Ст 3 ГОСТ 10705-80	2		3,1 кг
Б4		6	-003	Труба 219×4.5×200 II ГОСТ 10704-76* / Ст 3 ГОСТ 10705-80		2	4.8 кг
Б4		7	-004	Швеллер 200×80×4 ГОСТ 8278-83 / Ст 3 кп2 ГОСТ 14474-76	2,172	1	18.4 кг

Ведомость расхода стали на дополнительные закладные изделия, кг

Марка элемента	Изделия закладные													Общий расход
	Арматура класса A III	Прокат марки Ст3 кп2												
	ГОСТ 5781-82*	ГОСТ 8278-83		ГОСТ 8509-86		ГОСТ 19903-74*			ГОСТ 10704-76					
	ф10	С 21-98-4		L63×6		δ=6	δ=8	Итого	Труба 108×3,0	Труба 159×4	Труба 219×4,5	Итого		
ПС 60.12.2.0-2Л-96	1.9			2.7		1.2	4.0	5.2	4.8	6.2		11.0		20.8
ПС 62.5.12.2.0-2Л-1.97	0,4	18.4		2.7		1.2		1.2			9.6	9.6		32.3

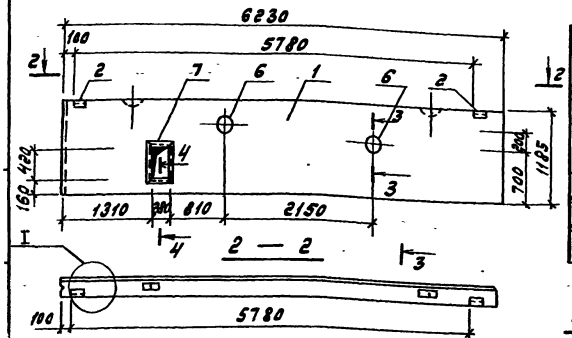

Таблица исполнений

Обозначение	Марка	Рис.	Масса
ТП 903-1-260.88 -КЖ.И.018	ПС 60.12.2.0-2Л-96	1	1740
-01	ПС 62.5.12.2.0-2Л-1	2	1810

4 — 4
М 1:10

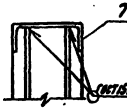

Нач. отд.	Ехилевский		
Н. контр.	Мохнев		
Гл. спец.	Марков		
Рук. гр.	Котлева		
Ст. инж.	Сенрина		
Инж.	Федехина		

ТП 903-1-260.88 -КЖ.И.018

Стеновая панель с отверстиями (ПС 60.12.2.0-2Л-96; ПС 62.5.12.2.0-2Л-1.97)

Стадия	Масса	Масштаб
Р	См. таблицу изделия	1:50
Лист	Листов 1	

Госстрой СССР ГПИ Горьковский Сантехпроект

Рис. 1

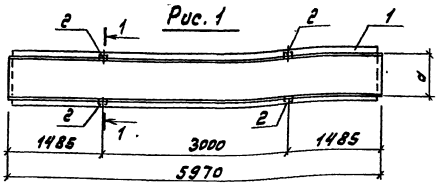

Формат	Зона	Поз.	Обозначение	Наименование	Кол. на испол. ТП 903-1-260.88 -КЖ.И.019				Примечание
					-	01	02	03	
				Документация					
А3			ТП 9031-260.88 -КЖ.И.ТУ	Технические условия	X	X	X	X	
				Сборочные единицы					
				Лоток					
		1	3.006.1-2182.1-1-04.0	Л4-8	1				
			11.0-7	Л11g-8		1	1		
			11.0-2	Л 11-8				1	
				Изделия закладные					
		2	3.006.1-2/82.1-3-12.0	М3	8				
			-13.0	М4		2	4	4	

Рис. 2

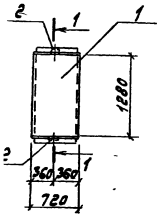

1-1 (рис.3) повернуто

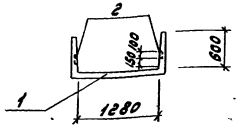

1-1 (рис.4) повернуто

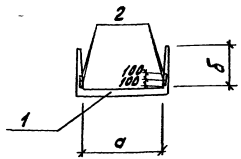

Ведомость расхода стали на дополнительные закладные изделия, кг

Марка элемента	Изделия закладные						Общий расход
	Арматура класса			Прокат марки			
	A III			В ст3 кп 2			
	ГОСТ 5781-82*			ГОСТ 19903-74*			
	ф8			δ=6			
Л4-8-1	3.4			3.2			6.6
~~Л11g-8-1~~	0.9			0.8			1.7
~~Л11g-8-2~~	1.9			1.6			3.5
~~Л11-8-1~~	1.9			1.6			3.5

Таблица исполнений

Обозначение	Марка	Рис.	a мм	δ мм	Масса кг
903-1-260.88 -КЖ.И.019	Л4-8-1	1.4	620	450	1800
-01	~~Л11g-8-1~~	~~2.3~~	—	—	~~450~~
-02	~~Л11g-8-2~~	2.4	1280	600	~~450~~
-03	~~Л11-8-1~~	~~1.3~~	~~1280~~	—	~~3600~~

Нач.отд.	Ежиевский	
Н.контр.	Морунов	
Гл.спец.	Марков	
Рук.гр.	Катаева	
Ст.инж.	Сенягина	

ТП 903-1-260.88 -КЖ.И.019

Лоток ОИ
(Л4-8-1, Л11g-8-1, Л11g-8-2, Л11-8-1)

Стадия	Масса	Масштаб
Р	См. чертежи изделия	-
Лист	Листов 1	

Госстрой СССР ГПИ Горьковский

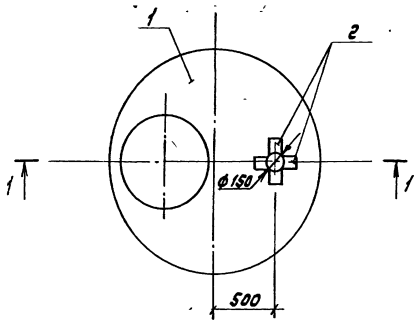

1—1

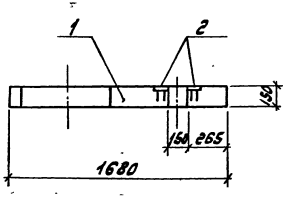

Формат	Зона	Поз.	Обозначение	Наименование	Кол.	Примечание
				Документация		
			3.900-3. вып.7, ч.1	Пояснительная записка	X	
				Сборочные единицы		
		1	3.900-3. вып.7. ч.1	Плита перекрытия КЦП 1-15-1	1	
				Изделие закладное		
		2	1.400-15.В1.410-03	МН 402-2	4	

Ведомость расхода стали
на дополнительные закладные изделия, кг

Марка	Изделия закладные							Общий расход
	Арматура класса				Прокат марки			
	А III				В ст 3 кп 2			
	ГОСТ 5781-82*				ГОСТ 103-76*			
	ф8			Итого	-δ=6		Итого	
КЦП 1-15-1-1	1.6			1.6	4.4		4.4	6.0

Нач. отд.	Ехилевский		
Н. контр.	Морчков		
Гл. спец.	Марков		
Рук. гр.	Катаева		
Ст. инж.	Сенягина		

ТП 903-1-260.88 - -КЖ.И.020

Плита перекрытия
КЦП 1-15-1-1

Стадия	Масса	Масштаб
Р	680	1:25
Лист	Листов 1	

Госстрой СССР
ГПИ Горьковский

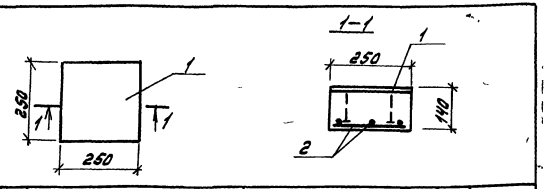

Формат	Зона	Поз.	Обозначение	Наименование	Кол.	Примечание
				Документация		
А3			ТП 903-1-260.88-КЖ.И.ТУ	Технические условия		
				Сборочные единицы		
				Изделие закладное		
		1	1.400-15 81.130-35	МН 122-6	1	
				Детали		
Б4		2	ТП 903-1-260.88-КЖ.И.021-001	А-I-6 ГОСТ 5781-82* ℓ=220	6	0.05 кг
				Материал:		
				Бетон класса В15	0.01	м³

Ведомость расхода стали на элемент, кг

Марка элемента	Изделия арматурные				Изделия закладные				Общий расход
	Арматура класса A I ГОСТ 5781-82*			Всего	Арматура класса A III ГОСТ 5781-82*			Прокат марки Вст3кп2 ГОСТ 19904-74*		
	ф6		Итого		ф8		Итого	-6-8	Итого	
ОП1	0.3		0.3	0.3	0.3		0.3	4.3	4.3	4.9

Нач.отд.	Ехилевский		
Н.контр.	Морунов		
Гл.спец.	Марков		
Рук.гр.	Котлярова		
Ст.инж.	Огаркова		

ТП 903-1-260.88 -КЖ.И.021

Опорная подушка ОП1

Стадия	Масса	Масштаб
Р	25	–
Лист	Листов 1	

Госстрой СССР ГПИ Горьковский Сантехпроект

Инв.№подл. | Подп. и дата | Взам.инв.№

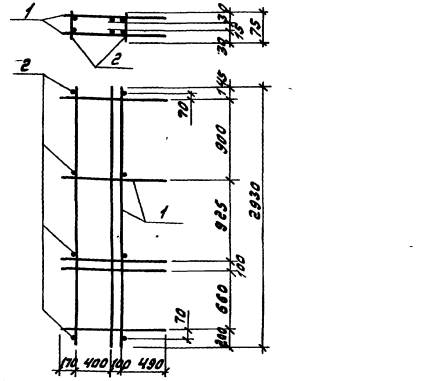

Формат	Зона	Поз.	Обозначение	Наименование	Кол.	Примечание
				Документация		
А3			ТП 903-1-260.88-КЖ.И.ТУ	Технические условия		
				Сборочные единицы		
Б4		1	ТП 903-1-260.88-КЖ.И.023	Каркас плоский КР1	2	
				Детали		
Б4		2	ТП 903-1-260.88-КЖ.И.022-001	А-III-12 ГОСТ 5781-82* ℓ=75	8	0.06 кг

Нач.отд.	Ехилевский		
Н.контр.	Морунов		
Гл.спец.	Марков		
Рук.гр.	Котлярова		
Ст.инж.	Огаркова		
Инж.	Хрывина		

ТП 903-1-260.88 -КЖ.И.022

Каркас пространственный КП1

Стадия	Масса	Масштаб
Р	26.4	–
Лист	Листов 1	

Госстрой СССР ГПИ Горьковский Сантехпроект

Инв.№подл. | Подп. и дата | Взам.инв.№

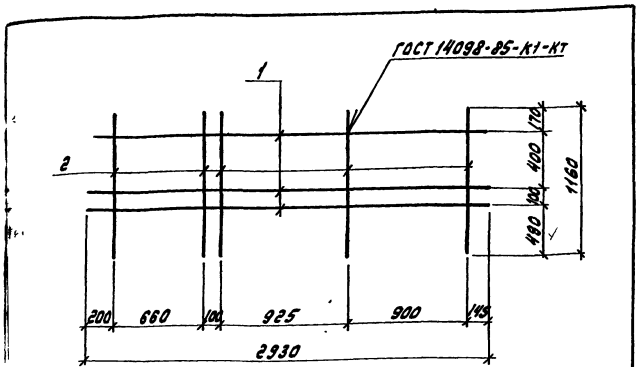

Формат	Зона	Поз.	Обозначение	Наименование	Кол.	Примечание
				Документация		
А3			ТП 903-1-260.88-КЖ.И.ТУ	Технические условия	X	
				Детали		
Б4		1	ТП 903-1-260.88-КЖ.И.023-001	А-III-12 ГОСТ 5781-82* ℓ=2930	3	2.6 кг
Б4		2	-002	А-III-12 ГОСТ 5781-82* ℓ=1160	5	1.03 кг

Нач.отд.	Ехилевский	
Контр.	Морунов	
Гл.спец.	Марков	
Рук.гр.	Катаева	
Ст.инж.	Сенягина	
Инж.	Кривдина	

ТП 903-1-260.88 -КЖ.И.023

Каркас плоский КР1

Стадия	Масса	Масштаб
Р	12,95	1:25

Лист | Листов 1

Госстрой СССР ГПИ Горьковский Сантехпроект

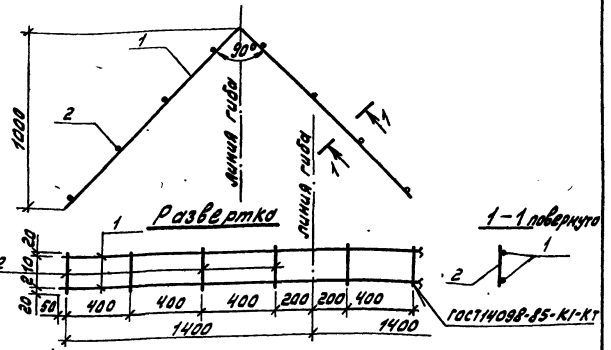

Формат	Зона	Поз.	Обозначение	Наименование	Кол.	Примечание
				Документация		
А3			ТП 903-1-260.88 -КЖ.И.ТУ	Технические условия	X	
				Детали		
Б4		1	ТП 903-1-260.88 -КЖ.И.024-001	А-I-8 ГОСТ 5781-82* ℓ=2900	2	1.2 кг
Б4		2	-002	А-I-6 ГОСТ 5781-82* ℓ=250	8	0.06 кг

Нач.отд.	Ехилевский	
Н.контр.	Морунов	
Гл.спец.	Марков	
Рук.гр.	Катаева	
Ст.инж.	Сенягина	
Инж.	Кривдина	

Инв.№ подл. | Подп. и дата | Взам.инв.№

ТП 903-1-260.88 -КЖ.И.024

Каркас плоский КР2

Стадия	Масса	Масштаб
Р	2,9	1:20

Лист | Листов 1

Госстрой СССР ГПИ Горьковский Сантехпроект

Альбом 9

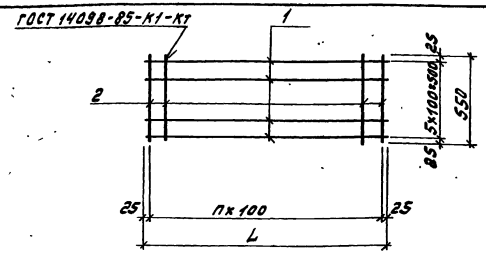

Формат	Зона	Поз.	Обозначение	Наименование	Кол. на исполн. ТП 903-1-260.88		Примечание
					—	01	
				Документация			
А3			ТП 903-1-260.88 -КЖ.И.ТУ	Технические условия	X	X	
				Детали			
				А-I-6 ГОСТ 5781-82*			
Б4		1	ТП 903-1-260.88-КЖ.И.025-001	ℓ=550	6		0,12кг
Б4			-002	ℓ=2150		6	0,5кг
				А-I-6 ГОСТ 5781-82*			
Б4		2	-001	ℓ=550	6	22	0,12кг

Таблица исполнений

Обозначение	Марка	L мм	n шт	Масса кг
ТП 903-1-260.88 -КЖ.И.025	С1	550	5	1.44
-01	С2	2150	21	5.64

Нач.отд.	Ехилевский		
Н.контр.	Морунов		
Гл.спец.	Марков		
Рук.гр.	Катаева		
Ст.инж.	Сенягина		
Инж.	Моренова		

ТП 903-1-260.88 -КЖ.И.025

Сетка арматурная (С1, С2)

Стадия	Масса	Масштаб
Р	см. таблицу исполн.	—
Лист	Листов 1	

Госстрой СССР ГПИ Горьковский Сантехпроект

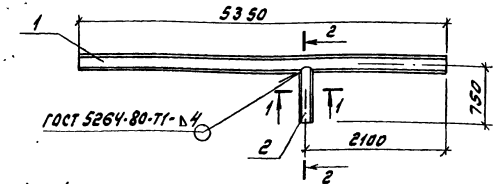

1-1
М1:5

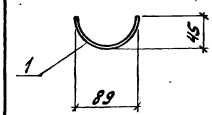

2-2, повернуто
М1:5

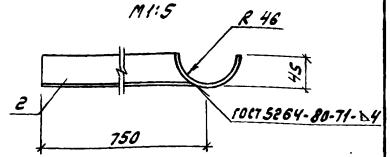

Формат	Зона	Поз.	Обозначение	Наименование	Кол.	Примечание
				Документация		
А3			ТП 903-1-260.88 -КЖ.И.ТУ	Технические условия	X	
				Детали		
				Труба 89×3.0 II ГОСТ 10704-76 / Вст3 ГОСТ 10705-80		
Б4		1	ТП 903-1-260.88-КЖ.И.026-001	ℓ=5350	1	34.0кг
Б4		2	-002	ℓ=750	1	4.8кг

Нач.отд.	Ехилевский		
Н.контр.	Морунов		
Гл.спец.	Марков		
Рук.гр.	Катаева		
Ст.инж.	Сенягина		
Инж.	Моренова		

ТП 903-1-260.88 -КЖ.И.026

Изделие закладное МН3

Стадия	Масса	Масштаб
Р	38.8	1:50
Лист	Листов 1	

Госстрой СССР ГПИ Горьковский Сантехпроект

Инв.№ подл. | Подп. и дата | Взам.инв.№

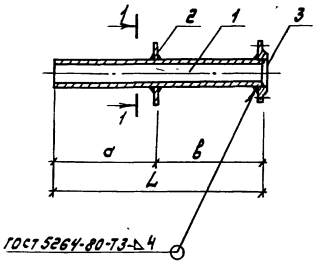

1-1
М 1:10

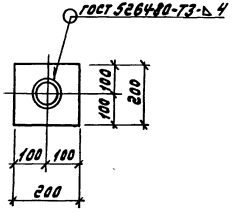

Формат	Зона	Поз.	Обозначение	Наименование	Кол. на исполн. ТП 903-1-260.88-КЖ.И.027 —	01			Примечание
				Документация					
А3			ТП 903-1-260.88 -КЖ.И.ТУ	Технические условия	X	X			
				Детали					
				Труба 32×2,0-12×18Н10Т					
				ГОСТ 9941-81*					
Б4		1	ТП 903-1-260.88-КЖИ.027-001	ℓ=850	1				1.26 кг
Б4			-002	ℓ=550		1			0,82 кг
Б4		2	-003	Лист Б-5×200 ГОСТ 19903-74* / В ст3 ГОСТ 14637-79 ℓ=200	1	1			1.90 кг
				Стандартные изделия:					
		3		Фланец 1-32-Б ст25 ГОСТ 12820-80*	1	1			1.01 кг

Таблица исполнений

Обозначение	Марка	L мм	a мм	в мм	Масса кг
ТП 903-1-260.88 КЖ.И.027	МН1	850	500	350	4.17
-01	МН2	550	275	275	3.73

Нач. отд.	Ехилевский		
Н.контр.	Морунов		
Гл.спец.	Марков		
Рук.гр.	Катаева		
Ст.инж.	Сенягина		
Инж.	Моренова		

ТП 903-1-260.88 -КЖ.И.027

Изделие закладное (МН1, МН2)

Стадия	Масса	Масштаб
Р	см. таблицу исполн.	—
Лист	Листов 1	

Госстрой СССР ГПИ Горьковский Сантехпроект

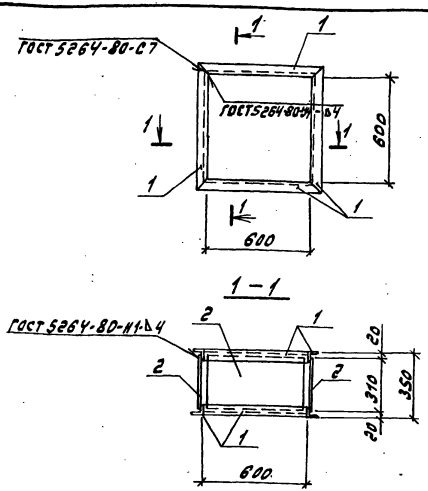

Формат	Зона	Поз.	Обозначение	Наименование	Кол.	Примечание
				Документация		
А3			ТП 903-1-260.88 -КЖ.И.ТУ	Технические условия		
				Детали		
				Уголок Б-50×50×5 ГОСТ 8509-86 / Ст3кп2 ГОСТ 535-79*		
БЧ		1	ТП 903-1-260.88-КЖ.И.028-001	ℓ=700	8	2.7 кг
БЧ		2	-002	Лист Б-ПН-0-6×570×310 ГОСТ 19903-74 / Ст3кп2 ГОСТ 14637-79	4	8.2 кг

Инв.№ подл. | Подп. и дата | Взам. инв.№

ТП 903-1-260.88 -КЖ.И.028			
Изделие закладное МН4	Стадия	Масса	Масштаб
	Р	54.4	1:20
	Лист	Листов 1	
	Госстрой СССР ГПИ Горьковский Сантехпроект		

Нач.отд.	Ежилевский	
Н.контр.	Морунов	
Гл.спец.	Марков	
Рук.гр.	Катарева	
Ст.инж.	Семягина	
Инж.	Кривобина	

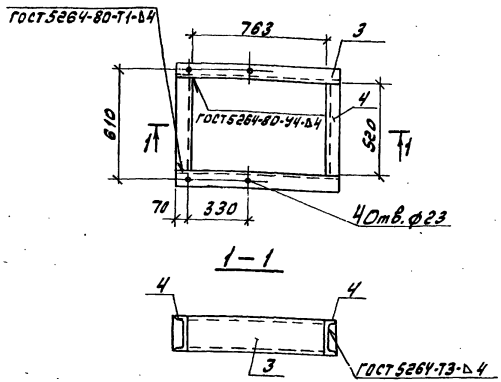

Формат	Зона	Поз.	Обозначение	Наименование	Кол.	Примечание
				Документация		
А3			ТП 903-1-260.88 -КЖ.И.ТУ	Технические условия		
				Детали		
				Швеллер 20 ГОСТ 8240-72* / Ст3кп2 ГОСТ 535-79*		
БЧ		1	ТП 903-1-260.88-КЖ.И.029-001	ℓ=920	2	17.0 кг
БЧ		2	-002	ℓ=520	2	9.6 кг

Инв.№ подл. | Подп. и дата | Взам. инв.№

ТП 903-1-260.88 -КЖ.И.029			
Изделие закладное МН5	Стадия	Масса	Масштаб
	Р	53.2	1:20
	Лист	Листов 1	
	Госстрой СССР ГПИ Горьковский Сантехпроект		

Нач.отд.	Ежилевский	
Н.контр.	Морунов	
Гл.спец.	Марков	
Рук.гр.	Катарева	
Ст.инж.	Семягина	
Инж.	Кривобина	

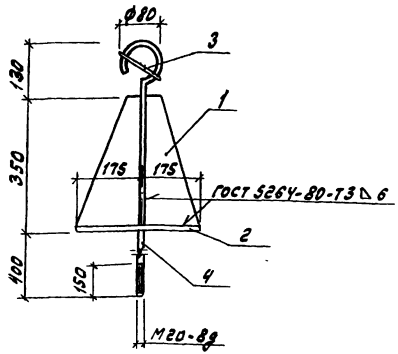

Формат	Зона	Поз.	Обозначение	Наименование	Кол.	Примечание
				Документация		
А3			ТП 903-1-260.88 -КЖ.И.ТУ	Технические условия	X	
				Детали		
Б4		1	ТП 903-1-260.88 -КЖ.И.030-001	Лист Б-ПН-0-10×175×350 ГОСТ 19903-74* / В ст 3 кп 2 ГОСТ 14637-79	4	4.8 кг
Б4		2	-002	Лист Б-ПН-0-10×350×350 ГОСТ 19903-74* / В ст 3 кп 2 ГОСТ 14637-79	1	9,6 кг
Б4		3	-003	А-I-22 ГОСТ 5781-82* ℓ=120	1	0,4 кг
Б4		4	-004	А-I-22 ГОСТ 5781-82* ℓ=1000	1	3.0 кг

Нач. отд.	Ехилевский		
Н. контр.	Морунов		
Гл. спец.	Марков		
Рук. гр.	Катаева		
Ст. инж.	Огаркова		
Инж.	Кривдина		

ТП 903-1-260.88 -КЖ.И.030

Изделие соединительное МС1

Стадия	Масса	Масштаб
Р	32,2	1:25

Лист | Листов 1

Госстрой СССР ГПИ Горьковский Сантехпроект

Взам. инв. №

Подп. и дата

Инв. № подл.

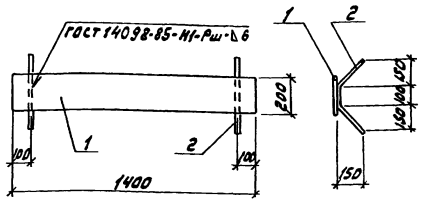

Формат	Зона	Поз.	Обозначение	Наименование	Кол.	Примечание
				Документация		
А3			ТП 903-1-260.88 -КЖ.И.ТУ	Технические условия	X	
				Детали		
Б4		1	ТП 903-1-260.88 -КЖ.И.031-001	Лист Б-ПН-0-6×200×1400 ГОСТ 19903-74* / В ст 3 кп 2 ГОСТ 14637-79	1	13,19 кг
Б4		2	-002	А-III-8 ГОСТ 5781-82* ℓ=530	2	0,2 кг

Нач. отд.	Ехилевский		
Н. контр.	Морунов		
Гл. спец.	Марков		
Рук. гр.	Катаева		
Ст. инж.	Огаркова		
Инж.	Кривдина		

ТП 903-1-260.88 -КЖ.И.031

Изделие соединительное МС2

Стадия	Масса	Масштаб
Р	13,59	1:20

Лист | Листов 1

Госстрой СССР ГПИ Горьковский Сантехпроект

Формат	Зона	Поз.	Обозначение	Наименование	Кол. на исполн. ТП 903-1-260.88 -КЖ.И. –	-01			Примечание
				Документация					
А3			ТП 903-1-260.88 -КЖ.И.ТУ	Технические условия					
				Детали					
Б4		1	ТП 903-1-260.88 -КЖ.И.032-001	Лист $\frac{Б\text{-}ЛН\text{-}О\text{-}4\times350\times800\ ГОСТ\ 19903\text{-}74}{В\ ст3кп2\ ГОСТ\ 14637\text{-}79}$	1				8.98 кг
Б4			-002	Лист $\frac{Б\text{-}ЛН\text{-}О\text{-}4\times350\times400\ ГОСТ\ 19903\text{-}74}{В\ ст3кп2\ ГОСТ\ 14637\text{-}79}$		1			6.49 кг
Б4		2	-003	Лист $\frac{Б\text{-}ЛН\text{-}О\text{-}4\times90\times120\ ГОСТ\ 19903\text{-}74}{В\ ст3кп2\ ГОСТ\ 14637\text{-}79}$	1	1			0.35 кг

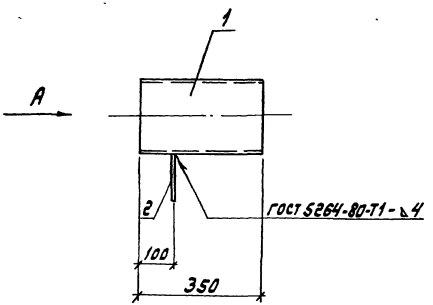

Вид А

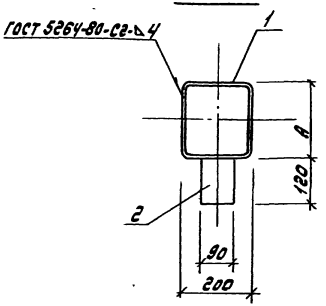

Таблица исполнений

Обозначение	Марка	А мм	Масса кг
ТП 903-1-260.88 -КЖ.И.032	МС3	200	9.33
-01	МС4	100	6.84

Нач. отд.	Ежилевский		ТП 903-1-260.88 -КЖ.И.032	
Н. контр.	Морунов			
Гл. спец.	Марков		Изделие соединительное (МС3, МС4)	Стадия: Р; Масса: см. таблицу исполн.; Масштаб: –
Рук. гр.	Котарева			Лист; Листов 1
Ст. инж.	Сенягина			Госстрой СССР ГПИ Горьковский Сантехпроект
Инж.	Кривдина			

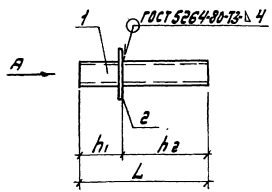

Вид А

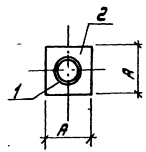

Формат	Зона	Поз.	Обозначение	Наименование	Кол. на исполн. ТП 903-1-260.88-Кж.И.033					Примечание
					–	01	02			
				Документация						
А3			ТП 903-1-260.88 -Кж.И.ТУ	Технические условия	X	X	X			
				Детали						
Б4		1	ТП 903-1-260.88 -Кж.И.033-001	Труба 133×3×450 II ГОСТ 10704-76* / В ст 3 ГОСТ 10705-80	1					4.33 кг
Б4			-002	Труба 89×2,5×1600 II ГОСТ 10704-76* / В ст 3 ГОСТ 10705-80		1				8.53 кг
Б4			-003	Труба 32×2,5×1600 II ГОСТ 10704-76* / В ст 3 ГОСТ 10705-80			1			2.91 кг
Б4		2	-004	Лист Б-ЛН-0-10×300×300 ГОСТ 19903-74 / В ст 3 кп 2 ГОСТ 14637-79	1	1				7.07 кг
Б4			-005	Лист Б-ЛН-0-10×200×200 ГОСТ 19903-74* / В ст 3 кп 2 ГОСТ 14637-79			1			3.14 кг

Таблица исполнений

Обозначение	Марка	А мм	h_1 мм	h_2 мм	L мм	Масса кг
ТП 903-1-260.88-Кж.И.033	МС5	300	200	250	450	11.43
-01	МС6	300	300	1300	1600	15.63
-02	МС7	200	300	1300	1600	6.05

Нач. отд.	Ехилевский		
Н. контр.	Моруков		
Гл. спец.	Марков		
Рук. гр.	Катаева		
Ст. инж.	Сенягина		
Инж.	Кривдина		

ТП 903-1-260.88 -Кж.И.033

Изделие соединительное (МС5 ÷ МС7)

Стадия	Масса	Масштаб
Р	см. таблицу исполн.	–
Лист	Листов 1	

Госстрой СССР
ГПИ Горьковский Сантехпроект

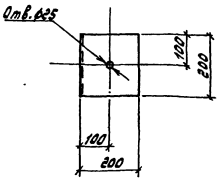

Нач.отд.	Ехилевский		
Н.контр.	Морунов		
Гл.спец.	Марков		
Рук.гр.	Катаева		
Ст.инж.	Огаркова		

ТП 903-1-260.88 -КЖ.И.034

Изделие соединительное МС8

Стадия	Масса	Масштаб
Р	5,9	1:10

Лист | Листов 1

Уголок Б-200×125×12 ГОСТ 8510-72*
В ст 3 кп 2 ГОСТ 535-79*

Госстрой ССР ГПИ Горьковский Сантехпроект

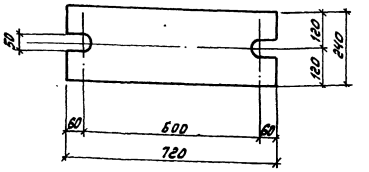

Нач.отд.	Ехилевский		
Н.контр.	Морунов		
Гл.спец.	Марков		
Рук.гр.	Катаева		
Ст.инж.	Огаркова		

ТП 903-1-260.88 -КЖ.И.035

Изделие соединительное МС9

Стадия	Масса	Масштаб
Р	27,2	1:10

Лист | Листов

Лист Б-ПН-0-20×240×720 ГОСТ 19903-79
В ст 3 кп 2 ГОСТ 14637-79

Госстрой ССР ГПИ Горьковский Сантехпроект

Инв.№ подл. | Подп. и дата | Взам.инв.№

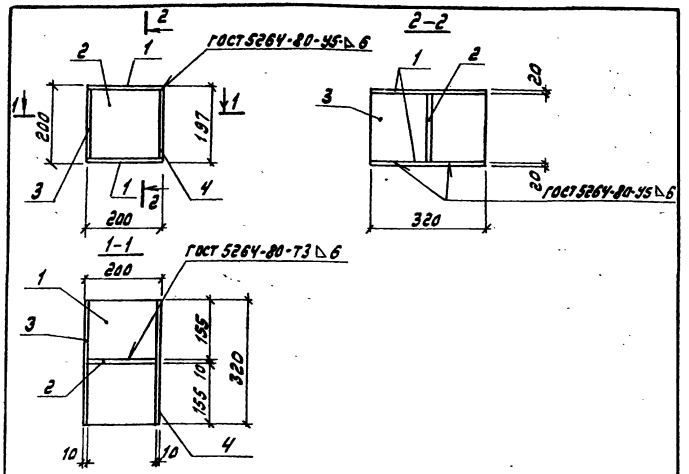

Формат	Зона	Поз.	Обозначение	Наименование	Кол.	Примечание
				Документация		
А3			ТП 903-1-260.88-КЖ.И.ТУ	Технические условия	X	
				Детали		
Б4		1	ТП 903-1-260.88 -КЖ.И.036-001	Лист Б-ПН-0-20×200×320 ГОСТ 19903-74* / В ст3 кп2 ГОСТ 14637-79*	2	10.1 кг
Б4		2	-002	Лист Б-ПН-0-10×200×200 ГОСТ 19903-74* / В ст3 кп2 ГОСТ 14637-79*	1	3.14 кг
Б4		3	-003	Лист Б-ПН-0-10×200×320 ГОСТ 19903-74* / В ст3 кп2 ГОСТ 14637-79*	1	5.02 кг
Б4		4	-004	Лист Б-ПН-0-10×197×320 ГОСТ 19903-74* / В ст3 кп2 ГОСТ 14637-79*	1	4.94 кг

ТП 903-1-260.88 -КЖ.И.036

Опорный столик СМ1

Стадия	Масса	Масштаб
Р	33,3	1:10

Лист | Листов 1

Госстрой СССР ГПИ Горьковский Сантехпроект

Нач.отд.	Ехилевский	
Н.контр.	Морунов	
Гл.спец.	Марков	
Рук.гр.	Катаева	
Ст.инж.	Оганкова	

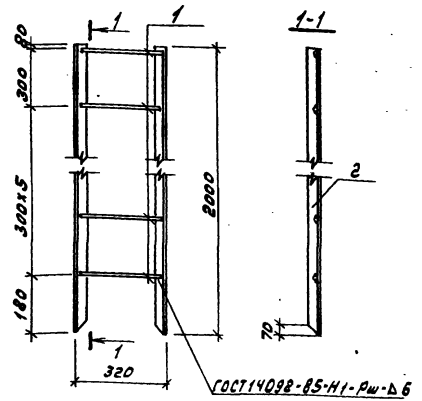

Формат	Зона	Поз.	Обозначение	Наименование	Кол.	Примечание
				Документация		
А3			ТП 903-1-260.88-КЖ.И.ТУ	Технические условия	X	
				Детали		
Б4		1	ТП 903-1-260.88 -КЖ.И.037-001	Круг В16 ГОСТ 2590-71* / В ст3 кп2 ГОСТ 535-79* ℓ=480	7	0,76 кг
Б4		2	-002	Уголок Б-75×75×6 ГОСТ 8509-86 / В ст3 пс6 ГОСТ 535-79* ℓ=2000	2	13,8 кг

ТП 903-1-260.88 -КЖ.И.037

Стремянка СТ1.

Стадия	Масса	Масштаб
Р	32.92	–

Лист | Листов 1

Госстрой СССР ГПИ Горьковский

Нач.отд.	Ехилевский	
Н.контр.	Морунов	
Гл.спец.	Марков	
Рук.гр.	Катаева	
Ст.инж.	Сенявина	

Взам. инв. № | Подп. и дата | Инв. № подл.

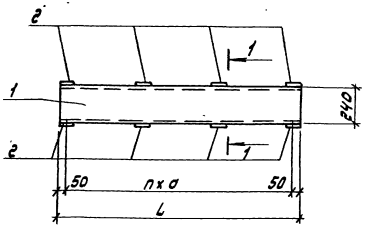

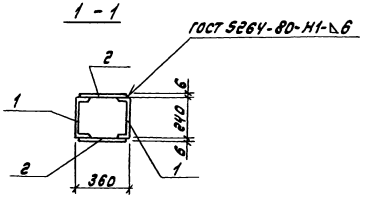

Формат	Зона	Поз.	Обозначение	Наименование	Кол. на исполн. ТП 903-1-260.88 кж.и.038 -	01		Примечание
				Документация				
А3			ТП 903-1-260.88 -КЖ.И.ТУ	Технические условия	X	X		
				Детали				
				Швеллер 24 ГОСТ 8240-72* / В ст3кп2 ГОСТ 535-79*				
Б4		1	ТП 903-1-260.88-КЖ.И.038-001	ℓ=1600	2			38.4 кг
Б4			-002	ℓ=1300		2		31.2 кг
Б4		2	-003	Лист Б-6×100 ГОСТ 19903-74* / В ст3кп2 ГОСТ 14637-79* ℓ=340	8	6		1.6 кг

Таблица исполнений

Обозначение	Марка	L мм	a мм	n шт		Масса кг
ТП 903-1-260.88 КЖ.И.038	БС1	1600	500	3		89,6
-01	БС2	1300	600	2		72,0

Нач. отд.	Ехилевский		
Н.контр.	Морунов		
Гл.спец.	Марков		
Рук. гр.	Катаева		
Ст.инж.	Сенаевна		
Инж.	Морунова		

ТП 903-1-260.88 -КЖ.И.038

Балка стальная (БС1, БС2).

Стадия	Масса	Масштаб
Р	см. таблицу исполн.	—
Лист	Листов 1	

Госстрой СССР
ГПИ Горьковский

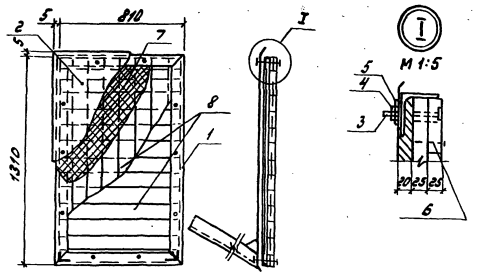

Формат	Зона	Поз.	Обозначение	Наименование	Кол.	Примечание
				Сборочные единицы		
А4		1	ТП 903-1-260.88-К.Ж.И.040	Рама металлическая РМ1	1	
				Детали		
Б4		2	-К.Ж.И.039-001	Лист $\frac{Б-04-2Ст3кп350гост19903-74*}{СТ К-1\ ГОСТ\ 17715-72}$	1	6,7 кг
				Стандартные изделия		
		3		Болт М10-8g×90.36.Ст3кп.016.гост7798-70*	10	
		4		Гайка М10-7Н.8.Ст3кп.016 ГОСТ 5915-70*	10	
		5		Шайба 10.02.Ст3кп.016 ГОСТ 6371-78*	10	
		6		Гвозди 25х50 ГОСТ 4028-63*	1,0 кг	
				Материалы		
		7		Плита 100-1300.300.20 ГОСТ 11140-80	0,02	м³
		8		Доска б=25 ГОСТ 24454-80 Е	0,05	м³

		ТП 903-1-260.88-К.Ж.И.039		
Нач. отд.	Ежелевский	Щит покрытия ЩП1	Стадия: Р	Масса: 70.6
Н. контр.	Марунов		Лист	Листов 1
Гл. спец.	Марков		Госстрой СССР ГПИ Горьковский	
Рук. гр.	Катаев			
Ст. инж.	Семенина			

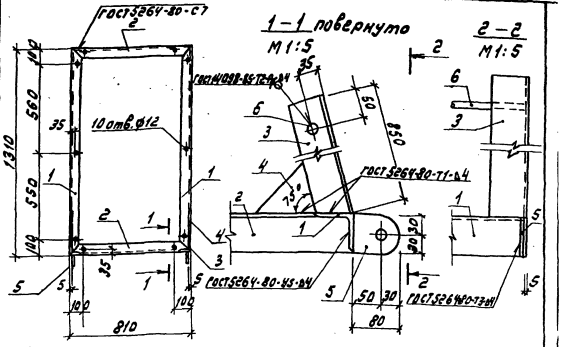

Формат	Зона	Поз.	Обозначение	Наименование	Кол.	Примечание
				Документация		
А3			ТП 903-1-260.88-К.Ж.И.ТУ	Технические условия		
				Детали		
				Уголок $\frac{Б-63х63х5\ ГОСТ\ 8509-86}{Ст3кп2\ ГОСТ\ 535-79*}$		
Б4		1	ТП 903-1-260.88-К.Ж.И.040-001	ℓ = 1310	2	6,3 кг
Б4		2	-002	ℓ = 810	2	3,9 кг
Б4		3	-003	ℓ = 850	2	4,1 кг
Б4		4	-004	Полоса $\frac{Б-2\ Ч60\ ГОСТ\ 103-76*}{Ст3\ ГОСТ\ 535-79*}$ 2100	1	0,3 кг
Б4		5	-005	Полоса $\frac{Б-2\ 100\ ГОСТ\ 103-76*}{Ст3\ ГОСТ\ 535-79*}$ С-80	2	0,4 кг
Б4		6	-006	А-I-20-ГОСТ 5781-82* ℓ=800	1	2,1 кг

		ТП 903-1-260.88-К.Ж.И.040		
Нач. отд.	Ежелевский	Рама металлическая РМ1	Стадия: Р	Масса: 31.6
Н. контр.	Марунов		Лист	Листов 1
Гл. спец.	Марков		Госстрой СССР ГПИ Горьковский	
Рук. гр.	Катаев			
Ст. инж.	Семенина			

Инв. № подл. | Подп. и дата | Взам. инв. №

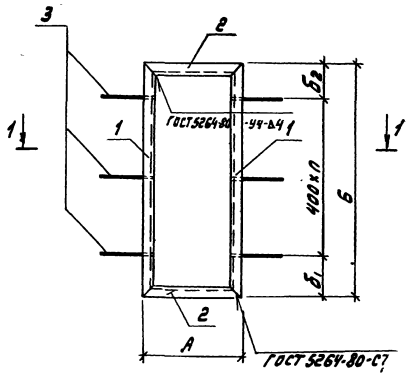

1 – 1

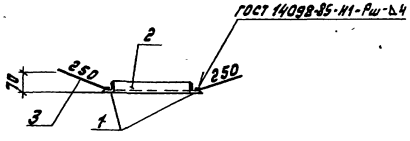

Формат	Зона	Поз.	Обозначение	Наименование	Кол. на исполн. ТП 903-1-260.88 КЖ.И.ПЗ			Примечание
					-	01		
				Документация				
А3			ТП 903-1-260.88 -КЖ.И.ТУ	Технические условия	X	X		
				Детали				
				Уголок Б-50×50×5 ГОСТ 8509-86 / В ст3кп2 ГОСТ 535-79*				
Б4		1	ТП 903-1-260.88-КЖ.И-041-001	ℓ=700	2			2.64 кг
Б4			-002	ℓ=1355		2		5.11 кг
Б4		2	-003	ℓ=1100	2			4.15 кг
Б4			-004	ℓ=605		2		2.28 кг
Б4		3	-005	А-III-8 ГОСТ 5781-82* ℓ=290	4	6		0,13 кг

Таблица исполнений

Обозначение	Марка	А мм	Б мм	$Б_1$ мм	$Б_2$ мм	П шт.	Масса кг
ТП 903-1-260.88-КЖ.И-041	РМ2	1100	700	150	150	1	14.10
-01	РМ3	605	1355	230	225	2	15.56

				ТП 903-1-260.88 -КЖ.И.041			
				Рама металлическая (РМ2; РМ3)	Стадия	Масса	Масштаб
					Р	см. таблицу исполн.	-
Нач.отд.	Ежилевский				Лист	Листов 1	
Н.контр.	Морунов				Госстрой СССР ГПИ Горьковский Сантехпроект		
Гл.спец.	Погорельский						
Рук.гр.	Рахулинская						
Арх.	Белкина						

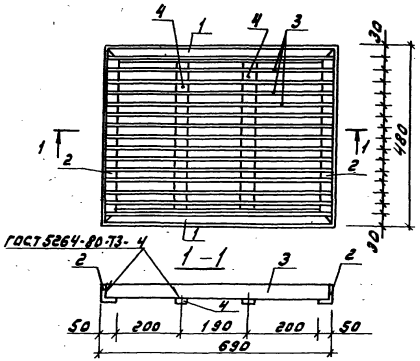

Формат	Зона	Поз.	Обозначение	Наименование	Кол.	Примечание
				Документация		
А3			ТП 903-1-260.88 -КЖ.И.ТУ	Технические условия		
				Детали		
				Уголок Б-50х50х5 ГОСТ 8509-86 / В Ст.3кп2 ГОСТ 535-79*		
Б4		1	ТП 903-1-260.88 -КЖ.И.042-001	ℓ = 690	2	2.6
Б4		2	-002	ℓ = 480	2	1.8
Б4		3	-003	Полоса В-24х40 ГОСТ 103-76* / В Ст.3 ГОСТ 535-79* ℓ=670	15	0.87кг
Б4		4	-004	Полоса В-24х48 ГОСТ 103-76* / В Ст.3кп2 ГОСТ 535-79* ℓ=420	2	0.54кг

Т.П. 903-1-260.88 -КЖ.И.042

Решетка для вытирания ног (пр)

Стадия	Масса	Масштаб
Р	22,9	1:10
Лист	Листов 1	

Госстрой СССР ГПИ Горьковский Сантехпроект

Нач.отд.	Ехилевский	
Н.контр.	Морунов	
Д.спец.	Погорельский	
Рук.гр.	Сакулинская	
Арх.	Белкина	

gost.e-ecolog.ru

Инв.№подл. | Подп. и дата | Взам.инв.№

Стадия	Масса	Масштаб
Лист	Листов	

Госстрой СССР ГПИ Горьковский Сантехпроект