ТИПОВОЙ ПРОЕКТ
903-1-260.88

КОТЕЛЬНАЯ С 4 КОТЛАМИ ДЕ-4-14 ГМ.
СИСТЕМА ТЕПЛОСНАБЖЕНИЯ ЗАКРЫТАЯ.
ТОПЛИВО-ГАЗ, РЕЗЕРВ-МАЗУТ.
ЗДАНИЕ ИЗ СБОРНЫХ ЖЕЛЕЗОБЕТОННЫХ КОНСТРУКЦИЙ.

АЛЬБОМ 7

ОБОРУДОВАНИЕ ТЕХНОЛОГИЧЕСКОЕ. РАБОЧИЕ ЧЕРТЕЖИ.

gost.e-ecolog.ru

Альбом 7 часть

Типовой проект 903-1-260.88

Поз.	Обозначение	Наименование	Кол.	Примечание
		Документация		
А3	Д23А.027.000 СБ	Сборочный чертеж		
		Сборочные единицы		
А4	1 Д23А.027.010	Переход	1	
А4	2 Д23А.027.020	Корпус	1	
А4	3 Д23А.027.030	Разделитель	1	
		Детали		
А4	4 Д23А.027.001	Прокладка	1	
		Стандартные изделия		
	5	Болт М20×80.36		
		ГОСТ 7798-70	12	
	6	Гайка М20.4		
		ГОСТ 5915-70	12	
	7	Шайба 2065Г		
		ГОСТ 6402-70	12	

Инв.№подл. | Подп. и дата | Взам.инв.№ | Инв.№дубл. | Подп. и дата

Изм.	Лист	№ докум.	Подп.	Дата
Разраб.		Козина		7.12.87
Пров.		Козина		
Нач.отд.		Вольский		
Н.контр.		Мюнтер		
Утв.				

Д23А.027.000

Смеситель воздуха

Лит.	Лист	Листов
И		1

ГОССТРОЙ СССР ГПИ ГОРЬКОВСКИЙ САНТЕХПРОЕКТ

Формат А4

Д23А.027.001

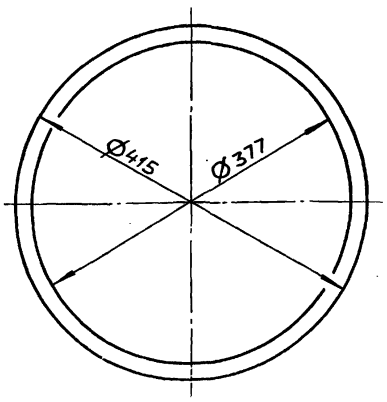

Изм.	Лист	№ докум.	Подп.	Дата
Разраб.		Козина		7.12.87
Пров.		Козина		
Т.контр.				
Нач.отд.				
Н.контр.		Мюнтер		
Утв.				

Прокладка

Пластина Т, лист, ОМБ-М-3 ГОСТ 7338-77

Лит.	Масса	Масштаб
И	0,15	1:5
Лист	Листов 1	

ГОССТРОЙ СССР ГПИ ГОРЬКОВСКИЙ САНТЕХПРОЕКТ

Формат А4

Д23А.027.000 СБ

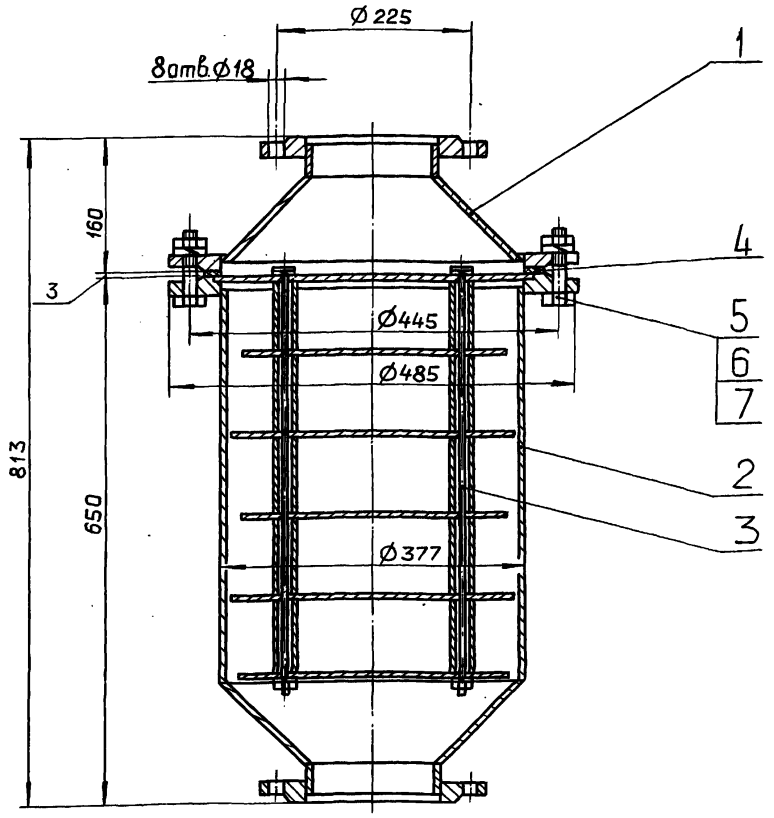

1. Размеры для справок.
2. Сборку испытать на прочность и плотность пробным гидравлическим давлением $P_{пр}$= 10 кгс/см² с выдержкой в течение 10 мин, после чего давление снизить до рабочего $P_{раб}$=8 кгс/см² и произвести осмотр.
. Течь не допускается.
3. Покрытие: эмаль МЛ-152, серый, IV, В.

Инв.№подл. | Подп. и дата | Взам.инв.№ | Инв.№дубл. | Подп. и дата

Изм.	Лист	№ докум.	Подп.	Дата
Разраб.		Козина		7.12.87
Пров.		Козина		
Т.контр.				
Нач.отд.		Вольский		
Н.контр.		Мюнтер		
Утв.				

Д23А.027.000 СБ

Смеситель воздуха

Лит.	Масса	Масштаб
И	88	1:5
Лист	Листов 1	

ГОССТРОЙ СССР ГПИ ГОРЬКОВСКИЙ САНТЕХПРОЕКТ

Копировал: Ганкова

Формат А3

Альбом 7 часть 2

Типовой проект 903-1-260.88

Формат	Зона	Поз.	Обозначение	Наименование	Кол.	Примечание
				Документация		
А4			Д23А.027.010 СБ	Сборочный чертеж		
				Деталь		
А4		1	Д23А.027.001	Конус	1	
Б4		2	Д23А.027.003	Труба		
				Труба 159х4 ГОСТ10704-76 / Д ГОСТ10705-80		
				L=42 h16 (25)	1	0,6 кг
				Стандартные изделия		
		3		Фланец ГОСТ12820-80 1-150-6 Ст.25	1	4,39 кг
		4		1-350-6 Ст.25	1	12,58 кг

Изм.	Лист	№ докум.	Подп.	Дата
Разраб.	Козина			2.87
Пров.	Козина			
Т.контр.				
Нач.отд.				
Н.контр.	Мюнтер			
Утв.				

Д23А.027.010

Лит.	Масса	Масштаб
И		
Лист	Листов 1	

Госстрой СССР ГПИ Горьковский САНТЕХПРОЕКТ

Формат А4

Инв. № подл. | Подп. и дата | Взам. инв. № | Инв. № дубл. | Подп. и дата

Д23А.027.010

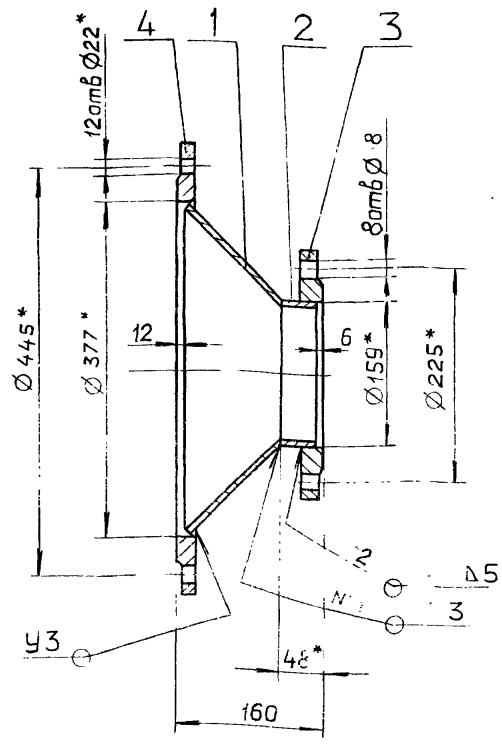

1. *Размеры для справок.
2. $\pm \frac{IT16}{2}$
3. Сварные швы №1 по ГОСТ 5264-75 и №2 по ГОСТ 16037-80

Д23А.027.010 СБ

Изм.	Лист	№ докум.	Подп.	Дата
Разраб.	Козина			2.87
Пров.	Козина			
Т.контр.				
Нач.отд.				
Н.контр.	Мюнтер			
Утв.				

Переход

Лит.	Масса	Масштаб
И	22	1:5
Лист	Листов 1	

Госстрой СССР ГПИ Горьковский САНТЕХПРОЕКТ

Формат А4

Инв. № подл. | Подп. и дата | Взам. инв. № | Инв. № дубл. | Подп. и дата

Д23А.027.002

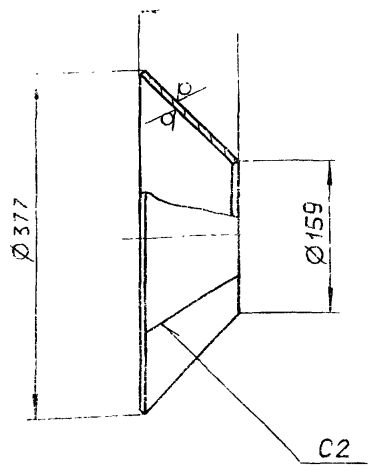

1. $\pm \frac{IT16}{2}$
2. Сварные швы по ГОСТ 5264-80.

Изм.	Лист	№ докум.	Подп.	Дата
Разраб.	Козина			2.87
Пров.	Козина			
Т.контр.				
Н.контр.	Мюнтер			
Утв.				

Д23А.027.002

Конус

Лит.	Масса	Масштаб
И	4,7	1:5
Лист	Листов 1	

Лист 5-ПН 4 ГОСТ 19903-74 ВСт3сп ГОСТ 14637-79

Госстрой СССР ГПИ Горьковский САНТЕХПРОЕКТ

Формат А4

Инв. № подл. | Подп. и дата | Взам. инв. № | Инв. № дубл. | Подп. и дата

Д23А.027.020

Изм.	Лист	№ докум.	Подп.	Дата
Разраб.	Козина			2.87
Пров.	Козина			
Нач.отд.				
Н.контр.	Мюнтер			
Утв.				

Корпус

Лит.	Лист	Листов
И		1

Госстрой СССР ГПИ Горьковский САНТЕХПРОЕКТ

3106-09 3

Формат А4

Д23А.027.020 Б

Альбом

Типовой проект 903-1-260 88

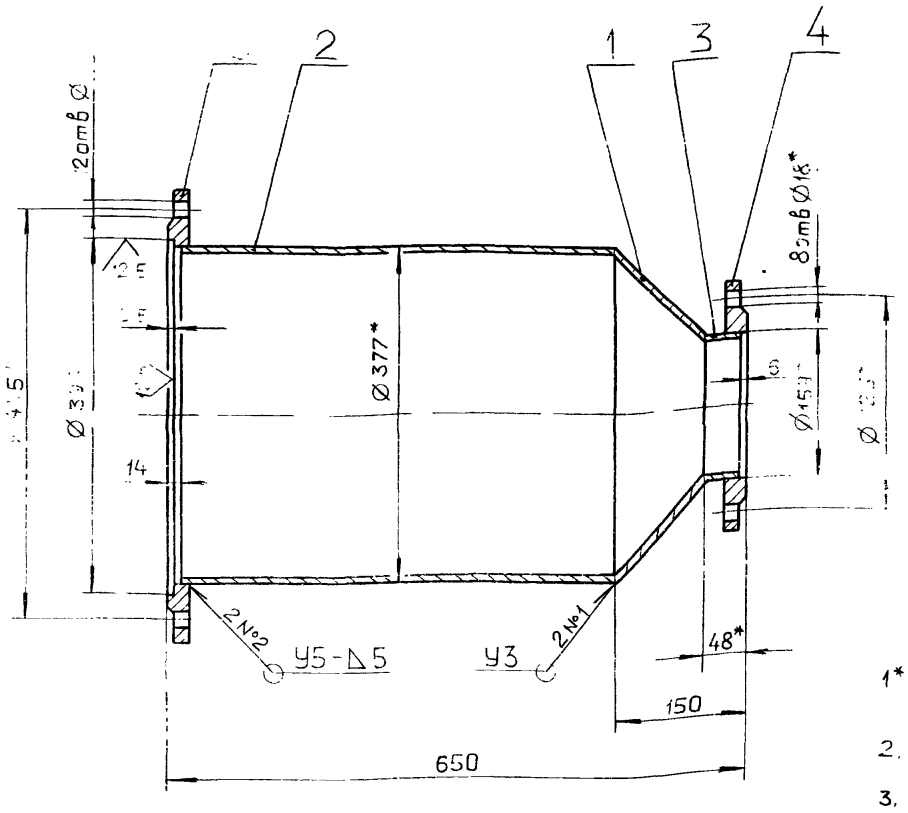

1* Размеры для справок

2. $\pm \frac{IT16}{2}$

3. Сварные швы №1 по ГОСТ 11534-75

№2 – по ГОСТ [illegible]

Изм.	Лист	№ докум.	Подп.	Дата
Разраб.		Козина		7.12.87
Пров.		Козина		
Т.контр.				
Нач.отд.				
Н.контр.		Мюнтер		
Утв.				

Д23А.027.020 СБ

Корпус

Лит.	Масса	Масштаб
И	40	1:5
Лист	Листов 1	

Госстрой СССР ГПИ Горьковский САНТЕХПРОЕКТ

Формат А3

Формат	Зона	Поз.	Обозначение	Наименование	Кол.	Примечание
				Документация		
А3			Д23А.027.030 СБ	Сборочный чертеж		
				Детали		
А4		1	Д23А.027.006	Диск	1	
		2	-01	Диск	3	
		3	-02	Диск	2	
А4		4	Д23А 027 007	Стержень	4	
Б4		5	Д23А.027.008	Втулка		
				Труба 20х2 ГОСТ 10704-76 / Д ГОСТ 10705-80		
				L=94 h16 (25)	20	0,08кг
				Стандартные изделия		
		6		Гайка М12.4 ГОСТ 5915-70	8	
		7		Шайба 12Б5Г ГОСТ 6402-70	8	

Изм.	Лист	№ докум.	Подп.	Дата
Разраб.		Козина		7.12.87
Пров.		Козина		
Нач.отд.				
Н.контр.		Мюнтер		
Утв.				

Д23А.027.030

Разделитель

Лит.	Лист	Листов
И		1

Госстрой СССР ГПИ Горьковский САНТЕХПРОЕКТ

Формат А4

Д23А.027.006

25 (√)

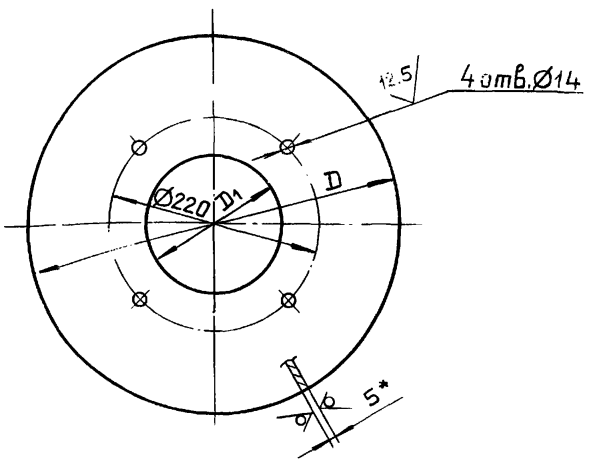

Обозначение	Размеры, мм		Масса, кг
	D	D_1	
Д23А.027.006	395	136	4,2
-01	365	136	3,5
-02	330	—	3,4

1* Размеры для справок.

2. H16 ; h16 : $\pm \frac{IT16}{2}$

Изм.	Лист	№ докум.	Подп.	Дата
Разраб.		Козина		7.12.87
Пров.		Козина		
Т.контр.				
Н.контр.		Мюнтер		
Утв.				

Д23А.027.006

Диск

Лит.	Масса	Масштаб
И	См. табл.	—
Лист	Листов 1	

Лист 6-ПН-5 ГОСТ 19903-74 / ВСт.3сп ГОСТ 14637-79

Госстрой СССР ГПИ Горьковский САНТЕХПРОЕКТ

Копировал Ганкова

23108-09 4

Формат А4

Подп. и дата | Инв. № дубл. | Взам. инв. № | Подп. и дата | Инв. № подл.

Д23А.027.030СБ

Альбом 7 часть 2

Типовой проект 903-1-260-88

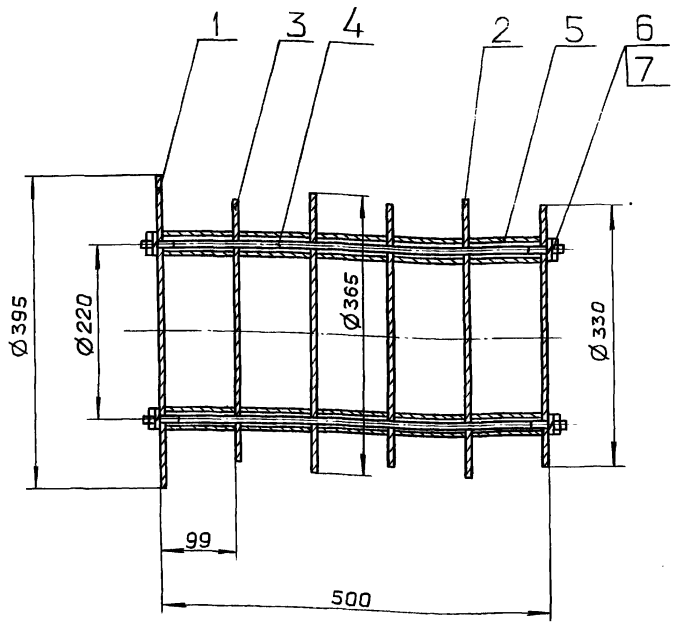

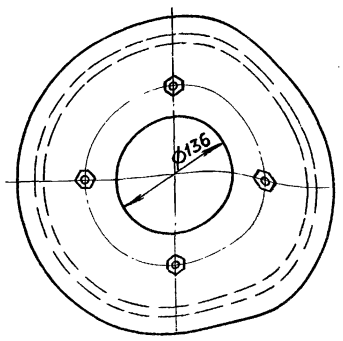

Размеры для справок.

Изм	Лист	№докум.	Подп.	Дата
Разраб.		Козина		16.12.87
Пров.		Козина		
Т.контр.				
Нач.отд.				
Н.контр.		Мюнтер		
Утв.				

Д23А.027.030 СБ

Разделитель

Лит.	Масса	Масштаб
И	25	1:5

Лист | Листов 1

ГОССТРОЙ СССР
ГПИ ГОРЬКОВСКИЙ
САНТЕХПРОЕКТ

Формат А3

Д23А.027.007

12,5

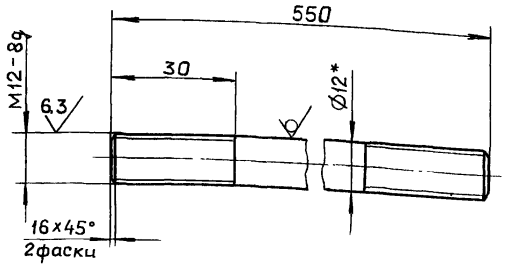

1*. Размеры для справок

2. $\pm \frac{IT16}{2}$

Изм	Лист	№докум.	Подп.	Дата
Разраб.		Козина		16.12.87
Пров.		Козина		
Т.контр.				
Н.контр.		Мюнтер		
Утв.				

Д23А.027.007

Стержень

Лит.	Масса	Масштаб
И	0,47	1:1

Лист | Листов 1

Круг 12-В-ГОСТ2590-71
ВСт.3сп.ГОСТ 535-79

ГОССТРОЙ СССР
ГПИ ГОРЬКОВСКИЙ
САНТЕХПРОЕКТ

Формат А4

Формат	Зона	Поз.	Обозначение	Наименование	Кол.	Примечание
				Документация		
А2			Д23Б.019.000 СБ	Сборочный чертеж		
				Сборочные единицы		
А4		1	Д23Б.019.010	Смеситель	1	
				Детали		
А3		2	Д23Б.019.001	Сопло	1	
А4		3	Д23Б.019.002	Патрубок	2	
А4		4	Д23Б.019.003	Хомут	2	
А4		5	Д23Б.019.004	Вкладыш	2	
А4		6	Д23Б.019.005	Ниппель	2	
				Стандартные изделия		
		7		Вентиль запорный муфтовый 15Б1бр Ду15; Ру16 ГОСТ9086-74	2	
		8		Винт М6×25.36 ГОСТ1491-80	2	
		9		Гайка М6.4 ГОСТ5915-70	2	

Изм	Лист	№докум.	Подп.	Дата
Разраб.		Мюнтер		16.12.87
Пров.		Мюнтер		
Нач.отд.		Вольский		
Н.контр.		Мюнтер		
Утв.				

Д23Б.019.000

Приспособление для очистки калорифера.

Лит.	Лист	Листов
И		1

ГОССТРОЙ СССР
ГПИ ГОРЬКОВСКИЙ
САНТЕХПРОЕКТ

Инв.№подл. | Подп. и дата | Взам.инв.№ | Инв.№дубл. | Подп. и дата

Копировал: Санкова 23108-09 5 Формат А4

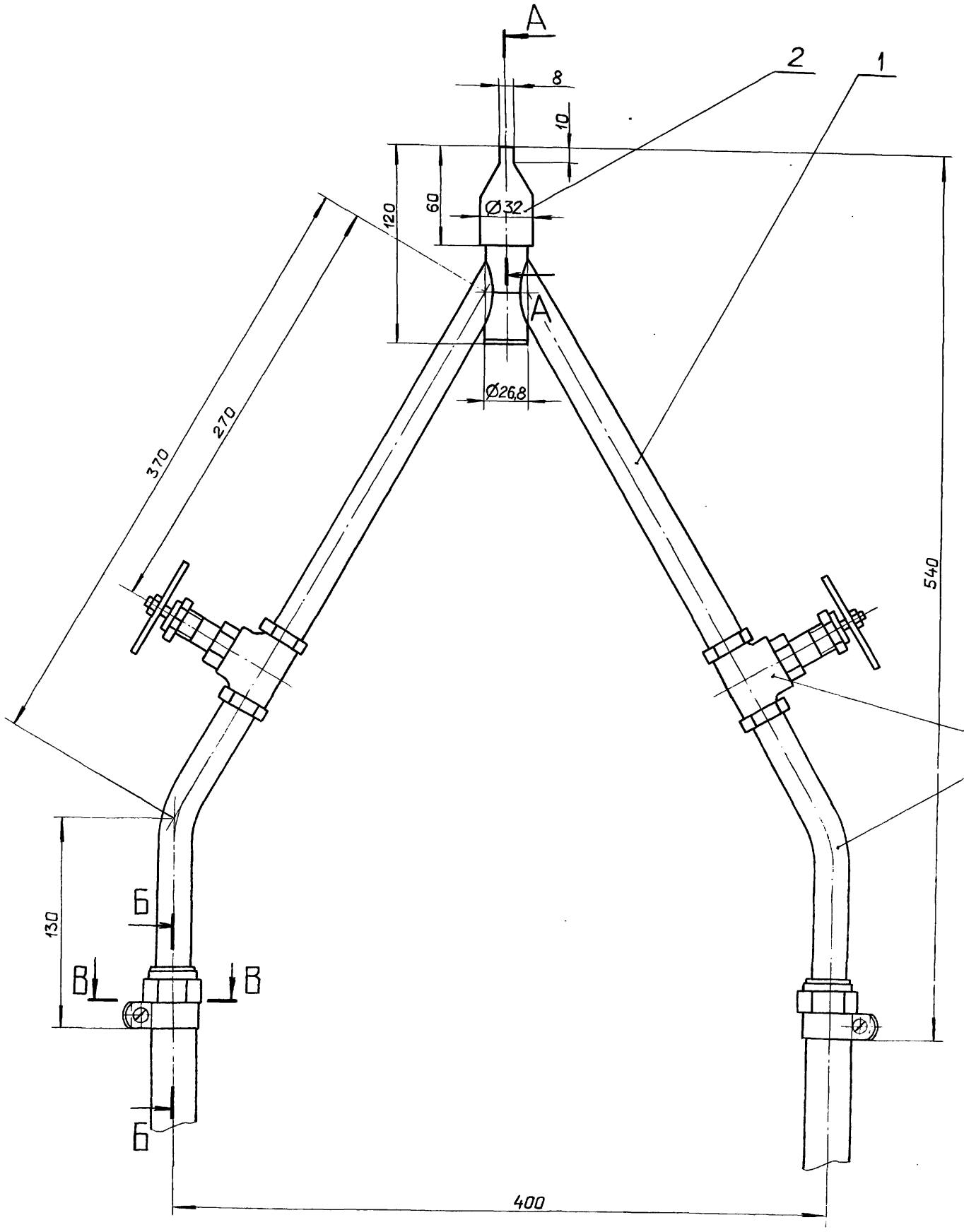

А–А
М 1:1

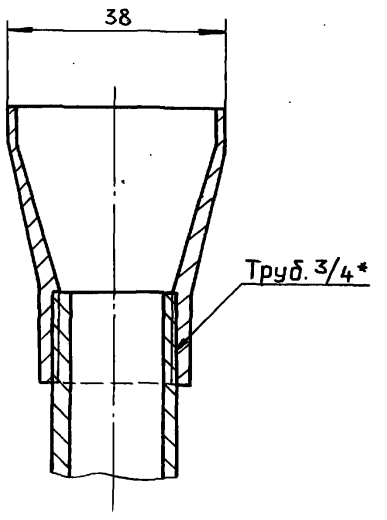

В–В
М 1:1

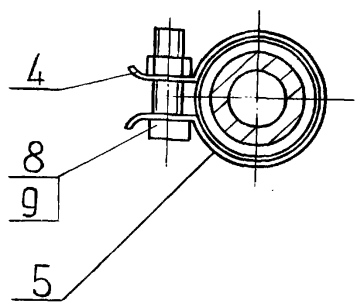

Б–Б
М 1:1

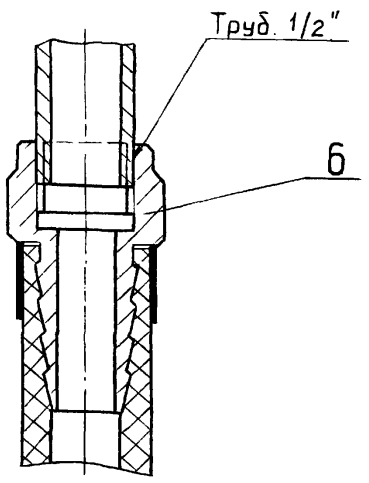

1. Размеры для справок.
2. Сборку испытать на прочность и плотность водой пробным гидравлическим давлением $P_{пр} = 5$ кгс/см² с выдержкой в течение 10 мин., после чего давление снизить до рабочего $P_{раб.} = 2$ кгс/см² и произвести осмотр сборки. Течь не допускается.

Изм.	Лист	№ докум.	Подп.	Дата
Разраб.		Мюнтер		16.12.86
Пров		Мюнтер		
Т.контр.				
Нач.отд		Вольский		
Н.контр.		Мюнтер		
Утв.				

Д236.019.000 СБ

Приспособление для очистки калорифера

Лит.	Масса	Масштаб
И	2	1:2
Лист	Листов 1	

ГОССТРОЙ СССР ГПИ ГОРЬКОВСКИЙ САНТЕХПРОЕКТ

Копировал: Санкова

23108-09 6 Формат А2

Инв.№ подл. | Подп. и дата | Взам. инв.№ | Инв.№ дубл. | Подп. и дата

Типовой проект 903-1-260-88 Альбом 7 часть 2

Д23Б.019.001

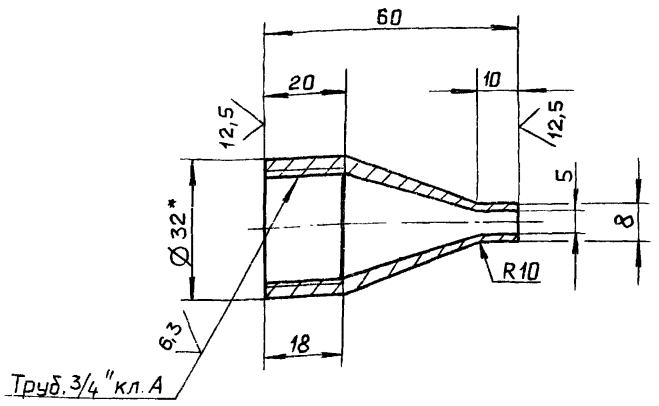

Заготовка

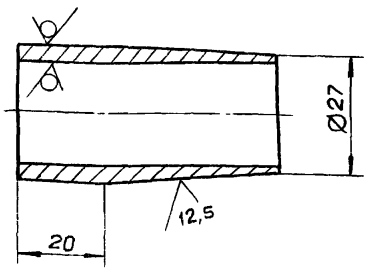

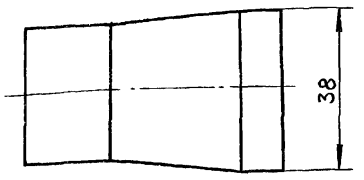

1.* Размеры для справок.

2. $\pm \frac{IT16}{2}$

Изм.	Лист	№ докум.	Подп.	Дата
Разраб.		Мюнтер		16.12.87
Пров.		Мюнтер		
Т.контр.				
Н.контр.		Мюнтер		
Утв.				

Д23Б.019.001

Сопло

Лит.	Масса	Масштаб
И	0,1	1:1

Лист | Листов 1

Труба 32×4 ГОСТ 8732-78 / Д ГОСТ 8731-74

Госстрой СССР ГПИ Горьковский САНТЕХПРОЕКТ

Формат А3

Д23Б.019.002

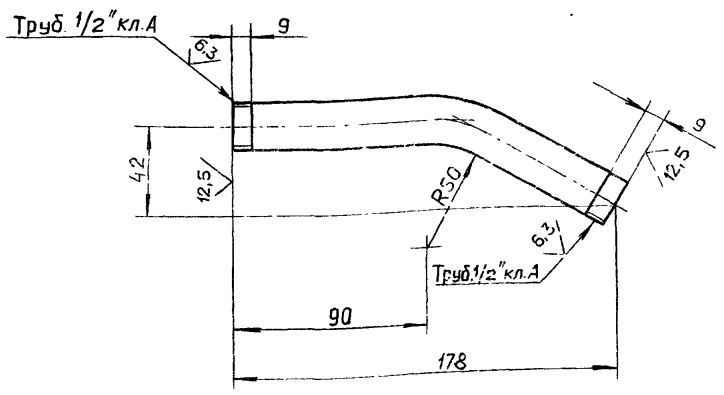

Длина развертки - 187 мм.

$\pm \frac{IT16}{2}$

Изм.	Лист	№ докум.	Подп.	Дата
Разраб.		Мюнтер		16.12.87
Пров.		Мюнтер		
Т.контр.				
Н.контр.		Мюнтер		
Утв.				

Д23Б.019.002

Патрубок

Лит.	Масса	Масштаб
И	0,2	1:2

Лист | Листов 1

Труба 15×2,8 ГОСТ 3262-75

Госстрой СССР ГПИ Горьковский САНТЕХПРОЕКТ

Формат А4

Д23Б.019.003

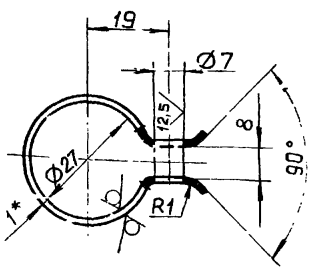

Развертка

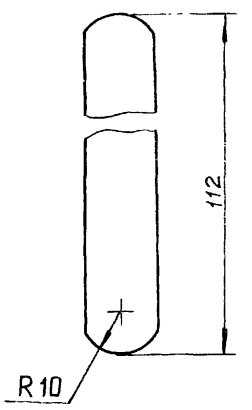

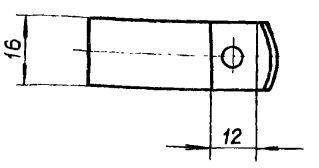

1.*Размеры для справок

2. $\pm \frac{IT16}{2}$

Изм.	Лист	№ докум.	Подп.	Дата
Разраб.		Мюнтер		16.12.87
Пров.		Мюнтер		
Т.контр.				
Н.контр.		Мюнтер		
Утв.				

Д23Б.019.003

Хомут

Лит.	Масса	Масштаб
И	0,013	1:1

Лист | Листов 1

Лист 6-ПН-1 ГОСТ 19903-74 / 3-ГУ-Н-8Ст.3сп ГОСТ 16523-70

Госстрой СССР ГПИ Горьковский САНТЕХПРОЕКТ

Копировал Ганкова

Формат А4

Д236.019.004

25 (√)

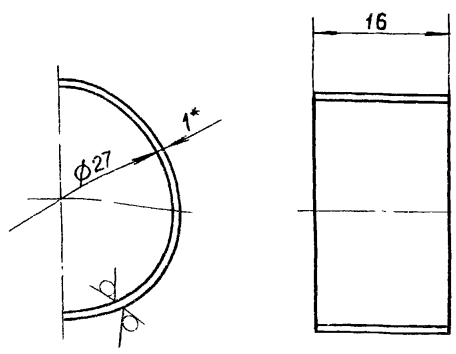

1.* Размеры для справок.

2. $\pm \frac{IT16}{2}$

Изм.	Лист	№ докум.	Подп.	Дата
Разраб.		Мюнтер		16.12.87
Пров.		Мюнтер		
Т.контр.				
Т.контр.		Мюнтер		
Утв.				

Д236.019.004

Вкладыш

Лит.	Масса	Масштаб
И	0.004	2:1
Лист	Листов 1	

Лист 5-ПН-1 ГОСТ 19903-74
3-IV-Н-ВСт.3спГОСТ16523-70

Госстрой СССР
ГПИ Горьковский
САНТЕХПРОЕКТ

Формат А4

Д23.019.005

75

6,3 (√)

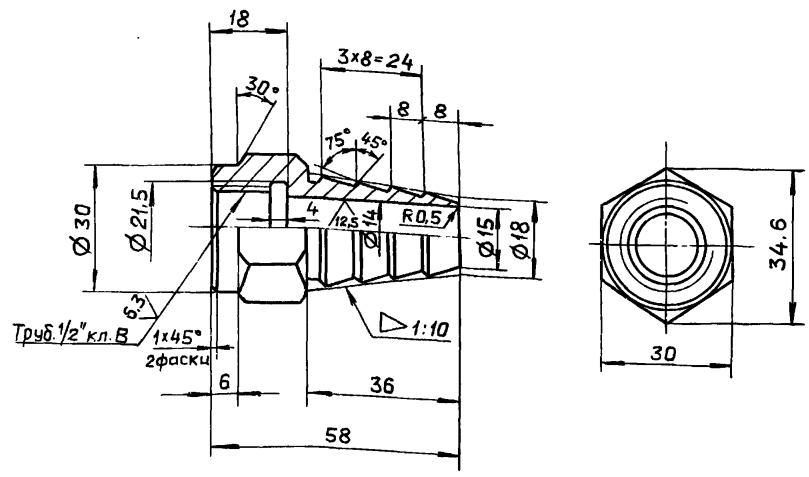

H14, h14, $\pm \frac{IT14}{2}$

Изм.	Лист	№ докум.	Подп.	Дата
Разраб.		Мюнтер		16.12.87
Пров.		Мюнтер		
Т.контр.				
Н.контр.		Мюнтер		
Утв.				

Д236.019.005

Ниппель

Лит.	Масса	Масштаб
И	0,15	1:1
Лист	Листов 1	

В Ст.3сп
ГОСТ 380-71

Госстрой СССР
ГПИ Горьковской
САНТЕХПРОЕКТ

Формат А4

Формат	Зона	Поз.	Обозначение	Наименование	Кол.	Примечание
				Документация		
А3			Д236.019.010 СБ	Сборочный чертеж		
				Детали		
А4		1	Д236.019.006	Трубка	1	
А4		2	Д236.019.007	Трубка	2	
Б4		3	Д236.019.008	Заглушка		
				Лист 3 ПН-4 ГОСТ 19903-74		
				ВСт.3сп ГОСТ 14637-79		
				Ø26 h16 25 (√)	1	0.015кг

Изм.	Лист	№ докум.	Подп.	Дата
Разраб.		Мюнтер		16.12.87
Пров.		Мюнтер		
Нач.отд.				
Н.контр.		Мюнтер		
Утв.				

Д236.019.010

Смеситель

Лит.	Лист	Листов
И		1

Госстрой СССР
ГПИ Горьковский
САНТЕХПРОЕКТ

Формат А4

Д236.019.006

(√)

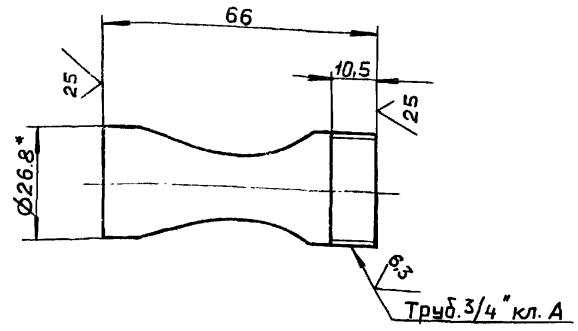

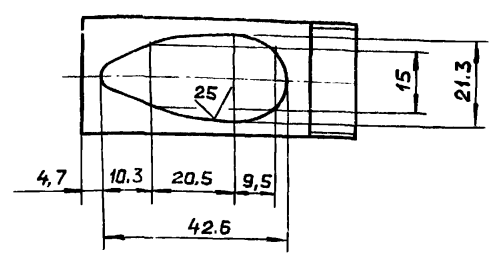

1.* Размеры для справок.

2. $\pm \frac{IT16}{2}$

Изм.	Лист	№ докум.	Подп.	Дата
Разраб.		Мюнтер		16.12.87
Пров.		Мюнтер		
Т.контр.				
Н.контр.		Мюнтер		
Утв.				

Д236.019.006

Трубка

Лит.	Масса	Масштаб
И	0,1	1:1
Лист	Листов 1	

Труба 20×2,8
ГОСТ 3262-75

Госстрой СССР
ГПИ Горьковский
САНТЕХПРОЕКТ

Копировал. Ганкова

Формат А4

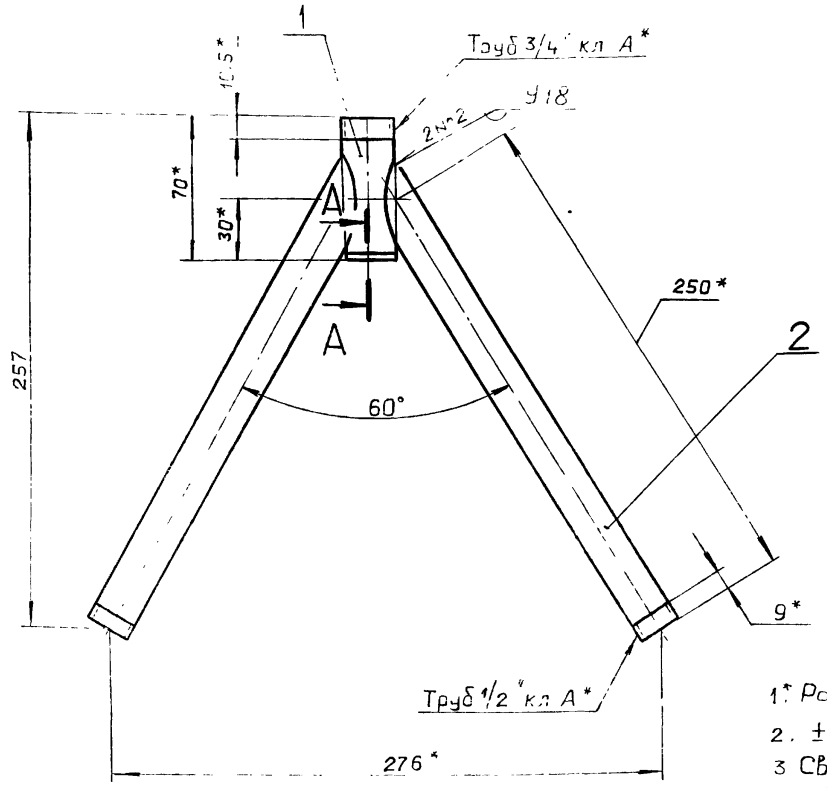

А – А
М 1:1

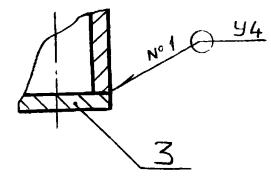

1. Размеры для справок.
2. $\pm \frac{IT16}{2}$
3. Сварные швы №1 по ГОСТ 5264-80, №2 по ГОСТ 16037-80.

					Д236.019.010 СБ	
					Смеситель	Лит. И; Масса 0,72; Масштаб 1:2
Изм.	Лист	№ докум.	Подп.	Дата		Лист; Листов 1
Разраб.		Мюнтер		16.12.87		Госстрой СССР ГПИ Горьковский САНТЕХПРОЕКТ
Пров.		Мюнтер				
Т.контр.						
Н.контр.		Мюнтер				
Утв.						

Формат А3

Инв.№ подл. | Подп. и дата | Взам.инв.№ | Инв.№ дубл. | Подп. и дата

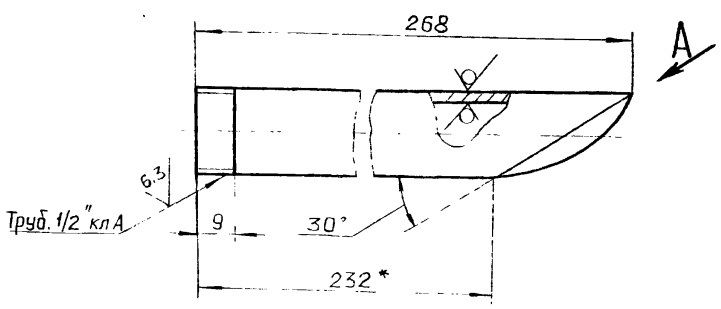

Вид А повернуто



$\pm \frac{IT16}{2}$

					Д236.019.007	
					Трубка	Лит. И; Масса 0,3; Масштаб 1:1
Изм.	Лист	№ докум.	Подп.	Дата		Лист; Листов 1
Разраб.		Мюнтер		16.12.87		Госстрой СССР ГПИ Горьковский САНТЕХПРОЕКТ
Пров.		Мюнтер			Труба 15х2,8 ГОСТ 3262-75	
Т.контр.						
Н.контр.		Мюнтер				
Утв.						

Формат А4

Формат	Зона	Поз.	Обозначение	Наименование	Кол.	Примечание
				Документация		
А3			Д236.020.000 СБ	Сборочный чертеж		
				Детали		
А4		1	Д236.020.001	Гайка	2	
А4		2	Д236.020.002	Ниппель	2	
А4		3	Д236.020.003	Ушко	2	
Б4		4	Д236.020.004	Лента		
				Лента 10пс-ПН-НТ-4-НО-0,3х5		
				ГОСТ 503-71		
				L=220 h16 $\sqrt{}^{25}$	2	
Б4		5	Д236.020.005	Шплинт	2	
				Стандартные изделия		
				Шплинт 4х14-001 ГОСТ 397-79		
				(заготовка для Д236.020.005)		
				Материалы		
		6		Рукав Пар-2(Х)-16-16-36-ХП		
				ГОСТ 18698-79	4	м

					Д236.020.000	
					Устройство продувочное переносное	Лит. И; Лист 1; Листов 1
Изм.	Лист	№ докум.	Подп.	Дата		Госстрой СССР ГПИ Горьковский САНТЕХПРОЕКТ
Разраб.		Мюнтер		16.12.87		
Пров.		Мюнтер				
Нач.отд.		Вольский				
Н.контр.		Мюнтер				
Утв.						

Инв.№ подл. | Подп. и дата | Взам.инв.№ | Инв.№ дубл. | Подп. и дата

Копировал: Ганкова

Д236.020.000 СБ

Альбом 7 част.

Типовой проект 903-1-260.88

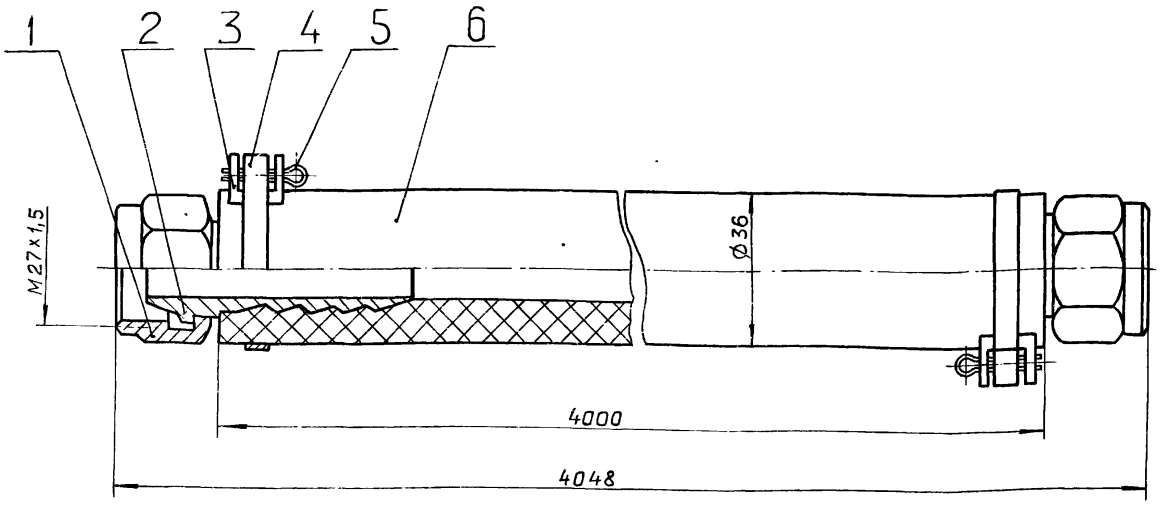

Поз. 5

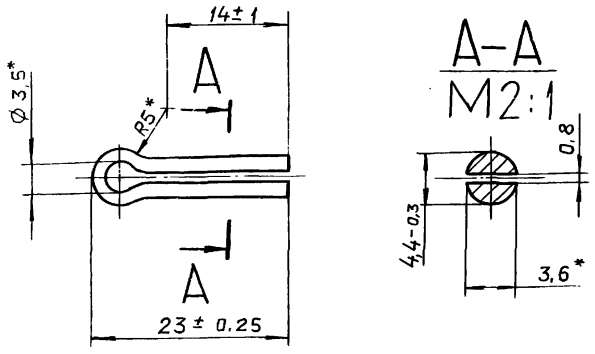

Размеры для справок.

Изм.	Лист	№ докум.	Подп.	Дата	Д236.020.000 СБ
Разраб.		Мюнтер		16.12.87	Устройство продувочное переносное
Пров.		Мюнтер			Лит. И; Масса 4; Масштаб 1:1
Т.контр.					Лист; Листов 1
Нач.отд.		Вольский			Госстрой СССР ГПИ Горьковский САНТЕХПРОЕКТ
Н.контр.		Мюнтер			
Утв.					

Формат А3

Д236.020.001

6,3

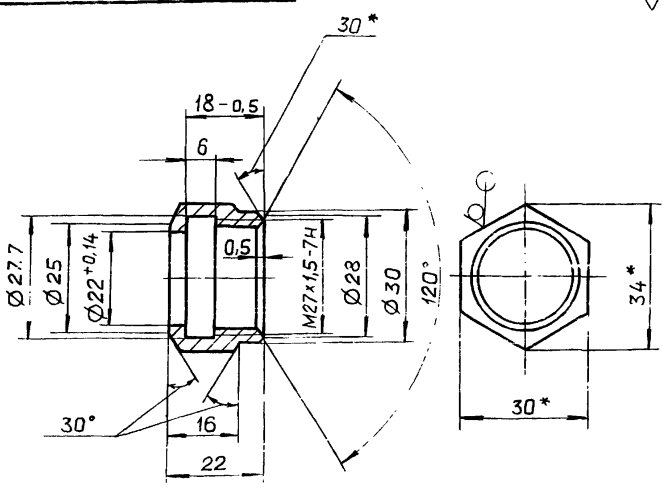

1* Размеры для справок.

2. H14, h14, $\pm \frac{IT14}{2}$

Изм.	Лист	№ докум.	Подп.	Дата	Д236.020.001
Разраб.		Мюнтер		16.12.87	Гайка
Пров.		Мюнтер			Лит. И; Масса 0,06; Масштаб 1:1
Т.контр.					Лист; Листов 1
Н.контр.		Мюнтер			Госстрой СССР ГПИ Горьковский САНТЕХПРОЕКТ
Утв.					

Шестигр. 30-А-ГОСТ 2879-79 / 35-б ГОСТ 1050-74

Формат А4

Д236.020.002

6,3

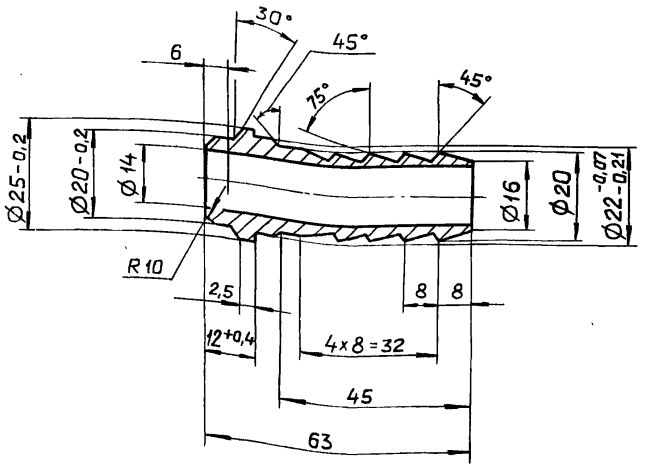

H14, h14, $\pm \frac{IT14}{2}$

Изм.	Лист	№ докум.	Подп.	Дата	Д236.020.002
Разраб.		Мюнтер		16.12.87	Ниппель
Пров.		Мюнтер			Лит. И; Масса 0,11; Масштаб 2:1
Т.контр.					Лист; Листов 1
Н.контр.		Мюнтер			Госстрой СССР ГПИ Горьковский САНТЕХПРОЕКТ
Утв.					

Круг 28-В-ГОСТ 2590-71 / 35-В-ГОСТ 1050-74

Копировал: Ганкова

Формат А4

Д235.020.003

Типовой проект 903-1-260-88 Альбом 7 часть 2

12,5

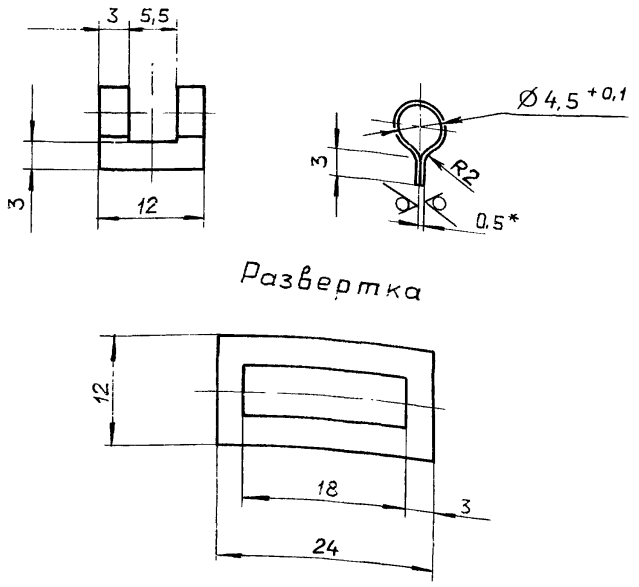

1. * Размеры для справок.
2. H16; h16; $\pm \frac{IT16}{2}$

Изм.	Лист	№ докум.	Подп.	Дата
Разраб.		Мюнтер		
Пров.		Мюнтер		
Т.контр.				
Н.контр.		Мюнтер		
Утв.				

Д236.020.003

Ушко

Лит.	Масса	Масштаб
И	0,004	2:1

Лист | Листов 1

Лист 5-ПН-0,5 ГОСТ19903-74
3-IV-Н-ВСт3спГОСТ16523-70

ГОССТРОЙ СССР ГПИ ГОРЬКОВСКИЙ САНТЕХПРОЕКТ

Формат А4

Формат	Зона	Поз.	Обозначение	Наименование	Кол.	Примечание
				Документация		
А3			Д236.021.000 СБ	Сборочный чертеж		
				Сборочные единицы		
А4		1	Д236 021.010	Корпус	1	
А4		2	Д236.021.020	Фильтр	1	
А4		3	Д236.021 030	Патрубок	1	
				Детали		
Б4		4	Д236.021.001	Прокладка		
				Пластина I, лист, ПМБ-С-2-5,8		
				ГОСТ 7338-77		
				Д33 x d26	2	0,001кг
Б4		5	Д236 021 002	Прокладка		
				Пластина I, лист, ПМБ-С-2-5,8		
				ГОСТ 7338-77		
				Д95 x d58	1	0,021кг
				Стандартные изделия		
				Болт М10x40.36.019		
				ГОСТ 7798-70	4	
				Гайка М10.4.019		
				ГОСТ 5915-70		

Изм.	Лист	№ докум.	Подп.	Дата
Разраб.		Ляпин		
Пров.		Ляпин		
Нач.отд.		Вольский		
Н.контр.		Мюнтер		
Утв.				

Д236.021.000

Фильтр тонкой очистки мазута.

Лит.	Лист	Листов
И		1

ГОССТРОЙ СССР ГПИ ГОРЬКОВСКИЙ САНТЕХПРОЕКТ

Формат А4

Д236.021.000 СБ

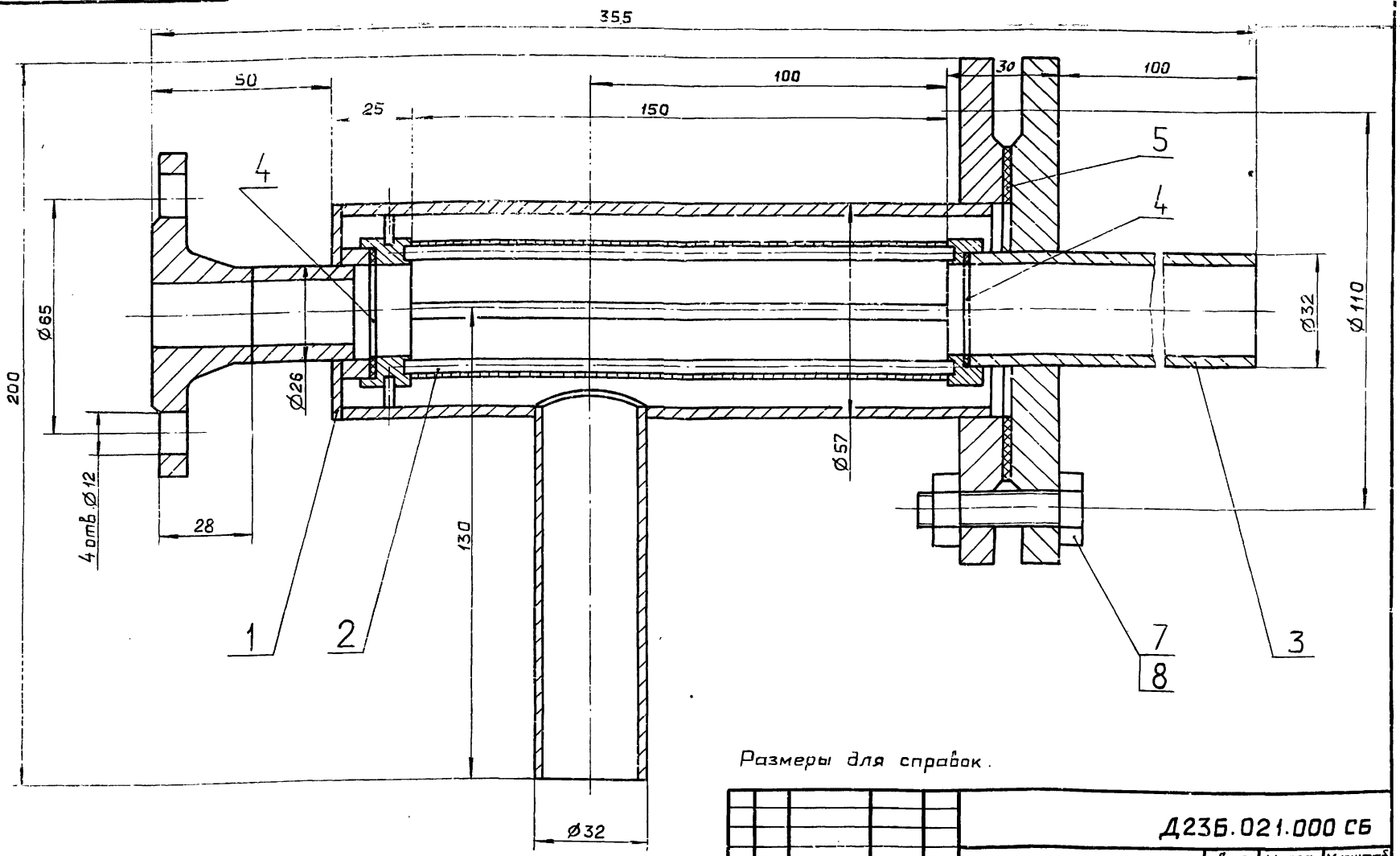

Размеры для справок.

Изм.	Лист	№ докум.	Подп.	Дата
Разраб.		Ляпин		
Пров.		Ляпин		
Т.контр.				
Нач.отд.		Вольский		
Н.контр.		Мюнтер		
Утв.				

Д236.021.000 СБ

Фильтр тонкой очистки мазута

Лит.	Масса	Масштаб
И	3,8	1:1

Лист | Листов 1

ГОССТРОЙ СССР ГПИ ГОРЬКОВСКИЙ САНТЕХПРОЕКТ

Формат А3

Альбом 7 часть 2

Типовой проект 903-1-260-88

Ф. формат	Зона	Поз.	Обозначение	Наименование	Кол.	Примечание
				Документация		
А3			Д23Б.021.010 СБ	Сборочный чертеж		
				Детали		
А4		1	Д23Б.021.004	Гильза	1	
А4		2	Д23Б.021.005	Отросток	1	
Б4		3	Д23Б.021.006	Патрубок		
				Труба 26×3 ГОСТ 10704-76		
				Д ГОСТ 10705-80		
				L=30 h16 $\frac{25}{}$	1	0,05 кг
Б4		4	Д23Б.021.007	Кольцо		
				Лист Б-ПН-3 ГОСТ 19903-74		
				3-$\overline{IV}$-Н-ВСт.3спГОСТ 16523-70		
				Д50$_{-1,6}$ × d27$^{+1,3}$ $\frac{25}{}$	1	0,032 кг
Б4		5	Д23Б.021.008	Патрубок		
				Труба 32×2,5 ГОСТ 10704-76		
				Д ГОСТ 10705-80		
				L=10 h16 $\frac{25}{}$	1	0,018 кг
				Стандартные изделия		
		6		Фланец 1-50-2,5 Ст.25		
				ГОСТ 12820-80	1	0,45 кг
		7		Фланец 1-25-2,5 Ст.25		
				ГОСТ 12821-80	1	0,55 кг.

Подп. и дата | Инв. № дубл. | Взам. инв. № | Подп. и дата | Инв. № подл.

Изм.	Лист	№ докум.	Подп.	Дата
Разраб.		Ляпин		
Пров.		Ляпин		
Нач. отд.				
Н. контр.		Мюнтер		
Утв.				

Д23Б.021.010

Корпус

Лит.	Лист	Листов
И		1

Госстрой СССР ГПИ Горьковский САНТЕХПРОЕКТ

Формат А4

Д23Б.021.004

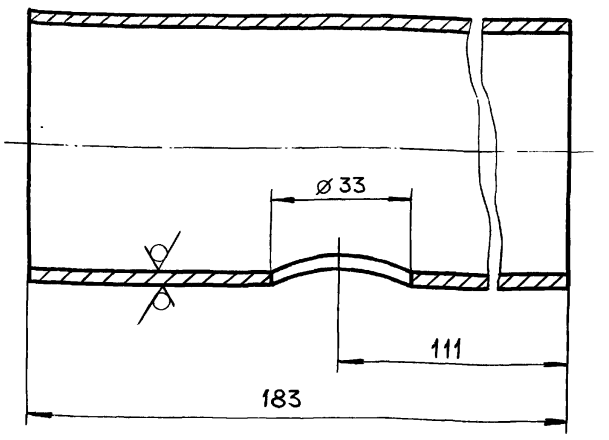

$H16; h16; \pm \frac{IT16}{2}$

Изм.	Лист	№ докум.	Подп.	Дата
Разраб.		Ляпин		
Пров.		Ляпин		
Т. контр.				
Н. контр.		Мюнтер		
Утв.				

Гильза

Лит.	Масса	Масштаб
И	0,85	1:1

Лист | Листов 1

Труба 57×3,5 ГОСТ 10704-76 / Д ГОСТ 10705-80

Госстрой СССР ГПИ Горьковский САНТЕХПРОЕКТ

Формат А4

Д23Б.021.010 СБ

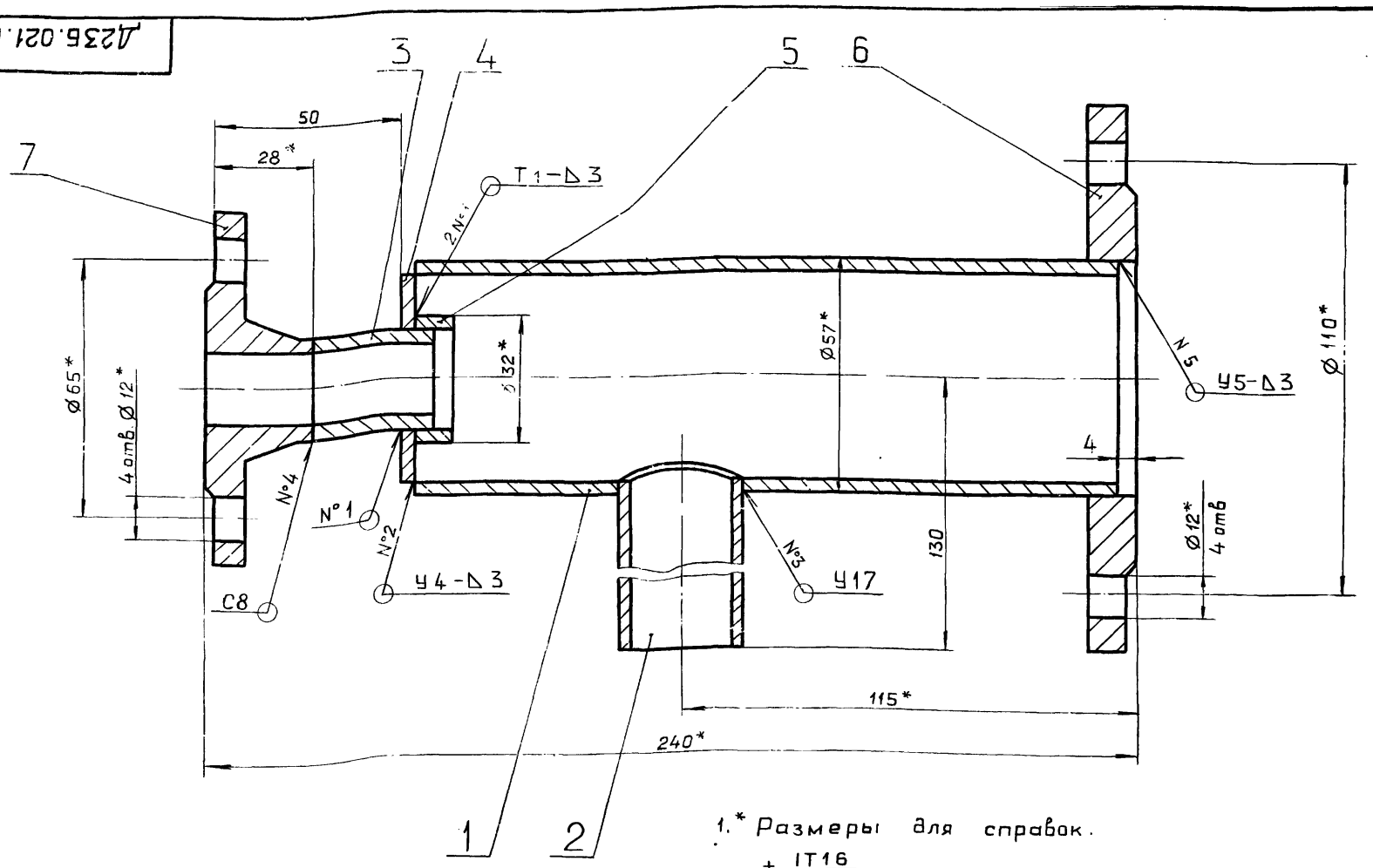

1.* Размеры для справок.

2. $\pm \frac{IT16}{2}$

3. Сварные швы № 1 и № 2 – по ГОСТ 5264-80

№ 3...5 – по ГОСТ 16037-80.

Изм.	Лист	№ докум.	Подп.	Дата
Разраб.		Ляпин		
Пров.		Ляпин		
Т. контр.				
Н. контр.		Мюнтер		
Утв.				

Корпус

Лит.	Масса	Масштаб
И	2,23	1:1

Лист | Листов 1

Госстрой СССР ГПИ Горьковский САНТЕХПРОЕКТ

Копировал: Ганкова

Альбом 7 часть

Типовой проект 903-1-250.88

Д23Б.021.005

25 (V)

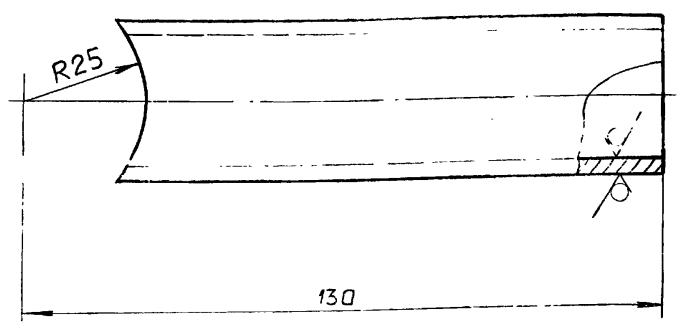

+ IT16/2

Изм.	Лист	№ докум.	Подп.	Дата
Разраб.		Ляпин		7.11.87
Пров.		Ляпин		
Т.контр.				
Н.контр.		Мюнтер		
Утв.				

Д23Б.021.005

Отросток

Лит.	Масса	Масштаб
И	0,28	1:1
Лист	Листов 1	

Труба 32х3 ГОСТ10704-76 / Д ГОСТ 10705-80

Госстрой СССР ГПИ Горьковский САНТЕХПРОЕКТ

Формат А4

Формат	Зона	Поз.	Обозначение	Наименование	Кол.	Примечание
				Документация		
А3			Д23Б.021.020СБ	Сборочный чертеж		
				Детали		
А4		1	Д23Б.021.011	Втулка	1	
А4		2	Д23Б.021.012	Обечайка	1	
Б4		3	Д23Б.021.013	Стяжка		
				Проволока 4-О-С ГОСТ3282-74		
				L=156 h14 (25/)	4	0,023кг
А4		4	Д23Б.021.014	Втулка	1	
Б4		5	Д23Б.021.015	Штырь		
				Проволока 3-О-С ГОСТ 3282-74		
				L=6,5 h16 (25/)	4	0,006кг

Подп. и дата | Инв. № дубл. | Взам. инв. № | Подп. и дата | Инв. № подл.

Изм.	Лист	№ докум.	Подп.	Дата
Разраб.		Ляпин		7.11.87
Пров.		Ляпин		
Нач. отд.				
Н.контр.		Мюнтер		
Утв.				

Д23Б.021.020

Фильтр

Лит.	Лист	Листов
И		1

Госстрой СССР ГПИ Горьковский САНТЕХПРОЕКТ

Формат А4

Д23Б.021.020СБ

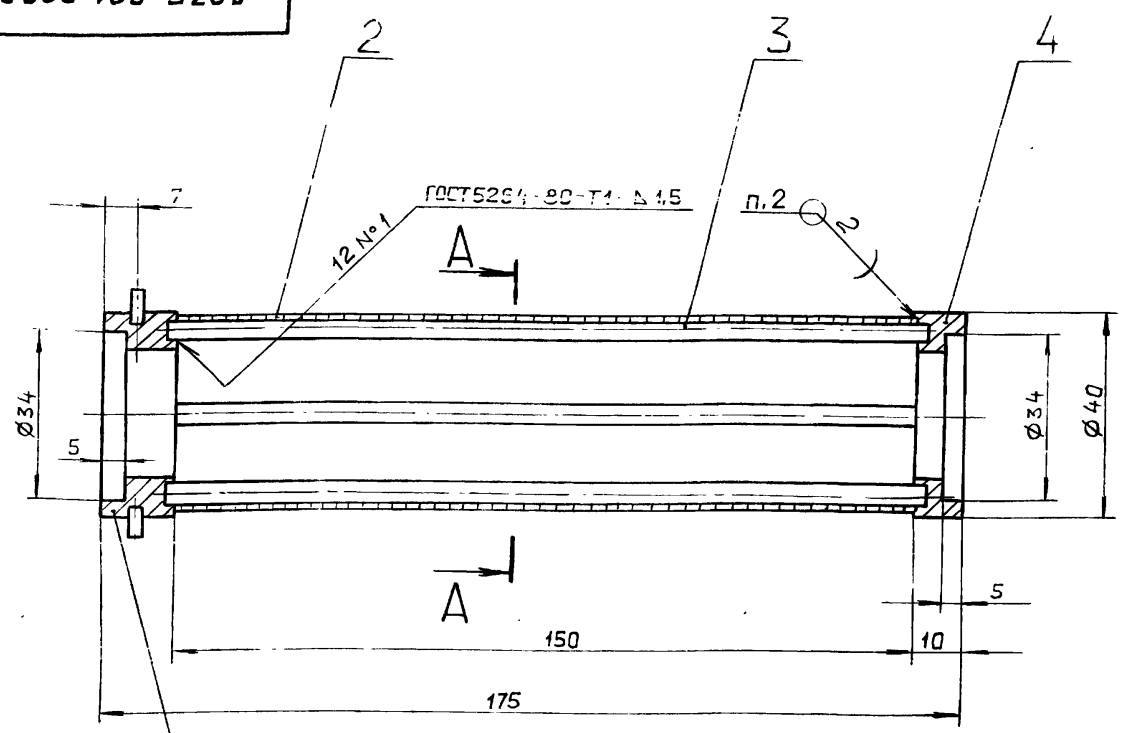

А—А
М 1

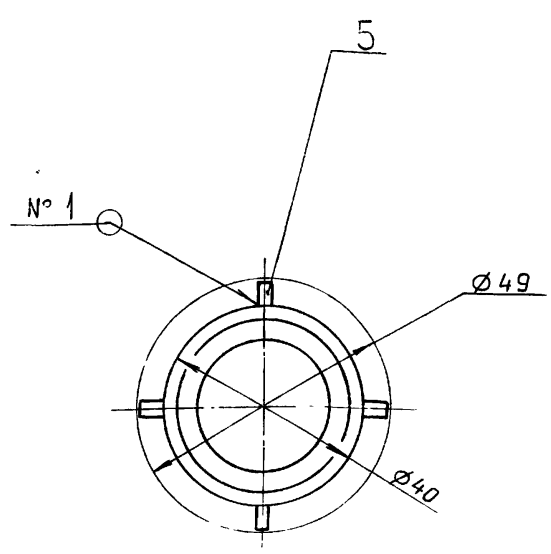

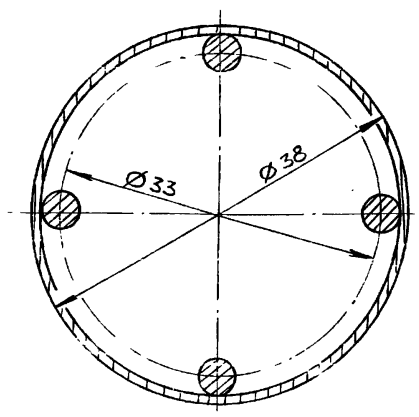

1. Размеры для справок.
2. ПОССу 4-6 ГОСТ21931-76.

Подп. и дата | Инв. № дубл. | Взам. инв. № | Подп. и дата | Инв. № подл.

Изм.	Лист	№ докум.	Подп.	Дата
Разраб.		Ляпин		7.11.87
Пров.		Ляпин		
Т.контр.				
Н.контр.		Мюнтер		
Утв.				

Д23Б.021.020 СБ

Фильтр

Лит.	Масса	Масштаб
И	0,19	1:1
Лист	Листов 1	

Госстрой СССР ГПИ Горьковский САНТЕХПРОЕКТ

Копировал Ганкова

Формат А3

Типовой проект 903-1-260-88 Альбом 7 часть 2

Д236.021.011

6,3

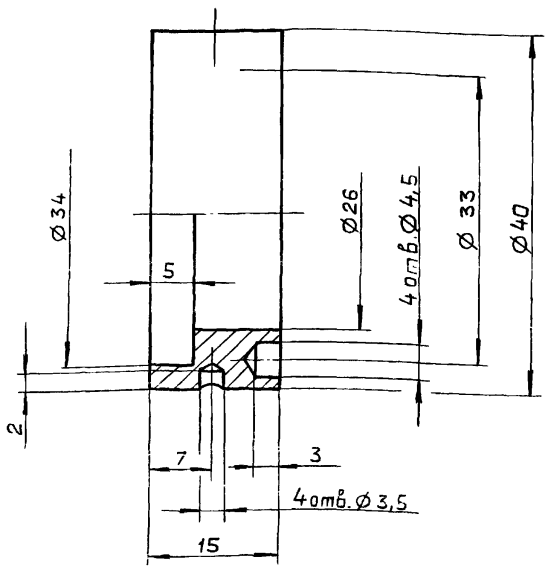

H16 ; h16 ; $\pm \frac{IT16}{2}$

Изм.	Лист	№ докум.	Подп.	Дата
Разраб.		Ляпин		7.12.87г.
Пров.		Ляпин		
Т.контр.				
Н.контр.		Мюнтер		
Утв.				

Д23Б.021.011

Втулка

Лит.	Масса	Масштаб
И	0,07	2:1
Лист	Листов 1	

ВСт.3сп
ГОСТ 380-71

Госстрой СССР
ГПИ Горьковский
САНТЕХПРОЕКТ

Формат А4

Д236.021.012

25 (V)

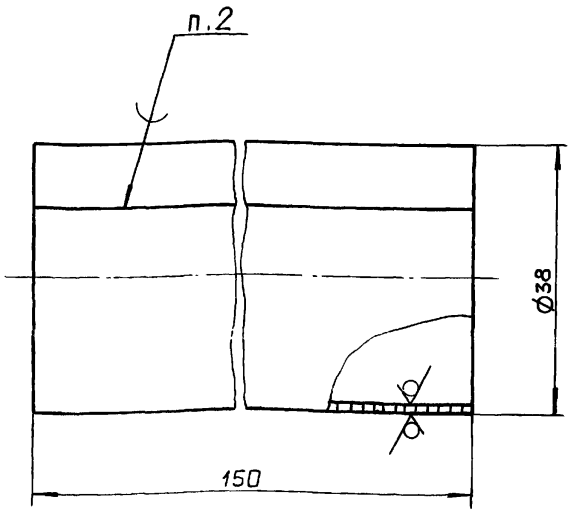

1. h16
2. Поссу 4-6 ГОСТ21931-76

Изм.	Лист	№ докум.	Подп.	Дата
Разраб.		Ляпин		7.12.87г.
Пров.		Ляпин		
Т.контр.				
Н.контр.		Мюнтер		
Утв.				

Д23Б.021.012

Обечайка

Лит.	Масса	Масштаб
И	0,027	2:1
Лист	Листов 1	

Сетка 1,2-0,4 НУ
ГОСТ 3826-82

Госстрой СССР
ГПИ Горьковский
САНТЕХПРОЕКТ

Формат А4

Д236.021.014

6,3

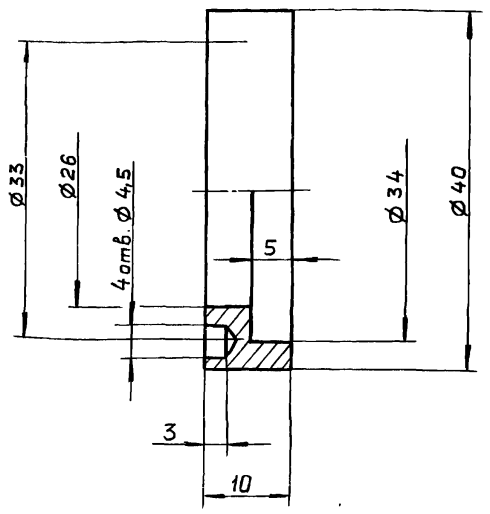

H16; h16; $\pm \frac{IT16}{2}$

Изм.	Лист	№ докум.	Подп.	Дата
Разраб.		Ляпин		7.12.87г.
Пров.		Ляпин		
Т.контр.				
Н.контр.		Мюнтер		
Утв.				

Д23Б.021.014

Втулка

Лит.	Масса	Масштаб
И	0,06	2:1
Лист	Листов	

ВСт.3сп.
ГОСТ 380-71

Госстрой СССР
ГПИ Горьковский
САНТЕХПРОЕКТ

Формат А4

Формат	Зона	Поз.	Обозначение	Наименование	Кол.	Примечание
				Документация		
А4			Д23Б.021.030СБ	Сборочный чертеж		
				Детали		
А4		1	Д23Б.021.017	Фланец	1	
Б4		2	Д23Б.021.018	Соединение		
				Труба 32х3 ГОСТ10704-76 / Д ГОСТ10705-80		
				L=123 h16 (25)	1	0,264кг

Изм.	Лист	№ докум.	Подп.	Дата
Разраб.		Ляпин		7.12.87г.
Пров.		Ляпин		
Нач.отд.				
Н.контр.		Мюнтер		
Утв.				

Д23Б.021.030

Патрубок

Лит.	Лист	Листов
И		1

Госстрой СССР
ГПИ Горьковский
САНТЕХПРОЕКТ

Копировал: Ганкова

Формат А4

Д236.021.030 СБ

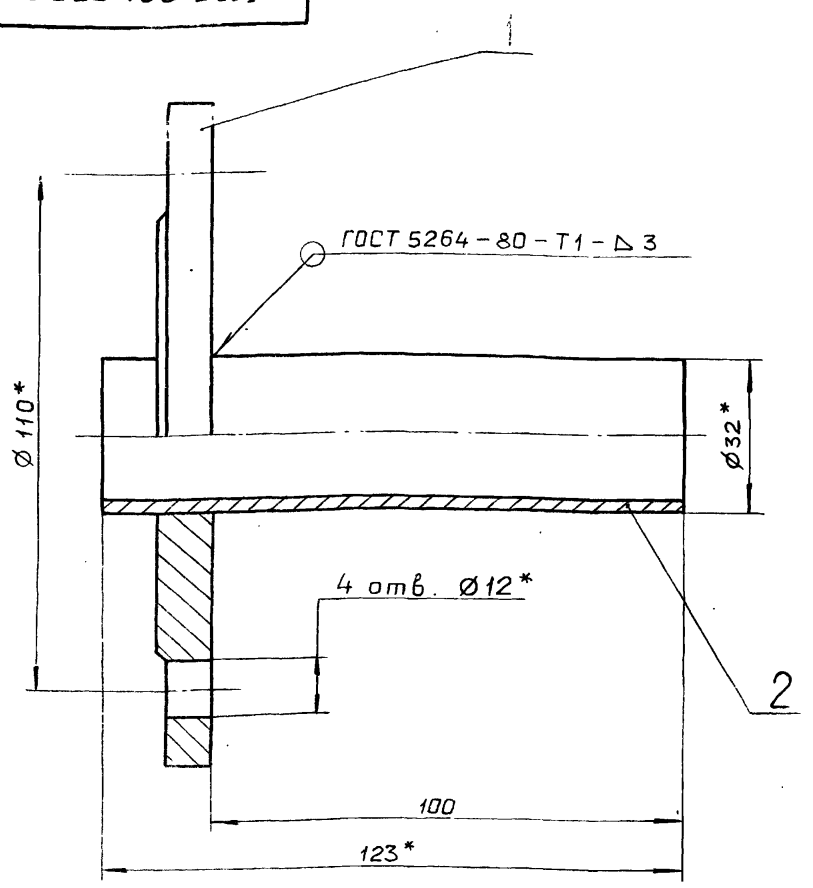

1.* Размеры для справок.

2. $\pm \frac{IT16}{2}$

Изм.	Лист	№ докум.	Подп.	Дата
Разраб.		Ляпин		7.11.87г.
Пров.		Ляпин		
Т.контр.				
Н.контр.		Мюнтер		
Утв.				

Д23Б.021.030 СБ

Патрубок

Лит.	Масса	Масштаб
И	1,364	1:1

Лист | Листов 1

Госстрой СССР
ГПИ Горьковский
САНТЕХПРОЕКТ

Формат А4

Д236.021.017

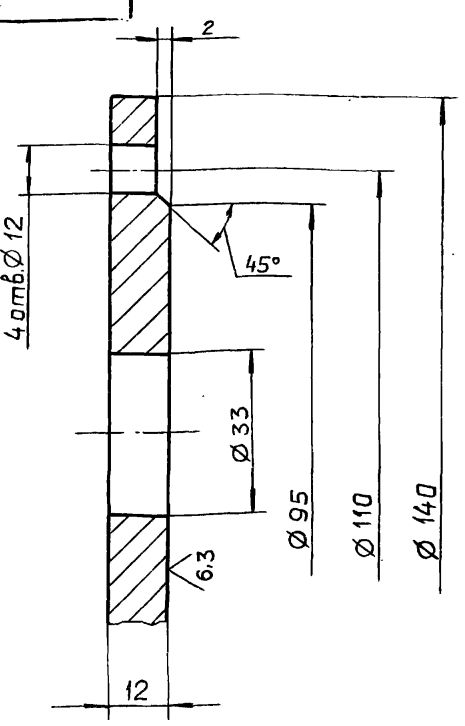

H16; h16; $\pm \frac{IT16}{2}$

Изм.	Лист	№ докум.	Подп.	Дата
Разраб.		Ляпин		7.11.87г.
Пров.		Ляпин		
Т.контр.				
Н.контр.		Мюнтер		
Утв.				

Д23Б.021.017

Фланец

Лит.	Масса	Масштаб
И	1.1	1:1

Лист | Листов 1

Ст.3 сп.
ГОСТ 380-71

Госстрой СССР
ГПИ Горьковский
САНТЕХПРОЕКТ

Формат А4

Формат	Зона	Поз.	Обозначение	Наименование	Кол.	Примечание
				Документация		
А3			Д23В.092.000 СБ	Сборочный чертеж		
				Сборочные единицы		
А4		1	Д23В.092.010	Бак	1	
А4		2	Д23В.092.020	Крышка бака	1	
				Детали		
А4		3	Д22Г.082.001-01	Ось	1	
				Стандартные изделия		
		4		Шайба 10.019 ГОСТ 11371-78	2	
		5		Шплинт 2,5х20.019 ГОСТ 397-79	2	

Изм.	Лист	№ докум.	Подп.	Дата
Разраб.		Ляпин		7.11.87г.
Пров.		Ляпин		
Нач.отд		Вольский		
Н.контр.		Мюнтер		
Утв.				

Д23В.092.000

Бак
нижних точек

Лит.	Лист	Листов
И		1

Госстрой СССР
ГПИ Горьковский
САНТЕХПРОЕКТ

Формат А4

Формат	Зона	Поз.	Обозначение	Наименование	Кол.	Примечание
				Документация		
А2			Д23В.092.010 СБ	Сборочный чертеж		
				Детали		
А4		1	Д22Г.082.005-01	Ушко	2	
А4		2	Д22Г.082.007	Ручка	2	
А3		3	Д23В.092.001	Обечайка	1	
Б4		4	Д23В.092.002	Дно		
				Лист Б-ПН-4 ГОСТ19903-74		
				ВСт.3сп. ГОСТ14637-79		
				Ø810 h16 $^{25}\sqrt{}$	1	16,2кг
А4		5	Д23В.092.003	Патрубок	1	
		6	-01	Патрубок	1	
Б4		7	Д23В.092.004	Патрубок		
				Труба 32х2 ГОСТ10704-76 / Д ГОСТ10705-80		
				L=100 h16 $^{25}\sqrt{}$	1	0,15кг
				Стандартные изделия		
		8		Фланец 1-25-6 Ст.25 ГОСТ12820-80	1	0,64кг

Изм.	Лист	№ докум.	Подп.	Дата
Разраб.		Ляпин		7.11.87г.
Пров.		Ляпин		
Нач.отд				
Н.контр.		Мюнтер		
Утв.				

Д23В.092.010

Бак

Лит.	Лист	Листов
И		1

Госстрой СССР
ГПИ Горьковский
САНТЕХПРОЕКТ

Копировал Ганкова

Формат А4

Д23В.092.000 СБ

Альбом 7 часть 2

Типовой проект 903-1-260-88

Инв.№ подл. | Подп. и дата | Взам.инв.№ | Инв.№ дубл. | Подп. и дата

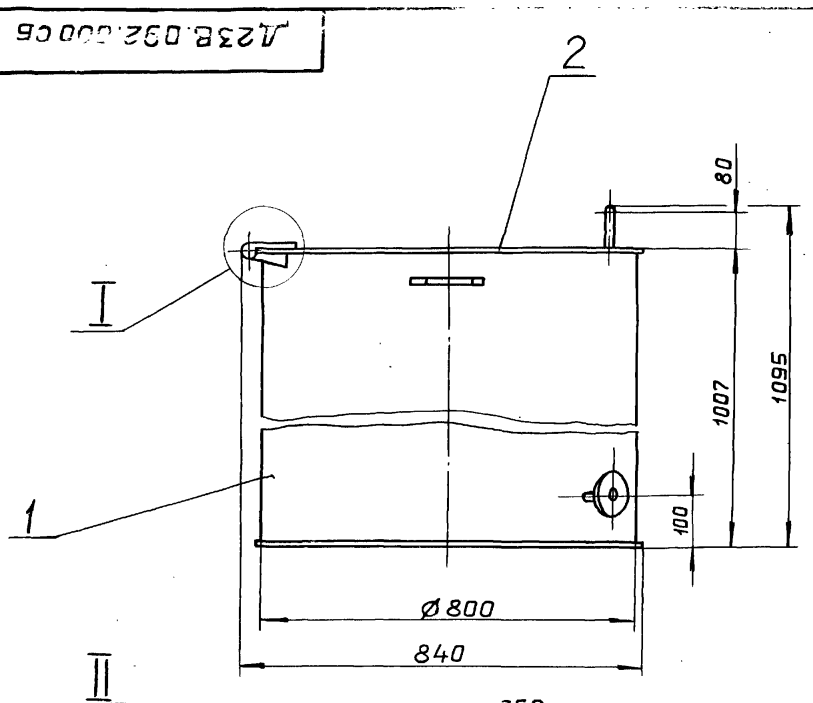

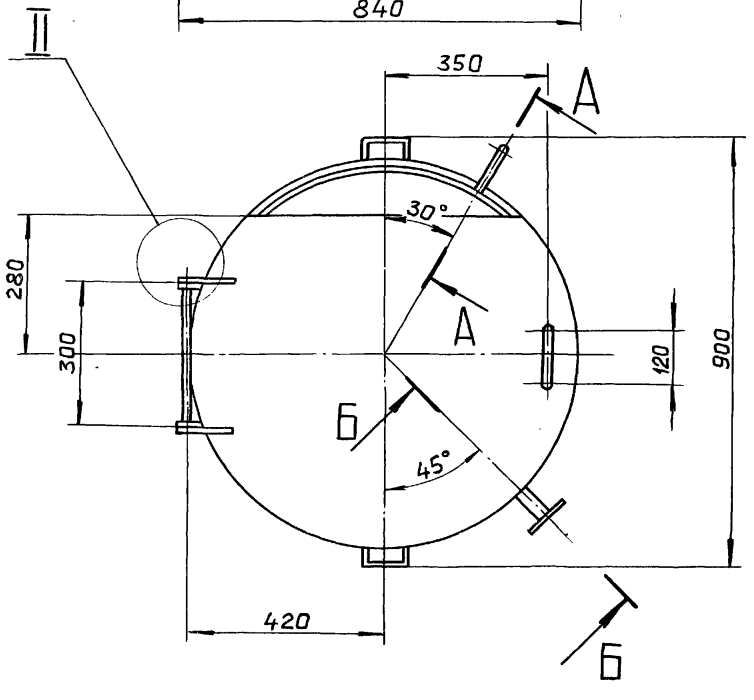

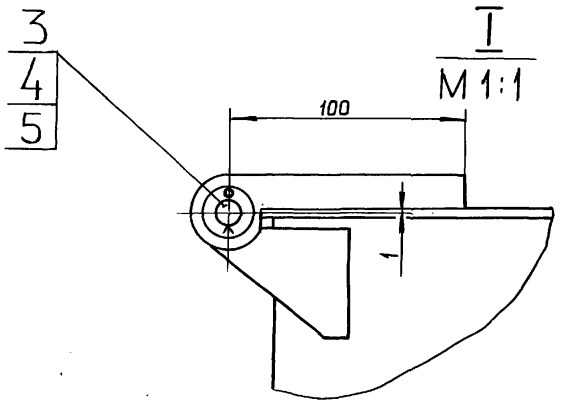

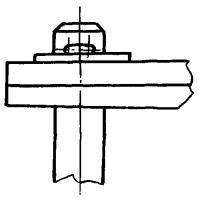

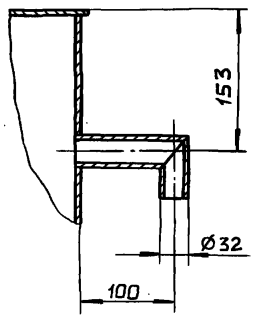

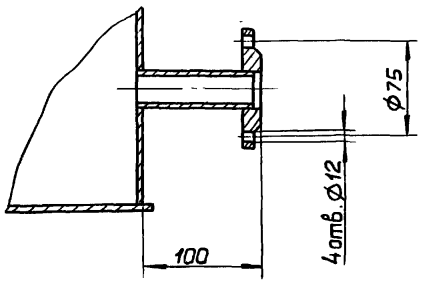

1. Размеры для справок.
2. Антикоррозионную изоляцию см. альбом 2.

Изм.	Лист	№ докум.	Подп.	Дата
Разраб.		Ляпин		7.1287.
Пров.		Ляпин		
Т.контр.				
Нач.отд		Вольский		
Н.контр.		Мюнтер		
Утв.				

Д23В.092.000 СБ

Бак нижних точек.

Лит.	Масса	Масштаб
И	92	1:10

Лист | Листов 1

Госстрой СССР ГПИ Горьковский САНТЕХПРОЕКТ

Формат А3

Д23В.092.001

25

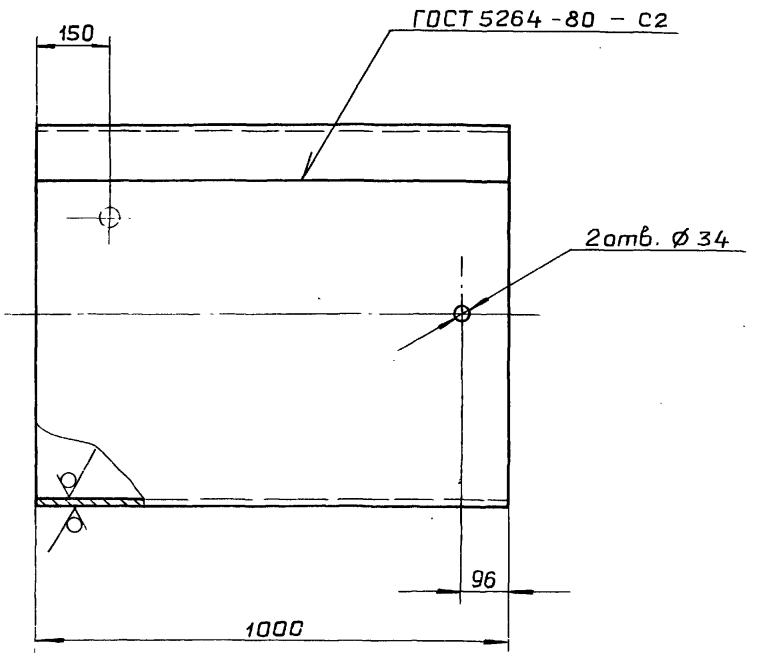

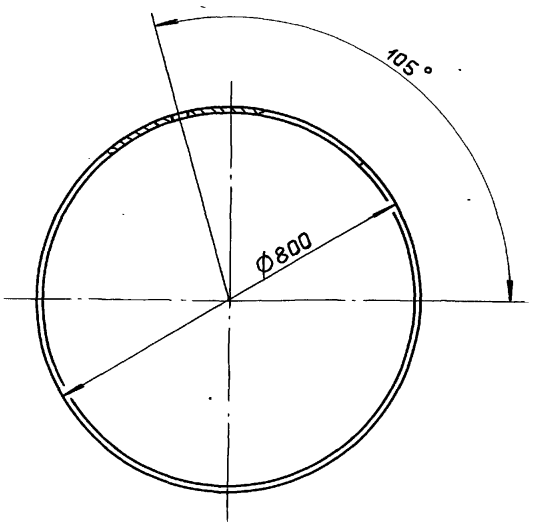

$H16;\ h16;\pm\frac{IT16}{2}$

Изм.	Лист	№ докум.	Подп.	Дата
Разраб.		Ляпин		7.1287.
Пров.		Ляпин		
Т.контр.				
Н.контр.		Мюнтер		
Утв.				

Д23В.092.001

Обечайка

Лит.	Масса	Масштаб
И	58,5	1:10

Лист | Листов 1

Лист Б-ПН-3 ГОСТ 19903-74 / 3-IV-Н-8Ст.3сп ГОСТ 16523-70

Госстрой СССР ГПИ Горьковский САНТЕХПРОЕКТ

Инв.№ подл. | Подп. и дата | Взам.инв.№ | Инв.№ дубл. | Подп. и дата

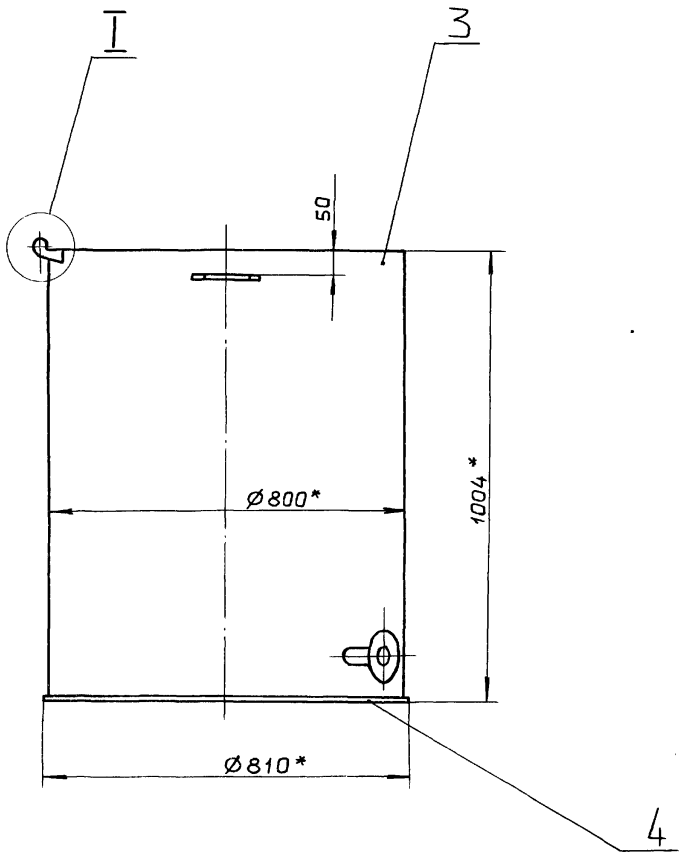

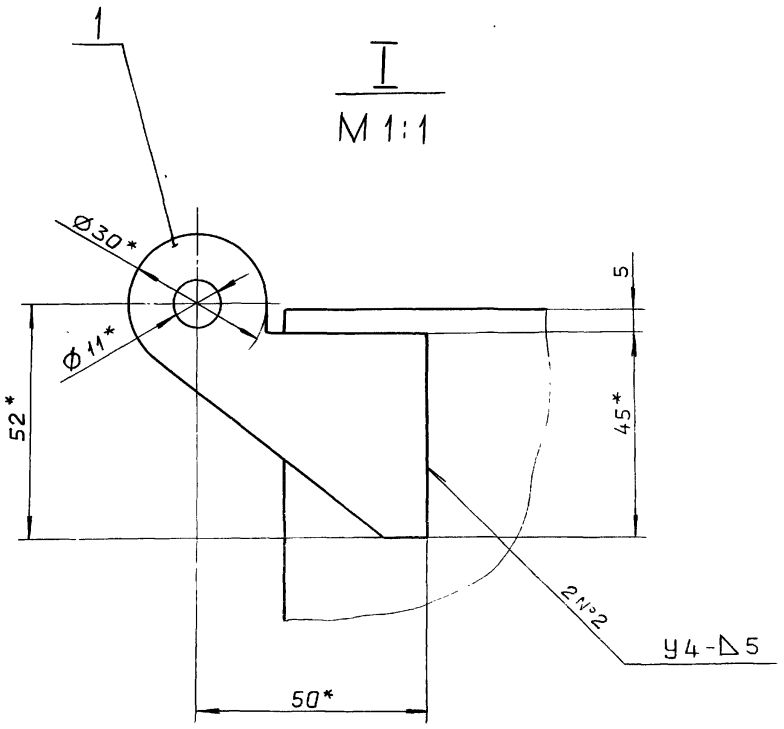

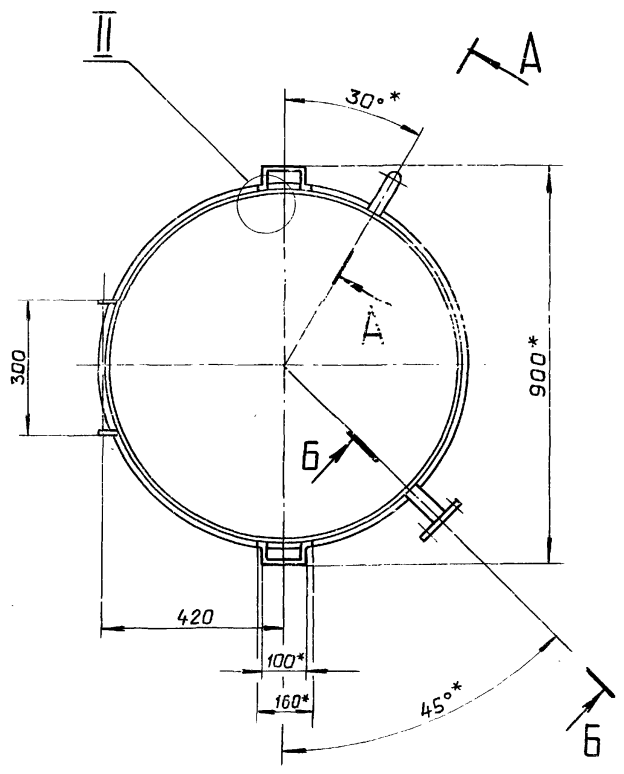

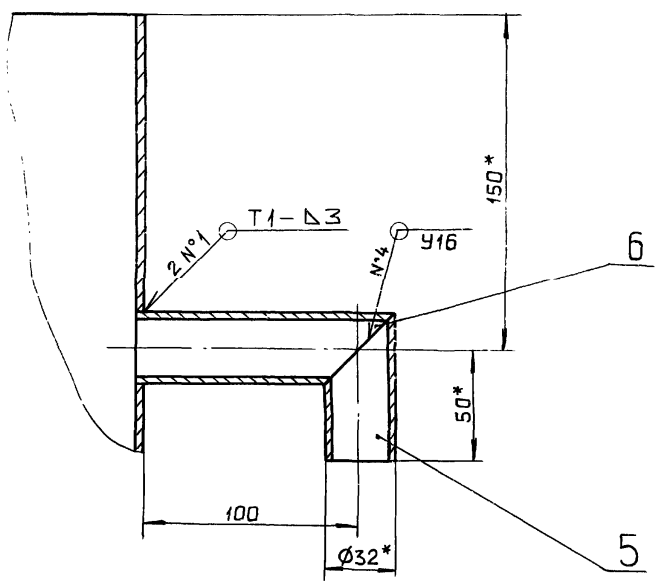

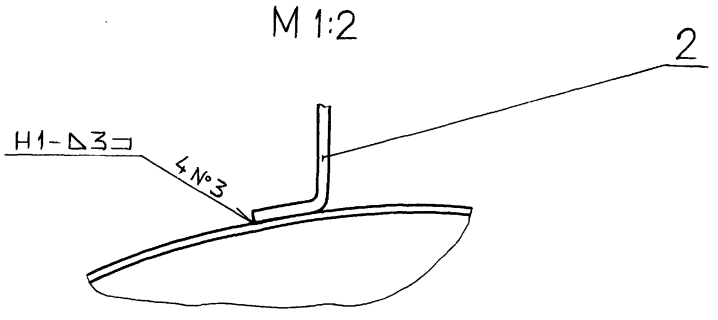

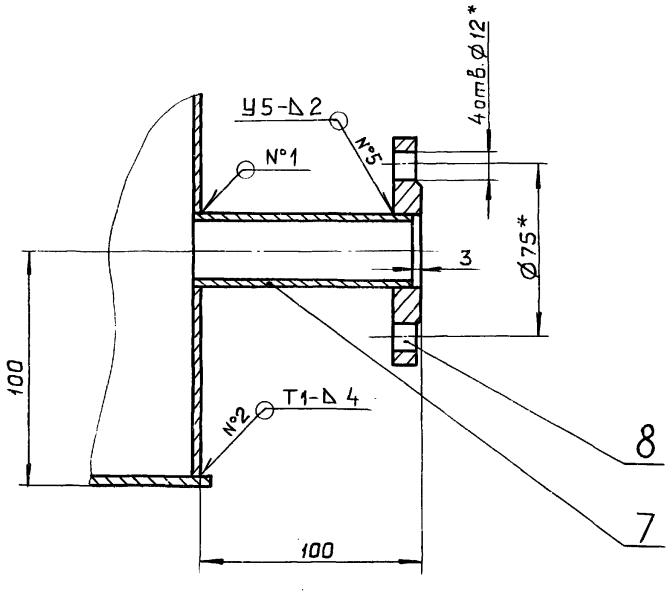

1.* Размеры для справок.

2. $\pm \frac{IT16}{2}$.

3. Сварные швы №1...№3 – по ГОСТ 5264-80, №4 и №5 – по ГОСТ 16037-80.

					Д238.092.010 СБ		
Изм.	Лист	№докум.	Подп.	Дата	Бак	Лит.	Масса / Масштаб
Разраб.		Ляпин		11.89		И	79 / 1:10
Пров.		Ляпин				Лист	Листов 1
Т.контр.						Госстрой СССР ГПИ Горьковский САНТЕХПРОЕКТ	
Н.контр.		Мюнтер					
Утв.							

Копировал: Ганкова 23108-09 17 Формат А2

Инв.№подл. | Подп. и дата | Взам.инв.№ | Инв.№дубл. | Подп. и дата

Д23В.092.003

25 V(V)

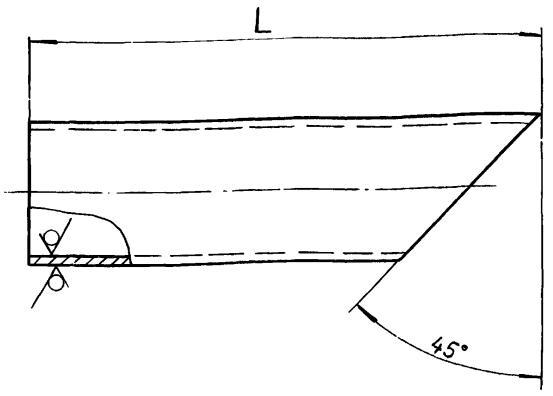

Обозначение	L, мм.	Масса, кг
Д23В.092.003	66	0,98
-01	119	1,76

$\pm \frac{IT16}{2}$

Изм.	Лист	№ докум.	Подп.	Дата
Разраб.		Ляпич		7.12.87
Пров.		Ляпин		
Т.контр.				
Н.контр.		Мюнтер		
Утв.				

Д23В.092.003

Патрубок

Лит	Масса	Масштаб
И	См. табл.	—

Лист	Листов 1

Труба 32х2 ГОСТ 10704-76 / Д ГОСТ 10705-80

Госстрой СССР ГПИ Горьковский САНТЕХПРОЕКТ

Формат А4

Формат	Зона	Поз.	Обозначение	Наименование	Кол.	Примечание
				Документация		
А3			Д23В.092.009 СБ	Сборочный чертеж		
				Детали		
А4		1	Д22Г 082.011	Ручка	1	
А4		2	Д22Г.082.012	Ушко	2	
А4		3	Д23В.092.009	Крышка	1	

Изм.	Лист	№ докум.	Подп.	Дата
Разраб.		Ляпин		7.12.87
Пров.		Ляпин		
Нач.отд.				
Н.контр.		Мюнтер		
Утв.				

Д23В.092.020

Крышка бака

Лит.	Лист	Листов
И		1

Госстрой СССР ГПИ Горьковский САНТЕХПРОЕКТ

Формат А4

Д23В.092.020 СБ

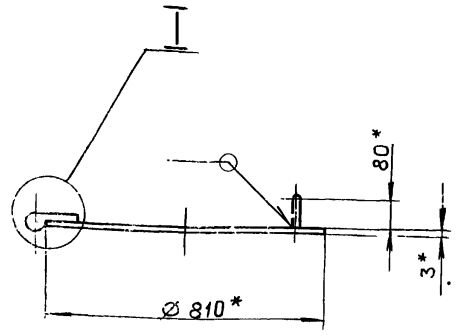

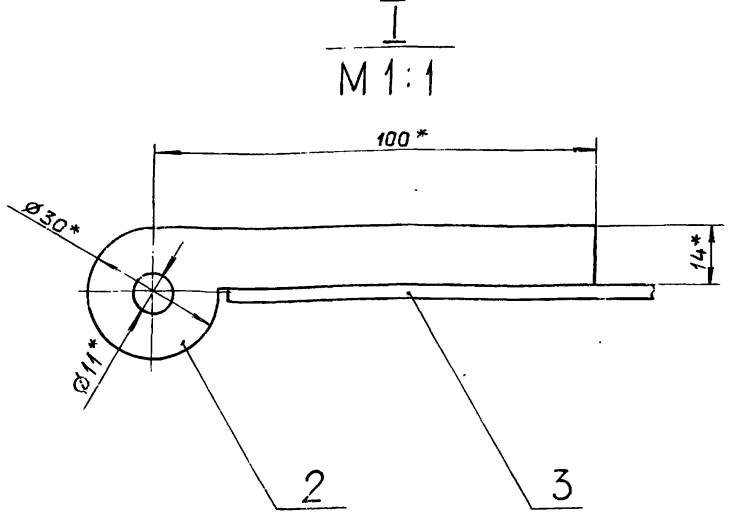

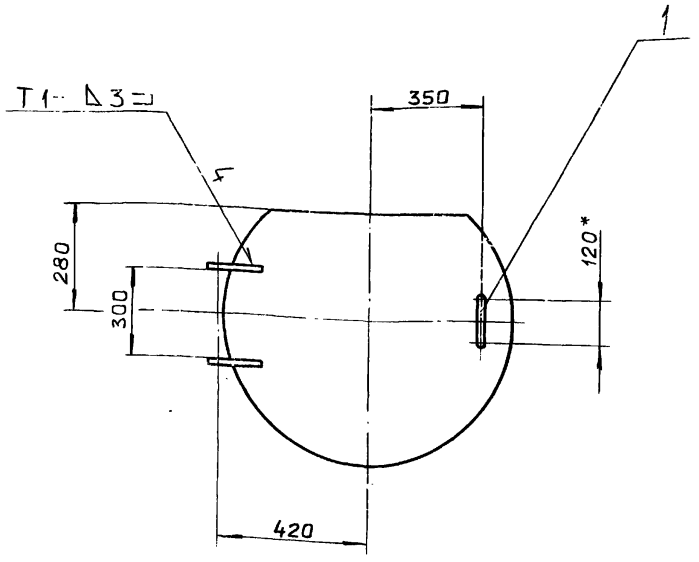

1*. Размеры для справок.

2. $\pm \frac{IT16}{2}$

3. Сварные швы по ГОСТ 5264-80.

Изм.	Лист	№ докум.	Подп.	Дата
Разраб.		Ляпин		7.12.87
Пров.		Ляпин		
Т.контр.				
Н.контр.		Мюнтер		
Утв.				

Д23В.092.020 СБ

Крышка бака.

Лит.	Масса	Масштаб
И	12	1:10

Лист	Листов 1

Госстрой СССР ГПИ Горьковский САНТЕХПРОЕКТ

Д23В.092.009

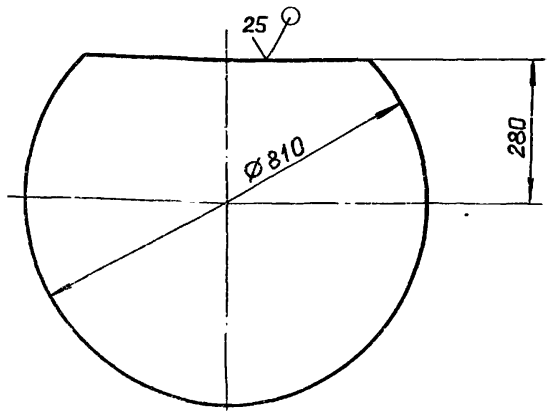

h16 ; ± IT16/2

Изм	Лист	№ докум.	Подп.	Дата
Разраб.		Ляпин		
Пров.		Ляпин		
Т.контр.				
Н.контр.		Мюнтер		
Утв.				

Д23В.092.009

Крышка

Лит.	Масса	Масштаб
И	11.8	1:10
Лист	Листов 1	

Лист Б-ПН-3 ГОСТ 19903-74
3-IУ-Н-ВСт.3сп ГОСТ 16523-70

ГОССТРОЙ СССР
ГПИ ГОРЬКОВСКИЙ
САНТЕХПРОЕКТ

Формат А4

Формат	Зона	Поз.	Обозначение	Наименование	Кол.	Примечание
				Документация		
А2			Д23В.093.000 СБ	Сборочный чертеж		
				Сборочные единицы		
А4		1	Д23В.093.010	Крышка бака	1	
				Детали		
А4		2	Д23В.093.001	Прокладка	1	
				Стандартные изделия		
		3		Болт М8×30.36.019		
				ГОСТ 7798-70	24	
		4		Гайка М8.4.019		
				ГОСТ 5915-70	24	
				Переменные данные для исполнений		
				Д23В.093.000		
				Сборочные единицы		
А4		5	Д23В.093.020	Бак	1	
				Д23В.093.000-01		
				Сборочные единицы		
А4		5	Д23В.093.020 - 01	Бак	1	

Изм	Лист	№ докум.	Подп.	Дата
Разраб.		Ляпин		
Пров.		Ляпин		
Нач.отд.		Вольский		
Н.контр.		Мюнтер		
Утв.				

Д23В.093.000

Бак-газоотделитель
V=2м³.

Лит.	Лист	Листов
И		1

ГОССТРОЙ СССР
ГПИ ГОРЬКОВСКИЙ
САНТЕХПРОЕКТ

Формат А4

Д23.093.001

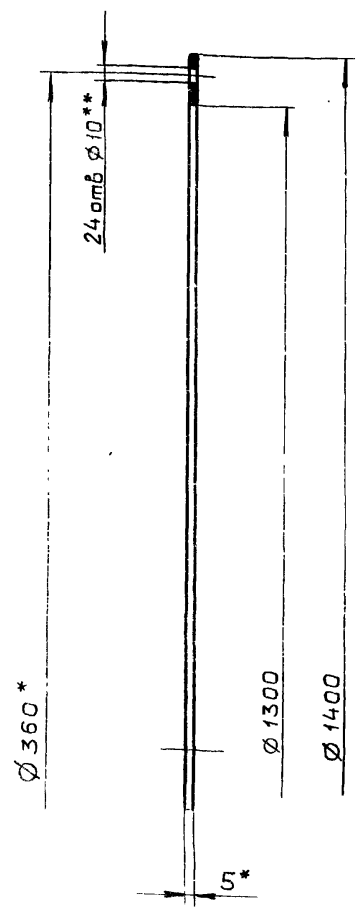

1.* Размеры для справок.
2.** Обработать по сопрягаемой детали

Изм	Лист	№ докум.	Подп.	Дата
Разраб.		Ляпин		
Пров.		Ляпин		
Т.контр.				
Н.контр.		Мюнтер		
Утв.				

Д23В.093.001

Прокладка

Лит.	Масса	Масштаб
И	1.55	1:5
Лист	Листов 1	

Пластина I, лист, ОМБ-М-5
ГОСТ 7338-77

ГОССТРОЙ СССР
ГПИ ГОРЬКОВСКИЙ
САНТЕХПРОЕКТ

Формат	Зона	Поз.	Обозначение	Наименование	Кол.	Примечание
				Документация		
А3			Д23В.093.010 СБ	Сборочный чертеж		
				Детали		
А4		1	Д23В.093.003	Крышка	1	
А4		2	Д23В.093.004	Связь	1	
Б4		3	Д23В.093.005	Связь		
				Уголок 50×50×4-Б-ГОСТ8509-72		
				ВСт.3сп ГОСТ 535-79		
				L=1300 h16 25	1	3.96кг
Б4		4	Д23В.093.006	Связь		
				Уголок 50×50×4-Б-ГОСТ8509-72		
				ВСт.3сп ГОСТ 535-79		
				L=636 h16 25	1	1,94кг

Изм	Лист	№ докум.	Подп.	Дата
Разраб.		Ляпин		
Пров.		Ляпин		
Нач.отд.				
Н.контр.		Мюнтер		
Утв.				

Д23В.093.010

Крышка бака

Лит.	Лист	Листов
И		1

ГОССТРОЙ СССР
ГПИ ГОРЬКОВСКИЙ
САНТЕХПРОЕКТ

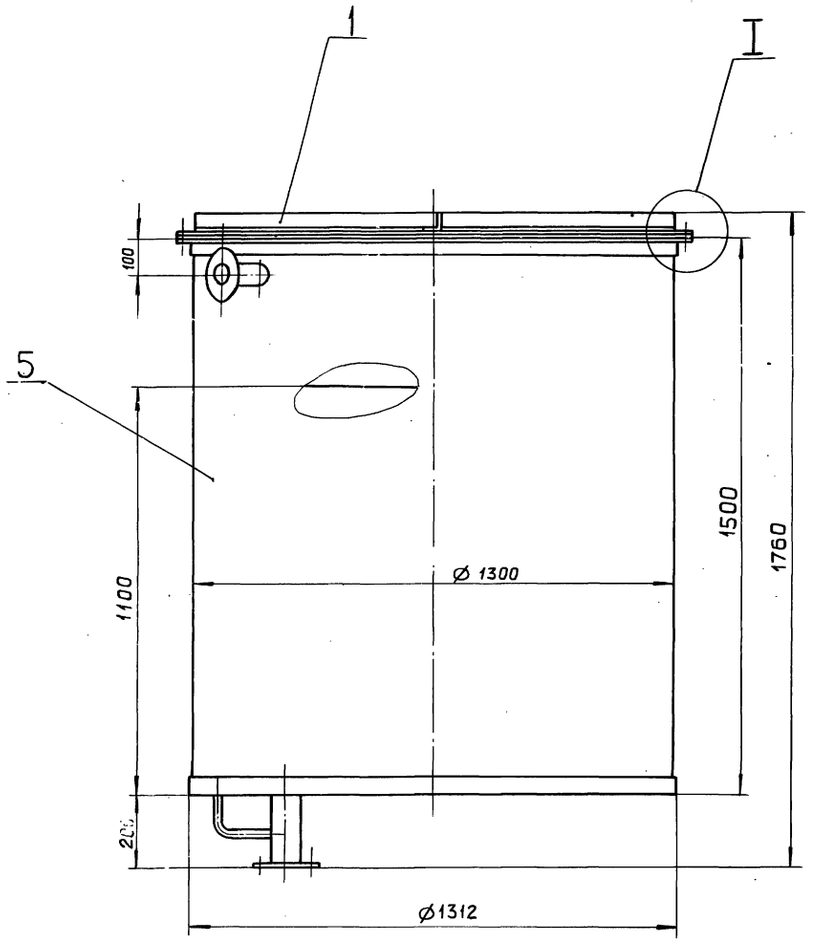

Вид А

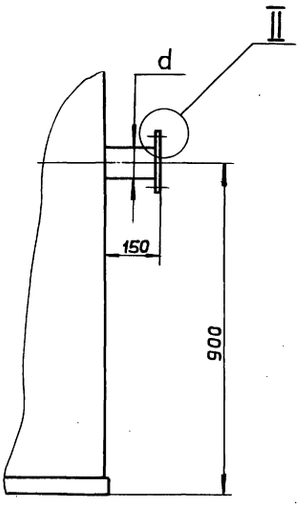

Вид Б
М1:5 повернуто

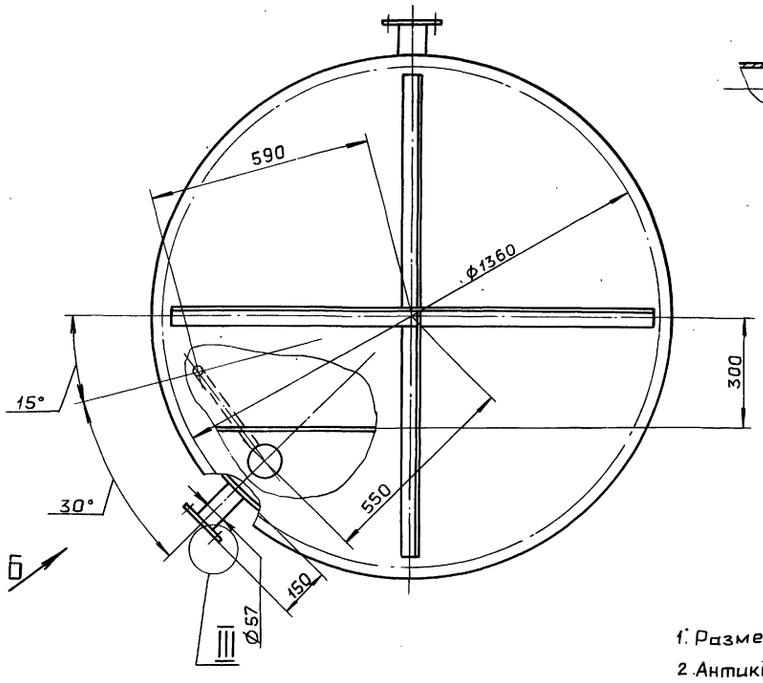

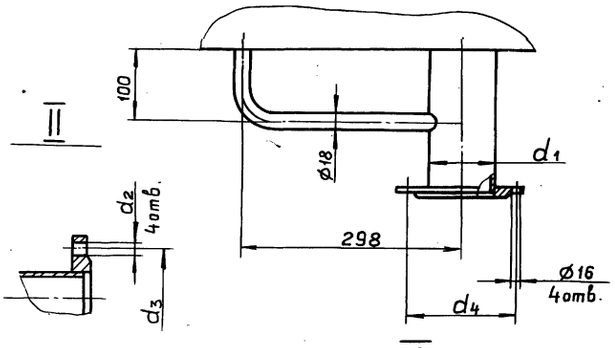

I
М1:2

III
М1:2 повернуто

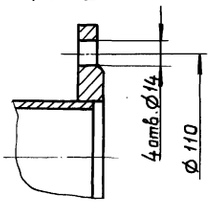

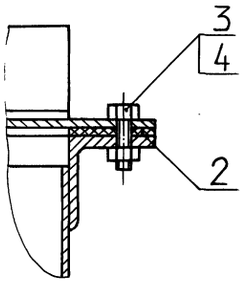

1. Размеры для справок.
2. Антикоррозионную изоляцию см. альбом 2.

Обозначение	Котел	Размеры, мм						Масса, кг.
		d	d_1	d_2	d_3	d_4		
Д23В.093.000	ДЕ-4	76	89	14	130	150		329
-01	ДЕ-6,5	108	108	18	170	170		332

Изм.	Лист	№ докум.	Подп.	Дата
Разраб.		Ляпин		
Пров.		Ляпин		
Т.контр.				
Нач.отд		Вольский		
Н.контр.		Мюнтер		
Утв.				

Д23В.093.000 СБ

Бак-газоотделитель
V = 2м³

Лит.	Масса	Масштаб
И	См. табл.	—

Лист | Листов 1

ГОССТРОЙ СССР
ГПИ ГОРЬКОВСКИЙ
САНТЕХПРОЕКТ

Инв.№ подл. | Подп. и дата | Взам. инв.№ | Инв.№ дубл. | Подп. и дата

Д23В.093.010 СБ

Типовой проект 903-1-260.88 Альбом 7 часть 2

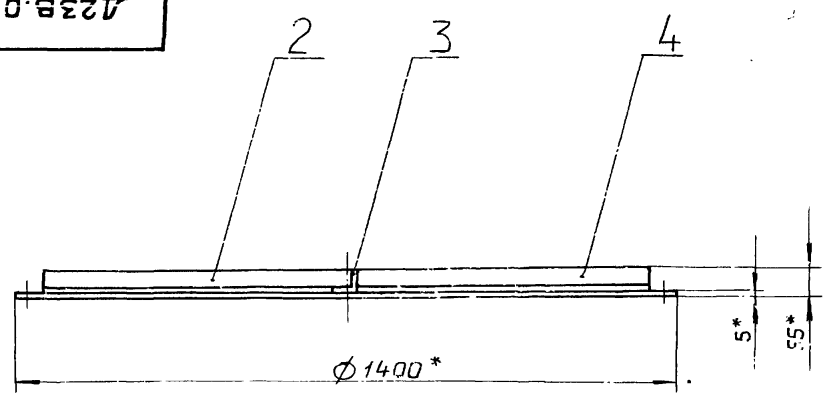

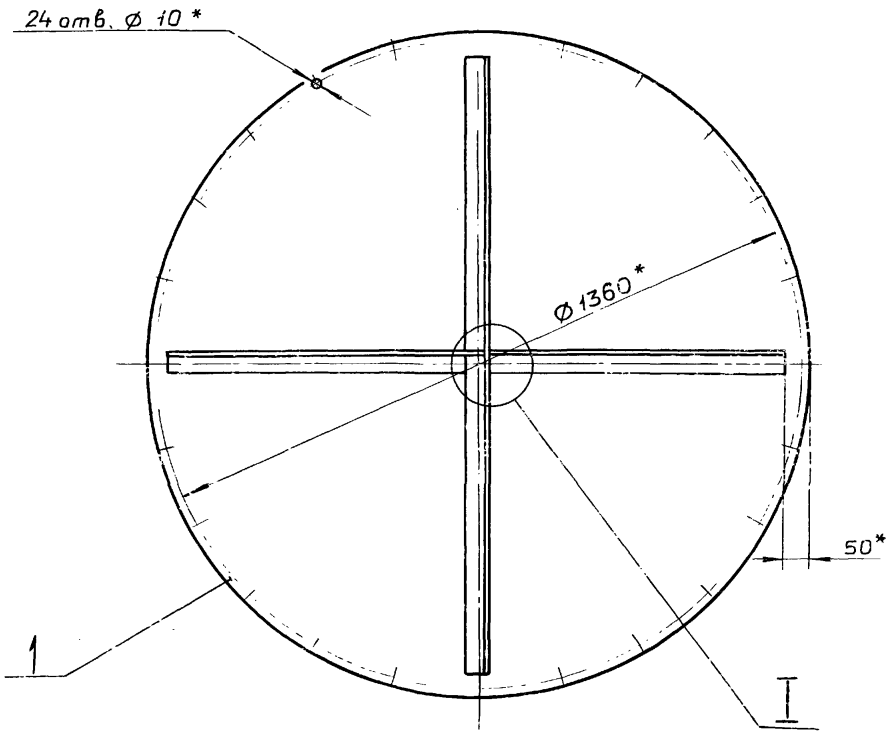

I
M1:2

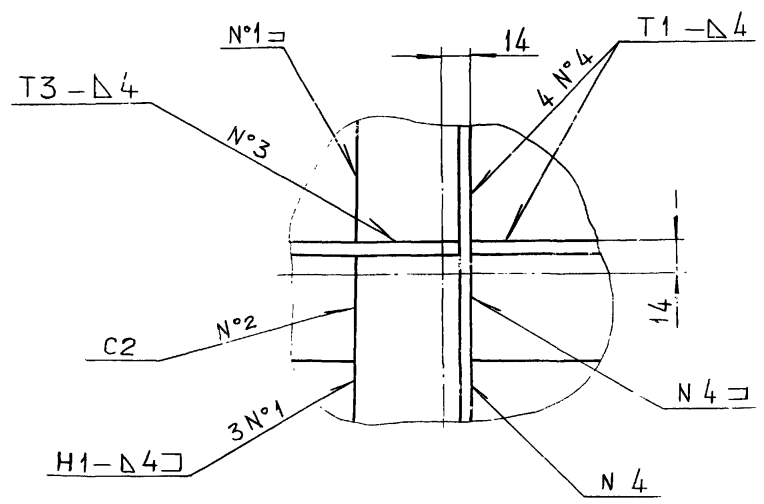

1. * Размеры для справок.
2. $\pm \frac{IT16}{2}$
3. Сварные швы по ГОСТ 5264-80.

Изм.	Лист	№ докум.	Подп.	Дата	Д23В.093.010 СБ			
Разраб.		Ляпин			Крышка бака	Лит.	Масса	Масштаб
Пров.		Ляпин				И	68	1:10
Т.контр.						Лист	Листов 1	
Н.контр.		Мюнтер				Госстрой СССР ГПИ Горьковский САНТЕХПРОЕКТ		
Утв.								

Формат А3

Д23В.093.003

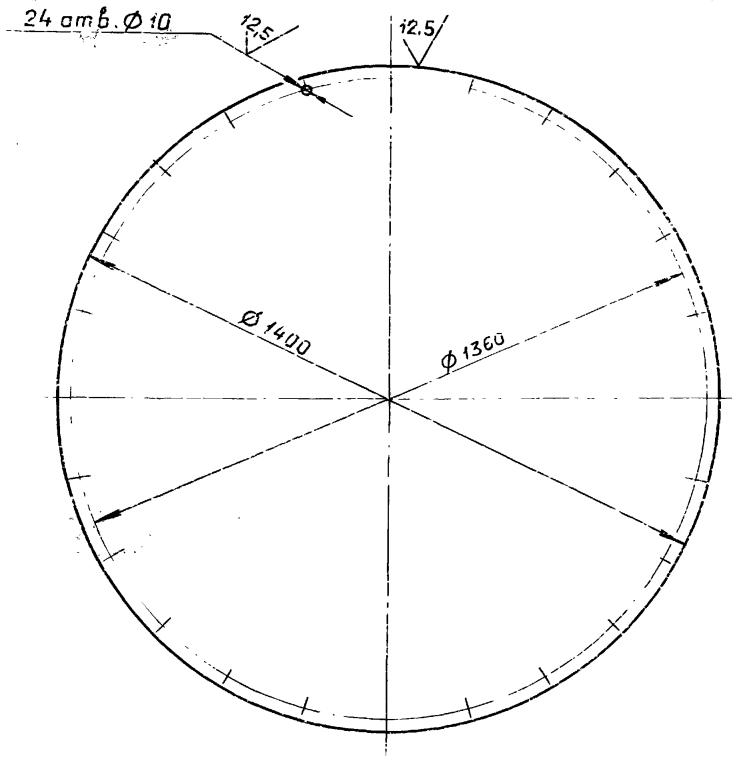

H16; h16; $\pm \frac{IT16}{2}$

Изм.	Лист	№ докум.	Подп.	Дата	Д23В.093.003			
Разраб.		Ляпин			Крышка	Лит.	Масса	Масштаб
Пров.		Ляпин				И	59.6	1:10
Т.контр.						Лист	Листов 1	
Н.контр.		Мюнтер			Лист 6-ПН-5 ГОСТ 19903-74 / ВСт.3сп ГОСТ 14637-79	Госстрой СССР ГПИ Горьковский САНТЕХПРОЕКТ		
Утв.								

Формат А4

Д23В.093.004

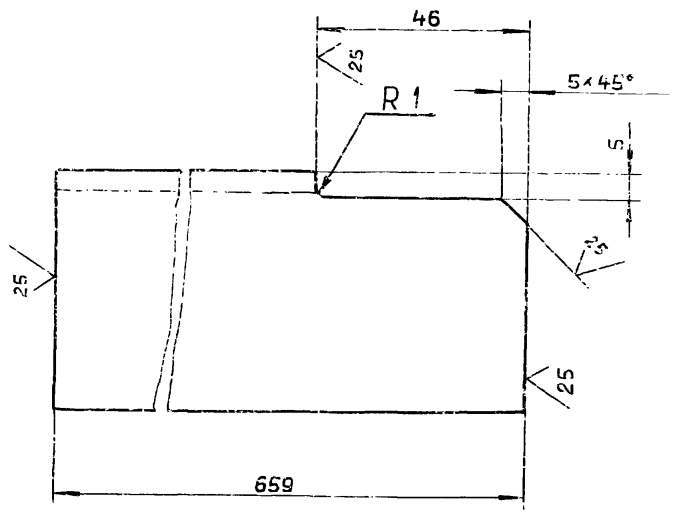

h16: $\pm \frac{IT16}{2}$

Изм.	Лист	№ докум.	Подп.	Дата	Д23В.093.004			
Разраб.		Ляпин			Связь	Лит.	Масса	Масштаб
Пров.		Ляпин				И	2	1:1
Т.контр.						Лист	Листов 1	
Н.контр.		Мюнтер			Уголок 50×50×4-Б-ГОСТ 8509-72 / ВСт.3сп. ГОСТ 535-79	Госстрой СССР ГПИ Горьковский САНТЕХПРОЕКТ		
Утв.								

Копировал: Ганкова

Формат А4

Альбом 7 часть 2

Типовой проект 903-1-260.88

Формат	Зона	Поз.	Обозначение	Наименование	Кол.	Примечание
				Документация		
А2			Д23В.093.020 СБ	Сборочный чертеж		
				Детали		
А4		1	Д23В.093.008	Фланец	1	
А4		2	Д23В.093.009	Фланец	1	
БЧ		3	Д23В.093.011	Перегородка		
				Лист Б-ПН-4 ГОСТ19903-74		
				ВСт3сп ГОСТ14637-79		
				(1080×1144) h16 25√	1	37,8кг
БЧ		4	Д23В.093.012	Патрубок		
				Труба 57×3 ГОСТ10704-76		
				Д ГОСТ 10705-80		
				L=152 h16 25√	1	0,61кг
				Стандартные изделия		
		5		Фланец 1-50-6 Ст.25		
				ГОСТ12820-80	1	1,3кг
			Переменные данные для исполнений			
				Д23В.093.020		
				Детали		
А3		6	Д23В.093.013	Обечайка	1	
А4		7	Д23В.093.014	Патрубок	1	
А4		8	Д23В.093.015	Патрубок	1	
А4		9	Д23В.093.016	Патрубок	1	
А4		10	Д23В.093.017	Перемычка	1	

Изм	Лист	№ докум.	Подп.	Дата	Д23В.093.020		
Разраб.		Ляпин			Бак	Лит. И	Лист 1 / Листов 2
Пров.		Ляпин				ГОССТРОЙ СССР ГПИ ГОРЬКОВСКИЙ САНТЕХПРОЕКТ	
Нач.отд.							
Н.контр.		Мюнтер					
Утв.							

Подп. и дата | Инв. № дубл. | Взам. инв. № | Подп. и дата | Инв. № подл.

формат А4

Формат	Зона	Поз.	Обозначение	Наименование	Кол.	Примечание
А4		11	Д23В.093.018	Дно	1	
				Стандартные изделия		
		12		Фланец 1-65-6 Ст.25		
				ГОСТ 12820-80	1	1,63кг.
		13		Фланец 1-80-6 Ст.25		
				ГОСТ 12820-80	1	2,44кг
				Д23В.093.020-01		
				Детали		
А3		6	Д23В.093.013-01	Обечайка	1	
А4		7	Д23В.093.014-01	Патрубок	1	
А4		8	Д23В.093.015-01	Патрубок	1	
А4		9	Д23В.093.016-01	Патрубок	1	
А4		10	Д23В.093.017-01	Перемычка	1	
А4		11	Д23В.093.018-01	Дно	1	
				Стандартные изделия		
		12		Фланец 1-100-6 Ст.25		
				ГОСТ12820-80	2	2,85кг

Изм	Лист	№ докум.	Подп.	Дата	Д23В.093.020	Лист 2

Подп. и дата | Инв. № дубл. | Взам. инв. № | Подп. и дата | Инв. № подл.

формат А4

Д23В.093.013

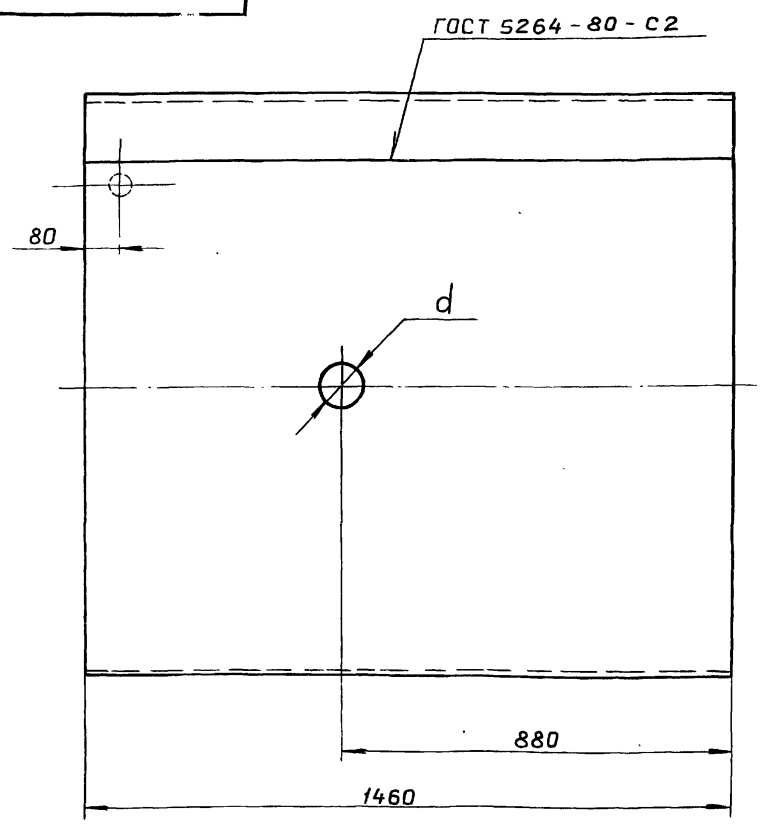

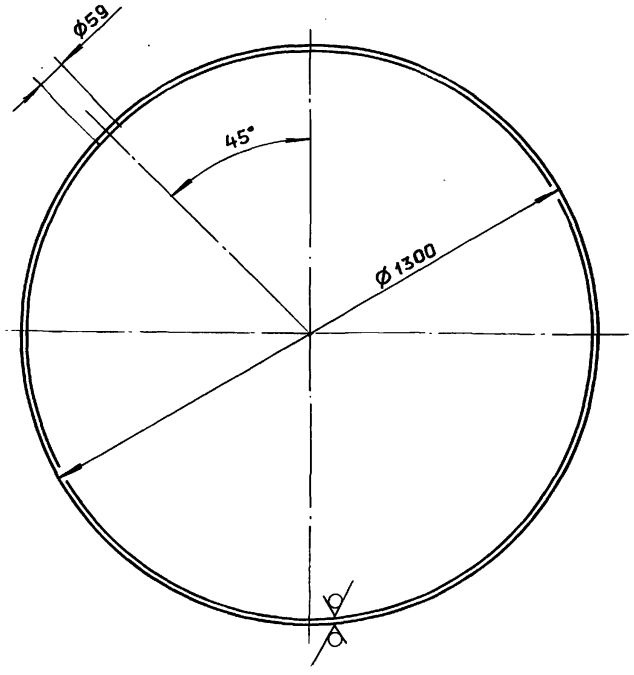

H16; h16; $\pm\frac{IT16}{2}$

Обозначение	Котел	d, мм.	Масса, кг
Д23В.093.013	ДЕ-4	78	186,6
-01	ДЕ-6,5	110	186,4

Изм	Лист	№ докум.	Подп.	Дата	Д23В.093.013			
Разраб.		Ляпин			Обечайка	Лит. И	Масса См. табл.	Масштаб —
Пров.		Ляпин				Лист	Листов 1	
Т.контр.								
Н.контр.		Мюнтер			Лист Б-ПН-4 ГОСТ19903-74 ВСт.3сп ГОСТ14637-79	ГОССТРОЙ СССР ГПИ ГОРЬКОВСКИЙ САНТЕХПРОЕКТ		
Утв.								

Подп. и дата | Инв. № дубл. | Взам. инв. № | Подп. и дата | Инв. № подл.

Копировал: Ганкова 23108-09 22

формат А3

Типовой проект 903-1-260-88 Альбом 7 часть 2

Д23В.093.020СБ

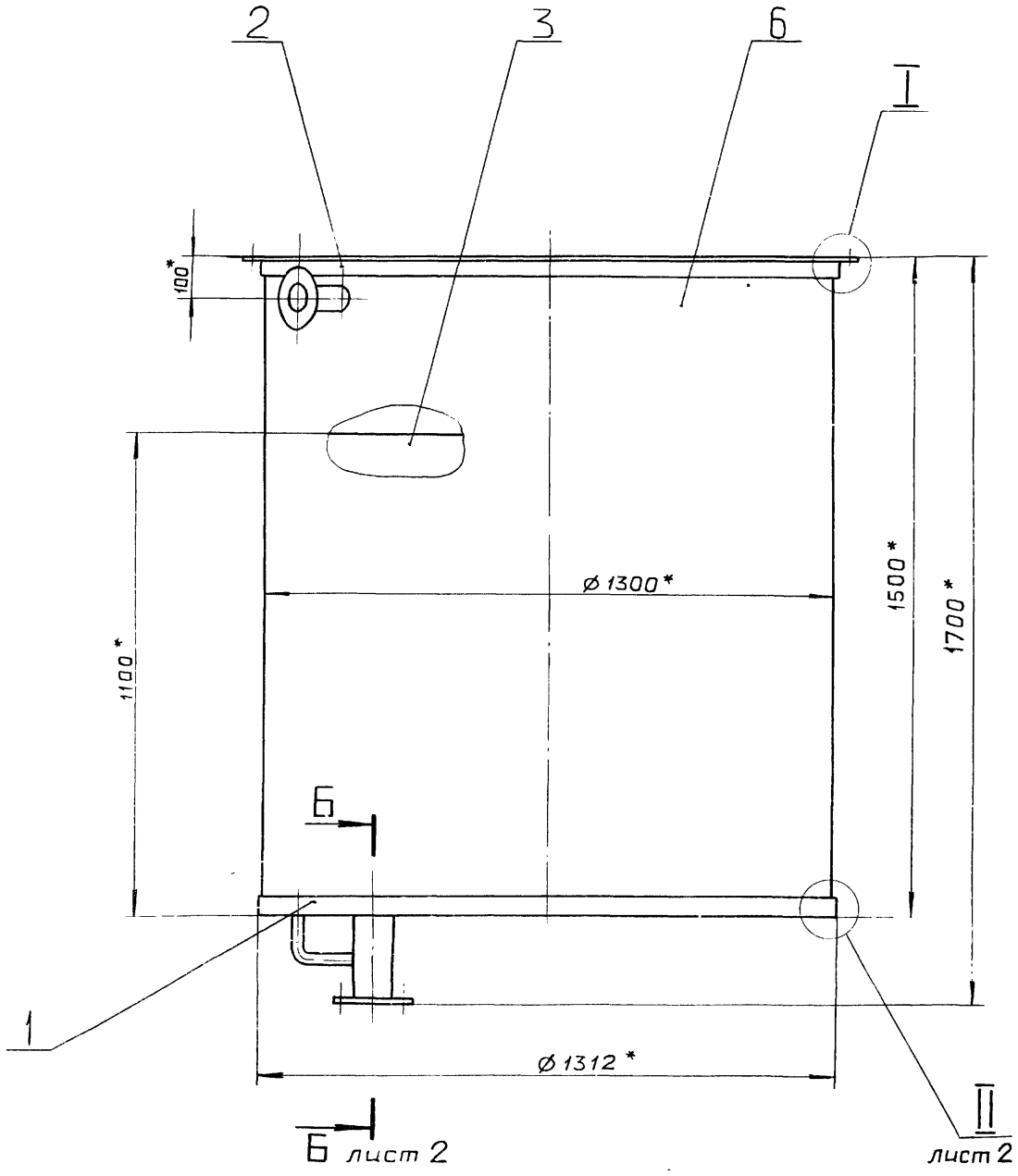

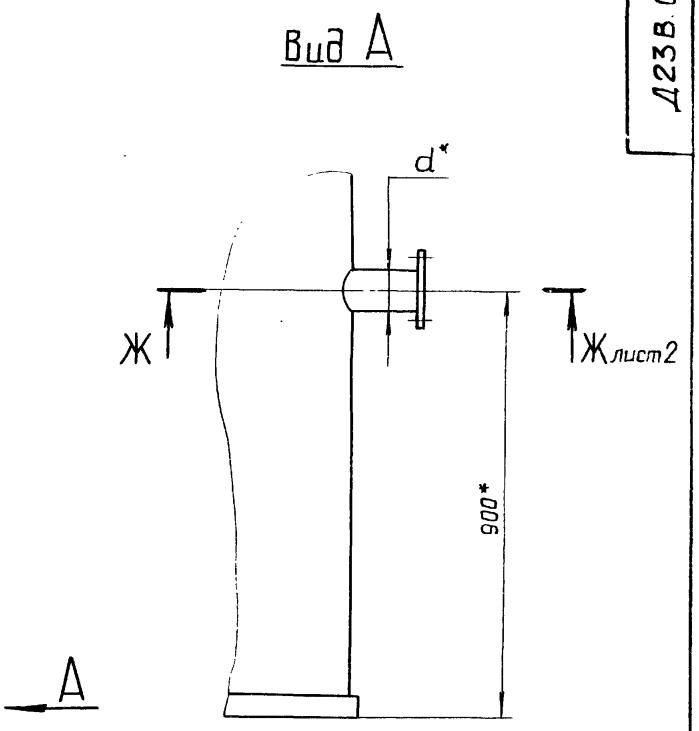

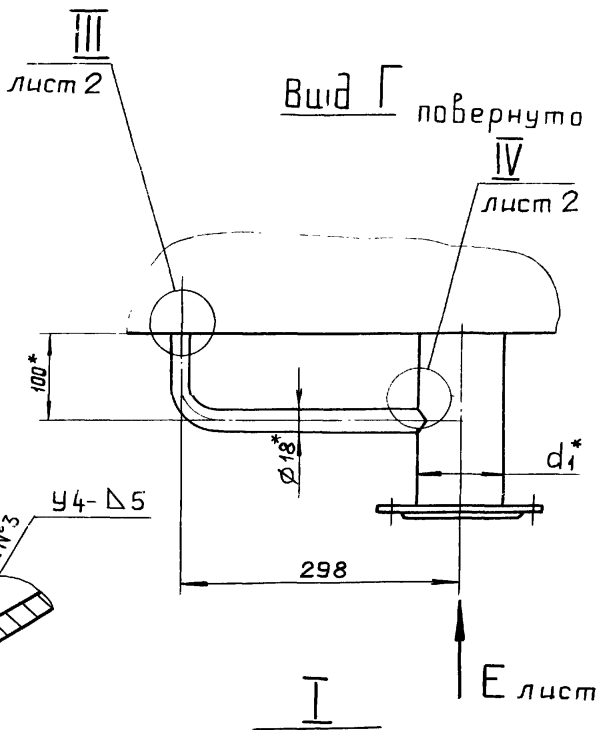

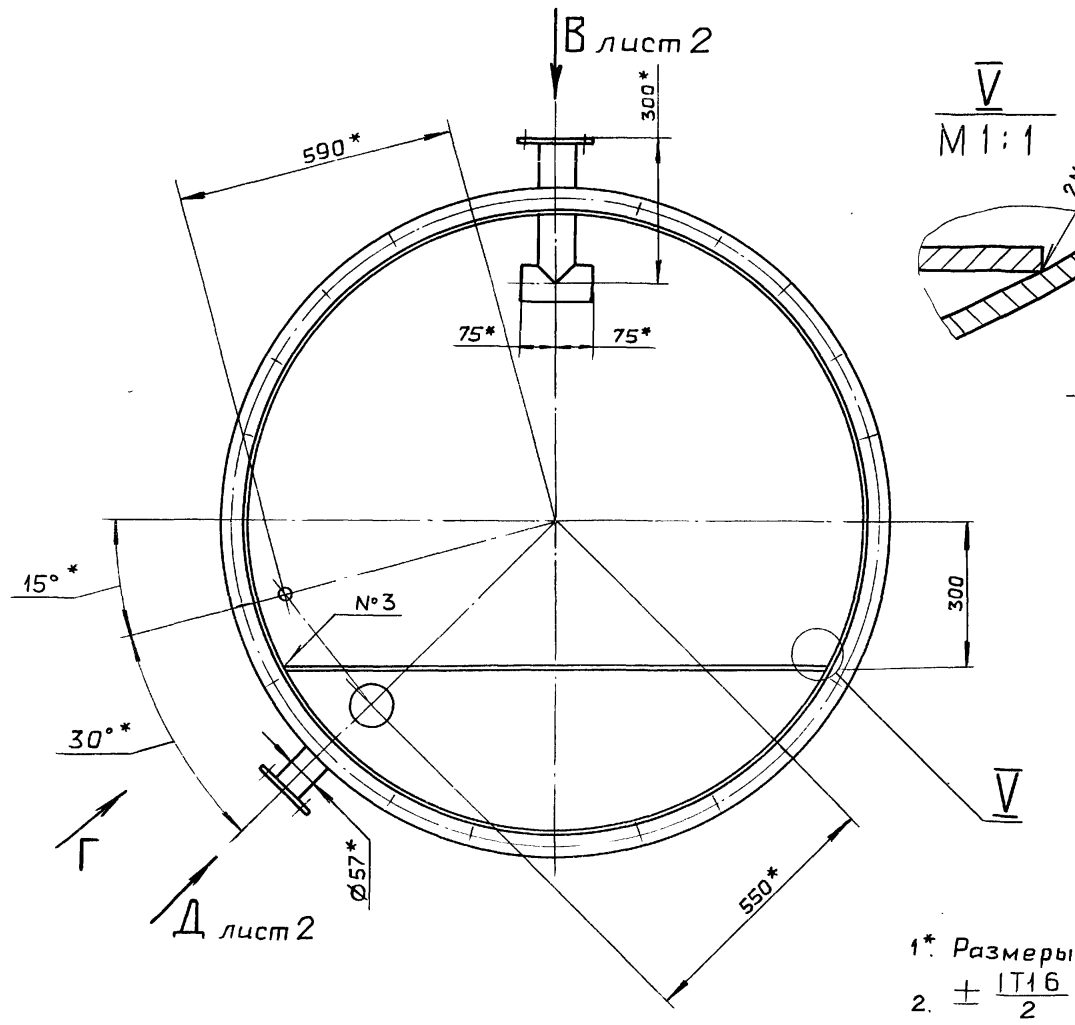

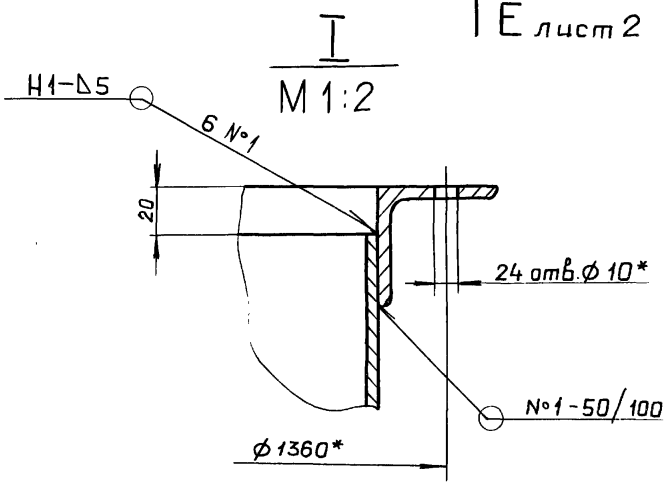

1* Размеры для справок.

2. $\pm \frac{IT16}{2}$

3. Сварные швы №1,2 и 3 – по ГОСТ 5264-80, №4,5 и 6 – по ГОСТ 16037-80

Обозначение	Котел	d*, мм	d1*, мм	d2*, мм	d3*, мм	d4*, мм	d5*, мм	Масса, кг
Д23В.093.020	ДЕ-4	76	89	14	130	16	150	259
–01	ДЕ-6,5	108	108	18	170	18	170	262

Изм	Лист	№ докум.	Подп.	Дата
Разраб.		Ляпин		
Пров.		Ляпин		
Т.контр.				
Н.контр.		Мюнтер		
Утв.				

Д23В.093.020 СБ

Бак

Лит.	Масса	Масштаб
И	См. табл.	—

Лист 1 Листов 2

Госстрой СССР ГПИ Горьковский САНТЕХПРОЕКТ

Копировал: Ганкова

23108-09 23

Формат А2

Инв.№ подл. | Подп. и дата | Взам. инв.№ | Инв.№ дубл. | Подп. и дата

Альбом 7 часть 2
Типовой проект 903-1-260-88

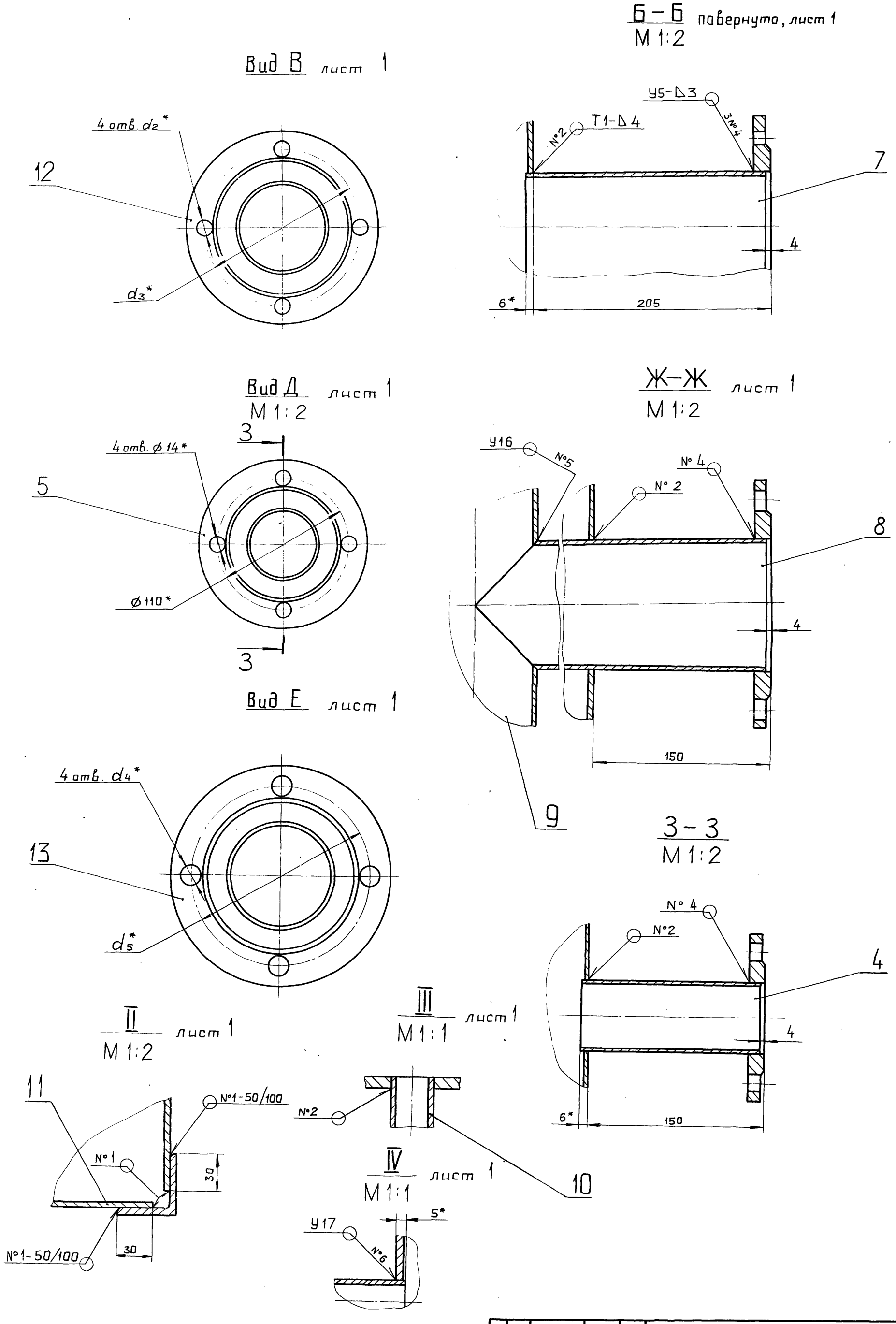

Изм	Лист	№ докум.	Подп.	Дата	Д23В.093.020 СБ	Лист 2

Инв. № подл. | Подп. и дата | Взам. инв. № | Инв. № подл. | Подп. и дата

Д23В.093.008

25 V(√)

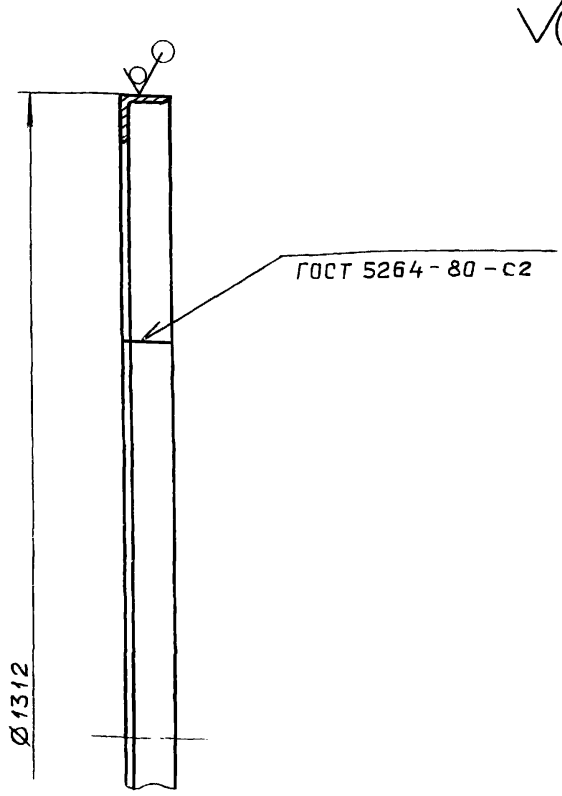

h16

Изм.	Лист	№ докум.	Подп.	Дата
Разраб.		Ляпин		
Пров.		Ляпин		
Т.контр.				
Н.контр.		Мюнтер		
Утв.				

Д23В.093.008

Фланец

Лит.	Масса	Масштаб
И	12,3	1:5
Лист	Листов 1	

Уголок 50х50х4-б-ГОСТ 8509-72 / Вст.3сп ГОСТ 535-79

Госстрой СССР ГПИ Горьковский САНТЕХПРОЕКТ

Формат А4

Д23В.093.009

25 V(√)

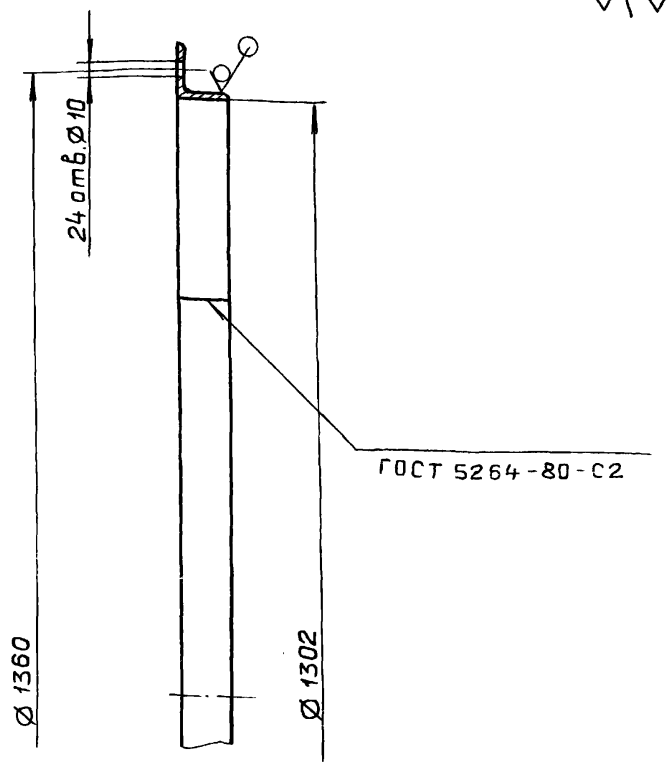

H16; ± IT16/2

Изм.	Лист	№ докум.	Подп.	Дата
Разраб.		Ляпин		
Пров.		Ляпин		
Т.контр.				
Н.контр.		Мюнтер		
Утв.				

Д23В.093.009

Фланец

Лит.	Масса	Масштаб
И	12,7	1:5
Лист	Листов 1	

Уголок 50х50х4-б-ГОСТ 8509-72 / Вст.3сп ГОСТ 535-79

Госстрой СССР ГПИ Горьковский САНТЕХПРОЕКТ

Формат А4

Д23В.093.014

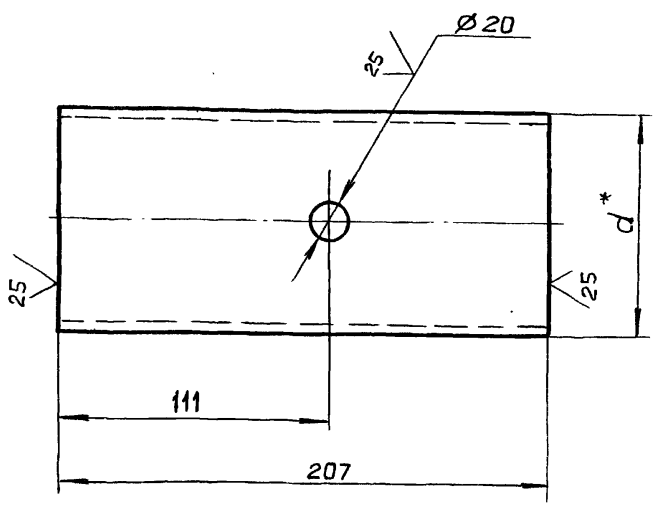

Обозначение	Котел	d*, мм	S, мм	Масса, кг
Д23В.093.014	ДЕ-4	89	3,5	1,53
-01	ДЕ-6,5	108	4	2,12

1.* Размеры для справок.

2. H16, h16, ± IT16/2

Изм.	Лист	№ докум.	Подп.	Дата
Разраб.		Ляпин		
Пров.		Ляпин		
Т.контр.				
Н.контр.		Мюнтер		
Утв.				

Д23В.093.014

Патрубок

Лит.	Масса	Масштаб
И	см. табл.	—
Лист	Листов 1	

Труба dх5 ГОСТ 10704-76 / Д ГОСТ 10705-80

Госстрой СССР ГПИ Горьковский САНТЕХПРОЕКТ

Формат А4

Д23В.093.015

25 V(√)

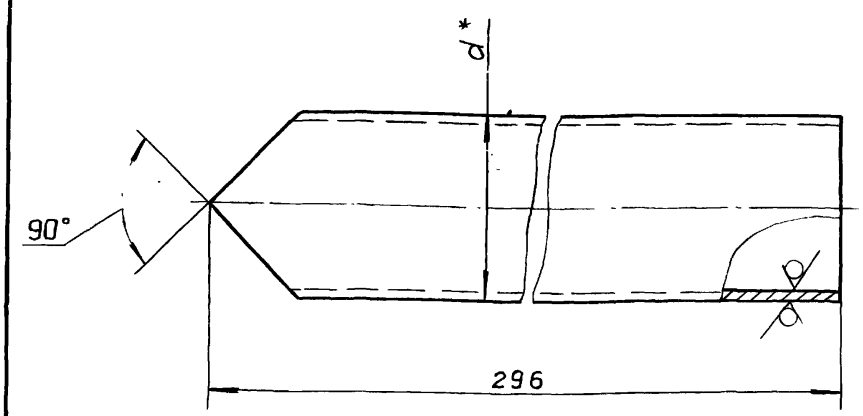

Обозначение	Котел	d*, мм.	S*, мм.	Масса, кг
Д23В.093.015	ДЕ-4	76	3	1,5
-01	ДЕ-6,5	108	4	2,1

± IT16/2

Изм.	Лист	№ докум.	Подп.	Дата
Разраб.		Ляпин		
Пров.		Ляпин		
Т.контр.				
Н.контр.		Мюнтер		
Утв.				

Д23В.093.015

Патрубок

Лит.	Масса	Масштаб
И	см. табл.	—
Лист	Листов 1	

Труба dхS ГОСТ 10704-76 / Д ГОСТ 10705-80

Госстрой СССР ГПИ Горьковский САНТЕХПРОЕКТ

Формат А4

Альбом 7 части

Типовой проект 903-1-260-88

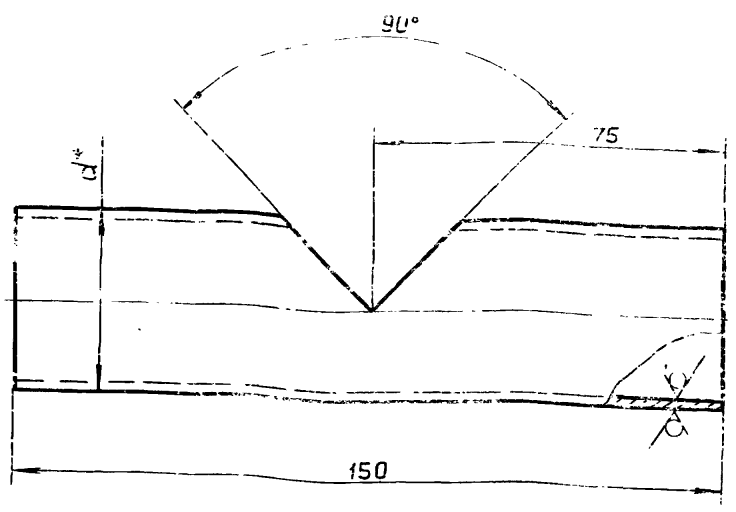

Обозначение	Котел	d*, мм	S*, мм	Масса, кг
Д23В.093.016	ДЕ-4	76	3	0,7
-01	ДЕ-6,5	108	4	0,96

h16; $\pm \frac{IT16}{2}$

Изм.	Лист	№ докум.	Подп.	Дата
Разраб.		Ляпин		
Пров.		Ляпин		
Т.контр.				
Н.контр.		Мюнтер		
Утв.				

Д.23В.093.016

Патрубок

Лит.	Масса	Масштаб
И	См. табл.	—
Лист	Листов	

Труба dxS ГОСТ 10704-76 / Д ГОСТ 10705-80

Госстрой СССР ГПИ Горьковский САНТЕХПРОЕКТ

Формат А4

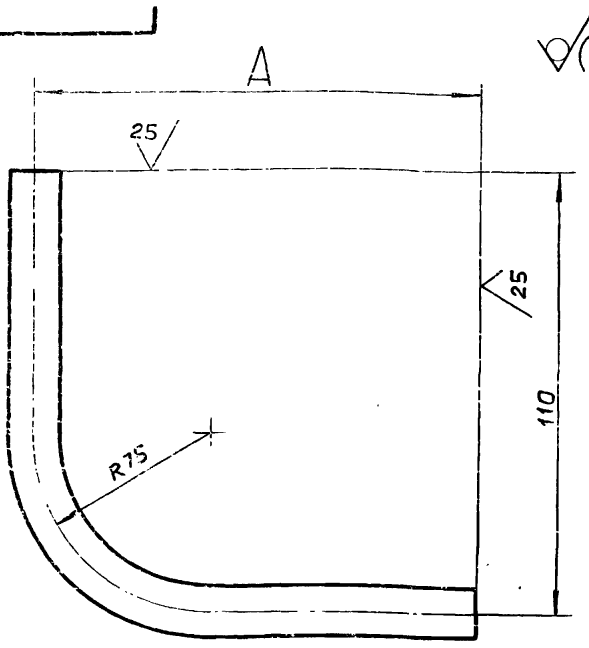

Обозначение	Котел	А, мм	Масса, кг
Д23В.093.017	ДЕ-4	258	0,203
-01	ДЕ-6,5	251	0,198

$\pm \frac{IT16}{2}$

Изм.	Лист	№ докум.	Подп.	Дата
Разраб.		Ляпин		
Пров.		Ляпин		
Т.контр.				
Н.контр.		Мюнтер		
Утв.				

Д23.093.017

Перемычка

Лит.	Масса	Масштаб
И	См. табл.	—
Лист	Листов 1	

Труба 18х2 ГОСТ 10704-76 / Д ГОСТ 10705-80

Госстрой СССР ГПИ Горьковский САНТЕХПРОЕКТ

Формат А4

Д.23В.093.018

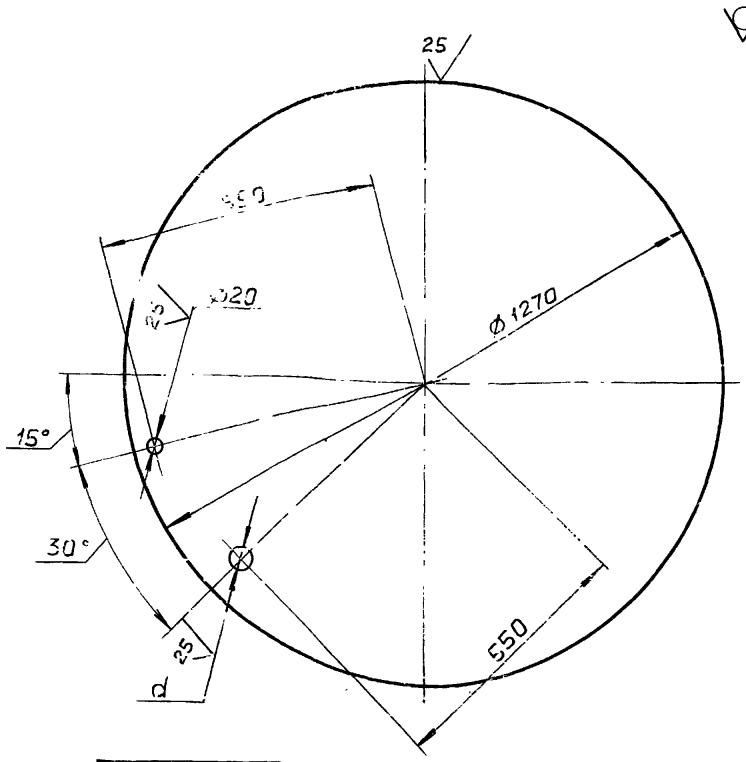

Обозначение	Котел	d, мм	Масса, кг
Д23В 093.018	ДЕ-4	91	48,8
01	ДЕ-6,5	110	48,7

H16; h16; $\pm \frac{IT16}{2}$

Изм.	Лист	№ докум.	Подп.	Дата
Разраб.		Ляпин		
Пров.		Ляпин		
Т.контр.				
Н.контр.		Мюнтер		
Утв.				

Д23В.093.018

Днo

Лит.	Масса	Масштаб
И	См. табл.	—
Лист	Листов 1	

Лист Б-ПН-5 ГОСТ19903-74 / Вст.3сп ГОСТ14637-79

Госстрой СССР ГПИ Горьковский САНТЕХПРОЕКТ

Формат А4

Формат	Зона	Поз.	Обозначение	Наименование	Кол.	Примечание
				Документация		
А2			Д23В.094.000 СБ	Сборочный чертеж		
				Сборочные единицы		
А4		1	Д23В.093.010	Крышка бака	1	
А4		2	Д23В.094.010	Бак	1	
				Детали		
А4		3	Д23В.093 001	Прокладка	1	
				Стандартные изделия		
		4		Болт М8х30.36.019 ГОСТ 7798-70	24	
		5		Гайка М8.4.019 ГОСТ 5915-70	24	

Изм.	Лист	№ докум.	Подп.	Дата
Разраб.		Ляпин		
Пров.		Ляпин		
Нач.отд.				
Н.контр.		Мюнтер		
Утв.				

Д23В.094.000

Бак-герметика V=2м³.

Лит.	Лист	Листов
И		1

Госстрой СССР ГПИ Горьковский САНТЕХПРОЕКТ

Копировал: Ганкова

73108-09 26

Формат А4

Типовой проект 903-1-260-88 Альбом 7 часть 2

Д23В.094.000 СБ

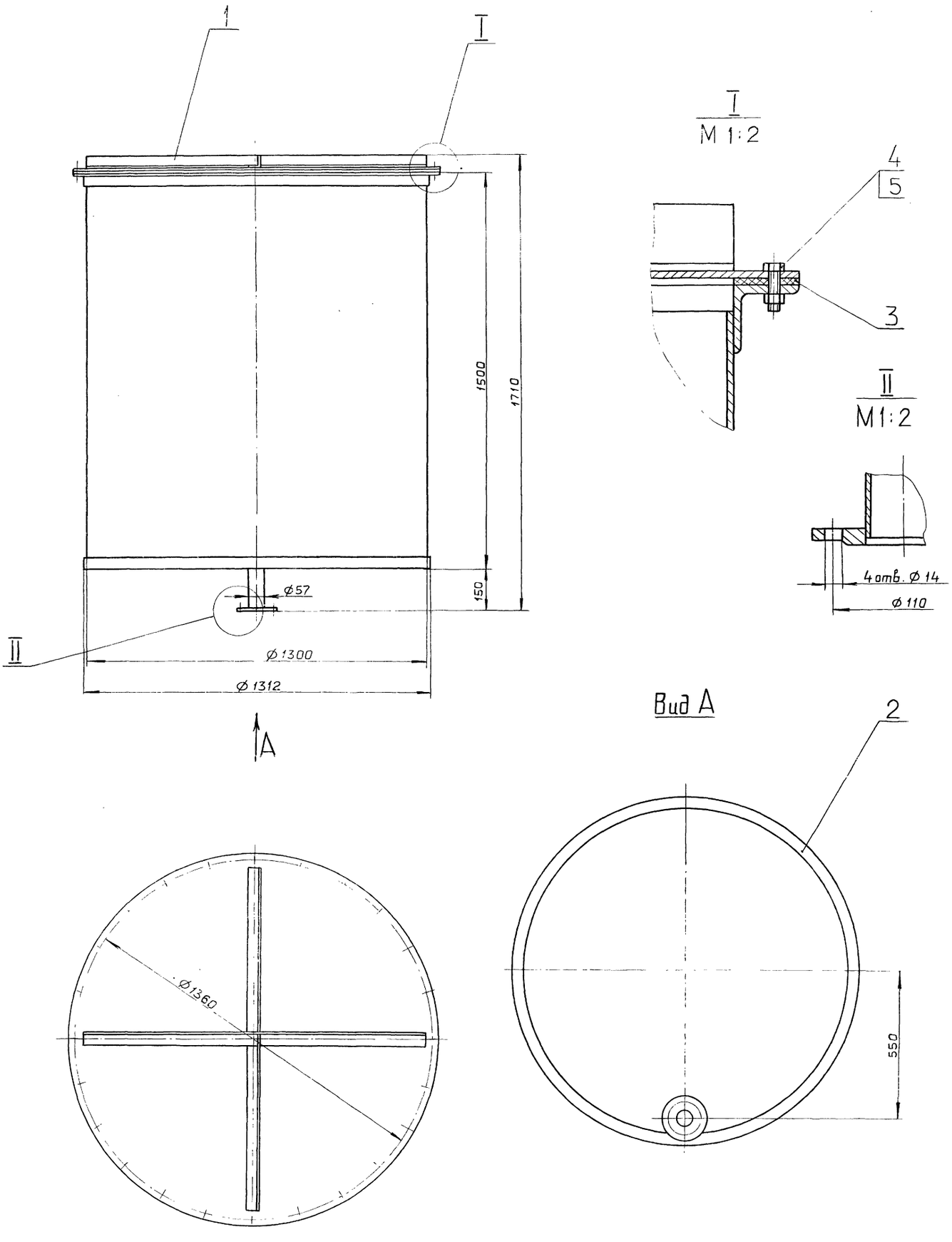

1. Размеры для справок.
2. Антикоррозионную изоляцию см альбом 2

Изм	Лист	№ докум.	Подп.	Дата	Д23В.094.000 СБ			
Разраб		Ляпин			Бак-герметика $V=2м^3$	Лит	Масса	Масштаб
Пров		Ляпин				И	335	1:10
Т.контр						Лист	Листов 1	
Нач отд		Вольский				ГОССТРОЙ СССР ГПИ ГОРЬКОВСКИЙ САНТЕХПРОЕКТ		
Н.контр.		Мюнтер						
Утв								

Инв.№подл. | Подп. и дата | Взам.инв.№ | Инв.№дубл. | Подп. и дата

Копировал: Ганкова 23108-09 27 Формат А2

Типовой проект 903-1-260.83

Д23В.094.010С6

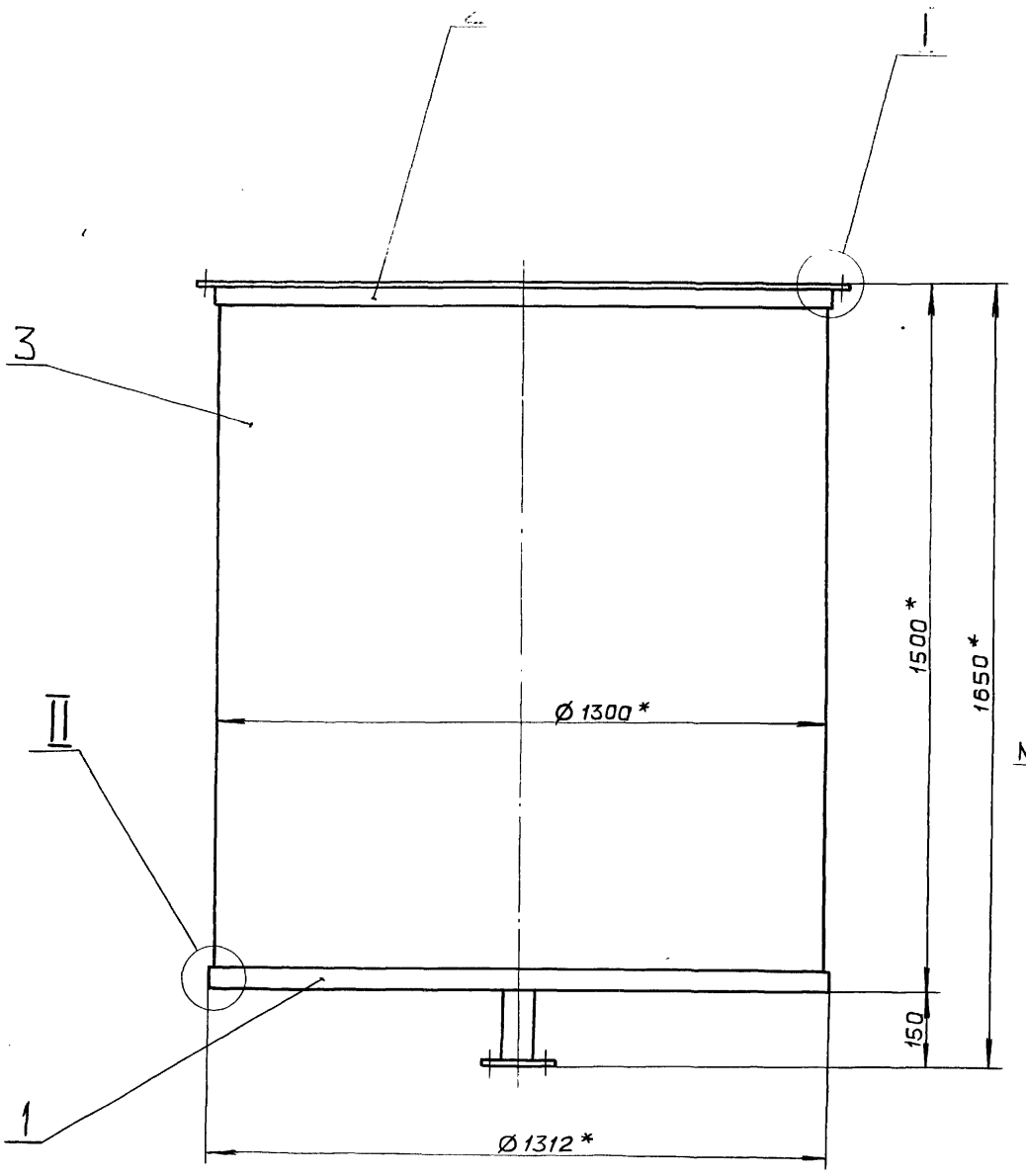

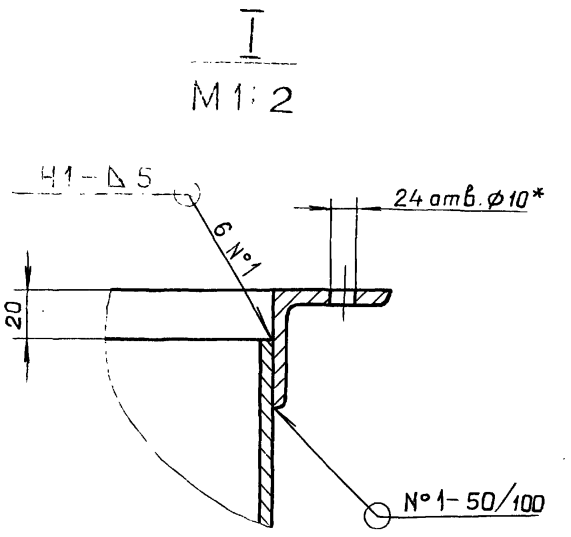

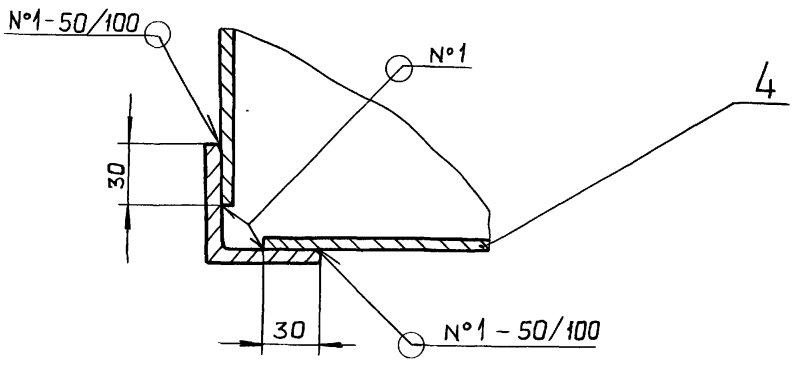

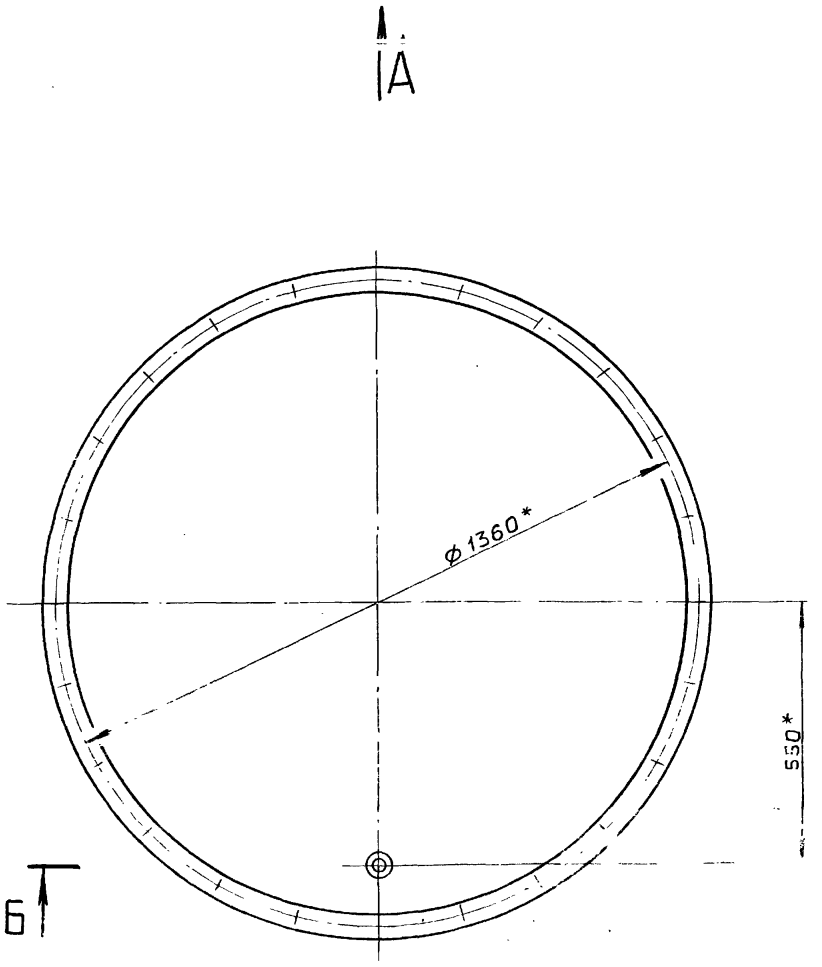

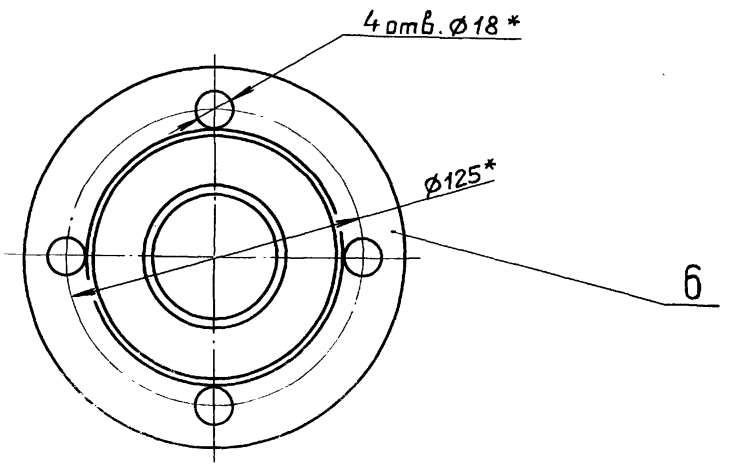

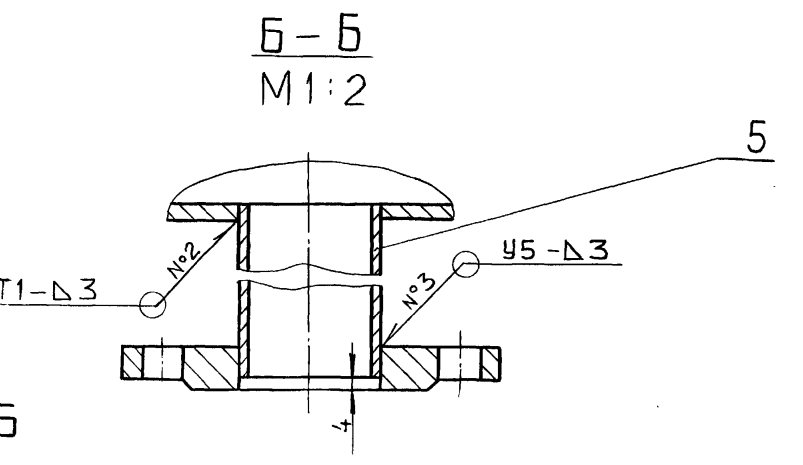

1.* Размеры для справок.

2. $\pm \frac{IT16}{2}$

3. Сварные швы N°1 и N°2 - по ГОСТ 5264-80,

N°3 - по ГОСТ 16037-80.

					Д23В.094.010 С6			
Изм	Лист	№ докум.	Подп.	Дата	Бак	Лит.	Масса	Масштаб
Разраб.		Ляпин		7.12.82		И	264	1:10
Пров.		Ляпин				Лист	Листов 1	
Т.контр.						ГОССТРОЙ СССР ГПИ ГОРЬКОВСКИЙ САНТЕХПРОЕКТ		
Н.контр.		Мюнтер						
Утв.								

Копировал: Ганкова 23108-09 28 формат А2

Альбом 7 часть 2

Типовой проект 903-1-260-88

Формат	Зона	Поз.	Обозначение	Наименование	Кол.	Примечание
				Документация		
А2			Д23В 094.010 СБ	Сборочный чертеж		
				Детали		
А4		1	Д23В.093.008	Фланец	1	
А4		2	Д23В.093.009	Фланец	1	
А4		3	Д23В 094.001	Обечайка	1	
А4		4	Д23В.094.002	Дно	1	
БЧ		5	Д23В.094.003	Патрубок		
				Труба 57×3 ГОСТ10704-76		
				Д ГОСТ 10705-80		
				L 156 h16 25/	1	0,62кг
				Стандартные изделия		
		6		Фланец 1-50-10 Ст.25		
				ГОСТ12820-80	1	2,06кг.

Изм.	Лист	№ докум.	Подп.	Дата
Разраб.	Ляпин			
Пров.	Ляпин			
Нач.отд.				
Н.контр.	Мюнтер			
Утв.				

Д23.094.010

Бак

Лит.	Лист	Листов
И		1

Госстрой СССР ГПИ Горьковский САНТЕХПРОЕКТ

Формат А4

Д23В.093.001

25/(√)

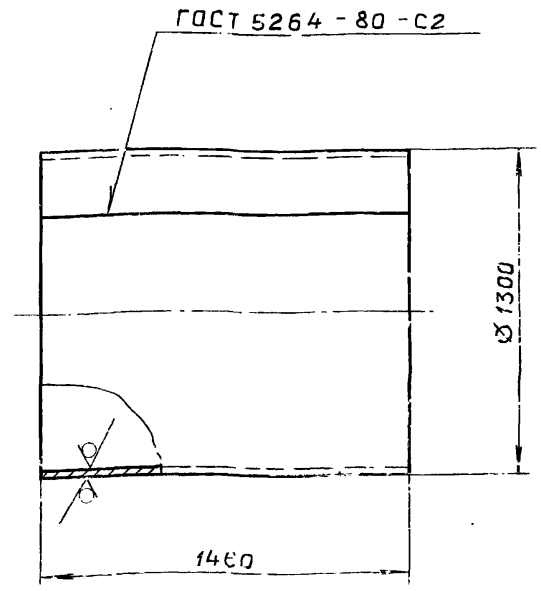

h16

Д23В.094.001

Изм.	Лист	№ докум.	Подп.	Дата
Разраб.	Ляпин			
Пров.	Ляпин			
Т.контр.				
Н.контр.	Мюнтер			
Утв.				

Обечайка

Лит.	Масса	Масштаб
И	186,7	1:10

Лист	Листов 1

Лист 6-ПН-4 ГОСТ19903-74 ВСт.3сп. ГОСТ14637-79

Госстрой СССР ГПИ Горьковский САНТЕХПРОЕКТ

Формат А4

Д23В.094.002

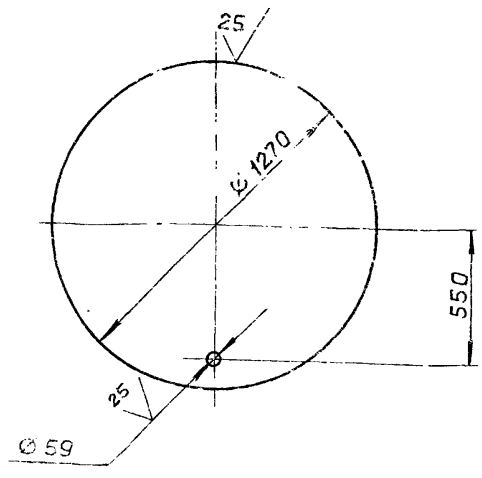

H16, h16, $\pm\frac{IT16}{2}$

Изм.	Лист	№ докум.	Подп.	Дата
Разраб.	Ляпин			25.12.86
Пров.	Ляпин			
Т.контр.				
Н.контр.	Мюнтер			
Утв.				

Дно

Лит.	Масса	Масштаб
И	48,9	1:20

Лист	Листов 1

Лист 6 ПН-5 ГОСТ19903-74 ВСт.3сп. ГОСТ14637-79

Госстрой СССР ГПИ Горьковский САНТЕХПРОЕКТ

Формат А4

Формат	Зона	Поз.	Обозначение	Наименование	Кол.	Примечание
				Документация		
А2			Д23В.095.000СБ	Сборочный чертеж		
				Сборочные единицы		
А4		1	Д23В.095.010	Бак	1	
А4		2	Д23В.095.020	Отвод	1	
А4		3	Д23В.095.030-01	Крышка	1	
				Детали		
А3		4	Д23В.095.001-02	Фланец	2	
А4		5	Д23В.095.002	Прокладка	2	
		6	-01	Прокладка	3	
		7	-02	Прокладка	1	
				Стандартные изделия		
		8		Запорное устройства указа-		
				теля уровня вентильного типа		
				запковое 12кж13бк4		
				ТУ26-07-1093-74	1	
		9		Трубка 20-2,5-1500		
				ГОСТ8446-74	1	
		10		Болт М10х25.46 ГОСТ7798-70	1	
		11		Шпилька М10-6gх1-0.46		
				ГОСТ 22032-76		
		12		Гайка М10-4 ГОСТ5915-70	40	

Изм.	Лист	№ докум.	Подп.	Дата
Разраб.	Моравинкин			4.11.86
Пров.	Моравинкин			
Нач.отд.	Вальский			
Н.контр.	Мюнтер			
Утв.				

Д23В.095.000

Бак свежего раствора соли V=1,5м³

Лит.	Лист	Листов
И		1

Госстрой СССР ГПИ Горьковский САНТЕХПРОЕКТ

Капировал: Ганкова

Формат А4

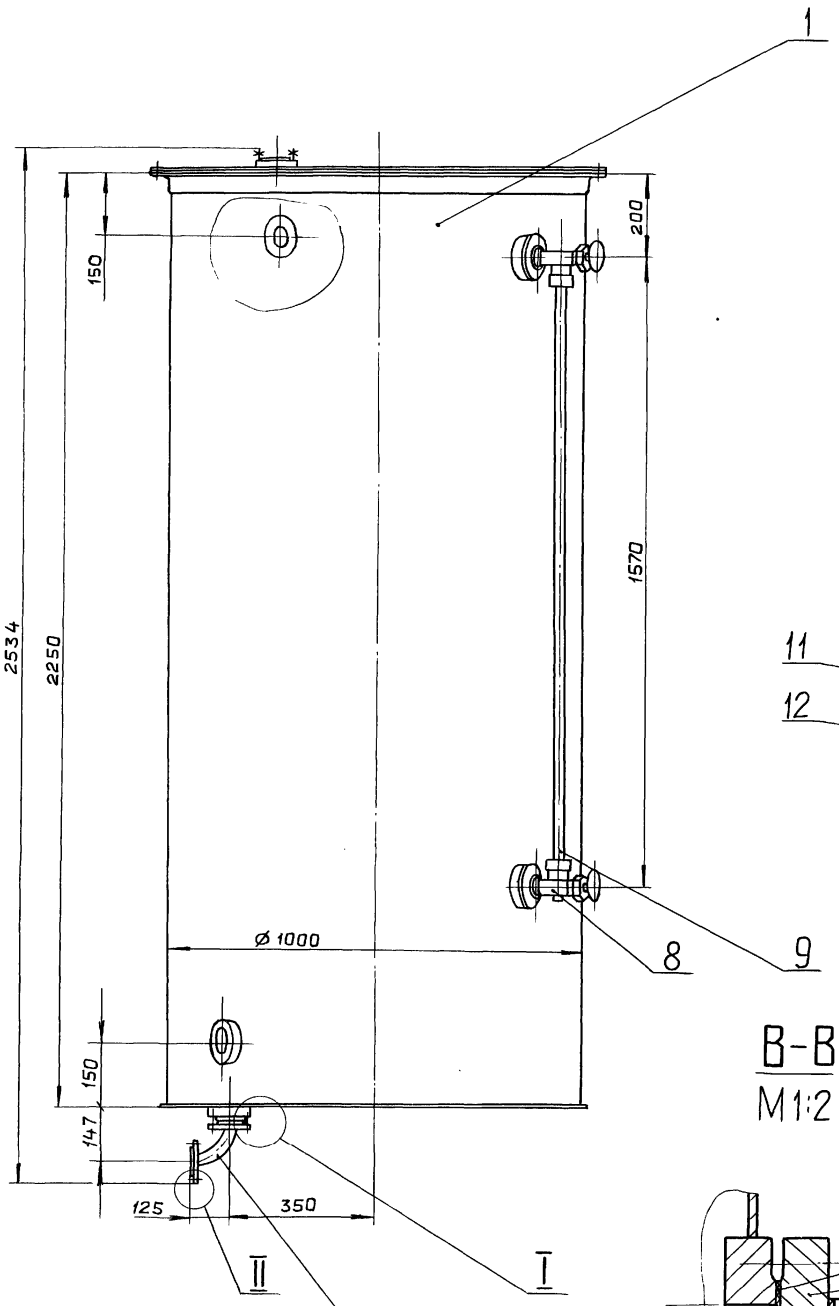

Вид А
М1:2 повернуто

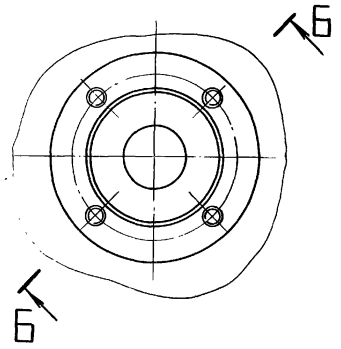

Б-Б
М1:1 повернуто

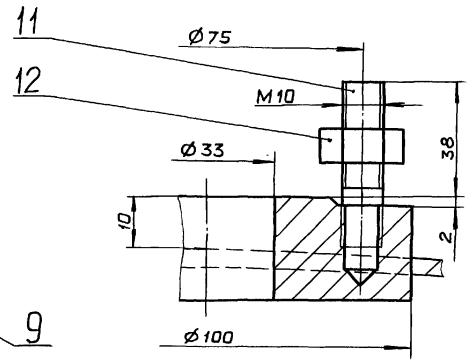

В-В
М1:2 повернуто

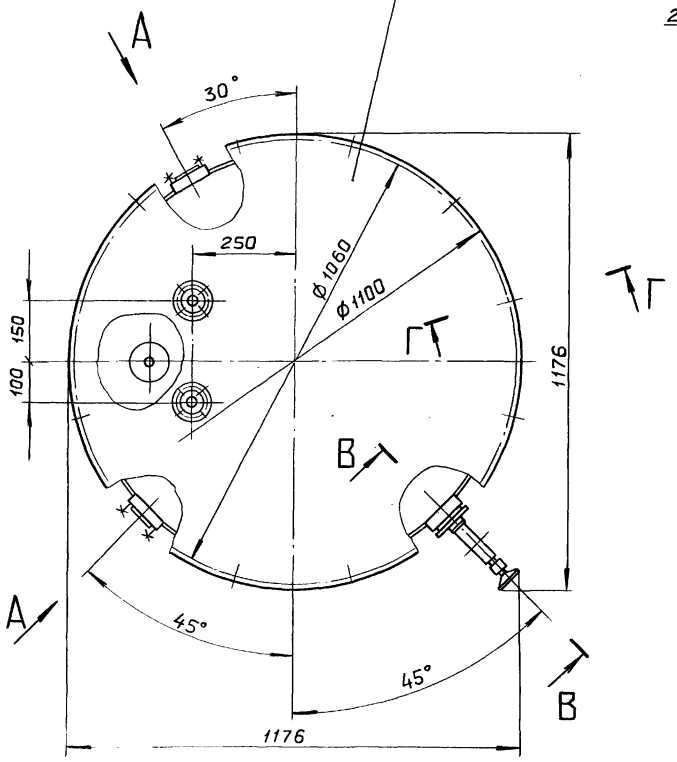

Г-Г
М1:2 повернуто

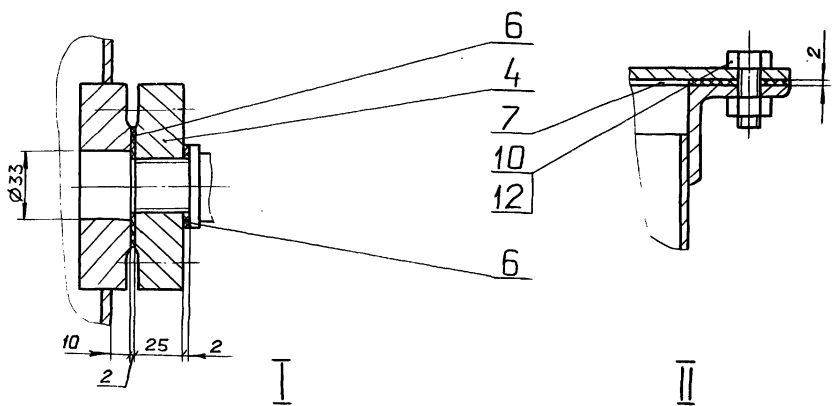

I
М1:

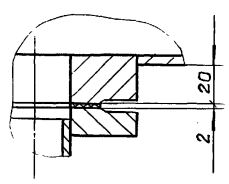

II
М1:2

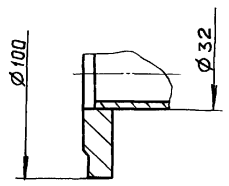

1. Размеры для справок.
2. Антикоррозионную изоляцию смотреть в альбоме 3.
3. Испытать гидравлически наливом воды на полную высоту.

					Д23В.095.000СБ		
Изм.	Лист	N° докум.	Подп.	Дата	Бак свежего раствора объем V=1,5 м³	Лит.	Масса / Масштаб
Разраб.		Мордвинкин				И	317 / 1:10
Пров.		Мордвинкин				Лист	Листов 1
Т.контр.						ГПИ горьковский ГПИ горьковский САНТЕХПРОЕКТ	
Нач.отд.		Вольский					
Н.контр.		Мюнтер					
Утв.							

Копировал: Гашкова

Инв.№ подл. | Подп. и дата | Взам. инв.№ | Инв.№ дубл. | Подп. и дата

Д23В.095.001

Типовой проект 903-1-260-88 Альбом 7 часть 2

12,5 (√)

Рис.1

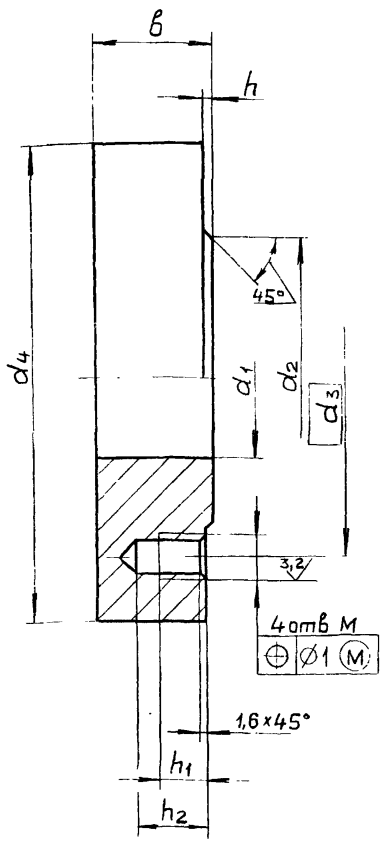

Рис. 2

Остальное-см рис 1

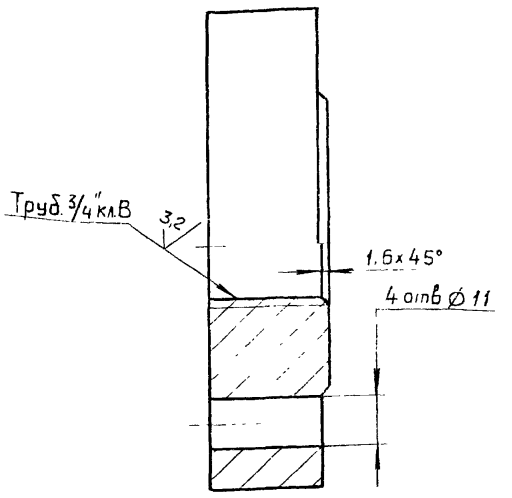

Обозначение	Рис.	Размеры, мм									Материал	Масса, кг
		M	d_1	d_2	d_3	d_4	h	h_1	h_2	в		
Д23В.095.001	1	М10-7Н	33	60	75	100	2	10	16	25	Ст.3сп ГОСТ 380-71	1,4
-01		М12-7Н	46	80	100	130	3	12	19	30		2,7
-02	2	—	—	60	75	100	2	—	—	25	Сталь 12Х18Н10Т ГОСТ 5632-72	1,4

$H14, h14, \pm \frac{IT14}{2}$

Изм.	Лист	№ докум.	Подп.	Дата
Разраб.		Мордвинкин		
Пров.		Мордвинкин		87
Т.контр.				
Н.контр.		Мюнтер		
Утв.				

Д23В.095.001

Фланец

Лит.	Масса	Масштаб
И	см. табл.	—
Лист	Листов 1	

см. табл

Госстрой СССР ГПИ Горьковский САНТЕХПРОЕКТ

Инв.№ подл. | Подп. и дата | Взам. инв.№ | Инв.№ дубл. | Подп. и дата

Д23В.095.002

12,5 (√)

Рис.1

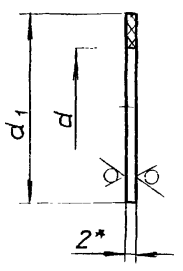

Рис.2

Остальное - см. рис.1

Допускается изготовление из 2 частей

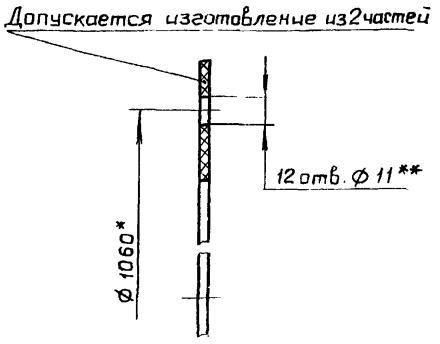

Обозначение	Рис.	Размеры, мм		Материал	Масса, кг
		d	d_1		
Д23В.095.002	1	28	40	Лист ФФ-4-2,0 ГОСТ 21000-81	0,003
-01		33	60		0,05
-02	2	1000	1100	Пластина I, лист ТКМЩ-С-2-1,1 ГОСТ 7338-77	0,49

1. * Размеры для справок.
2. ** Обработать по сопрягаемой детали.
3. H14, h14.

Изм.	Лист	№ докум.	Подп.	Дата
Разраб.		Мордвинкин		15.12.
Пров.		Мордвинкин		87
Т.контр.				
Н.контр.		Мюнтер		
Утв.				

Д23В.095.002

Прокладка

Лит.	Масса	Масштаб
И	см. табл.	—
Лист	Листов 1	

См. табл.

Госстрой СССР ГПИ Горьковский САНТЕХПРОЕКТ

Формат А4

Формат А3

Формат	Зона	Поз.	Обозначение	Наименование	Кол.	Примечание
				Документация		
А2			Д23В.095.010 СБ	Сборочный чертеж		
				Детали		
А3		1	Д23В 095 001	Фланец	5	
А4		2	Д23В.095.003	Фланец	1	
А4		3	Д23В.095.004	Дно	1	
			Переменные данные	для исполнений		
				Д23В.095.010		
				Детали		
А3		4	Д23В.095.005	Обечайка	1	
				Д23В.095.010-01		
				Детали		
А3		4	Д23В.095.005-01	Обечайка	1	

Изм.	Лист	№ докум.	Подп.	Дата
Разраб.		Мордвинкин		15.12.
Пров.		Мордвинкин		87
Нач.отд.				
Н.контр.		Мюнтер		
Утв.				

Д23В.095.010

Бак

Лит.	Лист	Листов
И		1

Госстрой СССР ГПИ Горьковский САНТЕХПРОЕКТ

Копировал Ганкова

23108-09 31

Формат А4

Рис. 1

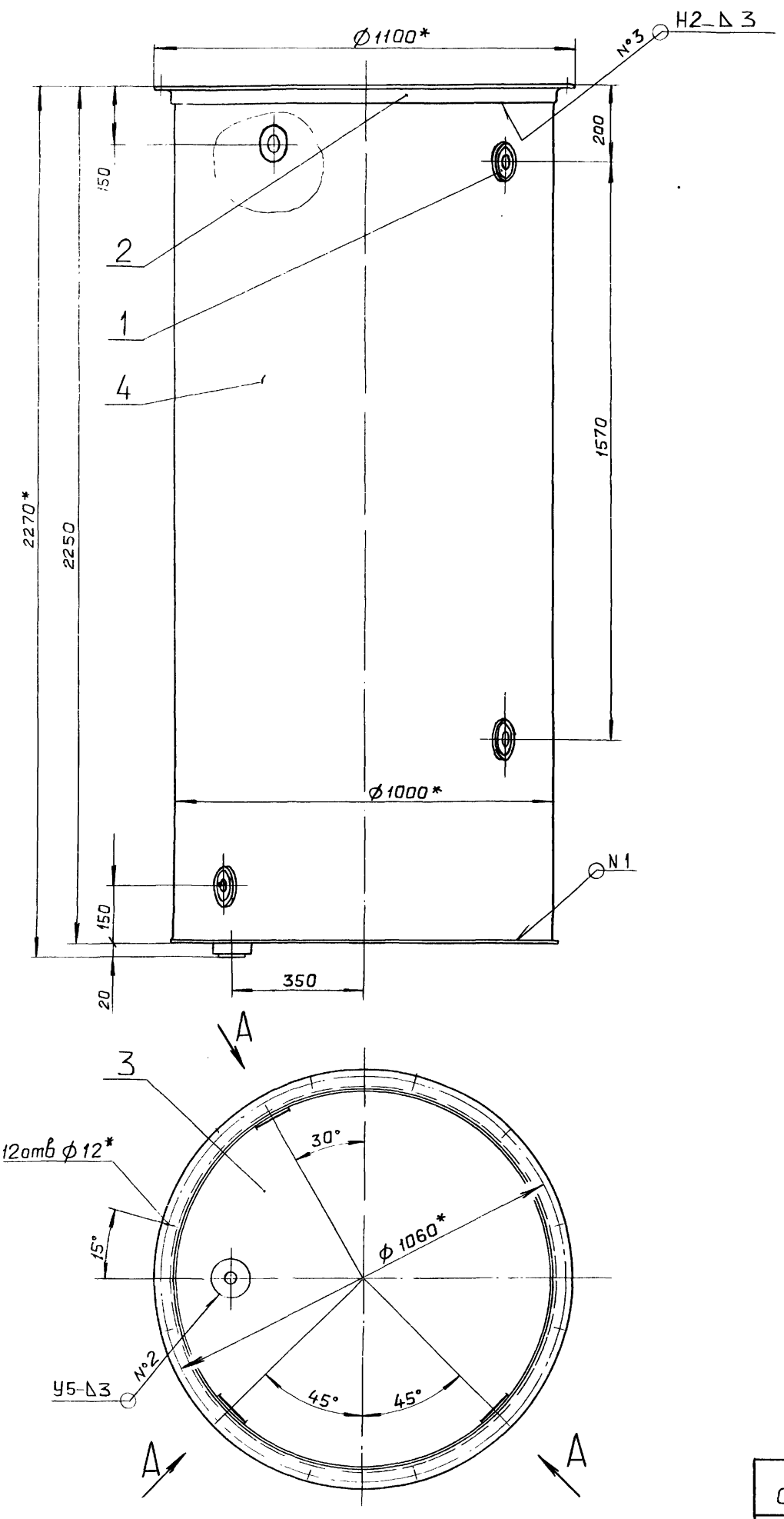

Рис. 2

Остальное-см. рис. 1

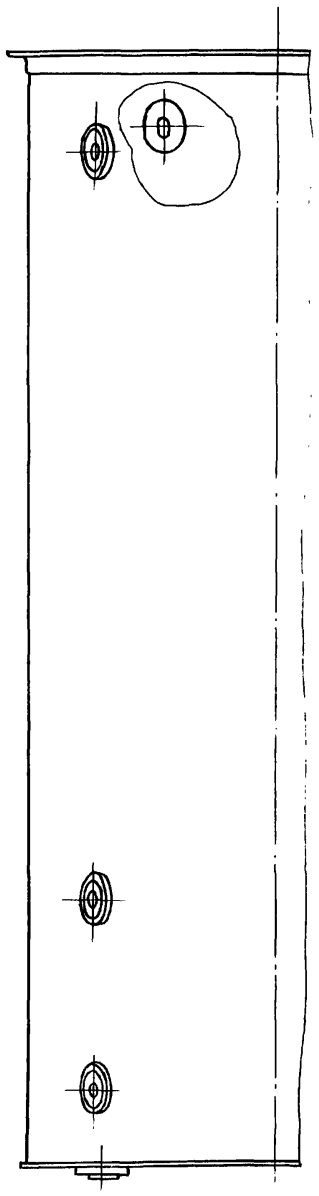

Б-Б
М1:1

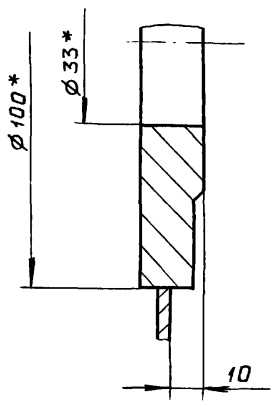

Обозначение	Рис.
Д23В.095.010	1
-01	2

Вид А
М1:2 повернуто

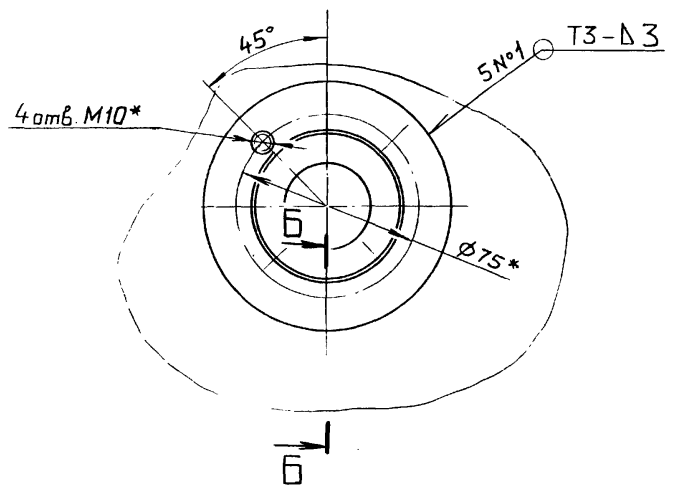

1*. Размеры для справок.

2. $\pm \frac{IT16}{2}$

3. Сварные швы по ГОСТ 5264-80. Швы зачистить. Шероховатость сварных швов $\overset{25}{\checkmark}$

Изм.	Лист	№ докум.	Подп.	Дата
Разраб.		Мордвинкин		25.12.
Пров.		Мордвинкин		25.12.
Т.контр				
Н.контр.		Мюнтер		
Утв				

Д23В.095.010СБ

Бак

Лит.	Масса	Масштаб
И	267,5	1:10

Лист | Листов 1

ГОССТРОЙ СССР ГПИ ГОРЬКОВСКИЙ САНТЕХПРОЕКТ

Копировал: Сынкова

Инв.№подл. | Подп. и дата | Взам.инв.№ | Инв.№дубл. | Подп. и дата

Д23В.095.003

12,5

12 отв. Ø11 +0,43

Ø1 (M)

Ø1060

Ø1000 +6,6

ГОСТ5264-80-С2

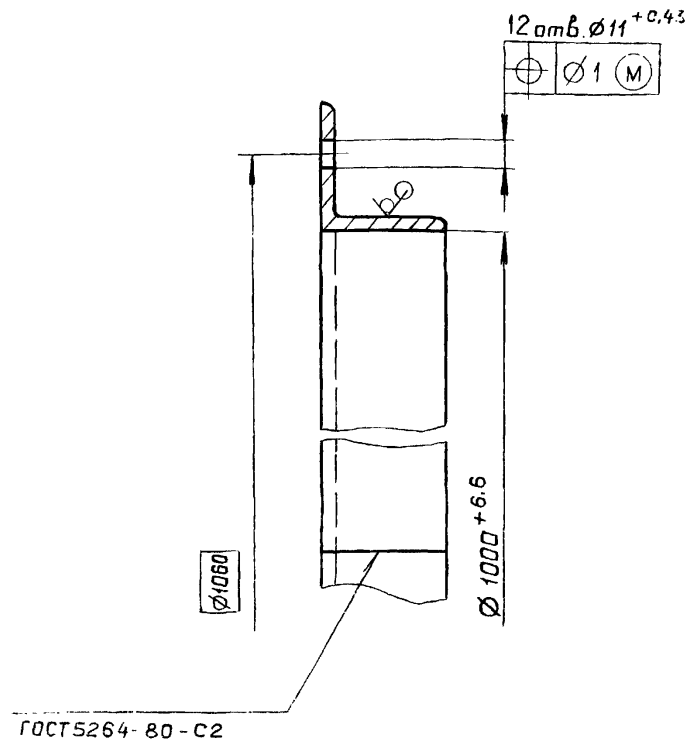

Изм	Лист	№ докум.	Подп.	Дата
Разраб.		Мордвинкин		25.12.87
Пров.		Мордвинкин		
Т.контр.				
Н.контр.		Мюнтер		
Утв.				

Д23В.095.003

Фланец

Лит.	Масса	Масштаб
И	12,1	1:2

Лист | Листов 1

Уголок 50×50×4-Б-ГОСТ8509-72 / ВСт.3сп ГОСТ535-79

ГОССТРОЙ СССР ГПИ ГОРЬКОВСКИЙ САНТЕХПРОЕКТ

Формат А4

Д23В.095.004

12,5

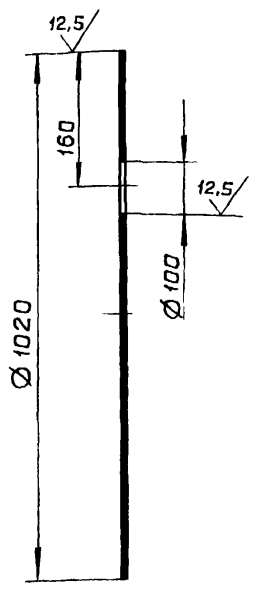

160

12,5

Ø100

Ø1020

Н14, h14

Изм	Лист	№ докум.	Подп.	Дата
Разраб.		Мордвинкин		26.11.87
Пров.		Мордвинкин		
Т.контр.				
Н.контр.		Мюнтер		
Утв.				

Д23В.095.004

Дно

Лит.	Масса	Масштаб
И	31,7	1:10

Лист | Листов 1

Лист Б-ПН-5 ГОСТ19903-74 / ВСт.3спГОСТ14637-79

ГОССТРОЙ СССР ГПИ ГОРЬКОВСКИЙ САНТЕХПРОЕКТ

Формат А4

Д23В.095.005

25

Рис.1

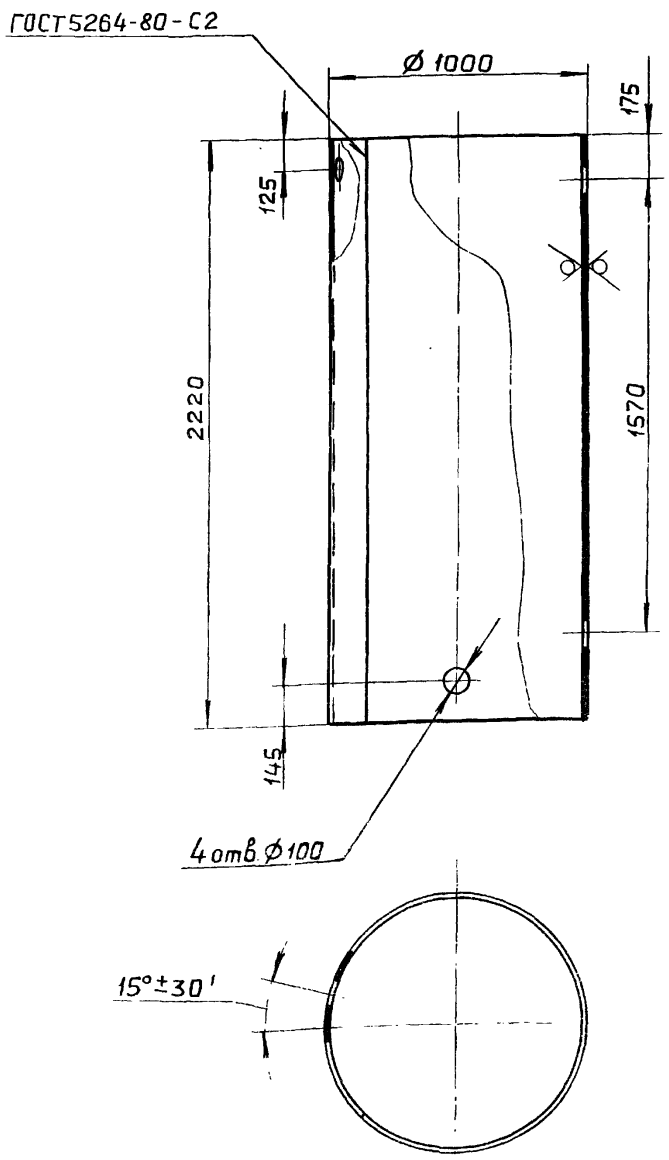

ГОСТ5264-80-С2

Ø1000

175

125

2220

1570

145

4 отв. Ø100

15°±30'

Рис.2

Остальное – см. рис.1

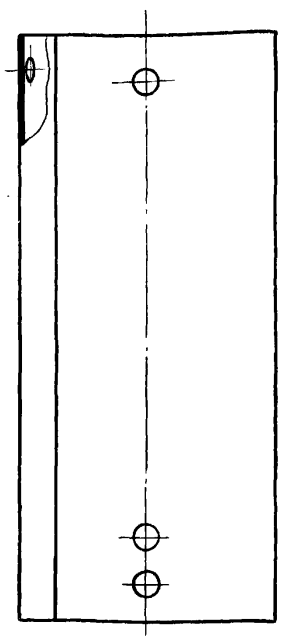

Обозначение	Рис
Д23В.095.005	1
– 01	2

Н16, h16, ±IT16/2

Изм	Лист	№ докум.	Подп.	Дата
Разраб.		Мордвинкин		25.11.87
Пров.		Мордвинкин		
Т.контр.				
Н.контр.		Мюнтер		
Утв.				

Д23В.095.005

Обечайка

Лит.	Масса	Масштаб
И	216,7	1:20

Лист | Листов 1

Лист Б-ПН-4 ГОСТ19903-74 / ВСт.3спГОСТ14637-79

ГОССТРОЙ СССР ГПИ ГОРЬКОВСКИЙ САНТЕХПРОЕКТ

Копировал: Ганкова

23108-09 33 Формат А3.

Типовой проект 903-1-260-88 Альбом 7 часть 2

Инв. № подл. | Подп. и дата | Взам. инв. № | Инв. № дубл. | Подп. и дата

Альбом 7 часть 2

Типовой проект 903-1-260-88

Формат	Зона	Поз	Обозначение	Наименование	Кол.	Примечание
				Документация		
А3			Д23В.095.020 СБ	Сборочный чертеж		
				Детали		
А4		1	Д23В.095.006	Отвод	1	
				Стандартные изделия		
		2		Фланец 1-25-6 ВСт.3сп ГОСТ 12820-80	2	

Изм.	Лист	№ докум.	Подп.	Дата
Разраб.		Мордвинкин		15.11.
Пров.		Мордвинкин		17
Нач.отд.				
Н.контр.		Мюнтер		
Утв.				

Д23В.095.020

Отвод

Лит. И | Лист | Листов 1

Госстрой СССР ГПИ Горьковский САНТЕХПРОЕКТ

Формат А4

Д23В.095.006

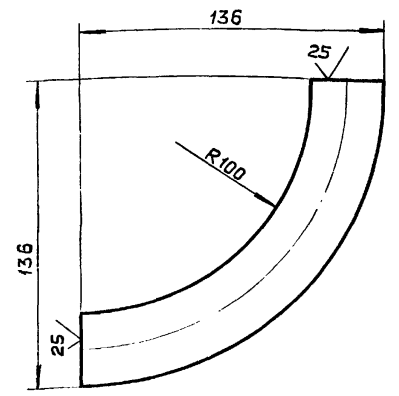

$\pm \frac{IT16}{2}$

Изм.	Лист	№ докум.	Подп.	Дата
Разраб.		Мордвинкин		15.11.
Пров.		Мордвинкин		17
Т.контр.				
Н.контр.		Мюнтер		
Утв.				

Отвод

Труба 32×3 ГОСТ 8734-75 / Д ГОСТ 8733-74

Лит.	Масса	Масштаб
И	0,39	1:2

Лист | Листов 1

Госстрой СССР ГПИ Горьковский САНТЕХПРОЕКТ

Формат А4

Д23В.095.020 СБ

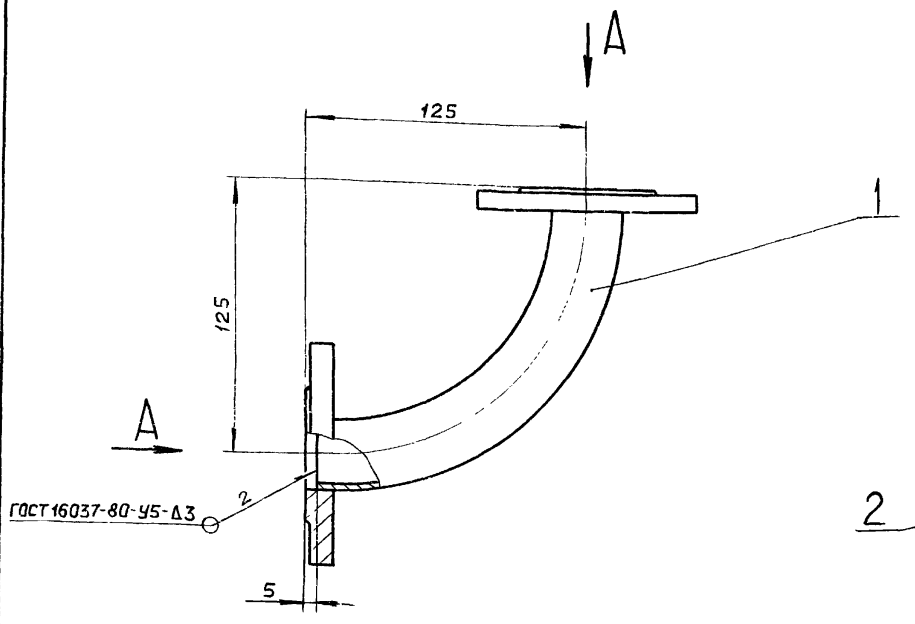

Вид А

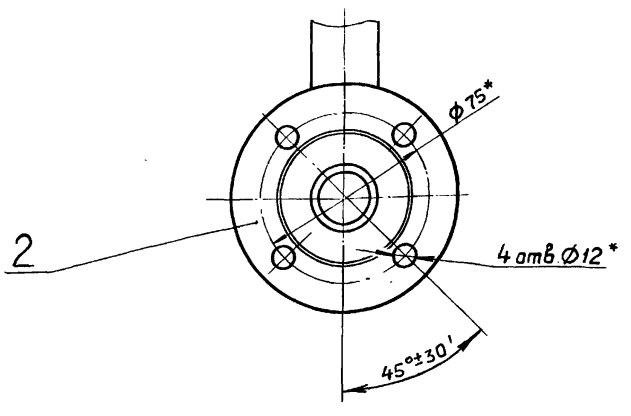

1.* Размеры для справок.

2. $\pm \frac{IT16}{2}$

Изм.	Лист	№ докум.	Подп.	Дата
Разраб.		Мордвинкин		15.11.
Пров.		Мордвинкин		17
Т.контр.				
Н.контр.		Мюнтер		
Утв.				

Д23В.095.020 СБ

Отвод

Лит.	Масса	Масштаб
И	1,49	1:2

Лист | Листов 1

Госстрой СССР ГПИ Горьковский САНТЕХПРОЕКТ

Копировал: Ганкова

Формат А3

Альбом 7 часть 2

Типовой проект 903-1-260.88

Формат	Зона	Поз.	Обозначение	Наименование	Кол.	Примечание
				Документация		
А3			Д23В.095.030СБ	Сборочный чертеж		
				Переменные данные для исполнений		
				Д23В.095.030		
				Детали		
А3		1	Д23В.095.001 –01	Фланец	1	
А4		2	Д23В.095.007	Крышка	1	
				Д23В.095.030-01		
				Детали		
А3		1	Д23В.095.001	Фланец	2	
А4		2	Д23В.095.007 –01	Крышка	1	

Взам. инв. № | Инв. № дубл. | Подп. и дата | Инв. № подл. | Подп. и дата

Изм.	Лист	№ докум.	Подп.	Дата
Разраб.		Мордвинкин		25.12.
Пров.		Мордвинкин		17
Нач. отд.				
Н. контр.		Мюнтер		
Утв.				

Д23В.095.030

Крышка

Лит.	Лист	Листов
И		1

ГОССТРОЙ СССР ГПИ ГОРЬКОВСКИЙ САНТЕХПРОЕКТ

Формат А4

Д23В.095.007

12,5 V(V)

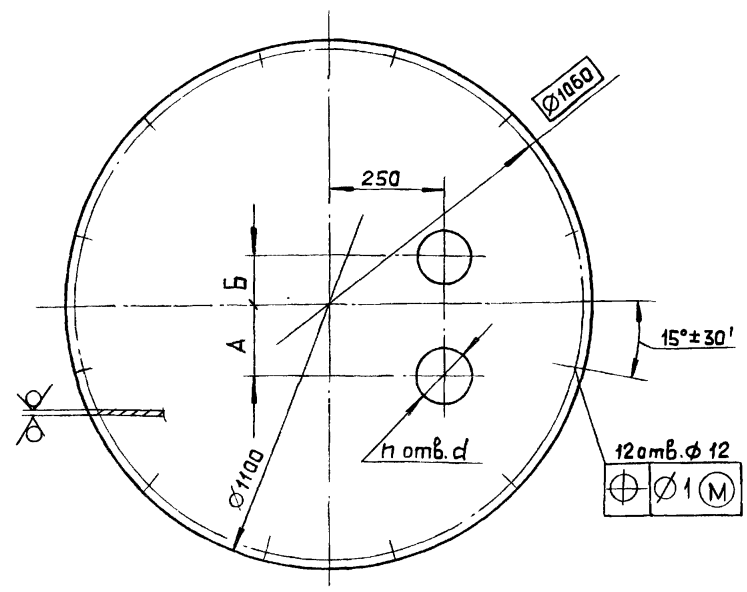

Обозначение	Размеры, мм А	Б	d	n	Масса, кг.
Д23В.095.007	100	–	130	1	36.71
–01	150	100	100	2	36.61

H14, h14, ± IT14/2

Взам. инв. № | Инв. № дубл. | Подп. и дата | Инв. № подл. | Подп. и дата

Изм.	Лист	№ докум.	Подп.	Дата
Разраб.		Мордвинкин		25.12.
Пров.		Мордвинкин		17
Т. контр.				
Н. контр.		Мюнтер		
Утв.				

Крышка

Лит.	Масса	Масштаб
И	См. табл.	–
Лист	Листов 1	

Лист Б-ПН-5 ГОСТ19903-74 ВСт.3сп ГОСТ14637-79

ГОССТРОЙ СССР ГПИ ГОРЬКОВСКИЙ САНТЕХПРОЕКТ

Формат А4

Д23В.095.030 СБ

Рис. 1

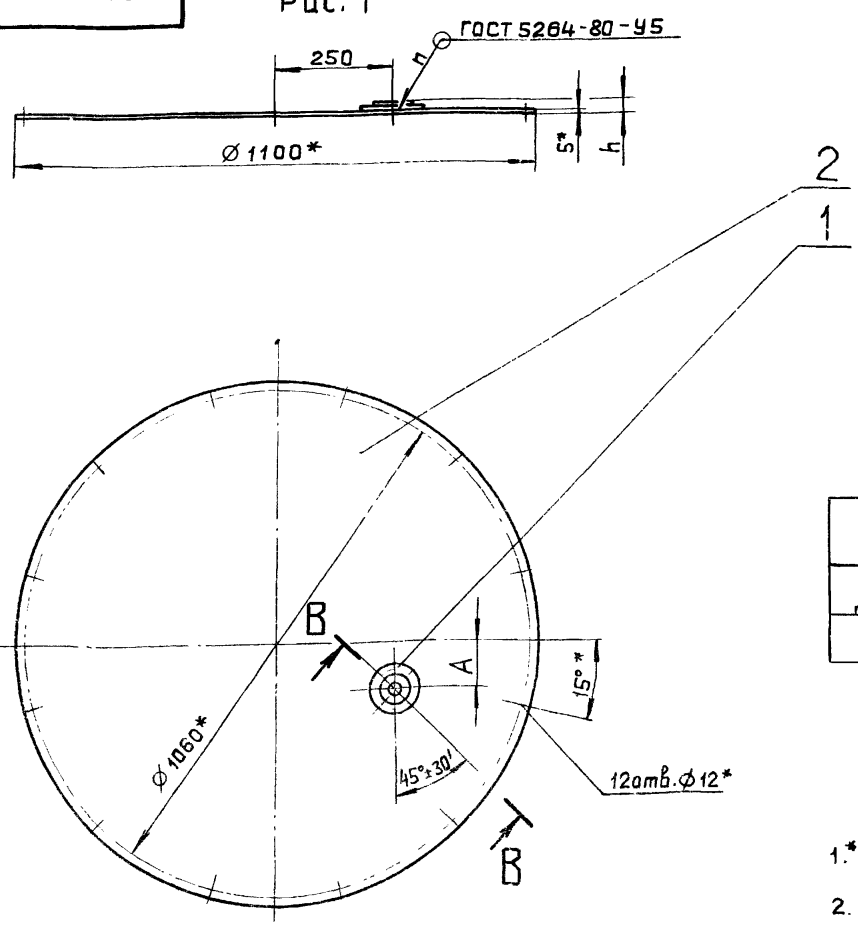

Рис. 2

Остальное – см. рис. 1

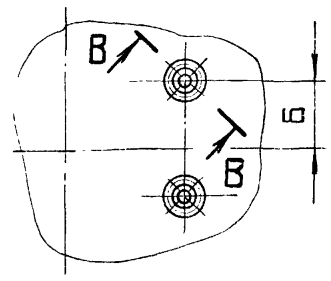

Обозначение	Рис.	Размеры, мм А	Б	d*	d_1*	d_2*	M*	h	n
Д23В.095.030	1	100	–	46	100	130	M12	30	1
–01	2	150	100	33	75	100	M10	25	2

1.* Размеры для справок.

2. ± IT16/2

Взам. инв. № | Инв. № дубл. | Подп. и дата | Инв. № подл. | Подп. и дата

Изм.	Лист	№ докум.	Подп.	Дата
Разраб.		Мордвинкин		25.12.89
Пров.		Мордвинкин		
Т. контр.				
Н. контр.		Мюнтер		
Утв.				

Крышка

Лит.	Масса	Масштаб
И	39,41	1:10
Лист	Листов 1	

ГОССТРОЙ СССР ГПИ ГОРЬКОВСКИЙ САНТЕХПРОЕКТ

Формат А4

Типовой проект 903-1-260-88 Альбом 7 часть 2

Формат	Зона	Поз.	Обозначение	Наименование	Кол.	Примечание
				Документация		
А2			Д23В.096.000СБ	Сборочный чертеж		
				Сборочные единицы		
А4		1	Д23В.095.010-01	Бак	1	
А4		2	Д23В.095.020	Отвод	1	
А4		3	Д23В.095.030	Крышка	1	
				Детали		
А3		4	Д23В.095.001-02	Фланец	2	
А4		5	Д23В.095.002	Прокладка	2	
		6	-01	Прокладка	3	
		7	-02	Прокладка	1	
				Стандартные изделия		

Изм.	Лист	№ докум.	Подп.	Дата
Разраб.		Мордвинкин		7.12.87
Пров.		Мордвинкин		
Нач.отд		Вольский		
Н.контр.		Мюнтер		
Утв.				

Д23В.096.000

Бак повторного использования соли
V=1,5 м³

Лит.	Лист	Листов
И	1	2

Госстрой СССР ГПИ Горьковский САНТЕХПРОЕКТ

Формат А4

Формат	Зона	Поз.	Обозначение	Наименование	Кол.	Примечание
		8		Запорное устройство указателя уровня вентильного типа цапковое 12нж13бк4 ТУ26-07-1093-74	1	
		9		Трубка 20-2,5-1500 ГОСТ8446-74	1	
		10		Болт М10×25.46 ГОСТ7798-70	12	
				Шпильки ГОСТ22032-76		
		11		М10-6g×40.46	20	
		12		М12-6g×40.46	4	
				Гайки ГОСТ5915-70		
		13		М10.4	20	
		14		М12.4	4	

Д23В.096.000 Лист 2

Формат	Зона	Поз.	Обозначение	Наименование	Кол.	Примечание
				Документация		
А2			Д23В.097.000СБ	Сборочный чертеж		
				Сборочные единицы		
А4		1	Д23В.097.010	Люк	1	
А4		2	Д23В.097.020	Бак	1	
				Детали		
А4		3	Д23В.099.042-01	Воронка	1	

Изм.	Лист	№ докум.	Подп.	Дата
Разраб.		Козина		7.12.87
Пров.		Козина		
Нач.отд.		Вольский		
Н.контр.		Мюнтер		
Утв.				

Д23В.097.000

Бак взрыхления фильтров Ø 700 мм
V=1,5 м³

Лит.	Лист	Листов
И		1

Госстрой СССР ГПИ Горьковский САНТЕХПРОЕКТ

Формат А4

Формат	Зона	Поз.	Обозначение	Наименование	Кол.	Примечание
				Документация		
А3			Д23В.097.010СБ	Сборочный чертеж		
				Детали		
А4		1	Д23В.097.001	Крышка	1	
А4		2	Д23В.097.002	Ручка	1	
А4		3	Д23В.097.003	Фланец	1	
А4		4	Д23В.097.004	Кронштейн	1	
А4		5	Д23В.097.005	Проушина	2	
А4		6	Д23В.097.006	Ось	1	
А4		7	Д23В.097.007	Прокладка	1	
А4		8	Д23В.097.004-01	Кронштейн	1	
				Стандартные изделия		
		9		Болт М12×25.36 ГОСТ7798-70	6	
		10		Гайка М12.4 ГОСТ5915-70	6	
		11		Шайба 16-01 ГОСТ11371-78	2	
		12		Шплинт 5×40 ГОСТ397-79	2	

Изм.	Лист	№ докум.	Подп.	Дата
Разраб.		Козина		7.12.87
Пров.		Козина		
Нач.отд.				
Н.контр.		Мюнтер		
Утв.				

Д23В.097.010

Люк

Лит.	Лист	Листов
И		1

Госстрой СССР ГПИ Горьковский САНТЕХПРОЕКТ

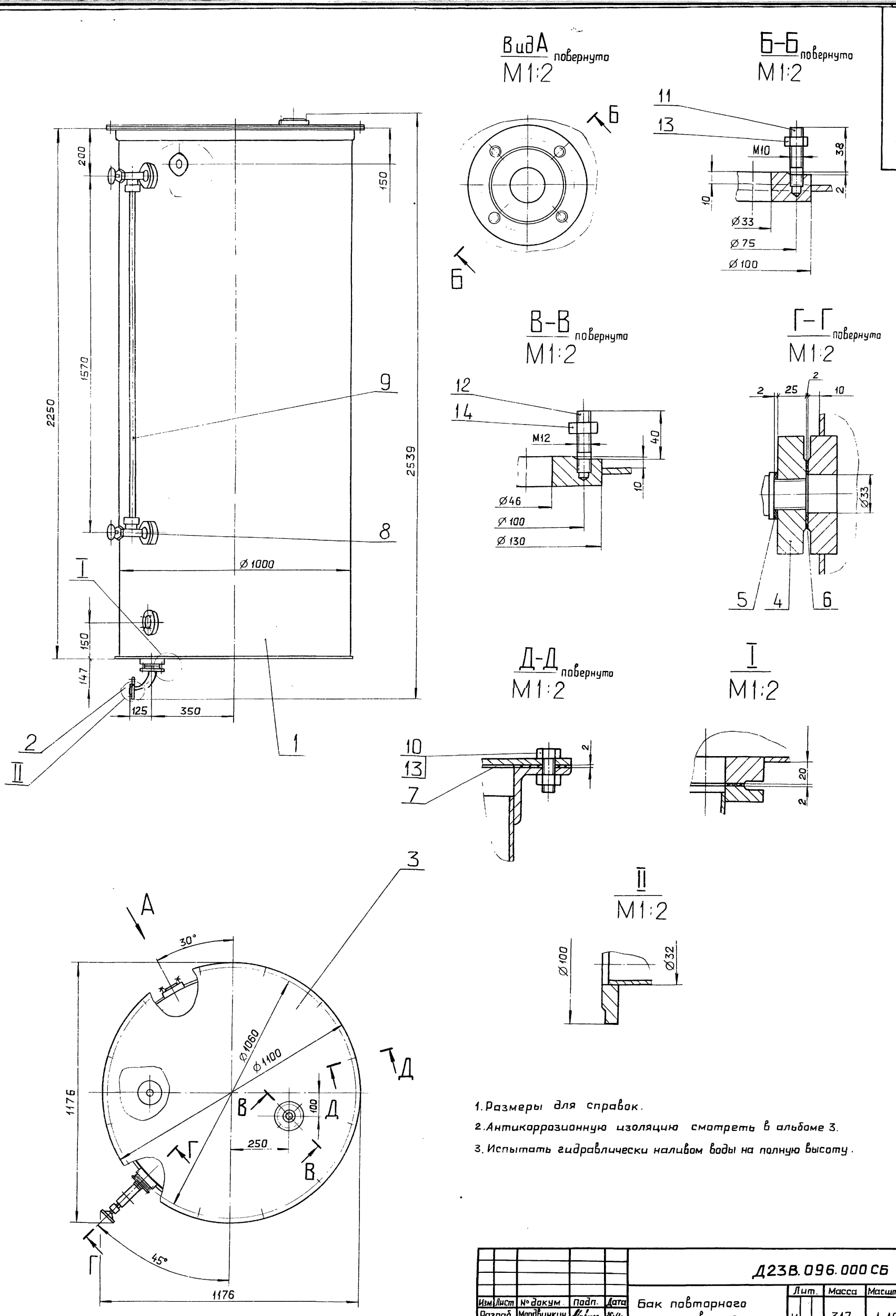

1. Размеры для справок.
2. Антикоррозионную изоляцию смотреть в альбоме 3.
3. Испытать гидравлически наливом воды на полную высоту.

					Д23В.096.000 СБ			
Изм	Лист	№ докум.	Подп.	Дата	Бак повторного использования соли V=1,5 м³.	Лит.	Масса	Масштаб
Разраб.		Мордвинкин		25.12.		И	317	1:10
Пров.		Мордвинкин		.84		Лист	Листов 1	
Т.контр.						ГОССТРОЙ СССР ГПИ ГОРЬКОВСКИЙ САНТЕХПРОЕКТ		
Нач.отд.		Вольский						
Н.контр.		Мюнтер						
Утв.								

Копировал Ганкова 23108-09 37 формат 42

Инв.№ подл. | Подп. и дата | Взам.инв.№ | Инв.№ дубл. | Подп. и дата

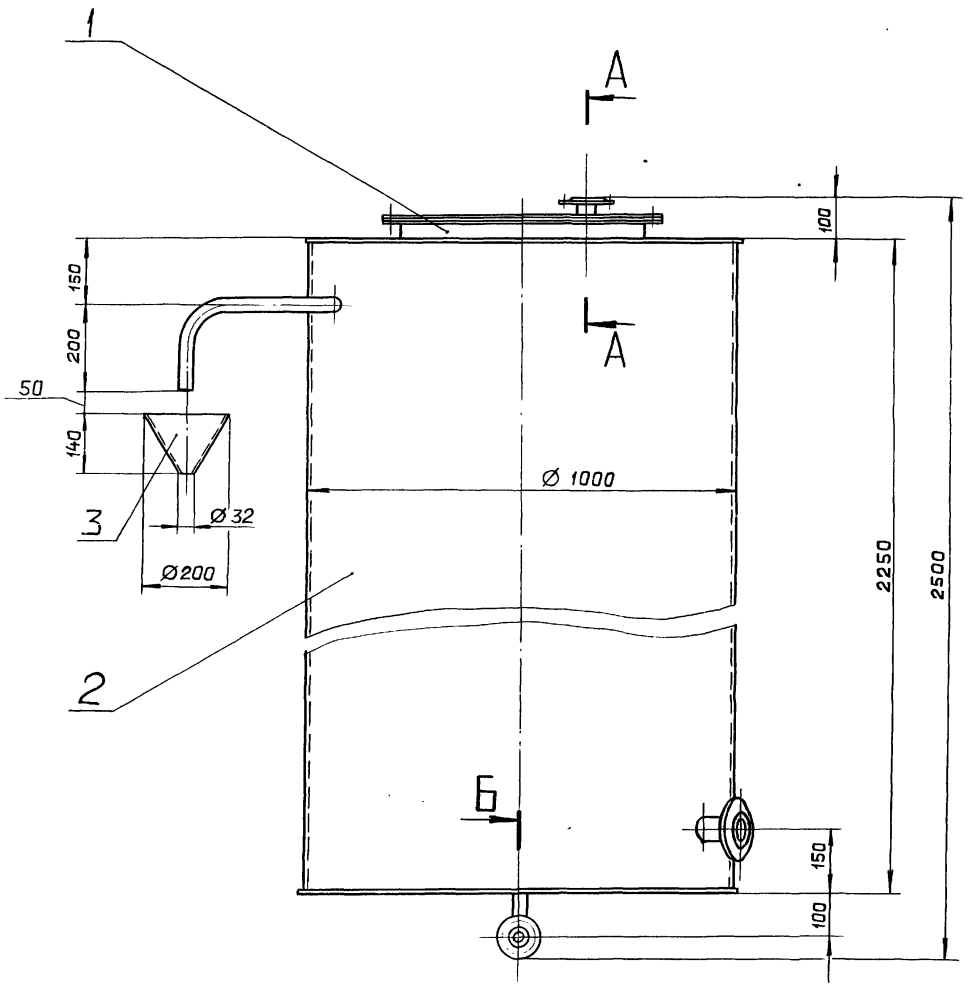

А–А
М1:1

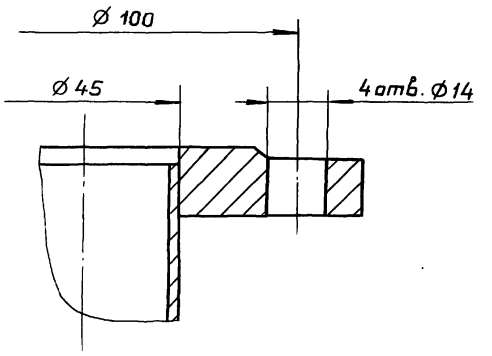

Б–Б
М 1:2

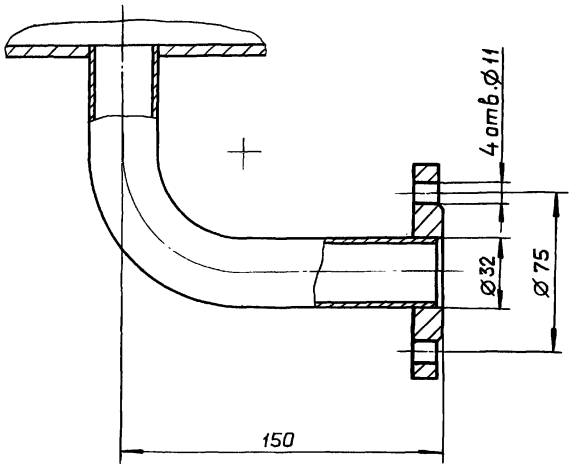

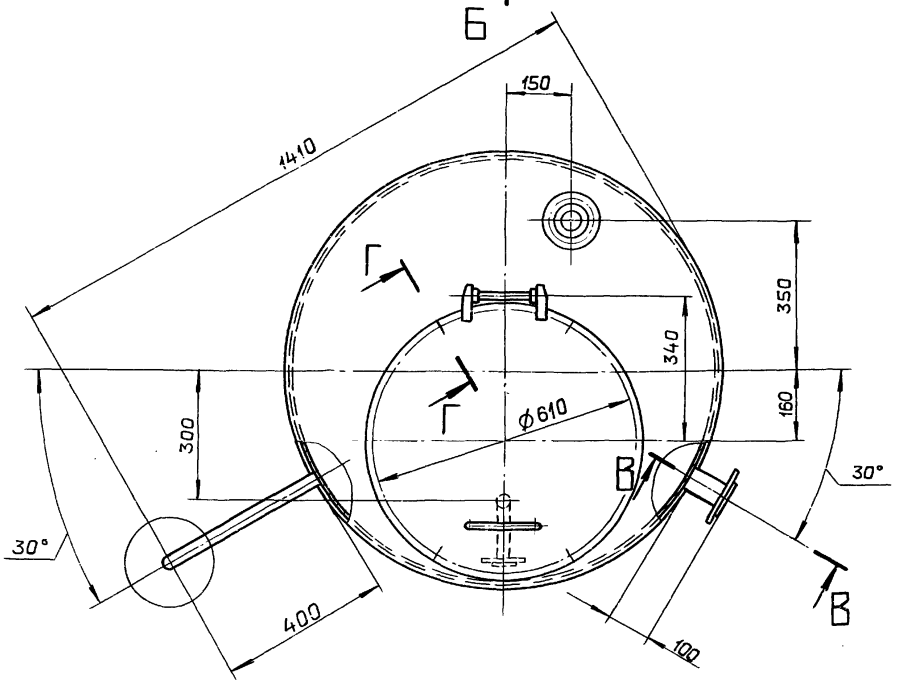

В – В повернуто
М 1:2

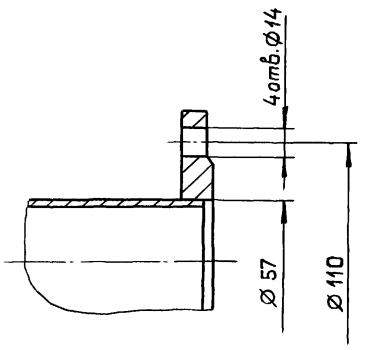

Г – Г повернуто
М 1:2

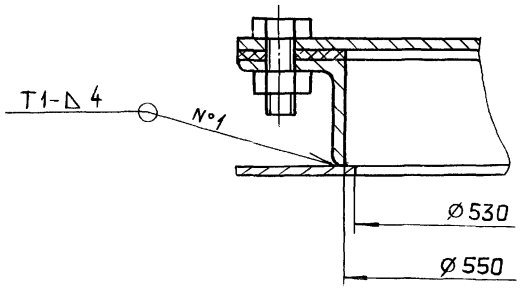

1. Размеры для справок.
2. Антикоррозионную изоляцию см. альбом 3.
3. Испытать гидравлически наливом воды на полную высоту.

Изм.	Лист	№ докум.	Подп.	Дата
Разраб.		Козина		11.87
Пров.		Козина		
Т. контр.				
Нач. отд.		Вольский		
Н. контр.		Мюнтер		
Утв.				

Копировал Ганкова

Д23В.097.000 СБ

Бак взрыхления фильтров Ø 700 мм V = 1,5 м³

Лит.	Масса	Масштаб
И	297	1:10

Лист | Листов 1

ГОССТРОЙ СССР ГПИ ГОРЬКОВСКИЙ САНТЕХПРОЕКТ

23108-09 38 Формат А2

Инв. № подл. | Подп. и дата | Взам. инв. № | Инв. № дубл. | Подп. и дата

Альбом 7 часть 2

Типовой проект 903-1-260-88

Д23В.097.001

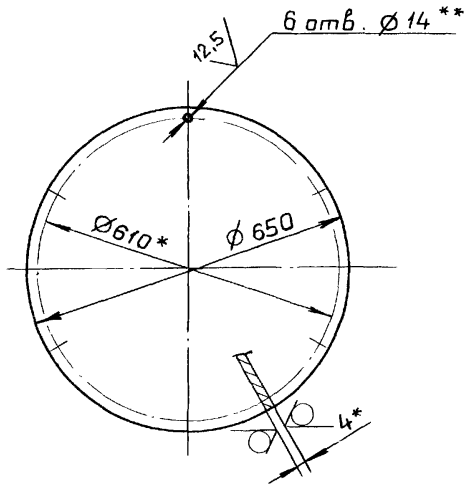

1.* Размеры для справок.

2.** Обработать по сопрягаемой детали.

3. H14, h14

Изм.	Лист	№ докум.	Подп.	Дата
Разраб.		Козина		7.12.87
Пров.		Козина		
Т.контр.				
Н.контр.		Мюнтер		
Утв.				

Д23В.097.001

Крышка

Лит.	Масса	Масштаб
И	10,5	1:1

Лист | Листов 1

Лист 6-ПН-4 ГОСТ 19903-74 / ВСт.3сп ГОСТ 14637-79

Госстрой СССР ГПИ Горьковский САНТЕХПРОЕКТ

Формат А4

Д23В.097.002

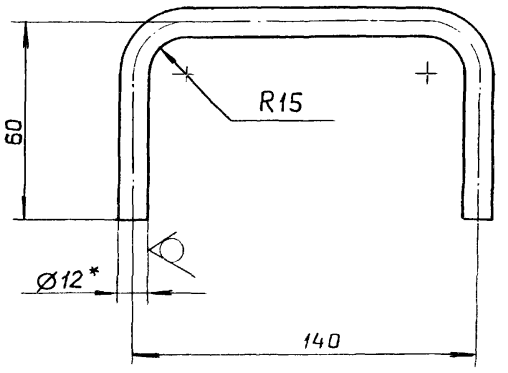

1.* Размеры для справок.

2. $\pm \frac{IT16}{2}$

Изм.	Лист	№ докум.	Подп.	Дата
Разраб.		Козина		7.12.87
Пров.		Козина		
Т.контр.				
Н.контр.		Мюнтер		
Утв.				

Д23В.097.002

Ручка

Лит.	Масса	Масштаб
И	0,25	1:2

Лист | Листов 1

Круг 12-В-ГОСТ 2590-71 / ВСт.3сп ГОСТ 535-79

Госстрой СССР ГПИ Горьковский САНТЕХПРОЕКТ

Формат А4

Д23В.097.010 СБ

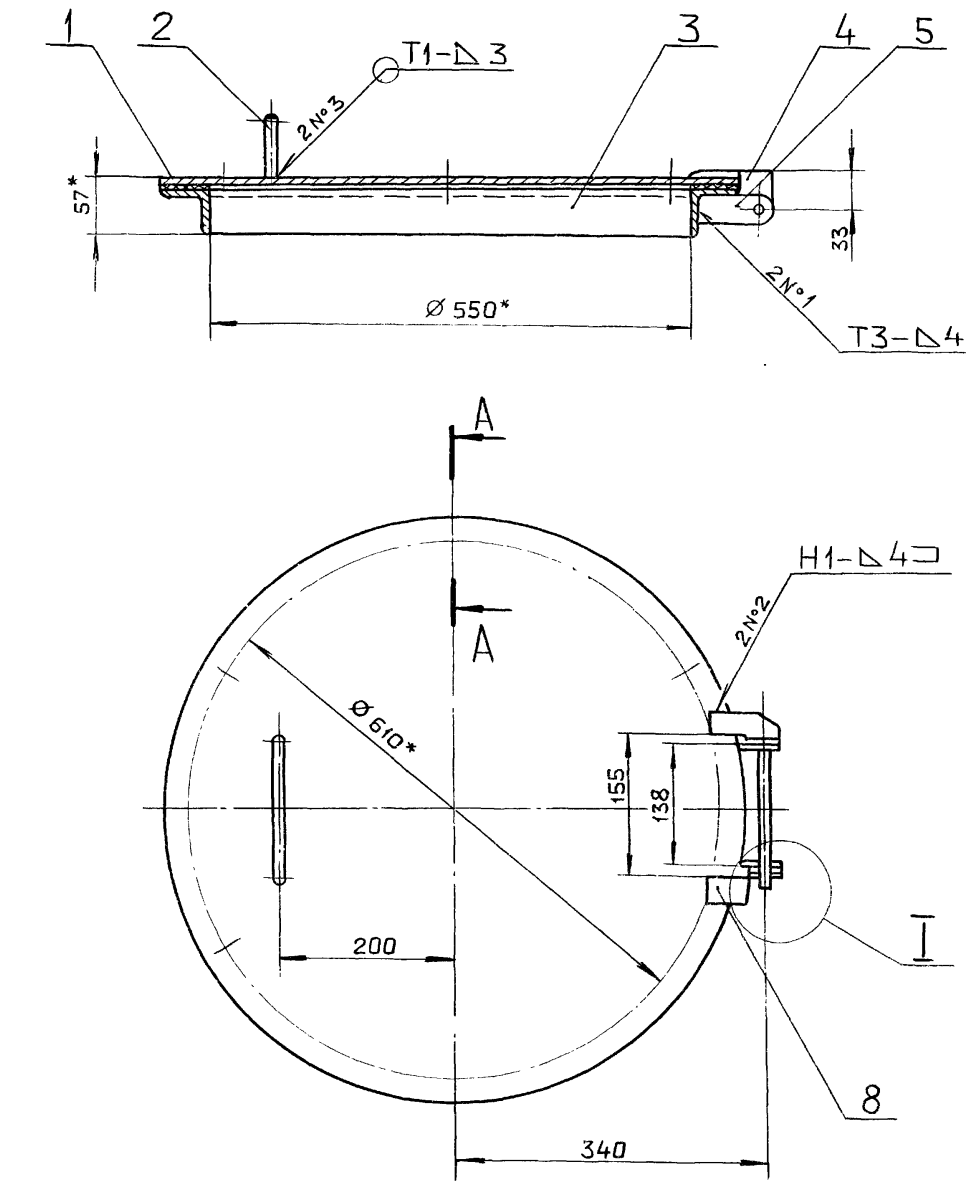

1* Размеры для справок.

2. $\pm \frac{IT16}{2}$

3. Сварные швы по ГОСТ 5264-80.

Изм	Лист	№ докум.	Подп.	Дата
Разраб		Козина		7.12.87
Пров.		Козина		
Т.контр.				
Н.контр.		Мюнтер.		
Утв.				

Д23В.097.010 СБ

Люк

Лит.	Масса	Масштаб
И	19	1:5

Лист | Листов 1

Госстрой СССР ГПИ Горьковский САНТЕХПРОЕКТ

Копировал Ганкова

Формат А3

Инв. № подл. | Подп. и дата | Взам. инв. № | Инв. № дубл. | Подп. и дата

Типовой проект 903-1-260-88 Альбом 7 част.

Д23В.097.003

(√)

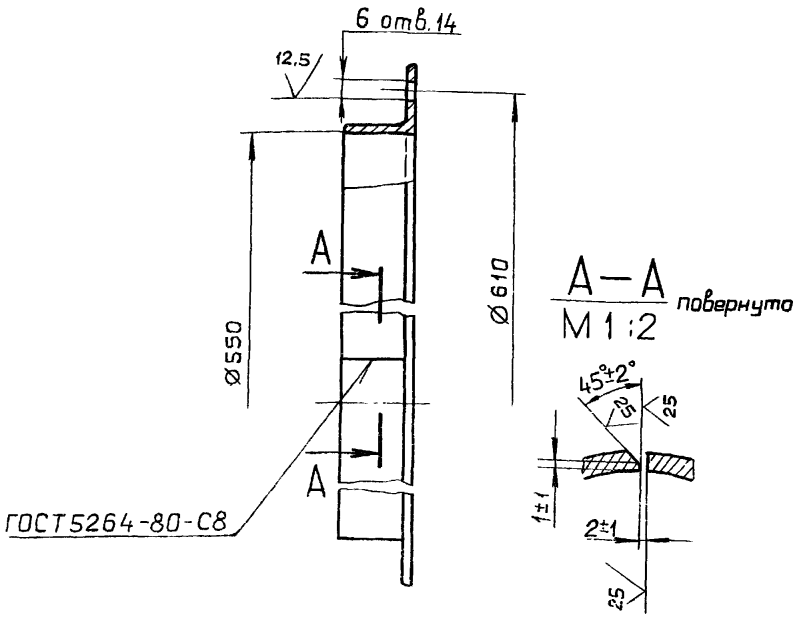

H14, h14

Изм.	Лист	№ докум.	Подп.	Дата
Разраб.		Козина		7.12.87
Пров.		Козина		
Т.контр.				
Н.контр.		Мюнтер		
Утв.				

Д23В.097.003

Фланец

Лит.	Масса	Масштаб
И	7,2	1:5
Лист	Листов 1	

Уголок 50×50×5-Б ГОСТ8509-72 / ВСт.3сп ГОСТ 535-79

Госстрой СССР ГПИ Горьковский САНТЕХПРОЕКТ

Формат А4

Подп. и дата | Инв. № дубл. | Взам. инв. № | Подп. и дата | Инв. № подл.

Д23В.097.004

25 (√)

Д23В.097.004

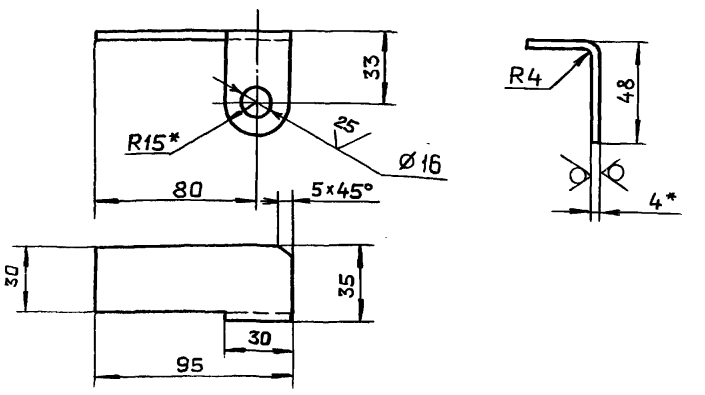

Д23В.097.004-01 - Зеркальное отражение
Остальное см. Д23В.097.004

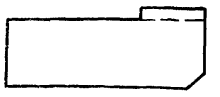

1* Размеры для справок.

2. $h16,\pm\frac{IT16}{2}$

Изм.	Лист	№ докум.	Подп.	Дата
Разраб.		Козина		7.12.87
Пров.		Козина		
Т.контр.				
Н.контр.		Мюнтер		
Утв.				

Д23В.097.004

Кронштейн

Лит.	Масса	Масштаб
И	0,13	1:2
Лист	Листов 1	

Лист 6-ПН-4 ГОСТ19903-74 / ВСт.3сп ГОСТ14637-79

Госстрой СССР ГПИ Горьковский САНТЕХПРОЕКТ

Формат А4

Д23В.097.005

25 (√)

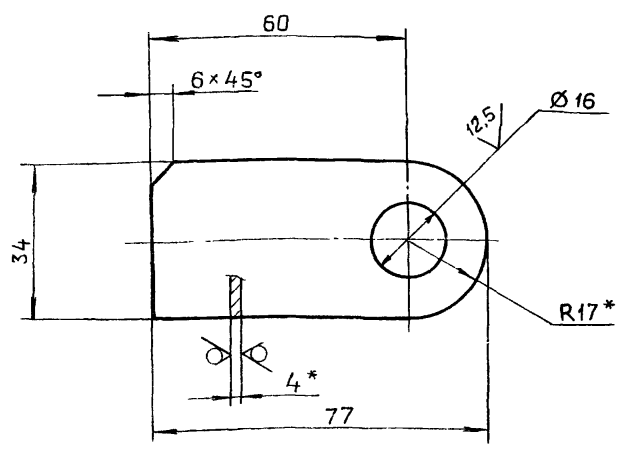

1* Размеры для справок.

2. $H14,\pm\frac{IT14}{2}$

Изм.	Лист	№ докум.	Подп.	Дата
Разраб.		Козина		7.12.87
Пров.		Козина		
Т.контр.				
Н.контр.		Мюнтер		
Утв.				

Д23В.097.005

Проушина

Лит.	Масса	Масштаб
И	0,09	1:1
Лист	Листов 1	

Лист 6-ПН-4 ГОСТ19903-74 / ВСт.3сп ГОСТ14637-79

Госстрой СССР ГПИ Горьковский САНТЕХПРОЕКТ

Формат А4

Подп. и дата | Инв. № дубл. | Взам. инв. № | Подп. и дата | Инв. № подл.

Д23В.097.006

12,5 (√)

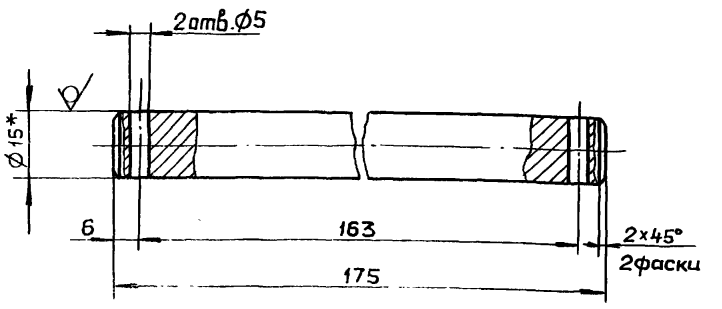

1.* Размеры для справок.

2. $H14, h14, \pm\frac{IT14}{2}$

Изм.	Лист	№ докум.	Подп.	Дата
Разраб.		Козина		7.12.87
Пров.		Козина		
Т.контр.				
Н.контр.		Мюнтер		
Утв.				

Д23В.097.006

Ось

Лит.	Масса	Масштаб
И	0,24	1:1
Лист	Листов 1	

Круг 15-В-ГОСТ 2590-71 / ВСт3сп ГОСТ535-79

Госстрой СССР ГПИ Горьковский САНТЕХПРОЕКТ

Корректор Ганкова

23108-09 40

Формат А4

Типовой проект 903-1-260-88 Альбом 7 часть 2

Д23В.097.007

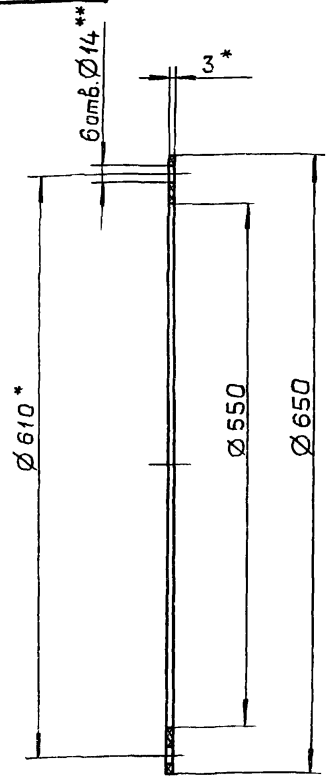

1.* Размеры для справок.
2** Обработать по сопрягаемой детали.

Изм.	Лист	№ докум.	Подп.	Дата
Разраб.		Козина		7.12.87
Пров.		Козина		
Т.контр.				
Н.контр.		Мюнтер		
Утв.				

Д23В.097.007

Прокладка

Лит.	Масса	Масштаб
И	0,05	1:5

Лист	Листов 1

Пластина I, лист ТМКЩ-С-3 ГОСТ 7338-77

Госстрой СССР ГПИ Горьковский САНТЕХПРОЕКТ

Формат А4

Формат	Зона	Поз.	Обозначение	Наименование	Кол.	Примечание
				Документация		
А2			Д23В.097.020 СБ	Сборочный чертеж		
				Детали		
А4		1	Д23В.097.008-01	Патрубок	1	
Б4		2	Д23В.097.009	Патрубок		
				Труба 4,5×2,5 ГОСТ 10704-76 / Д ГОСТ 10705-80		
				L=100 h16 (25)	1	0,26 кг
А4		3	Д23В.097.011	Цилиндр	1	
А4		4	Д23В.097.008	Патрубок	1	
А4		5	Д23В.097.012	Дно	1	
А4		6	Д23В.097.013	Крышка	1	
Б4		7	Д23В.097.014	Патрубок		
				Труба 57×3 ГОСТ 10704-76 / Д ГОСТ 10705-80		
				L=100 h16 (25)	1	0,4 кг
				Стандартные изделия		
				Фланцы ГОСТ 12820-80		
		9		1-25-6 Ст.25	1	
		10		1-40-6 Ст.25	1	
		11		1-50-6 Ст.25	1	

Изм.	Лист	№ докум.	Подп.	Дата
Разраб.		Козина		7.12.87
Пров.		Козина		
Нач.отд.				
Н.контр.		Мюнтер		
Утв.				

Д23В.097.020

Бак

Лит.	Лист	Листов
И		1

Госстрой СССР ГПИ Горьковский САНТЕХПРОЕКТ

Формат А4

Д23В.097.008

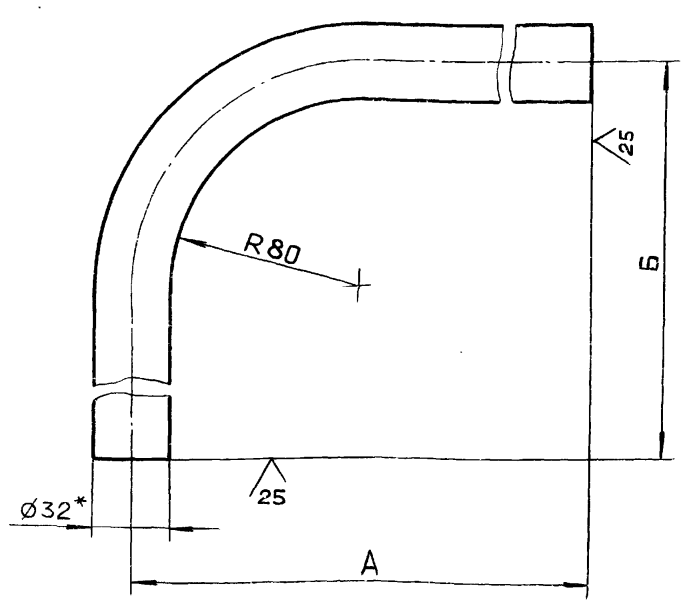

Обозначение	Размеры, мм А	Размеры, мм Б	Масса, кг
Д23В.097.008	147	105	0,5
-01	404	200	1

1.* Размеры для справок
2. ± IT16/2

Изм.	Лист	№ докум.	Подп.	Дата
Разраб.		Козина		7.12.87
Пров.		Козина		
Т.контр.				
Н.Контр.		Мюнтер		
Утв.				

Д23В.097.008

Патрубок

Лит.	Масса	Масштаб
И	См. табл.	1:2

Лист	Листов 1

Труба 32×2 ГОСТ 10704-76 / Д ГОСТ 10705-80

Госстрой СССР ГПИ Горьковский САНТЕХПРОЕКТ

Д23В.097.011

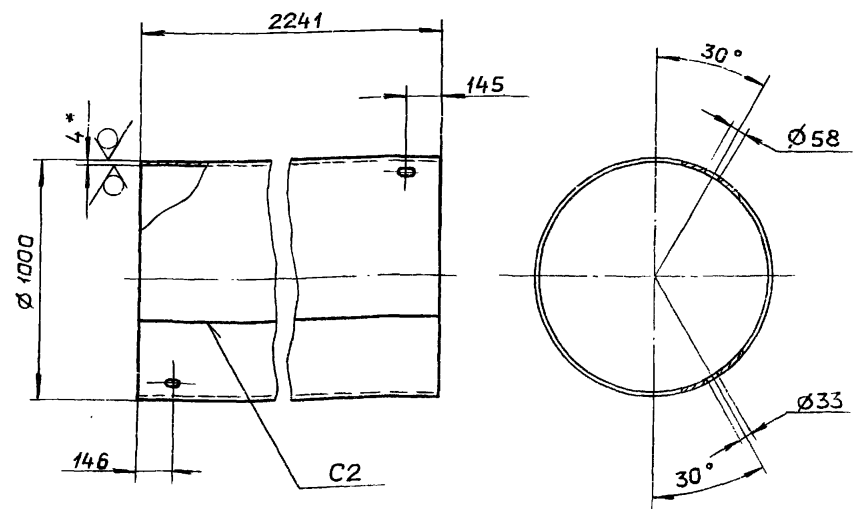

1.* Размеры для справок.
2. H16, h16, ± IT16/2
3. Сварные швы по ГОСТ 5264-80.

Изм.	Лист	№ докум.	Подп.	Дата
Разраб.		Козина		7.12.87
Пров.		Козина		
Т.контр.				
Н.контр.		Мюнтер		
Утв.				

Д23В.097.011

Цилиндр

Лит.	Масса	Масштаб
И	220	1:20

Лист	Листов 1

Лист Б-ПН-4 ГОСТ 19903-74 / ВСт.3сп ГОСТ 14637-79

Госстрой СССР ГПИ Горьковский САНТЕХПРОЕКТ

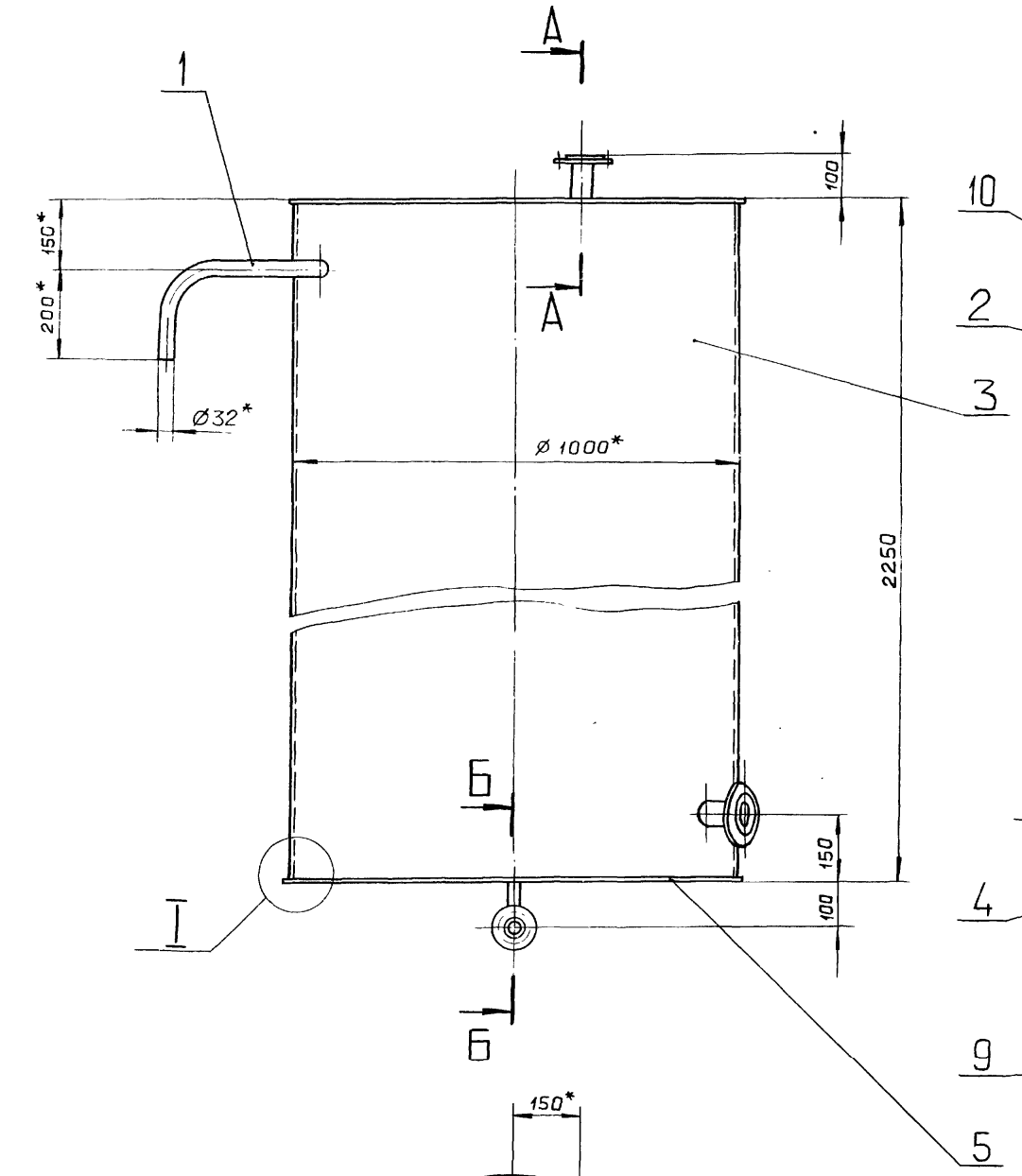

А–А
М 1:2

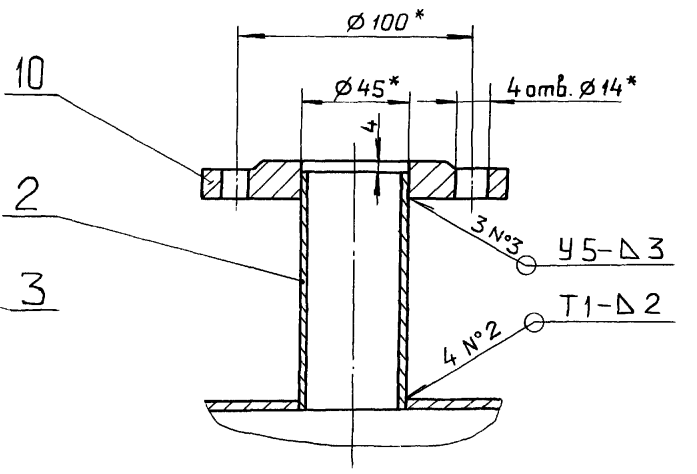

Б–Б
М 1:2

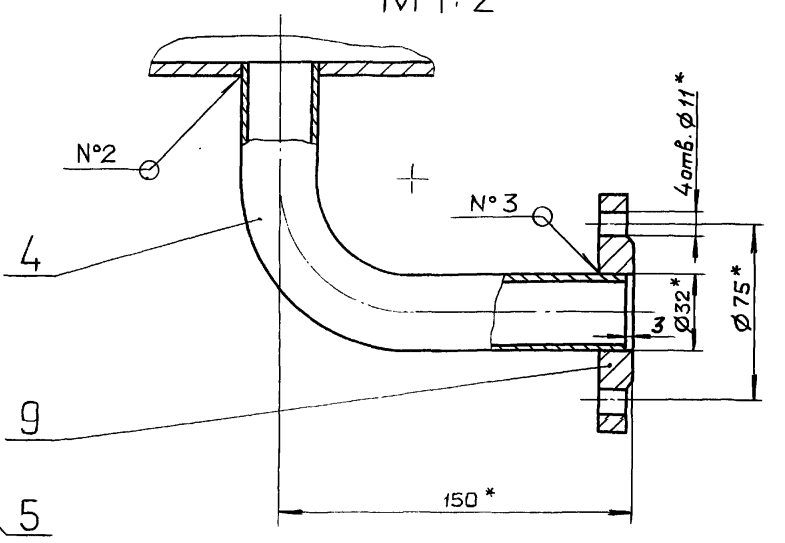

В – В повернута
М 1:2

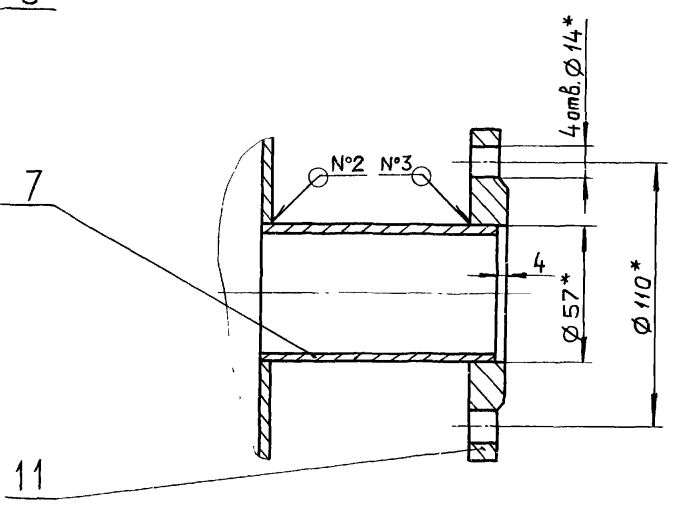

I
М 1:1

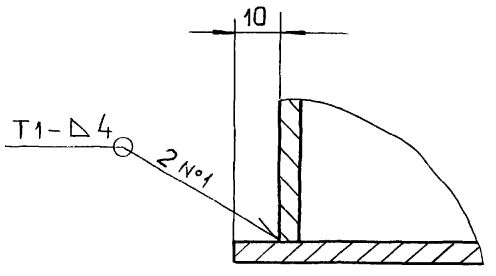

1.* Размеры для справок.

2. $\pm \frac{IT16}{2}$.

3. Сварные швы N° 1,2 по ГОСТ 5264-80, N° 3 по ГОСТ 16037-80.

Изм.	Лист	N° докум.	Подп.	Дата
Разраб.		Козина		25.12.87
Пров.		Козина		
Т. контр.				
Нач. отд.				
Н. контр.		Мюнтер		
Утв.				

Д23В.097.020 СБ

Бак

Лит.	Масса	Масштаб
И	278	1:10

Лист | Листов 1

ГОССТРОЙ СССР ГПИ ГОРЬКОВСКИЙ САНТЕХПРОЕКТ

Копировал Формат А2

Инв. N подл. | Подп. и дата | Взам. инв. N | Инв. N дубл. | Подп. и дата

Альбом 7 часть 2

Типовой проект 903-1-260.88

Д23В.097.012

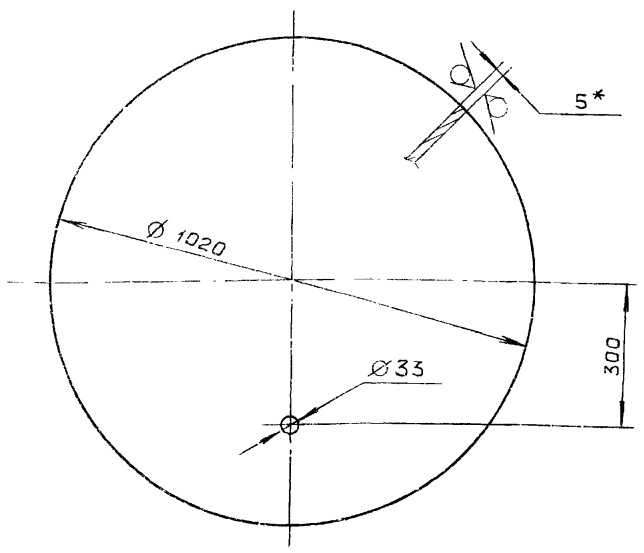

1.* Размеры для справок.

2. H16, h16, $\pm \frac{IT16}{2}$

Изм.	Лист	№ докум.	Подп.	Дата
Разраб.		Козина		25.02.87
Пров.		Козина		
Т.контр.				
Н.контр.		Мюнтер		
Утв.				

Д23В.097.012

Дно

Лит.	Масса	Масштаб
И	32	1:10

Лист | Листов 1

Лист Б-ПН-5 ГОСТ 19903-74 ВСт.3сп ГОСТ 14637-79

Госстрой СССР ГПИ Горьковский САНТЕХПРОЕКТ

Формат А4

Д23В.097.013

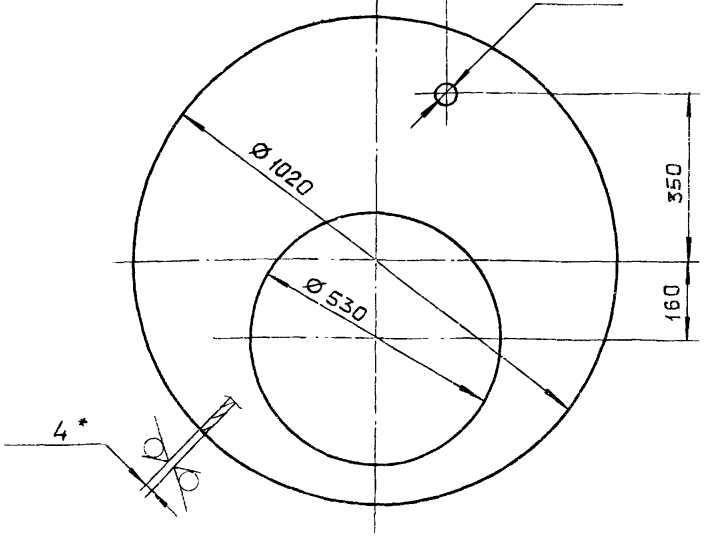

1.* Размеры для справок.

2 $\pm \frac{IT16}{2}$

Изм.	Лист	№ докум.	Подп.	Дата
Разраб.		Козина		25.02.87
Пров.		Козина		
Т.контр.				
Н.контр.		Мюнтер		
Утв.				

Д23В.097.013

Крышка

Лит.	Масса	Масштаб
И	15	1:10

Лист | Листов 1

Лист Б-ПН-4 ГОСТ 19903-74 ВСт.3сп ГОСТ 14637-79

Госстрой СССР ГПИ Горьковский САНТЕХПРОЕКТ

Формат А4

Формат	Зона	Поз.	Обозначение	Наименование	Кол.	Примечание
				Документация		
А2			Д23В.098.000СБ	Сборочный чертеж		
				Сборочные единицы		
А4		1	Д23В.097.010	Люк	1	
				Детали		
А4		2	Д23В.098.001	Обечайка	1	
Б4		3	Д23В.098.002	Труба		
				Труба 57×3 ГОСТ 8734-75		
				В20 ГОСТ 8733-74		
				L = 77 h14	1	0,31кг
Б4		4	Д23В.098.003	Труба		
				Труба 57×3 ГОСТ 8734-75		
				В20 ГОСТ 8733-74		
				L = 27 h14	1	0,11кг
А4		5	Д23В.098.004	Дно	1	
А4		6	Д23В.098.005	Крышка	1	
Б4		7	Д23В.098.006	Труба		
				Труба 57×3 ГОСТ 8734-75		
				В20 ГОСТ 8733-74		
				L = 95 h14	1	0,38кг
				Стандартные изделия		
		8		Отвод 90° 57×3 ГОСТ 17375-83	3	
		9		Фланец 1-50-6 Ст.25 ГОСТ 12820-80	3	

Изм.	Лист	№ докум.	Подп.	Дата
Разраб.		Мордвинкин		18.11.
Пров.		Мордвинкин		11
Нач.отд.		Вольский		
Н.контр.		Мюнтер		
Утв.				

Д23В.098.000

Бак взрыхления фильтра Ø 1000 V = 4 м³

Лит.	Лист	Листов
И		1

Госстрой СССР ГПИ Горьковский САНТЕХПРОЕКТ

Формат А4

Д23В.098.001

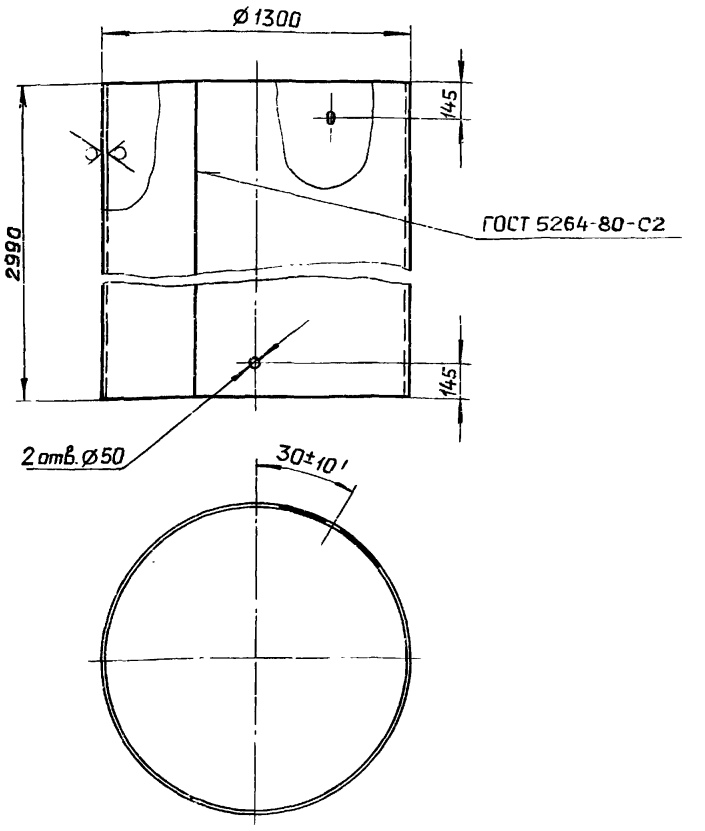

H14. h16, $\pm \frac{IT14}{2}$

Изм.	Лист	№ докум.	Подп.	Дата
Разраб.		Мордвинкин		18.11.
Пров.		Мордвинкин		11
Т.контр.				
Н.контр.		Мюнтер		
Утв.				

Д23В.098.001

Обечайка

Лит.	Масса	Масштаб
И	392	1:20

Лист | Листов 1

Лист Б-ПН-4 ГОСТ 19903-74 ВСт.3сп ГОСТ 14637-79

Госстрой СССР ГПИ Горьковский САНТЕХПРОЕКТ

Копировал Ганкова

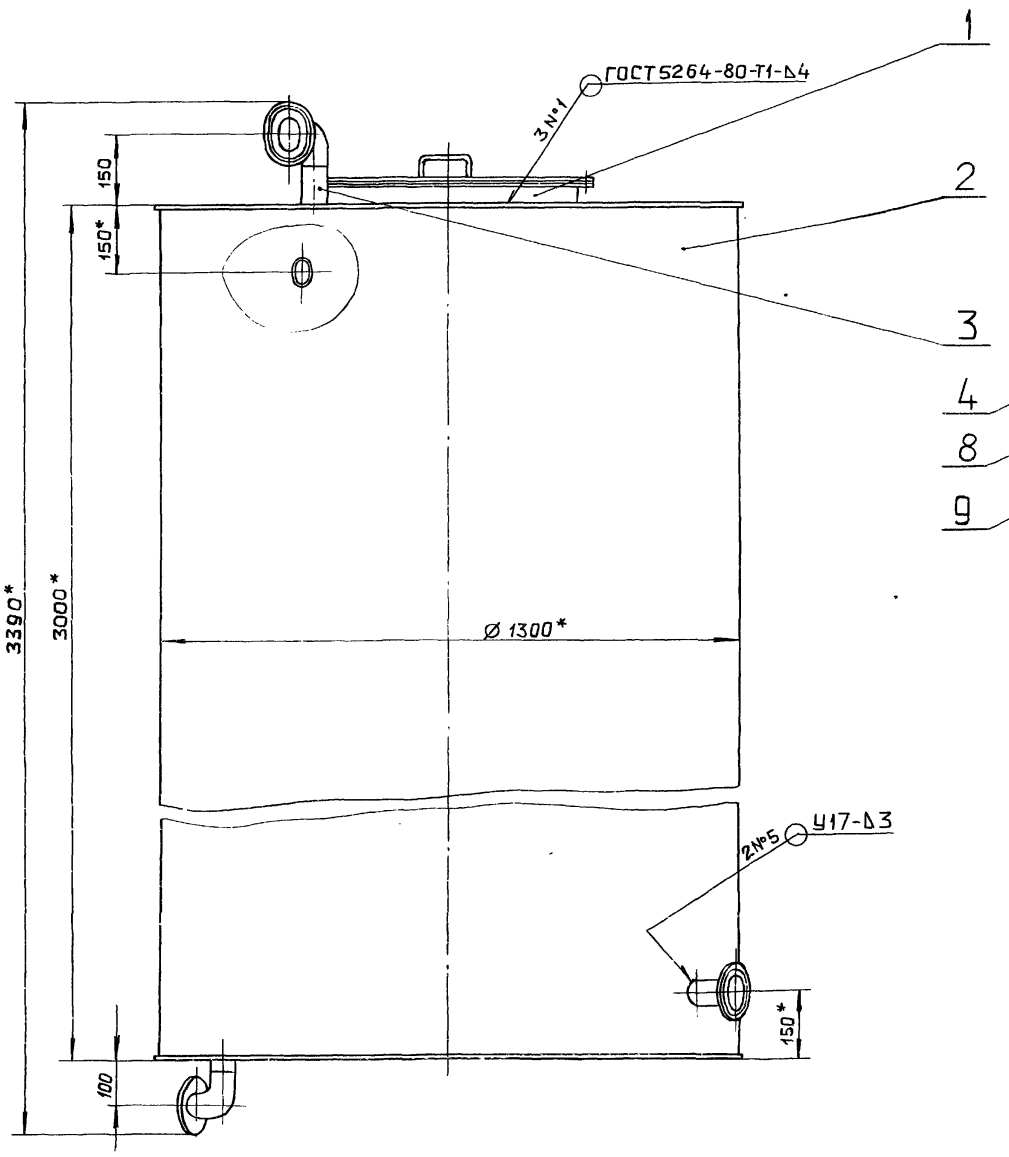

Вид А
повернуто
М1:5

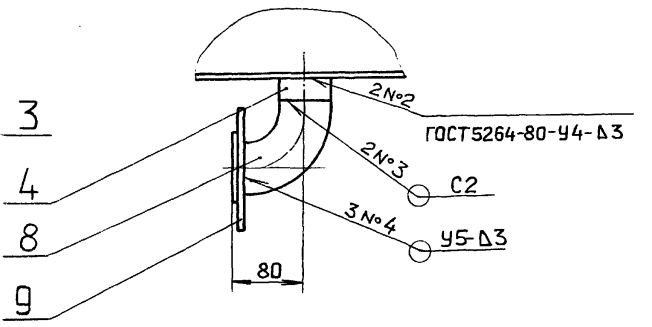

Б–Б
М1:2

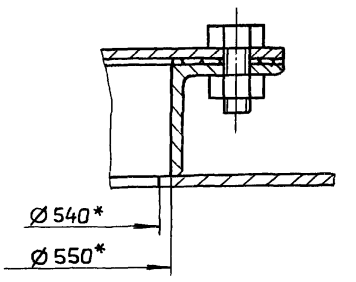

Вид В
повернуто
М1:2

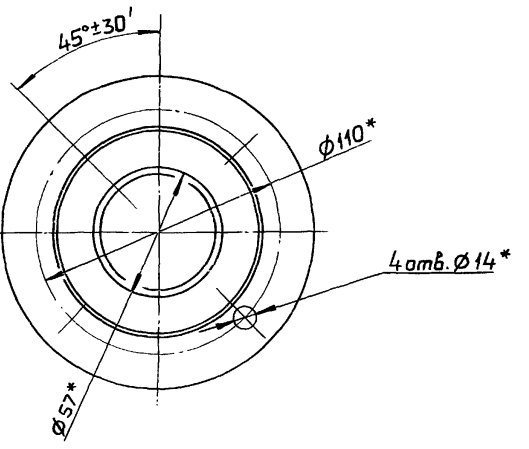

Вид Г
повернуто
М1:2

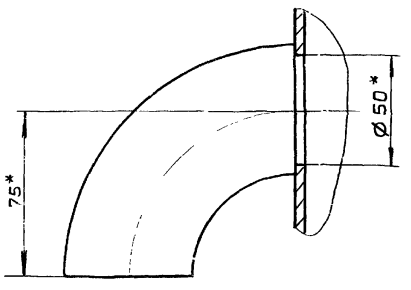

1.* Размеры для справок.

2. ± IT16/2.

3. Сварные швы №3...5 по ГОСТ16037-80. Все сварные швы зачистить.

4. Антикорризионную изоляцию см. альбом 4.

5. Испытать гидравлически наливом воды на полную высоту.

Изм.	Лист	№ докум.	Подп.	Дата	Д238.098.000 СБ			
Разраб.		Мордвинкин		16.12.	Бак взрыхления фильтра Ø 1000, V=4 м³	Лит.	Масса	Масштаб
Пров.		Мордвинкин		17		И	506	1:10
Т.контр.						Лист	Листов 1	
Нач.отд		Вальский				ГОССТРОЙ СССР ГПИ ГОРЬКОВСКИЙ САНТЕХПРОЕКТ		
Н.контр.		Мюнтер						
Утв.								

Инв. № подл. | Подп. и дата | Инв. № дубл. | Взам. инв. № | Подп. и дата

Копировал Ганкова

Д23В.098.004

Альбом 7 часть 2

Типовой проект 903-1-260.88

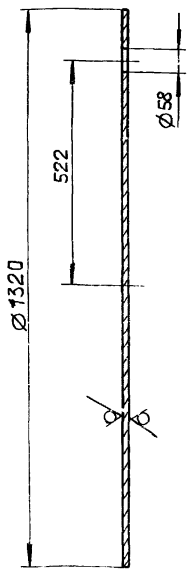

H14, h14, ± IT14/2

Изм	Лист	№ докум.	Подп.	Дата	Д23В.098.004			
Разраб.		Мордвинкин			Дно	Лит	Масса	Масштаб
Пров.		Мордвинкин				И	53,5	1:10
Т.контр.						Лист	Листов 1	
Н.контр.		Мюнтер			Лист Б-ПН-5 ГОСТ19903-74 / ВСт.3сп ГОСТ14637-79	ГОССТРОЙ СССР ГПИ ГОРЬКОВСКИЙ САНТЕХПРОЕКТ		
Утв.								

формат А4

Д23В.098.005

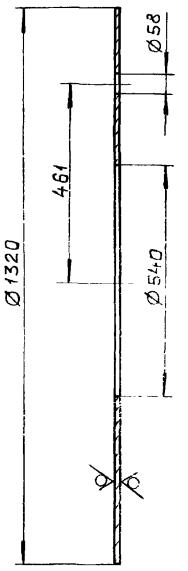

H14, h14, ± IT14/2

Инв.	Лист	№ докум.	Подп.	Дата	Д23В.098.005			
Разраб.		Мордвинкин			Крышка	Лит.	Масса	Масштаб
Пров.		Мордвинкин				И	44,58	1:10
Т.контр.						Лист	Листов 1	
Н.контр.		Мюнтер			Лист Б-ПН-5 ГОСТ19903-74 / ВСт.3сп ГОСТ14637-79	ГОССТРОЙ СССР ГПИ ГОРЬКОВСКИЙ САНТЕХПРОЕКТ		
Утв.								

формат А4

Формат	Зона	Поз.	Обозначение	Наименование	Кол.	Примечание
				Документация		
А2			Д23В.099.000 СБ	Сборочный чертеж		
				Сборочные единицы		
А4		1	Д23В.099.010	Бак	1	
А4		2	Д23В.099.020	Крышка	1	
А4		3	Д23В.099.030	Клапан поплавковый	1	
А4		4	Д23В.099.060	Воронка	1	
				Детали		
Б4		5	Д23В.099.001	Прокладка		
				Пластина I, лист ТМКЩ-С-2 ГОСТ7338-77		
				Д80×d46	1	
А4		6	Д23В.099.002	Ось	1	
А4		7	Д23В.099.003	Прокладка	1	

Изм	Лист	№ докум.	Подп.	Дата	Д23В.099.000			
Разраб.		Панова			Бак разрыва струи V=0,5м³	Лит.	Лист	Листов
Пров.		Панова				И	1	2
Нач.отд.		Вольский				ГОССТРОЙ СССР ГПИ ГОРЬКОВСКИЙ САНТЕХПРОЕКТ		
Н.контр.		Мюнтер						
Утв.								

формат А4

Формат	Зона	Поз	Обозначение	Наименование	Кол.	Примечание
				Стандартные изделия		
		8		Ось 2-8h11×30, Ст.3сп ГОСТ 9650-80	4	
		9		Болт М12×50.36 ГОСТ 7798-70	4	
		10		Болт 7002-0562У ГОСТ 14724-69	4	
		11		Гайка М8,35,4 ГОСТ 3032-76	4	
		12		Гайка М12,4 ГОСТ 5915-70	4	
		13		Шайба 8.01,06 ГОСТ 11371-78	8	
		14		Шайба 12.01.06 ГОСТ 11371-78	2	
		15		Шплинт 3,2×14 ГОСТ 397-79	8	
		16		Шплинт 4,0×28 ГОСТ 397-79	2	

Изм.	Лист	№ докум.	Подп.	Дата	Д23В.099.000	Лист 2

Копировал: Ганьева 23108-09 45

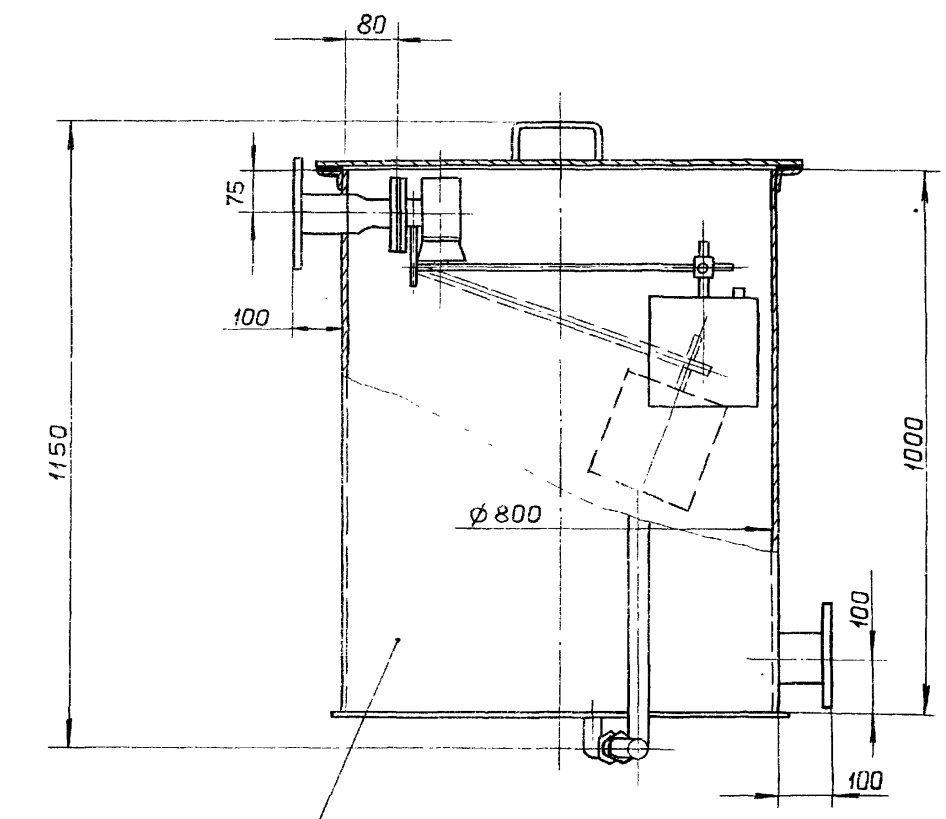

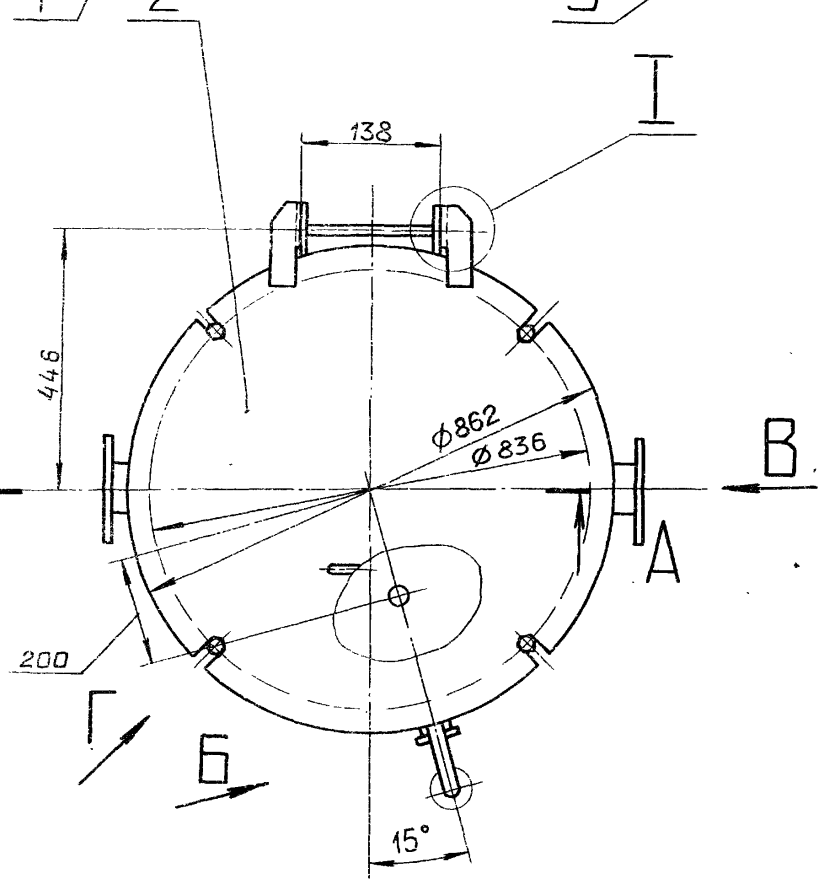

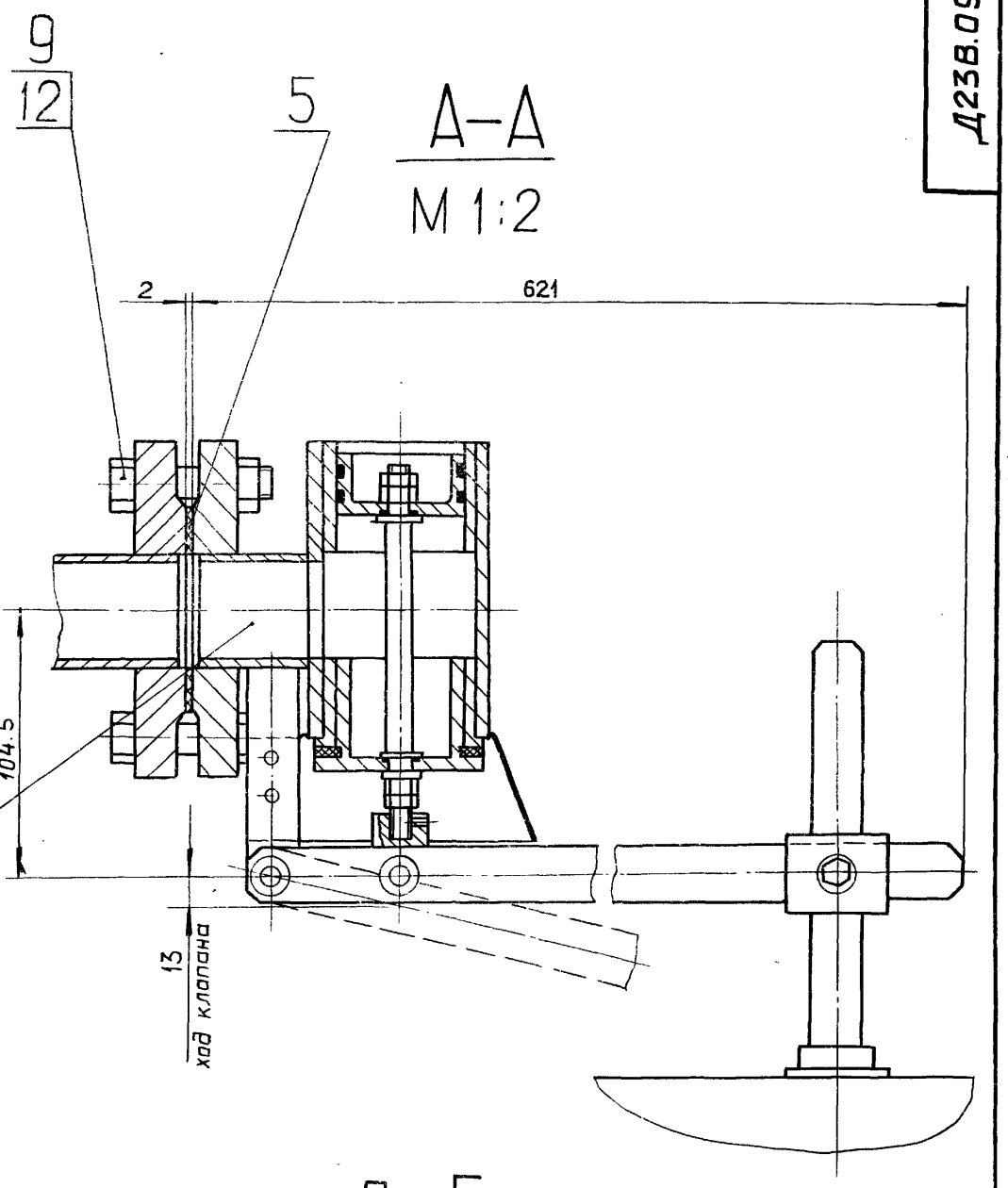

А–А
М 1:2

Вид В
М 1:5

Вид Г повернуто
М 1:1

Вид Б повернуто
М 1:5

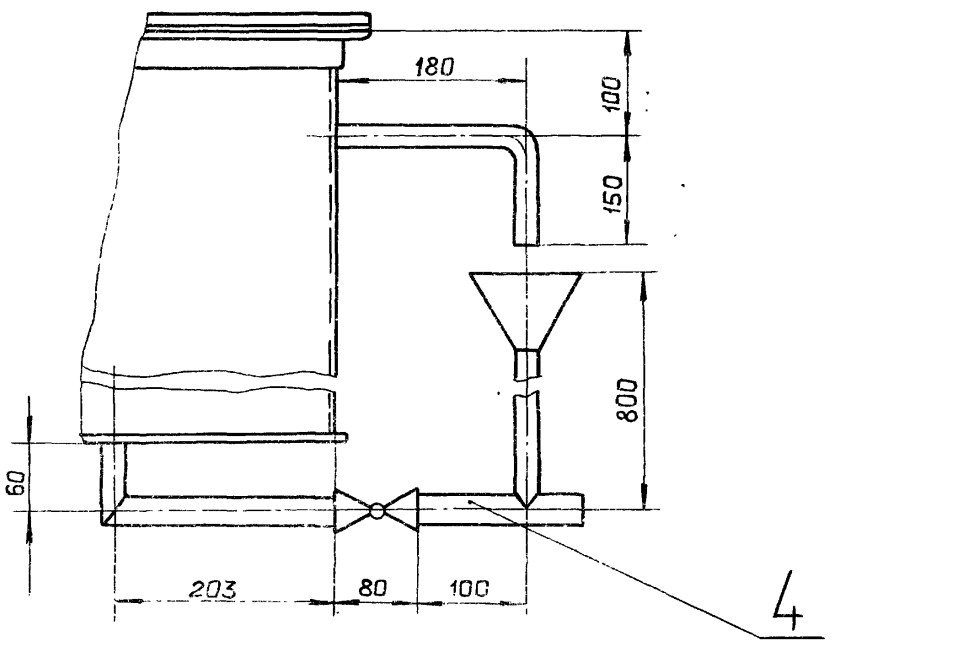

1. Размеры для справок.
2. $\pm \frac{IT16}{2}$
3. Антикоррозионную изоляцию см. альбом 4.
4. Сборку проверить на герметичность по ГОСТ 3285-77 наливом воды на полную высоту. Течь не допускается.

Изм	Лист	№ докум.	Подп.	Дата
Разраб.		Панова		12.87
Пров.		Панова		87
Т.контр.				
Нач.отд.		Вольский		
Н.контр.		Мюнтер		
Утв.				

Д23В.099.000 СБ

Бак разрыва струи V=0,5 м³

Лит.	Масса	Масштаб
И	112	1:10
Лист	Листов 1	

ГОССТРОЙ СССР ГПИ ГОРЬКОВСКИЙ САНТЕХПРОЕКТ

Инв. № подл. | Подп. и дата | Взам. инв. № | Инв. № дубл. | Подп. и дата

Д23В.099.002

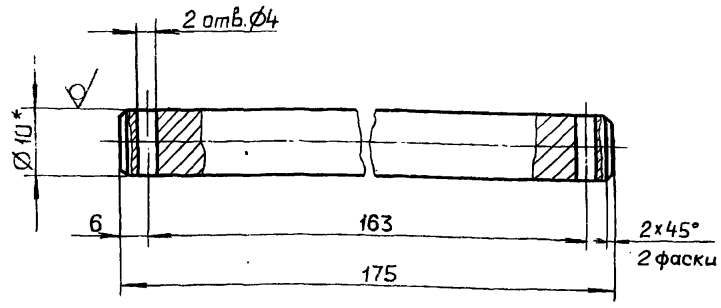

1.* Размеры для справок.

2. H14, h14, $\pm\frac{IT14}{2}$

Изм.	Лист	№ докум.	Подп.	Дата	Д23В.099.002			
Разраб.		Панова		23/12	Ось	Лит.	Масса	Масштаб
Пров.		Панова		87		И	0,24	1:1
Т.контр.						Лист	Листов 1	
Н.контр.		Мюнтер			Круг 15-В-ГОСТ 2590-71 / ВСт.3спГОСТ535-79	Госстрой СССР ГПИ Горьковский САНТЕХПРОЕКТ		
Утв.								

Формат А4

Д23В.099.003

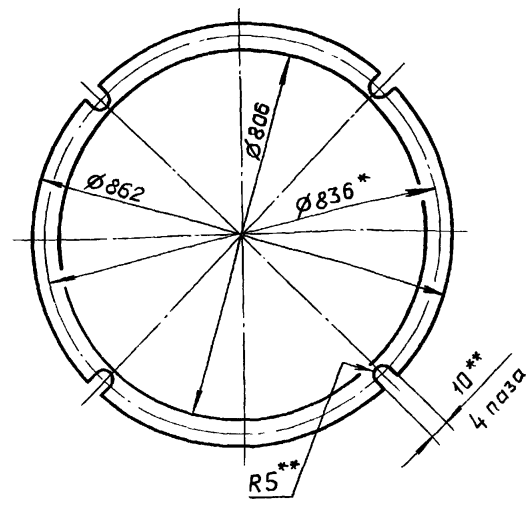

1.* Размеры для справок.

2.** Обработать по сопрягаемой детали.

Изм.	Лист	№ докум.	Подп.	Дата	Д23В.099.003			
Разраб.		Панова		23/12	Прокладка	Лит.	Масса	Масштаб
Пров.		Панова		87		И	0,3	1:10
Т.контр.						Лист	Листов 1	
Н.контр.		Мюнтер			Пластина I, лист ТМКЩ-С-3 ГОСТ 7338-77	Госстрой СССР ГПИ Горьковский САНТЕХПРОЕКТ		
Утв.								

Формат А4

Формат	Зона	Поз.	Обозначение	Наименование	Кол.	Примечание
				Документация		
А2			Д23В.099.010СБ	Сборочный чертеж		
				Детали		
А3		1	Д23В.099.004	Корпус	1	
А4		2	Д23В.099.005	Патрубок	1	
А4		3	Д23В.099.006	Труба	1	
А4		4	Д23В.099.007	Дно	1	
А4		5	Д23В.099.008	Патрубок		
				Труба 89х3 ГОСТ 8734-75		
				Д ГОСТ 8733-74		
				L=103 h16 $\sqrt{25}$	1	0,66кг
А4		6	Д23В.099.009	Фланец	1	
Б4		7	Д23В.099.011	Патрубок		
				Труба 89х3 ГОСТ 8734-75		
				Д ГОСТ 8733-74		
				L=92 h16 $\sqrt{25}$	1	0,58кг
А4		8	Д23В.099.012	Патрубок	1	

Изм.	Лист	№ докум.	Подп.	Дата	Д23В.099.010			
Разраб.		Панова		23/12	Бак	Лит.	Лист	Листов
Пров.		Панова		87		И	1	2
Нач.отд.						Госстрой СССР ГПИ Горьковский САНТЕХПРОЕКТ		
Н.контр.		Мюнтер						
Утв.								

Формат	Зона	Поз.	Обозначение	Наименование	Кол.	Примечание
А4		9	Д23В.099.013	Проушина	2	
				Стандартные изделия		
		10		Переход К 89х3,5-45х2,5 ГОСТ 17378-83	1	
		11		Фланец 1-40-6 Ст.25 ГОСТ 12820-80	1	
		12		Фланец 1-80-6 Ст.25 ГОСТ 12820-80	2	

Д23В.099.010 Лист 2

Типовой проект 903-1-260.88 Альбом 7 часть 2

Д238.099.010 СБ

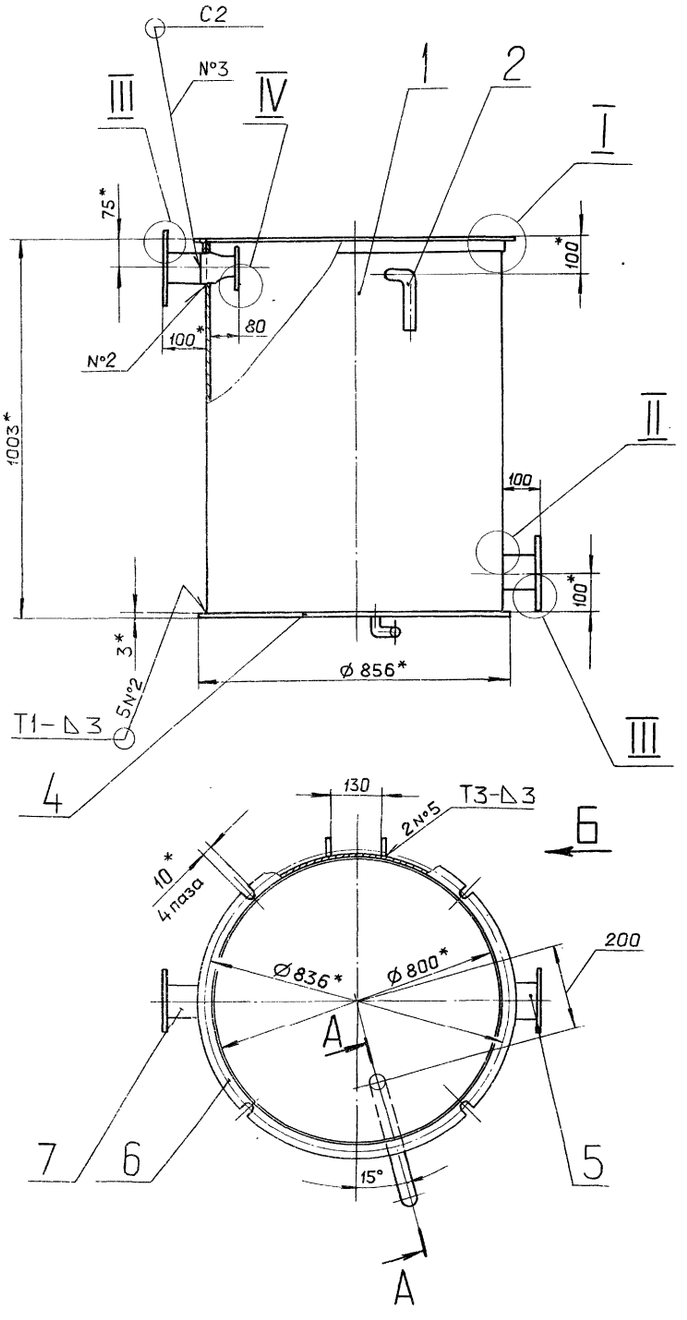

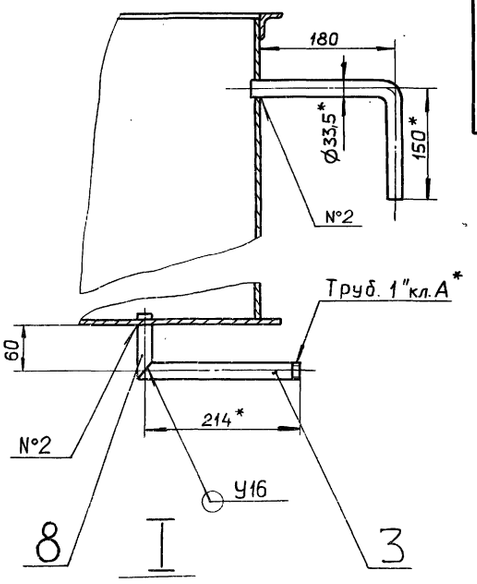

М 1:1

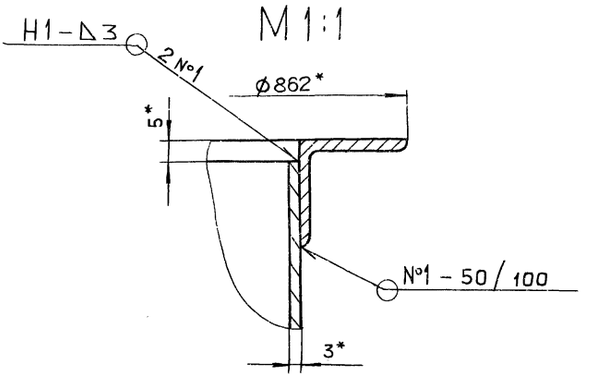

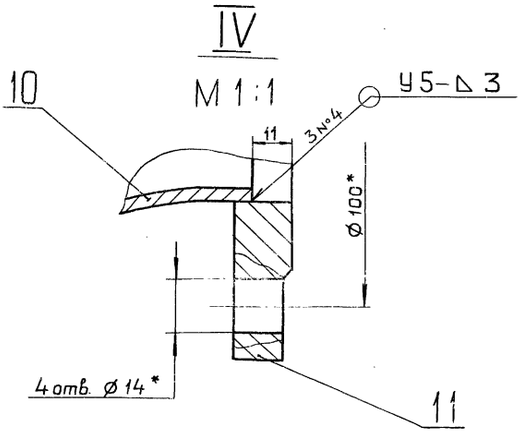

II
М 1:1

Вид Б повернута
М 1:1

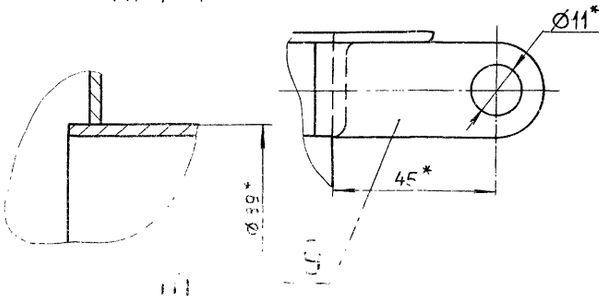

1:1
М 1:1

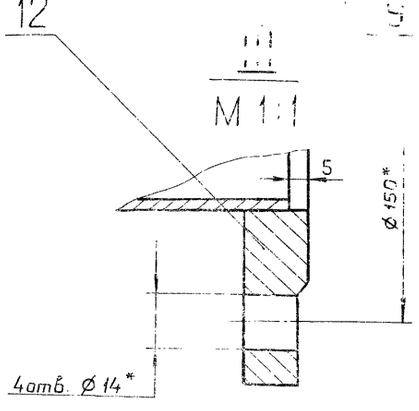

1* Размеры для справок

2. $\pm \frac{IT16}{2}$

3. Сварные швы № 1,2,5 по ГОСТ 5264-80, №3,4,6 по ГОСТ 16037-80

Изм.	Лист	№ докум.	Подп.	Дата	Д238.099.010 СБ
Разраб.		Панова		87	Бак
Пров.		Панова		87	Лит. И; Масса 83; Масштаб 1:10
Т.контр.					Лист; Листов
Н.контр.		Мюнтер			ГОССТРОЙ СССР ГПИ ГОРЬКОВСКИЙ САНТЕХПРОЕКТ
Утв.					

Копировал: Ганкова

23108-09 43 Формат А2

Инв.№подл. | Подп. и дата | Взам.инв.№ | Инв.№дубл. | Подп. и дата

Д23В.099.004

Типовой проект 903-1-260.88 Альбом 7 часть 2

25 (√)

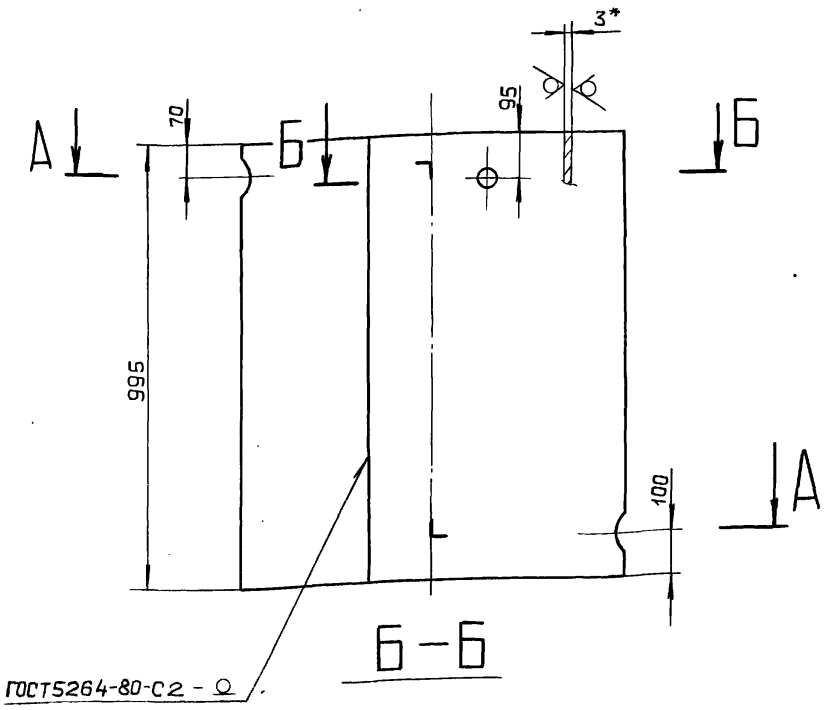

Б–Б

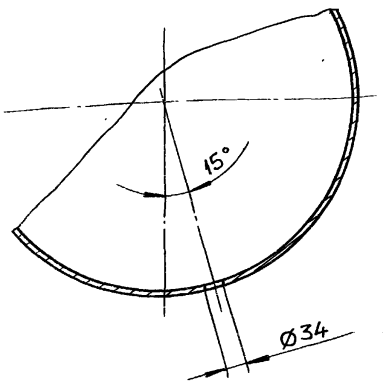

А–А

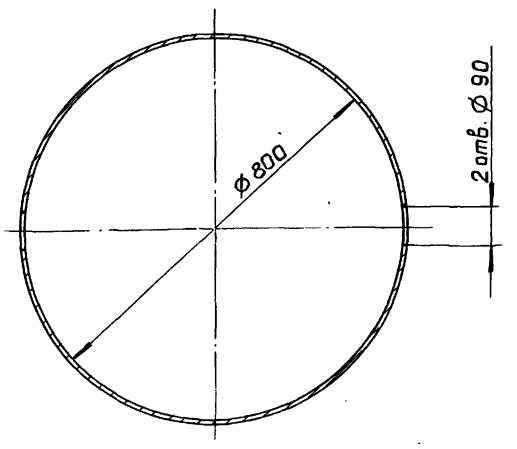

1.* Размеры для справок.

2. Н16, ± IT16/2

Изм.	Лист	№ докум.	Подп.	Дата	Д23В.099.004			
Разраб.		Панова		23.12	Корпус	Лит	Масса	Масштаб
Пров.		Панова		87		И	59	1:10
Т.контр.						Лист	Листов 1	
Н.контр.		Мюнтер			Лист Б-ПН-3 ГОСТ19903-74 / 3-IV-Н-8Ст3сп ГОСТ16523-70	ГОССТРОЙ СССР ГПИ ГОРЬКОВСКИЙ САНТЕХПРОЕКТ		
Утв.								

Формат А3

Д23В.099.005

(√)

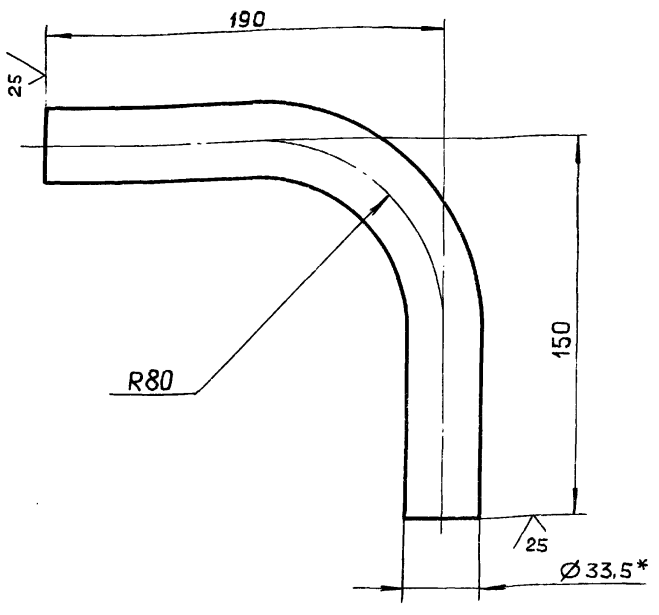

1.* Размеры для справок.

2. ± IT16/2

Изм.	Лист	№ докум.	Подп.	Дата	Д23В.099.005			
Разраб.		Панова		23.12	Патрубок	Лит.	Масса	Масштаб
Пров.		Панова		87		И	0,73	1:2
Т.контр.						Лист	Листов 1	
Н.контр.		Мюнтер			Труба 25×3,2 ГОСТ 3262-75	ГОССТРОЙ СССР ГПИ ГОРЬКОВСКИЙ САНТЕХПРОЕКТ		
Утв.								

Д23В.099.006

12,5 (√)

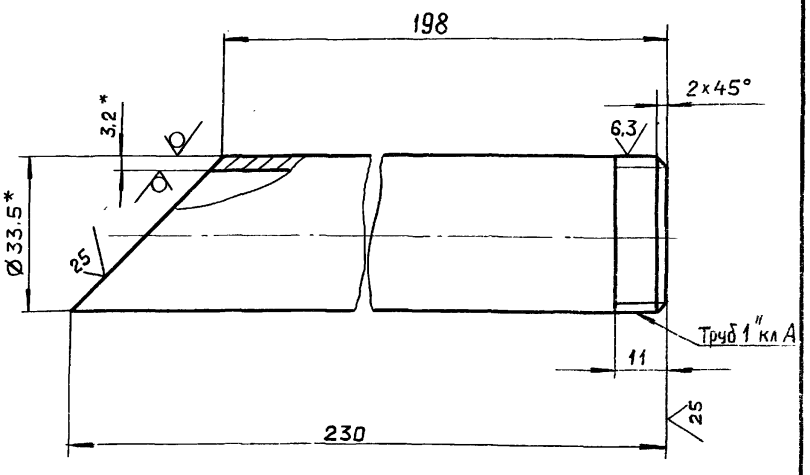

1*. Размеры для справок.

2. ± IT16/2

Изм.	Лист	№ докум.	Подп.	Дата	Д23В.099.006			
Разраб.		Панова		23.12	Труба	Лит.	Масса	Масштаб
Пров.		Панова		87		И	0,48	1:1
Т.контр.						Лист	Листов 1	
Н.контр.		Мюнтер			Труба 25×3,2 ГОСТ 3262-75	ГОССТРОЙ СССР ГПИ ГОРЬКОВСКИЙ САНТЕХПРОЕКТ		
Утв.								

Д23В.099.007

25 V(V)

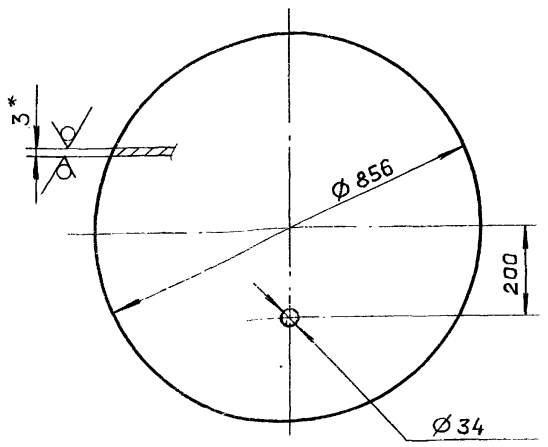

1.* Размеры для справок.

2. H16 , h16 , ± IT16/2

Изм.	Лист	№ докум.	Подп.	Дата
Разраб.		Панова		23/12
Пров.		Панова		87
Т.контр.				
Н.контр.		Мюнтер		
Утв.				

Д23В.099.007

Дно

Лит.	Масса	Масштаб
И	13,5	1:10
Лист	Листов 1	

Лист Б-ПН-3 ГОСТ 19903-74 / 3-[V]-Н-ВСт3сп ГОСТ 16523-70

Госстрой СССР ГПИ Горьковский САНТЕХПРОЕКТ

Формат А4

Д23В.099.009

12,5 V(V)

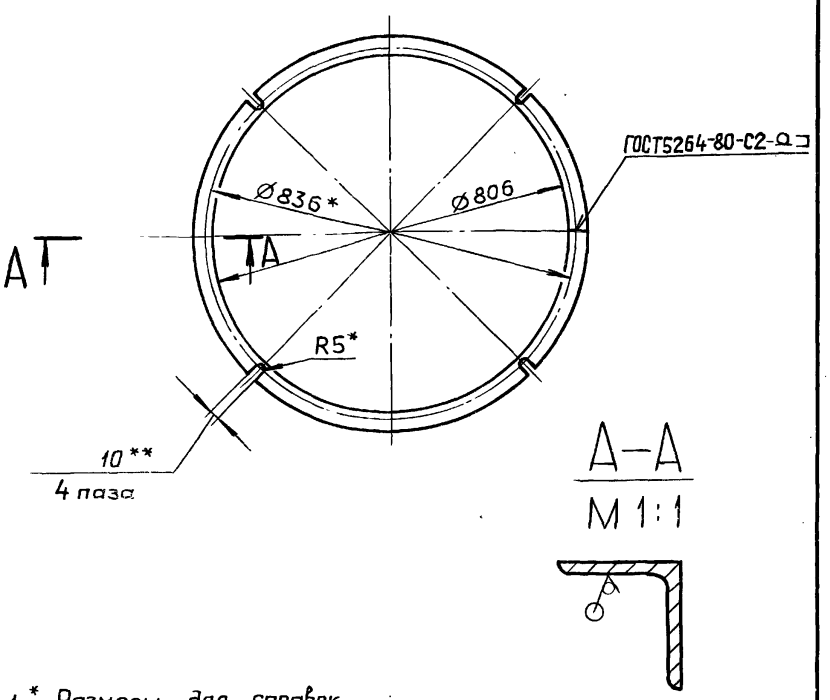

1.* Размеры для справок.

2.** Обработать по сопрягаемой детали.

3. H14 , ± IT14/2

Изм.	Лист	№ докум.	Подп.	Дата
Разраб.		Панова		23/12
Пров.		Панова		87
Т.контр.				
Н.контр.		Мюнтер		
Утв.				

Д23В.099.009

Фланец

Лит.	Масса	Масштаб
И	3,27	1:10
Лист	Листов 1	

Уголок 28×28×3-Б-ГОСТ 8509-72 / ВСт3сп ГОСТ 535-79

Госстрой СССР ГПИ Горьковский САНТЕХПРОЕКТ

Формат А4

Д23В.099.012

V(V)

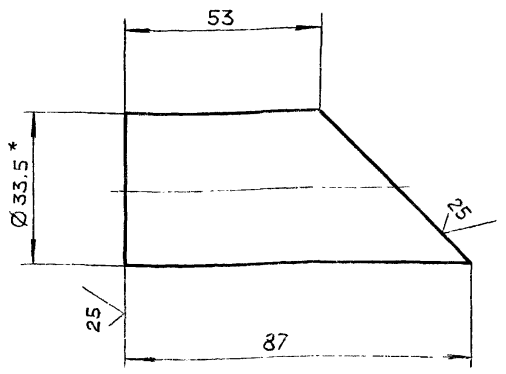

1.* Размеры для справок.

2. ± IT16/2

Изм.	Лист	№ докум.	Подп.	Дата
Разраб.		Панова		23/12
Пров.		Панова		87
Т.контр.				
Н.контр.		Мюнтер		
Утв.				

Д23В.099.012

Патрубок

Лит.	Масса	Масштаб
И	0,14	1:1
Лист	Листов 1	

Труба 25×3,2 ГОСТ 3262-75

Госстрой СССР ГПИ Горьковский САНТЕХПРОЕКТ

Д23В.099.013

25 V(V)

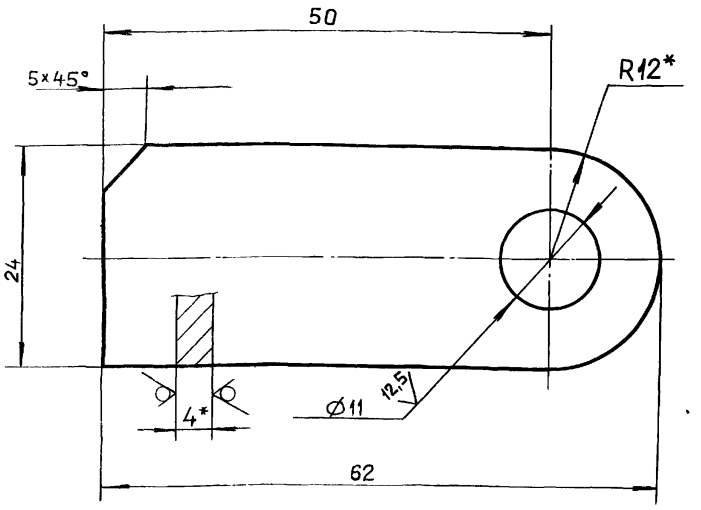

1.* Размеры для справок.

2. H14 , ± IT14/2

Изм.	Лист	№ докум.	Подп.	Дата
Разраб.		Панова		23/12
Пров.		Панова		87
Т.контр.				
Н.контр.		Мюнтер		
Утв.				

Д23В.099.013

Проушина

Лит.	Масса	Масштаб
И	0,04	2:1
Лист	Листов 1	

Лист Б-ПН-4 ГОСТ 19903-74 / ВСт3сп ГОСТ 14637-79

Госстрой СССР ГПИ Горьковский САНТЕХПРОЕКТ

Подп. и дата | Инв. № дубл. | Взам. инв. № | Подп. и дата | Инв. № подл.

Альбом 7 часть 2

Типовой проект 903-1-260.88

Формат	Зона	Поз.	Обозначение	Наименование	Кол.	Примечание
				Документация		
А3			Д23В.099.020 СБ	Сборочный чертеж		
				Детали		
А4		1	Д23В.099.014	Ручка	1	
А4		2	Д23В.099.015	Крышка	1	
А4		3	Д23В.099.016	Петля	1	
		4	-01	Петля	1	

Изм.	Лист	№ докум.	Подп.	Дата
Разраб.		Панова		12.12
Пров.		Панова		12
Нач.отд.				
Н.контр.		Мюнтер		
Утв.				

Д23В.099.020

Крышка

Лит.	Лист	Листов
И		1

Госстрой СССР ГПИ Горьковский САНТЕХПРОЕКТ

Формат А4

Инв.№подл. | Подп. и дата | Взам.инв.№ | Инв.№дубл. | Подп. и дата

Д23В.099.014

25

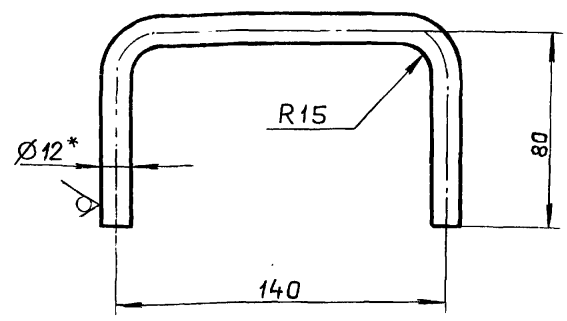

1.* Размеры для справок.

2. $\pm \frac{IT16}{2}$

Изм.	Лист	№ докум.	Подп.	Дата
Разраб.		Панова		12.12
Пров.		Панова		12
Т.контр.				
Н.контр.		Мюнтер		
Утв.				

Д23В.099.014

Ручка

Лит.	Масса	Масштаб
И	0,25	1:2
Лист	Листов 1	

Круг 12-В-ГОСТ 2590-71 / ВСт.3сп ГОСТ 535-79

Госстрой СССР ГПИ Горьковский САНТЕХПРОЕКТ

Формат А4

Инв.№подл. | Подп. и дата | Взам.инв.№ | Инв.№дубл. | Подп. и дата

Д23В.099.020 СБ

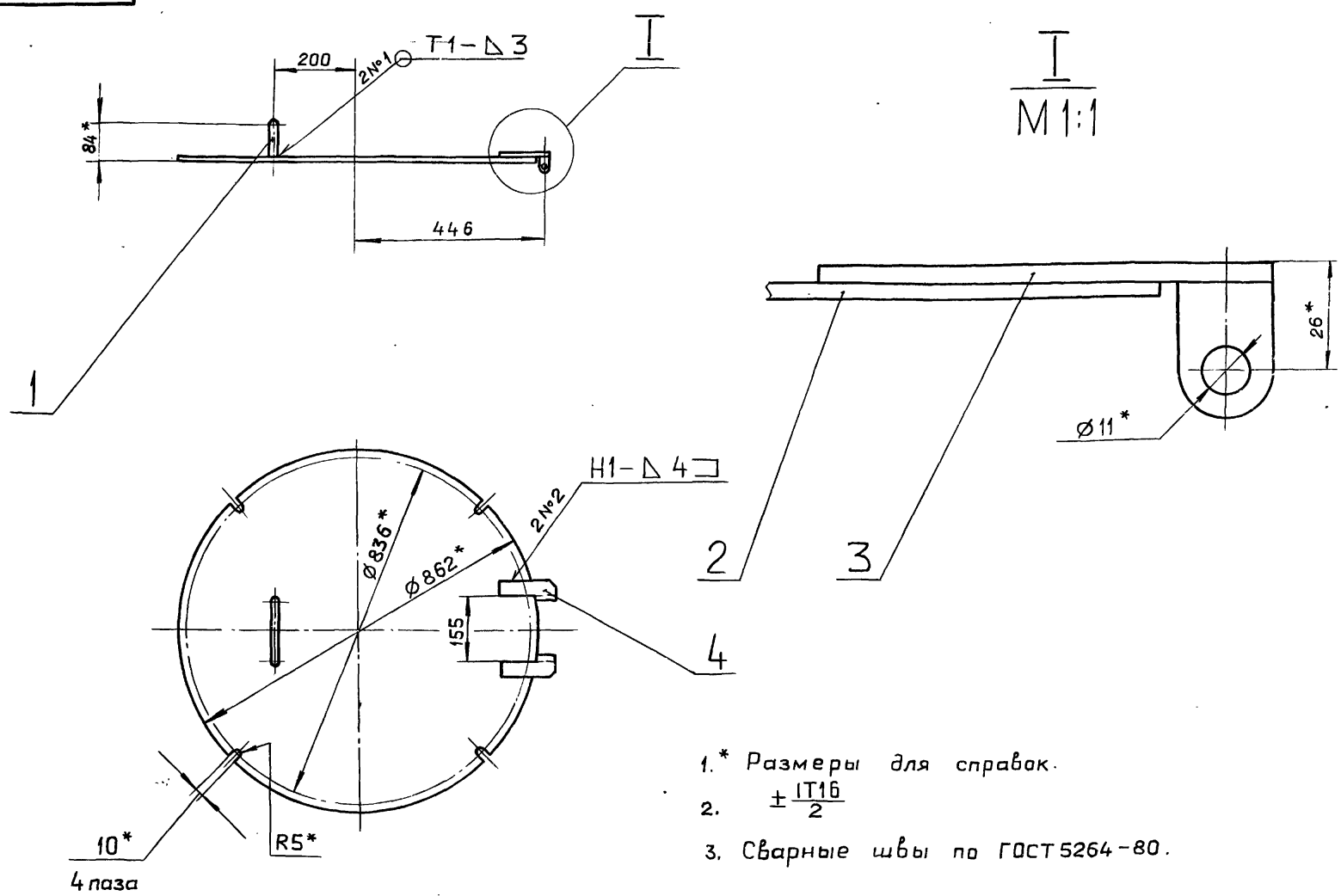

1.* Размеры для справок.

2. $\pm \frac{IT16}{2}$

3. Сварные швы по ГОСТ 5264-80.

Изм.	Лист	№ докум.	Подп.	Дата
Разраб.		Панова		23.12
Пров.		Панова		87
Т.контр.				
Н.контр.		Мюнтер		
Утв.				

Д23В.099.020 СБ

Крышка

Лит.	Масса	Масштаб
И	18,5	1:10
Лист	Листов 1	

Госстрой СССР ГПИ Горьковский САНТЕХПРОЕКТ

Инв.№подл. | Подп. и дата | Взам.инв.№ | Инв.№дубл. | Подп. и дата

Д23В.099.015

12,5

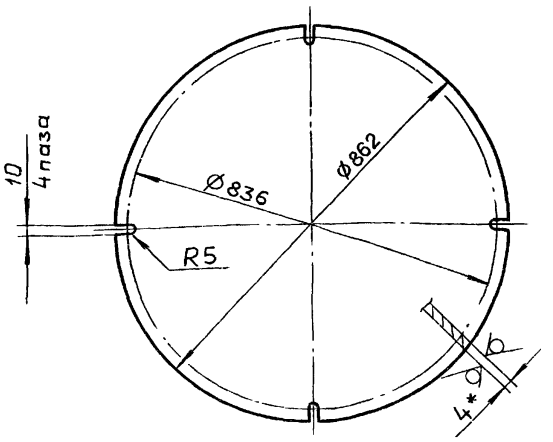

1. Размеры для справок.
2. H14, h14, $\pm \frac{IT14}{2}$

Изм.	Лист	№ докум.	Подп.	Дата
Разраб.		Панова		2/12
Пров.		Панова		87
Т.контр.				
Н.контр.		Мюнтер		
Утв.				

Д23В.099.015

Крышка

Лит.	Масса	Масштаб
И	18	1:10

Лист | Листов 1

Лист Б-ПН-4 ГОСТ19903-74
ВСт.3сп ГОСТ14637-79

ГОССТРОЙ СССР
ГПИ ГОРЬКОВСКИЙ
САНТЕХПРОЕКТ

Формат А4

Д23В.099.016

25

Д23В.099.016

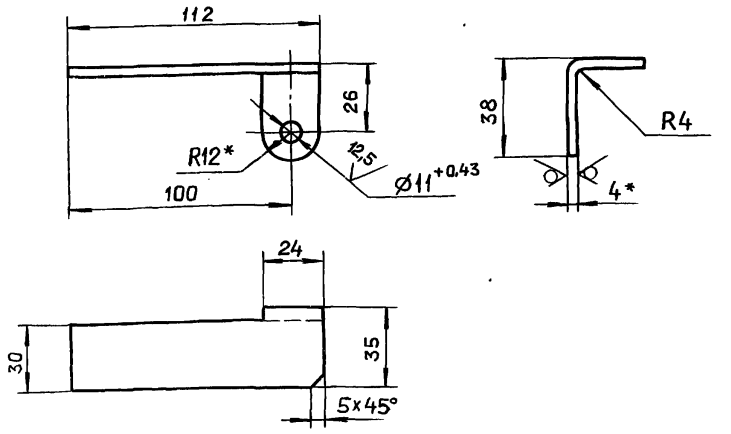

Д23В.099.016-01 – зеркальное отражение
остальное см. Д23В.099.016

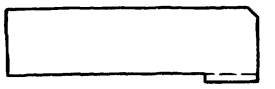

1.* Размеры для справок.
2. h16, $\pm \frac{IT16}{2}$

Изм.	Лист	№ докум.	Подп.	Дата
Разраб.		Панова		2/12
Пров.		Панова		87
Т.контр.				
Н.контр.		Мюнтер		
Утв.				

Д23В.099.016

Петля

Лит.	Масса	Масштаб
И	0,13	1:2

Лист | Листов 1

Лист Б-ПН-4 ГОСТ19903-74
ВСт.3сп ГОСТ14637-79

ГОССТРОЙ СССР
ГПИ ГОРЬКОВСКИЙ
САНТЕХПРОЕКТ

Формат А4

Формат	Зона	Поз.	Обозначение	Наименование	Кол.	Примечание
				Документация		
А2			Д23В.099.030 СБ	Сборочный чертеж		
				Сборочные единицы		
А4		1	Д23В.099.040	Корпус клапана	1	
А4		2	Д23В.099.050	Поплавок	1	
				Детали		
А4		3	Д23В.099.017	Втулка	1	
А4		4	Д23В.099.018	Поршень	1	
А4		5	Д23В.099.019	Клапан	1	
А4		6	Д23В.099.021	Втулка	1	
Б4		7	Д23В.099.022	Прокладка		
				Пластина I лист ТМКЩ-		
				-С-5 ГОСТ 7338-77		
				Д66 х d46	1	0,01кг
А3		8	Д23В.099.023	Отражатель	1	
А4		9	Д23В.099.024	Рычаг	2	
А4		10	Д23В.099.025	Шток	1	
А4		11	Д23В.099.026	Бобышка	1	
А4		12	Д23В.099.027	Пробка	1	
А4		13	Д23В.099.028	Серьга	1	
Б4		14	Д23В.099.029	Прокладка		

Изм.	Лист	№ докум.	Подп.	Дата
Разраб.		Панова		2/12
Пров.		Панова		87
Нач.отд				
Н.контр.		Мюнтер		
Утв.				

Д23В.099.030

Клапан поплавковый

Лит.	Лист	Листов
И	1	2

ГОССТРОЙ СССР
ГПИ ГОРЬКОВСКИЙ
САНТЕХПРОЕКТ

Формат А4

Формат	Зона	Поз.	Обозначение	Наименование	Кол.	Примечание
				Пластина I лист ТМКЩ-		
				-С-3 ГОСТ 7338-77		
				Д20 х d10	1	0,005кг
				Стандартные изделия		
		16		Ось 6-8h11х25 Ст.3сп		
				ГОСТ 9650-80	2	
		17		Болт М10х14.36		
				ГОСТ 7798-70	1	
		18		Винт М4х8.36		
				ГОСТ 1477-75	1	
		19		Гайка М8.4		
				ГОСТ 5915-70	4	
		20		Заклепка 3х10.01.06		
				ГОСТ 10299-80	2	
		21		Шайба 10.65Г		
				ГОСТ 6402-70	1	
		22		Шайба 8.01.06		
				ГОСТ 11371-78	6	
		23		Шплинт 2х12.006		
				ГОСТ 397-79	2	
		24		Кольцо 008-011-19-2-4		
				ГОСТ 9833-73	2	
		25		Кольцо 045-050-30-2-4		
				ГОСТ 9833-73	2	

Изм.	Лист	№ докум.	Подп.	Дата

Д23В.099.030

Лист 2

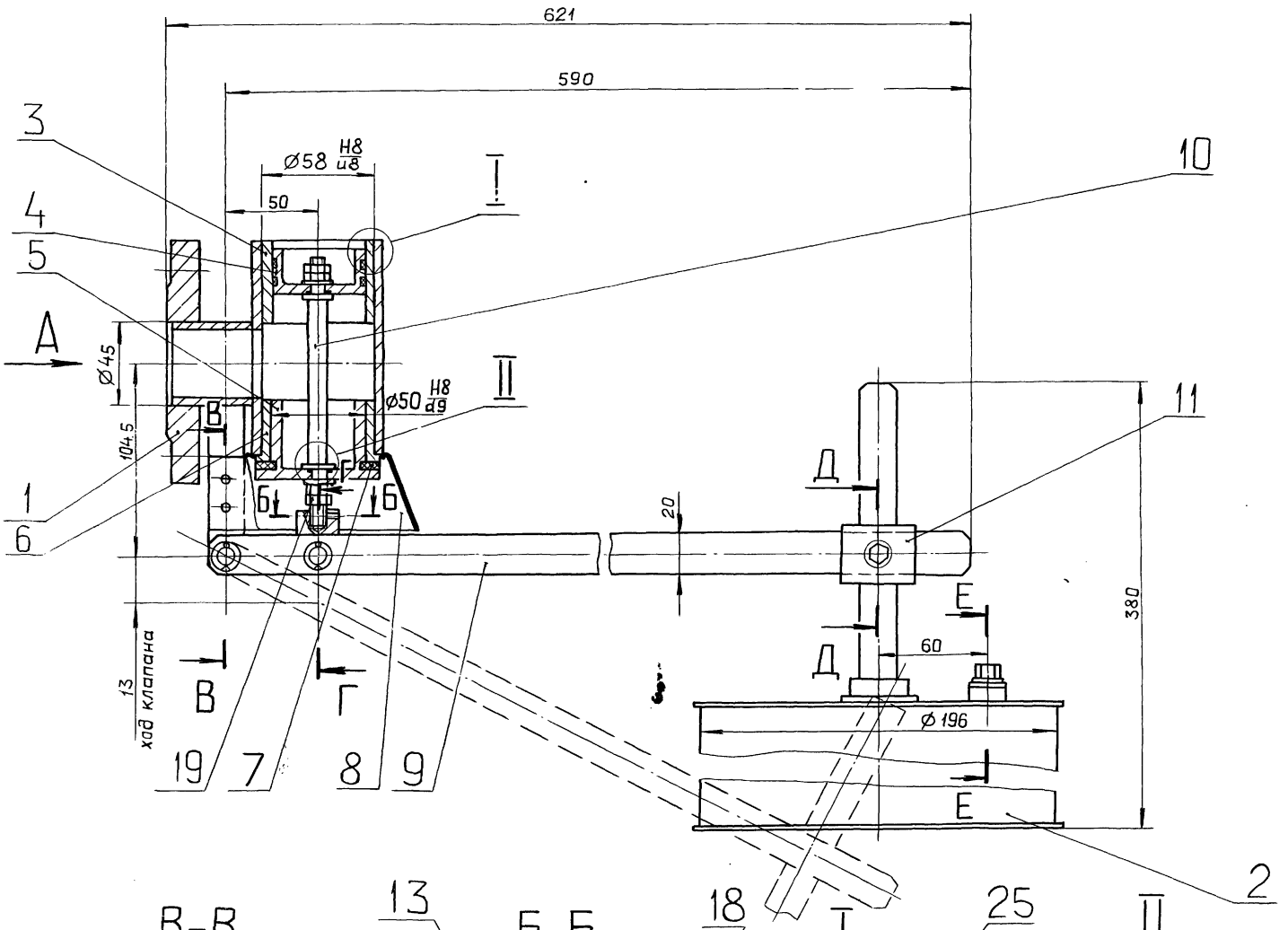

В-В
М1:1

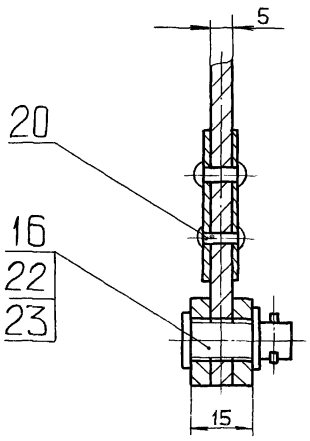

Вид А

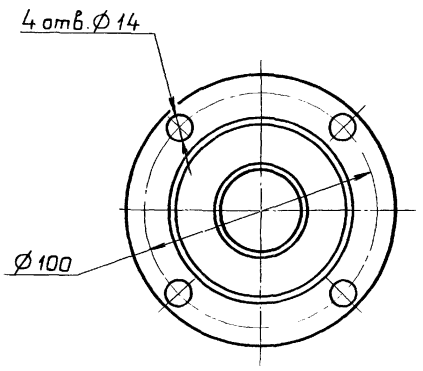

Б-Б
М2:1

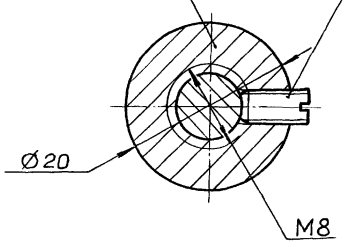

Г-Г
М2:1

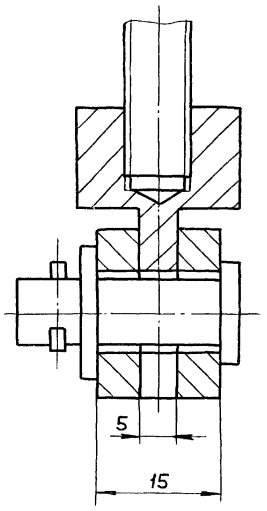

I
М2:1

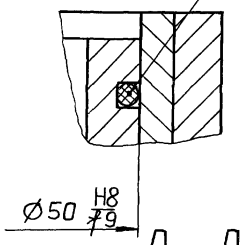

Д-Д
М 1:1

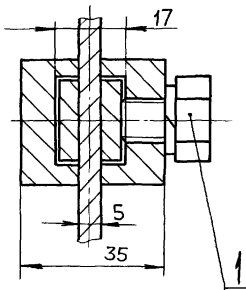

II
М2:1

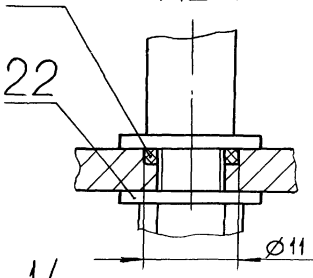

Е-Е
М2:1

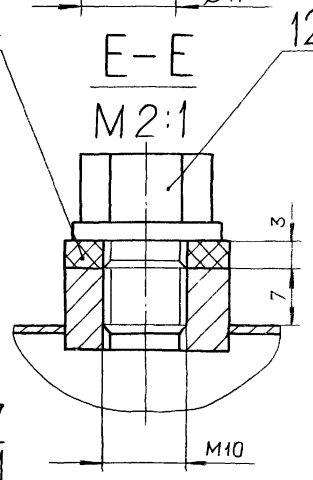

Размеры для справок.

					Д23В.099.030 СБ		
Изм.	Лист	№ докум.	Подп.	Дата	Клапан поплавковый	Лит.	Масса 6,63 / Масштаб 1:2
Разраб		Панова		12.87		И	
Пров.		Панова		87		Лист	Листов 1
Т.контр.						Госстрой СССР ГПИ Горьковский САНТЕХПРОЕКТ	
Н.контр.		Мюнтер					
Утв.							

Инв.№ подл. | Подп. и дата | Взам. инв.№ | Инв.№ дубл. | Подп. и дата

Альбом 7 часть 2

Типовой проект 903-1-260.88

Д238.099.017

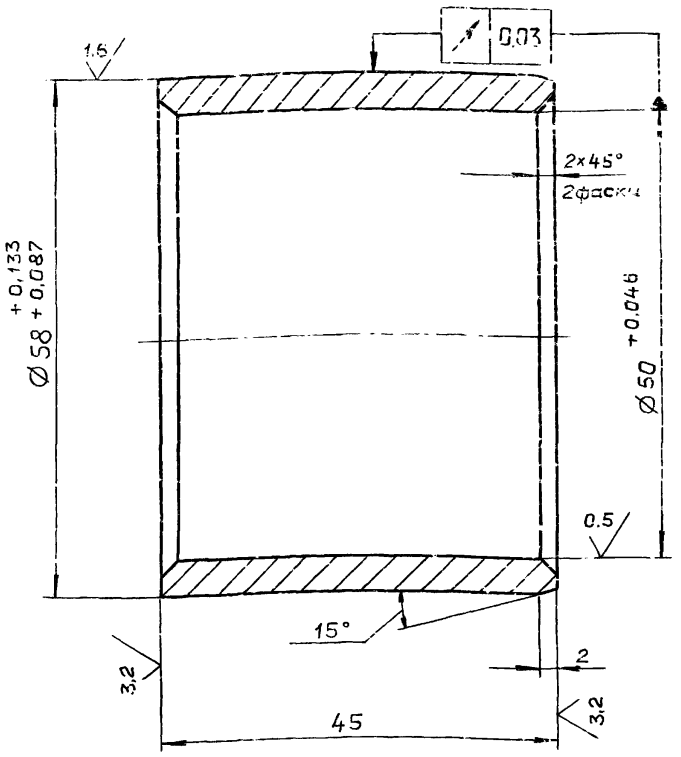

$\pm \frac{IT14}{2}$

Изм.	Лист	№ докум.	Подп.	Дата
Разраб.		Панова		
Пров.		Панова		
Т.контр.				
Н.контр.		Мюнтер		
Утв.				

Д23В.099.017

Втулка

Лит.	Масса	Масштаб
И	0,23	2:1

Лист | Листов 1

Бр А9Ж3Л ГОСТ 493-79

ГОССТРОЙ СССР ГПИ ГОРЬКОВСКИЙ САНТЕХПРОЕКТ

Формат А4

Д238.099.018

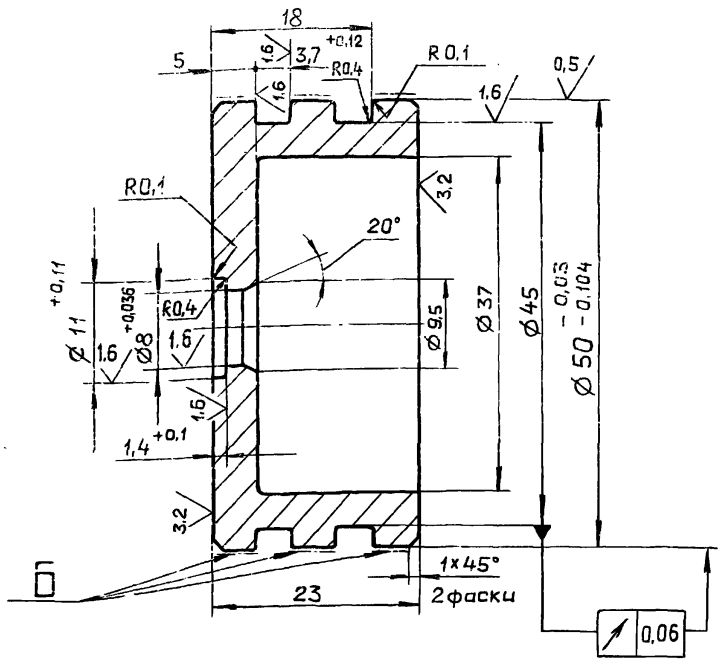

$H14, h14, \pm \frac{IT14}{2}$

Покрытие поверхностей Б-Ц10хр ГОСТ 9.306-85.

Д23В.099.018

Изм.	Лист	№ докум.	Подп.	Дата
Разраб.		Панова		
Пров.		Панова		
Т.контр.				
Н.контр.		Мюнтер		
Утв.				

Поршень

Лит	Масса	Масштаб
И	0.19	2:1

Лист | Листов 1

Сталь 20 ГОСТ 1050-74

ГОССТРОЙ СССР ГПИ ГОРЬКОВСКИЙ САНТЕХПРОЕКТ

Формат А4

Д238.099.019

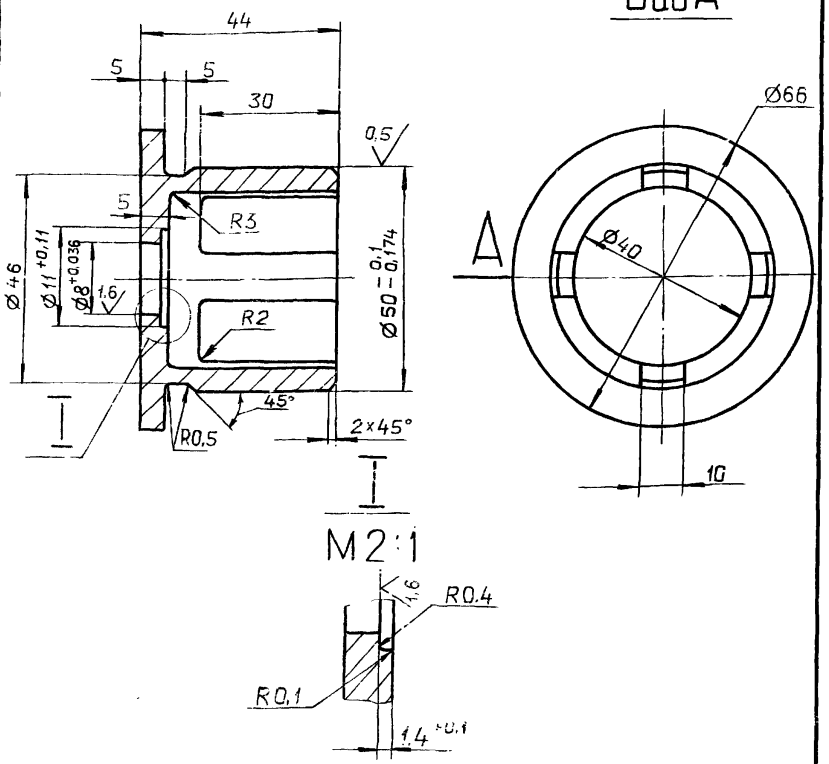

$H14, h14, \pm \frac{IT14}{2}$

Изм.	Лист	№ докум.	Подп.	Дата
Разраб.		Панова		
Пров.		Панова		
Т.контр.				
Н.контр.		Мюнтер		
Утв.				

Д23В.099.019

Клапан

Лит.	Масса	Масштаб
И	0,25	1:1

Лист | Листов 1

Сталь 20Х13 ГОСТ 5632-72

ГОССТРОЙ СССР ГПИ ГОРЬКОВСКИЙ САНТЕХПРОЕКТ

Формат А4

Д238.099.021

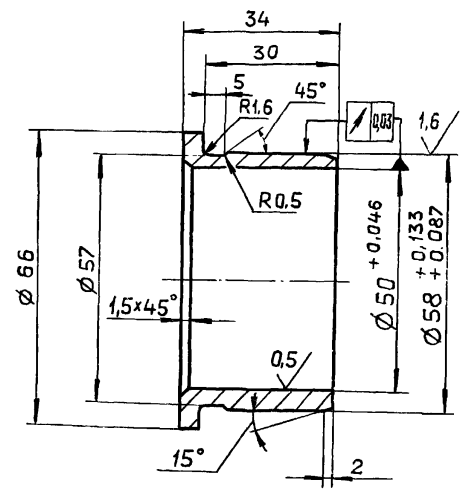

$h14, \pm \frac{IT14}{2}$

Изм.	Лист	№ докум.	Подп.	Дата
Разраб.		Панова		
Пров.		Панова		
Т.контр.				
Н.контр.		Мюнтер		
Утв.				

Д23В.099.021

Втулка

Лит	Масса	Масштаб
И	0.18	1:1

Лист | Листов 1

Бр А9Ж3Л ГОСТ 493-79

ГОССТРОЙ СССР ГПИ ГОРЬКОВСКИЙ САНТЕХПРОЕКТ

Формат А4

Д23.099.023

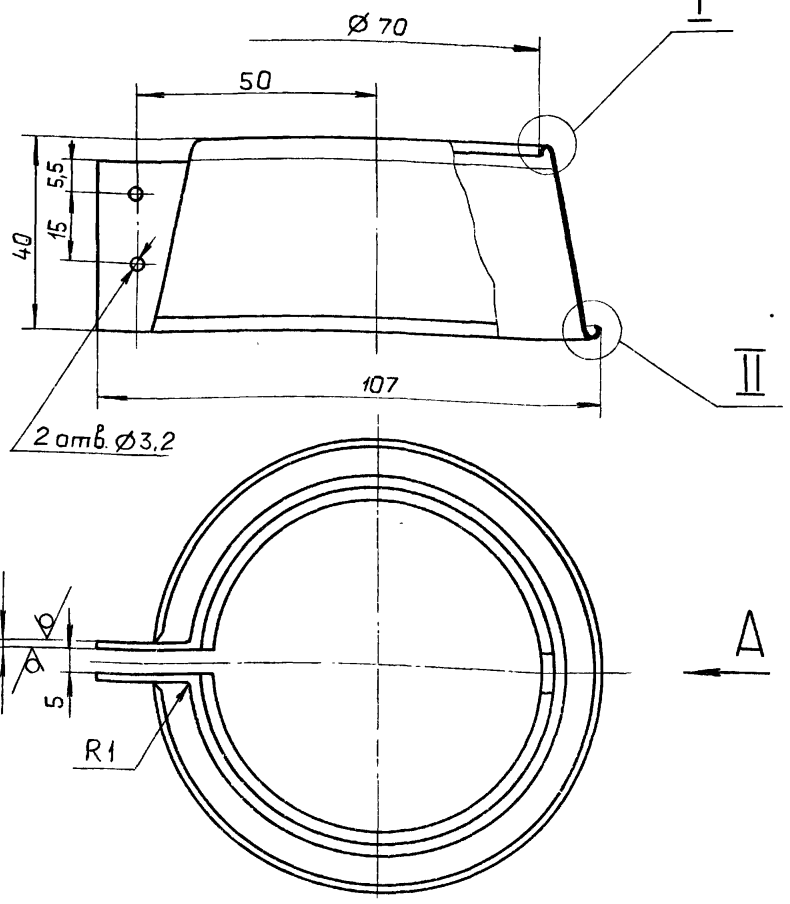

Развертка
М 1:2,5

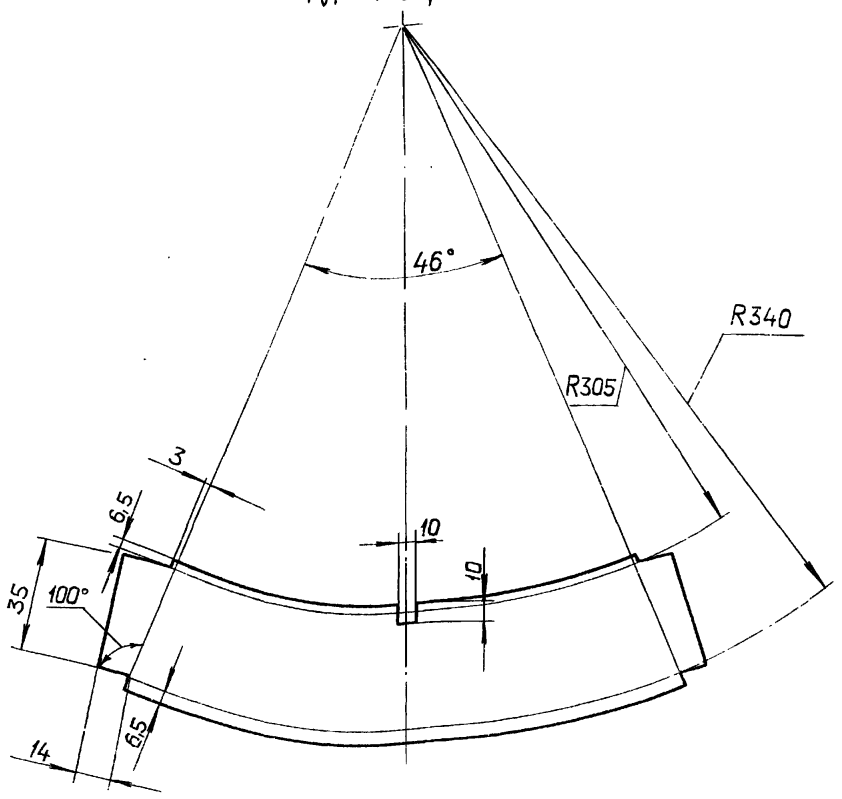

25 √(√)

1. * Размеры для справок.
2. H16, h16, $\pm \frac{IT16}{2}$

I
М2:1

II
М2:1

Вид А
М2:1

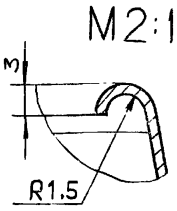

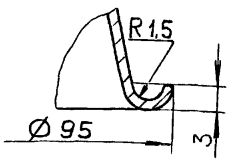

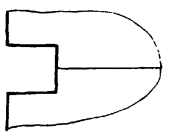

Изм.	Лист	№ докум.	Подп.	Дата
Разраб.		Панова		
Пров.		Панова		
Т. контр.				
Н. контр.		Мюнтер		
Утв.				

Д23В.099.023

Отражатель

Лит.	Масса	Масштаб
И	0,1	1:1

Лист | Листов 1

Лист Б-ПН-0,7 ГОСТ 19903-74
3-IУ-Н-ВСт.3сп ГОСТ 16523-70

ГОССТРОЙ СССР
ГПИ ГОРЬКОВСКИЙ
САНТЕХПРОЕКТ

формат А3

Д23В.099.024

25 √(√)

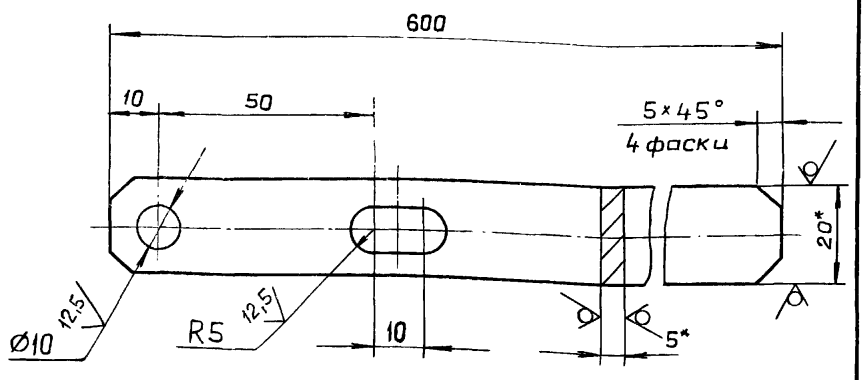

1. * Размеры для справок.
2. H14, $\pm \frac{IT14}{2}$

Изм.	Лист	№ докум.	Подп.	Дата
Разраб.		Панова		
Пров.		Панова		
Т. контр.				
Н. контр.		Мюнтер		
Утв.				

Д23В.099.024

Рычаг

Лит.	Масса	Масштаб
И	0,5	1:1

Лист | Листов 1

Полоса 2-5-5×20 ГОСТ 103-76
ВСт.3сп ГОСТ 535-79

ГОССТРОЙ СССР
ГПИ ГОРЬКОВСКИЙ
САНТЕХПРОЕКТ

формат А4

Д23В.099.025

12,5 √(√)

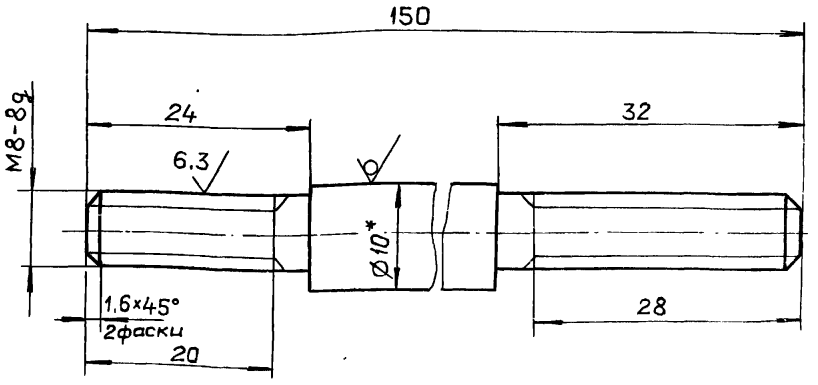

1.* Размеры для справок.
2. h14, $\pm \frac{IT14}{2}$

Изм.	Лист	№ докум.	Подп.	Дата
Разраб.		Панова		
Пров.		Панова		
Т. контр.				
Н. контр.		Мюнтер		
Утв.				

Д23В.099.025

Шток

Лит.	Масса	Масштаб
И	0,08	2:1

Лист | Листов 1

Круг 10-В- ГОСТ 2590-71
Ст.3сп ГОСТ 535-79

ГОССТРОЙ СССР
ГПИ ГОРЬКОВСКИЙ
САНТЕХПРОЕКТ

Копировал: Ганкова

формат А4

Типовой проект 903-1-260.88 Альбом 7 часть

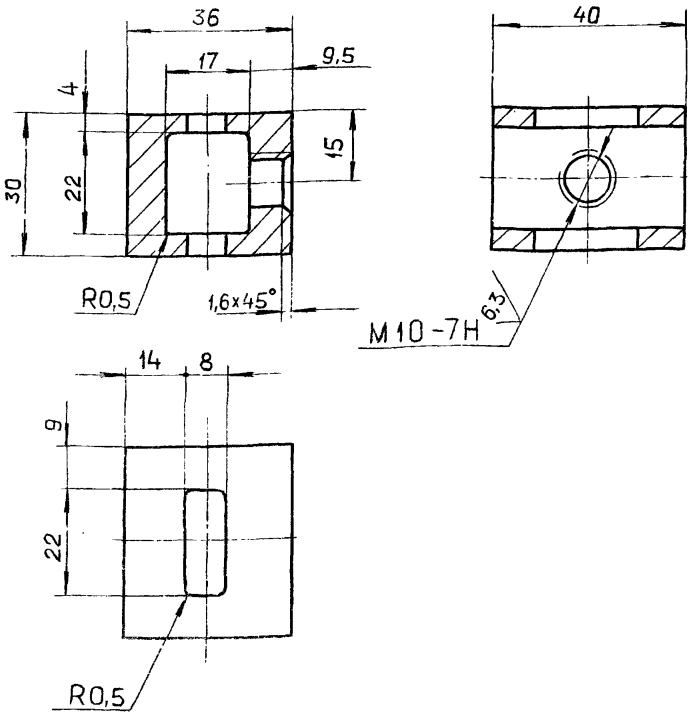

1. H14, h14, $\pm \frac{IT14}{2}$
2. Покрытие Ц10хр ГОСТ 9.306-85

Изм.	Лист	№ докум.	Подп.	Дата
Разраб.		Панова		23.12
Пров.		Панова		87
Т.контр.				
Н.контр.		Мюнтер		
Утв.				

Д23В.099.026

Бобышка

Лит.	Масса	Масштаб
И	0,24	1:1
Лист	Листов 1	

Ст.3сп ГОСТ 380-71

Госстрой СССР ГПИ Горьковский САНТЕХПРОЕКТ

Формат А4

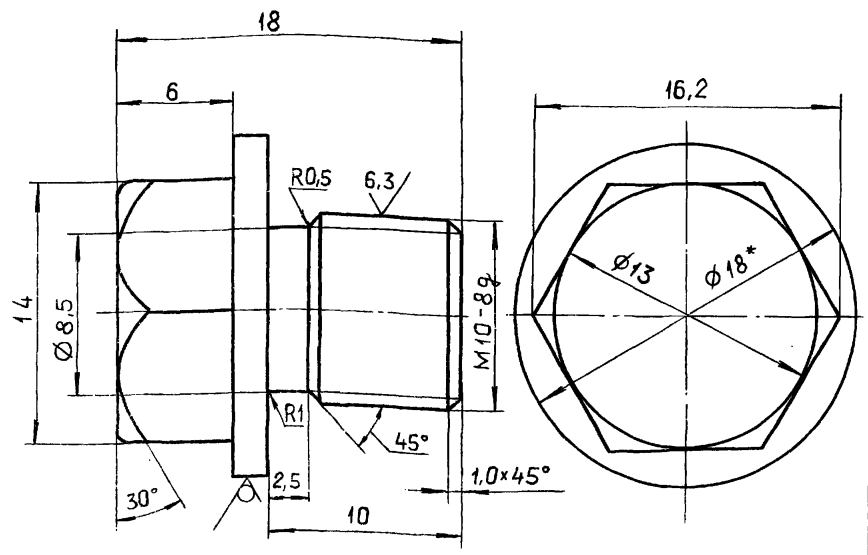

1. *Размеры для справок.
2. h14, $\pm \frac{IT14}{2}$
3. Покрытие Ц10хр ГОСТ 9.306-85.

Изм	Лист	№ докум.	Подп.	Дата
Разраб.		Панова		23.12
Пров.		Панова		87
Т.контр.				
Н.контр.		Мюнтер		
Утв.				

Д23В.099.027

Пробка

Лит.	Масса	Масштаб
И	0,017	4:1
Лист	Листов 1	

Круг 18-В-ГОСТ 2590-71 / ВСт.3сп ГОСТ 535-79

Госстрой СССР ГПИ Горьковский САНТЕХПРОЕКТ

Формат А4

Инв. № подл. | Подп. и дата | Взам. инв. № | Инв. № дубл. | Подп. и дата

Д23В.099.028

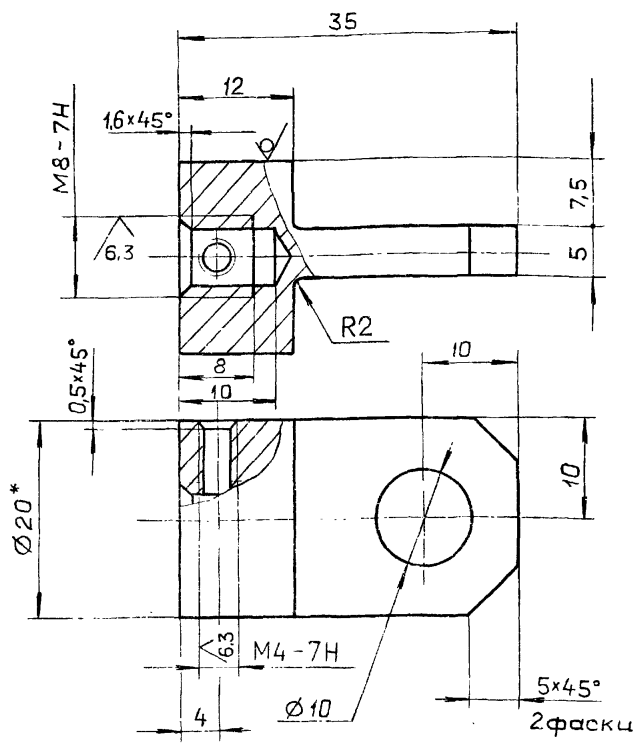

1. * Размеры для справок.
2. H14, h14, $\pm \frac{IT14}{2}$
3. Покрытие Ц10хр ГОСТ 9306-85.

Изм	Лист	№ докум.	Подп.	Дата
Разраб.		Панова		23.12
Пров.		Панова		87
Т.контр.				
Н.контр.		Мюнтер		
Утв.				

Д23В.099.028

Серьга

Лит.	Масса	Масштаб
И	0,04	2:1
Лист	Листов 1	

Круг 20-В-ГОСТ 2590-71 / ВСт.3сп ГОСТ 535-79

Госстрой СССР ГПИ Горьковский САНТЕХПРОЕКТ

Формат А4

Формат	Зона	Поз.	Обозначение	Наименование	Кол.	Примечание
				Документация		
А3			Д23В.099.040 СБ	Сборочный чертеж		
				Детали		
А4		1	Д23В.099.032	Патрубок	1	
А4		2	Д23В.099.033	Корпус	1	
А4		3	Д23В.099.034	Ушко	1	
				Стандартные изделия		
		4		Фланец 1-40-6 Ст.25 ГОСТ 12820-80	1	

Д23В.099.040

Корпус клапана

Лит.	Лист	Листов
И		1

Госстрой СССР ГПИ Горьковский САНТЕХПРОЕКТ

Копировал Ганкова

Д23В.099.040СБ

Типовой проект 903-1-260.88 Альбом 7 часть 2

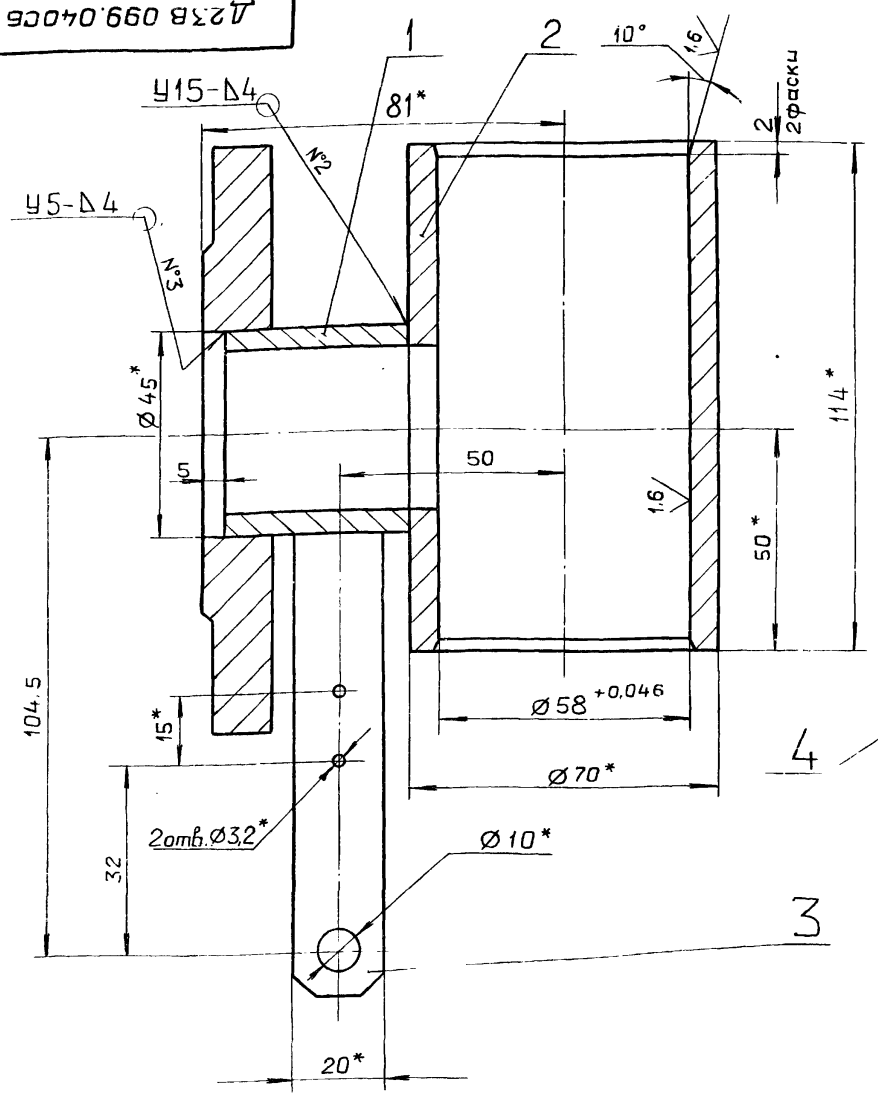

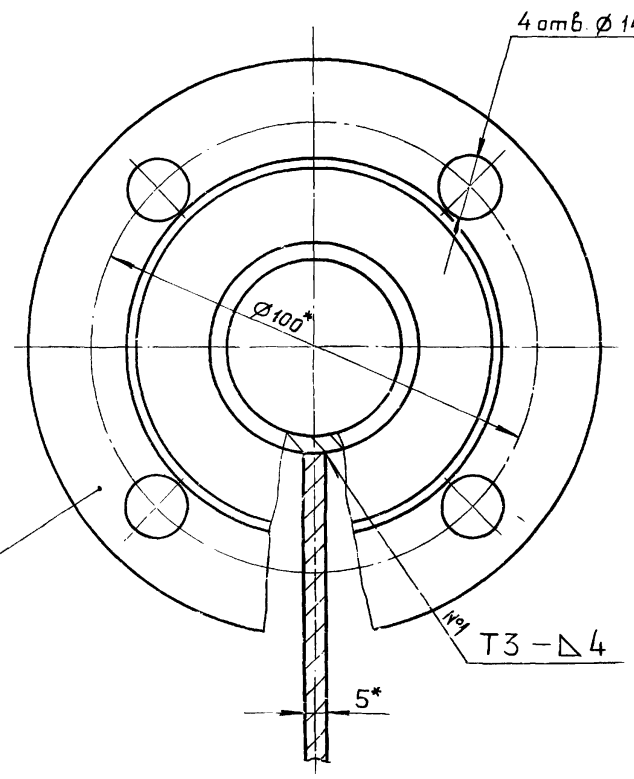

1.* Размеры для справок.

2. $\pm \frac{IT16}{2}$

3. Сварные швы №1 по ГОСТ 5264-80, №2,3 по ГОСТ 16037-80.

Изм.	Лист	№ докум.	Подп.	Дата
Разраб.		Панова		23.12
Пров.		Панова		23.12
Т.контр.				
Н.контр.		Мюнтер		
Утв.				

Корпус клапана

Лит.	Масса	Масштаб
И	2,6	1:1

Лист | Листов 1

Госстрой СССР ГПИ Горьковский САНТЕХПРОЕКТ

Формат А3

Д23В.099.032

25 V(V)

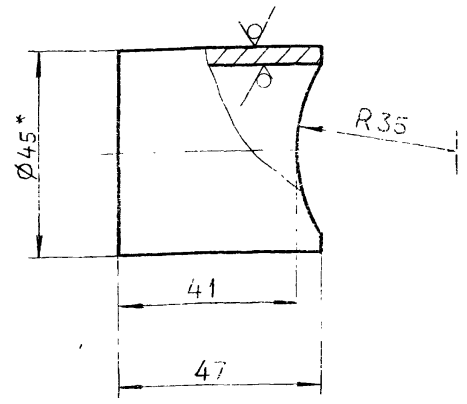

1.* Размеры для справок.

2. $\pm \frac{IT14}{2}$

Изм.	Лист	докум.	Подп.	Дата
Разраб.		Панова		23.12
Пров.		Панова		23.12
Т.контр.				
Н.контр.		Мюнтер		
Утв.				

Патрубок

Лит.	Масса	Масштаб
И	0,17	1

Лист | Листов 1

Труба 45×4 ГОСТ 8732-78 / Д ГОСТ 8731-74

Госстрой СССР ГПИ Горьковский САНТЕХПРОЕКТ

Формат А4

Д23В.099.033

12,5 V(V)

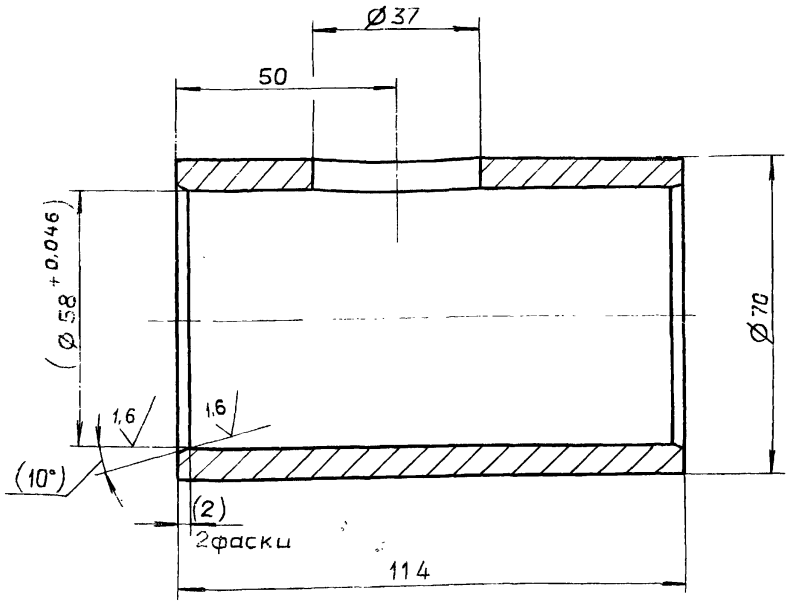

1. h14, $\pm \frac{IT14}{2}$

2. Размеры в скобках – после сборки

Изм.	Лист	докум.	Подп.	Дата
Разраб.		Панова		23.12
Пров.		Панова		23.12
Т.контр.				
Н.контр.		Мюнтер		
Утв.				

Корпус

Лит.	Масса	Масштаб
И	1,5	1:1

Лист | Листов 1

Ст. 3сп ГОСТ 380-71

Госстрой СССР ГПИ Горьковский САНТЕХПРОЕКТ

Копировал Ганкова

23108-09 57

Формат А4

Альбом 7 части.

Типовой проект 903-1-260.88

Д23В.099.034

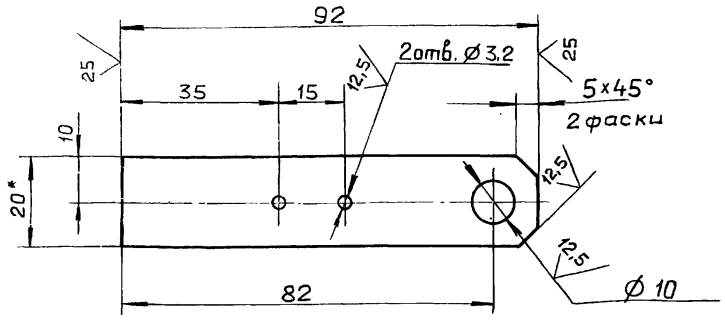

1.* Размеры для справок.

2. $H14, \pm \frac{IT14}{2}$

Изм.	Лист	№ докум.	Подп.	Дата
Разраб.		Панова		12.12
Пров.		Панова		87
Т.контр.				
Н.контр.		Мюнтер		
Утв.				

Д23В.099.034

Ушко

Лит.	Масса	Масштаб
И	0,07	1:1
Лист	Листов 1	

Полоса 2-б-5х20 ГОСТ 103-76 / ВСт.3сп ГОСТ 535-79

госстрой СССР ГПИ горьковский САНТЕХПРОЕКТ

Формат А4

Формат	Зона	Поз.	Обозначение	Наименование	Кол.	Примечание
				Документация		
А3			Д23В.099.050 СБ	Сборочный чертеж		
				Детали		
А4		1	Д23В.099.035	Обечайка	1	
Б4		2	Д23В.099.036	Дно	1	
				Лист Б-ПН-1 ГОСТ 19903-74		
				3-IV-Н-ВСт.3сп ГОСТ 16523-70		
				Ø200 h14 $\frac{25}{}$	1	0,25кг
А4		3	Д23В.099.037	Крышка	1	
Б4		4	Д23В.099.038	Кронштейн		
				Полоса 2-б-5х20 ГОСТ 103-76		
				ВСт.3сп ГОСТ 535-79		
				L=178 h14 $\frac{25}{}$	1	0,14кг
А4		5	Д23В.099.039	Бобышка	1	
А4		6	Д23В.099.041	Муфта	1	

Д23В.099.050

Поплавок

Лит.	Лист	Листов
И		1

госстрой СССР ГПИ горьковский САНТЕХПРОЕКТ

Формат А4

Д23В.099.050 СБ

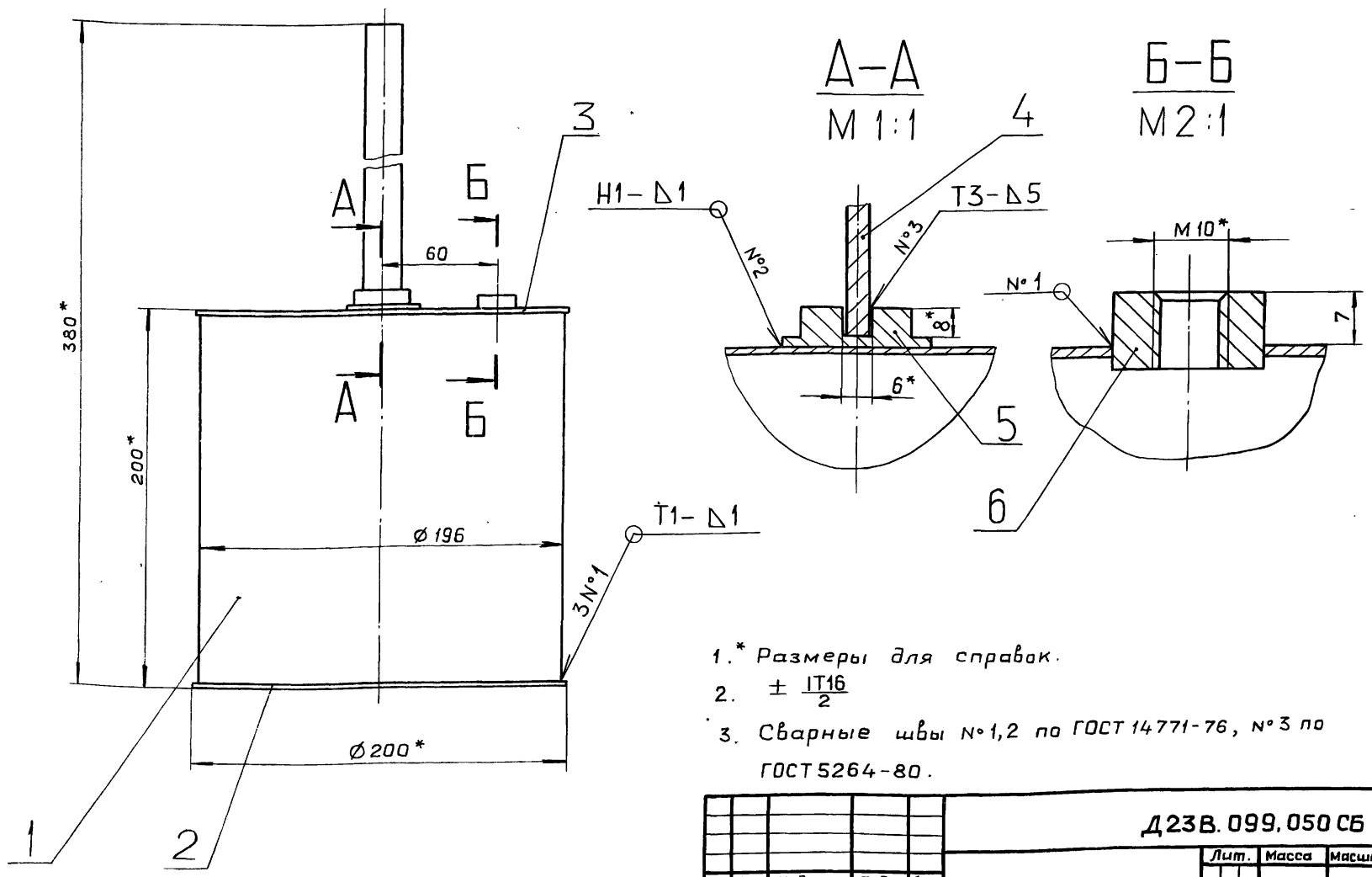

1.* Размеры для справок.

2. $\pm \frac{IT16}{2}$

3. Сварные швы №1,2 по ГОСТ 14771-76, №3 по ГОСТ 5264-80.

Изм.	Лист	№ докум.	Подп.	Дата
Разраб.		Панова		12
Пров.		Панова		87
Т.контр.				
Н.контр.		Мюнтер		
Утв.				

Д23В.099.050 СБ

Поплавок

Лит.	Масса	Масштаб
И	1,66	1:2
Лист	Листов 1	

госстрой СССР ГПИ горьковский САНТЕХПРОЕКТ

Копировал: Ганкова

23108-09 58 Формат А3

Д23В.099.035

Типовой проект 903-1-201.88 Альбом 7 часть

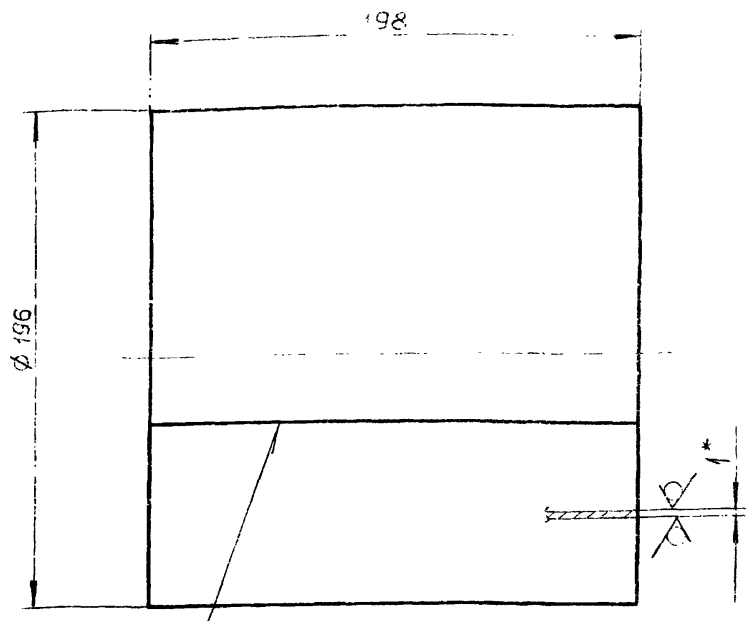

1* Размеры для справок

2 h16, $\pm \frac{IT16}{2}$

Изм	Лист	№ докум.	Подп.	Дата	Д23В.099.035			
Разраб		Панова			Обечайка	Лит	Масса	Масштаб
Пров		Панова				И	0,95	1:2
Т.контр						Лист	Листов 1	
Н.контр		Мюнтер			Лист Б ПН-1 ГОСТ19903-74 3-IV-Н-ВСт.3сп ГОСТ16523-70	Госстрой СССР ГПИ горьковский САНТЕХПРОЕКТ		
Утв								

Формат А4

Д23В.099.037

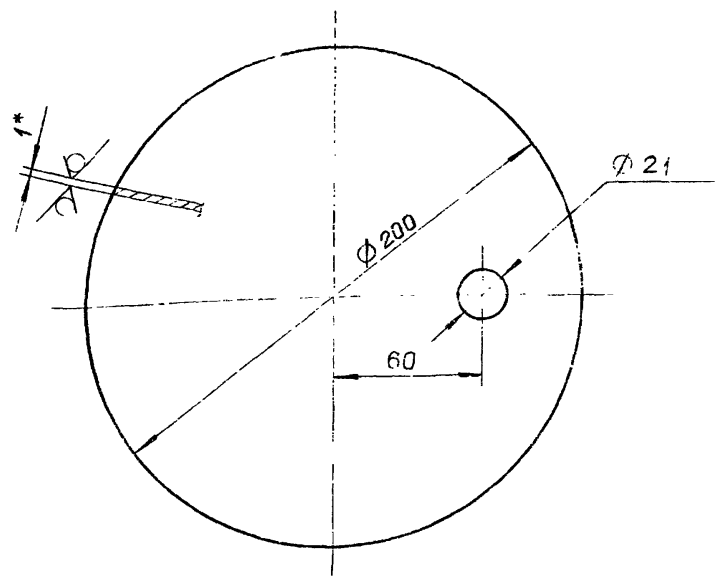

1* Размеры для справок

2. H16 , h16

Изм	Лист	№ докум.	Подп.	Дата	Д23В.099.037			
Разраб		Панова			Крышка	Лит	Масса	Масштаб
Пров.		Панова				И	0,24	1:2
Т.контр						Лист	Листов 1	
Н.контр		Мюнтер			Лист Б-ПН-1 ГОСТ 19903-74 3-IV-Н-ВСт.3сп ГОСТ16523-70	Госстрой СССР ГПИ горьковский САНТЕХПРОЕКТ		
Утв.								

Формат А4

Д23В.099.039

12,5

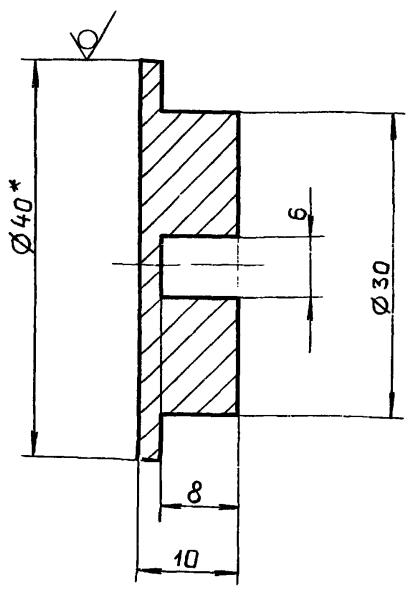

1* Размеры для справок.

2 H14, h14, $\pm \frac{IT14}{2}$

Изм	Лист	№ докум.	Подп.	Дата	Д23В.099.039			
Разраб		Панова			Бобышка	Лит	Масса	Масштаб
Пров		Панова				И	0,05	2:1
Т.контр						Лист	Листов 1	
Н.контр		Мюнтер			Круг 40-В-ГОСТ2590-71 ВСт.3сп ГОСТ535-79	Госстрой СССР ГПИ горьковский САНТЕХПРОЕКТ		

Д23В.099.041

12,5

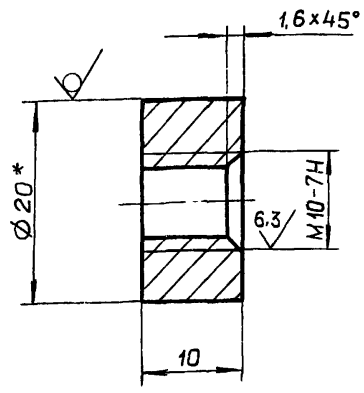

1* Размеры для справок

2. $\pm \frac{IT14}{2}$

Изм	Лист	№ докум	Подп.	Дата	Д23В.099.041			
Разраб		Панова			Муфта	Лит	Масса	Масштаб
Пров		Панова				И	0,02	2:1
Т.контр						Лист	Листов 1	
Н.контр		Мюнтер			Круг 20-В-ГОСТ2590-71 ВСт.3сп ГОСТ535-79	Госстрой СССР ГПИ горьковский САНТЕХПРОЕКТ		
Утв.								

Типовой проект 903-1-260.88 Альбом

Формат	Зона	Поз.	Обозначение	Наименование	Кол.	Примечание
				Документация		
А4			Д23В 099 060 СБ	Сборочный чертеж		
				Детали		
А4		1	Д23В 099 042	Воронка	1	
А4		2	Д23В 099 043	Труба	1	
А4		3	Д23В 099 044	Труба	1	

Изм.	Лист	№ докум.	Подп.	Дата	Д23В.099.060			
Разраб.		Панова			Воронка	Лит. И	Лист	Листов 1
Пров.		Панова				ГОССТРОЙ СССР ГПИ ГОРЬКОВСКИЙ САНТЕХПРОЕКТ		
Нач. отд.								
Н. контр.		Мюнтер						
Утв.								

Формат А4

Д23В 099 060 СБ

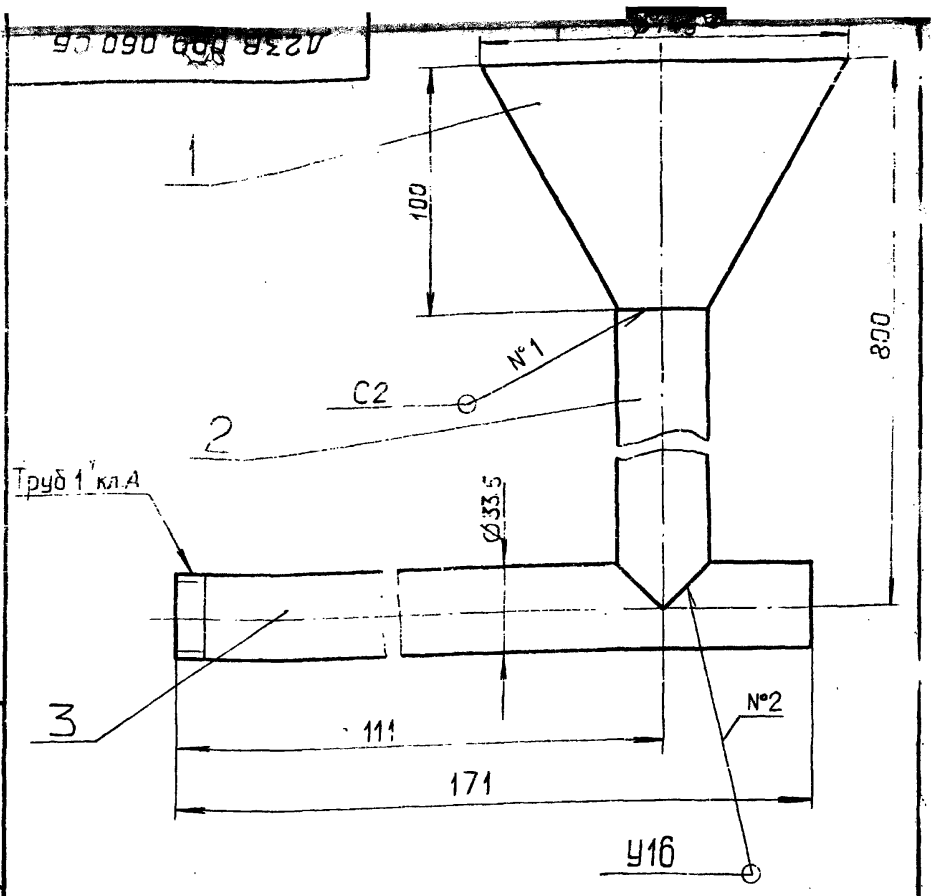

1. Размеры для справок
2. Сварные швы по ГОСТ 16037-80.

Изм.	Лист	№ докум.	Подп.	Дата	Д23.В.099.060 СБ			
Разраб.		Панова			Воронка	Лит. И	Масса 2,23	Масштаб 1:2
Пров.		Панова				Лист	Листов 1	
Т. контр.						ГОССТРОЙ СССР ГПИ ГОРЬКОВСКИЙ САНТЕХПРОЕКТ		
Н. контр.		Мюнтер						
Утв.								

Формат А4

Д23В.099.042

25 √(√)

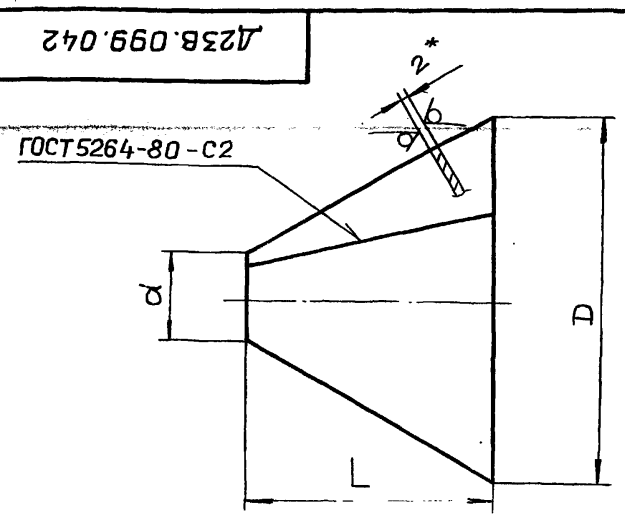

Развертка

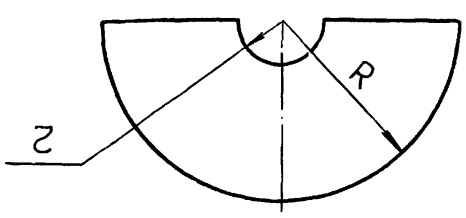

Обозначение	Размеры, мм					Масса, кг
	D	d	L	R	r	
Д23В.099.042	149	33	100	149	33	0,23
-01	200	32	145	200	32	0,9

1*. Размеры для справок.
2. H16, h16, $\pm \frac{IT16}{2}$

Изм.	Лист	№ докум.	Подп.	Дата	Д23В.099.042			
Разраб.		Панова			Воронка	Лит. И	Масса См. табл.	Масштаб —
Пров.		Панова				Лист	Листов 1	
Т. контр.						ГОССТРОЙ СССР ГПИ ГОРЬКОВСКИЙ САНТЕХПРОЕКТ		
Н. контр.		Мюнтер			Лист Б-ПН-2 ГОСТ 19903-74 3-IV-Н ВСт 3сп ГОСТ 16523-70			

Д23В.099.043

25 √(√)

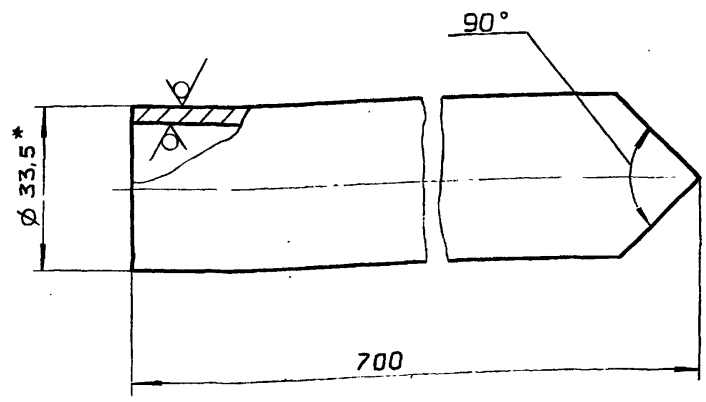

1.* Размеры для справок.
2. $\pm \frac{IT14}{2}$

Изм.	Лист	№ докум.	Подп.	Дата	Д23В.099.043			
Разраб.		Панова			Труба	Лит. И	Масса 1.6	Масштаб 1:1
Пров.		Панова				Лист	Листов 1	
Т. контр.						ГОССТРОЙ СССР ГПИ ГОРЬКОВСКИЙ САНТЕХПРОЕКТ		
Н. контр.		Мюнтер			Труба 25 × 3,2 ГОСТ 3262-75			
Утв.								

Альбом 7 часть 2

Типовой проект 903-1-260.88

Д23В.099.044

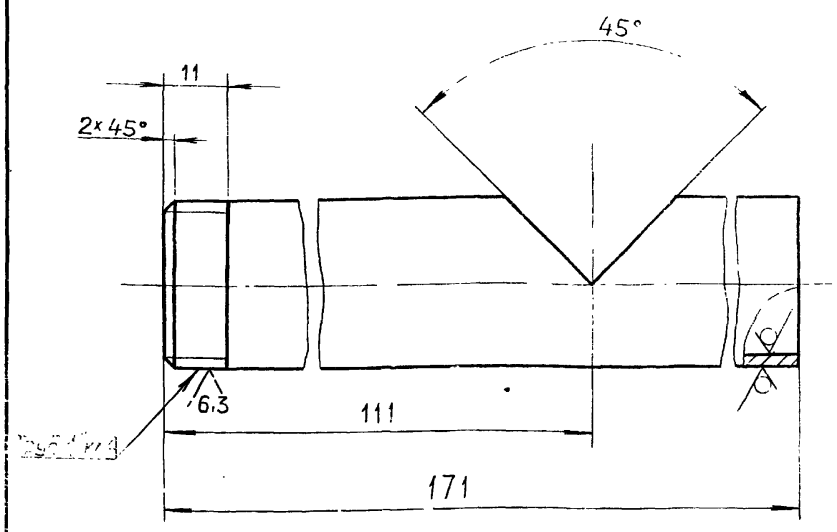

$\pm \frac{IT14}{2}$

Изм.	Лист	№ докум.	Подп.	Дата
Разраб		Панова		7.19.87
Пров.		Панова		
Т.контр.				
Н.контр.		Мюнтер		
Утв.				

Д23В.099.044

Труба

Труба 25×3,2 ГОСТ 3262-75

Лит.	Масса	Масштаб
И	0,4	1:1
Лист	Листов 1	

Госстрой СССР ГПИ Горьковский САНТЕХПРОЕКТ

Формат А4

Д23Д.486.013

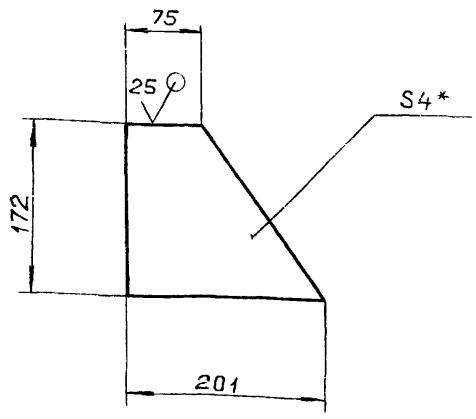

1.* Размеры для справок.

2 $\pm \frac{IT16}{2}$

Изм.	Лист	№ докум.	Подп.	Дата
Разраб.		Козина		7.19.87
Пров.		Козина		
Т контр.				
Н.контр.		Мюнтер		
Утв.				

Д23Д.486.013

Стенка

Лист 6-ПН-4 ГОСТ19903-74 Вст3спГОСТ14637-79

Лит.	Масса	Масштаб
И	0,7	1:5
Лист	Листов 1	

Госстрой СССР ГПИ Горьковский САНТЕХПРОЕКТ

Формат А4

Формат	Зона	Поз.	Обозначение	Наименование	Кол.	Примечание
				Документация		
А2			Д23Д.486.000 СБ	Сборочный чертеж		
				Сборочные единицы		
А4		1	Д23Д.486.010	Опора	1	
А4		2	Д23Д.486.020	Крышка	1	
				Детали		
Б4		3	Д23Д.486.001	Прокладка		
				Картон асбестовый		
				КАОН-1-5 ГОСТ2850-80	1	0,6 кг
				Стандартные изделия		
		4		Болт М12×30.36		
				ГОСТ 7798-70	14	
		5		Гайка М12.4		
				ГОСТ 5915-70	14	

Изм	Лист	№ докум.	Подп.	Дата
Разраб		Козина		7.19.87
Пров.		Козина		
Нач.отд.		Вольский		
Н.контр.		Мюнтер		

Д23Д.486.000

Опора экономайзера ЭП2-94

Лит.	Лист	Листов
И		1

Госстрой СССР ГПИ Горьковский САНТЕХПРОЕКТ

Д23Д.486.020

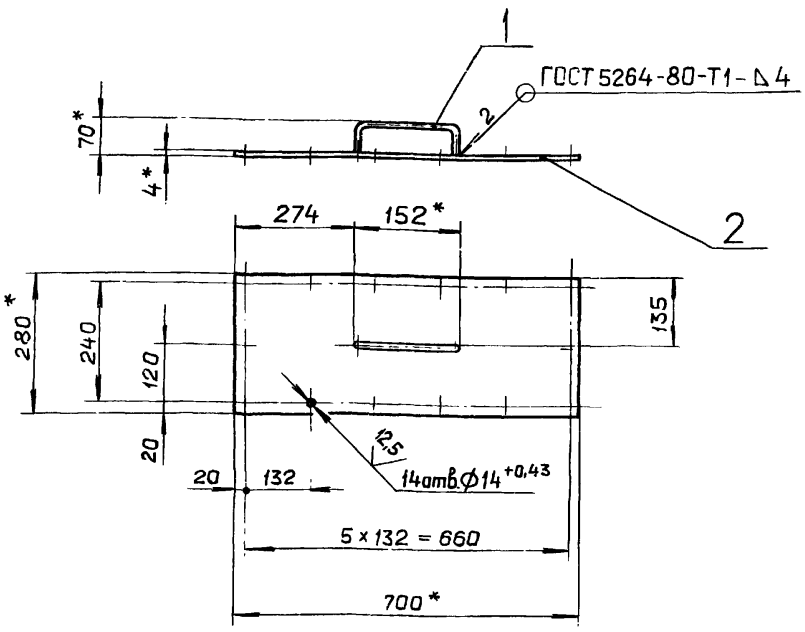

1* Размеры для справок

2. $\pm \frac{IT16}{2}$

Формат	Зона	Поз.	Обозначение	Наименование		Примечание
				Детали		
А4		1	Д23В.097.002	Ручка	1	
Б4		2	Д23Д.486.017	Лист		
				Лист 6-ПН-4 ГОСТ19903-74		
				Вст.3спГОСТ14637-79		
				(700×280) h16	1	6,2 кг

Изм	Лист	№ докум.	Подп.	Дата
Разраб.		Козина		7.19.87
Пров.		Козина		
Т контр.				
Н.контр.		Мюнтер		
Утв.				

Д23Д.486.020

Крышка

Лит.	Масса	Масштаб
И	6,45	1:10
Лист	Листов 1	

Госстрой СССР ГПИ Горьковский САНТЕХПРОЕКТ

Типовой проект 903-1-260.86 Альбом V

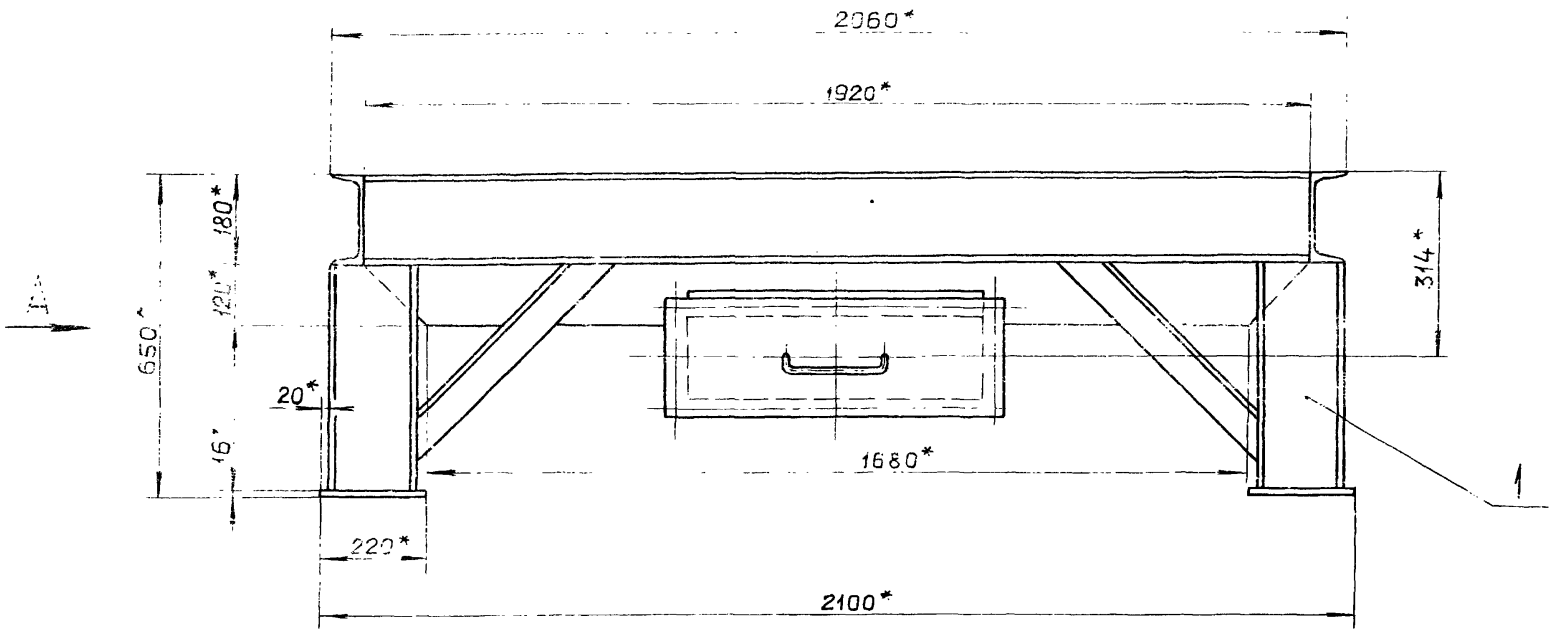

Вид А

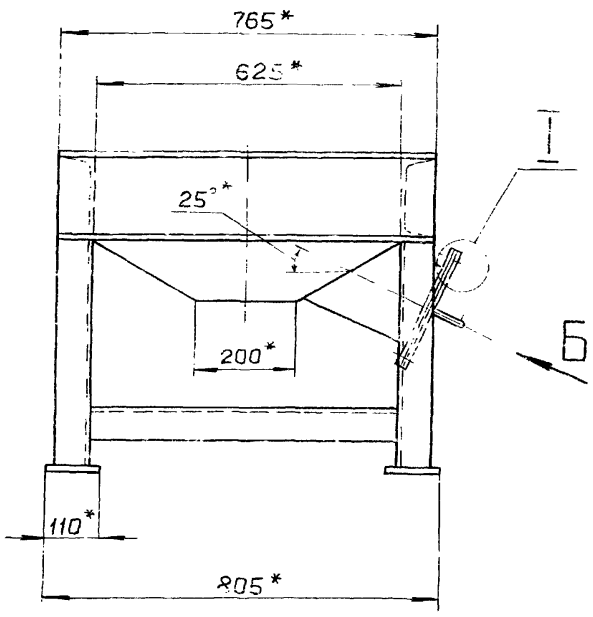

Вид Б повернуто

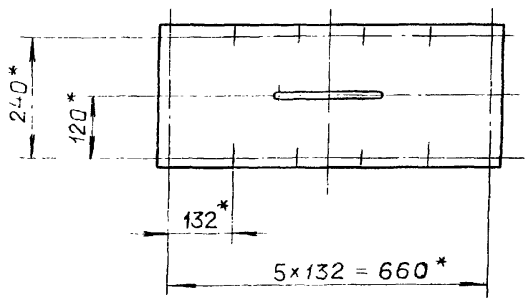

Поз.3
М 1:5

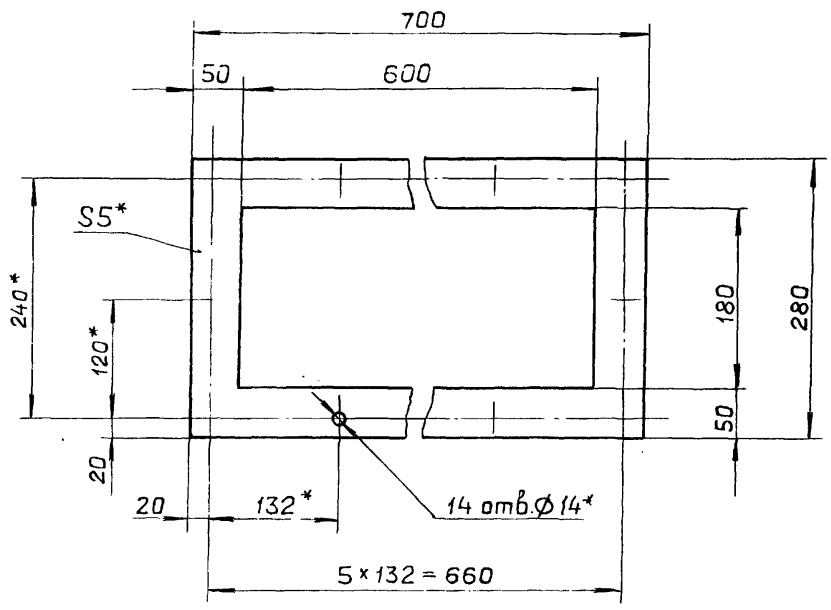

I
М 1:2

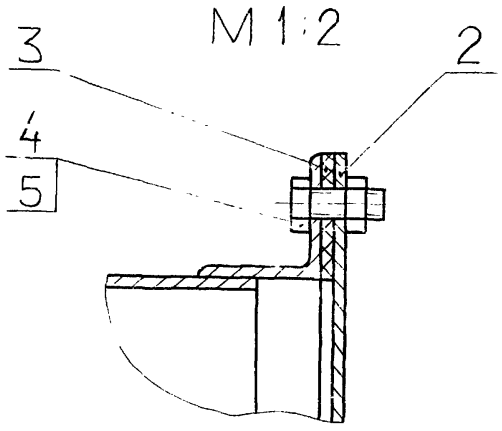

1* Размеры для справок.

2.** Обработать по сопрягаемой детали.

Изм.	Лист	№ докум.	Подп.	Дата
Разраб.		Козина		7.08.87
Пров.		Козина		
Т.контр.				
Нач.отд.		Вольский		
Н.контр.		Мюнтер		
Утв.				

Д23Д.486.000 СБ

Опора экономайзера ЭП2-94

Лит.	Масса	Масштаб
И	204	1:10

Лист | Листов 1

Госстрой СССР ГПИ Горьковский САНТЕХПРОЕКТ

Копировал Чакова

23108-09 62 Формат А2

Инв. № подл. | Подп. и дата | Взам. инв. № | Инв. № дубл. | Подп. и дата

Альбом 7 часть 2

Типовой проект 903-1-260.88

Формат	Зона	Поз.	Обозначение	Наименование	Кол.	Примечание
				Документация		
А2			Д23Д.486.010 СБ	Сборочный чертеж		
				Детали		
БЧ		1	Д23Д.486.002	Опора		
				Швеллер 18-ГОСТ 8240-72		
				ВСт.3сп ГОСТ 535-79		
				L=1920 h16 $\frac{25}{\vee}$	2	31,3кг
БЧ		2	Д23Д.486.003	Опора		
				Швеллер 18-ГОСТ 8240-76		
				ВСт.3сп ГОСТ 535-79		
				L=765 h16 $\frac{25}{\vee}$	2	12,5кг
БЧ		3	Д23Д.486.004	Стойка		
				Швеллер 18-ГОСТ 8240-72		
				ВСт.3сп ГОСТ 535-79		
				L=454 h16 $\frac{25}{\vee}$	4	7,4кг
БЧ		4	Д23Д.486.005	Плита		
				Лист Б-ПН-16 ГОСТ 19903-74		
				ВСт.3сп ГОСТ 14637-79		
				(220×110) h16 $\frac{25}{\vee}$	4	3кг
БЧ		5	Д23Д.486.006	Связь		
				Уголок 70×70×5-Б-ГОСТ 8509-72		
				ВСт.3сп ГОСТ 535-79		
				L=625 h16 $\frac{25}{\vee}$	2	3,4кг

Д23Д.486.010

Изм.	Лист	№ докум.	Подп.	Дата
Разраб.		Козина		7.12.87
Пров.		Козина		
Нач.отд.				
Н.контр.		Мюнтер		
Утв.				

Опора

Лит.	Лист	Листов
И	1	2

Госстрой СССР ГПИ Горьковский САНТЕХПРОЕКТ

Формат А4

Формат	Зона	Поз.	Обозначение	Наименование	Кол.	Примечание
А4		6	Д23Д.486.007	Укосина	4	
А4		7	Д23Д.486.008 –02	Стенка	1	
БЧ		8	Д23Д.486.009	Уголок		
				Уголок 50×50×5-Б-ГОСТ 8509-72		
				В Ст.3сп. ГОСТ 535-79		
				L=280 h16 $\frac{25}{\vee}$	2	1,1 кг.
БЧ		9	Д23Д.486.011	Уголок		
				Уголок 50×50×5-Б-ГОСТ 8509-72		
				ВСт.3сп ГОСТ 535-79		
				L=600 h14 $\frac{25}{\vee}$	2	2,3 кг
А4		10	Д23Д.486.008	Стенка	1	
		11	–01	Стенка	2	
БЧ		12	Д23Д.486.012	Стенка		
				Лист Б-ПН-4 ГОСТ 19903-74		
				ВСт.3сп ГОСТ 14637-79		
				(201×592) h16 $\frac{25}{\vee}$	1	3,7кг
А4		13	Д23Д.486.013	Стенка	2	
БЧ		14	Д23Д.486.014	Стенка		
				Лист Б-ПН-4 ГОСТ 19903-74		
				ВСт.3сп ГОСТ 14637-79		
				(200×1680) h16 $\frac{25}{\vee}$	1	10,5кг
БЧ		15	Д23Д.486.015	Стенка		
				Лист Б-ПН-4 ГОСТ 19903-74		
				ВСт.3сп ГОСТ 14637-79		
				(75×592) h16 $\frac{25}{\vee}$	1	1,4кг

Д23Д.486.010

Изм. Лист № докум. Подп. Дата

Лист 2

Формат А4

Д23Д.486.007

$\sqrt{}$ (√)

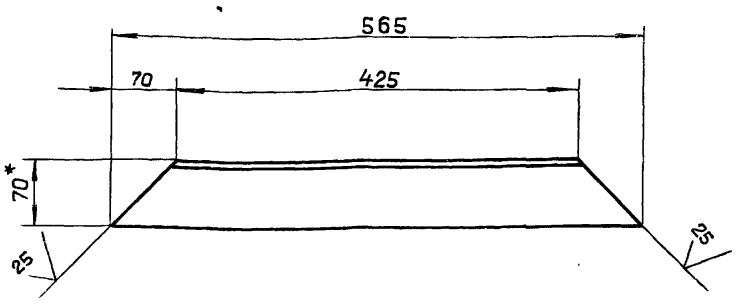

1.* Размеры для справок.

2. $\pm \frac{IT16}{2}$

Д23Д.486.007

Изм.	Лист	№ докум.	Подп.	Дата
Разраб.		Козина		7.12.87
Пров.		Козина		
Т.контр.				
Н.контр.		Мюнтер		
Утв.				

Укосина

Лит.	Масса	Масштаб
И	2,7	1:5

Лист	Листов 1

Госстрой СССР ГПИ Горьковский САНТЕХПРОЕКТ

Уголок 70×70×5-Б-ГОСТ 8509-72 ВСт.3сп ГОСТ 535-79

Д23Д.486.008

$\frac{25}{\vee}$ (√)

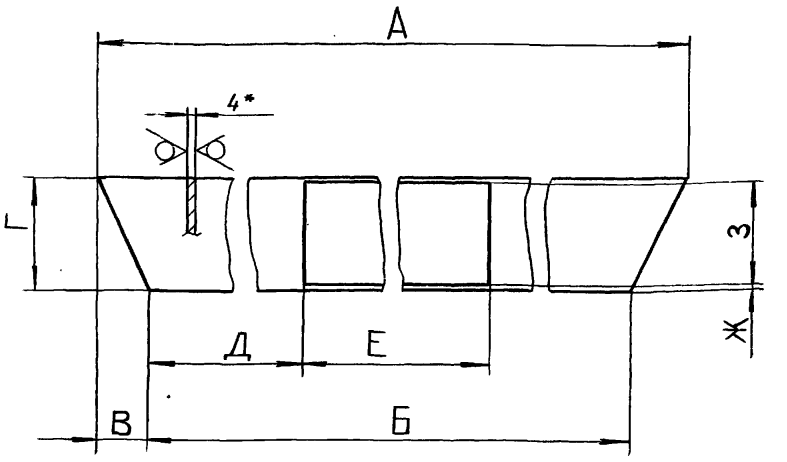

Обозначение	Размеры, мм								Масса, кг
	А	Б	В	Г	Д	Е	Ж	З	
Д23Д.486.008	616	200	208	170	–	–	–	–	2
–01	1912	1680	116	240	–	–	–	–	13
–02					540	600	10	220	9

1.* Размеры для справок.

2. $\pm \frac{IT16}{2}$

Д23Д.486.008

Изм.	Лист	№ докум.	Подп.	Дата
Разраб.		Козина		7.12.87
Пров.		Козина		
Т.контр.				
Н.контр.		Мюнтер		
Утв.				

Стенка

Лит.	Масса	Масштаб
И	См. табл.	—

Лист	Листов 1

Госстрой СССР ГПИ Горьковский САНТЕХПРОЕКТ

Лист Б-ПН-4 ГОСТ 19903-74 ВСт.3сп ГОСТ 14637-79

Копировал: Ганкова

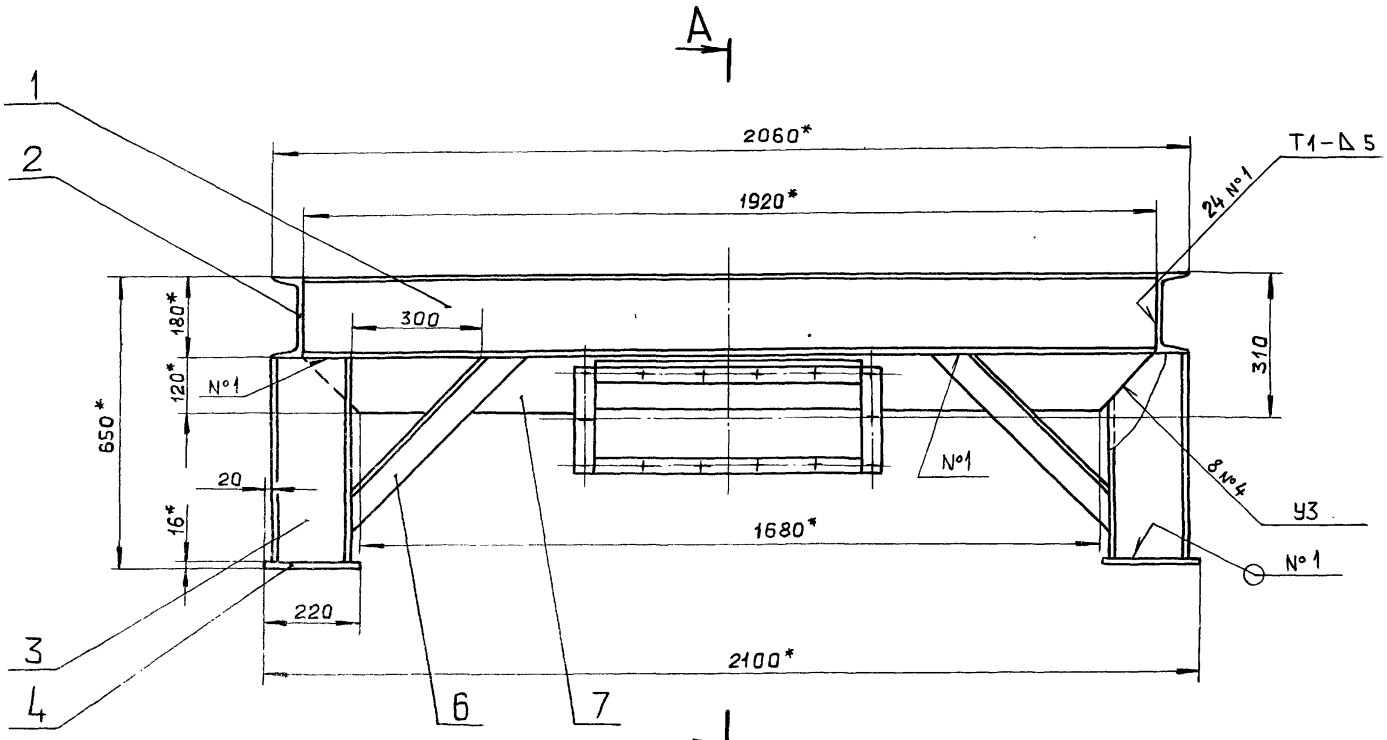

А–А

Вид Б

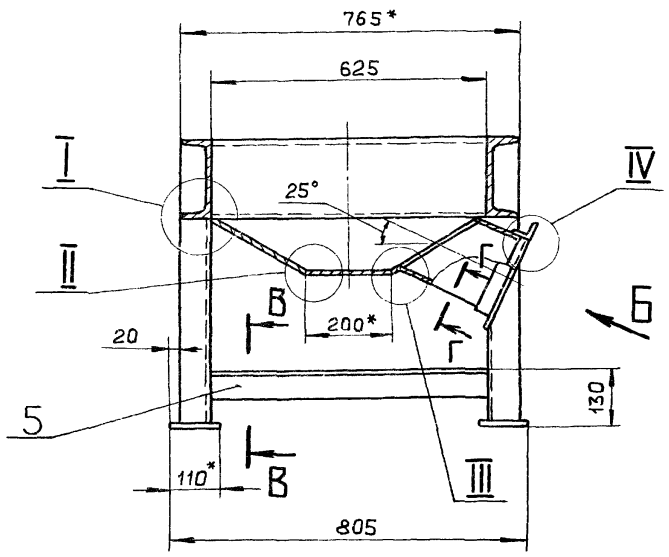

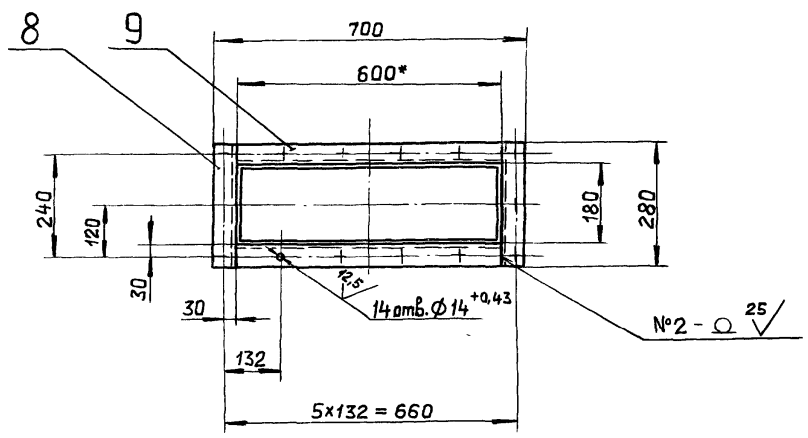

I
М 1:2

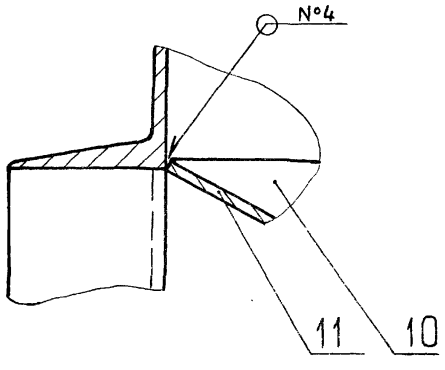

III
М1:1

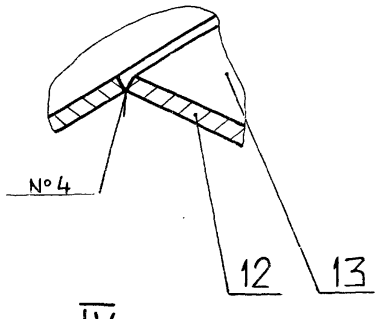

В–В
М 1:5

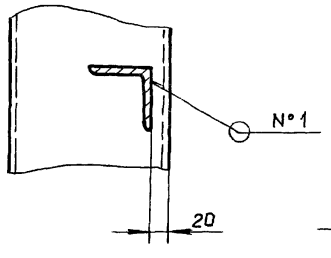

Г–Г повернуто
М1:1

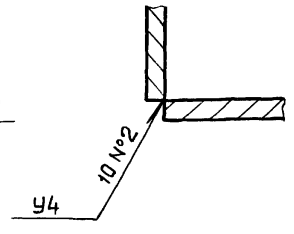

II
М 1:1

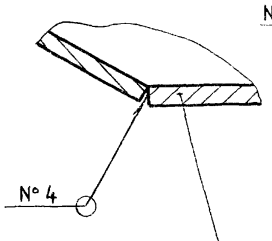

IV
М 1:2 повернуто

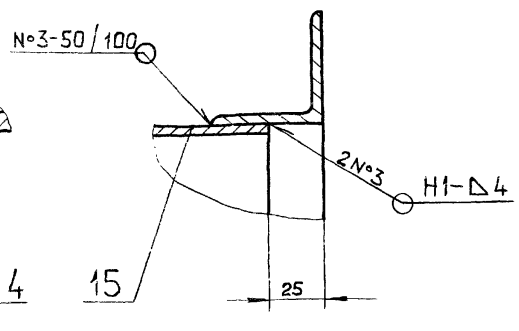

1*. Размеры для справок.

2. $\pm \frac{IT16}{2}$.

3. Сварные швы №1, 2, 3 по ГОСТ 5264-80, №4 по ГОСТ 11534-75.

					Д23Д.486.010 СБ		
Изм.	Лист	№ докум.	Подп.	Дата		Лит.	Масса	Масштаб
Разраб.		Козина		7.1287	Опора	И	197	1:10
Пров		Козина				Лист	Листов 1
Т.контр.						Госстрой СССР ГПИ Горьковский САНТЕХПРОЕКТ	
Н.контр.		Мкртчер					
Утв.							

Подп. и дата | Инв. № подл. | Взам. инв. № | Подп. и дата

gost.e-ecolog.ru