ТИПОВОЙ ПРОЕКТ
903-1-260.88

КОТЕЛЬНАЯ С 4 КОТЛАМИ ДЕ-4-14 ГМ.
СИСТЕМА ТЕПЛОСНАБЖЕНИЯ ЗАКРЫТАЯ.
ТОПЛИВО-ГАЗ, РЕЗЕРВ-МАЗУТ.
ЗДАНИЕ ИЗ СБОРНЫХ ЖЕЛЕЗОБЕТОННЫХ КОНСТРУКЦИЙ.

АЛЬБОМ 7

ОБОРУДОВАНИЕ ТЕХНОЛОГИЧЕСКОЕ. РАБОЧИЕ ЧЕРТЕЖИ.

gost.e-ecolog.ru

ТИПОВОЙ ПРОЕКТ
903-1-260.88

КОТЕЛЬНАЯ С 4 КОТЛАМИ ДЕ-4-14 ГМ. СИСТЕМА ТЕПЛОСНАБЖЕНИЯ ЗАКРЫТАЯ. ТОПЛИВО-ГАЗ, РЕЗЕРВ-МАЗУТ. ЗДАНИЕ ИЗ СБОРНЫХ ЖЕЛЕЗОБЕТОННЫХ КОНСТРУКЦИЙ.

АЛЬБОМ 7

ОБОРУДОВАНИЕ ТЕХНОЛОГИЧЕСКОЕ. РАБОЧИЕ ЧЕРТЕЖИ.

РАЗРАБОТАН:
ГПИ „Горьковский Сантехпроект"

УТВЕРЖДЕН
Госстроем СССР
Протокол от 25.03.88 №18
Введен в действие ГПИ „Горьковский Сантехпроект"
Приказ от 7.06.88 г. №63

Главный инженер института Ю.П. Фалалеев
Главный инженер проекта Т.Г. Гусева

© ЦИТП Госстроя СССР, 1988

СОДЕРЖАНИЕ АЛЬБОМА

Обозначение	Наименование	Стр.
	Содержание	2÷4
Д12В. 147. 000	Диафрагма с коническим	5
	входом Ду28мм, Ру2,5 МПа	
Д12В. 147. 000 СБ	Диафрагма с коническим	
	входом Ду 28мм, Ру 2,5 МПа	
Д12В. 147. 010	Фланец с	
	патрубком	
Д12В. 147. 002	Камера кольцевая	6
Д12В. 147. 004	Диск	
Д12В. 147. 010 СБ	Фланец с патрубкам	7
Д12В. 147. 006	Патрубок	
Д12В. 147. 007	Фланец	
Д12В. 148. 000	Шкаф для 4х датчиков „Сапфир"	8
	на деаэраторе	
Д12В. 148. 001	Штырь	
Д12В. 148. 002	Втулка	
Д12В. 148. 003	Стержень	
Д12В. 148. 000 СБ	Шкаф для 4х датчиков	9
	„Сапфир" на деаэраторе	
Д12В. 148. 004	Рукоятка	10
Д12В. 148. 005	Диск	
Д12В. 148. 010	Корпус	
Д12В. 148. 008	Уголок	
Д12В. 148. 010 СБ	Корпус	11
Д12В. 148. 020	Панель	12,13
Д12В. 148. 013	Связь	13
Д12В. 148. 016	Вставка	
Д12В. 148. 020 СБ	Панель	14
Д12В. 148. 015	Лист	15
Д12В. 148. 030	Стенка	
Д12В. 148. 030 СБ	Стенка	16
[illegible]	Стенка	
Д12В. 148. 034	Связь	
Д12В. 148. 040	Дверь	17
Д12В. 148. 042	Кронштейн	
Д12В. 148. 040 СБ	Дверь	18
Д12В. 148. 043	Втулка	19
Д12В. 148 044	Лист	
Д12В. 149. 000	Шкаф для датчика типа „Сапфир"	
	на деаэрационной колонке	
Д12В. 149. 010	Корпус	
Д12В. 149. 000 СБ	Шкаф для датчика типа „Сапфир"	20
	на деаэрационной колонке	
Д12В. 149. 010 СБ	Корпус	21
Д12В. 149. 003	Кронштейн	22
Д12В. 149. 007	Лист	
Д12В. 149. 020	Панель	
Д12В. 149. 020 СБ	Панель	23
Д12В. 149. 030	Панель	
Д12В. 149. 030 СБ	Панель	24
Д12В. 149. 013	Связь	
Д12В. 149. 015	Лист	
Д12Г. 204. 000	Тяга	25,26
Д12Г. 204. 000 СБ	Тяга	26
Д12Г. 204. 001	Винт	27
Д12Г. 204. 002	Палец	
Д12Г. 204. 003	Серьга	
Д12Г. 204. 010	Вилка	

Обозначение	Наименование	Стр.
Д12Г. 204. 010 СБ	Вилка	28
Д12Г. 204. 004	Бобышка	
Д12Г. 204. 005	Ушко	
Д12Г. 204. 020	Муфта	29
Д12Г. 204. 020 СБ	Муфта	
Д12Г. 204. 006	Втулка	30
Д12Г. 205. 000	Рычаг	
Д12Г. 205. 000 СБ	Рычаг	
Д12Г. 205. 001	Ступица	
Д12Г. 205. 002	Рычаг	31
Д12Г. 000. 002	Шарнир	
Д12Г. 000. 003	Шарнир	
Д22В. 025. 000	Кронштейн	32
Д22В. 025. 000 СБ	Кронштейн	
Д22В. 025. 003	Косынка	
Д22В. 025. 004	Укосина	
Д22В. 025. 005	Плита	33
Д22Г. 081. 000	Штуцер фланцевый	
Д22Г. 081. 000 СБ	Штуцер фланцевый	
Д22Г. 081. 001	Отвод	34
Д22Г. 081. 002	Штуцер	
Д22Г. 082. 000	Бадья	
Д22Г. 082. 001	Ось	
Д22Г. 082. 000 СБ	Бадья	35
Д22Г. 082. 010	Корпус	
Д22Г. 082. 004	Обечайка	
Д22Г. 082. 010 СБ	Корпус	36
Д22Г. 082. 005	Ушко	
Д22Г. 082. 007	Ручка	
Д22Г. 082. 020 СБ	Крышка	37
[illegible]	Крышка	
Д22[illegible]. 082. 011	Ручка	
Д22[illegible]. 082. 012	[illegible]ка	38
Д22Г. 000. 040	Штуцер	
Д22Е. 011. 000	Устройство приемное	
Д22Е. 011. 000 СБ	Устройство приемное	39,40
Д22Е. 011. 002	Хомут	40
Д22Е. 011. 003	Ниппель	
Д22Е. 011. 004	Хомут	41
Д22Е. 011. 005	Ниппель	
Д22Е. 011. 006	Гайка	
Д22Е. 011. 007	Гайка накидная	42
Д22Е. 011. 009	Ручка	
Д22Е. 011. 011	Связь	
Д22Е. 011. 010	Зонт	43
Д22Е. 011. 015	Косынка	
Д22Е. 011. 026	Кольцо	
Д22Е. 011. 010 СБ	Зонт	44,45
Д22Е. 011. 014	Стенка	46
Д22Е 011. 018	Связь	
Д22Е. 011. 019	Крюк	
Д22Е. 011. 020	Подвеска	
Д22Е 011. 020 СБ	Подвеска	47
Д22Е. 011. 025	Ручка	
Д22Е. 012. 007	Связь	
Д22Е. 012. 000	Помост	
Д22Е. 012. 000 СБ	Помост	48
Д22Е. 012. 001	Поручень	49

СОДЕРЖАНИЕ АЛЬБОМА

Обозначение	Наименование	Стр
Д22Е.012.002	Связь	49
Д22Е.012.003	Стойка	
Д22Е.012.004	Стойка	
Д22Е.013.000	Шкаф задвижки пожаротушения	50
Д22Е.013.001	Петля	
Д22Е.013.000 СБ	Шкаф задвижки пожаротушения	
Д22Е.013.010 СБ	Шкаф	51
Д22Е.013.010	Шкаф	52
Д22Е.013.005	Доска	
Д22Е.013.006	Доска	
Д22Е.013.007	Доска	
Д22Е.013.008	Брус	53
Д22Е.014.000	Шкаф управления резервуаром	
Д22Е.014.001	Планка	
Д22Е.014.000 СБ	Шкаф управления резервуаром	54, 55
Д22Е.014.010	Дверка левая	55
Д22Е.014.010 СБ	Дверка левая	56
Д22Е.014.002	Ручка	57
Д22Е.014.007	Связь	
Д22Е.014.020	Дверка правая	
Д22Е.014.020 СБ	Дверка правая	58
Д22Е.014.009	Скоба	59
Д22Е.014.019	Втулка	
Д22Е.014.021	Стенка	
Д22Е.014.029	Связь	
Д22Е.014.030	Шкаф	60
Д22Е.014.030 СБ	Шкаф	61÷63
Д22Е.014.031	Стенка	63
Д22Е.014.036	Косынка	
Д22Е.014.045	Связь	64
Д22Е.014.048	Стенка	
Д22Е.014.049	Стенка	
Д22Е.014.051	Стенка	
Д22Е.014.052	Стенка	65
Д22Е.015.000	Шкаф аккумуляторный	
Д22Е.015.001	Обечайка	
Д22Е.015.000 СБ	Шкаф аккумуляторный	66
Д22Е.015.002	Крышка	67
Д22Е.015.004	Фланец	
Д22Е.015.006	Стойка	
Д22Е.015.005	Подкладка	68
Д22Е.016.000	Устройство задержания герметика	
Д22Е.016.000 СБ	Устройство задержания герметика	
Д23А.027.000	Смеситель воздуха	69
Д23А.027.000 СБ	Смеситель воздуха	
Д23А.027.001	Прокладка	
Д23А.027.010	Переход	70
Д23А.027.010 СБ	Переход	
Д23А.027.002	Конус	
Д23А.027.020	Корпус	
Д23А.027.020 СБ	Корпус	71
Д23А.027.030	Разделитель	
Д23А.027.006	Диск	
Д23А.027.030 СБ	Разделитель	72
Д23А.027.007	Стержень	
Д23Б.019.000	Приспособление для очистки	
	калорифера	

Обозначение	Наименование	Стр.
Д23Б.019.000 СБ	Приспособление для очистки	73
	калорифера	
Д23Б.019.001	Сопло	74
Д23Б.019.002	Патрубок	
Д23Б.019.003	Хомут	
Д23Б.019.004	Вкладыш	75
Д23Б.019.005	Ниппель	
Д23Б.019.010	Смеситель	
Д23Б.019.006	Трубка	
Д23Б.019.010 СБ	Смеситель	76
Д23Б.019.007	Трубка	
Д23Б.020.000	Устройство продувочное переносное	
Д23Б.020.000 СБ	Устройство продувочное переносное	77
Д23Б.020.001	Гайка	
Д23Б.020.002	Ниппель	
Д23Б.020.003	Ушко	78
Д23Б.021.000	Фильтр тонкой очистки мазута	
Д23Б.021.000 СБ	Фильтр тонкой очистки мазута	
Д23Б.021.010	Корпус	79
Д23Б.021.010 СБ	Корпус	
Д23Б.021.004	Гильза	
Д23Б.021.005	Отросток	80
Д23Б.021.020	Фильтр	
Д23Б.021.020 СБ	Фильтр	
Д23Б.021.011	Втулка	81
Д23Б.021.012	Обечайка	
Д23Б.021.014	Втулка	
Д23Б.021.030	Патрубок	
Д23Б.021.030 СБ	Патрубок	82
Д23Б.021.017	Фланец	
Д23В.092.000	Бак нижних точек	
Д23В.092.010	Бак	
Д23В.092.000 СБ	Бак нижних точек	83
Д23В.092.001	Обечайка	84
Д23В.092.010 СБ	Бак	
Д23В.092.003	Патрубок	85
Д23В.092.020	Крышка бака	
Д23В.092.020 СБ	Крышка бака	
Д23В.092.009	Крышка	86
Д23В.093.000	Бак-газоотделитель V=2м³	
Д23В.093.001	Прокладка	
Д23В.093.010	Крышка бака	
Д23В.093.000 СБ	Бак-газоотделитель V=2м³	87
Д23В.093.010 СБ	Крышка бака	88
Д23В.093.003	Крышка	
Д23В.093.004	Связь	
Д23В.093.020	Бак	89
Д23В.093.013	Обечайка	
Д23В.093.020 СБ	Бак	90, 91
Д23В.093.008	Фланец	92
Д23В.093.009	Фланец	
Д23В.093.014	Патрубок	
Д23В.093.015	Патрубок	
Д23В.093.016	Патрубок	93
Д23В.093.017	Перемычка	
Д23В.093.018	Дно	
Д23В.094.000	Бак-герметика V=2м³	

СОДЕРЖАНИЕ АЛЬБОМА

Обозначение	Наименование	Стр.
Д23В.094.000 СБ	Бак-герметика V=2м³	94
Д23В.094.010 СБ	Бак	95
Д23В.094.010	Бак	96
Д23В.094.003	Обечайка	
Д23В.094.004	Дно	
Д23В.095.000	Бак свежего раствора соли V=1,5м³	
Д23В.095.000 СБ	Бак свежего раствора соли V=1,5м³	97
Д23В.095.001	Фланец	98
Д23В.095.002	Фланец	
Д23В.095.010	Бак	
Д23В.095.010СБ	Бак	99
Д23В.095.003	Фланец	100
Д23В.095.004	Дно	
Д23В.095.005	Обечайка	
Д23В.095.020	Отвод	101
Д23В.095.020 СБ	Отвод	
Д23В 095.006	Отвод	
Д23В.095.030	Крышка	102
Д23В.095.030 СБ	Крышка	
Д23В.095.007	Крышка	
Д23В.096.000	Бак повторного использования	103
	соли V=1,5м³	
Д23В.097.000	Бак взрыхления фильтров	
	Ф700мм V=1,5м³	
Д23В.097.010	Люк	
Д23В.096.000 СБ	Бак повторного использования	104
	соли V=1,5м³	
Д23В.097.000 СБ	Бак взрыхления фильтров	103
	Ф700мм V=1,5м³	
Д23В.097.001	Крышка	106
Д23В.097.002	Ручка	
Д23В.097.010 СБ	Люк	
Д23В.097.003	Фланец	107
Д23В.097.004	Кронштейн	
Д23В.097.005	Проушина	
Д23В.097.006	Ось	
Д23В.097.007	Прокладка	108
Д23В.097.020	Бак	
Д23В.097.008	Патрубок	
Д23В.097.011	Цилиндр	
Д23В.097.020 СБ	Бак	109
Д23В.097.012	Дно	110
Д23В.097.013	Крышка	
Д23В.098.000	Бак взрыхления фильтра Ф1000, V=4м³	
Д23В.098.001	Обечайка	
Д23В.098.000 СБ	Бак взрыхления фильтра Ф1000, V=4м³	111
Д23В.098.004	Дно	112
Д23В.098.005	Крышка	
Д23В.099.000	Бак разрыва струи V=0,5м³	
Д23В.099.000 СБ	Бак разрыва струи V=0,5м³	113
Д23В.099.002	Ось	114
Д23В.099.003	Прокладка	
Д23В.099.010	Бак	
Д23В.099.010 СБ	Бак	115
Д23В.099.004	Корпус	116
Д23В.099.005	Патрубок	
Д23В.099.006	Труба	

Обозначение	Наименование	Стр.
Д23В.099.007	Дно	117
Д23В.099.009	Фланец	
Д23В.099.012	Патрубок	
Д23В.099.013	Проушина	
Д23В.099.020	Крышка	118
Д23В.099.020 СБ	Крышка	
Д23В.099.014	Ручка	
Д23В.099.015	Крышка	119
Д23В.099.016	Петля	
Д23В.099.030	Клапан поплавковый	
Д23В.099.030 СБ	Клапан поплавковый	120
Д23В.099.017	Втулка	121
Д23В.099.018	Поршень	
Д23В.099.019	Клапан	
Д23В.099.021	Втулка	
Д23В.099.023	Отражатель	122
Д23В.099.024	Рычаг	
Д23В.099.025	Шток	
Д23В.099.026	Бабышка	123
Д23В.099.027	Пробка	
Д23В.099.028	Серьга	
Д23В.099.040	Корпус клапана	
Д23В.099.040 СБ	Корпус клапана	124
Д23В.099.032	Патрубок	
Д23В.099.033	Корпус	
Д23В.099.034	Ушко	125
Д23В.099.050	Поплавок	
Д23В.099.050 СБ	Поплавок	
Д23В.099.035	Обечайка	126
Д23В.099.037	Крышка	
Д23В.099.039	Бабышка	
Д23В.099.041	Муфта	
Д23В.099.060	Воронка	127
Д23В.099.060 СБ	Воронка	
Д23В.099.042	Воронка	
Д23В.099.043	Труба	
Д23В.099.044	Труба	128
Д23Д.486.013	Стенка	
Д23Д.486.000	Опора экономайзера ЭП2-94	
Д23Д.486.020	Крышка	
Д23Д.486.000 СБ	Опора экономайзера ЭП2-94	129
Д23Д.486.010	Опора	130
Д23Д.486.007	Укосина	
Д23Д.486.008	Стенка	
Д23Д.486.010 СБ	Опора	131
Д23Д.486.012	Стенка	132
Д23Д.486.014	Стенка	
Д23Д.486.020	Крышка	
Д23Д.486.020 СБ	Крышка	

Альбом 7 часть

Типовой проект 903-1-260.88

Формат	Зона	Поз.	Обозначение	Наименование	Кол.	Примечание
				Документация		
А3			Д12В.147.000 СБ	Сборочный чертеж		
				Сборочные единицы		
А4		1	Д12В.147.010	Фланец с патрубком	1	
		2	-01	Фланец с патрубком	1	
				Детали		
Б4		3	Д12В.147.001	Прокладка		
				Паронит ПМБ 2 ГОСТ 481-80		
				$(Д56-0{,}74\times d_{28}{}^{+0{,}52})\ \frac{25}{\checkmark}$	2	0,005кг
А3		4	Д12В.147.002	Камера кольцевая	1	
		5	-01	Камера кольцевая	1	
Б4		6	Д12В.147.003	Прокладка		
				Паронит ПМБ 0,6 ГОСТ 481-80		
				$(Д70-0{,}74\times d_{48}{}^{+0{,}62})\ \frac{25}{\checkmark}$	1	0,001кг
А3		7	Д12В.147.004	Диск	1	
				Стандартные изделия		
		8		Болт М12×115.46.019 ГОСТ 7798-70	4	
		9		Гайка М12.5.019 ГОСТ 5915-70	4	

Изм.	Лист	№ докум.	Подп.	Дата
Разраб.		Козина		3.1187
Пров.		Харитонова		
Нач.отд.		Вольский		
Н.контр.		Мюнтер		
Утв.				

Д12В.147.000

Диафрагма с коническим входом Ду 28мм, Ру 2,5 МПа

Лит.	Лист	Листов
И		1

Госстрой СССР ГПИ Горьковский САНТЕХПРОЕКТ

формат А4

Формат	Зона	Поз.	Обозначение	Наименование	Кол.	Примечание
				Документация		
А3			Д12В.147.010 СБ	Сборочный чертеж		
				Детали		
А4		1	Д12В.147.006	Патрубок	1	
				Переменные данные для исполнений		
				Д12В.147.010		
				Детали		
А4		2	Д12В.147.007	Фланец	1	
				Д12В.147.010-01		
				Детали		
А4		2	Д12В.147.007-01	Фланец	1	

Инв.№подл. | Подп. и дата | Взам.инв.№ | Инв.№дубл. | Подп. и дата

Изм.	Лист	№ докум.	Подп.	Дата
Разраб.		Козина		3.1187
Пров.		Харитонова		
Нач.отд.				
Н.контр.		Мюнтер		
Утв.				

Д12В.147.010

Фланец с патрубком

Лит.	Лист	Листов
И		1

Госстрой СССР ГПИ Горьковский САНТЕХПРОЕКТ

формат А4

Д12В.147.000 СБ

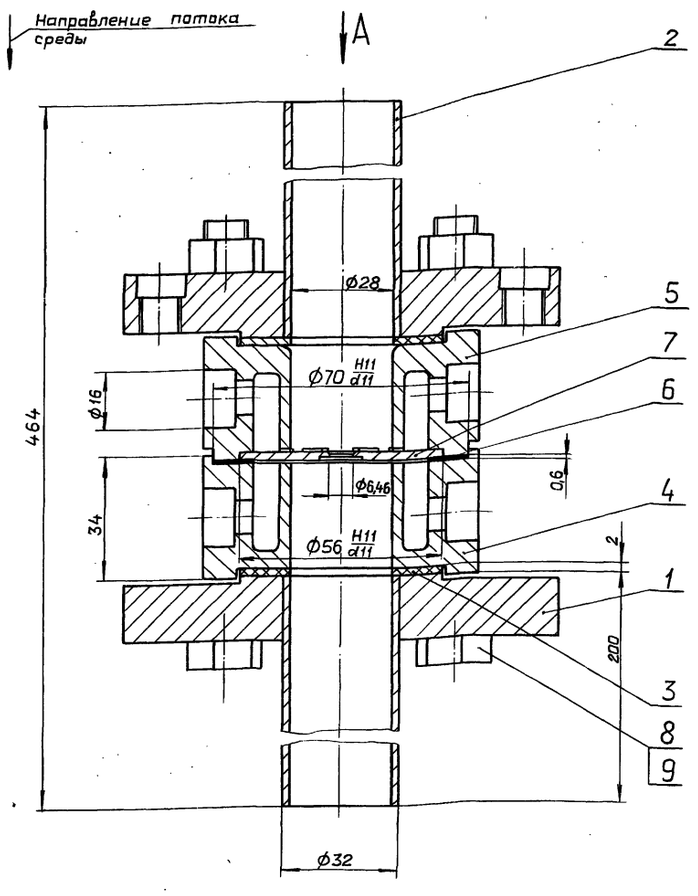

Вид А
М 1:2

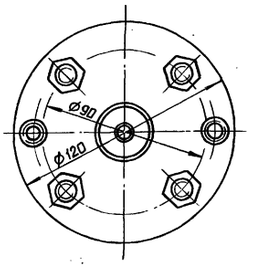

Техническая характеристика

1. Диаметр отверстия диафрагмы при температуре 20°С d_{20}, мм	6,46
2. Внутренний диаметр трубопровода перед диафрагмой при температуре 20°С $Д_{20}$, мм	20
3. Условное давление, МПа	2,5
4. Измеряемая среда	мазут
5. Температура среды, °С	120°
6. Плотность среды в рабочих условиях, кг/м³	935
7. Верхний предел измерения по расходу дифманометра, м³/час	0,32
8. Номинальный перепад давления дифманометра, кгс/м²	630

Технические требования.

Размеры для справок.

Изм.	Лист	№ докум.	Подпись	Дата
Разраб.		Козина		3.1187
Пров.		Харитонова		
Т.контр.				
Нач.отд.		Вольский		
Н.контр.		Мюнтер		
Утв.				

Д12В.147.000 СБ

Диафрагма с коническим входом Ду 28мм, Ру 2,5 МПа

Лит.	Масса	Масштаб
И	5,5	1:1

Лист	Листов 1
04	

Госстрой СССР ГПИ Горьковский САНТЕХПРОЕКТ

Инв.№подл. | Подп. и дата | Взам.инв.№ | Инв.№дубл. | Подп. и дата

Рис. 1

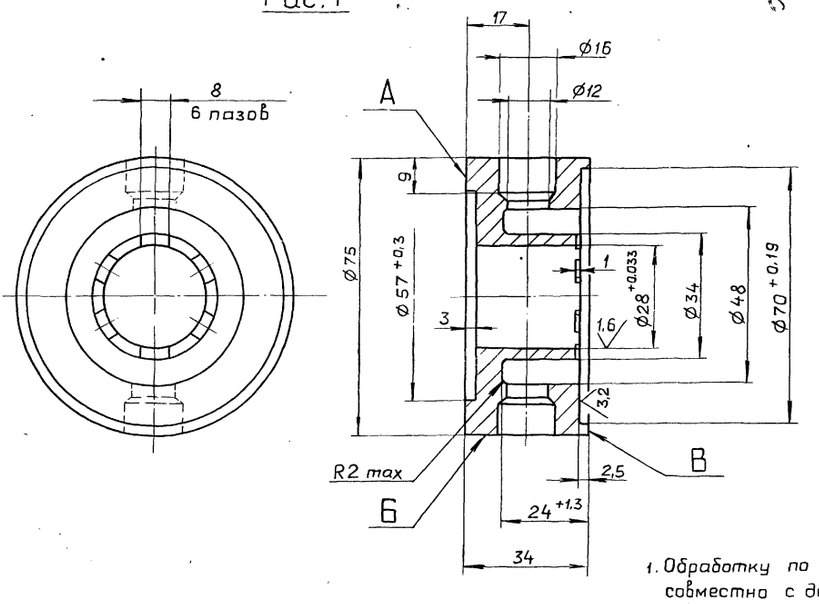

Рис. 2

Остальное - см. рис. 1

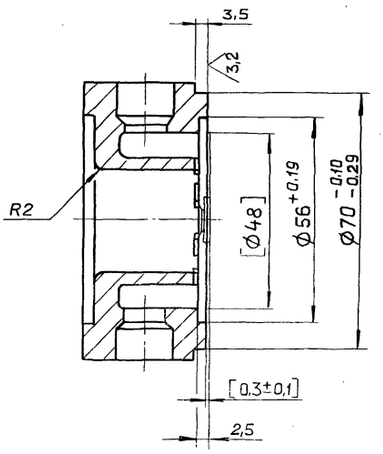

Обозначение	Рис.	Маркировка	Масса, кг
Д12В.147.002	1	„ – “	0,84
-01	2	Ру 25 Д20 28 ↑ „ + “	0,83

1. Обработку по размерам в квадратных скобках производить совместно с дет. Д12В.147.004, предварительно зафиксировав ее от взаимного проворачивания.
2. H14, h14, $\pm \frac{IT14}{2}$.
3. Маркировать на поверхности Б ударным способом шрифтом ПО-5, знаки М8 ГОСТ 2930-62 согласно таблице. Направление стрелки от поверхности А к В.

Изм.	Лист	№ докум.	Подпись	Дата
Разраб.		Козина		3/II 87
Пров.		Харитонова		
Т.контр.				
Н.контр.		Мюнтер		
Утв.				

Д12В.147.002

Камера кольцевая

Лит.	Масса	Масштаб
И	См. табл.	1:1

Лист | Листов

Сталь 25 ГОСТ 1050-74

ГОССТРОЙ СССР ГПИ ГОРЬКОВСКИЙ САНТЕХПРОЕКТ

Формат А3

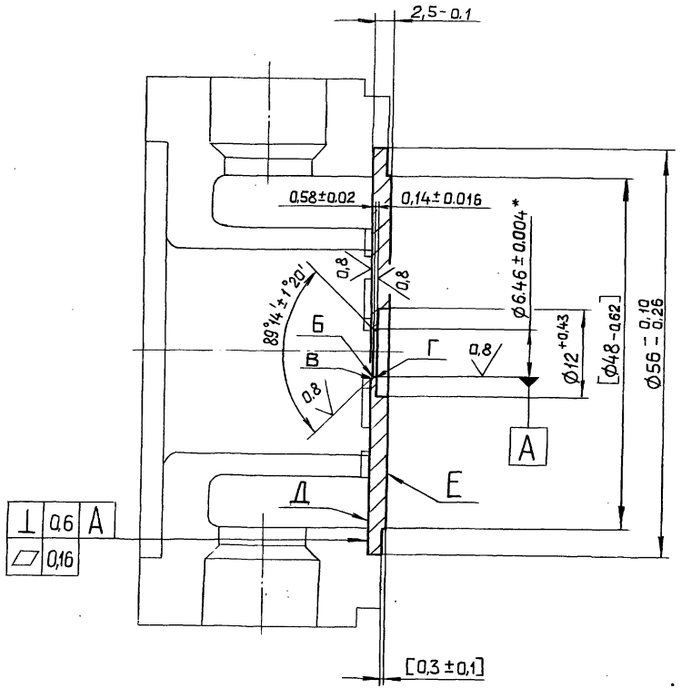

1. Обработку по размерам в квадратных скобках производить совместно с дет. Д12В.147.002-01, предварительно закрепив ее от взаимного проворачивания.
2. *Размер при температуре +20°±2°С. Отклонение действительного размера определять по среднему значению, определенному не менее чем в четырех равноотстоящих и диаметрально направленных точках.
3. На кромках отверстия не должно быть заусенцев и зазубрин. Проверять внешним осмотром через лупу с 4х кратным увеличением по ГОСТ 7594-75. Кромки Б, В, Г должны быть острыми. Остроту кромок проверить рассматриванием их при рассеянном дневном или искусственном свете. При этом контроле диафрагму устанавливать под углом равным половине угла образующем кромку. Падающий на кромку луч света не должен отражаться.
4. Маркировать ударным способом шрифтом ПО-5, С-5, знаки М-8 ГОСТ 2930-62 на поверхности Д - знак „+“, на поверхности Е - знак „-“, шрифт $д_{20}$ 6,46, 12х18Н10Т

Изм.	Лист	№ докум.	Подпись	Дата
Разраб.		Козина		3/II 87
Пров.		Харитонова		
Т.контр.				
Н.контр.		Мюнтер		
Утв.				

Д12В.147.004

Диск

Лит.	Масса	Масштаб
И	0,05	2:1

Лист | Листов 1

12х18Н10Т ГОСТ 5632-72

ГОССТРОЙ СССР ГПИ ГОРЬКОВСКИЙ САНТЕХПРОЕКТ

Копировал Танкова

23108-08 7 Формат А3

Альбом 7 часть

Типовой проект 903-1-260.88

Рис. 1

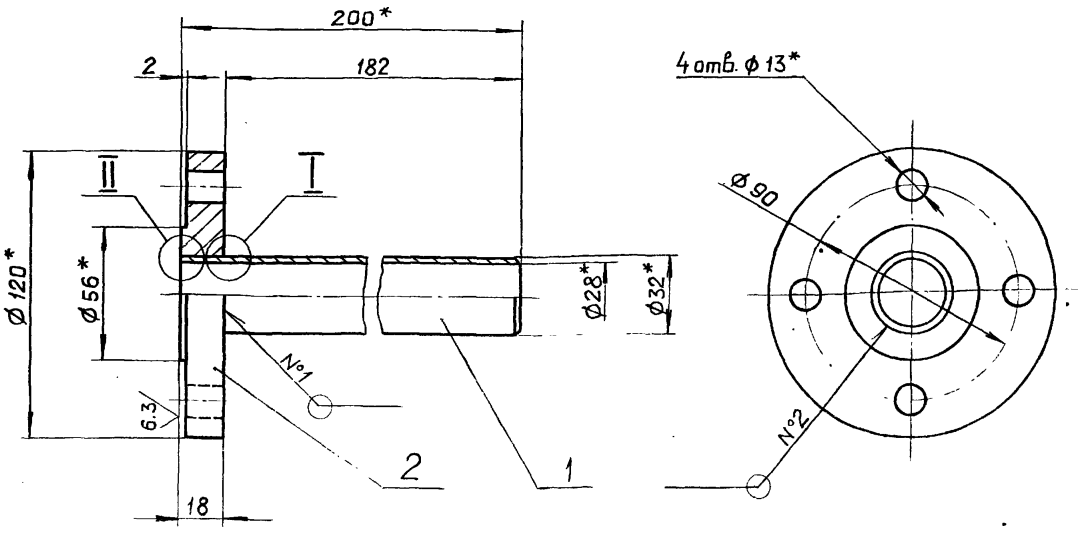

I
M2:1

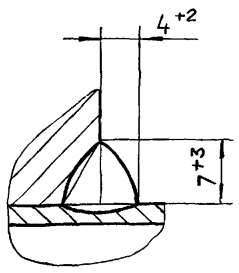

II
M2:1

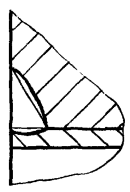

Обозначение	Рис.	Масса, кг
Д12В.147.010	1	1,8
-01	2	1,74

Рис. 2

Остальное - см. рис. 1

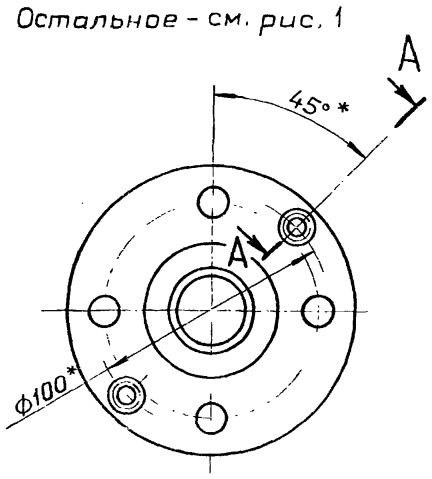

A—A повернуто
M 1:1

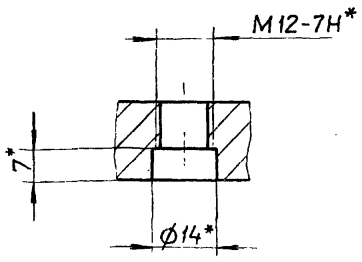

1.* Размеры для справок.
2. h14, $\pm \frac{IT14}{2}$
3. Сварка ручная дуговая.

Изм.	Лист	№ докум.	Подпись	Дата
Разраб.		Козина		3.11.87
Пров.		Харитонова		
Т.контр.				
Н.контр.		Мюнтер		
Утв.				

Д12В.147.010 СБ

Фланец с патрубком

Лит.	Масса	Масштаб
И	См. табл.	1:2
Лист	Листов 1	

Госстрой СССР ГПИ Горьковский САНТЕХПРОЕКТ

Формат А3

Д12В.147.006

12,5

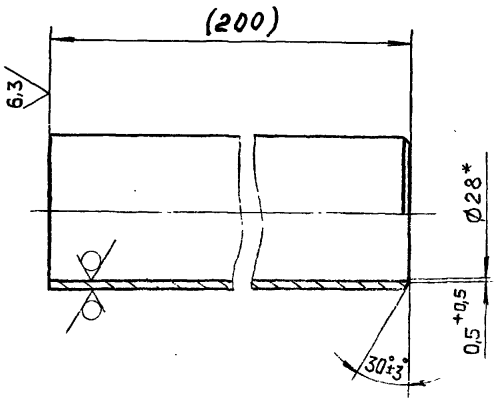

1.* Размеры для справок.
2. Размеры в скобках после сборки.

Изм.	Лист	№ докум.	Подпись	Дата
Разраб.		Козина		3.11.87
Пров.		Харитонова		
Т.контр.				
Н.контр.		Мюнтер		
Утв.				

Д12В.147.006

Патрубок

Лит.	Масса	Масштаб
И	0,3	1:1
Лист	Листов 1	

Труба 32×2 ГОСТ8734-75 / Д ГОСТ8733-74

Госстрой СССР ГПИ Горьковский САНТЕХПРОЕКТ

Формат А4

Д12В.147.007

Рис. 1

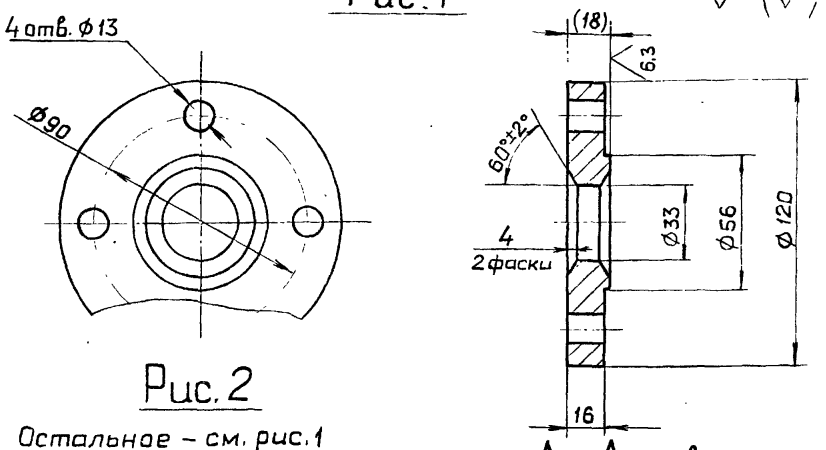

Рис. 2

Остальное - см. рис. 1

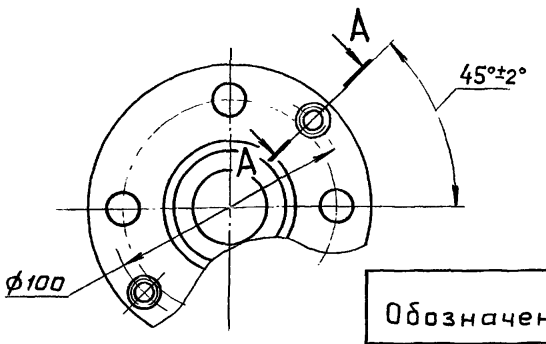

A—A повернуто

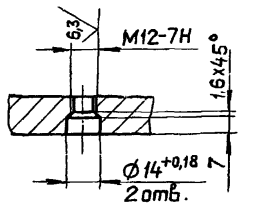

Обозначение	Рис.	Масса, кг
Д12В.147.007	1	1,5
-01	2	1,44

1. Размеры в скобках после сборки
2. H14, h14, $\pm \frac{IT14}{2}$

Изм.	Лист	№ докум.	Подпись	Дата
Разраб.		Козина		3.11.87
Пров.		Харитонова		
Т.контр.				
Н.контр.		Мюнтер		
Утв.				

Д12В.147.007

Фланец

Лит.	Масса	Масштаб
И	См. табл.	1:2
Лист	Листов 1	

ВСт.3сп5 ГОСТ 380-71

Госстрой СССР ГПИ Горьковский САНТЕХПРОЕКТ

Копировал: Ганкова

Формат А4

Альбом 7 часть 1

Типовой проект 903-1-260.88

Формат	Зона	Поз	Обозначение	Наименование	Кол.	Примечание
				Документация		
А2			Д12В.148.000 СБ	Сборочный чертеж		
				Сборочные единицы		
А4		1	Д12В.148.010	Корпус	1	
А4		2	Д12В.148.040	Дверь	1	
		3	-02	Дверь	1	
				Детали		
А4		4	Д12В.148.001	Штырь	4	
А4		5	Д12В.148.002	Втулка	4	
А4		6	Д12В.148.003-01	Стержень	2	
А4		7	Д12В.148.004	Рукоятка	1	
А4		8	Д12В.148.005	Диск	1	
				Стандартные изделия		
		9		Ось 6-6h11х25 Ст.3сп ГОСТ 9650-80	2	
		10		Гайка М10.4 ГОСТ 5915-70	1	
		11		Шайба 6.01 ГОСТ 9649-78	2	
		12		Шайба 10.01 ГОСТ 11371-78	1	
		13		Шплинт 1,6х10 ГОСТ 397-79	2	

Изм.	Лист	№ докум.	Подп.	Дата
Разраб.		Мордвинкин		24.11.87
Пров.		Мордвинкин		
Нач.отд		Вольский		
Н.контр.		Мюнтер		
Утв.				

Шкаф для 4х датчиков "Сапфир" на деаэраторе.

Лит.	Лист	Листов
И		1

Госстрой СССР ГПИ Горьковский САНТЕХПРОЕКТ

формат А4

Инв.№ подл. | Подп. и дата | Взам.инв.№ | Инв.№ дубл. | Подп. и дата

Д12В.148.001

6,3

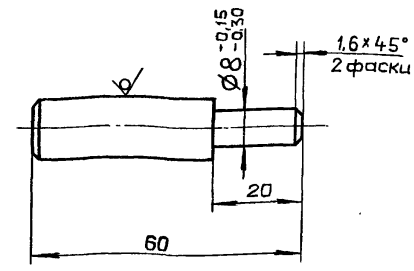

$h14,\pm\frac{IT14}{2}$

Изм.	Лист	№ докум.	Подп.	Дата
Разраб.		Мордвинкин		24.11.87
Пров.		Мордвинкин		
Т.контр.				
Н.контр.		Мюнтер		
Утв.				

Штырь

Лит.	Масса	Масштаб
И	0.056	1:1
Лист	Листов 1	

Круг 14-в ГОСТ 2590-71 / В Ст 3сп ГОСТ 535-79

Госстрой СССР ГПИ Горьковский САНТЕХПРОЕКТ

формат А4

Инв.№ подл. | Подп. и дата | Взам.инв.№ | Инв.№ дубл. | Подп. и дата

Д12В.148.002

6,3

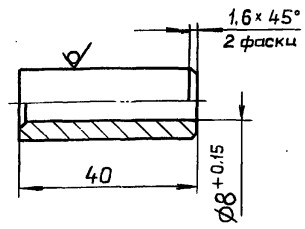

$h14,\pm\frac{IT14}{2}$

Изм.	Лист	№ докум.	Подпись	Дата
Разраб		Мордвинкин		24.11.87
Пров.		Мордвинкин		
Т.контр.				
Н.контр.		Мюнтер		
Утв				

Втулка

Лит.	Масса	Масштаб
И	0,047	1:1
Лист	Листов 1	

Круг 16-в ГОСТ 2590-71 / В Ст.3сп ГОСТ 535-79

Госстрой СССР ГПИ Горьковский САНТЕХПРОЕКТ

формат А4

Инв.№ подл. | Подп. и дата | Взам.инв.№ | Инв.№ дубл. | Подп. и дата

Д12В.148.003

6,3

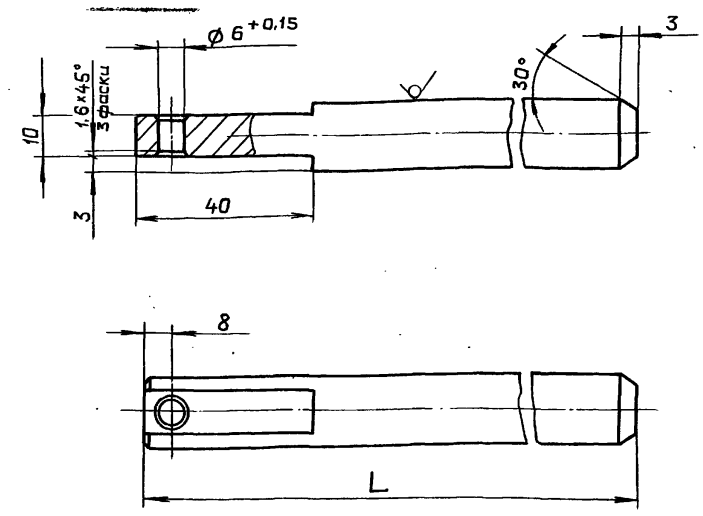

Обозначение	L, мм	Масса, кг
Д12В.148.003	327	0,51
-01	990	1,56

$1.14,\pm\frac{IT14}{2}$

Изм.	Лист	№ докум.	Подпись	Дата
Разраб		Мордвинкин		24.11.87
Пров.		Мордвинкин		
Т.контр.				
Н.контр.		Мюнтер		
Утв.				

Стержень

Лит.	Масса	Масштаб
И	см. табл.	—
Лист	Листов 1	

Круг 16-В ГОСТ 2590-71 / В Ст.3сп ГОСТ 535-79

Госстрой СССР ГПИ Горьковский САНТЕХПРОЕКТ

формат А4

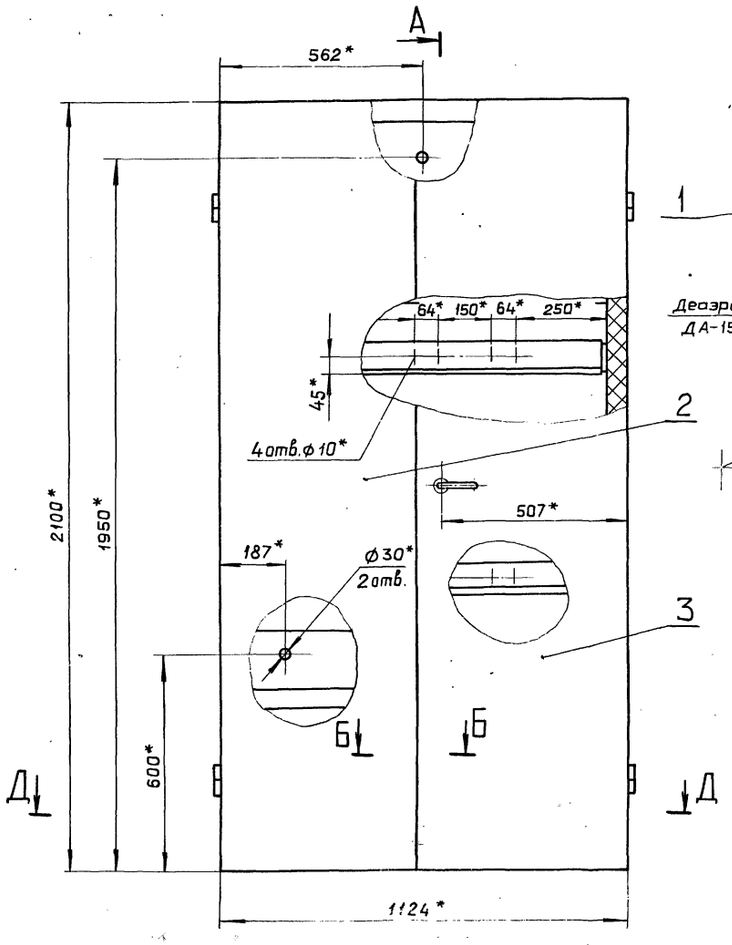

А

Б–Б
М1:2

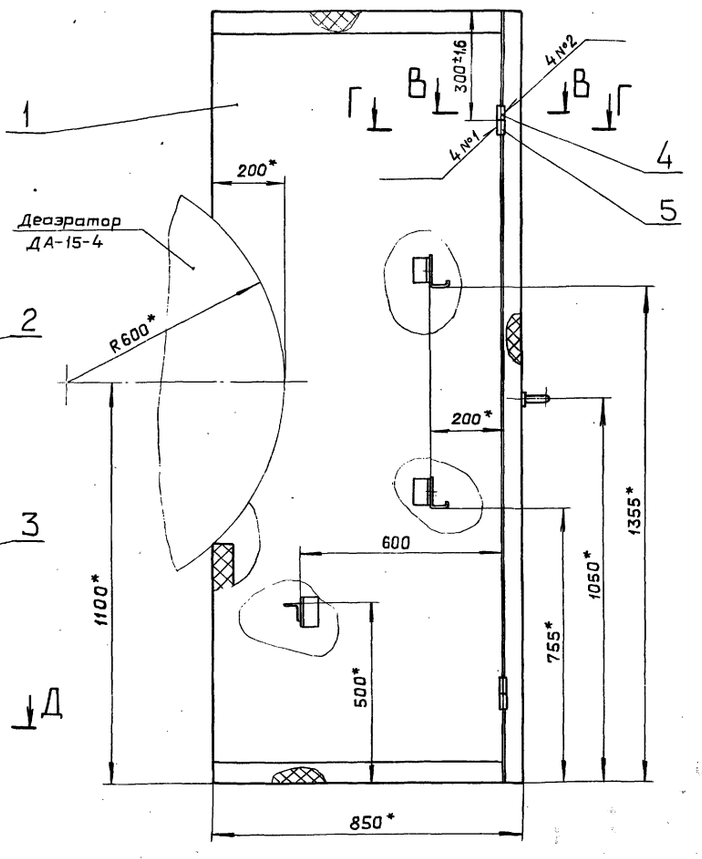

Д–Д

А–А
М1:2

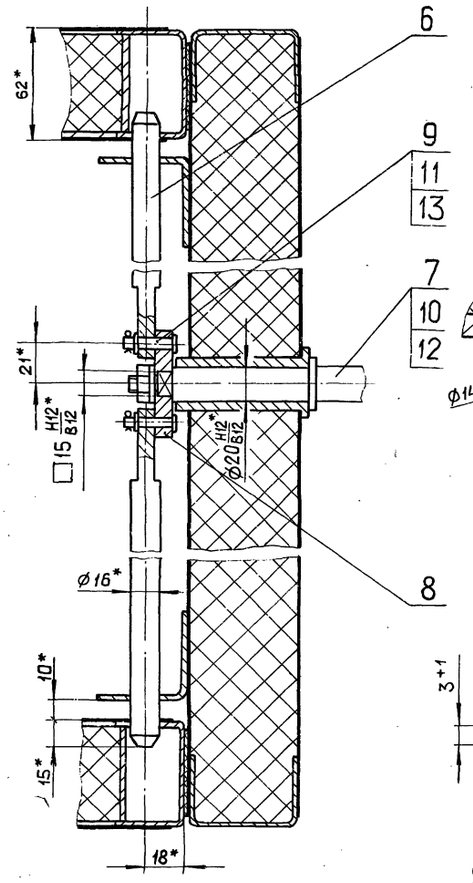

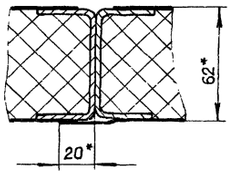

В–В
М2:1

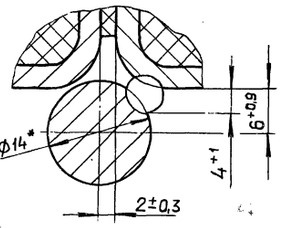

Г–Г
М2:1

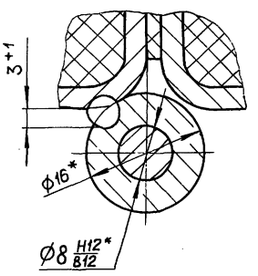

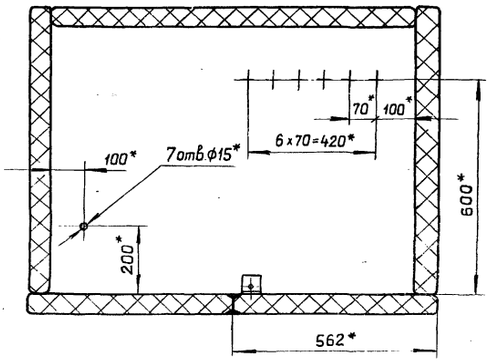

1*. Размеры для справок.

2. Сварка ручная дуговая.

3. Перед установкой шарнирные соединения покрыть пластичной смазкой ЦИАТИМ-221 ГОСТ 9433-80.

4. При установке деталей поз. 4,5 обеспечить равномерное и плотное прилегание полотен дверей к корпусу.

Изм.	Лист	№ докум.	Подп.	Дата
Разраб.		Мордвинкин		24.11.87
Пров.		Мордвинкин		
Т.контр.				
Нач.отд.		Вольский		
Н.контр.		Инженер		
Утв.				

Д12В.148.000 СБ

Шкаф для датчиков „Сапфир" на деаэраторе

Лит.	Масса	Масштаб
И	302	1:10

Лист	Листов 1

Госстрой СССР ГПИ Горьковский САНТЕХПРОЕКТ

Копировал: Ганкова

Инв.№подл. | Подп. и дата | Взам.инв.№ | Инв.№дубл. | Подп. и дата

Альбом 7 часть 1

Типовой проект 903-1-260.88

Д12В.148.004

3,6

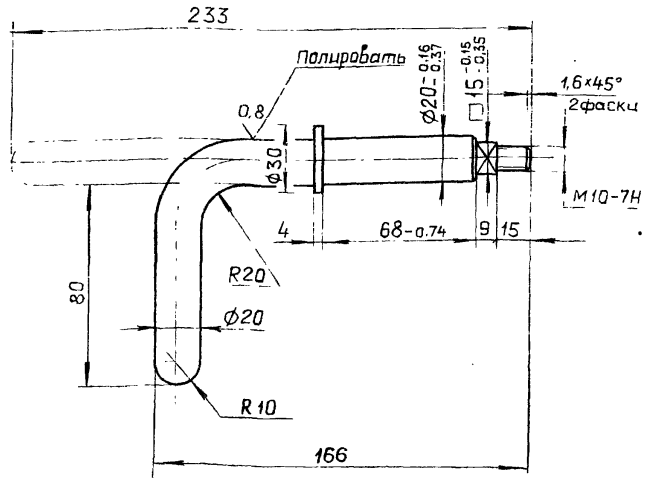

$h14, \pm \frac{IT16}{2}$

Изм	Лист	№ докум.	Подпись	Дата
Разраб.		Мордвинкин		24.11.87
Пров.		Мордвинкин		
Т.контр.				
Н.контр.		Мюнтер		
Утв.				

Д12В 148.004

Рукоятка

Лит.	Масса	Масштаб
И	0,53	1:2
Лист	Листов 1	

В Ст.3сп ГОСТ 380-71

ГОССТРОЙ СССР ГПИ ГОРЬКОВСКИЙ САНТЕХПРОЕКТ

Формат А4

Инв.№ подл. | Подп. и дата | Взам. инв.№ | Инв.№ дубл. | Подп. и дата

Д12В.148.005

6,3

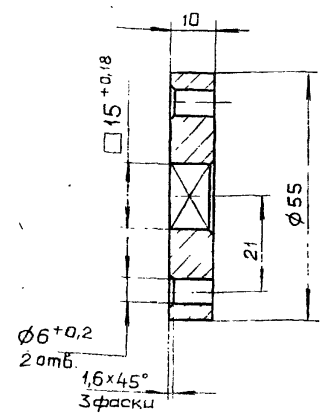

$h14, \pm \frac{IT14}{2}$

Изм	Лист	№ докум.	Подпись	Дата
Разраб.		Мордвинкин		24.11.87
Пров.		Мордвинкин		
Т.контр.				
Н.контр.		Мюнтер		
Утв.				

Д12В.148.005

Диск

Лит.	Масса	Масштаб
И	0,15	1:1
Лист	Листов 1	

В Ст.3сп ГОСТ 380-71

ГОССТРОЙ СССР ГПИ ГОРЬКОВСКИЙ САНТЕХПРОЕКТ

Формат А4

Инв.№ подл. | Подп. и дата | Взам. инв.№ | Инв.№ дубл. | Подп. и дата

Формат	Зона	Поз.	Обозначение	Наименование	Кол.	Примечание
				Документация		
А2			Д12В.148.010 СБ	Сборочный чертеж		
				Сборочные единицы		
А4		1	Д12В.148.020-02	Панель	1	
		2	— 03	Панель	1	
		3	— 04	Панель	1	
		4	— 05	Панель	1	
А4		5	Д12В.148.030	Панель	2	
				Детали		
БЧ		6	Д12В.148.006	Уплотнение		
				Пластина I, лист, ТМКЩ-м-2		
				ГОСТ 7338-77		
				40×1104	2	0,13кг
БЧ		7	Д12В.148.007	Уплотнение		
				Пластина I, лист, ТМКЩ-м-2		
				ГОСТ 7338-77		
				40×2000	2	0,24кг
А4		8	Д12В.148.008	Уголок	2	
Е4		9	Д12В.148.009	Кронштейн		
				Уголок 50×50×3 ГОСТ 19771-74		
				В Ст.3сп ГОСТ 11474-76		
				L=80 h14	6	0,18кг
БЧ		10	Д12В.148.011	Уголок		
				Уголок 50×50×3 ГОСТ 19771-74		
				В Ст.3сп ГОСТ 11474-76		
				L=980 h14	1	2,19кг

Д12В.148.010

Корпус

Лит.	Лист	Листов
И		1

ГОССТРОЙ СССР ГПИ ГОРЬКОВСКИЙ САНТЕХПРОЕКТ

Формат А4

Инв.№ подл. | Подп. и дата | Взам. инв.№ | Инв.№ дубл. | Подп. и дата

Д12В.148.008

12,5

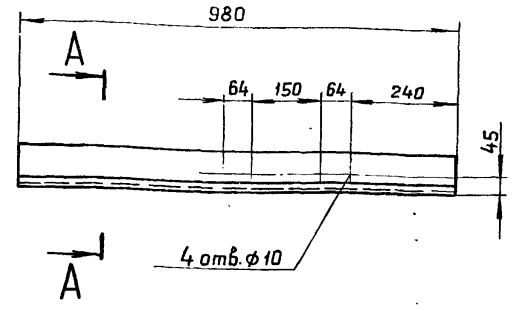

A–A
M1:2

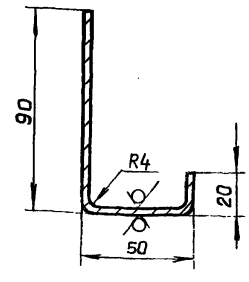

H14, $h14, \pm \frac{IT16}{2}$

Изм	Лист	№ докум.	Подп.	Дата
Разраб.		Мордвинкин		24.11.87
Пров.		Мордвинкин		
Т.контр.				
Н.контр.		Мюнтер		
Утв.				

Д12В.148.008

Уголок

Лит.	Масса	Масштаб
И	3.7	1:10
Лист	Листов 1	

Лист Б-ПН-3 ГОСТ 19903-74
3-IV-Н-ВСт.3сп ГОСТ 16523-70

ГОССТРОЙ СССР ГПИ ГОРЬКОВСКИЙ САНТЕХПРОЕКТ

Копировал

Формат А4

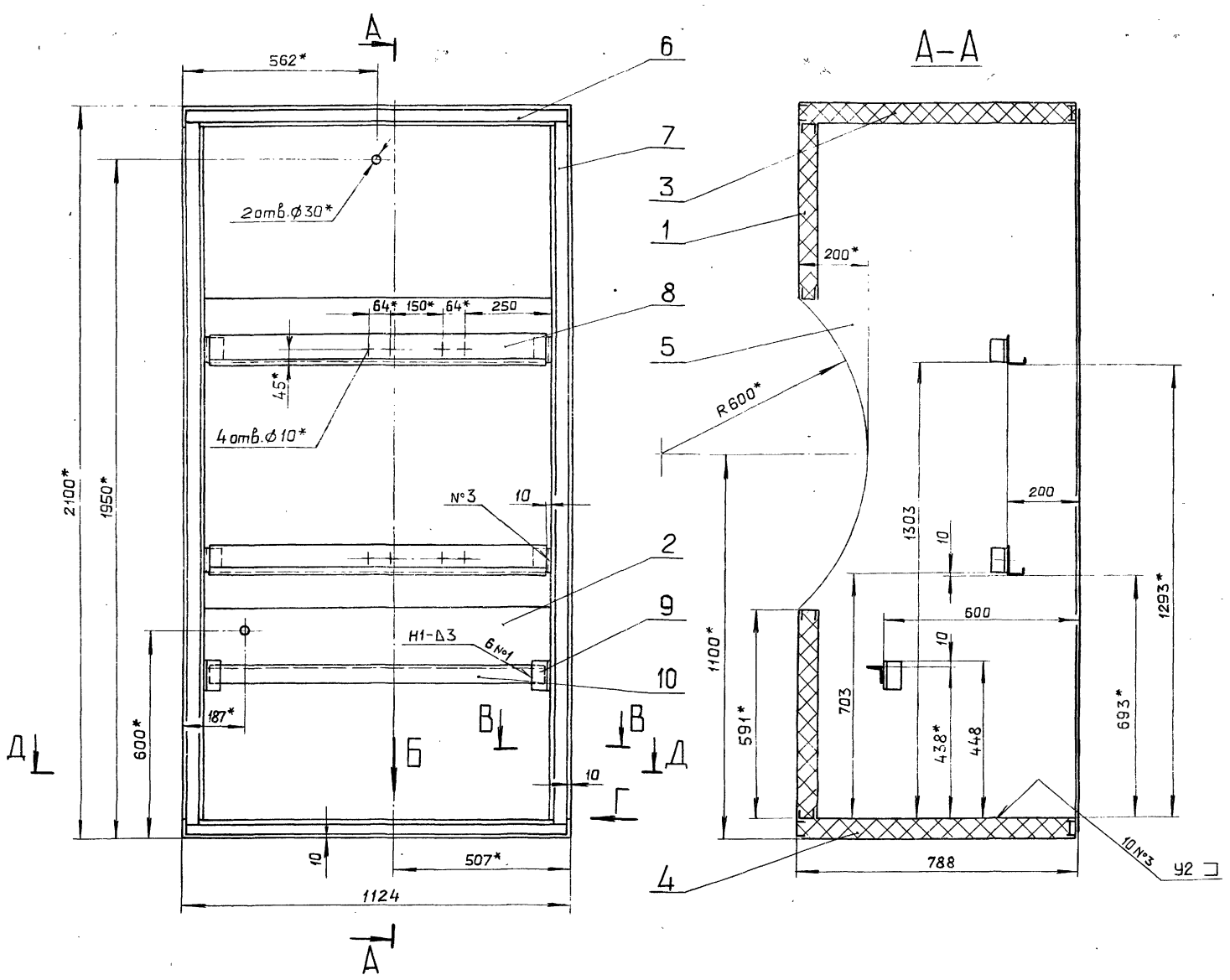

Вид Б
М1:1

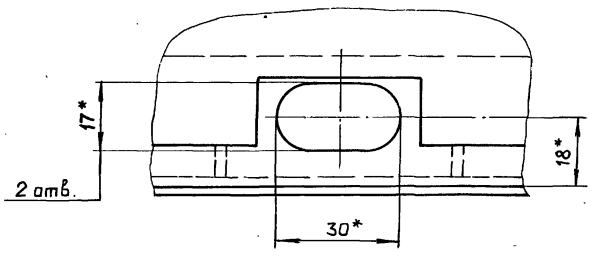

В-В
М1:1

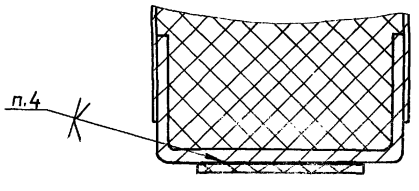

Вид Г
М1:2

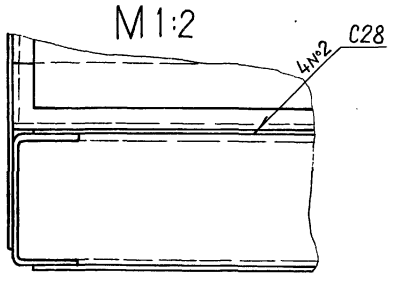

Д-Д

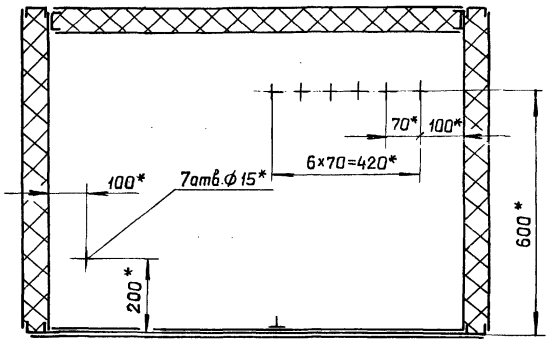

1. * Размеры для справок.
2. $\pm \frac{IT16}{2}$.
3. Сварные швы по ГОСТ 14771-76.
4. Клей 88Н ТУ38-1051061-76

					Д12В.148.010 СБ		
Изм.	Лист	N° докум.	Подп.	Дата	Корпус	Лит.	Масса / масштаб
Разраб.		Моравинкин		24.11.87		И	212,3 / 1:10
Пров.		Моравинкин				Лист	Листов 1
Т.контр.						ГОССТРОЙ СССР ГПИ ГОРЬКОВСКИЙ САНТЕХПРОЕКТ	
Н.контр.		Мюнтер					
Утв.							

Копировал: Ганкова 23108-08 12 формат А2

Инв.N подл. | Подп. и дата | Взам.инв.N | Инв.N дубл. | Подп. и дата

Альбом 7 часть 1

Типовой проект 903-1-260.88

Формат	Зона	Поз	Обозначение	Наименование	Кол	Примечание
				Документация		
А2			Д12В.148.020 СБ	Сборочный чертеж		
			Переменные данные	для исполнений		
				Д12В.148.020		
				Детали		
Бч		1	Д12В.148.012	Лист		
				Лист Б-ПН-1,0 ГОСТ 19903-74		
				3-IV-Н-ВСт3сп ГОСТ 16523-70		
				(492×604) h14 $^{25}\surd$	1	2,33
А3		2	Д12В.148.013-08	Связь	1	
Бч		3	Д12В.148.014	Связь		
				Швеллер 60×32×3 ГОСТ 8278-75		
				ВСт.3сп ГОСТ 11474-76		
				L=512 h14 $^{25}\surd$	2	1,37кг
А3		4	Д12В.148.015-01	Лист	1	
А3		5	Д12В.148.013-09	Связь	1	
А4		6	Д12В.148.016	Вставка	1	
				Материалы		
		7		Муллитокремнеземистый		
				рулонный материал		
				марки МКРР-130		
				ГОСТ 23619-79	2,48	кг

Подп. и дата | Инв.№ дубл | Взам.инв.№ | Подп. и дата | Инв.№ подл

Изм	Лист	№ докум.	Подп.	Дата
Разраб.		Мордвинкин		24.11.87
Пров.		Мордвинкин		
Нач.отд.				
Н.контр.		Мюнтер		
Утв.				

Д12В.148.020

Панель

Лит | Лист 1 | Листов 5

Госстрой СССР ГПИ Горьковский САНТЕХПРОЕКТ

формат А4

Формат	Зона	Поз	Обозначение	Наименование	Кол.	Примечание
				Д12В.148.020-01		
				Детали		
Бч		1	Д12В.148.017	Лист		
				Лист Б-ПН-1,0 ГОСТ 19903-74		
				3-IV-Н-ВСт3сп ГОСТ 16523-70		
				(492×630) h14 $^{25}\surd$	2	2,43кг.
А3		2	Д12В.148.013-11	Связь	2	
Бч		3	Д12В.148.018	Связь		
				Швеллер 60×32×3 ГОСТ 8278-75		
				ВСт.3сп ГОСТ 11474-76		
				L=512 h14 $^{25}\surd$	2	1,37кг
				Материалы		
		7		Муллитокремнеземистый		
				рулонный материал		
				марки МКРР-130		
				ГОСТ 23619-79	2,6	кг.
				Д12В.148.020-02		
				Детали		
А3		2	Д12В.148.013-13	Связь	2	
Бч		3	Д12В.148.019	Связь		
				Швеллер 60×32×3 ГОСТ 8278-75		
				ВСт.3сп ГОСТ 11474-76		
				L=491 h14 $^{25}\surd$	2	1,3кг
А3		4	Д12В.148.015	Лист	2	
Бч		8	Д12В.148.021	Труба		

Подп. и дата | Инв.№ дубл | Взам.инв.№ | Подп. и дата | Инв.№ подл

Изм	Лист	№ докум.	Подп.	Дата

Д12В.148.020

Лист 2

формат А4

Формат	Зона	Поз.	Обозначение	Наименование	Кол.	Примечание
				Труба 32×1 ГОСТ 8734-75		
				В20 ГОСТ 8733-74		
				L=66 h14 $^{25}\surd$	1	0,05кг
				Материалы		
		7		Муллитокремнеземистый		
				рулонный материал		
				марки МКРР-130		
				ГОСТ 23619-79	3,8	кг
				Д12В.148.020-03		
				Детали		
А3		2	Д12В.148.013-13	Связь	2	
Бч		3	Д12В.148.022	Связь		
				Швеллер 60×32×3 ГОСТ 8278-75		
				ВСт.3сп ГОСТ 11474-76		
				L=591 h14 $^{25}\surd$	2	1,58кг
А3		4	Д12В.148.015-02	Лист	2	
Бч		8	Д12В.148.023	Труба		
				Труба 32×1 ГОСТ 8734-75		
				В20 ГОСТ 8733-74		
				L=66 h14 $^{25}\surd$	1	0,05кг
				Материалы		
		7		Муллитокремнеземистый		
				рулонный материал		
				марки МКРР-130		
				ГОСТ 2369-79	4,6	кг

Подп. и дата | Инв.№ дубл | Взам.инв.№ | Подп. и дата | Инв.№ подл

Изм	Лист	№ докум.	Подп.	Дата

Д12В.148.020

Лист 3

формат А4

Формат	Зона	Поз.	Обозначение	Наименование	Кол.	Примечание
				Д12В.148.020-04		
				Детали		
Бч		1	Д12В.148.024	Лист Б-ПН-1,0 ГОСТ 19903-74		
				3-IV Н-ВСт.3сп ГОСТ 16523-70		
				(766×1104) h14 $^{25}\surd$	1	6,63кг
А3		2	Д12В.148.013-14	Связь	1	
Бч		3	Д12В.148.025	Связь		
				Швеллер 60×32×3 ГОСТ 8278-75		
				ВСт.3сп ГОСТ 11474-76		
				L=786 h14 $^{25}\surd$	2	2,1кг
А3		4	Д12В.148.015-03	Лист	1	
А3		5	Д12В.148.013-15	Связь	1	
А4		6	Д12В.148.016	Вставка	1	
				Материалы		
		7		Муллитокремнеземистый		
				рулонный материал		
				марки МКРР-130		
				ГОСТ 23619-79	6,8	кг.
				Д12В.148.020-05		
				Детали		
Бч		1	Д12В.148.026	Лист		
				Лист Б-ПН-1,0 ГОСТ 19903-74		
				3-IV-Н-ВСт3сп ГОСТ 16523-70		
				(766×1104) h14 $^{25}\surd$	1	6,63кг
А3		2	Д12В.148.013-14	Связь	1	
Бч		3	Д12В.148.027	Связь		

Подп. и дата | Инв.№ дубл | Взам.инв.№ | Подп. и дата | Инв.№ подл

Изм	Лист	№ докум.	Подп	Дата

Д12В.148.020

Лист 4

Типовой проект 903-1-260.88 Альбом 7 часть 1

Форма	Зона	Поз	Обозначение	Наименование	Кол.	Примечание
				Швеллер 60×32×3 ГОСТ8278-75		
				ВСт.3сп ГОСТ 11474-76		
				L = 786 h14 (25)	2	2,1 кг
А3		4	Д12В. 148. 015-04	Лист	1	
А3		5	Д12В. 148. 013-16	Связь	1	
А4		6	Д12В. 148. 016	Вставка	1	
Б4		8	Д12В. 148. 028	Труба		
				Труба 17×1 ГОСТ8734-75		
				В20 ГОСТ8733-74		
				L = 66 h14 (25)	8	0,026 кг.
				Материалы		
		7		Муллитакремнеземистый		
				рулонный материал		
				марки МКРР-130		
				ГОСТ23619-79	6,8	кг.

Д 12.148.020 — Лист 5

Изм. Лист № докум. Подп. Дата

Инв.№ подл. | Подп. и дата | Взам.инв.№ | Инв.№ дубл. | Подп. и дата

Формат А4

Д12В.148.016

25 (√)

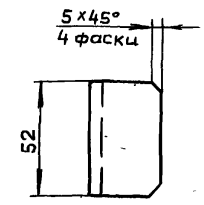

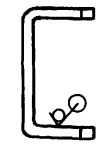

h14 ± IT14/2

Изм.	Лист	№ докум.	Подп.	Дата
Разраб.		Мордвинкин		24.11.87
Пров.		Мордвинкин		
Т.контр.				
Н.контр.		Мюнтер		
Утв.				

Д12В.148.016

Вставка

Лит.	Масса	Масштаб
И	0,14	1:5

Лист | Листов 1

Швеллер 60×32×3 ГОСТ8278-75 / ВСт.3сп ГОСТ 11474-76

Госстрой СССР ГПИ Горьковский САНТЕХПРОЕКТ

Формат А4

Д12В.148.013

25 (√)

Рис.1

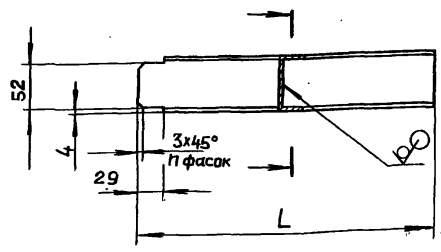

Рис. 2

Остальное – см. рис 1

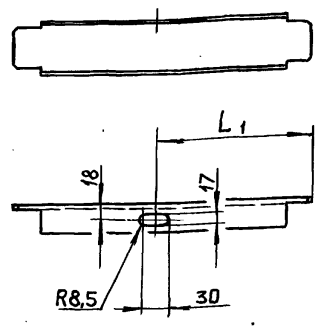

Обозначение	Рис.	Размеры, мм L	Размеры, мм L1	h	Масса, кг
Д12В. 148.013	1	335		2	0,85
– 01		345			0,86
– 02	2	153	—	4	0,32
– 03		155			0,33
– 04		215			0,49
– 05		492			1,19
– 06		504			1,26
– 07		552			1,39
– 08		616			1,53
– 09			113		1,52
– 10			503		
– 11		642	—		1,6
– 12		778			1,99
– 13		992			2,53
– 14		1116	613		2,86
– 15					2,85
– 16			503		

H14, h14, ± IT14/2

Изм.	Лист	№ докум.	Подп.	Дата
Разраб.		Мордвинкин		24.11.87
Пров.		Мордвинкин		
Т.контр.				
Н.контр.		Мюнтер		
Утв.				

Д12В.148.013

Связь

Лит.	Масса	Масштаб
И	См. табл.	—

Лист | Листов 1

Швеллер 60×32×3 ГОСТ8278-75 / ВСт.3сп ГОСТ 11474-76

Госстрой СССР ГПИ Горьковский САНТЕХПРОЕКТ

Копировал: Ганкова

23108-08 14 Формат А3

Рис.1

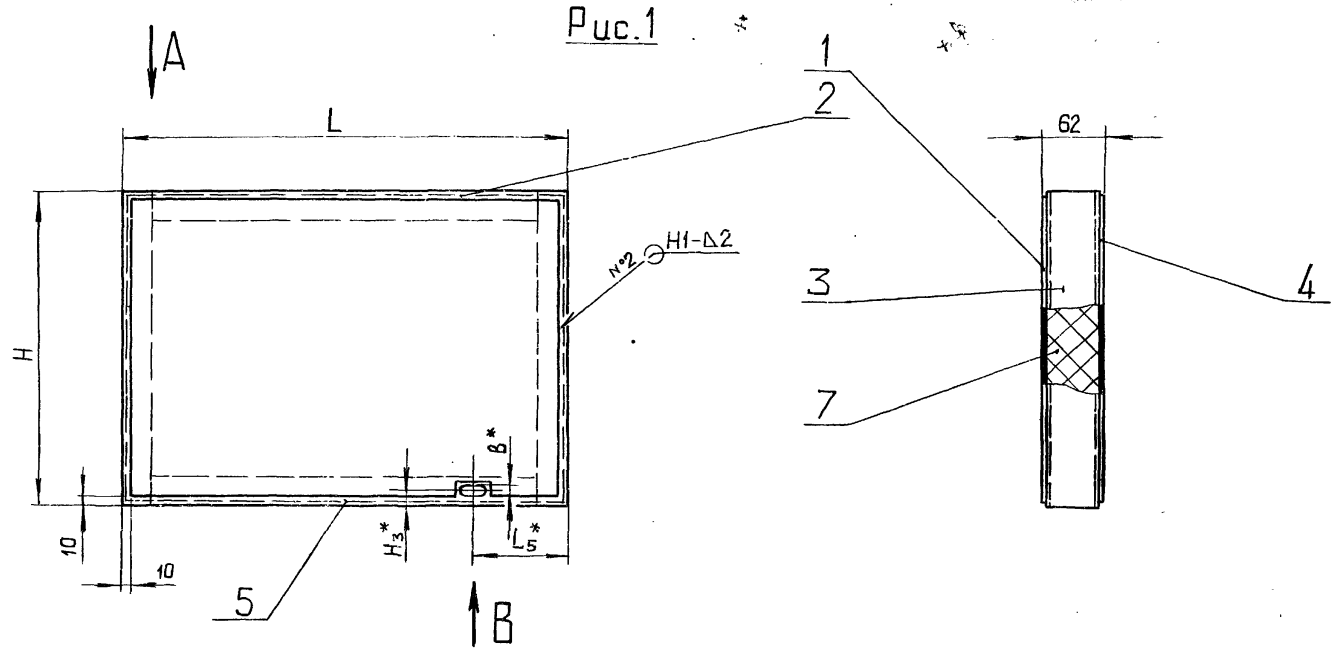

Рис.2

Остальное – см. рис.1

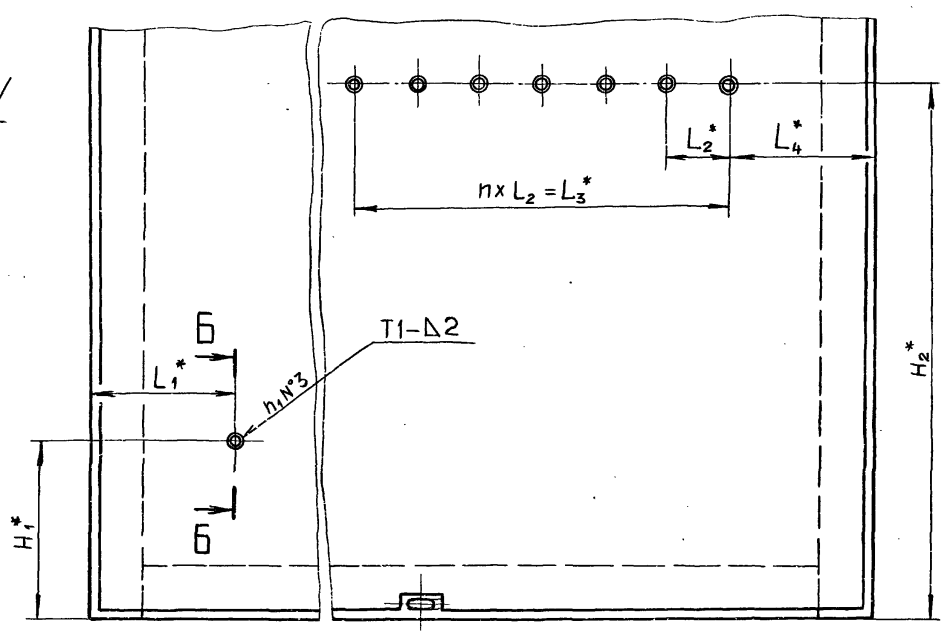

Вид А
М1:2

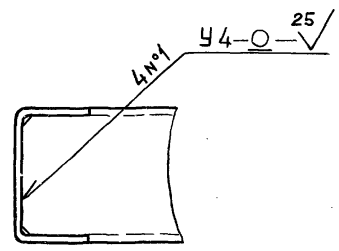

Б-Б
М1:2

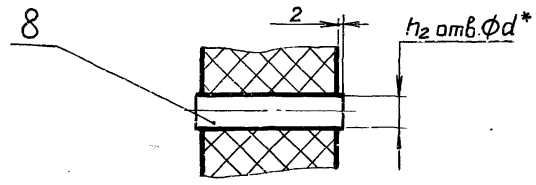

Обозначение	Рис.	Размеры, мм.													n	n_1	n_2		Масса, кг
		H	H_1^*	H_2	H_3^*	L	L_1^*	L_2^*	L_3^*	L_4^*	L_5^*	L_6	d*	в*					
Д12В.148.020	1	512	—		18	624	—				117	30	—	17					12.94
-01						650													13.0
-02	2	491	403	—	—	1000	562	—	—	—	—	—	30	—	—	2	1		18.75
-03		591	538				187												21.63
-04		786	—		18	1124	—				617	30	—	17		—	—		29.97
-05			200	600			162	70	420	162	507		15		6	16	8		30.17

Вид В
М1:5

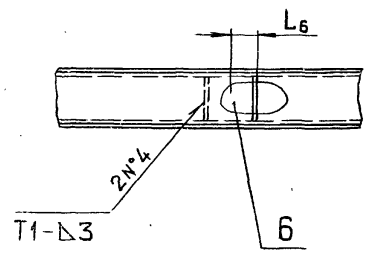

1. * Размеры для справок.
2. $\pm \frac{IT16}{2}$
3. Сварные швы по ГОСТ 14771-76.

Изм.	Лист	№ докум.	Подп.	Дата
Разраб.		Мордвинкин		24.11.87
Пров.		Мордвинкин		
Т.контр.				
Н.контр.		Мюнтер		
Утв.				

Д12В.148.020 СБ

Панель

Лит.	Масса	Масштаб
И	см. табл.	—

Лист | Листов 1

Госстрой СССР ГПИ Горьковский САНТЕХПРОЕКТ

Копировал: Ганкова

Инв.№ подл. | Подп. и дата | Взам. инв.№ | Инв.№ дубл. | Подп. и дата

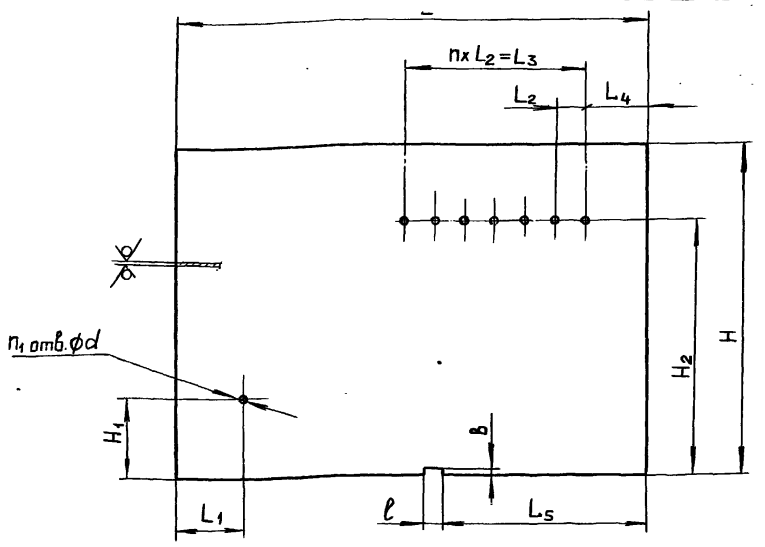

Обозначение	Размеры, мм												n	n1	Масса, кг
	H	L	L1	L2	L3	L4	L5	H1	H	d	b	ℓ			
Д12В.148.015	471	980	552	—	—	—	—	393	—	32	—	—	—	1	3.61
-01	492	604	—				87			—	18	40		—	2.33
-02	571	980	177				—	528		32	—	—		1	4.38
-03	766	1104	—				587	—		—	18	40		—	6.63
-04			152	70	420	152	477	190	590	19			6	8	6.62

$H14, h14, \pm \frac{IT14}{2}$

Изм.	Лист	№ докум.	Подп.	Дата
Разраб.		Моравинкин		24.11
Пров.		Моравинкин		
Т.контр.				
Н.контр.		Мюнтер		
Утв.				

Д12В.148.015

Лист

Лит.	Масса	Масштаб
И	см. табл.	—
Лист	Листов 1	

Лист 6-ПН-1.0 ГОСТ 19903-74
3-IV-Н-ВСт.3сп ГОСТ 16523-70

Госстрой СССР ГПИ Горьковский САНТЕХПРОЕКТ

формат А3

Формат	Зона	Поз.	Обозначение	Наименование	Кол.	Примечание
				Документация		
А3			Д12В.148.030СБ	Сборочный чертеж		
				Детали		
А3		1	Д12В.148.013-12	Связь	2	
Б4		2	Д12В.148.029	Связь		
				Швеллер 60х32х3 ГОСТ8278-75		
				ВСт.3сп ГОСТ11474-76		
				L=491 h14	1	1,31 кг.
А4		3	Д12В.148.031	Стенка	2	
Б4		4	Д12В.148.032	Связь		
				Швеллер 60х32х3 ГОСТ8278-75		
				ВСт.3сп ГОСТ11474-76		
				L=1976 h14	1	5,28 кг.
Б4		5	Д12В.148.033	Ребро		
				Лист 6-ПН-1 ГОСТ 19903-74		
				3-IV-Н-ВСт.3сп ГОСТ 16523-70		
				(50х650) h14	2	0,25 кг.
А4		6	Д12В.148.034	Связь	1	
Б4		7	Д12В.148.035	Ребро		
				Лист 6-ПН-1 ГОСТ 19903-74		
				3-IV-Н-ВСт.3сп ГОСТ 16523-70		
				(50х500) h14	1	0,2 кг

Изм.	Лист	№ докум.	Подп.	Дата
Разраб.		Моравинкин		24.11
Пров.		Моравинкин		
Нач.отд.				
Н.контр.		Мюнтер		
Утв.				

Д12В.148.030

Стенка

Лит.	Лист	Листов
И	1	2

Госстрой СССР ГПИ Горьковский САНТЕХПРОЕКТ

формат А4

Формат	Зона	Поз.	Обозначение	Наименование	Кол.	Примечание
Б4		8	Д12В.148.036	Связь		
				Швеллер 60х32х3 ГОСТ8278-75		
				ВСт.3сп ГОСТ 11474-76		
				L=591 h14	1	1,58 кг
				Материалы		
		9		Муллитокремнеземистый		
				рулонный материал		
				марки МКРР-130		
				ГОСТ 23619-79	13,1	кг

Д12В.148.030 Лист 2

Альбом 7 часть
Типовой проект 903-1-260-88

Д12В.148.030 СБ

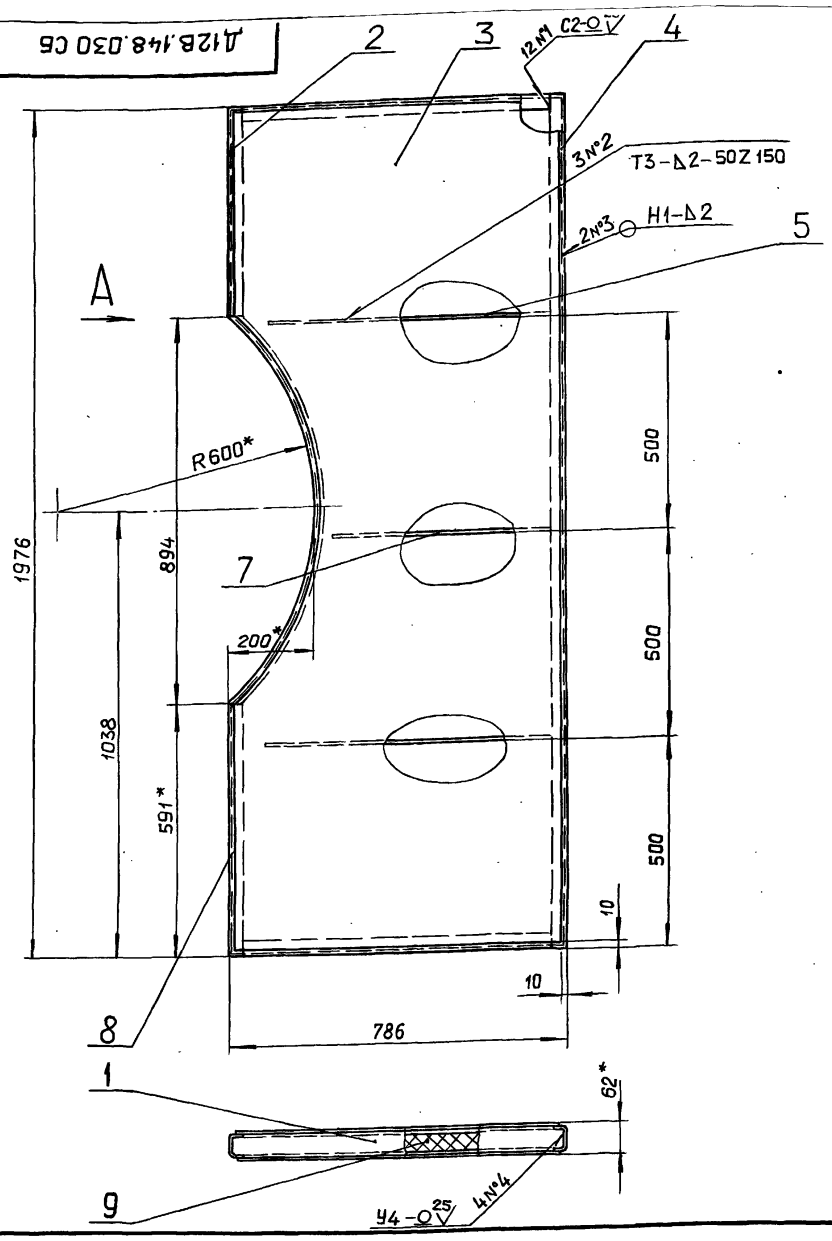

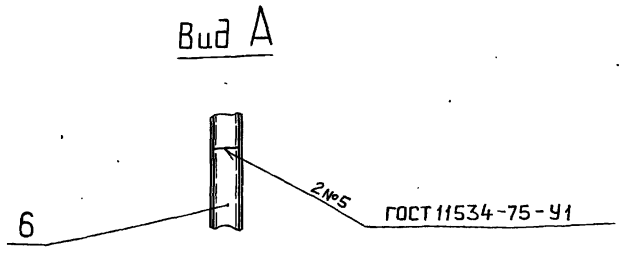

1.* Размеры для справок

2 $\pm \frac{IT16}{2}$

3. Сварные швы № 1... 4 по ГОСТ 14771-76

Изм.	Лист	№ докум.	Подп.	Дата	Д12В.148.030 СБ			
Разраб.		Мордвинкин		24.11.	Стенка	Лит.	Масса	Масштаб
Пров.		Мордвинкин		24.11.		И	50,2	1:10
Т.контр.						Лист	Листов 1	
Н.контр.		Мюнтер				Госстрой СССР ГПИ Горьковский САНТЕХПРОЕКТ		
Утв.								

Формат А3

Инв. № подл. | Подп. и дата | Взам. инв. № | Инв. № дубл. | Подп. и дата

Д12В.148.031

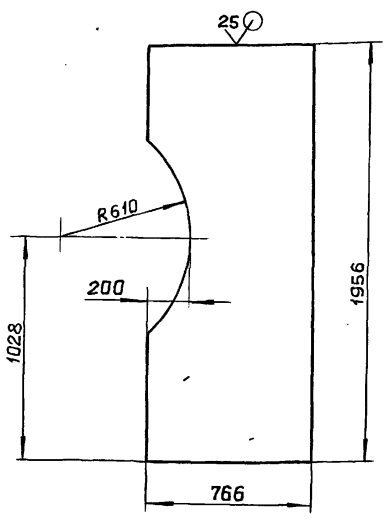

$h14, \pm \frac{IT14}{2}$

Изм.	Лист	№ докум.	Подп.	Дата	Д12В.148.031			
Разраб.		Мордвинкин		24.11.	Стенка	Лит.	Масса	Масштаб
Пров.		Мордвинкин		24.11.		И	10,8	1:20
Т.контр.						Лист	Листов 1	
Н.контр.		Мюнтер			Лист 6-ПН-1,0 ГОСТ 19903-74 / 3-IV-Н-ВСт3сп ГОСТ 16523-70	Госстрой СССР ГПИ Горьковский САНТЕХПРОЕКТ		
Утв.								

Формат А4

Инв. № подл. | Подп. и дата | Взам. инв. № | Инв. № дубл. | Подп. и дата

Д12В.148.034

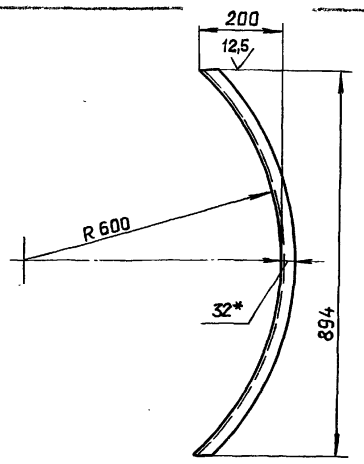

1.* Размеры для справок.

2. $h14, \pm \frac{IT16}{2}$

Изм.	Лист	№ докум.	Подп.	Дата	Д12В.148.034			
Разраб.		Мордвинкин		24.11.	Связь	Лит.	Масса	Масштаб
Пров.		Мордвинкин		24.11.		И	2,67	1:10
Т.контр.						Лист	Листов	
Н.контр.		Мюнтер			Швеллер 60×32×3 ГОСТ 8278-75 / В.Ст.3сп ГОСТ 11474-76	Госстрой СССР ГПИ Горьковский САНТЕХПРОЕКТ		
Утв.								

Формат А4

Альбом 7 часть 1

Типовой проект 903-1-260.88

Формат	Зона	Поз	Обозначение	Наименование	Кол.	Примечание
				Документация		
А2			Д12В.148.040 СБ	Сборочный чертеж		
			Переменные данные	для исполнений		
				Д12В.148.040		
				Детали		
А3		1	Д12В.148.013-07	Связь	2	
БЧ		2	Д12В.148.037	Лист		
				Лист Б-ПН-1,0 ГОСТ 19903-74		
				3-IV-Н-ВСт.3сп ГОСТ 6523-70		
				(540×2080) h14 ^{25}	2	8,82 кг
БЧ		3	Д12В.148.038	Связь		
				Швеллер 60×32×3 ГОСТ 8278-75		
				ВСт.3сп ГОСТ 11474-76		
				L=2100 h14 ^{25}	2	5,6 кг
БЧ		4	Д12В.148.039	Ребро		
				Лист Б-ПН-1,0 ГОСТ 19903-74		
				3-IV-Н-ВСт.3сп ГОСТ 16523-70		
				(50×495) h14 ^{25}	2	0,2 кг
				Материалы		
		5		Муллитокремнеземистый		
				рулонный материал		
				марки МКРР-130		
				ГОСТ 23619-79	9,1	кг

Подп. и дата | Инв. № дубл. | Взам. инв. № | Подп. и дата | Инв. № подл.

Изм.	Лист	№ докум.	Подп.	Дата
Разраб.		Мордвинкин		17.08
Пров.		Мордвинкин		
Нач. отд.				
Н. контр.		Мюнтер		
Утв.				

Д12В.148.040

Дверь

Лит.	Лист	Листов
И	1	3

Госстрой СССР ГПИ Горьковский САНТ ЕХПРОЕКТ

Формат А4

Формат	Зона	Поз.	Обозначение	Наименование	Кол.	Примечание
				Д12В.148.040-01		
				Детали		
А3		1	Д12В.148.013-08	Связь	2	
БЧ		3	Д12В.148.041	Связь		
				Швеллер 60×32×3 ГОСТ 8278-75		
				ВСт.3сп ГОСТ 11474-76		
				L=774 h14 ^{25}	2	2,07 кг
А4		6	Д12В.148.042	Кронштейн	2	
А4		7	Д12В.148.043	Втулка	1	
А4		8	Д12В.148.044-02	Лист	2	
				Материалы		
		5		Муллитокремнеземистый		
				рулонный материал		
				марки МКРР-130		
				ГОСТ 23619-79	3,8	кг
				Д12В.148.040-02		
				Детали		
А3		1	Д12В.148.013-07	Связь	2	
БЧ		3	Д12В.148.045	Связь		
				Швеллер 60×32×3 ГОСТ 8278-75		
				ВСт.3сп ГОСТ 11474-76		
				L=2100 h14 ^{25}	2	5,6 кг
БЧ		4	Д12В.148.046	Ребро		
				Лист Б-ПН-1,0 ГОСТ 19903-74		
				3-IV-Н-ВСт3сп ГОСТ 16523-70		
				(50×495) h14 ^{25}	2	0,2 кг

Подп. и дата | Инв. № дубл. | Взам. инв. № | Подп. и дата | Инв. № подл.

Изм.	Лист	№ докум.	Подп.	Дата

Д12В.148.040 Лист 2

Формат А4

Формат	Зона	Поз.	Обозначение	Наименование	Кол.	Примечание
А4		6	Д12В.148.042	Кронштейн	2	
А4		7	Д12В.148.043	Втулка	1	
А4		8	Д12В.148.044	Лист	1	
		9	-01	Лист	1	
				Материалы		
		5		Муллитокремнеземистый		
				рулонный материал		
				марки МКРР-130		
				ГОСТ 23619-79	9,1	кг

Подп. и дата | Инв. № дубл. | Взам. инв. № | Подп. и дата | Инв. № подл.

Изм.	Лист	№ докум.	Подп.	Дата

Д12В.148.040 Лист 3

Формат А4

Д12В.148.042

12,5 √(√)

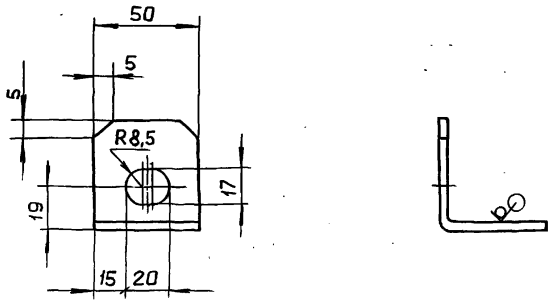

H14, h14, $\pm \frac{IT14}{2}$

Изм.	Лист	№ докум.	Подп.	Дата
Разраб.		Мордвинкин		14.07
Пров.		Мордвинкин		
Т. контр.				
Н. контр.		Мюнтер		
Утв.				

Д12В.148.042

Кронштейн

Лит.	Масса	Масштаб
И	0,1	1:2

Лист | Листов 1

Уголок 50×50×3 ГОСТ 19771-74 / ВСт.3сп ГОСТ 11474-76

Госстрой СССР ГПИ Горьковский САНТЕХПРОЕКТ

Копировал Сивкова

Рис.1

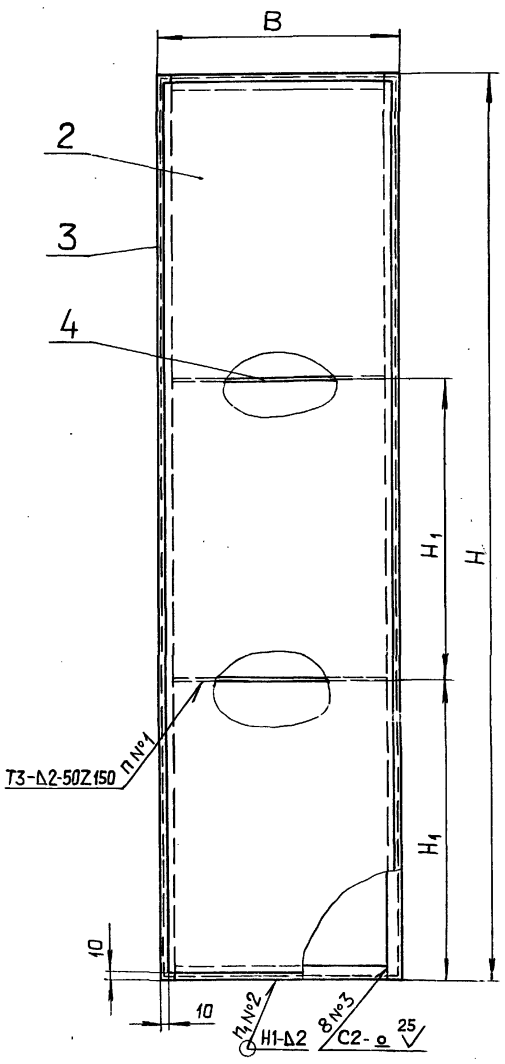

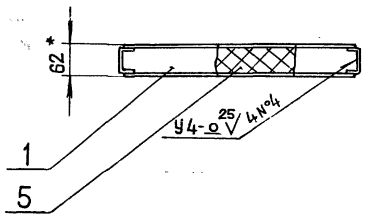

Рис.2

Остальное - см. рис. 1

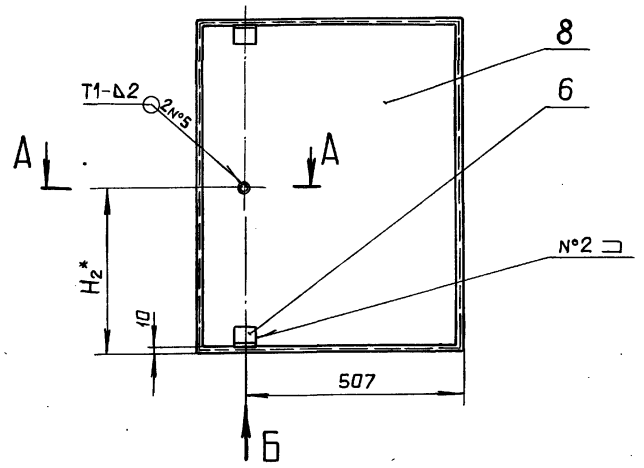

А-А
М1:2

Вид Б
М1:2

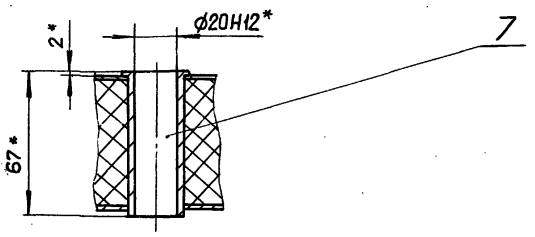

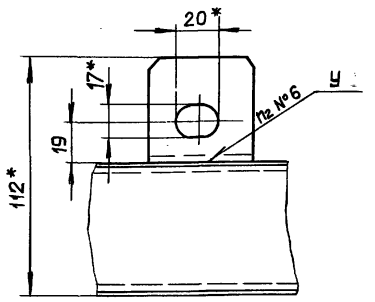

Рис.3

Остальное - см. рис. 2

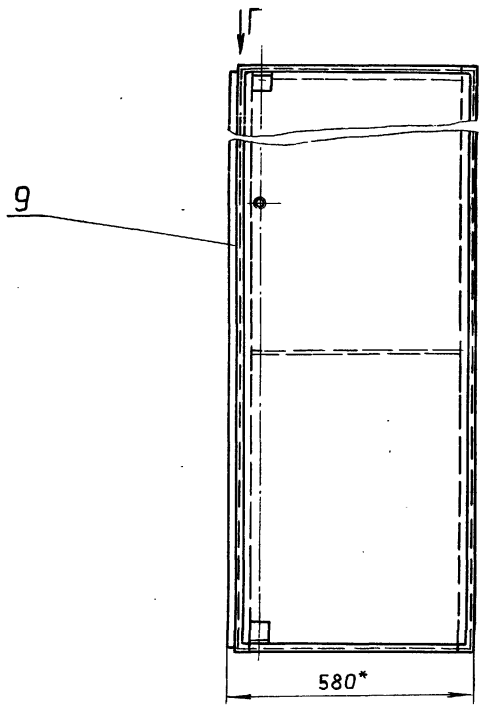

Вид Г
М1:1

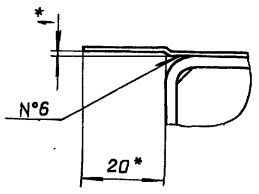

Обозначение	Рис.	Размеры, мм B	H	H_1	H_2*			n	n_1	n_2			Масса, кг
Д12В.148.040	1	560	2100	700	—			2	2	—			42,3
- 01	2	624	774	—	387			—	4	2			18,5
- 02	3	560	2100	700	1050			2					42,9

1* Размеры для справок

2. $\pm \frac{IT16}{2}$

3. Сварные швы по ГОСТ 11471-76

Изм.	Лист	№ докум.	Подп.	Дата
Разраб.		Моравинкин		14.11.87
Пров.		Моравинкин		
Т.контр.				
Н.контр.		Мюнтер		
Утв.				

Д12В.148.040 СБ

Дверь

Лит.	Масса	Масштаб
И	см. табл.	—

Лист | Листов 1

Госстрой СССР ГПИ Горьковский САНТЕХПРОЕКТ

Инв.№ подл. | Подп. и дата | Взам. инв.№ | Инв.№ дубл. | Подп. и дата

Д12В.148.043

12,5 √(√)

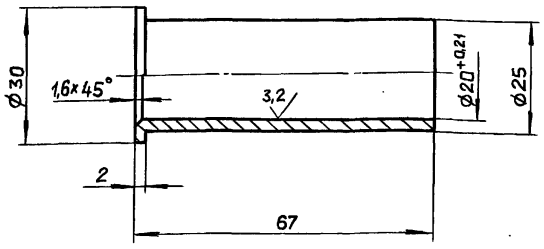

$h14, \pm \frac{IT14}{2}$

Изм.	Лист	№ докум.	Подп.	Дата
Разраб.		Мордвинкин		27.11.87
Пров.		Мордвинкин		
Т.контр.				
Н.контр.		Мюнтер		
Утв.				

Втулка

Лит.	Масса	Масштаб
И	0,095	1:1

Лист | Листов 1

Сталь Ст.3сп ГОСТ 380-71

Госстрой СССР ГПИ Горьковский САНТЕХПРОЕКТ

Формат А4

Д12В.148.044

25 √(√)

Рис.1

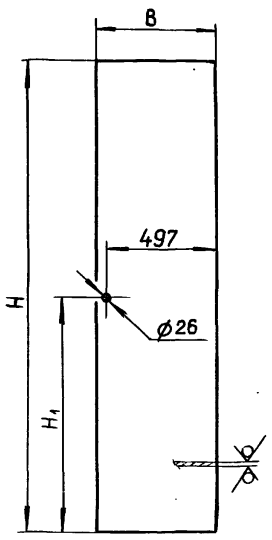

Рис.2

Остальное - см. рис. 1

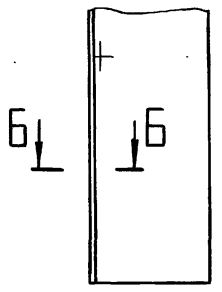

Б-Б
М1:1

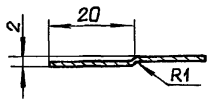

Обозначение	Рис.	Размеры, мм В	Н	H_1	Масса, кг
Д12В.148.044	1	540	2080	1040	8,82
-01		570			9,3
-02	2	604	754	377	3,57

$H14, h14, \pm \frac{IT14}{2}$

Д12В.148.044

Изм.	Лист	№ докум.	Подп.	Дата
Разраб.		Мордвинкин		27.11.87
Пров.		Мордвинкин		
Т.контр.				
Н.контр.		Мюнтер		
Утв.				

Лист

Лит.	Масса	Масштаб
И	См. табл.	—

Лист | Листов 1

Лист 6-ПН-1,0 ГОСТ 19903-74
3-IV-Н-8Ст.3сп ГОСТ 16523-70

Госстрой СССР ГПИ Горьковский САНТЕХПРОЕКТ

Формат А4

Формат	Зона	Поз.	Обозначение	Наименование	Кол.	Примечание
				Документация		
А2			Д12В.149.000 СБ	Сборочный чертеж		
				Сборочные единицы		
А4		1	Д12В.148.040-01	Дверь	1	
А4		2	Д12В.149.010	Корпус	1	
				Детали		
А4		3	Д12В.148.001	Штырь	2	
А4		4	Д12В.148.002	Втулка	2	
А4		5	Д12В.148.003	Стержень	2	
А4		6	Д12В.148.004	Рукоятка	1	
А4		7	Д12В.148.005	Диск	1	
				Стандартные изделия		
		8		Ось 6-6h11×25 Ст.3сп ГОСТ 9650-80	2	
		9		Гайка М10.4 ГОСТ 9515-70	1	
		10		Шайба 6.01 ГОСТ 9649-78	2	
		11		Шайба 10.01 ГОСТ 11371-78	1	
		12		Шплинт 1,6×10 ГОСТ 397-79	2	

Д12В.149.000

Изм.	Лист	№ докум.	Подп.	Дата
Разраб.		Мордвинкин		25.11.87
Пров.		Мордвинкин		
Нач.отд.		Вольский		
Н.контр.		Мюнтер		
Утв.				

Шкаф для датчика типа „Сапфир" на деаэрационной колонке

Лит.	Лист	Листов
И		1

Госстрой СССР ГПИ Горьковский САНТЕХПРОЕКТ

Формат А4

Формат	Зона	Поз.	Обозначение	Наименование	Кол.	Примечание
				Документация		
А2			Д12В.149.010СБ	Сборочный чертеж		
				Сборочные единицы		
А4		1	Д12В.148.020	Панель	1	
		2	-01	Панель	1	
А4		3	Д12В.149.020	Панель	1	
		4	-01	Панель	1	
А4		5	Д12В.149.030	Панель	1	
				Детали		
БЧ		6	Д12В.149.001	Уплотнение Пластина I, лист ТМКЩ-м-2 ГОСТ 7338-77 40×664	2	0,08кг
БЧ		7	Д12В.149.002	Уплотнение Пластина I, лист ТМКЩ-м-2 ГОСТ 7338-77 40×604	2	0,07кг
А4		8	Д12В.149.003	Кронштейн	1	

Д12В.149.010

Изм.	Лист	№ докум.	Подп.	Дата
Разраб.		Мордвинкин		25.11.87
Пров.		Мордвинкин		
Нач.отд.				
Н.контр.		Мюнтер		
Утв.				

Корпус

Лит.	Лист	Листов
И		1

Госстрой СССР ГПИ Горьковский САНТЕХПРОЕКТ

Формат А4

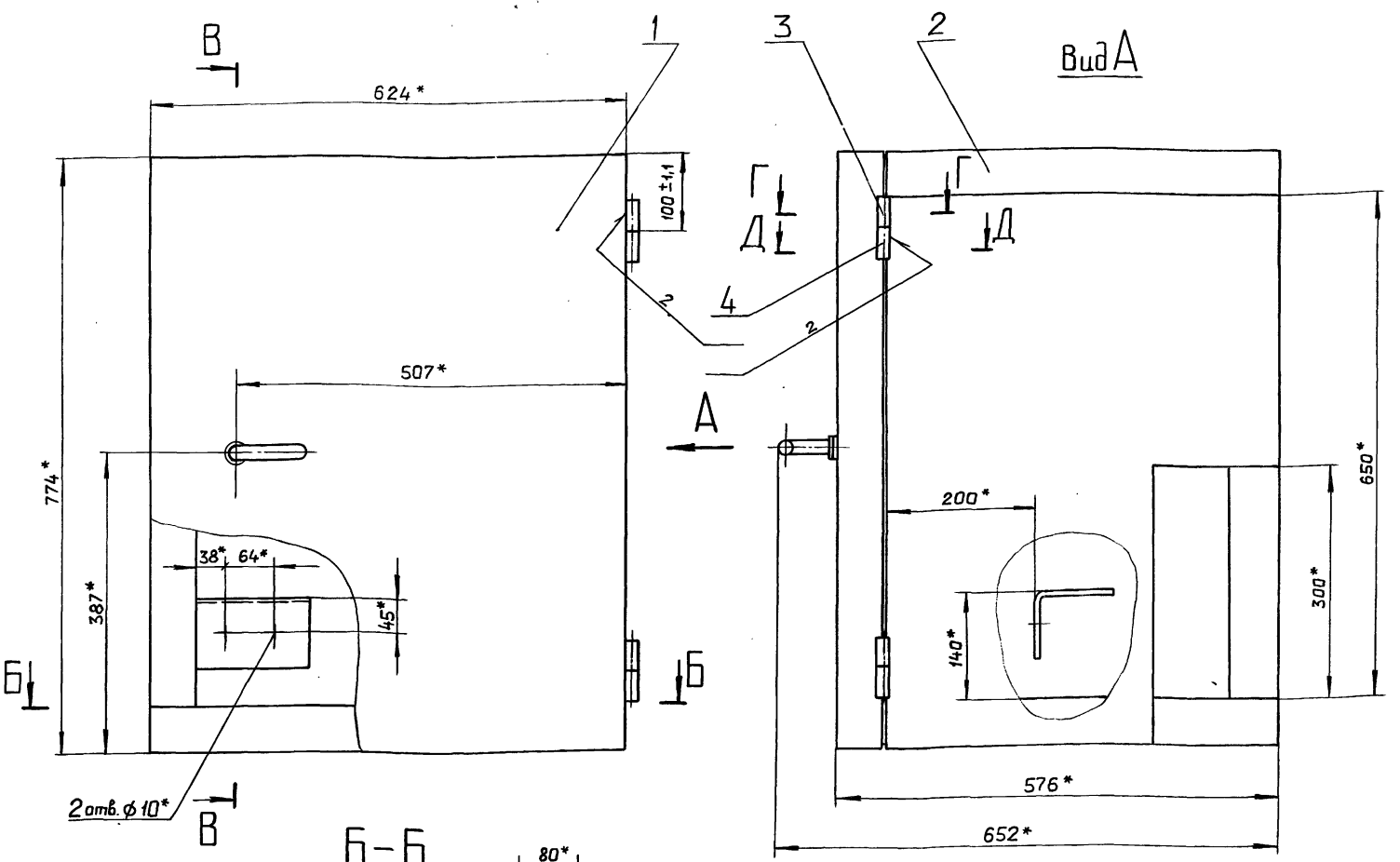

Б-Б

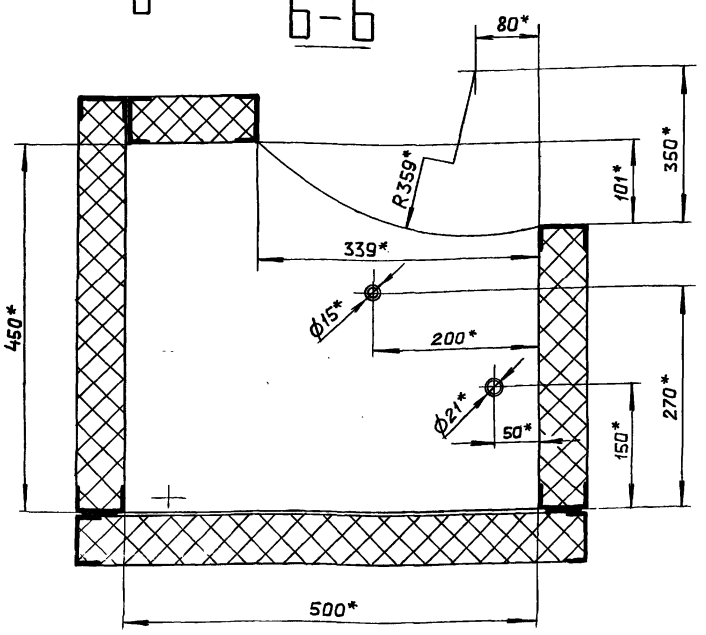

В-В
М1:2

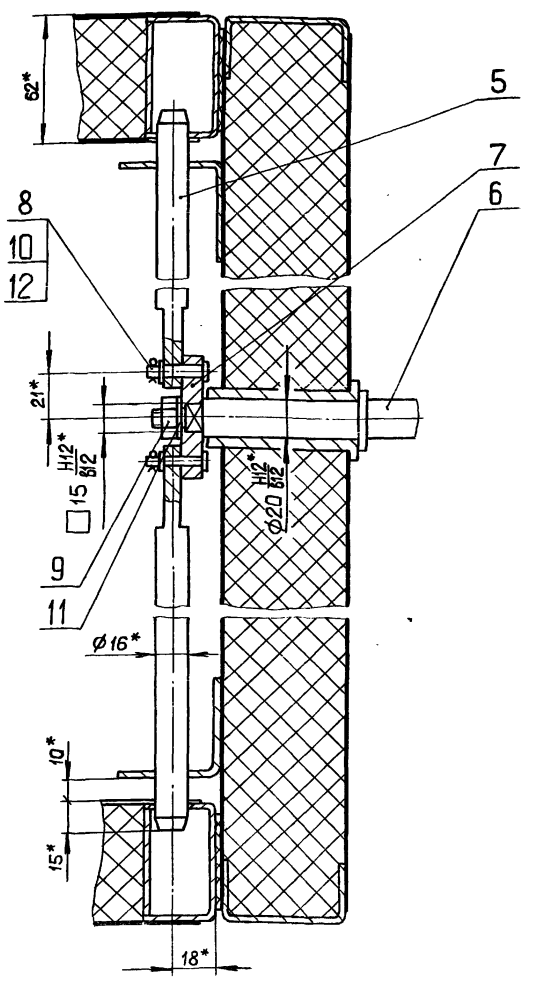

Г-Г
М2:1

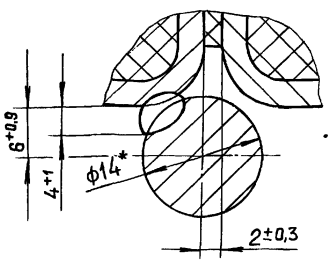

Д-Д
М2:1

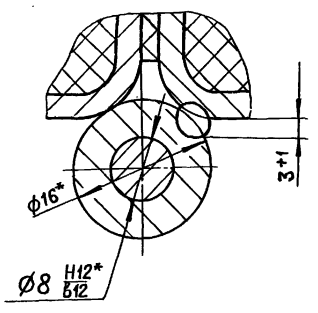

3. Перед установкой шарнирные соединения покрыть пластичной смазкой ЦИАТИМ-221 ГОСТ 9433-80.

4. При установке деталей поз. 3, 4 обеспечить равномерное и плотное прилегание полотен дверей к корпусу.

1.* Размеры для справок.

2. Сварка ручная дуговая

Изм.	Лист	№ докум.	Подп.	Дата
Разраб.		Моравинкин		17.04.89
Пров.		Моравинкин		
Т. контр.				
Нач. отд.		Вольский		
Н. контр.		Мюнтер		
Утв.				

Д12В.149.000 СБ

Шкаф для датчика типа „Сапфир" на деаэрационной колонке

Лит.	Масса	Масштаб
И	79,7	1:5
Лист	Листов 1	

Госстрой СССР ГПИ Горьковский САНТЕХПРОЕКТ

Копировал: Ганкова

23108-08 21 Формат А2

Инв. № подл. | Подп. и дата | Взам. инв. № | Инв. № дубл. | Подп. и дата

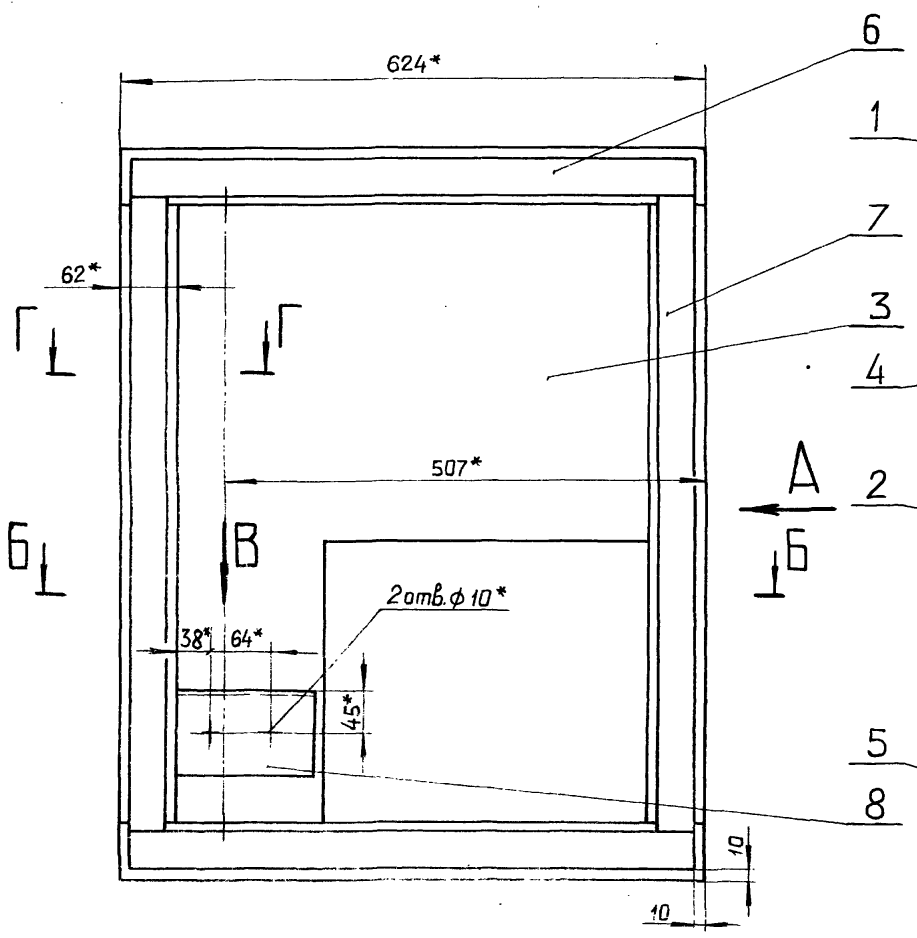

Вид А

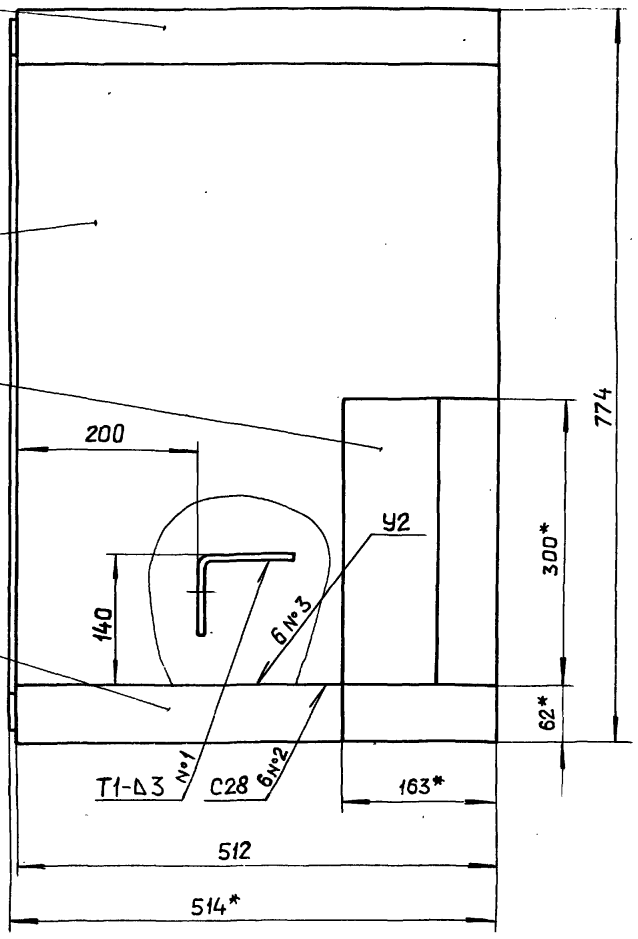

Б-Б

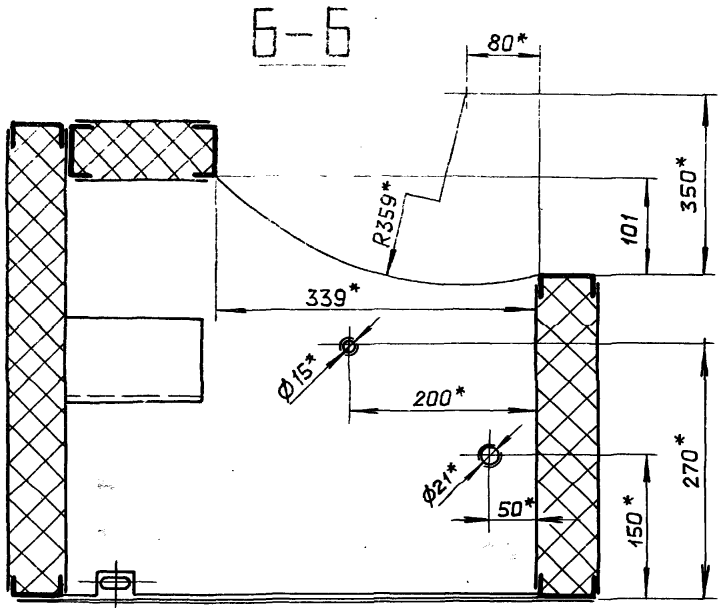

Г-Г
М 1:1

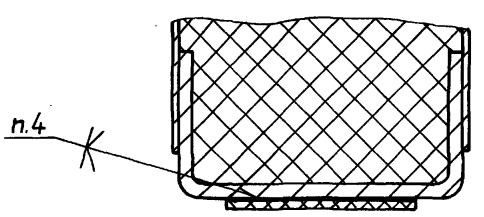

Вид В
М 1:1

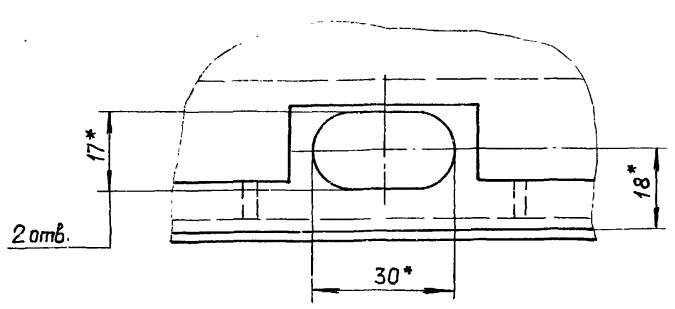

1. *Размеры для справок.
2. $\pm \frac{IT16}{2}$
3. Сварные швы по ГОСТ 14771-76.
4. Клей 88Н ТУ 38-1051061-76.

					Д12В.149.010 СБ		
Изм.	Лист	№ докум.	Подп.	Дата	Корпус	Лит.	Масса	Масштаб
Разраб.		Мордвинкин		4.11		И	59,2	1:5
Пров.		Мордвинкин				Лист	Листов 1
Т. контр.							
Н. контр.		Мюнтер				Госстрой СССР ГПИ Горьковский САНТЕХПРОЕКТ	
Утв.							

Копировал Голикова 23108-08 22 Формат А2

Инв. № подл. | Подп. и дата | Взам. инв. № | Инв. № дубл. | Подп. и дата

Альбом 7 часть 1

Типовой проект 903-1-260.88

Д12В.149.003

12,5

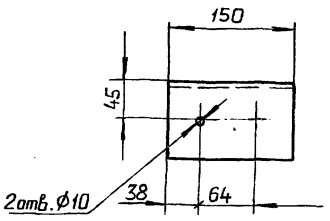

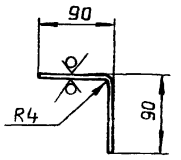

H14,h14, $\pm \frac{IT14}{2}$

Изм.	Лист	№ докум.	Подп.	Дата
Разраб.		Мордвинкин		
Пров.		Мордвинкин		
Т.контр.				
Н.контр.		Мюнтер		
Утв.				

Д12В.149.003

Кронштейн

Лит.	Масса	Масштаб
И	0,63	1:5

Лист | Листов 1

Лист 6-ПН-3,0 ГОСТ19903-74
3-IV-Н-ВСт.3сп ГОСТ16523-70

Госстрой СССР
ГПИ Горьковский
САНТЕХПРОЕКТ

Формат А4

Д12В.149.007

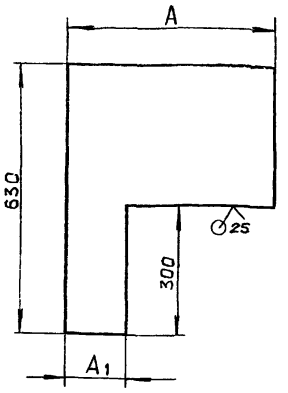

Обозначение	Размеры, мм A	Размеры, мм A1	Масса, кг
Д12В.149.007	480	141	1.58
-01	492	143	1.61

h14, $\pm \frac{IT14}{2}$

Изм.	Лист	№ докум.	Подп.	Дата
Разраб.		Мордвинкин		
Пров.		Мордвинкин		
Т.контр.				
Н.контр.		Мюнтер		
Утв.				

Д12В.149.007

Лист

Лит.	Масса	Масштаб
И	см. табл.	—

Лист | Листов 1

Лист 6-ПН-1,0 ГОСТ19903-74
3-IV-Н-ВСт.3сп ГОСТ16523-70

Госстрой СССР
ГПИ Горьковский
САНТЕХПРОЕКТ

Формат А4

Формат	Зона	Поз.	Обозначение	Наименование	Кол.	Примечание
				Документация		
А3			Д12В.149.020СБ	Сборочный чертеж		
				Детали		
БЧ		1	Д12В.149.004	Связь		
				Швеллер 60×32×3 ГОСТ8278-75		
				ВСт3сп ГОСТ11474-76		
				L=650 h14	1	1,74кг
БЧ		2	Д12В.149.005	Связь		
				Швеллер 60×32×3 ГОСТ8278-75		
				ВСт.3сп ГОСТ11474-76		
				L=350 h14	1	0,93кг
БЧ		3	Д12В.149.006	Связь		
				Швеллер 60×32×3 ГОСТ8278-75		
				ВСт.3сп ГОСТ11474-76		
				L=332 h14	1	0,87кг.
			Переменные данные	для исполнений		
				Д12В.149.020		
				Детали		
А3		4	Д12В.148.013	Связь	1	
		5	-02	Связь	1	
		6	05	Связь	1	

Изм.	Лист	№ докум.	Подп.	Дата
Разраб.		Мордвинкин		
Пров.		Мордвинкин		
Нач.отд.				
Н.контр.		Мюнтер		
Утв.				

Д12В.149.020

Панель

Лит.	Лист	Листов
И	1	2

Госстрой СССР
ГПИ Горьковский
САНТЕХПРОЕКТ

Формат	Зона	Поз.	Обозначение	Наименование	Кол.	Примечание
А4		7	Д12В.149.007	Лист	2	
				Материалы		
		8		Муллитокремнеземистый		
				рулонный материал		
				марки МКРР-130		
				ГОСТ 23619-79	1,79	кг
				Д12В.149.020-01		
				Детали		
А3		4	Д12В.148.013-01	Связь	1	
		5	-03	Связь	1	
		6	-06	Связь	1	
А4		7	Д12В.149.007-01	Лист	2	
				Материалы		
		8		Муллитокремнеземистый		
				рулонный материал		
				марки МКРР-130		
				ГОСТ 23619-79	1,69	кг.

Изм.	Лист	№ докум.	Подп.	Дата

Д12В.149.020

Лист 2

Типовой проект 903-1-260.88 Альбом 7 часть 1

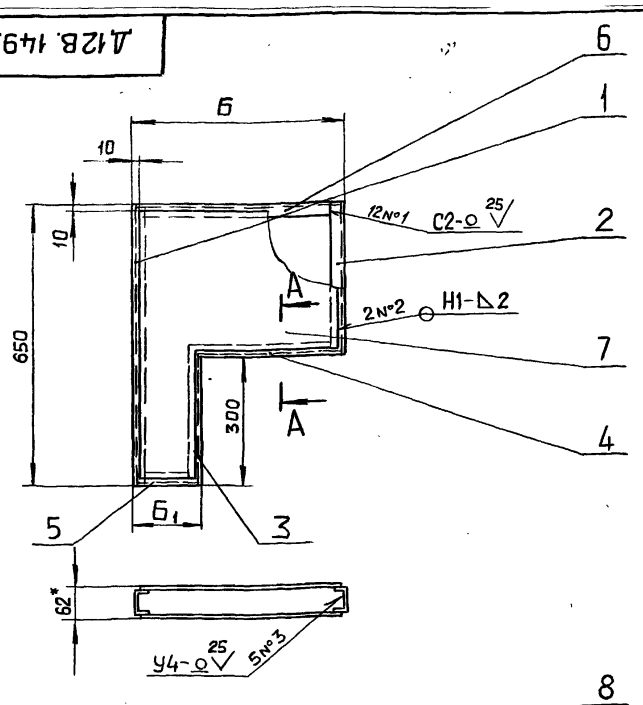

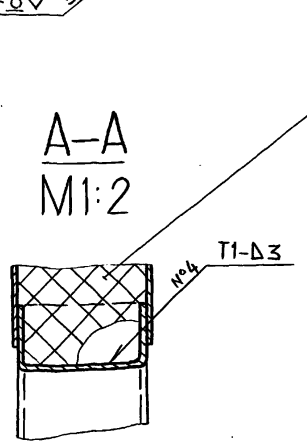

А–А
М1:2

Обозначение	Размеры, мм Б	Б1		Масса, кг
Д12В.149.020	500	161		10.85
-01	512	163		10.04

1. * Размеры для справок.
2. $\pm \frac{IT16}{2}$
3. Сварные швы по ГОСТ14771-76

Изм.	Лист	№ докум.	Подп.	Дата
Разраб.		Мордвинкин		
Пров.		Мордвинкин		
Т.контр.				
Н.контр.		Мюнтер		
Утв.				

Д12В.149.020 СБ

Панель

Лит.	Масса	Масштаб
И	См. табл.	—
Лист	Листов 1	

Госстрой СССР ГПИ Горьковский САНТЕХПРОЕКТ

формат А3

Формат	Зона	Поз.	Обозначение	Наименование	Кол.	Примечание
				Документация		
А3			Д12В.149.030 СБ	Сборочный чертеж		
				Детали		
А3		1	Д12В.148.013-04	Связь	1	
		2	-10	Связь	1	
А4		3	Д12В.148.016	Вставка	1	
Б4		4	Д12В.149.008	Связь		
				Швеллер 60х32х3 ГОСТ8278-75		
				ВСт.3сп ГОСТ11474-76		
				L=512 h14 25	1	1,37кг
Б4		5	Д12В.149.009	Связь		
				Швеллер 60х32х3 ГОСТ8278-75		
				ВСт.3сп ГОСТ11474-76		
				L=62 h14 25	1	0,17кг
Б4		6	Д12В.149.011	Труба		
				Труба 17х1 ГОСТ 8734-75		
				В20 ГОСТ 8733-74		
				L=66 h14 25	1	0.026кг.
Б4		7	Д12В.149.012	Труба		
				Труба 23х1 ГОСТ 8734-75		
				В20 ГОСТ 8733-74		
				L=66 h14 25	1	0.036кг

Изм.	Лист	№ докум.	Подп.	Дата
Разраб.		Мордвинкин		4.11.88
Пров.		Мордвинкин		
Нач.отд.				
Н.контр.		Мюнтер		
Утв.				

Д12В.149.030

Панель

Лит.	Лист	Листов
И	1	2

Госстрой СССР ГПИ Горьковский САНТЕХПРОЕКТ

Формат	Зона	Поз.	Обозначение	Наименование	Кол.	Примечание
11		8	Д12В.149.013	Связь	1	
Б4		9	Д12В.149.014	Связь		
				Швеллер 60х32х3 ГОСТ8278-75		
				ВСт.3сп ГОСТ11474-76		
				L=349 h14 25	1	0.93кг
А4		10	Д12В.149.015	Лист	1	
		11	-01	Лист	1	
				Материалы		
		12		Муллитокремнеземистый		
				рулонный материал		
				марки МКРР-130		
				ГОСТ 23619-79	1,82	кг.

Д12В.149.030

Лист

Д12В.149.030 СБ

Типовой проект 903-1-260.88 Альбом 7 часть 1

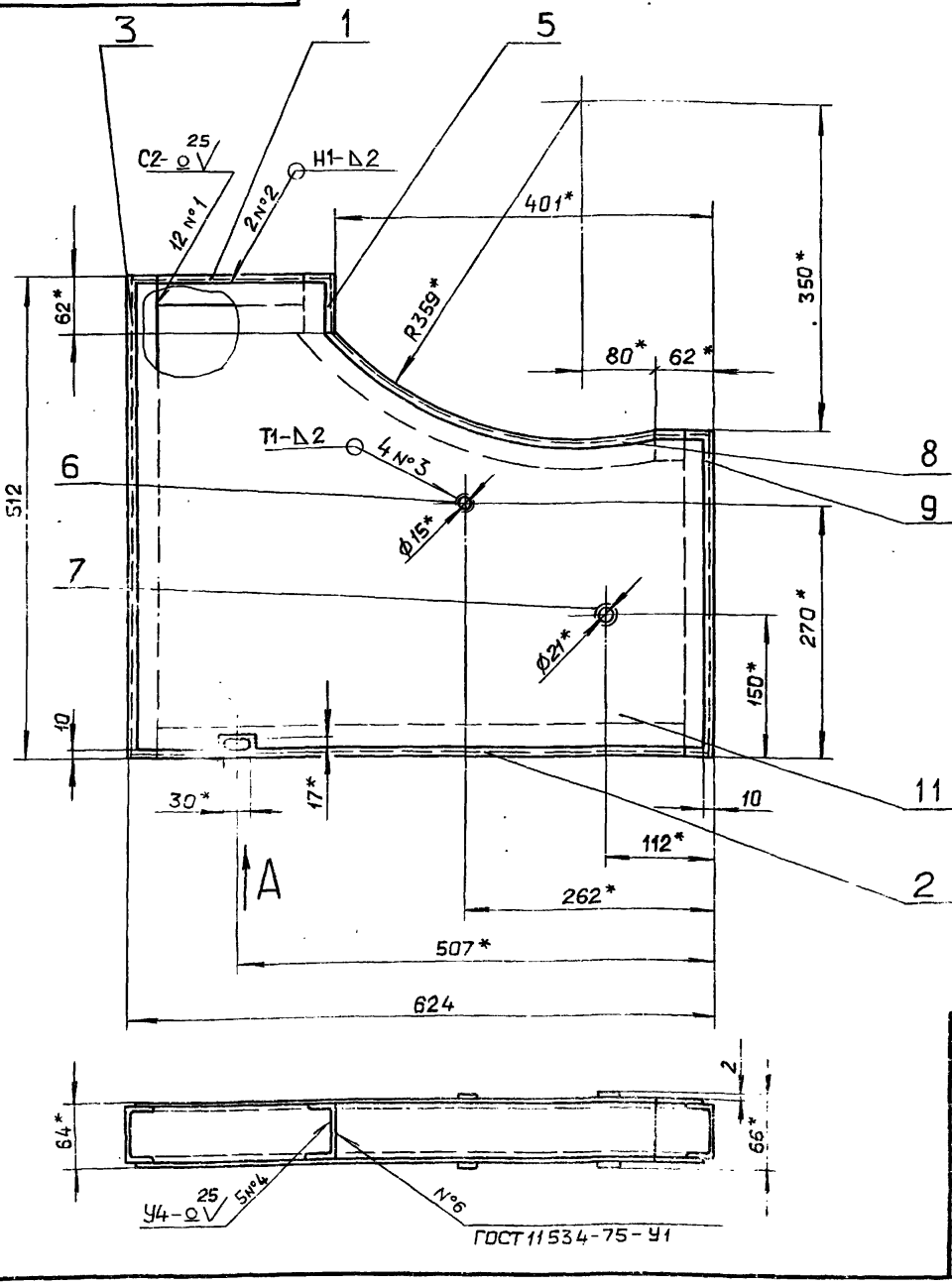

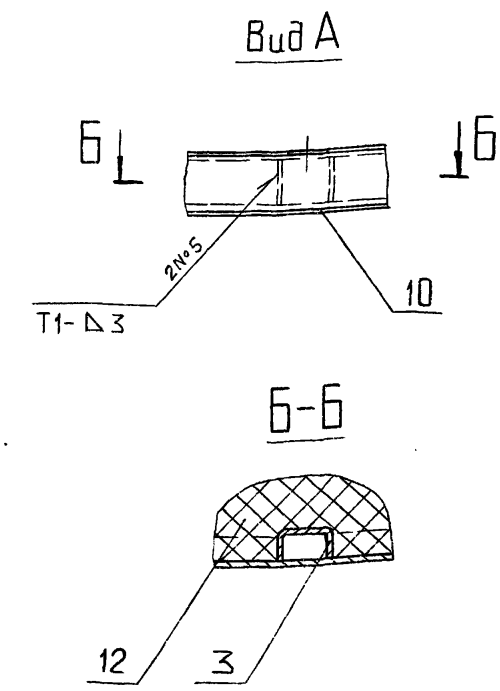

1.* Размеры для справок

2 $\pm \frac{IT16}{2}$

3. Сварные швы: № 1, 5 по ГОСТ 14771-76

Изм.	Лист	№ докум.	Подп.	Дата
Разраб.		Мордвинкин		
Пров.		Мордвинкин		
Т.контр.				
Н.контр.		Мюнтер		
Утв.				

Д12В 149 030 СБ

Панель

Лит.	Масса	Масштаб
И	11,4	1:5

Лист | Листов 1

Госстрой СССР ГПИ Горьковский САНТЕХПРОЕКТ

Формат А3

Инв. № подл. | Подп. и дата | Взам. инв. № | Инв. № дубл. | Подп. и дата

Д12В.149.013

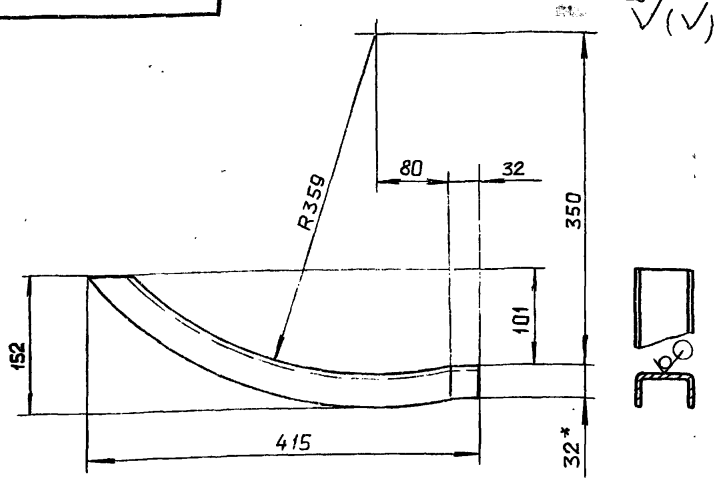

Развертка

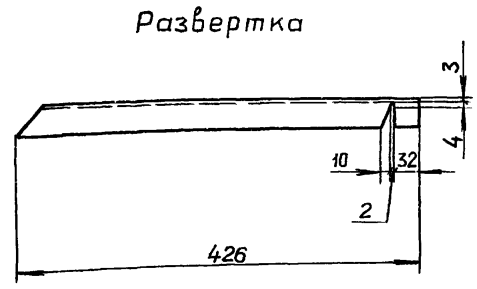

h16, $\pm \frac{IT16}{2}$

Изм.	Лист	№ докум.	Подп.	Дата
Разраб.		Мордвинкин		
Пров.		Мордвинкин		
Т.контр.				
Н.контр.		Мюнтер		
Утв.				

Д12В.149.013

Связь

Лит.	Масса	Масштаб
И	1,09	1:5

Лист | Листов 1

Швеллер 60×32×3 ГОСТ 8278-75 / В Ст.3сп ГОСТ 11474-76

Госстрой СССР ГПИ Горьковский САНТЕХПРОЕКТ

Формат А4

Д12В.149.015

Рис.1

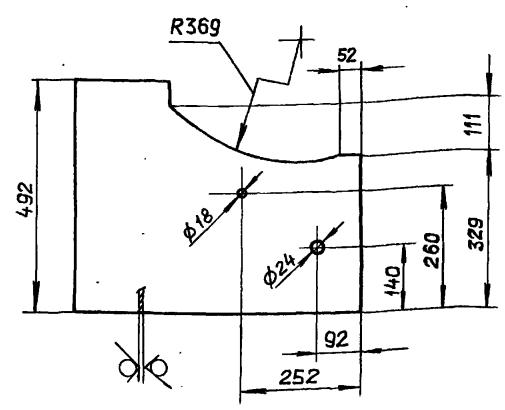

Рис.2

Остальное - см. рис. 1

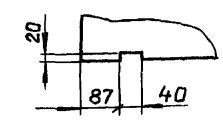

Обозначение	Рис.	Масса, кг
Д12В.149.015	1	1,9
-01	2	1,89

H14, h14, $\pm \frac{IT14}{2}$

Изм.	Лист	№ докум.	Подп.	Дата
Разраб.		Мордвинкин		
Пров.		Мордвинкин		
Т.контр.				
Н.контр.		Мюнтер		
Утв.				

Д12В.149.015

Лист

Лит.	Масса	Масштаб
И	см. табл.	1:10

Лист | Листов

Лист 6-ПН-1.0 ГОСТ 19903-74 / 3-ЦУ-Н-ВСт.3 ГОСТ 16523-70

Госстрой СССР ГПИ Горьковский САНТЕХПРОЕКТ

Копировал: Ганкова

23108-08 25 Формат А4

Формат	Зона	Поз.	Обозначение	Наименование	Кол.	Примечание
				Документация		
А3			Д12Г.204.000СБ	Сборочный чертеж		
				Детали		
А4		1	Д12Г.204.001	Винт	1	
		2	-01	Винт	1	
				Стандартные изделия		
				Гайка ГОСТ2526-80		
		3		М16.4	1	
		4		М16 левая. 4	1	
				Переменные данные для исполнений		
				Д12Г.204.000		
				Сборочные единицы		
А4		5	Д12Г.204.010-01	Вилка	2	
А4		6	Д12Г.204.020	Муфта	1	
				Стандартные изделия		
				Ось 2-12 h11×55 Ст.3сп ГОСТ9650-80	2	

Изм.	Лист	№ докум.	Подп.	Дата	Д12Г.204.000		
Разраб.		Марабынкин			Тяга	Лит. И	Лист 1	Листов 6
Пров.		Марабынкин				Госстрой СССР ГПИ Горьковский САНТЕХПРОЕКТ	
Нач.отд.		Вольский					
Н.контр.		Мюнтер					
Утв.							

Формат А4

Формат	Зона	Поз.	Обозначение	Наименование	Кол.	Примечание
		8		Шайба 12.01 ГОСТ9649-78	4	
		9		Шплинт 3,2×20 ГОСТ397-79	4	
				Д12Г.204.000-01		
				Сборочные единицы		
А4		5	Д12Г.204.010	Вилка	2	
А4		6	Д12Г.204.020	Муфта	1	
				Стандартные изделия		
		7		Ось 2-10 h11×55 Ст.3сп ГОСТ 9650-80	2	
		8		Шайба 10.01 ГОСТ9649-78	4	
		9		Шплинт 3,2×20 ГОСТ397-79	4	
				Д12Г.204.000-02		
				Сборочные единицы		
А4		5	Д12Г.204.010-01	Вилка	1	
А4		6	Д12Г.204.020	Муфта	1	
А4		10	Д12Г.204.010-02	Вилка	1	
				Стандартные изделия		
				Оси ГОСТ 9650-80		
		11		2-12 h 11×45 Ст.3сп	1	
		7		2-12 h 11×55 Ст.3сп.	1	

Инв.№подл. | Подп. и дата | Взам.инв.№ | Инв.№дубл. | Подп. и дата

Изм.	Лист	№ докум.	Подп.	Дата	Д12Г.204.000	Лист 2

Формат А4

Формат	Зона	Поз.	Обозначение	Наименование	Кол.	Примечание
		8		Шайба 12.01 ГОСТ9649-78	4	
		9		Шплинт 3,2×20 ГОСТ397-79	4	
				Д12Г.204.000-03		
				Сборочные единицы		
А4		5	Д12Г.204.010-01	Вилка	1	
А4		6	Д12Г.204.020-01	Муфта	1	
				Детали		
А4		12	Д12Г.204.002	Палец	1	
А4		13	Д12Г.204.003	Серьга	1	
				Стандартные изделия		
		7		Ось 2-12 h11×55 ВСт.3сп ГОСТ9650-80	1	
		14		Гайка М12.4 ГОСТ2526-80	1	
		15		Шайба 12.65 ГОСТ6402-70	1	
		8		Шайба 12.01 ГОСТ9649-78	2	
		9		Шплинт 3,2×20 ГОСТ397-79	2	
				Д12Г.204.000-04		
				Сборочные единицы		
А4		5	Д12Г.204.010-01	Вилка	1	
А4		6	Д12Г.204.020-01	Муфта	1	

Изм.	Лист	№ докум.	Подп.	Дата	Д12Г.204.000	Лист 3

Формат А4

Формат	Зона	Поз.	Обозначение	Наименование	Кол.	Примечание
А4		10	Д12Г.204.010-03	Вилка	1	
				Стандартные изделия		
				Оси ГОСТ9650-80		
		7		2-12×55 В.Ст.3сп	1	
		11		2-16×45 В Ст.3сп	1	
				Шайбы ГОСТ9649-78		
		8		12.01	2	
		16		16.01	2	
				Шплинты ГОСТ397-79		
		9		3,2×20	2	
		17		4×25	2	
				Д12Г.204.000-05		
				Сборочные единицы		
А4		5	Д12Г.204.010-01	Вилка	1	
А4		6	Д12Г.204.020-01	Муфта	1	
А4		10	Д12Г.204.010-02	Вилка	1	
				Стандартные изделия		
				Оси ГОСТ9650-80	1	
		11		2-12×45 В Ст.3сп	1	
		7		2-12×55 В Ст.3сп	1	
		8		Шайба 12.01 ГОСТ9649-78	4	
		9		Шплинт 3,2×20 ГОСТ397-70	4	

Взам.инв.№ | Инв.№дубл. | Подп. и дата | Инв.№подл. | Подп. и дата

Изм.	Лист	№ докум.	Подп.	Дата	Д12Г.204.000	Лист 4

Копировал Ганкавец

Альбом 7 часть 1

Типовой проект 903-1-260.88

Формат	Зона	Поз.	Обозначение	Наименование	Кол.	Примечание
				Д12Г.204.000-06		
				Сборочные единицы		
А4		5	Д12Г.204.010-01	Вилка	1	
А4		6	Д12Г.204.020-02	Муфта	1	
				Детали		
А4		12	Д12Г.204.002	Палец	1	
А4		13	Д12Г.204.003	Серьга	1	
				Стандартные изделия		
		7		Ось 2-12 h11×55 ВСт.3сп ГОСТ 9650-80	1	
		14		Гайка М12.4 ГОСТ2526-80	1	
		15		Шайба 12.65 ГОСТ6402-70	1	
		8		Шайба 12.01 ГОСТ9649-78	2	
		9		Шплинт 3,2×20 ГОСТ 397-79	2	
				Д12Г.204.000-07		
				Сборочные единицы		
А4		5	Д12Г.204.010-01	Вилки	1	
А4		6	Д12Г.204.020-02	Муфта	1	
А4		10	Д12Г.204.010-02	Вилка	1	
				Стандартные изделия		

Изм. Лист № докум. Подп. Дата — Д12Г.204.000 — Лист 5

Инв.№подл. | Подп. и дата | Взам.инв.№ | Инв.№дубл. | Подп. и дата

Формат А4

Формат	Зона	Поз.	Обозначение	Наименование	Кол.	Примечание
				Оси ГОСТ 9650-80		
		11		2-12 h11×45. ВСт.3сп	1	
		7		2-12 h11×55. ВСт.3сп	1	
		8		Шайба 12.01 ГОСТ 9649-78	4	
		9		Шплинт 3,2×20 ГОСТ 397-79	4	
				Д12Г.204.000-08		
				Сборочные единицы		
А4		5	Д12Г.204.010-01	Вилка	1	
А4		6	Д12Г.204.020-03	Муфта	1	
А4		10	Д12Г.204.010-02	Вилка	1	
				Стандартные изделия		
				Оси ГОСТ 9650-80		
		11		2-12 h11×45. ВСт.3сп	1	
		7		2-12 h11×55. ВСт.3сп	1	
		8		Шайба 12.01. ГОСТ 9649-78	4	
		9		Шплинт 3,2×20. ГОСТ 397-79	4	

Изм. Лист № докум. Подп. Дата — Д12Г.204.000 — Лист 6

Инв.№подл. | Подп. и дата | Взам.инв.№ | Инв.№дубл. | Подп. и дата

Формат А4

Д12Г.204.000 СБ

Рис. 1

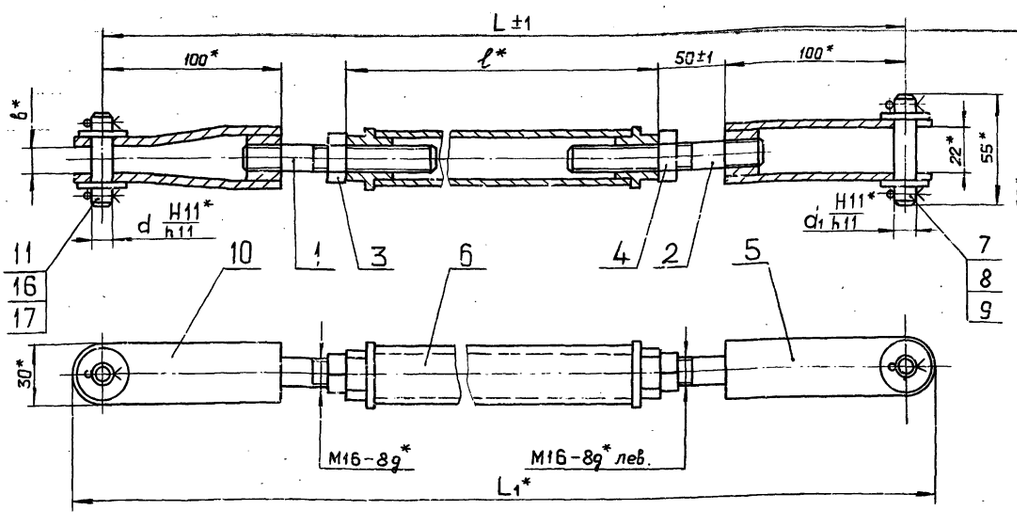

Рис. 2

Остальное см. рис. 1

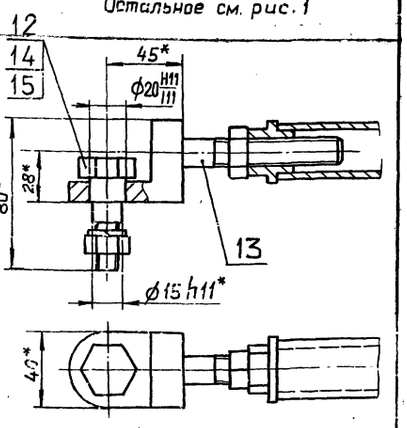

Обозначение	Рис	Размеры, мм L*	L1*	ℓ*	d*	d1*	b*	Масса, кг
Д12Г.204.000	1	587	617	300	12	12	22	1,9
01	1	602	632	300	10	10	22	1,9
02	1	603	633	300	12	12	14	1,9
03	2	640	675	380	—	—	—	2,4
04	1	660	690	380	16	12	14	2,1
05	1	668	698	380	12	12	14	2,1
06	2	745	780	500	—	—	—	2,7
07	1	800	830	500	12	12	14	2,4
08	1	890	920	590	12	12	14	2,7

*Размеры для справок

Изм.	Лист	№ докум.	Подп.	Дата
Разраб.		Мордвинкин		
Пров.		Мордвинкин		
Т.контр.				
Нач.отд.		Вальский		
Н.контр.		Мастер		
Утв.				

Тяга

Лит.	Масса	Масштаб
И	см. табл.	—

Лист | Листов 1

Госстрой СССР ГПИ Горьковский САНТЕХПРОЕКТ

Инв.№подл. | Подп. и дата | Взам.инв.№ | Инв.№дубл. | Подп. и дата

Д12Г.204.001

12,5 (√)

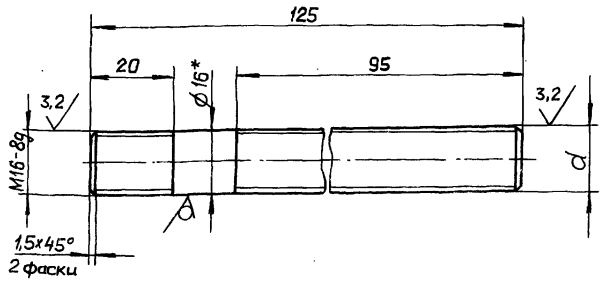

Обозначение	d
Д12Г.204.001	М16-8g
-01	М16-8g лев.

1.* Размеры для справок

2. ± IT14/2

Изм.	Лист	№ докум.	Подп.	Дата
Разраб.		Моравинкин		25.4.11
Пров.		Моравинкин		
Т.контр.				
Н.контр.		Мюнтер		
Утв.				

Д12Г.204.001

Винт

Лит.	Масса	Масштаб
И	0,2	1:2
Лист	Листов 1	

Круг 16-В-ГОСТ2590-71 / ВСт3спГОСТ535-79

Госстрой СССР ГПИ Горьковский САНТЕХПРОЕКТ

Формат А4

Д12Г.204.002

6,3 (√)

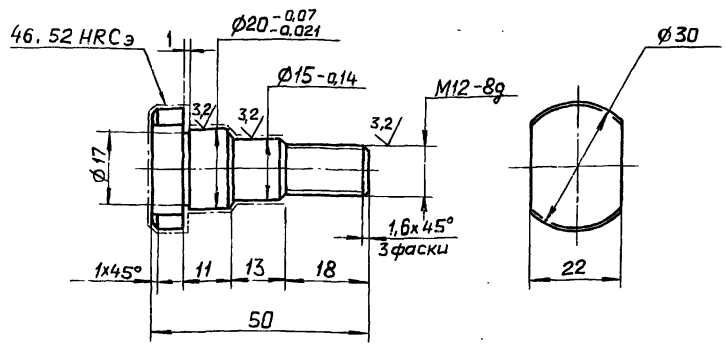

h14, ± IT14/2

Изм.	Лист	№ докум.	Подп.	Дата
Разраб.		Моравинкин		25.4.11
Пров.		Моравинкин		
Т.контр.				
Н.контр.		Мюнтер		
Утв.				

Д12Г.204.002

Палец

Лит.	Масса	Масштаб
И	0,11	1:10
Лист	Листов 1	

Сталь 45 ГОСТ 1050-74

Госстрой СССР ГПИ Горьковский САНТЕХПРОЕКТ

Формат А4

Д12Г.204.003

6,3 (√)

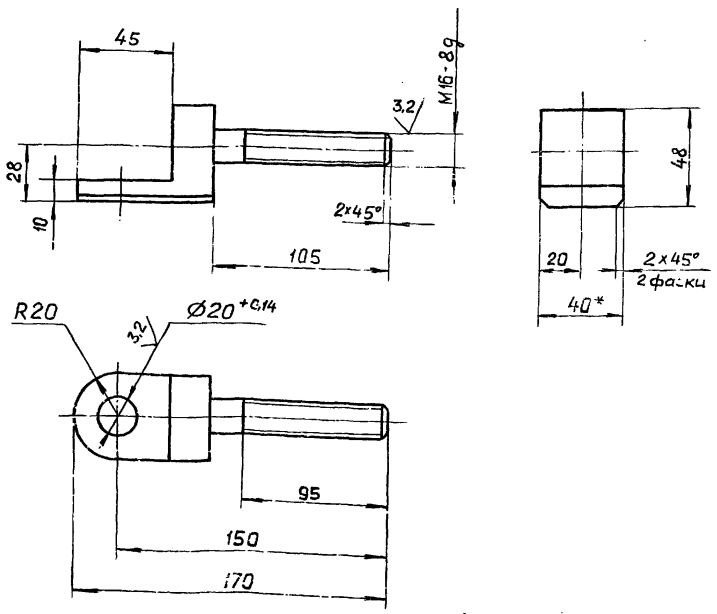

± IT14/2

Изм.	Лист	№ докум.	Подп.	Дата
Разраб.		Моравинкин		25.4.11
Пров.		Моравинкин		
Т.контр.				
Н.контр.		Мюнтер		
Утв.				

Д12Г.204.003

Серьга

Лит.	Масса	Масштаб
И	0,43	1:20
Лист	Листов 1	

Сталь 45 ГОСТ 1050-74

Госстрой СССР ГПИ Горьковский САНТЕХПРОЕКТ

Формат А4

Формат	Зона	Поз.	Обозначение	Наименование	Кол.	Примечание
				Документация		
А3			Д12Г.204.010 СБ	Сборочный чертеж		
				Детали		
А4		1	Д12Г.204.004	Бобышка	1	
			Переменные данные	для исполнений		
				Д12Г.204.010		
				Детали		
А4		2	Д12Г.204.005	Ушко	2	
				Д12Г.204.010-01		
				Детали		
А4		2	Д12Г.204.005	Ушко	2	
				Д12Г.204.010-02		
				Детали		
А4		2	Д12Г.204.005-01	Ушко	2	
				Д12Г.204.010-03		
				Детали		
А4		2	Д12Г.204.005-01	Ушко	2	

Изм.	Лист	№ докум.	Подп.	Дата
Разраб.		Моравинкин		25.4.11
Пров.		Моравинкин		
Нач.отд.				
Н.контр.		Мюнтер		
Утв.				

Д12Г.204.010

Вилка

Лит.	Лист	Листов
И		1

Госстрой СССР ГПИ Горьковский САНТЕХПРОЕКТ

Копировал

Формат А4

Д12Г.204.010 СБ

Рис.1

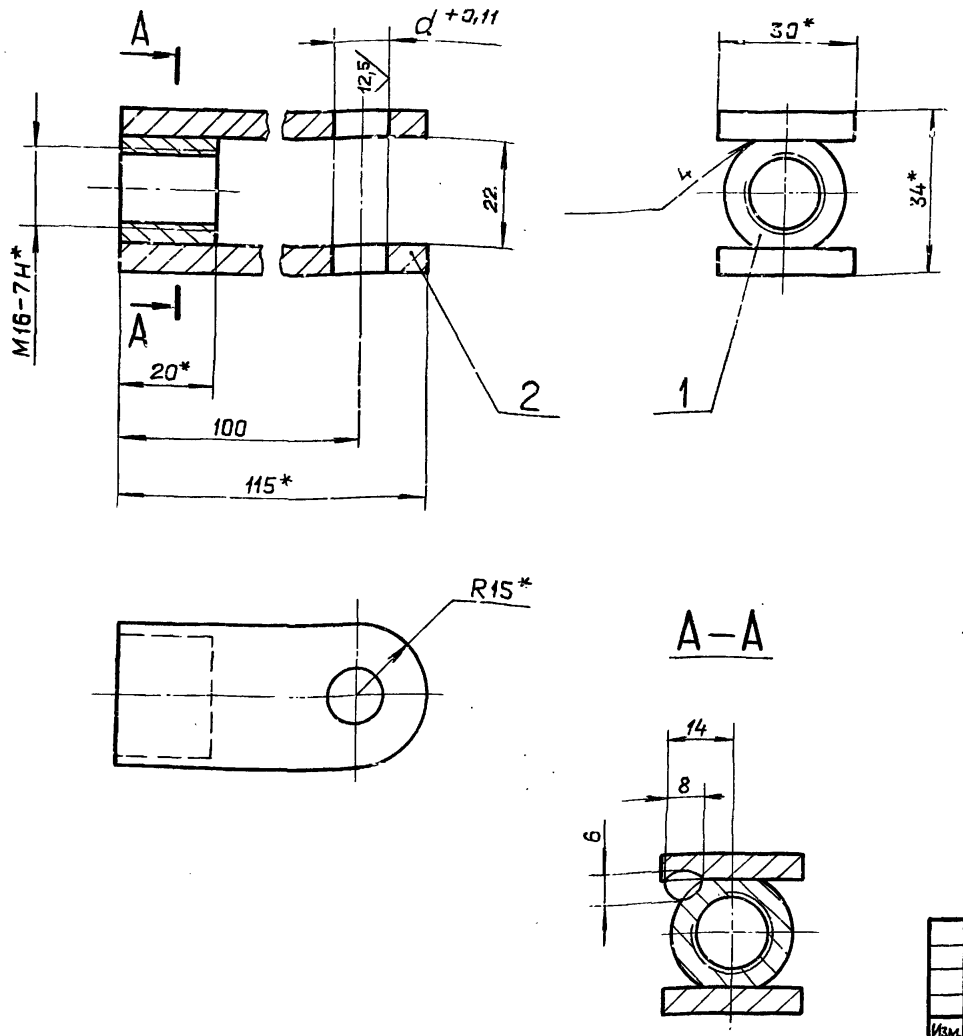

А–А

Рис.2

Остальное см. рис.1

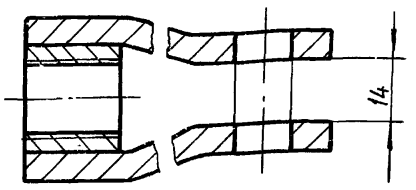

Обозначение	Рис.	d, мм
Д12Г.204.010	1	10
– 01		12
– 02	2	
– 03		16

1.* Размеры для справок.
2. $\pm \frac{IT16}{2}$
3. Сварка ручная дуговая.

Изм.	Лист	№ докум.	Подп.	Дата
Разраб.		Мордвинкин		25.11.87
Пров.		Мордвинкин		
Т.контр.				
Н.контр.		Мюнтер		
Утв.				

Д12Г.204.010 СБ

Вилка

Лит.	Масса	Масштаб
И	0,25	—
Лист	Листов 1	

Госстрой СССР ГПИ Горьковский САНТЕХПРОЕКТ

Формат А3

Инв.№ подл. | Подп. и дата | Взам. инв.№ | Инв.№ дубл. | Подп. и дата | Альбом 7, часть 1

Д12Г.204.004

12,5

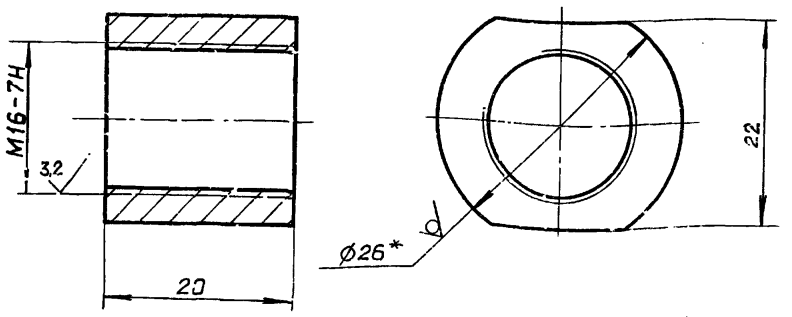

1.* Размеры для справок.
2. $\pm \frac{IT14}{2}$

Изм.	Лист	№ докум.	Подп.	Дата
Разраб.		Мордвинкин		25.11.87
Пров.		Мордвинкин		
Т.контр.				
Н.контр.		Мюнтер		
Утв.				

Д12Г.204.004

Бобышка

Лит.	Масса	Масштаб
И	0,05	2:1
Лист	Листов 1	

Круг 26-в-ГОСТ2590-71 / ВСт.3сп ГОСТ 535-79

Госстрой СССР ГПИ Горьковский САНТЕХПРОЕКТ

Формат А4

Инв.№ подл. | Подп. и дата | Взам. инв.№ | Инв.№ дубл. | Подп. и дата

Д12Г.204.005

12,5

Рис.1

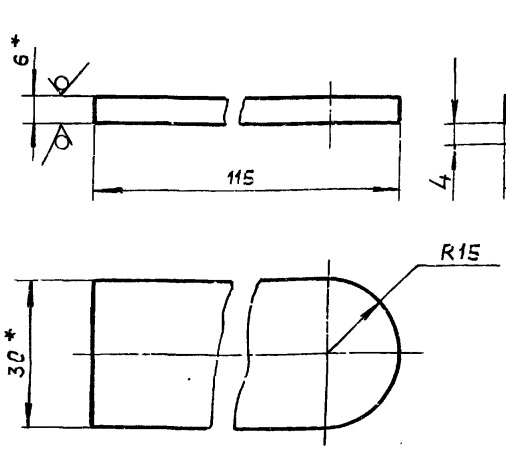

Рис.2

Остальное см. рис.1

Обозначение	Рис.
Д12Г.204.005	1
– 01	2

1.* Размеры для размеров.
2. $\pm \frac{IT14}{2}$

Изм.	Лист	№ докум.	Подп.	Дата
Разраб.		Мордвинкин		25.11.87
Пров.		Мордвинкин		
Т.контр.				
Н.контр.		Мюнтер		
Утв.				

Д12Г.204.005

Ушко

Лит.	Масса	Масштаб
И	0,1	1:1
Лист	Листов 1	

Лист 6-ПН-6 ГОСТ19903-74 / ВСт.3сп ГОСТ 14637-79

Госстрой СССР ГПИ Горьковский САНТЕХПРОЕКТ

Копировал Ганкова

Формат А4

Инв.№ подл. | Подп. и дата | Взам. инв.№ | Инв.№ дубл. | Подп. и дата

Формат	Зона	Поз.	Обозначение	Наименование	Кол.	Примечание
				Документация		
А3			Д12Г.204.020СБ	Сборочный чертеж		
				Детали		
А4		1	Д12Г.204.006	Втулка	1	
		2	—01	Втулка	1	
				Переменные данные для исполнений		
				Д12Г.204.020		
				Детали		
БЧ		3	Д12Г.204.007	Труба		
				Труба 32×4 ГОСТ8734-75 В20 ГОСТ8733-74		
				L=270 h14 $^{25}\sqrt{}$	1	0,75кг.
		4				
				Д12Г.204.020-01		
				Детали		

Изм.	Лист	№ докум.	Подп.	Дата
Разраб.		Мордвинкин		25.11.87
Пров.		Мордвинкин		
Нач.отд.				
Н.контр.		Мюнтер		
Утв.				

Д12Г.204.020

Муфта

Лит.	Лист	Листов
И	1	2

Госстрой СССР ГПИ Горьковский САНТЕХПРОЕКТ

Формат А4

Формат	Зона	Поз.	Обозначение	Наименование	Кол.	Примечание
БЧ		3	Д12Г.204.008	Труба		
				Труба 32×4 ГОСТ8734-75 В20 ГОСТ8733-74		
				L=350 h14 $^{25}\sqrt{}$	1	0,97кг.
				Д12Г.204.020-02		
				Детали		
БЧ		3	Д12Г.204.009	Труба		
				Труба 32×4 ГОСТ8734-75 В20 ГОСТ8733-74		
				L=470 h14 $^{25}\sqrt{}$	1	1,3кг.
				Д12Г.204.020-03		
				Детали		
БЧ		3	Д12Г.204.011	Труба		
				Труба 32×4 ГОСТ8734-75 В20 ГОСТ8733-74		
				L=560 h14 $^{25}\sqrt{}$	1	1,55 кг

Изм.	Лист	№ докум.	Подп.	Дата

Д12Г.204.020

Лист 2

Формат А4

Д12Г.204.020СБ

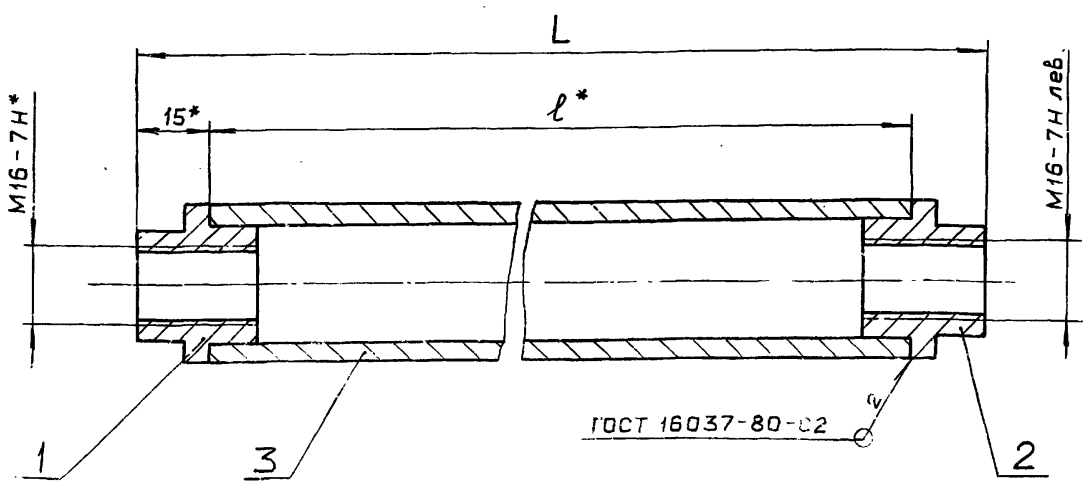

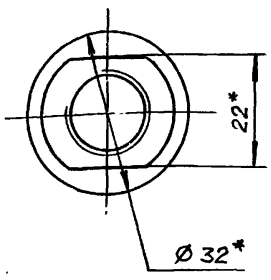

Обозначение	Размеры, мм L	Размеры, мм l	Масса, кг.
Д12Г.204.020	300	270	0,89
—01	380	350	1,11
—02	500	470	1,44
—03	590	560	1,69

1. * Размеры для справок.
2. $\pm \frac{IT14}{2}$
3. Резьбу калибровать.

Изм.	Лист	№ докум.	Подп.	Дата
Разраб.		Мордвинкин		25.11.87
Пров.		Мордвинкин		
Т.контр.				
Н.контр.		Мюнтер		
Утв.				

Д12Г.204.020 СБ

Муфта

Лит.	Масса	Масштаб
И	См. табл.	—
Лист	Листов 1	

Госстрой СССР ГПИ Горьковский САНТЕХПРОЕКТ

Копировал: Ганкова

Д12Г.204.006

12,5

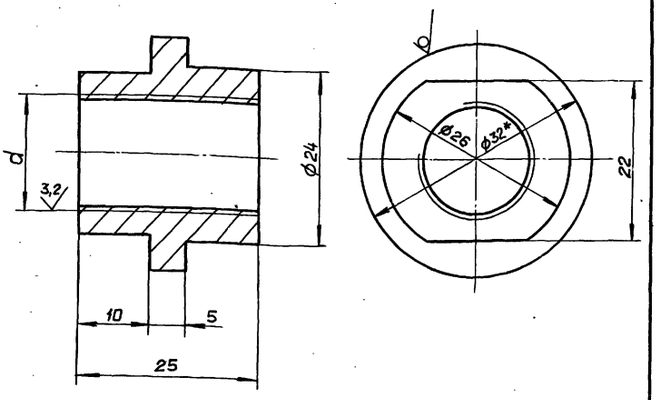

Обозначение	d
Д12Г.204.006	М16-7Н
-01	М16-7Н лев.

1.* Размеры для справок.
2. ± IT14/2

Изм.	Лист	№ докум.	Подп.	Дата
Разраб.		Мордвинкин		25.04.89
Пров.		Мордвинкин		
Т.контр.				
Н.контр.		Мюнтер		
Утв.				

Д12Г.204.006

Втулка

Лит.	Масса	Масштаб
И	0,07	2:1

Лист | Листов 1

Круг 32-В-ГОСТ 2590-71 / ВСт.3сп ГОСТ 535-79

Госстрой СССР ГПИ Горьковский САНТЕХПРОЕКТ

Формат А4

Формат	Зона	Поз.	Обозначение	Наименование	Кол.	Примечание
				Документация		
А4			Д12Г.205.000СБ	Сборочный чертеж		
				Детали		
А4		1	Д12Г.205.001	Ступица	1	
А4		2	Д12Г.205.002	Рычаг	1	
				Стандартные изделия		
		3		Винт М12х25.46 ГОСТ 1476-84	1	

Изм.	Лист	№ докум.	Подп.	Дата
Разраб.		Мордвинкин		25.04.89
Пров.		Мордвинкин		
Нач.отд.		Вальский		
Н.контр.		Мюнтер		
Утв.				

Д12Г.205.000

Рычаг

Лит.	Лист	Листов
И		1

Госстрой СССР ГПИ Горьковский САНТЕХПРОЕКТ

Формат А4

Д12Г.205.000 СБ

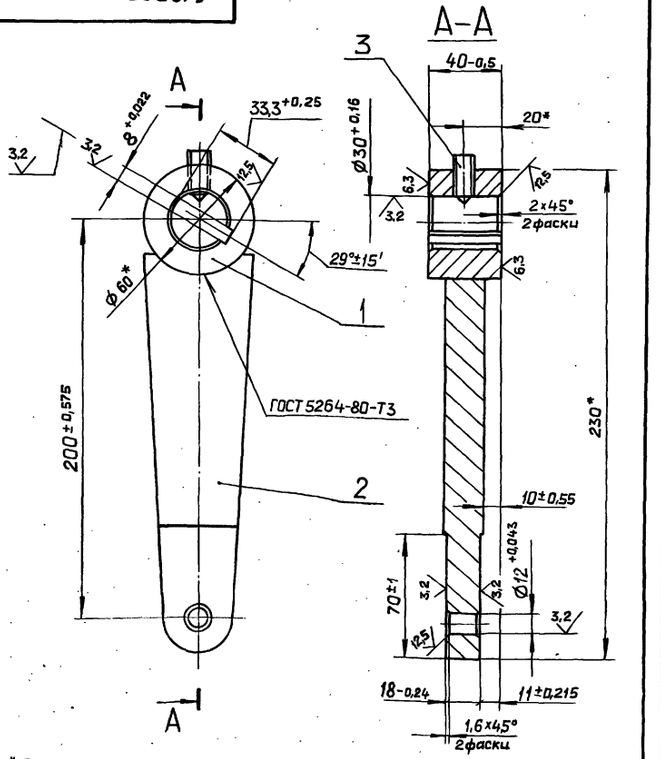

*Размеры для справок.

Изм.	Лист	№ докум.	Подп.	Дата
Разраб.		Мордвинкин		25.04.89
Пров.		Мордвинкин		
Т.контр.				
Нач.отд.		Вальский		
Н.контр.		Мюнтер		
Утв.				

Д12Г.205.000 СБ

Рычаг

Лит.	Масса	Масштаб
И	2,18	1:2

Лист | Листов 1

Госстрой СССР ГПИ Горьковский САНТЕХПРОЕКТ

Д12Г.205.001

12,5

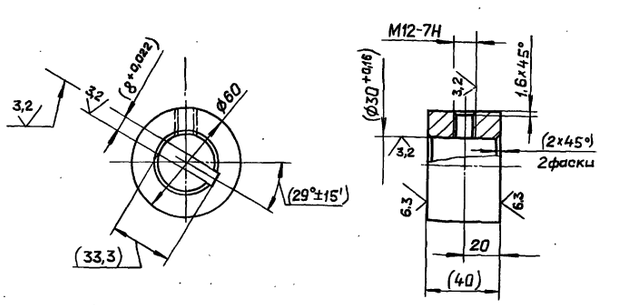

1. Размеры в скобках после сборки
2. ± IT14/2

Изм.	Лист	№ докум.	Подп.	Дата
Разраб.		Мордвинкин		25.04.89
Пров.		Мордвинкин		
Т.контр.				
Н.контр.		Мюнтер		
Утв.				

Д12Г.205.001

Ступица

Лит.	Масса	Масштаб
И	0,67	1:2

Лист | Листов 1

ВСт.3сп ГОСТ 380-71

Госстрой СССР ГПИ Горьковский САНТЕХПРОЕКТ

Д12Г.205.002

12,5

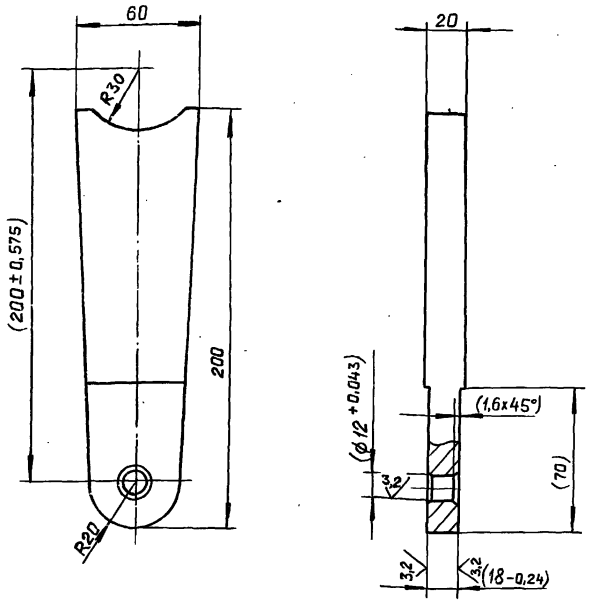

1. Размеры в скобках после сборки.
2. h14, $\pm \frac{IT14}{2}$

Изм.	Лист	№ докум.	Подп.	Дата
Разраб.		Мордвинкин		25.01.88
Пров.		Мордвинкин		
Т.контр.				
Н.контр.		Мюнтер		
Утв.				

Д12Г.205.002

Рычаг

Лит.	Масса	Масштаб
И	1,5	1:2
Лист	Листов 1	

ВСт.3сп ГОСТ 380-71

ГОССТРОЙ СССР ГПИ ГОРЬКОВСКИЙ САНТЕХПРОЕКТ

Формат А4

Д12Г.000.002

12,5

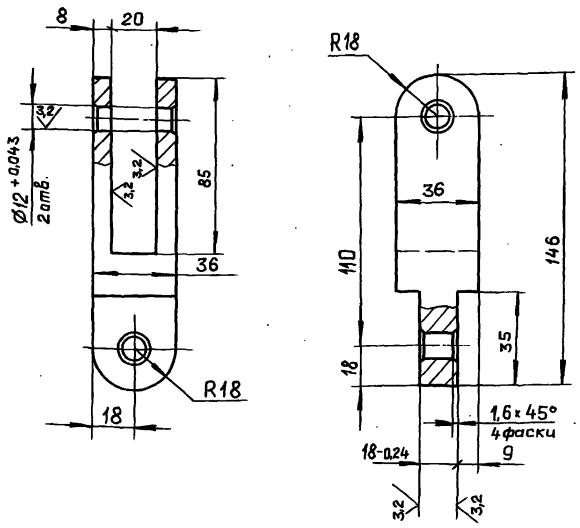

H14, h14, $\pm \frac{IT14}{2}$

Изм.	Лист	№ докум.	Подп.	Дата
Разраб.		Мордвинкин		25.01.88
Пров.		Мордвинкин		
Т.контр.				
Н.контр.		Мюнтер		
Утв.				

Д12Г.000.002

Шарнир

Лит.	Масса	Масштаб
И	0,8	1:2
Лист	Листов 1	

ВСт.3сп ГОСТ 380-71

ГОССТРОЙ СССР ГПИ ГОРЬКОВСКИЙ САНТЕХПРОЕКТ

Формат А4

Д12Г.000.003

12,5

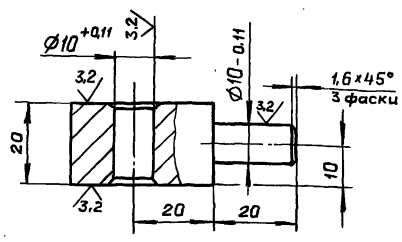

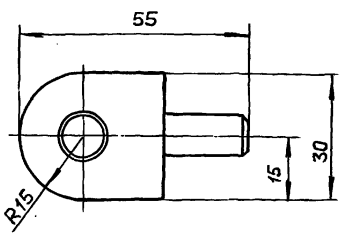

h14, $\pm \frac{IT14}{2}$

Изм.	Лист	№ докум.	Подп.	Дата
Разраб.		Мордвинкин		25.01.88
Пров.		Мордвинкин		
Т.контр.				
Н.контр.		Мюнтер		
Утв.				

Д12Г.000.003

Шарнир

Лит.	Масса	Масштаб
И	0,14	1:1
Лист	Листов 1	

В Ст.3 сп ГОСТ 380-71

ГОССТРОЙ СССР ГПИ ГОРЬКОВСКИЙ САНТЕХПРОЕКТ

Формат А4

Формат	Зона	Поз.	Обозначение	Наименование	Кол.	Примечание
				Документация		
А3			Д22В.025.000СБ	Сборочный чертеж		
				Детали		
Б4		1	Д22В.025.001	Связь		
				Уголок 63х40х5-Б-ГОСТ8510-72 / ВСт.3сп ГОСТ535-79		
				L=450 h14	2	2,24кг
Б4		2	Д22В.025.002	Швеллер		
				Швеллер 6,5 ГОСТ8240-72 / ВСт.3сп ГОСТ535-79		
				L=350 h14	2	2,07кг
А4		3	Д22В.025.003	Косынка	2	
А4		4	Д22В.025.004	Укосина	1	
		5	-01	Укосина	1	
А4		6	Д22В.025.005	Плита	1	

Изм.	Лист	№ докум.	Подп.	Дата
Разраб.		Мордвинкин		25.01.88
Пров.		Мордвинкин		
Нач.отд.				
Н.контр.		Мюнтер		
Утв.				

Д22В.025.000

Кронштейн

Лит.	Лист	Листов
И		1

ГОССТРОЙ СССР ГПИ ГОРЬКОВСКИЙ САНТЕХПРОЕКТ

Копировал: Ганкова

Формат А4

Альбом 7 част.

Типовой проект 903-1-260.88

Д22В.025.000 СБ

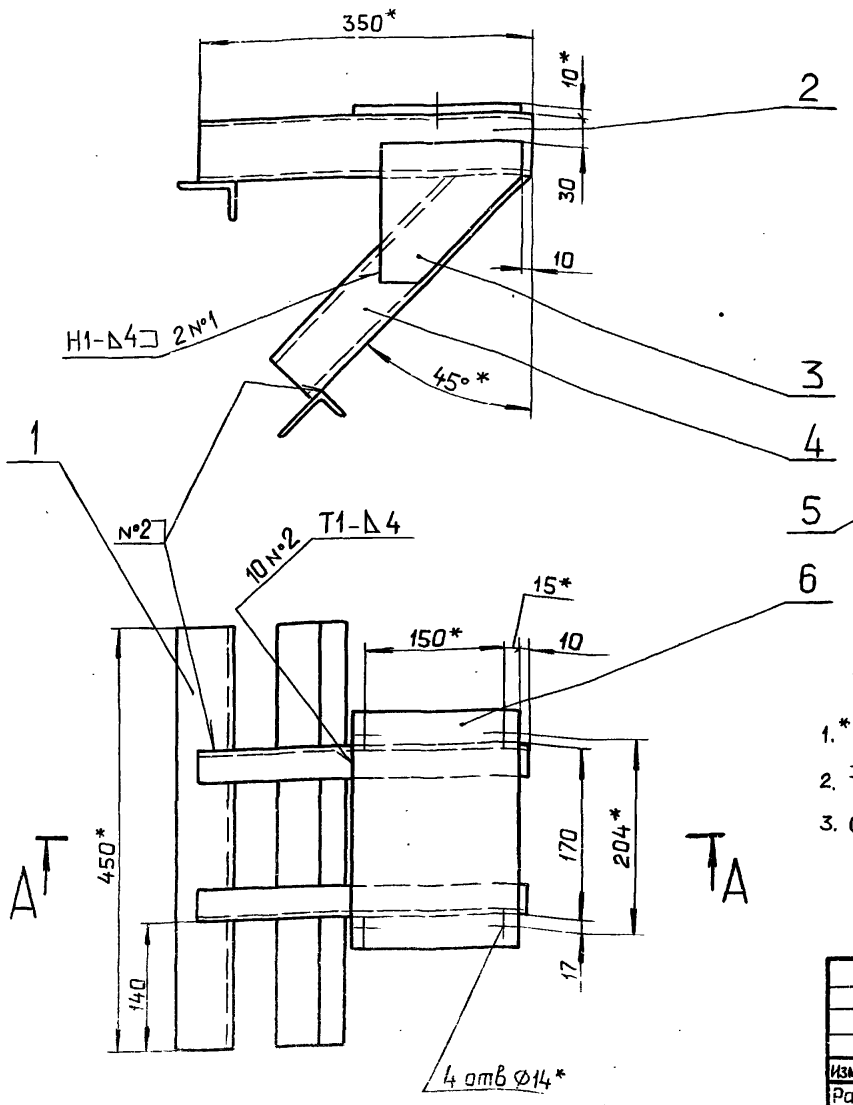

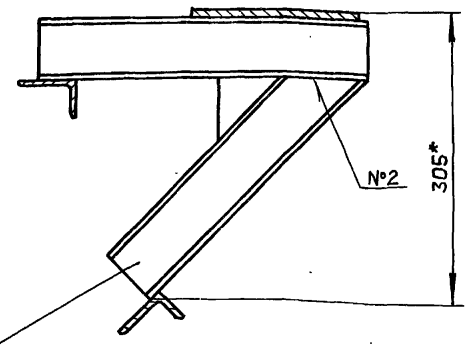

А–А

1. * Размеры для справок.
2. $\pm \frac{IT16}{2}$.
3. Сварные швы по ГОСТ 5264-80.

Изм.	Лист	№ докум.	Подп.	Дата
Разраб.		Мордвинкин		
Пров.		Мордвинкин		
Т.контр.				
Нач.отд.		Вольский		
Н.контр.		Мюнтер		
Утв.				

Д22В.025.000 СБ

Кронштейн

Лит.	Масса	Масштаб
И	16,2	1:5

Лист | Листов 1

Госстрой СССР ГПИ Горьковский САНТЕХПРОЕКТ

Формат А3

Инв. № подл. | Подп. и дата | Взам. инв. № | Инв. № дубл. | Подп. и дата

Д22В.025.003

$\sqrt{}^{25}$ ($\sqrt{}$)

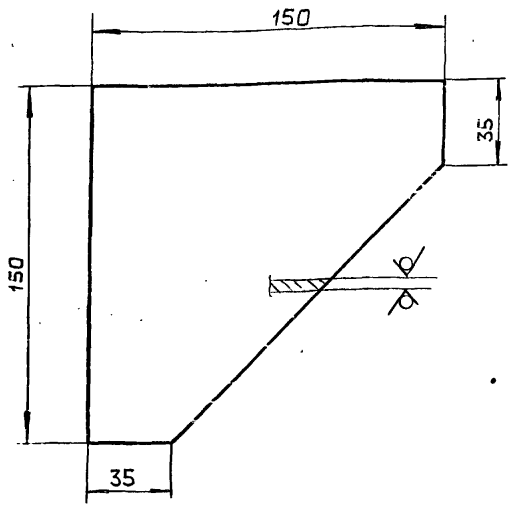

$h14, \pm \frac{IT14}{2}$

Изм.	Лист	№ докум.	Подп.	Дата
Разраб.		Мордвинкин		9.11.87
Пров.		Мордвинкин		
Т.контр.				
Н.контр.		Мюнтер		
Утв.				

Д22В.025.003

Косынка

Лит.	Масса	Масштаб
И	0,3	1:2

Лист | Листов 1

Лист Б-ПН-4-ГОСТ 19903-74 ВСт.3сп ГОСТ 14637-79

Госстрой СССР ГПИ Горьковский САНТЕХПРОЕКТ

Инв. № подл. | Подп. и дата | Взам. инв. № | Инв. № дубл. | Подп. и дата

Д22В.025.004

$\sqrt{}^{25}$ ($\sqrt{}$)

Д22В.025.004

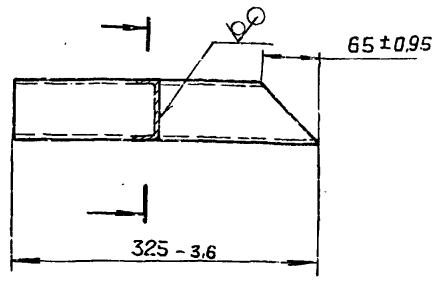

Д22В 025.004-01 Зеркальное отражение.

Остальное-см. Д22В.025.004.

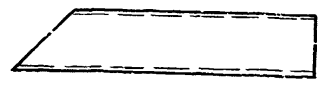

Изм.	Лист	№ докум.	Подп.	Дата
Разраб.		Мордвинкин		9.11.87
Пров.		Мордвинкин		
Т.контр.				
Н.контр.		Мюнтер		
Утв.				

Д22В.025.004

Укосина

Лит.	Масса	Масштаб
И	1:73	1:5

Лист | Листов 1

Швеллер 6,5 ГОСТ 8240-72 / ВСт.3сп ГОСТ 535-79

Госстрой СССР ГПИ Горьковский САНТЕХПРОЕКТ

Инв. № подл. | Подп. и дата | Взам. инв. № | Инв. № дубл. | Подп. и дата

Д22В.025.005

Альбом 7 часть 1

Типовой проект 903-1-260.88

12,5 (√)

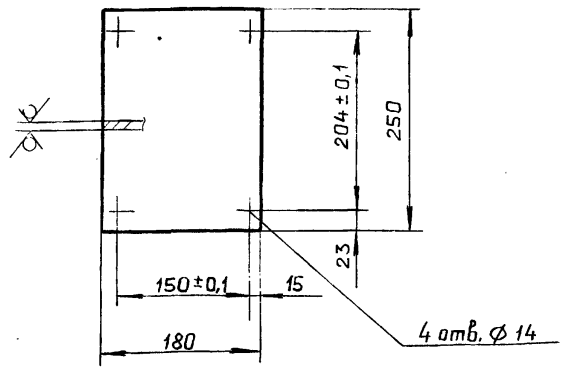

H14, h14, ± IT14/2

Изм.	Лист	№ докум.	Подп.	Дата
Разраб.		Мордвинкин		8.11.87
Пров.		Мордвинкин		
Т.контр.				
Н.контр.		Мюнтер		
Утв.				

Д22В.025.005

Плита

Лит.	Масса	Масштаб
И	3,53	1:5

Лист | Листов 1

Лист Б-ПН-10 ГОСТ 19903-74 ВСт.3сп ГОСТ 14637-79

Госстрой СССР ГПИ Горьковский САНТЕХПРОЕКТ

формат А4

Формат	Зона	Поз.	Обозначение	Наименование	Кол.	Примечание
				Документация		
А3			Д22Г. 081.000 СБ	Сборочный чертеж		
				Детали		
А4		1	Д22Г. 081. 001	Отвод	1	
А4		2	Д22Г. 081. 002	Штуцер	1	
				Стандартные изделия		
		3		Фланец 1-15-63 Ст25 ГОСТ 12821-80	1	

Инв. № подл. | Подп. и дата | Взам. инв. № | Инв. № дубл. | Подп. и дата

Изм.	Лист	№ докум.	Подп.	Дата
Разраб.		Мюнтер		8.12.87
Пров.		Мюнтер		
Нач.отд.		Вольский		
Н.контр.		Мюнтер		
Утв.				

Д22Г.081.000

Штуцер фланцевый

Лит.	Лист	Листов
И		1

Госстрой СССР ГПИ Горьковский САНТЕХПРОЕКТ

формат А4

Д22Г.081.000 СБ

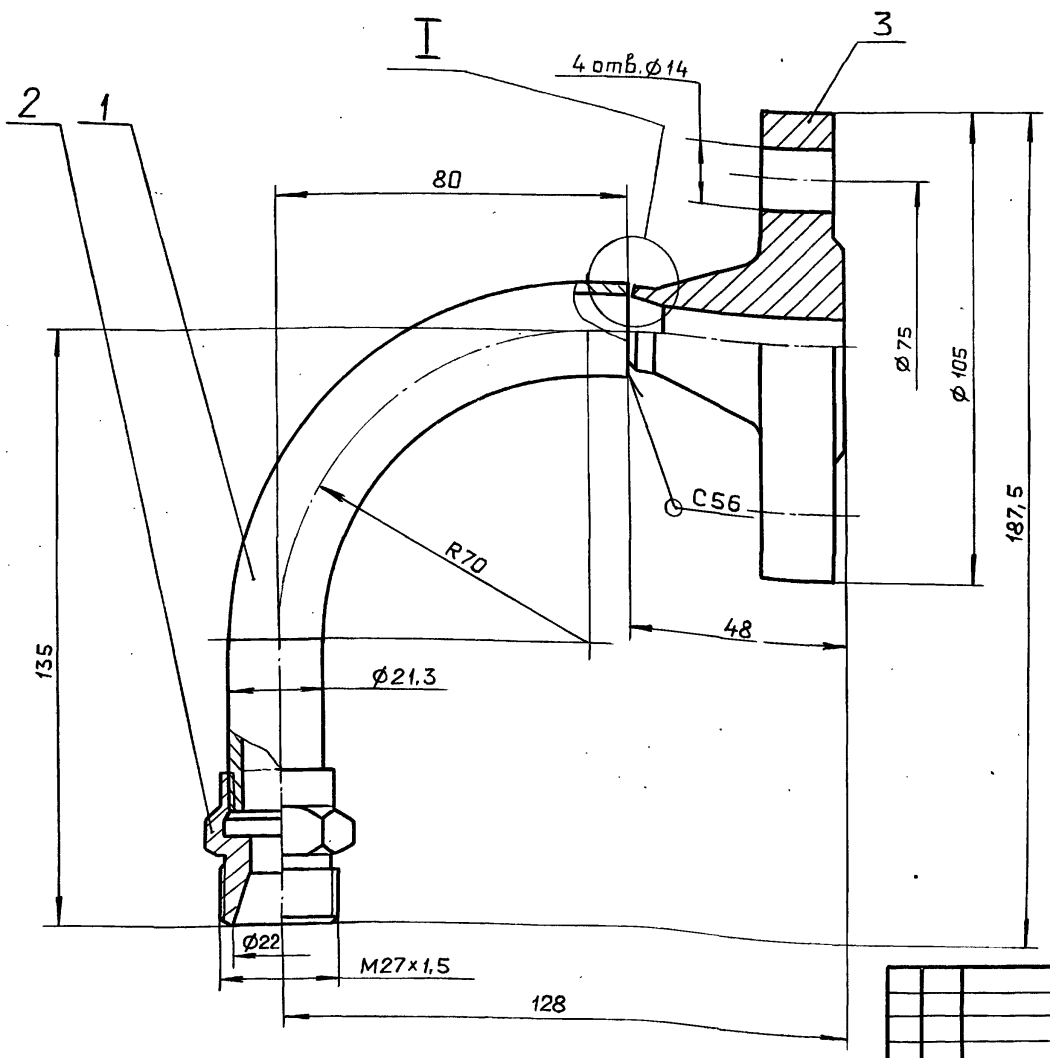

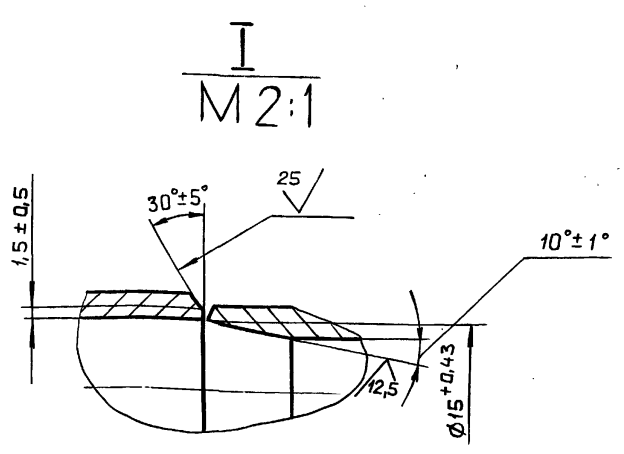

1. Размеры для справок.
2. Сварной шов по ГОСТ 5264-80

Изм.	Лист	№ докум.	Подп.	Дата
Разраб.		Мюнтер		8.12.87
Пров.		Мюнтер		
Т.контр.				
Нач.отд.		Вольский		
Н.контр.		Мюнтер		
Утв.				

Д22Г.081.000 СБ

Штуцер фланцевый

Лит.	Масса	Масштаб
И	1,4	1:1

Лист | Листов 1

Госстрой СССР ГПИ Горьковский САНТЕХПРОЕКТ

Инв. № подл. | Подп. и дата | Взам. инв. № | Инв. № дубл. | Подп. и дата

...ирова ...анкова 23108-08 34 формат А3

Д22Г.781.001

25 (√)

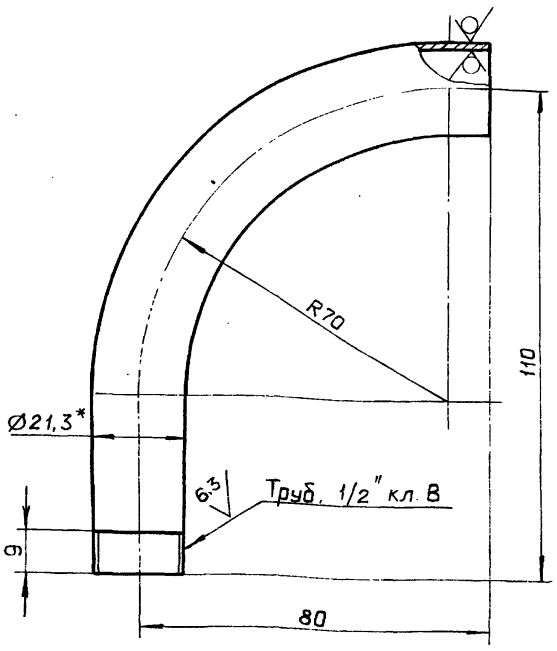

1*. Размеры для справок.

2. ± IT16/2

Изм.	Лист	№ докум.	Подп.	Дата
Разраб.		Мюнтер		
Пров.		Мюнтер		
Т.контр.				
Н.контр.		Мюнтер		
Утв.				

Д22Г.081.001

Отвод

Труба 15×2,8 ГОСТ 3262-75

Лит.	Масса	Масштаб
И	0,2	1:1

Лист | Листов 1

ГОССТРОЙ СССР ГПИ ГОРЬКОВСКИЙ САНТЕХПРОЕКТ

Формат А4

Подп. и дата | Инв. № дубл. | Взам. инв. № | Инв. № подл. | Подп. и дата

Д22Г.081.002

6,3 (√)

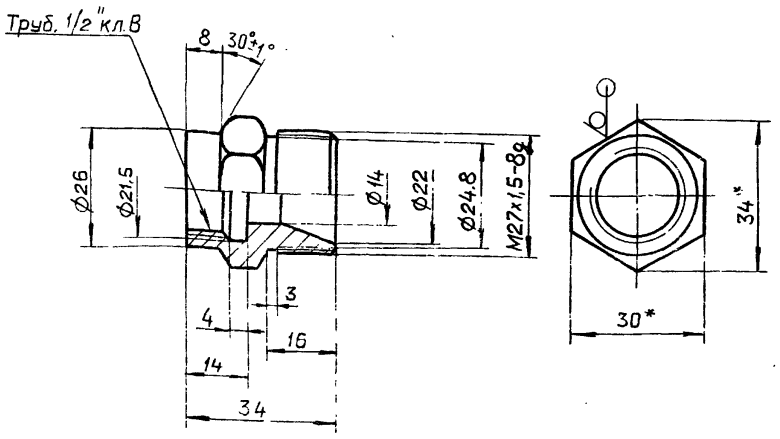

H14, h14, ± IT14/2

Изм.	Лист	№ докум.	Подп.	Дата
Разраб.		Мюнтер		
Пров.		Мюнтер		
Т.контр.				
Н.контр.		Мюнтер		
Утв.				

Д22Г.081.002

Штуцер

шестигр. 30-А-ГОСТ2879-79 / 35-б ГОСТ 1050-74

Лит.	Масса	Масштаб
И	0,14	1:1

Лист | Листов 1

ГОССТРОЙ СССР ГПИ ГОРЬКОВСКИЙ САНТЕХПРОЕКТ

Формат А4

Подп. и дата | Инв. № дубл. | Взам. инв. № | Инв. № подл. | Подп. и дата

Формат	Зона	Поз.	Обозначение	Наименование	Кол.	Примечание
				Документация		
А3			Д22Г.082.000 СБ	Сборочный чертеж		
				Сборочные единицы		
А4		1	Д22Г.082.010	Корпус	1	
А4		2	Д22Г.082.020	Крышка	1	
				Детали		
А4		3	Д22Г.082.001	Ось	1	
					1	
				Стандартные изделия		
		4		Шайба 10.019		
				ГОСТ 11371-78	2	
		5		Шплинт 2,5×20,019		
				ГОСТ 397-79	2	

Изм.	Лист	№ докум.	Подп.	Дата
Разраб.		Ляпин		
Пров.		Ляпин		
Нач.отд.		Вольский		
Н.контр.		Мюнтер		
Утв.				

Д22Г.082.000

Бадья

Лит.	Лист	Листов
И		1

ГОССТРОЙ СССР ГПИ ГОРЬКОВСКИЙ САНТЕХПРОЕКТ

Формат А4

Подп. и дата | Инв. № дубл. | Взам. инв. № | Инв. № подл. | Подп. и дата

Д22Г.082.001

6,3 (√)

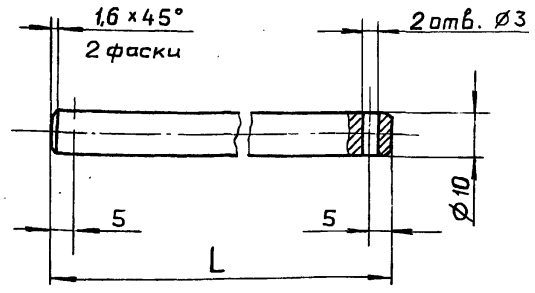

Обозначение	L, мм.	Масса, кг
Д22Г.082.001	230	0,14
—01	330	0,2

H16; h16; ± IT16/2

Изм.	Лист	№ докум.	Подп.	Дата
Разраб.		Ляпин		
Пров.		Ляпин		
Т.контр.				
Н.контр.		Мюнтер		
Утв.				

Д22Г.082.001

Ось

В Ст. 3сп. ГОСТ 380-71

Лит.	Масса	Масштаб
И	См. табл.	—

Лист | Листов 1

ГОССТРОЙ СССР ГПИ ГОРЬКОВСКИЙ САНТЕХПРОЕКТ

Копировал: Ганьва

Формат А4

Подп. и дата | Инв. № дубл. | Взам. инв. № | Инв. № подл. | Подп. и дата

Альбом 7 часть 1

Типовой проект 903-1-260.88

Д22Г.082.000 СБ

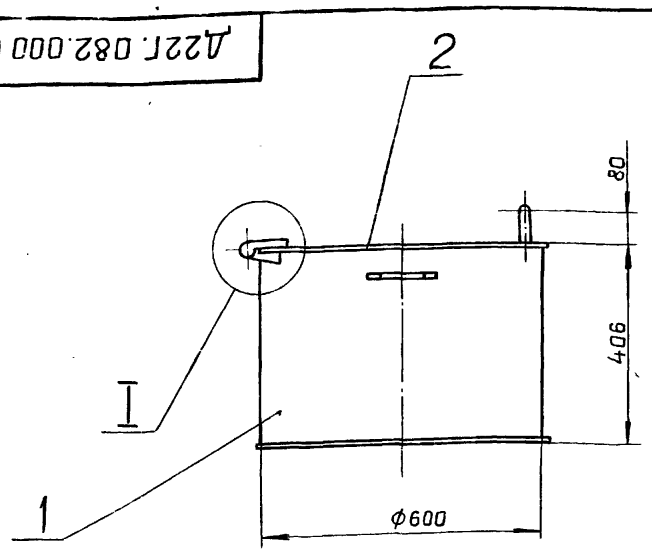

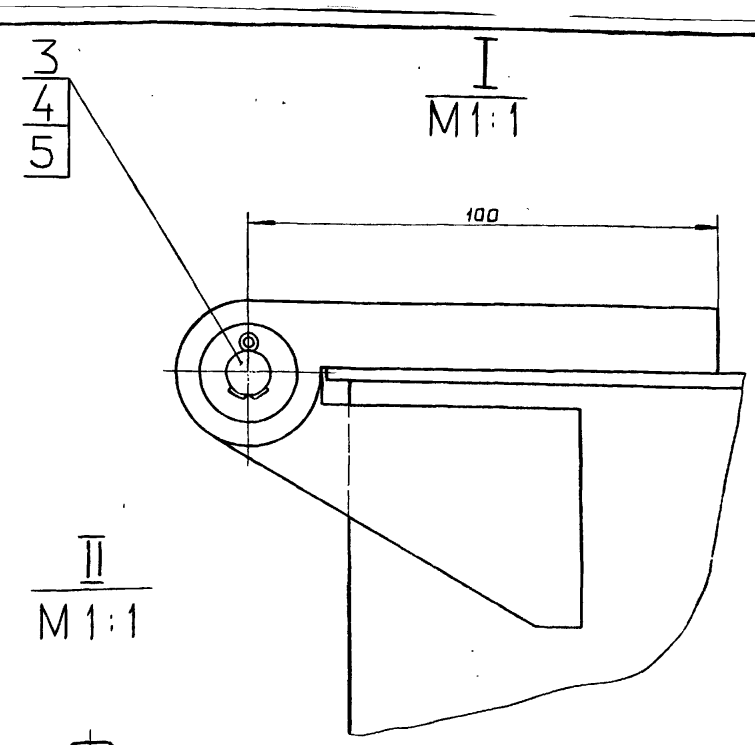

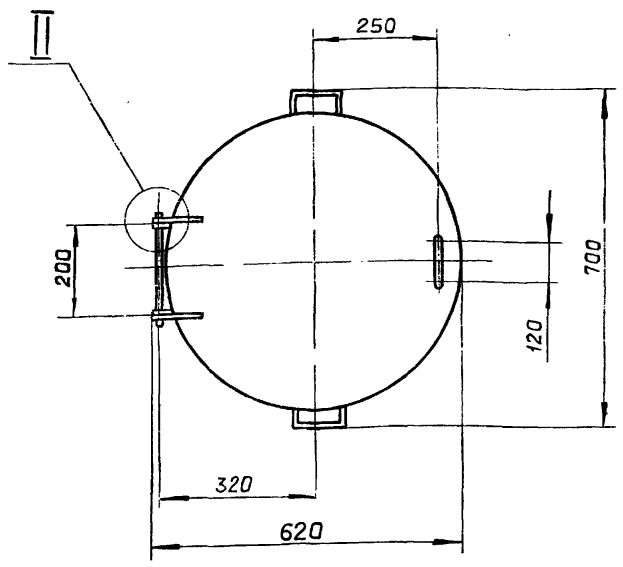

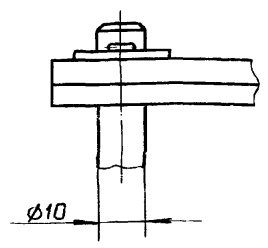

Размеры для справок

Изм.	Лист	№ докум.	Подп.	Дата
Разраб.		Ляпин		
Пров.		Ляпин		
Т.контр.				
Нач.отд.		Вольский		
Н.контр.		Мюнтер		
Утв.				

Д22Г.082.000 СБ

Бадья

Лит.	Масса	Масштаб
И	33	1:10

Лист | Листов 1

ГОССТРОЙ СССР ГПИ ГОРЬКОВСКИЙ САНТЕХПРОЕКТ

Подп. и дата | Инв. № дубл. | Взам. инв. № | Инв. № подл.

формат А3

Формат	Зона	Поз.	Обозначение	Наименование	Кол.	Примечание
				Документация		
А3			Д22Г.082.010 СБ	Сборочный чертеж		
				Детали		
А4		1	Д22Г.082.004	Обечайка	1	
А4		2	Д22Г.082.005	Ушко	2	
БЧ		3	Д22Г.082.006	Дно		
				Лист Б-ПН-3-ГОСТ19903-74		
				3-Ⅳ-Н-ВСт.3спГОСТ16523-70		
				ф610 h16 (25)	1	6,85кг
А4		4	Д22Г.082.007	Ручка	2	

Изм.	Лист	№ докум.	Подп.	Дата
Разраб.		Ляпин		
Пров.		Ляпин		
Нач.отд.				
Н.контр.		Мюнтер		
Утв.				

Д22Г.082.010

Корпус

Лит.	Лист	Листов
И		

ГОССТРОЙ СССР ГПИ ГОРЬКОВСКИЙ САНТЕХПРОЕКТ

Подп. и дата | Инв. № дубл. | Взам. инв. № | Инв. № подл.

Формат А4

Д22Г.082.004

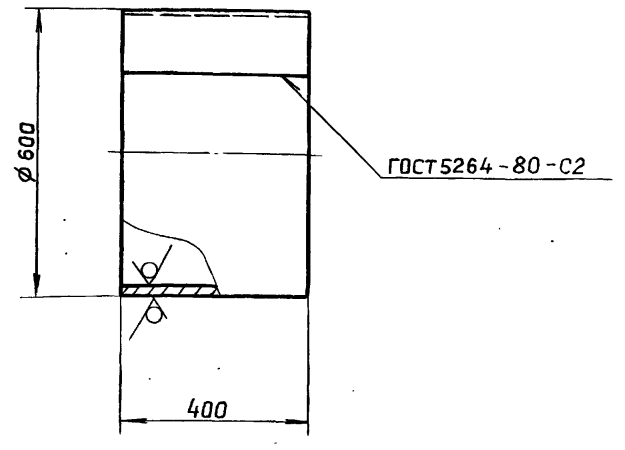

h16

Изм.	Лист	№ докум.	Подп.	Дата
Разраб.		Ляпин		
Пров.		Ляпин		
Т.контр.				
Н.контр.		Мюнтер		
Утв.				

Д22Г.082.004

Обечайка

Лит.	Масса	Масштаб
И	17,7	1:10

Лист | Листов 1

Лист Б-ПН-3 ГОСТ19903-74
3-Ⅳ-Н-ВСт.3спГОСТ16523-70

ГОССТРОЙ СССР ГПИ ГОРЬКОВСКИЙ САНТЕХПРОЕКТ

Подп. и дата | Инв. № дубл. | Взам. инв. № | Инв. № подл.

Копировал Панкова

23108-08 36

Формат А4

Альбом 7 часть 1

Типовой проект 903-1-260.88

Д22Г.082.010 СБ

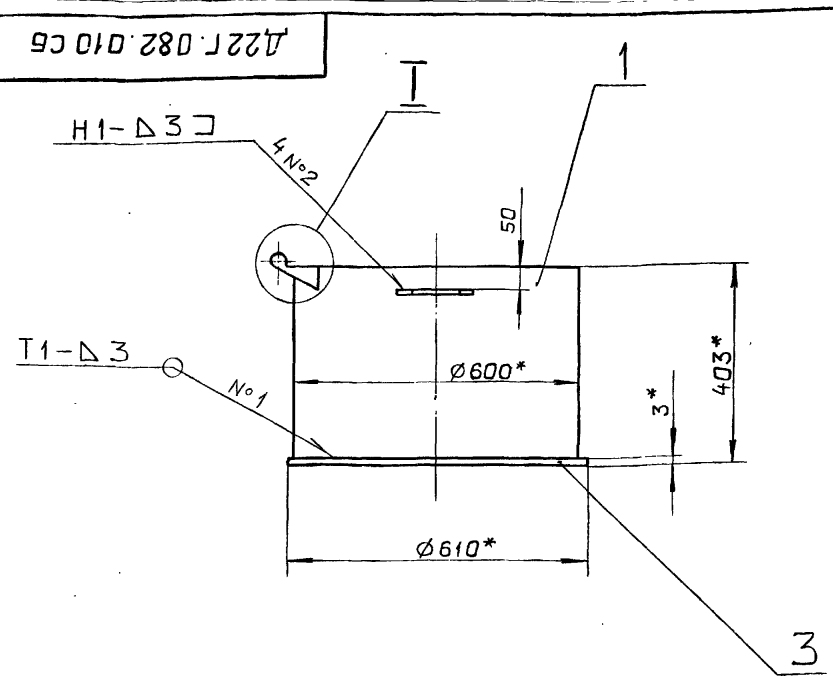

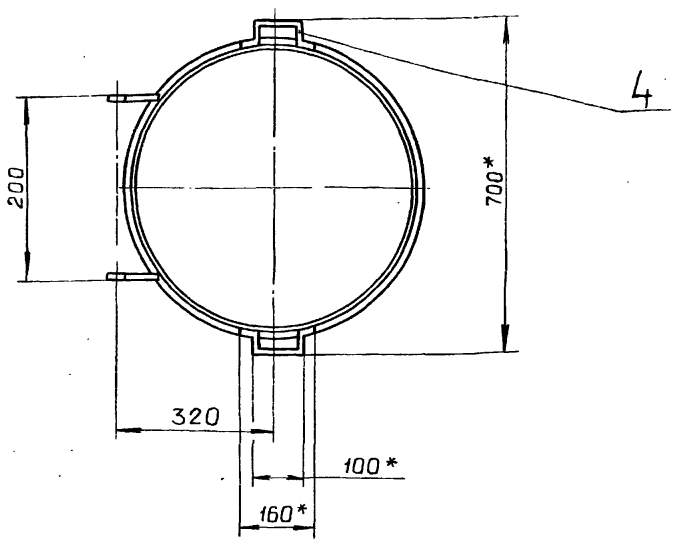

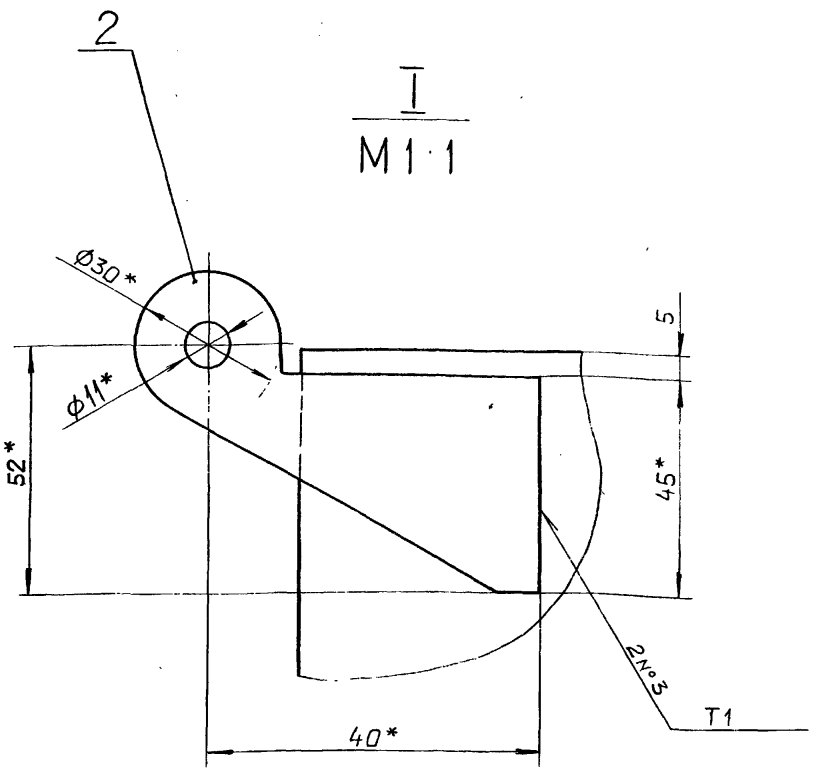

1* Размеры для справок.

2. $\mp \frac{IT16}{2}$

3. Сварные швы N°1 и N°2 по ГОСТ 5264-80, N°3 по ГОСТ 11534-75.

Изм.	Лист	№ докум.	Подп.	Дата	Д22Г.082.010 СБ			
Разраб.		Ляпин			Корпус	Лит.	Масса	Масштаб
Пров.		Ляпин				И	25	1:10
Т.контр.						Лист	Листов 1	
Н.контр.		Мюнтер				Госстрой СССР ГПИ Горьковский САНТЕХПРОЕКТ		
Утв.								

Формат А3

Инв.№подл. | Подп. и дата | Взам.инв.№ | Инв.№дубл. | Подп. и дата

Д22Г.082.005

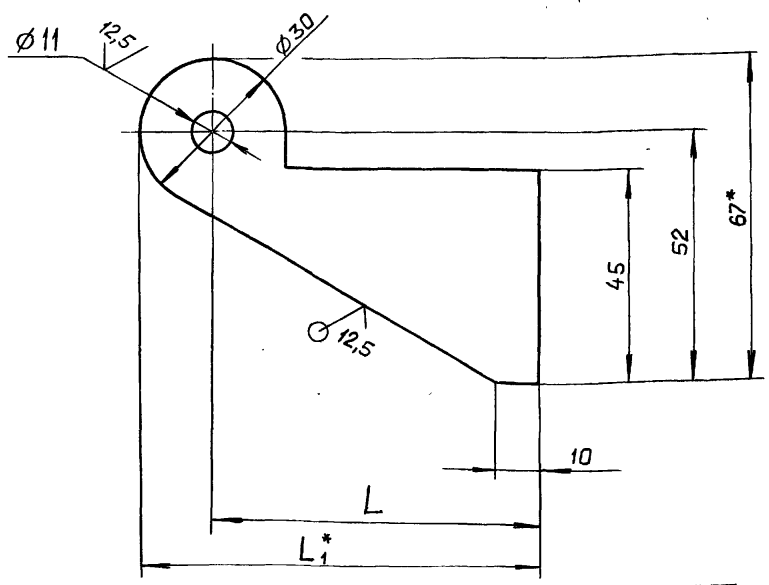

Обозначение	L, мм.	L1*, мм.	Масса, кг
Д22Г.082.005	40	55	0,1
—01	50	65	0,125

1* Размеры для справок.

2. H16; h16; $\pm \frac{IT16}{2}$

Изм.	Лист	№ докум.	Подп.	Дата	Д22Г.082.005			
Разраб.		Ляпин			Ушко	Лит.	Масса	Масштаб
Пров.		Ляпин				И	См. табл.	—
Т.контр.						Лист	Листов 1	
Н.контр.		Мюнтер				Госстрой СССР ГПИ Горьковский САНТЕХПРОЕКТ		
Утв.								

Лист Б-ПН-5 ГОСТ 19903-74 ВСт.3сп ГОСТ 14637-79

Формат А4

Инв.№подл. | Подп. и дата | Взам.инв.№ | Инв.№дубл. | Подп. и дата

Д22Г.082.007

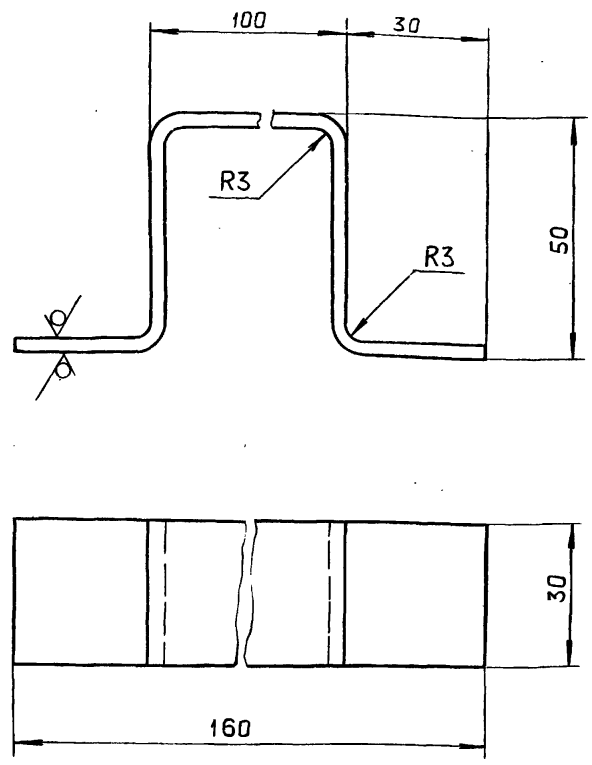

$h16; \pm \frac{IT16}{2}$

Изм.	Лист	№ докум.	Подп.	Дата	Д22Г.082.007			
Разраб.		Ляпин			Ручка	Лит.	Масса	Масштаб
Пров.		Ляпин				И	0,17	1:1
Т.контр.						Лист	Листов 1	
Н.контр.		Мюнтер				Госстрой СССР ГПИ Горьковский САНТЕХПРОЕКТ		
Утв.								

Лист Б-ПН-3 ГОСТ 19903-74 3-IV-Н-ВСт.3сп ГОСТ 16523-70

Копировал Санкова

Формат А4

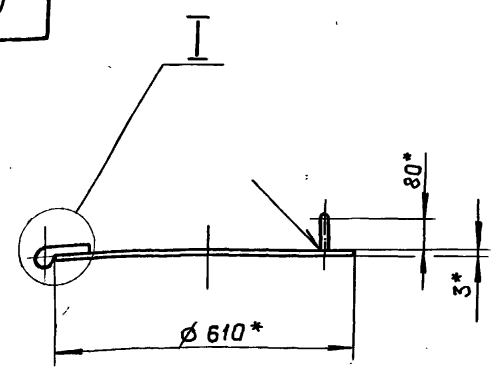

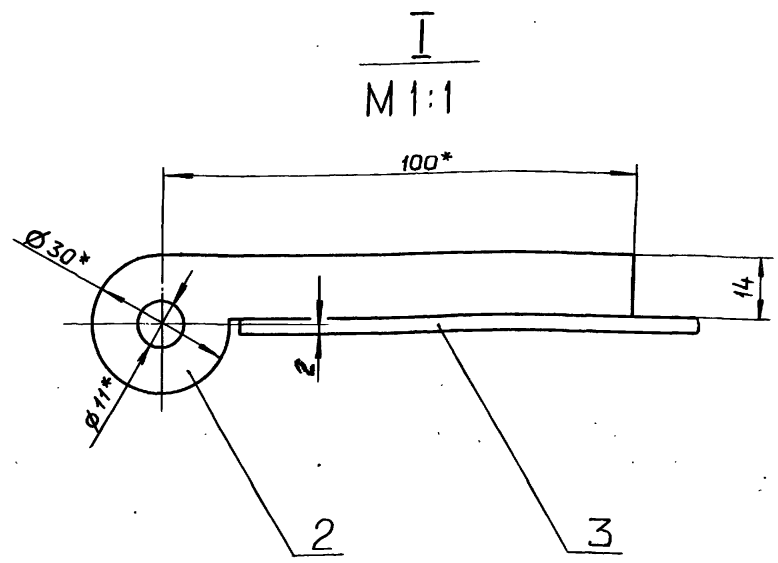

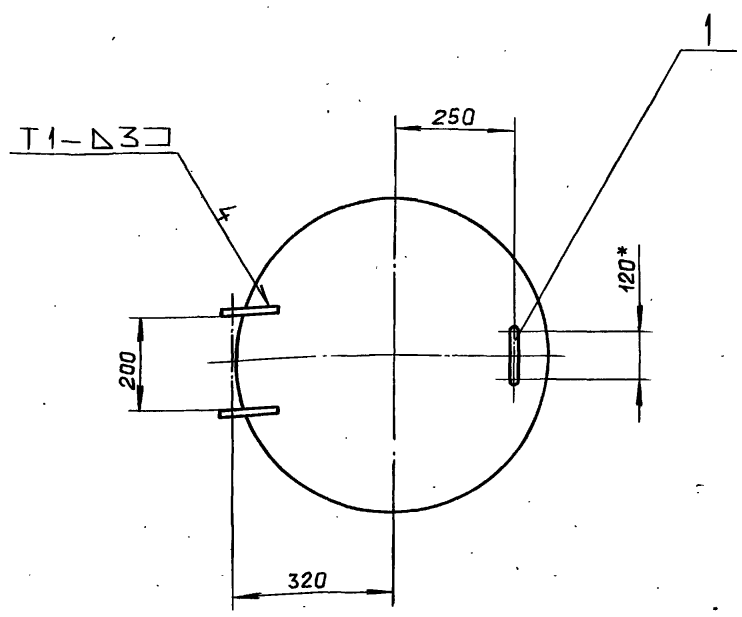

1* Размеры для справок.

2. $\pm \frac{IT16}{2}$

3. Сварные швы по ГОСТ 5264-80

Изм.	Лист	№ докум.	Подп.	Дата
Разраб.		Ляпин		8.12.87
Пров.		Ляпин		
Т.контр.				
Н.контр.		Мюнтер		
Утв.				

Д22Г.082.020 СБ

Крышка

Лит.	Масса	Масштаб
И	7,13	1:10
Лист	Листов	

Госстрой СССР ГПИ Горьковский САНТЕХПРОЕКТ

Формат А3

Формат	Зона	Поз.	Обозначение	Наименование	Кол.	Примечание
				Документация		
А3			Д22Г.082.020 СБ	Сборочный чертеж		
				Детали		
А4		1	Д22Г.082.011	Ручка	1	
А4		2	Д22Г.082.012	Ушко	2	
Б4		3	Д22Г.082 013	Круг		
				Лист Б-ПН-3 ГОСТ 19903-74		
				3-IV-Н-ВСт.3сп ГОСТ 16523-70		
				ø 610 h16 25	1	6,85 кг

Изм.	Лист	№ докум.	Подп.	Дата
Разраб.		Ляпин		8.12.87
Пров.		Ляпин		
Н.контр.		Мюнтер		
Утв.				

Д22Г.082.020

Крышка

Лит.	Лист	Листов
И		1

Госстрой СССР ГПИ Горьковский САНТЕХПРОЕКТ

Формат А4

Д22Г.082.011

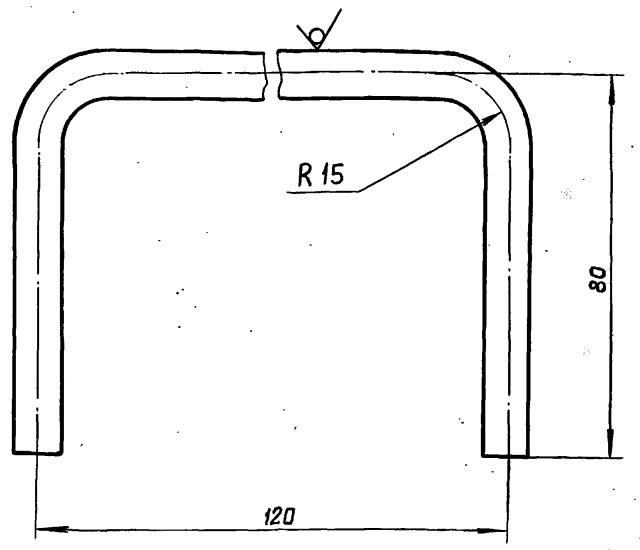

$\pm \frac{IT16}{2}$

Изм.	Лист	№ докум.	Подп.	Дата
Разраб.		Ляпин		8.12.87
Пров.		Ляпин		
Т.контр.				
Н.контр.		Мюнтер		
Утв.				

Д22Г.082.011

Ручка

Лит.	Масса	Масштаб
И	0,14	1:1
Лист	Листов 1	

Круг 10-В-ГОСТ 2590-71 / ВСт.3сп ГОСТ 535-79

Госстрой СССР ГПИ Горьковский САНТЕХПРОЕКТ

Копировал: Ганкова

Формат А4

Альбом 7 часть 1

Типовой проект 903-1-260.88

Д22Г.082.012

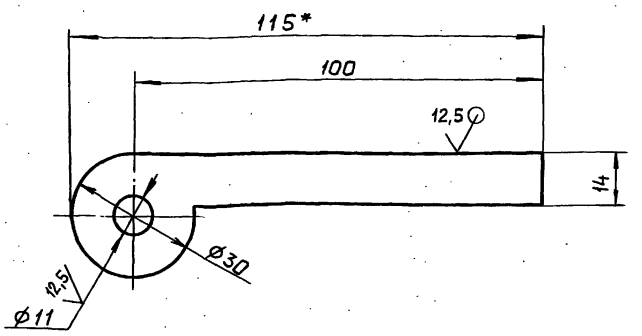

1. Размер для справок
2. H16; h16; $\pm \frac{IT16}{2}$

Изм.	Лист	№ докум.	Подп.	Дата	Д22Г.082.012			
Разраб.	Ляпин				Ушко	Лит.	Масса	Масштаб
Пров.	Ляпин					И	0,07	1:1
Т.контр.						Лист	Листов 1	
Н.контр.	Мюнтер				Лист Б-ПН-5 ГОСТ 19903-74 В Ст.3сп ГОСТ 14637-79	ГОССТРОЙ СССР ГПИ ГОРЬКОВСКИЙ САНТЕХПРОЕКТ		
Утв.								

Инв.№ подл. | Подп. и дата | Взам. инв.№ | Инв.№ дубл. | Подп. и дата

формат А4

Д22Г.000.040

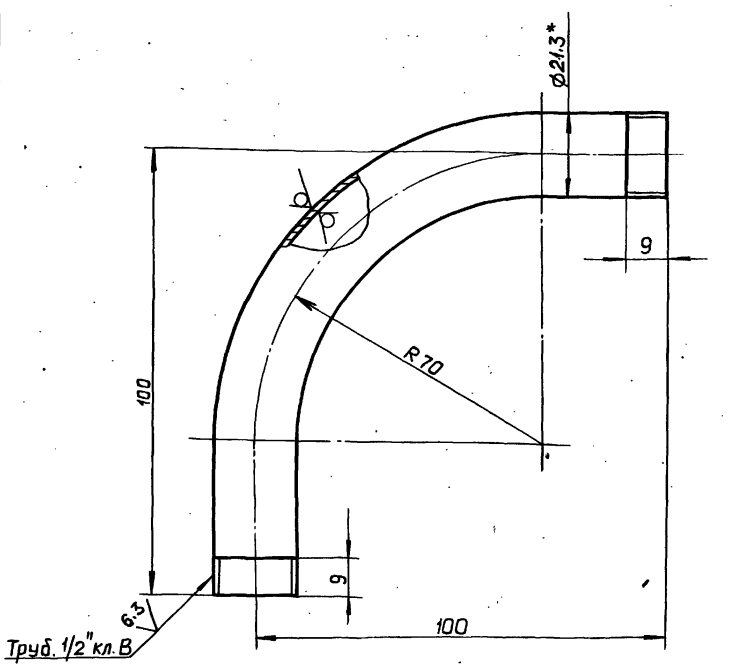

1.* Размеры для справок.
2. $\pm \frac{IT16}{2}$

Изм.	Лист	№ докум.	Подп.	Дата	Д22Г.000.040			
Разраб.	Мюнтер				Штуцер	Лит.	Масса	Масштаб
Пров.	Мюнтер					И	0,2	1:1
Т.контр.						Лист	Листов 1	
Н.контр.	Мюнтер				Труба 15×2,8 ГОСТ 3262-75	ГОССТРОЙ СССР ГПИ ГОРЬКОВСКИЙ САНТЕХПРОЕКТ		
Утв.								

Инв.№ подл. | Подп. и дата | Взам. инв.№ | Инв.№ дубл. | Подп. и дата

формат А4

Формат	Зона	Поз.	Обозначение	Наименование	Кол.	Примечание
				Документация		
*)			Д22Е.011.000 СБ	Сборочный чертеж		*) А3,А2
				Сборочные единицы		
А4		1	Д22Е.011.010	Зонт	1	
А4		2	Д22Е.011.020	Подвеска	1	
				Детали		
БЧ		3	Д22Е.011.001	Соединение		
				Рукав 6-2-75-03-ХЛ		
				ГОСТ 5398-76 L=1500	1	6кг
А4		4	Д22Е.011.002	Хомут	1	
А4		5	Д22Е.011.003	Ниппель	1	
А4		6	Д22Е.011.004	Хомут	2	
А4		7	Д22Е.011.005	Ниппель	1	
А3		8	Д22Е.011.006	Гайка	1	
А3		9	Д22Е.011.007	Гайка накидная	1	
БЧ		10	Д22Е.011.008	Прокладка	1	
				Пластина I, лист ПМБ-С-2-5,8		
				ГОСТ 7338-77		
				D97×d75	1	0,09кг
А4		11	Д22Е.011.009	Ручка	1	
				Стандартные изделия		
		12		Болт М10×20.36.019		
				ГОСТ 7798-70	2	
		13		Болт М10×30.36.019		
				ГОСТ 7798-70	2	
		14		Гайка М10.4.019		
				ГОСТ 5915-70	2	

Изм.	Лист	№ докум.	Подп.	Дата	Д22Е.011.000			
Разраб.	Ляпин				Устройство приемное	Лит.	Лист	Листов
Пров.	Ляпин					И	1	2
Нач.отд.	Вольский					ГОССТРОЙ СССР ГПИ ГОРЬКОВСКИЙ САНТЕХПРОЕКТ		
Н.контр.	Мюнтер							
Утв.								

Инв.№ подл. | Подп. и дата | Взам. инв.№ | Инв.№ дубл. | Подп. и дата

формат А4

Изм.	Лист	№ докум.	Подп.	Дата	Д22Е.011.000	Лист 2

Копировал: Ганкова

формат А4

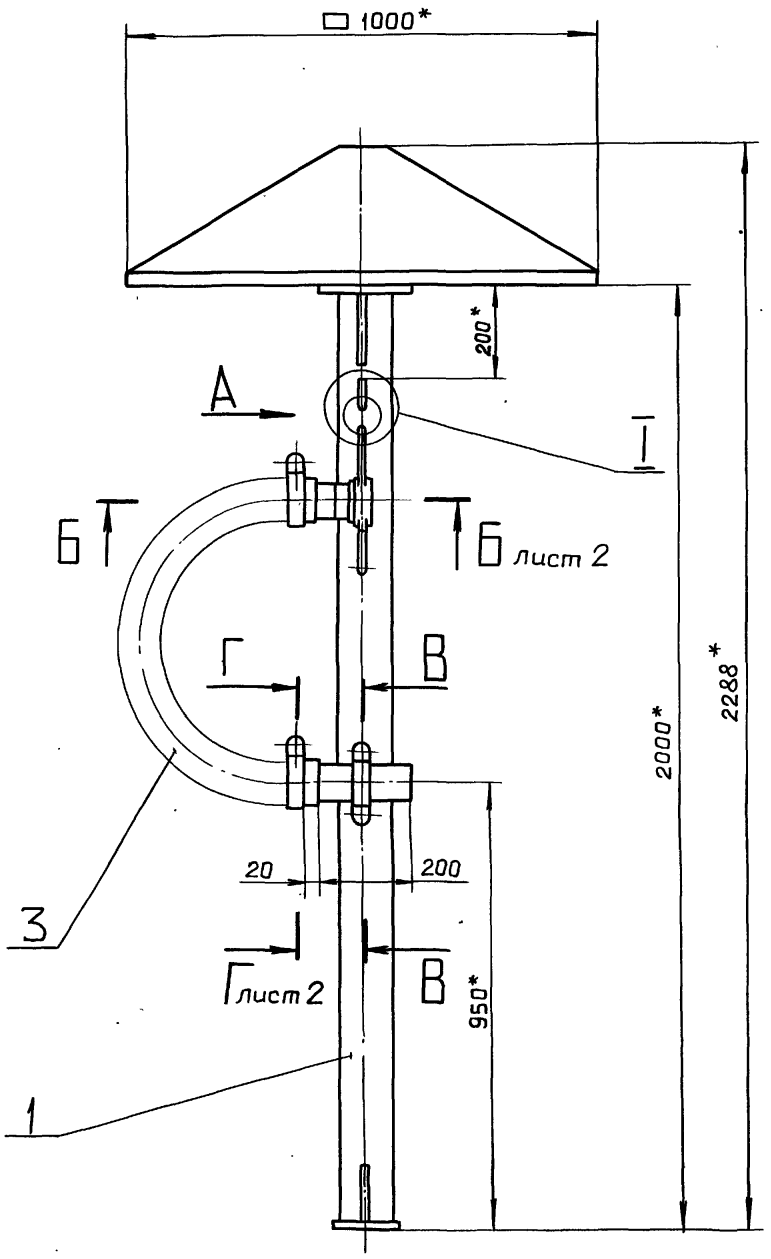

I
М1:1

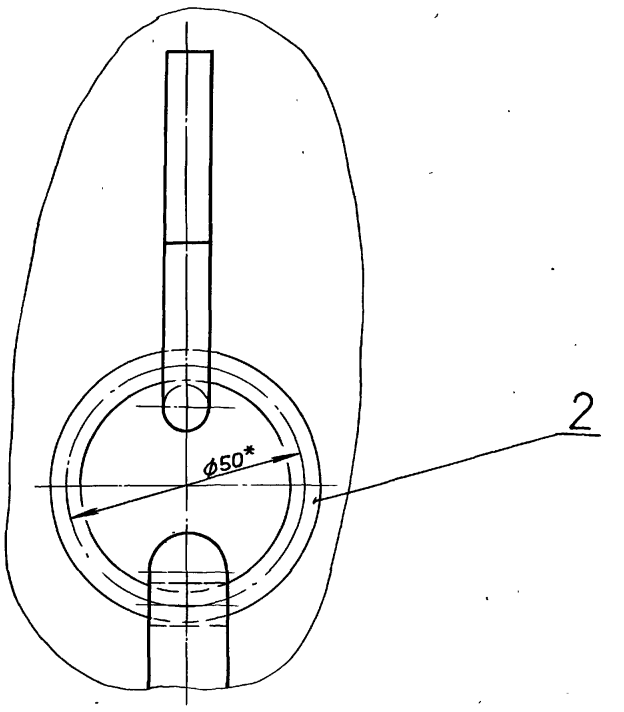

В–В
М1:1

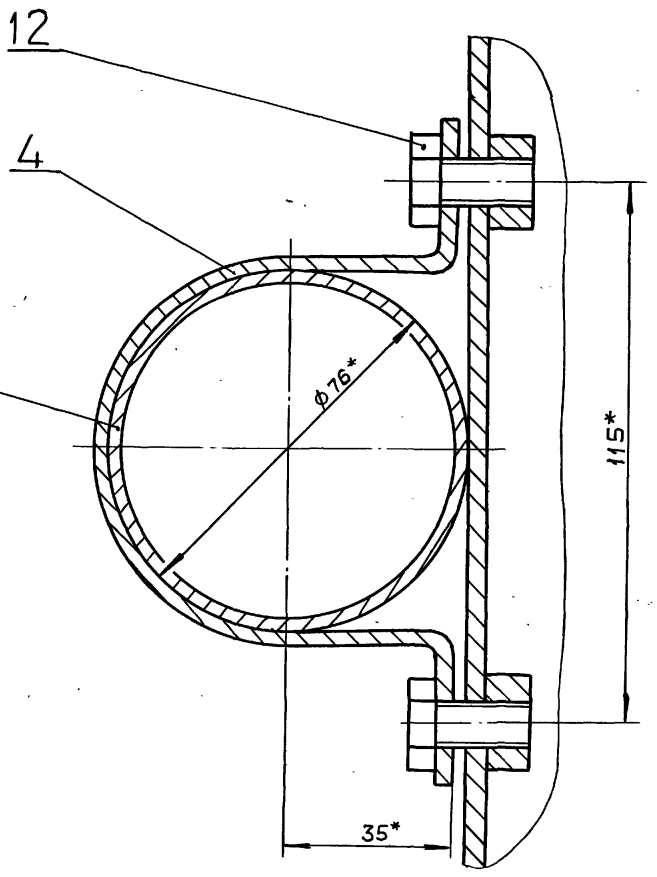

Вид А
М1:2

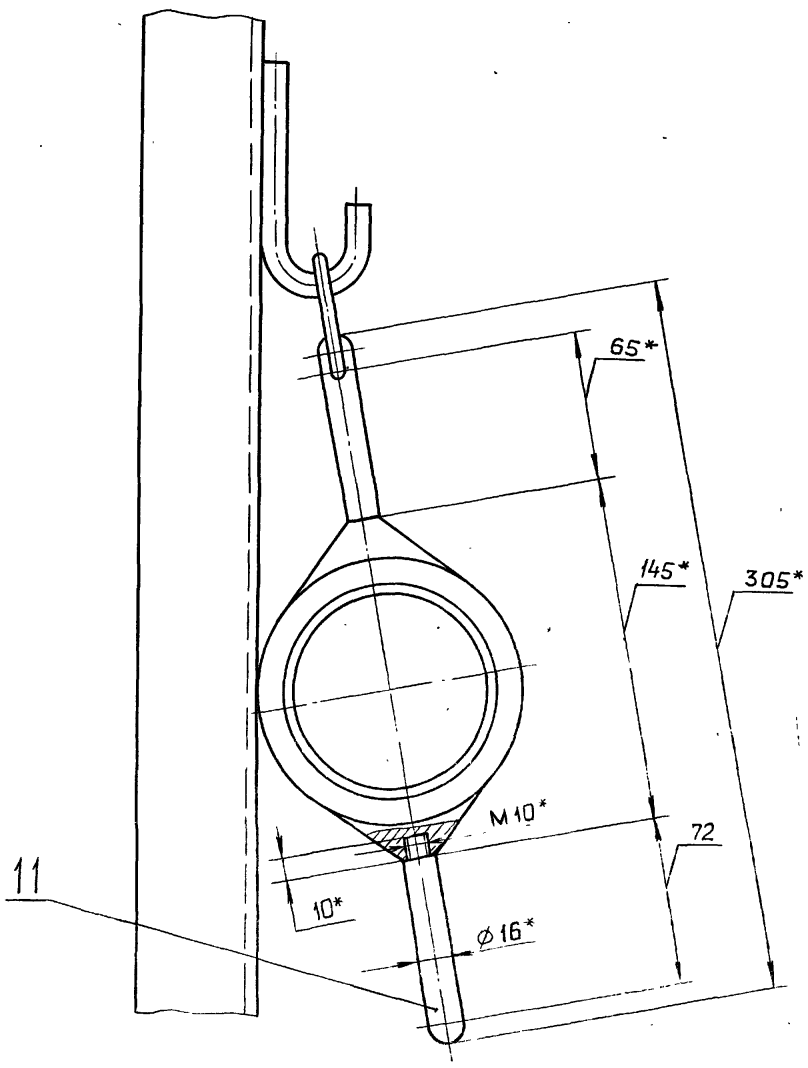

1.* Размеры для справок.

2. $\pm \frac{IT16}{2}$

					Д22Е.011.000 СБ		
Изм	Лист	№ докум.	Подп.	Дата	Устройство приемное	Лит.	Лист 84	Листов 1:10
Разраб.		Ляпин				И		
Пров.		Ляпин				Лист 1	Листов 2	
Т.контр.						Госстрой СССР ГПИ Горьковский САНТЕХПРОЕКТ		
Н.контр.		Вольский						
Утв.		Мюнтер						

Инв.№подл. | Подп. и дата | Взам.инв.№ | Инв.№дубл. | Подп. и дата

Альбом 7 часть 1

Типовой проект 903-1-260.88

Д22Е.011.000СБ

Б–Б
М1:1 лист 1

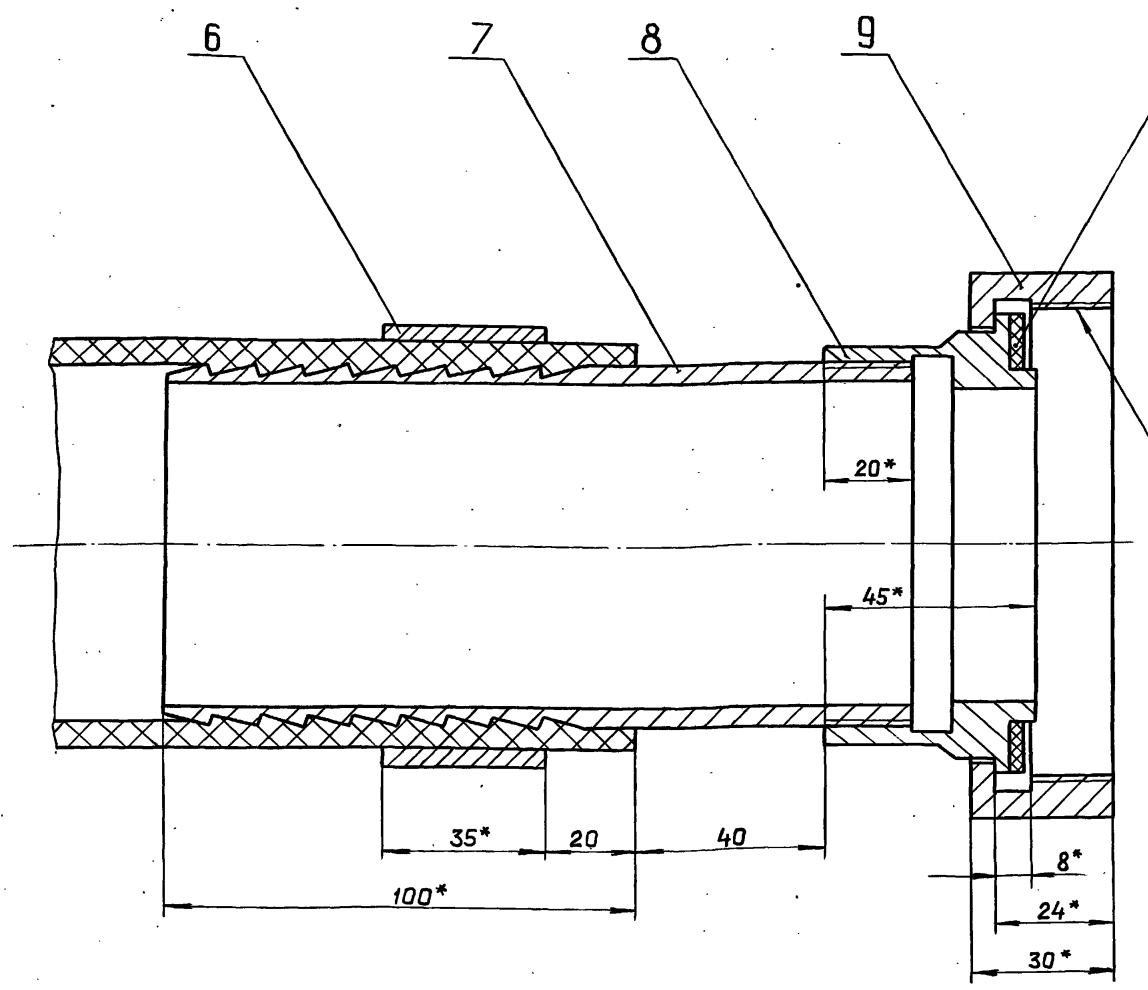

Г–Г
М1:1 лист 1

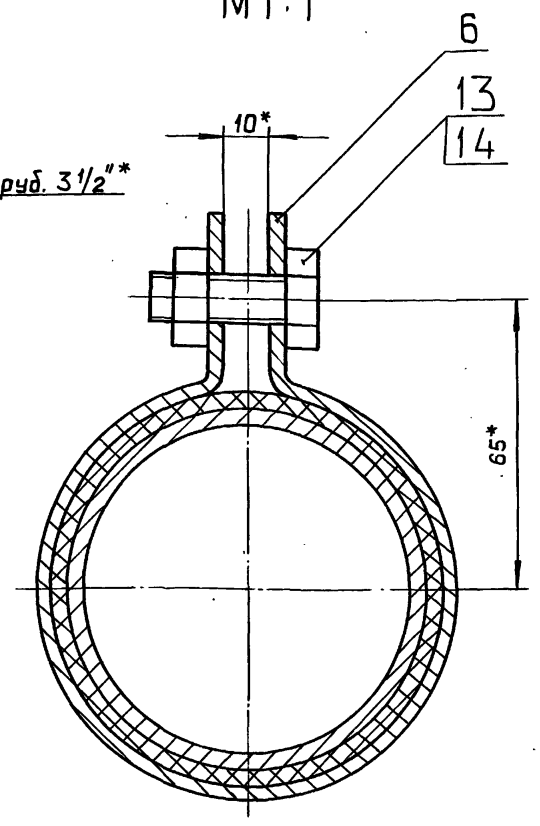

Изм.	Лист	№ докум.	Подп.	Дата	Д22Е.011.000 СБ	Лист 2

Формат А3

Инв. № подл. | Подп. и дата | Взам. инв. № | Инв. № дубл. | Подп. и дата

Д22Е.011.002

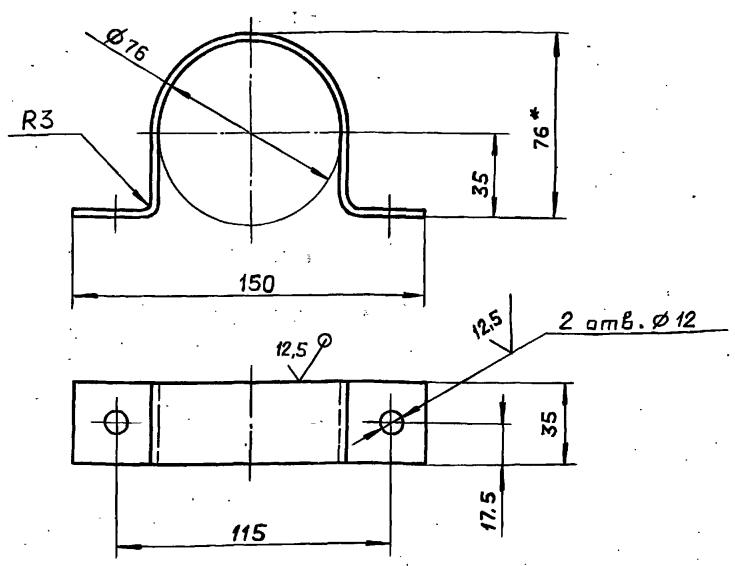

1.* Размеры для справок.

2. H16 ; h16 ; ± IT16/2

Изм.	Лист	№ докум.	Подп.	Дата	Д22Е.011.002		
Разраб.	Ляпин			8.12.87	Хомут	Лит. И	Масса 0,32	Масштаб 1:2
Пров.	Ляпин					Лист	Листов 1	
Т.контр.					Лист Б-ПН-3 ГОСТ 19903-74 3-IV-Н-ВСт.3сп ГОСТ 16523-70	Госстрой СССР ГПИ Горьковский САНТЕХПРОЕКТ		
Н.контр.	Мюнтер							
Утв.								

Формат А4

Д22Е.011.003

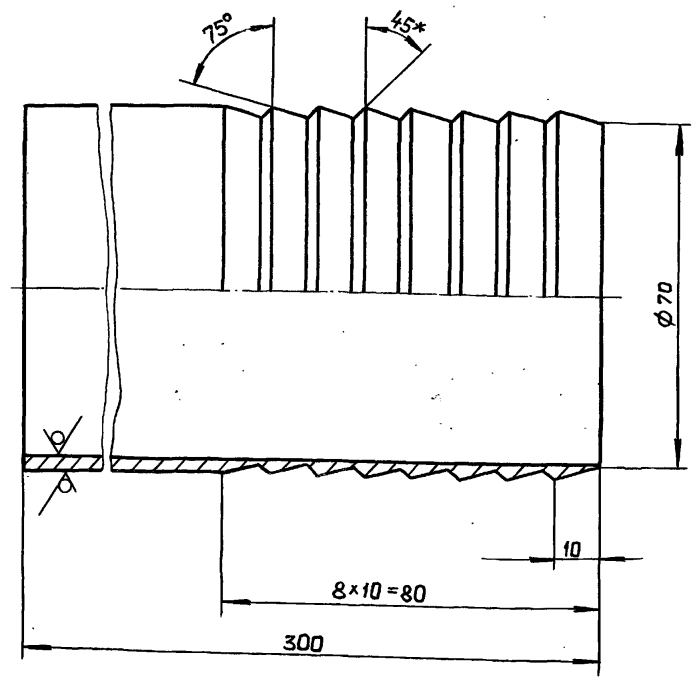

h16; ± IT16/2

Изм.	Лист	№ докум.	Подп.	Дата	Д22Е.011.003		
Разраб.	Ляпин			8.12.87	Ниппель	Лит. И	Масса 2,6	Масштаб 1:1
Пров.	Ляпин					Лист	Листов 1	
Т.контр.					Труба 76×5 ГОСТ 10704-76 / Д ГОСТ 10705-80	Госстрой СССР ГПИ Горьковский САНТЕХПРОЕКТ		
Н.контр.	Мюнтер							
Утв.								

Копировал: Ганкова

Формат А4

Альбом 7 часть 1

Типовой проект 903-1-260.88

Д22Е.011.004

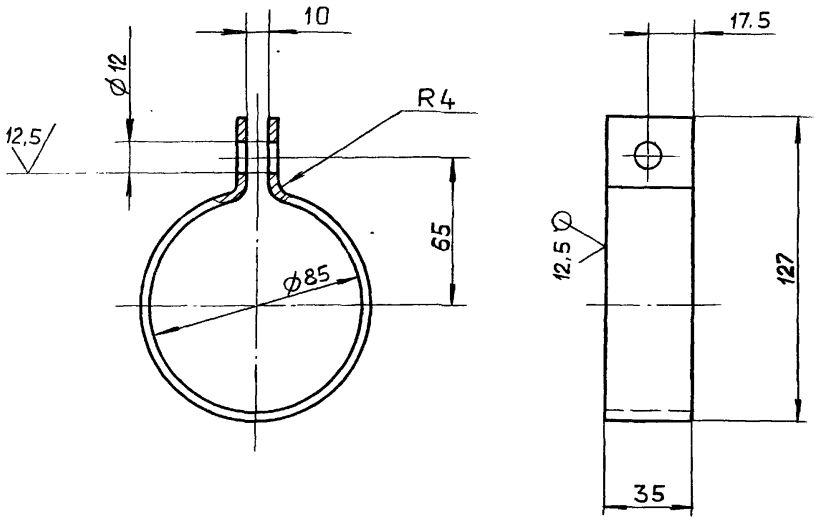

H16 ; h16 ; ± IT16/2

Изм.	Лист	№ докум.	Подп.	Дата
Разраб.		Ляпин		
Пров.		Ляпин		
Т.контр.				
Н.контр.		Мюнтер		
Утв.				

Д22Е.011.004

Хомут

Лит.	Масса	Масштаб
И	0,29	1:2

Лист | Листов 1

Лист 6-ПН-3 ГОСТ 19903-74
3-IV-Н-ВСт.3сп ГОСТ 16523-70

ГОССТРОЙ СССР ГПИ ГОРЬКОВСКИЙ САНТЕХПРОЕКТ

Формат А4

Д22Е.011.005

6,3

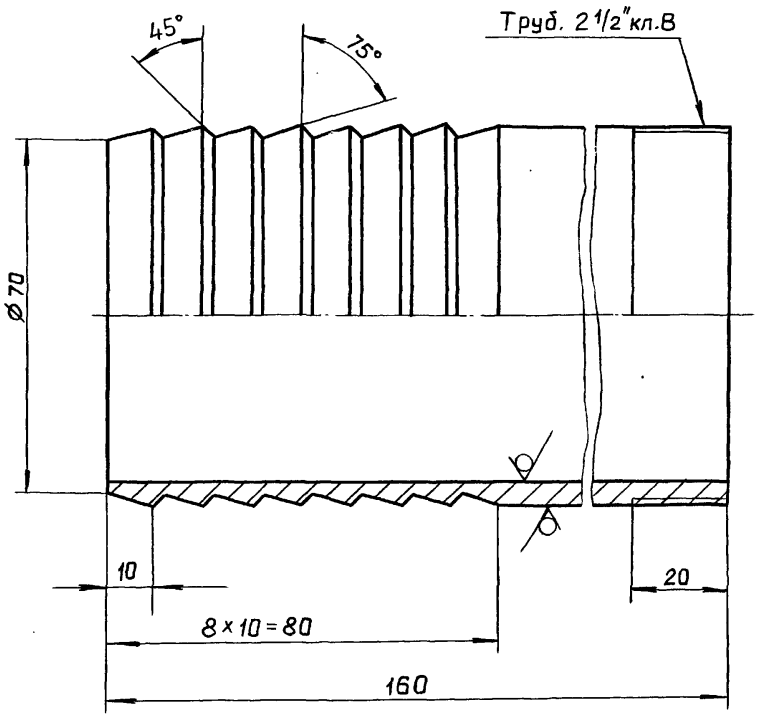

h16 ; ± IT16/2

Изм.	Лист	№ докум.	Подп.	Дата
Разраб.		Ляпин		
Пров.		Ляпин		
Т.контр.				
Н.контр.		Мюнтер		
Утв.				

Д22Е.011.005

Ниппель

Лит.	Масса	Масштаб
И	1,4	1:1

Лист | Листов 1

Труба 76×5 ГОСТ 10704-76 / Д ГОСТ 10705-80

ГОССТРОЙ СССР ГПИ ГОРЬКОВСКИЙ САНТЕХПРОЕКТ

Формат А4

Д22Е.011.006

6,3

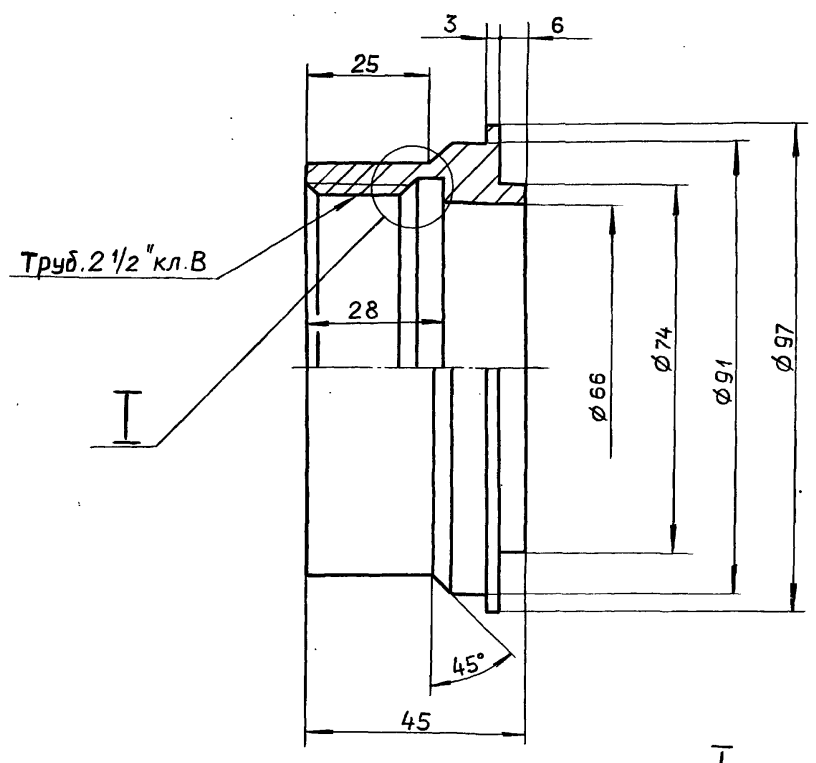

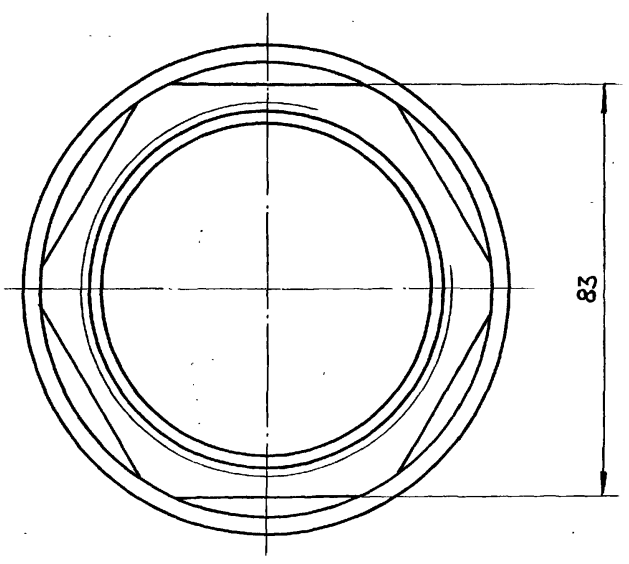

H14 ; h14 ; ± IT14/2

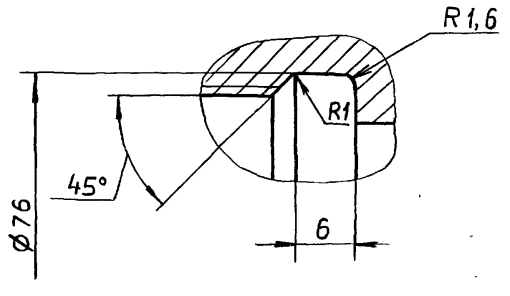

Изм.	Лист	№ докум.	Подп.	Дата
Разраб.		Ляпин		
Пров.		Ляпин		
Т.контр.				
Н.контр.		Мюнтер		
Утв.				

Д22Е.011.006

Гайка

Лит.	Масса	Масштаб
И	4,46	1:1

Лист | Листов 1

Бронза БрАМц 9-2 ГОСТ 18175-78

ГОССТРОЙ СССР ГПИ ГОРЬКОВСКИЙ САНТЕХПРОЕКТ

Копировал: Ганкова 23108-08 42 Формат А3

Инв.№ подл. | Подп. и дата | Взам. инв.№ | Инв.№ дубл. | Подп. и дата

Альбом 7 часть 1

Типовой проект 903-1-260.88

Д22Е.011.007

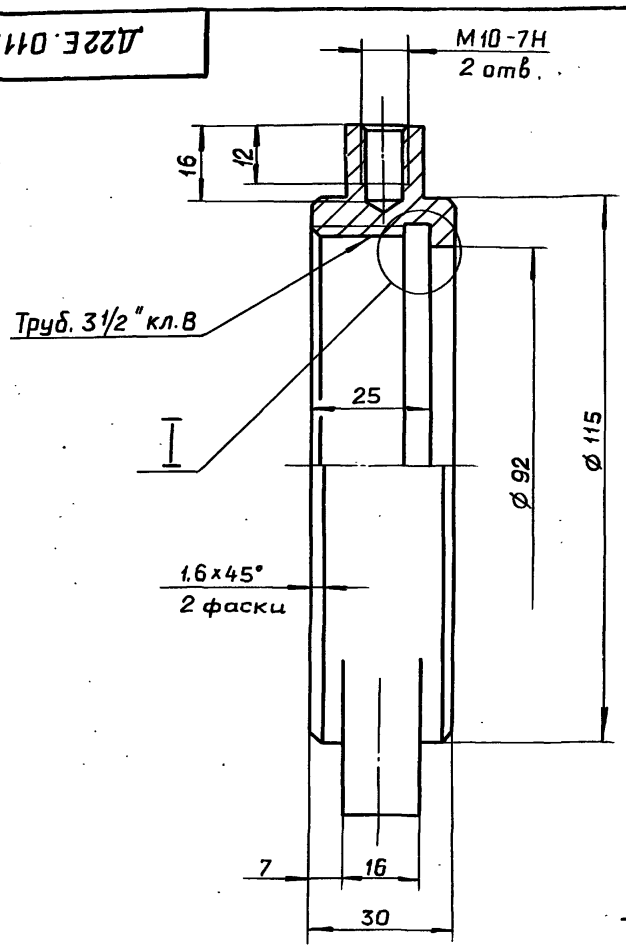

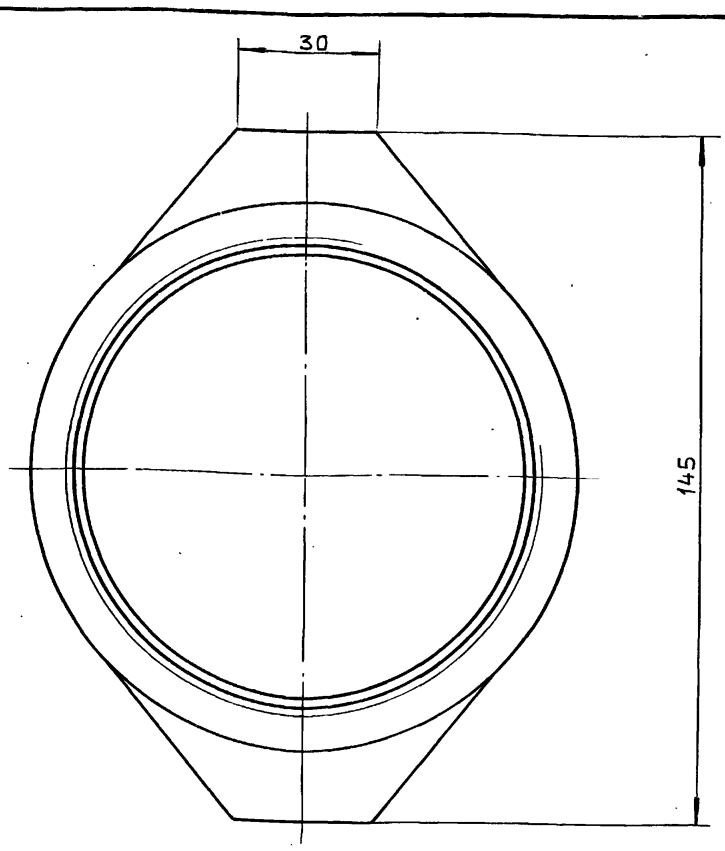

6.3

I

М 2:1

H14; h14; $\pm \frac{IT14}{2}$

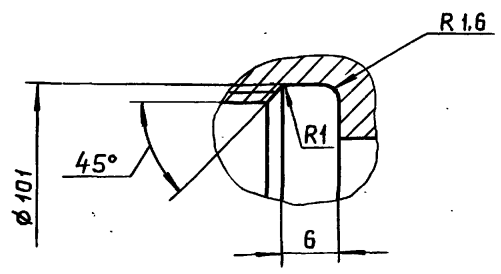

Изм.	Лист	№ докум.	Подп.	Дата
Разраб.		Ляпин		8.12.87
Пров.		Ляпин		
Т.контр.				
Н.контр.		Мюнтер		
Утв.				

Д22Е.011.007

Гайка накидная

Лит.	Масса	Масштаб
И	4,64	1:1

Лист | Листов 1

Бронза БрАМц 9-2 ГОСТ 18175-78

Госстрой СССР ГПИ Горьковский САНТЕХПРОЕКТ

Формат А3

Инв.№ подл. | Подп. и дата | Взам.инв.№ | Инв.№ дубл. | Подп. и дата

Д22Е.011.009

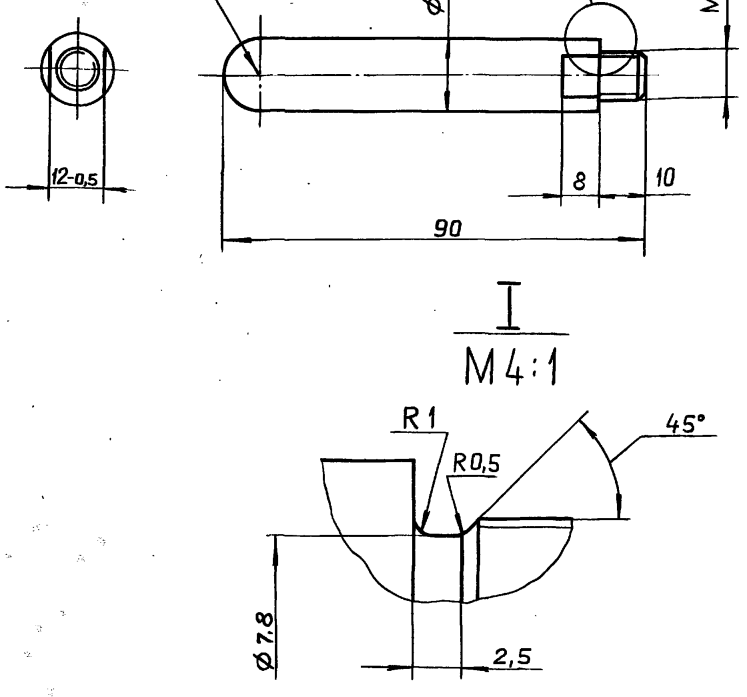

Изм.	Лист	№ докум.	Подп.	Дата
Разраб.		Ляпин		11.87
Пров.		Ляпин		
Т.контр.				
Н.контр.		Мюнтер		
Утв.				

Д22Е.011.009

Ручка

Лит.	Масса	Масштаб
И	0,11	1:1

Лист | Листов 1

Бронза БрАМц 9-2 ГОСТ 18175-78

Госстрой СССР ГПИ Горьковский САНТЕХПРОЕКТ

Формат А4

Д22Е.011.011

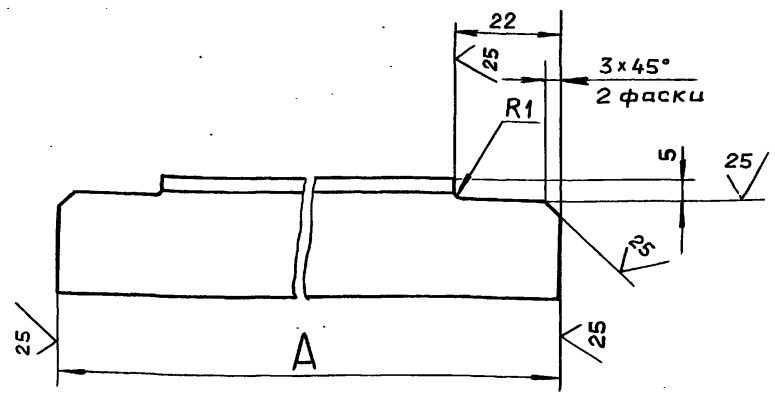

Обозначение	А, мм	Масса, кг
Д22Е.011.011	502	0,73
-01	990	1,45

h16; $\pm \frac{IT16}{2}$

Изм.	Лист	№ докум.	Подп.	Дата
Разраб.		Ляпин		11.87
Пров.		Ляпин		
Т.контр.				
Н.контр.		Мюнтер		
Утв.				

Д22Е.011.011

Связь

Лит.	Масса	Масштаб
И	См. табл.	—

Лист | Листов 1

Уголок 25х25х4-Б-ГОСТ 8509-72 / В Ст.3 сп ГОСТ 535-79

Госстрой СССР ГПИ Горьковский САНТЕХПРОЕКТ

Копировал: Ганкова

23108-08 ЧЗ

Формат А4

Формат	Зона	Поз.	Обозначение	Наименование	Кол.	Примечание
				Документация		
А2			Д22Е.011.010СБ	Сборочный чертеж		
				Детали		
А4		1	Д22Е.011.011	Связь	1	
Б Ч		2	Д22Е.011.012	Плита		
				Лист Б-ПН-15 ГОСТ 19903-74		
				ВСт.3сп ГОСТ 14637-79		
				(140х140) h16 $\overset{25}{\vee}$	1	2.3 кг.
Б Ч		3	Д22Е.011.013	Стойка		
				Швеллер 12-ГОСТ 8240-72		
				ВСт.3сп ГОСТ 535-79		
				L = 1975 h16 $\overset{25}{\vee}$	1	20.1 кг.
А4		4	Д22Е.011.014	Стенка	4	
А4		5	Д22Е.011.015	Косынка	1	
		6	— 01	Косынка	1	
А4		7	Д22Е.011.011 — 01	Связь	3	

Изм.	Лист	№ докум.	Подп.	Дата
Разраб.		Ляпин		8.1287
Пров.		Ляпин		
Нач.отд.				
Н.контр.		Мюнтер		
Утв.				

Д22Е.011.010

Зонт

Лит.	Лист	Листов
И	1	2

ГОССТРОЙ СССР ГПИ ГОРЬКОВСКИЙ САНТЕХПРОЕКТ

Формат А4

Формат	Зона	Поз.	Обозначение	Наименование	Кол.	Примечание
Б Ч		8	Д22Е.011.016	Связь		
				Уголок 25х25х4-Б-ГОСТ8509-72		
				ВСт.3сп ГОСТ 535-79		
				L=1000 h16 $\overset{25}{\vee}$	2	1,46 кг.
Б Ч		9	Д22Е.011.017	Плита		
				Лист Б-ПН-10 ГОСТ 19903-74		
				ВСт.3сп ГОСТ 14637-79		
				(200х200) h16 $\overset{25}{\vee}$	1	3.14 кг.
А4		10	Д22Е.011.018	Связь	1	
А4		11	Д22Е.011.019	Крюк	1	
А3		12	Д22Е.011.015 — 02	Косынка	1	
		13	— 03	Косынка	1	
Б Ч		14	Д22Е.011.021	Платик		
				Лист Б-ПН-3 ГОСТ 19903-74		
				3-IУ-Н+ВСт.3сп ГОСТ 16523-70		
				(100х100) h16 $\overset{25}{\vee}$	1	0,24 кг
Б Ч		15	Д22Е.011.022	Бобышка		
				Лист Б-ПН-10 ГОСТ 19903-74		
				ВСт.3сп ГОСТ 14637-79		
				(25х25) h16 $\overset{25}{\vee}$	2	0.05 кг.

Д22Е.011.010 Лист 2

Формат А4

Д22Е.011.015

$\overset{25}{\vee}(\surd)$

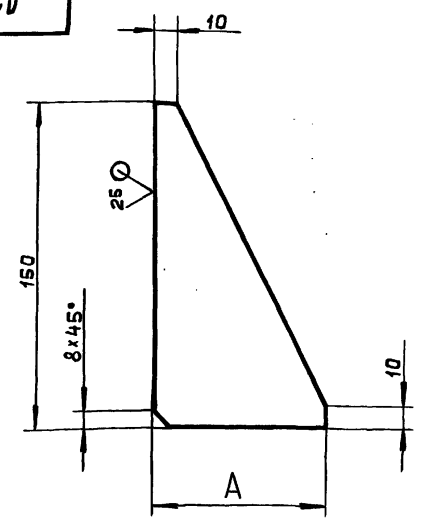

Обозначение	А, мм	Масса, кг.
Д22Е.011.015	81	0,174
— 01	34	0,136
— 02	111	0,197
— 03	64	0,16

h16; $\pm \frac{IT16}{2}$

Изм.	Лист	№ докум.	Подп.	Дата
Разраб.		Ляпин		8.12.87
Пров.		Ляпин		
Т.контр.				
Н.контр.		Мюнтер		
Утв.				

Д22Е.011.015

Косынка

Лит.	Масса	Масштаб
И	См. табл.	—

Лист	Листов 1

Лист Б-ПН-10 ГОСТ 19903-74 ВСт.3сп ГОСТ 14637-79

ГОССТРОЙ СССР ГПИ ГОРЬКОВСКИЙ САНТЕХПРОЕКТ

Формат А4

Д22Е.011.026

$\overset{25}{\vee}(\surd)$

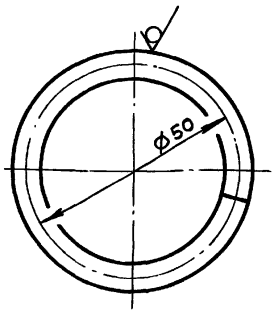

$\pm \frac{IT16}{2}$

Изм.	Лист	№ докум.	Подп.	Дата
Разраб.		Ляпин		8.12.87
Пров.		Ляпин		
Т.контр.				
Н.контр.		Мюнтер		
Утв.				

Д22Е.011.026

Кольцо

Лит.	Масса	Масштаб
И	0.034	1:1

Лист	Листов 1

Круг Б-В-ГОСТ 2590-71 ВСт.3сп ГОСТ 535-79

ГОССТРОЙ СССР ГПИ ГОРЬКОВСКИЙ САНТЕХПРОЕКТ

Копировал Ганкова

23108-08 ЧЧ

Формат А4

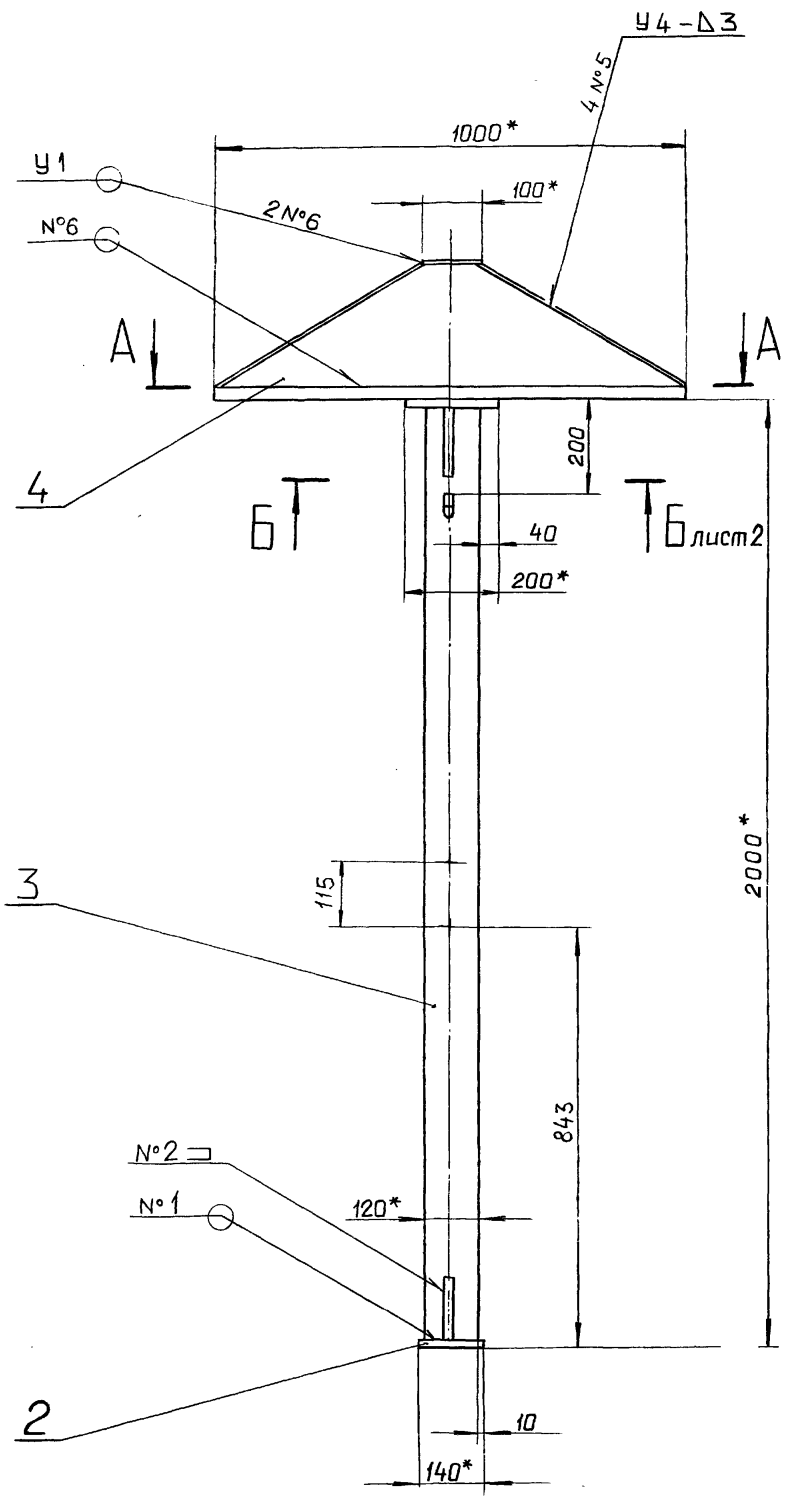

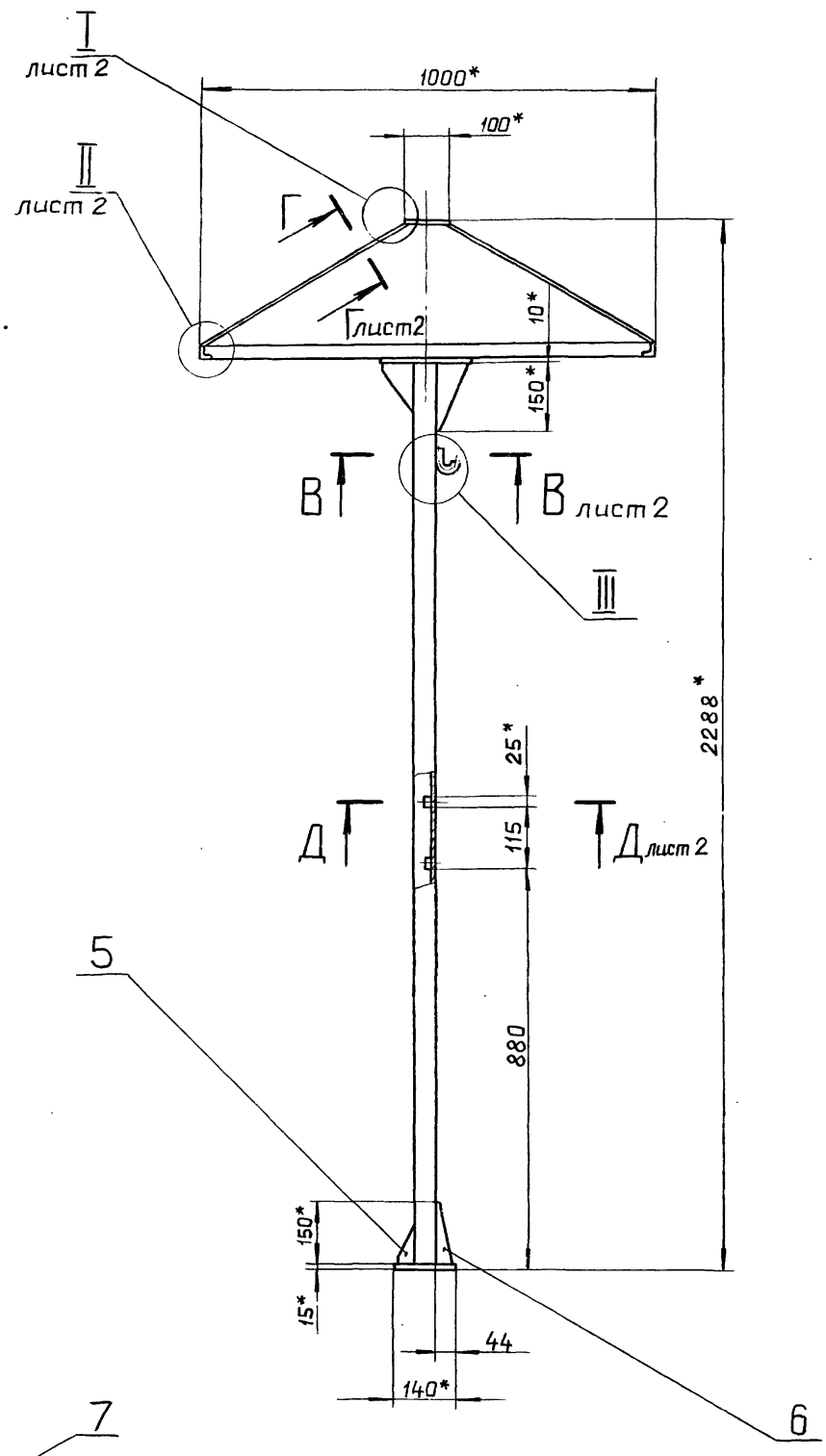

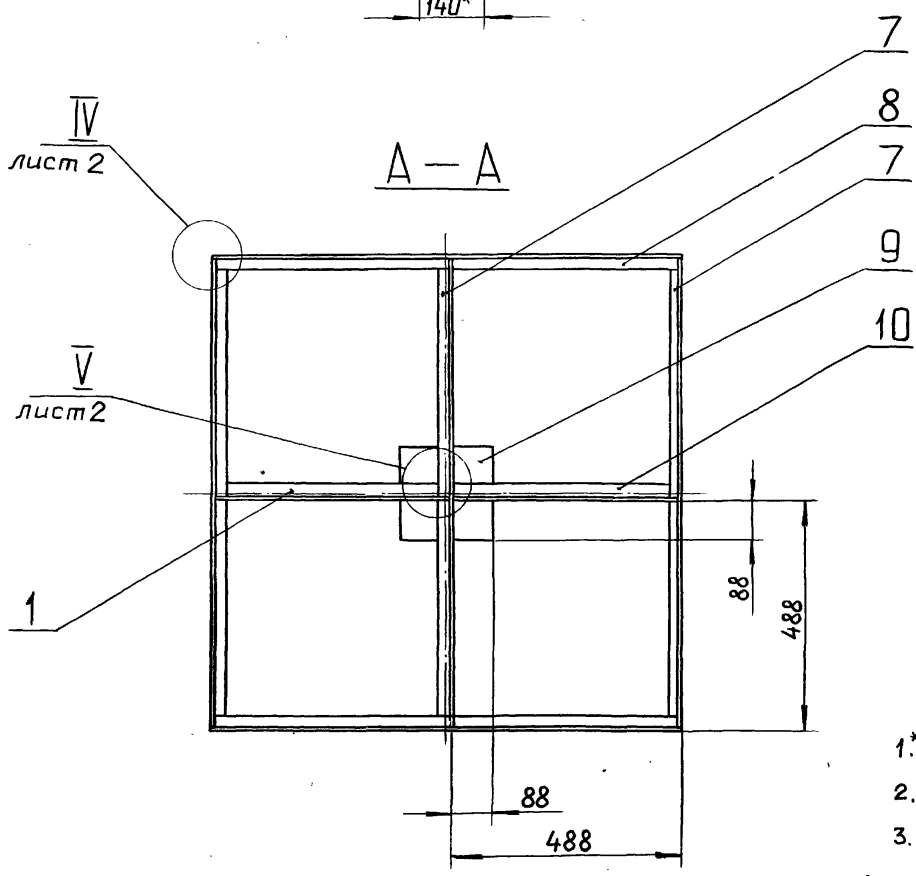

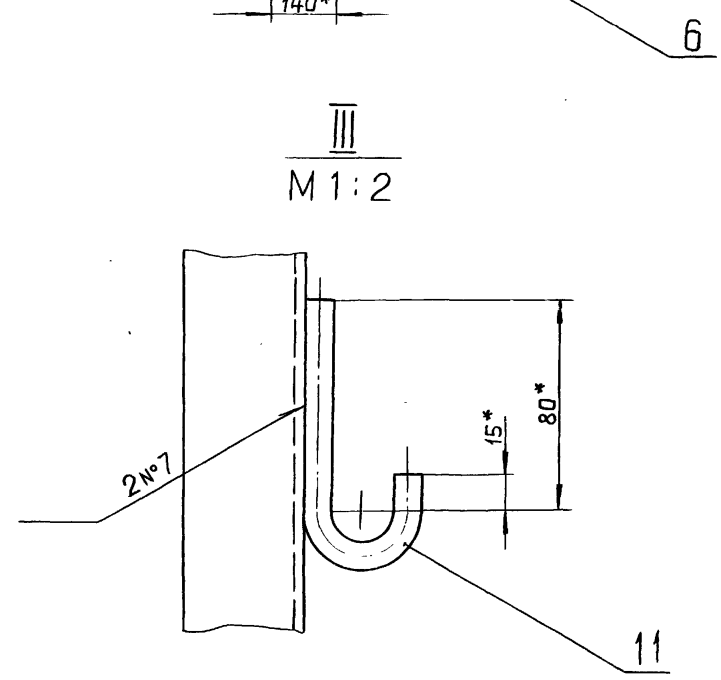

1.* Размеры для справок.

2. $\pm \frac{IT16}{2}$

3. Сварные швы №1... №4 - по ГОСТ 5264-80, №5 и №6 - по ГОСТ 11534-75.

4. Сварка ручная дуговая.

					Д22Е.011.010 СБ	
Изм	Лист	№ докум.	Подп.	Дата	Зонт	Лит. И / Масса 63 / Масштаб 1:10
Разраб.		Ляпин				Лист / Листов 2
Пров.		Ляпин				ГОССТРОЙ СССР ГПИ ГОРЬКОВСКИЙ САНТЕХПРОЕКТ
Т.контр.						
Н.контр		Мюнтер				
Утв.						

Копировал: Ганкови

Инв. № подл. | Подп. и дата | Взам. инв. № | Инв. № дубл. | Подп. и дата

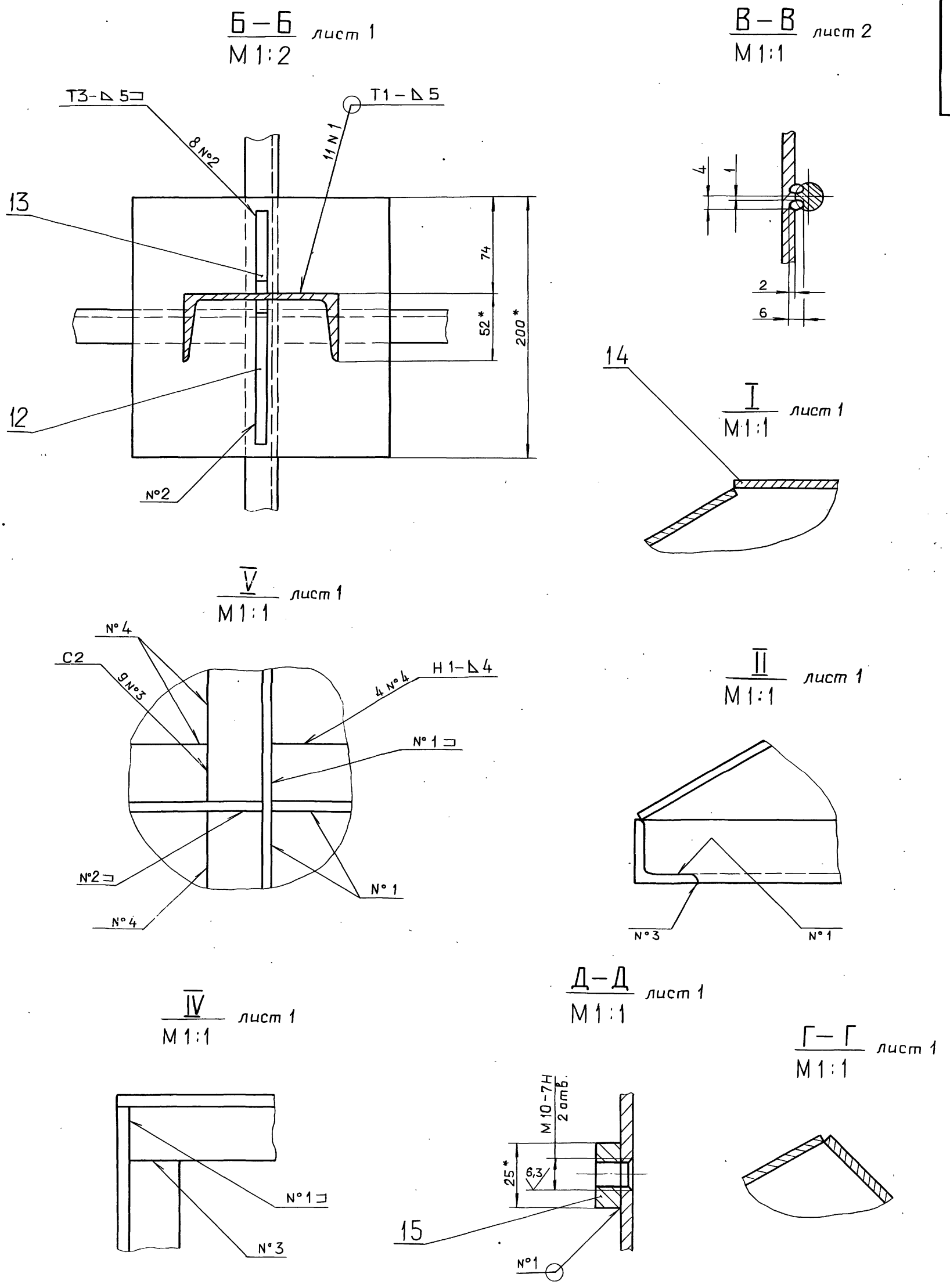

Изм.	Лист	№ докум.	Подп.	Дата	Д22Е.011.010 СБ	Лист 2

Копировал: Гаукова 23108-08 46 формат А2

Инв. № подл.	Подп. и дата	Взам. инв. №	Инв. № дубл.	Подп. и дата

Альбом 7 часть 1

Типовой проект 903-1-260.88

Д22Е.011.014

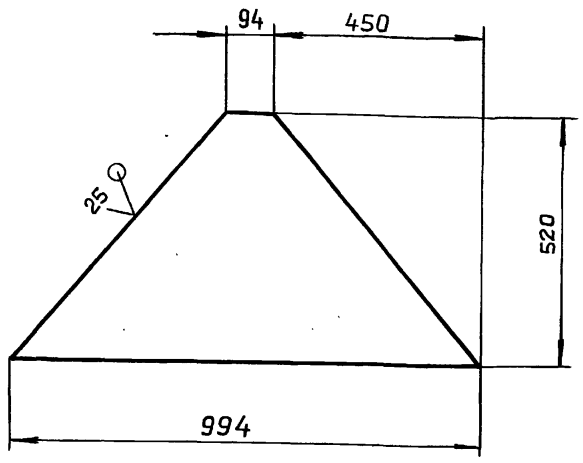

h16 ; ± IT16/2

Изм.	Лист	№ докум.	Подп.	Дата
Разраб.		Ляпин		
Пров.		Ляпин		
Т.контр.				
Н.контр.		Мюнтер		
Утв.				

Д22Е.011.014

Стенка

Лит.	Масса	Масштаб
И	6,7	1:10

Лист | Листов 1

Лист 6-ПН-3 ГОСТ 19903-74
3-Ш-Н-ВСт.3сп ГОСТ 16523-70

ГОССТРОЙ СССР
ГПИ ГОРЬКОВСКИЙ
САНТЕХПРОЕКТ

Формат А4

Д22Е.011.018

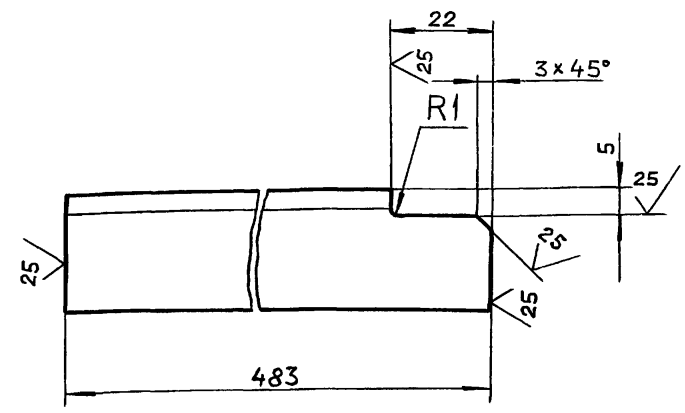

h16 ; ± IT16/2

Изм.	Лист	№ докум.	Подп.	Дата
Разраб.		Ляпин		
Пров.		Ляпин		
Т.контр.				
Н.контр.		Мюнтер		
Утв.				

Д22Е.011.018

Связь

Лит.	Масса	Масштаб
И	0,7	1:1

Лист | Листов 1

Уголок 25×25×4-Б-ГОСТ 8509-72
ВСт.3сп ГОСТ 535-79

ГОССТРОЙ СССР
ГПИ ГОРЬКОВСКИЙ
САНТЕХПРОЕКТ

Формат А4

Д22Е.011.019

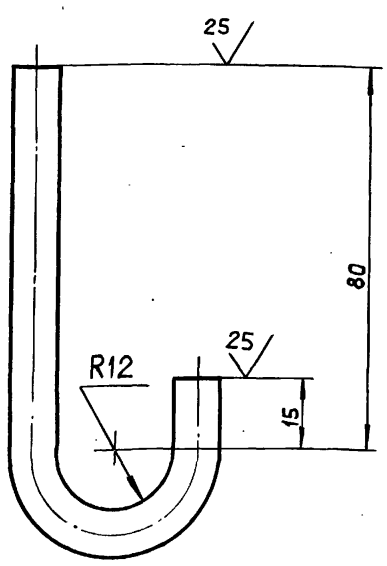

± IT16/2

Изм.	Лист	№ докум.	Подп.	Дата
Разраб.		Ляпин		
Пров.		Ляпин		
Т.контр.				
Н.контр.		Мюнтер		
Утв.				

Д22Е.011.019

Крюк

Лит.	Масса	Масштаб
И	0.09	1:1

Лист | Листов 1

Круг 10-В-ГОСТ 2590-71
ВСт.3сп ГОСТ 535-79

ГОССТРОЙ СССР
ГПИ ГОРЬКОВСКИЙ
САНТЕХПРОЕКТ

Формат	Зона	Поз.	Обозначение	Наименование	Кол.	Примечание
				Документация		
А4			Д22Е.011.020 СБ	Сборочный чертеж		
				Детали		
А4		1	Д22Е.011.025	Ручка	1	
А4		2	Д22Е.011.026	Кольцо	1	

Изм.	Лист	№ докум.	Подп.	Дата
Разраб.		Ляпин		
Пров.		Ляпин		
Нач.отд.				
Н.контр.		Мюнтер		
Утв.				

Д22Е.011.020

Подвеска

Лит.	Лист	Листов
И		1

ГОССТРОЙ СССР
ГПИ ГОРЬКОВСКИЙ
САНТЕХПРОЕКТ

Д22Е.011.020 СБ

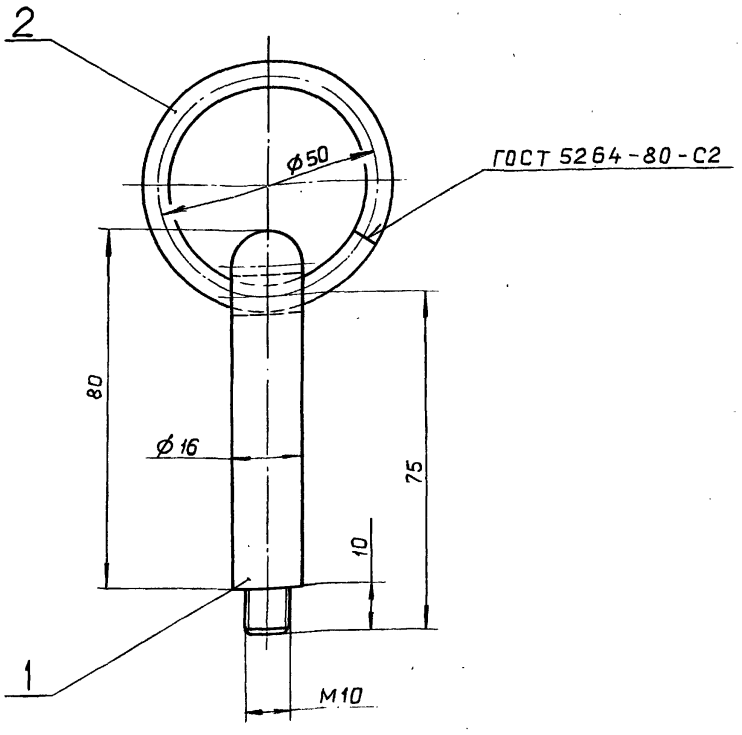

Размеры для справок.

Изм.	Лист	№ докум.	Подп.	Дата
Разраб.		Ляпин		9.12.87
Пров.		Ляпин		
Т.контр.				
Н.контр.		Мюнтер		
Утв.				

Подвеска

Лит.	Масса	Масштаб
И	0,134	1:1
Лист	Листов 1	

Госстрой СССР
ГПИ Горьковский
САНТЕХПРОЕКТ

Д22Е.011.020 СБ

Формат А4

Д22Е.011.025

6,3

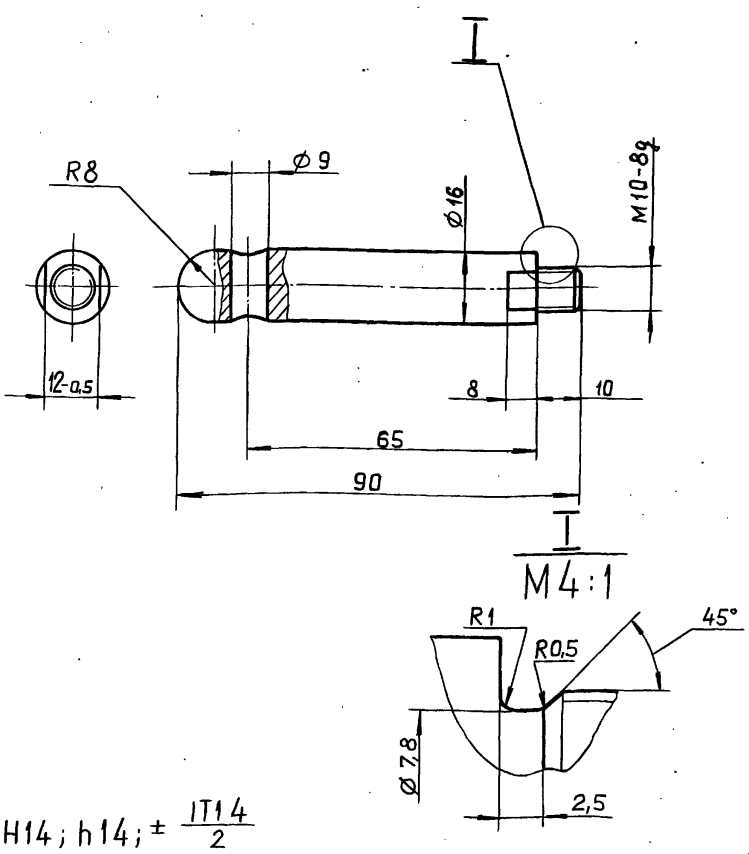

H14; h14; ± IT14/2

Изм.	Лист	№ докум.	Подп.	Дата
Разраб.		Ляпин		9.12.87
Пров.		Ляпин		
Т.контр.				
Н.контр.		Мюнтер		
Утв.				

Ручка

Бронза БрАМц 9-2
ГОСТ 18175-78

Лит.	Масса	Масштаб
И	0,1	1:1
Лист	Листов 1	

Госстрой СССР
ГПИ Горьковский
САНТЕХПРОЕКТ

Д22Е.011.025

Формат А4

Д22Е.012.007

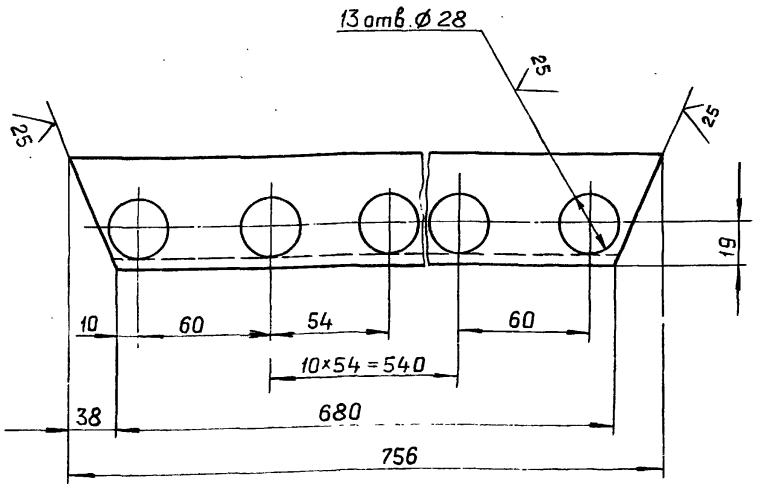

H16; ± IT16/2

Изм.	Лист	№ докум.	Подп.	Дата
Разраб.		Ляпин		9.12.87
Пров.		Ляпин		
Т.контр.				
Н.контр.		Мюнтер		
Утв.				

Связь

Уголок 50×50×5-Б-ГОСТ 8509-72 / ВСт.3сп ГОСТ 535-79

Лит	Масса	Масштаб
И	2,5	1:2
Лист	Листов 1	

Госстрой СССР
ГПИ Горьковский
САНТЕХПРОЕКТ

Д22Е.012.007

Формат А4

Формат	Зона	Поз.	Обозначение	Наименование	Кол.	Примечание
				Документация		
А2			Д22Е.012.000 СБ	Сборочный чертеж		
				Детали		
А4		1	Д22Е.012.001	Поручень	4	
А4		2	Д22Е.012.002	Связь	2	
А4		3	Д22Е.012.003	Стойка	4	
А4		4	Д22Е.012.004	Стойка	1	
		5	-01	Стойка	1	
БЧ		6	Д22Е.012.005	Ступень		
				Труба 25×3 ГОСТ 10704-76 / Д ГОСТ 10705-80		
				L=826 h16	17	1,02 кг
БЧ		7	Д22Е.012.006	Платик		
				Лист Б-ПН-10 ГОСТ 19903-74 / ВСт.3сп ГОСТ 14637-79		
				(100×100) h16	4	0,08 кг
А4		8	Д22Е.012.007	Связь	2	
А4		9	Д22Е.012.004-02	Стойка	1	
		10	-03	Стойка	1	

Изм.	Лист	№ докум.	Подп.	Дата
Разраб.		Ляпин		9.12.87
Пров.		Ляпин		
Нач.отд.		Вольский		
Н.контр.		Мюнтер		
Утв.				

Помост

Лит.	Лист	Листов
И		1

Госстрой СССР
ГПИ Горьковский
САНТЕХПРОЕКТ

Д22Е.012.000

Копировал: Ганкова

Формат А4

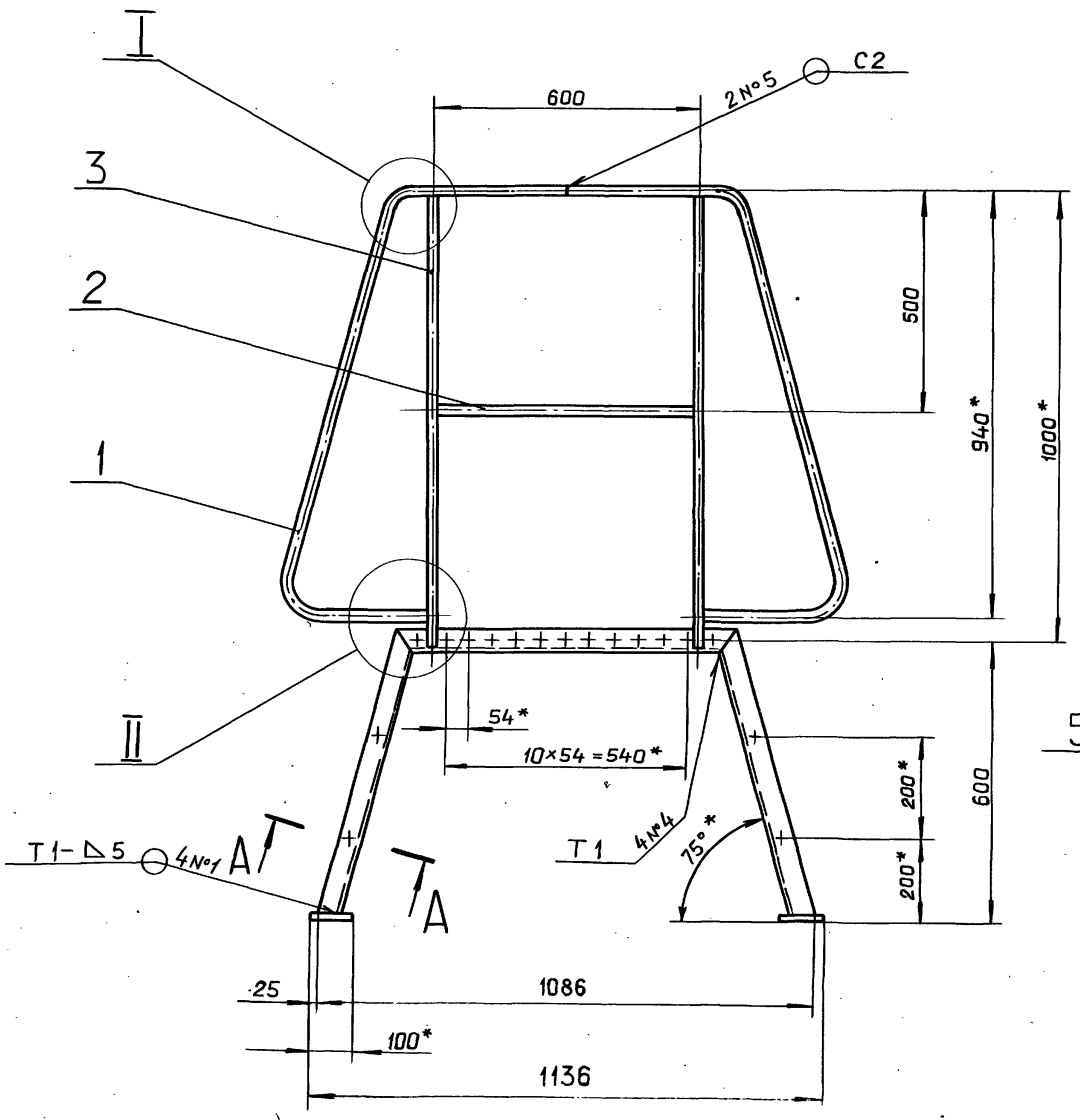

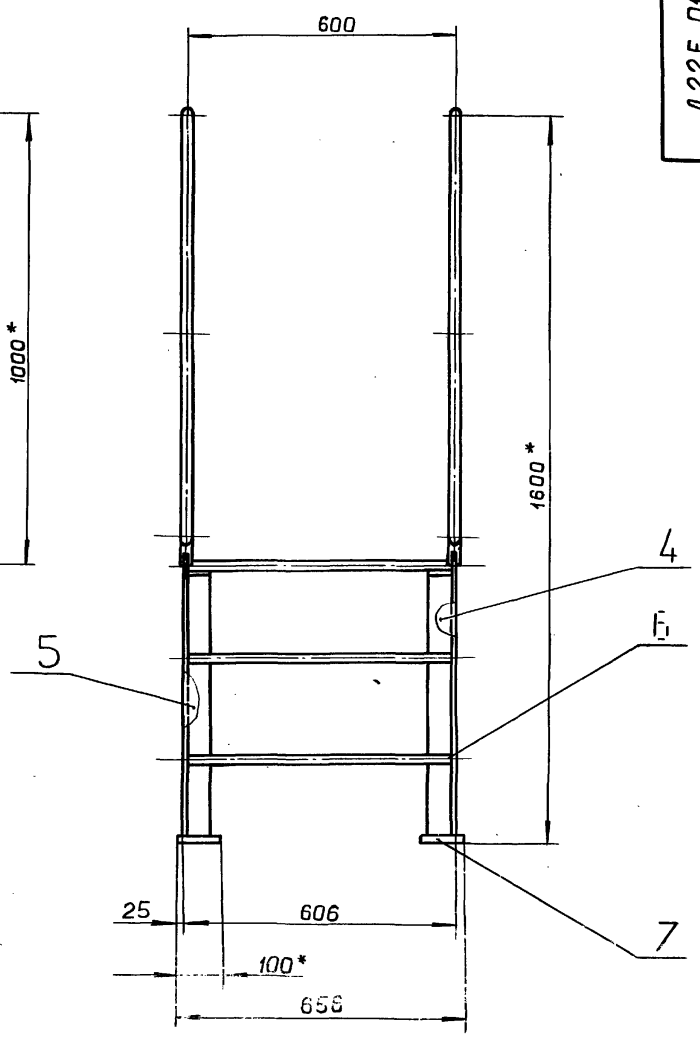

I
М 1:1

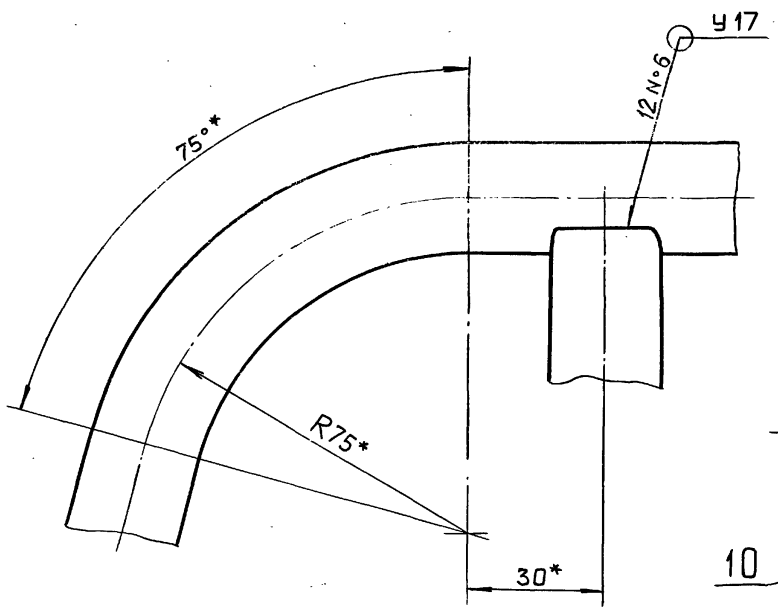

Б—Б
М 1:1

II
М 1:1

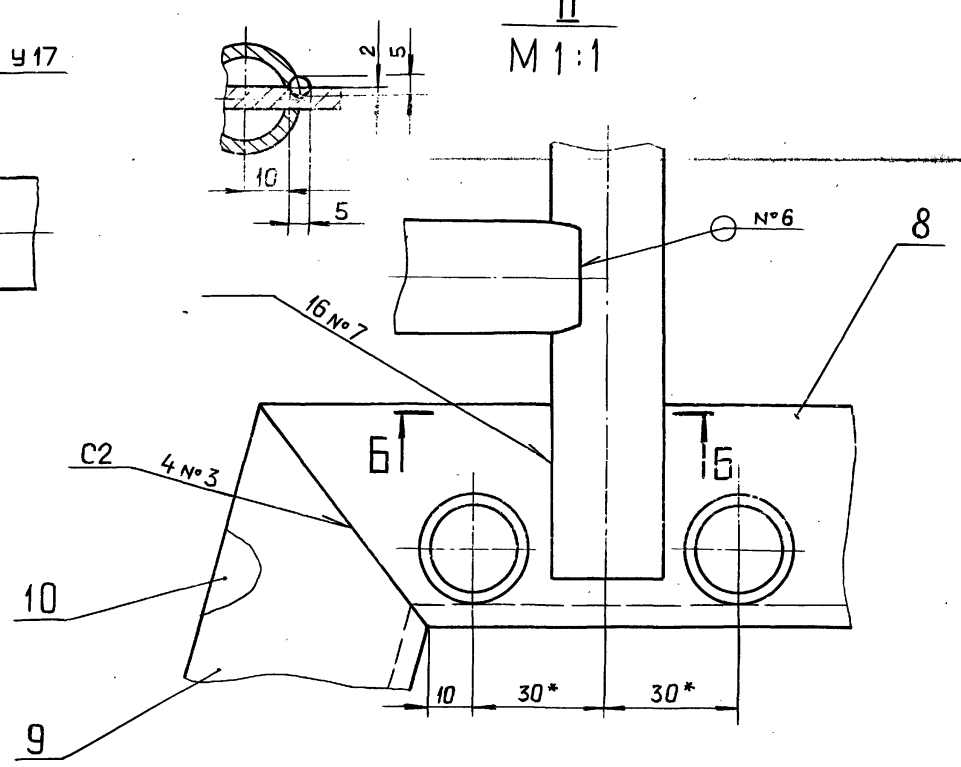

А—А повернуто
М 1:1

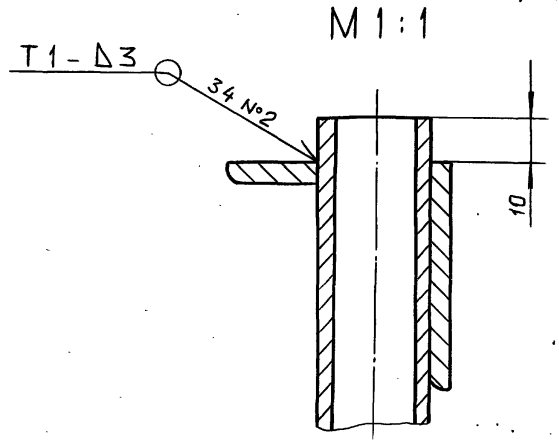

1.* Размеры для справок.

2. $\pm \frac{IT16}{2}$

3. Сварные швы N°1... N°3 по ГОСТ 5264-80, N°4 - по ГОСТ 11534-75, N°5 и N°6 - по ГОСТ 16037-80.

4. Сварка ручная дуговая

Изм.	Лист	№докум.	Подп.	Дата
Разраб.		Ляпин		3.12.91
Пров.		Ляпин		
Т.контр.				
Нач.отд.		Вольский		
Н.контр.		Мюнтер		
Утв.				

Д22Е.012.000 СБ

Помост

Лит.	Масса	Масштаб
И	52	1:10

Лист	Листов 1

госстрой СССР
ГПИ горьковский
САНТЕХПРОЕКТ

Копировал: Ганкова

Формат А2

Инв.№подл. | Подп. и дата | Взам.инв.№ | Инв.№дубл. | Подп. и дата

Д22Е.012.001

25

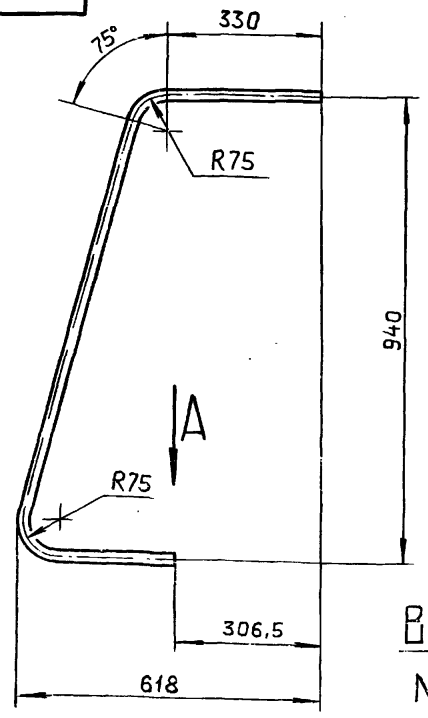

Вид А
М 1:1

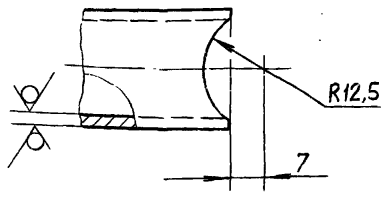

$\pm \frac{IT16}{2}$

Изм.	Лист	№ докум.	Подп.	Дата
Разраб.		Ляпин		
Пров.		Ляпин		
Т.контр.				
Н.контр.		Мюнтер		
Утв.				

Д22Е.012.001

Поручень	Лит.	Масса	Масштаб
	И	3	1:10
	Лист	Листов 1	

Труба 25×3 ГОСТ 10704-76 / Д ГОСТ 10705-80

Госстрой СССР ГПИ Горьковский САНТЕХПРОЕКТ

Формат А4

Д22Е.012.002

25

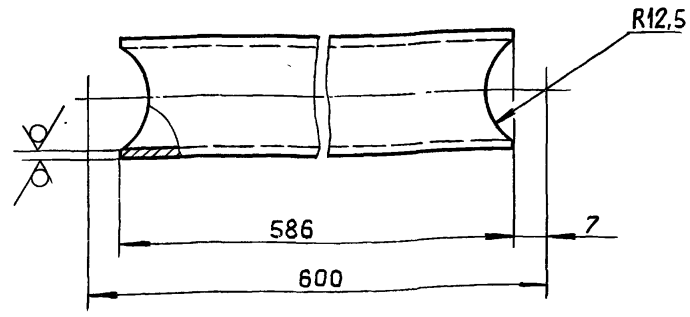

h16 ; $\pm \frac{IT16}{2}$

Изм.	Лист	№ докум.	Подп.	Дата
Разраб.		Ляпин		
Пров.		Ляпин		
Т.контр.				
Н.контр.		Мюнтер		
Утв.				

Д22Е.012.002

Связь	Лит.	Масса	Масштаб
	И	0,95	1:1
	Лист	Листов 1	

Труба 25×3 ГОСТ 10704-76 / Д ГОСТ 10705-80

Госстрой СССР ГПИ Горьковский САНТЕХПРОЕКТ

Формат А4

Д22Е.012.003

25

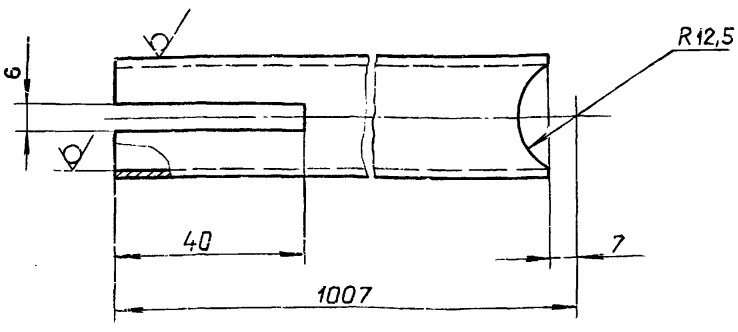

h16 ; $\pm \frac{IT16}{2}$

Изм.	Лист	№ докум.	Подп.	Дата
Разраб.		Ляпин		
Пров.		Ляпин		
Т. контр.				
Н.контр.		Мюнтер		
Утв.				

Д22Е.012.003

Стойка	Лит.	Масса	Масштаб
	И	1,6	1:1
	Лист	Листов 1	

Труба 25×3 ГОСТ 10704-76 / Д ГОСТ 10705-80

Госстрой СССР ГПИ Горьковский САНТЕХПРОЕКТ

Д22Е.012.004

Рис.1

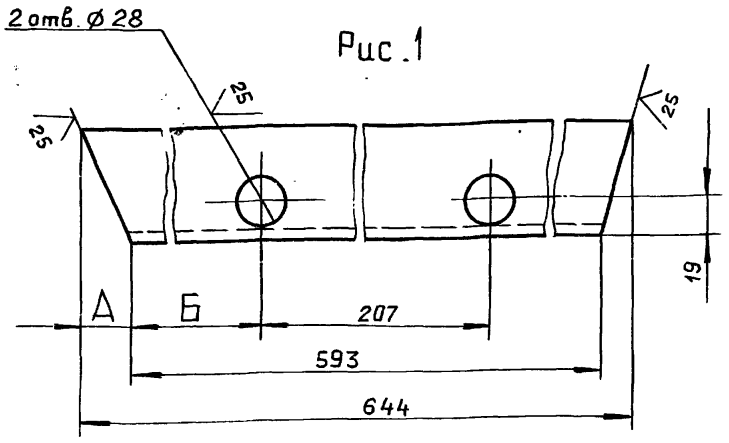

Рис.2 Остальное - см. Рис.1

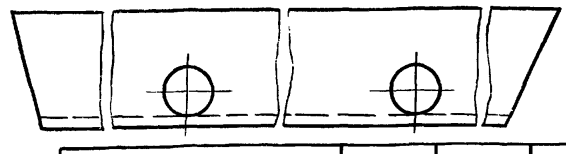

Обозначение	Рис	А, мм	Б, мм
Д22Е.012.004	1	38	194
-01	2		
-02	1	13	192
-03	2		

H16 ; $\pm \frac{IT16}{2}$

Изм.	Лист	№ докум.	Подп.	Дата
Разраб.		Ляпин		
Пров.		Ляпин		
Т. контр.				
Н.контр.		Мюнтер		
Утв.				

Д22Е.012.004

Стойка	Лит.	Масса	Масштаб
	И	2,26	1:2
	Лист	Листов 1	

Уголок 50×50×5-Б ГОСТ 8509-72 / В Ст.3сп ГОСТ 535-79

Госстрой СССР ГПИ Горьковский САНТЕХПРОЕКТ

Альбом 7 часть 1

Типовой проект 903-1-260.88

Формат	Зона	Поз.	Обозначение	Наименование	Кол.	Примечание
				Документация		
А3			Д22Е.013.000 СБ	Сборочный чертеж		
				Сборочные единицы		
А4		1	Д22Е.013.010	Шкаф	1	
				Детали		
А4		2	Д22Е.013.001	Петля	2	
Б4		3	Д22Е.013.002	Стекло		
				Стекла оконное S2,5		
				ГОСТ 111-78		
				(295×495) h16 $\frac{25}{\sqrt{}}$	1	0,91кг
				Стандартные изделия		
		4		Гвозди К1,8×16		
				ГОСТ 4028-63	6	
		5		Шуруп 3×25.019		
				ГОСТ 1145-80	6	

Подп. и дата | Инв. № дубл. | Взам. инв. № | Подп. и дата | Инв. № подл.

Изм.	Лист	№ докум.	Подп.	Дата
Разраб.		Ляпин		
Пров.		Ляпин		
Нач. отд.		Вольский		
Н. контр.		Мюнтер		
Утв.				

Д22Е.013.000

Шкаф задвижки пожаротушения

Лит.	Лист	Листов
И		1

Госстрой СССР ГПИ Горьковский САНТЕХПРОЕКТ

Формат А4

Д22Е.013.001

12,5

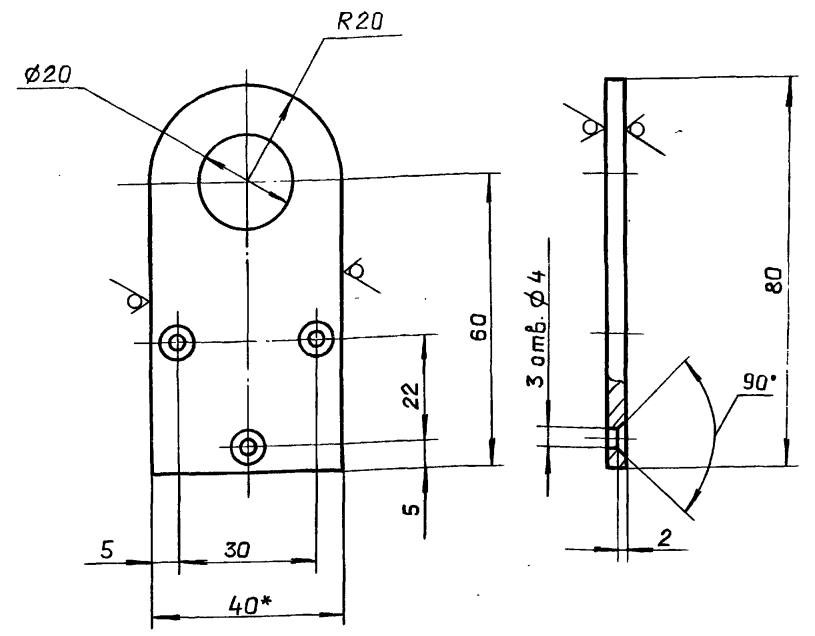

1. Размеры для справок.
2. H16; h16; $\pm \frac{IT16}{2}$

Подп. и дата | Инв. № дубл. | Взам. инв. № | Подп. и дата | Инв. № подл.

Изм.	Лист	№ докум.	Подп.	Дата
Разраб.		Ляпин		
Пров.		Ляпин		
Т. контр.				
Н. контр.		Мюнтер		
Утв.				

Петля

Лит.	Масса	Масштаб
И	0,075	1:1
Лист	Листов 1	

Полоса $\frac{2\text{-}Б\text{-}4\times40\ ГОСТ\ 103\text{-}76}{ВСт.3сп\ ГОСТ\ 535\text{-}79}$

Госстрой СССР ГПИ Горьковский САНТЕХПРОЕКТ

Формат А4

Д22Е.013.000 СБ

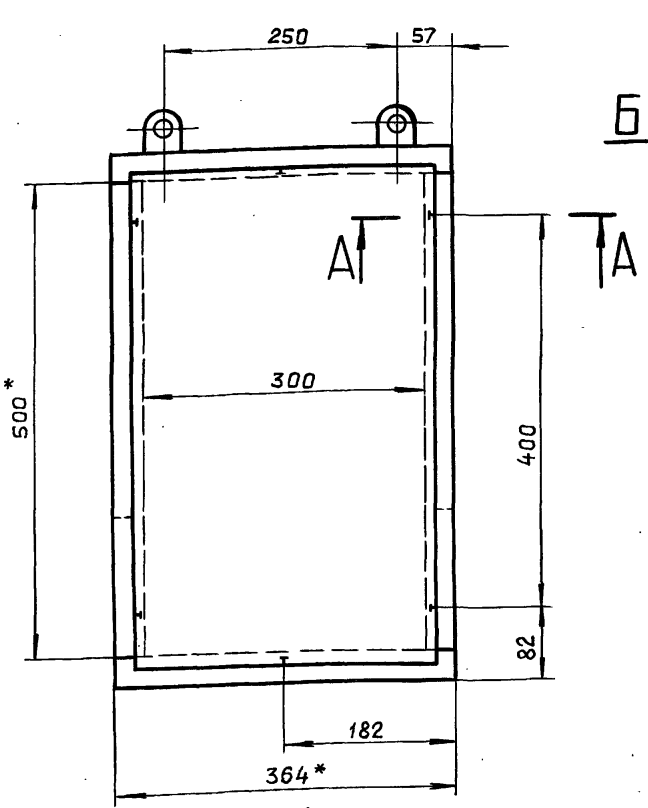

А — А
М1:1

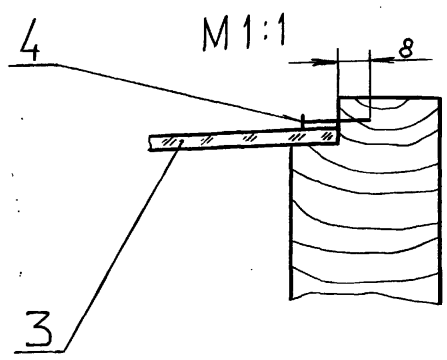

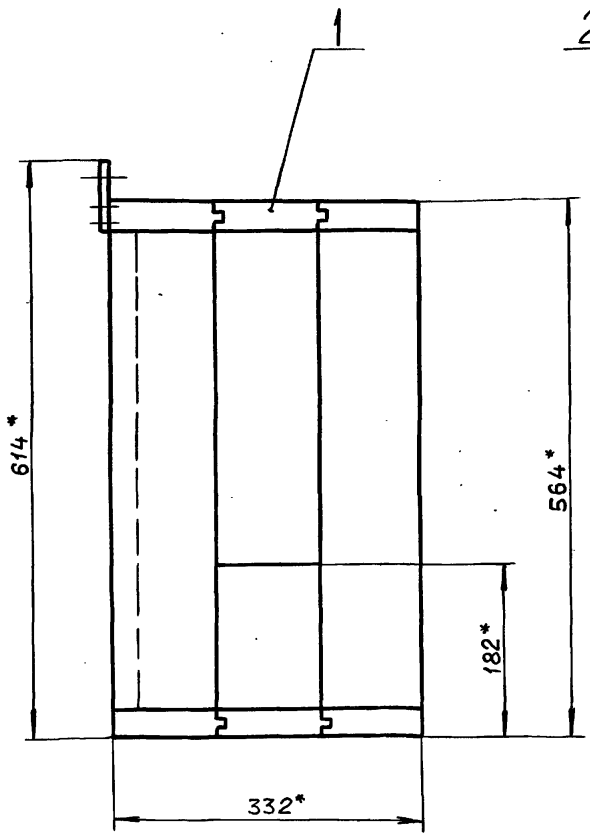

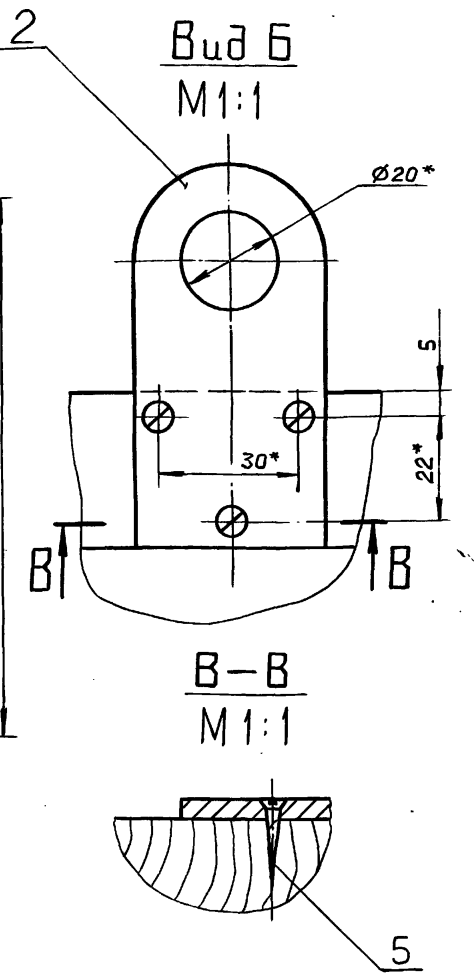

В — В
М1:1

1. * Размеры для справок.
2. $\pm \frac{IT16}{2}$

Подп. и дата | Инв. № дубл. | Взам. инв. № | Подп. и дата | Инв. № подл.

Изм.	Лист	№ докум.	Подп.	Дата
Разраб.		Ляпин		
Пров.		Ляпин		
Т. контр.				
Нач. отд.		Вольский		
Н. контр.		Мюнтер		
Утв.				

Д22Е.013.000 СБ

Шкаф задвижки пожаротушения

Лит.	Масса	Масштаб
И	14,5	1:5
Лист	Листов 1	

Госстрой СССР ГПИ Горьковский САНТЕХПРОЕКТ

Копировал: Ганкова

Формат А3

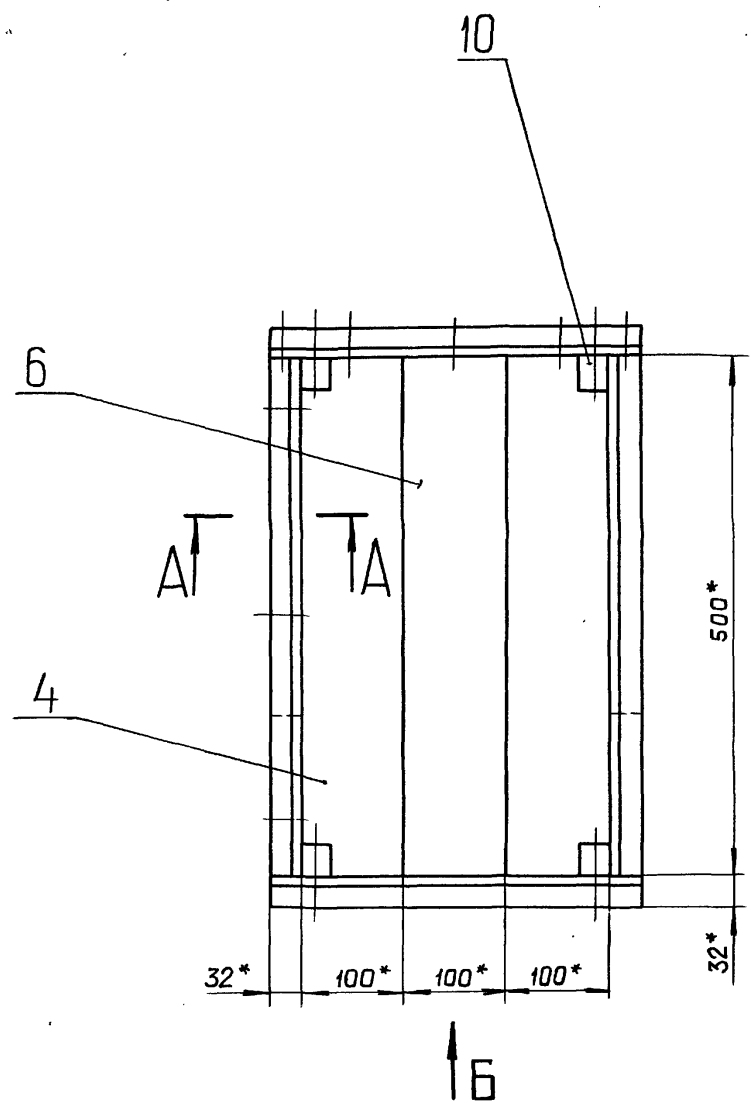

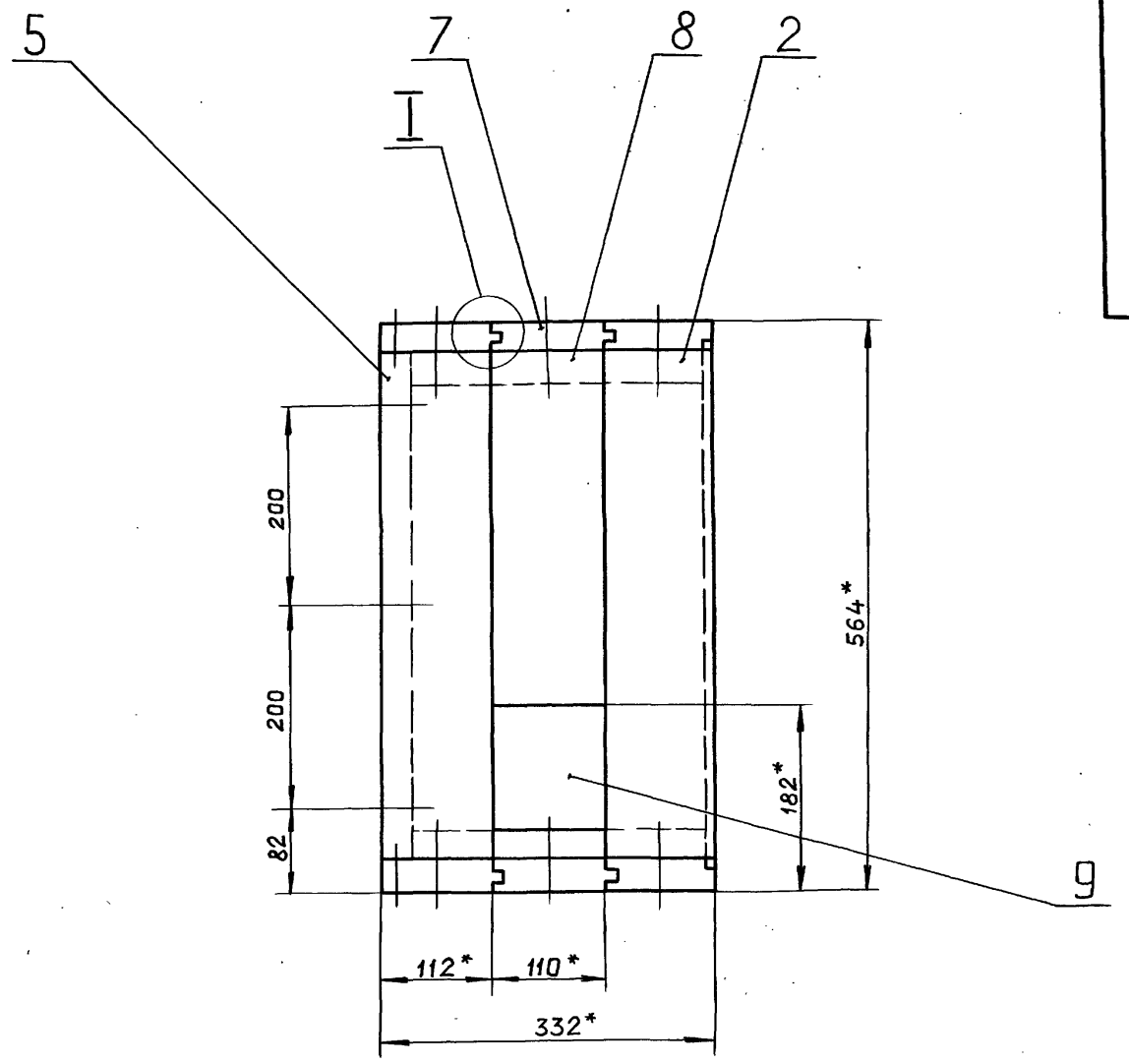

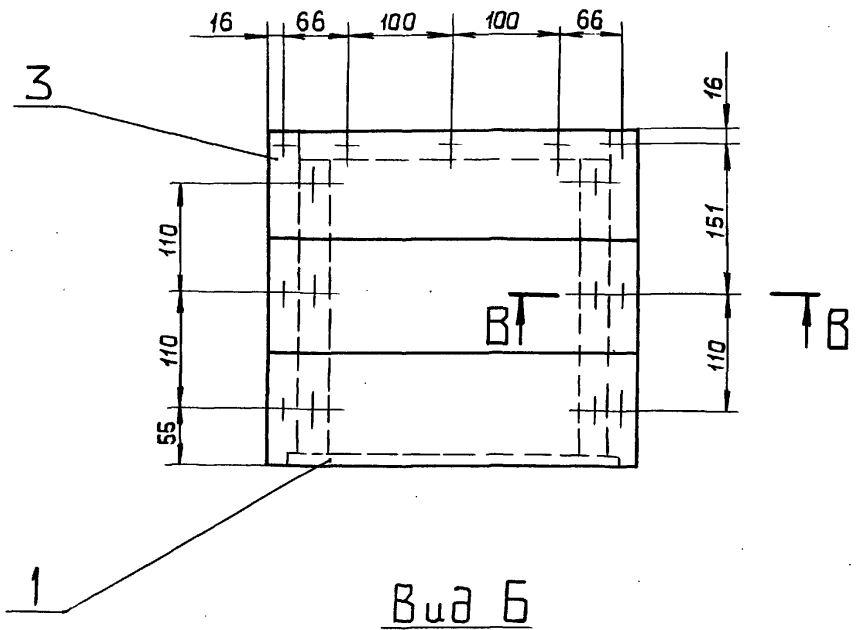

Вид Б

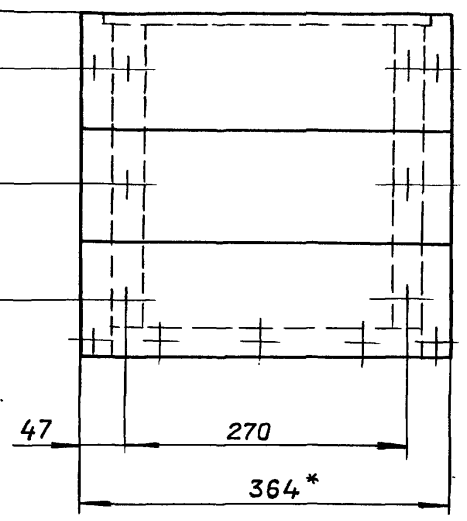

I
М 1:1

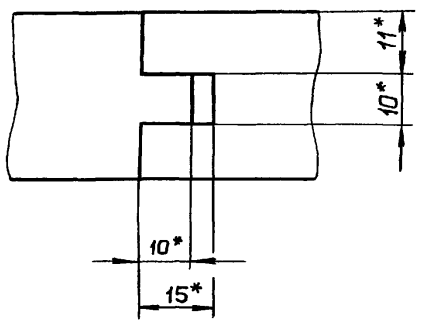

А — А
М 1:1

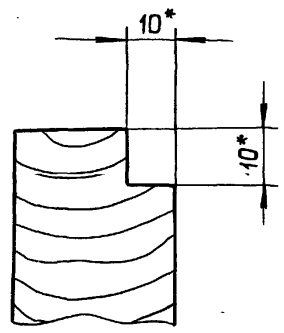

В — В
М 1:1

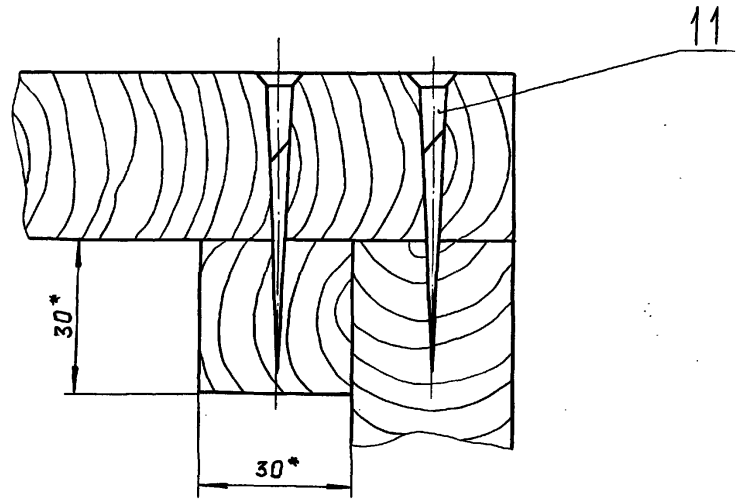

1*. Размеры для справок

2. $\pm \frac{IT16}{2}$.

					Д22Е.013.010 СБ	
Изм.	Лист	№докум.	Подп.	Дата		
Разраб.		Ляпин		11.1281	Шкаф	Лит. И; Масса 14; Масштаб 1:5
Пров.		Ляпин				Лист; Листов 1
Т.контр.						ГОССТРОЙ СССР ГПИ ГОРЬКОВСКИЙ САНТЕХПРОЕКТ
Н.контр.		Мюнтер				
Утв.						

Копировал: Ганкова 23108-08 52 Формат А2

Инв.№ подл. | Подп. и дата | Взам. инв.№ | Инв.№ дубл. | Подп. и дата

Альбом 7 часть 1

Типовой проект 903-1-260.88

Формат	Зона	Поз.	Обозначение	Наименование	Кол.	Примечание
				Документация		
А2			Д22Е.013.010 СБ	Сборочный чертеж		
				Детали		
А4		1	Д22Е.013.005	Доска	2	
		2	-01	Доска	2	
А4		3	Д22Е.013.006	Доска	2	
		4	-01	Доска	2	
		5	-02	Доска	2	
А4		6	Д22Е.013.007	Доска	2	
		7	-01	Доска	2	
		8	-02	Доска	1	
		9	-03	Доска	1	
А4		10	Д22Е.013.008	Брус	4	
				Стандартные изделия		
		11	Шуруп 4×60.019 ГОСТ1145-80		34	

Изм.	Лист	№ докум.	Подп.	Дата
Разраб.	Ляпин			
Пров.	Ляпин			
Нач.отд.				
Н.контр.	Мюнтер			
Утв.				

Д22Е.013.10

Шкаф

Лит.	Лист	Листов
И		1

Госстрой СССР ГПИ Горьковский САНТЕХПРОЕКТ

Формат А4

Инв.№ подл. | Подп. и дата | Взам.инв.№ | Инв.№ дубл. | Подп. и дата

Д22Е.013.005

R_z 100 50, S_z 5,0 2,5

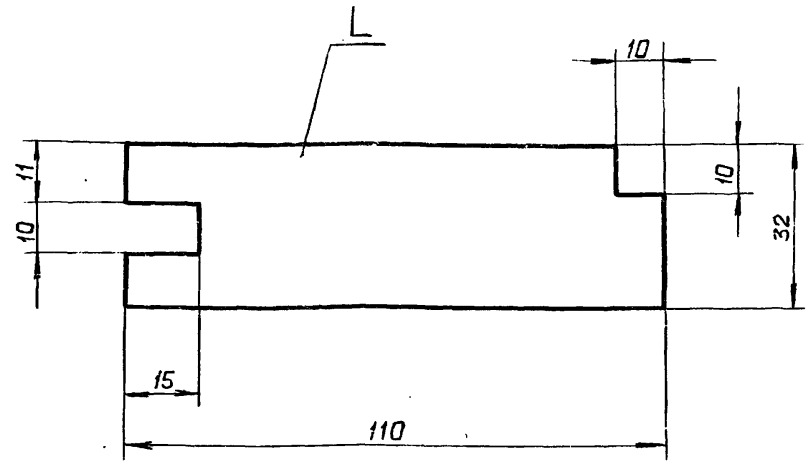

Обозначение	L, мм	Масса, кг
Д22Е.013.005	364	0,59
-01	500	0,815

$\pm \frac{IT16}{2}$

Изм.	Лист	№ докум.	Подп.	Дата
Разраб.	Ляпин			
Пров.	Ляпин			
Т.контр.				
Н.контр.	Мюнтер			
Утв.				

Д22Е.013.005

Доска

Лит.	Масса	Масштаб
И	См. табл.	—
Лист	Листов 1	

Пиломатериал ГОСТ 8486-86Е

Госстрой СССР ГПИ Горьковский САНТЕХПРОЕКТ

Формат А4

Д22Е.013.006

R_z 100 50, S_z 5,0 2,5

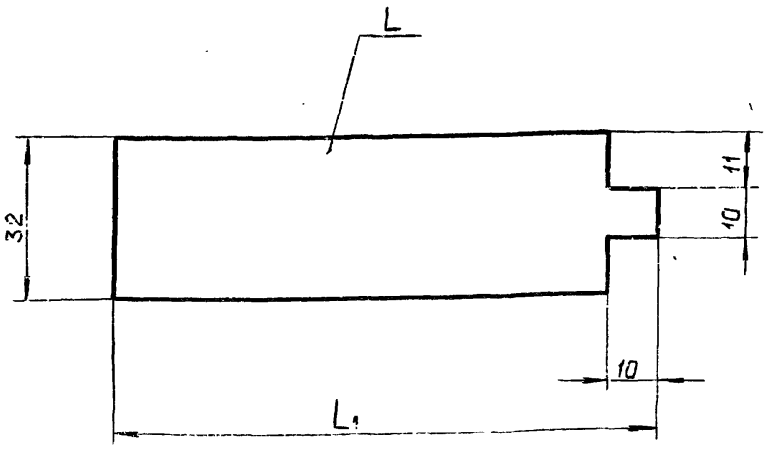

Обозначение	L, мм.	L1, мм.	Масса, кг
Д22Е.013.006	364	122	0,725
-01	500	110	1.04
-02		122	0,92

$\pm \frac{IT16}{2}$

Изм.	Лист	№ докум.	Подп.	Дата
Разраб.	Ляпин			
Пров.	Ляпин			
Т.контр.				
Н.контр.	Мюнтер			
Утв.				

Д22Е.013.006

Доска

Лит.	Масса	Масштаб
И	См. табл.	—
Лист	Листов 1	

Пиломатериал ГОСТ 8486-86Е

Госстрой СССР ГПИ Горьковский САНТЕХПРОЕКТ

Формат А4

Д22Е.013.007

R_z 100 50, S_z 5,0 2,5

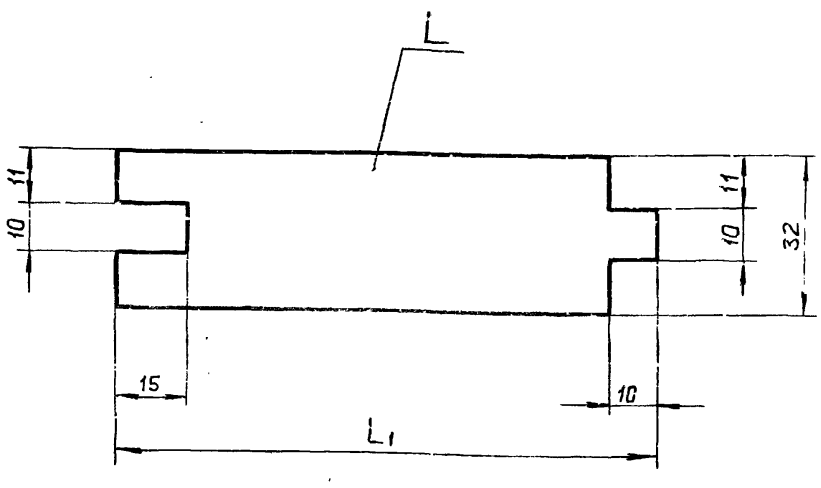

Обозначение	L, мм.	L1, мм.	Масса, кг
Д22Е.013.007	500	110	0,815
-01	364	120	0,710
-02	350		0,685
-03	500		0,980

$\pm \frac{IT16}{2}$

Изм.	Лист	№ докум.	Подп.	Дата
Разраб.	Ляпин			
Пров.	Ляпин			
Т.контр.				
Н.контр.	Мюнтер			
Утв.				

Д22Е.013.007

Доска

Лит.	Масса	Масштаб
И	См. табл.	—
Лист	Листов 1	

Пиломатериал ГОСТ 8486-86Е

Госстрой СССР ГПИ Горьковский САНТЕХПРОЕКТ

Формат А4

Альбом 7 часть 1

Типовой проект 903-1-260.88

Д22Е.013.008

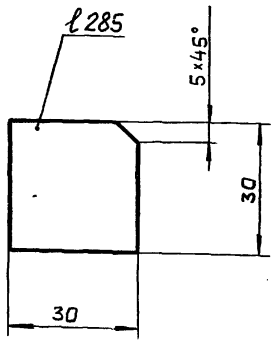

Rz 100 / Sz 5,0 / 2,5

± IT16/2

Изм.	Лист	№ докум.	Подп.	Дата
Разраб.		Ляпин		
Пров.		Ляпин		
Т.контр.				
Н.контр.		Мюнтер		
Утв.				

Д22Е.013.008

Брус

Лит.	Масса	Масштаб
И	0.13	1:1

Лист	Листов 1

Пиломатериал ГОСТ 8486-86Е

ГОССТРОЙ СССР ГПИ ГОРЬКОВСКИЙ САНТЕХПРОЕКТ

Формат А4

Д22Е.014.001

6,3

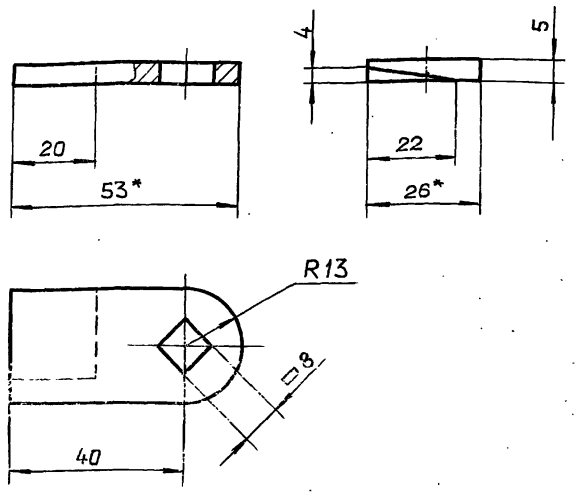

1.* Размеры для справок.

2. h16; ± IT16/2

Изм.	Лист	№ докум.	Подп.	Дата
Разраб.		Ляпин		
Пров.		Ляпин		
Т.контр.				
Н.контр.		Мюнтер		
Утв.				

Д22Е.014.001

Планка

Лит.	Масса	Масштаб
И	0,056	1:1

Лист	Листов 1

В Ст. 3 сп. ГОСТ 380-71

ГОССТРОЙ СССР ГПИ ГОРЬКОВСКИЙ САНТЕХПРОЕКТ

Формат А4

Формат	Зона	Поз.	Обозначение	Наименование	Кол.	Примечание
				Документация		
*)			Д22Е.014.000 СБ	Сборочный чертеж		*) А3,А2
				Сборочные единицы		
А4		1	Д22Е.014.010	Дверка левая	1	
А4		2	Д22Е.014.020	Дверка правая	1	
				Детали		
А4		3	Д22Е.014.001	Планка	1	
А4		4	Д22Е.014.002	Ручка	1	
				Стандартные изделия		
		5		Ось 6-10h11×75 Ст.3сп.		
				ГОСТ 9650-80	4	
		6		Гайка М8.4.019		
				ГОСТ 5915-70	1	
		7		Шайба 8.019		
				ГОСТ 11371-78	1	
		8		Шайба 10.019		
				ГОСТ 11371-78	4	
		9		Шплинт 2,5×20.019		
				ГОСТ 397-79	4	
			Переменные данные	для исполнений		
				Д22Е.014.000		
				Сборочные единицы		
А4		10	Д22Е.014.030	Шкаф	1	
				Д22Е.014.000-01		
				Сборочные единицы		
А4		10	Д22Е.014.030-01	Шкаф	1	

Изм.	Лист	№ докум.	Подп.	Дата
Разраб.		Ляпин		
Пров.		Ляпин		
Нач.отд.				
Н.контр.		Мюнтер		
Утв.				

Д22Е.014.000

Шкаф управления резервуаром

Лит.	Лист	Листов
И	1	2

ГОССТРОЙ СССР ГПИ ГОРЬКОВСКИЙ САНТЕХПРОЕКТ

Д22Е.014.000 Лист 2

Инв. № подл. | Подп. и дата | Взам. инв. № | Инв. № дубл. | Подп. и дата

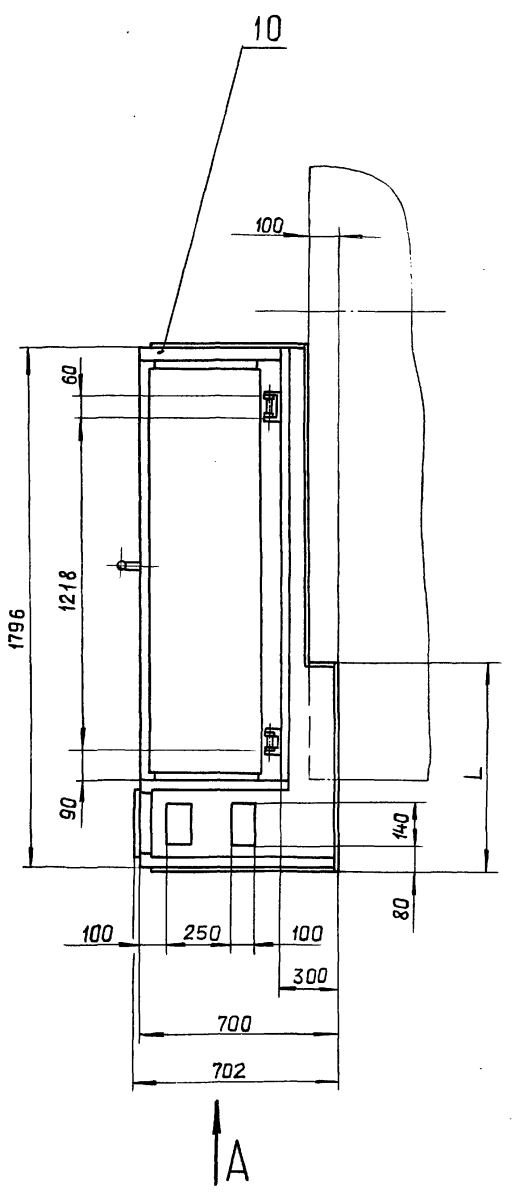

Вид А

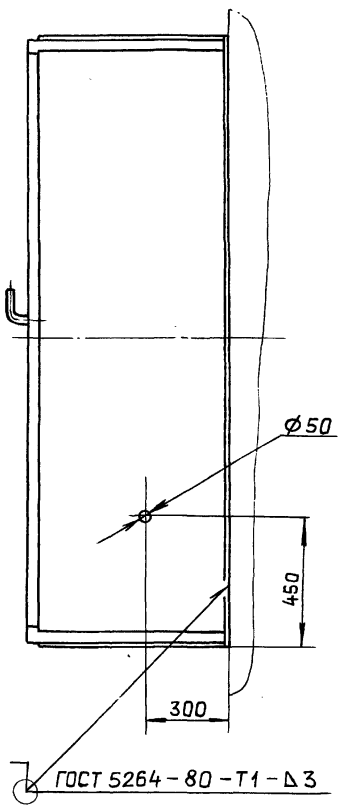

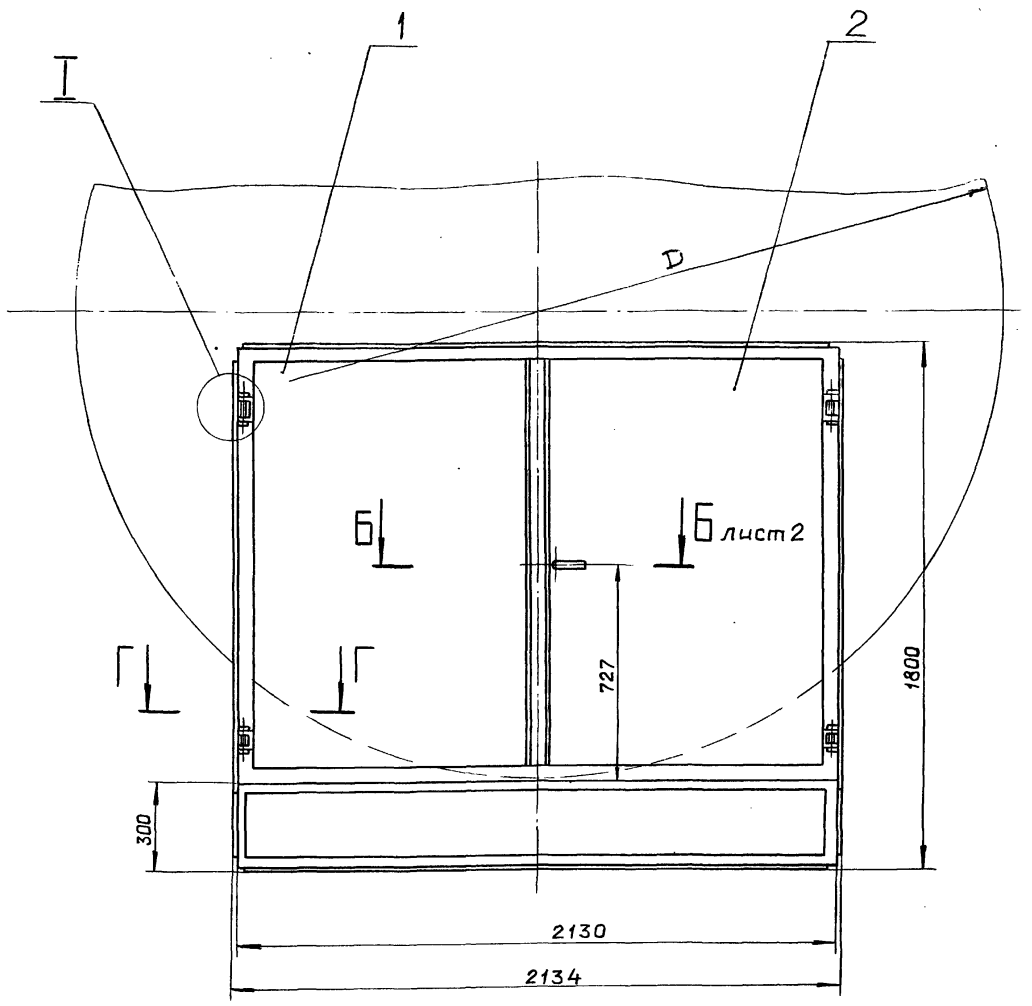

I
М 1:1

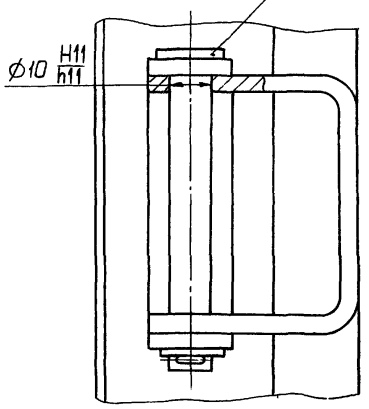

5
8
9

Г – Г
М 1:1

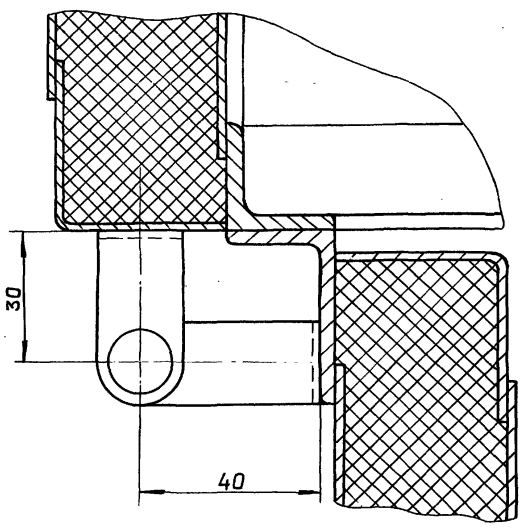

Размеры для справок.

Обозначение	Котел	D, мм	L, мм	Масса, кг
Д22Е.014.000СБ	ДЕ-4	2768	814	313
-01	ДЕ-6,5	3248	700	303

Изм.	Лист	№ докум.	Подп.	Дата
Разраб.		Ляпин		11.12.89
Пров.		Ляпин		
Т.контр.				
Нач.отд.		Вольский		
Н.контр.		Мюнтер		
Утв.				

Д22Е.014.000 СБ

Шкаф управления резервуаром

Лит.	Масса	Масштаб
И	См. табл.	—

Лист 1 Листов 2

Госстрой СССР ГПИ Горьковский САНТЕХПРОЕКТ

Копировал Ганкова

Инв.№ подл. | Подп. и дата | Взам. инв.№ | Инв.№ дубл. | Подп. и дата

Д22Е.014.000 СБ

Альбом 7 часть 1

Типовой проект 903-1-260.88

Инв. № подл. | Подп. и дата | Взам. инв. № | Инв. № дубл. | Подп. и дата

Б–Б
М1:1
лист 1

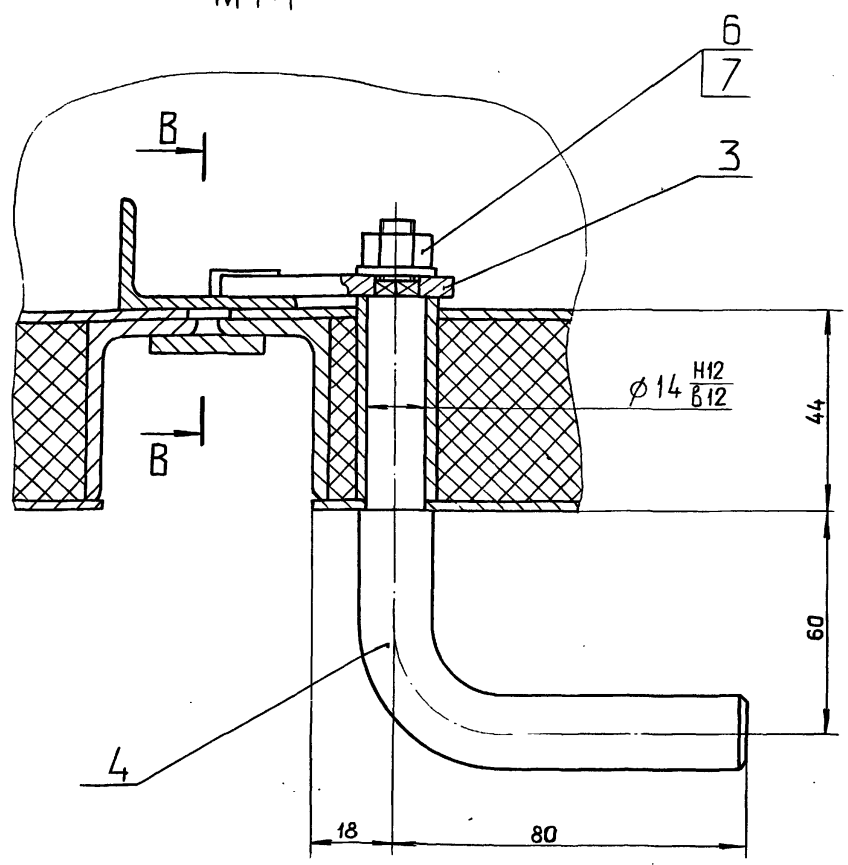

В–В
М1:1

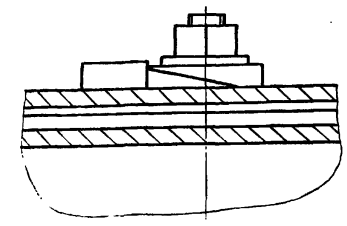

Изм.	Лист	№ докум.	Подп.	Дата	Д22Е.014.000СБ	Лист 2

формат А3

Формат	Зона	Поз.	Обозначение	Наименование	Кол.	Примечание
				Документация		
А2			Д22Е.014.010 СБ	Сборочный чертеж		
				Детали		
БЧ		1	Д22Е.014.005	Стенка		
				Лист Б-ПН-2 ГОСТ19903-74		
				3-IV-Н-ВСт.3сп ГОСТ16523-70		
				(1016×1454) h16	1	23 кг
БЧ		2	Д22Е.014.006	Стенка		
				Лист Б-ПН-2 ГОСТ19903-74		
				3-IV-Н-ВСт.3сп ГОСТ16523-70		
				(368×1450) h16	1	8,2 кг
А4		3	Д22Е.014.007	Связь	1	
БЧ		4	Д22Е.014.008	Связь		
				Уголок 40×25×3-Б ГОСТ8510-72		
				ВСт.3сп ГОСТ535-79		
				L=971 h16	2	0,71 кг

Изм.	Лист	№ докум.	Подп.	Дата	Д22Е.014.010		
Разраб.	Ляпин			11.12	Дверка левая	Лит. И	Лист 1 / Листов 2
Пров.	Ляпин					ГОССТРОЙ СССР ГПИ ГОРЬКОВСКИЙ САНТЕХПРОЕКТ	
Нач. отд.							
Н. контр.	Мюнтер						
Утв.							

формат А4

Формат	Зона	Поз.	Обозначение	Наименование	Кол.	Примечание
А4		5	Д22Е.014.009	Скоба	2	
БЧ		6	Д22Е.014.011	Стойка		
				Уголок 40×25×3-Б ГОСТ8510-72		
				ВСт.3сп ГОСТ535-79		
				L=1454 h16	2	2,15 кг
БЧ		7	Д22Е.014.012	Стойка		
				Уголок 40×40×2 ГОСТ19771-74		
				ВСт.3кп2 ГОСТ11474-76		
				L=1454 h16	1	1,06 кг
БЧ		8	Д22Е.014.013	Стенка		
				Лист Б-ПН-2 ГОСТ19903-74		
				3-IV-Н-ВСт.3сп ГОСТ16523-70		
				(993×1444) h16	1	23,4 кг
А4		9	Д22Е.014.007-01	Связь	1	
БЧ		10	Д22Е.014.014	Стенка		
				Лист Б-ПН-2 ГОСТ19903-74		
				3-IV-Н-ВСт.3сп ГОСТ16523-70		
				(321×1396) h14	1	7,5 кг
				Материалы		
		11		Мулитокремнеземистый рулонный материал марки МКРР-130 S40 ГОСТ 23619-79	1	кг

Изм.	Лист	№ докум.	Подп.	Дата	Д22Е.014.010	Лист 2

Копировал: Ганкова

формат А4

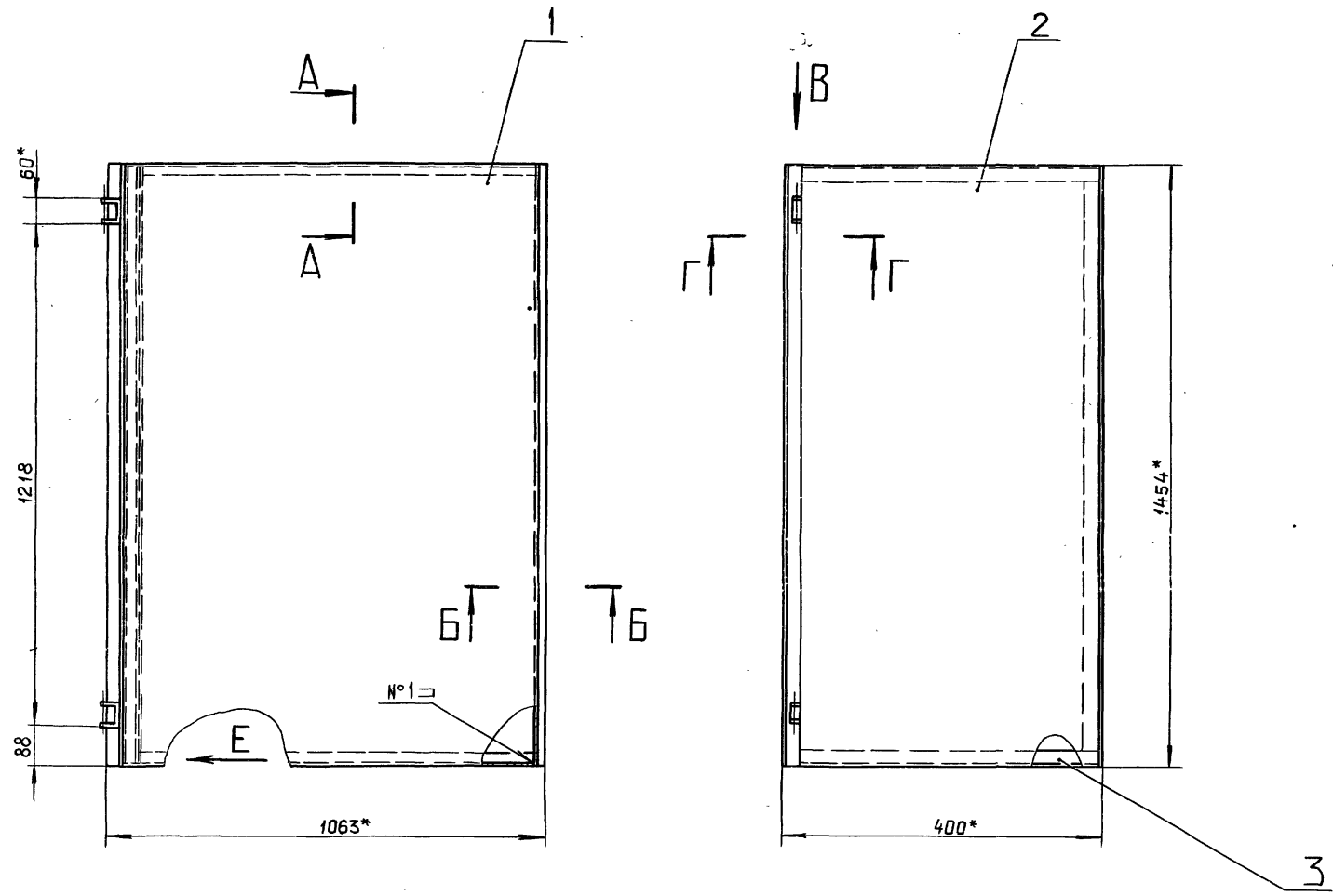

Г – Г
М 1:1

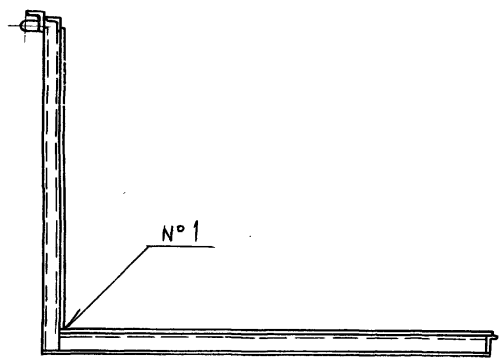

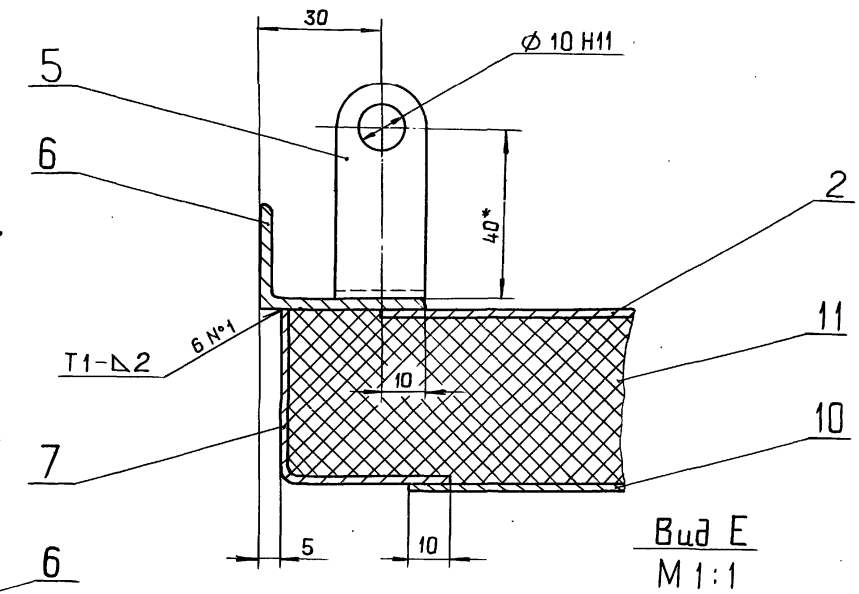

Б – Б
М 1:1

Вид Е
М 1:1

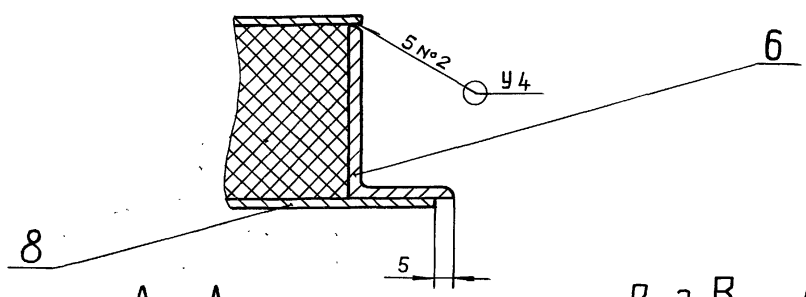

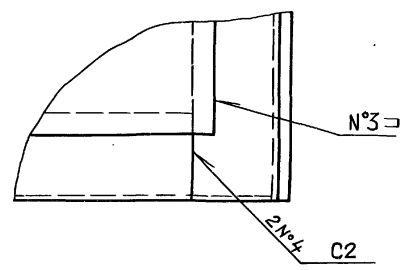

А – А
М 1:1

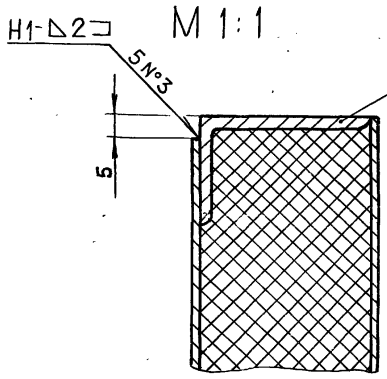

Вид В
М 1:1

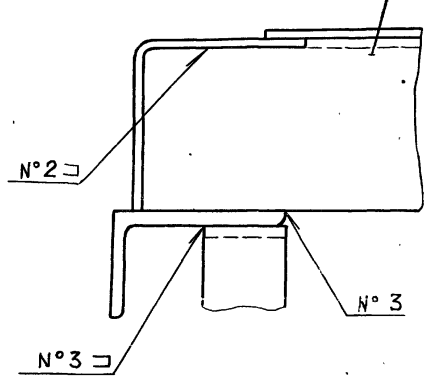

1.* Размеры для справок.

2. $\pm \frac{IT16}{2}$

3. Сварные швы по ГОСТ 5264-80.

					Д22Е.014.010СБ		
Изм.	Лист	№ докум.	Подп.	Дата	Дверка левая	Лит.	Масса	Масштаб
Разраб.		Ляпин		11.88		И	70	1:10
Пров.		Ляпин				Лист	Листов 1
Т.контр.						Госстрой СССР ГПИ Горьковский САНТЕХПРОЕКТ	
Н.контр.		Мюнтер					
Утв.							

Инв.№подл. | Подп. и дата | Взам.инв.№ | Инв.№дубл. | Подп. и дата

Типовой проект 903-1-260.88 Альбом 7 часть 1

Д22Е.014.002

6,3

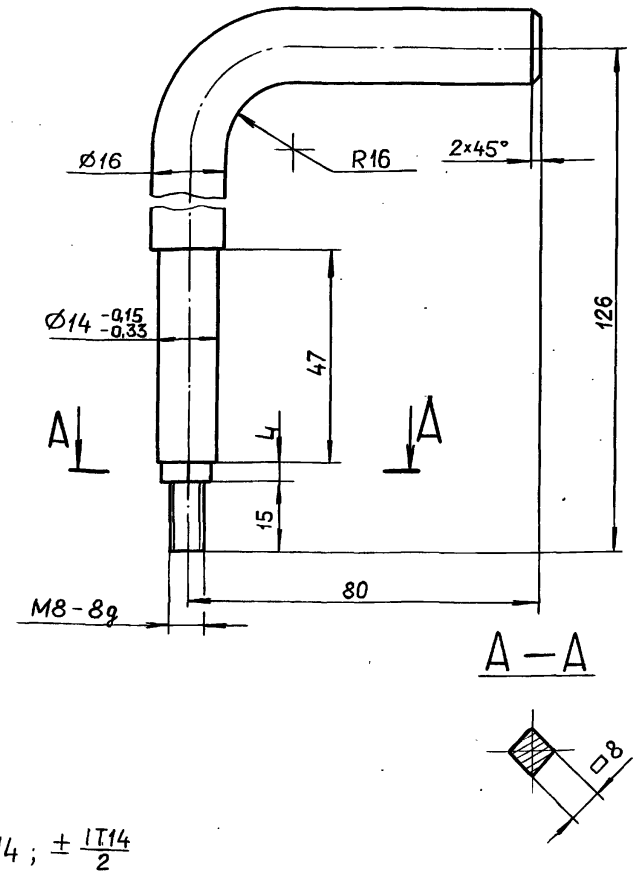

h14 ; ± IT14/2

Изм.	Лист	№ докум.	Подп.	Дата
Разраб.		Ляпин		
Пров.		Ляпин		
Т.контр.				
Н.контр.		Мюнтер		
Утв.				

Д22Е.014.002

Ручка

Лит.	Масса	Масштаб
И	0,21	1:1
Лист	Листов 1	

ВСт.3сп. ГОСТ 380-71

Госстрой СССР ГПИ Горьковский САНТЕХПРОЕКТ

Формат А4

Д22Е.014.007

25

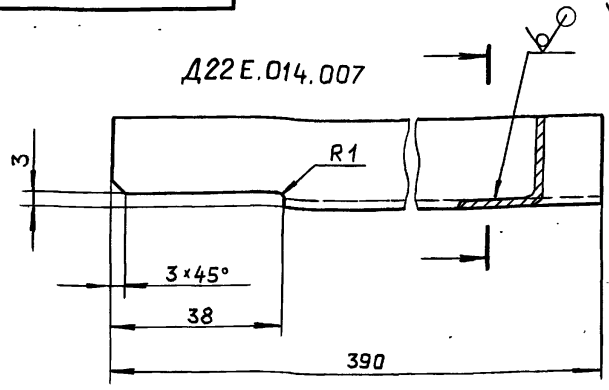

Д22Е.014.007-01 – Зеркальное отражение

остальное – см. Д22Е.014.007.



h16 ; ± IT16/2

Изм.	Лист	№ докум.	Подп.	Дата
Разраб.		Ляпин		
Пров.		Ляпин		
Т.контр.				
Н.контр.		Мюнтер		
Утв.				

Д22Е.014.007

Связь

Лит.	Масса	Масштаб
И	0,27	1:2
Лист	Листов 1	

Уголок 40×40×2 ГОСТ 19771-74 / ВСт.3кп.2 ГОСТ 11474-76

Госстрой СССР ГПИ Горьковский САНТЕХПРОЕКТ

Формат А4

Формат	Зона	Поз.	Обозначение	Наименование	Кол.	Примечание
				Документация		
А2			Д22Е.014.020 СБ	Сборочный чертеж		
				Детали		
А4		1	Д22Е.014.007	Связь	1	
		2	-01	Связь	1	
А4		3	Д22Е.014.009	Скоба	2	
БЧ		4	Д22Е.014.017	Связь		
				Уголок 40×25×3-Б-ГОСТ 8510-72		
				ВСт.3сп ГОСТ 535-79		
				L = 973 h16	2	1,45 кг
БЧ		5	Д22Е.014.018	Планка		
				Лист Б-ПН-2 ГОСТ 19903-74		
				3-IУ-Н-ВСт.3сп ГОСТ 16523-70		
				(25×1454) h16	1	0,57 кг
А4		6	Д22Е.014.019	Втулка	1	
А4		7	Д22Е.014.021	Стенка	1	
		8	-01	Стенка	1	

Изм.	Лист	№ докум.	Подп.	Дата
Разраб.		Ляпин		
Пров.		Ляпин		
Нач.отд.				
Н.контр.		Мюнтер		
Утв.				

Д22Е.014.020

Дверка правая

Лит.	Лист	Листов
И	1	2

Госстрой СССР ГПИ Горьковский САНТЕХПРОЕКТ

Формат	Зона	Поз.	Обозначение	Наименование	Кол.	Примечание
БЧ		9	Д22Е.014.022	Стойка		
				Уголок 40×40×2 ГОСТ 19771-74		
				ВСт.3кп.2 ГОСТ 11474-76		
				L = 1454 h16	1	1,06 кг
БЧ		10	Д22Е.014.023	Стенка		
				Лист Б-ПН-2 ГОСТ 19903-74		
				3-IУ-Н-ВСт.3сп ГОСТ 16523-70		
				(321×1396) h16	1	7,5 кг
БЧ		11	Д22Е.014.024	Стенка		
				Лист Б-ПН-2 ГОСТ 19903-74		
				3-IУ-Н-ВСт.3сп ГОСТ 16523-70		
				(368×1450) h16	1	8,2 кг
		12	Д22Е.014.025	Стойка		
				Уголок 40×25×3-Б-ГОСТ 8510-72		
				ВСт.3сп. ГОСТ 535-79		
				L = 1454 h16	2	2,15 кг
				Материалы		
		13		Мулитокремнеземистый рулонный материал марки МКРР-130 S40 ГОСТ 23619-79	1	кг

Д22Е.014.020 Лист 2

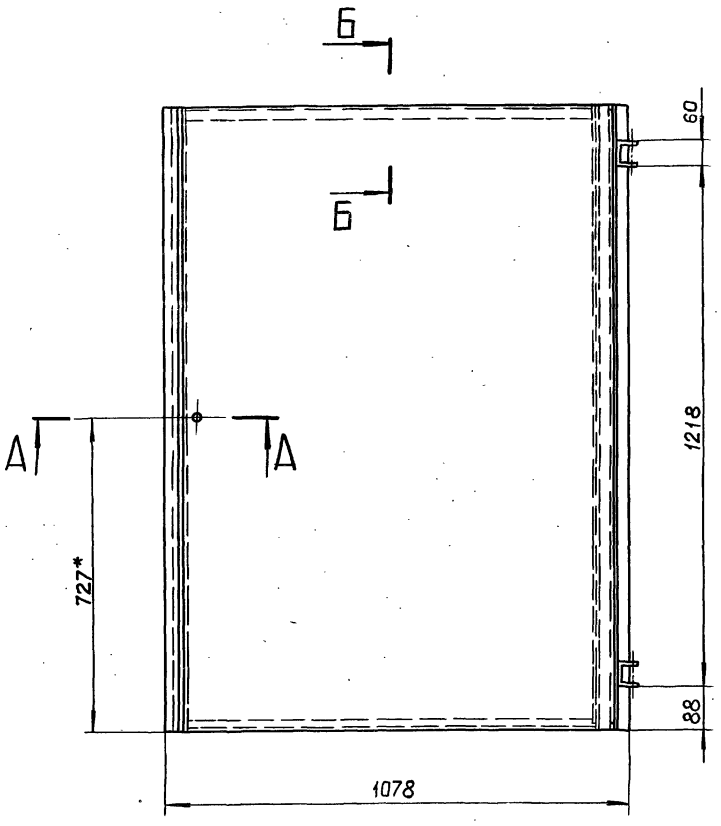

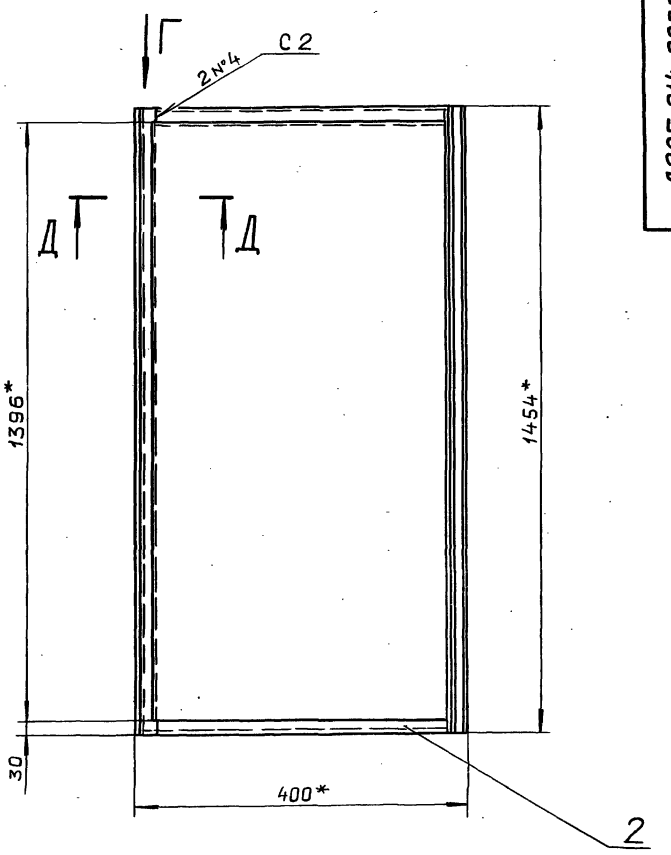

Д–Д
М 1:1

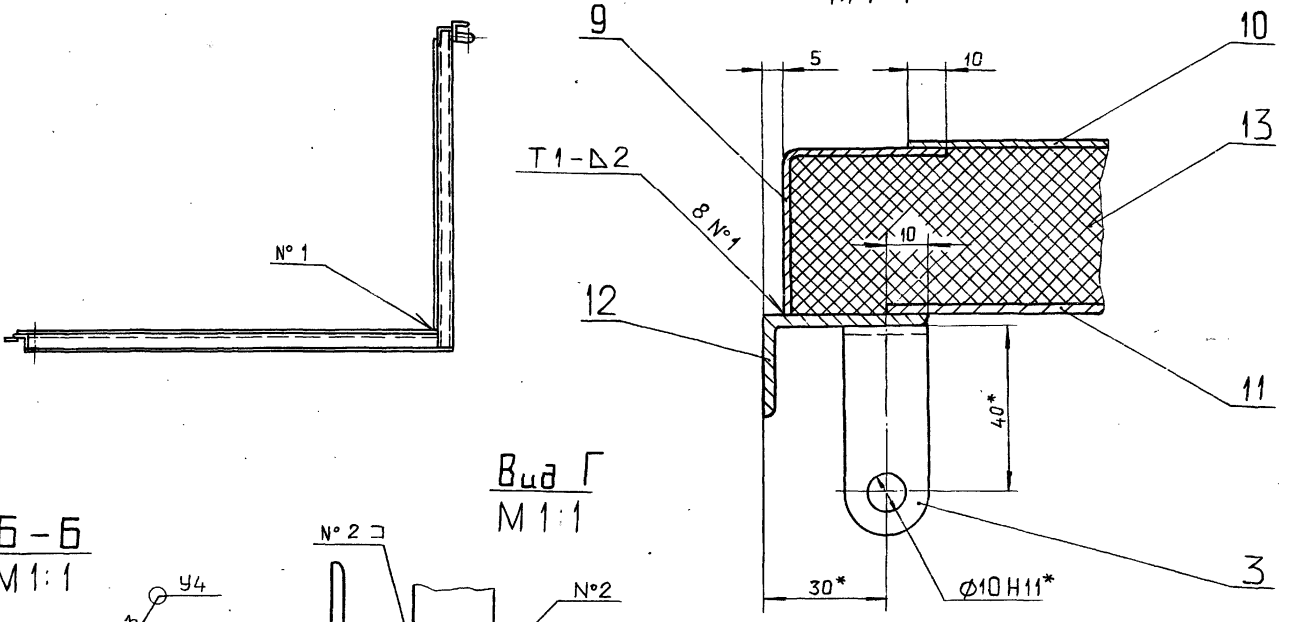

Вид Г
М 1:1

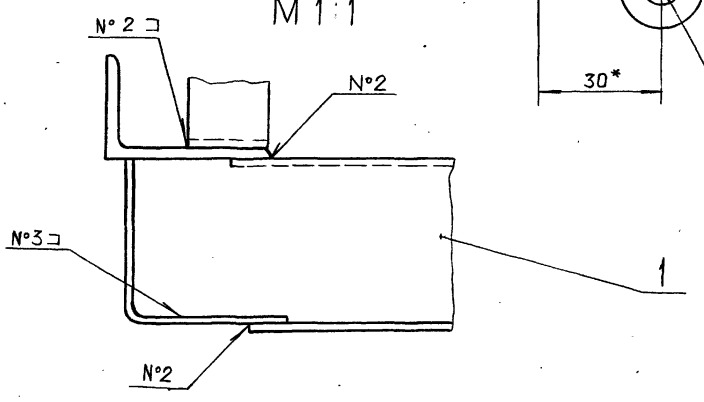

Б–Б
М 1:1

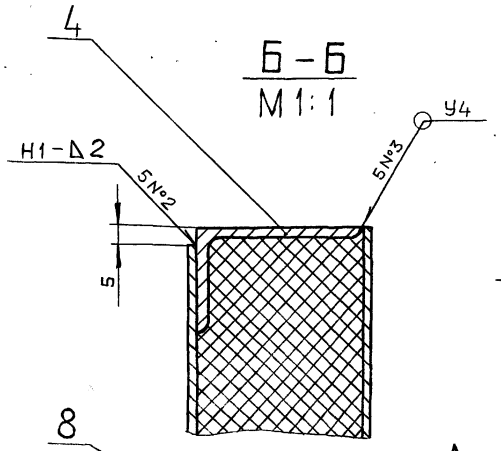

Д–А
М 1:1

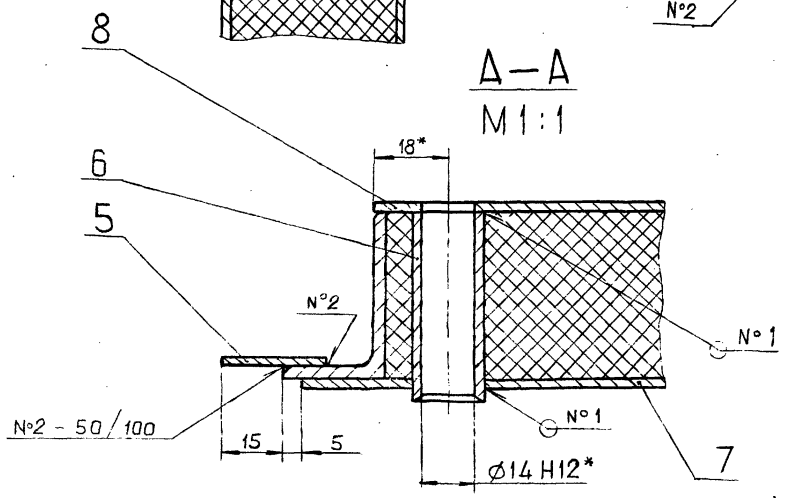

1. *Размеры для справок.
2. $\pm \frac{IT16}{2}$.
3. Сварные швы по ГОСТ 5264-80

					Д22Е.014.020СБ		
Изм.	Лист	№докум.	Подп.	Дата			
Разраб.		Ляпин			Дверка правая	Лит.	Масса	Масштаб
Пров.		Ляпин				И	71	1:10
Т.контр.						Лист	Листов 1	
Н.контр.		Мюнтер				Госстрой СССР ГПИ Горьковский САНТЕХПРОЕКТ		
Утв.								

Копировал: Ганкова

Инв. № подл. | Подп. и дата | Взам. инв. №

Д22Е.014.009

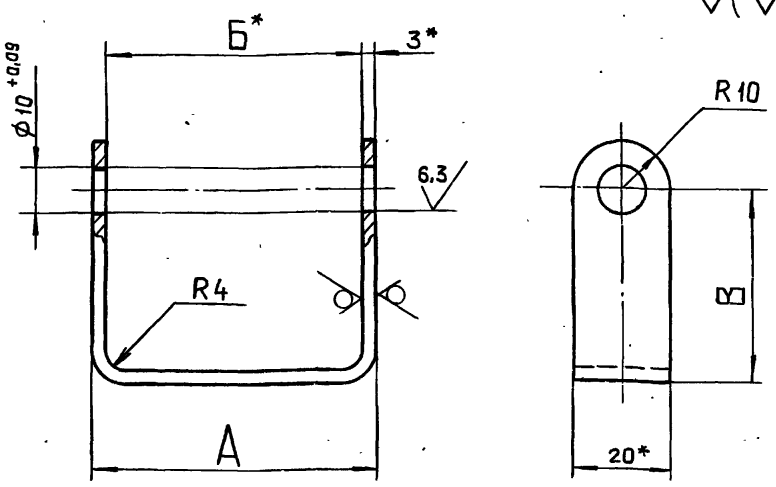

Обозначение	Размеры, мм А	Б	В	Масса, кг
Д22Е.014.009	60	54	40	0,070
-01	66	60	30	0,063

1.* Размеры для справок.

2. h16 ; $\pm \frac{IT16}{2}$

Изм.	Лист	№ докум.	Подп.	Дата
Разраб.		Ляпин		11.11
Пров.		Ляпин		
Т.контр.				
Н.контр.		Мюнтер		
Утв.				

Д22Е.014.009

Скоба

Лит.	Масса	Масштаб
И	См. табл.	—
Лист	Листов 1	

Лист Б-ПН-3 ГОСТ19903-74
3-IV-Н-ВСт.3сп ГОСТ16523-70

Госстрой СССР ГПИ Горьковский САНТЕХПРОЕКТ

Формат А4

Д22Е.014.019

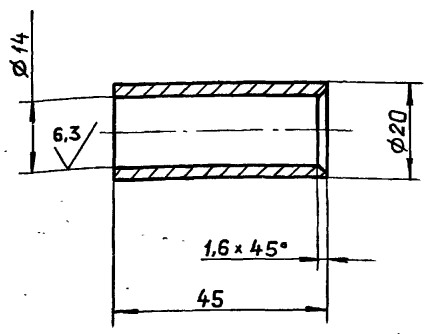

h16 ; $\pm \frac{IT16}{2}$

Изм.	Лист	№ докум.	Подп.	Дата
Разраб.		Ляпин		11.11
Пров.		Ляпин		
Т.контр.				
Н.контр.		Мюнтер		
Утв.				

Д22Е.014.019

Втулка

Лит.	Масса	Масштаб
И	0,035	1:1
Лист	Листов 1	

ВСт.3сп. ГОСТ 380-71

Госстрой СССР ГПИ Горьковский САНТЕХПРОЕКТ

Формат А4

Д22Е.014.021

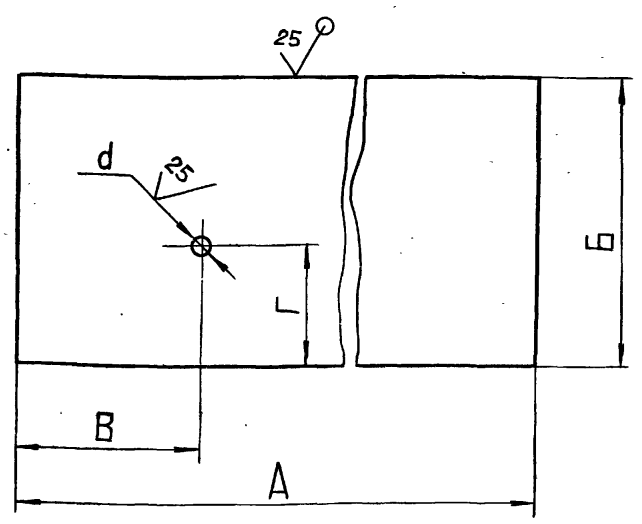

Обозначение	Размеры, мм А	Б	В	Г	d	Масса, кг
Д22Е.014.021	993	1396	722	35	21	23
-01	1454	1016	727	18	15	23,4
-02	2050	616	406	256	58	20
-03	2070	668	418	298	50	21,8

H16; h16 ; $\pm \frac{IT16}{2}$

Изм.	Лист	№ докум.	Подп.	Дата
Разраб.		Ляпин		11.11
Пров.		Ляпин		
Т.контр.				
Н.контр.		Мюнтер		
Утв.				

Д22Е.014.021

Стенка

Лит.	Масса	Масштаб
И	См. табл.	—
Лист	Листов 1	

Лист Б-ПН-2 ГОСТ19903-74
3-IV-Н-ВСт.3сп ГОСТ16523-70

Госстрой СССР ГПИ Горьковский САНТЕХПРОЕКТ

Формат А4

Д22Е.014.029

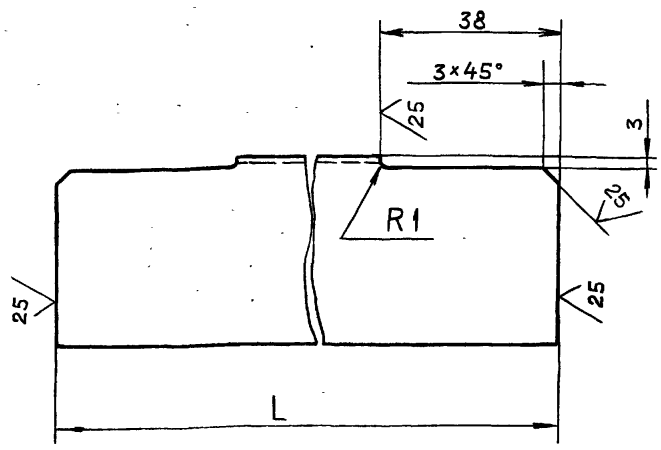

Обозначение	L, мм.	Масса, кг
Д22Е.014.029	292	0,21
-01	2124	1,55

h16 ; $\pm \frac{IT16}{2}$

Изм.	Лист	№ докум.	Подп.	Дата
Разраб.		Ляпин		11.11
Пров.		Ляпин		
Т.контр.				
Н.контр.		Мюнтер		
Утв.				

Д22Е.014.029

Связь

Лит.	Масса	Масштаб
И	См. табл.	—
Лист	Листов 1	

Уголок 40×40×2 ГОСТ19771-74
ВСт.3 кп 2 ГОСТ11474-76

Госстрой СССР ГПИ Горьковский САНТЕХПРОЕКТ

Формат А4

Копировал Ганкова

Формат	Зона	Поз.	Обозначение	Наименование	Кол.	Примечание
				Документация		
*			Д22Е.014.030 СБ	Сборочный чертеж		*А3,А2
				Детали		
А4		1	Д22Е.014.009.-01	Скоба	4	
А4		2	Д22Е.014.021 -02	Стенка	1	
		3	-03	Стенка	1	
Б4		4	Д22Е.014.027	Стенка		
				Лист Б-ПН-2 ГОСТ19903-74		
				3-IV-Н-ВСт.3сп.ГОСТ16523-70		
				(568×2070) h16	1	18,5кг
Б4		5	Д22Е.014.028	Стенка		
				Лист Б-ПН-2 ГОСТ19903-74		
				3-IV-Н-ВСт.3сп.ГОСТ16523-70		
				(40×2130) h16	1	1,34кг
А4		6	Д22Е.014.029 -01	Связь	1	
А4		7	Д22Е.014.031	Стенка	2	
Б4		8	Д22Е.014.032	Стенка		
				Лист Б-ПН-2 ГОСТ19903-74		
				3-IV-Н-ВСт.3сп.ГОСТ16523-70		
				(396×2126) h16	1	13,1
Б4		9	Д22Е.014.033	Связь		
				Уголок 40×40×2 ГОСТ19771-74		
				ВСт.3кп.2 ГОСТ11474-76		
				L=440 h16	2	0,32кг

Изм. Лист № докум. Подп. Дата — Д22Е.014.030

Разраб. Ляпин — Лит. И | Лист 1 | Листов 4

Пров. Ляпин

Нач.отд

Н.контр. Мкантер — Госстрой СССР ГПИ Горьковский САНТЕХПРОЕКТ

Утв.

Шкаф

Инв.№подл. | Подп. и дата | Взам.инв.№ | Инв.№дубл. | Подп. и дата

формат А4

Формат	Зона	Поз.	Обозначение	Наименование	Кол.	Примечание
Б4		10	Д22Е.014.034	Связь		
				Уголок 40×40×2 ГОСТ19771-74		
				ВСт.3кп.2 ГОСТ11474-76		
				L=698 h16	2	0,51кг
Б4		11	Д22Е.014.035	Стойка		
				Уголок 40×25×3-Б ГОСТ8510-72		
				ВСт.3сп ГОСТ 535-79		
				L=1458 h16	3	2,16кг
А4		12	Д22Е.014.036	Косынка	1	
Б4		13	Д22Е.014.037	Упор		
				Лист Б-ПН-Б ГОСТ19903-74		
				ВСт.3сп ГОСТ14637-79		
				(14×14) h16	1	0,01кг
Б4		14	Д22Е.014.038	Вставка		
				Лист Б-ПН-2 ГОСТ19903-74		
				3-IV-Н-ВСт.3сп.ГОСТ16523-70		
				(45×100) h16	8	0,071кг
Б4		15	Д22Е.014.039	Вставка		
				Лист Б-ПН-2 ГОСТ19903-74		
				3-IV-Н-ВСт.3сп.ГОСТ16523-70		
				(45×140) h16	8	0,099кг
Б4		16	Д22Е.014.041	Стенка		
				Лист Б-ПН-2 ГОСТ19903-74		
				3-IV-Н-ВСт.3сп.ГОСТ16523-70		
				(256×2070) h16	1	8,3кг
Б4		17	Д22Е.014.042	Стенка		

Изм. Лист № докум. Подп. Дата — Д22Е.014.030 — Лист 2

Инв.№подл. | Подп. и дата | Взам.инв.№ | Инв.№дубл. | Подп. и дата

формат А4

Формат	Зона	Поз.	Обозначение	Наименование	Кол.	Примечание
				Лист Б-ПН-2 ГОСТ19903-74		
				3-IV-Н-ВСт.3сп ГОСТ16523-70		
				(218×2050) h16	1	7кг
Б4		18	Д22Е.014.043	Связь		
				Уголок 40×40×2 ГОСТ19771-74		
				ВСт.3кп2 ГОСТ11474-76		
				L=2050 h16	2	1,5кг
Б4		19	Д22Е.014.044	Втулка		
				Труба 57×3 ГОСТ 10704-76		
				Д ГОСТ 10705-80		
				L=45 h16	1	0,18кг
А4		20	Д22Е.014.045	Связь	1	
Б4		21	Д22Е.014.046	Связь		
				Уголок 40×40×2 ГОСТ19771-74		
				ВСт.3кп2 ГОСТ11474-76		
				L=598 h16	2	0,435кг
Б4		22	Д22Е.014.047	Стойка		
				Уголок 40×40×2 ГОСТ19771-74		
				ВСт.3кп2 ГОСТ11474-76		
				L=1458 h16	2	1,06кг
А4		23	Д22Е.014.029	Связь	2	
				Материалы		
		24		Мулитокремнеземистый рулонный материал марки МКРР-130 S40 ГОСТ 23619-79	1,5	кг

Изм. Лист № докум. Подп. Дата — Д22Е.014.030 — Лист 3

Инв.№подл. | Подп. и дата | Взам.инв.№ | Инв.№дубл. | Подп. и дата

формат А4

Формат	Зона	Поз.	Обозначение	Наименование	Кол.	Примечание
				Переменные данные для исполнений		
				Д22Е.014.030		
				Детали		
А4		25	Д22Е.014.048	Стенка	2	
А4		26	Д22Е.014.049	Стенка	2	
А4		27	Д22Е.014.051	Стенка	1	
А4		28	Д22Е.014.052	Стенка	1	
		29	-01	Стенка	1	
				Д22Е.014.030-01		
				Детали		
А4		25	Д22Е.014.048-01	Стенка	2	
А4		26	Д22Е.014.049-01	Стенка	2	
А4		27	Д22Е.014.051-01	Стенка	1	
А4		28	Д22Е.014.052-02	Стенка	1	
		29	-03	Стенка	1	

Изм. Лист № докум. Подп. Дата — Д22Е.014.030 — Лист 4

Инв.№подл. | Подп. и дата | Взам.инв.№ | Инв.№дубл. | Подп. и дата

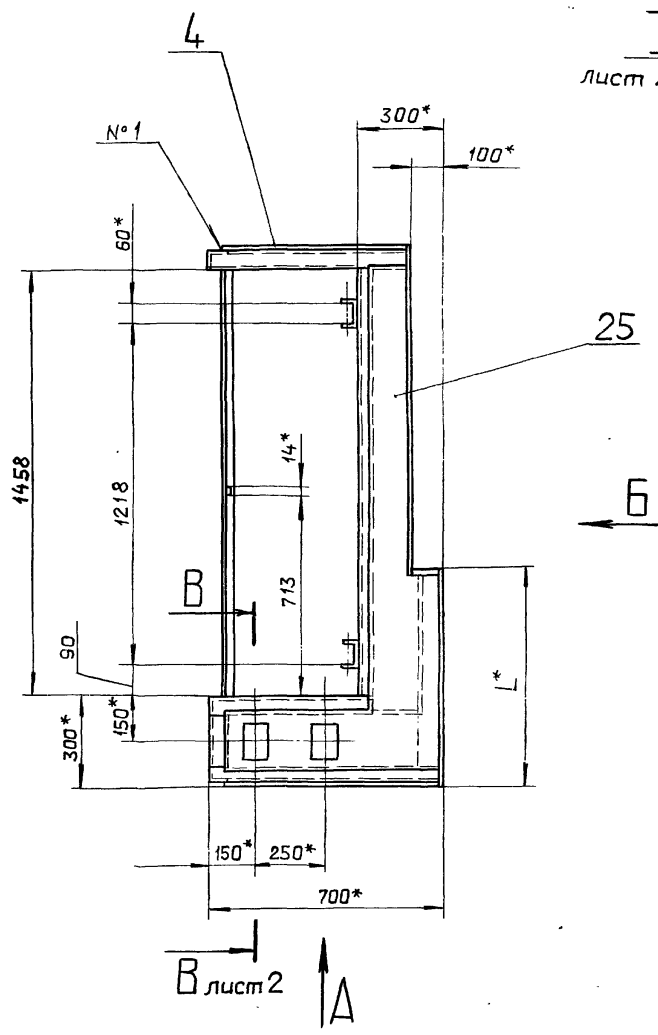

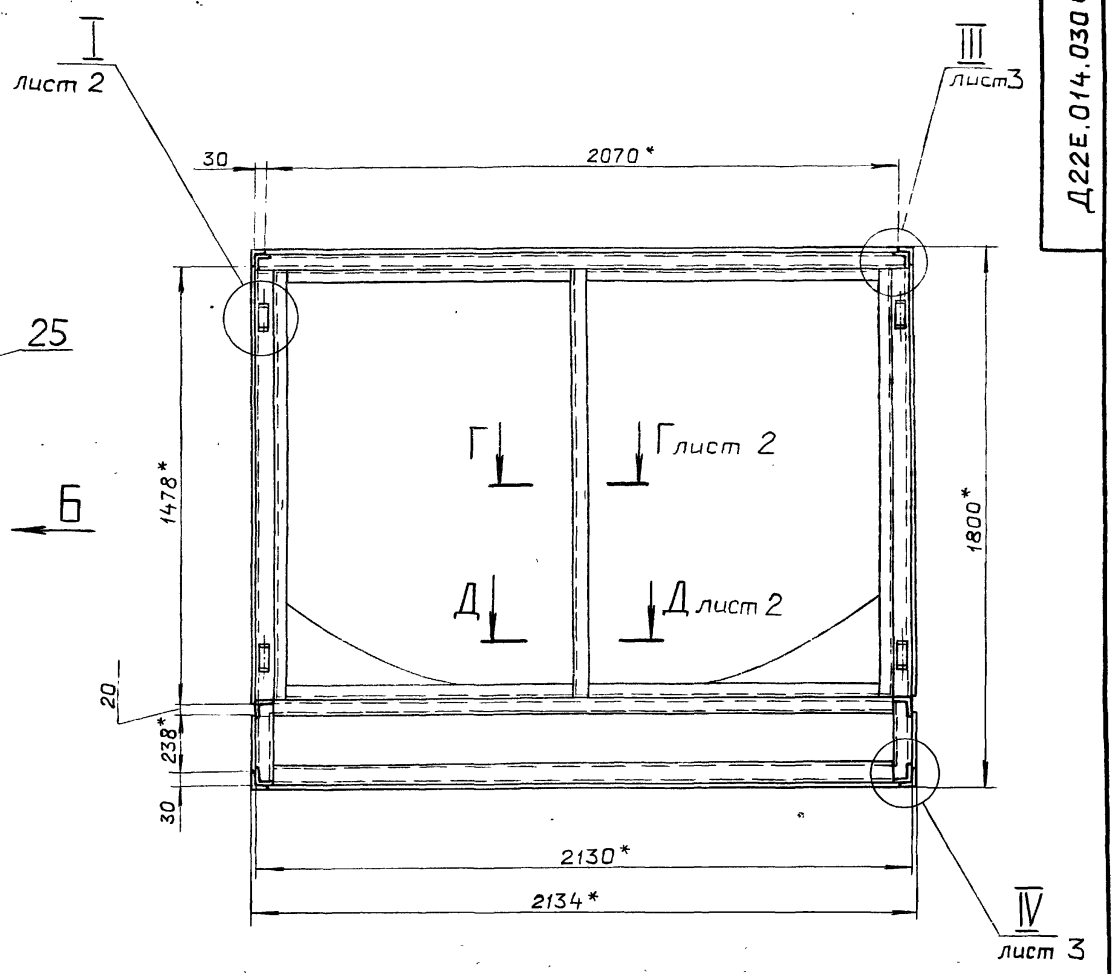

Вид А

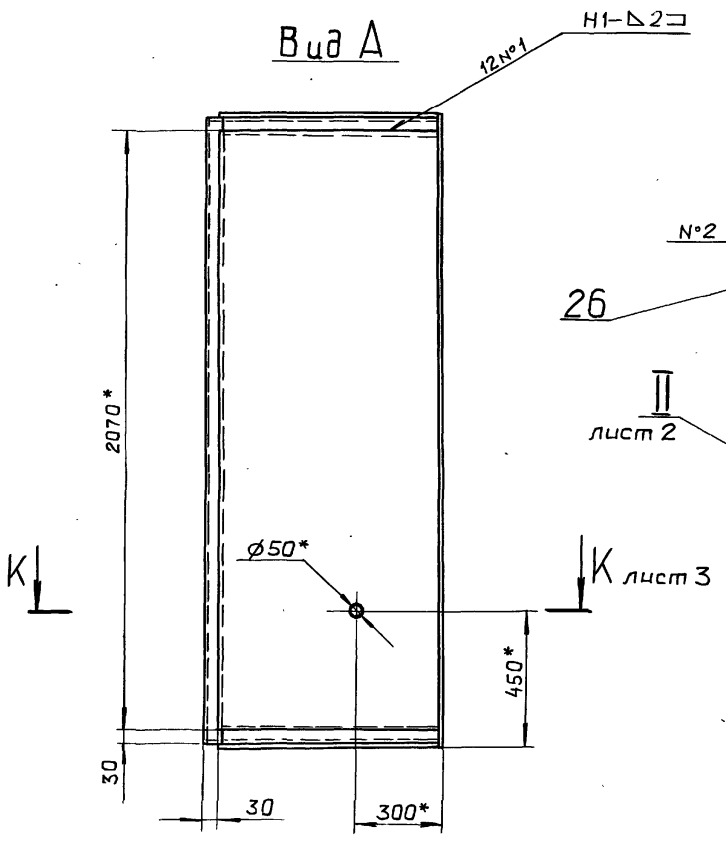

Вид Б

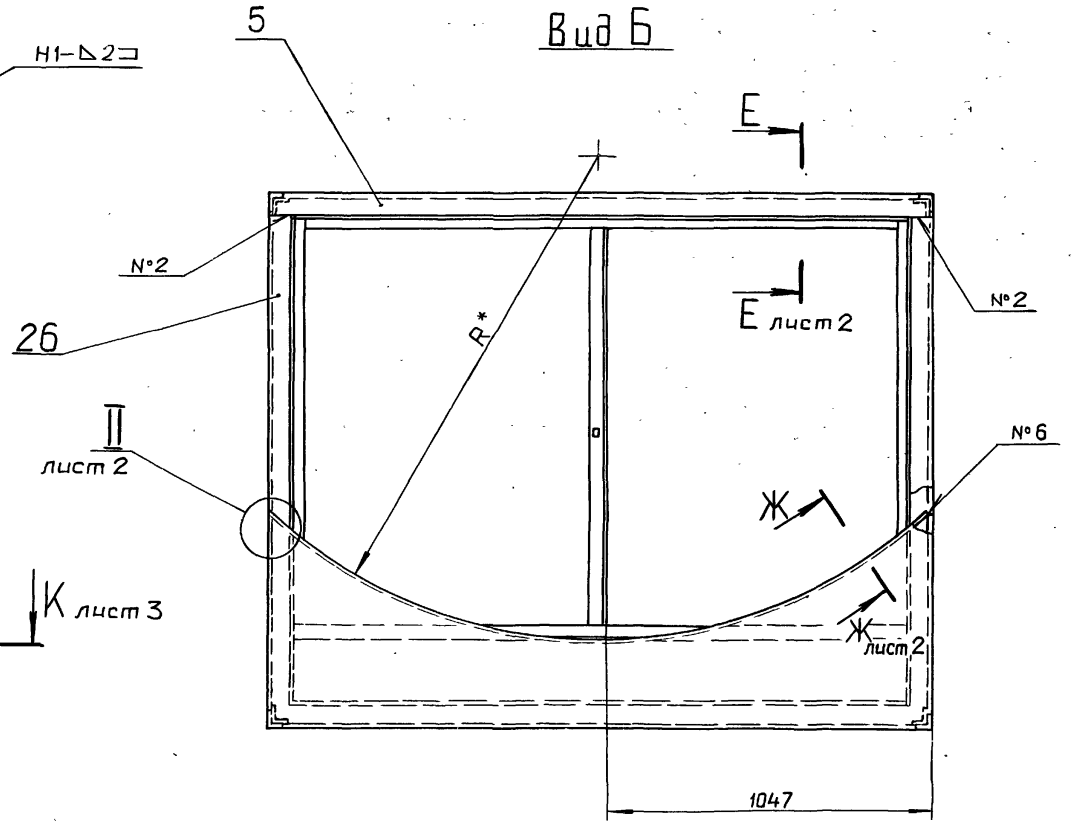

Обозначение	Котел	R, мм.	L, мм.	Масса, кг
Д22Е.014.010СБ	ДЕ-4	1384	814	171
-01	ДЕ-6,5	1624	700	161

1* Размеры для справок.

2 $\pm \frac{IT16}{2}$

3. Сварные швы №1... №6 - по ГОСТ 5264-80, №7 - по ГОСТ 11534-75.

Изм.	Лист	№ докум.	Подп.	Дата
Разраб.		Ляпин		14.12.88
Пров.		Ляпин		
Т.контр.				
Н.контр.		Мюнтер		
Утв.				

Д22Е.014.030 СБ

Шкаф

Лит.	Масса	Масштаб
И	См. табл.	—

Лист 1 Листов 3

Госстрой СССР ГПИ Горьковский САНТЕХПРОЕКТ

Инв. № подл. | Подп. и дата | Взам. инв. № | Инв. № дубл. | Подп. и дата

I
М 1:1 лист 1

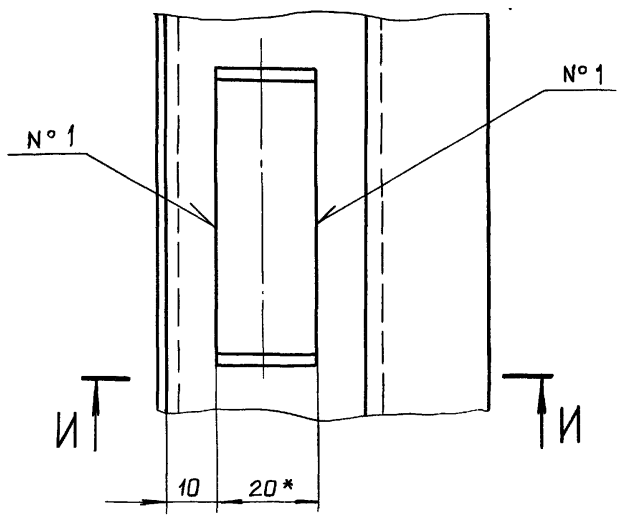

И – И
М 1:1

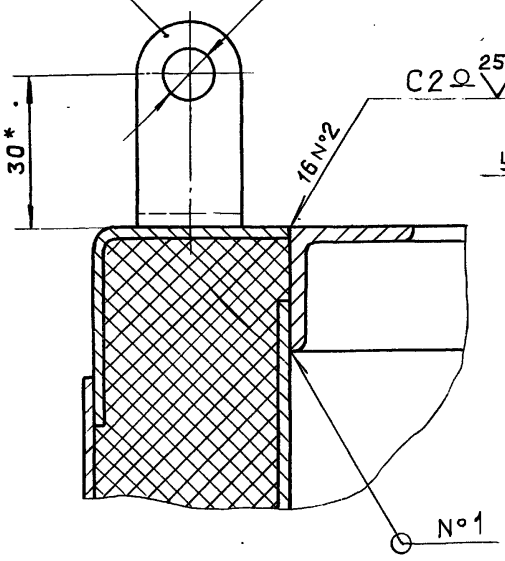

II
М 1:5 лист 1

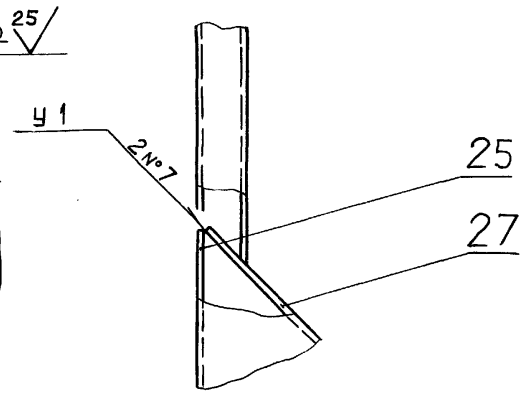

Е – Е
М 1:1 лист 1

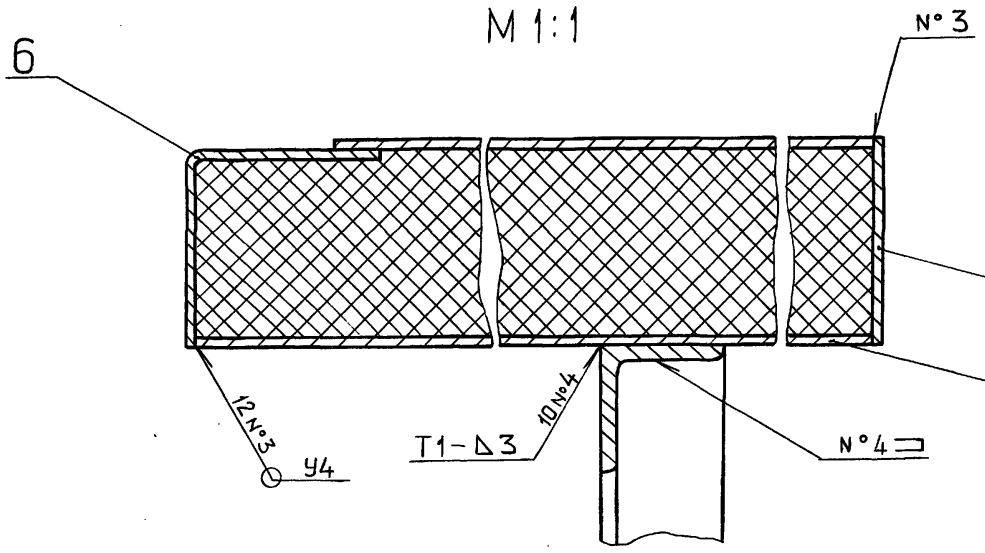

В – В
М 1:2 лист 1

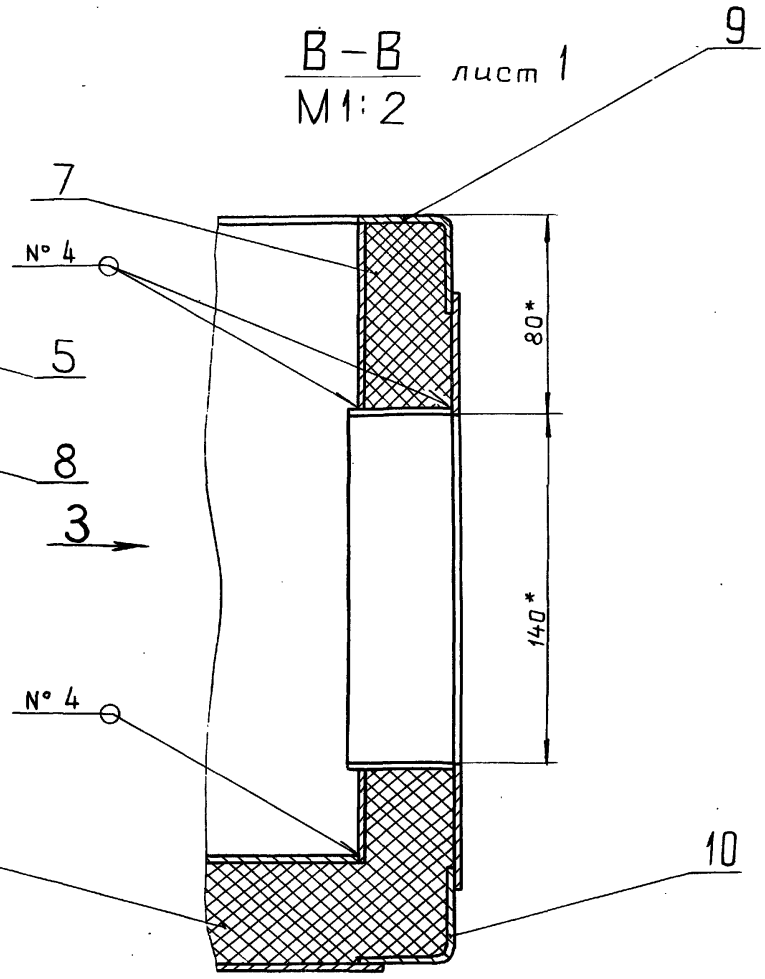

Д – Д
М 1:1 лист 1

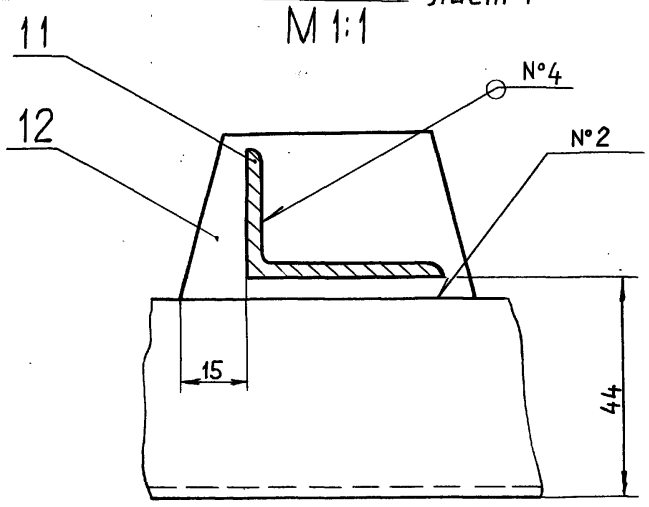

Вид 3
М 1:2

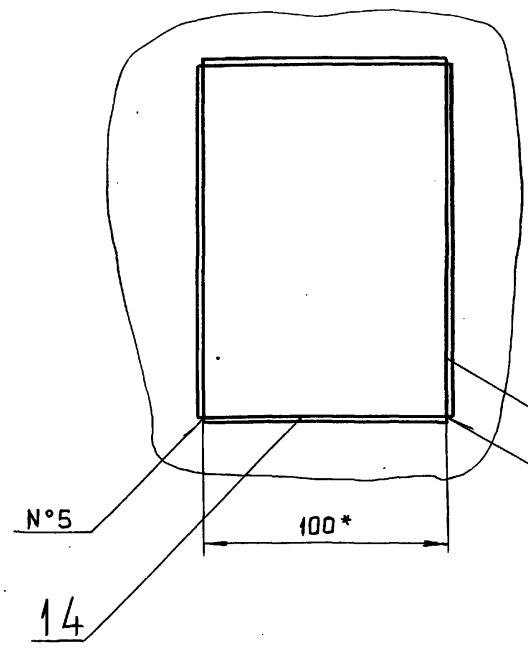

Ж – Ж
М 1:1 повернуто лист 1

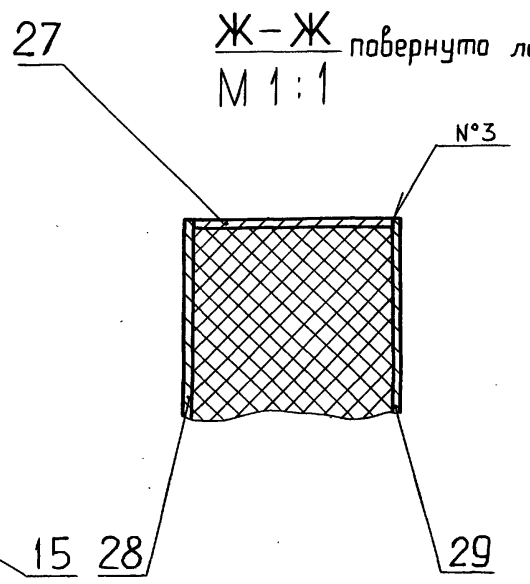

Г – Г
М 1:1 лист 1

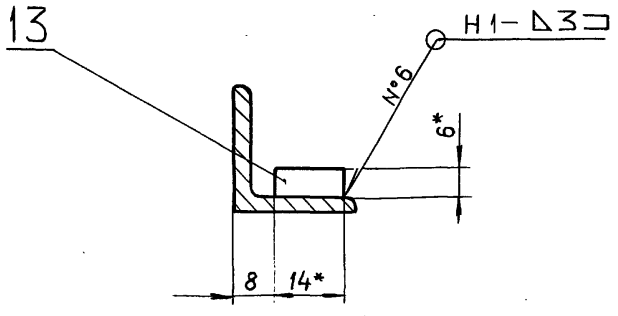

Изм.	Лист	№ докум.	Подп.	Дата	Д22Е.014.030 СБ	Лист

Копировал Ганкова 23108-08 63 формат А4

Инв. № подл. | Подп. и дата | Взам. инв. № | Инв. № дубл. | Подп. и дата

Д22Е.014.030СБ

К–К
М1:5 лист 1

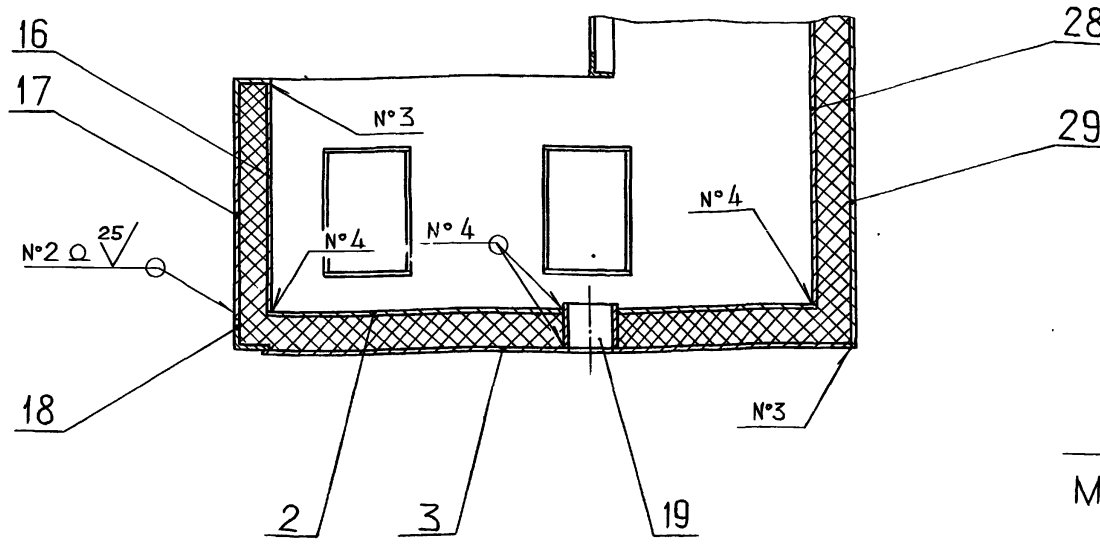

Ⅳ
М 1:1 лист 1

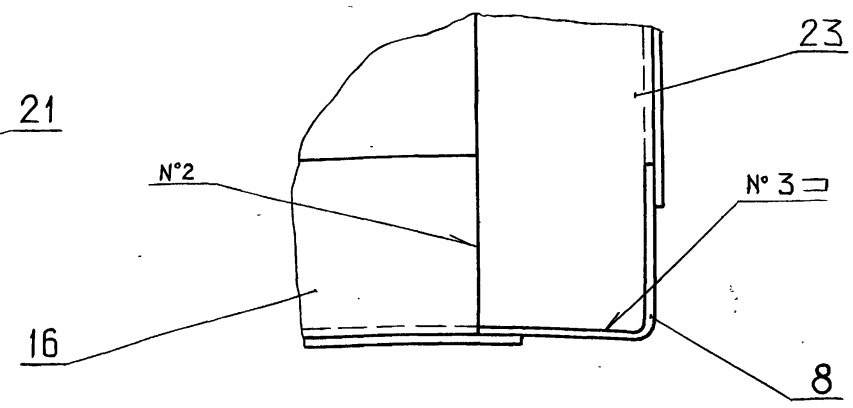

Ⅲ
М 1:1 лист 1

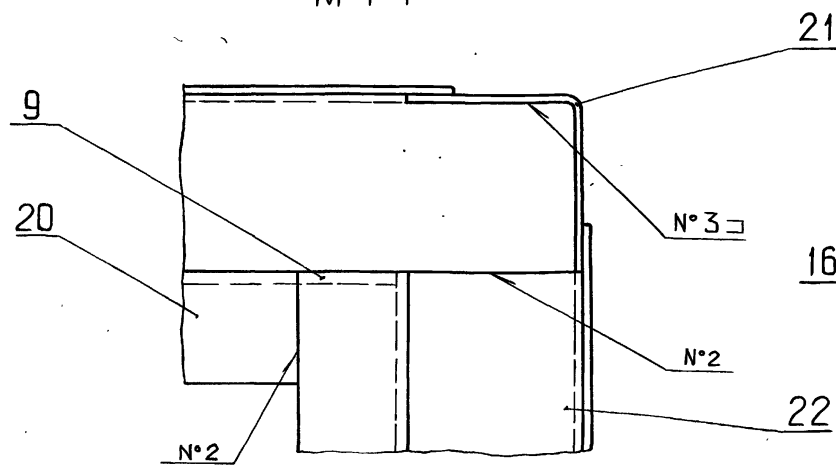

Изм.	Лист	№ докум.	Подп.	Дата	Д22Е.014.030 СБ	Лист 3

формат А3

Д22Е.014.031

25 (√)

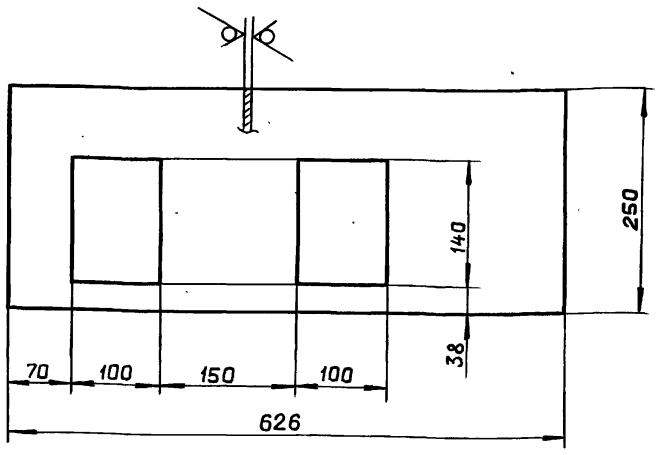

H16 ; h16 ; ± IT16/2

Изм.	Лист	№ докум.	Подп.	Дата	Д22Е.014.031		
Разраб.		Ляпин			Стенка	Лит. И	Масса 2	Масштаб 1:5
Пров.		Ляпин				Лист	Листов 1	
Т.контр.					Лист 5-ПН-2 ГОСТ19903-74 3-Ⅳ-Н-ВСт3сп. ГОСТ16523-70	ГОССТРОЙ СССР ГПИ ГОРЬКОВСКИЙ САНТЕХПРОЕКТ		
Н.контр.		Мюнтер						
Утв.								

Формат А4

Д22Е.014.036

(√)

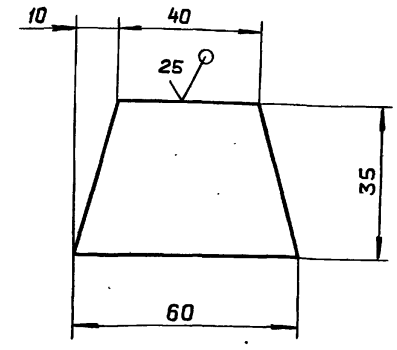

h16 ; ± IT16/2

Изм.	Лист	№ докум.	Подп.	Дата	Д22Е.014.036		
Разраб.		Ляпин			Косынка	Лит. И	Масса 0.022	Масштаб 1:1
Пров.		Ляпин				Лист	Листов 1	
Т.контр.					Лист 5-ПН-2 ГОСТ19903-74 3-Ⅳ-Н-ВСт3сп. ГОСТ16523-70	ГОССТРОЙ СССР ГПИ ГОРЬКОВСКИЙ САНТЕХПРОЕКТ		
Н.контр.		Мюнтер						
Утв.								

Копировал · Ганкова 23108-08 64

Формат А4

Альбом 7 часть 1

Типовой проект 903-1-260.88

Подп. и дата | Инв. № дубл. | Взам. инв. № | Подп. и дата | Инв. № подл.

Д22Е.014.045

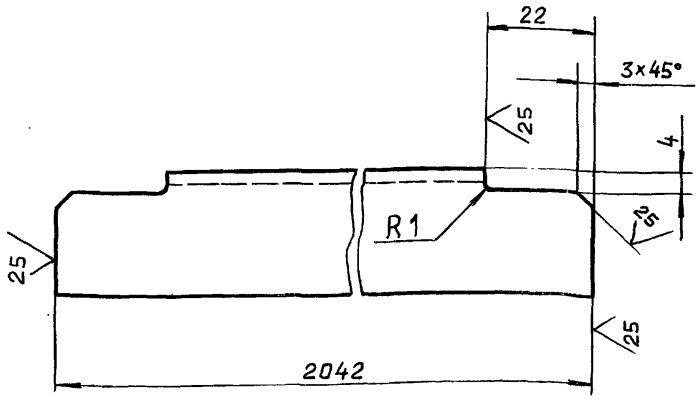

$h16 ; \pm \frac{IT16}{2}$

Изм.	Лист	№ докум.	Подп.	Дата
Разраб.		Ляпин		
Пров.		Ляпин		
Т.контр.				
Н.контр.		Мюнтер		
Утв.				

Д22Е.014.045

Связь	Лит.	Масса	Масштаб
	И	3	1:1
	Лист	Листов 1	

Уголок 25×25×3-Б-ГОСТ8509-72 / ВСт.3сп. ГОСТ 535-79

Госстрой СССР ГПИ Горьковский САНТЕХПРОЕКТ

Формат А4

Д22Е.014.048

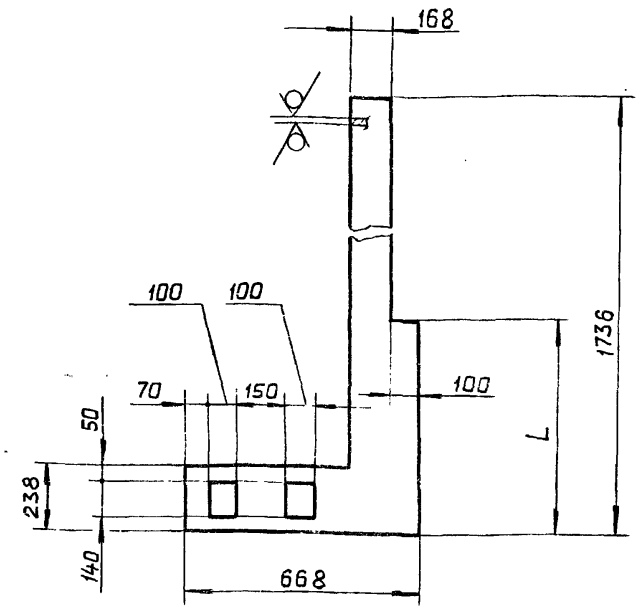

Обозначение	Котел	L, мм	Масса, кг
Д22Е.014.048	ДЕ-4	782	5,93
—01	ДЕ-6,5	668	6,93

$H16 ; h16 ; \pm \frac{IT16}{2}$

Изм.	Лист	№ докум	Подп.	Дата
Разраб.		Ляпин		
Пров.		Ляпин		
Т.контр.				
Н.контр.		Мюнтер		
Утв.				

Д22Е.014.048

Стенка	Лит.	Масса	Масштаб
	И	См. табл.	—
	Лист	Листов 1	

Лист Б-ПН-2 ГОСТ 19903-74 / 3-IV-Н-ВСт.3сп.ГОСТ16523-70

Госстрой СССР ГПИ Горьковский САНТЕХПРОЕКТ

Формат А4

Д22Е.014.049

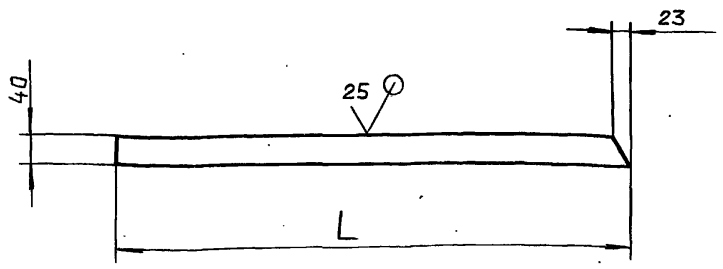

Обозначение	Котел	L, мм	Масса, кг
Д22Е.014.049	ДЕ-4	1011	0,63
—01	ДЕ-6,5	1125	0,7

$h16 ; \pm \frac{IT16}{2}$

Изм.	Лист	№ докум.	Подп.	Дата
Разраб.		Ляпин		
Пров.		Ляпин		
Т.контр.				
Н.контр.		Мюнтер		
Утв.				

Д22Е.014.049

Стенка	Лит.	Масса	Масштаб
	И	См. табл.	—
	Лист	Листов 1	

Лист Б-ПН-2 ГОСТ 19903-74 / 3-IV-Н-ВСт.3сп.ГОСТ16523-70

Госстрой СССР ГПИ Горьковский САНТЕХПРОЕКТ

Д22Е.014.051

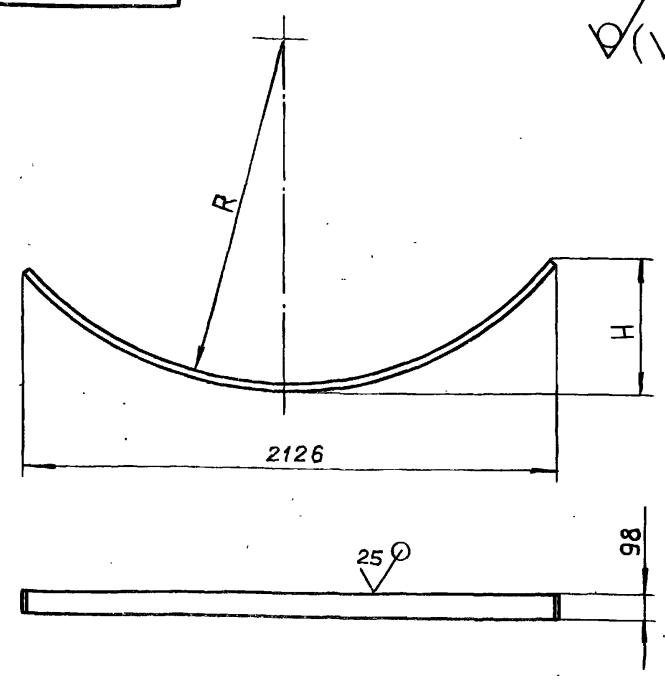

Обозначение	Котел	R, мм	H, мм.	Масса, кг
Д22Е.014.051	ДЕ-4	1384	514	2,9
—01	ДЕ-6,5	1624	400	4,3

$h16 ; \pm \frac{IT16}{2}$

Изм.	Лист	№ докум.	Подп.	Дата
Разраб.		Ляпин		
Пров.		Ляпин		
Т.контр.				
Н.контр.		Мюнтер		
Утв.				

Д22Е.014.051

Стенка	Лит.	Масса	Масштаб
	И	См. табл.	—
	Лист	Листов 1	

Лист Б-ПН-2 ГОСТ 19903-74 / 3-IV-Н-ВСт.3сп.ГОСТ16523-70

Госстрой СССР ГПИ Горьковский САНТЕХПРОЕКТ

Д22Е.014.052

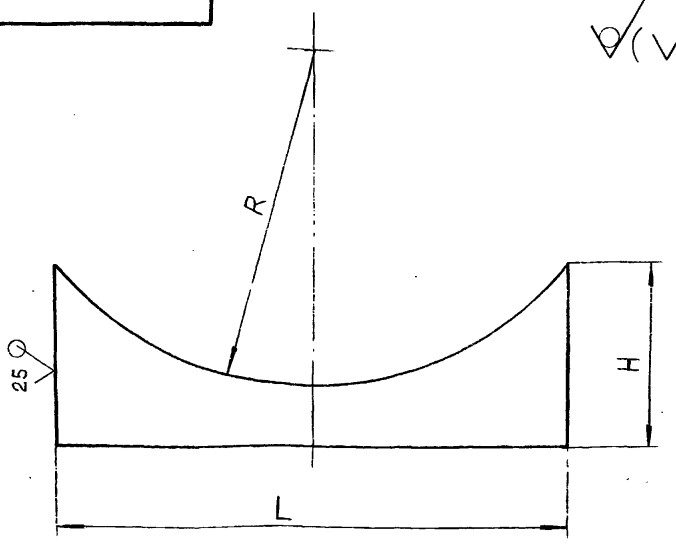

Обозначение	Котел	Размеры, мм L	R	H	Масса, кг
Д22Е.014.052	ДЕ-4	2070	1384	512	15,04
-01		2130		812	23,72
-02	ДЕ-6,5	2070	1624	398	5,83
-03		2130		698	18,84

h16; $\pm\frac{IT16}{2}$

Изм.	Лист	№ докум.	Подп.	Дата
Разраб.		Ляпин		
Пров.		Ляпин		
Т.контр.				
Н.контр.		Мюнтер		
Утв.				

Д22Е.014.052

Стенка

Лит.	Масса	Масштаб
И	см. табл.	—
Лист	Листов 1	

Лист Б-ПН-2 ГОСТ 19903-74
3-IV-Н-ВСт.3сп.ГОСТ 16523-70

Госстрой СССР ГПИ Горьковский САНТЕХПРОЕКТ

Формат А4

Д22Е.015.001

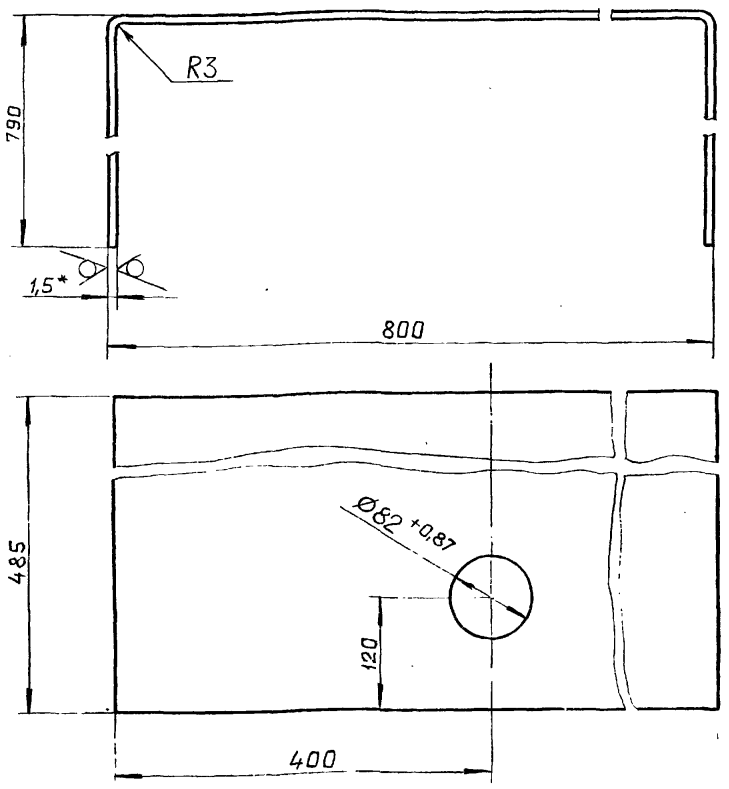

1* Размеры для справок

2. $\pm\frac{IT16}{2}$

Изм.	Лист	№ докум.	Подп.	Дата
Разраб.		Панова		
Пров.		Панова		
Т.контр.				
Н.контр.		Мюнтер		
Утв.				

Д22Е.015.001

Обечайка

Лит.	Масса	Масштаб
И	13,5	1:5
Лист	Листов	

Лист Б-ПН-1,5 ГОСТ 19903-74
3-IV-Н-ВСт.3сп ГОСТ 16523-70

Госстрой СССР ГПИ Горьковский САНТЕХПРОЕКТ

Формат А4

Формат	Зона	Поз.	Обозначение	Наименование	Кол.	Примечание
				Документация		
А2			Д22Е.015.000 СБ	Сборочный чертеж		
				Детали		
А4		1	Д22Е.015.001	Обечайка	1	
А4		2	Д22Е.015.002	Крышка	1	
БЧ		3	Д22Е.015.003	Патрубок		
				Труба 80×2 ГОСТ 8734-75		
				Д ГОСТ 8733-74		
				L=107 h16	1	0,41 кг
А4		4	Д22Е.015.004	Фланец	1	
А4		5	Д22Е.015.005	Подкладка	1	
А3		6	Д22Е.015.006	Стойка	1	
БЧ		7	Д22Е.015.007	Стенка		
				Лист Б-ПН-1,5 ГОСТ 19903-74		
				3-IV-Н-ВСт.3сп ГОСТ 16523-70		
				(786×786) h16	1	7,4 кг
БЧ		8	Д22Е.015.008	Полка		
				Лист Б-ПН-1,5 ГОСТ 19903-74		
				3-IV-Н-ВСт.3сп ГОСТ 16523-70		
				(480-780) h16	2	4,4 кг
БЧ		9	Д22Е.015.009	Связь		
				Уголок 36×36×3-Б-ГОСТ 8509-72		
				ВСт.3сп ГОСТ 535-79		
				L=424 h16	4	0,7 кг
БЧ		10	Д22Е.015.011	Связь		
				Уголок 36×36×3-Б-ГОСТ 8509-72		
				ВСт.3сп ГОСТ 535-79		
				L=725 h16	4	1,2 кг
БЧ		11	Д22Е.015.012	Плита		
				Лист Б-ПН-6-ГОСТ 19903-74		
				ВСт.3сп ГОСТ 14637-79		
				(60×60) h16	4	0,17 кг
А3		12	Д22Е.015.006-01	Стойка	1	
				Стандартные изделия		
		13		Винт М6×10.36 ГОСТ 17473-76	7	

Изм.	Лист	№ докум.	Подп.	Дата
Разраб.		Панова		
Пров.		Панова		
Нач.отд.		Вольский		
Н.контр.		Мюнтер		
Утв.				

Д22Е.015.000

Шкаф аккумуляторный

Лит.	Лист	Листов
И	1	2

Госстрой СССР ГПИ Горьковский САНТЕХПРОЕКТ

Формат А4

Д22Е.015.000 Лист 2

Копировал Ганкова

Типовой проект 903-1-260.88 Альбом 7 часть 1

Д22Е.015.000 ОВ

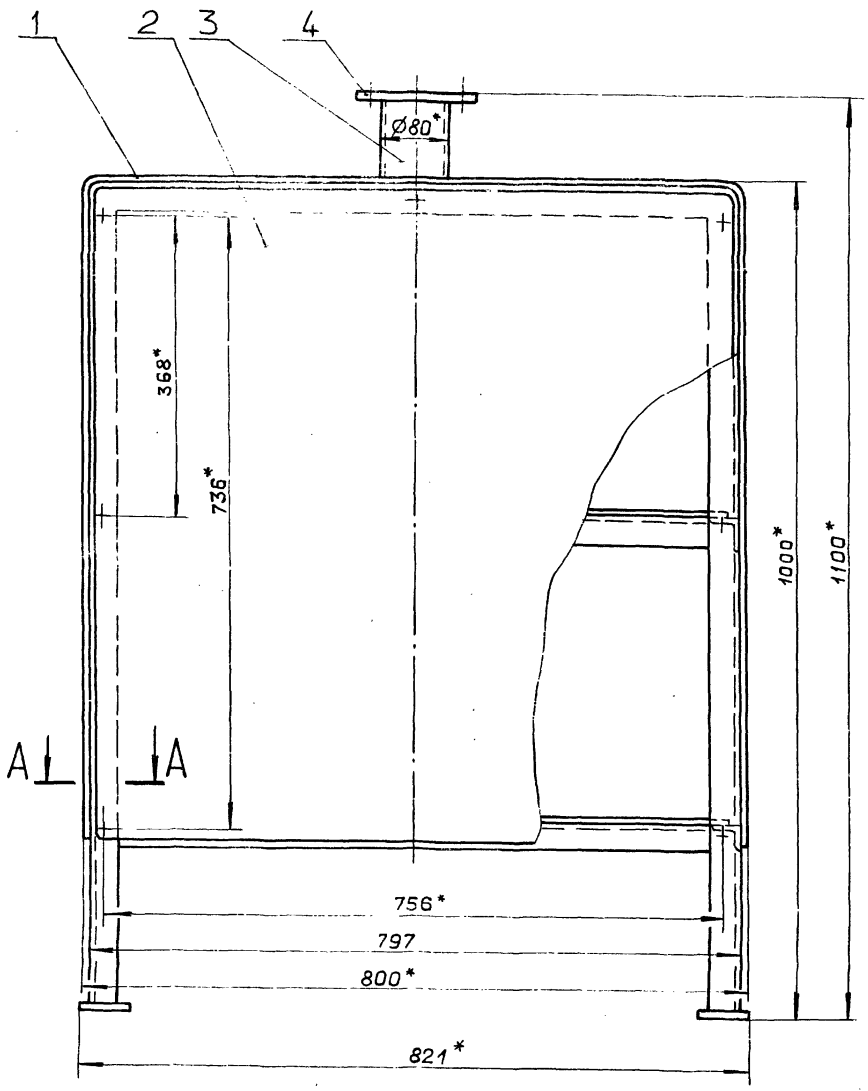

А–А
М 1:1

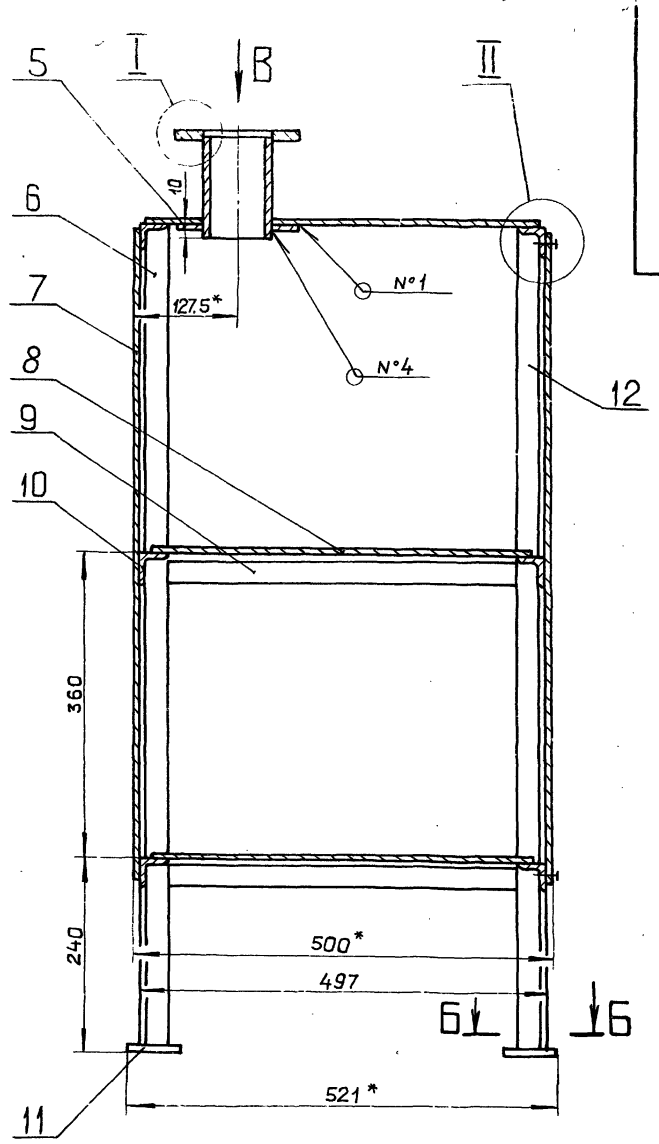

Б–Б
М 1:2

I
М 1:1

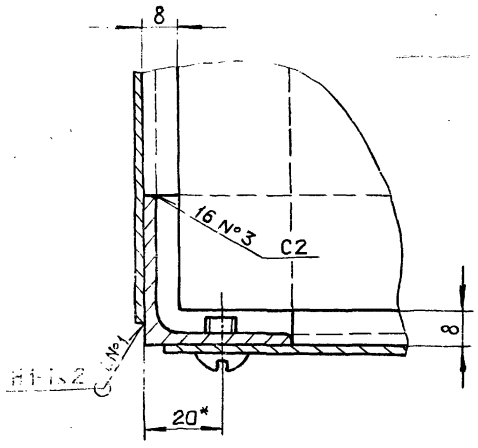

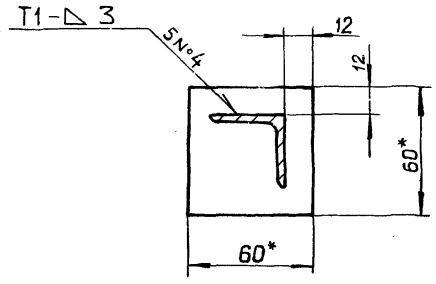

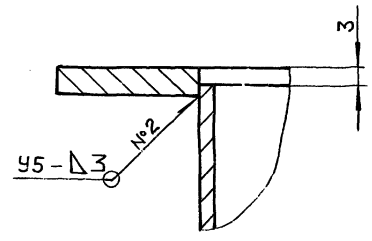

1.* Размеры для справок.

2. ± IT16/2

3. Сварные швы N° 1, 3, 4 по ГОСТ 5264-80, N°2 по ГОСТ 16037-80

4. Покрытие наружных поверхностей:
грунтовка ГФ-021 ГОСТ 25129-82,
эмаль ПФ-115 ГОСТ 6465-76.

II
М 1:1

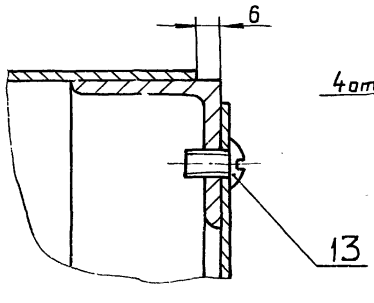

Вид В

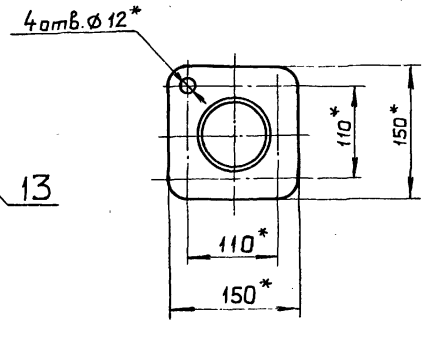

Изм.	Лист	№ докум.	Подп.	Дата
Разраб.		Панова		
Пров.		Панова		
Т.контр.				
Нач.отд.		Вольский		
Н.контр.		Мюнтер		
Утв.				

Д22Е.015.000 СБ

Шкаф аккумуляторный

Лит.	Масса	Масштаб
И	56	1:5
Лист	Листов 1	

Госстрой СССР ГПИ Горьковский САНТЕХПРОЕКТ

Инв. № подл. | Подп. и дата | Взам. инв. № | Инв. № дубл. | Подп. и дата

Типовой проект 903-1-260.88

Альбом 7

Д22Е.015.002

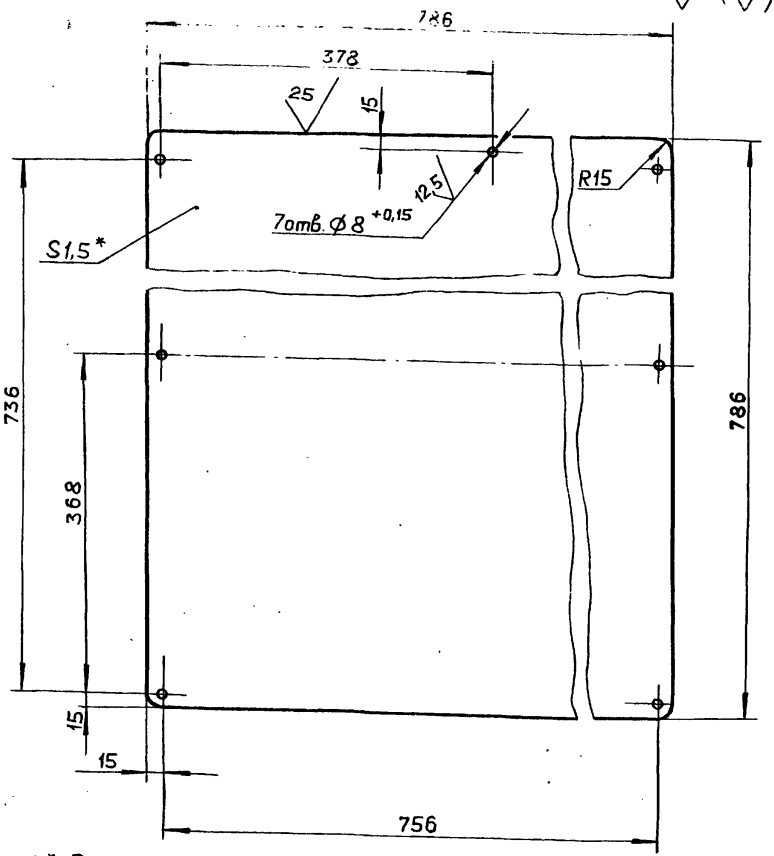

1.* Размеры для справок.

2. ± IT16/2

Изм.	Лист	№ докум.	Подп.	Дата
Разраб.		Панова		12.12.87
Пров.		Панова		
Т.контр.				
Н.контр.		Мюнтер		
Утв.				

Д22Е.015.002

Крышка

Лит.	Масса	Масштаб
И	7,1	1:5

Лист | Листов 1

Лист 6-ПН-1,5 ГОСТ 19903-74 / 3-IV-Н-ВСт.3сп ГОСТ 16523-70

ГОССТРОЙ СССР ГПИ ГОРЬКОВСКИЙ САНТЕХПРОЕКТ

формат А4

Д22Е.015.004

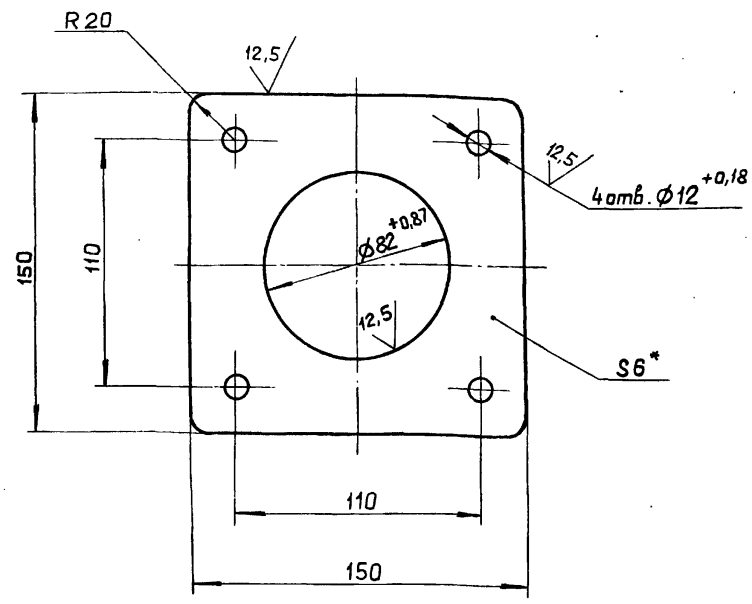

1.* Размеры для справок.

2. ± IT16/2

Изм.	Лист	№ докум.	Подп.	Дата
Разраб.		Панова		12.12.87
Пров.		Панова		
Т.контр.				
Н.контр.		Мюнтер		
Утв.				

Д22Е.015.004

Фланец

Лит.	Масса	Масштаб
И	0,8	1:2

Лист | Листов 1

Лист 6-ПН-6 ГОСТ 19903-74 / ВСт.3сп ГОСТ 14637-79

ГОССТРОЙ СССР ГПИ ГОРЬКОВСКИЙ САНТЕХПРОЕКТ

формат А4

Д22Е.015.006

Рис.1

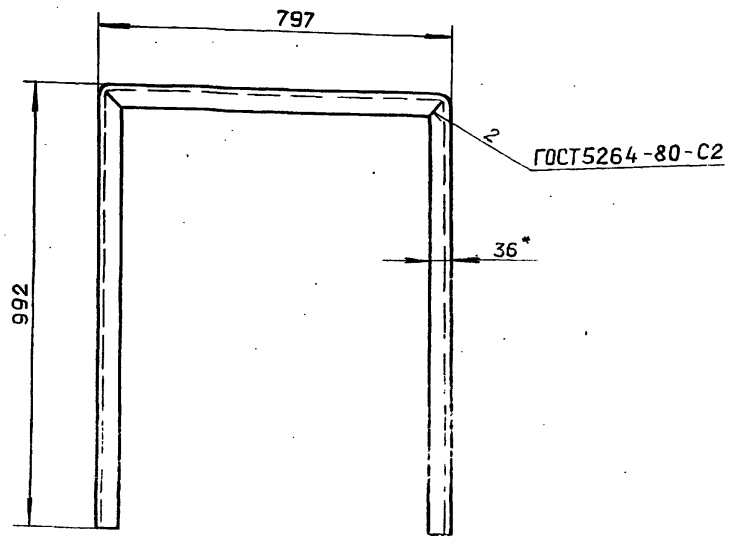

Рис.2

Остальное см. рис.1

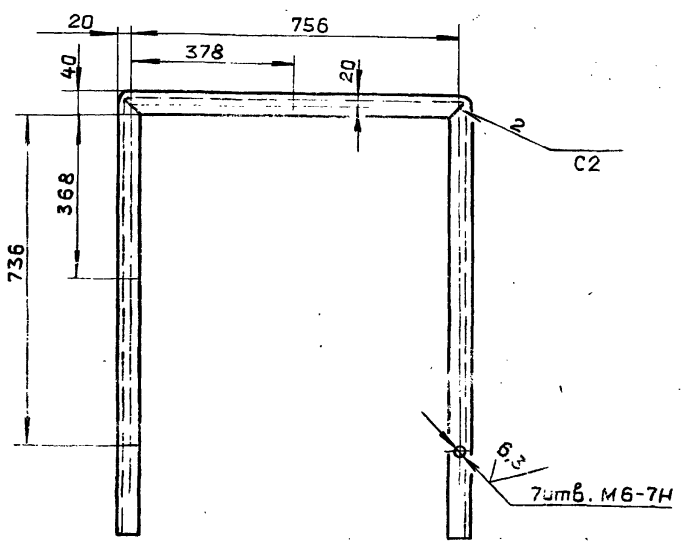

Развертка

М 1:2

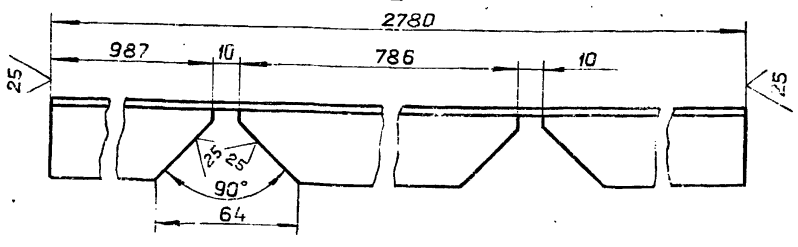

Обозначение	Рис.	Масса, кг.
Д22Е.015.006	1	4,60
-01	2	4,56

1.* Размеры для справок.

2. h 16, ± IT16/2

Изм.	Лист	№ докум.	Подп.	Дата
Разраб.		Панова		
Пров.		Панова		
Т.контр.				
Н.контр.		Мюнтер		
Утв.				

Д22Е.015.006

Стойка

Лит.	Масса	Масштаб
И	См. табл.	1:10

Лист | Листов

Уголок 36х36х3-6-ГОСТ 8509-72 / ВСт.3сп ГОСТ 535-79

ГОССТРОЙ СССР ГПИ ГОРЬКОВСКИЙ САНТЕХПРОЕКТ

Инв. № подл. | Подп. и дата | Взам. инв. № | Инв. № дубл. | Подп. и дата

Инв. № подл. | Подп. и дата | Взам. инв. № | Инв. № дубл. | Подп. и дата

Инв. № подл. | Подп. и дата | Взам. инв. № | Инв. № дубл. | Подп. и дата

Альбом 7 часть 1

Типовой проект 903-1-260.88

Инв. № подл. | Подп. и дата | Взам. инв. № | Инв. № дубл. | Подп. и дата

Д22Е.015.005

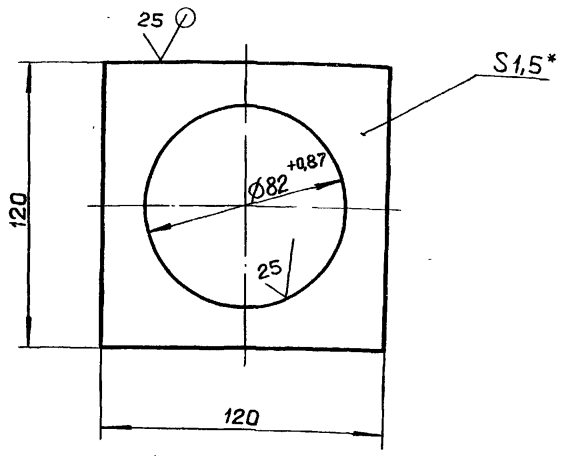

1.* Размеры для справок.

2. $\pm \frac{IT16}{2}$

Изм.	Лист	№ докум.	Подп.	Дата
Разраб.		Панова		
Пров.		Панова		
Т.контр.				
Н.контр.		Мюнтер		
Утв.				

Д22Е.015.005

Прокладка

Лит.	Масса	Масштаб
И	0,13	1:1

Лист | Листов

Лист Б-ПН-1,5 ГОСТ 19903-74
3-ГУ-Н-ВСт.3сп ГОСТ 16523-70

ГОССТРОЙ СССР
ГПИ ГОРЬКОВСКИЙ
САНТЕХПРОЕКТ

Формат А4

Формат	Зона	Поз	Обозначение	Наименование	Кол	Примечание
				Документация		
А3			Д22Е.016.000 СБ	Сборочный чертеж		
				Детали		
Б4		1	Д22Е.016.001	Труба		
				Труба 57×3,5 ГОСТ 10704-76		
				В-10 ГОСТ 10705-80		
				L=115 h16 12,5	1	0,5 кг
Б4		2	Д22Е.016.002	Труба		
				Труба 377×7 ГОСТ 10704-76		
				В-10 ГОСТ 10705-80		
				L=392 h16 12,5	1	25 кг
Б4		3	Д22Е.016.003	Лист верхний		
				Лист Б-ПН-8 ГОСТ 19903-74		
				ВСт.3сп ГОСТ 14637-79		
				Д377 -1 xd58 +1 12,5	1	6,5 кг
Б4		4	Д22Е.016.004	Ребро		
				Полоса 2-Б-8×100 ГОСТ 103-76		
				В-10 ГОСТ 10705-80		
				L=100 h16 12,5	3	0,63 кг
Б4		5	Д22Е.016.005	Труба		
				Труба 159×3,2 ГОСТ 10704-76		
				В-10 ГОСТ 10705-80		
				L=720 h16 23	1	8,86 кг

225

Изм.	Лист	№ докум.	Подп.	Дата
Разраб.		Панова		11.87
Пров.		Панова		
Нач.отд.		Вольский		
Н.контр.		Мюнтер		
Утв.				

Д22Е.016.000

Устройство задержания герметика.

Лит.	Лист	Листов
И		1

ГОССТРОЙ СССР
ГПИ ГОРЬКОВСКИЙ
САНТЕХПРОЕКТ

Формат А4

Инв. № подл. | Подп. и дата | Взам. инв. № | Инв. № дубл. | Подп. и дата

Д22Е.016.000СБ

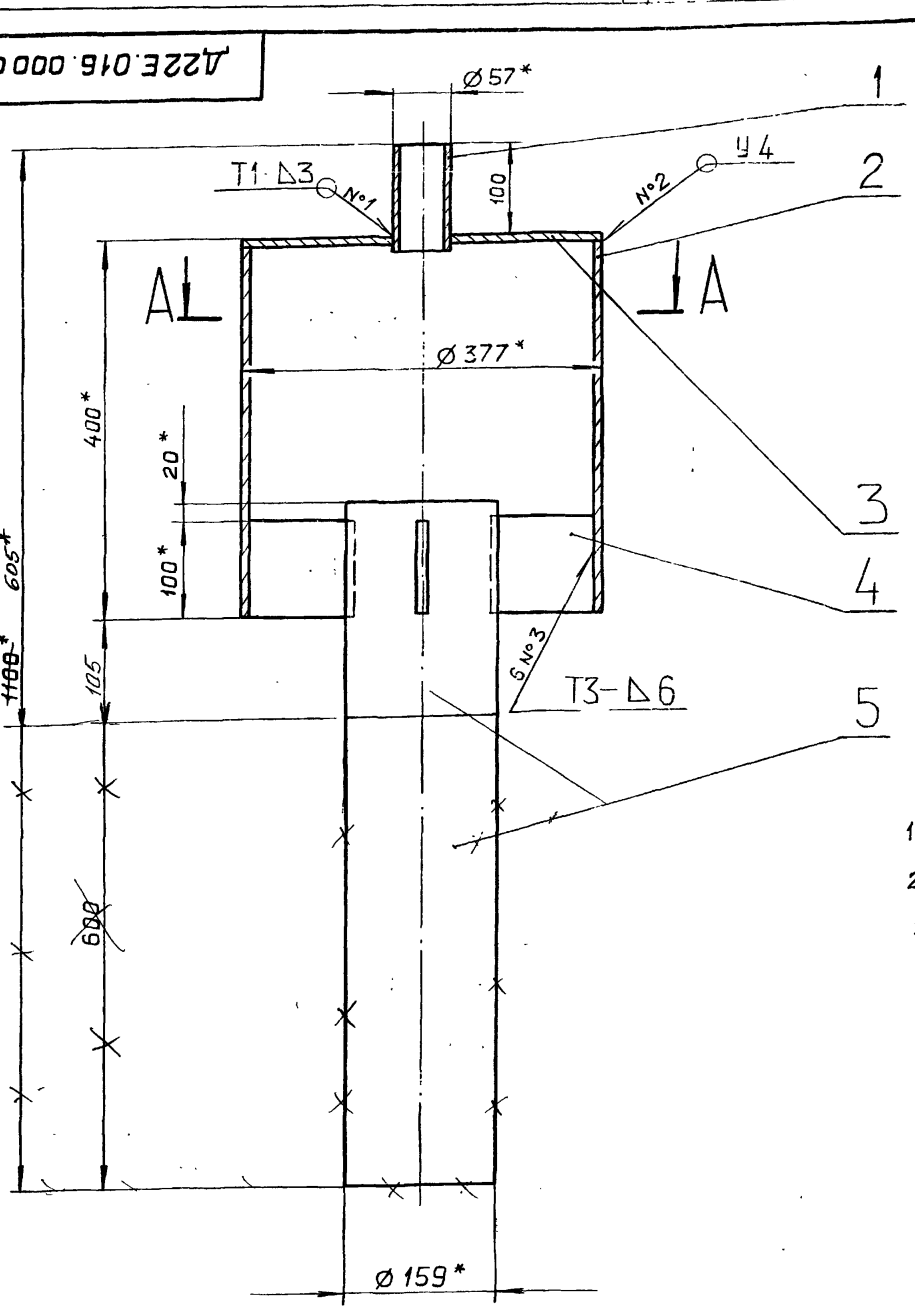

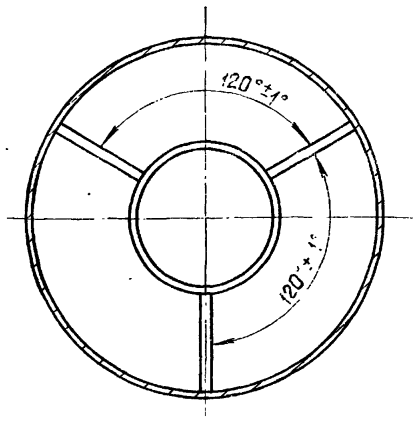

А-А

1.* Размеры для справок.

2. $\pm \frac{IT16}{2}$.

3. Сварные швы по ГОСТ 5264-80.

4. Покрытие: железный сурик ГОСТ 8135-74 на олифе ГОСТ 7931-76.

Изм.	Лист	№ докум.	Подп.	Дата
Разраб.		Панова		11.87
Пров.		Панова		
Т.контр.				
Нач.отд.		Вольский		
Н.контр.		Мюнтер		
Утв.				

Д22Е.016.000 СБ

Устройство задержания герметика

Лит.	Масса	Масштаб
И	43	1:5

Лист | Листов 1

ГОССТРОЙ СССР
ГПИ ГОРЬКОВСКИЙ
САНТЕХПРОЕКТ

Копировал Ганкова

Формат А3

gost.e-ecolog.ru