СЕРИЯ ТИПОВЫХ ПРОЕКТОВ УНИВЕРСАЛЬНЫХ КОМБИНИРОВАННЫХ КОТЕЛЬНЫХ С КОТЛАМИ КВ-ГМ-20(10) И КОТЛАМИ ДЕ-16(10)-14ГМ

ТИПОВОЙ ПРОЕКТ 903-1-199

КОТЕЛЬНАЯ С ТРЕМЯ КОТЛАМИ КВ-ГМ-20 И ТРЕМЯ КОТЛАМИ ДЕ-16-14ГМ. ОТКРЫТАЯ СИСТЕМА ТЕПЛОСНАБЖЕНИЯ ТОПЛИВО-ГАЗ И МАЗУТ

АЛЬБОМ Б.3

ВОДОПОДГОТОВИТЕЛЬНАЯ УСТАНОВКА. АРХИТЕКТУРНО-СТРОИТЕЛЬНАЯ ЧАСТЬ. НЕТИПОВЫЕ ИЗДЕЛИЯ.

19462-19

gost.e-ecolog.ru

Привязан

Инв. №

СЕРИЯ ТИПОВЫХ ПРОЕКТОВ УНИВЕРСАЛЬНЫХ КОМБИНИРОВАННЫХ КОТЕЛЬНЫХ
С КОТЛАМИ КВ-ГМ-20(10) И КОТЛАМИ ДЕ-16(10)-14ГМ

ТИПОВОЙ ПРОЕКТ 903-1-199

КОТЕЛЬНАЯ С ТРЕМЯ КОТЛАМИ КВ-ГМ-20 И ТРЕМЯ КОТЛАМИ ДЕ-16-14ГМ ОТКРЫТАЯ СИСТЕМА ТЕПЛОСНАБЖЕНИЯ ТОПЛИВО-ГАЗ И МАЗУТ

АЛЬБОМ 6.3

СОСТАВ ПРОЕКТА

АЛЬБОМ	0.	*Пояснительная записка.*
АЛЬБОМ	1.1	*Тепломеханическая часть.*
АЛЬБОМ	1.9	*Тепломеханическая часть. Блоки тепломеханического оборудования.*
АЛЬБОМ	2.1	*Строительно-технологическая блок-секция котлоагрегата КВ-ГМ-20. Тепломеханическая часть, конструкции железобетонные, автоматизация.*
АЛЬБОМ	2.2	*Строительно-технологическая блок-секция котлоагрегата КВ-ГМ-20. Металлоконструкции газовоздухопроводов.*
АЛЬБОМ	2.5	*Строительно-технологическая блок-секция котлоагрегата ДЕ-16-14ГМ. Тепломеханическая часть, конструкции железобетонные, автоматизация.*
АЛЬБОМ	2.6	*Строительно-технологическая блок-секция котлоагрегата ДЕ-16-14ГМ. Металлоконструкции газовоздухопроводов.*

Привязан

Инв. №

СОСТАВ ПРОЕКТА

АЛЬБОМ	3.1	Узел сбора конденсата.
АЛЬБОМ	4.1	Водоподготовительная установка. Общие материалы. Технология потока для паровых котлов.
АЛЬБОМ	4.5	Водоподготовительная установка. Технология общего потока.
АЛЬБОМ	4.8	Водоподготовительная установка. Реагентное хозяйства.
АЛЬБОМ	4.10	Водоподготовительная установка. Блоки тепломеханического оборудования.
АЛЬБОМ	5.1	Котельная. Архитектурно-строительная часть. Общие чертежи.
АЛЬБОМ	5.2	Котельная. Архитектурно-строительная часть. Общие чертежи. (Вариант закрытой установки дымососов).
АЛЬБОМ	5.5	Деаэраторная. Камера управления. Архитектурно-строительная часть. Общие чертежи.
АЛЬБОМ	5.6	Котельная. Архитектурно-строительная часть. Конструкции нулевого цикла и бароба.
АЛЬБОМ	5.14	Котельная. Архитектурно-строительная часть. Нетиповые изделия.
АЛЬБОМ	6.1	Водоподготовительная установка. Архитектурно-строительная часть. Общие чертежи
АЛЬБОМ	6.3	Водоподготовительная установка. Архитектурно-строительная часть. Нетиповые изделия.
АЛЬБОМ	7.1	Генеральный план. Инженерные сети. Архитектурно-строительная часть - конструкции, электротехническая часть, связь и сигнализация, водопроводи канализация, тепловые сети.
АЛЬБОМ	8.1	Котельная. Электротехническая часть, связь и сигнализация. Чертежи монтажной зоны.
АЛЬБОМ	8.9	Котельная. Электротехническая часть. Механизмы, управляемые с НКУ и щитов КИПиА. Схемы принципиальные.
АЛЬБОМ	8.17	Котельная. Электротехническая часть. Задание заводу-изготовителю на низковольтные комплектные устройства.
АЛЬБОМ	8.25	Водоподготовительная установка. Электротехническая часть, связь и сигнализация.
АЛЬБОМ	8.27	Водоподготовительная установка. Электротехническая часть. Задание заводу-изготовителю на низковольтные комплектные устройства.
АЛЬБОМ	9.1	Котельная. Автоматизация.
АЛЬБОМ	9.9	Котлоагрегат КВ-ГМ-20(10). Задание заводу-изготовителю на щит автоматики и КИП.
АЛЬБОМ	9.10	Котлоагрегат ДЕ-16(10)-14ГМ. Задание заводу-изготовителю на щит автоматики и КИП.
АЛЬБОМ	9.11	Котельная. Вспомогательное оборудование. Задание заводу-изготовителю на щиты автоматики и КИП.
АЛЬБОМ	9.17	Водоподготовительная установка. Автоматизация.
АЛЬБОМ	9.18	Водоподготовительная установка. Задание заводу-изготовителю на щиты автоматики и КИП.
АЛЬБОМ	10.1	Котельная. Отопление и вентиляция, тепловые сети.

Привязан

Инв.№

Типовой проект 903-1-139 Альбом 6.3

СОСТАВ ПРОЕКТА

АЛЬБОМ	10.3		Котельная. Водопровод и канализация.
АЛЬБОМ	10.9		Водоподготовительная установка. Сантехнические устройства.
АЛЬБОМ	11.1		Котельная. Сочленения исполнительных механизмов с регулирующими органами.
АЛЬБОМ	11.5		Металлоконструкции вспомогательного оборудования и устройств.
АЛЬБОМ	12.1		Котельная. Инженерные сети. Электротехническая часть, связь и сигнализация. Прилагаемые материалы.
АЛЬБОМ	12.9		Водоподготовительная установка. Электротехническая часть, связь и сигнализация. Прилагаемые материалы.
АЛЬБОМ	13.1	КН.1÷11	Сметы. Котельная.
АЛЬБОМ	13.2	КН.1÷8	Сметы. Водоподготовительная установка.
АЛЬБОМ	13.3	КН.1÷3	Сметы. Генеральный план. Инженерные сети.
АЛЬБОМ	14.1	КН. 1,2	Спецификации оборудования. Котельная.
АЛЬБОМ	14.2		Спецификации оборудования. Водоподготовительная установка.
АЛЬБОМ	14.3		Спецификации оборудования. Инженерные сети.
АЛЬБОМ	15.1		Ведомости потребности в материалах. Котельная.
АЛЬБОМ	15.2		Ведомости потребности в материалах. Водоподготовительная установка.
АЛЬБОМ	15.3		Ведомости потребности в материалах. Генеральный план. Инженерные сети.

ПРИМЕНЕННЫЕ ТИПОВЫЕ МАТЕРИАЛЫ

Типовой проект 907-2-216	Труба дымовая кирпичная H=60м, D_0=3,0м с надземным примыканием газоходов (распространяет Теплопроект г. Ленинград).
Типовое проектное решение №907-02-222 альбомы 1,3,2,3	Световые ограждения высотных дымовых труб (распространяет ВНИПИтеплопроект г. Москва).
Типовые конструкции серия 4.903-11 вып.4 альбом I, часть 2, вып.4 альбом I, часть 2, вып.5 альбом I	Котельные установки Вспомогательное оборудование и блоки (распространяет Гомлисский филиал ЦНТП).
Типовые конструкции серия 4.903-10 вып.8	Изделия и детали трубопроводов для тепловых сетей. Грязевики (распространяет Гомлисский филиал ЦНТП).
Типовые конструкции серия 5.903-3 вып.0,1-8,2	Вакуумные деаэраторы и водоструйные эжекторы (распространяет ЦНТП г. Москва).

Разработан
проектным институтом
ЛАТГИПРОПРОМ

Главный инженер института В. Овчаров
Главный инженер проекта А. Думан

Утвержден и введен в действие с 1 июля 1984г
Главпромстройпроектом Госстроя СССР.
Приказ №41 от 10 ноября 1983 г.

				Привязан	
Инв.№					

Содержание альбома (начало)

Обозначение	Наименование	стр
КЖИ-ТТ	Технические требования	6
КЖИ-К60-9-1	Колонна К60-9-1	7
КЖИ-К60-9-2	Колонна К60-9-2	8
КЖИ-К60-9-3	Колонна К60-9-3	9
КЖИ-К60-9-4	Колонна К60-9-4	10
КЖИ-К60-9-5	Колонна К60-9-5	11
КЖИ-К60-9-6	Колонна К60-9-6	12
КЖИ-К60-9-7	Колонна К60-9-7	13
КЖИ-К60-9-8	Колонна К60-9-8	14
КЖИ-К60-9-9	Колонна К60-9-9	15
КЖИ-К60-25-1	Колонна К60-25-1	16
КЖИ-К60-25-2	Колонна К60-25-2	17
КЖИ-К60-25-3	Колонна К60-25-3	18
КЖИ-К60-25-4	Колонна К60-25-4	19
КЖИ-К60-25-5	Колонна К60-25-5	20
КЖИ-К72-1-1, К72-1-2	Колонны К72-1-1, К72-1-2	21
КЖИ-К84-4-1, К84-4-2	Колонны К84-4-1, К84-4-2	22
КЖИ-КФ13-1-1	Колонна КФ13-1-1	23
КЖИ-КФ13-1-2	Колонна КФ13-1-2	24
КЖИ-КФ13-1-3	Колонна КФ13-1-3	25
КЖИ-КФ13-1-4	Колонна КФ13-1-4	26
КЖИ-КФ13-1-5	Колонна КФ13-1-5	27
КЖИ-КФ13-1-6	Колонна КФ13-1-6	28
КЖИ-2БДР18-3АIVа	Балка 2БДР18-3АIVа	29
КЖИ-3БДР18-4АIVб	Балка 3БДР18-4АIVб	30
КЖИ-3БДР18-4АIVв	Балка 3БДР18-4АIVв	31
КЖИ-3БДР18-4АIVг	Балка 3БДР18-4АIVг	32
КЖИ-3БДР18-4АIVд	Балка 3БДР18-4АIVд	33
КЖИ-Б6-4АтV а	Балка Б6-4АтV а	34
КЖИ-Б6-4АтV б	Балка Б6-4АтV б	35

Обозначение	Наименование	Стр.
КЖИ-ПВ7-3АтV т-Я а,б -ПВ7-4АтV т-Я а,б	Плиты ПВ7-3АтV т-Я а,б ПВ7-4АтV т-Я а,б	36
КЖИ-ПВ4-2АтV т-Я б ПВ4-3АтV т-Я б	Плиты ПВ4-2АтV т-Я б ПВ4-3АтV т-Я б	
КЖИ-ПВ7-2АтV т-Я б ПВ7-3АтV т-Я б	Плиты ПВ7-2АтV т-Я б ПВ7-3АтV т-Я б	37
КЖИ-1ЛН-12.3А	Накладная проступь площадки 1ЛН-12.3-А	
КЖИ-ПС600.9.25-П-3А ПС600.12.25-П-3А ПС600.18.25-П-3А	Стеновые панели ПС600.9.25-П-3А ПС600.12.25-П-3А ПС600.18.25-П-3А	38
КЖИ-ПС630.12.25-П-22А ПС630.18.25-П-22А	Стеновые панели ПС630.12.25-П-22А ПС630.18.25-П-22А	39
КЖИ-ПС630.12.25-П-21А ПС630.18.25-П-21А	Стеновые панели ПС630.12.25-П-21А ПС630.18.25-П-21А	40
КЖИ-ПС600.9.25-П-3Б ПС600.18.25-П-3Б	Стеновые панели ПС600.9.25-П-3Б ПС600.18.25-П-3Б	41
КЖИ-ПС1-24-Б1а, ПС1-24-Б1б	Стеновые панели ПС1-24-Б1а, ПС1-24-Б1б	42
КЖИ-НПЛ3-1	Плита подпорной стенки НПЛ3-1	43
КЖИ-НПФ1-1	Плита подпорной стенки НПФ1-1	44
КЖИ-1РДП4.56-57АтV-1, 1РДП4.56-57АтV-1	Ригели 1РДП4.56-57АтV-1, 1РДП4.56-51АтV-1	45
КЖИ-МР1	Рама МР1	46
КЖИ-Р1	Распорка Р1	
КЖИ-РК-1А, ФК-1А	Металлические столики РК-1А; ФК-1А	47
КЖИ-СКм1	Металлическая стойка СКм1	

Содержание альбома (окончание)

Обозначение	Наименование	Стр.
КЖИ-МН1	Закладное изделие МН1	48
КЖИ-МН2	Закладное изделие МН2	
КЖИ-МН3	Закладное изделие МН3	49
КЖИ-МН4	Закладное изделие МН4	
КЖИ-МН5	Закладное изделие МН5	50
КЖИ-МН1-1	Закладное изделие МН1-1	
КЖИ-МН1-2	Закладное изделие МН1-2	51
КЖИ-МС12	Соединительное изделие МС12	
КЖИ-МС1, МС2	Соединительные изделия МС1, МС2	52
КЖИ-МС3	Соединительное изделие МС3	
КЖИ-МС4	Соединительное изделие МС4	53
КЖИ-МС5	Соединительное изделие МС5	
КЖИ-МС6	Соединительное изделие МС6	54
КЖИ-МС7	Соединительное изделие МС7	
КЖИ-МС8	Соединительное изделие МС8	55
КЖИ-МС9	Соединительное изделие МС9	
КЖИ-МС10	Соединительное изделие МС10	56
КЖИ-МС11	Соединительное изделие МС11	
КЖИ-ПК1, ПК3	Пространственные каркасы ПК1, ПК3	57
КЖИ-ПК2	Пространственный каркас ПК2	58
КЖИ-ПК4, ПК5	Пространственные каркасы ПК4, ПК5	59
КЖИ-ПК6, ПК8	Пространственные каркасы ПК6, ПК8	60
КЖИ-ПК7, ПК9	Пространственные каркасы ПК7, ПК9	61
КЖИ-КР1, КР5, КР13, КР17	Каркасы КР1, КР5, КР13, КР17	62
КЖИ-КР2, КР6, КР8	Каркасы КР2, КР6, КР8	63
КЖИ-КР3, КР7, КР9, КР11, КР15	Каркасы КР3, КР7, КР9, КР11, КР15	64
КЖИ-КР4, КР12, КР16	Каркасы КР4, КР12, КР16	65
КЖИ-КР10, КР14, КР18	Каркасы КР10, КР14, КР18	66
КЖИ-КР19, КР20	Каркасы КР19, КР20	67
КЖИ-КР21, КР22	Каркасы КР21, КР22	
КЖИ-КР23, КР24	Каркасы КР23, КР24	68
КЖИ-КР25, КР26	Каркасы КР25, КР26	
КЖИ-КР27	Каркас КР27	69
КЖИ-КР28	Каркас КР28	
КЖИ-КР1-1	Каркас КР1-1	70
КЖИ-КР1-2	Каркас КР1-2	
КЖИ-С1, С2	Сетки С1, С2	71
КЖИ-С4	Сетка С4	
КЖИ-С3, С10, С17, С20	Сетка С3, С10, С17, С20	72
КЖИ-С5	Сетка С5	73
КЖИ-С6	Сетка С6	
КЖИ-С7, С11, С15, С16, С18, С19	Сетки С7, С11, С15, С16, С18, С19	74
КЖИ-С8, С9, С12, С13	Сетки С8, С9, С12, С13	75
КЖИ-С14	Сетка С14	76
КЖИ-С24	Сетка С24	
КЖИ-С21, С22	Сетки С21, С22	77
КЖИ-С23	Сетка С23	
КЖИ-ОНПЛ-36-1-А	Ограждение ОНПЛ 36-1-А	78
КЖИ-ОНПЛ-33-1-А	Ограждение ОНПЛ-33-1А	

Альбом 6.3

Типовой проект 903-1-199

Технические требования

1. Арматурные, закладные, соединительные изделия изготовить в соответствии с ГОСТ 19292-73 „Соединения сварные элементов закладных деталей сборных железобетонных конструкций. Контактная и ванная сварка. Основные типы и конструктивные элементы; ГОСТ 5264-80 „Швы сварных соединений. Ручная электродуговая сварка. Основные типы и конструктивные элементы;" ГОСТ 14098-68 „Соединения сварные арматуры железобетонных изделий и конструкций. Контактная и ванная сварка. Основные типы и конструктивные элементы;" СН393-78 „Инструкция по сварке соединений арматуры и закладных деталей железобетонных конструкций;" СН313-65* „Инструкция по технологии изготовления и установки стальных закладных деталей в сборных железобетонных и бетонных изделиях."
2. Плоские сетки и каркасы изготовлять с помощью контактной точечной сварки. Точечную сварку производить во всех местах пересечения стержней сеток и каркасов. Все размеры даны по осям стержней.
3. Объединение плоских каркасов в пространственный каркас выполнять при помощи электросварочных клещей.
4. Приварку анкеров к пластинам „втавр" выполнить на сварочных автоматах под слоем флюса, приварка кольцевыми швами ручной дуговой сваркой не допускается.
5. Для приварки прямых или отогнутых анкеров к пластинам или уголкам в нахлестку рекомендуется применение контактной рельефно-точечной сварки притяжными швами.
6. Сварку пластин и проката между собой выполнить дуговой ручной электросваркой электродами типа Э42 по ГОСТ 9467-75. Высота сварных швов hшв.=6мм (кроме оговоренных) и не более наименьшей толщины свариваемых элементов.
7. Арматурные, закладные изделия должны отвечать требованиям ГОСТ 10922-75* „Арматурные изделия и закладные детали сварные для железобетонных конструкций. Технические требования и методы испытаний."
8. Закладные и соединительные элементы специально оговоренные должны быть защищены цинковым покрытием согласно требованиям СН и П II-28-73*. Толщина цинкового металлизационного покрытия 120÷150 мкм, покрытия наносимого горячим цинкованием 50÷60 мкм. Остальные покрываются слоем грунта ГФ-020.

Условия привязки

1. Опалубочные чертежи колонн и балок покрытия разработаны для основного варианта (I ветровой и III снеговой районы). Для иных сочетаний нагрузок разбивка закладных изделий не меняется, корректируются марки элементов по несущей способности для балок, закладные изделия в зависимости от ширины балки.
2. На опалубочных чертежах плит покрытия в марках плит не проставлены толщины утеплителя, которые проставляются при привязке.
3. Листы альбома привязываются в соответствии маркировочными схемами ТП903-1-199 альбом 6.1 и ТП903-1-200 альбом 6.2.

Гл. инж. пр.	Думан		ТП903-1-199 КЖИ-ТТ		
Нач. отд.	Рябуха				
Н. контр.	Гуревич		Технические требования	Стадия	Лист	Листов
Гл. констр.	Андриевская			Р		1
Рук. гр.	Шор			ЛАТГИПРОПРОМ		
Вт. инж.	Левейко					

Инв. № подл. | Подпись и дата | Взам. инв. №

19462-19 7

Формат А3

Типовой проект 903-1-199 Альбом 6.3

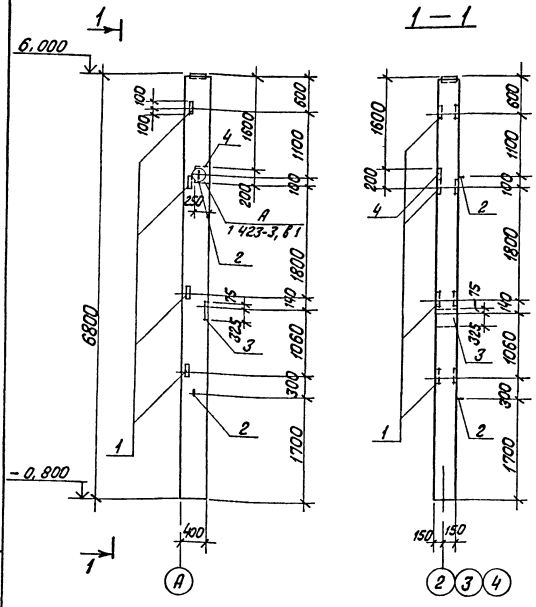

Формат	Зона	Поз.	Обозначение	Наименование	Кол	Примечание
				Дополнительные закладные изделия		
		1	1423-3, вып. 2	М1-13	4	1,7 кг
		2	1423-3, вып. 2	М12-150	2	0,63 кг
		3	тп 903-1-199 ал 6 3 КЖИ-МН-3	МН-3	1	19,3 кг
		4	1400-15 вып. 1	МН136-6	1	6,4 кг

Ведомость расхода стали дополнительных закладных изделий на один элемент, кг

Марка элемента	Изделия закладные												Общий расход
	Арматура класса							Прокат марки					
	А I		А III					Вст. 3 кп 2					
	ГОСТ 5781-82							ГОСТ 19903-74*			ГОСТ 8509-72*		
	ф12		ф8	ф12	ф14		Итого	-δ=10	-δ=12	Итого	L63×5		
К60-9-1	1,3		4,9	1,0	1,2		8,4	5,0	14,4	19,4	5,8		33,6

1. Колонну марки К60-9-1 изготовить по чертежам колонны К60-9 серии 1.423-3 в 1 с дополнительными закладными изделиями по данному чертежу.
2. Закладные изделия покрыть грунтом ГФ-020.

Гл инж пр	Думан	
Нач отд	Рябуха	
Н контр	Андриевская	
Гл конст	Андриевская	
Рук гр	Шор	
Инж	Лежакова	
Ст тех	Денисова	

тп 903-1-199 КЖИ-К60-9-1

Колонна К60-9-1

Стадия	Масса	Масштаб
Р		

Лист | Листов 1

ЛАТГИПРОПРОМ

Альбом 6.3

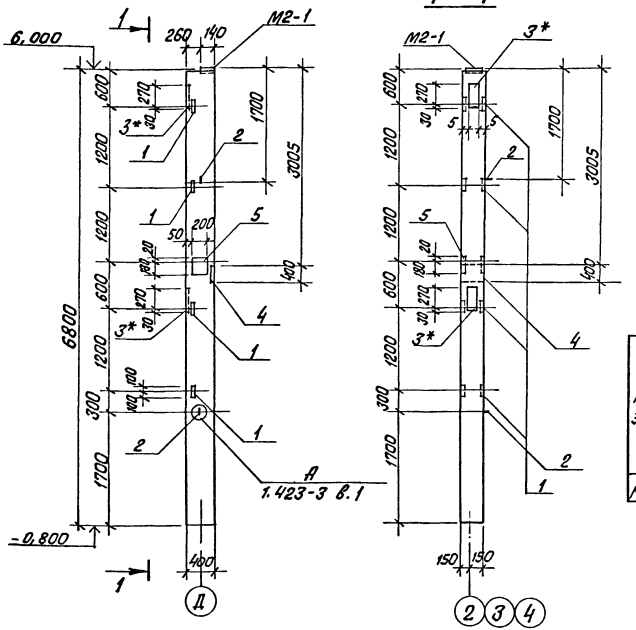

Формат	Зона	Поз	Обозначение	Наименование	Кол	Примечание
				Дополнительные закладные изделия		
		1	1.423-3, вып.2	М1-13	4	1,7 кг
		2	1.423-3, вып.2	М12-150	2	0,63 кг
		3*	1.423-3, вып.2	НМ1-4	2	11,2 кг
		4	тп 903-1-199 ал 6.3 КЖИ-МН-4	МН-4	1	21,9 кг
		5	1.400-15 вып 1	МН204-4	1	7,2 кг

Ведомость расхода стали дополнительных закладных изделий на один элемент, кг

Марка эл-та	Изделия закладные													Общий расход
	Арматура класса								Прокат марки					
	А-I			А-III					Вст3 кп 2					
	ГОСТ 5781-82								ГОСТ 19903-74*			ГОСТ 8509-72*		
	ф6	ф12	Итого	ф12	ф18	ф14	ф22	Итого	δ=10	δ=12	Итого	∠63×5		
К60-9-2	0,4	1,3	1,7	1,4	6,5	5,6	2,8	16,3	20,6	16,0	36,6	5,8		60,4

1. Колонну марки К60-9-2 изготовить по чертежам колонны К60-9 серии 1.423-3, в.1 с дополнительными изделиями по данному чертежу.
2. Закладные изделия позиции 3* цинковать, остальные покрыть грунтом ГФ-020.
3. Привязку закладной детали М2-1 принять по данному чертежу.

Гл.инж.пр.	Думан	
Нач.отд.	Рядухо	
Н.контр.	Андриевская	
Гл.конст.	Андриевская	
Рук.гр.	Шар	
Инж.	Лежакова	
Ст.тех.	Денисова	

тп 903-1-199 КЖИ-К60-9-2

Колонна К60-9-2

Стадия	Масса	Масштаб
Р		
Лист	Листов 1	

ЛАТГИПРОПРОМ

Инв.№ подл. | Подпись и дата | Взам.инв.№

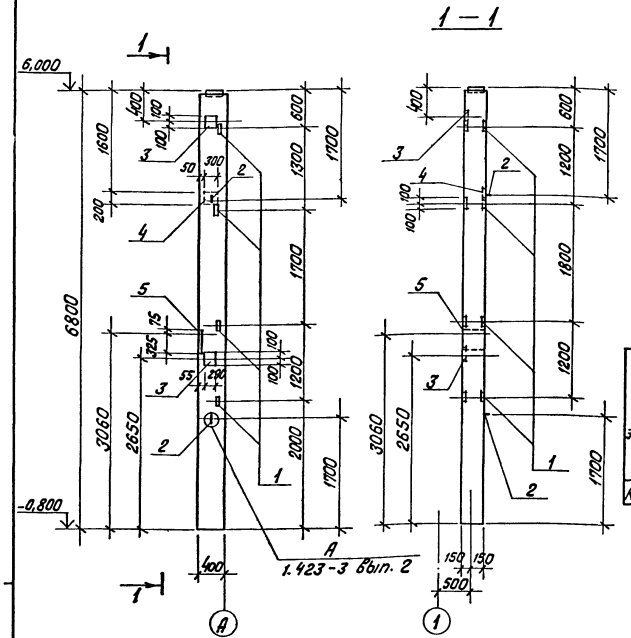

Формат	Зона	Поз	Обозначение	Наименование	Кол	Примечание
				Дополнительные закладные изделия		
		1	1.423-3, Вып. 2	М1-13	4	1,7 кг
		2	1.423-3, Вып. 2	М12-150	2	0,63 кг
		3	1.423-3, Вып. 2	М1-12-1	2	6,0 кг
		4	1.400-15 Вып. 1	МН 138-6	1	9,7 кг
		5	ТП 903-1-199 Ал 6.3 КЖИ-МН-3	МН3	1	19,3 кг

Ведомость расхода стали дополнительных закладных изделий на один элемент, кг

Марка элемента	Изделия закладные												Общий расход
	Арматура класса						Прокат марки						
	А-I		А-III				Вст.3 кп2						
	ГОСТ 5781-82						ГОСТ 19903-74*			ГОСТ 8509-72*			
	ф12		ф12	ф16	ф18	Итого	δ=10	δ=12		Итого	L63×5		
К60-9-3	1,3		3,8	2,0	4,9	10,7	9,2	22,1		31,3	5,8		49,1

1. Колонну марки К60-9-3 изготовить по чертежам колонны К60-9 по серии 1.423, в1 с дополнительными закладными изделиями по данному чертежу.
2. Закладные изделия покрыть грунтом ГФ-020.

Гл.инж.пр.	Думан		ТП 903-1-199 КЖИ-К60-9-3		
Нач.отд.	Рябухи		Колонна К60-9-3	Стадия	Лист	Листов
Н.контр.	Андриевская			Р		
Гл.конст.	Андриевская			Лист	Листов 1	
Рук.гр.	Шор			ЛАТГИПРОПРОМ		
Инж.	Лежакова					
Ст.тех.	Денисова					

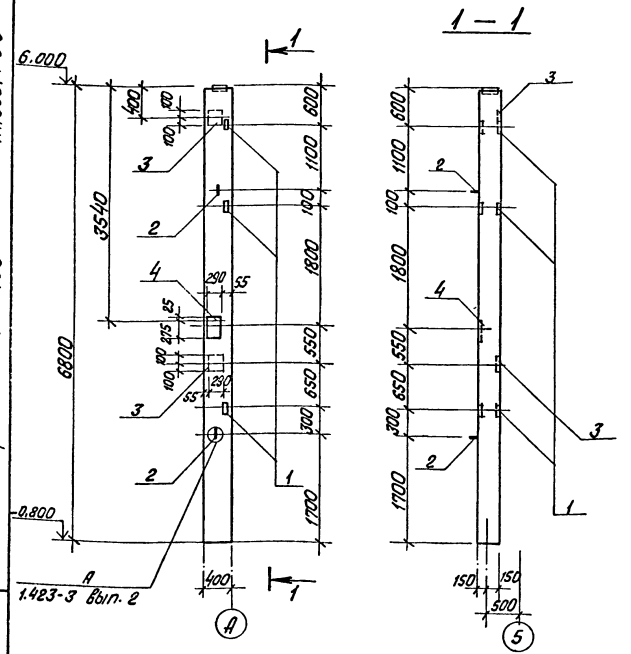

Формат	Зона	Поз.	Обозначение	Наименование	Кол	Примечание
				Дополнительные закладные изделия		
		1	1.423-3, вып. 2	М1-13	3	1,7 кг
		2	1.423-3, вып. 2	М12-150	2	0,63 кг
		3	1.423-3, вып. 2	М1-12-1	2	6,0 кг
		4	1.423-3, вып. 2	НМ1-4	1	11,2 кг

Ведомость расхода стали дополнительных закладных изделий на один элемент, кг

Марка элемента	Изделия закладные												Общий расход
	Арматура класса								Прокат марки				
	А-I			А-III					Вст3 КП2				
	ГОСТ 5781-82								ГОСТ 19903-74*		ГОСТ 8509-72*		
	ф6	ф12	Итого	ф12	ф14	ф22		Итого	δ=10		L63×5		
К60-9-4	0,2	1,3	1,5	3,6	2,8	1,4		7,8	16,0		4,3		29,6

1. Колонну марки К60-9-4 изготовить по чертежам колонны К60-9 серии 1.423-3 в.1 с дополнительными закладными изделиями по данному чертежу.
2. Закладные изделия покрыть грунтом ГФ-020.

Гл инж пр	Думан		
Нач отд	Рудуха		
Н. контр	Андриевская		
Гл конст	Андриевская		
Рук гр	Шор		
Инж.	Лежакова		
Ст тех	Денисова		

ТП 903-1-199 КЖИ-К60-9-4

Колонна К60-9-4

Стадия	Масса	Масштаб
Р		

Лист | Листов 1

ЛАТГИПРОПРОМ

Альбом 63

Типовой проект 903-1-199

Инв № подл | Подпись и дата | Взам. инв. №

19462-19 11

Формат 93

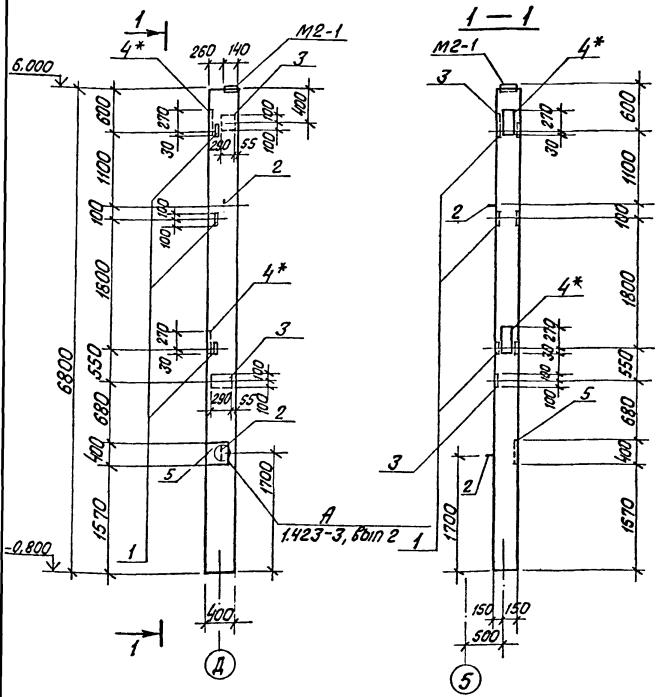

Формат	Зона	Поз.	Обозначение	Наименование	Кол	Примечание
				Дополнительные закладные изделия		
		1	1.423-3, вып.2	М1-13	3	1,7 кг
		2	1.423-3, вып.2	М12-150	2	0,63 кг
		3	1.423-3, вып.2	М1-12-1	2	6,0 кг
		4*	1.423-3, вып.2	НМ1-4	2	11,2 кг
		5	ТП 903-1-199 КЖИ-МН3	МН3	1	19,3 кг

Ведомость расхода стали дополнительных закладных изделий на один элемент, кг

Марка элемента	Изделия закладные														Общий расход
	Арматура класса									Прокат марки					
	А-I				А-III					Вст.3 кп2					
	ГОСТ 5781-82									ГОСТ 19903-74*			ГОСТ 8509-72*		
	ф6	ф12		Итого	ф12	ф14	ф18	ф22		Итого	-Б-10	-Б-12	Итого	∠63×5	
К60-9-5	0,2	1,3		1,5	3,5	5,6	4,9	2,8		16,8	22,8	14,4	37,2	4,3	59,8

1. Колонну марки К60-9-5 изготовить по чертежам колонны К60-9 серии 1.423-3, в.1 с дополнительными закладными изделиями по данному чертежу.
2. Закладные изделия поз 4* цинковать, остальные покрыть грунтом ГФ-020.
3. Привязку закладной детали М2-1 принять по данному чертежу.

Гл.инж.пр	Думан		
Нач.отд	Рябуха		
Н.контр	Анджиевская		
Гл.конст	Анджиевская		
Рук.гр.	Шор		
Инж.	Пекакова		
Ст.тех	Денисова		

ТП 903-1-199 КЖИ-К60-9-5

Колонна К60-9-5

Стадия	Масса	Масштаб
Р		
Лист	Листов 1	

ЛАТГИПРОПРОМ

Альбом 6.3

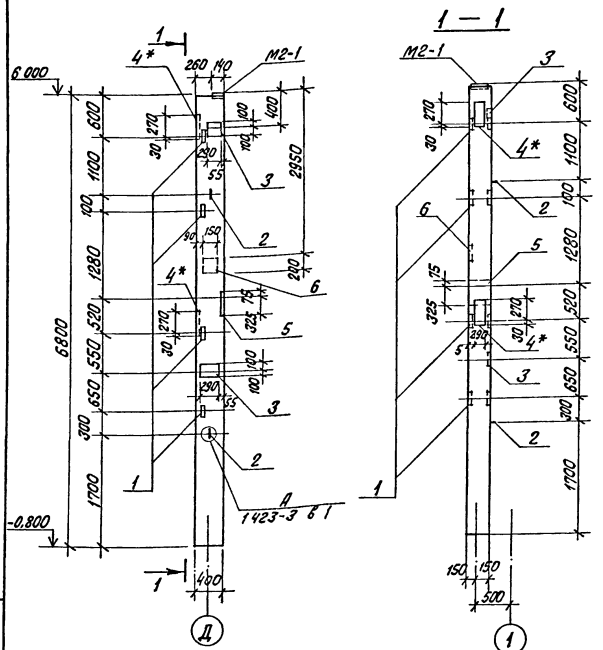

Формат	Зона	Поз	Обозначение	Наименование	Кол	Примечание
				Дополнительные закладные изделия		
		1	1423-2, вып 2	М1-13	4	1.7 кг
		2	1423-3, вып 2	М12-150	2	0.63 кг
		3	1423-3, вып 2	М1-12-1	2	6.0 кг
		4*	1423-3, вып 2	НМ1-4	2	11.2 кг
		5	тп 903-1-199 ал 6.3	кжи-мн-3 МН-3	1	19.3 кг
		6	1400-15 в1	МН114-3	1	2.9 кг

Ведомость расхода стали дополнительных закладных изделий на один элемент, кг

Марка элемента	Изделия закладные														Общий расход
	Арматура класса								Прокат марки						
	A-I			A-III					Вст3 кп2						
	ГОСТ 5781-82								ГОСТ 19903-74*				ГОСТ 8509-72*		
	ф6	ф12	Итого	ф12	ф14	ф18	ф22	Итого	-δ=8	-δ=10	-δ=12	Итого	∟63×5		
К60-9-6	0.4	1.3	1.7	4.8	5.6	4.9	2.8	18.1	1.9	22.8	14.4	39.1	5.8		64.7

1. Колонну марки К60-9-6 изготовить по чертежам колонны К60-9 серии 1423-3 в1 с дополнительными закладными изделиями по данному чертежу
2. Закладные изделия позиции 4*, цинковать, остальные покрыть грунтом ГФ-020.
3. Привязку закладной детали М2-1 принять по данному чертежу.

Гл.инж.пр.	Думан		
Нач.отд.	Радухо		
Н.контр.	Андриевич		
Гл.конст.	Андриевич		
Рук.гр.	Шор		
Инж.	Лежакова		
Ст.тех.	Денисова		

ТП 903-1-199 КЖИ-К60-9-6

Колонна К60-9-6

Стадия	Масса	Масштаб
Р		
Лист	Листов 1	

ЛАТГИПРОПРОМ

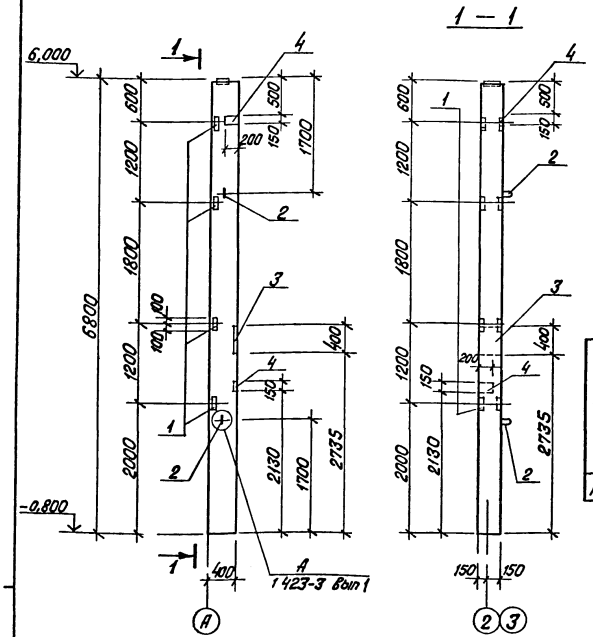

Формат	Зона	Поз.	Обозначение	Наименование	Кол	Примечание
				Дополнительные закладные изделия		
		1	1 423-3 Вып. 2	М1-13	4	1.7 кг
		2	1.423-3 Вып. 2	М12-150	2	0,63 кг
		3	ТП 903-1-199 АЛ 6.3 КЖИ-МН3	МН3	1	19.3 кг
		4	1.400-15 Вып. 1	МН113-2	2	1.8 кг

Ведомость расхода стали дополнительных закладных изделий на один элемент, кг

Марка эл-та	Изделия закладные												Общий расход
	Арматура класса							Прокат марки					
	A-I ГОСТ 5781-82	A-III ГОСТ 5781-82						Вст3кп2 ГОСТ 19903-74*			ГОСТ 8509-72*		
	ф12	ф8	ф12	ф18		Итого	δ=6	δ=12		Итого	L 63×5		
К60-9-7	1.26	0.4	0.96	4.9		5.9	2.8	14.4		17.2	5.8		30.16

1. Колонну марки К60-9-7 изготовить по чертежам колонны К60-9 серии 1.423-3 вып.1 с дополнительными закладными изделиями по данному чертежу.
2. Закладные изделия покрыть грунтом ГФ-020.

Гл.инж.пр.	Думан		ТП 903-1-199 КЖИ-К60-9-7
Нач.отд.	Рядухо		
Н.контр.	Андриевская		Колонна К60-9-7
Гл.конст.	Андриевская		Стадия Р; Масса; Масштаб
Рук.гр.	Шор		Лист; Листов 1
Инж.	Лемкова		ЛАТГИПРОПРОМ
Инж.	Левейка		

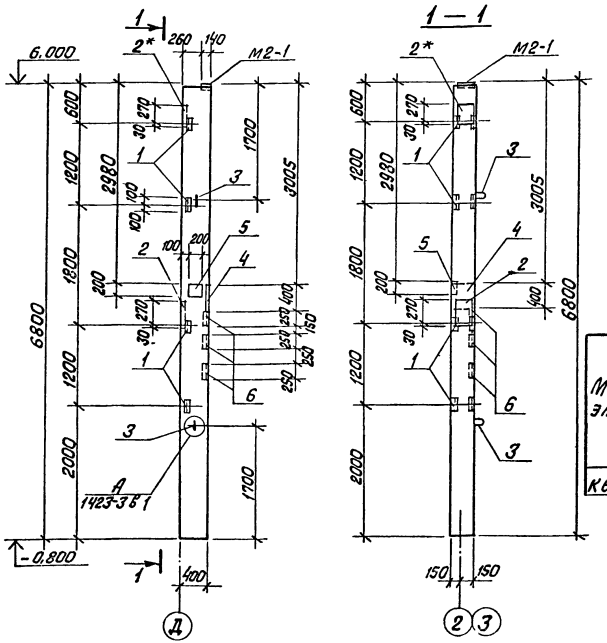

Формат	Зона	Поз.	Обозначение	Наименование	Кол	Примечание
				Дополнительные закладные изделия		
		1	1.423-3 вып.2	М1-13	4	1,7 кг
		2*	1.423-3 вып.2	НМ1-4	2	11,2 кг
		3	1.423-3 вып.2	М12-150	2	0,63 кг
		4	тп 903-1-199 Ал 6.3	КЖИ-МН4 МН 4	1	21,9 кг
		5	1.400-15 вып.1	МН 204-4	1	7,2 кг
		6	3.400-6/76	МИ4-30	3	2,4 кг

Ведомость расхода стали дополнительных закладных изделий на один элемент, кг

Марка эл-та	Закладные изделия															Общий расход
	Арматура класса									Прокат марки						
	А-I			А-III						Вст.3 кп 2						
	ГОСТ 5781-82			ГОСТ 5781-82						ГОСТ 19903-74*			ГОСТ 8509-72*			
	ф6	ф12	Итого	ф8	ф12	ф14	ф18	ф22	Итого	δ=10	δ=12	Итого	63×5	75×7	Итого	
К60-9-8	0,4	1,3	1,7	1,2	2,0	5,6	6,5	2,8	18,1	19,8	15,4	35,2	5,8	6,0	11,8	66,8

1. Колонну марки К60-9-8 изготавить по чертежам колонны К60-9 серии 1423-3 в1 с дополнительными закладными изделиями по данному чертежу.
2. Поз 2* цинковать, остальные покрыть грунтом ГФ-020.
3. Привязку закладной детали М2-1 принять по данному чертежу.

Гип	Пуман	тп 903-1-199 КЖИ-К60-9-8	
Нач.отд	Рудько	Колонна К60-9-8	Стадия Р; Масса; Масштаб
Н.контр.	Волошкол		Лист; Листов 1
Гл.конст.	Мухаевская		ЛАТГИПРОПРОМ
Рук.гр.	Шор		
Инж.	Лежакова		
Инж.	Грибко		

Типовой проект 903-1-199 Альбом 6.3

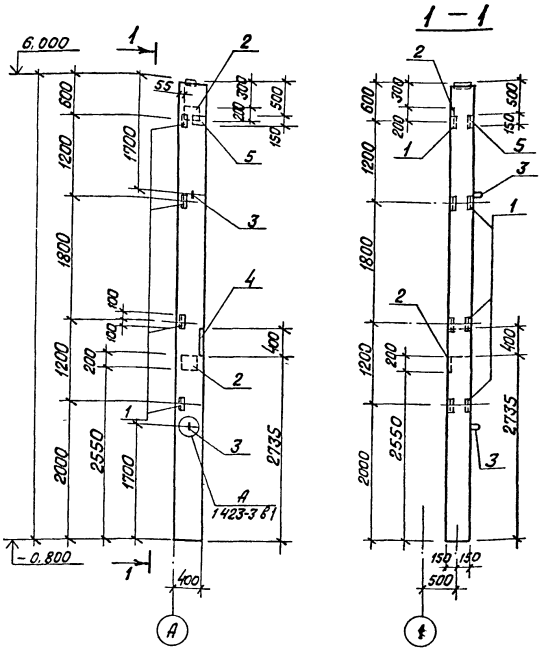

Формат	Зона	Поз	Обозначение	Наименование	Кол.	Примечание
				Дополнительные закладные изделия		
		1	1.423-3 вып. 2	М1-13	4	1,7 кг
		2	1.423-3 вып. 2	М1-12-1	2	6,0 кг
		3	1.423-3 вып. 2	М12-150	2	0,63 кг
		4	ТП 903-1-199 ал 6.3	КЖИ-МН3 МН3	1	19,3 кг
		5	1.400-15 вып. 1	МН113-2	1	1,8 кг

Ведомость расхода стали дополнительных закладных изделий на один элемент, кг

Марка элемента	Изделия закладные												Общий расход
	Арматура класса							Прокат марки					
	А-I ГОСТ 5781-82		А-III ГОСТ 5781-82					Вст 3кп 2 ГОСТ 19903-74*				ГОСТ 8509-72*	
	ф12	Итого	ф8	ф12	ф18		Итого	δ=6	δ=10	δ=12	Итого	L 63×5	
К60-9-9	1,3	1,3	0,4	3,8	4,9		9,1	1,8	9,2	14,4	25,4	5,8	41,6

1. Колонну марки К60-9-9 изготовить по чертежам колонны К60-9 серии 1.423-3 в.1 с дополнительными закладными изделиями по данному чертежу.
2. Закладные изделия покрыть грунтом ГФ-020.

Гл.инж.пр.	Думан	
Нач.отд.	Рябуха	
Н.контр.	Гориевская	
Гл.конструк.	Гориевская	
Рук.гр.	Шор	
Инж.	Лежакова	
Инж.	Перфилова	

ТП 903-1-199 КЖИ-К60-9-9

Колонна К60-9-9

Стадия	Масса	Масштаб
Р		
Лист	Листов 1	

ЛАТГИПРОПРОМ

Типовой проект 903-1-199 Альбом 6.3

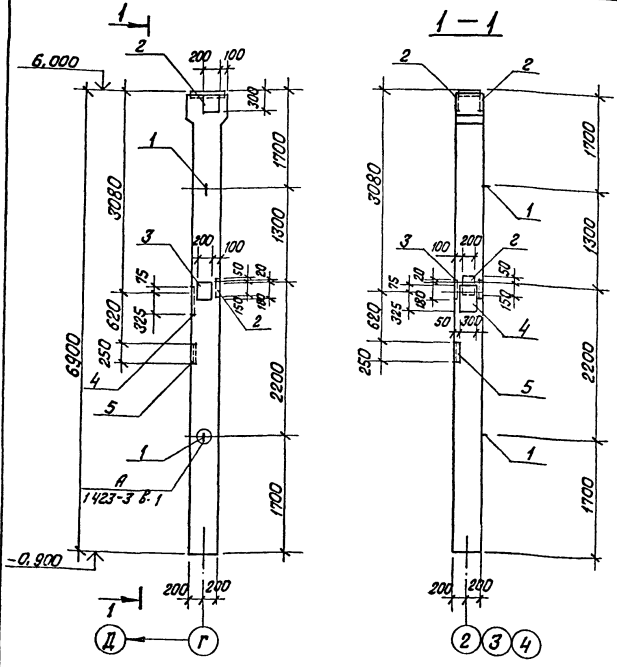

Формат	Зона	Поз.	Обозначение	Наименование	Кол	Примечание
				Дополнительные закладные изделия		
		1	1.423-3 вып.3	МИ4-150	3	0,90 кг
		2	1.400-15 в.1	МН 138-6	3	9,7 кг
		3	1.400-15 вып.1	МН 204-5	1	7,6 кг
		4	тп 903-1-199 ал 6.3	КЖИ-МН-4	1	21,9 кг
		5	3.400-6/76	МИ4-30	1	2,4 кг

Ведомость расхода стали дополнительных закладных изделий на один элемент, кг

Марка эл-та	Изделия закладные													Общий расход
	Арматура класса							Прокат марки						
	A-I		A-III					Вст3 кп2						
	ГОСТ 5781-82							ГОСТ 19903-74*			ГОСТ 8509-72*			
	ф14	Итого	ф12	ф8	ф16	ф18	Итого	δ=10	δ=12	Итого	∠75×7			
К60-25-1	2,7	2,7	1,4	0,4	5,9	6,5	14,2	6,2	39,0	45,2	2,0			64,1

1. Колонну марки К60-25-1 изготовить по чертежам колонны К60-25 серии 1.423-3 в.1 с дополнительными закладными изделиями по данному чертежу.
2. Закладные изделия покрыть грунтом ГФ-020.

Гл.инж.пр.	Думлер		
Нач.отд.	Радуха		
Н.контр.	Андрианова		
Гл.конст.	Андрианова		
Рук.гр.	Шор		
Инж.	Пенькова		
Ст.тех.	Денисова		

тп 903-1-199 КЖИ-К60-25-1

Колонна К60-25-1

Стадия	Масса	Масштаб
Р		
Лист	Листов 1	

ЛАТГИПРОПРОМ

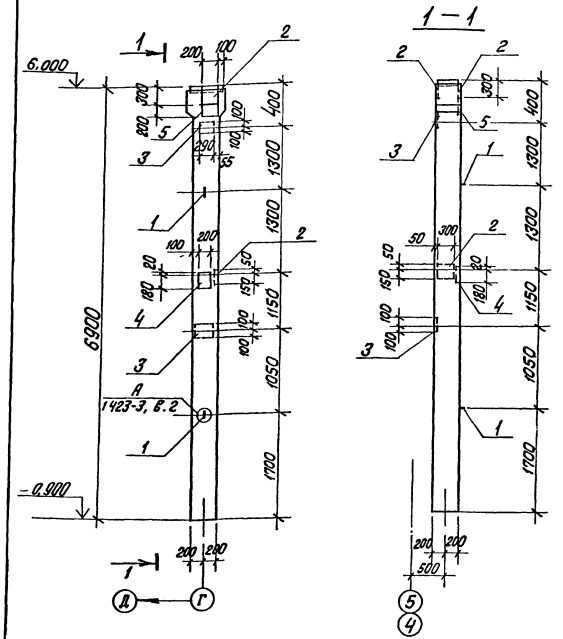

Формат	Зона	Поз	Обозначение	Наименование	Кол.	Примечание
				дополнительные закладные изделия		
		1	1.423-3 вып.3	М14-150	2	0,9 кг
		2	1.400-15 вып.1	МН138-6	3	9,7 кг
		3	1.423-3 вып.3	М1-12-1	2	6,0 кг
		4	1.400-15 вып.1	МН118-6	1	3,9 кг
		5	1.400-15 вып.1	МН113-2	1	1,6 кг

Ведомость расхода стали дополнительных закладных изделий на один элемент, кг

Марка элемента	Изделия закладные													Общий расход
	Арматура класса							Прокат марки						
	А-I		А-III					Вст3 кп2						
	ГОСТ 5781-82							ГОСТ 19903-74*						
	14		8	12	16		Итого	-δ=6	-δ=8	-δ=10	-δ=12		Итого	
К60-25-2	1,8		0,1	3,4	6,0		9,5	1,4	2,6	10,0	23,1		37,1	48,4

1. Колонну марки К60-25-2 изготовить по чертежам колонны К60-25 серии 1.423-3 в.1 с дополнительными закладными изделиями по данному чертежу.
2. Закладные изделия покрыть грунтом ГФ-020.

Гл инж пр	Думан		
Нач отд	Рядуха		
Н контр	Андриевская		
Гл конст	Андриевская		
Рук. гр	Шор		
Инж	Лежакова		
Ст тех	Денисова		

ТП 903-1-199 КЖИ-К60-25-2

Колонна К60-25-2

Стадия	Масса	Масштаб
Р		

Лист | Листов 1

ЛАТГИПРОПРОМ

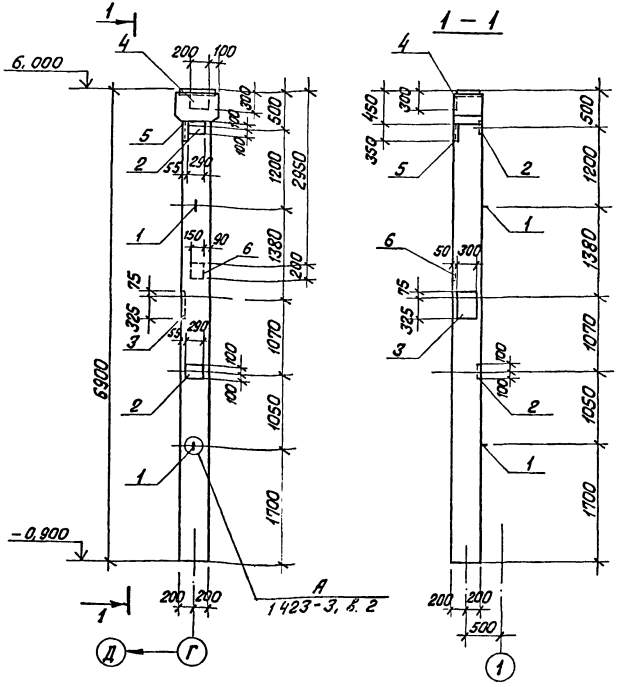

Формат	Зона	Поз.	Обозначение	Наименование	Кол.	Примечание
				Дополнительные закладные изделия		
		1	1.423-3 вып. 3	М14-150	2	0,9 кг
		2	1.423-3 вып. 3	М1-12-1	2	6,0 кг
		3	ТП 903-1-199 Ал. 6.3 КЖИ-МН-3	МН-3	1	19,3 кг
		4	1.400-15 вып. 1	МН-138-6	1	9,7 кг
		5	3.400-6/76	МН4-32	1	3,5 кг
		6	1.400-15 в. 1	МН114-3	1	2,9 кг

Ведомость расхода стали дополнительных закладных изделий на один элемент, кг

Марка элемента	Изделия закладные														Общий расход
	Арматура класса								Прокат марки						
	А-I		А-III						Вст.3 кп2						
	ГОСТ 5781-82								ГОСТ 19903-74*				ГОСТ 8509-72*		
	ф14		ф8	ф12	ф18	16		Итого	δ=10	δ=12	δ=8	Итого	L75x7		
К60-25-3	1,8		0,7	3,8	4,9	2,0		11,4	9,2	22,1	1,9	33,2	2,8		49,2

1. Колонну марки К60-25-3 изготовить по чертежам колонны К60-25 серии 1.423-3, в.1 с дополнительными закладными изделиями по данному чертежу.
2. Закладные изделия покрыть грунтом ГФ-020.

Гл.инж.	Думан		
Нач.отд.	Рябуха		
Н.конт.	Андреевская		
Гл.конст.	Андреевская		
Рук.гр.	Шор		
Инж.	Лежакова		
Ст.тех.	Денисова		

ТП 903-1-199 КЖИ-К60-25-3

Колонна К60-25-3

Стадия	Масса	Масштаб
Р		

Лист | Листов 1

ЛАТГИПРОПРОМ

Альбом 6.3

Типовой проект 903-1-199

Инв. № подл. | Подпись и дата | Взам. инв. №

19462-19 19 Формат А3

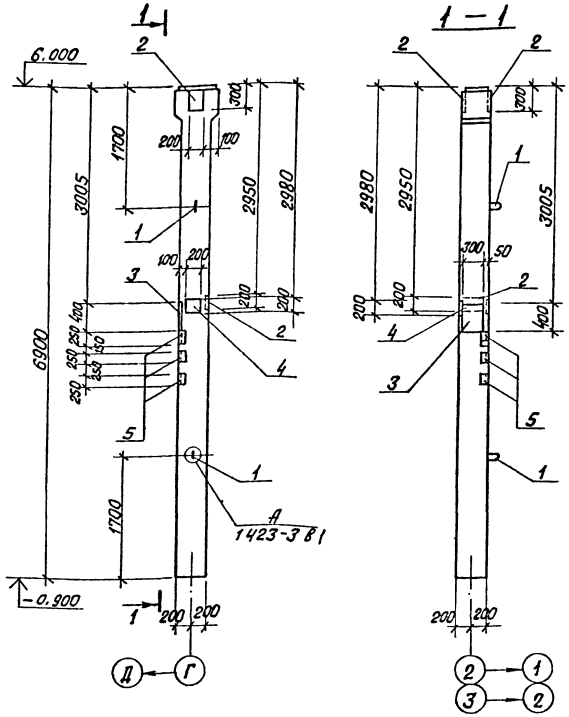

Формат	Зона	Поз	Обозначение	Наименование	Кол	Примечание
				Дополнительные закладные изделия		
		1	1.423-3 вып.2	мн14-150	2	0,9 кг
		2	1.400-15 вып. 1	мн138-6	3	9,7 кг
		3	тп 903-1-199 кжи-мн4 ал 6.3	мн4	1	21,9 кг
		4	1.400-15 вып.1	мн204-5	1	7,6 кг
		5	3.400-6/76	ми4-30	3	2,4 кг

Ведомость расхода стали дополнительных закладных изделий на один элемент, кг

Марка элемента	Изделия закладные													Общий расход
	Арматура класса							Прокат марки						
	А-I гост 5781-82		А-III гост 5781-82					Вст.3кп2 гост 19903-74*				гост 8509-72*		
	ф14	Итого	ф16	ф8	ф12	ф18	Итого	δ=10	δ=12		Итого	∟75×7	Итого	
К60-25-4	1,8	1,8	6,0	1,2	1,4	6,5	15,1	6,2	39,2		45,4	6,0	6,0	68,3

1. Колонну марки К60-25-4 изготавить по чертежам колонны К60-25 серии 1423-3 В1 с дополнительными закладными изделиями по данному чертежу.
2. Закладные изделия покрыть грунтом ГФ-020.

Гл.инж.пр	Думан		
Нач.отд	Рябуха		
Н.контр	Андреевская		
Гл.конст	Андреевская		
Рук.гр	Шор		
Инж	Бежакова		
Инж	Левейка		

ТП 903-1-199 КЖИ-К60-25-4

Колонна К60-25-4

Стадия	Масса	Масштаб
Р		
Лист	Листов 1	

ЛАТГИПРОПРОМ

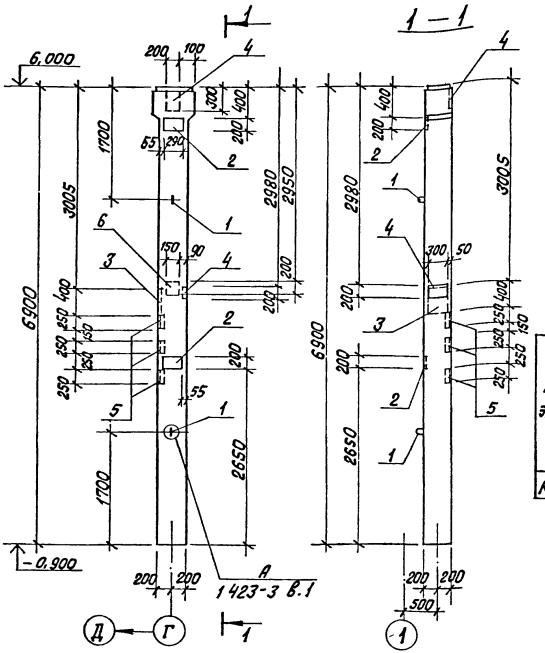

Формат	Зона	Поз.	Обозначение	Наименование	Кол.	Примечание
				Дополнительные закладные изделия		
		1	1.423-3 вып. 2	М14-150	2	0,9 кг
		2	1.423-3 вып. 2	М1-12-1	2	6,0 кг
		3	тп 903-1-199 ал 6.3 кжи-мн3	МН3	1	19,3 кг
		4	1.400-15 вып. 1	МН138-6	2	9,7 кг
		5	3.400-6/76	МИ4-30	3	2,4 кг
		6	1.400-15 вып. 1	МН114-3	1	2,9 кг

Ведомость расхода стали дополнительных закладных изделий на один элемент, кг

Марка элемента	Изделия закладные												Общий расход
	Арматура класса							Прокат марки					
	А-I ГОСТ 5781-82		А-III ГОСТ 5781-82					Вст.3кп2 ГОСТ 19903-74*				ГОСТ 8509-72*	
	ф14	Итого	ф6	ф8	ф12	ф18	Итого	-δ=10	-δ=12	-δ=8	Итого	75×7	
К60-25-5	1,8	1,8	4,0	1,2	3,8	4,9	13,9	9,2	30,0	1,9	41,1	6,0	62,8

1. Колонну марки К60-25-5 изготовить по чертежам колонны К60-25 серии 1.423-3 в.1 с дополнительными закладными изделиями по данному чертежу.
2. Закладные изделия покрыть грунтом ГФ-020

Гл.инж.пр	Думан		
Нач.отд	Рядуха		
Н.контр	Андреевская		
Гл.конст	Андреевская		
Рук.гр	Шор		
Инж	Лежакова		
Инж	Лебедка		

тп 903-1-199 КЖИ-К60-25-5

Колонна К60-25-5

Стадия	Масса	Масштаб
Р		
Лист	Листов 1	

ЛАТГИПРОПРОМ

К72-1-1; К72-1-2

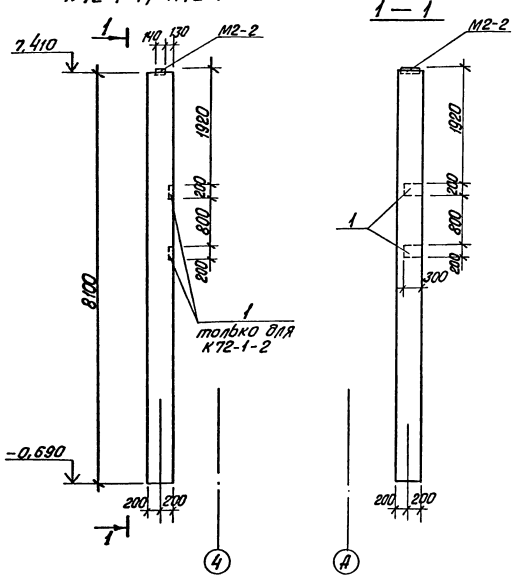

Формат	Зона	Поз.	Обозначение	Наименование	Кол	Примечание
				Дополнительные закладные изделия		
				К72-1-2		
		1	1.400-15 вып.1	МН121-2	2	4,48 кг

Ведомость расхода стали дополнительных закладных изделий на один элемент, кг

Марка эл-та	Закладные изделия				Общий расход
	Ар-ра класса		прокат марки		
	А-III		Вст.3кп2		
	ГОСТ 5781-82		ГОСТ 19903-74*		
	ф10		δ=8		
К72-1-2	1,4		7,6		9,0

1. Колонну марки К72-1-2 изготовить по чертежам колонны К72-1 серии 1.423-3 вып.1 с дополнительными закладными изделиями по данному чертежу.
2. Закладные изделия покрыть грунтом ГФ-020
3. В колоннах К72-1-1 и К72-1-2 изменить привязку закладной детали М2-2 согласно данного чертежа.

Гл.инж.пр.	Думан			ТП 903-1-199	КЖИ- К72-1-1, К72-1-2
Нач.отд.	Рябуха				
Н.контр.	Андриевская			Колонны К72-1-1, К72-1-2	Стадия: Р; Масса: ; Масштаб:
Гл.констр.	Андриевская				Лист; Листов 1
Рук.гр.	Шор				ЛАТГИПРОПРОМ
Ст.инж.	Гуревич				
Инж.	Лебедка				

Типовой проект 903-1-199 Альбом 63

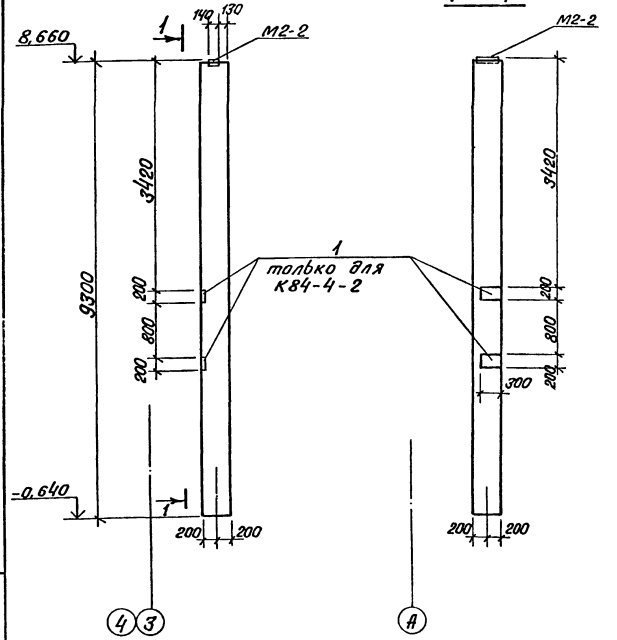

Формат	Зона	Поз.	Обозначение	Наименование	Кол.	Примечание
				Дополнительные закладные изделия		
				К84-4-2		
		1	1.400-15 вып.1	МН121-2	2	4,48 кг

Ведомость расхода стали дополнительных закладных изделий на один элемент, кг

Марка эл-та	Закладные изделия				Общий расход
	Ар-ра класса		Прокат марки		
	А-III		Вст 3 кп 2		
	ГОСТ 5781-82		ГОСТ 19903-74*		
	ф10		-б=8		
К84-4-2	1,4		7,6		9,0

1. Колонну марки К84-4-2 изготовить по чертежам колонны К84-4 сер 1.423-3 вып.1 с дополнительными закладными изделиями по данному чертежу.
2. Закладные изделия покрыть грунтом ГФ-020
3. В колоннах К84-4-1 и К84-4-2 изменить привязку закладной детали М2-2 согласно данного чертежа.

Гл инж пр	Думан		
Нач отд	Рябуха		
Н контр	Андриевская		
Н контр	Андриевская		
Рук гр	Шор		
Ст инж	Гуревич		
Инж	Л[illegible]ка		

ТП 903-1-199 КЖИ - К84-4-1, К84-4-2.

Колонны К84-4-1 К84-4-2

Стадия	Масса	Масштаб
Р		
Лист	Листов 1	

ЛАТГИПРОПРОМ

Типовой проект 903-1-199 Альбом 6.3

1 — 1

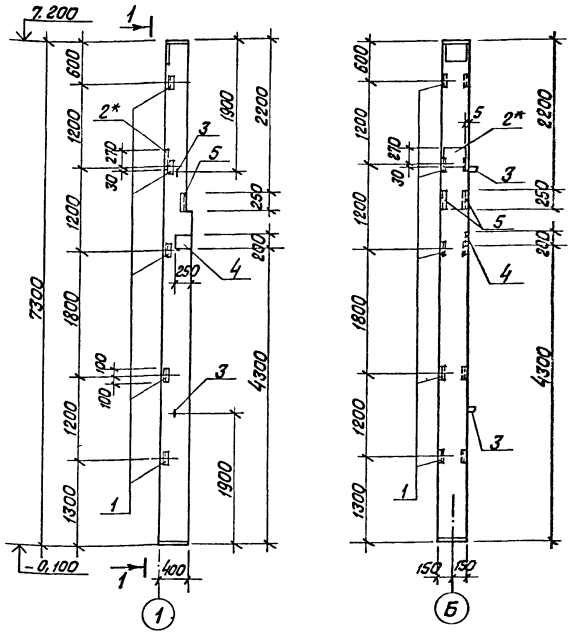

Формат	Зона	Поз.	Обозначение	Наименование	Кол.	Примечание
				Дополнительные закладные изделия		
		1	Шифр 460-75 вып.1-2	МН8	5	2,1 кг
		2*	Шифр 460-75 вып.1-2	МН10	1	9,7 кг
		3	Шифр 460-75 вып.1-2	УП2-4	2	0,98 кг
		4	1 400-15 вып 1	МН136-6	1	6,4 кг
		5	3 400-6/76	МИ4-30	2	2,4 кг

Ведомость расхода стали дополнительных закладных изделий на один элемент, кг

Марка элемента	Закладные изделия											Общий расход
	Арматура класса						Прокат марки					
	А-I		А-III				Вст 3 кп 2					
	ГОСТ 5781-82						ГОСТ 19903-74*		ГОСТ 8509-72*			
	ф12		ф8	ф12	ф14	Итого	-δ=10		L 63×5	L 75×7	Итого	
КФ13-1-1	2,0		0,4	3,6	1,3	7,3	12,2		9,5	4,0	13,5	33,0

1. Колонну марки КФ13-1-1 изготовить по чертежам колонны КФ 13-1 шифра 460-75 в.1 с дополнительными закладными изделиями по данному чертежу.
2. Поз. 2* цинковать, остальные покрыть грунтом ГФ-020.

Нач отд	Рябуха	
Н контр	Андриевская	
Гл.конст	Андриевская	
Рук гр	Шор	
Инж.	Лежакова	
Инж.	Левейка	

ТП 903-1-199 КЖИ-КФ13-1-1

Колонна КФ 13-1-1

Стадия	Масса	Масштаб
Р		

Лист | Листов 1

ЛАТГИПРОПРОМ

Альбом 6.3

Типовой проект 903-1-199

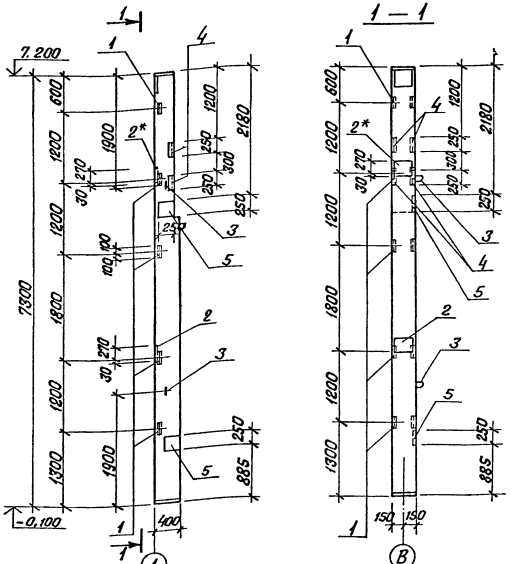

Формат	Зона	Поз.	Обозначение	Наименование	Кол	Примечание
				Дополнительные закладные изделия		
		1	Шифр 460-75 в.1-2	МН8	5	2,1 кг
		2*	Шифр 460-75 в.1-2	МН10	2	9,7 кг
		3	Шифр 460-75 в.1-2	УП2-4	2	0,98 кг
		4	3400-6/76	МН4-30	4	2,4 кг
		5	1400-15 вып.1	МН120-6	2	3,7 кг

Ведомость расхода стали дополнительных закладных изделий на один элемент, кг

Марка элемента	Закладные изделия											Общий расход
	Арматура класса					Прокат марки						
	А-I		А-III			Вст 3 кп2						
	ГОСТ 5781-82					ГОСТ 19903-74*			ГОСТ 8509-72*			
	ф12		ф8	ф12	Итого	-δ=8	-δ=10	Итого	L 63×5	L 75×7	Итого	
КФ13-1-2	2,0		1,6	7,4	9,0	6,2	15,6	14,9	9,5	8,0	24,6	50,5

1. Колонну марки КФ13-1-2 изготовить по чертежам колонны КФ13-1 шифра 460-75 в.1 с дополнительными закладными изделиями по данному чертежу.
2. Поз. 2* цинковать, остальные покрыть грунтом ГФ-020.

Нач отд.	Рядуха		
Н контр	Андреевская		
Гл конст	Андреевская		
Рук гр.	Шор		
Инж	Лежакова		
Инж	Левейка		

ТП 903-1-199 КЖИ-КФ13-1-2

Колонна КФ13-1-2

Стадия	Масса	Масштаб
Р		
Лист	Листов 1	

ЛАТГИПРОПРОМ

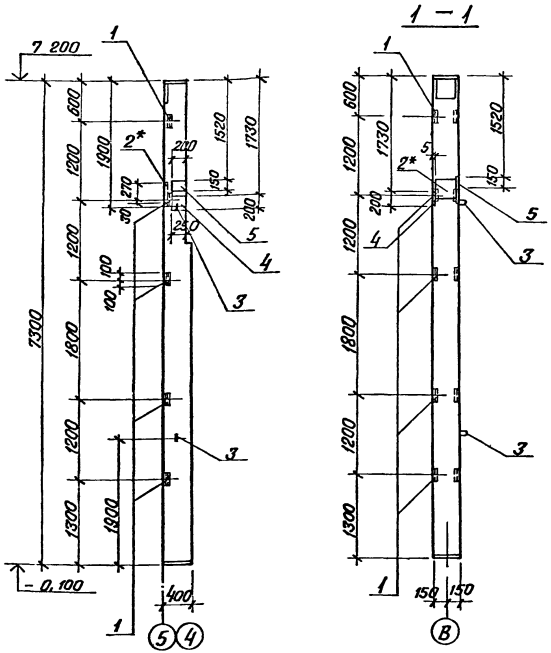

Формат	Зона	Поз.	Обозначение	Наименование	Кол.	Примечание
				Дополнительные закладные изделия		
		1	Шифр 460-76 вып.1	МН8	5	2,1 кг
		2*	Шифр 460-76 вып.1	МН10	1	9,7 кг
		3	Шифр 460-76 вып.1	УП2-4	2	0,98 кг
		4	1.400-15 вып.1	МН120-6	1	4,5 кг
		5	1.400-15 вып.1	МН113-2	1	1,8 кг

Ведомость расхода стали дополнительных закладных изделий на один элемент, кг

Марка элемента	Закладные изделия												Общий расход
	Арматура класса					Прокат марки							
	A-I		A-III			Вст.3кп2							
	ГОСТ 5781-82					ГОСТ 19903-74*					ГОСТ 8510-72*		
	ф12		ф8	ф12	Итого	-δ=6	-δ=8	-δ=10	Итого	L 63×5			
КФ13-1-3	2,0		0,4	4,2	4,6	1,8	3,1	7,9	12,8	9,5			28,9

1. Колонну марки КФ13-1-3 изготовить по чертежам колонны КФ13-1 шифра 460-75 в.1 с дополнительными закладными изделиями по данному чертежу.
2. Поз. 2* цинковать, остальные покрыть грунтом ГФ-020.

		ТП 903-1-199	КЖИ-КФ13-1-3
Нач.отд.	Рядухо	Колонна КФ13-1-3	Стадия: Р; Масса; Масштаб
Н.контр.	Андреевская		Лист; Листов 1
Гл.конст.	Андреевская		ЛАТГИПРОПРОМ
Рук.гр.	Шор		
Инж.	Лежакова		
Инж.	Левейка		

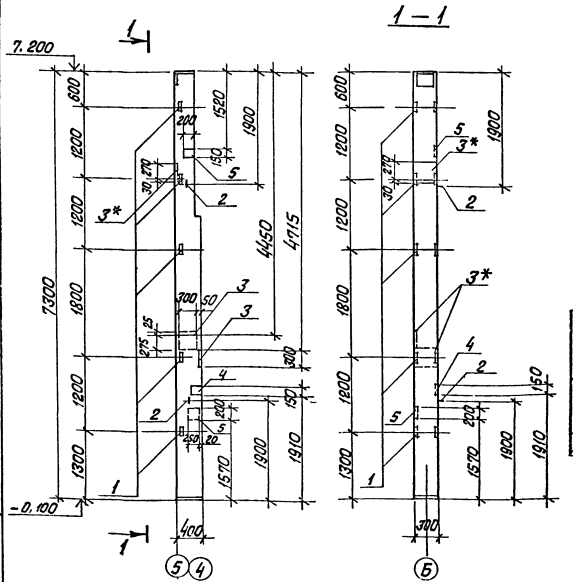

Позиция	Обозначение	Наименование	Кол	Примечание
		Дополнительные закладные изделия		
1	Шифр 460-75 в.1-2	МН-8	5	2,1 кг
2	Шифр 460-75 в.1-2	УПГ-4	2	0,98 кг
3*	Шифр 460-75 в.1-2	МН-10	3	9,7 кг
4	1.400-15	МН120-6	1	4,5 кг
5	1.400-15	МН113-2	2	1,8 кг

Ведомость расхода стали дополнительных закладных изделий на один элемент, кг

Марка элемента	Изделия закладные												Общий расход
	Арматура класса					Прокат марки							
	А-I		А-III			Вст3 кп2					ГОСТ 8509-72*		
	ГОСТ 5781-82					ГОСТ 19903-74*							
	ф12	ф8	ф12		Итого	-б=6	-б=8	-б=10		Итого	L63x5		
КФ13-1-4	2.0	0.2	9.4		11.6	3.7	3.8	23.0		30.5	9.5		51.6

1. Колонну марки КФ13-1-4 изготовить по чертежам колонны КФ13-1 шифра 460-75 в.1 с дополнительными закладными изделиями по данному чертежу.
2. Закладные изделия позиции 3* цинковать, остальные покрыть грунтом ГФ-020.

Нач. отд.	Ф.Сухов		
Н.контр.	А.Борисов		
Гл.конст.	Б.Стасюк		
Рук.гр.	Ц.Эр		
Исп.	Д.Ефимов		
Ут.гл.инж.	В.Шестов		

ТП 903-1-199 КЖИ-КФ13-1-4

Колонна КФ13-1-4

Стадия	Масса	Масштаб
Р		
Лист	Листов 1	

ЛАТГИПРОПРОМ

Типовой проект 903-1-199 Альбом 6.3

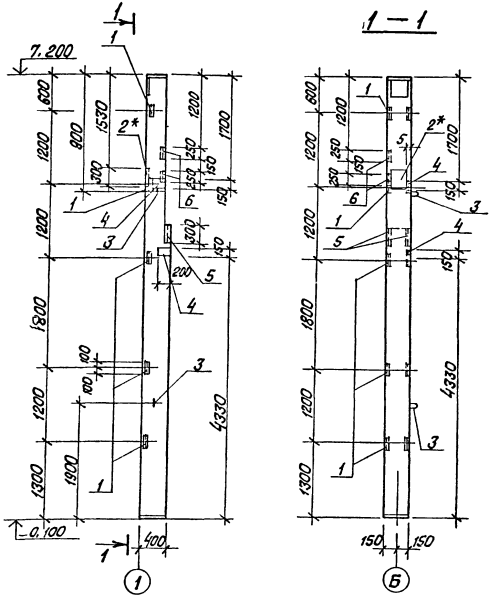

Формат	Зона	Поз.	Обозначение	Наименование	Кол.	Примечание
				Дополнительные закладные изделия		
		1	Шифр 460-75 вып.1-2	МН8	5	2,1 кг
		2*	Шифр 460-75 вып.1-2	МН10	1	9,7 кг
		3	Шифр 460-75 вып.1-2	УП2-4	2	0,98 кг
		4	1.400-15 вып.1	МН113-2	2	1,8 кг
		5	3.400-6/76	МИ4-31	2	3,1 кг
		6	3.400-6/76	МИ4-30	2	2,4 кг

Ведомость расхода стали дополнительных закладных изделий на один элемент, кг

Марка элемента	Закладные изделия											Общий расход
	Арматура класса					Прокат марки						
	А I		А III			Вст. 3 кп 2						
	ГОСТ 5781-82					ГОСТ 19903-74*			ГОСТ 8509-72*			
	ф12		ф8	ф12	Итого	-δ=6	-δ=10	Итого	L 63×5	L 75×7	Итого	
КФ13-1-5	2,0		2,0	3,6	5,6	3,6	7,1	10,7	9,5	8,8	18,3	36,6

1. Колонну марки КФ13-1-5 изготовить по чертежам колонны КФ13-1 шифра 460-75 в.1 с дополнительными закладными изделиями по данному чертежу.
2. Поз. 2* цинковать, остальные покрыть грунтом ГФ-020.

Нач отд.	Рябуха		
Н контр	Андриевская		
Гл конст	Андриевская		
Рук гр	Шор		
Инж.	Лежакова		
Инж.	Певейка		

ТП 903-1-199 КЖИ-КФ13-1-5

Колонна КФ13-1-5

Стадия	Масса	Масштаб
Р		
Лист	Листов 1	

ЛАТГИПРОПРОМ

19462-19 28

Формат А3

Типовой проект 903-1-199 Альбом 6.3

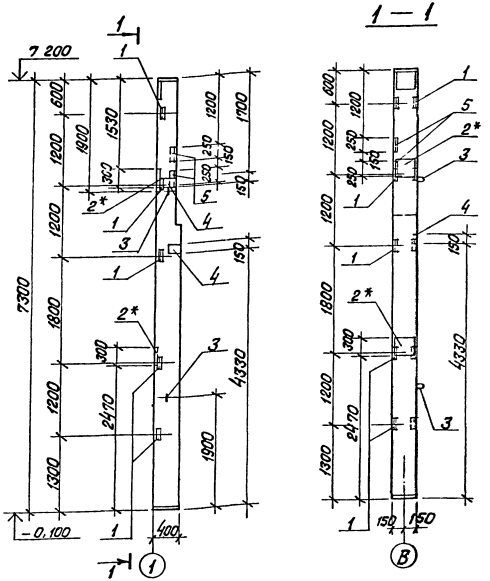

Формат	Зона	Поз.	Обозначение	Наименование	Кол	Примечание
				Дополнительные закладные изделия		
		1	Шифр 460-75 вып.1-2	МН 8	5	2,1 кг
		2*	Шифр 460-75 вып.1-2	МН10	2	9,7 кг
		3	Шифр 460-75 вып.1-2	УП2-4	2	0,98 кг
		4	1.400-15 вып.1	МН113-2	2	1,8 кг
		5	3.400-6/76	МИ4-30	2	2,4 кг

Ведомость расхода стали дополнительных закладных изделий на один элемент, кг

Марка элемента	Закладные изделия										Общий расход
	Арматура класса					Прокат марки					
	A I		A III			Вст.3кп2					
	ГОСТ 5781-82					ГОСТ 19903-74*			ГОСТ 8509-72*		
	ф12		ф8	ф12	Итого	δ=6	δ=10	Итого	$63\frac{L}{}\times 5$	$75\frac{L}{}\times 7$	Итого	
КФ13-1-6	2,0		1,6	6,2	7,8	3,6	14,2	17,8	9,5	4,0	13,5	41,1

1. Колонну марки КФ13-1-6 изготовить по чертежам колонны КФ13-1 шифра 460-75 в.1 с дополнительными закладными изделиями по данному чертежу
2. Поз 2* цинковать, остальные покрыть грунтом ГФ-020.

Нач.отд.	Радуха	
Н.контр.	Андреев	
Гл.констр.	Андреев	
Рук.гр.	Шер	
Инж.	Лежокова	
Инж.	Левейка	

ТП 903-1-199 КЖИ-КФ13-1-6

Колонна КФ13-1-6

Стадия	Лист	Масштаб
Р		
Лист	Листов 1	

ЛАТГИПРОПРОМ

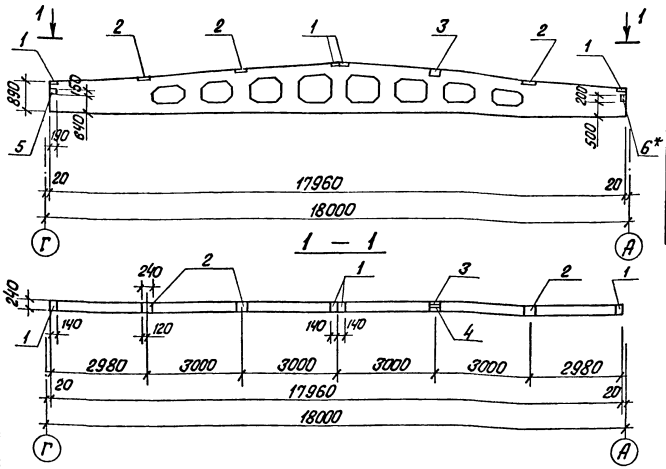

Формат	Зона	Поз.	Обозначение	Наименование	Кол.	Примечание
			Дополнительные закладные изделия			
		1	1.400-6/76 Вып.1	М4-1-3	4	1,4 кг
		2	1.400-6/76 Вып.1	М4-3-4	3	2,4 кг
		3	1.400-6/76 Вып.1	М4-22-1	1	5,8 кг
		4	1.400-6/76 Вып.1	М4-16	1	1,0 кг
		5	1.400-6/76 Вып.1	М4-29-1	2	2,4 кг
		6*	2.432-1 Вып.0	МД3	1	2,9 кг

1. Балку 2БДР18-3АIVа изготовить по чертежу балки 2БДР18-3АIV серии 1.462-3 вып.1 с дополнительными закладными изделиями по данному чертежу.
2. Закладную деталь поз. 6* цинковать, остальные покрыть грунтом ГФ-020.
   Поз. 5 с двух сторон балки.

Ведомость расхода стали дополнительных закладных изделий на один элемент, кг

Марка элемента	Изделия закладные											Общий расход
	Арматура класса						Прокат марки					
	AI		AIII				Вст3кп2					
	ГОСТ 5781-82						ГОСТ 19903-74*		ГОСТ 8510-72			
	ф6		ф8	ф10	ф12	Итого	-δ=6	-δ=8	Итого	100×70×8	80×50×6	Итого
2БДР18-3АIVа	0,1		1,9	0,2	1,2	3,3	12,7	3,6	16,3	5,2	2,4	7,6	27,3

ГИП	Думан		ТП 903-1-199 КЖИ-2БДР18-3АIVа
Нач.отд	Рябуха		Балка 2БДР18-3АIVа
Н.контр	Антриевская		Стадия Р; Масса; Масштаб
Гл.конст	Антриевская		Лист; Листов 1
Рук.гр.	Шор		ЛАТГИПРОПРОМ
Инж.	Лежакова		
Инж.	Левейка		

Альбом 6.3

Типовой проект 903-1-199

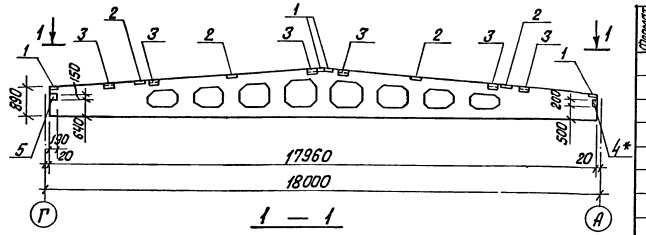

1 — 1

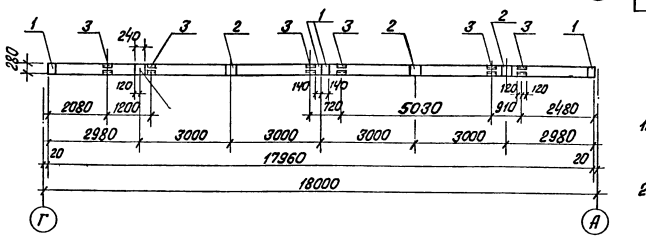

Формат	Зона	Поз	Обозначение	Наименование	Кол.	Примечание
			Дополнительные закладные изделия			
		1	1.400-6/76 вып 1	М4-1-3	4	1,4 кг
		2	1.400-6/76 вып. 1	М4-3-4	4	2,4 кг
		3	1.400-6/76 вып. 1	М4-22-2	6	5,9 кг
		4*	2.432-1 вып. 0	МД5	1	4,3 кг
		5	1.400-6/76 вып. 1	М4-29-1	2	2,4 кг

1. Балку 3БДР18-4АIV б изготовить по чертежу балки 3БДР18-4АIV серии 1.462-3 вып. 1 с дополнительными закладными изделиями по данному чертежу.
2. Закладную деталь поз. 4* цинковать, остальные покрыть грунтом ГФ-020.

Поз. 5 с двух сторон балки.

Ведомость расхода стали дополнительных закладных изделий на один элемент, кг

Марка элемента	Изделия закладные												Общий расход
	Арматура класса						Прокат марки						
	А I		А III				Вст 3 кп 2						
	гост 5781 - 82						гост 19903-74*			гост 8510-72			
	ф6		ф8	ф10	ф12	Итого	-δ=6	-δ=8	Итого	L 110×70×8	L 80×8	Итого	
3БДР18-4АIV б	0,1		4,0	1,2	1,2	6,4	14,0	3,6	17,6	31,2	3,8	35,0	59,1

Гл инж пр	Думан		
Нач отд	Рябуха		
Н контр	Андриевская		
Гл конст	Андриевская		
Рук. гр	Шор		
Инж.	Лежакова		
Инж	Лебедева		

ТП 903-1-199 КЖИ-3БДР18-4АIV б

Балка 3БДР18-4АIV б

Стадия	Масса	Масштаб
Р		
Лист	Листов 1	

ЛАТГИПРОПРОМ

19462-19 31

Формат А3

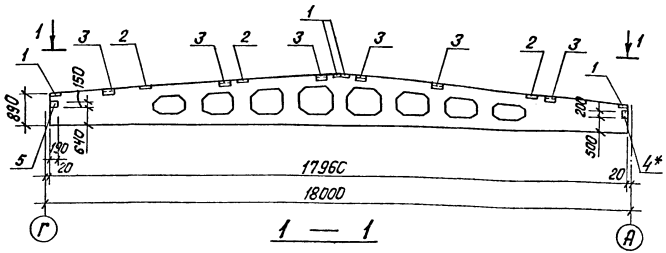

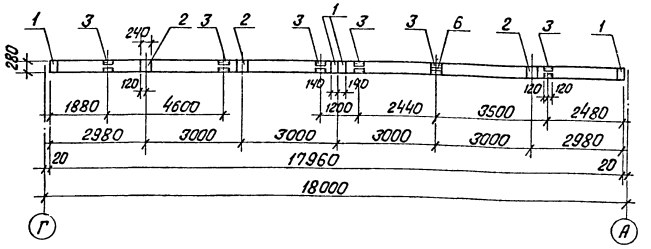

Формат	Зона	Поз.	Обозначение	Наименование	Кол	Примечание
			Дополнительные закладные изделия			
		1	1.400-6/76 вып.1	м4-1-3	4	1,4 кг
		2	1.400-6/76 вып.1	м4-3-4	3	2,4 кг
		3	1.400-6/76 вып.1	м4-22-2	6	5,9 кг
		4*	2432-1 вып 0	мд5	1	4,3 кг
		5	1.400-6/76 вып.1	м4-29-1	2	2,4 кг
		6	1.400-6/76 вып.1	м4-16	1	1,0 кг

1. Балку 3БДР18-4АIVв изготовить по чертежу балки 3БДР18-4АIV серии 1462-3 вып. 1 с дополнительными закладными изделиями по данному чертежу.
2. Закладную деталь поз. 4* цинковать, остальные покрыть грунтом ГФ-020. Поз 5 с двух сторон балки.

Ведомость расхода стали дополнительных закладных изделий на один элемент, кг

Марка элемента	Изделия закладные												Общий расход
	Арматура класса						Прокат марки						
	AI		AIII				Вст3кп2						
	ГОСТ 5781-82						ГОСТ 19903-74*			ГОСТ 8510-72			
	ф6		ф8	ф10	ф12	Итого	-δ=6	-δ=8	Итого	∟70×8	∟80×8	Итого	
3БДР18-4АIVв	0,1		3,8	1,2	1,2	6,2	12,7	3,6	16,3	31,2	3,8	35,0	57,6

Гл.инж.пр.	Думан		
Нач.отд.	Рябухо		
Н.контр.	Андриевская		
Гл.конст.	Андриевская		
Рук.гр.	Шор		
Инж.	Лежокова		
Инж	Лебейка		

ТП 903-1-199 КЖИ-3БДР18-4АIVв

Балка 3БДР18-4АIVв

Стадия	Масса	Масштаб
Р		
Лист	Листов 1	

ЛАТГИПРОПРОМ

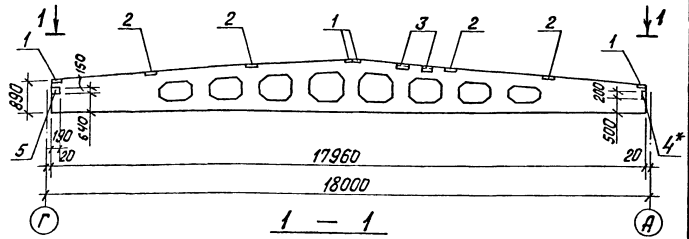

1 — 1

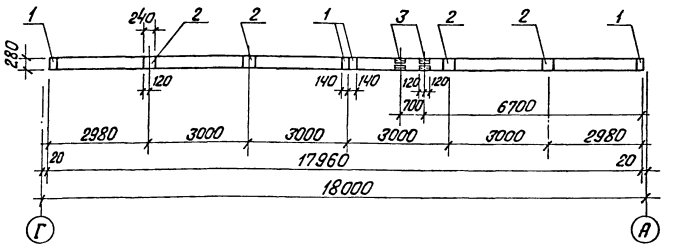

Формат	Зона	Поз	Обозначение	Наименование	Кол	Примечание
			Дополнительные закладные изделия			
		1	1.400-6/76 Вып.1	М4-1-3	4	1,4 кг
		2	1.400-6/76 Вып.1	М4-3-4	4	2,4 кг
		3	1.400-6/76 Вып.1	М4-22-2	2	5,9 кг
		4*	2.432-1 Вып.0	МД5	1	4,3 кг
		5	1.400-6/76 Вып.1	М4-29-1	2	2,4 кг

1. Балку ЗБДР18-4АIV г изготовить по чертежу балки ЗБДР18-4АIV серии 1.462-3 вып 1 с дополнительными закладными изделиями по данному чертежу.
2. Закладную деталь поз.4* цинковать, остальные покрыть грунтом ГФ-020.
   Поз. 5 с двух сторон балки.

Ведомость расхода стали дополнительных закладных изделий на один элемент, кг

Марка элемента	Изделия закладные												Общий расход
	Арматура класса						Прокат марки						
	AI		AIII				Вст.3кп2						
	ГОСТ 5781-82						ГОСТ 19903-74*			ГОСТ 8510-72			
	ф6		ф8	ф10	ф12	Итого	-δ=6	-δ=8	Итого	110×70×8	80×8	Итого	
ЗБДР18-4АIV г	0,1		2,4	0,4	1,2	4,0	14,0	3,6	17,6	10,4	3,8	14,0	35,7

ГИП	Думан		
Нач.отд	Рядухо		
Н.контр	Антиевская		
Гл.констр	Антиевская		
Рук.гр	Шор		
Инж	Лежакова		
Инж	Лебейко		

ТП 903-1-199 КЖИ-ЗБДР18-4АIV г

Балка ЗБДР18-4АIV г

Стадия	Масса	Масштаб
Р		
Лист	Листов 1	

ЛАТГИПРОПРОМ

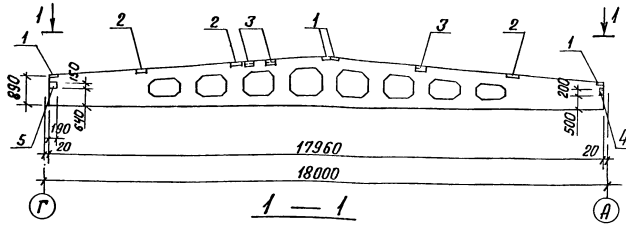

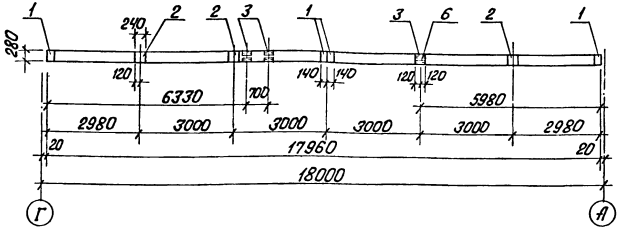

Формат	Зона	Поз.	Обозначение	Наименование	Кол.	Примечание
			Дополнительные закладные изделия			
		1	1.400-6/76 вып.1	м4-1-3	4	1,4 кг
		2	1.400-6/76 вып.1	м4-3-4	3	2,4 кг
		3	1.400-6/76 вып.1	м4-22-2	3	5,9 кг
		4*	2.432-1 вып.0	МД5	1	4,3 кг
		5	1.400-6/76 вып.1	м4-29-1	2	2,4 кг
		6	1.400-6/76 вып.1	м4-16	1	1,0 кг

1. Балку 3БДР18-4АIVд изготовить по чертежу балки 3БДР18-4АIV серии 1.462-3 вып.1 с дополнительными закладными изделиями по данному чертежу.
2. Закладную деталь поз.4* цинковать, остальные покрыть грунтом ГФ-020.

   Поз.5 с двух сторон балки.

Ведомость расхода стали дополнительных закладных изделий на один элемент, кг

Марка элемента	Изделия закладные												Общий расход
	Арматура класса						Прокат марки						
	AI		AIII				Вст.3 кп2						
	ГОСТ 5781-82						ГОСТ 19903-74*			ГОСТ 8510-72			
	ф6		ф8	ф10	ф12	Итого	-δ=6	-δ=8	Итого	100×10×8	80×8	Итого	
3БДР18-4АIVд	0,1		2,7	0,6	1,2	4,5	12,7	3,6	16,3	15,6	3,8	19,4	40,3

Гл.инж.пр	Думан		ТП 903-1-199	КЖИ-3БДР18-4АIVд
Нач.отд	Радуха		Балка 3БДР18-4АIVд	Стадия: Р; Масса: ; Масштаб:
Н.контр	Андриевская			Лист; Листов 1
Гл.конст	Андриевская			ЛАТГИПРОПРОМ
Рук.гр	Шор			
Инж.	Лекакова			
Инж	Левейко			

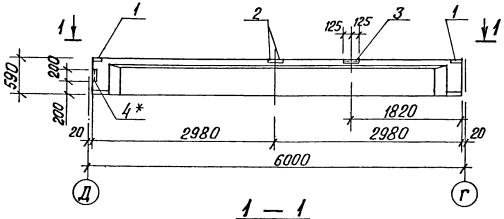

1 — 1

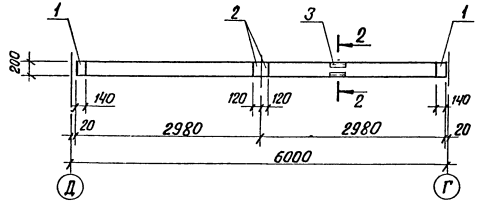

2 — 2

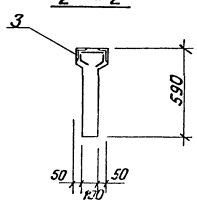

Формат	Зона	Поз.	Обозначение	Наименование	Кол	Примечание
			Дополнительные закладные изделия.			
		1	1.400-6/76 вып.1	М4-1	2	1,4 кг
		2	1.400-6/76 вып.1	М4-3	2	2,4 кг
		3	1.400-6/76 вып.1	М4-23	1	3,7 кг
		4*	2.432-1 вып.0	МД1	1	2,9 кг

Ведомость расхода стали дополнительных закладных изделий на один элемент, кг

Марка элемента	Изделия закладные								Всего	Общий расход
	Арматура класса				Прокат марки					
	AI		AIII		Вст3кп2					
	ГОСТ 5781-82				ГОСТ 19903-74*		ГОСТ 8509-72*			
	ф6		ф8	ф10	-δ=6		90×56×5,5	L 80×50×6		
Б6-4АтVа	0,1		1,0	0,6	7,0		3,1	2,4	14,2	14,2

1. Балку Б6-4АтVа изготовить по чертежу балки Б6-4АтV серии 1.462-10 вып.1 с дополнительными закладными изделиями по данному чертежу.
2. Закладную деталь поз. 4* цинковать, остальные покрыть грунтом ГФ-020.

				ТП 903-1-199	КЖИ-Б6-4АтVа	
Гл.инж.пр.	Цуман			Балка Б6-4АтVа	Стадия	Масса	Масштаб
Нач.отд.	Радуха				Р		
Н.контр.	Бычковская				Лист	Листов 1	
Гл.конст.	Антриевская						
Рук.гр.	Шор				ЛАТГИПРОПРОМ		
Инж.	Лежакова						
Инж.	Лесс'ого						

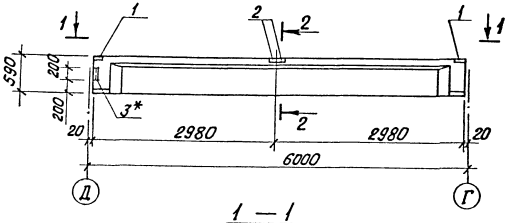

1 — 1

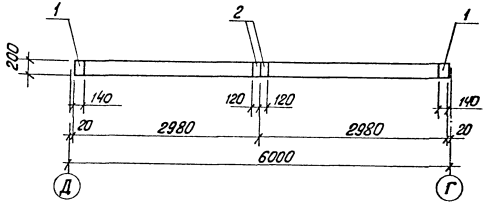

2 — 2

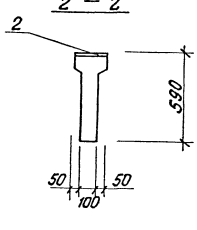

Формат	Зона	Поз	Обозначение	Наименование	Кол	Примечание
			Дополнительные закладные изделия			
		1	1.400-6/76 вып 1	м4-1	2	1,4 кг
		2	1.400-6/76 вып 1	м4-3	2	2,4 кг
		3*	2.432-1 вып 0	мд1	1	2,9 кг

Ведомость расхода стали дополнительных закладных изделий на один элемент, кг

Марка элемента	Изделия закладные								Всего	Общий расход
	Арматура класса				Прокат марки					
	A III		A I		Вст 3 кп 2					
	ГОСТ 5781-82				ГОСТ 19903-74*		ГОСТ 8509-72*			
	ф8		ф6		-δ=6		80×50×6			
БГ-4Ат V δ	1,0		0,1		7,0		2,4		10,5	10,5

1. Балку БГ-4Ат V δ изготовить по чертежу балки БГ-4Ат V серии 1.462-10 вып 1 с дополнительными закладными изделиями по данному чертежу.
2. Закладную деталь поз 3* цинковать, остальные покрыть грунтом ГФ-020

		ТП 903-1-199	КЖИ-БГ-4Ат V δ
Гл. инж. пр.	Думан	Балка БГ-4Ат V δ	Стадия: Р; Масса; Масштаб
Нач. отд.	Рябуха		
Н. контр.	Андриевская		
Гл. конст.	Андриевская		Лист; Листов 1
Рук. гр.	Шор		ЛАТГИПРОПРОМ
Инж.	Лежанова		
Инж.	Левейка		

Альбом 6.3

ПВ7-3АтVт - Я^{а,б} ПВ7-4АтVт - Я^{а,б}

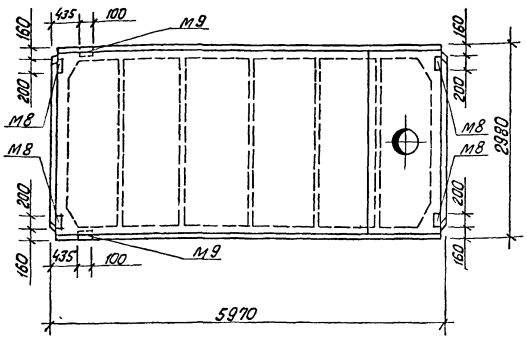

Плиты марок ПВ7-3АтVт - Я^{а,б} и ПВ7-4АтVт - Я^{а,б} изготовить по ГОСТ 22701.2-77, 22701.0-77 прил 3 с ориентацией закладных изделий и отверстия по данному чертежу.

Гл.инж.пр.	Думан		
Нач.отд.	Рябуха		
Н.контр.	Андриевская		
Гл.конст.	Андриевская		
Рук.гр.	Шор		
Инж.	Калетов		

ТП 903-1-199 КЖИ ПВ7-3АтVт - Я^{а,б} ПВ7-4АтVт - Я^{а,б}

Плиты ПВ7-3АтVт - Я^{а,б} ПВ7-4АтVт - Я^{а,б}

Стадия	Масса	Масштаб
Р		

Лист | Листов 1

ЛАТГИПРОПРОМ

Формат А4

Альбом 6.3

Типовой проект 903-1-199

Взам.инв.№ | Подпись и дата | Инв.№ подл.

ПВ4-2АтVт - Я^{б} ПВ4-3АтVт - Я^{б}

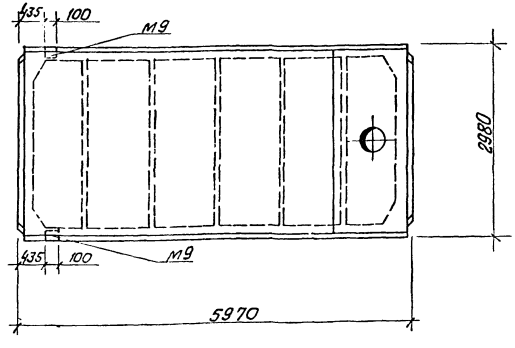

Плиты марок ПВ4-2АтVт - Я^{б} и ПВ4-3АтVт - Я^{б} изготовить по ГОСТ 22701.2-77; 22701.0-77 прил 3 с ориентацией закладных изделий и отверстия по данному чертежу.

Гл.инж.пр.	Думан		
Нач.отд.	Рябуха		
Н.контр.	Андриевская		
Гл.конст.	Андриевская		
Рук.гр.	Шор		
Инж.	Калетов		

ТП 903-1-199 КЖИ ПВ4-2АтVт - Я^{б} ПВ4-3АтVт - Я^{б}

Плиты ПВ4-2АтVт - Я^{б} ПВ4-3АтVт - Я^{б}

Стадия	Масса	Масштаб
Р		

Лист | Листов 1

ЛАТГИПРОПРОМ

19462-19 37

Формат А4

ПВ7-2АтVт- Я^{б} ПВ7-3АтVт- Я^{б}

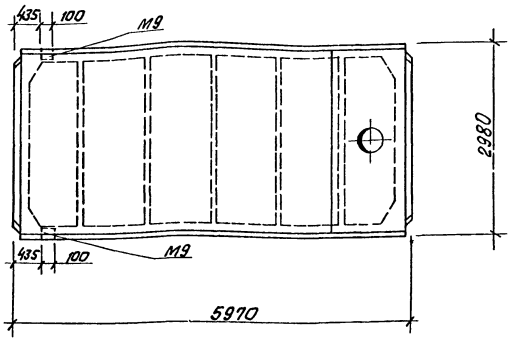

Плиты марок ПВ7-2АтVт- Я^{б} и ПВ7-3АтVт- Я^{б} изготовить по ГОСТ 22701.2-77 и 22701.0-77 прил. 3 с ориентацией закладных изделий и отверстия по данному чертежу.

Типовой проект 903-1-199 Альбом 6.3

1ЛН-12.3-А

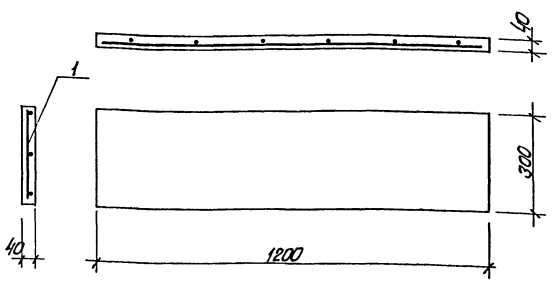

1. Накладную проступь 1ЛН-12.3-А изготовить по серии 1.020-1, выпуск 7-1 с изменением размеров по данному чертежу.
2. Расход арматуры ф3 вр I по ТУ14-4-659-75 – 0,28 кг.

Формат	Зона	Поз.	Обозначение	Наименование	Кол.	Примечание
				Сборочные единицы		
				Сетка арматурная		
		1	ТП 903-1-199 КЖИ-КР1-2; альб. 6.3	Каркас КР-1-2	1	
				Материал		
			ГОСТ 7473-76	Бетон марки 200	0,014	м^{3}

Инв. № подл. | Подпись и дата | Взам. инв. №

ТП 903-1-199		КЖИ ПВ7-2АтVт- Я^{б} ПВ7-3АтVт- Я^{б}				
Плита ПВ7-2АтVт- Я^{б} ПВ^{т} 3АтVт- Я^{б}			Стадия	Масса	Масштаб	
			Р			
			Лист		Листов	
			ЛАТГИПРОПРОМ			
Гл. инж. пр.	Думан					
Нач. отд.	Рябуха					
Н. контр.	Андриевская					
Гл. конс.	Андриевская					
Рук. гр.	Шор					
Инж.	Калетов					

ТП 903-1-199		КЖИ-1ЛН-12.3-А				
Накладная проступь площадки 1ЛН-12.3-А			Стадия	Масса	Масштаб	
			Р			
			Лист		Листов 1	
			ЛАТГИПРОПРОМ			
Гл. инж. пр.	Думан					
Нач. отд.	Рябуха					
Н. контр.	Андриевская					
Гл. констр.	Андриевская					
Рук. гр.	Шор					
Ст. техн.	Тейлане					

Формат А4

Альбом 6.3

Типовой проект 903-1-199

ПС600 9 25-П-3А ПС600.12.25-П-3А ПС600.18.25-П-3А

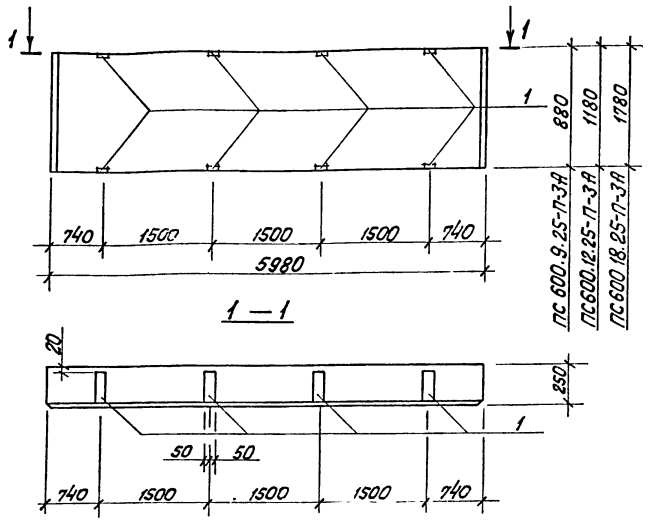

Формат	Зона	Поз.	Обозначение	Наименование	Кол.	Примечание
				изымаемые закладные изделия		
		1	1.432-14/80 вып 3	М8	2	1,7 кг

Ведомость расхода стали на изымаемые закладные изделия на 1 элемент, кг

Марка элемента	Изделия закладные								Общий расход
	Арматура стали				Прокат марки				
	А II			Всего	Вст3 кп 2			Всего	
	ГОСТ 5781-82				ГОСТ 19903-74				
	ф10		Итого		δ=8		Итого		
ПС 600.9 25-П-3А	0,8		0,8	0,8	2,6		2,6	2,6	3,4
ПС 600.12 25-П-3А	0,8		0,8	0,8	2,6		2,6	2,6	3,4
ПС 600.18 25-П-3А	0,8		0,8	0,8	2,6		2,6	2,6	3,4

Стеновые панели ПС 600.9.25-П-3А; ПС 600.12 25-П-3А и ПС 600.18 25-П-3А изготовить по чертежам панелей ПС 600.9.25-П-3, ПС 600 12 25-П-3 и ПС 600.18.25-П-3 серии 1.432-14/80 вып 1 с привязкой закладных изделий по данному чертежу.

Гл инж. пр.	Думан		
Нач отд	Рясуха		
Н контр	Андреевская		
Гл.конст	Андреевская		
Рук гр.	Шор		
Инж.	Колетов		

ТП 903-1-199 КЖИ - ПС 600.9 25-П-3А, ПС 600.12 25-П-3А, ПС 600 18 25-П-3А

Стеновые панели ПС 600.9 25-П-3А, ПС 600.12 25-П-3А, ПС 600 18 25-П-3А

Стадия	Масса	Масштаб
Р		

Лист | Лист 1

ЛАТГИПРОПРОМ

Инв № подл. | Подпись и дата | Взам инв №

Формат А3

Типовой проект 903-1-199 Альб.м 6.3

ПС 630.12.25-П22А ПС 630.18.25-П-22А

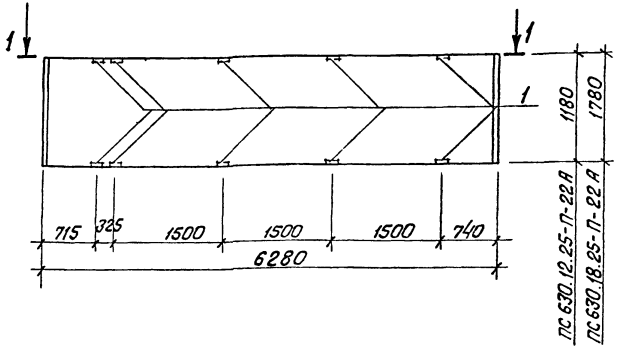

1 — 1

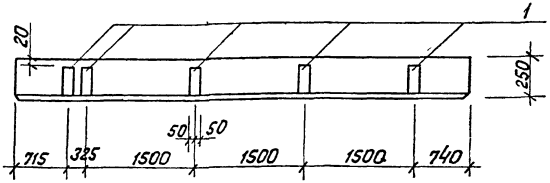

Стеновые панели ПС 630.12.25-П-22А и ПС 630.18.25-П-22А изготовить по чертежам панелей ПС 630.12.25-П-22 и ПС 630.18.25-П-22 серии 1.432-14/80 вып.1 с привязкой закладных изделий по данному чертежу.

Формат	Зона	Поз.	Обозначение	Наименование	Кол	Примечание
				Дополнительные закладные изделия		
		1	1.432-14/80 Вып. 3	М8	2	1,7 кг

Ведомость расхода стали на дополнительные закладные изделия на 1 элемент, кг

Марка элемента	Изделия закладные								Общий расход
	Арматура класса				Прокат марки				
	AIII			Всего	Вст3 кп2			Всего	
	ГОСТ 5781-82				ГОСТ 19903-74				
	ф10		Итого		δ=8		Итого		
ПС 630.12.25-П-22А	0,8		0,8	0,8	2,6		2,6	2,6	3,4
ПС 630.18.25-П-22А	0,8		0,8	0,8	2,6		2,6	2,6	3,4

Гл.инж.пр.	Думан			ТП 903-1-199 КЖИ	ПС 630.12.25-П-22А ПС 630.18.25-П-22А
Нач.отд.	Ядуха				
Н.контр.	Андриевская			Стеновые панели ПС 630.12.25-П-22А ПС 630.18.25-П-22А	Стадия: Р; Масса; Масштаб
Гл.констр.	Андриевская				Лист; Листов 1
Рук.гр.	Шор				ЛАТГИПРОПРОМ
Инж.	Колетов				

Альбом 6.3

ПС 630.12.25-П-21А ПС 630 18 25-П-21А

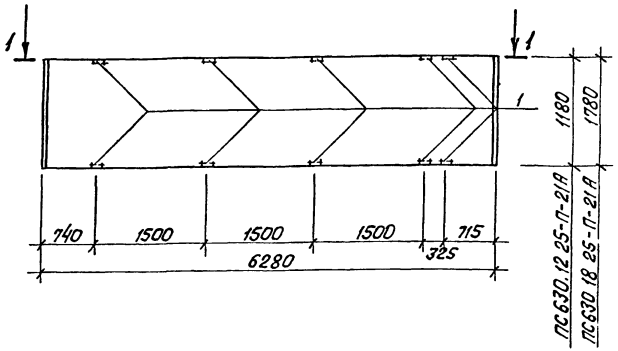

1 — 1

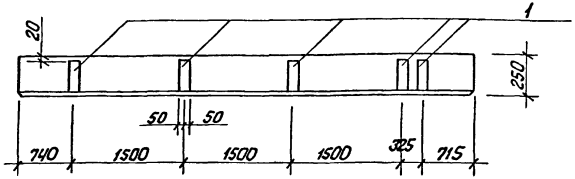

Стеновые панели ПС 630 12 25-П-21А и ПС 630 18.25-П-21А изготовить по чертежам панелей ПС 630 12 25-П-21 и ПС 630.18.25-П-21 серии 1432-14/80 вып. 1 с изменениями по данному чертежу.

Формат	Зона	Поз.	Обозначение	Наименование	Кол	Примечание
				Дополнительные закладные изделия		
		1	1 432-14/80 вып. 3	М8	2	1,7 кг

Ведомость расхода стали на дополнительные закладные изделия на 1 элемент, кг

Марка элемента	Изделия закладные								Общий расход
	Арматура				Прокат марки				
	А II			Всего	Вст3 кп 2			Всего	
	ГОСТ 5781-82				ГОСТ 19903-74				
	ф10		Итого		δ=8		Итого		
ПС 630.12 25-П-21А	0,8		0,8	0,8	2,6		2,6	2,6	3,4
ПС 630.18 25-П-21А	0,8		0,8	0,8	2,6		2,6	2,6	3,4

Гл инж пр	Думан		ТП 903-1-199 КЖИ	ПС 630 12 25-П-21А ПС 630 18 25-П-21А
Нач отд	Рябуха		Стеновые панели ПС 630-12 25-П-21А ПС 630 18 25-П-21А	Стадия: Р; Масса; Масштаб
Н констр	Андриевская			Лист; Листов 1
Гл констр	Андриевская			ЛАТГИПРОПРОМ
Рук гр	Шор			
Инж.	Калетов			

ПС 600.9.25-П-3Б ПС 600.18.25-П-3Б

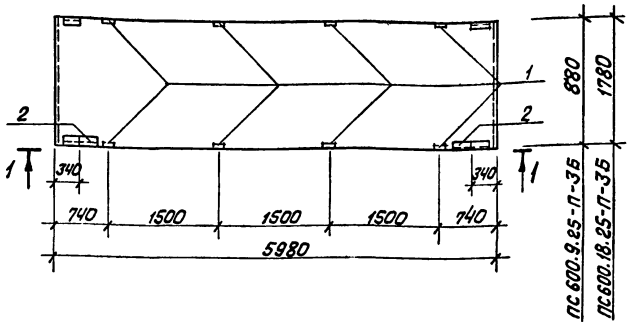

1 — 1

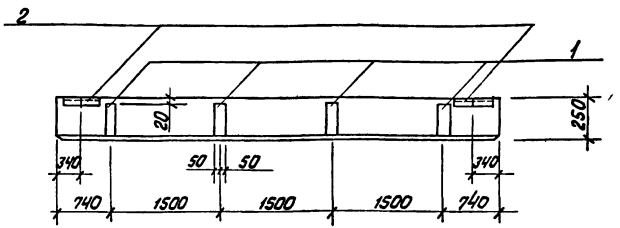

Стеновые панели ПС 600.9.25-П-3Б и ПС 600.18.25-П-3Б изготовить по чертежам панелей ПС 600.9.25-П-3 и ПС 600.18.25-П-3 серии 1.432-14/80 вып.1 с изменениями по данному чертежу.

Формат	Зона	Поз.	Обозначение	Наименование	Кол.	Примечание
				Изымаемые закладные изделия		
		1	1.432-14/80 вып. 3	М8	2	1,7 кг
				Дополнительные закладные изделия		
		2	1.432-14/80 вып. 3	М2	2	2,2 кг

Ведомость расхода стали на дополнительные и изымаемые закладные изделия на 1 элемент, кг

Марка элемента	Изделия закладные									Общий расход
	Арматура стали				Прокат марки					
	A II			Всего	Вст3 кп 2				Всего	
	ГОСТ 5781-82				ГОСТ 8509-72		ГОСТ 19903-74			
	ф10		Итого		∟63×6	Итого	-8×8	Итого		
ПС 600.9.25-П-3Б	0,4*		0,4*	0,4*	2,8	2,8	1,4*	1,4*	1,4	1,0
ПС 600.18.25-П-3Б	0,4*		0,4*	0,4*	2,8	2,8	1,4*	1,4*	1,4	1,0

* Изымаемый вес стали

Гл.инж.пр.	Думан		
Нач.отд.	Рядухо		
Н.контр.	Андриевская		
Гл.конст.	Андриевская		
Рук.гр.	Шар		
ИНЖ	Колетов		

ТП 903-1-199 КЖИ ПС 600.9.25-П-3Б ПС 600.18.25-П-3Б

Стеновые панели ПС 600.9.25-П-3Б ПС 600.18.25-П-3Б

Стадия	Масса	Масштаб
Р		
Лист	Листов 1	

ЛАТГИПРОПРОМ

Альбом 6.3

Типовой проект 903-1-199

ПС1-24-Б1а, ПС1-24-Б1б

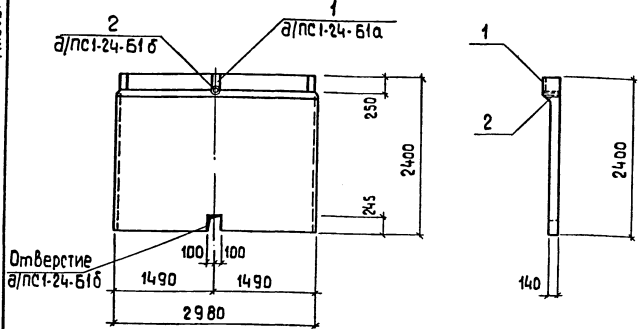

Форм	Зона	Поз	Обозначение	Наименование	Кол.	Примеч.
				ПС1-24-Б1а		
			Дополнительные закладные *изделия*			
		1	1.400-6/76	М8-3	1	
				ПС1-24-Б1б		
			Дополнительные закладные *изделия*			
		2	3.901-5	Сальник Dy=50, l=200	1	

Ведомость расхода стали дополнительных закладных изделий на один элемент, кг

Марка эл-та	Закладные изделия							Общий расход
	Ар-ра класса			Прокат марки				
	А III			Вст. 3кп2				
	ГОСТ 5781-82			ГОСТ 19903-74*		Серия 3.901-5		
	ф10		Итого	-б=8		Сальник Dy=50		
ПС1-24-Б1а	0,4		0,4	1,6				2,0
ПС1-24-Б1б						6.1		6,1

1. Стеновые панели ПС1-24-Б1а и ПС1-24-Б1б изготовить по чертежам панели ПС1-24-Б1 серии 3.900-3 вып. 4 ч.1 с дополнительными закладными деталями по данному чертежу.
2. Указания по изготовлению стеновых панелей смотри пояснительную записку серии. 3.900-3 вып. 1

Гл инж пр	Думан		
Нач отд	Рябуха		
Н контр	Андриевская		
Гл констр	Андриевская		
Рук гр.	Шор		
Инж	Левейка		

ТП 903-1-199 КЖИ-ПС1-24-Б1а ПС1-24-Б1б

Стеновые панели ПС1-24-Б1а, ПС1-24-Б1б

Стадия	Масса	Масштаб
Р		

Лист | Листов 1

ЛАТГИПРОПРОМ

19462-19 43 формат А3

Альбом 6.3

Типовой проект 903-1-199

НПЛ3-1

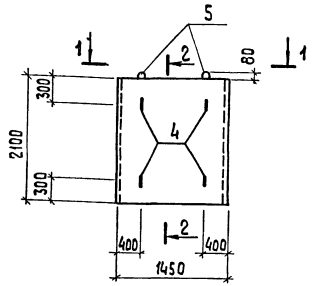

1 — 1

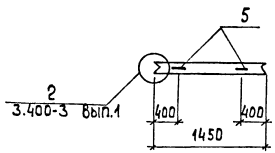

2 - 2

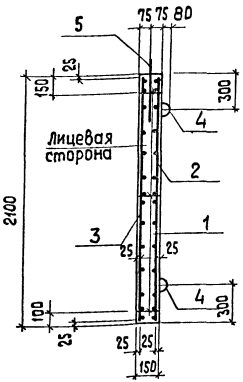

Спецификация плиты НПЛ3-1

Формат	Зона	Поз.	Обозначение	Наименование	Кол.	Примеч.
				НПЛ3-1		
				Сборочные единицы		
		1	ТП 903-1-199 КЖИ-КР-20	Каркас плоский КР20	3	
				Сетки арматурные		
		2	КЖИ-С1 С1	С1	1	
		3	КЖИ-С2 С2	С2	1	
				Изделия закладные		
		4	3.400-3 Вып.1	М2	4	
				Детали		
				Ф14 АI ГОСТ 5781-82		
		5*	КЖИ-НПЛ3-1	ℓ = 1300	2	1,6 кг
				Материалы		
			ГОСТ 7473-76	Бетон марки 200	0,46	м3

* см ведомость деталей

Ведомость расхода стали на элемент, кг

Марка элемента	Изделия арматурные							Изделия закладные				Общий расход
	Арматура класса							Арматура класса				
	AI				AIII		Всего	AI			Всего	
	ГОСТ 5781-82				ГОСТ 5781-82			ГОСТ 5781-82				
	ф6	ф8		Итого	ф10		Итого	ф14		Итого		
НПЛ3-1	8,7	6,6		15,3	17,7		17,7	33,0	5.2		5.2	5.2	38,2

Ведомость деталей

Поз	Эскиз
5	80, 500, 500

1. Указания по изготовлению плит смотри пояснительную записку и лист 17 в серии 3.400-3 Вып.1.
Плиты изготовить в типовой опалубке, серии 3.400-3, Вып.1.

Гл.инж.пр	Думан	
Нач.отд	Рябуха	
Н.контр	Андриевская	
Гл.констр	Андриевская	
Рук.гр	Шор	
Инж.	Лежакова	
Ст.тех	Денисова	

ТП 903-1-199 КЖИ-НПЛ3-1

Плита подпорной стенки НПЛ3-1

Стадия	Масса	Масштаб
Р	1,15т	
Лист	Листов 1	

ЛАТГИПРОПРОМ

19462-19 44 Формат А3

1 — 1

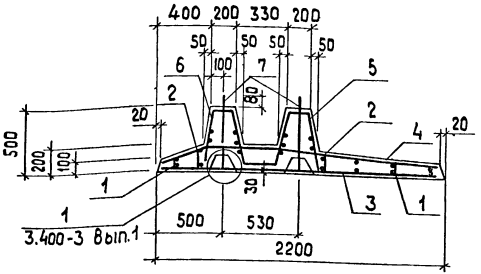

НПФ 1 — 1

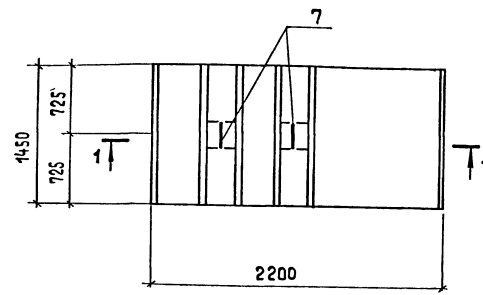

1. Указания по изготовлению фундаментных плит см пояснительную записку и лист 17 в серии 3.400-3 Вып.1.

Спецификация плиты НПФ1-1

			НПФ1 – 1		
			Сборочные единицы		
	1	ТП 903-1-199 КЖИ-КР-21 КР-22	Каркас плоский Кр-21	2	
	2	КЖИ-КР-21 КР-22	Каркас плоский Кр-22	2	
			Сетки арматурные		
	3	КЖИ-С-3, С-10 С-17, С-20	С-3	1	
	4	КЖИ-С-4	С-4	1	
	5	КЖИ-С-5	С-5	1	
	6	КЖИ-С-6	С-6	1	
			Изделия закладные		
	7	3.400-3 Вып.1	М4	2	
			Материалы		
		ГОСТ 7473-76	Бетон марки 200	0,7	м³

Ведомость расхода стали на элемент, кг

Марка элемента	Изделия арматурные							Изделия закладные			Общий расход
	Арматура класса							Арматура класса			
	A-I			A-III			Всего	A-I		Всего	
	ГОСТ 5781-82			ГОСТ 5781-82				ГОСТ 5781-82			
	ф6	ф8	Итого	ф10		Итого		ф16	Итого		
НПФ 1-1	3,0	15,4	18,4	27,7		27,7	46,1	8,2	8,2	8,2	54,3

ГИП	Диман		
Н. отд.	Рябуха		
Н. контр	Андриевская		
Гл. констр	Андриевская		
Рук. гр.	Шор		
Инж.	Лежакова		
Ст. техн	Денисова		

ТП 903-1-199 КЖИ-НПФ1-1

Плита подпорной стенки НПФ1-1

Стадия	Масса	Масштаб
Р	1,8т	
Лист	Листов 1	

ЛАТГИПРОПРОМ

Формат А3

Инв.№подл. | Подпись и дата | Взам.инв.№

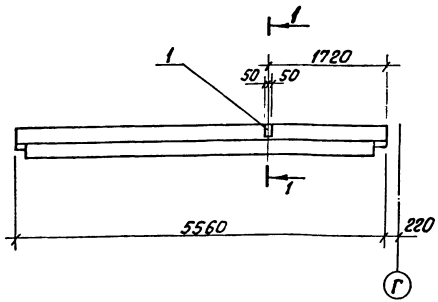

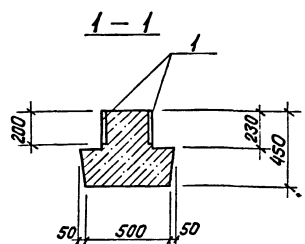

Формат	Зона	Поз.	Обозначение	Наименование	Кол.	Примечание
				Дополнительные закладные изделия		
		1	1.400-15 вып. 1	МН 107-6	2	1.4 кг

Ведомость расхода стали на дополнительные закладные изделия на 1 элемент, кг

Марка элемента	Закладные изделия									Общий расход
	Арматура класса А III гост 5781-82			Всего	Прокат марки В ст 3 кп 2 гост 103-76				Всего	
	ф8		Итого		δ=8	δ=6		Итого		
1РДП4.56-57АтV-1	0,2		0,2	0,2	0,8	1,8		2,6	2,6	2,8
1РДП4 56-51АтV-1	0,2		0,2	0,2	0,8	1,8		2,6	2,6	2,8

1. Ригели 1РДП4.56-57АтV-1 и 1РДП4.56-51АтV-1 изготовить по чертежам ригелей 1РДП4 56-57АтV и 1РДП4 56-51АтV серии 1 020-1 вып 3-1 с дополнительными закладными изделиями по данному чертежу.
2. Закладные изделия покрыть грунтом ГФ-020.

Гл инж пр	Думан		
Нач отд	Рябуха		
Н конт	Андриевская		
Гл конст	Андриевская		
Рук гр	Шор		
Инж	Лежакова		

ТП 903-1-199 КЖИ- 1РДП4 56-57АтV-1, 1РДП4.56-51АтV-1

Ригели 1РДП4.56-57АтV-1, 1РДП4.56-51АтV-1

Стадия	Масса	Масштаб
Р		

Лист | Листов 1

ЛАТГИПРОПРОМ

Альбом 6.3

Типовой проект 903-1-199

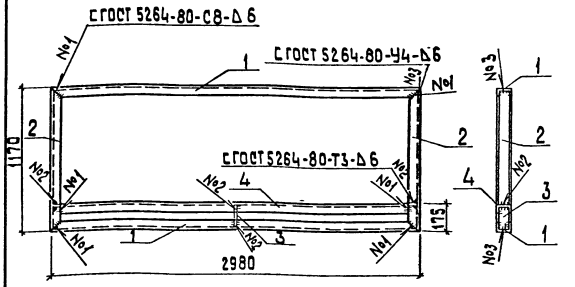

Технические требования по изготовлению смотри лист КЖИ-ТТ.

Форм.	Зона	Поз.	Обозначение	Наименование	Кол	Примечание
				МР 1		
		1	ГОСТ 8240-72	Швеллер С 16 ℓ=2980	2	84,6 кг
		2	ГОСТ 8240-72	Швеллер С 16 ℓ=1170	2	33,2 кг
		3	ГОСТ 103-76	Сталь полосовая 150×6 ℓ=165	1	1,2 кг
		4	ГОСТ 8240-72	Швеллер С 16 ℓ=2970	1	42,2 кг
				Итого		161,2 кг

Гл.инж.пр.	Думан	
Нач.отд.	Рябуха	
Н.контр.	Андриевская	
Гл.констр.	Андриевская	
Рук.гр.	Шор	
Инж.	Калетов	

ТП 903-1-199 - КЖИ-МР1

Рама МР1

Стадия	Масса	Масштаб
Р	161,2 кг	

Лист | Листов 1

Вст 3 кп2 ГОСТ 380-71*

ЛАТГИПРОПРОМ

формат А4

Инв.№ подл. | Подпись и дата | Взам.инв.№

Альбом 6.3

Типовой проект 903-1-199

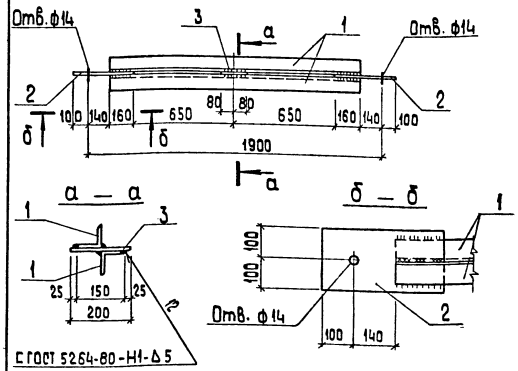

Технические требования по изготовлению смотри лист КЖИ-ТТ.

Форм.	Зона	Поз.	Обозначение	Наименование	Кол.	Примечание
				Р 1		
		1	ГОСТ 8509-72*	Сталь угловая равнополочн. L75×6 ℓ=1620	2	22,4 кг
		2	ГОСТ 19903-74*	Сталь листовая-200×10 ℓ=400	2	12,6 кг
		3	ГОСТ 19903-74*	Сталь листовая-160×10 ℓ=200	1	2,4 кг
				Итого		37,4 кг

Гл.инж.пр.	Думан	
Нач.отд.	Рябуха	
Н.контр.	Андриевская	
Гл.констр.	Андриевская	
Рук.гр.	Шор	
Инж.	Левейка	

ТП 903-1-199 - КЖИ-Р1

Распорка Р1

Стадия	Масса	Масштаб
Р	37,4 кг	

Лист | Листов 1

Вст. 3 кп 2 ГОСТ 380-71*

ЛАТГИПРОПРОМ

формат А4

Инв.№ подл. | Подпись и дата | Взам.инв.№

Типовой проект 903-1-199 Альбом 6.3

РК-1А

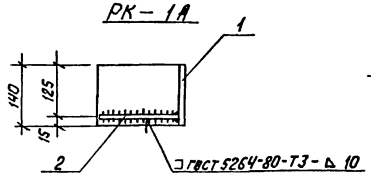

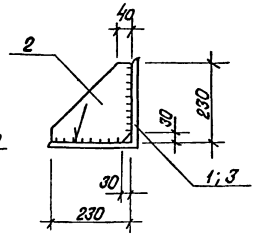

ФК-1А

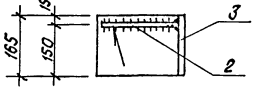

1. Технические требования на изготовление смотри лист КЖИ-ТТ
2. Высота сварных швов $h_ш$ = 10 мм

Формат	Зона	Поз.	Обозначение	Наименование	Кол.	Примечание
				РК-1А		
		1	ГОСТ 8509-72*	Сталь угловая ∟250×16 ℓ=140	1	8,9 кг
		2	ГОСТ 19903-74*	Сталь листовая-230×10 ℓ=230	1	4,1 кг
				Итого:		13,0 кг
				ФК-1А		
		3	ГОСТ 8509-72*	Сталь угловая ∟250×16 ℓ=165	1	10,5 кг
		2	ГОСТ 19903-74*	Сталь листовая-230×10 ℓ=230	1	4,1 кг
				Итого:		14,6 кг

Гл.инж.пр.	Думан	ТП 903-1-199	КЖИ-РК-1А; ФК-1А
Нач.отд	Радуха	Металлические столики РК-1А; ФК-1А	Стадия: Р; Масса: 13,0 кг, 14,6 кг; Масштаб: 1:10
Н. контр.	Андриевская		Лист; Листов 1
Гл.констр.	Андриевская	Вст.3 кп 2	ЛАТГИПРОПРОМ
Рук. гр.	Шор		
Инж.	Лежойка		

Формат А4

Типовой проект 903-1-199 Альбом 6.3

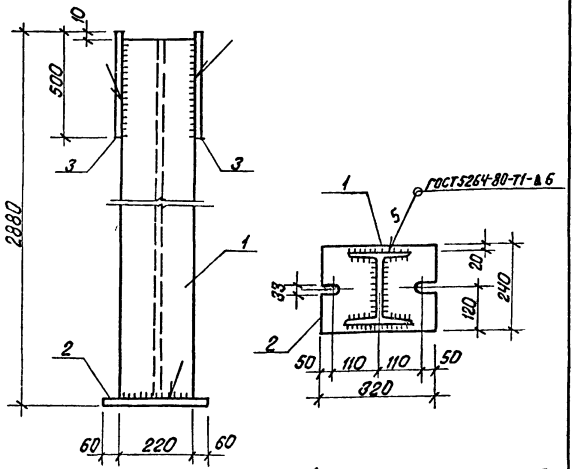

Технические требования на изготовление см. лист КЖИ-ТТ

Формат	Зона	Поз.	Обозначение	Наименование	Кол.	Примечание
		1	ТУ 14-2-24-72	Двутавр I20 ℓ=2856	1	132,8 кг
		2	ГОСТ 19903-74*	Сталь листовая-240×14 ℓ=320	1	8,4 кг
		3	ГОСТ 19903-74*	Сталь листовая-240×6 ℓ=500	2	5,6 кг
				Итого:		152,4 кг

Инв.№ подл. | Подпись и дата | Взам.инв.№

Гл.инж.пр.	Думан	ТП 903-1-199	КЖИ-СКМ-1
Нач.отд	Радуха	Металлическая стойка СКМ-1	Стадия: Р; Масса: 152,4; Масштаб:
Н. контр.	Андриевская		Лист; Листов 1
Гл.кон.	Андриевская	Вст3 кп 2 ГОСТ 380-71*	ЛАТГИПРОПРОМ
Рук. гр.	Шор		
Инж	Лежакова		

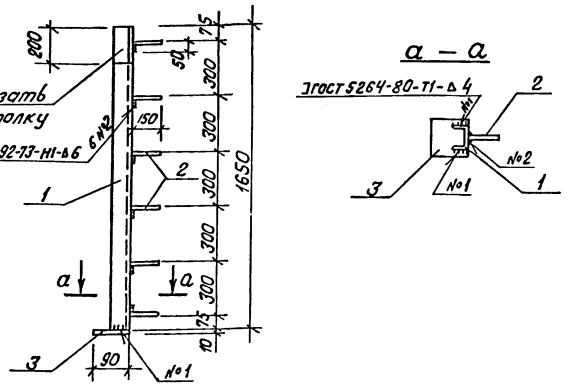

Технические требования по изготовлению смотри лист КЖИ-ТТ

Формат	Зона	Поз.	Обозначение	Наименование	Кол.	Примечание
				МН1		
		1	ГОСТ 8240-72	Швеллер [6,5 ℓ=1650	1	9,8 кг
		2	ГОСТ 5781-82	Арматурн. сталь ф8 AIII ℓ=200	6	0,48 кг
		3	ГОСТ 19903-74*	Сталь листовая -90×10 ℓ=90	1	0,6 кг
				Итого		10,88 кг

ТП 903-1-199	КЖИ-МН1		
Закладное изделие МН1	Стадия: Р	Масса: 10,88 кг	Масштаб:
	Лист:	Листов: 1	
Прокат - Вст.3кп2 AIII - 35 ГС ГОСТ 380-71*	ЛАТГИПРОПРОМ		

Гл.инж.пр. Думан
Нач.отд. Рядухо
Н.контр. Андриевская
Гл.конст. Андриевская
Рук.гр. Шор
Инж. Левейко

Инв.№ подл. | Подпись и дата | Взам.инв.№

Формат А4

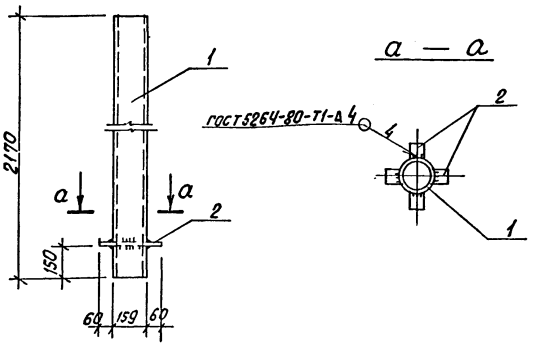

Технические требования по изготовлению смотри лист КЖИ-ТТ

Формат	Зона	Поз.	Обозначение	Наименование	Кол.	Примечание
				МН2		
		1	ГОСТ 8732-70*	Труба ф159×4,5 ℓ=2170	1	37,2 кг
		2	ГОСТ 19903-74*	Сталь листовая -60×10 ℓ=60	4	1,2 кг
				Итого:		38,4 кг

ТП 903-1-199	КЖИ-МН2		
Закладное изделие МН2	Стадия: Р	Масса: 38,4 кг	Масштаб:
	Лист:	Листов: 1	
Прокат - Вст.3кп2 ГОСТ 380-71*	ЛАТГИПРОПРОМ		

Гл.инж.пр. Думан
Нач.отд. Рядухо
Н.контр. Андриевская
Гл.конст. Андриевская
Рук.гр. Шор
Инж. Левейко

Инв.№ подл. | Подпись и дата | Взам.инв.№

Формат А4

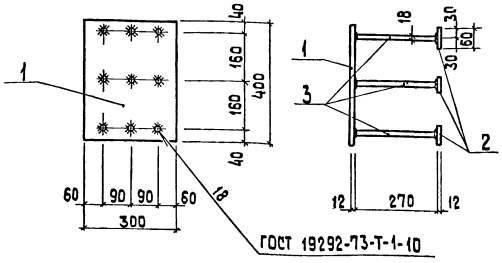

Технические требования по изготовлению смотри лист КЖИ-ТТ

Формат	Зона	Поз.	Обозначение	Наименование	Кол.	Примечание
				МН-3		
		1	ГОСТ 19903-74*	Сталь листовая 300×12 ℓ=400	1	11,3 кг
		2	ГОСТ 19903-74*	Сталь листовая 60×12 ℓ=60	9	3,1 кг
		3	ГОСТ 5781-82	Сталь арматурная ф18 AIII ℓ=270	9	4,9 кг
				Итого		19,3 кг

Гл.инж.пр	Думан		
Нач.отд	Рабуха		
Н.контр	Андриевская		
Гл.конст.	Андриевская		
Рук.гр.	Шор		
Инж.	Лежакова		
Инж.	Калетов		

ТП 903-1-199 КЖИ-МН3

Закладное изделие МН3

Стадия	Масса	Масштаб
Р	19,3кг	
Лист	Листов 1	

Вст.3 кп.2 ГОСТ 380-71*

ЛАТГИПРОПРОМ

Формат А4

Типовой проект 903-1-199 Альбом 6.3

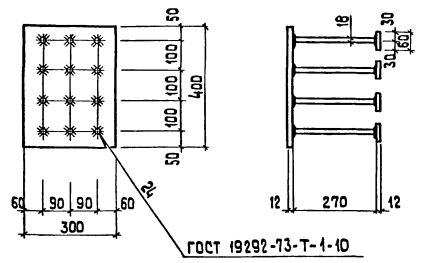

Технические требования по изготовлению смотри лист КЖИ-ТТ

Формат	Зона	Поз.	Обозначение	Наименование	Кол.	Примечание
				МН-4		
		1	ГОСТ 19903-74*	Сталь листовая 300×12 ℓ=400	1	11,3 кг
		2	ГОСТ 19903-74*	Сталь листовая 60×12 ℓ=60	12	4,1 кг
		3	ГОСТ 5781-82	Сталь арматурная ф18 AIII ℓ=270	12	6,5 кг
				Итого		21,9 кг

Гл.инж.пр	Думан		
Нач.отд	Рабуха		
Н.контр	Андриевская		
Гл.конст	Андриевская		
Рук.гр.	Шор		
Инж.	Лежакова		
Инж.	Калетов		

ТП 903-1-199 КЖИ-МН4

Закладное изделие МН4

Стадия	Масса	Масштаб
Р	21,9кг	
Лист	Листов 1	

Вст 3 кп2 ГОСТ 380-71*

ЛАТГИПРОПРОМ

Формат А4

Инв.№подл. | Подпись и дата | Взам.инв.№

Альбом 6.3

Типовой проект 903-1-199

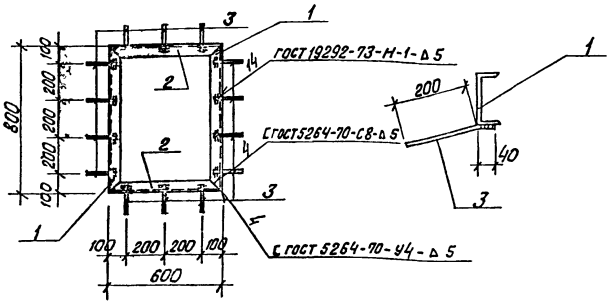

Технические требования по изготовлению смотри лист КЖИ-ТТ

Формат	Зона	Поз.	Обозначение	Наименование	Кол	Примечание
				МН5		
		1	ГОСТ 8240-72	Швеллер С14 ℓ=800	2	19,7 кг
		2	ГОСТ 8240-72	Швеллер С14 ℓ=600	2	14,8 кг
		3	ГОСТ 5781-82	Сталь арматур. ф8 AIII ℓ=240	14	1,3 кг
				Итого:		35,8 кг

ТП 903-1-199			КЖИ-МН5		
Гл.инж.пр. Думан	Закладное изделие МН5	Стадия	Масса	Масштаб	
Нач.отд. Рябухо		Р	35,8кг	1:20	
Н.контр. Андриевская		Лист	Листов 1		
Гл.конструктор Андриевская					
Рук.гр. Шор	Прокат - Вст3кп2 АIII-35ГС ГОСТ 380-71*	ЛАТГИПРОПРОМ			
Инж. Левейка					

Формат А4

Альбом 6.3

Типовой проект 903-1-199

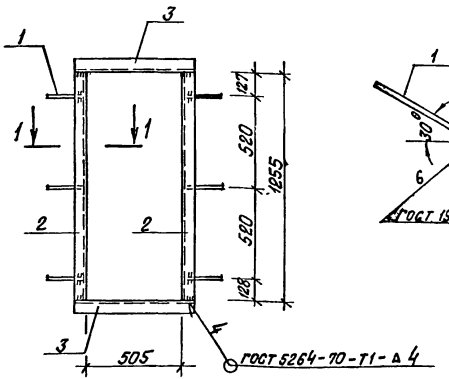

Технические требования на изготовления изделия. см лист КЖИ-ТТ

Формат	Зона	Поз.	Обозначение	Наименование	Кол	Примечание
		1	ГОСТ 5781-82	Сталь арматурная ф8 AI ℓ=200	6	0,48 кг
		2	ГОСТ 8509-72*	Сталь угловая равнобоковая L 63×5 ℓ=518	2	4,98 кг
		3	ГОСТ 8509-72*	Сталь угловая равнобоковая L 63×5 ℓ=1255	2	12,19 кг
				Итого		17,7 кг

ТП 903-1-199			КЖИ-МН1-1		
Гл.инж.пр. Думан	Закладное изделие МН1-1	Стадия	Масса	Масштаб	
Нач.отд. Рябухо		Р	17,7 кг	1:20	
Н.контр. Андриевская		Лист	Листов 1		
Гл.конструктор Андриевская					
Рук.гр. Шор	Вст.3 кп2 ГОСТ 380-71*	ЛАТГИПРОПРОМ			
Ст.техн. Тейлане					

Инв.№ подл. | Подпись и дата | Взам.инв.№

Формат А4

МН1-2

1-1

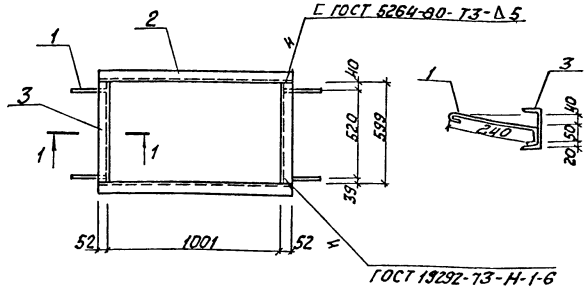

Технические требования на изготовление изделия см. лист КЖИ-ТТ.

Формат	Зона	Поз.	Обозначение	Наименование	Кол.	Примечание
		1	ГОСТ 5781-82	Сталь арматурная Ф 8 А I ℓ=740	4	0,52 кг
		2	ГОСТ 8240-72	Швеллер ℓ 10 ℓ=1103	2	11,48 кг
		3	ГОСТ 8240-72	Швеллер ℓ 10 ℓ=539	2	12,48 кг
				Итого		24,49 кг

ТП 903-1-199		КЖИ-МН1-2	
Закладное изделие МН1-2	Стадия	Масса	Масштаб
	Р	24,49 кг	
	Лист	Листов 1	
В ст3 кп2 ГОСТ 380-71*	ЛАТГИПРОПРОМ		

Гл. инж. пр. Думан; Начальник Рябуха; Н. контр. Андриевская; Гл. констр. Андриевская; Рук. гр. Шор; Ст. техн. Теплане

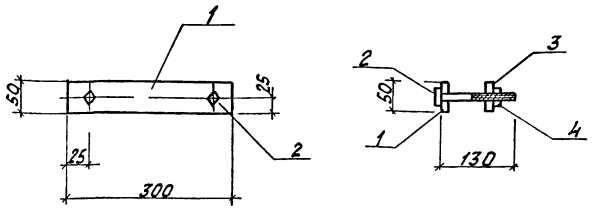

Формат	Зона	Поз.	Обозначение	Наименование	Кол.	Примечание
		1	ГОСТ 103-76	Сталь полосовая -50х4 ℓ=300	1	0,5 кг
		2	ГОСТ 7798-70*	Болт М10 ℓ=130	2	0,1 кг
		3	ГОСТ 103-76	Сталь полосовая -50х4 ℓ=50	2	0,1 кг
		4	ГОСТ 2915-70	Гайка М10	2	0,01 кг

Инв. № подл. | Подпись и дата | Взам. инв. №

ТП 903-1-199		КЖИ-МС-12	
Соединительное изделие МС-12	Стадия	Масса	Масштаб
	Р	0,91 кг	
	Лист	Листов 1	
ВСт3кп2 ГОСТ 380-71*	ЛАТГИПРОПРОМ		

Гл. инж. пр. Думан; Начальник Рябуха; Н. контр. Андриевская; Гл. констр. Андриевская; Рук. гр. Шор; Ст. техн. Теплане

Типовой проект 903-1-1

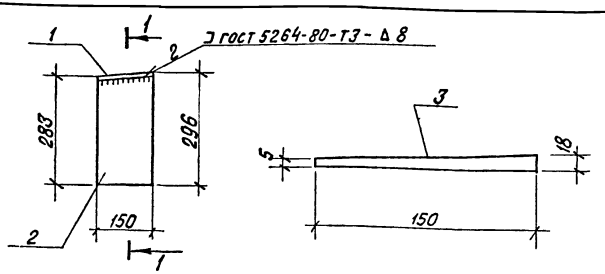

Технические требования по изготовлению смотри лист КЖИ-ТТ

Формат	Зона	Поз.	Обозначение	Наименование	Кол.	Примечание
				МС 1		
		1	гост 19903 - 74*	Сталь листовая – 300×10; ℓ=150	1	3.5 кг
		2	гост 19903 - 74*	Сталь листовая – 296×10; ℓ=150	2	7.0 кг
				Итого		10.5 кг
				МС 2		
		3	гост 19903 - 74*	Сталь листовая – 150×18; ℓ=250	1	3.8 кг
				Итого		3.8 кг

ТП 903-1-199 КЖИ-МС1; МС2

Гл.инж.пр.	Думан		
Нач.отд.	Рябуха		
Н.контр.	Яворцевская		
Гл.констр.	Андреевская		
Рук.гр.	Шор		
Инж.	Лежакова		
Ст.тех.	Денисова		

Соединительные изделия МС1; МС2

Стадия	Масса	Масштаб
Р	10,6 кг 3,8 кг	
Лист	Листов 1	

Вст 3 кп 2

ЛАТГИПРОПРОМ

Альбом 6.3

Типовой проект 903-1-199

Инв.№ подл. | Подпись и дата | Взам.инв.№

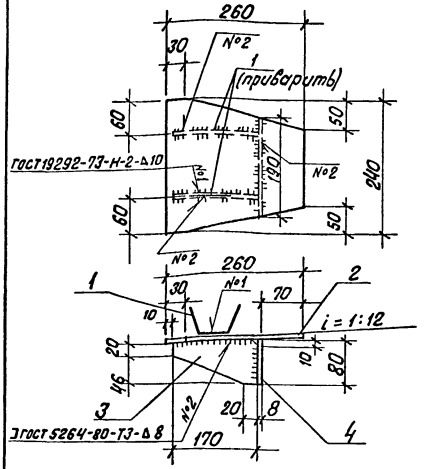

Поз. 1

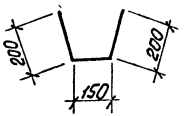

1. Высота сварных швов $h_{шв}$ = 8 мм
2. Технические требования по изготовлению см. КЖИ-ТТ.

Формат	Зона	Поз.	Обозначение	Наименование	Кол.	Примечание
				МС 3		
		1	гост 5781 - 82	Сталь арматурная ф16 AIII; ℓ=550	1	0.9
		2	гост 103 - 76	Сталь полосовая 240×8; ℓ=260	1	3.9 кг
		3	гост 103 - 76	Сталь полосовая 80×8; ℓ=90	2	1.0 кг
		4	гост 103 - 76	Сталь полосовая 80×8; ℓ=190	1	1.0 кг

ТП 903-1-199 КЖИ - МС3

Гл.инж.пр.	Думан		
Нач.отд.	Рябуха		
Н.контр.	Яворцевская		
Гл.констр.	Андреевская		
Рук.гр.	Шор		
Инж.	Лежакова		
Ст.тех.	Денисова		

Соединительное изделие МС3

Стадия	Масса	Масштаб
Р	6,8 кг	
Лист	Листов 1	

Вст3 кп 2 гост 380- 71*

ЛАТГИПРОПРОМ

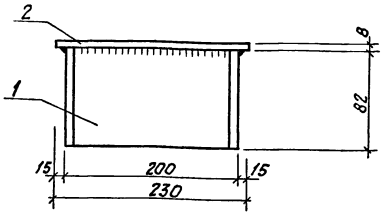

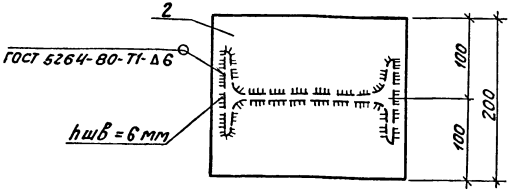

Технические условия на изготовление см. лист КЖИ-ТТ.

Формат	Зона	Поз.	Обозначение	Наименование	Кол.	Примечание
		1	ГОСТ 8239-72*	Двутавр I 20, ℓ=82	1	1,7 кг
		2	ГОСТ 103-76	Сталь полосовая 200×8, ℓ=230	1	2,9 кг
				Итого		4,6 кг

Гл. инж. пр.	Думан		ТП 903-1-199	КЖИ-МС4	
Нач. отд.	Рябуха		Соединительное изделие МС4	Стадия: Р; Масса: 4,6 кг; Масштаб:	
Н. контр.	Андриевская			Лист: ; Листов: 1	
Гл. констр.	Андриевская				
Рук. гр.	Шор		ВСт3кп2 ГОСТ 380-71*	ЛАТГИПРОПРОМ	
Инж.	Лежакова				

Альбом 6.3

Типовой проект 903-1-199

Инв. № подл. | Подпись и дата | Взам. инв. №

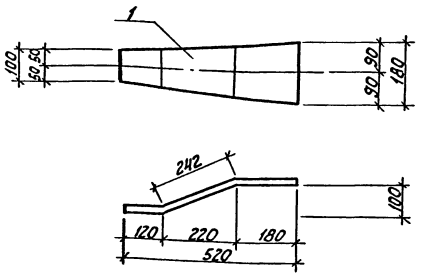

Технические условия на изготовление см. лист КЖИ-ТТ.

Формат	Зона	Поз.	Обозначение	Наименование	Кол.	Примечание
		1	ГОСТ 103-76	Сталь полосовая -180×8, ℓ=542	1	6,1 кг
				Итого		6,1 кг

Гл. инж. пр.	Думан		ТП 903-1-199	КЖИ-МС5	
Нач. отд.	Рябуха		Соединительное изделие МС5	Стадия: Р; Масса: 6,1 кг; Масштаб:	
Н. контр.	Андриевская			Лист: ; Листов: 1	
Гл. конст.	Андриевская				
Рук. гр.	Шор		ВСт3кп2 ГОСТ 380-71*	ЛАТГИПРОПРОМ	
Инж.	Лежакова				

Альбом 6.3

Типовой проект 903-1-199

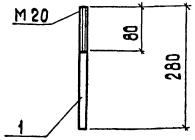

Формат	Зона	Поз.	Обозначение	Наименование	Кол.	Примечание
		1	ГОСТ 2590-71*	Сталь круглая ф18 АI, ℓ=280	1	0,7 кг
				Итого		0,7 кг

Гл. инж. пр.	Думан		
Нач. отд.	Рябуха		
Н. контр.	Андриевская		
Гл. конст.	Андриевская		
Рук. гр.	Шор		
Инж.	Лежакова		

ТП 903-1-199 КЖИ-МС 6

Соединительное изделие МС 6

Стадия	Масса	Масштаб
Р	0,7 кг	

Лист | Листов 1

ВСт 3 кп 2 ГОСТ 380-71*

ЛАТГИПРОПРОМ

Формат А4

Альбом 6.3

Типовой проект 903-1-199

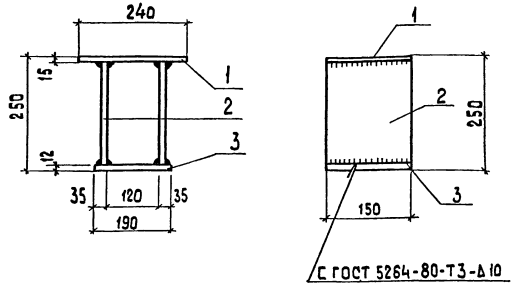

1. Высота сварных швов hш = 10 мм.
2. Технические требования на изготовление см. лист КЖИ-ТТ

Формат	Зона	Поз.	Обозначение	Наименование	Кол.	Примечание
		1	ГОСТ 103-76	Сталь полосовая 150×16 ℓ=240	1	4,6 кг
		2	ГОСТ 103-76	Сталь полосовая 150×12 ℓ=222	2	3,7 кг
		3	ГОСТ 103-76	Сталь полосовая 150×12 ℓ=190	1	2,7 кг
				Итого		14,7 кг

Гл. инж. пр.	Думан		
Нач. отд.	Рябуха		
Н. контр.	Андриевская		
Гл. конст.	Андриевская		
Рук. гр.	Шор		
Инж.	Лежакова		
Ст. тех.	Денисова		

ИНВ № подл. | Подпись и дата | В зам. инв. №

ТП 903-1-199 КЖИ-МС 7

Соединительное изделие МС 7

Стадия	Масса	Масштаб
Р	14,7 кг	

Лист | Листов 1

ВСт 3 кп 2 ГОСТ 380-71*

ЛАТГИПРОПРОМ

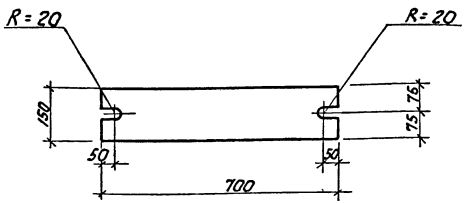

Формат	Зона	Поз.	Обозначение	Наименование	Кол.	Примечание
		1	ГОСТ 103-76	Сталь полосовая- 150×20; ℓ = 700	1	22,0 кг
				Итого		22,0 кг

Гл.инж.пр.	Диман		
Нач.отд.	Рядуха		
Н.контр.	Андриевская		
Гл.констр.	Андриевская		
Рук.гр.	Шор		
Инж.	Лежакова		
Ст.тех.	Денисова		

ТП 903-1-199 КЖИ-МС8

Соединительное изделие МС8

Стадия	Масса	Масштаб
Р	22,0кг	
Лист	Листов 1	

Вст3кп2 ГОСТ 380-71*

ЛАТГИПРОПРОМ

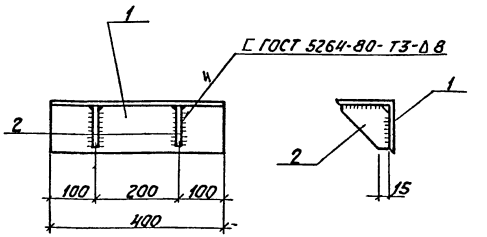

1. Высота сварных швов $h_ш$ = 6 мм.
2. Технические требования на изготовление см. лист КЖИ-Т.Т.

Формат	Зона	Поз.	Обозначение	Наименование	Кол.	Примечание
		1	ГОСТ 8239-72*	Сталь швеллер L 160×10 ℓ=400	1	9,9 кг
		2	ГОСТ 103-76	Сталь полосовая 150×8 ℓ=150	2	2,8 кг
				Итого		12,7 кг

Гл.инж.пр.	Диман		
Нач.отд.	Рядуха		
Н.контр.	Андриевская		
Гл.констр.	Андриевская		
Рук.гр.	Шор		
Инж.	Лежакова		
Ст.тех.	Денисова		

ТП 903-1-199 КЖИ-МС9

Соединительное изделие МС9

Стадия	Масса	Масштаб
Р	12,7кг	
Лист	Листов 1	

Вст3кп2 ГОСТ 380-71*

ЛАТГИПРОПРОМ

Инв.№ подл. | Подпись и дата | Взам.инв.№

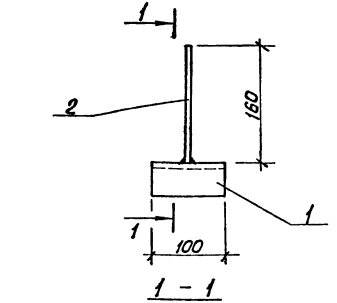

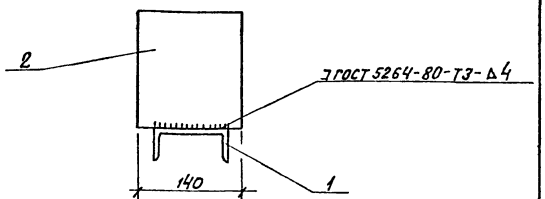

Технические требования по изготовлению см. КЖИ-ТТ

Формат	Зона	Поз.	Обозначение	Наименование	Кол.	Примечание
				МС 10		
		1	ГОСТ 8240-72	Швеллер С 10 ℓ=100	1	0,9 кг
		2	ГОСТ 103-76	Сталь полосовая 140×8 ℓ=160	1	1,4 кг
				Итого		2,3 кг

Гл.инж.пр	Думан		
Нач.отд	Рябуха		
Н.контр	Андриевская		
Гл.конст	Андриевская		
Рук.гр.	Шор		
Инж.	Лежакова		
Инж.	Калетов		

ТП 903-1-199 КЖИ-МС 10

Соединительное изделие МС 10

Стадия	Масса	Масштаб
Р	2,3 кг	
Лист	Листов 1	

Вст3кп2 ГОСТ 380-71*

ЛАТГИПРОПРОМ

Формат А4

Инв.№ подл. | Подпись и дата | Взам.инв.№

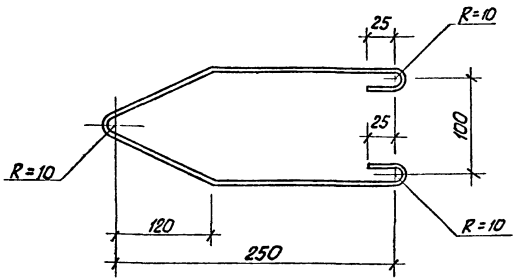

Общая длина соединительного элемента - 650 мм

Формат	Зона	Поз.	Обозначение	Наименование	Кол.	Примечание
		1	ГОСТ 5781-82	сталь арматурная $\frac{\Phi 8AI}{\ell=650}$	1	0,3 кг

Гл.инж.пр	Думан		
Нач.отд	Рябуха		
Н.контр	Андриевская		
Гл.констр	Андриевская		
Рук.гр.	Шор		
Ст.тех	Тейлане		

ТП 903-1-199 КЖИ-МС 11

Соединительное изделие МС 11

Стадия	Масса	Масштаб
Р	0,30 кг	
Лист	Листов 1	

Вст 3 кп 2 ГОСТ 380-71*

ЛАТГИПРОПРОМ

Формат А4

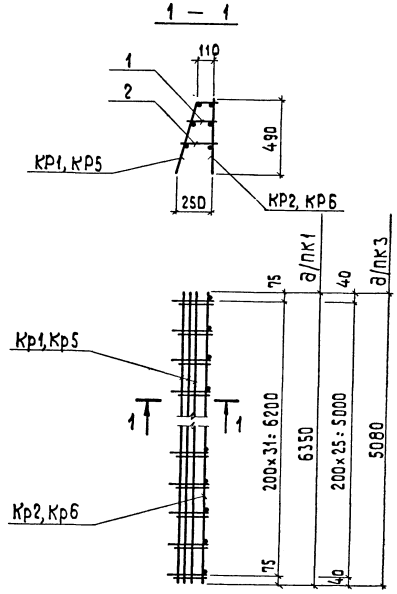

Форм.	Зона	Поз.	Обозначение	Наименование	Кол.	Примеч.
				ПК1		
				Сборочные единицы		
			ТП 903-1-199 -КЖИ-КР1,КР5, КР13, КР17	Каркас КР1	1	15,3 кг
			ТП 903-1-199 -КЖИ-КР2,КР6, КР8	Каркас КР2	1	17,2 кг
				ф8 AI ГОСТ 5781-82		
		1		ℓ=1170	32	2,1 кг
		2		ℓ=220	32	2,6 кг
				Итого:		37,2 кг
				ПК3		
				Сборочные единицы		
			ТП 903-1-199 -КЖИ-КР1,КР5, КР13, КР17	Каркас КР5	1	12,4 кг
			ТП 903-1-199 -КЖИ-КР2,КР6, КР8	Каркас КР6	1	13,9 кг
				ф8 AI ГОСТ 5781-82		
		1		ℓ=170	26	1,7 кг
		2		ℓ=220	26	2,2 кг
				Итого:		30,2 кг

Указания по изготовлению пакетов смотри лист КЖИ-ТТ

Гл.инж.пр	Думан	
Нач.отд	Рябуха	
Н.контр	Андриевская	
Гл.констр	Андриевская	
Рук.гр.	Шор	
Инж.	Левейка	

ТП 903-1-199 -КЖИ-ПК1, ПК3

Пространственные каркасы ПК1, ПК3

Стадия	Масса	Масштаб
Р	37,2кг 30,2кг	
Лист	Листов 1	

Ат-Вст.3кл2 Ат-35 ГС ГОСТ 380-71*

ЛАТГИПРОПРОМ

1 — 1

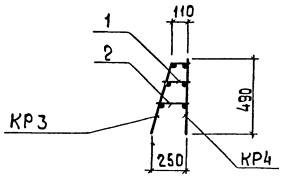

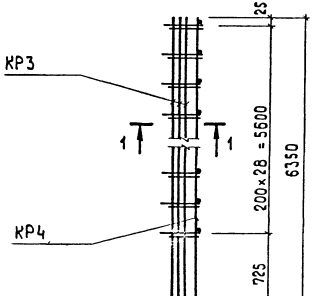

Форм.	Зона	Поз.	Обозначение	Наименование	Кол.	Примеч.
				ПК2		
				Сборочные единицы		
			ТП 903-1-199 -КЖИ-КР3, КР7, КР9, КР11, КР15	Каркас Кр3	1	14,6 кг
			ТП 903-1-199 -КЖИ-КР4, КР12, КР16	Каркас КР4	1	16,3 кг
				ф8 AI ГОСТ 5781-82		
		1		ℓ=170	29	1,9
		2		ℓ=220	29	2,5 кг
				Итого:		35,3 кг

Указания по изготовлению пакета смотри лист КЖИ-ТТ

Гл. инж. пр.	Думан		
Нач. отд.	Рзаухо		
Н. контр.	Андриевская		
Гл. конст.	Андриевская		
Рук. гр.	Шор		
Инж.	Левейка		

ТП 903-1-199 -КЖИ-ПК2

Пространственный каркас ПК2

Стадия	Масса	Масштаб
Р	35,3кг	
Лист	Листов 1	

AI-Вст.3кп2, AIII-35 гс } ГОСТ 380-71*

ЛАТГИПРОПРОМ

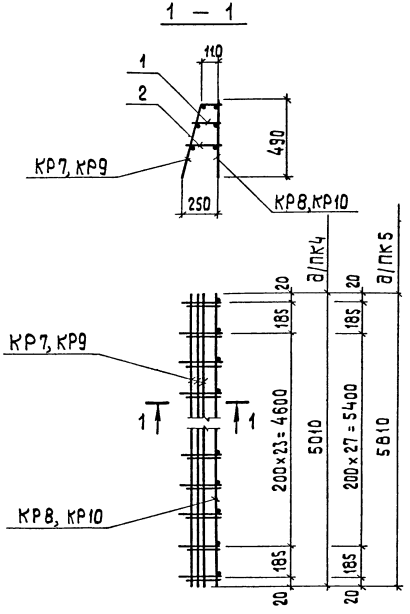

Указания по изготовлению пакетов смотри лист КЖИ-ТТ

Форм.	Зона	Поз.	Обозначение	Наименование	Кол.	Примеч.
				ПК4		
				Сборочные единицы		
			ТП 903-1-199 -КЖИ-КР3, КР7, -КР9, КР11, КР13	Каркас КР 7	1	12,3 кг
			ТП 903-1-199 -КЖИ-КР3, КР6, -КР8	Каркас КР 8	1	13,8 кг.
				ФВАI ГОСТ 5781-82		
		1		ℓ=170	26	1,7 кг
		2		ℓ=220	26	2,2 кг
				Итого:		30,0 кг
				ПК5		
				Сборочные единицы		
			ТП 903-1-199 -КЖИ-КР3, КР7, КР9, КР14, КР15	Каркас КР 9	1	14,2 кг
			ТП 903-1-199 -КЖИ- КР10, КР14 КР18	Каркас КР 10	1	16,0 кг
				ФВАI ГОСТ 5781-82		
		1		ℓ=170	30	2,0 кг
		2		ℓ=220	30	2,6 кг
				Итого:		34,8 кг

Подпись и дата | Взам. инв. №

Гл.инж.пр.	Думан	
Нач.отд.	Рябчуха	
Н.контр.	Андриевская	
Гл.констр.	Андриевская	
Рук.гр.	Шар	
Инж.	Левейка	

ТП 903-1-199 -КЖИ-ПК4, ПК5

Пространственные каркасы ПК4, ПК5

Стадия	Масса	Масштаб
Р	30,0кг 34,8кг	
Лист	Листов 1	

АI-Вст.3кп2 / АIII-35 ГС ГОСТ 380-71*

ЛАТГИПРОПРОМ

Альбом 8.

Типовой проект 903-1-199

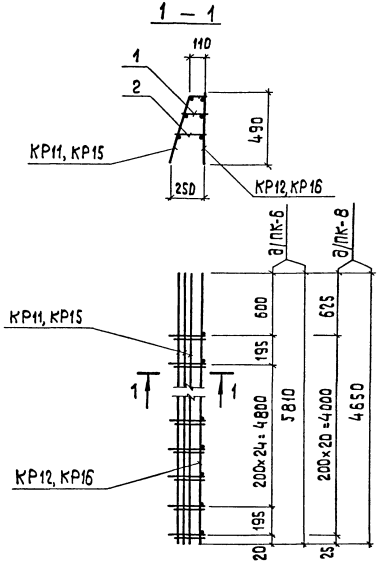

Указания по изготовлению пакетов смотри лист КЖИ-ТТ

Форм.	Зона	Поз.	Обозначение	Наименование	Кол	Примеч.
				ПК6		
				Сборочные единицы		
			ТП 903-1-199 -КЖИ-КР3, КР7, -КР9, КР11, КР15	Каркас КР 11	1	13,5 кг
			ТП 903-1-199 -КЖИ-КР4, КР12, -КР16	Каркас КР 12	1	15,1 кг
				ФВ AI ГОСТ 5781-82		
		1		ℓ= 170	27	1,8 кг
		2		ℓ= 220	27	2,3 кг
				Итого:		32,7 кг
				ПК 8		
				Сборочные единицы		
			ТП 903-1-199 -КЖИ-КР3, КР7, КР9, КР11, КР15	Каркас КР 15	1	10,6 кг
			ТП 903-1-199 -КЖИ-КР5, КР12 -КР16	Каркас КР 16	1	12,6 кг
				ФВ AI ГОСТ 5781-82		
		1		ℓ= 170	21	1,4 кг
		2		ℓ= 220	21	1,8 кг
				Итого:		26,0 кг

Гл.инж.пр.	Думан	
Нач.отд.	Рябуха	
Н.контр.	Андриевская	
Гл.констр.	Андриевская	
Рук.гр.	Шор	
Инж	Левейка	

ТП 903-1-199 -КЖИ-ПК6, ПК8

Пространственные каркасы ПК6, ПК8

Стадия	Масса	Масштаб
Р	32,7кг 26,0кг	
Лист	Листов 1	

АI-Вст.3кп2 АIII-35гс } ГОСТ 380-71*

ЛАТГИПРОПРОМ

19462-19 61 формат А3

1 — 1

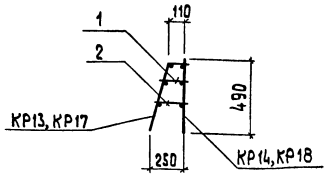

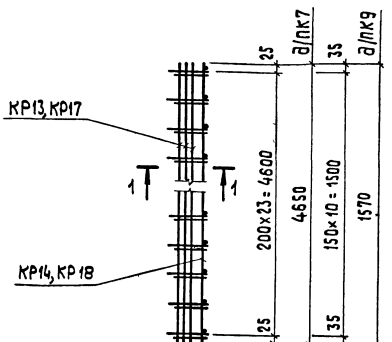

Форм	Зона	Поз.	Обозначение	Наименование	Кол.	Примеч.
				ПК7		
				Сборочные единицы		
			ТП 903-1-199 -КЖИ-КР1, КР5, КР13, КР17	Каркас КР13	1	11,4 кг
			ТП 903-1-199 -КЖИ-КР10, КР14, КР18	Каркас КР14	1	12,7 кг
				ф8 AI ГОСТ 5781-82		
		1		ℓ=170	24	1,6 кг
		2		ℓ=220	24	2,1 кг
				Итого:		27,8 кг
				ПК9		
				Сборочные единицы		
			ТП 903-1-199-КЖИ-КР1, КР5, КР13, КР17	Каркас КР17	1	4,6 кг
			ТП 903-1-199-КЖИ-КР10, КР14, КР18	Каркас КР18	1	5,2 кг
				ф8 AI ГОСТ 5781-82		
		1		ℓ=170	11	0,7 кг
		2		ℓ=220	11	1,0 кг
				Итого:		11,5 кг

Указания по изготовлению пакетов смотри лист КЖИ-ТТ

Гл.инж.пр	Думан		
Нач.отд	Рябуха		
Н.контр	Андриевская		
Гл.констр	Андриевская		
Рук.гр.	Шор		
Инж.	Левикина		

ТП 903-1-199 -КЖИ-ПК7, ПК9

Пространственные каркасы ПК7, ПК9

Стадия	Масса	Масштаб
Р	27,8кг 11,5кг	
Лист	Листов 1	

АТ-Вст.3кп2 АШ-35ГС } ГОСТ 380-71*

ЛАТГИПРОПРОМ

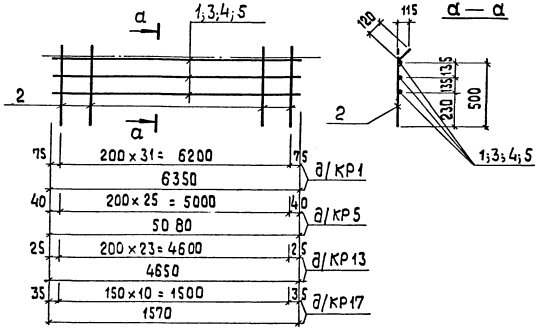

Форм.	Зона	Поз.	Обозначение	Наименование	Кол.	Примеч.
				КР13		
				Детали		
				ф8 AI ГОСТ 5781-82		
		2		ℓ = 620	24	5,9 кг
		4		ℓ = 4650	3	5,5 кг
				Итого:		11,4 кг
				КР17		
				Детали		
				ф8 AI ГОСТ 5781-82		
		2		ℓ = 620	11	2,7 кг
		5		ℓ = 1570	3	1,9 кг
				Итого:		4,6 кг

Форм.	Зона	Поз.	Обозначение	Наименование	Кол	Примеч.
				КР1		
				Детали		
				ф8 AI ГОСТ 5781-82		
		1		ℓ = 6350	3	7,5 кг
		2		ℓ = 620	32	7,8 кг
				Итого:		15,3 кг
				КР5		
				Детали		
				ф8 AI ГОСТ 5781-82		
		2		ℓ = 620	26	6,4 кг
		3		ℓ = 5080	3	6,0 кг
				Итого:		12,4 кг

Указания по изготовлению каркасов смотри лист КЖИ-ТТ

Гл.инж.пр.	Думан		
Нач.отд.	Ращука		
Н.контр.	Андриевская		
Гл.констр.	Андриевская		
Рук.гр.	Шор		
Инж.	Лебейка		

ТП 903-1-199 -КЖИ-КР1, КР5, КР13, КР17

Каркасы КР1, КР5, КР13, КР17

Стадия	Масса	Масштаб
Р	15,3 кг 12,4 кг 11,4 кг 4,6 кг	
Лист	Листов 1	

АI-В ст. 3 КП 2 ГОСТ 380-71 *

ЛАТГИПРОПРОД 1

формат А3

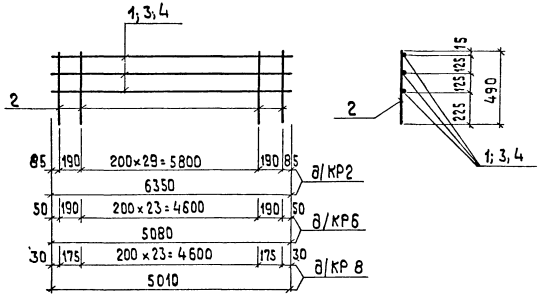

Указания по изготовлению каркасов смотри лист КЖИ-ТТ

Форм.	Зона	Поз	Обозначение	Наименование	Кол	Примеч.
				КР2		
				Детали		
				ф 8 AI ГОСТ 5781-82		
		1		ℓ= 6350	3	7,5 кг
				ф10 AIII ГОСТ 5781-82		
		2		ℓ= 490	32	9,7 кг
				Итого:		17,2 кг

Форм.	Зона	Поз	Обозначение	Наименование	Кол	Примеч.
				КР6		
				Детали		
				ф10 AIII ГОСТ 5781-82		
		2		ℓ= 490	26	7,9 кг
				ф 8 AI ГОСТ 5781-82		
		3		ℓ= 5080	3	6,0 кг
				Итого:		13,9 кг
				КР 8		
				Детали		
				ф10 AIII ГОСТ 5781-82		
		2		ℓ= 490	26	7,9 кг
				ф 8 AI ГОСТ 5781-82		
		4		ℓ= 5010	3	5,9 кг
				Итого:		13,8 кг

Гл. инж. пр.	Думан	ТП 903-1-199	-КЖИ-КР2, КР6, КР8
Нач. отд.	Рябуха	Каркасы КР2, КР6, КР8	Стадия: Р; Масса: 17,2 кг, 13,9 кг, 13,8 кг; Масштаб
Н. контр.	Андриевская		Лист; Листов 1
Гл. констр.	Андриевская	AI-Вст3 кп2, AIII-35 ГС } ГОСТ 380-71*	ЛАТГИПРОПРОМ
Рук. гр.	Шор		
Инж.	Левейка		

19462-19 64 Формат А3

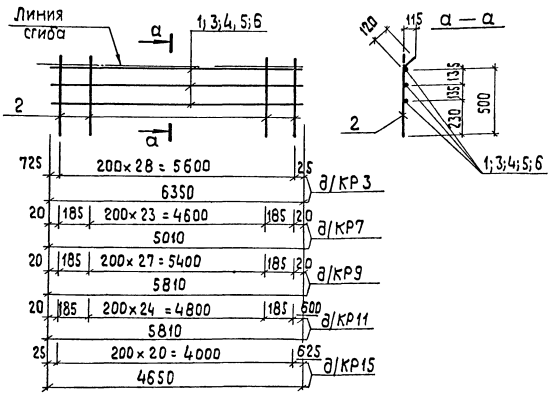

Форм	Зона	Поз.	Обозначение	Наименование	Кол.	Примеч.
				КР 3		
				Детали		
				ФВАI ГОСТ 5781-82		
		1		ℓ= 6350	3	7,5 кг
		2		ℓ= 620	29	7,1 кг
				Итого:		14,6 кг
				КР7		
				Детали		
				ФВАI ГОСТ 5781-82		
		2		ℓ= 620	26	6,4 кг
		3		ℓ= 5010	3	5,9 кг
				Итого:		12,3 кг

Форм	Зона	Поз.	Обозначение	Наименование	Кол.	Примеч.
				КР 9		
				Детали		
				ФВАI ГОСТ 5781-82		
		2		ℓ= 620	30	7,3 кг
		4		ℓ= 5810	3	6,9 кг
				Итого.		14,2 кг
				КР11		
				Детали		
				ФВАI ГОСТ 5781-82		
		2		ℓ= 620	27	6,6 кг
		5		ℓ= 5810	3	6,9 кг
				Итого:		13,5 кг
				КР15		
				ФВАI ГОСТ 5781-82		
		2		ℓ= 620	21	5,1 кг
		6		ℓ= 4650	3	5,5 кг
				Итого:		10,6 кг

Указания по изготовлению каркасов смотри лист КЖИ-ТТ

				ТП 903-1-199	-КЖИ-КР3, КР7, КР9, КР11, КР15	
Гл. инж.	Думан			Каркасы КР3, КР7 КР9, КР11, КР15	Стадия	Масса	Масштаб
Нач. отд.	Рябчук				Р	14,6 кг	
Н. контр.	Андрианова					13,5 кг	
Гл. констр.	Андрианова					12,3 кг	
Рук. гр.	Шор				Лист 1	Листов 1	
Инж.	Левейка			АI-Вст.3КП2 ГОСТ 380-71* АIII-35 ГС	ЛАТГИПРОПРОМ		

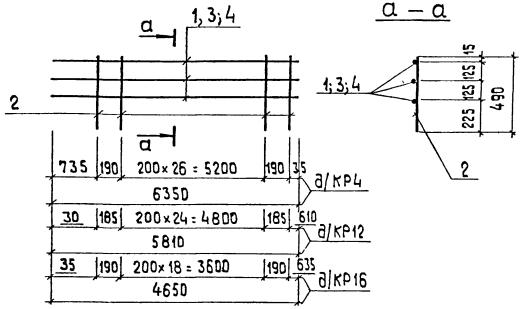

Указания по изготовлению каркасов смотри лист КЖИ-ТТ

Форм	Зона	Поз.	Обозначение	Наименование	Кол	Примеч.
				КР4		
				Детали		
				ф8 AI ГОСТ 5781-82		
		1		ℓ= 6350	3	7,5 кг
				ф10 A III ГОСТ 5781-82		
		2		ℓ= 490	29	8,8 кг
				Итого:		16,3 кг

Форм	Зона	Поз.	Обозначение	Наименование	Кол	Примеч.
				КР12		
				Детали		
				ф10 A III ГОСТ 5781-82		
		2		ℓ= 490	27	8,2 кг
				ф 8 AI ГОСТ 5781-82		
		3		ℓ= 5810	3	6,9 кг
				Итого:		15,1 кг
				КР16		
				Детали		
				ф10 A III ГОСТ 5781-82		
		2		ℓ= 490	21	6,3кг
				ф 8 AI ГОСТ 5781-82		
		4		ℓ= 4650	3	5,9 кг
				Итого:		12,2 кг

Гл.инж.пр.	Думан	
Нач.отд.	Рабуха	
Н.контр.	Андриевская	
Гл.констр.	Андриевская	
Рук.гр.	Шор	
Инж.	Левейка	

ТП 903-1-199 -КЖИ-КР4, КР12, КР16

Каркасы КР4, КР12, КР16

Стадия	Масса	Масштаб
Р	16,3кг 15,1кг 12,2кг	
Лист 1	Листов 1	

АI-Вст3кп2 ГОСТ 380-71*
AIII-35ГС

ЛАТГИПРОПРОМ

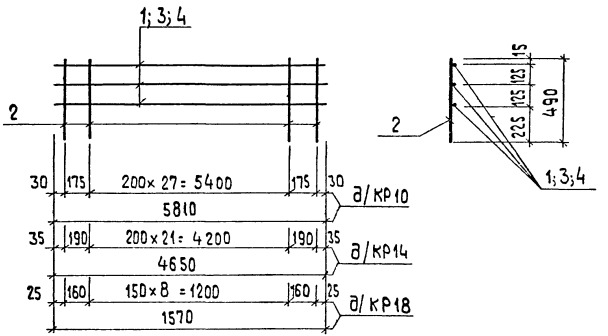

Указания по изготовлению каркасов смотри лист КЖИ-ТТ

Форм.	Зона	Поз.	Обозначение	Наименование	Кол.	Примеч.
				КР14		
				Детали		
				ф10 AIII ГОСТ 5781-82		
		2		ℓ=490	24	7,2 кг
				ф8 AI ГОСТ 5781-82		
		3		ℓ=4650	3	5,5 кг
				Итого:		12,7 кг
				КР18		
				Детали		
				ф10 AIII ГОСТ 5781-82		
		2		ℓ=490	11	3,3 кг
				ф8 AI ГОСТ 5781-82		
		4		ℓ=1570	3	1,9 кг
				Итого:		5,2 кг

Форм.	Зона	Поз.	Обозначение	Наименование	Кол.	Примеч.
				КР10		
				Детали		
				ф8 AI ГОСТ 5781-82		
		1		ℓ=5810	3	6,9 кг
				ф10 AIII ГОСТ 5781-82		
		2		ℓ=490	30	9,1 кг
				Итого:		16,0 кг

Гл.инжен.	Думан	
Нач.отд.	Рачуха	
Н.контр.	Андриевская	
Гл.констр.	Андриевская	
Рук.гр.	Шар	
Инж.	Левейка	

ТП 903-1-199 КЖИ-КР10,КР14,КР18

Каркасы КР10, КР14, КР18

Стадия	Масса	Масштаб
Р	16,0 кг 12,7 кг 5,2 кг	
Лист	Листов 1	

AI-Вст.3кп2 / AIII 35ГС } ГОСТ 380-71*

ЛАТГИПРОПРОМ

Альбом 6.3

Типовой проект 903-1-199

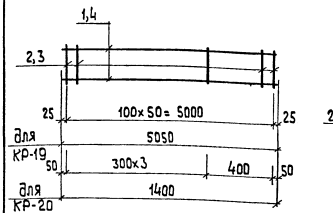

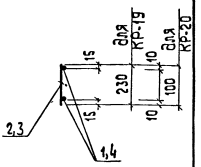

Технические требования на изготовление каркасов см. лист КЖИ-7Т

Формат	Зона	Поз.	Обозначение	Наименование	Кол	Примеч.
				КР 19		
				ф12 AIII ГОСТ 5781-82		
		1		ℓ=5050	2	9,0 кг
				ф6 AIII ГОСТ 5781-82		
		2		ℓ=230	51	2,6 кг
				Итого:		11,6 кг
				КР 20		
				ф6 AI ГОСТ 5781-82		
		3		ℓ=100	5	0,11 кг
		4		ℓ=1400	2	0,62 кг
				Итого:		0,7 кг

Гл.инж.пр.	Думан	ТП 903-1-199	-КЖИ-КР-19,КР-20	
Нач.отд.	Радуха	Каркас КР-19, КР-20	Стадия	Масса	Масштаб
Н.контр.	Андриевская		Р	11,6кг 0,7кг	
Гл.констр.	Андриевская		Лист	Листов 1
Рук.гр.	Шор	AIII - 35 ГС	ЛАТГИПРОПРОМ	
Инж.	Левчик			

Формат А4

Альбом 6.3

Типовой проект 903-1-199

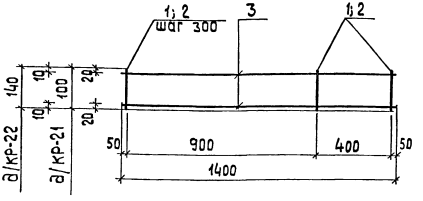

Технические требования на изготовление каркасов см. лист КЖИ-7.Т

Формат	Зона	Поз.	Обозначение	Наименование	Кол.	Примечание
				КР-21		
				ф6 AI ГОСТ 5781-82		
		1		ℓ=100	5	0,11 кг
		3		ℓ=1400	2	0,62 кг
				Итого:		0,7 кг
				КР-22		
				ф6 AI ГОСТ 5781-82		
		2		ℓ=140	5	0,16 кг
		3		ℓ=1400	2	0,62 кг
				Итого:		0,8 кг

Взам.инв.№ | Подпись и дата | Инв.№ подл.

Гл.инж.пр.	Думан	ТП 903-1-199	КЖИ-КР-21; КР-22
Нач.отд.	Радуха	Каркасы КР-21, КР-22	Стадия	Масса	Масштаб
Н.контр.	Андриевская		Р	0,7кг 0,8кг	
Гл.констр.	Андриевская		Лист	Листов 1
Рук.гр.	Шор	AI-Вст3кп2-ГОСТ 380-71*	ЛАТГИПРОПРОМ	
Инж.	Ленжакова			
Ст.техн.	Денисова			

Формат А4

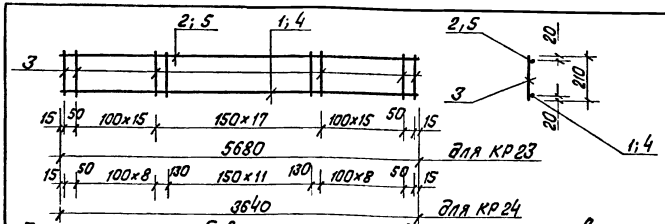

Технические требования по изготовлению каркасов см. лист КЖИ-Т.Т.

Формат	Зона	Поз.	Обозначение	Наименование	Кол.	Примечание
				КР-23		
		1		ф12 А III ГОСТ 5781-82		
				ℓ=5680	1	5,04 кг
		2		ф8 А III ГОСТ 5781-82		
				ℓ=5680	1	2,24 кг
		3		ф6 А I ГОСТ 5781-82		
				ℓ=210	50	2,33 кг
				Итого:		9,6 кг
				КР-24		
		4		ф12 А III ГОСТ 5781-82		
				ℓ=3640	1	3,14 кг
		5		ф8 А III ГОСТ 5781-82		
				ℓ=3640	1	1,39 кг
		3		ф6 А I ГОСТ 5781-82		
				ℓ=210	32	1,44 кг
				Итого:		6,0 кг

Гл.инж.пр.	Думан		
Нач.отд.	Рябуха		
Н.контр.	Андриевская		
Гл.констр.	Андриевская		
Рук.гр.	Шор		
Инж.	Лежакова		
Инж.	Калетов		

ТП 903-1-199 КЖИ-КР23; КР24

Каркасы КР 23; КР 24

Стадия	Масса	Масштаб
Р	9,6 кг 6,0 кг	
Лист	Листов 1	

А III-35ГС, А I-Вст3кп2 } ГОСТ 380-71*

ЛАТГИПРОПРОМ

Формат А4

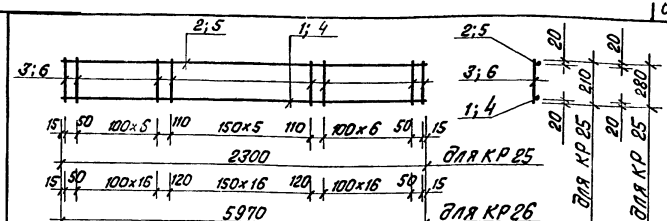

Технические требования по изготовлению каркасов см. лист КЖИ-Т.Т.

Формат	Зона	Поз.	Обозначение	Наименование	Кол.	Примечание
				КР-25		
		1		ф12 А III ГОСТ 5781-82		
				ℓ=2300	1	2,04 кг
		2		ф8 А III ГОСТ 5781-82		
				ℓ=2300	1	0,91 кг
		3		ф6 А I ГОСТ 5781-82		
				ℓ=210	22	1,03 кг
				Итого:		4,0 кг
				КР-26		
		4		ф12 А III ГОСТ 5781-82		
				ℓ=5970	1	5,30 кг
		5		ф8 А III ГОСТ 5781-82		
				ℓ=5970	1	2,36 кг
		6		ф6 А I ГОСТ 5781-82		
				ℓ=280	53	3,41 кг
				Итого:		11,1 кг

Гл.инж.пр.	Думан		
Нач.отд.	Рябуха		
Н.контр.	Андриевская		
Гл.констр.	Андриевская		
Рук.гр.	Шор		
Инж.	Лежакова		
Инж.	Калетов		

ТП 903-1-199 КЖИ-КР25; КР26

Каркасы КР 25; КР 26

Стадия	Масса	Масштаб
Р	4,0 кг 11,1 кг	
Лист	Листов 1	

А III-35ГС, А I-Вст.3кп2 } ГОСТ 380-71*

ЛАТГИПРОПРОМ

Инв.№ подл. | Подпись и дата | Взам.инв.№

19462-19 69 Формат А4

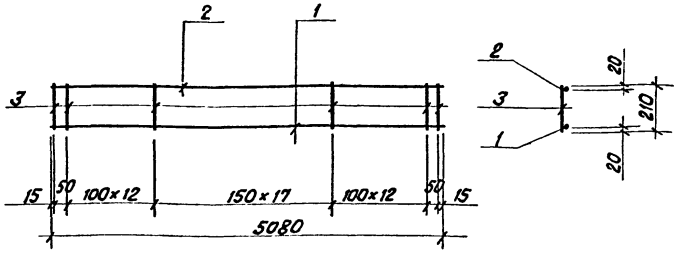

Технические требования по изготовлению каркасов см. лист КЖИ-ТТ.

Формат	Зона	Поз.	Обозначение	Наименование	Кол.	Примечание
				КР-27		
		1		ф12 AIII ГОСТ 5781-82		
				ℓ=5080	1	4,51 кг
		2		ф8 AIII ГОСТ 5781-82		
				ℓ=5080	1	2,00 кг
		3		ф6 AI ГОСТ 5781-82		
				ℓ=210	44	2,05 кг
				Итого:		8,6 кг

			ТП 903-1-199	КЖИ-КР27	
Гл.инж.пр.	Думан		Каркас КР27	Стадия	Масса	Масштаб
Нач.отд	Рябуха			Р	8,6кг	
Н.контр.	Андриевская			Лист	Листов 1
Гл.констр.	Андриевская				
Рук.гр.	Шор		AIII-35; AII-Вст3кп2 ГОСТ 380-71*	ЛАТГИПРОПРОМ	
Инж.	Лехакова				
Инж.	Колотов				

Формат А4

Типовой проект 903-1-199 Альбом 6.3

Инв.№ подл. | Подпись и дата | Взам.инв.№

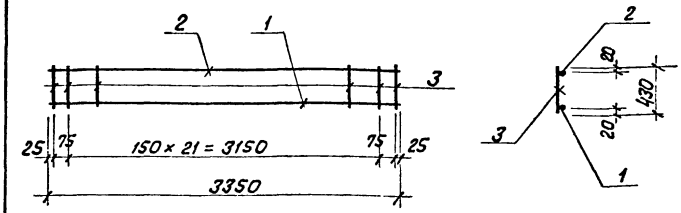

Технические требования по изготовлению каркасов см. лист КЖИ-ТТ.

Формат	Зона	Поз.	Обозначение	Наименование	Кол	Примечание
				КР 28		
		1		ф12 AIII ГОСТ 5781-82		
				ℓ=3350	1	3,0 кг
		2		ф8 AIII ГОСТ 5781-82		
				ℓ=3350	1	1,32 кг
		3		ф6 AIII ГОСТ 5781-82		
				ℓ=430	24	2,3 кг
				Итого:		6,62 кг

			ТП 903-1-199	КЖИ-КР28	
Гл.инж.пр.	Думан		Каркас КР28	Стадия	Масса	Масштаб
Нач.отд	Рябуха			Р	6,62кг	
Н.контр.	Шор			Лист	Листов 1
Гл.конст.	Андриевская				
Рук.гр.	Шор		AIII-35 ГС ГОСТ 380-71*	ЛАТГИПРОПРОМ	
Инж.	Левейка				

Формат А4

Типовой проект 903-1-199 Альбом 6.3

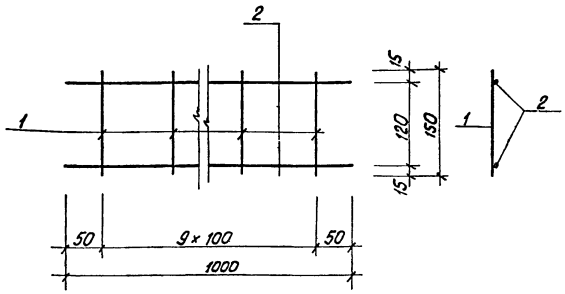

Технические требования на изготовление изделия см. лист КЖИ-ТТ

Формат	Зона	Поз.	Обозначение	Наименование	Кол.	Примечание
		1	ТУ14-4-659-75	сталь арматурная ф4 ВрI ℓ=150	10	0,2 кг
		2	ГОСТ 5781-82	сталь арматурная ф6 АI ℓ=1000	2	0,4 кг
				Итого:		0,6 кг

Гл.инж.пр.	Думан		
Нач.отд.	Рябуха		
Н.контр.	[illegible]евская		
Гл.констр.	[illegible]евская		
Рук.гр.	Шор		
Ст.техн.	Тейлане		

ТП 903-1-199 КЖИ-КР1-1

Каркас КР1-1

Стадия	Масса	Масштаб
Р	0,6 кг	
Лист	Листов 1	

Вст3 кп2 ГОСТ 380-71*

ЛАТГИПРОПРОМ

Формат А4

Типовой проект 903-1-199 Альбом 6.3

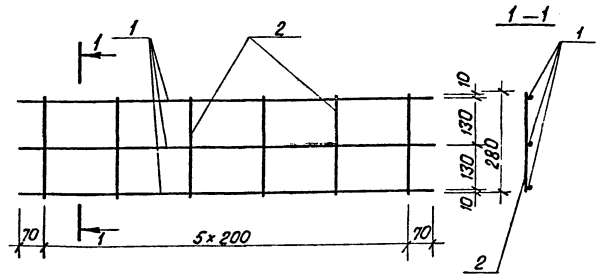

Технические требования на изготовление изделия см. лист КЖИ-ТТ

Формат	Зона	Поз.	Обозначение	Наименование	Кол.	Примечание
				ф3 ВрI; ТУ14-4-659-75		
		1		ℓ=1140	3	0,19 кг
		2		ℓ=280	6	0,09 кг
				Итого:		0,28 кг

Гл.инж.пр.	Думан		
Нач.отд.	Рябуха		
Н.контр.	[illegible]евская		
Гл.констр.	[illegible]евская		
Рук.гр.	Шор		
Ст.техн.	Тейлане		

ТП 903-1-199 КЖИ-КР1-2

Каркас КР1-2

Стадия	Масса	Масштаб
Р	0,28 кг	
Лист	Листов 1	

ЛАТГИПРОПРОМ

Взам.инв.№ | Подпись и дата | Инв.№ подл.

Альбом 6.3

Типовой проект 903-1-199

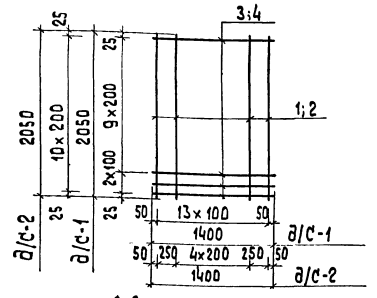

Технические требования на изготовление сеток см. лист КЖИ-ТТ

Формат	Зона	Поз.	Обозначение	Наименование	Кол.	Примечание
				С-1		
				ф 10 А III ГОСТ 5781-82		
		1		ℓ = 2050	14	17,71 кг
				ф 8 А I ГОСТ 5781-82		
		3		ℓ = 1400	12	6,64 кг
				Итого:		24,4 кг
				С-2		
				ф 6 А I ГОСТ 5781-82		
		2		ℓ = 2050	7	3,19 кг
		4		ℓ = 1400	11	3,42 кг
				Итого:		6,6 кг

Гл.инж.пр.	Думан		
Нач.отд.	Рябуха		
Н.контр.	Андриевская		
Гл.констр.	Андриевская		
Рук.гр.	Шор		
Инж.	Лежакова		
Ст.техн.	Денисова		

ТП 903-1-199 КЖИ- С-1; С-2

Сетки С-1; С-2

Стадия	Масса	Масштаб
Р	24,4 кг 6,6 кг	

Лист | Листов 1

А I - Вст 3 КП2, А III - 35 ГС } ГОСТ 380-71*

ЛАТГИПРОПРОМ

Альбом 6.3

Типовой проект 903-1-199

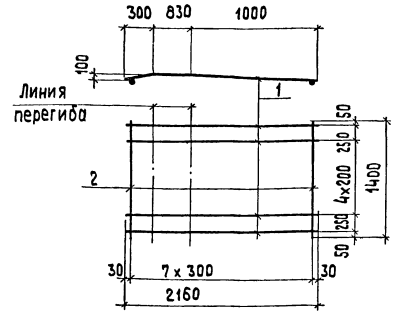

Технические требования на изготовление см. лист КЖИ-ТТ

Формат	Зона	Поз.	Обозначение	Наименование	Кол.	Примеч.
				С-4		
				ф 10 А III ГОСТ 5781-82		
		1		ℓ = 2160	7	9,33 кг
				ф 8 А I ГОСТ 5781-82		
		2		ℓ = 1400	8	4,42 кг

Гл.инж.пр.	Думан		
Нач.отд.	Рябуха		
Нарм.конт.	Андриевская		
Гл.констр.	Андриевская		
Рук.гр.	Шор		
Инж.	Лежакова		
Ст.техн.	Денисова		

Инв.№ подл. | Подпись и дата | Взам.инв.№

ТП 903-1-199 КЖИ- С-4

Сетка С-4

Стадия	Масса	Масштаб
Р	13,8 кг	

Лист | Листов 1

А I - Вст 3 КП2, А III - 35 ГС } ГОСТ 380-71*

ЛАТГИПРОПРОМ

Альбом 6.3

Типовой проект 903-1-199

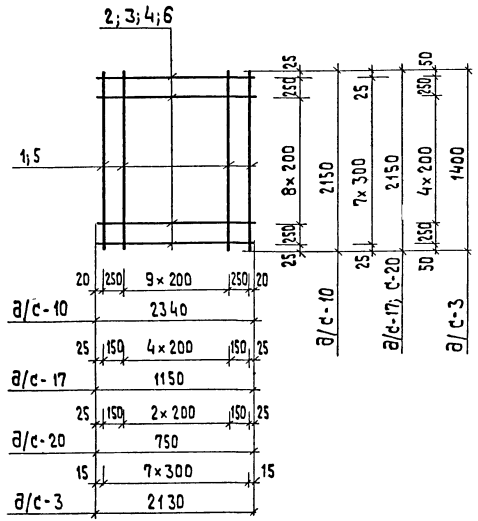

1. Технические требования на изготовление сеток см. лист КЖИ-Т.Т

Формат	Зона	Поз.	Обозначение	Наименование	Кол.	Примечан.
				С-10		
				ф10 AIII ГОСТ 5781-82		
		1		ℓ=2150	12	15,92 кг
		2		ℓ=2340	11	15,88 кг
				Итого:		31,8 кг
				С-17		
				ф10 AIII ГОСТ 5781-82		
		1		ℓ=2150	7	9,29 кг
				ф 8 AI ГОСТ 5781-82		
		3		ℓ=1150	8	3,63 кг
				Итого:		12,9 кг
				С-20		
				ф 10 AIII ГОСТ 5781-82		
		1		ℓ=2150	5	6,63 кг
				ф 8 AI ГОСТ 5781-82		
		4		ℓ=750	8	2,37 кг
				Итого:		9,00 кг
				С-3		
				ф 8 AI ГОСТ 5781-82		
		5		ℓ=1400	8	4,42 кг
				ф 10 AIII ГОСТ 5781-82		
		6		ℓ=2130	7	9,2 кг
				Итого:		13,6 кг

Гл.инж.пр.	Думан	
Н.отд.	Рябуха	
Н.контр.	Андриевская	
Гл.констр.	Андриевская	
Рук.гр.	Шор	
Инж.	Лежакова	
Ст.техн.	Денисова	

ТП 903-1-199 КЖИ-С-3; С-10; С-17; С-20

Сетки С-3; С-10; С-17; С-20

Стадия	Масса	Масштаб
Р	13,6 кг 31,8 кг 12,9 кг 9,0 кг	
Лист	Листов 1	

AI-ВСт3кп2 ГОСТ 380-71 *
AIII-35ГС

ЛАТГИПРОПРОМ

19462-19 73 формат А3

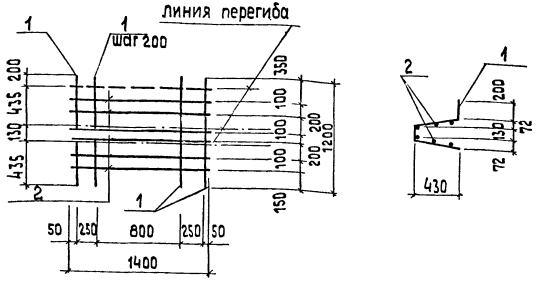

Технические требования на изготовление см. лист КЖИ-ТТ

Формат	Зона	Поз.	Обозначение	Наименование	Кол.	Примеч.
				С6		
				ф10 А III ГОСТ 5781-82		
		1		ℓ= 1200	7	5,19 кг
				ф8 А I ГОСТ 5781-82		
		2		ℓ= 1400	6	3,32 кг

ТП 903-1-199 КЖИ-С-6

Сетка С-6

Стадия	Масса	Масштаб
Р	8,5 кг	

Лист | Листов 1

Гл.инж.пр.	Думан	
Нач.отд.	Рябуха	
Н.контр.	Андриевская	
Гл.констр.	Андриевская	
Рук.гр.	Шор	
Инж.	Лежакова	
Ст.тех.	Денисова	

АI-8ст3 КП2
АIII-35 ГС } ГОСТ 380-71 *

ЛАТГИПРОПРОМ

Формат А4

Альбом 6.3

Типовой проект 903-1-199

Взам.инв.№ | Подпись и дата | Инв.№ подл.

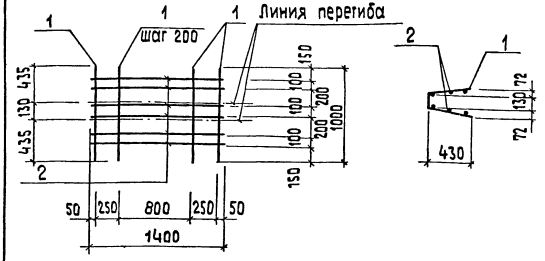

Технические требования на изготовление см. лист КЖИ-ТТ

Формат	Зона	Поз.	Обозначение	Наименование	Кол.	Примеч.
				С-5		
				ф10 А III ГОСТ 5781-82		
		1		ℓ= 1000	7	4,32 кг
				ф 8 А I ГОСТ 5781-82		
		2		ℓ= 1400	6	3,32 кг

ТП 903-1-199 КЖИ-С-5

Сетка С-5

Стадия	Масса	Масштаб
Р	7,6 кг	

Лист | Листов 1

Гл.инж.пр.	Думан	
Нач.отд.	Рябуха	
Н.контр.	Андриевская	
Гл.констр.	Андриевская	
Рук.гр.	Шор	
Инж.	Лежакова	
Ст.тех.	Денисова	

АI-8ст3 КП2
АIII-35 ГС } ГОСТ 380-71 *

ЛАТГИПРОПРОМ

Формат А4

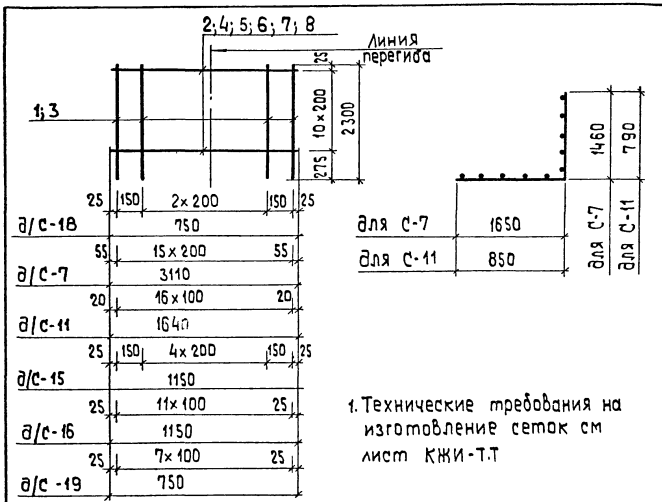

1. Технические требования на изготовление сеток см лист КЖИ-Т.Т

Формат	Зона	Поз.	Обозначение	Наименование	Кол.	Примечание
				С-18		
				ф6AI ГОСТ 5781-82		
		1		P=2300	5	2,55 кг
		2		P=750	11	1,83 кг
				Итого:		4,4 кг
				С-7		
				ф 6 AI ГОСТ 5781-82		
		1		P=2300	16	8,17 кг
		4		P=3110	11	7,59 кг
				Итого:		15,8 кг

Формат	Зона	Поз.	Обозначение	Наименование	Кол.	Примечание
				С-11		
				ф10 AIII ГОСТ 5781-82		
		3		P=2300	17	24,1 кг
				ф 8 AI ГОСТ 5781-82		
		5		P=1640	11	7,13 кг
				Итого:		31,2 кг
				С-15		
				ф 6 AI ГОСТ 5781-82		
		1		P=2300	7	3,57 кг
		6		P=1150	11	2,81 кг
				Итого:		6,4 кг
				С-16		
				ф 10 AIII ГОСТ 5781-82		
		3		P=2300	12	17,03 кг
				ф 8 AI ГОСТ 5781-82		
		7		P=1150	11	5,0 кг
				Итого:		22,0 кг
				С-19		
				ф 10 AIII ГОСТ 5781-82		
		3		P=2300	8	11,35 кг
				ф 8 AI ГОСТ 5781-82		
		8		P=750	11	1,83 кг
				Итого		13,2 кг

Гл.инжр.	Думан		
Н.отд.	Рабуха		
Н.контр.	Андриевская		
Гл.констр.	Андриевская		
Рук.гр.	Шор		
Инж.	Лежакова		
Ст.техн.	Денисова		

ТП 903-1-199 КЖИ-С-7; С-11; С-15; С-16; С-18; С-19

Сетки С-7; С-11; С-15; С-16; С-18; С-19

Стадия	Масса	Масштаб
Р	15,8 кг 31,2 кг 6,4 кг 22,0 кг 44 кг	
Лист	Листов 1	

AI-Вст3кп2 ГОСТ 380-71*
AIII-35 гс

ЛАТГИПРОПРОМ

19462-19 75 Формат А3

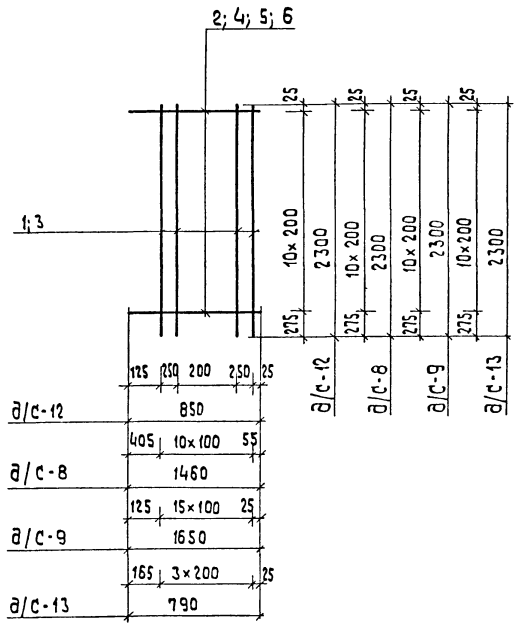

1. Технические требования на изготовление сеток см. лист КЖИ-Т.Т

Формат	Зона	Поз.	Обозначение	Наименование	Кол.	Примечание
				С-12		
				ф 6 AI ГОСТ 5781-82		
		1		ℓ = 2300	4	2,04 кг
		2		ℓ = 850	11	2,08 кг
				Итого:		4,2 кг
				С-8		
				ф 10 A III ГОСТ 5781-82		
		3		ℓ = 2300	11	15,61 кг
				ф 8 AI ГОСТ 5781-82		
		4		ℓ = 1460	11	6,34 кг
				Итого:		22,0 кг
				С-9		
				ф 10 A III ГОСТ 5781-82		
		3		ℓ = 2300	16	22,71 кг
				ф 8 AI ГОСТ 5781-82		
		5		ℓ = 1650	11	7,17 кг
				Итого:		29,9 кг
				С-13		
				ф 6 AI ГОСТ 5781-82		
		1		ℓ = 2300	4	2,04 кг
		6		ℓ = 790	11	1,93 кг
				Итого:		4,0 кг

Гл. инжр.	Думан	
Н. отд.	Рябуха	
Н. контр.	Андриевская	
Гл. констр.	Андриевская	
Рук. гр.	Шор	
Инж.	Лежакова	
Ст. техн.	Денисова	

ТП 903-1-199 С-8; С-9; С-12; С-13

Сетки С-8; С-9; С-12; С-13

Стадия	Масса	Масштаб
Р	22,0 кг 29,9 кг 4,2 кг 4,0 кг	
Лист	Листов 1	

AI-Вст 3кп2 ГОСТ
AIII-35 ГС 380-71 *

ЛАТГИПРОПРОМ

19462-19 76

Формат А3

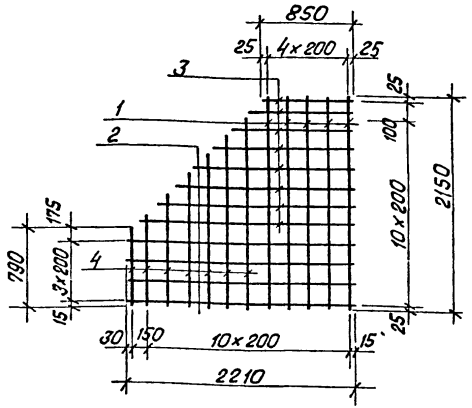

Технические требования на изготовление см. лист КЖИ-ТТ

Формат	Зона	Поз.	Обозначение	Наименование	Кол.	Примечание
				С-14		
				ф10 А III ГОСТ 5781-82		
		1		ℓ = 2150	5	6,63 кг
		2		ℓ = 2210	4	5,45 кг
		3		$\ell_{ср}$ = 1530	8	7,55 кг
		4		$\ell_{ср}$ = 1470	7	6,35 кг

			ТП 903-1-199 КЖИ-С 14		
Гл.инж.пр.	Думан		Сетка С14	Стадия: Р	Масса: 26,0 кг
Н.отд.	Рябуха			Лист	Листов 1
Н.контр.	Андриевская				
Гл.конст.	Андриевская		А III-35 ГС ГОСТ 38 71*	ЛАТГИПРОПРОМ	
Рук.гр.	Шор				
Инж.	Лекакова				
Ст.тех.	Денисова				

Инв.№ подл. | Подпись и дата | Взам.инв.№

Формат А4

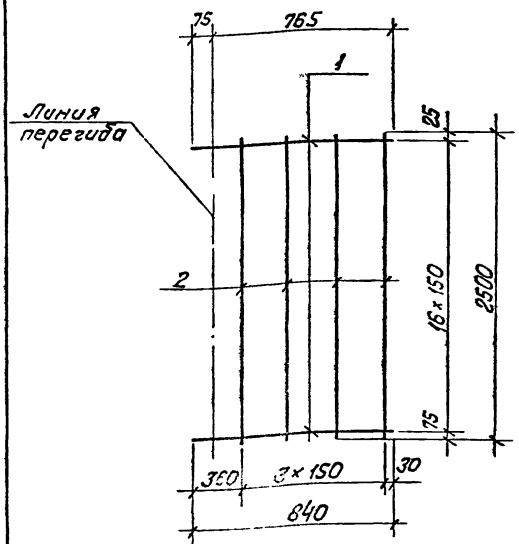

Технические требования на изготовление см. лист КЖИ-ТТ

Формат	Зона	Поз.	Обозначение	Наименование	Кол.	Примечание
				ф6 А III ГОСТ 5781-82		
		1		ℓ = 840	17	3,0 кг
		2		ℓ = 2500	4	1,9 кг
				Итого		4,9 кг

			ТП 903-1-199 КЖИ-С24		
Гл.инж.пр.	Думан		Сетка С24	Стадия: Р	Масса: 4,9 кг
Нач.отд.	Рябуха			Лист	Листов 1
Н.контр.	Андриевская				
Гл.конст.	Андриевская		А III-35 ГС; ГОСТ 380-71*	ЛАТГИПРОПРОМ	
Рук.гр.	Шор				
Инж.	Лекакова				
Ст.тех.	Денисова				

Инв.№ подл. | Подпись и дата | Взам.инв.№

Формат А4

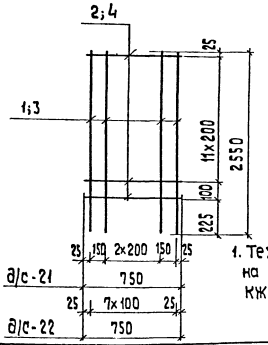

1. Технические требования на изготовление см. лист КЖИ-ТТ

Формат	Зона	Поз	Обозначение	Наименование	Кол.	Примеч
				С-21		
				ф6 AI ГОСТ 5781-82		
		1		ℓ= 2550	5	2,83 кг
		2		ℓ= 750		2,16 кг
				Итого		5,0 кг
				С-22		
				ф10 A III ГОСТ 5781-82		
		3		ℓ= 2550	8	12,59 кг
				ф8 AI ГОСТ 5781-82		
		4		ℓ= 750	13	3,85 кг
				Итого		16,4 кг

Гл инж пр	Думан		
Нач отд	Рябуха		
Н контр	Андриевская		
Гл конст	Андриевская		
Рук гр	Шор		
Инж.	Лежакова		
Ст тех	Денисова		

ТП 903-1-199 КЖИ-С-21; С-22

Сетки С-21; С-22

Стадия	Масса	Масштаб
Р	5,0 кг 16,4 кг	

Лист | Листов 1

AI-8ст3 ГОСТ 380-71*
AIII-35 ГС

ЛАТГИПРОПРОМ

Типовой проект 903-1-199 Альбом 6.3

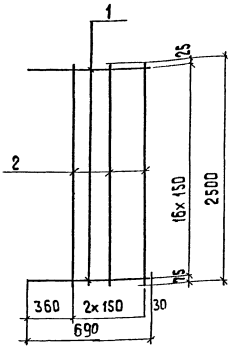

1. Технические требования на изготовление см. на листе КЖИ-ТТ

Формат	Зона	Поз	Обозначение	Наименование	Кол.	Примеч.
				ф6 A III ГОСТ 5781-82		
		1		ℓ= 690	17	2,6 кг
		2		ℓ= 2500	3	1,7 кг
				Итого:		4,3 кг

Гл инж пр	Думан		
Нач отд	Рябуха		
Н контр	Андриевская		
Гл конст	Андриевская		
Рук гр	Шор		
Ст тех	Денисова		

ТП 903-1-199 КЖИ-С-23

Сетка С-23

Стадия	Масса	Масштаб
Р	4,3 кг	

Лист | Листов 1

A III-35 ГС ГОСТ 380-71*

ЛАТГИПРОПРОМ

Инв № подл | Подпись и дата | Взам инв №

ОНПЛ-36-1-А

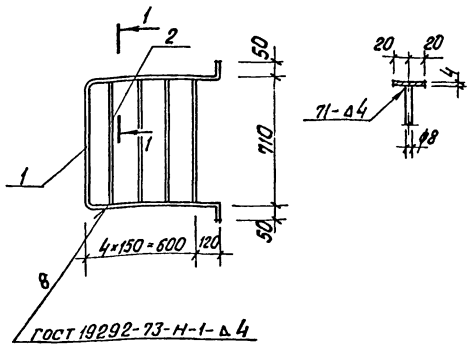

1—1

Технические требования на изготовление изделия см. лист КЖИ-ТТ

Формат	Зона	Поз.	Обозначение	Наименование	Кол	Примечание
		1	ГОСТ 103-76	Сталь полосовая 40×4, ℓ = 2250	1	2,83кг
		2	ГОСТ 5781-82	Сталь арматурная ф8, ℓ = 700	4	1,10кг
				Итого		3,93кг

Гл.инж.пр.	Думан		
Нач.отд	Рябуха		
Н.контр	Андриевская		
Гл.констр	Андриевская		
Рук.гр	Шор		
Н.техн	Терлецкая		

ТП 903-1-199 КЖИ-ОНПЛ-36-1-А

Ограждение ОНПЛ-36-1-А

Стадия	Масса	Масштаб
Р	3,93 кг	
Лист	Листов 1	

Вст 3кп 2 ГОСТ 380-71*

ЛАТГИПРОПРОМ

gost.e-ecolog.ru

Типовой проект 903-1-199 Альбом 6.3

ОНПЛ-33-1-А

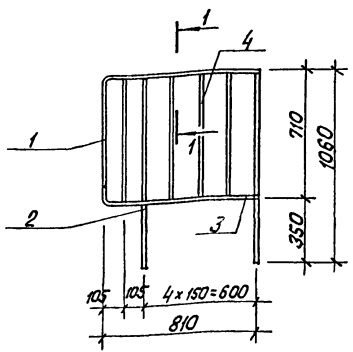

1—1

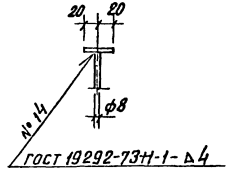

Технические требования на изготовление изделия см лист КЖИ-ТТ.

Формат	Зона	Поз.	Обозначение	Наименование	Кол	Примечание
		1	ГОСТ 103-76	Сталь полосовая 40×4, ℓ = 1750	1	2,20кг
		2	ГОСТ 103-76	Сталь полосовая 20×40, ℓ = 1005	2	12,62кг
		3	ГОСТ 103-76	Сталь полосовая 64×40, ℓ = 578	1	0,72кг
		4	ГОСТ 5781-75	Сталь арматурная ф8, ℓ = 700	4	1,10кг
				Итого		16,64кг

Гл.инж.пр.	Думан		
Нач.отд	Рябуха		
Н.контр	Андриевская		
Гл.констр	Андриевская		
Рук.гр	Шор		
Н.техн	Терлецкая		

Инв.№ подл. | Подпись и дата | Взам.инв.№

ТП 903-1-199 КЖИ-ОНПЛ-33-1-А

Ограждение ОНПЛ-33-1-А

Стадия	Масса	Масштаб
Р	16,64 кг	
Лист	Листов 1	

Вст 3 кп 2 ГОСТ 380-71*

ЛАТГИПРОПРОМ