ТИПОВОЙ ПРОЕКТ
903-1-260.88

КОТЕЛЬНАЯ С 4 КОТЛАМИ ДЕ-4-14 ГМ. СИСТЕМА ТЕПЛОСНАБЖЕНИЯ ЗАКРЫТАЯ ТОПЛИВО-ГАЗ, РЕЗЕРВ-МАЗУТ ЗДАНИЕ ИЗ СБОРНЫХ ЖЕЛЕЗОБЕТОННЫХ КОНСТРУКЦИЙ.

АЛЬБОМ 6

Металлоконструкции технологические. Рабочие чертежи.

gost.e-ecolog.ru

Типовой проект 903-1-260.88 Альбом 6 Чаш...

Формат	Зона	Поз.	Обозначение	Наименование	Кол.	Примечание
				Документация		
А3			Д20Б.030.000СБ	Сборочный чертеж		
				Сборочные единицы		
А4		1	Д20Б.030.010	Фланец	2	
А4		2	Д20Б.030.020	Вставка	1	

Изм.	Лист	№ докум.	Подп.	Дата
Разраб.		Нюнтер		23.11.87
Пров.		Нюнтер		
Нач.отд.		Вольский		
Н.контр.		Нюнтер		
Утв.				

Д20Б.030.000

Вставка гибкая

Лит.	Лист	Листов
И		1

Госстрой СССР ГПИ Горьковский САНТЕХПРОЕКТ

Формат А4

Инв.№ подл. | Подп. и дата | Взам.инв.№ | Инв.№ дубл. | Подп. и дата

Формат	Зона	Поз.	Обозначение	Наименование	Кол.	Примечание
				Документация		
А4			Д20Б.030.010СБ	Сборочный чертеж		
				Детали		
Б4		1	Д20Б.030.001	Уголок Уголок 45х45х4-Б ГОСТ 8509-72 Ст3сп ГОСТ 535-79 L = 400 h 16 25	2	1,09 кг
Б4		2	Д20Б.030.002	Уголок Уголок 45х45х4-Б ГОСТ 8509-72 Ст3сп ГОСТ 535-79 L = 390 h 16 25	2	1,06 кг

Изм.	Лист	№ докум.	Подп.	Дата
Разраб.		Нюнтер		23.11.87
Пров.		Нюнтер		
Нач.отд.				
Н.контр.		Нюнтер		
Утв.				

Д20Б.030.010

Фланец

Лит.	Лист	Листов
И		1

Госстрой СССР ГПИ Горьковский САНТЕХПРОЕКТ

Формат А4

Инв.№ подл. | Подп. и дата | Взам.инв.№ | Инв.№ дубл. | Подп. и дата

Д20Б.030.000СБ

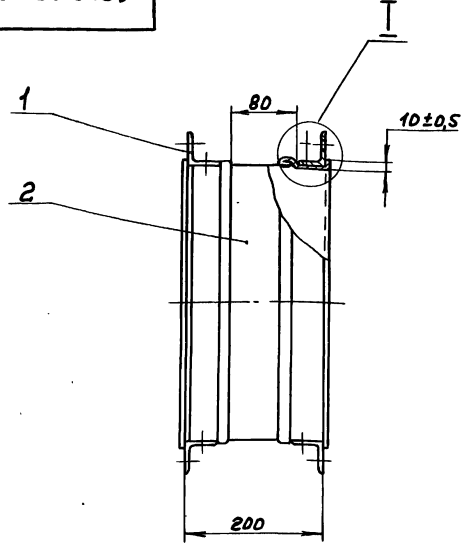

I
М1:2

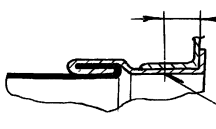

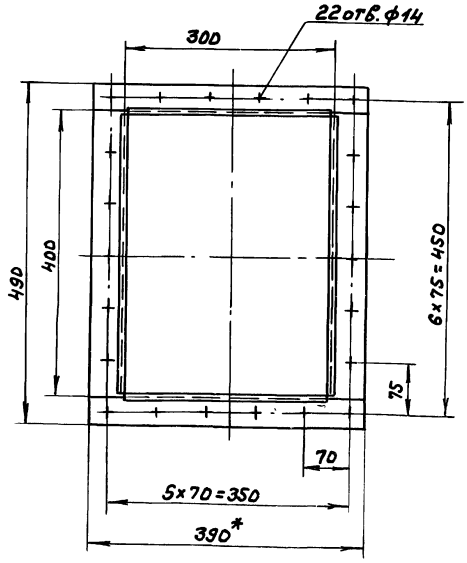

Размеры для справок.

Изм.	Лист	№ докум.	Подп.	Дата
Разраб.		Нюнтер		23.11.87
Пров.		Нюнтер		
Т.контр.				
Нач.отд.		Вольский		
Н.контр.		Нюнтер		
Утв.				

Д20Б.030.000СБ

Вставка гибкая

Лит.	Масса	Масштаб
И	10,1	1:5
Лист	Листов 1	

Госстрой СССР ГПИ Горьковский САНТЕХПРОЕКТ

Копир. 23108-07 2 Формат А3

Инв.№ подл. | Подп. и дата | Взам.инв.№ | Инв.№ дубл. | Подп. и дата

Д20Б.030.010СБ

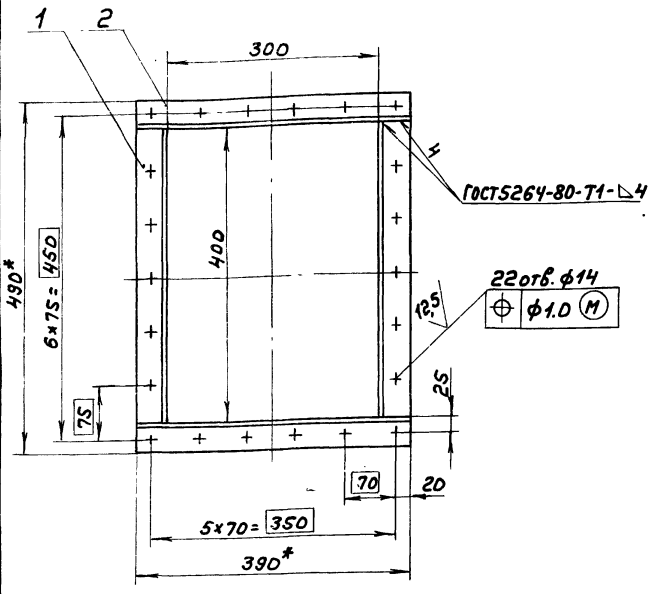

1.*Размеры для справок.
2. ± IT16/2

Изм.	Лист	№ докум.	Подп.	Дата
Разраб.		Мюнтер		23.11.87
Пров.		Мюнтер		
Т. контр.				
Н. контр.		Мюнтер		
Утв.				

Д20Б.030.010СБ

Фланец

Лит.	Масса	Масштаб
И	4,3	1:5
Лист	Листов 1	

Госстрой СССР ГПИ Горьковский САНТЕХПРОЕКТ

Формат А4

Формат	Зона	Поз.	Обозначение	Наименование	Кол.	Примечание
				Документация		
А3			Д20Б.030.020СБ	Сборочный чертеж		
				Детали		
А3		1	Д20Б.030.003	Обечайка	2	
А4		2	Д20Б.030.004	Рукав	1	

Изм.	Лист	№ докум.	Подп.	Дата
Разраб.		Мюнтер		23.11.87
Пров.		Мюнтер		
Нач. отд.				
Н. контр.		Мюнтер		
Утв.				

Д20Б.030.020

Вставка

Лит.	Лист	Листов 1
И		1

Госстрой СССР ГПИ Горьковский САНТЕХПРОЕКТ

Формат А4

Д20Б.030.020СБ

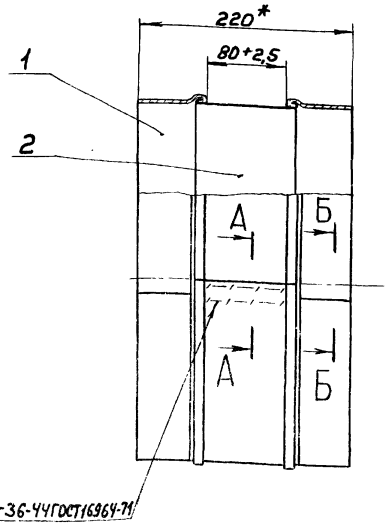

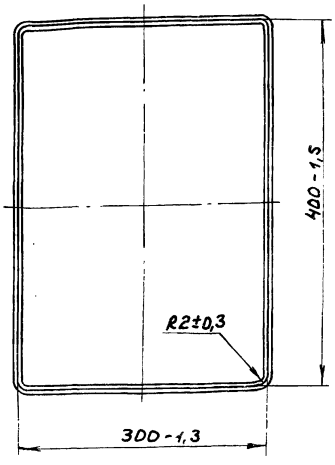

А-А
М2:1

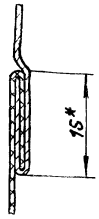

Б-Б
М2:1

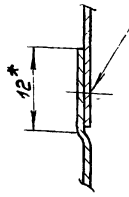

1.*Размеры для справок.
2. Нить БСЗ-1,8×1-2(400)-752 ГОСТ 8325-78.

Изм.	Лист	№ докум.	Подп.	Дата
Разраб.		Мюнтер		23.11.87
Пров.		Мюнтер		
Т. контр.				
Н. контр.		Мюнтер		
Утв.				

Д20Б.030.020СБ

Вставка

Лит.	Масса	Масштаб
И	1,5	1:5
Лист	Листов 1	

Госстрой СССР ГПИ Горьковский САНТЕХПРОЕКТ

Копир. 23108-07 3 Формат А3

Д 206.030.003

Альбом 6 часть 2

Типовой проект 903-1-260.88

25/ (√)

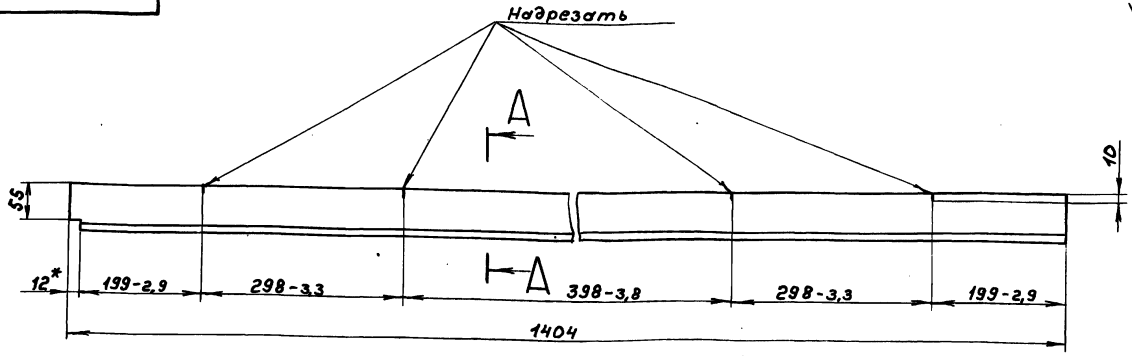

A–A
M1:1

I
M2:1

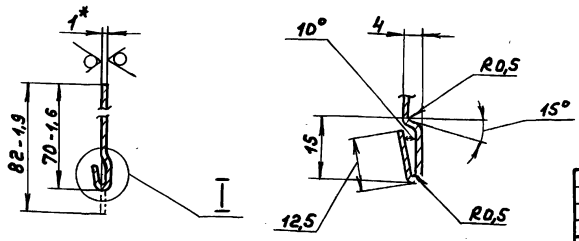

1.*Размеры для справок.

2. $h16, \pm \frac{IT16}{2}$

					Д 206.030.003			
Изм	Лист	№ докум.	Подп.	Дата	Обечайка	Лит.	Масса	Масштаб
Разраб		Мюнтер		20.11.87		И	0,68	1:5
Пров.		Мюнтер				Лист	Листов 1	
Т. контр.								
Н. контр.		Мюнтер			Лист Б-ПН-1ГОСТ19903-74 3-IV-Н-ВСт3сп ГОСТ16523-70	Госстрой СССР ГПИ Горьковский САНТЕХПРОЕКТ		
Утв.								

формат А3

Д 206.030.004

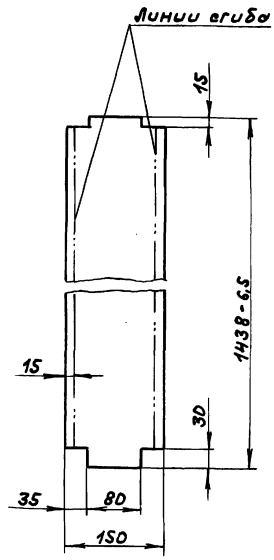

1. До разрезки одну сторону стеклоткани промазать клеем 88-Н-ТУ38-105. 1051-76 на ширину 5мм. по контуру развертки.

2. Перед сборкой ткань согнуть по указанным линиям сгиба.

					Д 206.030.004			
Изм	Лист	№ докум.	Подп.	Дата	Рукав	Лит.	Масса	Масштаб
Разраб		Мюнтер		20.11.87		И	0,14	1:5
Пров.		Мюнтер				Лист	Листов 1	
Т. контр.								
Н. контр.		Мюнтер			Стеклоткань ТСФ(7-А)-9п ГОСТ10146-74	Госстрой СССР ГПИ Горьковский САНТЕХПРОЕКТ		
Утв.								

формат А4

Формат	Зона	Поз.	Обозначение	Наименование	Кол.	Примечание
				Документация		
А3			Д 206.031.000СБ	Сборочный чертеж		
				Сборочные единицы		
А4		1	Д 206.031.010	Вставка	1	
А4		2	Д 206.031.020	Обечайка с фланцем	1	
А4		3	Д 206.031.030	Фланец	1	
А4		4	Д 206.031.040	Хомут	1	
				Стандартные изделия		
		5		Болт М8х25.46.019		
				ГОСТ 7798-70	1	
		6		Гайка М8.4.019		
				ГОСТ 5915-70	1	

					Д 206.031.000			
Изм	Лист	№ докум.	Подп.	Дата	Вставка гибкая	Лит.	Лист	Листов
Разраб		Мордвинкин		20.11.87		И		1
Пров.		Мордвинкин				Госстрой СССР ГПИ Горьковский САНТЕХПРОЕКТ		
Нач. отд.		Вольский						
Н. контр.		Мюнтер						
Утв.								

копир. 23108-07 4 формат А4

4206.031.000СБ

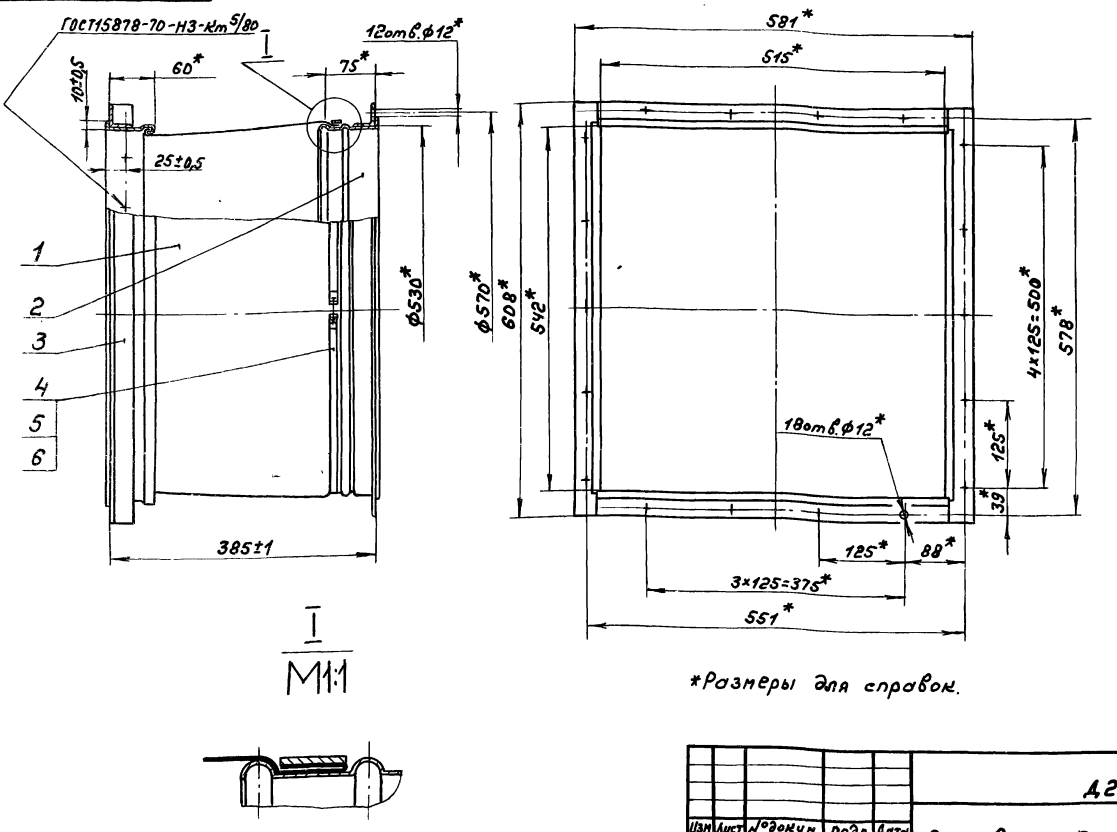

*Размеры для справок.

Изм.	Лист	№докум.	Подп.	Дата
Разраб.		Нордвинкин		23.11.87
Пров.		Нордвинкин		
Т.контр.				
Нач.отд.		Вольский		
Н.контр.		Нюнтер		
Утв.				

Д 206.031.000СБ

Вставка гибкая

Лит.	Масса	Масштаб
И	8	1:5

Лист | Листов 1

Госстрой СССР ГПИ Горьковский САНТЕХПРОЕКТ

Формат А3

Формат	Зона	Поз.	Обозначение	Наименование	Кол.	Примечание
				Документация		
А3			Д206.031.010СБ	Сборочный чертеж		
				Детали		
А3		1	Д206.031.001	Обечайка	1	
А3		2	Д206.031.002	Рукав	1	

Изм.	Лист	№докум.	Подп.	Дата
Разраб.		Нордвинкин		23.11.87
Пров.		Нордвинкин		
Нач.отд.				
Н.контр.		Нюнтер		
Утв.				

Д 206.031.010

Вставка

Лит.	Лист	Листов
И		1

Госстрой СССР ГПИ Горьковский САНТЕХПРОЕКТ

Формат А4

4206.031.020

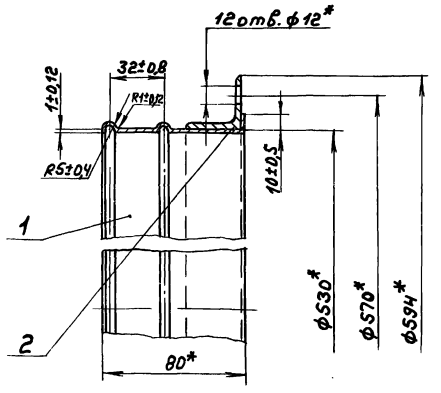

*Размеры для справок.

Формат	Зона	Поз.	Обозначение	Наименование	Кол.	Примечание
				Детали		
А4		1	Д206.031.003	Обечайка	1	
А4		2	Д206.031.004	Фланец	1	

Изм.	Лист	№докум.	Подп.	Дата
Разраб.		Нордвинкин		23.11.87
Пров.		Нордвинкин		
Т.контр.				
Н.контр.		Нюнтер		
Утв.				

Д 206.031.020

Обечайка с фланцем

Лит.	Масса	Масштаб
И	3,91	1:2

Лист | Листов 1

Госстрой СССР ГПИ Горьковский САНТЕХПРОЕКТ

Копир. 23108-07 5 Формат А4

Альбом 6 часть 2

Типовой проект 903-1-260.88

Инв.№ подл. | Подп. и дата | Взам.инв.№ | Инв.№ дубл. | Подп. и дата

ГОСТ 15878-79-Н1-Кт S12D

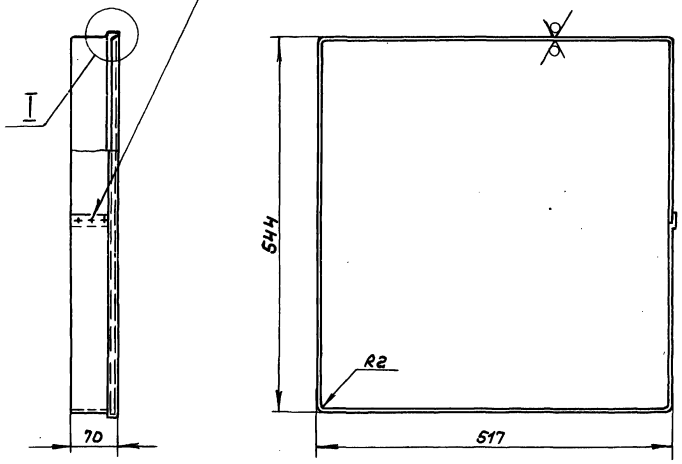

I
М2:1

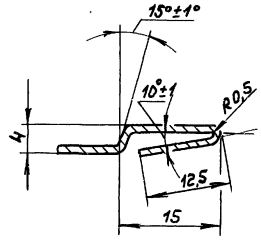

Развертка

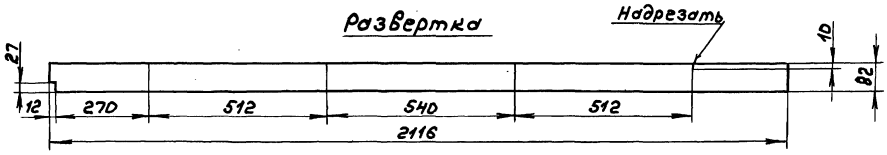

$h14 \pm \frac{IT16}{2}$

Изм.	Лист	№ докум.	Подп.	Дата	Д206.031.001	Лит.	Масса	Масштаб
Разраб.		Нордвинкин		23.11.87	Обечайка	И	1,35	1:5
Пров.		Нордвинкин				Лист	Листов 1	
Т. контр.						Госстрой СССР ГПИ Горьковский САНТЕХПРОЕКТ		
Н. контр.		Нюнтер			Лист Б-ПН-1 ГОСТ 19903-74 / 3-Б-Н-ВСт3сп ГОСТ 16523-70			
Утв.								

Формат А3

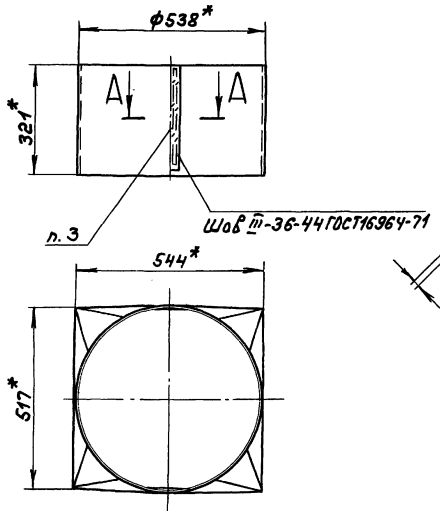

Развертка

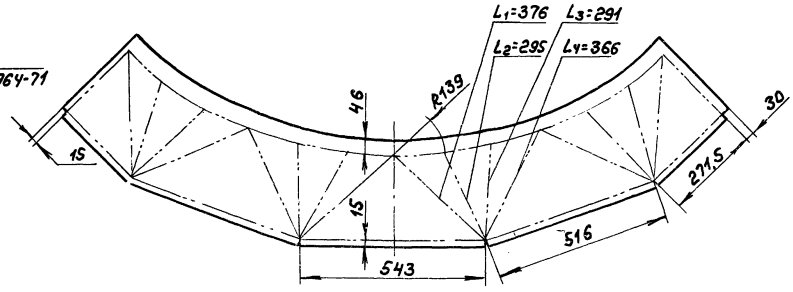

1.* Размеры в состоянии измерения.

2. $\pm \frac{IT16}{2}$

3. Нить БС3-1,8×1×2(100)-ТС2 ГОСТ 8325-78.

4. До разрезки одну сторону стеклоткани промазать клеем 88НП ТУ 38-105929-75 по контуру на ширину 5мм. от края.

А-А
М1:1

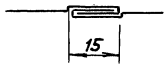

Изм.	Лист	№ докум.	Подп.	Дата	Д206.031.002	Лит.	Масса	Масштаб
Разраб.		Нордвинкин		23.11.87	Рукав	И	0,38	1:10
Пров.		Нордвинкин				Лист	Листов 1	
Т. контр.						Госстрой СССР ГПИ Горьковский САНТЕХПРОЕКТ		
Н. контр.		Нюнтер			Ткань фильтровальная ТСФ(Т-А)-Эл ГОСТ 10146-74			
Утв.								

Копир. 23108-07 6

Формат А3

Инв.№ подл. | Подп. и дата | Взам.инв.№ | Инв.№ дубл. | Подп. и дата

Типовой проект 903-1-260.88 Альбом 6 часть 2

Д206.031.010СБ

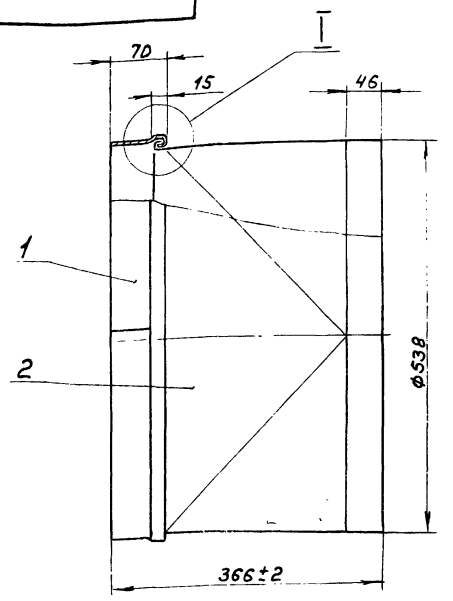

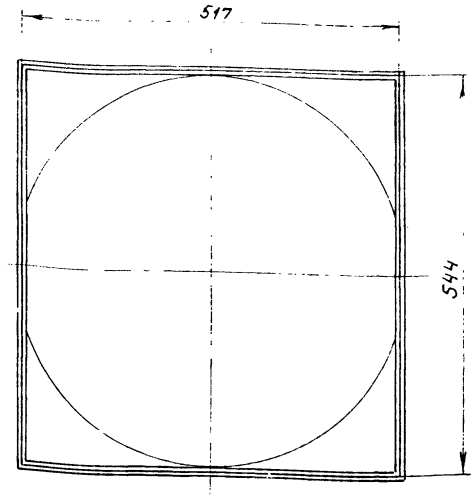

I
M1:1

Размеры для справок

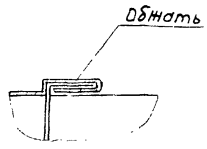

Изм.	Лист	№ докум.	Подп.	Дата	Д206.031.010СБ			
Разраб.		Мордвинкин			Вставка	Лит. И	Масса 1,73	Масштаб 1:5
Пров.		Мордвинкин				Лист	Листов 1	
Т. контр.						Госстрой СССР ГПИ Горьковский САНТЕХПРОЕКТ		
Н. контр.		Мюнтер						
Утв.								

Инв. № подл. | Подп. и дата | Взам. инв. № | Инв. № дубл. | Подп. и дата

формат А3

Д206.031.003

25

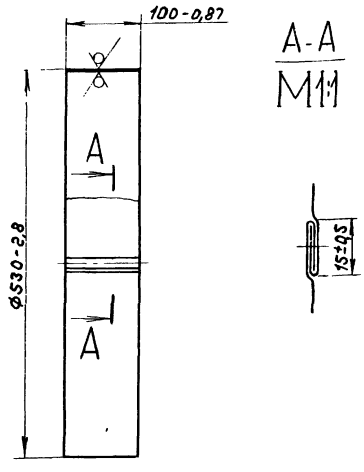

Изм.	Лист	№ докум.	Подп.	Дата	Д206.031.003			
Разраб.		Мордвинкин		23.11.87	Обечайка	Лит. И	Масса 1,34	Масштаб 1:5
Пров.		Мордвинкин				Лист	Листов 1	
Т. контр.						Госстрой СССР ГПИ Горьковский САНТЕХПРОЕКТ		
Н. контр.		Мюнтер			Лист Б-ПН-1ГОСТ19903-74 3-II-Н-8Ст3спГОСТ16523-70			
Утв.								

Инв. № подл. | Подп. и дата | Взам. инв. № | Инв. № дубл. | Подп. и дата

формат А4

Д206.031.004

12,5

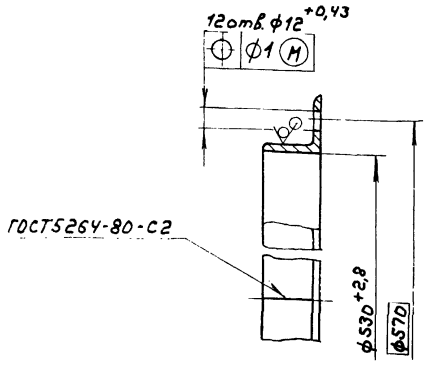

Изм.	Лист	№ докум.	Подп.	Дата	Д206.031.004			
Разраб.		Мордвинкин		23.11.87	Фланец	Лит. И	Масса 2,57	Масштаб 1:2
Пров.		Мордвинкин				Лист	Листов 1	
Т. контр.						Госстрой СССР ГПИ Горьковский САНТЕХПРОЕКТ		
Н. контр.		Мюнтер			Уголок 32×32×3-Б-ГОСТ8509-72 / ВСт.3спГОСТ535-79			
Утв.								

Инв. № подл. | Подп. и дата | Взам. инв. № | Инв. № дубл. | Подп. и дата

Копир. 23.11.87 Формат А

Альбом 5 часть 2

Типовой проект 903-1-250.88

Формат	Зона	Поз.	Обозначение	Наименование	Кол.	Примечание
				Документация		
А4			Д206.031.030СБ	Сборочный чертеж		
				Детали		
Б4		1	Д206.031.005	Уголок		
				Уголок 32х32х3-Б ГОСТ 8509-72 / Ст.3сп ГОСТ 535-79		
				L=608 h14 (12,5)	2	0,54кг
Б4		2	Д206.031.006	Уголок		
				Уголок 32х32х3-Б ГОСТ 8509-72 / Ст3сп ГОСТ 535-79		
				L=517 h14 (25)	2	0,46кг

Изм.	Лист	№ докум.	Подп.	Дата
Разраб.		Нордвинкин		23.11.87
Пров.		Нордвинкин		
Нач.отд.				
Н.контр.		Мюнтер		
Утв.				

Д206.031.030

Фланец

Лит.	Лист	Листов
И		1

Госстрой СССР ГПИ Горьковский САНТЕХПРОЕКТ

Формат А4

Д206.031.030СБ

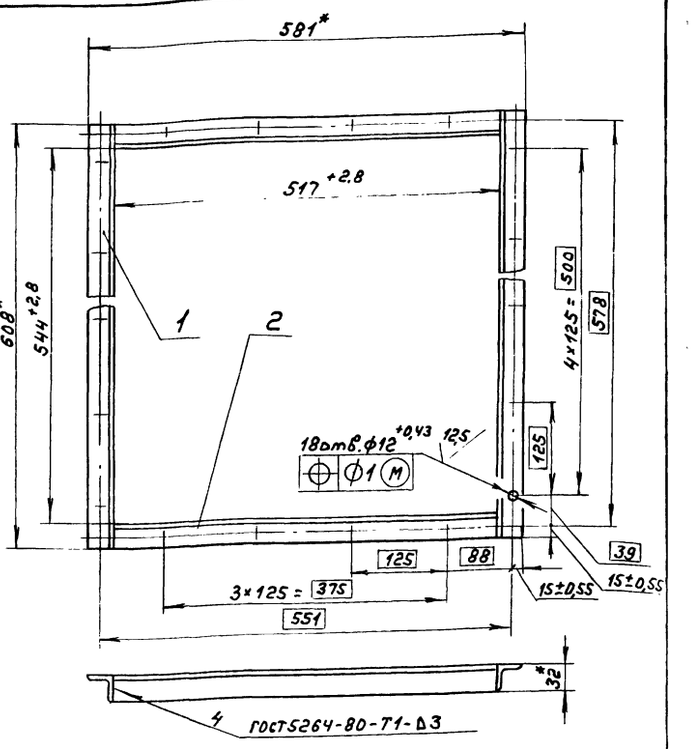

*Размеры для справок

Изм.	Лист	№ докум.	Подп.	Дата
Разраб.		Нордвинкин		23.11.87
Пров.		Нордвинкин		
Т.контр.				
Н.контр.		Мюнтер		
Утв.				

Фланец

Лит.	Масса	Масштаб
И	2	1:5
Лист	Листов 1	

Госстрой СССР ГПИ Горьковский САНТЕХПРОЕКТ

Формат А4

Формат	Зона	Поз.	Обозначение	Наименование	Кол.	Примечание
				Документация		
А4			Д206.031.040СБ	Сборочный чертеж		
				Детали		
А4		1	Д206.031.007	Уголок	2	
Б4		2	Д206.031.008	Лента		
				Лента 1,2х20 Ст2пс ГОСТ 6009-74		
				L=1710 h14 (25)	1	0,32кг

Изм.	Лист	№ докум.	Подп.	Дата
Разраб.		Нордвинкин		23.11.87
Пров.		Нордвинкин		
Нач.отд.				
Н.контр.		Мюнтер		
Утв.				

Д206.031.040

Хомут

Лит.	Лист	Листов
И		1

Госстрой СССР ГПИ Горьковский САНТЕХПРОЕКТ

Формат А4

Д206.031.040СБ

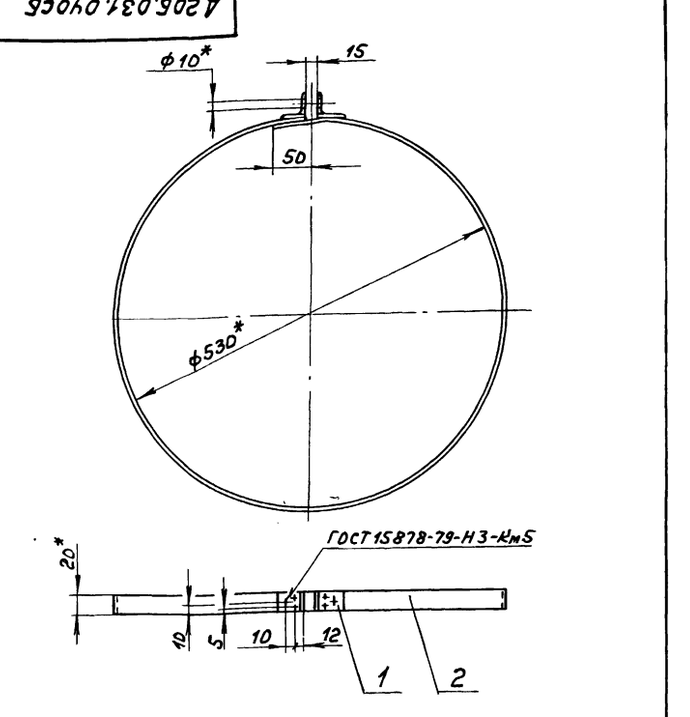

1.* Размеры для справок

2. ± IT16/2

Изм.	Лист	№ докум.	Подп.	Дата
Разраб.		Нордвинкин		23.11.87
Пров.		Нордвинкин		
Т.контр.				
Н.контр.		Мюнтер		
Утв.				

Хомут

Лит.	Масса	Масштаб
И	0,35	1:5
Лист	Листов 1	

Госстрой СССР ГПИ Горьковский САНТЕХПРОЕКТ

Копир.

Формат А4

А2Б6.031.007

125 (√)

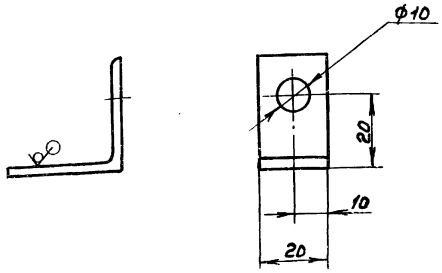

H14, h14, ± IT14/2

Изм.	Лист	№ докум.	Подп.	Дата
Разраб.		Нордвинкин		20.11.87
Пров.		Нордвинкин		
Т.контр.				
Н.контр.		Мюнтер		
Утв.				

А2Б.031.007

Уголок

Лит.	Масса	Масштаб
И	0,03	1:1

Лист	Листов 1

Уголок 32х32х3-Б ГОСТ 8509-72 / Ст3сп ГОСТ 535-79

Госстрой СССР ГПИ Горьковский САНТЕХПРОЕКТ

Формат А4

Формат	Зона	Поз.	Обозначение	Наименование	Кол.	Примечание
				Документация		
А2			А21А.872.000СБ	Сборочный чертеж		
				Сборочные единицы		
А4		1	А21А.872.010	Переход	1	
А4		2	А21А.872.020	Отвод	1	
А4		3	А21А.872.030	Отвод	1	
А4		4	А21А.872.040	Короб	2	

Изм.	Лист	№ докум.	Подп.	Дата
Разраб.		Мюнтер		20.11.87
Пров.		Мюнтер		
Нач.отд.		Вольский		
Н.контр.		Мюнтер		
Утв.				

А21А.872.000

Воздуховод напорный

Лит.	Лист	Листов
И		1

Госстрой СССР ГПИ Горьковский САНТЕХПРОЕКТ

Формат А4

Формат	Зона	Поз.	Обозначение	Наименование	Кол.	Примечание
				Документация		
А3			А21А.872.010СБ	Сборочный чертеж		
				Детали		
А4		1	А21А.872.001	Стенка	2	
Б4		2	А21А.872.002	Уголок		
				Уголок 45х45х4-Б ГОСТ 8509-72 / Ст3сп ГОСТ 535-79		
				L=400 h16 (25)	2	1,09кг
А4		3	А21А.872.003	Стенка	2	
Б4		4	А21А.872.004	Уголок		
				Уголок 45х45х4-Б ГОСТ 8509-72 / Ст3сп ГОСТ 535-79		
				L=390 h16 (25)	2	1,06кг

Изм.	Лист	№ докум.	Подп.	Дата
Разраб.		Мюнтер		20.11.87
Пров.		Мюнтер		
Нач.отд.				
Н.контр.		Мюнтер		
Утв.				

А21А.872.010

Переход

Лит.	Лист	Листов
И		1

Госстрой СССР ГПИ Горьковский САНТЕХПРОЕКТ

А21А.872.001

(√)

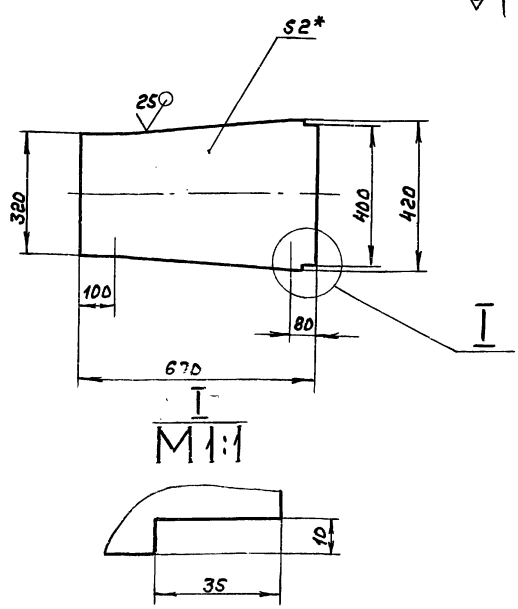

1.*Размеры для справок.

2. h16, ± IT16/2

Изм.	Лист	№ докум.	Подп.	Дата
Разраб.		Мюнтер		20.11.87
Пров.		Мюнтер		
Т.контр.				
Н.контр.		Мюнтер		
Утв.				

А21А.872.001

Стенка

Лит.	Масса	Масштаб
И	3,89	1:10

Лист	Листов 1

Лист 6-ЛН-2 ГОСТ 19903-74 / 3-IV-Н-ВСт3сп ГОСТ 16523-70

Госстрой СССР ГПИ Горьковский САНТЕХПРОЕКТ

Типовой проект 903-1-260.88 Альбом 6 часть 2

Д21А.872.ДООСБ

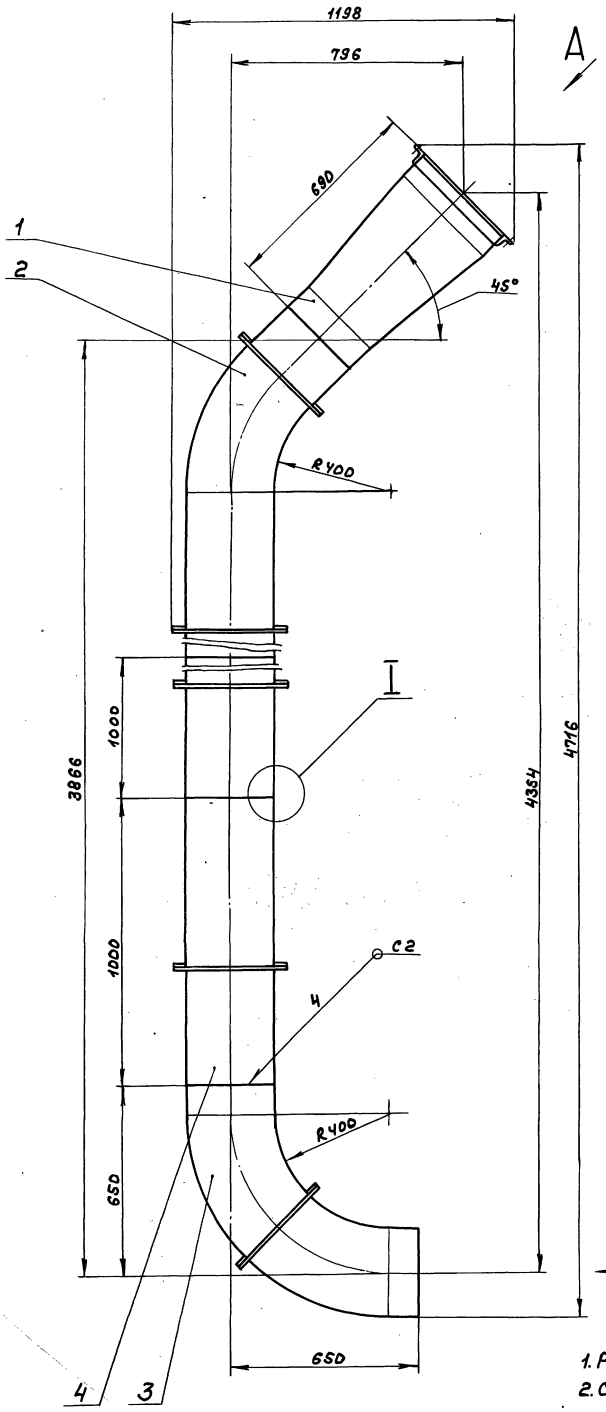

Вид Д

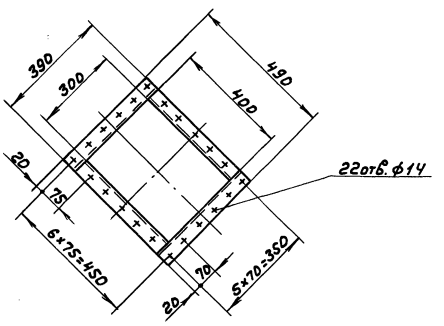

I
М1:1

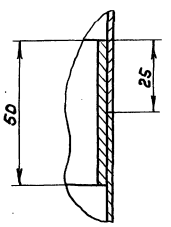

Вид Б

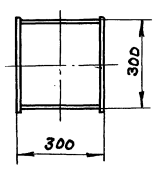

1. Размеры для справок.
2. Сварные швы по ГОСТ5264-80.

						Д21А.872.ДООСБ		
Изм.	Лист	№ докум.	Подп.	Дата	Воздухопровод напорный.	Лит.	Масса	Масштаб
Разраб.		Нюнтер		23.11.93		И	126	1:10
Пров.		Нюнтер				Лист	Листов 1	
Т. контр.						Госстрой СССР ГПИ Горьковский САНТЕХПРОЕКТ		
Нач. отд.		Вольский						
Н. контр.		Нюнтер						
Утв.								

Копир. 23108-07 10 Формат А2

Инв.№ подл. | Подп. и дата | Взам.инв.№ | Инв.№ дубл. | Подп. и дата

Д21А.872.010СБ

Типовой проект 903-1-260.88 Альбом Б часть 2

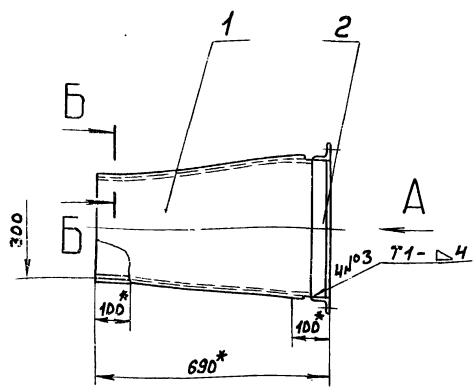

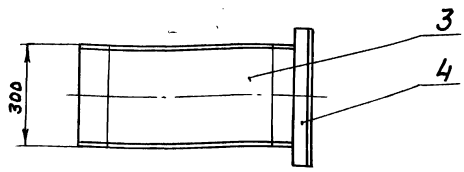

Б-Б
М1:1

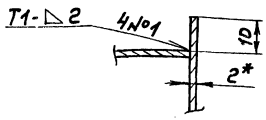

Вид А

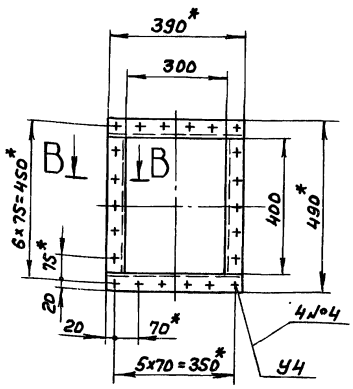

В-В
М1:2

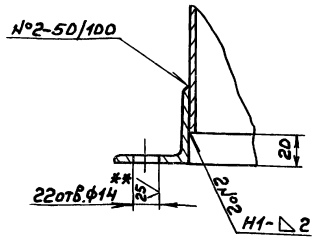

1. *Размеры для справок.
2. **Обработать по сопрягаемой детали.
3. $h16, \pm \frac{IT16}{2}$
4. Сварные швы по ГОСТ 5264-80.

Изм	Лист	№ докум.	Подп.	Дата	Переход	Лит.	Масса	Масштаб
Разраб		Мюнтер		20.11.87		И	18,5	1:10
Пров.		Мюнтер				Лист	Листов 1	
Т. контр						Госстрой СССР ГПИ Горьковский САНТЕХПРОЕКТ		
Н. контр		Мюнтер						
Утв.								

Д21А.872.010СБ

Инв. № подл. | Подп. и дата | Взам. инв. № | Инв. № дубл. | Подп. и дата

Формат А3

Д21А.872.003

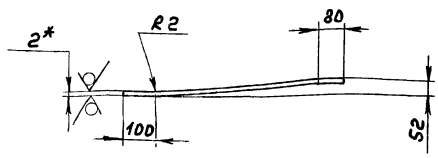

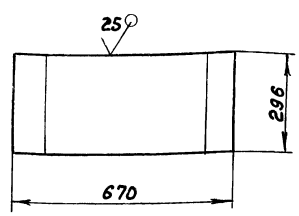

1. *Размеры для справок.
2. $h16, \pm \frac{IT16}{2}$

Изм	Лист	№ докум.	Подп.	Дата	Стенка	Лит.	Масса	Масштаб
Разраб		Мюнтер		20.11.87		И	3,11	1:10
Пров.		Мюнтер				Лист	Листов 1	
Т. контр.						Госстрой СССР ГПИ Горьковский САНТЕХПРОЕКТ		
Н. контр.		Мюнтер						
Утв.								

Д21А.872.003

Инв. № подл. | Подп. и дата | Взам. инв. № | Инв. № дубл. | Подп. и дата

Формат А4

Формат	Зона	Поз.	Обозначение	Наименование	Кол.	Примечание
				Документация		
А3			Д21А.872.020СБ	Сборочный чертеж		
				Детали		
А3		1	Д21А.872.006	Стенка	2	
А3		2	Д21А.872.007	Стенка	1	
		3	-01	Стенка	1	
Б4		4	Д21А.872.008	Ребро		
				Полоса 2-Б-5×50 ГОСТ 103-76		
				ВСт3сп ГОСТ 535-79		
				L=380 h16 25	4	0,74кг
Б4		5	Д21А.872.009	Вставка		
				Полоса 2-Б-5×50 ГОСТ 103-76		
				ВСт3сп ГОСТ 535-79		
				L=286 h16 25	4	0,56кг

Изм	Лист	№ докум.	Подп.	Дата	Отвод	Лит.	Лист	Листов
Разраб		Мюнтер		20.11.87		И		1
Пров.		Мюнтер				Госстрой СССР ГПИ Горьковский САНТЕХПРОЕКТ		
Нач. отд.								
Н. контр.		Мюнтер						
Утв.								

Д21А.872.020

Инв. № подл. | Подп. и дата | Взам. инв. № | Инв. № дубл. | Подп. и дата

Копир. 23108-07 11 формат А4

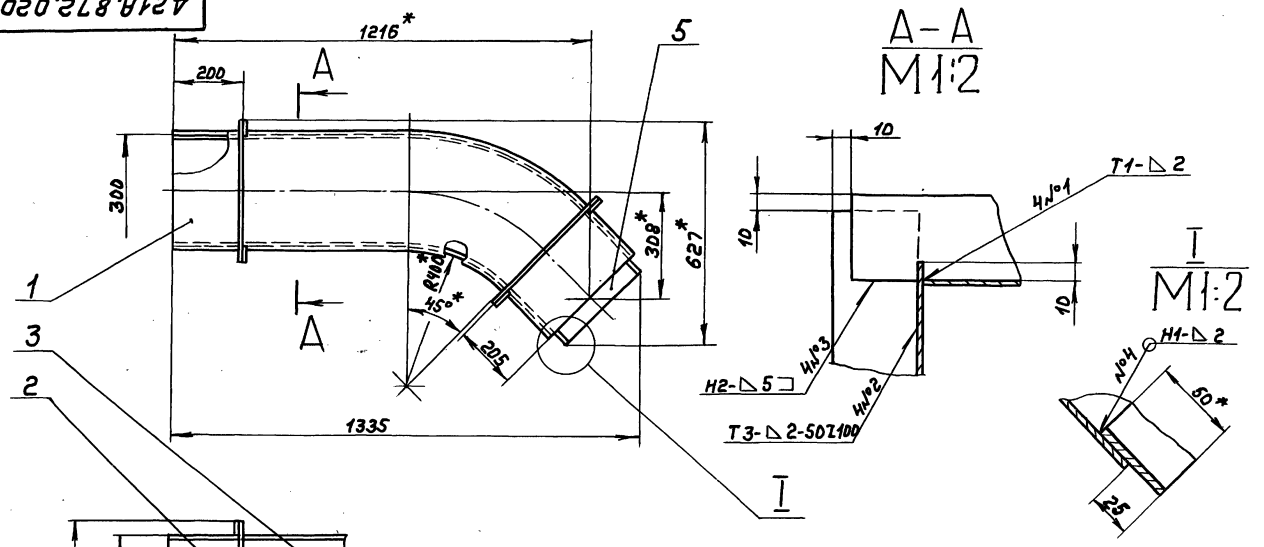

1.*Размеры для справок.

2. h16, ± IT16/2

3.Сварные швы по ГОСТ5264-80.

Изм.	Лист	№докум.	Подп.	Дата	Д21А.872.020СБ			
Разраб.		Мюнтер		20.03	Отвод	Лит.	Масса	Масштаб
Пров.		Мюнтер				И	31	1:10
Т.контр.						Лист	Листов 1	
Н.контр.		Мюнтер				Госстрой СССР ГПИ Горьковский САНТЕХПРОЕКТ		
Утв.								

Формат А3

Инв.№подл. | Подп. и дата | Взам.инв.№ | Инв.№дубл. | Подп. и дата

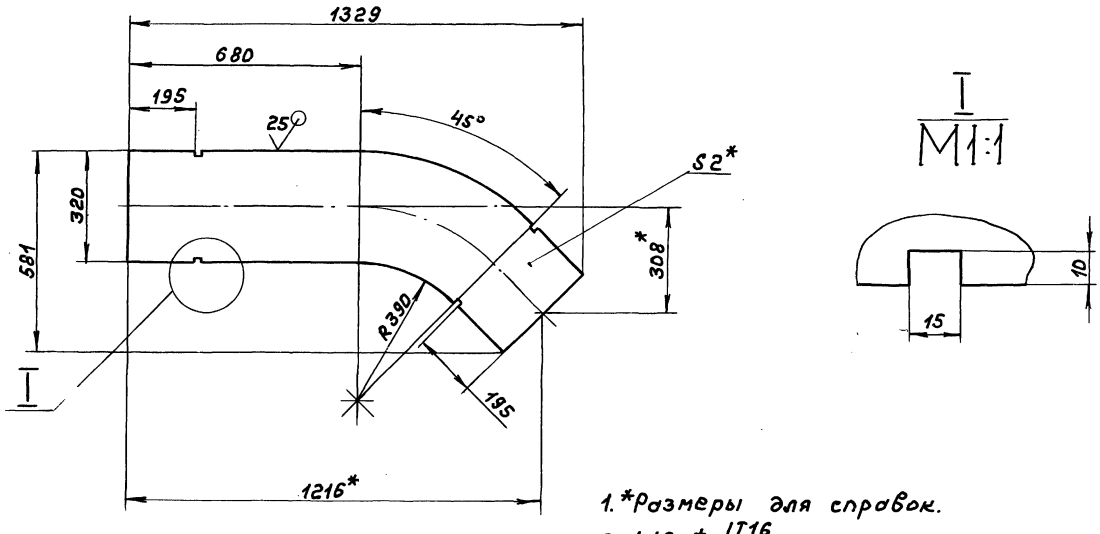

1.*Размеры для справок.

2. h16, ± IT16/2

Изм.	Лист	№докум.	Подп.	Дата	Д21А.872.006			
Разраб.		Мюнтер		20.03	Стенка	Лит.	Масса	Масштаб
Пров.		Мюнтер				И	6,63	1:10
Т.контр.						Лист	Листов 1	
Н.контр.		Мюнтер			Лист Б-ПН-2 ГОСТ19903-74 3-Ц-Н-ВСт3сп ГОСТ16523-70	Госстрой СССР ГПИ Горьковский САНТЕХПРОЕКТ		
Утв.								

Копир. 23108-07 12 Формат А3

Инв.№подл. | Подп. и дата | Взам.инв.№ | Инв.№дубл. | Подп. и дата

21А.872.007

25 (√)

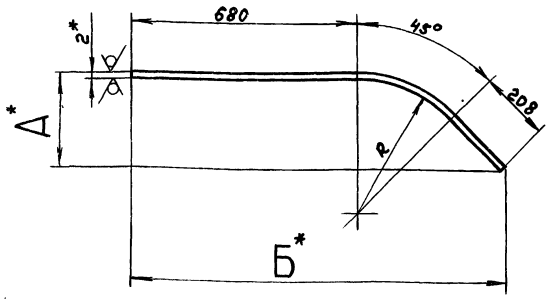

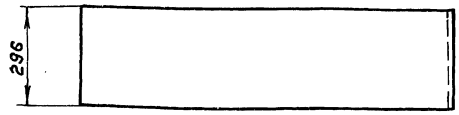

Обозначение	Размеры, мм. А*	Б*	R	Масса, кг
Д21А.872.007	265	1111	400	5,59
-01	352	1322	698	6,68

1.*Размеры для справок
2. h 16, ± IT16/2

Изм.	Лист	№ докум.	Подп.	Дата
Разраб.		Мюнтер		20.11.87
Пров.		Мюнтер		
Т.контр.				
Н.контр.		Мюнтер		
Утв.				

Д21А.872.007

Стенка

Лит.	Масса	Масштаб
И	см.табл.	—

Лист | Листов 1

Лист Б-ПН-2 ГОСТ 19903-74
3-II-Н-ВСт3сп ГОСТ 16523-70

Госстрой СССР ГПИ Горьковский САНТЕХПРОЕКТ

Формат А3

Формат	Зона	Поз.	Обозначение	Наименование	Кол.	Примечание
				Документация		
А3			Д21А.872.030СБ	Сборочный чертеж		
				Детали		
Б4		1	Д21А.872.013	Вставка		
				Полоса 2-Б-5×50 ГОСТ 103-76		
				Вст3сп ГОСТ 535-79		
				L=286 h16 25 (√)	4	0,56кг
А3		2	Д21А.872.014-01	Стенка	1	
Б4		3	Д21А.872.015	Ребро		
				Полоса 2-Б-5×50 ГОСТ 103-76		
				Вст3сп ГОСТ 535-79		
				L=380 h16 25 (√)	4	0,74кг
А3		4	Д21А.872.014	Стенка	1	
А4		5	Д21А.872.016	Стенка	2	

Изм.	Лист	№ докум.	Подп.	Дата
Разраб.		Мюнтер		20.11.87
Пров.		Мюнтер		
Нач.отд.				
Н.контр.		Мюнтер		
Утв.				

Д21А.872.030

Отвод

Лит.	Лист	Листов
И		1

Госстрой СССР ГПИ Горьковский САНТЕХПРОЕКТ

Формат А4

21А.872.016

8 (√)

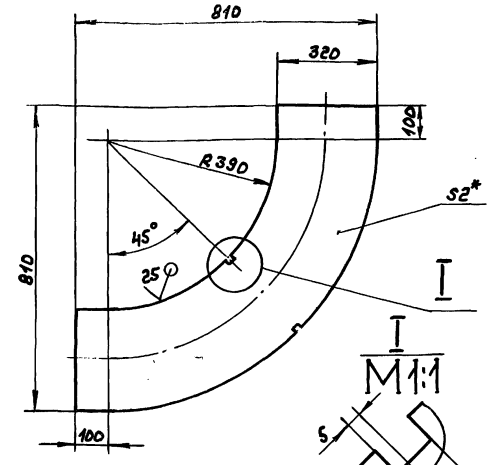

1.*Размеры для справок.
2. h 16, ± IT16/2

Изм.	Лист	№ докум.	Подп.	Дата
Разраб.		Мюнтер		20.11.87
Пров.		Мюнтер		
Т.контр.				
Н.контр.		Мюнтер		
Утв.				

Д21А.872.016

Стенка

Лит.	Масса	Масштаб
И	5,34	1:10

Лист | Листов 1

Лист Б-ПН-2 ГОСТ 19903-74
3-II-Н-ВСт3сп ГОСТ 16523-70

Госстрой СССР ГПИ Горьковский САНТЕХПРОЕКТ

Копировал

Формат А4

Д21А.872.030СБ

Типовой проект 903-1-260.88 Альбом 6 часть 2

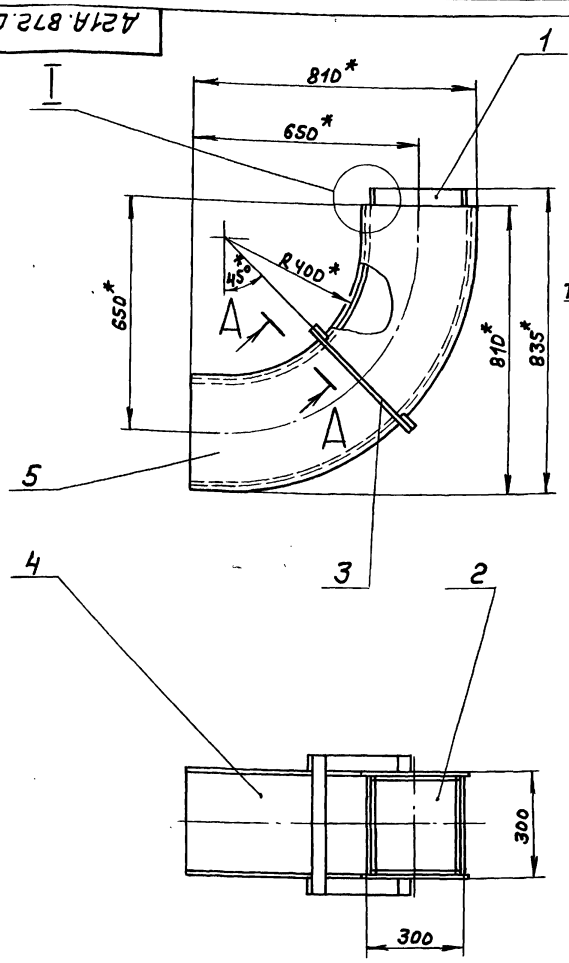

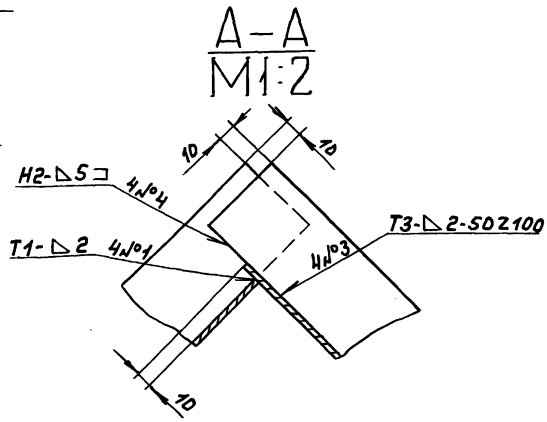

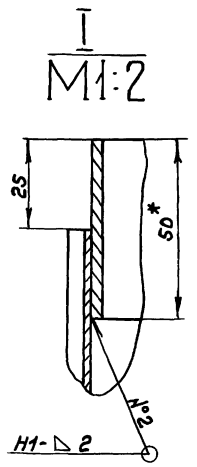

1. *Размеры для справок.
2. $\pm \frac{IT16}{2}$
3. Сварные швы по ГОСТ5264-80.

					Д21А.872.030СБ			
Изм	Лист	№ докум.	Подп.	Дата	Отвод	Лит.	Масса	Масштаб
Разраб.		Мюнтер		10.11.87		И	26	1:10
Пров.		Мюнтер				Лист	Листов 1	
Т. контр						Госстрой СССР ГПИ Горьковский САНТЕХПРОЕКТ		
Н. контр		Мюнтер						
Утв.								

Инв. № подл. | Подп. и дата | Взам. инв. № | Инв. № дубл. | Подп. и дата

формат А3

Д21А.872.014

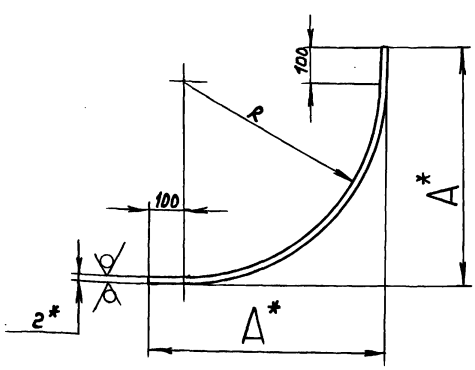

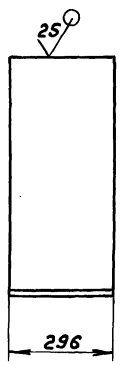

Обозначение	Размеры, мм.		Масса, кг
	R	A*	
Д21А.872.014	400	502	3,85кг
-01	698	800	6,02кг

1. *Размеры для справок.
2. h16, $\pm \frac{IT16}{2}$

					Д21А.872.014			
Изм	Лист	№ докум.	Подп.	Дата	Стенка	Лит.	Масса	Масштаб
Разраб.		Мюнтер		22.11.87		И	см.табл.	—
Пров.		Мюнтер				Лист	Листов 1	
Т. контр						Госстрой СССР ГПИ Горьковский САНТЕХПРОЕКТ		
Н. контр		Мюнтер			Лист Б-ПН-2 ГОСТ19903-74 3-IV-Н-8Ст3сп ГОСТ16523-70			
Утв.								

Инв. № подл. | Подп. и дата | Взам. инв. № | Инв. № дубл. | Подп. и дата

23108 07 14 Копир. формат А3

Альбом 6 часть 2

Типовой проект 903-1-266.88

Формат	Зона	Поз.	Обозначение	Наименование	Кол.	Примечание
				Документация		
А3			Д21А.872.040СБ	Сборочный чертеж		
				Детали		
Б4		1	Д21А.872.018	Ребро		
				Полоса 2-Б-5×50 ГОСТ 103-76		
				Ст3сп ГОСТ 535-79		
				L=380 h16	4	0,74 кг
А4		2	Д21А.872.019	Стенка	2	
Б4		3	Д21А.872.021	Вставка		
				Полоса 2-Б-5×50 ГОСТ 103-76		
				Ст3сп ГОСТ 535-79		
				L=286 h16	4	0,56 кг
Б4		4	Д21А.872.022	Стенка		
				Лист Б-ПН-2 ГОСТ 19903-74		
				3-$\frac{II}{II}$-Н-Ст3сп ГОСТ 16523-70		
				(296×1000) h16	2	4,65 кг

Изм. Лист №докум. Подп. Дата

Разраб. Нюнтер

Пров. Нюнтер

Нач.отд

Н.контр. Нюнтер

Утв.

Д21А.872.040

Короб

Лит. И | Лист 1 | Листов 1

Госстрой СССР ГПИ Горьковский САНТЕХПРОЕКТ

Инв.№подл. | Подп. и дата | Взам.инв.№ | Инв.№дубл. | Подп. и дата

Формат А4

Д21А.872.019

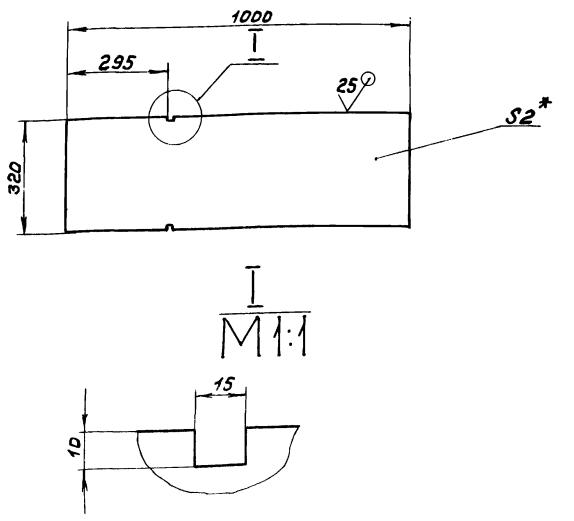

1.*Размеры для справок.

2. h16, ± IT16/2

Изм. Лист №докум. Подп. Дата

Разраб. Нюнтер

Пров. Нюнтер

Т.контр.

Н.контр. Нюнтер

Утв.

Д21А.872.019

Стенка

Лит. И | Масса 5,02 | Масштаб 1:10

Лист | Листов 1

Госстрой СССР ГПИ Горьковский САНТЕХПРОЕКТ

Инв.№подл. | Подп. и дата | Взам.инв.№ | Инв.№дубл. | Подп. и дата

Материал Б-ПН-2 ГОСТ 19903-74 / Лист 3-$\frac{II}{II}$-Н-Ст3сп ГОСТ 16523-70

Формат А4

Д21А.872.040СБ

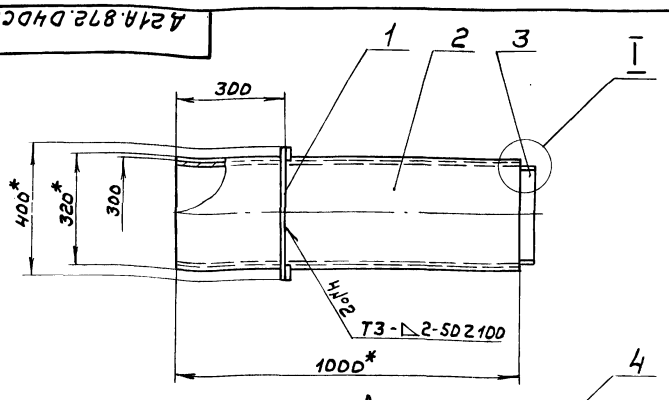

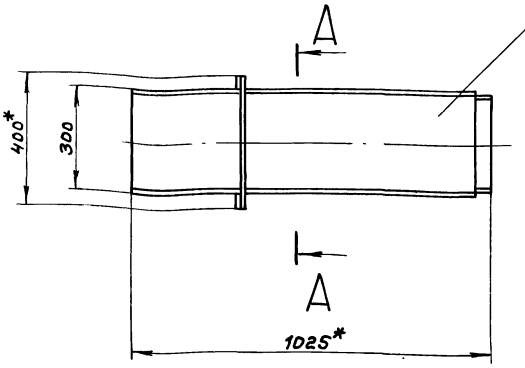

А-А

M1:2

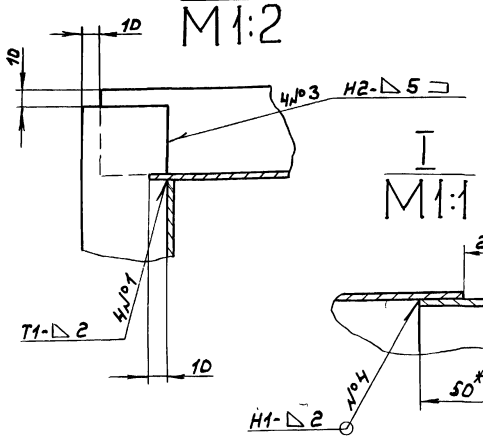

1.*Размеры для справок.

2. h16, ± IT16/2

3. Сварные швы по ГОСТ 5264-80.

Изм. Лист №докум. Подп. Дата

Разраб. Нюнтер

Пров. Нюнтер

Т.контр.

Н.контр. Нюнтер

Утв.

Д21А.872.040СБ

Короб

Лит. И | Масса 25 | Масштаб 1:10

Лист | Листов 1

Госстрой СССР ГПИ Горьковский САНТЕХПРОЕКТ

Инв.№подл. | Подп. и дата | Взам.инв.№ | Инв.№дубл. | Подп. и дата

Копир. 23108 07 15

Формат А3

Типовой проект 903-1-260.88 Альбом 6 часть 2

Формат	Зона	Поз.	Обозначение	Наименование	Кол.	Примечание
				Документация		
А2			Д21А.873.000СБ	Сборочный чертеж		
				Сборочные единицы		
А4		1	Д21А.872.030	Отвод	1	
А4		2	Д21А.873.010	Короб	1	
А4		3	Д21А.873.030	Короб	1	

Инв.№подл. | Подп. и дата | Взам.инв.№ | Инв.№дубл. | Подп. и дата

Изм.	Лист	№ докум.	Подп.	Дата
Разраб.		Нюнтер		6.1987
Пров.		Нюнтер		
Нач.отд.		Вольский		
Н.контр.		Нюнтер		
Утв.				

Д21А.873.000

Воздуховод с люком

Лит.	Лист	Листов
И		1

Госстрой СССР ГПИ Горьковский САНТЕХПРОЕКТ

Формат А4

Формат	Зона	Поз.	Обозначение	Наименование	Кол.	Примечание
				Документация		
А3			Д21А.873.010СБ	Сборочный чертеж		
				Сборочные единицы		
А4		1	Д21А.873.020	Корпус	1	
				Детали		
А4		2	Д21А.873.001	Прокладка	1	
А4		3	Д21А.873.002	Крышка	1	
				Стандартные изделия		
		4		Болт М6×20.36 ГОСТ7798-70	18	
		5		Гайка М6.4 ГОСТ5915-70	18	

Инв.№подл. | Подп. и дата | Взам.инв.№ | Инв.№дубл. | Подп. и дата

Изм.	Лист	№ докум.	Подп.	Дата
Разраб.		Нюнтер		6.1987
Пров.		Нюнтер		
Нач.отд.				
Н.контр.		Нюнтер		
Утв.				

Д21А.873.010

Короб

Лит.	Лист	Листов
И		1

Госстрой СССР ГПИ Горьковский САНТЕХПРОЕКТ

Формат А4

Д21А.873.010СБ

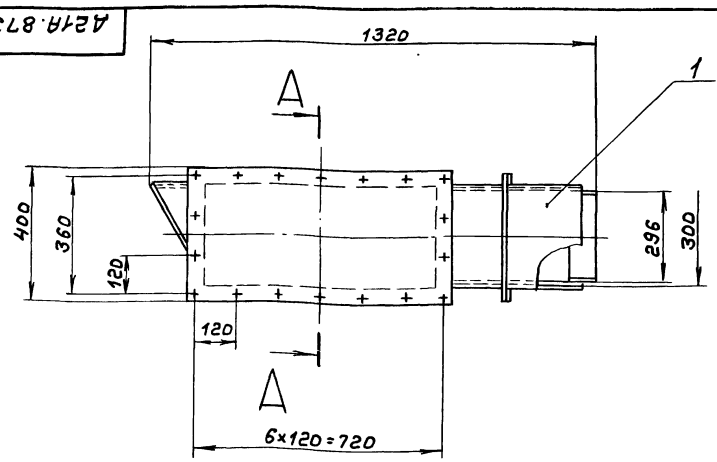

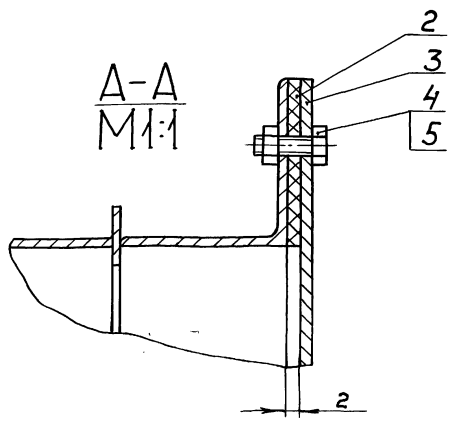

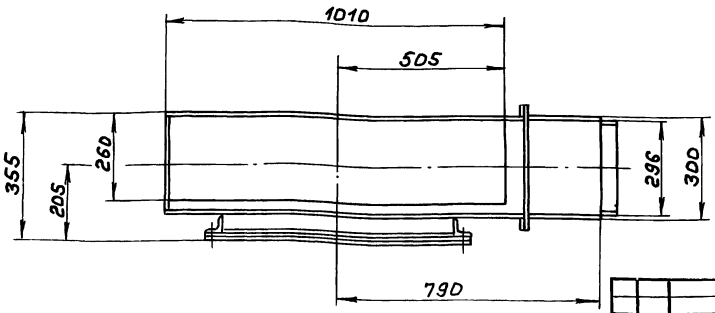

Размеры для справок.

Инв.№подл. | Подп. и дата | Взам.инв.№ | Инв.№дубл. | Подп. и дата

Изм.	Лист	№ докум.	Подп.	Дата
Разраб.		Нюнтер		6.1987
Пров.		Нюнтер		
Т.контр.				
Нач.отд.				
Н.контр.		Нюнтер		
Утв.				

Д21А.873.010СБ

Короб

Лит.	Масса	Масштаб
И	36	1:10
Лист	Листов 1	

Госстрой СССР ГПИ Горьковский САНТЕХПРОЕКТ

Формат А3

16 Копир.

Типовой проект 903-1-260.88 Альбом 6 часть 2

Д21А.873.000СБ

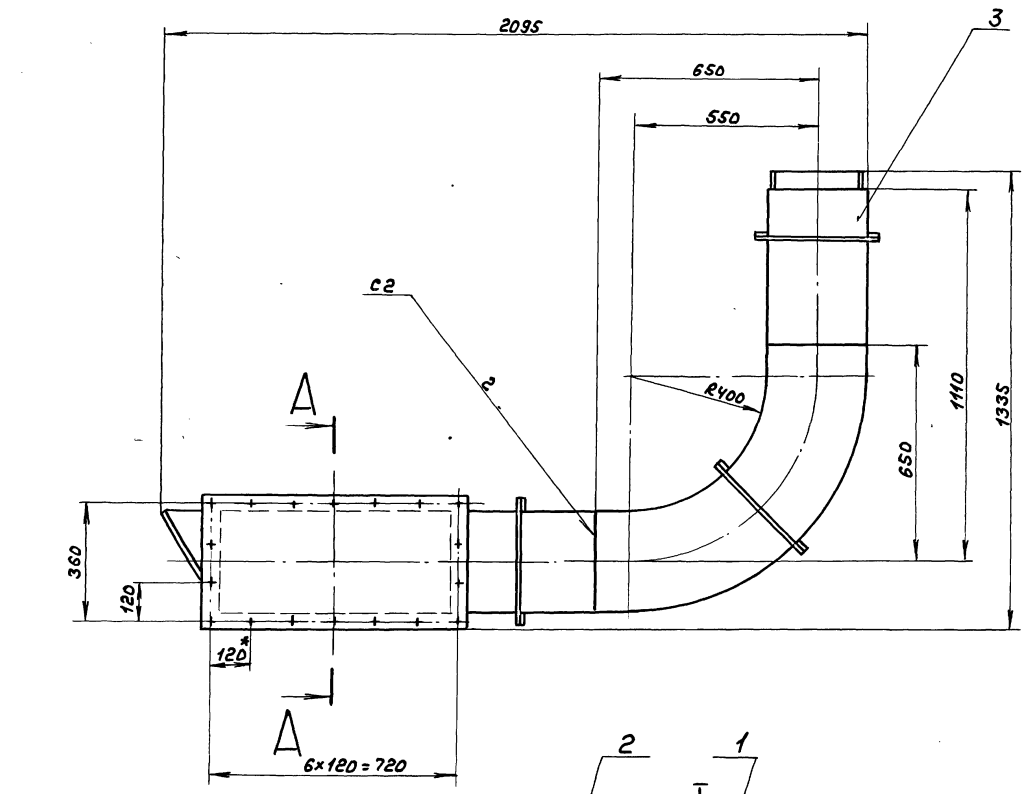

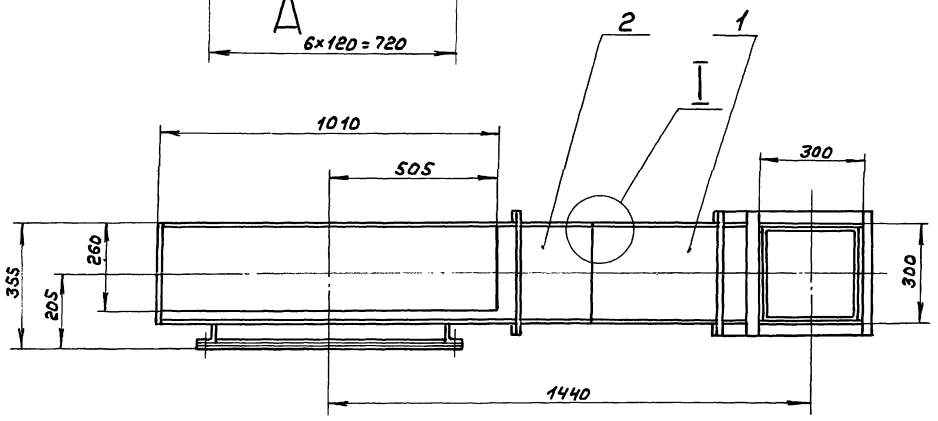

А–А
М1:1

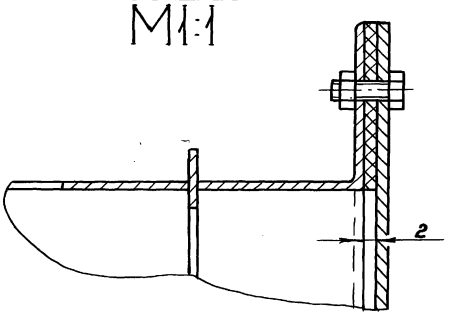

I
М1:1

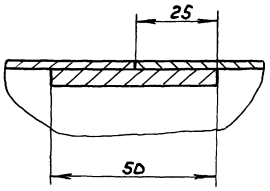

1. Размеры для справок.
2. Сварные швы по ГОСТ 5264-80.

					Д21А.873.000СБ			
Изм.	Лист	№докум.	Подп.	Дата	Воздуховод с люком.	Лит.	Масса	Масштаб
Разраб.		Мюнтер		6.11.87		И	77	1:10
Пров.		Мюнтер				Лист	Листов 1	
Т.контр.						Госстрой СССР ГПИ Горьковский САНТЕХПРОЕКТ		
Нач.отд.		Вольский						
Н.контр.		Мюнтер						
Утв.								

Копир. 21108-07 Формат А2

Инв.№подл. | Подп. и дата | Взам.инв.№ | Инв.№дубл. | Подп. и дата

Д21А.873.001

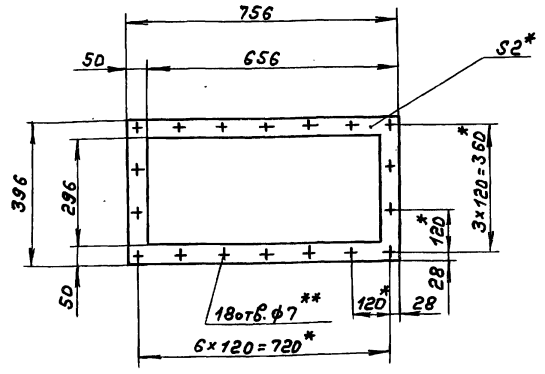

1. *Размеры для справок.
2. **Обработать по сопрягаемой детали.

Изм.	Лист	№ докум.	Подп.	Дата
Разраб.		Мюнтер		22.11.87
Пров.		Мюнтер		
Т.контр.				
Н.контр.		Мюнтер		
Утв.				

Прокладка

Лит.	Масса	Масштаб
И	0,3	1:10
Лист	Листов 1	

Картон асбестовый КАОН-1-2 ГОСТ 2850-80

Госстрой СССР ГПИ Горьковский САНТЕХПРОЕКТ

Формат А4

Д21А.873.002

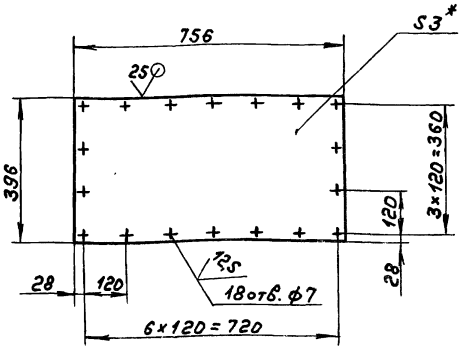

1. *Размеры для справок.
2. $H16, h16, \pm \frac{IT16}{2}$

Изм.	Лист	№ докум.	Подп.	Дата
Разраб.		Мюнтер		22.11.87
Пров.		Мюнтер		
Т.контр.				
Н.контр.		Мюнтер		
Утв.				

Крышка

Лит.	Масса	Масштаб
И	7	1:10
Лист	Листов 1	

Лист 6-ПН-3 ГОСТ 19903-74
3-IV-Н-8 Ст3сп ГОСТ 16523-70

Госстрой СССР ГПИ Горьковский САНТЕХПРОЕКТ

Формат А4

Формат	Зона	Поз.	Обозначение	Наименование	Кол.	Примечание
				Документация		
А2			Д21А.873.020СБ	Сборочный чертеж		
				Детали		
А4		1	Д21А.873.004	Стенка	1	
А4		2	Д21А.873.005	Стенка	1	
Б4		3	Д21А.873.006	Уголок		
				Уголок 50×50×3-Б ГОСТ 8509-72		
				Ст3сп ГОСТ 535-79		
				L=400 h16 (2S)	2	0,93кг
Б4		4	Д21А.873.007	Уголок		
				Уголок 50×50×3-Б ГОСТ 8509-72		
				Ст3сп ГОСТ 535-79		
				L=656 h16 (2S)	2	1,52кг
Б4		5	Д21А.873.008	Ребро		
				Полоса 2-Б-5×50 ГОСТ 103-76		
				Ст3сп ГОСТ 535-79		
				L=380 h16 (2S)	4	0,74кг

Изм.	Лист	№ докум.	Подп.	Дата
Разраб.		Мюнтер		22.11.87
Пров.		Мюнтер		
Нач.отд.				
Н.контр.		Мюнтер		
Утв.				

Д21А.873.020

Корпус

Лит.	Лист	Листов
И	1	2

Госстрой СССР ГПИ Горьковский САНТЕХПРОЕКТ

Формат	Зона	Поз.	Обозначение	Наименование	Кол.	Примечание
Б4		6	Д21А.873.009	Вставка		
				Полоса 2-Б-5×50 ГОСТ 103-76		
				Ст3сп ГОСТ 535-79		
				L=286 h16 (2S)	4	0,56кг
Б4		7	Д21А.873.011	Заглушка		
				Лист 6-ПН-2 ГОСТ 19903-74		
				3-IV-Н-8 Ст3сп ГОСТ 16523-70		
				(300×369) h16 (2S)	1	1,74кг
Б4		8	Д21А.873.012	Стенка		
				Лист 6-ПН-2 ГОСТ 19903-74		
				3-IV-Н-8 Ст3сп ГОСТ 16523-70		
				(296×1108) h16 (2S)	1	5,15кг
А4		9	Д21А.873.013	Стенка	1	

Изм.	Лист	№ докум.	Подп.	Дата

Д21А.873.020

Лист 2

2310R-07 1R Копир.

Формат А4

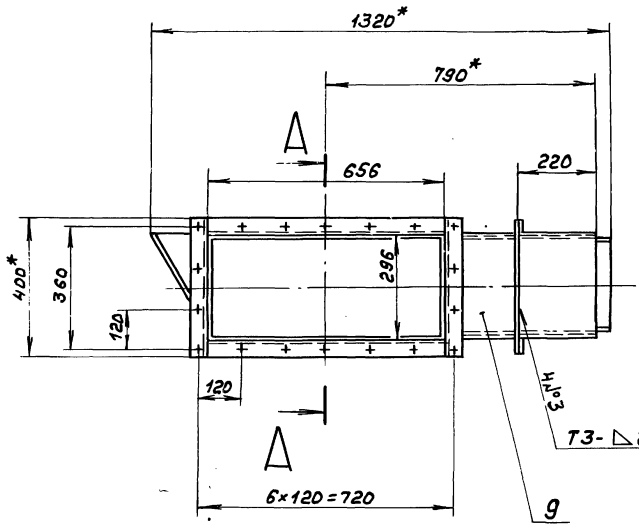

А–А
М1:1

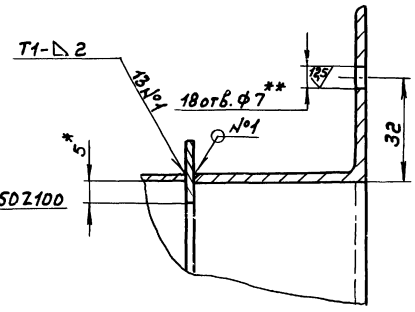

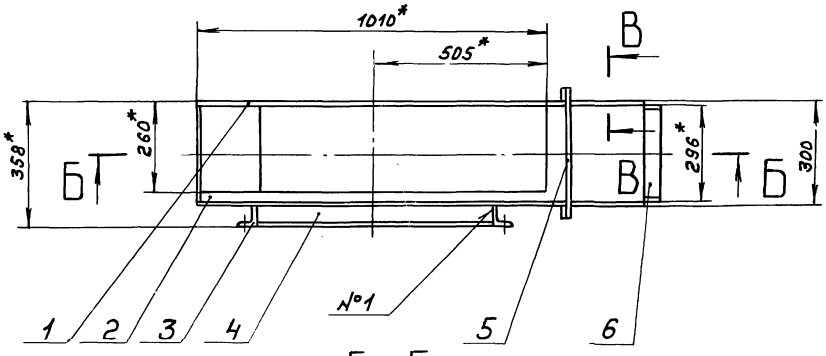

Г–Г
М1:1

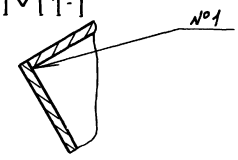

Б–Б

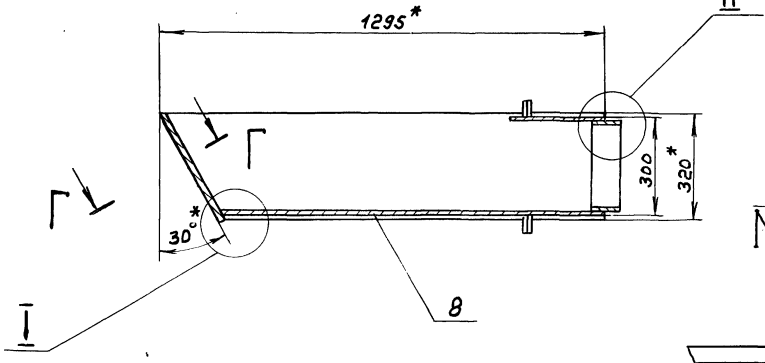

I
М1:1

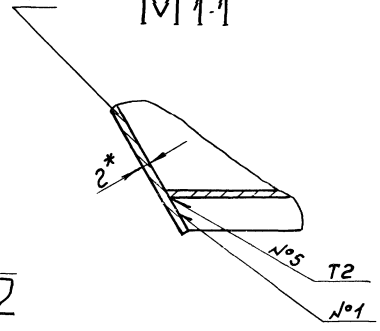

II
М1:2

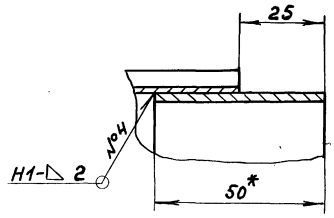

В–В
М1:2

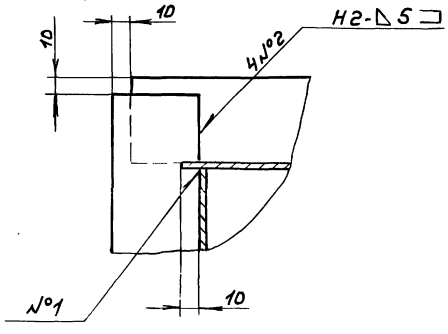

1.*Размеры для справок.

2.**Обработать по сопрягаемой детали.

3. Сварные швы №1...4 по ГОСТ5264-80, №5 по ГОСТ 11534-75.

					Д21А.873.020СБ		
Изм.	Лист	№докум.	Подп.	Дата	Корпус	Лит.	Масса	Масштаб
Разраб.		Нюнтер		22.11.91		И	29	1:10
Пров.		Нюнтер				Лист	Листов 1	
Т. контр.						Госстрой СССР ГПИ Горьковский САНТЕХПРОЕКТ		
Нач. отд.								
Н. контр.		Нюнтер						
Утв.								

Копир 23108-07 1.9 Формат А2

Инв.№подл. | Подп. и дата | Взам.инв.№ | Инв.№дубл. | Подп. и дата

Типовой проект 903-1-260.88 Альбом 6 часть 2

Инв.№подл. | Подп. и дата | Взам.инв.№ | Инв.№дубл. | Подп. и дата

21А.873.004

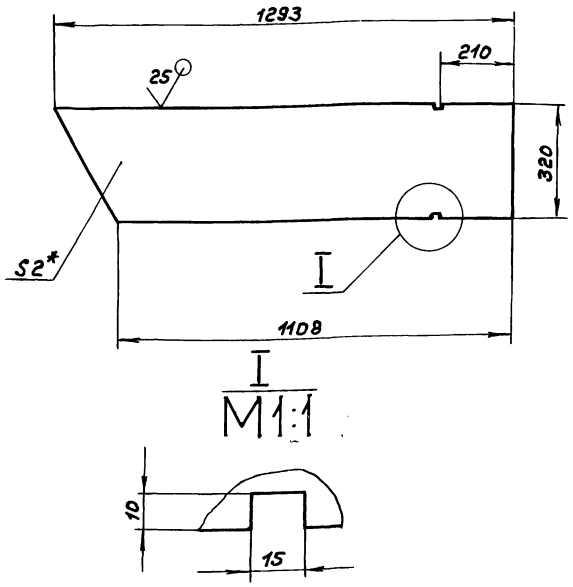

I
M1:1

1.*Размеры для справок.
2. h16, ± IT16/2

Изм.	Лист	№ докум.	Подп.	Дата
Разраб.		Нюнтер		
Пров.		Нюнтер		
Т.контр.				
Н.контр.		Нюнтер		
Утв.				

Д21А.873.004

Стенка

Лит.	Масса	Масштаб
И	6	1:10

Лист | Листов 1

Лист 6-ПН-2 ГОСТ 19903-74
3-Ⅱ-Н-Вст3сп ГОСТ 16523-70

Госстрой СССР ГПИ Горьковский САНТЕХПРОЕКТ

21А.873.005

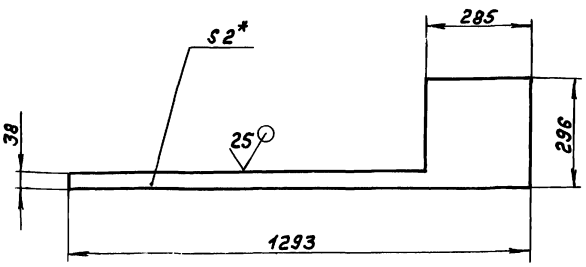

1.*Размеры для справок.
2. h16.

Изм.	Лист	№ докум.	Подп.	Дата
Разраб.		Нюнтер		
Пров.		Нюнтер		
Т.контр.				
Н.контр.		Нюнтер		
Утв.				

Д21А.873.005

Стенка

Лит.	Масса	Масштаб
И	1,93	1:10

Лист | Листов 1

Лист 6-ПН-2 ГОСТ 19903-74
3-Ⅱ-Н-Вст3сп ГОСТ 16523-70

Госстрой СССР ГПИ Горьковский САНТЕХПРОЕКТ

Формат А4

21А.873.013

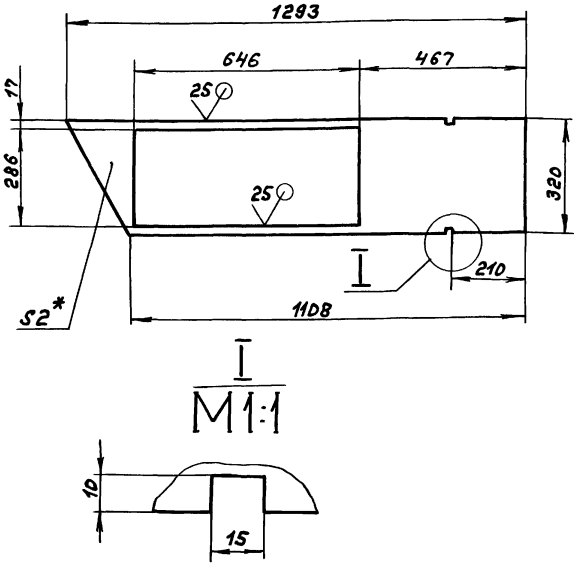

I
M1:1

1.*Размеры для справок.
2. H16, h16, ± IT16/2

Изм.	Лист	№ докум.	Подп.	Дата
Разраб.		Нюнтер		22.11.87
Пров.		Нюнтер		
Т.контр.				
Н.контр.		Нюнтер		
Утв.				

Д21А.873.013

Стенка

Лит.	Масса	Масштаб
И	3,1	1:10

Лист | Листов 1

Лист 6-ПН-2 ГОСТ 19903-74
3-Ⅱ-Н-Вст3сп ГОСТ 16523-70

Госстрой СССР ГПИ Горьковский САНТЕХПРОЕКТ

Формат А4

Формат	Зона	Поз.	Обозначение	Наименование	Кол.	Примечание
				Документация		
А3			21А.873.030 СБ	Сборочный чертеж		
				Детали		
Б4		1	21А.873.016	Вставка		
				Полоса 2-Б-5×50 ГОСТ 103-76		
				Вст3сп ГОСТ 535-79		
				L = 286 h16	4	0,56 кг
А4		2	21А.873.017	Стенка	2	
Б4		3	21А.873.018	Ребро		
				Полоса 2-Б-5×50 ГОСТ 103-76		
				Вст3сп ГОСТ 535-79		
				L = 380 h16	4	0,74 кг
Б4		4	21А.873.019	Стенка		
				Лист 6-ПН-2 ГОСТ 19903-74		
				3-Ⅱ-Н-В Ст3сп ГОСТ 16523-70		
				(296×460) h16	2	2,14 кг

Изм.	Лист	№ докум.	Подп.	Дата
Разраб.		Нюнтер		22.11.87
Пров.		Нюнтер		
Нач.отд.				
Н.контр.		Нюнтер		
Утв.				

Д21А.873.030

Короб

Лит.	Лист	Листов
И		1

Госстрой СССР ГПИ Горьковский САНТЕХПРОЕКТ

Д21А.873.030СБ

Типовой проект 903-1-260.88 Альбом 6, часть 2

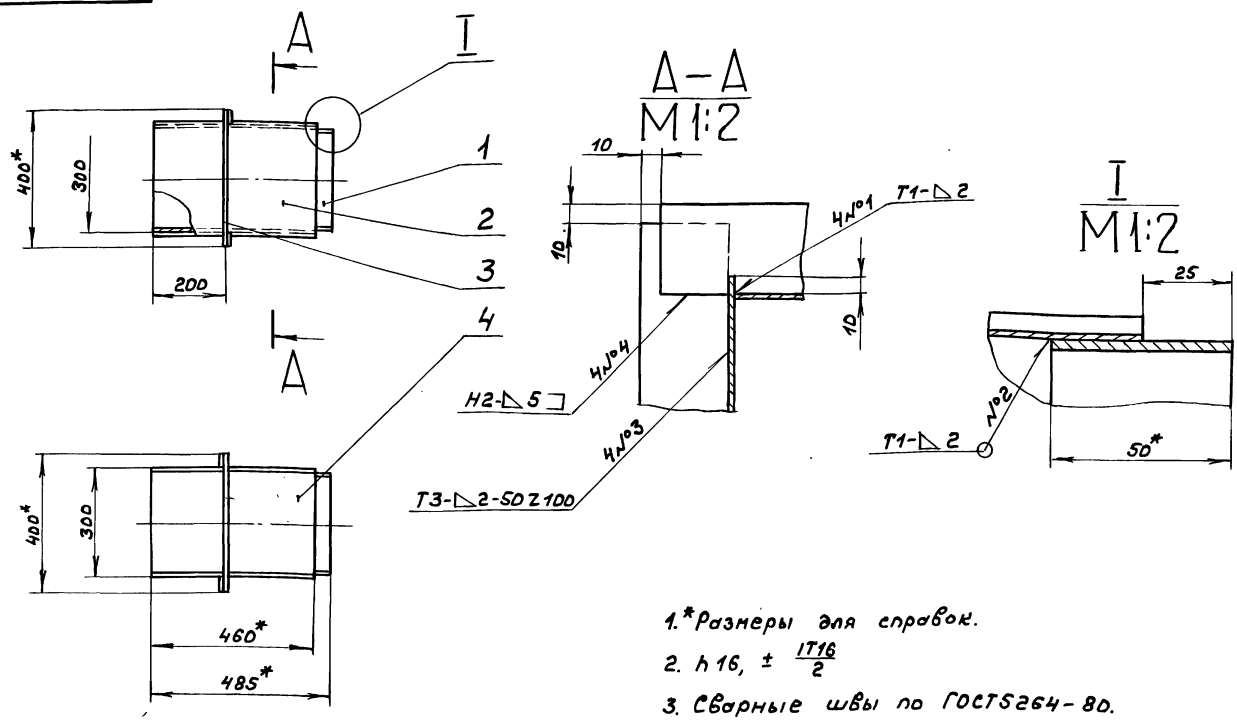

1.* Размеры для справок.

2. h16, ± $\frac{IT16}{2}$

3. Сварные швы по ГОСТ5264-80.

Изм	Лист	№ докум	Подп.	Дата	Д21А.873.030СБ			
Разраб.		Мюнтер		27.11.87	Короб	Лит. И	Масса 14,2	Масштаб 1:10
Пров.		Мюнтер				Лист	Листов 1	
Т.контр.						Госстрой СССР, ГПИ Горьковский САНТЕХПРОЕКТ		
Н.контр.		Мюнтер						
Утв.								

Формат А3

Д21А.873.017

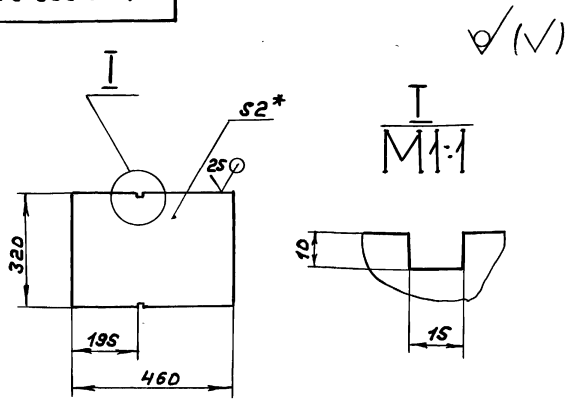

1.* Размеры для справок.

2. h16, ± $\frac{IT16}{2}$

Изм	Лист	№ докум.	Подп.	Дата	Д21А.873.017			
Разраб.		Мюнтер		27.11.87	Стенка	Лит. И	Масса 2,3	Масштаб 1:10
Пров.		Мюнтер				Лист	Листов 1	
Т.контр.						Госстрой СССР, ГПИ Горьковский САНТЕХПРОЕКТ		
Н.контр.		Мюнтер			Лист Б-ПН-2 ГОСТ19903-74 / 3-IV-Н-8Ст3сп ГОСТ16523-70			
Утв.								

Формат А4

Формат	Зона	Поз.	Обозначение	Наименование	Кол.	Примечание
				Документация		
А2			Д21А.874.000СБ	Сборочный чертеж		
				Сборочные единицы		
А4		1	Д21А.874.010	Фланец	1	
А4		2	Д21А.874.020	Короб	1	
				Детали		
Б4		3	Д21А.874.001	Сетка		
				Сетка 20-2ЛГОСТ3826-82		
				(560×696) h14 25	1	0,9кг
А4		4	Д21А.874.002	Стенка	2	
		5	-01	Стенка	2	
				Стандартные изделия		
		6		Болт М6×20.46.019		
				ГОСТ 7798-70	16	
		7		Гайка М6.4.019		
				ГОСТ5915-70	16	

Изм	Лист	№ докум.	Подп.	Дата	Д21А.874.000			
Разраб.		Мордвинкин		24.11.87	Воздуховод входной	Лит. И	Лист	Листов 1
Провер.		Мордвинкин				Госстрой СССР, ГПИ Горьковский САНТЕХПРОЕКТ		
Нач.отд.		Вольский						
Н.контр.		Мюнтер						
Утв.								

Копир. 23108-07 21

Формат А4

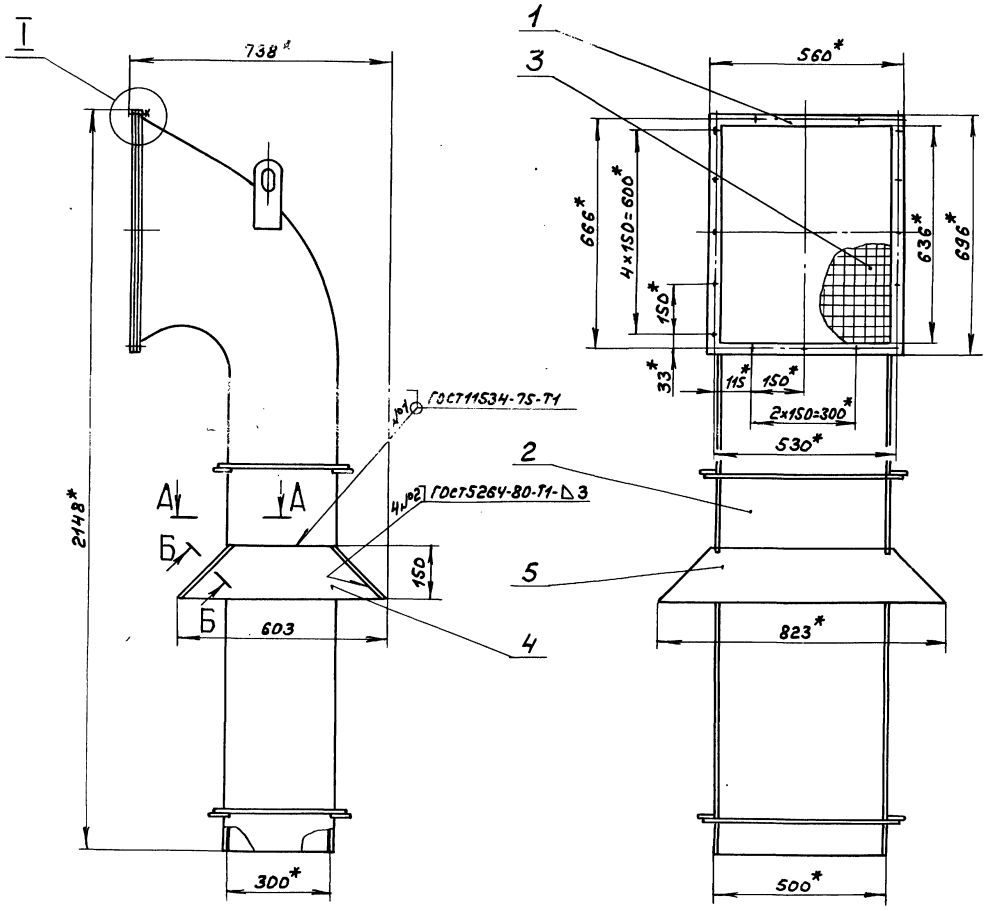

А-А
М1:1

I
М1:1

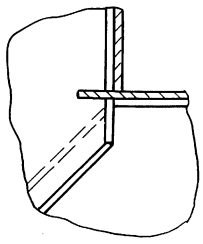

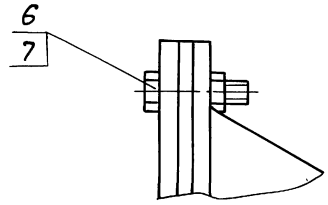

Б-Б
М1:1

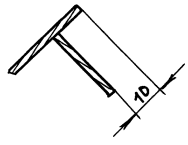

1.*Размеры для справок.

2. ± IT16/2

					Д21А.874.000СБ		
Изм.	Лист	№докум.	Подп.	Дата	Воздуховод входной	Лит.	Масса	Масштаб
Разраб.		Нордвинкин		25.11.87		И	98	1:10
Пров.		Нордвинкин				Лист	Листов 1	
Т.контр.						Госстрой СССР ГПИ Горьковский САНТЕХПРОЕКТ		
Нач.отд.		Волынский						
Н.контр.		Мюнтер						
Утв.								

Копир. — 23108 07 22 формат А2

Инв.№подл. | Подп. и дата | Взам.инв.№ | Инв.№дубл. | Подп. и дата

Альбом 6 часть 2

Типовой проект 903-1-250.88

Формат	Зона	Поз.	Обозначение	Наименование	Кол.	Примечание
				Документация		
А3			Д21А.874.010СБ	Сборочный чертеж		
			Переменные данные	для исполнений		
				Д21А.874.010		
				Детали		
Б4		1	Д21А.874.003	Пластина		
				Полоса 2-Б-5×30ГОСТ103-76		
				ВСт3спГОСТ535-79		
				L=696 h14 25√	2	0,82кг.
Б4		2	Д21А.874.004	Пластина		
				Полоса 2-Б-5×30ГОСТ103-76		
				ВСт.3спГОСТ535-79		
				L=496 h14 25√	2	0,58кг.
				Д21А.874.010-01		
				Детали		

Изм	Лист	№ докум.	Подп.	Дата
Разраб.		Мордвинкин		25.11.87
Пров.		Мордвинкин		
Нач.отд.				
Н.контр.		Мюнтер		
Утв.				

Д21А.874.010

Фланец

Лит.	Лист	Листов
И	1	2

Госстрой СССР ГПИ Горьковский САНТЕХПРОЕКТ

Формат А4

Формат	Зона	Поз.	Обозначение	Наименование	Кол.	Примечание
Б4		1	Д21А.874.005	Пластина		
				Полоса 2-Б-5×30ГОСТ103-76		
				ВСт.3спГОСТ535-79		
				L=1120 h14 25√	2	2,2кг.
Б4		2	Д21А.874.006	Пластина		
				Полоса 2-Б-5×30ГОСТ103-76		
				ВСт.3спГОСТ535-79		
				L=296 h14 25√	2	0,58кг.
				Д21А.874.010-02		
				Детали		
Б4		1	Д21А.874.007	Пластина		
				Полоса 2-Б-5×30ГОСТ103-76		
				ВСт.3спГОСТ535-79		
				L=602 h14 25√	2	1,18кг.
Б4		2	Д21А.874.008	Пластина		
				Полоса 2-Б-5×30ГОСТ103-76		
				ВСт.3спГОСТ535-79		
				L=511 h14 25√	2	1,0кг.

Изм	Лист	№ докум.	Подп.	Дата

Д21А.874.010

Лист 2

Формат А4

Д21А.874.002

25√(√)

Рис.1

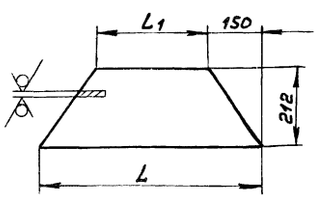

Рис.2

Остальное – см. рис.1

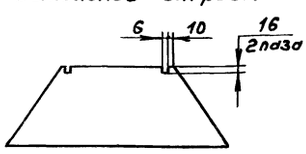

Обозначение	Рис.	Размеры, мм. L	Размеры, мм. L1	Масса, кг.
Д21А.874.002	1	603	303	1,5
-01	2	823	523	2,24

$H14, h14, \pm \frac{IT14}{2}$

Изм	Лист	№ докум.	Подп.	Дата
Разраб.		Мордвинкин		25.11.87
Пров.		Мордвинкин		
Т.контр.				
Н.контр.		Мюнтер		
Утв.				

Д21А.874.002

Стенка

Лит.	Масса	Масштаб
И	см. табл.	—

Лист | Листов 1

Лист Б-ПН-2ГОСТ19903-74 3-IV-Н-ВСт.3спГОСТ16523-70

Госстрой СССР ГПИ Горьковский САНТЕХПРОЕКТ

Формат А4

Формат	Зона	Поз.	Обозначение	Наименование	Кол.	Примечание
				Документация		
А2			Д21А.874.020СБ	Сборочный чертеж		
				Сборочные единицы		
А4		1	Д21А.874.010	Фланец	1	
				Детали		
А4		2	Д21А.874.011	Стенка	1	
А4		3	Д21А.874.012	Стенка	2	
А4		4	Д21А.874.013	Стенка	1	
Б4		5	Д21А.874.014	Ребро		
				Полоса 2-Б-5×50ГОСТ103-76		
				ВСт.3спГОСТ535-79		
				L=580 h14 25√	4	1,14кг
Б4		6	Д21А.874.015	Ребро		
				Полоса 2-Б-5×50ГОСТ103-76		
				ВСт.3спГОСТ535-79		
				L=380 h14 25√	4	0,74кг.
А4		7	Д21А.874.016	Серьга	2	

Изм	Лист	№ докум.	Подп.	Дата
Разраб.		Мордвинкин		25.11.87
Пров.		Мордвинкин		
Нач.отд.				
Н.контр.		Мюнтер		
Утв.				

Д21А.874.020

Короб

Лит.	Лист	Листов
И		1

Госстрой СССР ГПИ Горьковский САНТЕХПРОЕКТ

Копир. 23108-07 23 Формат А4

Д21А.874.010С6

Альбом 6 часть 2

Типовой проект 903-1-260.88

ГОСТ 5264-80-С8

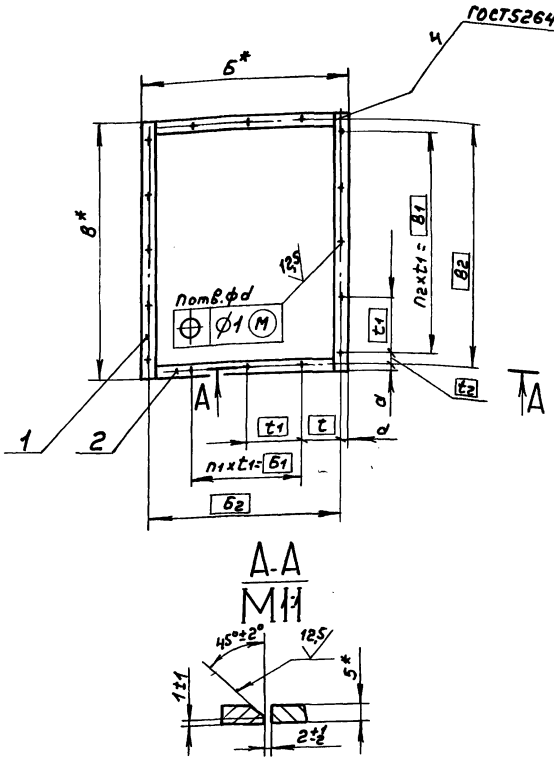

Обозначение	Размеры, мм.														Масса, кг
	Б*	Б1	Б2	В*	В1	В2	d	d	t	t1	t2		n	n1	n2	
Д21А.874.010	560	300	530	696	600	660	15	8	115	150	33		16	2	4	2,8
-01	360	150	330	1120	1050	1090			90		20		20	1	7	5,56
-02	575	375	551	602	500	578	12	12	88	125	39		18	3	4	4,36

А-А

М1:1

1.* Размеры для справок.

2. $H14, \pm \frac{IT14}{2}$

Изм.	Лист	№ докум.	Подп.	Дата
Разраб.		Нордвинкин		15.11.87
Пров.		Нордвинкин		
Т.контр.				
Н.контр.		Мюнтер		
Утв.				

Д21А.874.010С6

Фланец

Лит.	Масса	Масштаб
И	см. табл.	—
Лист	Листов 1	

Госстрой СССР ГПИ Горьковский САНТЕХПРОЕКТ

Инв.№подл. | Подп. и дата | Взам.инв.№ | Инв.№дубл. | Подп. и дата

Формат А3

Д21А.874.011

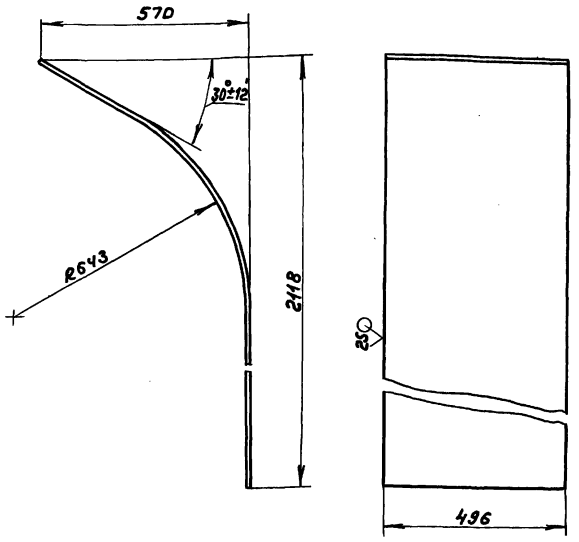

$h14, \pm \frac{IT16}{2}$

Изм.	Лист	№ докум.	Подп.	Дата
Разраб.		Нордвинкин		15.11.87
Пров.		Нордвинкин		
Т.контр.				
Н.контр.		Мюнтер		
Утв.				

Стенка

Лит.	Масса	Масштаб
И	37,5	1:10
Лист	Листов 1	

Госстрой СССР ГПИ Горьковский САНТЕХПРОЕКТ

Лист Б-ПН-2 ГОСТ 19903-74
3-IV-Н-ВСт3сп ГОСТ 16523-70

Формат А4

Д21А.874.012

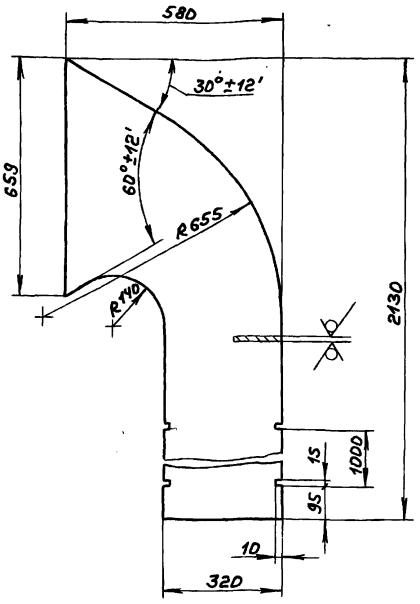

$H14, h14, \pm \frac{IT14}{2}$

Изм.	Лист	№ докум.	Подп.	Дата
Разраб.		Нордвинкин		15.11.87
Пров.		Нордвинкин		
Т.контр.				
Н.контр.		Мюнтер		
Утв.				

Стенка

Лит.	Масса	Масштаб
И	11,35	1:10
Лист	Листов 1	

Госстрой СССР ГПИ Горьковский САНТЕХПРОЕКТ

Лист Б-ПН-2 ГОСТ 19903-74
3-IV-Н-ВСт3сп ГОСТ 16523-70

Копир. 23108-09 24 Формат А4

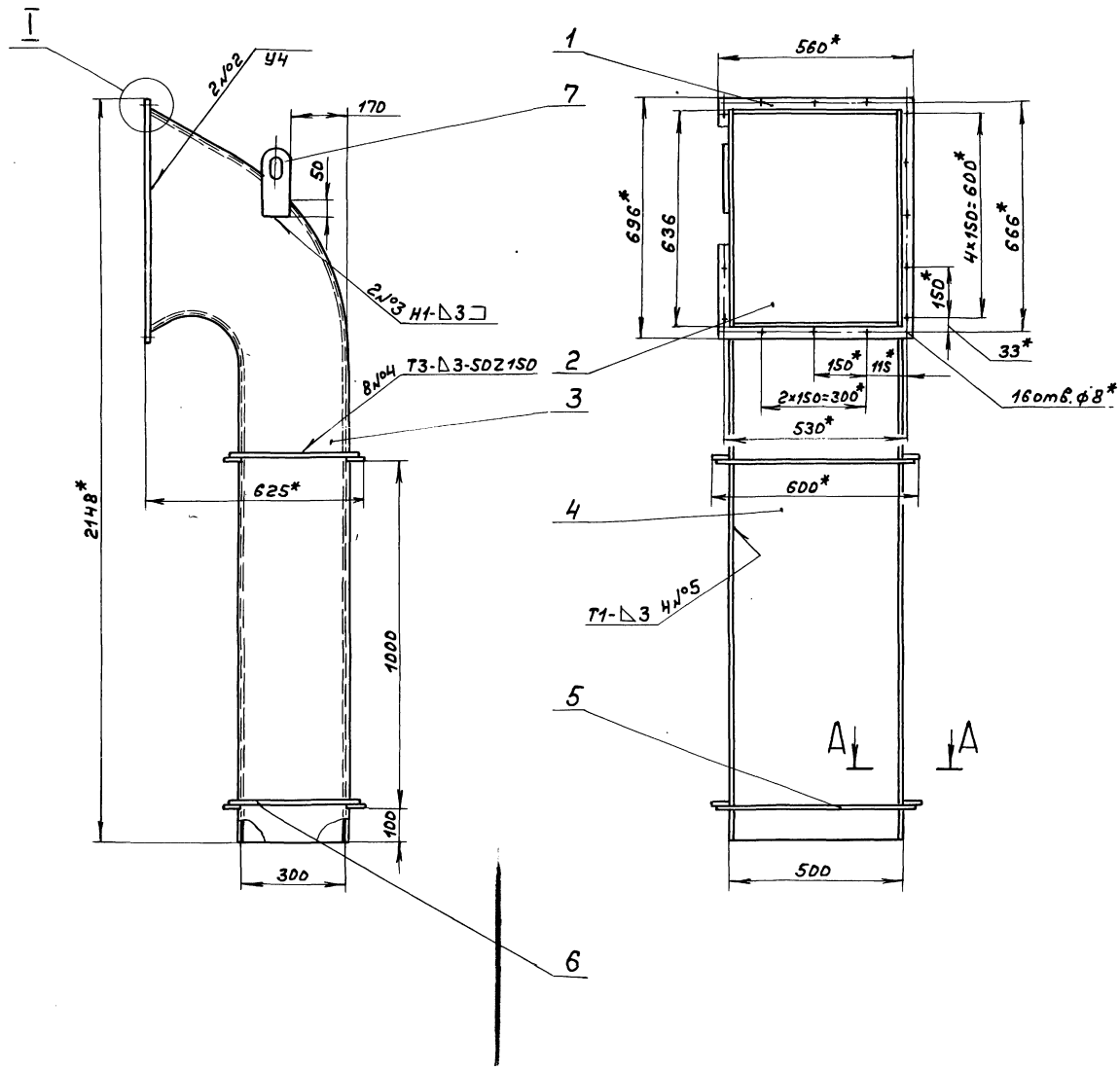

А-А
М1:1

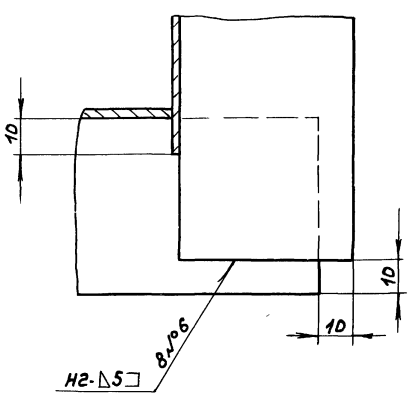

I
М1:1

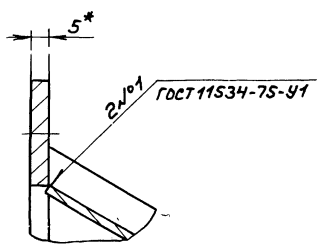

1.*Размеры для справок.

2. ± IT16/2.

3. Сварные швы №2...6 по ГОСТ5264-80.

					Д21А.874.020СБ	
Изм.	Лист	№докум.	Подп.	Дата	Короб	Лит. / Масса / Масштаб
Разраб.		Мордвинкин				И / 86,5 / 1:10
Пров.		Мордвинкин				Лист / Листов 1
Т.контр.						Госстрой СССР ГПИ Горьковский САНТЕХПРОЕКТ
Н.контр.		Мюнтер				
Утв.						

Копир. Формат А2

Инв.№подл. | Подп. и дата | Взам.инв.№ | Инв.№дубл. | Подп. и дата

Типовой проект 903-1-260.88 Альбом 6 часть 2

Д21А.874.013

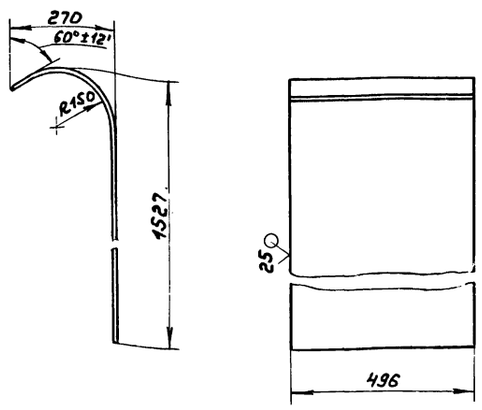

$h14, \pm \frac{IT16}{2}$

Изм	Лист	№ докум.	Подп.	Дата	Д21А.874.013			
Разраб.		Мордвинкин		25.11.87	Стенка	Лит. И	Масса 14,24	Масштаб 1:10
Пров.		Мордвинкин				Лист	Листов 1	
Т. контр								
Н. контр		Мюнтер			Лист Б-ПН-2 ГОСТ19903-74 / 3-II-Н-8 Ст.3сп ГОСТ16523-70	Госстрой СССР ГПИ Горьковский САНТЕХПРОЕКТ		
Утв.								

Формат А4

Д21А.874.016

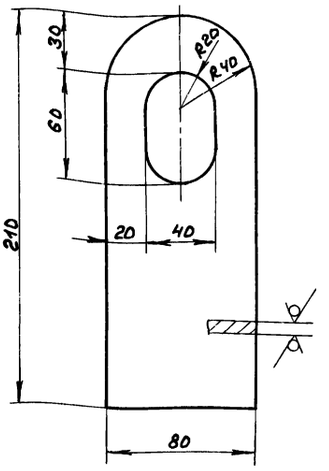

$H14, h14, \pm \frac{IT14}{2}$

Изм	Лист	№ докум.	Подп.	Дата	Д21А.874.016			
Разраб.		Мордвинкин		25.11.87	Серьга	Лит. И	Масса 0,88	Масштаб 1:2
Пров.		Мордвинкин				Лист	Листов 1	
Т. контр								
Н. контр		Мюнтер			Лист Б-ПН-8 ГОСТ19903-74 / 8 Ст.3сп ГОСТ14637-79	Госстрой СССР ГПИ Горьковский САНТЕХПРОЕКТ		
Утв.								

Формат А4

Формат	Зона	Поз.	Обозначение	Наименование	Кол.	Примечание
				Документация		
А2			Д21А.875.000СБ	Сборочный чертеж		
				Сборочные единицы		
А4		1	Д21А.875.010	Короб с заслонкой	1	
А4		2	Д21А.875.040	Короб	1	
А4		3	Д21А.875.050	Короб	1	
А4		4	Д21А.875.060	Карман всасывающий	1	

Изм	Лист	№ докум.	Подп.	Дата	Д21А.875.000			
Разраб.		Мордвинкин		25.11.87	Воздуховод с заслонкой	Лит. И	Лист	Листов 1
Пров.		Мордвинкин				Госстрой СССР ГПИ Горьковский САНТЕХПРОЕКТ		
Нач. отд.		Вольский						
Н. контр.		Мюнтер						
Утв.								

Формат А4

Формат	Зона	Поз.	Обозначение	Наименование	Кол.	Примечание
				Документация		
А2			Д21А.875.010СБ	Сборочный чертеж		
				Сборочные единицы		
А4		1	Д21А.874.010-01	Фланец	1	
А4		2	Д21А.875.020	Короб	1	
А4		3	Д21А.875.030	Заслонка	1	
				Детали		
Б4		4	Д21А.875.001	Сетка		
				Сетка 20-2 ЛГОСТ3826-82		
				(360×1120) h14 25	1	0,99кг
А4		5	Д21А.875.002	Вал	1	
				Стандартные изделия		
				Болты ГОСТ 7798-70		
		6		М6×20.46.019	20	
		7		М6×40.46.019	3	
		8		Гайка М6.4.019		
				ГОСТ5915-70	23	

Изм	Лист	№ докум.	Подп.	Дата	Д21А.875.010			
Пров.		Мордвинкин		25.11.87	Короб с заслонкой	Лит. И	Лист	Листов 1
Пров.		Мордвинкин				Госстрой СССР ГПИ Горьковский САНТЕХПРОЕКТ		
Нач. отд.								
Н. контр		Мюнтер						
Утв.								

Копир. 25108-0 2С формат А4

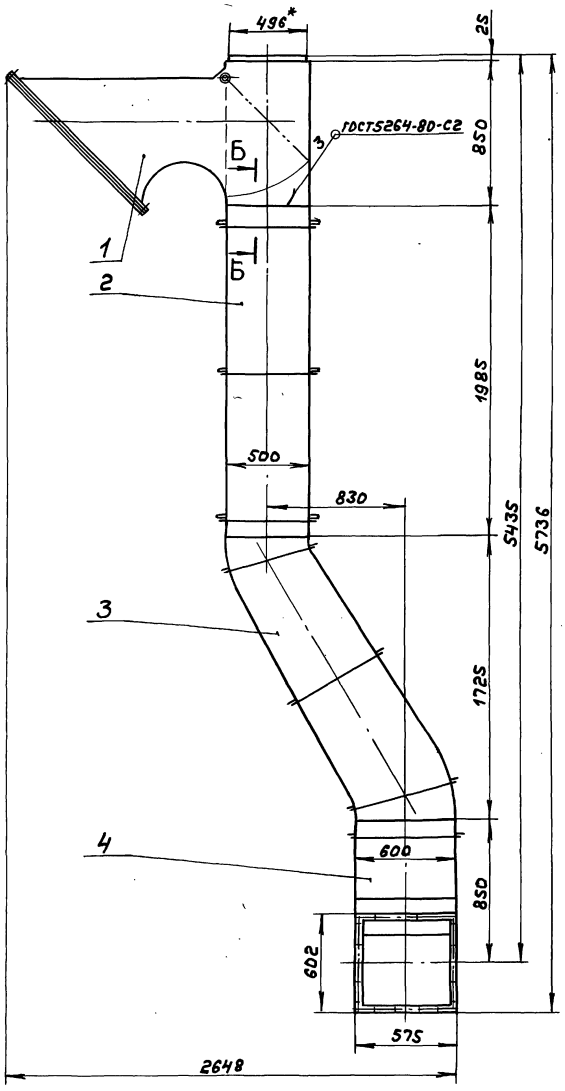

Вид А
М1:5

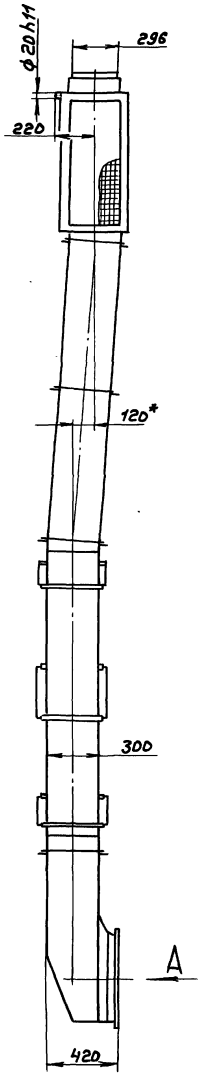

Б-Б
М1:2

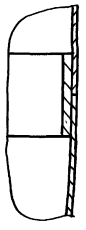

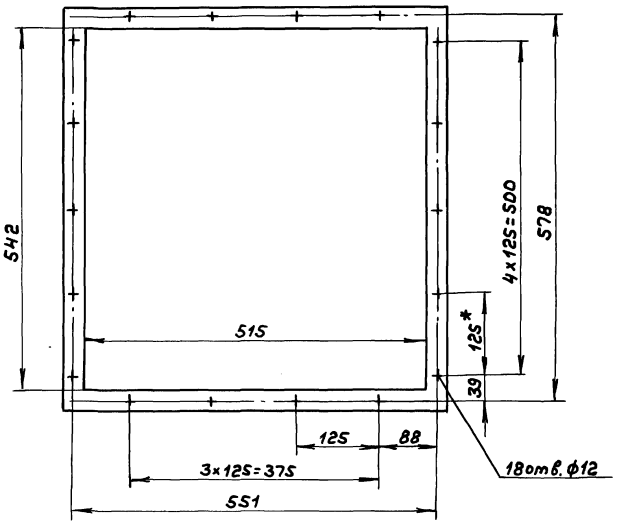

Размеры для справок.

					Д 21А.87S.000СБ		
Изм.	Лист	№ докум.	Подп.	Дата	Воздуховод с заслонкой	Лит.	Масса	Масштаб
Разраб.		Моравинкин		25.11.92		И	228	1:20
Пров.		Моравинкин				Лист	Листов 1
Т. контр.						Госстрой СССР ГПИ Горьковский САНТЕХПРОЕКТ	
Нач. отд.		Вольский					
Н. контр.		Мынтер					
Утв.							

Копир. 23103 07 27 Формат А2

Инв. № подл. | Подп. и дата | Взам. инв. № | Инв. № дубл. | Подп. и дата

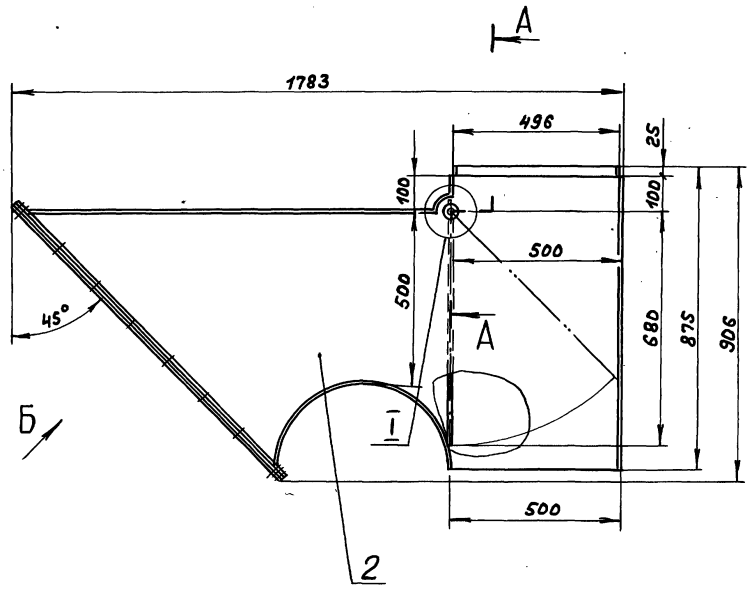

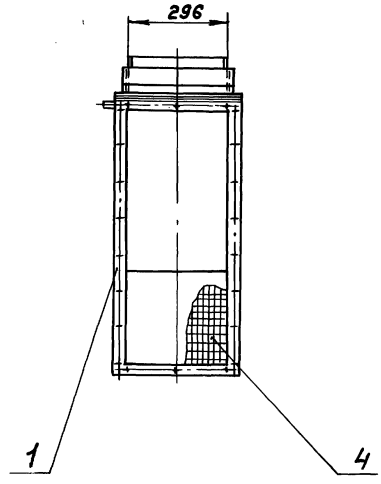

А-А
М1:2

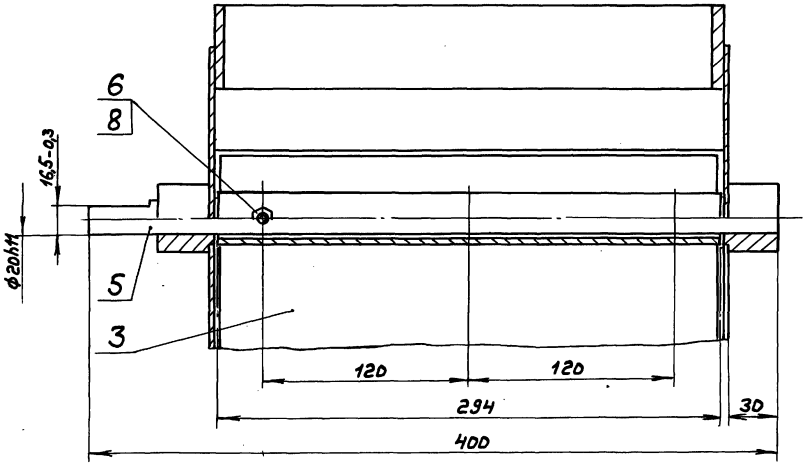

I
М1:1

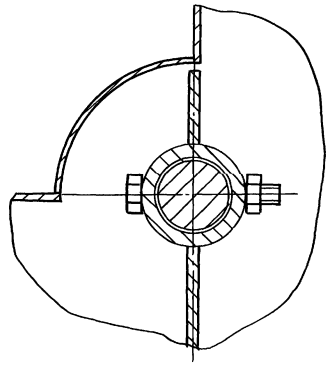

Вид Б повернуто

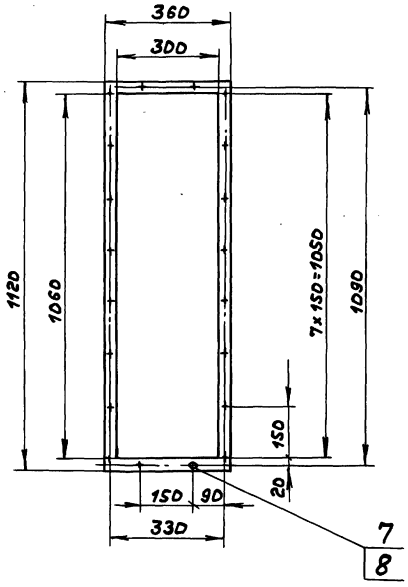

1. Размеры для справок.
2. Узлы трения набить пластичной смазкой ЦИАТИМ-201 ГОСТ 6267-74.

					А 21А.87S.01ОСБ		
Изм.	Лист	№ докум.	Подп.	Дата	Короб с заслонкой	Лит.	Масса	Масштаб
Разраб.		Нордвинцев		25.11.87		И	68	1:10
Пров.		Нордвинцев				Лист	Листов 1	
Т. контр.						Госстрой СССР ГПИ Горьковский САНТЕХПРОЕКТ		
Н. контр.		Нюнтер						
Утв.								

Копир. 23108-07 2В формат А2

Инв. № подл. | Подп. и дата | Взам. инв. № | Инв. № дубл. | Подп. и дата

Типовой проект 903-1-260.88 Альбом 6 часть 2

Формат	Зона	Поз.	Обозначение	Наименование	Кол.	Примечание
				Документация		
А2			Д21А.875.020СБ	Сборочный чертеж		
				Сборочные единицы		
А4		1	Д21А.874.010-01	Фланец	1	
				Детали		
Б4		2	Д21А.875.003	Пластина		
				Полоса 2-Б-5×50 ГОСТ103-76		
				ВСт.3сп ГОСТ535-79		
				L=486 h14 25/	2	0,95кг
Б4		3	Д21А.875.004	Пластина		
				Полоса 2-Б-5×50 ГОСТ103-76		
				ВСт.3сп. ГОСТ535-79		
				L=286 h14 25/	2	0,56кг
Б4		4	Д21А.875.005	Стенка		
				Лист Б-ПН-2 ГОСТ19903-74		
				3-II-Н-ВСт.3сп ГОСТ16523-70		
				(320×850) h14 25/	1	4,27кг
А4		5	Д21А.875.006	Стенка	2	

Изм	Лист	№ докум	Подп.	Дата
Разраб.		Мордвинкин		25.11.87
Пров.		Мордвинкин		
Нач.отд.				
Н.контр.		Мюнтер		
Утв.				

Д21А.875.020

Короб

Лит.	Лист	Листов
И	1	2

Госстрой СССР ГПИ Горьковский САНТЕХПРОЕКТ

Формат А4

Формат	Зона	Поз.	Обозначение	Наименование	Кол.	Примечание
Б4		6	Д21А.875.007	Стенка		
				Лист Б-ПН-2.0 ГОСТ19903-74		
				3-II-Н-ВСт.3сп ГОСТ16523-70	1	6,07кг
Б4		7	Д21А.875.008	Стенка		
				Лист Б-ПН-2,0 ГОСТ19903-74		
				3-II-Н-ВСт.3сп ГОСТ16523-70		
				(58×320) h14 25/	1	0,28кг
А4		8	Д21А.875.009	Стенка	1	
А4		9	Д21А.875.011	Стенка	1	
А4		10	Д21А.875.012	Стенка	2	

Изм	Лист	№ докум.	Подп.	Дата

Д21А.875.020

Лист 2

Формат А4

Д21А.875.002

6,3/

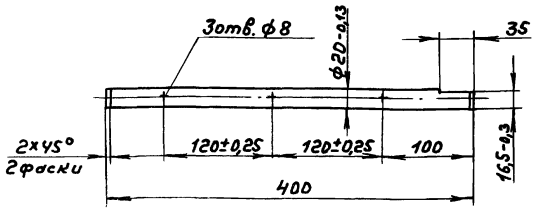

H14, h14, ± IT14/2

Изм	Лист	№ докум.	Подп.	Дата
Разраб.		Мордвинкин		25.11.87
Пров.		Мордвинкин		
Т.контр.				
Н.контр.		Мюнтер		
Утв.				

Д21А.875.002

Вал

Лит.	Масса	Масштаб
И	0,98	1:4

Лист | Листов 1

ВСт.3сп ГОСТ 380-71

Госстрой СССР ГПИ Горьковский САНТЕХПРОЕКТ

Формат А4

Д21А.875.006

12,5/(√)

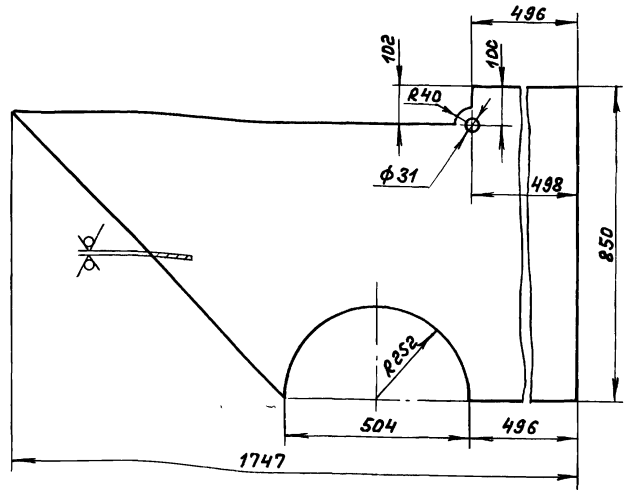

H14, h14, ± IT14/2

Изм	Лист	№ докум	Подп.	Дата
Разраб.		Мордвинкин		25.11.87
Пров.		Мордвинкин		
Т.контр.				
Н.контр.		Мюнтер		
Утв.				

Д21А.875.006

Стенка

Лит.	Масса	Масштаб
И	15,34	1:10

Лист | Листов 1

Лист Б-ПН-2 ГОСТ19903-74
3-II-Н-ВСт3сп ГОСТ16523-70

Госстрой СССР ГПИ Горьковский САНТЕХПРОЕКТ

Формат А4

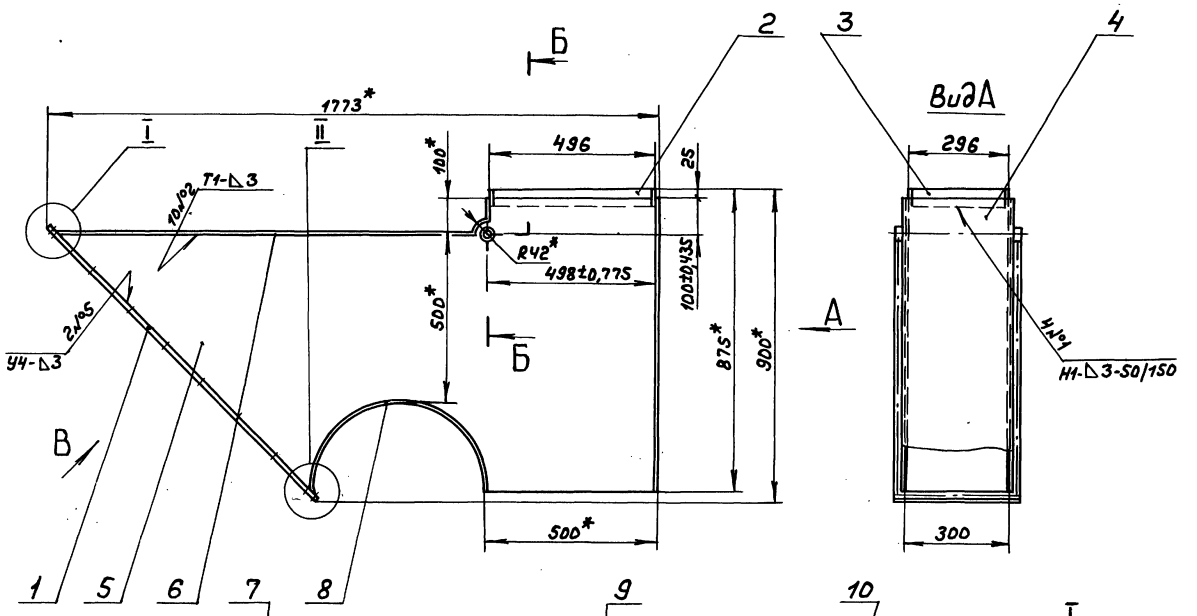

Б-Б
М1:2

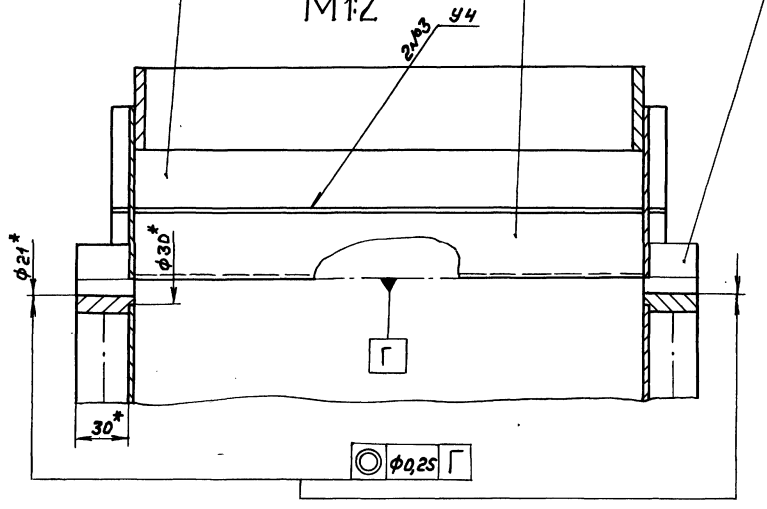

I
М1:1

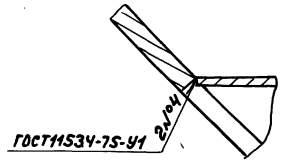

II
М1:1

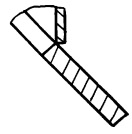

Вид В повернуто

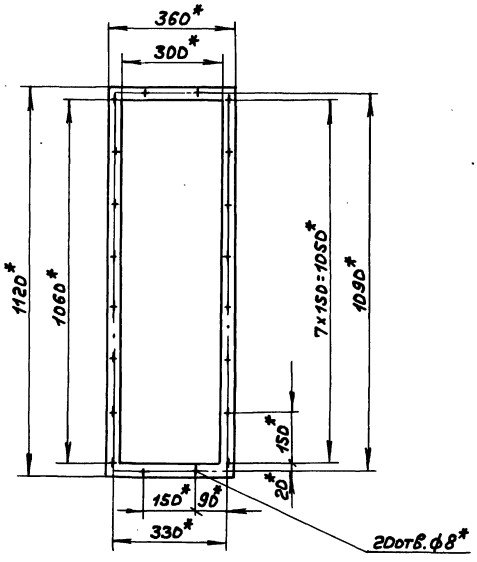

Поз. 6

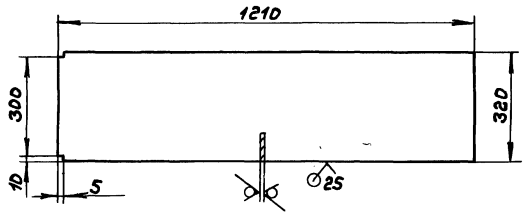

1.*Размеры для справок.

2. $\pm \frac{IT16}{2}$.

3. Сварные швы №1...3 по ГОСТ5264-80.

					Д 21А.875.020СБ	
Изм.	Лист	№докум.	Подп.	Дата	Короб	Лит. / Масса / Масштаб
Разраб.		Мордвинкин		25.11.87		И / 54,5 / 1:10
Пров.		Мордвинкин				Лист / Листов 1
Т.контр.						Госстрой СССР ГПИ Горьковский САНТЕХПРОЕКТ
Н.контр.		Мюнтер				
Утв.						

Инв.№ подл. | Подп. и дата | Взам.инв.№ | Инв.№ дубл. | Подп. и дата

Копир. 23108-07 30 Формат А2

Типовой проект 903-1-260.88 Альбом 6 часть 2

Д23А.484.002

25 (√)

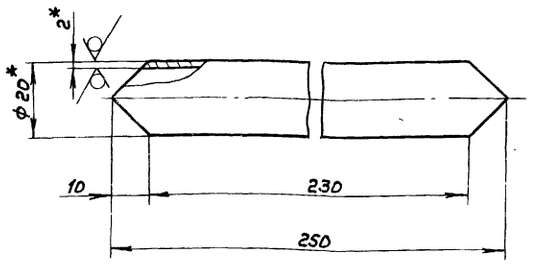

1.*Размеры для справок.

2. ± IT16/2

Изм.	Лист	№докум.	Подп.	Дата
Разраб.		Козина		25.11.87
Пров.		Козина		
Т.контр.				
Н.контр.		Мюнтер		
Утв.				

Труба

Лит.	Масса	Масштаб
И	0,2	1:1
Лист	Листов 1	

Труба 20×2 ГОСТ 10704-76 / В-Ст3сп ГОСТ 10705-80

Госстрой СССР ГПИ Горьковский САНТЕХПРОЕКТ

Формат А4

Инв.№ подл. | Подп. и дата | Взам. инв.№ | Инв.№ дубл. | Подп. и дата

Д21А.875.009

√(√)

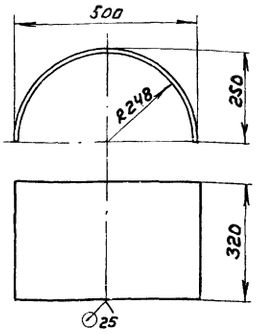

h16, ± IT16/2

Изм.	Лист	№докум.	Подп.	Дата
Разраб.		Мордвинкин		25.11.87
Пров.		Мордвинкин		
Т.контр.				
Н.контр.		Мюнтер		
Утв.				

Стенка

Лит.	Масса	Масштаб
И	3,9	1:10
Лист	Листов 1	

Лист Б-ПН-2 ГОСТ 19903-74 / 3-Ⅱ-Н-Вст.3сп ГОСТ 16523-70

Госстрой СССР ГПИ Горьковский САНТЕХПРОЕКТ

Формат А4

Инв.№ подл. | Подп. и дата | Взам. инв.№ | Инв.№ дубл. | Подп. и дата

Д21А.875.011

√(√)

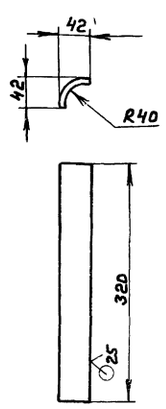

h16, ± IT16/2

Изм.	Лист	№докум.	Подп.	Дата
Разраб.		Мордвинкин		25.11.87
Пров.		Мордвинкин		
Т.контр.				
Н.контр.		Мюнтер		
Утв.				

Стенка

Лит.	Масса	Масштаб
И	0,31	1:5
Лист	Листов 1	

Лист Б-ПН-2 ГОСТ 19903-74 / 3-Ⅱ-Н-Вст.3сп ГОСТ 16523-70

Госстрой СССР ГПИ Горьковский САНТЕХПРОЕКТ

Формат А4

Инв.№ подл. | Подп. и дата | Взам. инв.№ | Инв.№ дубл. | Подп. и дата

Д21А.875.012

6,3 √(√)

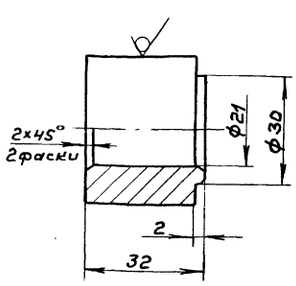

H14, h14, ± IT14/2

Изм.	Лист	№докум.	Подп.	Дата
Разраб.		Мордвинкин		25.11.87
Пров.		Мордвинкин		
Т.контр.				
Н.контр.		Мюнтер		
Утв.				

Втулка

Лит.	Масса	Масштаб
И	0,24	1:1
Лист	Листов 1	

Круг 40-В-ГОСТ 2590-71 / В Ст.3сп ГОСТ 535-79

Госстрой СССР ГПИ Горьковский САНТЕХПРОЕКТ

Копир. 23108 07 3/ Формат А4

Инв.№ подл. | Подп. и дата | Взам. инв.№ | Инв.№ дубл. | Подп. и дата

Альбом 6 часть

Типовой проект 903-1-260.88

Формат	Зона	Поз.	Обозначение	Наименование	Кол.	Примечание
				Документация		
А4			А21А.87S.030СБ	Сборочный чертеж		
				Детали		
Б4		1	А21А.87S.015	Лепесток		
				Лист Б-ПН-3 ГОСТ 19903-74		
				3-Ц-Н-В Ст.3сп ГОСТ 16523-70		
				(24×292) h14 12,5	1	0,16кг
Б4		2	А21А.87S.016	Втулка		
				Трубы 27×3 ГОСТ 8734-75		
				А10 ГОСТ 8733-74		
				L=294 h14 12,5	1	0,51кг
Б4		3	А21А.87S.017	Клапан		
				Лист Б-ПН-3 ГОСТ 19903-74		
				3-Ц-Н-В Ст.3сп ГОСТ 16523-70		
				(292×666) h14 12,5	1	4,57кг

Изм.	Лист	№ докум.	Подп.	Дата
Разраб.		Нордвинкин		25.11.87
Пров.		Нордвинкин		
Нач. отд.				
Н. контр.		Мюнтер		
Утв.				

А21А.87S.030

Заслонка

Лит.	Лист	Листов
И		1

Госстрой СССР ГПИ Горьковский САНТЕХПРОЕКТ

Формат А4

А21А.87S.030СБ

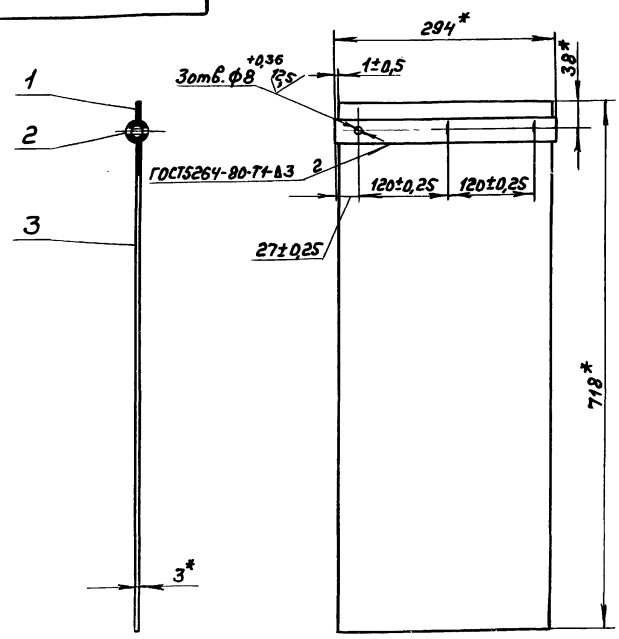

*Размеры для справок.

Изм.	Лист	№ докум.	Подп.	Дата
Разраб.		Нордвинкин		25.11.87
Пров.		Нордвинкин		
Т. контр.				
Н. контр.		Мюнтер		
Утв.				

Заслонка

Лит.	Масса	Масштаб
И	5,24	1:5
Лист	Листов 1	

Госстрой СССР ГПИ Горьковский САНТЕХПРОЕКТ

Формат А4

Формат	Зона	Поз.	Обозначение	Наименование	Кол.	Примечание
				Документация		
А3			А21А.87S.040СБ	Сборочный чертеж		
				Детали		
Б4		1	А21А.87S.021	Ребро		
				Полоса 2-Б-5×50 ГОСТ 103-76		
				Вст.3сп ГОСТ 535-79		
				L=580 h14 25	6	1,14кг
А4		2	А21А.87S.022	Стенка	2	
Б4		3	А21А.87S.023	Пластина		
				Полоса 2-Б-5×50 ГОСТ 103-76		
				Вст.3сп ГОСТ 535-79		
				L=486 h14 25	2	0,95кг
Б4		4	А21А.87S.024	Пластина		
				Полоса 2-Б-5×50 ГОСТ 103-76		
				Вст.3сп ГОСТ 535-79		
				L=286 h14 25	2	0,56кг
А4		5	А21А.87S.025	Стенка	2	
Б4		6	А21А.87S.026	Ребро		
				Полоса 2-Б-5×50 ГОСТ 103-76		
				Вст.3сп ГОСТ 535-79		
				L=380 h14 25	6	0,74кг

Изм.	Лист	№ докум.	Подп.	Дата
Разраб.		Нордвинкин		25.11.87
Пров.		Нордвинкин		
Нач. отд.				
Н. контр.		Мюнтер		
Утв.				

А21А.87S.040

Короб

Лит.	Лист	Листов
И		1

Госстрой СССР ГПИ Горьковский САНТЕХПРОЕКТ

Формат А4

А21А.87S.022

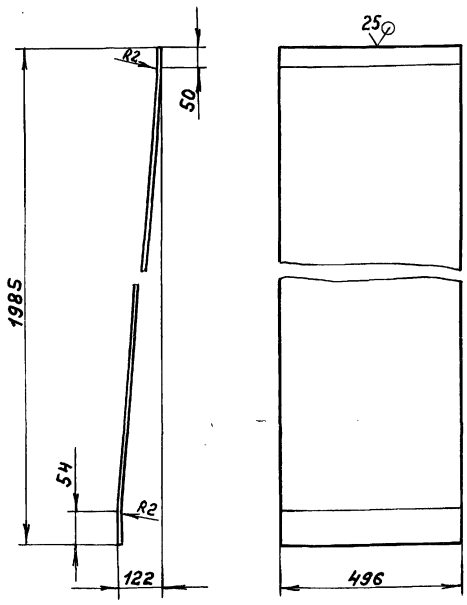

h14, ± IT16/2

Изм.	Лист	№ докум.	Подп.	Дата
Разраб.		Нордвинкин		25.11.87
Пров.		Нордвинкин		
Т. контр.				
Н. контр.		Мюнтер		
Утв.				

Стенка

Лит.	Масса	Масштаб
И	15,5	1:10
Лист	Листов 1	

Лист Б-ПН-2 ГОСТ 19903-74
3-Ц-Н-В Ст.3сп ГОСТ 16523-70

Госстрой СССР ГПИ Горьковский САНТЕХПРОЕКТ

Копир. 23108-07 32 Формат А4

Д21А.875.040СБ

Типовой проект 903-1-260.88 Альбом 6 часть 2

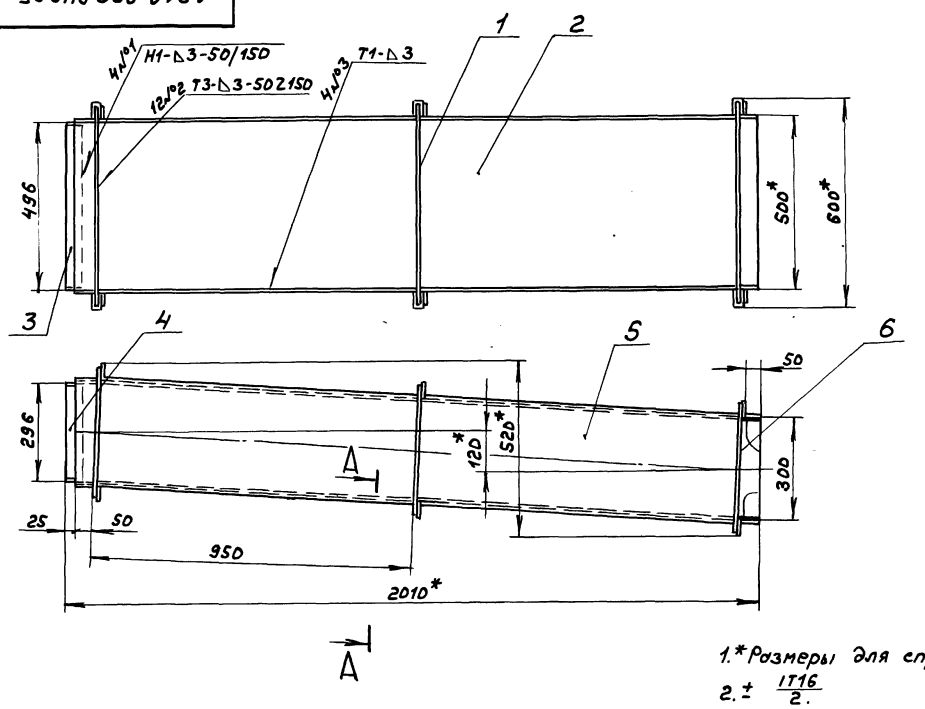

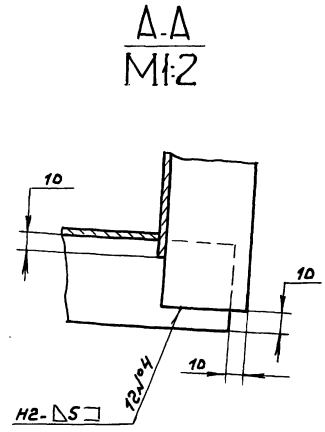

1.* Размеры для справок.

2. $\pm \frac{IT16}{2}$.

3. Сварные швы по ГОСТ5264-80.

Изм.	Лист	№ докум.	Подп.	Дата	Д21А.875.040СБ	Лит.	Масса	Масштаб
Разраб.		Мордвинкин		17.11.87	Короб	И	65,3	1:10
Пров.		Мордвинкин				Лист	Листов 1	
Т. контр.						Госстрой СССР ГПИ Горьковский САНТЕХПРОЕКТ		
Н. контр.		Мюнтер						
Утв.								

Инв. № подл. | Подп. и дата | Взам. инв. № | Инв. № дубл. | Подп. и дата

Формат А3

Д21А.875.034

25/(√)

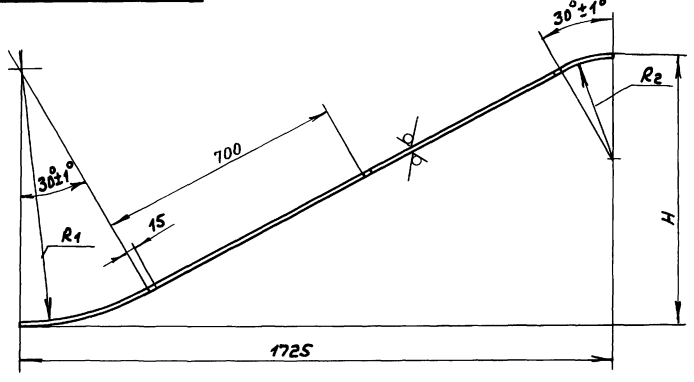

Обозначение	Размеры, мм				Масса, кг
	R1	R2	H		
Д21А.875.034	748	300	782		9,64
-01	250	898	882		9,94

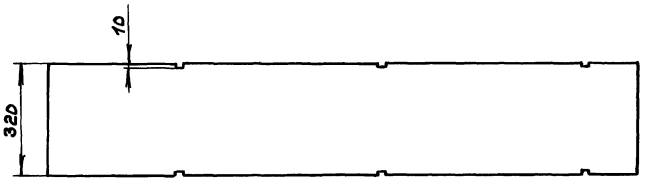

Н14, h14, $\pm \frac{IT16}{2}$

Изм.	Лист	№ докум.	Подп.	Дата	Д21А.875.034	Лит.	Масса	Масштаб
Разраб.		Мордвинкин		26.11.87	Стенка	И	см. табл.	—
Пров.		Мордвинкин				Лист	Листов 1	
Т. контр.						Госстрой СССР ГПИ Горьковский САНТЕХПРОЕКТ		
Н. контр.		Мюнтер			Лист Б-ПН-2ГОСТ19903-74 3-II-Н-ВСт3спГОСТ16523-70			
Утв.								

Инв. № подл. | Подп. и дата | Взам. инв. № | Инв. № дубл. | Подп. и дата

23108-07 33 копир. Формат А3

Формат	Зона	Поз.	Обозначение	Наименование	Кол.	Примечание
				Документация		
А2			А21А.87S.05ОСБ	Сборочный чертеж		
				Детали		
Б4		1	А21А.87S.029	Пластина		
				Полоса 2-Б-5×50 ГОСТ 103-76		
				В Ст.3сп ГОСТ 535-79		
				L=486 h14	2	0,95кг
Б4		2	А21А.87S.031	Ребро		
				Полоса 2-Б-5×50 ГОСТ 103-76		
				В Ст.3сп ГОСТ 535-79		
				L=580 h14	2	1,14кг
Б4		3	А21А.87S.032	Ребро		
				Полоса 2-Б-5×50 ГОСТ 103-76		
				В Ст.3сп ГОСТ 535-79		
				L=630 h14	2	1,23кг
Б4		4	А21А.87S.033	Ребро		
				Полоса 2-Б-5×50 ГОСТ 103-76		
				В Ст.3сп ГОСТ 535-79		
				L=380 h14	6	0,74кг
А3		5	А21А.87S.034	Стенка	1	

Инв.№ подл. | Подп. и дата | Взам. инв.№ | Инв.№ дубл. | Подп. и дата

Изм.	Лист	№ докум.	Подп.	Дата
Разраб.		Нордвинкин		25.11.87
Пров.		Нордвинкин		
Нач.отд				
Н.контр.		Мюнтер		
Утв.				

А21А.87S.05О

Короб

Лит. | Лист | Листов: И | 1 | 2

Госстрой СССР ГПИ Горьковский САНТЕХПРОЕКТ

Формат А4

Формат	Зона	Поз.	Обозначение	Наименование	Кол.	Примечание
Б4		6	А21А.87S.035	Ребро		
				Полоса 2-Б-5×50 ГОСТ 103-76		
				В Ст.3сп ГОСТ 535-79		
				L=680 h14	2	1,33кг
Б4		7	А21А.87S.036	Стенка		
				Лист Б-ПН-2 ГОСТ 19903-74		
				3-IV-Н-8 Ст.3сп ГОСТ 16523-70	2	14,8кг
Б4		8	А21А.87S.037	Пластина		
				Полоса 2-Б-5×50 ГОСТ 103-76		
				В Ст.3сп ГОСТ 535-79		
				L=286 h14	2	0,56кг
А3		9	А21А.87S.034-01	Стенка	1	

Инв.№ подл. | Подп. и дата | Взам. инв.№ | Инв.№ дубл. | Подп. и дата

Изм.	Лист	№ докум.	Подп.	Дата

А21А.87S.05О

Лист 2

Формат А4

А21А.87S.025

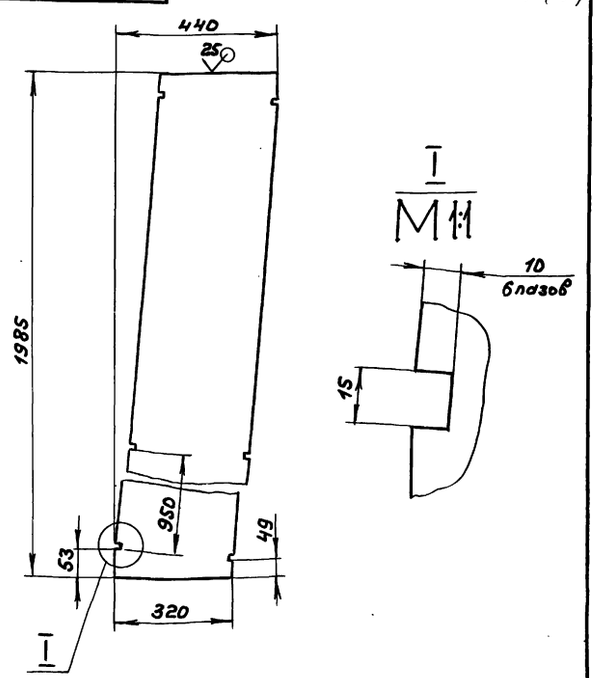

Н14, h14, ± IT14/2

Инв.№ подл. | Подп. и дата | Взам. инв.№ | Инв.№ дубл. | Подп. и дата

Изм.	Лист	№ докум.	Подп.	Дата
Разраб.		Нордвинкин		25.11.87
Пров.		Нордвинкин		
Т.контр.				
Н.контр.		Мюнтер		
Утв.				

А21А.87S.025

Стенка

Лит. | Масса | Масштаб: И | 10 | 1:10

Лист | Листов: 1 | 1

Лист Б-ПН-2 ГОСТ 19903-74 3-IV-Н-8 Ст.3сп ГОСТ 16523-70

Госстрой СССР ГПИ Горьковский САНТЕХПРОЕКТ

Формат А4

А21А.87S.044

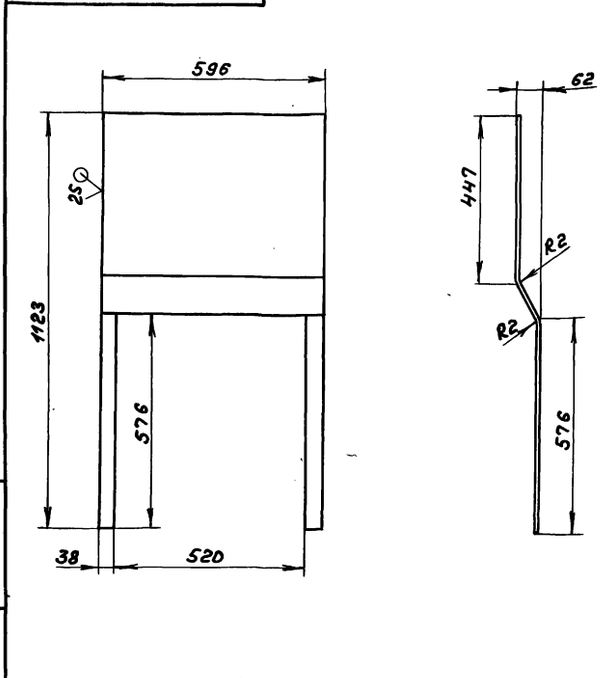

Н14, h14, ± IT14/2

Инв.№ подл. | Подп. и дата | Взам. инв.№ | Инв.№ дубл. | Подп. и дата

Изм.	Лист	№ докум.	Подп.	Дата
Разраб.		Нордвинкин		25.11.87
Пров.		Нордвинкин		
Т.контр.				
Н.контр.		Мюнтер		
Утв.				

А21А.87S.044

Стенка

Лит. | Масса | Масштаб: И | 5,9 | 1:10

Лист | Листов: 1 | 1

Лист Б-ПН-2 ГОСТ 19903-74 3-IV-Н-8 Ст.3сп ГОСТ 16523-70

Госстрой СССР ГПИ Горьковский САНТЕХПРОЕКТ

Копир.

Формат А4

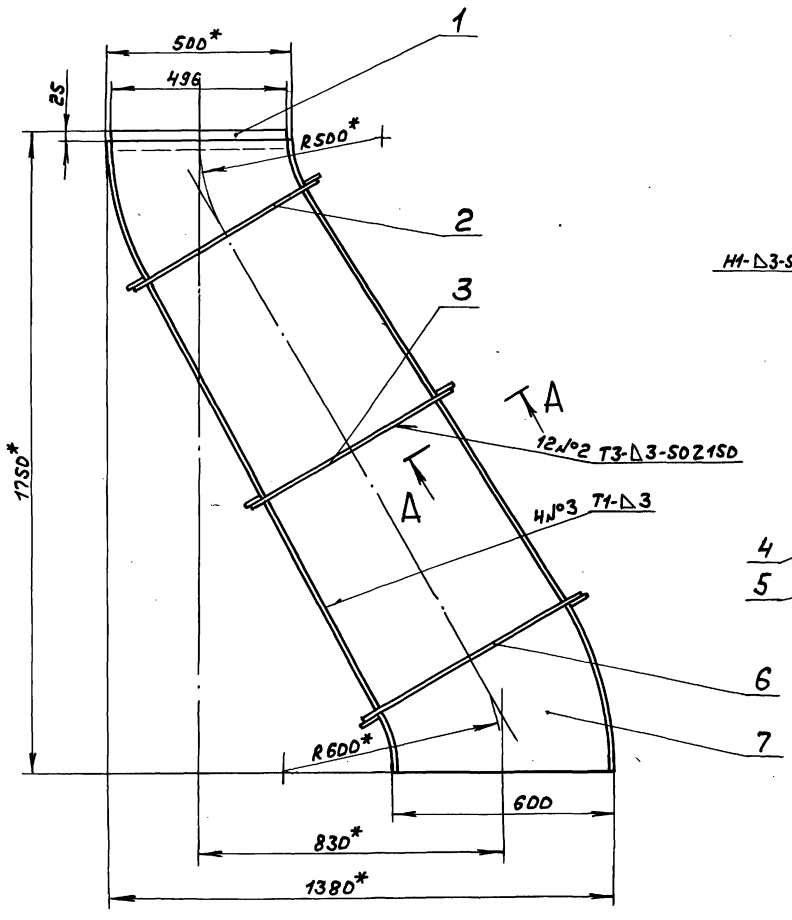

Поз. 7

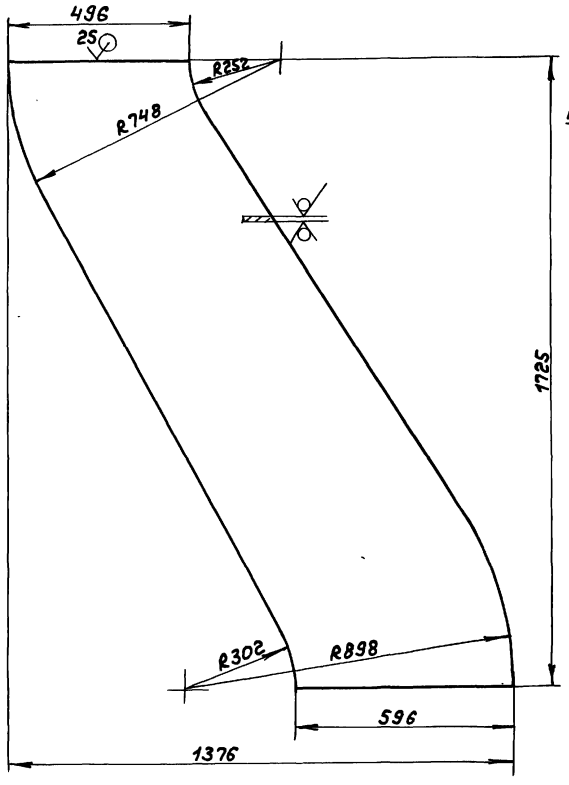

А-А
М1:2

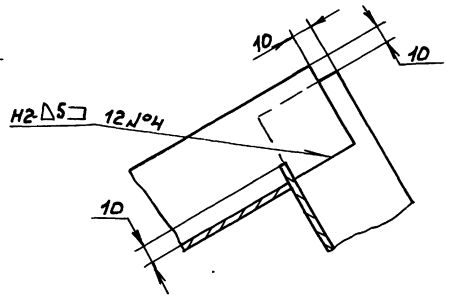

1. *Размеры для справок.
2. $h14,\pm\frac{IT16}{2}$.
3. Сварные швы по ГОСТ5264-80.

					А 21А.87S.0S0С6		
Изм.	Лист	№докум.	Подп.	Дата	Короб	Лит.	Масса	Масштаб
Разраб.	Мордвинкин			26.11.87		И	40,7	1:10
Пров.	Мордвинкин					Лист	Листов 1	
Т.контр.						Госстрой СССР ГПИ Горьковский САНТЕХПРОЕКТ		
Н.контр.	Мюнтер							
Утв.								

Копир. 23108-07 35 Формат А2

Инв.№ подл. | Подп. и дата | Взам. инв.№ | Инв.№ дубл. | Подп. и дата

Типовой проект 903-1-260.88 Альбом 6 часть 2

Формат	Зона	Поз.	Обозначение	Наименование	Кол.	Примечание
				Документация		
А3			Д21А.875.060СБ	Сборочный чертеж		
				Сборочные единицы		
А4		1	Д21А.874.010-02	Фланец		
				Детали		
Б4		2	Д21А.875.041	Пластина		
				Полоса 2-Б-5×50 ГОСТ 103-76 / Вст3сп ГОСТ 535-79		
				L=586 h14 25√	2	1,15кг
Б4		3	Д21А.875.042	Пластина		
				Полоса 2-Б-5×50 ГОСТ 103-76 / Вст3сп ГОСТ 535-79		
				L=286 h14 25√	2	0,56кг
Б4		4	Д21А.875.043	Ребро		
				Полоса 2-Б-5×50 ГОСТ 103-76 / Вст3сп ГОСТ 535-79		
				L=380 h14 25√	2	0,74кг
А4		5	Д21А.875.044	Стенка	1	

Изм	Лист	№ докум.	Подп.	Дата
Разраб.		Мордвинкин		25.11.84
Пров.		Мордвинкин		
Нач. отд.				
Н. контр.		Мюнтер		
Утв.				

Д21А.875.060

Карман всасывающий

Лит.	Лист	Листов
И	1	2

Госстрой СССР ГПИ Горьковский САНТЕХПРОЕКТ

формат А4

Формат	Зона	Поз.	Обозначение	Наименование	Кол.	Примечание
А4		6	Д21А.875.045	Стенка	2	
Б4		7	Д21А.875.046	Ребро		
				Полоса 2-Б-5×50 ГОСТ 103-76 / Вст3сп ГОСТ 535-79		
				L=680 h14 25√	2	1,33кг
А4		8	Д21А.875.047	Стенка	2	
А4		9	Д21А.875.048	Стенка	1	
А4		10	Д21А.875.049	Дно	1	
Б4		11	Д21А.875.051	Стенка		
				Лист Б-ПН-2 ГОСТ 19903-74 / 3-П-Н-Вст3сп ГОСТ 16523-70		
				(69×515) h14 25√	1	0,55кг

Изм	Лист	№ докум.	Подп.	Дата

Д21А.875.060

Лист 2

формат А4

Д21А.875.060СБ

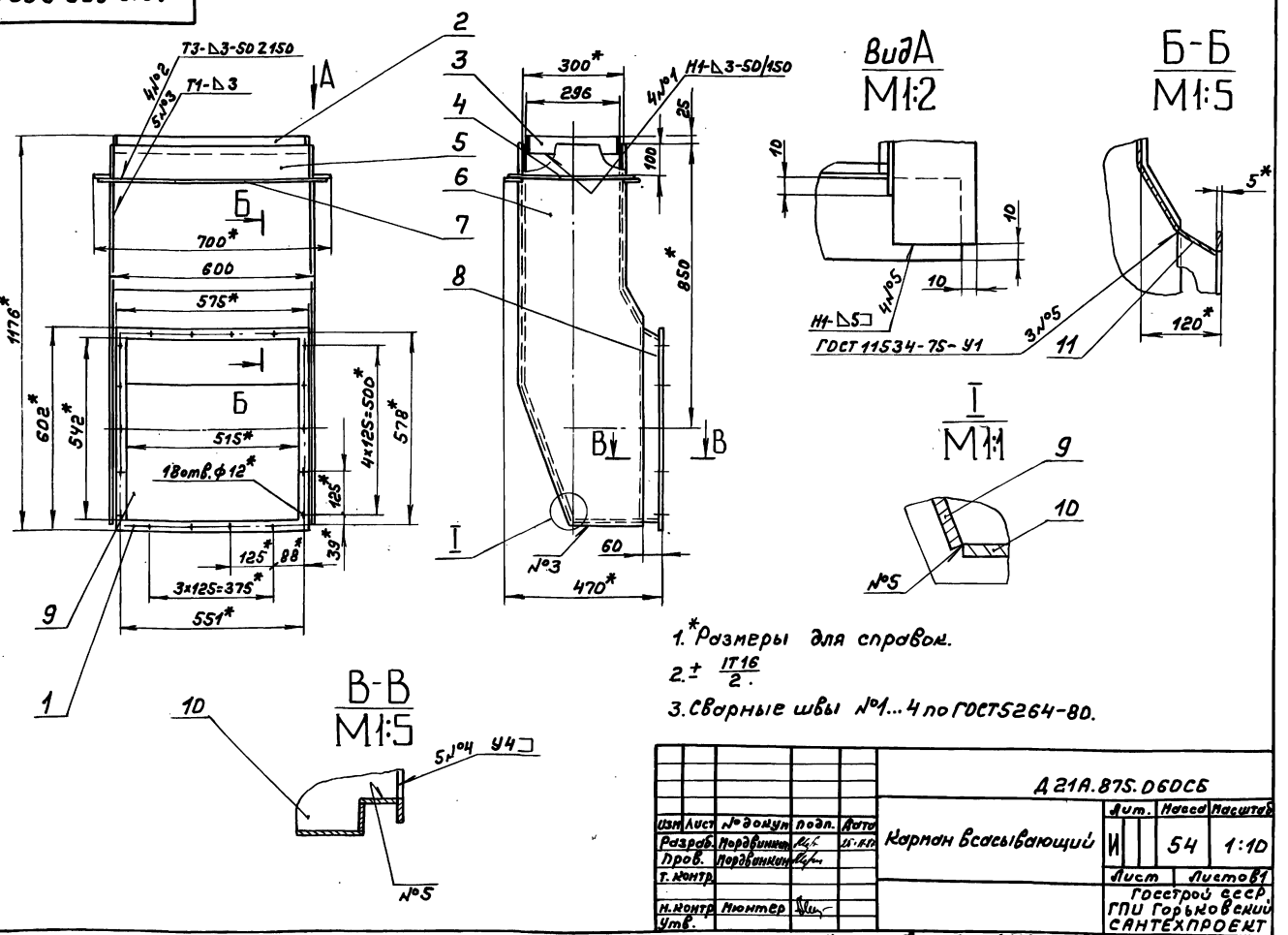

1. *Размеры для справок.
2. ± IT16/2.
3. Сварные швы №1...4 по ГОСТ 5264-80.

Изм	Лист	№ докум.	Подп.	Дата
Разраб.		Мордвинкин		25.11.84
Пров.		Мордвинкин		
Т. контр.				
Н. контр.		Мюнтер		
Утв.				

Д21А.875.060СБ

Карман всасывающий

Лит.	Масса	Масштаб
И	54	1:10

Лист | Листов 1

Госстрой СССР ГПИ Горьковский САНТЕХПРОЕКТ

Копир. 23.10.8 07 36 формат А3

Д21А.875.045

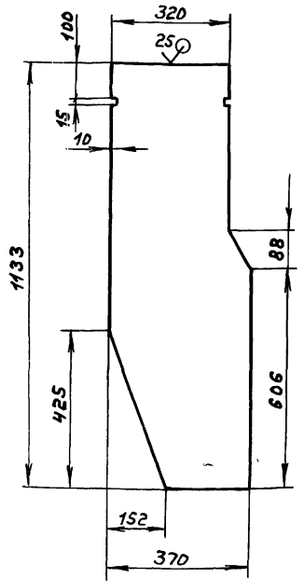

$h14, H14, \pm \frac{IT14}{2}$

Изм.	Лист	№ докум.	Подп.	Дата
Разраб.		Мордвинкин		25.11.87
Пров.		Мордвинкин		
Т. контр.				
Н. контр.		Мюнтер		
Утв.				

Стенка

Лит.	Масса	Масштаб
И	5,7	1:10
Лист	Листов 1	

Лист Б-ПН-2 ГОСТ 19903-74
3-Ш-Н-8Ст.3сп ГОСТ 16523-70

Госстрой СССР ГПИ Горьковский САНТЕХПРОЕКТ

Формат А4

Д21А.875.047

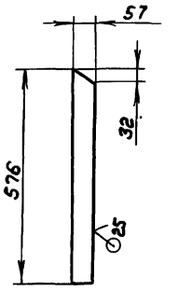

$h14, \pm \frac{IT14}{2}$

Изм.	Лист	№ докум.	Подп.	Дата
Разраб.		Мордвинкин		25.11.87
Пров.		Мордвинкин		
Т. контр.				
Н. контр.		Мюнтер		
Утв.				

Стенка

Лит.	Масса	Масштаб
И	0,52	1:10
Лист	Листов 1	

Лист Б-ПН-2 ГОСТ 19903-74
3-Ш-Н-8Ст.3сп ГОСТ 16523-70

Госстрой СССР ГПИ Горьковский САНТЕХПРОЕКТ

Формат А4

Д21А.875.048

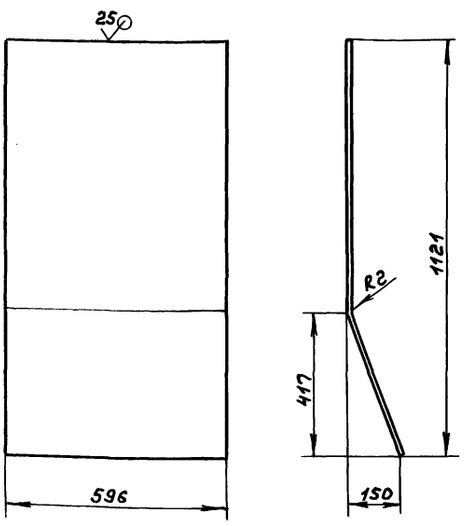

$h14, \pm \frac{IT16}{2}$

Изм.	Лист	№ докум.	Подп.	Дата
Разраб.		Мордвинкин		25.11.87
Пров.		Мордвинкин		
Т. контр.				
Н. контр.		Мюнтер		
Утв.				

Стенка

Лит.	Масса	Масштаб
И	10.85	1:10
Лист	Листов 1	

Лист Б-ПН-2 ГОСТ 19903-74
3-Ш-Н-8Ст.3сп ГОСТ 16523-70

Госстрой СССР ГПИ Горьковский САНТЕХПРОЕКТ

Формат А4

Д21А.875.049

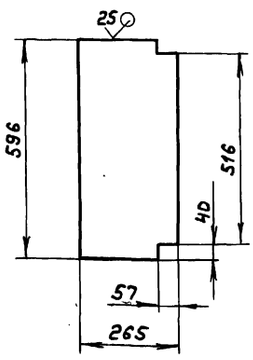

$h14, \pm \frac{IT14}{2}$

Изм.	Лист	№ докум.	Подп.	Дата
Разраб.		Мордвинкин		25.11.87
Пров.		Мордвинкин		
Т. контр.				
Н. контр.		Мюнтер		
Утв.				

Дно

Лит.	Масса	Масштаб
И	2,1	1:10
Лист	Листов 1	

Лист Б-ПН-2 ГОСТ 19903-74
3-Ш-Н-8Ст.3сп ГОСТ 16523-70

Госстрой СССР ГПИ Горьковский САНТЕХПРОЕКТ

Копир. 23108-07 37 Формат А4

Типовой проект 903-1-260.88 Альбом 6 часть 2

Формат	Зона	Поз.	Обозначение	Наименование	Кол.	Примечание
				Документация		
А3			А22А.017.000СБ	Сборочный чертеж		
				Сборочные единицы		
А4		1	А23Б.022.030	Накладка	1	
Б4		2	А23Б.022.040	Корпус	1	
				Детали		
А4		3	А23Б.022.011	Прокладка	1	
А4		4	А22А.017.001	Лист	1	

Изм.	Лист	№ докум.	Подп.	Дата
Разраб.		Мюнтер		25.11.87
Пров.		Мюнтер		
Нач.отд.				
Н.контр.		Мюнтер		
Утв.				

А22А.017.000

Шибер

Лит.	Лист	Листов
И		1

Госстрой СССР ГПИ Горьковский САНТЕХПРОЕКТ

Формат А4

А22А.017.001

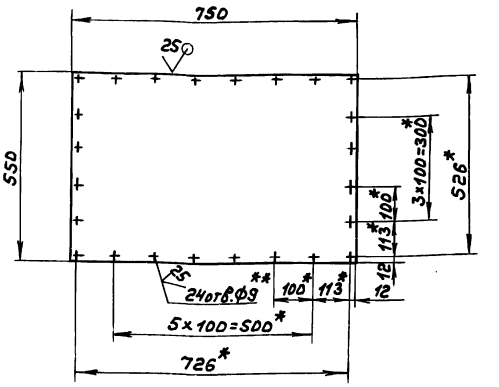

1.*Размеры для справок.

2.**Обработать по сопрягаемой детали.

3. $H16, \pm \frac{IT16}{2}$

Изм.	Лист	№ докум.	Подп.	Дата
Разраб.		Мюнтер		25.11.87
Пров.		Мюнтер		
Т.контр.				
Н.контр.		Мюнтер		
Утв.				

А22А.017.001

Лист

Лит.	Масса	Масштаб
И	3,23	1:10

Лист	Листов 1

Госстрой СССР ГПИ Горьковский САНТЕХПРОЕКТ

Б-ПН-1 ГОСТ 19903-74
Лист 3-Ц-Н-ВСт3спГОСТ 16523-70

Формат А4

А22А.017.000СБ

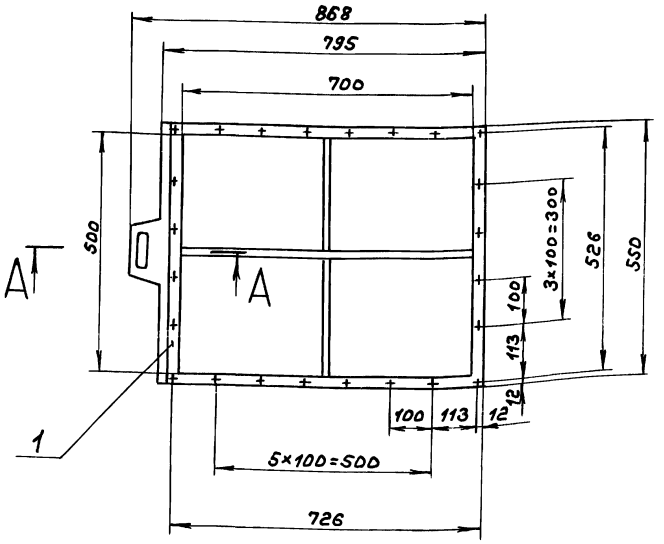

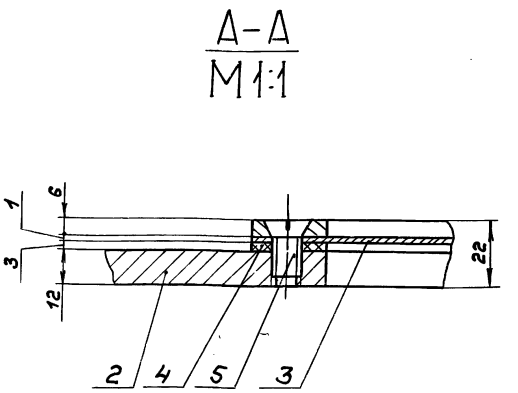

Размеры для справок.

Изм.	Лист	№ докум.	Подп.	Дата
Разраб.		Мюнтер		25.11.87
Пров.		Мюнтер		
Т.контр.				
Нач.отд.		Вольский		
Н.контр.		Мюнтер		
Утв.				

А22А.017.000СБ

Шибер

Лит.	Масса	Масштаб
И	16,6	1:10

Лист	Листов 1

Госстрой СССР ГПИ Горьковский САНТЕХПРОЕКТ

Копир. 27108-07 38 Формат А3

Типовой проект 903-1-260.88 Альбом 6 часть 2

Формат	Зона	Поз.	Обозначение	Наименование	Кол.	Примечание
				Документация		
А2			А236.022.000СБ	Сборочный чертеж		
				Сборочные единицы		
А4		1	А236.022.010	Фланец	2	
А4		2	А236.022.020	Фильтр	1	
				Детали		
А4		3	А236.022.001	Накладка	1	
А4		4	А236.022.002	Прокладка	1	
А4		5	А236.022.003	Прокладка	1	
А4		6	А236.022.004	Прокладка	2	
				Стандартные изделия		
				Болты ГОСТ 7798-70		
		7		М10×25.36	12	
		8		М12×55.36	20	
		9		Гайка М12.4 ГОСТ 5915-70	20	

Инв.№подл. | Подп. и дата | Взам.инв.№ | Инв.№дубл. | Подп. и дата

Изм.	Лист	№ докум.	Подп.	Дата
Разраб.		Мюнтер		25.11.87
Пров.		Мюнтер		
Нач.отд.		Вольский		
Н.контр.		Мюнтер		
Утв.				

А236.022.000

Фильтр

Лит.	Лист	Листов
И		1

Госстрой СССР ГПИ Горьковский САНТЕХПРОЕКТ

Формат А4

А236.022.001

125 (√)

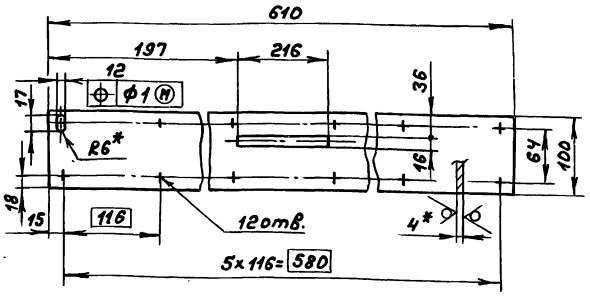

1.*Размеры для справок.

2. ± IT16/2

Инв.№подл. | Подп. и дата | Взам.инв.№ | Инв.№дубл. | Подп. и дата

Изм.	Лист	№ докум.	Подп.	Дата
Разраб.		Мюнтер		25.11.87
Пров.		Мюнтер		
Т.контр.				
Н.контр.		Мюнтер		
Утв.				

А236.022.001

Накладка

Лит.	Масса	Масштаб
И	1,72	1:5
Лист	Листов 1	

Лист 6-ПН-4 ГОСТ 19903-74
Вст3сп ГОСТ 14637-79

Госстрой СССР ГПИ Горьковский САНТЕХПРОЕКТ

Формат А4

А236.022.002

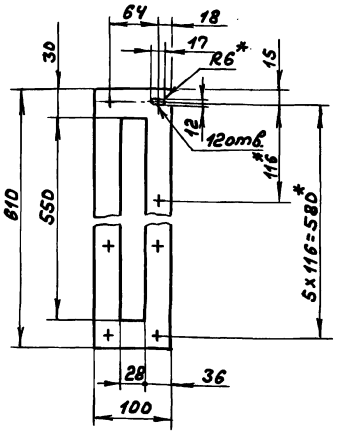

1.*Размеры для справок.

2.**Обработать по сопрягаемой детали.

Инв.№подл. | Подп. и дата | Взам.инв.№ | Инв.№дубл. | Подп. и дата

Изм.	Лист	№ докум.	Подп.	Дата
Разраб.		Мюнтер		25.11.87
Пров.		Мюнтер		
Т.контр.				
Н.контр.		Мюнтер		
Утв.				

А236.022.002

Прокладка

Лит.	Масса	Масштаб
И	0,2	1:5
Лист	Листов 1	

Картон асбестовый КАОН-1-3 ГОСТ 2850-80

Госстрой СССР ГПИ Горьковский САНТЕХПРОЕКТ

Формат А4

А236.022.003

125 (√)

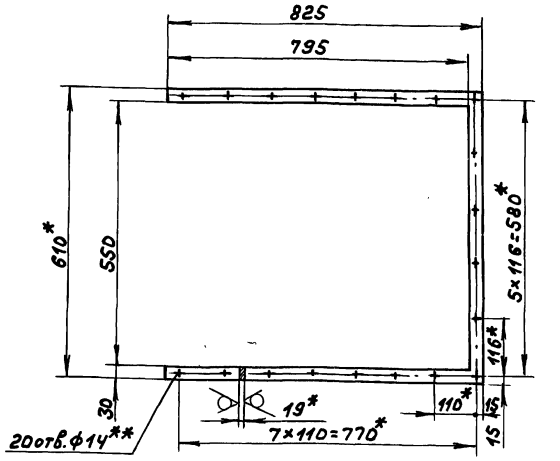

1.*Размеры для справок.

2.**Обработать по сопрягаемой детали.

3. H14, ± IT16/2

Инв.№подл. | Подп. и дата | Взам.инв.№ | Инв.№дубл. | Подп. и дата

Изм.	Лист	№ докум.	Подп.	Дата
Разраб.		Мюнтер		25.11.87
Пров.		Мюнтер		
Т.контр.				
Н.контр.		Мюнтер		
Утв.				

А236.022.003

Прокладка

Лит.	Масса	Масштаб
И	9,82	1:10
Лист	Листов 1	

Лист 6-ПН-19 ГОСТ 19903-74
Вст3сп ГОСТ 14637-79

Госстрой СССР ГПИ Горьковский САНТЕХПРОЕКТ

Копир. — 03108-07 — 39

Формат А4

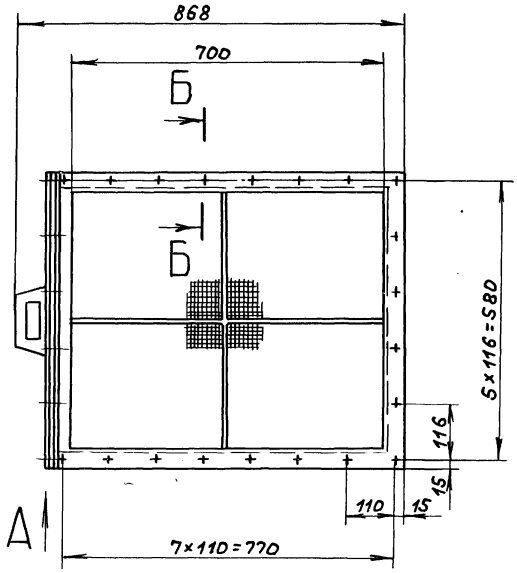

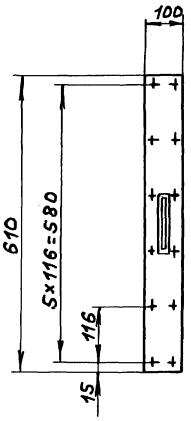

Вид Д
М1:1

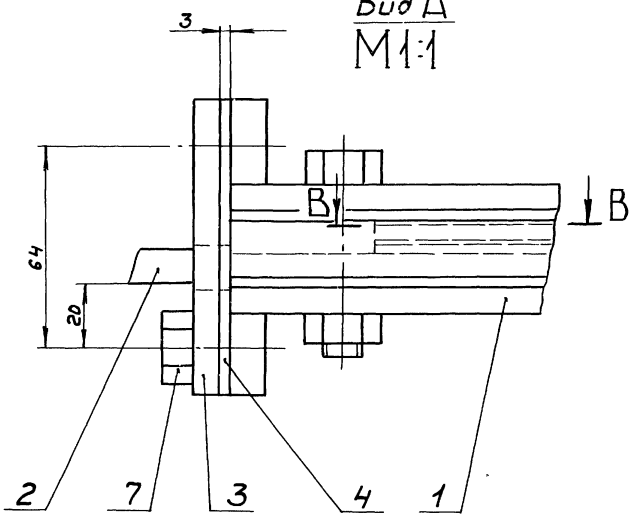

Б-Б
М1:1

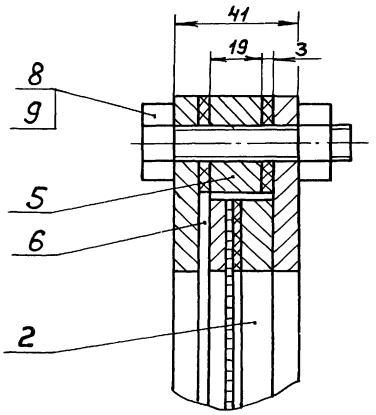

Г-Г
М1:1

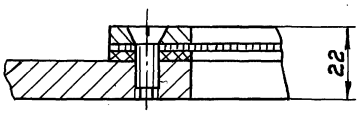

В-В

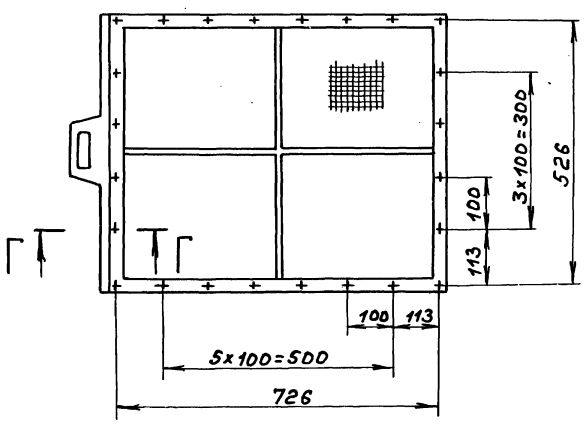

Размеры для справок.

						Д23Б.022.000СБ		
Изм.	Лист	№ докум.	Подп.	Дата			Лит.	Масса	Масштаб
Разраб.		Мюнтер		25.11.87	Фильтр		И	38	1:10
Пров.		Мюнтер					Лист	Листов 1
Т.контр.							Госстрой СССР ГПИ Горьковский САНТЕХПРОЕКТ	
Нач.отд.		Вольский						
Н.контр.		Мюнтер						
Утв.								

Копир. 23108-07 Формат А2

Инв.№подл. | Подп. и дата | Взам.инв.№ | Инв.№дубл. | Подп. и дата

А236.022.004

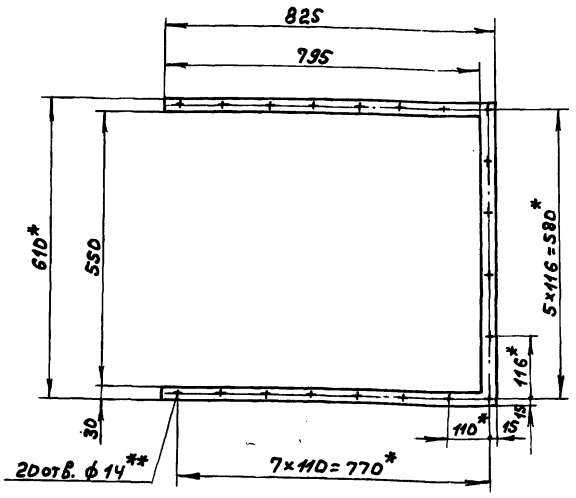

1.*Размеры для справок.
2.**Обработать по сопрягаемой детали.

Изм.	Лист	№ докум.	Подп.	Дата
Разраб.		Мюнтер		25/IX 87
Пров.		Мюнтер		
Т. контр.				
Н. контр.		Мюнтер		
Утв.				

А236.022.004

Прокладка

Лит.	Масса	Масштаб
И	0,32	1:10
Лист	Листов 1	

Картон асбестовый КАОН-1-3 ГОСТ 2850-80

Госстрой СССР ГПИ Горьковский САНТЕХПРОЕКТ

Формат А4

Формат	Зона	Поз.	Обозначение	Наименование	Кол.	Примечание
				Документация		
А3			А236.022.010СБ	Сборочный чертеж		
				Детали		
Б4		1	А236.022.006	Планка		
				Полоса 2-Б-8×70 ГОСТ 103-76		
				Вст3сп ГОСТ 535-79		
				L = 612 h16 (25)	1	2,7 кг.
Б4		2	А236.022.007	Планка		
				Полоса 2-Б-8×56 ГОСТ 103-76		
				Вст3сп ГОСТ 535-79		
				L = 700 h16 (25)	2	2,5 кг.
Б4		3	А236.022.008	Планка		
				Полоса 2-Б-8×56 ГОСТ 103-76		
				Вст3сп ГОСТ 535-79		
				L = 612 h16 (25)	1	2,2 кг.
А4		4	А236.022.009	Планка	1	

Изм.	Лист	№ докум.	Подп.	Дата
Разраб.		Мюнтер		25/IX 87
Пров.		Мюнтер		
Нач. отд.				
Н. контр.		Мюнтер		
Утв.				

А236.022.010

Фланец

Лит.	Лист	Листов 6
И	1	

Госстрой СССР ГПИ Горьковский САНТЕХПРОЕКТ

Формат А4

А236.022.010СБ

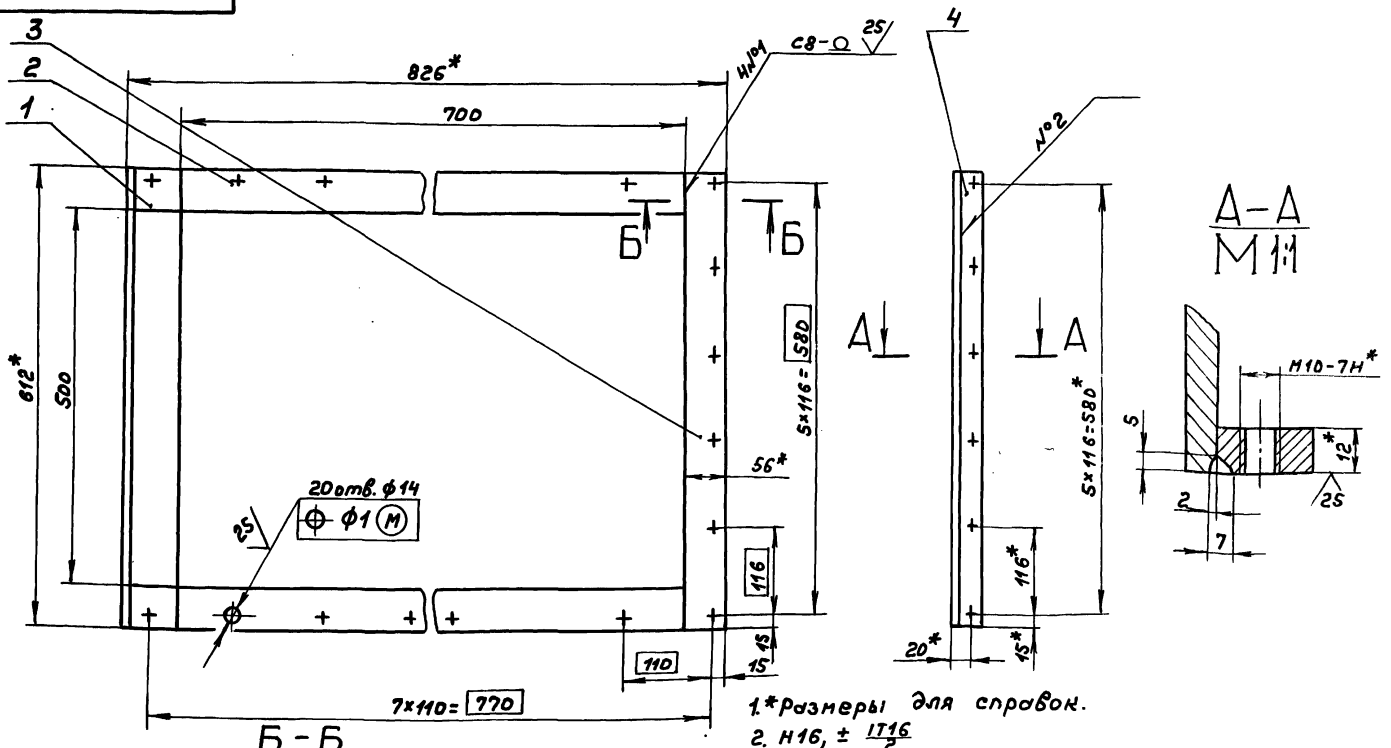

Б-Б
М 1:1

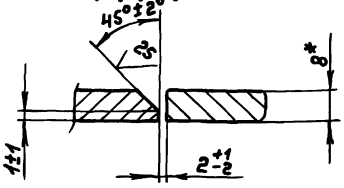

1.*Размеры для справок.
2. Н16, ± IT16/2
3. Сварные швы по ГОСТ 5264-80.
4. Сварка ручная дуговая.

Изм.	Лист	№ докум.	Подп.	Дата
Разраб.		Мюнтер		25/IX 87
Пров.		Мюнтер		
Т. контр.				
Н. контр.		Мюнтер		
Утв.				

А236.022.010СБ

Фланец

Лит.	Масса	Масштаб
И	11,5	1:5
Лист	Листов 1	

Госстрой СССР ГПИ Горьковский САНТЕХПРОЕКТ

Копир. 23108-пт 41 Формат А3

25 √(V)

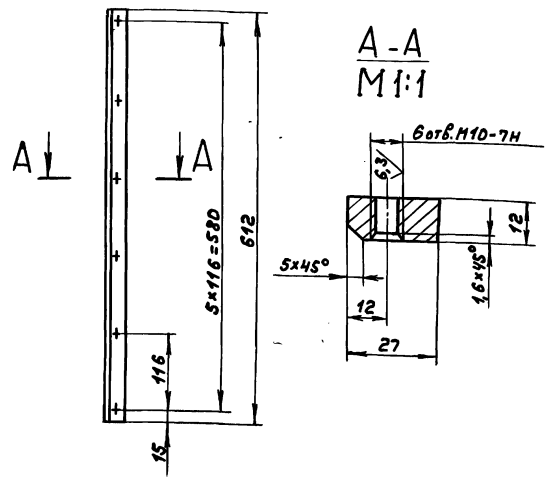

$h16; \pm \frac{IT16}{2}$

Изм.	Лист	№докум.	Подп.	Дата
Разраб.	Нюнтер			25.11.87
Пров.	Нюнтер			
Т.контр.				
Н.контр.	Нюнтер			
Утв.				

А235.022.009

Планка

Лит.	Масса	Масштаб
И	1,5	1:5
Лист	Листов 1	

Госстрой СССР ГПИ Горьковский САНТЕХПРОЕКТ

Вст3сп ГОСТ 380-71

Формат А4

Поз.	Обозначение	Наименование	Кол.	Примечание
		Документация		
А3	А235.022.020СБ	Сборочный чертеж		
		Сборочные единицы		
А4	1 А235.022.030	Накладка	1	
А4	2 А235.022.040	Корпус	1	
		Детали		
А4	3 А235.022.011	Прокладка	1	
А4	4 А235.022.012	Сетка	1	
		Стандартные изделия		
	5	Винт М8×20.36 ГОСТ 17475-80	24	

Изм.	Лист	№докум.	Подп.	Дата
Разраб.	Нюнтер			25.11.87
Пров.	Нюнтер			
Нач.отд.	Водский			
Н.контр.	Нюнтер			
Утв.				

А235.022.020

Фильтр

Лит.	Лист	Листов
И		1

Госстрой СССР ГПИ Горьковский САНТЕХПРОЕКТ

Формат А4

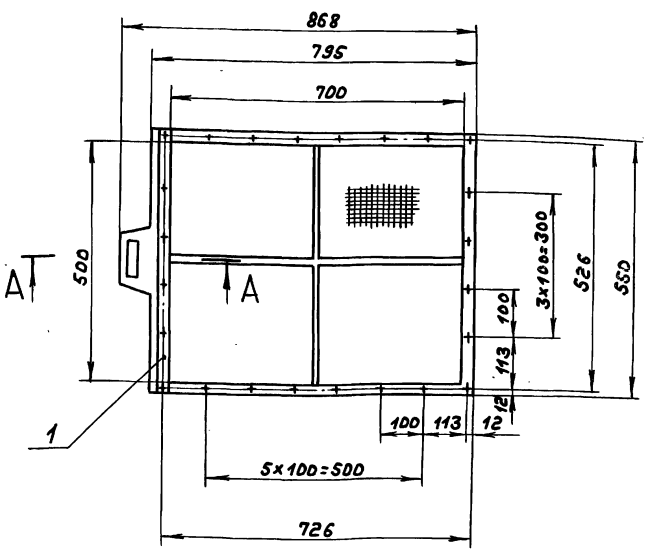

А-А
М1:1

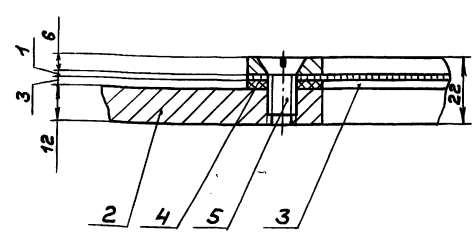

Размеры для справок.

Изм.	Лист	№докум.	Подп.	Дата
Разраб.	Нюнтер			25.11.87
Пров.	Нюнтер			
Т.контр.				
Нач.отд.				
Н.контр.	Нюнтер			
Утв.				

А235.022.020СБ

Фильтр

Лит.	Масса	Масштаб
И	14	1:10
Лист	Листов 1	

Госстрой СССР ГПИ Горьковский САНТЕХПРОЕКТ

Копир. 23108-07 42 Формат А3

Инв.№подл. | Подп. и дата | Взам.инв.№ | Инв.№дубл. | Подп. и дата

Типовой проект 903-1-260.88 Альбом 6 Часть 2

Инв.№подл. | Подп. и дата | Взам.инв.№ | Инв.№дубл. | Подп. и дата

4236.022.011

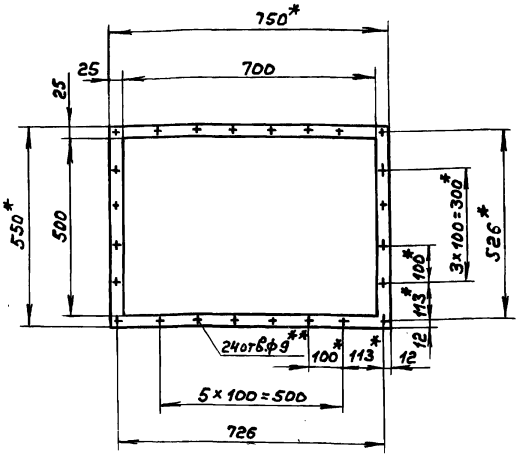

1.* Размеры для справок.

2.** Обработать по сопрягаемой детали.

Изм.	Лист	№ докум.	Подп.	Дата
Разраб.		Мюнтер		21.1.87
Пров.		Мюнтер		
Т.контр.				
Н.контр.		Мюнтер		
Утв.				

Д236.022.011

Прокладка

Лит.	Масса	Масштаб
И	0,5	1:10

Лист	Листов 1

Картон асбестовый КАОН-1-3 ГОСТ 2850-80

Госстрой СССР ГПИ Горьковский САНТЕХПРОЕКТ

Формат А4

4236.022.012

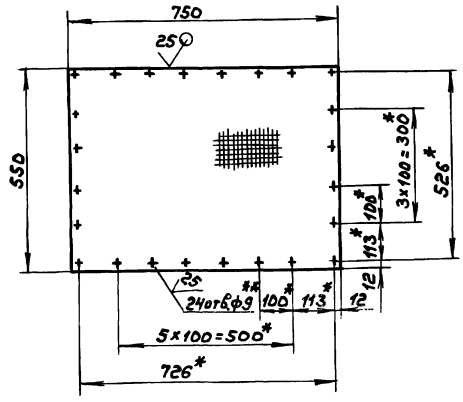

1.* Размеры для справок.

2.** Обработать по сопрягаемой детали.

3. H16, $\pm \frac{IT16}{2}$

Изм.	Лист	№ докум.	Подп.	Дата
Разраб.		Мюнтер		21.1.87
Пров.		Мюнтер		
Т.контр.				
Н.контр.		Мюнтер		
Утв.				

Д236.022.012

Сетка

Лит.	Масса	Масштаб
И	0,58	1:10

Лист	Листов 1

Сетка полутонкая ВГОСТ 6613-73

Госстрой СССР ГПИ Горьковский САНТЕХПРОЕКТ

Формат А4

Формат	Зона	Поз.	Обозначение	Наименование	Кол.	Примечание
				Документация		
А3			Д236.022.030СБ	Сборочный чертеж		
				Детали		
Б4		1	Д236.022.014	Полоса		
				Полоса 2-Б-6х25 ГОСТ 103-76		
				Ст3сп ГОСТ 535-79		
				L=550 h16 (25)	2	0,65кг
Б4		2	Д236.022.015	Полоса		
				Полоса 2-Б-6х25 ГОСТ 103-76		
				Ст3сп ГОСТ 535-79		
				L=700 h16 (25)	2	0,82кг

Изм.	Лист	№ докум.	Подп.	Дата
Разраб.		Мюнтер		21.1.87
Пров.		Мюнтер		
Нач.отд.				
Н.контр.		Мюнтер		
Утв.				

Д236.022.030

Накладка

Лит.	Лист	Листов
И		1

Госстрой СССР ГПИ Горьковский САНТЕХПРОЕКТ

Формат А4

Формат	Зона	Поз.	Обозначение	Наименование	Кол.	Примечание
				Документация		
А3			Д236.022.040СБ	Сборочный чертеж		
				Детали		
А4		1	Д236.022.017	Ручка	1	
Б4		2	Д236.022.018	Полоса		
				Полоса 2-Б-12х25 ГОСТ 103-76		
				Ст3сп ГОСТ 535-79		
				L=700 h16 (25)	2	1,68кг
Б4		3	Д236.022.019	Полоса		
				Полоса 2-Б-12х25 ГОСТ 103-76		
				Ст3сп ГОСТ 535-79		
				L=550 h16 (25)	1	1,3кг
Б4		4	Д236.022.021	Связь		
				Круг 10-В ГОСТ 2590-71		
				Ст3сп ГОСТ 535-79		
				L=699 h16 (25)	1	0,43кг
Б4		5	Д236.022.022	Связь		
				Круг 10-В ГОСТ 2590-71		
				Ст3сп ГОСТ 535-79		
				L=244 h16 (25)	2	0,15кг

Изм.	Лист	№ докум.	Подп.	Дата
Разраб.		Мюнтер		21.1.87
Пров.		Мюнтер		
Нач.отд.				
Н.контр.		Мюнтер		
Утв.				

Д236.022.040

Корпус

Лит.	Лист	Листов
И		1

Госстрой СССР ГПИ Горьковский САНТЕХПРОЕКТ

Копир. 23108-07 43 Формат А4

Типовой проект 903-1-260.88 Альбом 6 Часть 2

Д236.022.030СБ

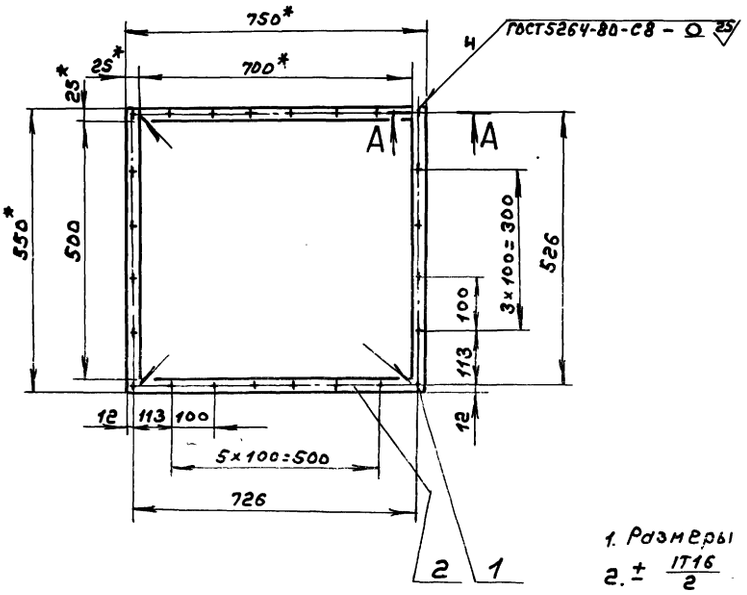

А–А
М 1:1

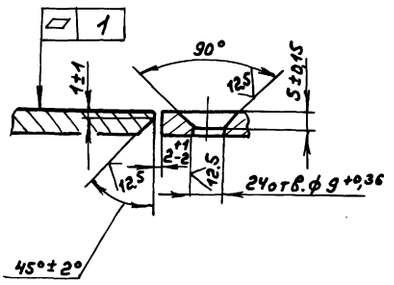

1. Размеры для справок.
2. ± IT16/2

					Д236.022.030СБ	
Изм.	Лист	№докум.	Подп.	Дата	Накладка	Лит. И / Масса 3 / Масштаб 1:10
Разраб.		Мюнтер		27.11.87		Лист / Листов 1
Пров.		Мюнтер				Госстрой СССР ГПИ Горьковский САНТЕХПРОЕКТ
Т.контр.						
Н.контр.		Мюнтер				
Утв.						

Инв.№подл. | Подп. и дата | Взам.инв.№ | Инв.№дубл. | Подп. и дата

Формат А3

Д236.022.040СБ

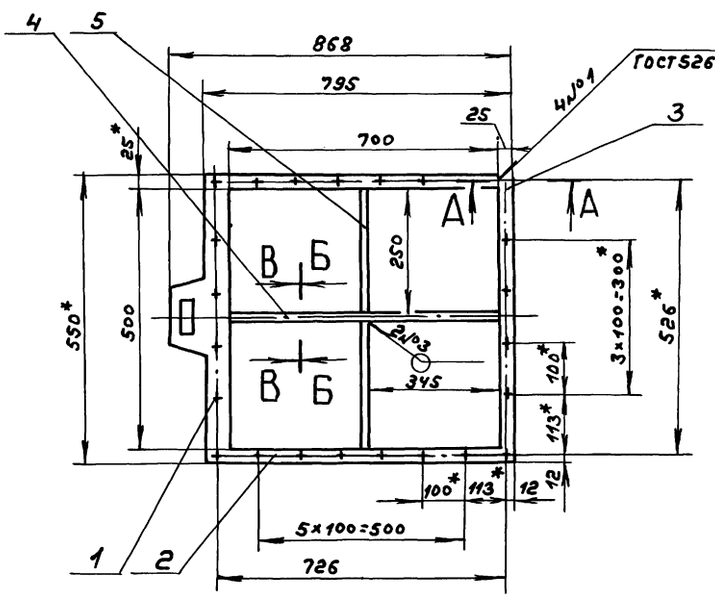

В – В
М 1:1

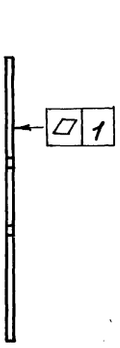

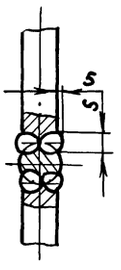

1. *Размеры для справок.
2. **Обработать по сопрягаемой детали.
3. ± IT16/2.
4. Сварка ручная дуговая.

А–А
М 1:1

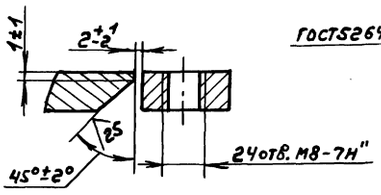

Б-Б
М 1:1

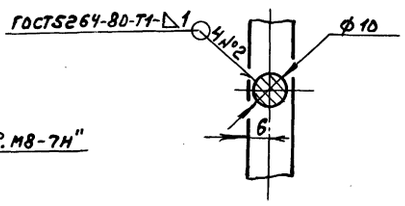

					Д236.022.040СБ	
Изм.	Лист	№докум.	Подп.	Дата	Корпус	Лит. И / Масса 9,4 / Масштаб 1:10
Разраб.		Мюнтер		27.11.87		Лист / Листов 1
Пров.		Мюнтер				Госстрой СССР ГПИ Горьковский САНТЕХПРОЕКТ
Т.контр.						
Н.контр.		Мюнтер				
Утв.						

Инв.№подл. | Подп. и дата | Взам.инв.№ | Инв.№дубл. | Подп. и дата

Копир. 24108-07 4

Формат А3

Типовой проект 903-1-260.88 Альбом 6 часть 2

Д23Б.022.017

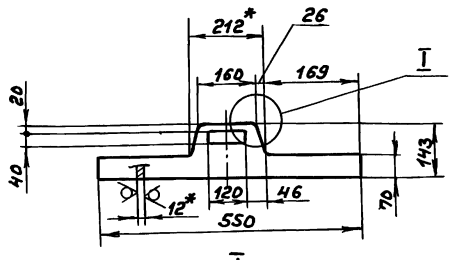

I
M1:1

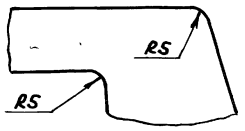

1.* Размеры для справок.

2. $\pm \frac{IT16}{2}$.

Изм	Лист	№ докум.	Подп.	Дата	Д23Б.022.017			
Разраб.		Мюнтер		25.11.87	Ручка	Лит. И	Масса 3,9	Масштаб 1:10
Пров.		Мюнтер				Лист	Листов 1	
Т.контр.								
Н.контр.		Мюнтер			Лист Б-ПН-12 ГОСТ19903-74 / ВСт3сп ГОСТ14637-79	Госстрой СССР ГПИ Горьковский САНТЕХПРОЕКТ		
Утв.								

Формат А4

Формат	Зона	Поз.	Обозначение	Наименование	Кол.	Примечание
				Документация		
А4			Д23Д.473.000СБ	Сборочный чертеж		
				Детали		
Б4		1	Д23Д.473.001	Плита		
				Лист Б-ПН-5 ГОСТ19903-74		
				ВСт.3сп ГОСТ14637-79		
				(100×200) h14 25	2	0,79кг
Б4		2	Д23Д.473.002	Стойка		
				Швеллер 8 ГОСТ8240-72		
				ВСт.3сп ГОСТ535-79		
				L=859 h14 25	1	6,06кг

Изм	Лист	№ докум.	Подп.	Дата	Д23Д.473.000			
Разраб.		Мордвинкин		25.11.87	Опора	Лит. И	Лист	Листов 1
Пров.		Мордвинкин				Госстрой СССР ГПИ Горьковский САНТЕХПРОЕКТ		
Нач.отд.		Вольский						
Н.контр.		Мюнтер						
Утв.								

Формат А4

Д23Д.473.000СБ

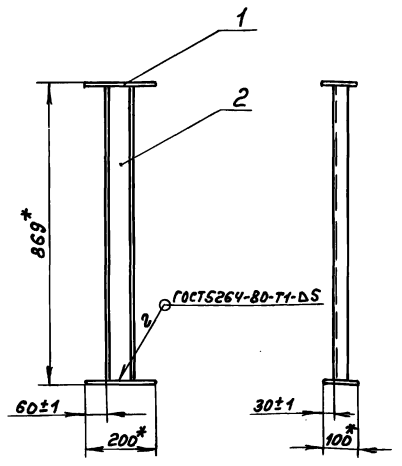

*Размеры для справок

Изм	Лист	№ докум.	Подп.	Дата	Д23Д.473.000СБ			
Разраб.		Мордвинкин		25.11.87	Опора	Лит. И	Масса 7,64	Масштаб 1:10
Пров.		Мордвинкин				Лист	Листов 1	
Т.контр.								
Нач.отд.		Вольский				Госстрой СССР ГПИ Горьковский САНТЕХПРОЕКТ		
Н.контр.		Мюнтер						
Утв.								

Формат А4

Формат	Зона	Поз.	Обозначение	Наименование	Кол.	Примечание
				Документация		
А2			Д23Д.474.000СБ	Сборочный чертеж		
				Сборочные единицы		
А4		1	Д23Д.474.010	Площадка	1	
А4		2	Д23Д.474.020	Кронштейн	1	
				Стандартные изделия		
		3		Болт М12×45.36 ГОСТ7798-70	3	
		4		Гайка М12.4 ГОСТ5915-70	3	
		5		Шайба 12.01.06 ГОСТ10906-78	3	

Изм	Лист	№ докум.	Подп.	Дата	Д23Д.474.000			
Разраб.		Панова		25.11.87	Площадка к деаэратору	Лит. И	Лист	Листов 1
Пров.						Госстрой СССР ГПИ Горьковский САНТЕХПРОЕКТ		
Нач.отд.		Вольский						
Н.контр.		Мюнтер						
Утв.								

Копир. 23108-07 45 Формат А4

Типовой проект 903-1-260.88 Альбом 6 часть 2

Инв.№подл. | Подп. и дата | Взам.инв.№ | Инв.№дубл. | Подп. и дата

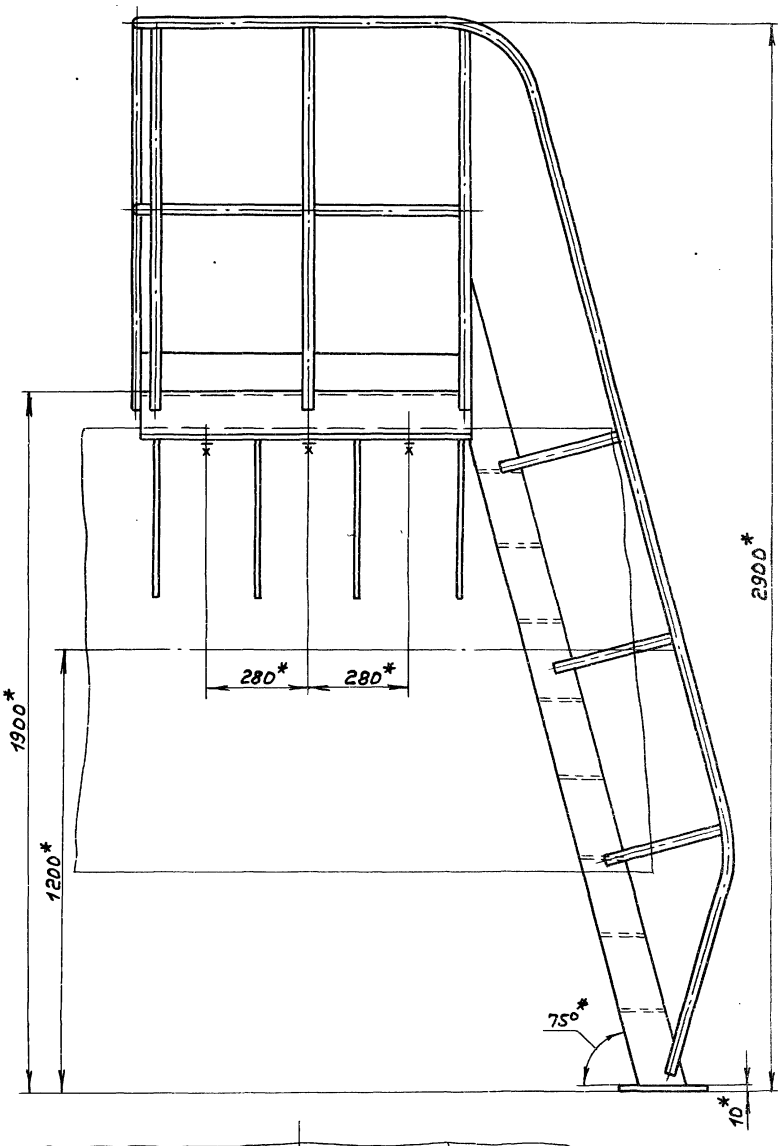

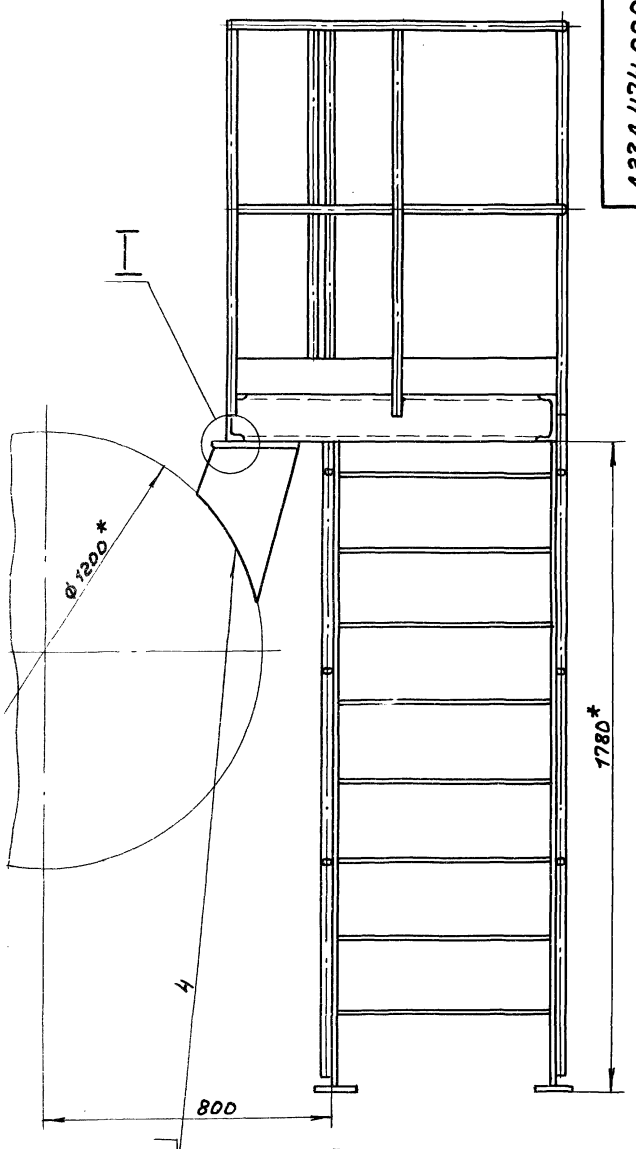

ГОСТ5264-80-Т3-△6

I
М 1:1

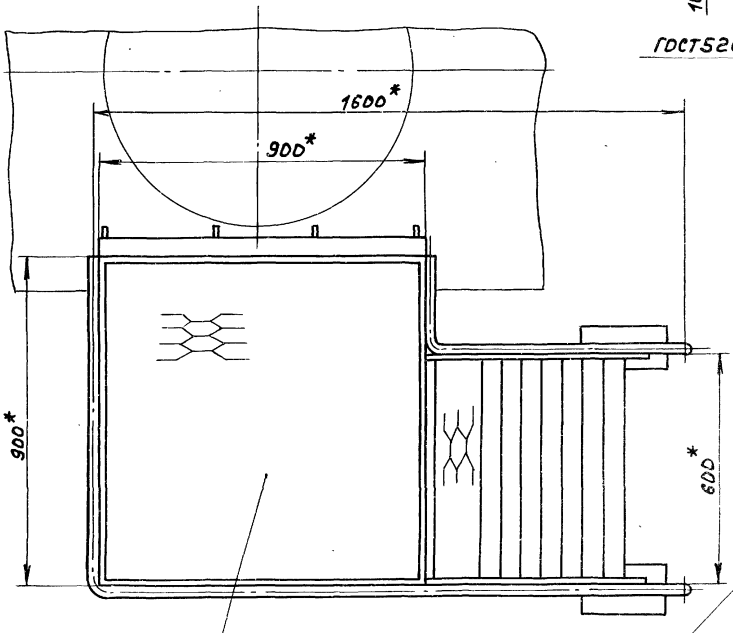

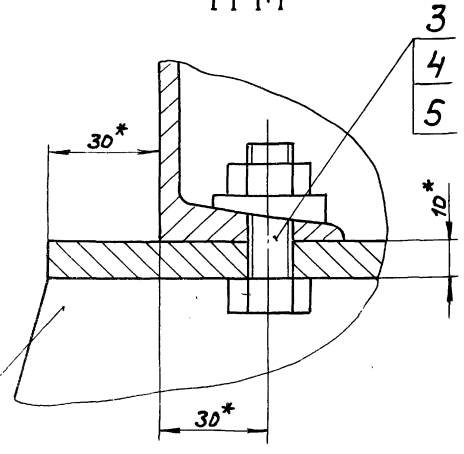

*Размеры для справок.

1

2

Изм.	Лист	№ докум.	Подп.	Дата	
Разраб.		Панова		15.11.91	
Пров.		Панова			
Т.контр.					
Нач.отд.		Вольский			
Н.контр.		Мюнтер			
Утв.					

Д23Д.474.000СБ

Площадка к деаэратору

Лит.	Масса	Масштаб
И	183	1:10
Лист	Листов 1	

Госстрой СССР, ГПИ Горьковский САНТЕХПРОЕКТ

Копир. Формат А2

Д23Д.474.000СБ

Альбом 6 часть 2

Типовой проект 903-1-260.88

Формат	Зона	Поз.	Обозначение	Наименование	Кол.	Примечание
				Документация		
А2			Д23Д.474.010 СБ	Сборочный чертеж		
				Детали		
А4		1	Д23Д.474.001	Перекладина	1	
		2	-01	Перекладина	2	
		3	-02	Перекладина	1	
А4		4	Д23Д.474.002	Поручень	1	
А4		5	Д23Д.474.003	Перекладина	1	
Б4		6	Д23Д.474.004	Бортик		
				Лента 0,8-ОМ-В-1-30×100 ГОСТ 503-81		
				L = 260 h16	1	0,61 кг
А4		7	Д23Д.474.005	Швеллер	2	
Б4		8	Д23Д.474.006	Настил		
				Лист ПВ 406 ГОСТ 8706-78		
				(880×880) h16	1	12,2 кг

Д23Д.474.010

Площадка

Лит. | Лист 1 | Листов 2

Госстрой СССР ГПИ Горьковский САНТЕХПРОЕКТ

Изм. Лист № докум. Подп. Дата

Разраб. Панова

Пров. Панова

Нач.отд.

Н.контр. Мюнтер

Утв.

Инв.№подл. | Подп. и дата | Взам.инв.№ | Инв.№дубл. | Подп. и дата

Формат А4

Формат	Зона	Поз.	Обозначение	Наименование	Кол.	Примечание
А4		9	Д23Д.474.007	Ступень	8	
А4		10	Д23Д.474.008	Стойка	6	
А4		11	Д23Д.474.009	Тетива	2	
Б4		12	Д23Д.474.011	Швеллер		
				Швеллер 12-ГОСТ 8240-72 / Вст3сп ГОСТ 535-79		
				L = 900 h16	2	9,36 кг
А4		13	Д23Д.474.008-01	Стойка	7	
А4		14	Д23Д.474.012	Поручень	1	
А4		15	Д23Д.474.013	Плита		
				Лист Б-ПН-10 ГОСТ 19903-74 / Вст3сп ГОСТ 14637-79		
				(100×250) h16	2	1,96 кг
А4		16	Д23Д.474.014	Поручень	1	
Б4		17	Д23Д.474.015	Бортик		
				Лента 0,8-ОМ-В-1-3×100 ГОСТ 503-81		
				L = 1775 h16	1	4,2 кг

Д23Д.474.010

Изм. Лист № докум. Подп. Дата

Лист 2

Формат А4

Д23Д.474.001

25 (√)

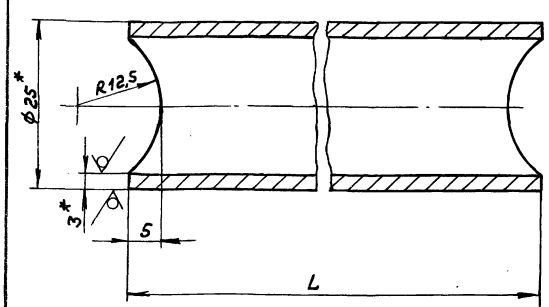

Обозначение	L мм.	Масса, кг
Д23Д.474.001	198	0,31
-01	410	0,66
-02	422	0,71

1. *Размеры для справок.
2. ± IT16/2

Д23Д.474.001

Перекладина

Лит. И | Масса см. табл. | Масштаб 2:1

Лист | Листов 1

Труба 25×3 ГОСТ 8732-78 / Вст3сп ГОСТ 8731-74

Госстрой СССР ГПИ Горьковский САНТЕХПРОЕКТ

Изм. Лист № докум. Подп. Дата

Разраб. Панова

Пров. Панова

Т.контр.

Н.контр. Мюнтер

Утв.

Инв.№подл. | Подп. и дата | Взам.инв.№ | Инв.№дубл. | Подп. и дата

Формат А4

Д23Д.474.002

√

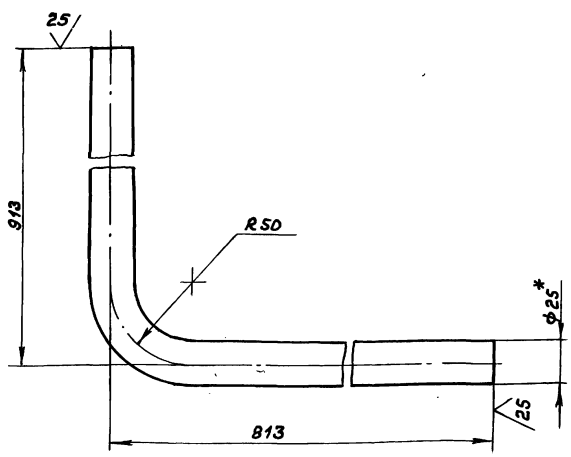

1. *Размеры для справок.
2. ± IT16/2

Д23Д.474.002

Поручень

Лит. И | Масса 2,8 | Масштаб 1:2

Лист | Листов 1

Труба 25×3 ГОСТ 8732-78 / Вст3сп ГОСТ 8731-74

Госстрой СССР ГПИ Горьковский САНТЕХПРОЕКТ

Изм. Лист № докум. Подп. Дата

Разраб. Панова

Пров. Панова

Т.контр.

Н.контр. Мюнтер

Утв.

Инв.№подл. | Подп. и дата | Взам.инв.№ | Инв.№дубл. | Подп. и дата

Копир.

Формат А4

Типовой проект 903-1-260.88 Альбом 6 часть 2

Д23Д.474.010СБ

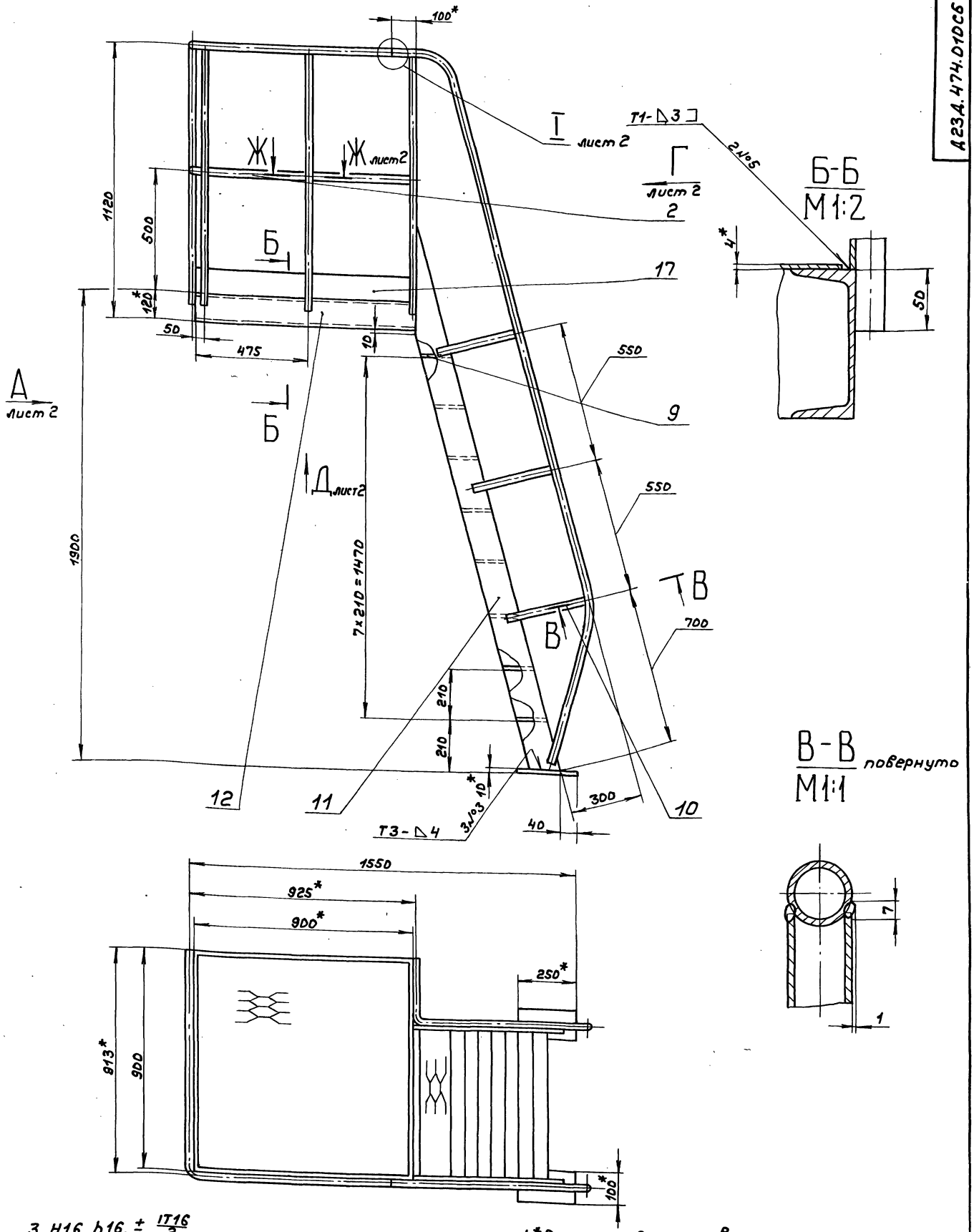

3. H16, h16, ± $\frac{IT16}{2}$
4. Сварные швы №1, 2, 3, 4, 5, 6 по ГОСТ 5264-80; №7 по ГОСТ 16037-80.
5. Сварка ручная дуговая.

1.* Размеры для справок.
2.** Обработать по сопрягаемой детали.

					Д23Д.474.010СБ			
Изм.	Лист	№докум.	Подп.	Дата	Площадка	Лит.	Масса	Масштаб
Разраб.		Панова		26.11.81		И	145	1:10
Пров.		Панова				Лист 1	Листов 2	
Т.контр.						Госстрой СССР ГПИ Горьковский САНТЕХПРОЕКТ		
Н.контр.		Мюнтер						
Утв.								

Инв. № подл. | Подп. и дата | Взам. инв. № | Инв. № дубл. | Подп. и дата

Копир. 23108-07 48 формат А2

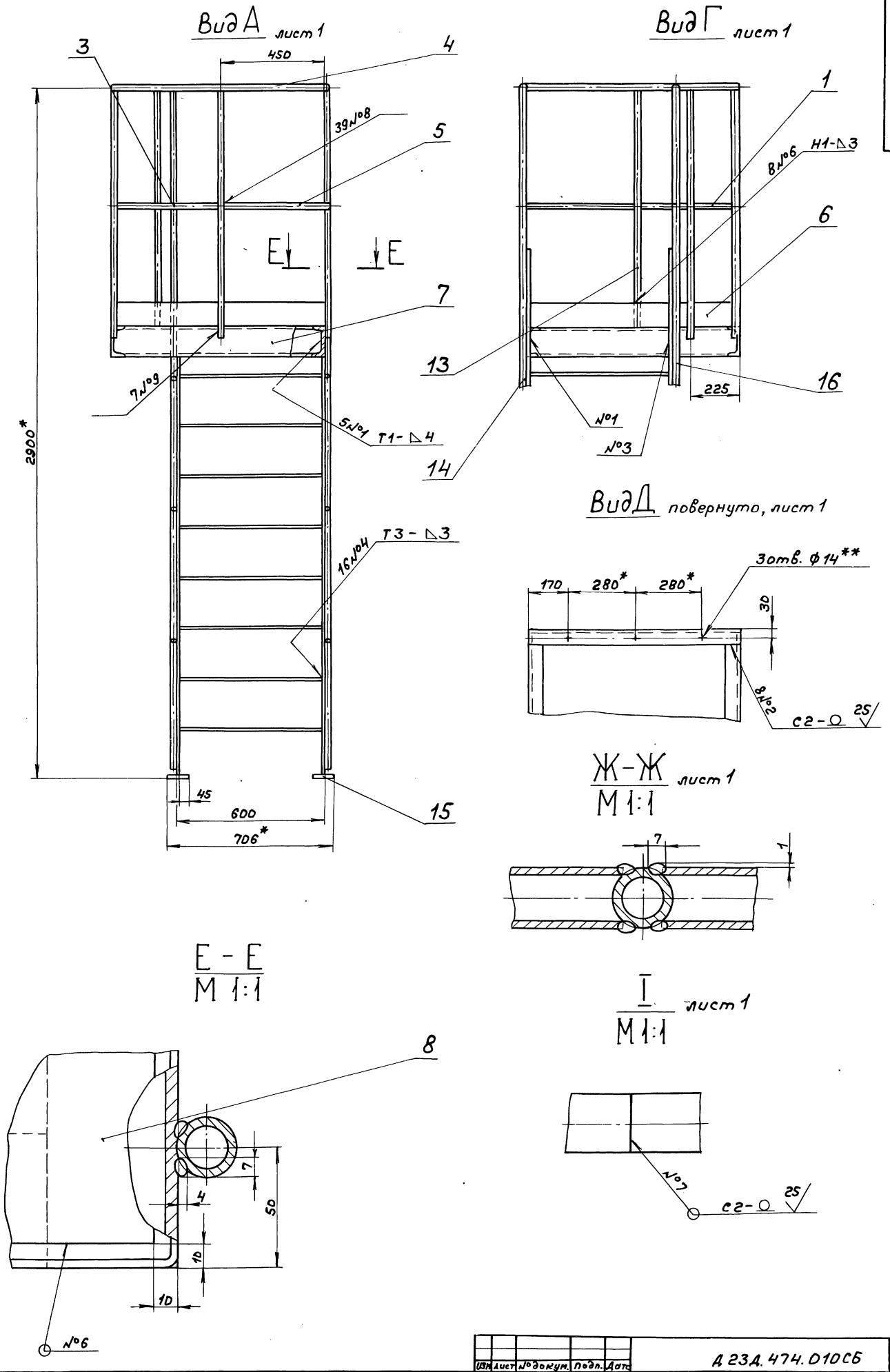

Изм	Лист	№ докум.	Подп.	Дата	А23Д.474.010СБ	Лист 2

Копир. 23108-07 4ч формат А2

Инв. № подл. | Подп. и дата | Взам. инв. № | Инв. № дубл. | Подп. и дата

Типовой проект 903-1-260.88 Альбом 6 часть 2

Д23Д.474.003

25/(√)

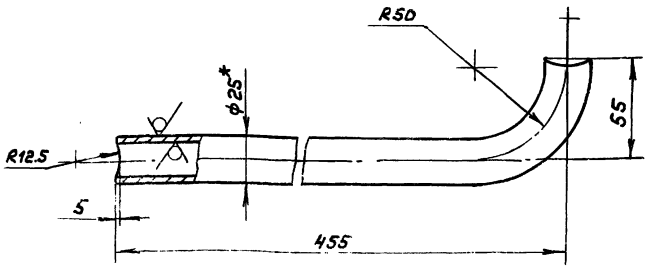

1. *Размеры для справок.
2. $\pm \frac{IT16}{2}$

Изм	Лист	№ докум.	Подп.	Дата	Д23Д.474.003	Лит.	Масса	Масштаб
Разраб.		Панова			Перекладина	И	0,87	1:2
Пров.		Панова				Лист	Листов 1	
Т.контр.								
Н.контр.		Мюнтер			Труба 25х3 ГОСТ 8732-78 / ВСт3сп ГОСТ 8731-74	Госстрой СССР ГПИ Горьковский САНТЕХПРОЕКТ		
Утв.								

Инв. № подл. | Подп. и дата | Взам. инв. № | Инв. № дубл. | Подп. и дата

формат А4

Д23Д.474.005

25/(√)

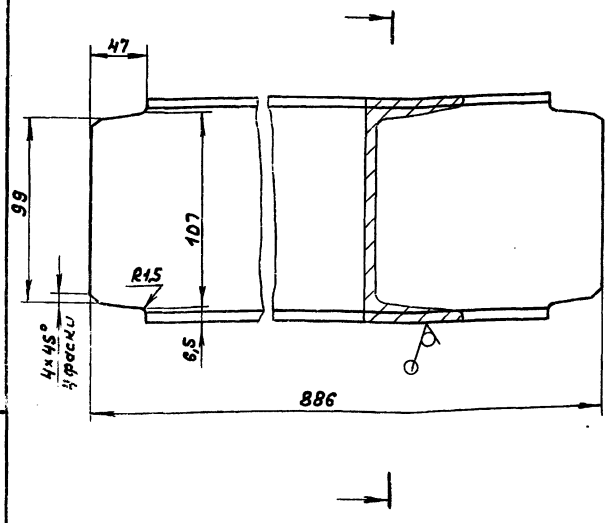

h16, $\pm \frac{IT16}{2}$

Изм	Лист	№ докум.	Подп.	Дата	Д23Д.474.005	Лит.	Масса	Масштаб
Разраб.		Панова			Швеллер	И	9,2	1:2
Пров.		Панова				Лист	Листов 1	
Т.контр.								
Н.контр.		Мюнтер			Швеллер 12 ГОСТ 8240-72 / ВСт3сп ГОСТ 535-79	Госстрой СССР ГПИ Горьковский САНТЕХПРОЕКТ		
Утв.								

Инв. № подл. | Подп. и дата | Взам. инв. № | Инв. № дубл. | Подп. и дата

формат А4

Д23Д.474.007

25/(√)

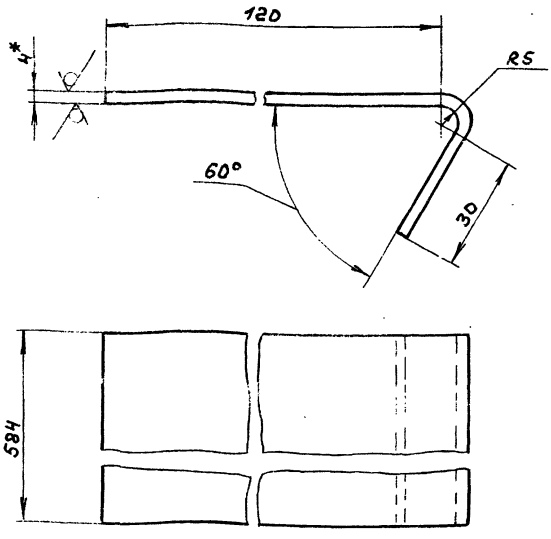

1. *Размеры для справок.
2. $\pm \frac{IT16}{2}$

Изм	Лист	№ докум.	Подп.	Дата	Д23Д.474.007	Лит.	Масса	Масштаб
Разраб.		Панова			Ступень	И	2,87	1:1
Пров.		Панова				Лист	Листов 1	
Т.контр.								
Н.контр.		Мюнтер			Лист ПВ406 ГОСТ 8706-78	Госстрой СССР ГПИ Горьковский САНТЕХПРОЕКТ		
Утв.								

Инв. № подл. | Подп. и дата | Взам. инв. № | Инв. № дубл. | Подп. и дата

Д23Д.474.008

25/(√)

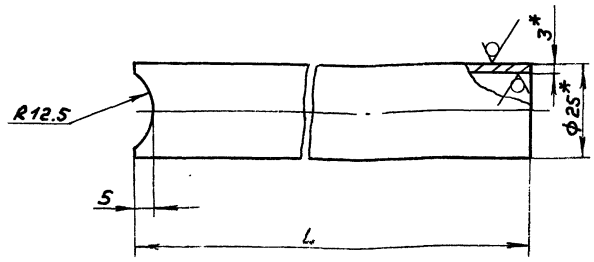

Обозначение	L, мм.	Масса, кг
Д23Д.474.008	343	0,55
-01	1043	1,7

1. *Размеры для справок.
2. $\pm \frac{IT16}{2}$

Изм	Лист	№ докум.	Подп.	Дата	Д23Д.474.008	Лит.	Масса	Масштаб
Разраб.		Панова			Стойка	И	см. табл.	1:1
Пров.		Панова				Лист	Листов 1	
Т.контр.								
Н.контр.		Мюнтер			Труба 25х3 ГОСТ 8732-78 / ВСт3сп ГОСТ 8731-74	Госстрой СССР ГПИ Горьковский САНТЕХПРОЕКТ		
Утв.								

Инв. № подл. | Подп. и дата | Взам. инв. № | Инв. № дубл. | Подп. и дата

Альбом 6 часть 2

Типовой проект 903-1-260.88

А23А.474.009

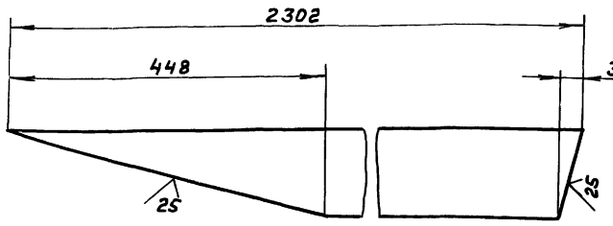

$\pm \frac{IT16}{2}$

Изм.	Лист	№ докум.	Подп.	Дата
Разраб.		Панова		
Пров.		Панова		
Т.контр.				
Н.контр.		Нюнтер		
Утв.				

А23Д.474.009

Тетива

Лит.	Масса	Масштаб
И	15,6	1:5

Лист | Листов 1

Полоса 2-6-8×120 ГОСТ 103-76
Вст3сп ГОСТ 535-79

Госстрой СССР ГПИ Горьковский САНТЕХПРОЕКТ

Формат А4

А23А.474.012

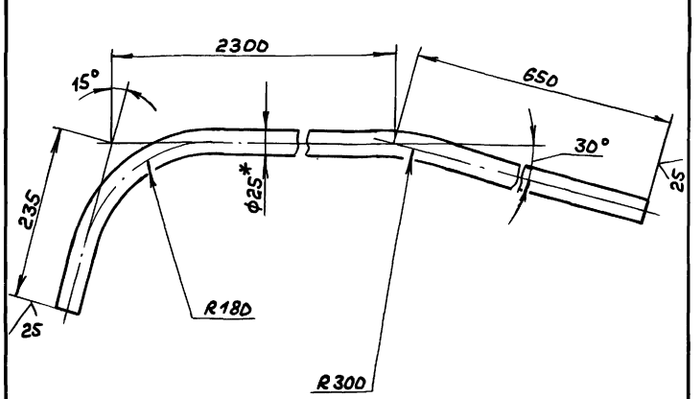

1. *Размеры для справок.
2. $\pm \frac{IT16}{2}$

Изм.	Лист	№ докум.	Подп.	Дата
Разраб.		Панова		
Пров.		Панова		
Т.контр.				
Н.контр.		Нюнтер		
Утв.				

А23Д.474.012

Поручень

Лит.	Масса	Масштаб
И	5,2	1:5

Лист | Листов 1

Труба 25×3 ГОСТ 8732-78
Вст3сп ГОСТ 8731-74

Госстрой СССР ГПИ Горьковский САНТЕХПРОЕКТ

Формат А4

А23А.474.014

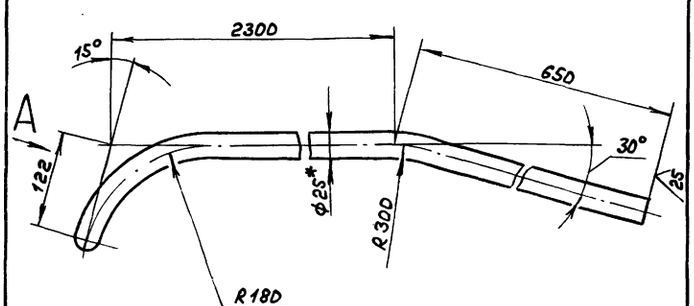

Вид А повернут

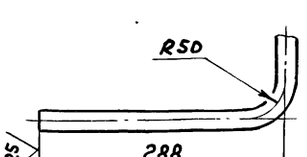

1. *Размеры для справок.
2. $\pm \frac{IT16}{2}$

Изм.	Лист	№ докум.	Подп.	Дата
Разраб.		Панова		
Пров.		Панова		
Т.контр.				
Н.контр.		Нюнтер		
Утв.				

А23Д.474.014

Поручень

Лит.	Масса	Масштаб
И	55	1:5

Лист | Листов 1

Труба 25×3 ГОСТ 8732-78
Вст3сп ГОСТ 8731-74

Госстрой СССР ГПИ Горьковский САНТЕХПРОЕКТ

Формат А4

Формат	Зона	Поз.	Обозначение	Наименование	Кол.	Примечание
				Документация		
А3			А23Д.474.020СБ	Сборочный чертеж		
				Детали		
Б4		1	А23Д.474.021	Плита		
				Лист Б-ПН-10 ГОСТ 19903-74		
				Вст3сп ГОСТ 14637-79		
				(200×900) h16 25	1	14,1 кг
А4		2	А23А.474.022	Ребро	4	

Изм.	Лист	№ докум.	Подп.	Дата
Разраб.		Панова		
Пров.		Панова		
Нач.отд.				
Н.контр.		Нюнтер		
Утв.				

А23Д.474.020

Кронштейн

Лит.	Лист	Листов
И		1

Госстрой СССР ГПИ Горьковский САНТЕХПРОЕКТ

Формат А4

Д23Д.474.020СБ

Типовой проект 903-1-260.88 Альбом 6 часть

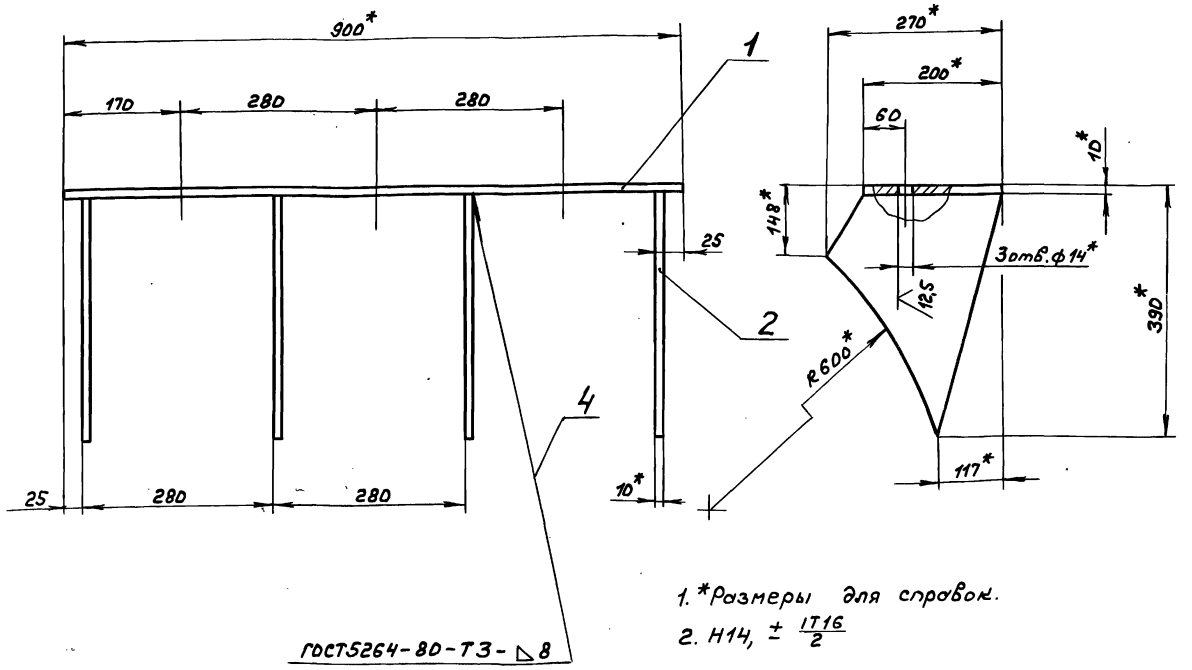

1. *Размеры для справок.
2. Н14, ± IT16/2

Изм	Лист	№ докум	Подп.	Дата	Д23Д.474.020СБ			
Разраб.		Панова		24.11.87	Кронштейн	Лит. И	Масса 38	Масштаб 1:5
Пров.		Панова				Лист	Листов 1	
Т. контр.						Госстрой СССР ГПИ Горьковский САНТЕХПРОЕКТ		
Н. контр.		Мюнтер						
Утв.								

Формат А3

Д23Д.474.022

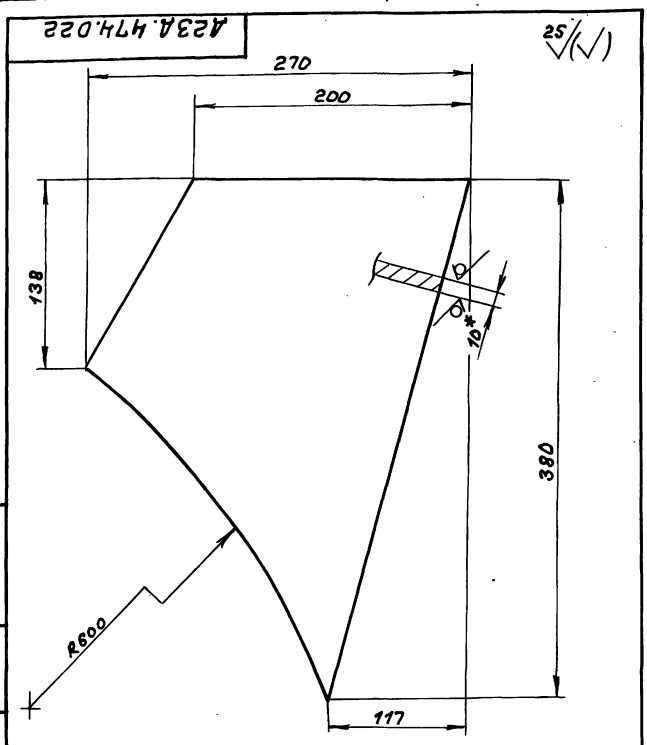

1. *Размеры для справок
2. ± IT16/2

Изм	Лист	№ докум.	Подп.	Дата	Д23Д.474.022			
Разраб.		Панова		24.11.87	Ребро	Лит. И	Масса 6	Масштаб 1:2,5
Пров.		Панова				Лист	Листов 1	
Т. контр.						Лист Б-ПН-10ГОСТ19903-74 / ВСт.3сп ГОСТ14637-79	Госстрой СССР ГПИ Горьковский САНТЕХПРОЕКТ	
Н. контр.		Мюнтер						
Утв.								

Формат А4

Формат	Зона	Поз.	Обозначение	Наименование	Кол.	Примечание
				Документация		
А3			Д23Д.475.000СБ	Сборочный чертеж		
				Детали		
А4		1	Д23Д.475.001	Уголок	1	
				Стандартные изделия		
		2		Хомут 25-ВСт3сп-Ц9.хр ГОСТ 24137-80	1	
		3		Хомут 135-ВСт3сп-Ц9.хр ГОСТ 24137-80	1	
		4		Гайка М8.4 ГОСТ5915-70	4	
		5		Гайка М16.4 ГОСТ 5915-70	4	

Изм	Лист	№ докум.	Подп.	Дата	Д23Д.475.000			
Разраб.		Панова		24.11.87	Крепление вспомогательного трубопровода к основному	Лит. И	Лист	Листов 1
Пров.		Панова				Госстрой СССР ГПИ Горьковский САНТЕХПРОЕКТ		
Нач.отд.		Вольский						
Н. контр.		Мюнтер						
Утв.								

Копир. 23108-07 52 Формат А4

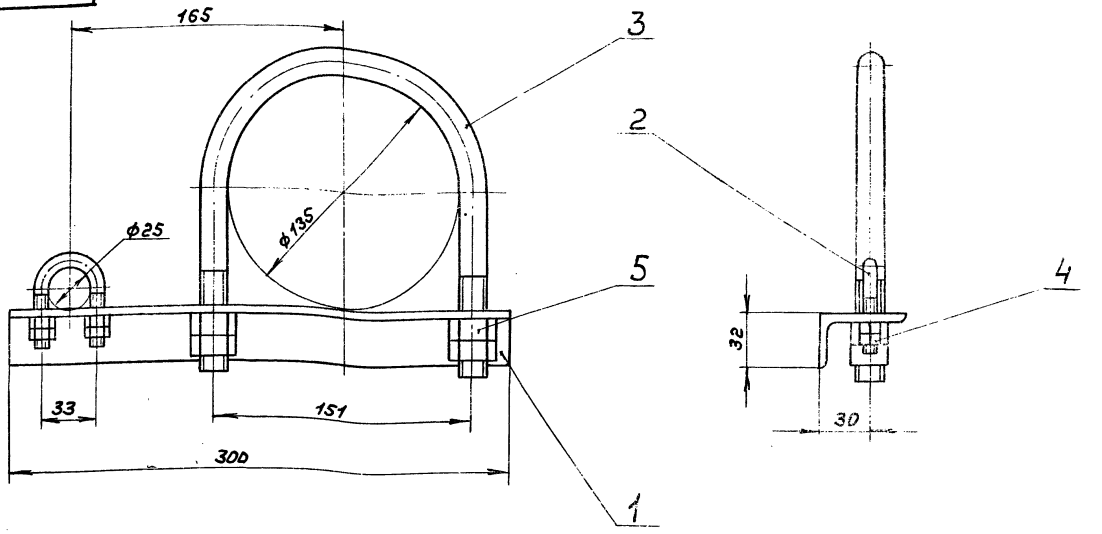

Размеры для справок.

					Д23Д.475.ОООСБ			
Изм.	Лист	№ докум.	Подп.	Дата	Крепление вспомогательного трубопровода к основному	Лит.	Масса	Масштаб
Разраб.		Панова		22.11.87		И	1,52	1:2
Пров.		Панова				Лист	Листов 1	
Т.контр.						Госстрой СССР ГПИ Горьковский САНТЕХПРОЕКТ		
Нач.отд.		Вольский						
Н.контр.		Мюнтер						
Утв.								

Формат А3

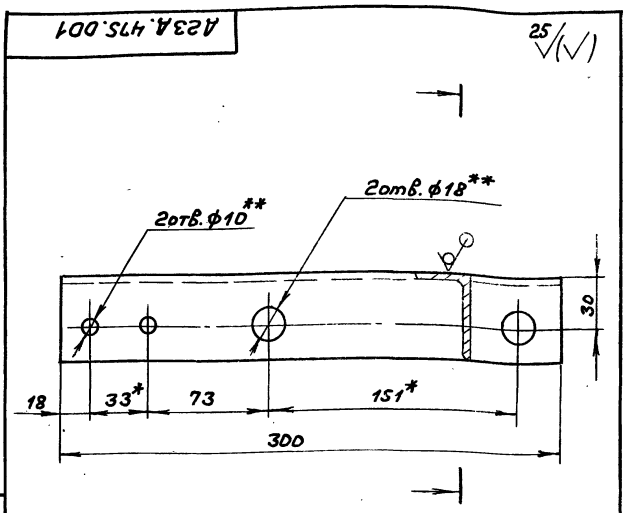

1. *Размеры для справок.
2. **Обработать по сопрягаемой детали.
3. $H14, \pm \frac{IT14}{2}$

					Д23Д.475.001			
Изм.	Лист	№ докум.	Подп.	Дата	Уголок	Лит.	Масса	Масштаб
Разраб.		Панова		22.11.87		И	0,74	1:2
Пров.		Панова				Лист	Листов 1	
Т.контр.						Госстрой СССР ГПИ Горьковский САНТЕХПРОЕКТ		
Н.контр.		Мюнтер			Уголок 50х32х4-Б-ГОСТ 8510-72 / Ст.3сп ГОСТ 535-79			
Утв.								

Формат А4

Формат	Зона	Поз.	Обозначение	Наименование	Кол.	Примечание
				Документация		
А3			Д23Д.482.ОООСБ	Сборочный чертеж		
				Детали		
Б4		1	Д23Д.482.001	Лист		
				Лист Б-ПН-6 ГОСТ 19903-74		
				Ст.3сп ГОСТ 14637-79	2	4,36кг
Б4		2	Д23Д.482.002	Лист		
				Лист Б-ПН-6 ГОСТ 19903-74		
				Ст.3сп ГОСТ 14637-79	2	4,39кг
Б4		3	Д23Д.482.003	Лист		
				Лист Б-ПН-6 ГОСТ 19903-74		
				Ст.3сп ГОСТ 14637-79		
				(471х500) h16 25√	1	11,09кг
Б4		4	Д23Д.482.004	Лист		
				Лист Б-ПН-6 ГОСТ 19903-74		
				Ст.3сп ГОСТ 14637-79		
				(40х500) h16 25√	1	9,44кг
Б4		5	Д23Д.482.005	Плита		
				Лист Б-ПН-10 ГОСТ 19903-74		
				Ст.3сп ГОСТ 14637-79		
				(400х500) h16 25√	1	15,7кг

					Д23Д.482.ООО			
Изм.	Лист	№ докум.	Подп.	Дата	Опора	Лит.	Лист	Листов
Разраб.		Мюнтер		26.11.87				1
Пров.		Мюнтер				Госстрой СССР ГПИ Горьковский САНТЕХПРОЕКТ		
Нач.отд.								
Н.контр.		Мюнтер						
Утв.								

Формат А4

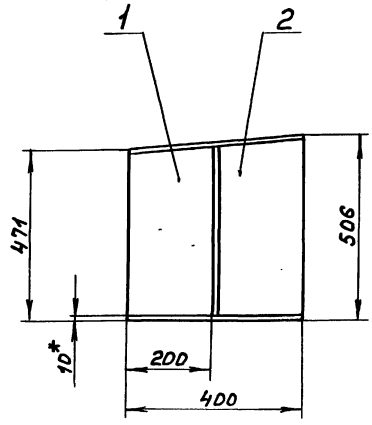

Поз.1

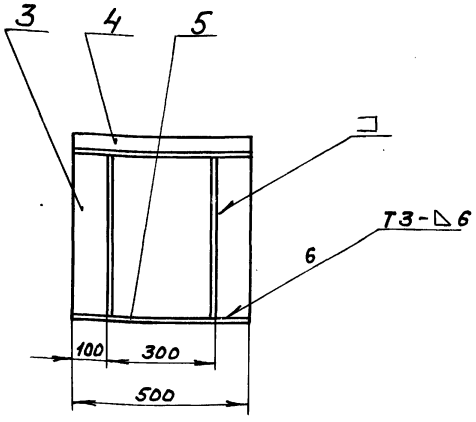

Поз.2

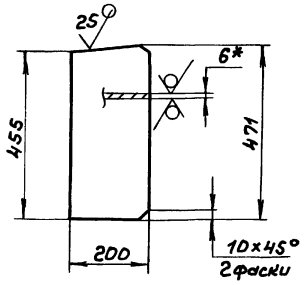

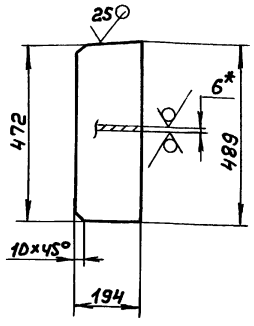

1.*Размеры для справок.

2. $\pm \frac{IT16}{2}$

3. Сварные швы по ГОСТ 5264-80.

Изм.	Лист	№ докум.	Подп.	Дата	Д23Д.482.000СБ			
Разраб.		Мюнтер		25.11.87	Опора	Лит.	Масса	Масштаб
Пров.		Мюнтер				И	54	1:10
Т. контр.						Лист	Листов 1	
Н. контр.		Мюнтер				Госстрой СССР ГПИ Горьковский САНТЕХПРОЕКТ		
Утв.								

Формат А3

Инв.№ подл. | Подп. и дата | Взам. инв.№ | Инв.№ дубл. | Подп. и дата

Формат	Зона	Поз.	Обозначение	Наименование	Кол.	Примечание
				Документация		
А3			Д23Д.483.000СБ	Сборочный чертеж		
				Детали		
А4		1	Д23Д.483.001	Полоса	1	
А4		2	Д23Д.483.002	Ребро	2	
		3	-01	Ребро	4	
А4		4	Д23Д.483.003	Стойка	1	
Б4		5	Д23Д.483.004	Плита		
				Лист 5-ПН-10 ГОСТ 19903-74		
				Вст3сп ГОСТ 14637-79		
				(400×700) h16 25/	1	22кг

Изм.	Лист	№ докум.	Подп.	Дата	Д23Д.483.000			
Разраб.		Мюнтер		25.11.87	Опора	Лит.	Масса	Масштаб
Пров.		Мюнтер				И		
Нач. отд.		Вольский				Лист	Листов 1	
Н. контр.		Мюнтер				Госстрой СССР ГПИ Горьковский САНТЕХПРОЕКТ		
Утв.								

Формат А4

Инв.№ подл. | Подп. и дата | Взам. инв.№ | Инв.№ дубл. | Подп. и дата

Д23А.483.001

25/(√)

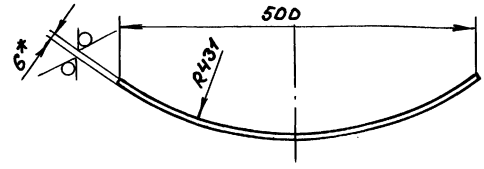

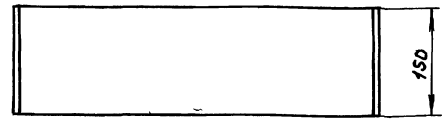

1.*Размеры для справок.

2. $\pm \frac{IT16}{2}$

Изм.	Лист	№ докум.	Подп.	Дата	Д23Д.483.001			
Разраб.		Мюнтер		25.11.87	Полоса	Лит.	Масса	Масштаб
Пров.		Мюнтер				И	3,35	1:5
Т. контр.						Лист	Листов 1	
Н. контр.		Мюнтер			Лист Б-ПН-6 ГОСТ 19903-74 Вст3сп ГОСТ 14637-79	Госстрой СССР ГПИ Горьковский САНТЕХПРОЕКТ		
Утв.								

Копир. 23108-07 54 Формат А4

Инв.№ подл. | Подп. и дата | Взам. инв.№ | Инв.№ дубл. | Подп. и дата

Д23Д.415.000СБ

Альбом 6 частьс

Типовой проект 903-1-260 88

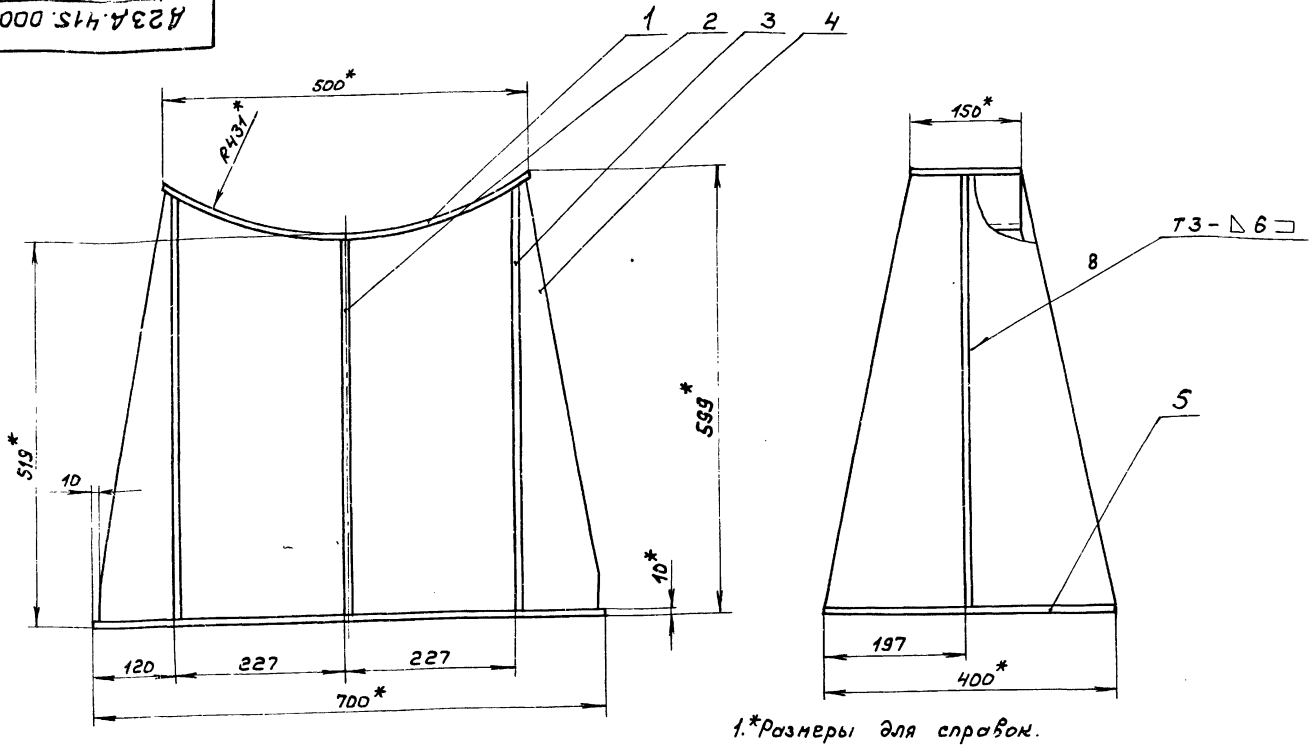

1.*Размеры для справок.

2. ± IT16/2.

3. Сварные швы по ГОСТ5264-80.

Изм	Лист	№ докум.	Подп.	Дата	Д23Д.483.000СБ	Лит.	Масса	Масштаб
Разраб		Мюнтер		25.11.87	Опора	И	63	1:5
Пров.		Мюнтер				Лист	Листов 1	
Т.контр						Госстрой СССР ГПИ Горьковский САНТЕХПРОЕКТ		
Нач.отд		Вольский						
Н.контр		Мюнтер						
Утв.								

Формат А3

Д23Д.483.002

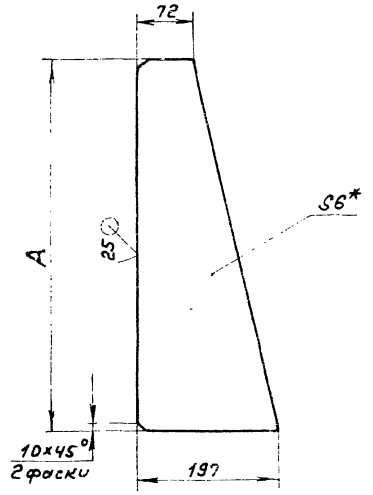

Обозначение	A, мм	Масса, кг
Д23Д.483.002	503	3,22
-01	565	3,62

1.*Размеры для справок.

2. h16, ± IT16/2

Изм	Лист	№ докум.	Подп.	Дата	Д23Д.483.002	Лит.	Масса	Масштаб
Разраб		Мюнтер		25.11.87	Ребро	И	см.табл	—
Пров.		Мюнтер				Лист	Листов 1	
Т.контр						Госстрой СССР ГПИ Горьковский САНТЕХПРОЕКТ		
Н.контр		Мюнтер			Лист 5-ПН-6 ГОСТ19903-74 ВСт3сп ГОСТ14637-79			
Утв.								

Д23Д.483.003

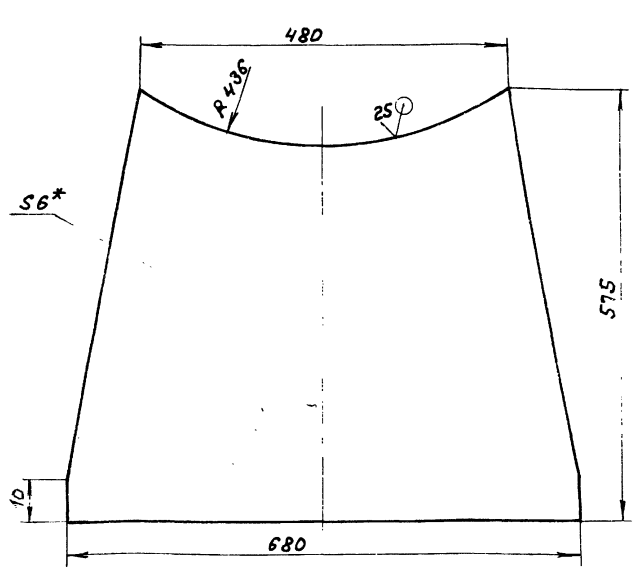

1.*Размеры для справок.

2. h16, ± IT16/2

Изм	Лист	№ докум.	Подп.	Дата	Д23Д.483.003	Лит.	Масса	Масштаб
Разраб		Мюнтер		25.11.87	Стойка	И	15,9	1:5
Пров.		Мюнтер				Лист	Листов 1	
Т.контр						Госстрой СССР ГПИ Горьковский САНТЕХПРОЕКТ		
Н.контр		Мюнтер			Лист 5-ПН-6 ГОСТ19903-74 ВСт3сп ГОСТ14637-79			
Утв.								

Копир. Формат А4

Альбом 6 часть
Типовой проект 903-1-260.88

Формат	Зона	Поз.	Обозначение	Наименование	Кол.	Примечание
				Документация		
А3			Д23Д.484.000СБ	Сборочный чертеж		
				Детали		
А4		1	Д23Д.484.001	Поручень	2	
А4		2	Д23Д.484.002	Труба	2	см. лист 85
Б4		3	Д23Д.484.003	Полоса Лист Б-ПН-2 ГОСТ 19903-74 3·½·Н В Ст3сп ГОСТ 16523-70 (100×330) h16	2	0,5кг
Б4		4	Д23Д.484.004	Настил Лист рифл Б-ПУ-4 В Ст3сп ГОСТ 8568-77 (330×2940) h16	1	32,5кг
Б4		5	Д23Д.484.005	Уголок Уголок 50×50×5-Б-ГОСТ 8509-72 В Ст3сп ГОСТ 535-79 L=2940 h16	1	11,1кг

Инв.№ подл. | Подп. и дата | Взам. инв.№ | Инв.№ дубл. | Подп. и дата

Изм.	Лист	№ докум.	Подп.	Дата
Разраб.		Козина		3.11.87
Пров.		Козина		
Нач. отд.		Вольский		
Н. контр.		Мюнтер		
Утв.				

Д23Д.484.000

Площадка соединительная

Лит.	Масса	Масштаб
И		
Лист	Листов	
	1	

Госстрой СССР ГПИ Горьковский САНТЕХПРОЕКТ

Формат А4

Д23А.484.001

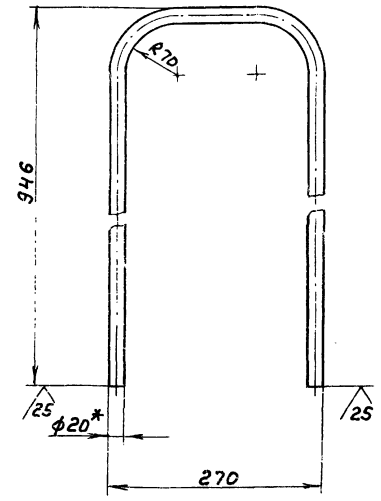

1. *Размеры для справок.
2. ± IT16/2

Изм.	Лист	№ докум.	Подп.	Дата
Разраб.		Козина		3.11.87
Пров.		Козина		
Т. контр.				
Н. контр.		Мюнтер		
Утв.				

Поручень

Лит.	Масса	Масштаб
И	2	1:5
Лист	Листов 1	

Труба 20×2 ГОСТ 10704-76 / В Ст3сп ГОСТ 10705-80

Госстрой СССР ГПИ Горьковский САНТЕХПРОЕКТ

Формат А4

Д23А.484.000СБ

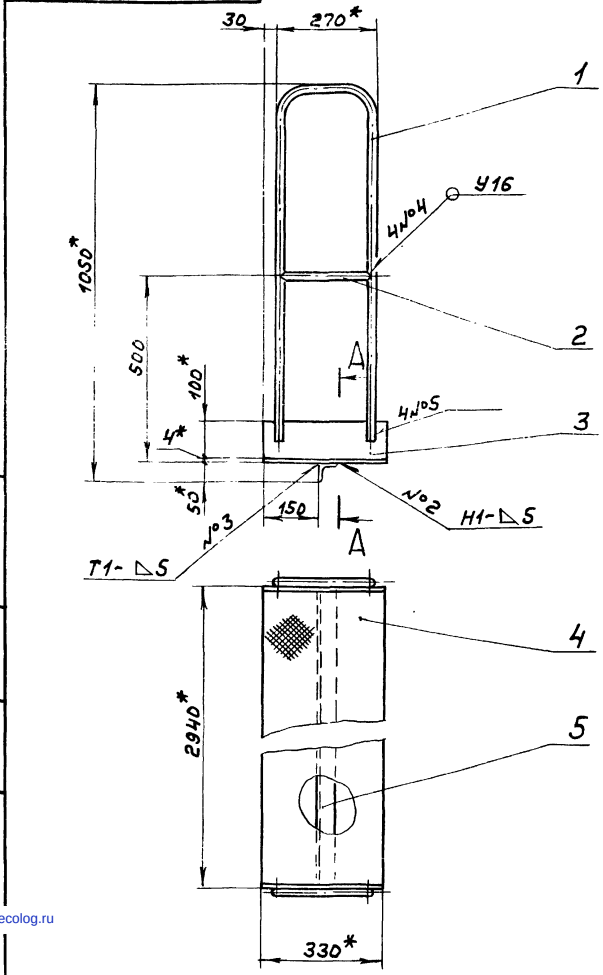

А – А
М 1:5

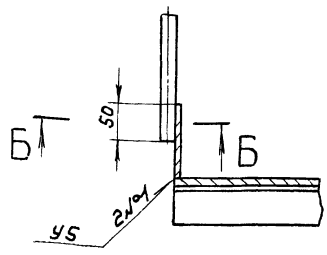

Б – Б
М 1:1

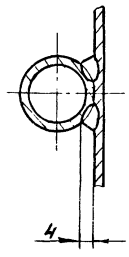

1. *Размеры для справок.
2. ± IT16/2.
3. Сварные швы №1, 2, 3 по ГОСТ 5264-80, №4 по ГОСТ 16037-80.
4. Сварка ручная дуговая.

Изм.	Лист	№ докум.	Подп.	Дата
Разраб.		Козина		3.11.87
Пров.		Козина		
Т. контр.				
Нач. отд.		Вольский		
Н. контр.		Мюнтер		
Утв.				

Д23Д.484.000СБ

Площадка соединительная

Лит.	Масса	Масштаб
И	49	1:10
Лист	Листов 1	

Госстрой СССР ГПИ Горьковский САНТЕХПРОЕКТ

gost.e-ecolog.ru