ТИПОВОЙ ПРОЕКТ
903-1-260.88

КОТЕЛЬНАЯ С 4 КОТЛАМИ ДЕ-4-14 ГМ.
СИСТЕМА ТЕПЛОСНАБЖЕНИЯ ЗАКРЫТАЯ
ТОПЛИВО-ГАЗ, РЕЗЕРВ-МАЗУТ
ЗДАНИЕ ИЗ СБОРНЫХ ЖЕЛЕЗОБЕТОННЫХ КОНСТРУКЦИЙ.

АЛЬБОМ 6

Металлоконструкции технологические. Рабочие чертежи.

gost.e-ecolog.ru

ТИПОВОЙ ПРОЕКТ
903-1-260.88

КОТЕЛЬНАЯ С 4 КОТЛАМИ ДЕ-4-14 ГМ. СИСТЕМА ТЕПЛОСНАБЖЕНИЯ ЗАКРЫТАЯ ТОПЛИВО-ГАЗ, РЕЗЕРВ-МАЗУТ ЗДАНИЕ ИЗ СБОРНЫХ ЖЕЛЕЗОБЕТОННЫХ КОНСТРУКЦИЙ.

АЛЬБОМ 6

Металлоконструкции технологические. Рабочие чертежи.

РАЗРАБОТАН:
ГПИ „Горьковский Сантехпроект"

УТВЕРЖДЁН
Госстроем СССР
Протокол от 25.03.88 № 18
Введен в действие ГПИ „Горьковский Сантехпроект"
Приказ от 7.06.88 г. № 53

Главный инженер института Ю.П. Фалалеев
Главный инженер проекта Т.Г. Гусева

© ЦИТП Госстроя СССР, 1988

Содержание альбома

Обозначение	Наименование	Стр.
	Содержание	2,3
А7А.012.000	Виброоснование под вентилятор ВДН-8	4
А7А.012.002	Пластина	
А7А.012.004	Швеллер	
А7А.012.000СБ	Виброоснование под вентилятор ВДН-8	5
А7А.012.010СБ	Рама	6
А7А.012.010	Рама	7
А7А.012.007	Кронштейн	
А20А.737.001	Фланец	
А20А.737.000	Короб	8
А20А.737.002	Патрубок	
А20А.737.003	Стенка	
А20А.737.000СБ	Короб	9
А20А.737.006	Стенка	10
А20А.737.008	Труба	
А20А.737.009	Патрубок	
А20А.737.011	Патрубок	
А20А.737.012	Патрубок	11
А20А.737.014	Стенка	
А20А.737.017	Дно	
А20А.758.000	Короб	11,12
А20А.759.000СБ	Короб	12
А20А.758.000СБ	Короб	13
А20А.758.004	Стенка	14
А20А.758.017	Стенка	15
А20А.759.000	Короб	16
А20А.760.000	Газоход наружный левый	
А20А.760.001	Переход	
А20А.760.000СБ	Газоход наружный левый	17,18
А20А.760.003	Газоход	18
А20А.760.002	Газоход	19
А20А.760.004	Газоход	
А20А.760.005	Прокладка	
А20А.760.010	Короб	20
А20А.760.010СБ	Короб	
А20А.760.009	Планка	
А20А.760.012	Переход	21
А20А.760.020	Отвод	
А20А.760.020СБ	Отвод	
А20А.760.030	Тройник	22
А20А.760.030СБ	Тройник	
А20А.760.040	Отвод	
А20А.760.016	Труба	23
А20А.760.017	Отросток	
А20А.760.040СБ	Отвод	24
А20А.760.021	Газоход	
А20А.761.000СБ	Газоход наружный правый	25,26
А20А.761.001	Газоход	26
А20А.761.000	Газоход наружный правый	27
А20А.762.000	Короб	
А20А.762.000СБ	Короб	
А20А.762.010	Переход	28
А20А.762.010СБ	Переход	
А20А.762.020	Отвод	
А20А.762.001	Обечайка	29
А20А.762.020СБ	Отвод	
А20А.763.000	Отвод	30
А20А.763.001	Прокладка	
А20А.763.002	Фланец	
А20А.763.010	Отвод	
А20А.763.000СБ	Отвод	31
А20А.763.010СБ	Отвод	32
А20А.763.020	Отвод	33
А20А.763.004	Фланец	
А20А.763.005	Стенка	
А20А.763.006	Стенка	
А20А.763.020СБ	Отвод	34
А20А.763.008	Стенка	35
А20А.763.030	Переход	
А20А.763.009	Стенка	

Обозначение	Наименование	Стр.
А20А.763.030СБ	Переход	36
А20А.763.013	Стенка	
А20А.763.016	Стенка	
А20А.786.000	Короб всасывающего кармана	37
А20А.786.001	Стенка	
А20А.786.010	Отвод	
А20А.786.000СБ	Короб всасывающего кармана	38
А20А.786.010СБ	Отвод	39
А20А.786.003	Стенка	
А20А.786.002	Ребро	40
А20А.786.020	Переход	
А20А.786.020СБ	Переход	
А20А.786.011	Стенка	41
А20А.786.012	Стенка	
А20А.786.013	Ребро	
А20А.786.018	Фланец	
А20А.786.030	Карман всасывающий	42
А20А.786.019	Патрубок	
А20А.786.023	Ребро	
А20А.786.030СБ	Карман всасывающий	43
А20А.786.021	Стенка	44
А20А.786.024	Вставка	
А20А.786.025	Конус	45
А20А.786.027	Стенка	
А20А.786.032	Ребро	
А20А.786.033	Патрубок	
А20А.786.035	Стенка	46
А20А.787.001	Крышка	
А20А.787.000	Тройник с заслонкой	
А20А.787.000СБ	Тройник с заслонкой	47,48
А20А.787.002	Прокладка	48
А20А.787.003	Подшипник задний	
А20А.787.004	Прокладка	49
А20А.787.005	Кольцо	
А20А.787.006	Подшипник передний	
А20А.787.007	Крышка [illegible]	50
А20А.787.008	Вал	
А20А.787.011	Стенка	
А20А.787.010	Корпус	51
А20А.787.018	Ребро	
А20А.787.010СБ	Корпус	52,53
А20А.787.013	Стенка	53
А20А.787.017	Стенка	54
А20А.787.022	Стенка	
А20А.787.023	Стенка	
А20А.787.029	Ребро	55
А20А.787.020	Заслонка	
А20А.787.020СБ	Заслонка	
А20А.787.032	Лист	56
А20А.787.033	Лист	
А20А.787.034	Ребро	
А20А.000.006	Труба	
А20Б.030.000	Вставка гибкая	57
А20Б.030.000СБ	Вставка гибкая	
А20Б.030.010	Фланец	
А20Б.030.010СБ	Фланец	58
А20Б.030.020	Вставка	
А20Б.030.020СБ	Вставка	
А20Б.030.003	Обечайка	59
А20Б.030.004	Рукав	
А20Б.031.000	Вставка гибкая	
А20Б.031.000СБ	Вставка гибкая	60
А20Б.031.010	Вставка	
А20Б.031.020	Обечайка с фланцем	
А20Б.031.001	Обечайка	61
А20Б.031.002	Рукав	
А20Б.031.010СБ	Вставка	62
А20Б.031.003	Обечайка	
А20Б.031.004	Фланец	
А20Б.031.030	Фланец	63

Содержание альбома

Обозначение	Наименование	Стр.
Д20Б.031.030СБ	Фланец	63
Д20Б.031.040	Хомут	
Д20Б.031.040СБ	Хомут	
Д20Б.031.007	Уголок	64
Д21А.872.000	Воздуховод напорный	
Д21А.872.010	Переход	
Д21А.872.001	Стенка	
Д21А.872.010СБ	Переход	65
Д21А.872.003	Стенка	
Д21А.872.020	Отвод	
Д21А.872.000СБ	Воздуховод напорный	66
Д21А.872.020СБ	Отвод	67
Д21А.872.006	Стенка	
Д21А.872.007	Стенка	68
Д21А.872.030	Отвод	
Д21А.872.016	Стенка	
Д21А.872.030СБ	Отвод	69
Д21А.872.014	Стенка	
Д21А.872.040	Короб	70
Д21А.872.019	Стенка	
Д21А.872.040СБ	Короб	
Д21А.873.000	Воздуховод с люком	71
Д21А.873.010	Короб	
Д21А.873.010СБ	Короб	
Д21А.873.000СБ	Воздуховод с люком	72
Д21А.873.001	Прокладка	73
Д21А.873.002	Крышка	
Д21А.873.020	Корпус	
Д21А.873.020СБ	Корпус	74
Д21А.873.004	Стенка	75
Д21А.873.005	Стенка	
Д21А.873.013	Стенка	
Д21А.873.030	Короб	
Д21А.873.030СБ	Короб	76
Д21А.873.017	Стенка	
Д21А.874.000	Воздуховод входной	77
Д21А.874.000СБ	Воздуховод входной	
Д21А.874.010	Фланец	78
Д21А.874.002	Стенка	
Д21А.874.020	Короб	
Д21А.874.010СБ	Фланец	79
Д21А.874.011	Стенка	
Д21А.874.012	Стенка	
Д21А.874.020СБ	Короб	80
Д21А.874.013	Стенка	81
Д21А.874.016	Серьга	
Д21А.875.000	Воздуховод с заслонкой	
Д21А.875.010	Короб с заслонкой	
Д21А.875.000СБ	Воздуховод с заслонкой	82
Д21А.875.010СБ	Короб с заслонкой	83
Д21А.875.020	Короб	84
Д21А.875.002	Вал	
Д21А.875.006	Стенка	
Д21А.875.020СБ	Короб	85
Д23А.484.002	Труба	86
Д21А.875.009	Стенка	
Д21А.875.011	Стенка	
Д21А.875.012	Втулка	
Д21А.875.030	Заслонка	87
Д21А.875.030СБ	Заслонка	
Д21А.875.040	Короб	
Д21А.875.022	Стенка	
Д21А.875.040СБ	Короб	88
Д21А.875.034	Стенка	
Д21А.875.050	Короб	89
Д21А.875.025	Стенка	
Д21А.875.044	Стенка	
Д21А.875.050СБ	Короб	90
Д21А.875.060	Карман всасывающий	91
Д21А.875.060СБ	Карман всасывающий	

Обозначение	Наименование	Стр.
Д21А.875.045	Стенка	92
Д21А.875.047	Стенка	
Д21А.875.048	Стенка	
Д21А.875.049	Дно	
Д22А.017.000	Шибер	93
Д22А.017.000СБ	Лист	
Д22А.017.001	Шибер	
Д23Б.022.000	Фильтр	94
Д23Б.022.001	Накладка	
Д23Б.022.002	Прокладка	
Д23Б.022.003	Прокладка	
Д23Б.022.000СБ	Фильтр	95
Д23Б.022.004	Прокладка	96
Д23Б.022.010	Фланец	
Д23Б.022.010СБ	Фланец	
Д23Б.022.009	Планка	97
Д23Б.022.020	Фильтр	
Д23Б.022.020СБ	Фильтр	
Д23Б.022.011	Прокладка	98
Д23Б.022.012	Сетка	
Д23Б.022.030	Накладка	
Д23Б.022.040	Корпус	99
Д23Б.022.030СБ	Накладка	
Д23Б.022.040СБ	Корпус	
Д23Б.022.017	Ручка	100
Д23А.473.000	Опора	
Д23А.473.000СБ	Опора	
Д23А.474.000	Площадка к деаэратору	101
Д23А.474.000СБ	Площадка к деаэратору	
Д23А.474.010	Площадка	102
Д23А.474.001	Перекладина	
Д23А.474.002	Поручень	
Д23А.474.010СБ	Площадка	103,104
Д23А.474.003	Перекладина	105
Д23А.474.005	Швеллер	
Д23А.474.007	Ступень	
Д23А.474.008	Стойка	
Д23А.474.009	Тетива	106
Д23А.474.012	Поручень	
Д23А.474.014	Поручень	
Д23А.474.020	Кронштейн	
Д23А.474.020СБ	Кронштейн	107
Д23А.474.022	Ребро	
Д23А.475.000	Крепление вспомогательного трубопровода к основному.	
Д23А.475.000СБ	Крепление вспомогательного трубопровода к основному	108
Д23А.475.001	Уголок	
Д23А.482.000	Опора	
Д23А.482.000СБ	Опора	109
Д23А.483.000	Опора	
Д23А.483.001	Полоса	
Д23А.483.000СБ	Опора	110
Д23А.483.002	Ребро	
Д23А.483.003	Стойка	
Д23А.484.000	Площадка соединительная	111
Д23А.484.000СБ	Площадка соединительная	
Д23А.484.001	Поручень	

Альбом 6 часть 1

Типовой проект 903-1-260.88

формат	зона	поз.	Обозначение	Наименование	Кол.	Примечание
				Документация		
А2			Д7А.012.000СБ	Сборочный чертеж		
				Сборочные единицы		
А4		1	Д7А.012.010	Рама	1	
				Детали		
Б4		2	Д7А.012.001	Кронштейн		
				Швеллер 20 Гост 8240-72		
				ВСт.3сп Гост 535-79		
				∠=100 h 14 25	1	1,84 кг.
А4		3	Д7А.012.002	Пластина	5	
				Стандартные изделия		
				Болты Гост 7798-70		
		4		М10×18.46.019	10	
		5		М24×110.46.019	4	
		6		Гайка М24.4.019		
				Гост 5915-70	8	
		7		Шайба 10.65 Г.019		
				Гост 6402-70	10	

Изм	Лист	N. докум.	Подп.	Дата
Разраб.		Мордвинкин		27.11.87
Пров.		Мордвинкин		
Нач. отд.		Вольский		
Н.контр.		Мюнтер		
Утв.				

Д7А.012.000

Виброоснование под вентилятор ВДН-8

Лит.	Лист	Листов
И	1	2

Госстрой СССР ГПИ Горьковский САНТЕХПРОЕКТ

формат А4

формат	зона	поз.	Обозначение	Наименование	Кол.	Примечание
		8		Шайба 24.01		
				Гост 10906-78	4	
				Прочие изделия		
		9		Виброизолятор Д043		
				ТУ36-18.32-75	5	

Д7А012.000

Лист 2.

формат А4

Д7А.012.002

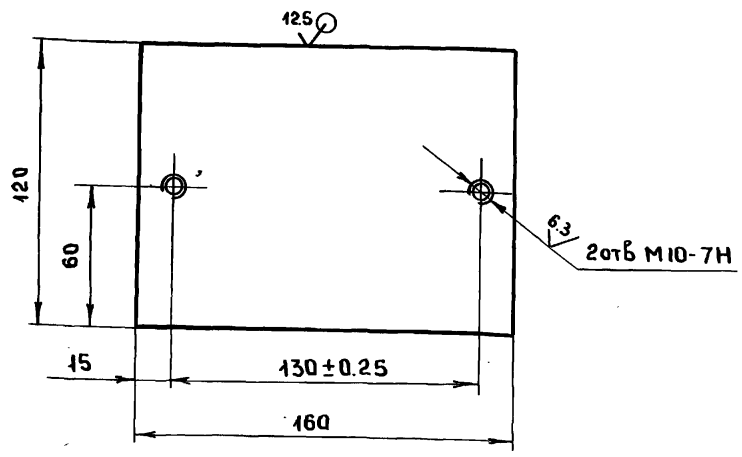

h14. ± IT14/2

Д7А.012.002

Изм	Лист	N. докум.	Подп.	Дата
Разраб.		Мордвинкин		27.11.87
Пров.		Мордвинкин		
Т.контр				
Н.контр		Мюнтер		
Утв.				

Пластина

Лит.	Масса	Масштаб
И	2,5	1:2

Лист | Листов 1

Лист Б-ПН-16 Гост 19903-74 / ВСт.3сп Гост 14637-79

Госстрой СССР ГПИ Горьковский САНТЕХПРОЕКТ

формат А4

Д7А.012.004

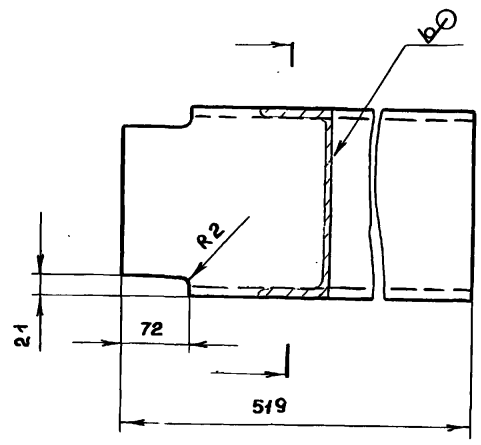

h14 ± IT14/2

Д7А.012.004

Изм	Лист	N. докум.	Подп.	Дата
Разраб.		Мордвинкин		27.11.87
Пров.		Мордвинкин		
Т.контр				
Н.контр		Мюнтер.		
Утв.				

Швеллер

Лит.	Масса	Масштаб
И	9,5	1:5

Лист | Листов 1

Швеллер 20 Гост 8240-72 / ВСт.3сп Гост 535-79

Госстрой СССР ГПИ Горьковский САНТЕХПРОЕКТ

23108-06 5 копировала Медведская

формат А4

Типовой проект 903-1-260.88 Альбом 6 часть 1

Д7А.012.000СБ

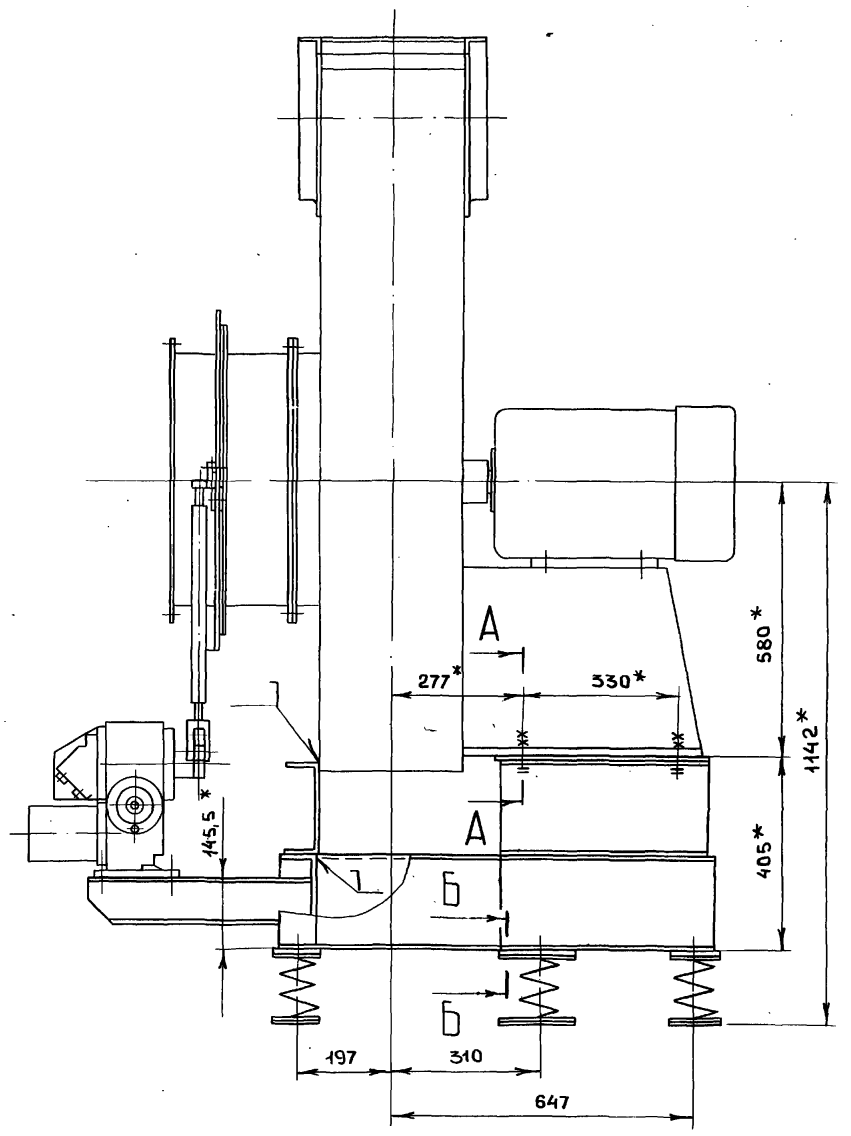

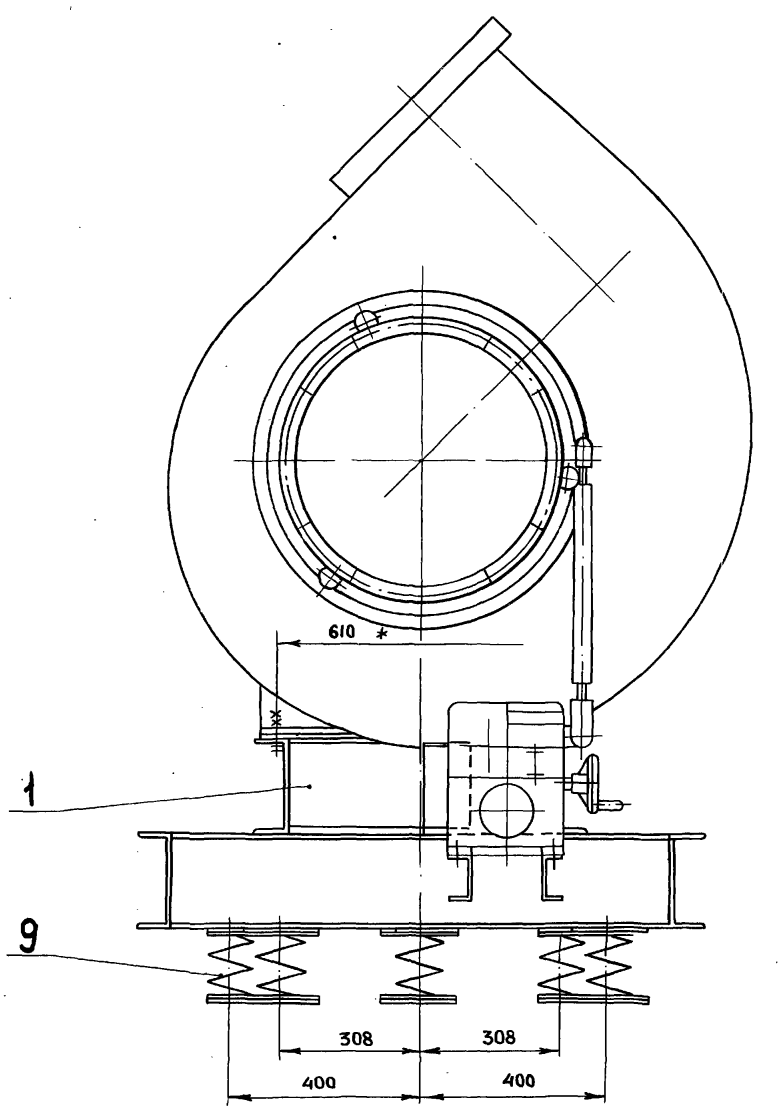

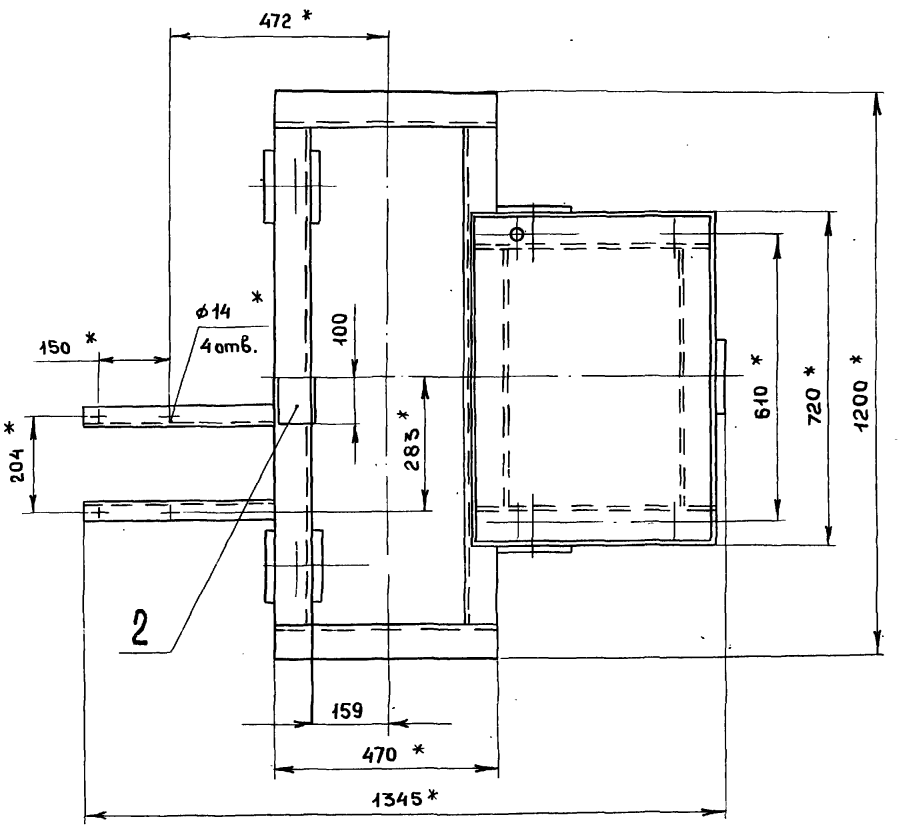

А-А
М1:2

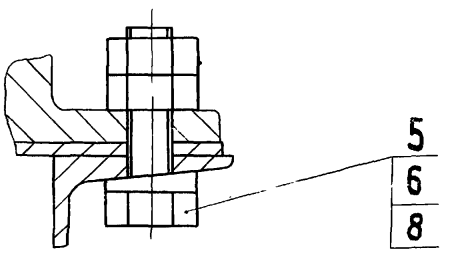

Б-Б
М1:2

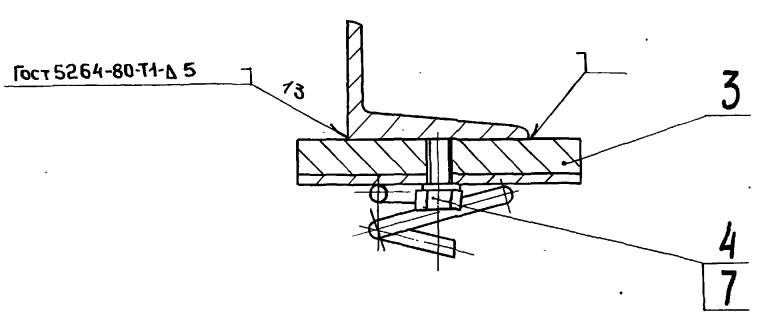

1.* Размеры для справок

2. $\pm \frac{IT16}{2}$

3. Сварку производить после регулировки положения виброизоляторов до получения равномерной нагрузки на них.

Изм.	Лист	N докум.	Подп.	Дата	Д7А 012 000 СБ		
Разраб.		Мордвинкин		14.08.88	Виброоснование под вентилятор ВДН-8	Лит.	Масса 160	Масштаб 1:10
Пров.		Мордвинкин				И		
Т.контр.						Лист	Листов 1	
Нач.отд.		Вольский				Госстрой СССР ГПИ Горьковский САНТЕХПРОЕКТ		
Н.контр.		Мюнтер						
Утв.								

Инв.№ подл. | Подп. и дата | Инв.№ дубл. | Взам. инв.№ | Подп. и дата

23108-06 Скопировала Медведская Формат А2

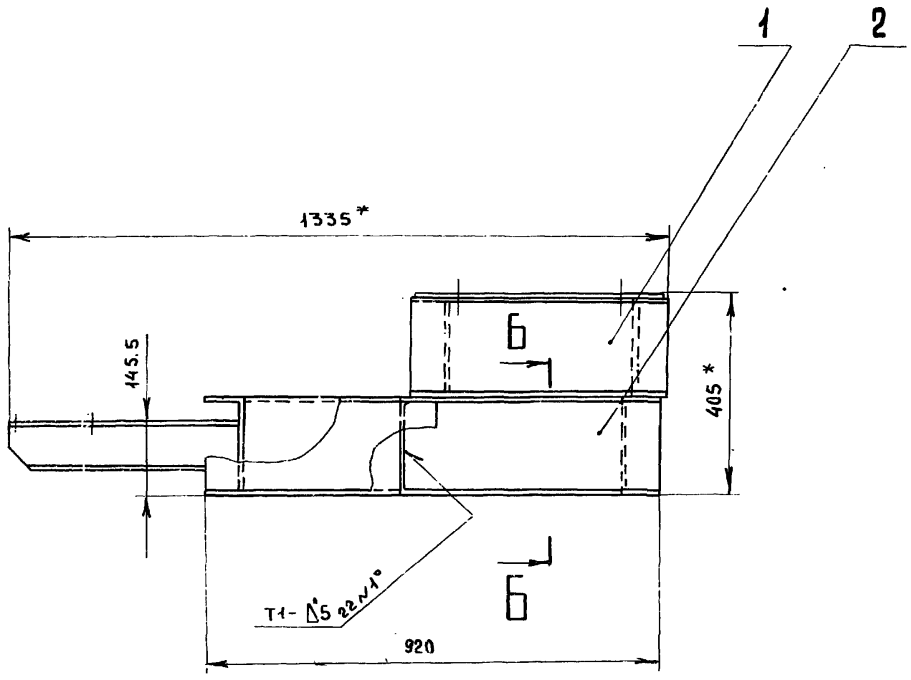

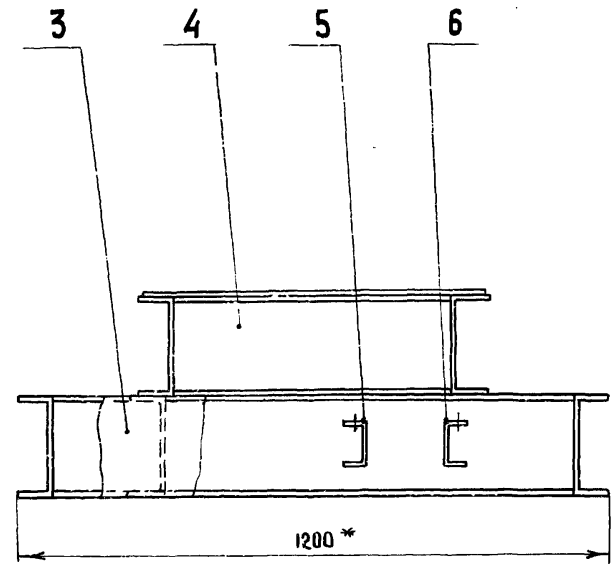

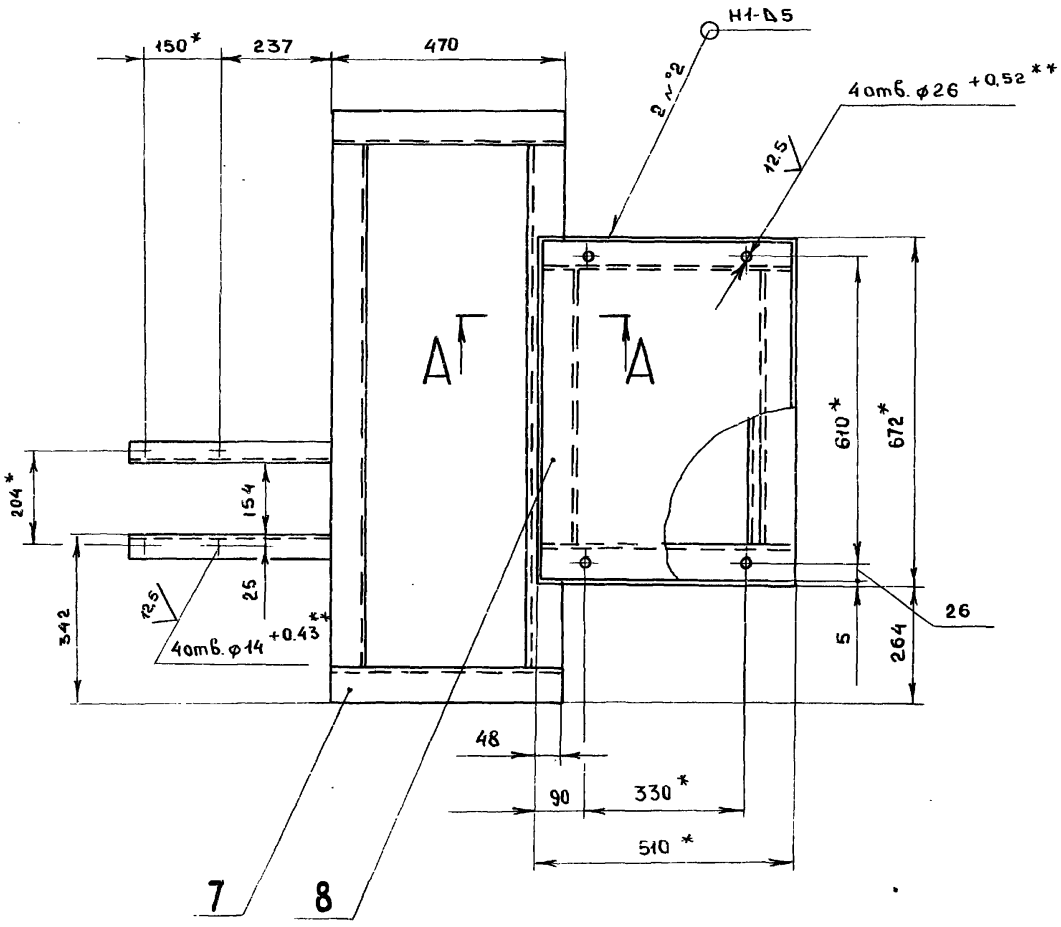

А-А
М1:5

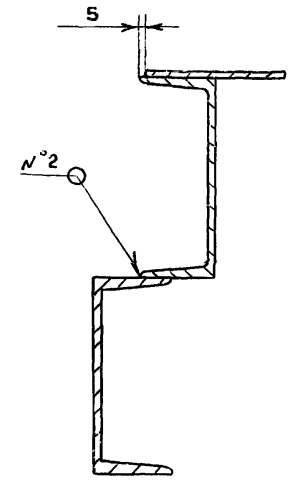

Б-Б
М1:5

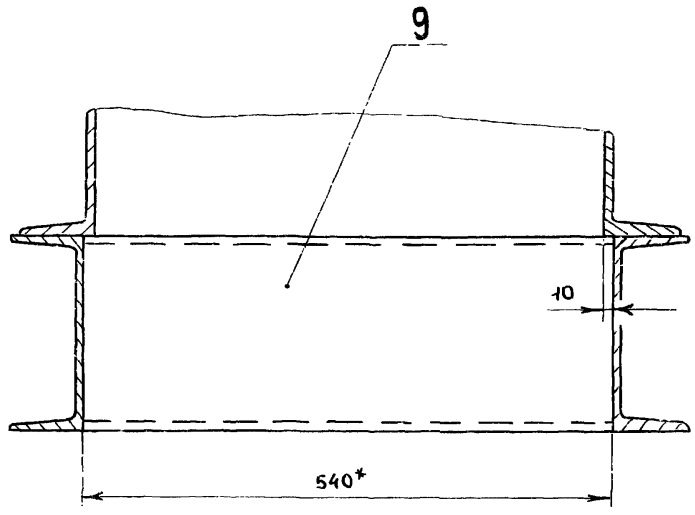

1.* Размеры для справок

2.** Обработать по сопрягаемой детали

3. $\pm \frac{IT16}{2}$

4. Сварные швы по Гост 5264-80

					Д7А.012.010СБ		
Изм	Лист	N докум	Подп.	дата	Рама	Лит	Масса / Масштаб
Разраб.		Морбинкин		14.11.89		И	144.0 / 1:10
Пров.		Морбинкин				Лист	Листов 1
Т.контр						Госстрой СССР ГПИ Горьковский САНТЕХПРОЕКТ	
Н.контр		Мюнтер					
Утв.							

Инв.№ подл. | Подпись и дата | Взам.инв.№ | Инв.№ дубл. | Подпись и дата

Копировали Мерзебская 23108-06 7 Формат А2

Альбом 6 часть 1

Типовой проект 903-1-260.88

Формат	Зона	Поз.	Обозначение	Наименование	Кол.	Примечание
				Документация		
А2			Д7А.012.010СБ	Сборочный чертеж		
				Детали		
Б4		1	Д7А.012.003	Швеллер		
				Швеллер 20 Гост 8240-72		
				ВСт.3сп Гост 535-79		
				L=510 h 14 25	2	9,38кг.
А4		2	Д7А.012.004	Швеллер	2	
Б4		3	Д7А.012.005	Швеллер		
				Швеллер 20 Гост 8240-72		
				ВСт.3сп.Гост 535-79		
				L=1048 h 14 25	2	19,28кг.
Б4		4	Д7А.012.006	Швеллер		
				Швеллер 20 Гост 8240-72		
				ВСт.3сп Гост 535-79		
				L=520 h 14 25	2	9,45кг
А4		5	Д7А.012.007	Кронштейн	1	
		6	-01	Кронштейн	1	
Б4		7	Д7А.012.008	Швеллер		
				Швеллер 20 Гост 8240-72		
				ВСт.3сп.Гост 535-79		
				L=470 h 14 25	2	8.65кг.

Подп. и дата | Инв. № дубл. | Взам. инв. № | Подп. и дата | Инв. № подл.

Изм	Лист	N. докум.	Подп.	Дата
Разраб.		Мордвинкин		
Пров.		Мордвинкин		
Нач.отд.				
Н.контр.		Мюнтер		
Утв.				

Д7А.012.010

Рама

Лит.	Лист	Листов
И	1	2

Госстрой СССР ГПИ Горьковский САНТЕХПРОЕКТ

формат А4

Формат	Зона	Поз.	Обозначение	Наименование	Кол.	Примечание
Б4		8	Д7А.012.009	Плита		
				Лист Б-ПН-5 (Гост 19903-74		
				ВСт.3сп. Гост 14637-79		
				(500×662) h 14 25	1	13.0кг.
Б4		9	Д7А.012.011	Швеллер		
				Швеллер 20 Гост 8240-72		
				ВСт.3сп.Гост 535-79		
				L=540 h 14 25	1	9,94кг.

Подпись и дата | Инв. № дубл. | Взам. инв. № | Подпись и дата | Инв. № подл.

Изм	Лист	N. докум.	Подп.	Дата

Д7А.012.010

Лист 2

формат А4

Д7А.012.007

25 (√)

Д7А.012.007

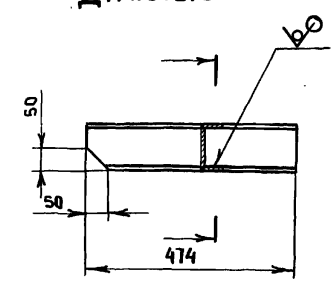

Д7А.012.007-01 - зеркальное отражение остальное - см. Д7А.012.007

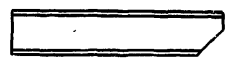

h 14; ± IT14/2

Подпись и дата | Инв. № дубл. | Взам. инв. № | Подпись и дата | Инв. № подл.

Изм	Лист	N. докум.	Подп.	Дата
Разраб.		Мордвинкин		
Пров.		Мордвинкин		
Т.контр.				
Н.контр.		Мюнтер		
Утв.				

Д7А.012.007

Кронштейн

Лит	Масса	Масштаб
И	4	1:10

Лист | Листов 1

Швеллер 10 Гост 8240-72 ВСт.3сп Гост 535-79

Госстрой СССР ГПИ Горьковский САНТЕХПРОЕКТ

формат А4

Д20А.737.001

(√)

А-А
М2:1

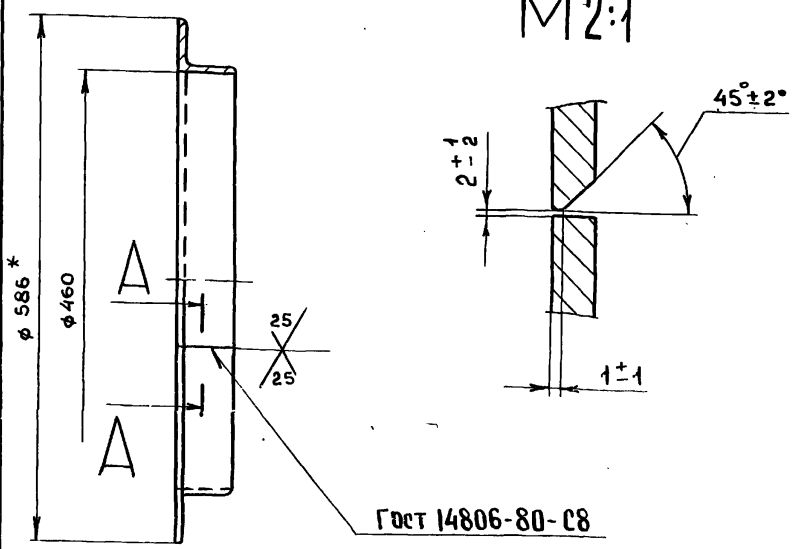

*
1. Размеры для справок
2. Н16

Подпись и дата | Инв. № дубл. | Взам. инв. № | Подпись и дата | Инв. № подл.

Изм	Лист	N. докум.	Подп.	Дата
Разраб.		Мюнтер		25.11.87
Пров.		Мюнтер		
Т.контр.				
Н.контр.		Мюнтер		
Утв.				

Д20А.737.001

фланец

Лит.	Масса	Масштаб
И	2.39	1:5

Лист | Листов 1

Уголок АДЗ1 Т63×63×5×5 Гост 8617-75 Гост 13738-80

Госстрой СССР ГПИ Горьковский САНТЕХПРОЕКТ

Формат	Зона	Поз	Обозначение	Наименование	Кол.	Примечание
				Документация		
А2			Д20А.737.000 СБ	Сборочный чертеж.		
				Детали		
А4		1	Д20А.737.001	Фланец	1	
А4		2	Д20А.737.002	Патрубок	1	
А4		3	Д20А.737.003	Стенка	1	
Бч		4	Д20А.737.004	Ребро		
				лист АД1-5 Гост 21631-76		
				(50×710) h16	2	0.48кг
Бч		5	Д20А.737.005	Ребро		
				лист АД1-5 Гост 21631-76		
				(50×585) h16	2	0.39кг
А4		6	Д20А.737.006	Стенка	2	
Бч		7	Д20А.737.007	Ребро		
				лист АД1-5 Гост 21631-76		
				(50×754) h16	2	1.48кг
А4		8	Д20А.737.008	Труба	1	

Изм.	Лист	N докум.	Подп.	Дата
Разраб.		Мюнтер		25.11.87
Пров.		Мюнтер		
Нач.отд.		Вольский		
Н.контр.		Мюнтер		
Утв.				

Д20А.737.000

Короб

Лит	Лист	Листов
И	1	2

ГОССТРОЙ СССР
ГПИ ГОРЬКОВСКИЙ
САНТЕХПРОЕКТ

Формат А4

Формат	Зона	Поз	Обозначение	Наименование	Кол.	Примечание
А4		9	Д20А.737.009	Патрубок	1	
А4		10	Д20А.737.011	Патрубок	1	
А4		11	Д20А.737.012	Патрубок	1	
Бч		12	Д20А.737.013	Уголок		
				уголок АД31Т50×35×5×5		
				Гост 8617-75		
				Гост 13738-80		
				L = 505 h16	2	0.57кг
А4		13	Д20А.737.014.	Стенка	1	
Бч		14	Д20А.737.015.	Уголок		
				уголок АД31Т50×35×5×5		
				Гост 8617-75		
				Гост 13738-80		
				L = 1235 h16	2	1.4 кг
Бч		15	Д20А.737.016	Накладка		
				лист АД1-5 Гост 21631-76		
				(50×90) h16	4	0.06 кг
А4		16	Д20А.737.017	Дно	1	
				Стандартные		
				изделия		
		17		Колпак 32		
				Гост 8962-75	1	

Д20А.737.000 Лист 2

Формат А4

Д20А.737.002

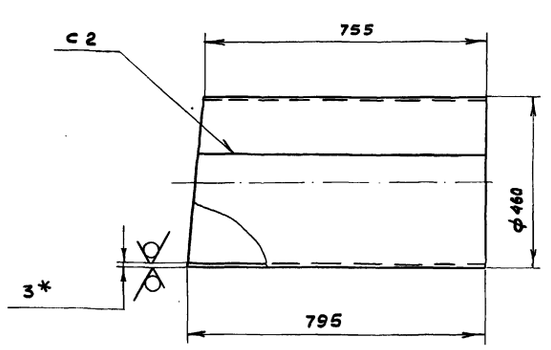

1.* Размеры для справок

2. h16

3. Сварные швы по Гост 14806-80

Изм.	Лист	N докум.	Подп.	Дата
Разраб.		Мюнтер		25.11.87
Пров.		Мюнтер		
Т.контр.				
Н.контр.		Мюнтер		
Утв.				

Д20А.737.002

Патрубок

Лит	Масса	Масштаб
И	9.07	1:10

Лист Листов 1

лист АД1-3 / Гост 21631-76

ГОССТРОЙ СССР
ГПИ ГОРЬКОВСКИЙ
САНТЕХПРОЕКТ

Формат А4

Д20А.737.003

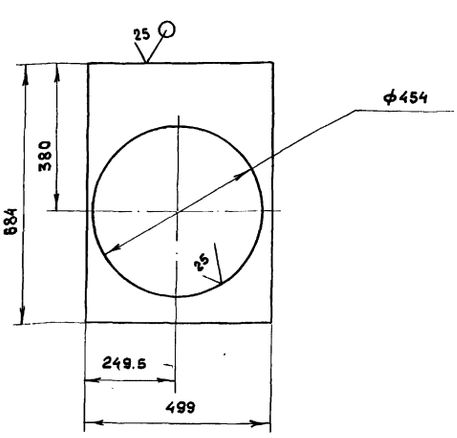

H16. h16. $\pm \frac{IT16}{2}$

Изм.	Лист	N докум.	Подпись	Дата
Разраб.		Мюнтер		25.11.87
Пров.		Мюнтер		
Т.контр.				
Н.контр.		Мюнтер		
Утв.				

Д20А.737.003

Стенка

Лит	Масса	Масштаб
И	1.45	1:10

Лист Листов 1

лист АД1-3 / Гост 21631-76

ГОССТРОЙ СССР
ГПИ ГОРЬКОВСКИЙ
САНТЕХПРОЕКТ

Формат А4

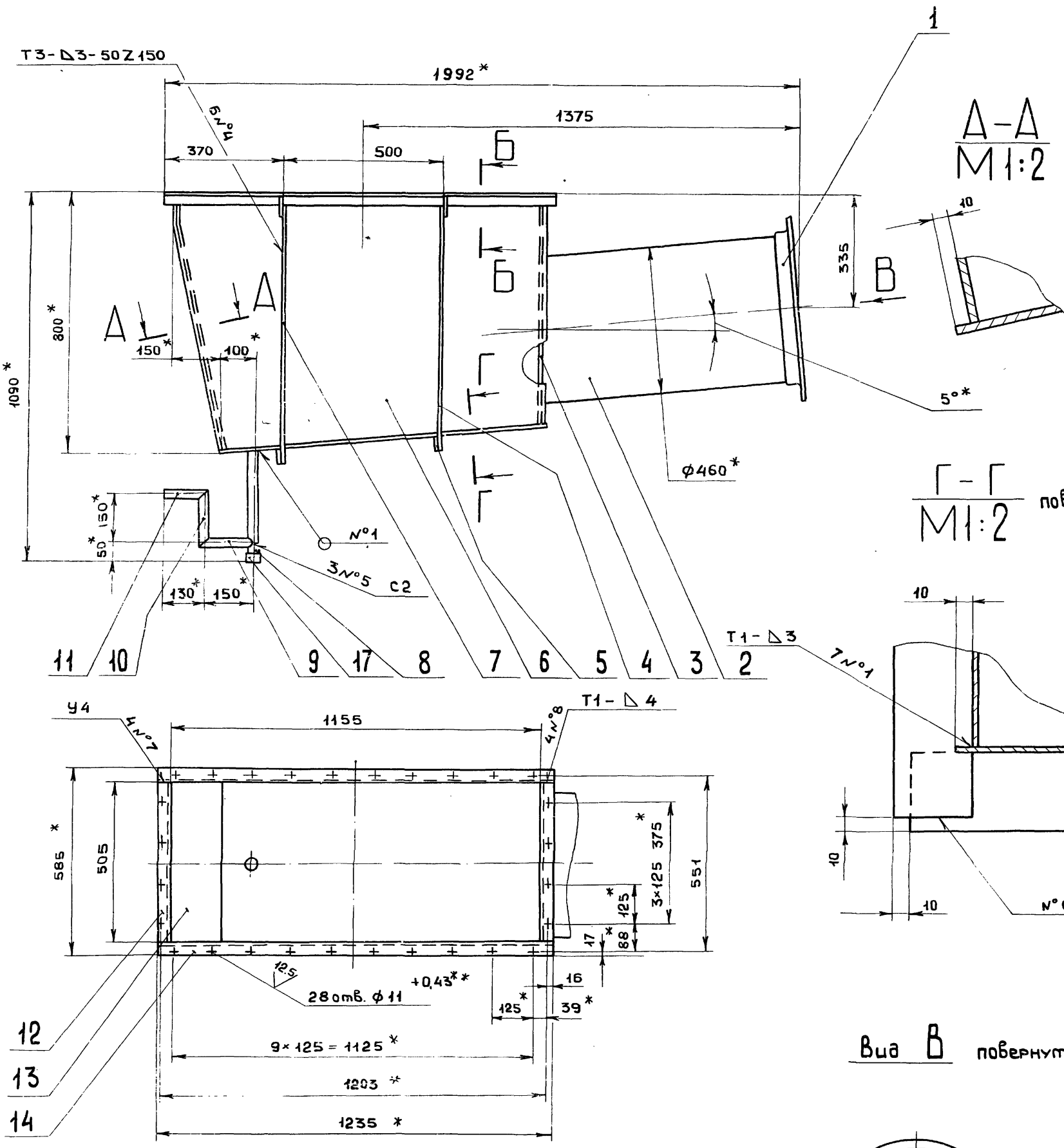

1. * Размеры для справок
2. ** Обработать по сопрягаемой детали
3. H16, h16, $\pm \frac{IT16}{2}$
4. Сварные швы по Гост 14806-80

Изм	Лист	№ докум.	Подп.	Дата
Разраб		Мюнтер		
Пров.		Мюнтер		
Т.контр.				
Н.контр.		Мюнтер		
Утв.				

Д20 А.737.000СБ

Короб

Лит.	Масса	Масштаб
И	43,5	1:10
Лист	Листов 1	

ГОССТРОЙ СССР ГПИ Горьковский САНТЕХПРОЕКТ

Инв.№ подл. | Подп. и дата | Взам. инв.№ | Инв.№ дубл. | Подп. и дата

Копировал Меобестная 23108-06 10 формат А2

Альбом 6 часть 1

Типовой проект 903-1-260.88

Подпись и дата | Инв. N дубл. | Взам. инв. N | Подпись и дата | Инв. N подл.

А20А.737.006

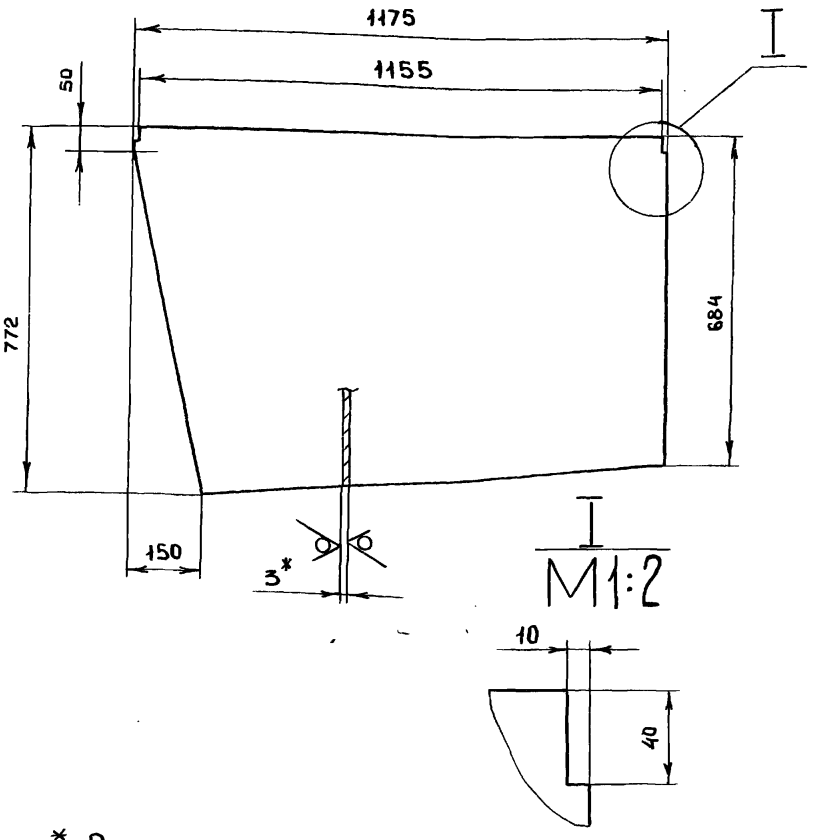

1.* Размеры для справок

2. h16, $\pm \frac{IT16}{2}$

Изм	Лист	N докум.	Подп.	Дата
Разраб		Мюнтер		25.11.87
Пров.		Мюнтер		
Т.контр.				
Н.контр.		Мюнтер		
Утв.				

Д20А.737.006

Стенка

Лит	Масса	Масштаб
И	6,49	1:10
Лист	Листов 1	

Лист АД1-3 ГОСТ 21631-76

Госстрой СССР ГПИ Горьковский САНТЕХПРОЕКТ

Формат А4

Подп. и дата | Инв. N дубл. | Взам. инв. N | Подп. и дата | Инв. N подл.

А20А.737.008

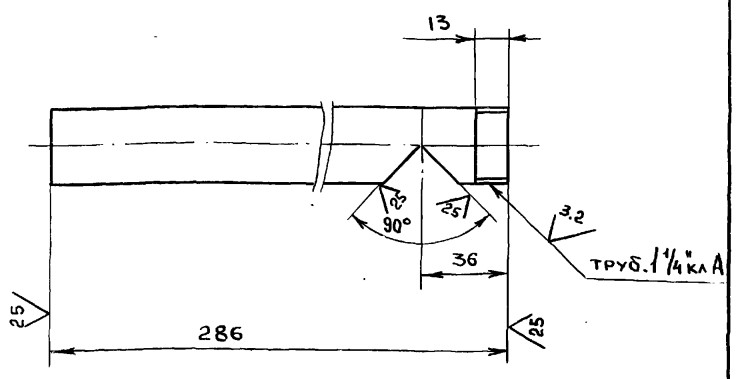

Обозначение	Материал	Масса, кг
Д20А.737.008	Труба АД1 42×5 ГОСТ 18482-79	0,4
-01	Труба 32×3,2 ГОСТ 3262-75	0,8

$h16 \pm \frac{IT16}{2}$

Изм	Лист	N докум.	Подп.	Дата
Разраб		Мюнтер		25.11.87
Пров		Мюнтер		
Т.контр				
Н.контр		Мюнтер		
Утв.				

Д20А.737.008

Труба

Лит	Масса	Масштаб
И	см.табл.	1:2
Лист	Листов 1	

см. табл.

Госстрой СССР ГПИ Горьковский САНТЕХПРОЕКТ

Формат А4

Подпись и дата | Инв. N дубл. | Взам. инв. N | Подпись и дата | Инв. N подл.

А20А.737.009

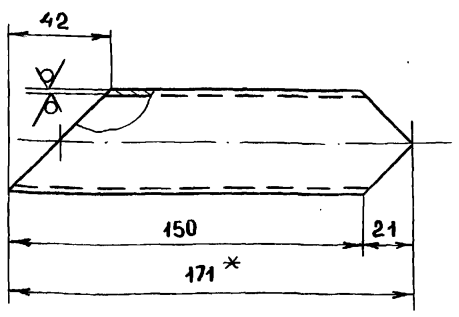

Обозначение	Материал	Масса, кг
Д20А.737.009	Труба АД 142×5 ГОСТ 18482-79	0,2
-01	Труба 32×3,2 ГОСТ 3262-75	0,4

1. Размеры для справок.

2. h16, $\pm \frac{IT16}{2}$

Изм	Лист	N докум.	Подпись	Дата
Разраб		Мюнтер		25.11.87
Пров.		Мюнтер		
Т.контр				
Н.контр		Мюнтер		
Утв.				

Д20А.737.009

Патрубок

Лит	Масса	Масштаб
И	см.табл.	1:2
Лист	Листов 1	

см. табл.

Госстрой СССР ГПИ Горьковский САНТЕХПРОЕКТ

Формат А4

Подп. и дата | Инв. N дубл. | Взам. инв. N | Подп. и дата | Инв. N подл.

А20А.737.011

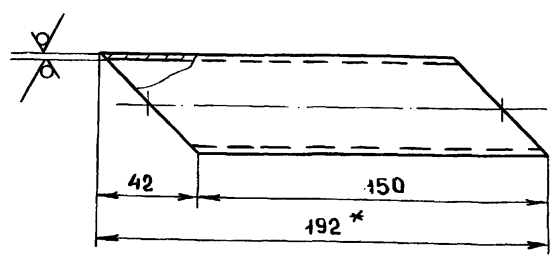

Обозначение	Материал	Масса, кг
Д20А.737.011	Труба АД1-42×5 ГОСТ 18482-79	0,25
-01	Труба 32×3,2 ГОСТ 3262-75	0,5

1.* Размеры для справок.

2. h16, $\pm \frac{IT16}{2}$

Изм	Лист	N докум	Подпись	Дата
Разраб.		Мюнтер		25.11.87
Пров.		Мюнтер		
Т.контр.				
Н.контр.		Мюнтер		
Утв.				

Д20А.737.011

Патрубок

Лит.	Масса	Масштаб
И	см.табл.	1:2
Лист	Листов 1	

см. табл.

Госстрой СССР ГПИ Горьковский САНТЕХПРОЕКТ

Формат А4

Копировала Медведская 23108-06 11

Типовой проект 903-1-260.88 Альбом 6 часть 1

Д20А.737.012

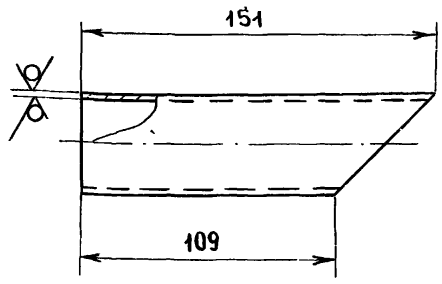

Обозначение	Материал	Масса, кг
Д20А.737.012	Труба АД1-42×5 Гост 18482-79	0,2
-01	Труба 32×3,2 Гост 3262-75	0,4

$h16, \pm \frac{IT16}{2}$

Изм	Лист	N докум.	Подпись	Дата
Разраб		Мюнтер		25.11.87
Пров		Мюнтер		
Т.контр				
Н.контр		Мюнтер		
Утв.				

Д20А.737.012

Патрубок

Лит	Масса	Масштаб
И	см.табл	1:2
Лист	Листов 1	

см.табл.

Госстрой СССР ГПИ Горьковский САНТЕХПРОЕКТ

Формат А4

Д20А.737.014

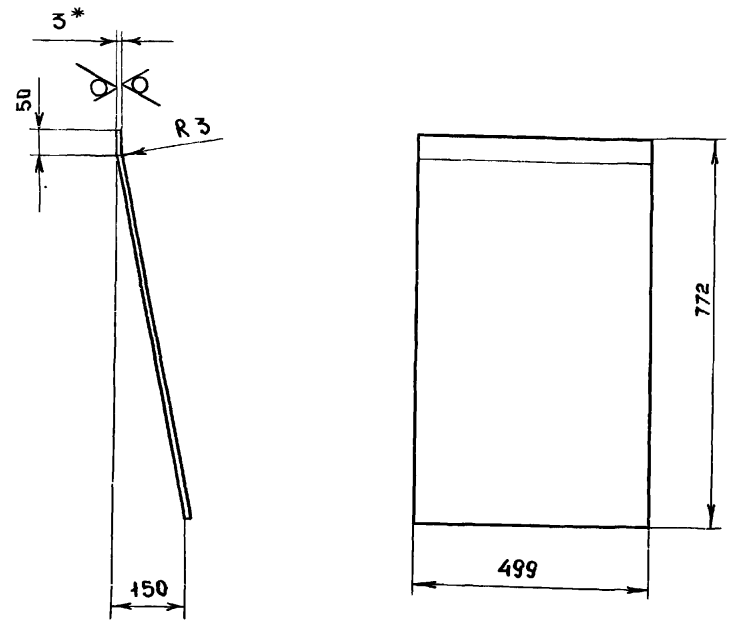

1.* Размеры для справок

2. $h16, \pm \frac{IT16}{2}$

Изм	Лист	N докум	Подп.	Дата
Разраб		Мюнтер		25.11.87
Пров.		Мюнтер		
Т.контр				
Н.контр.		Мюнтер		
Утв.				

Д20А.737.014

Стенка

Лит	Масса	Масштаб
И	2.77	1:10
Лист	Листов 1	

лист АД1-3 Гост 21631-76

Госстрой СССР ГПИ Горьковский САНТЕХПРОЕКТ

Формат А4

Д20А.737.017

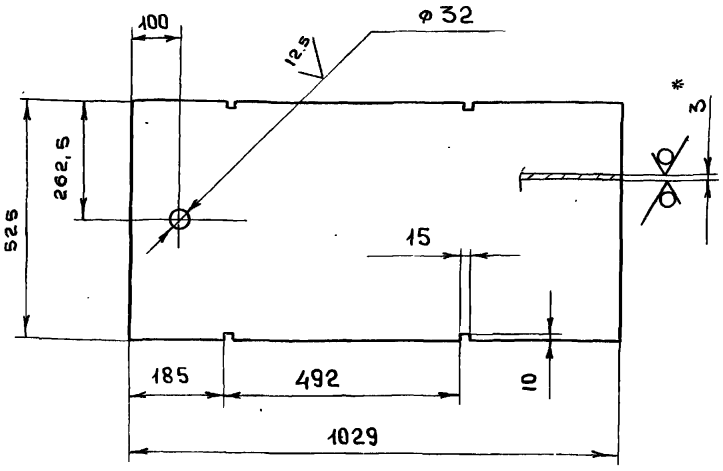

1.* Размеры для справок

2. $h16, \pm \frac{IT16}{2}$

Изм	Лист	N. докум.	Подп.	дата
Разраб		Мюнтер		24.11.87
Пров		Мюнтер		
Т.контр				
Н.контр		Мюнтер		
Утв.				

Д20А.737.017

Дно

Лит	Масса	Масштаб
И	4,38	1:10
Лист	Листов 1	

лист АД1-3 Гост 21631-76

Госстрой СССР ГПИ Горьковский САНТЕХПРОЕКТ

Формат А4

Формат	Зона	Поз.	Обозначение	Наименование	Кол.	Примечание
				Документация		
А2			Д20А.758.000СБ	Сборочный чертеж		
				Детали		
Б4		1	Д20А.758.001	Ребро		
				полоса 2-Б-5×50 Гост 103-76		
				ВСт3сп Гост 535-79		
				L = 1020 h16	1	2,0 кг
Б4		2	Д20А.758.002	Ребро		
				полоса 2-Б-5×50 Гост 103-76		
				ВСт3сп Гост 535-79		
				L = 226 h16	1	0,44 кг
Б4		3	Д20.А.758.003	Ребро		
				полоса 2-Б-5×50 Гост 103-76		
				ВСт3сп Гост 535-79		
				L = 165 h16	3	0,32 кг
А2		4	Д20А.758.004	Стенка	1	
Б4		5	Д20А.758.005	Ребро		
				полоса 2-Б-5×50 Гост 103-76		
				ВСт3сп Гост 535-79		
				L = 234 h16	1	0,46 кг

Изм	Лист	N.докум.	Подп.	дата
Разраб		Мюнтер		10.10.87
Пров		Мюнтер		
Нач.отд		Вольский		
Н.контр		Мюнтер		
Утв.				

Д20А.758 000

Корад

Лит	Лист	Листов
И	1	3

Госстрой СССР ГПИ Горьковский САНТЕХПРОЕКТ

Копировала Медведская 23108-06 12 Формат А4

Альбом 6 часть 1

Типовой проект 903-1-260.88

Форм.	Зона	Поз.	Обозначение	Наименование	Кол-во	Примечание
БЧ		6	Д20А.758.006	Ребро		
				полоса 2-Б-5×50 Гост 103-76		
				ВСт3сп Гост 535-79		
				L = 1056 h16	1	2.07кг
БЧ		7	Д20А.758.007	Ребро		
				полоса 2-Б-5×50 Гост 103-76		
				ВСт3сп Гост 535-79		
				L = 372 h16	1	0.73кг
БЧ		8	Д20А.758.008	Ребро		
				полоса 2-Б-5×50 Гост 103-76		
				ВСт3сп Гост 535-79		
				L = 233 h16	1	0.46кг
БЧ		9	Д20А.758.009	Ребро		
				полоса 2-Б-5×50 Гост 103-76		
				ВСт3сп Гост 535-79		
				L = 995 h16	2	1.95кг
БЧ		10	Д20А.758.011	Ребро		
				полоса 2-Б-5×50 Гост 103-76		
				ВСт3сп Гост 535-79		
				L = 1045 h16	1	2.05кг
БЧ		11	Д20А.758.012	Ребро		
				полоса 2-Б-5×50 Гост 103-76		
				ВСт3сп Гост 535-79		
				L = 920 h16	2	1.8кг
БЧ		12	Д20А.758.013	Ребро		

Инв.№ подл. | Подп. и дата | Взам. инв.№ | Инв.№ дубл. | Подпись и дата

Изм | Лист | № докум. | Подп. | Дата

Д20А.758.000 — Лист 2

Формат А4

Форм.	Зона	Поз.	Обозначение	Наименование	Кол-во	Примечание
				полоса 2-Б-5×50 Гост 103-76		
				ВСт3сп Гост 535-79		
				L = 967 h16	1	1.89кг
БЧ		13	Д20А.758.014	Накладка		
				полоса 2-Б-5×50 Гост 103-76		
				ВСт3сп Гост 535-79		
				L = 100 h16	2	0.196кг
БЧ		14	Д20А.758.015	Уголок		
				уголок 63×63×5-Б-Гост 8509-72		
				ВСт3сп Гост 535-79		
				L = 450 h16	2	1.8кг
БЧ		15	Д20А.758.016	Уголок		
				уголок 63×63×5-Б-Гост 8509-72		
				ВСт3сп Гост 535-79		
				L = 1560 h16	2	6.25кг
А2		16	Д20А.758.017	Стенка	1	
А2		17	Д20А.758.004-01	Стенка	1	
А2		18	Д20А.758.017-01	Стенка	1	
А4		19	Д21А.874.016	Серьга	2	

Инв.№ подл. | Подп. и дата | Взам. инв.№ | Инв.№ дубл. | Подпись и дата

Изм | Лист | № докум. | Подп. | Дата

Д20А.758.000 — Лист 3

Формат А4

Д20А.759.000СБ

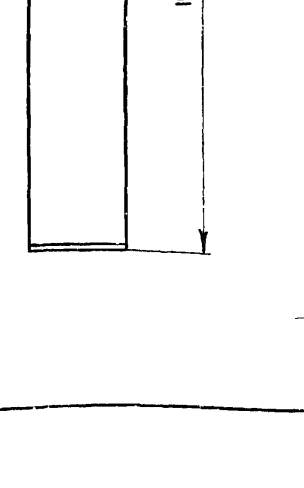

Поз. 1

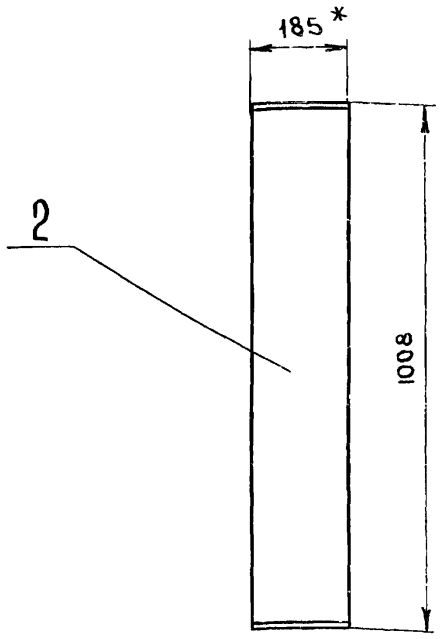

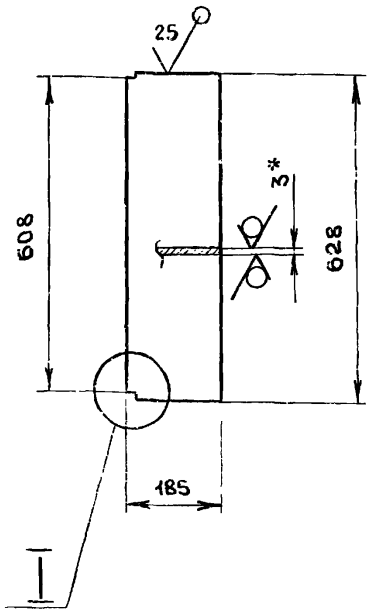

А – А
М1:1

I
М1:1

1. * Размеры для справок
2. h16, ± IT16/2
3. Сварные швы по Гост 5264-80

Изм	Лист	№ докум.	Подп.	Дата
Разраб.		Мюнтер		25.11.88
Пров.		Мюнтер		
Т.контр.				
Нач.отд		Вольский		
Н.контр.		Мюнтер		
Утв.				

Короб

Лит	Масса	Масштаб
И	14.2	1:10
Лист	Листов 1	

Госстрой СССР ГПИ Горьковский САНТЕХПРОЕКТ

23108-06 12 Копировала Медведская.

Формат А3

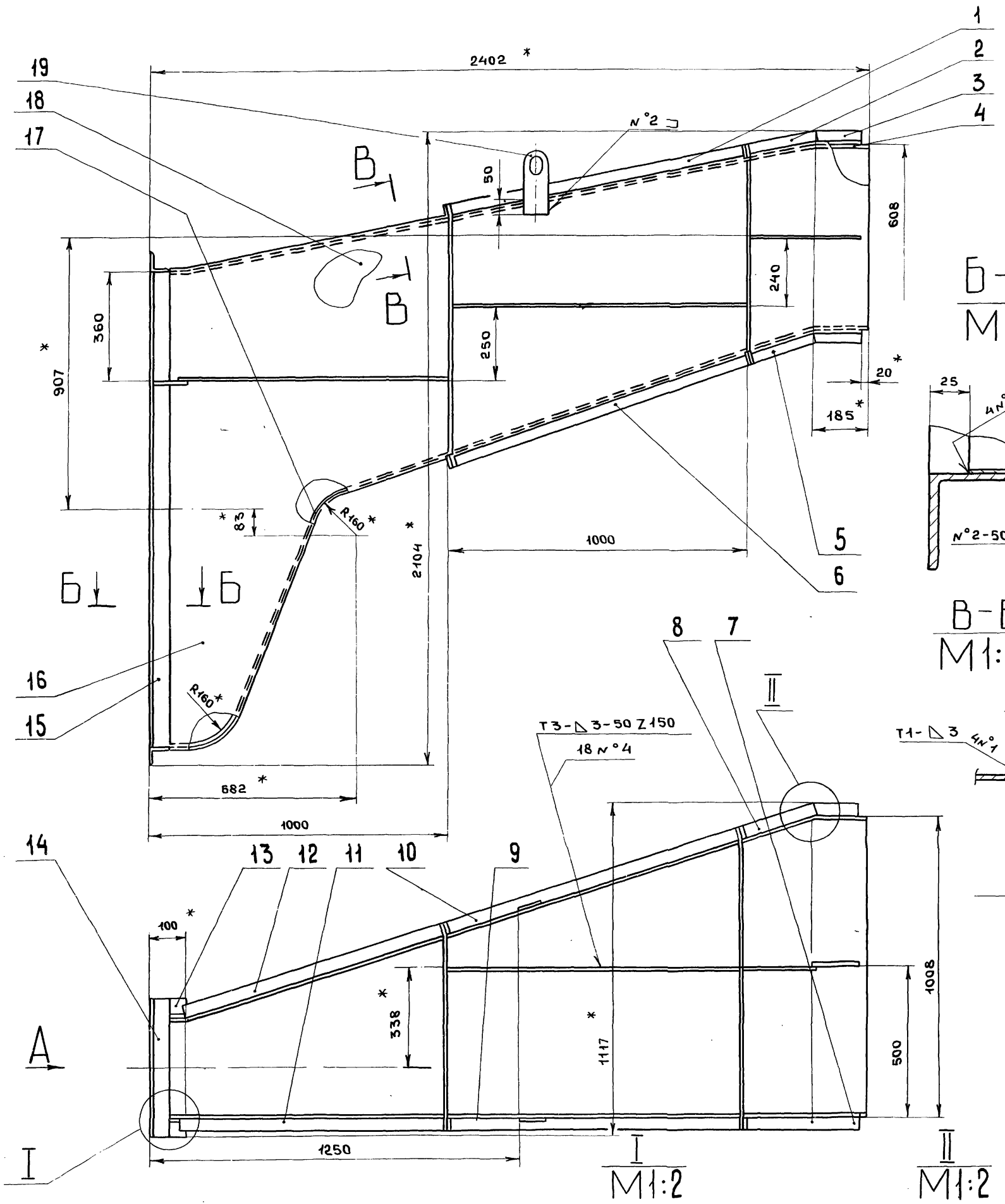

Вид А

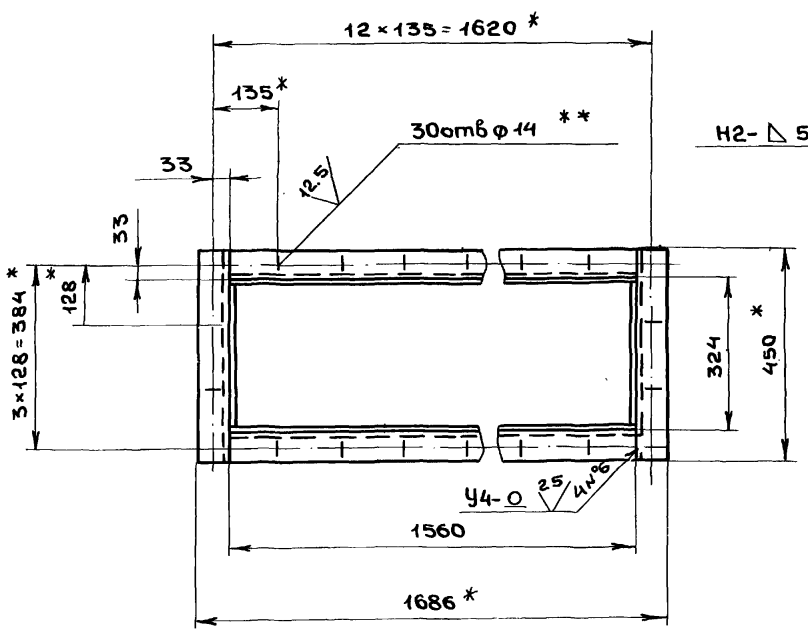

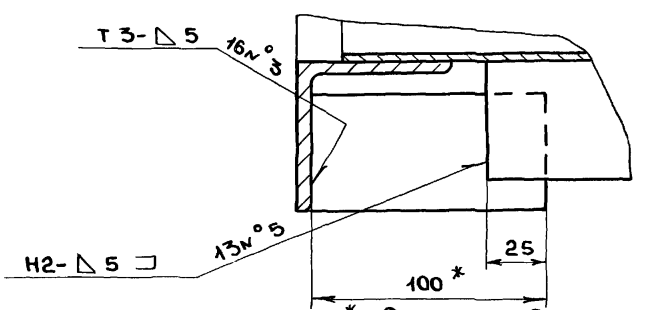

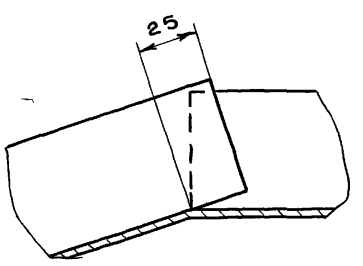

1. * Размеры для справок
2. ** Обработать по сопрягаемой детали
3. h16, $\pm \frac{IT16}{2}$
4. Сварные швы по Гост 5264-80.

Изм.	Лист	N° докум.	Подп.	дата	Д20А.758.000СБ
Разраб.		Мюнтер		25.11.87	Короб
Пров.		Мюнтер			Лит И; Масса 225; Масштаб 1:10
Т.контр.					Лист; Листов 1
Нач.отд.		Вольский			Госстрой СССР ГПИ Горьковский САНТЕХПРОЕКТ
Н.контр.		Мюнтер			
Утв.					

Инв.№ подл. | Подп. и дата | Взам. инв.№ | Инв.№ дубл. | Подп. и дата

Типовой проект 903-1-260.88 Альбом 6 часть1

25 ✓(✓)

Д20А.758.004

Рис. 1

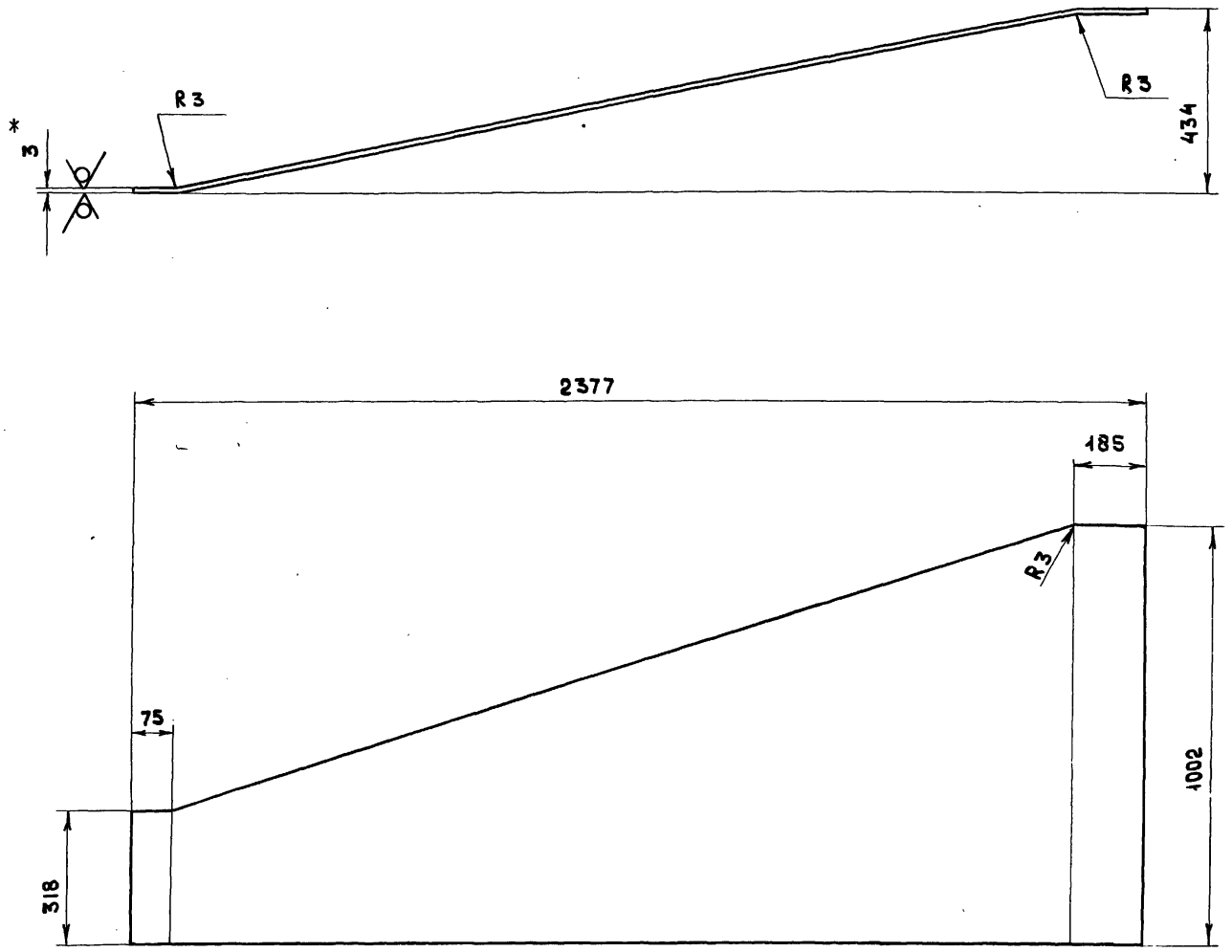

Рис. 2

Остальное см. рис. 1

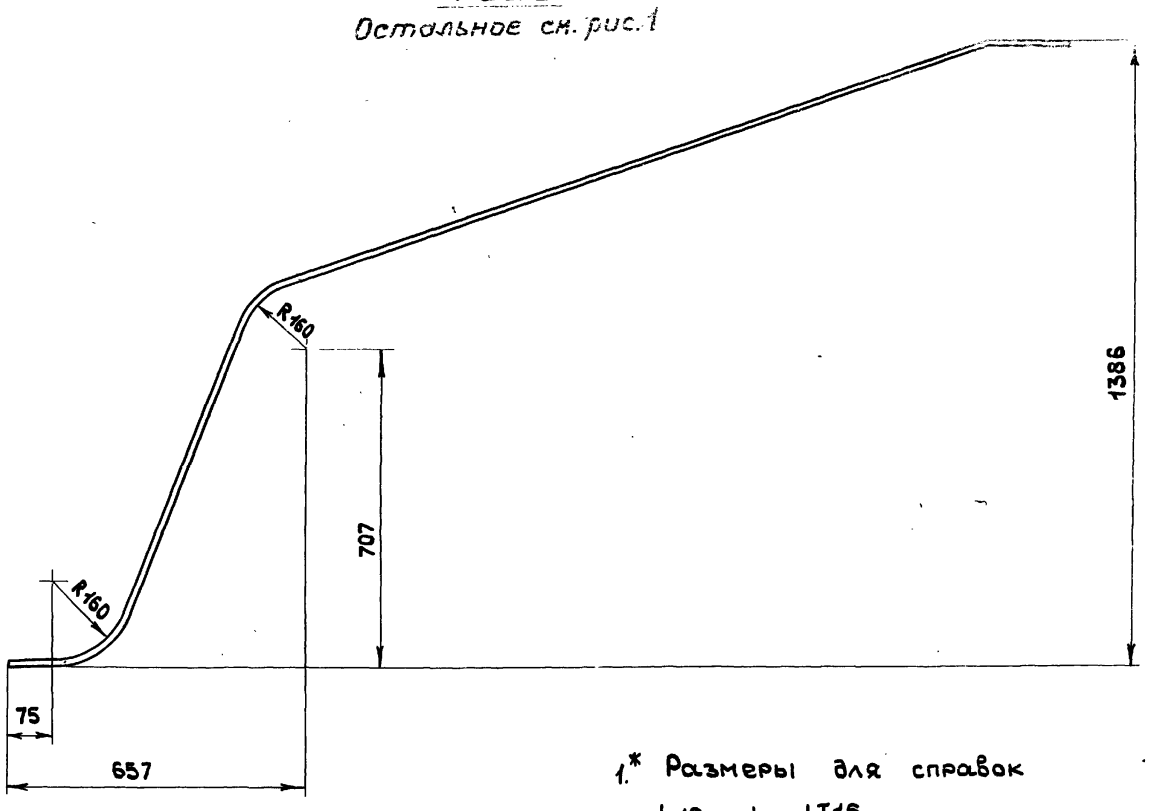

1.* Размеры для справок

2. $h16, \pm \frac{IT16}{2}$

Обозначение	Рис.	Масса, кг
Д20А.758.004	1	38.5 кг
-01	2	46.9 кг

Изм	Лист	№ докум	подп.	дата
Разраб		Мюнтер		25.11.87
Пров.		Мюнтер		
Т.контр				
Нач.отд				
Н.контр		Мюнтер		
Утв.				

Д20А.758.004

Стенка

Лит	Масса	Масштаб
И	см.табл.	1:10

Лист | Листов 1

Лист Б-ПН-3 Гост 19903-74
3-IV-Н-8Ст3сп Гост 16523-70

Госстрой СССР ГПИ Горьковский САНТЕХПРОЕКТ

Инв № подл. | Подп. и дата | Взам. инв. № | Инв. № дубл. | Подп. и дата

23.10.86 15 копировала Медведская формат А2

Рис. 1

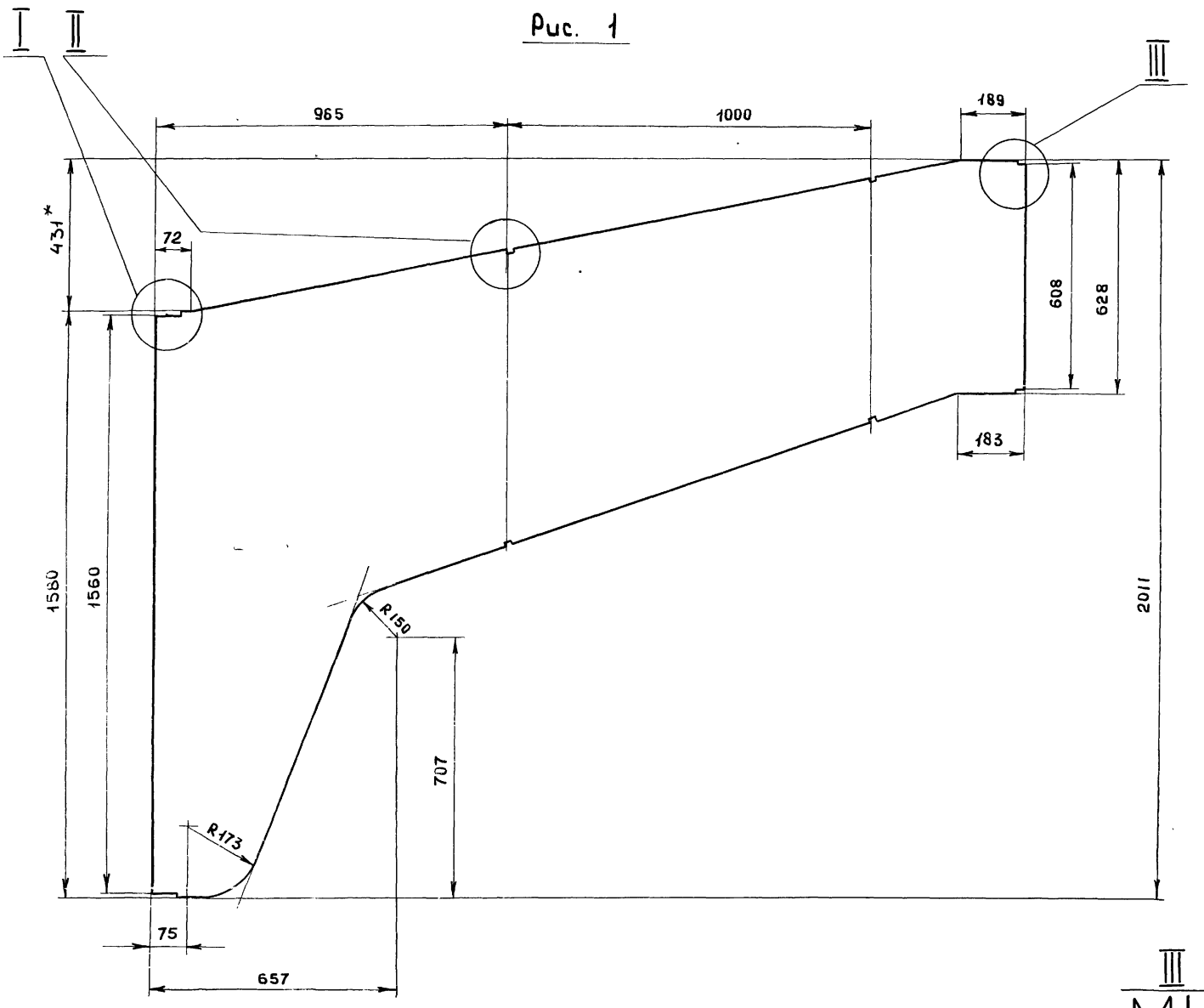

Рис. 2

остальное см. Рис. 1

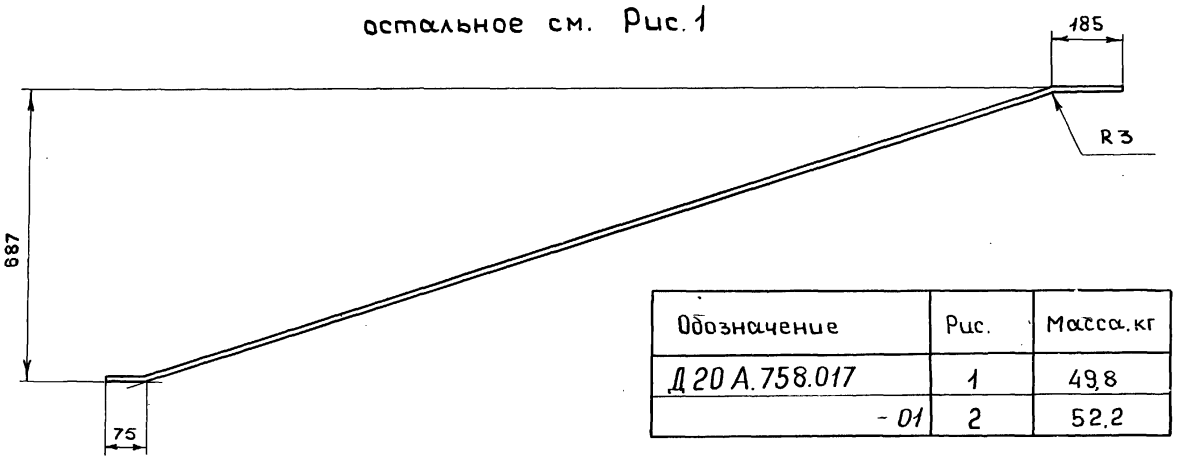

Обозначение	Рис.	Масса, кг
Д 20 А. 758.017	1	49,8
- 01	2	52,2

I
М1:2

II
М1:1

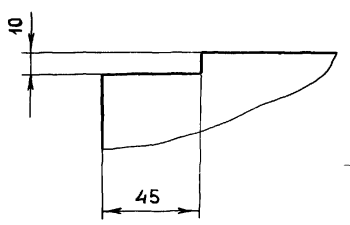

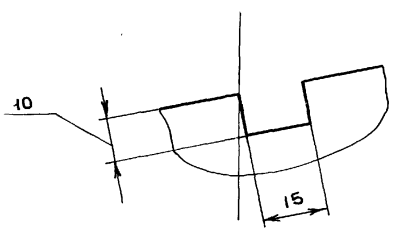

1. * Размеры для справок
2. $h16, \pm \frac{IT16}{2}$

изм	лист	№ докум.	Подп.	дата
Разраб.		Мюнтер		26.10.89
Пров.		Мюнтер		
Т. контр.				
Нач. отд.				
Н. контр.		Мюнтер		
Утв.				

Д 20 А. 758. 017

Стенка

Лит.	Масса	Масштаб
И	см. табл	1:10

Лист | Листов 1

Б-ПН-3 Гост 19903-74

Лист 3-IV-Н-ВСт 3сп Гост 16523-70

Госстрой СССР ГПИ Горьковский САНТЕХПРОЕКТ

Копировала Медведская Формат А2 23108-06 16

Инв. № подл. | Подп. и дата | Взам. инв. № | Инв. № дубл. | Подп. и дата

Альбом 6 часть 1

Типовой проект 903-1-260.88

Формат	Зона	Поз.	Обозначение	Наименование	Кол.	Примечание
				Документация		
А3			Д20А.759.000 СБ	Сборочный чертёж		
				Детали		
Б4		1	Д20А.759.001	Стенка		
				лист Б-ПН-3 Гост 19903-74		
				3-IV-Н-ВСт3сп Гост 16523-70	2	2.7кг.
Б4		2	Д20А.759.002	Стенка		
				лист Б-ПН-3 Гост 19903-74		
				3-IV-Н-ВСт3сп Гост 16523-70		
				(1002×185) h16 $\overset{25}{\nabla}$	2	4.4кг.

Изм.	Лист	N докум.	Подп.	Дата
Разраб.		Мюнтер		15.11.87
Пров.		Мюнтер		
Нач.отд		Вольский		
Н.контр		Мюнтер		
Утв.				

Короб

Д20А.759.000

Лит | Лист | Листов 1

ГОССТРОЙ СССР ГПИ ГОРЬКОВСКИЙ САНТЕХПРОЕКТ

Формат А4

Инв.№ подл. | Подп. и дата | Взам.инв.№ | Инв.№ дубл. | Подп. и дата

Формат	Зона	Поз.	Обозначение	Наименование	Кол.	Примечание
				Документация		
*)			Д20А.760.000СБ	Сборочный чертеж		*) А3.А2
				Сборочные единицы		
А4		1	Д20А.760.010	Короб	1	
А4		2	Д20А.760.020	Отвод	1	
А4		3	Д20А.760.030	Тройник	1	
А4		4	Д20А.760.040	Отвод	1	
				Детали		
А3		5	Д20А.760.001	Переход	1	
А3		6	Д20А.760.002	Газоход	1	
А3		7	Д20А.760.003-06	Газоход	1	
А3		8	Д20А.760.004	Газоход	1	
А3		9	Д20А.760.003-04	Газоход	1	
А4		10	Д20А.760.005	Прокладка	1	
А3		11	Д20А.760.003-07	Газоход	1	
				Стандартные изделия		
		12		Болт М16×40.36.019		
				Гост 7798-70	12	
		13		Гайка М16.4.019		
				Гост 5915-70	12	

Изм.	Лист	N докум.	Подп.	Дата
Разраб.		Ляпин		
Пров.		Ляпин		
Нач.отд		Вольский		
Н.контр.		Мюнтер		
Утв.				

Газоход наружный левый

Д20А.760.000

Лит | Лист | Листов 5

И | | | 1

ГОССТРОЙ СССР ГПИ ГОРЬКОВСКИЙ САНТЕХПРОЕКТ

Формат А4

Инв.№ подл. | Подп. и дата | Взам.инв.№ | Инв.№ дубл. | Подп. и дата

Д20А.760.001

Развёртка

М1:25

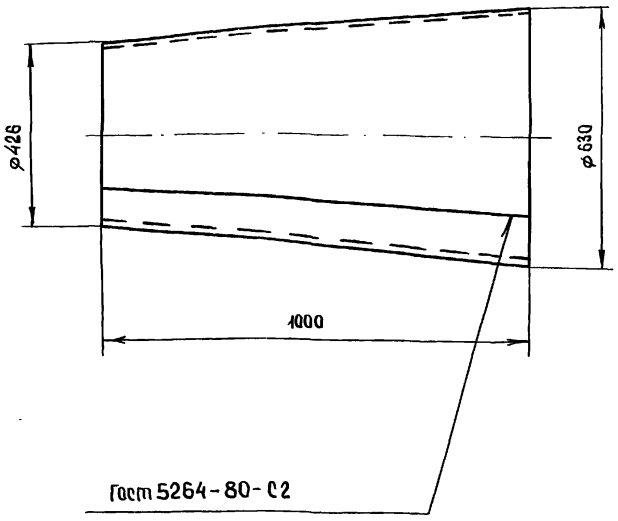

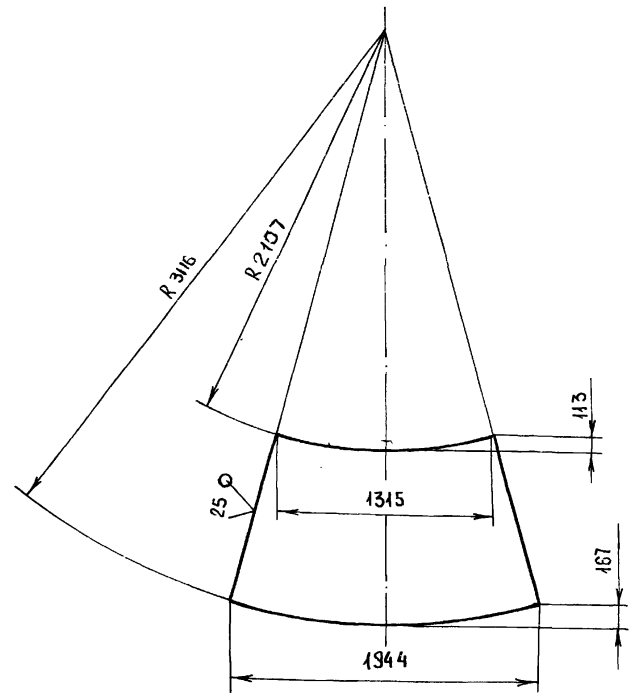

h16; $\pm \frac{IT16}{2}$

Изм.	Лист	N докум.	Подп.	Дата
Разраб.		Ляпин		
Пров.		Ляпин		
Т.контр				
Н.контр.		Мюнтер		
Утв.				

Переход

Д20А.760.001

Лит | Масса | Масштаб

И | | | 38,7 | 1:10

Лист | Листов 1

Лист Б-ПН-3 Гост 19903-74 / 3-IV-Н-ВСт3сп. Гост 16523-70

ГОССТРОЙ СССР ГПИ ГОРЬКОВСКИЙ САНТЕХПРОЕКТ

Инв.№ подл. | Подп. и дата | Взам.инв.№ | Инв.№ дубл. | Подп. и дата

Копировал Медведская

Формат А3

Д20А.760.000СБ

Типовой проект 903-1-260.88 Альбом 6 часть 1

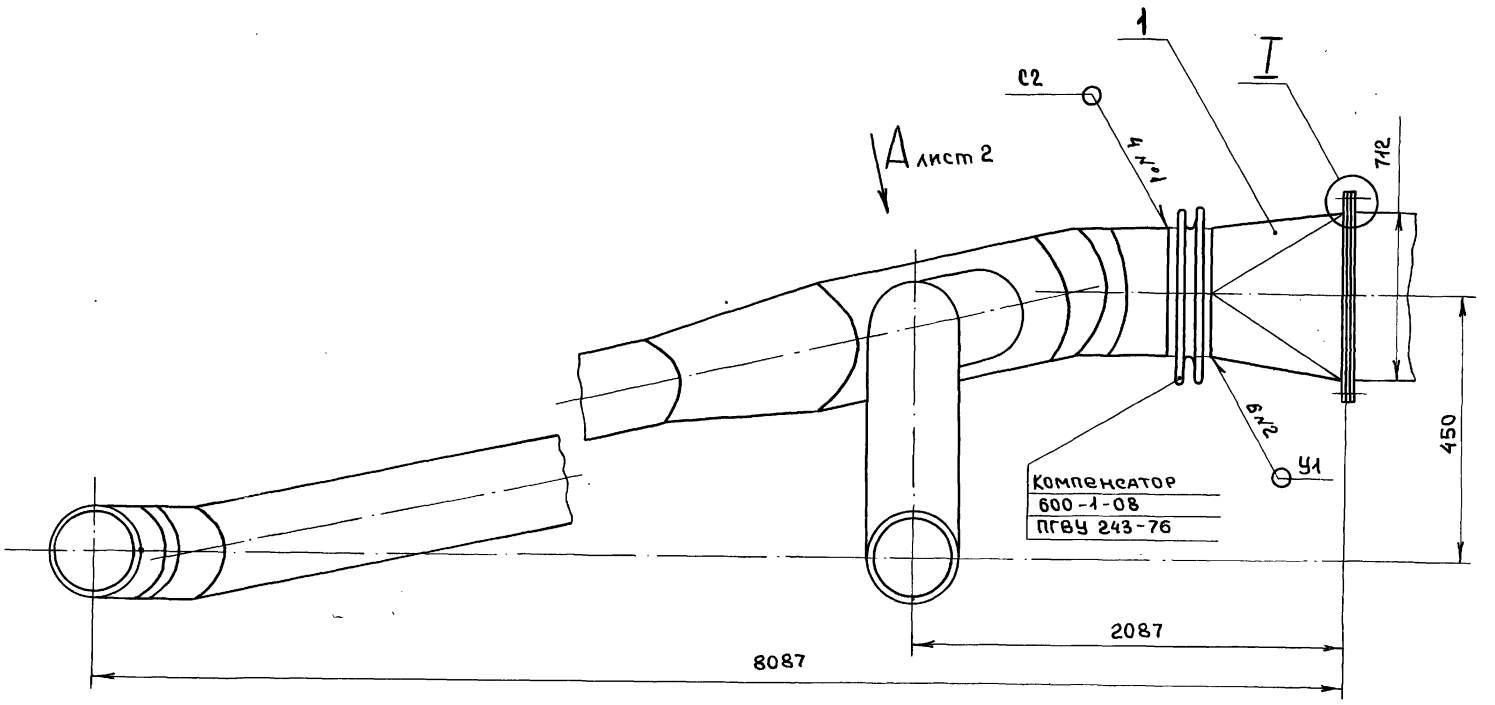

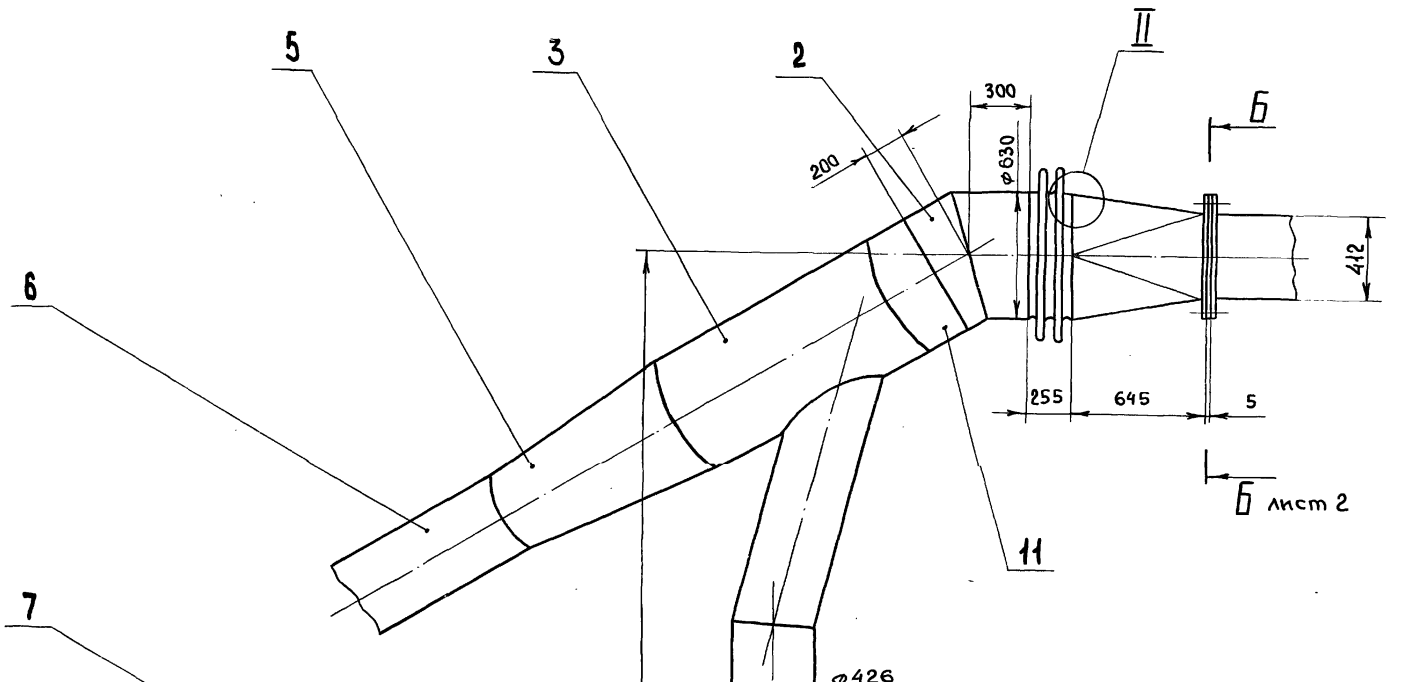

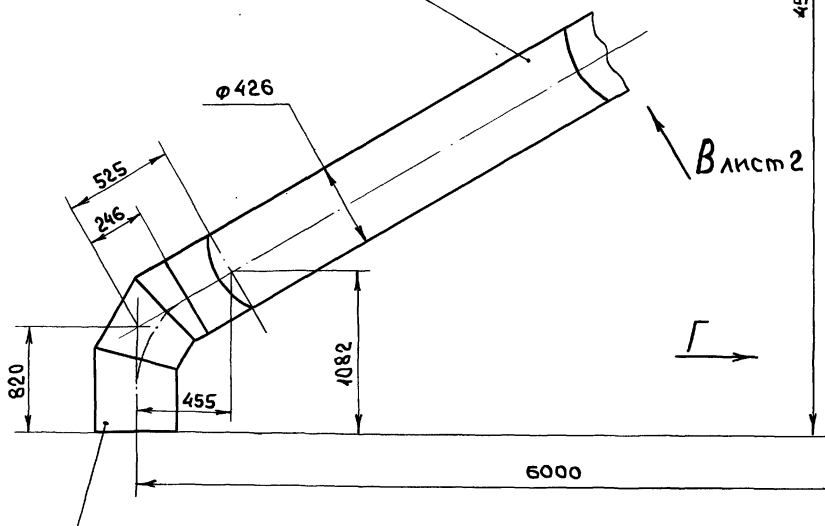

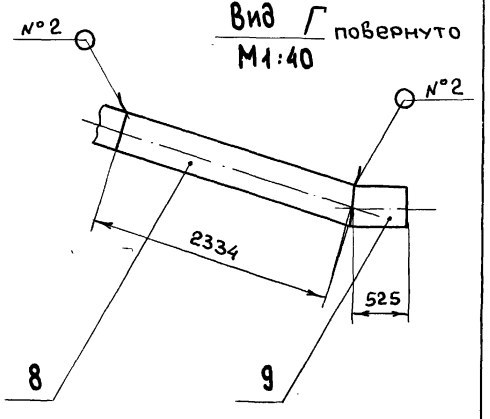

II
М1:1

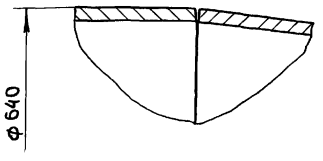

I
М1:4

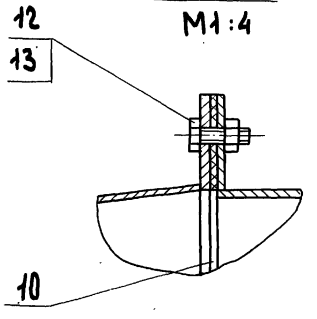

1. Размеры для справок

2. Сварные швы N1 - по ГОСТ 5264-80, N 2 - по ГОСТ 11534-75

Изм	Лист	N докум.	Подп.	Дата
Разраб.		Ляпин.		25.11.87
Пров.		Ляпин		
Т.контр.				
Нач.отд.		Вольский		
Н.контр.		Мюнтер		
Утв.				

Д20А.760.000.СБ

Газоход наружный левый

Лит.	Масса	Масштаб
И	4.74	1:20

Лист 1 Листов 2

ГОССТРОЙ СССР ГПИ Горьковский Сантехпроект

Инв.№ подл. | Подпись и дата | Взам. инв.№ | Инв.№ дубл. | Подпись и дата

Копировал Медведская

Д20А.760.000 СБ

Типовой проект 903-1-260.88 Альбом 6 часть 1

Инв.№ подл. | Подп. и дата | Взам. инв.№ | Инв.№ дубл. | Подп. и дата

Вид Д лист 1

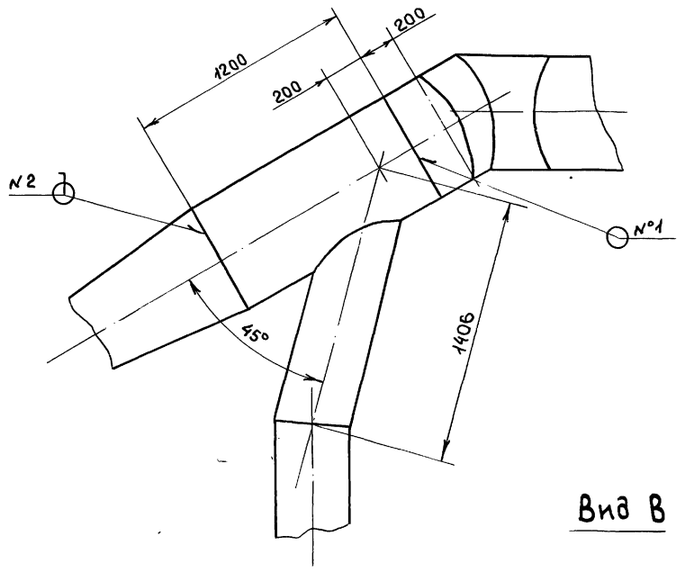

Б - Б / М 1:10 лист 1

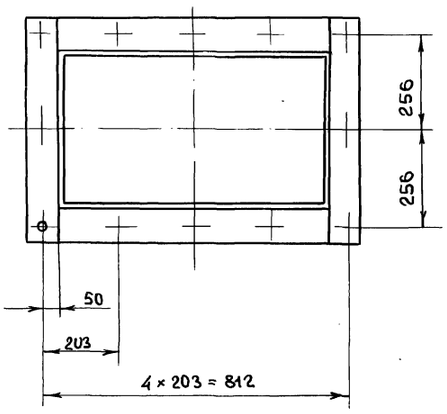

Вид В лист 1

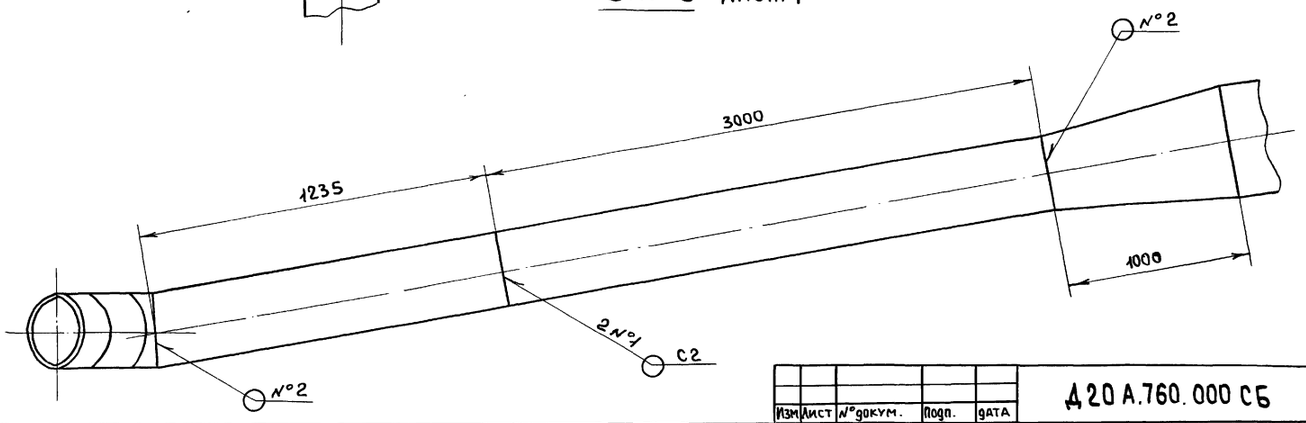

Изм	Лист	№ докум.	Подп.	дата	Д20А.760.000 СБ	Лист 2

Формат А3

Д20А.760.003

Развертка

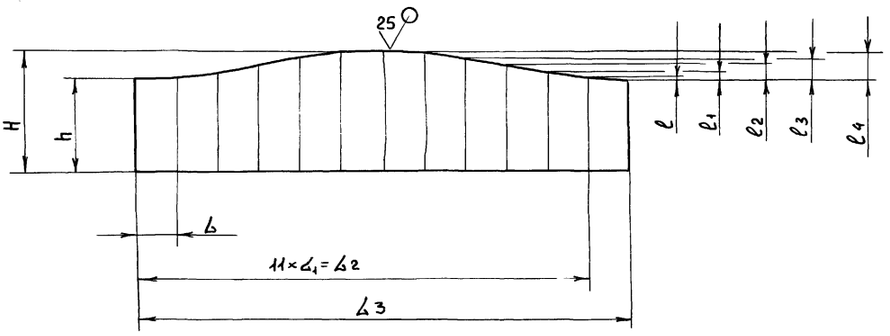

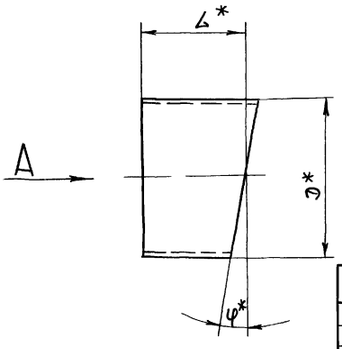

Обозначение	Размеры, мм D*	H	h	ℓ*	ℓ1	ℓ2	ℓ3	ℓ	ℓ1	ℓ2	ℓ3	ℓ4	φ*	Масса, кг
Д20А.760.003	426	171	57	114	110,6	1216,6	1328	8	28	57	86	106	15°	7,2
-01		286	272	279				2	4	7	11	14	2°	8.7
-02		406	292	349				8	28	57	86	106	15°	10,9
-03		745	631	688										21.5
-04		537	513	525				2	6	12	18	23	3°12'	16,5
-05		764	650	707				8	28	57	86	106	15°	22,1
-06		1243	1228	1235				2	4	7	11	14	2°	38.6
-07	630	211	189	200	164	1804	1968,8	2	6	11	16	20	2°	9,3
-08		284	116					11	42	84	127	157	15°	9,3
-09		384	216	300										18,6

1* Размеры для справок

2 h16, $\pm \frac{IT16}{2}$

Вид А

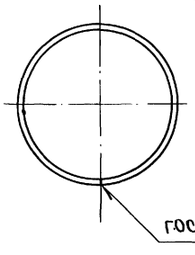

ГОСТ 5264-80-С2

Изм	Лист	№ докум.	Подп.	Дата
Разраб	Ляпин			25.11.87
Пров.	Ляпин			
Т.контр.				
Н.контр.	Мюнтер			
Утв.				

Д20А.760.003.

Газоход

Лит	Масса	Масштаб
И	см.табл	—
Лист	Листов 1	

Лист 6-ПН-3ГОСТ 19903-74
3-Ф-Н-ВСт3сп ГОСТ 16523-70

ГОССТРОЙ СССР ГПИ ГОРЬКОВСКИЙ САНТЕХПРОЕКТ

Копировал Медведская

4.20А.760.002

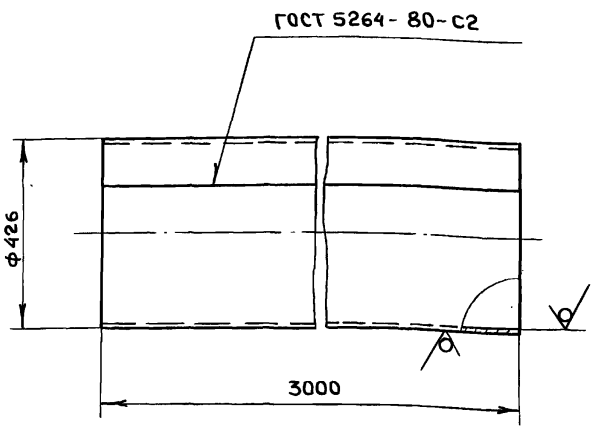

h 16.

Изм.	Лист	N. докум.	Подп.	Дата	Д20А.760.002			
Разраб.		Ляпин			Газоход	Лит.	Масса	Масштаб
Пров.		Ляпин				Н	94	1:10
Т.контр.						Лист	Листов 1	
Н.контр.		Мюнтер			Лист Б-ПН.3 ГОСТ 19903-74 / 3-IV-Н-ВСт.3сп. ГОСТ 16523-70	ГОССТРОЙ СССР ГПИ ГОРЬКОВСКИЙ САНТЕХПРОЕКТ		
Утв.								

Формат А4

4.20А.760.005

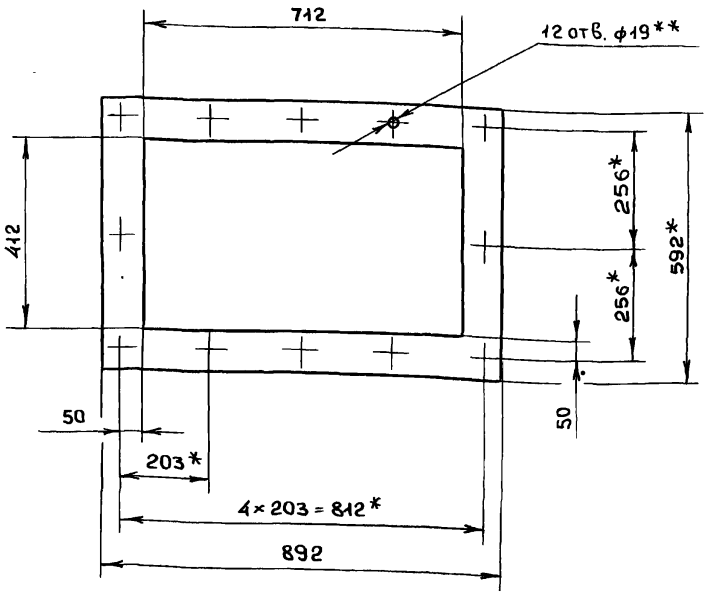

1.* Размеры для справок.

4.** Обработать по сопрягаемой детали

Изм.	Лист	N. докум.	Подпись	Дата	Д20А.760.005			
Разраб.		Ляпин			Прокладка	Лит.	Масса	Масштаб
Пров.		Ляпин				М	1,5	1:10
Т.контр.						Лист	Листов 1	
Н.контр.		Мюнтер			Картон асбестовый КАОН-1-5ГОСТ2850-80	ГОССТРОЙ СССР ГПИ ГОРЬКОВСКИЙ САНТЕХПРОЕКТ		
Утв.								

Формат А4

4.20А.760.004

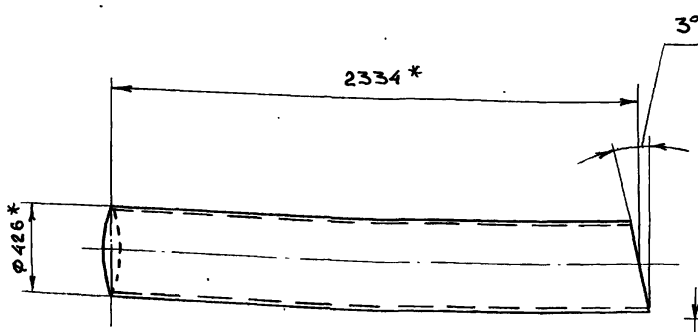

Развертка
М 1:10

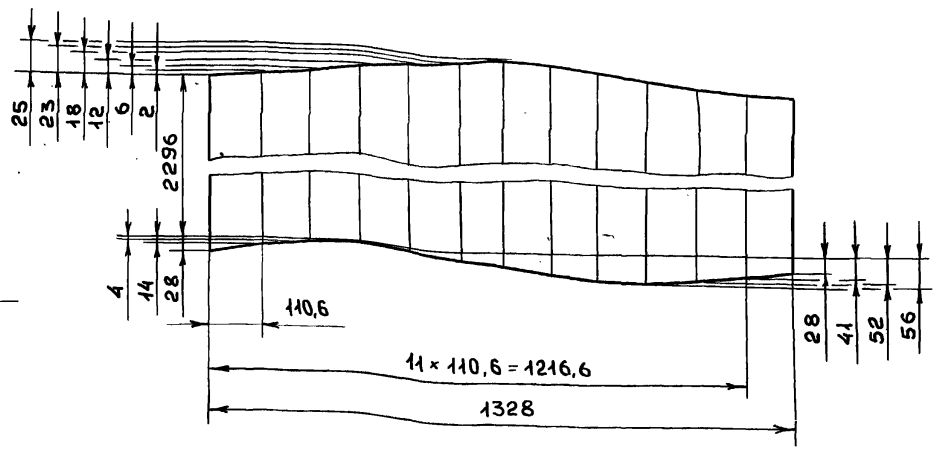

1.* Размеры для справок

2. h 16; $\pm \frac{IT16}{2}$

Изм.	Лист	N. докум.	Подпись	Дата	Д20А.760.004			
Разраб.		Ляпин		25.11.87	Газоход	Лит.	Масса	Масштаб
Пров.		Ляпин				И	73	1:20
Т.контр.						Лист	Листов 1	
Н.контр.		Мюнтер			Лист Б-ПН-3 ГОСТ 19903-74 / 3-IV-Н-ВСт.3сп. ГОСТ 16523-70	ГОССТРОЙ СССР ГПИ ГОРЬКОВСКИЙ САНТЕХПРОЕКТ		
Утв.								

Копировала Медведская

23108-06 20 Формат А3

Типовой проект 903-1-260.88 Альбом 6 часть 1

Формат	Зона	Поз.	Обозначение	Наименование	Кол.	Примечания
				Документация		
А3			Д20А.760.010 СБ	Сборочный чертеж		
				Детали		
А4		1	Д20 А.760.009	Планка	2	
Б4		2	Д20 А.760.011	Планка		
				Полоса 2-Б-8×90 Гост 103-76		
				ВСт.3сп. Гост 535-79		
				L = 592 h 16 25	2	3.34 кг
А3		3	Д20 А.760.012	Переход	1	

Д20А.760.010

Изм	Лист	N докум.	Подп.	дата
Разраб	Ляпин			25.11.87
Пров.	Ляпин			
Нач.отд				
Н.контр	Мюнтер			
Утв.				

Короб

Лит	Лист	Листов
И		1

ГОССТРОЙ СССР ГПИ ГОРЬКОВСКИЙ САНТЕХПРОЕКТ

Формат А4

Д20А.760.009

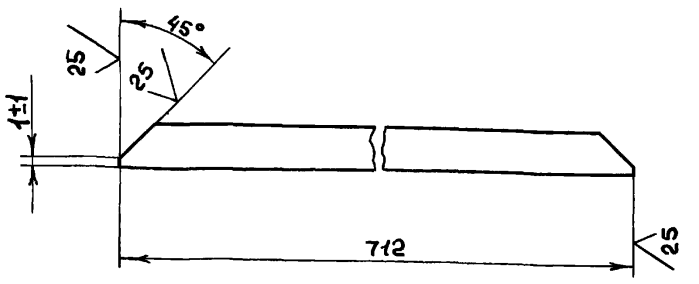

h 16

Д20А.760.009

Изм.	Лист	N. докум.	Подп.	дата
Разраб	Ляпин			25.11.87
Пров.	Ляпин			
Т.контр.				
Н.контр	Мюнтер			
Утв				

Планка

Полоса 2-Б-8×90 Гост 103-76
ВСт.3сп. Гост 535-79

Лит	Масса	Масштаб
И	4	1:1

Лист | Листов 1

ГОССТРОЙ СССР ГПИ ГОРЬКОВСКИЙ САНТЕХПРОЕКТ

Формат А4

Д20А.760.010 СБ

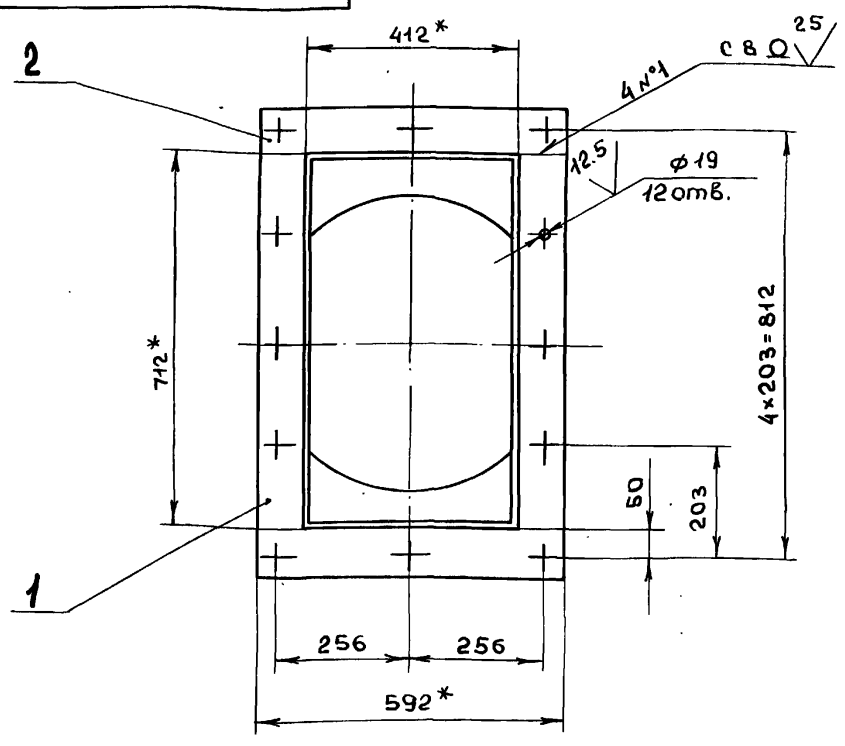

I
М 1:2

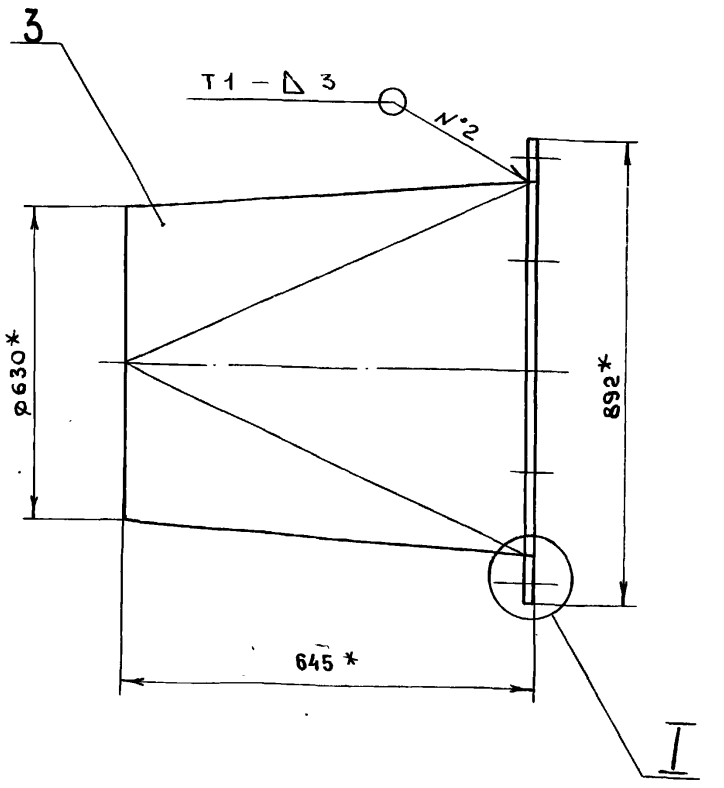

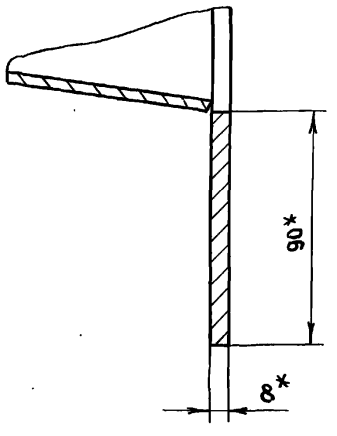

1.* Размеры для справок

2. Н16 ; $\pm \frac{IT16}{2}$

3. Сварные швы N°1 – по Гост 5264-80

N°2 – по Гост 11534-75

Д20А.760.010 СБ

Изм	Лист	N.докум.	Подп.	дата
Разраб.	Ляпин			25.11.87
Пров.	Ляпин			
Т.контр.				
Н.контр.	Мюнтер			
Утв.				

Короб

Лит	Масса	Масштаб
И	49	1:10

Лист | Листов 1

ГОССТРОЙ СССР ГПИ ГОРЬКОВСКИЙ САНТЕХПРОЕКТ

Копировал Медведская 23/08-06 21 Формат А3

Альбом 6 часть 1

Типовой проект 903-1-260.88

Инв.№ подл. | Подпись и дата | Взам. инв.№ | Инв.№ дубл. | Подпись и дата

Развертка

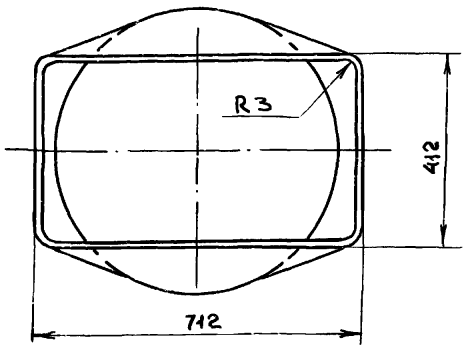

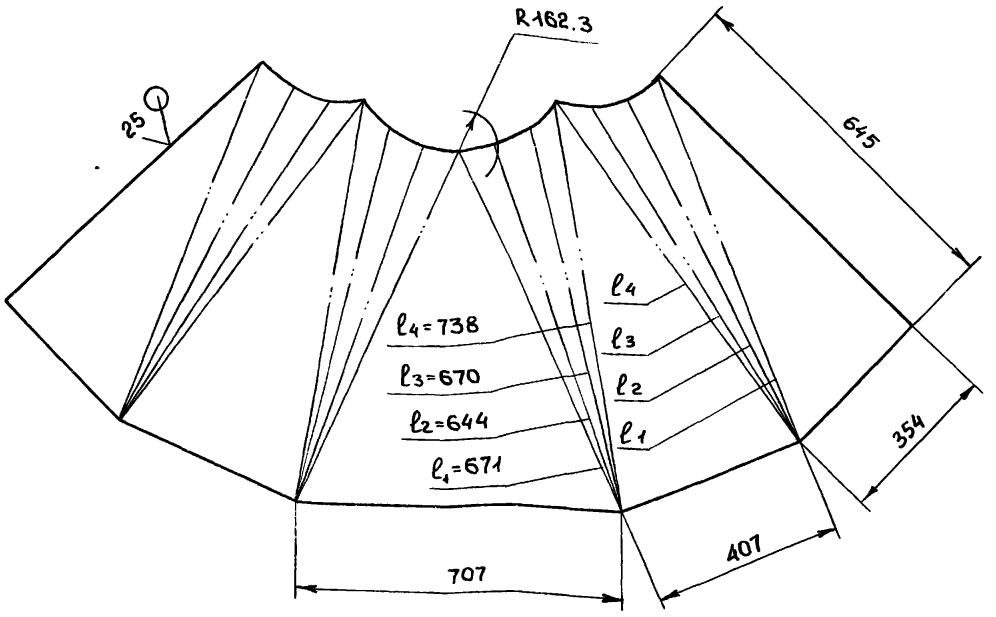

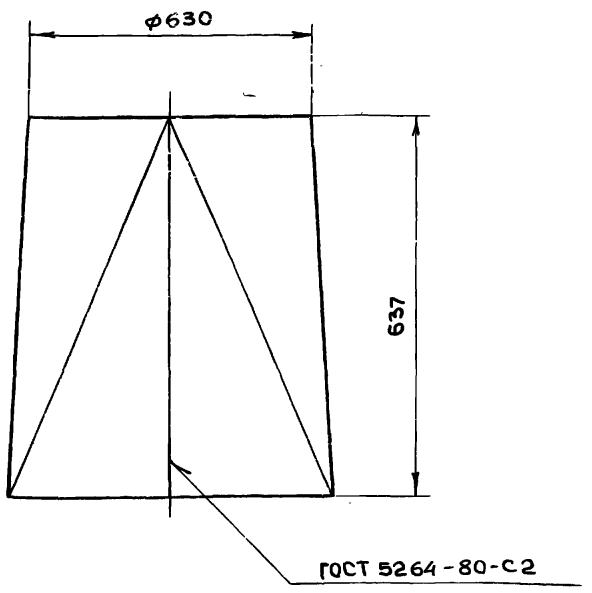

h16; ± IT16/2

Изм	Лист	N докум.	Подпись	Дата
Разраб.		Ляпин		25.11.87
Пров.		Ляпин		
Т.контр.				
Н.контр.		Мюнтер		
Утв.				

Д20А.760.012

Переход

Лит.	Масса	Масштаб
И	34	1:10

Лист | Листов 1

Лист Б-ПН-3 ГОСТ 19903-74
3-IV-Н-ВСт.3сп. ГОСТ 16523-70

ГОССТРОЙ СССР
ГПИ ГОРЬКОВСКИЙ САНТЕХПРОЕКТ

Формат А3

Формат	Зона	Поз.	Обозначение	Наименование	Кол.	Примечание
				Документация		
А4			Д20А.760.02 ОСБ	Сборочный чертеж		
				Детали		
А3		1	Д20А.760.003-08	Газоход	1	
		2	-09	Газоход	1	

Инв.№ подл. | Подпись и дата | Взам. инв.№ | Инв.№ дубл. | Подпись и дата

Изм	Лист	N докум.	Подп.	Дата
Разраб.		Ляпин		25.11.87
Пров.		Ляпин		
Нач.отд.		Мюнтер		
Н.контр.		Волбский		
Утв.				

Д20А.760.020

Отвод

Лит	Лист	Листов
И		1

ГОССТРОЙ СССР
ГПИ ГОРЬКОВСКИЙ САНТЕХПРОЕКТ

Формат А4

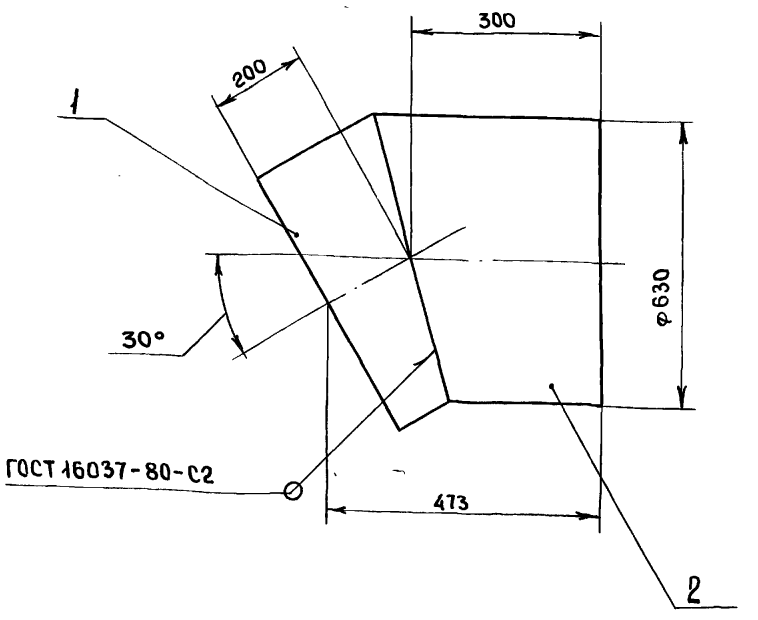

Размеры для справок

Инв.№ подл. | Подпись и дата | Взам. инв.№ | Инв.№ дубл. | Подпись и дата

Изм	Лист	N докум.	Подпись	Дата
Разраб		Ляпин		25.11.87
Пров.		Ляпин		
Т.контр.				
Н.контр		Мюнтер		
Утв				

Д20А.760.020 СБ

Отвод

Лит	Масса	Масштаб
И	27.9	1:10

Лист | Листов 1

ГОССТРОЙ СССР
ГПИ ГОРЬКОВСКИЙ САНТЕХПРОЕКТ

Формат А4

Альбом 6 часть 1

Типовой проект 903-1-260.88

Формат	Зона	Поз	Обозначение	Наименование	Кол	Примечание
				Документация		
А3			Д20А.760.030 СБ	Сборочный чертеже		
				Детали		
А3		1	Д20А.760.016	Труба	1	
А4		2	Д20А.760.017	Отросток	1	

Подп. и дата | Инв. N дубл. | Взам. инв. N | Подп. и дата | Инв. N подл.

Изм	Лист	N докум.	Подп.	Дата
Разраб.		Ляпин		25.11.87
Пров.		Ляпин		
Нач. отд.				
Н. контр.		Мюнтер		
Утв.				

Д20А.760.030

Тройник

Лит	Лист	Листов
		1

ГОССТРОЙ СССР ГПИ ГОРЬКОВСКИЙ САНТЕХПРОЕКТ

Формат А4

Формат	Зона	Поз.	Обозначение	Наименование	Кол.	Примечание
				Документация		
А3			Д20А.760.040 СБ	Сборочный чертёж		
				Детали		
А3		1	Д20А.760.003-03	Газоход	1	
А3		2	Д20А.760.021	Газоход	1	
А3		3	Д20А.760.003	Газоход	1	
		4	-01	Газоход	1	
			Различия исполнений	Д20А.760.040		
			и Д20А.760.040-01	по сборочному чертежу		

Подп. и дата | Инв. N дубл. | Взам. инв. N | Подп. дата | Инв. N подл.

Изм	Лист	N докум.	Подп.	Дата
Разраб.		Ляпин		25.11.87
Пров.		Ляпин		
Нач. отд.				
Н. контр.		Мюнтер		
Утв.				

Д20А.760.040

Отвод

Лит	Лист	Листов
		1

ГОССТРОЙ СССР ГПИ ГОРЬКОВСКИЙ САНТЕХПРОЕКТ

Формат А4

Д20А.760.030 СБ

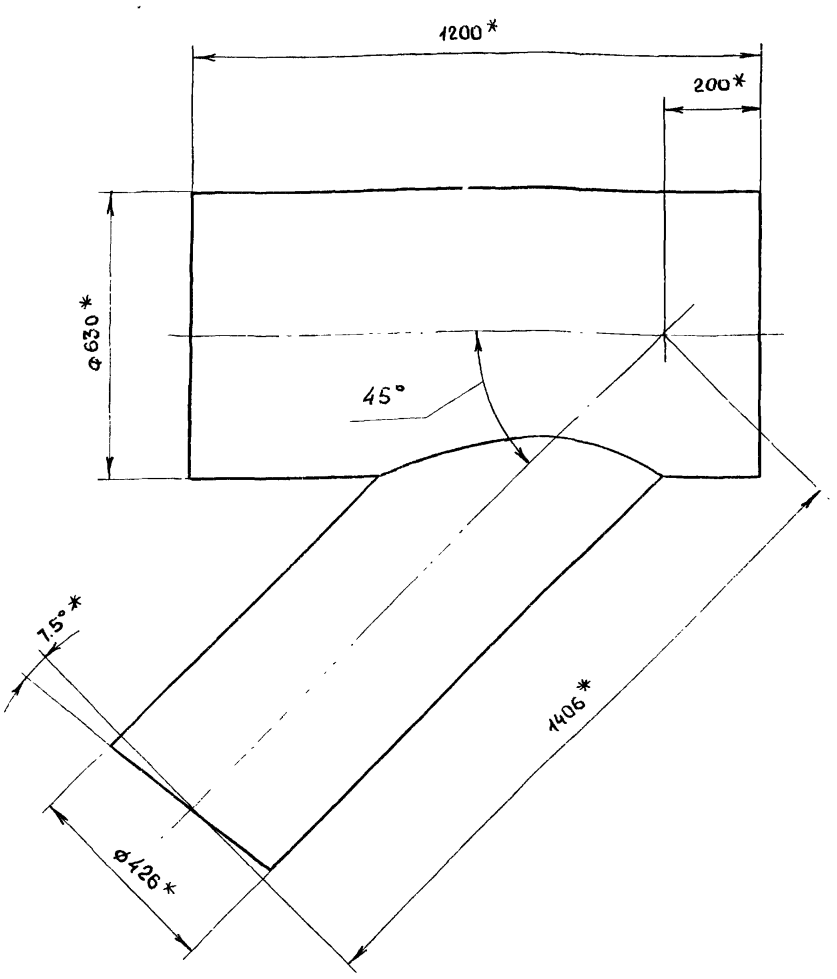

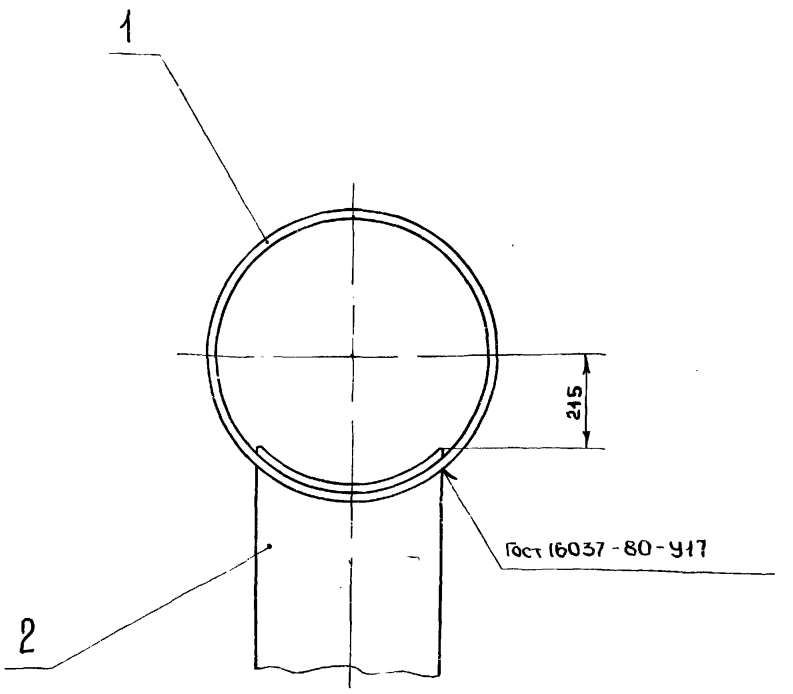

1.* Размеры для справок

2. $\pm \frac{IT16}{2}$

Подп. и дата | Инв. N дубл. | Взам. инв. N | Подп. и дата | Инв. N подл.

Изм	Лист	N докум.	Подп.	Дата
Разраб.		Ляпин		25.11.87
Пров.		Ляпин		
Т. контр.				
Н. контр.		Мюнтер		
Утв.				

Д20А.760.030 СБ

Тройник

Лит.	Масса	Масштаб
	79,8	1:10
Лист	Листов	

ГОССТРОЙ СССР ГПИ ГОРЬКОВСКИЙ САНТЕХПРОЕКТ

Альбом 6 часть 1

Типовой проект 903-1-260.88

Д20А760.016

ГОСТ 5264 - 80 - С2

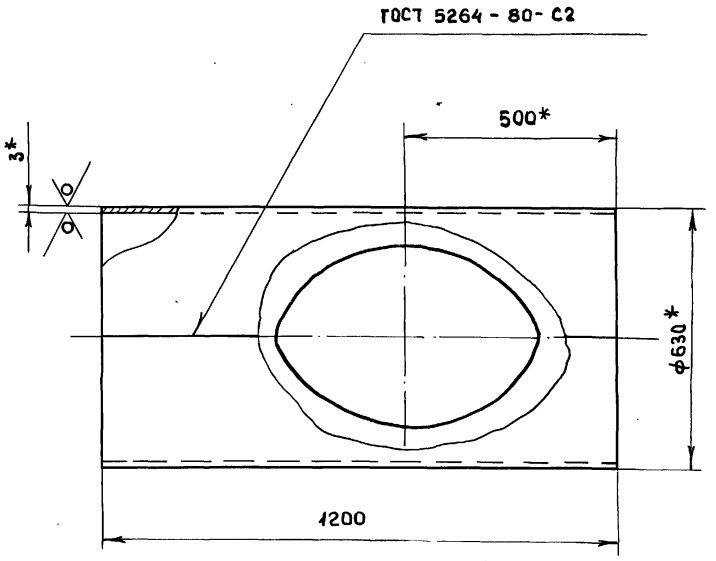

Развертка

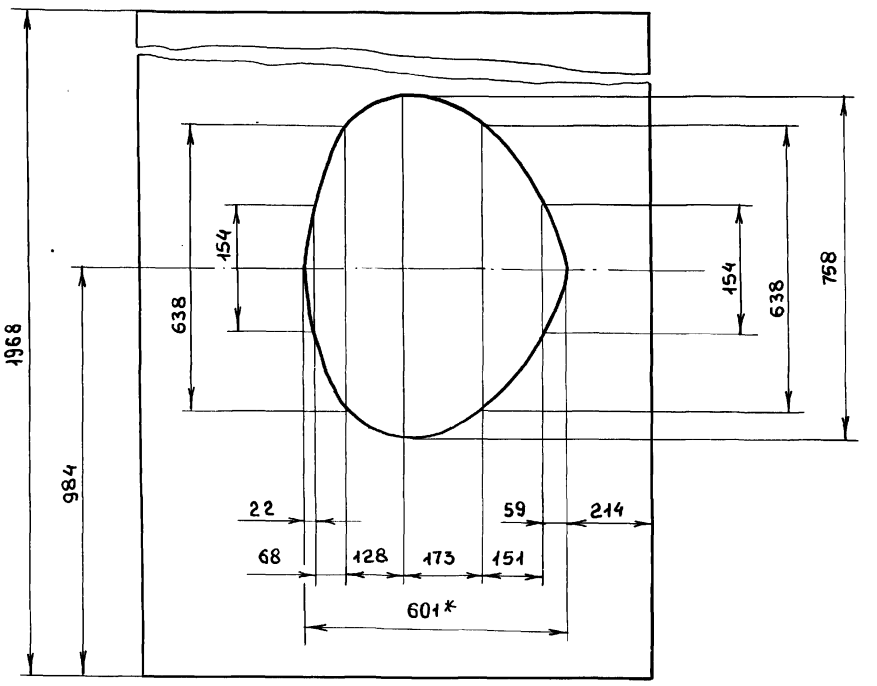

1.* Размеры для справок

2. $h16; \pm \frac{IT16}{2}$

					Д20А.760.016	
						Лит / Масса / Масштаб
Изм.	Лист	N докум.	Подп.	Дата	Труба	И / 48.6 / 1:10
Разраб.		Ляпин		01.11.87		Лист / Листов 1
Пров.		Ляпин				
Т.контр.					Лист Б-ПН-3 ГОСТ 19903-74	ГОССТРОЙ СССР ГПИ ГОРЬКОВСКИЙ САНТЕХПРОЕКТ
Н.контр.		Мюнтер			3-IV-Н-ВСт.3сп. ГОСТ 16523-70	
Утв.						

Формат А3

Д20А.760.017

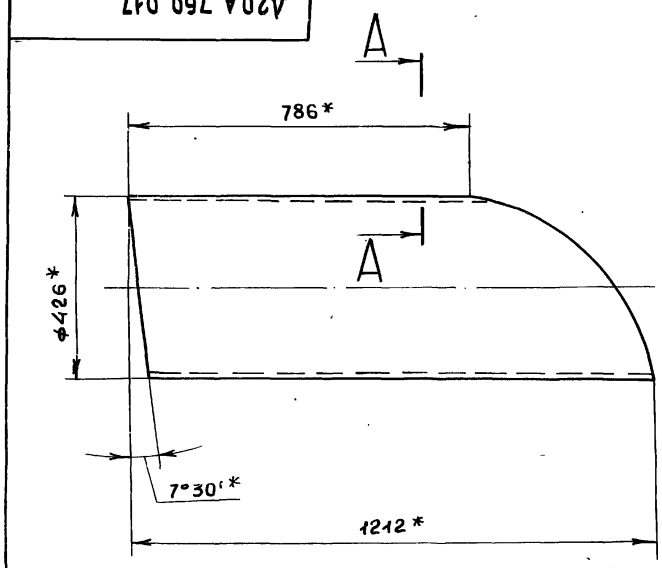

Развертка

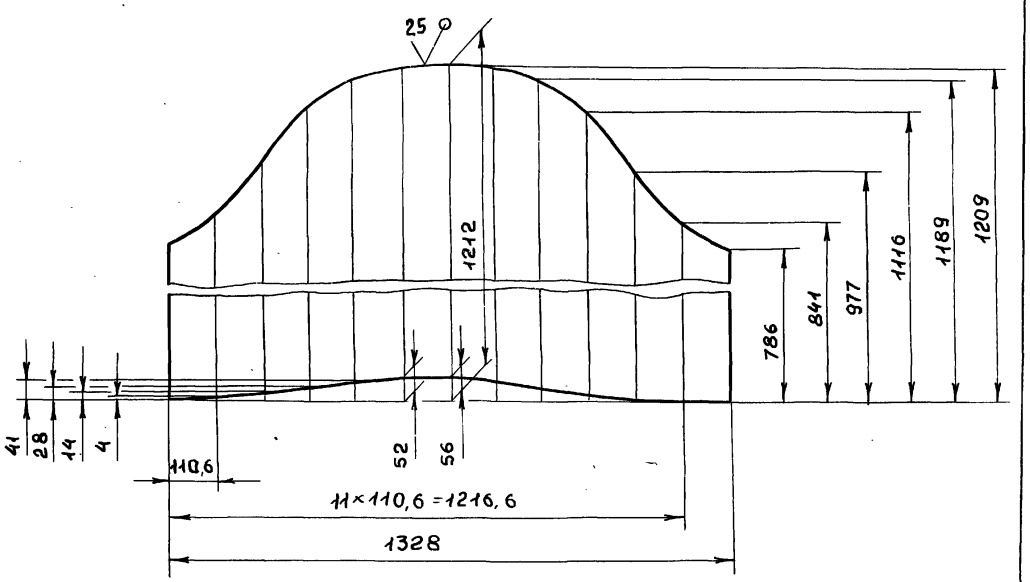

А – А

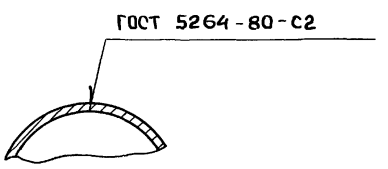

1.* Размеры для справок

2. $h16; \pm \frac{IT16}{2}$

					Д20А.760.017	
						Лит / Масса / Масштаб
Изм.	Лист.	N докум.	Подп.	Дата	Отросток	И / 31,2 / 1:10
Разраб.		Ляпин		01.11.87		Лист / Листов 1
Пров.		Ляпин				
Т.контр.					Лист Б-ПН-3 ГОСТ 19903-74	ГОССТРОЙ СССР ГПИ ГОРЬКОВСКИЙ САНТЕХПРОЕКТ
Н.контр.		Мюнтер			3-IV-Н-ВСт.3сп. ГОСТ 16523-70	
Утв.						

Копировал Медведская

23108-06 24

Формат А3

Инв.№ подл. | Подпись и дата | Взам. инв.№ | Инв.№ дубл. | Подпись и дата

Альбом 6 часть 1

Типовой проект 903-1-290.88

Инв.№подл. | Подп. и дата | Взам.инв.№ | Инв.№дубл. | Подп. и дата

Рис. 1

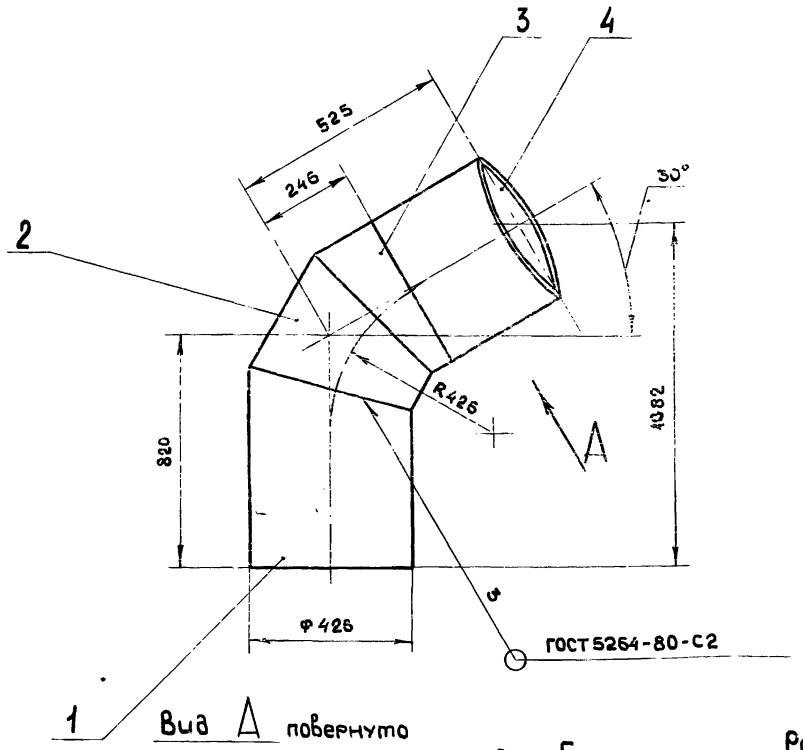

Рис. 2

остальное - см. Рис. 1

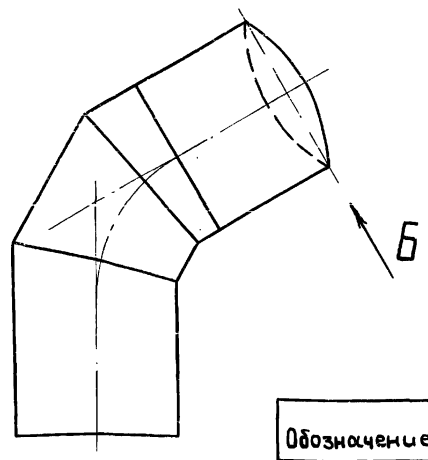

Обозначение	Рис
Д20А.760.040	1
-01	2

Вид А повернуто

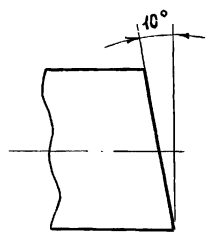

Вид Б повернуто

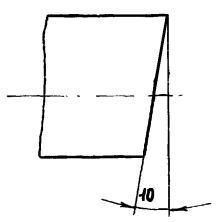

Размеры для справок

Изм.	Лист	N докум.	Подп.	Дата	Д20А.760.040 СБ				
Разраб.		Ляпин			Отвод	Лит	Масса	Масштаб	
Пров.		Ляпин				И	44,6	1:10	
Т.контр.						Лист	Листов 1		
Н.контр.		Мюнтер				ГОССТРОЙ СССР ГПИ ГОРЬКОВСКИЙ САНТЕХПРОЕКТ			
Утв.									

Копировала Медведская

Формат А3

А

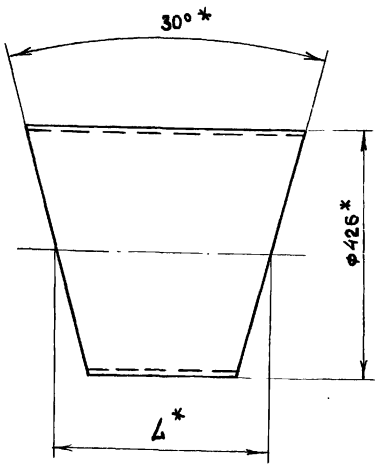

Развертка.

М 1:10

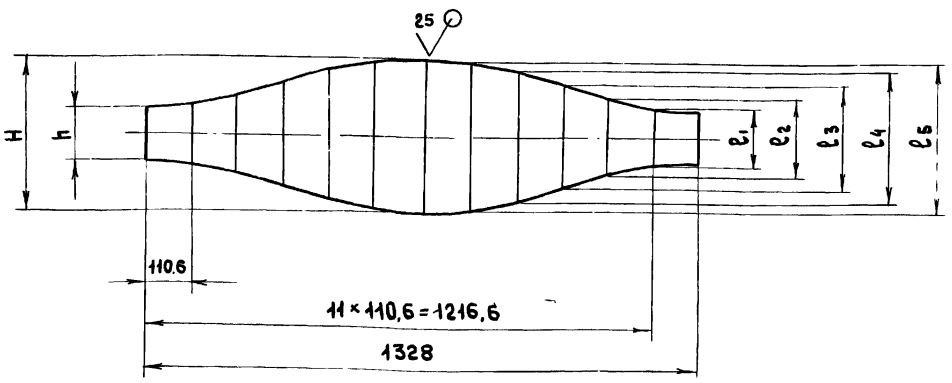

Вид А

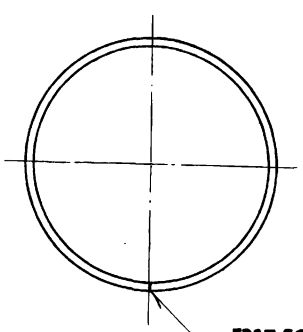

Обозначение	Размеры, мм								Масса, кг.
	H	h	4*	l_1	l_2	l_3	l_4	l_5	
Д20А.760.021	342	114	228	129	170	228	286	326	7.2
-01	428	200	314	216	256	314	372	412	9.8

1.* Размеры для справок

2. h 16, $\pm \frac{IT16}{2}$

					Д20А.760.021			
Инв.	Лист	N докум.	Подп.	Дата		Лит	Масса	Масштаб
Разраб.		Ляпин		25.11.	Газоход		см. табл.	—
Пров.		Ляпин				И		
Т.контр.						Лист	Листов 1	
Н.контр.		Мюнтер			Лист 5-ПН-3 Гост 19903-74 3-IV-Н-ВСт.3сп. Гост 16523-70	ГОССТРОЙ СССР ГПИ ГОРЬКОВСКИЙ САНТЕХПРОЕКТ		
Утв.								

Копировала Медведская

23108-06 25 Формат А3

Д20А.761.000 СБ

Типовой проект 903-1-260.88 Альбом 6 часть 1

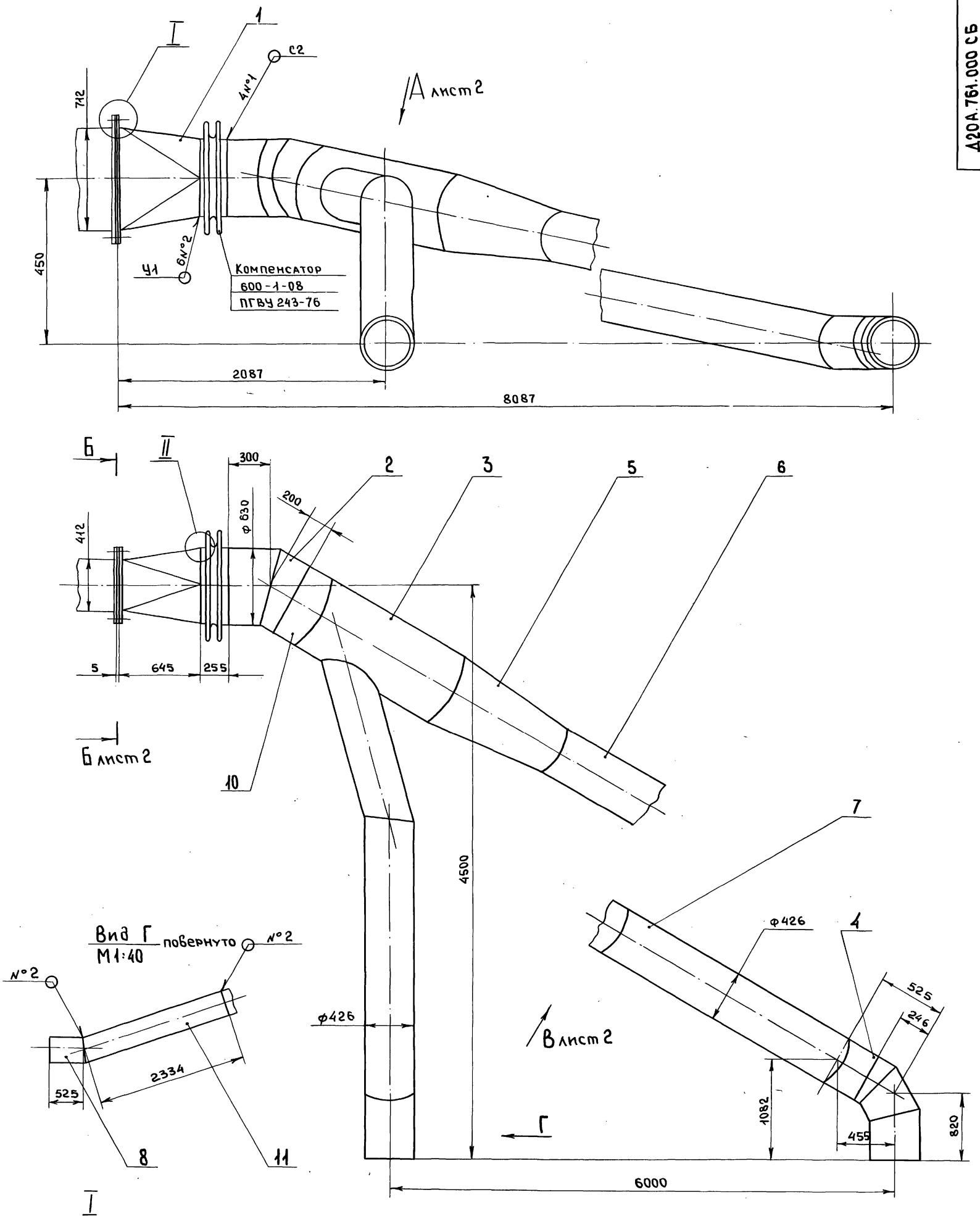

1. Размеры для справок.
2. Сварные швы №1 - по Гост 5264-80, №2 - по Гост 11534-75.

					Д20А.761.000 СБ			
Изм	Лист	N.докум.	Подп.	Дата	Газоход наружный правый	Лит	Масса	Масштаб
Разраб		Ляпин		25.11.86		И	474	М1:20
Пров		Ляпин				Лист 1	Листов 2	
Т.контр.						Госстрой СССР ГПИ Горьковский Сантехпроект		
Нач.отд.		Вольский						
Н.контр.		Мюнтер						
Утв.								

Инв.N.подл. | Подпись и дата | Взам.инв.N | Инв.N.дубл. | Подп. и дата

Альбом 6 часть 1

Типовой проект 903-1-260.88

Б - Б
М 1:10

лист 1

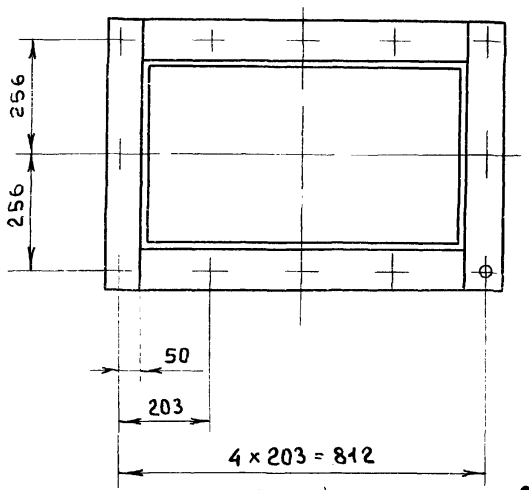

Вид А

лист 1

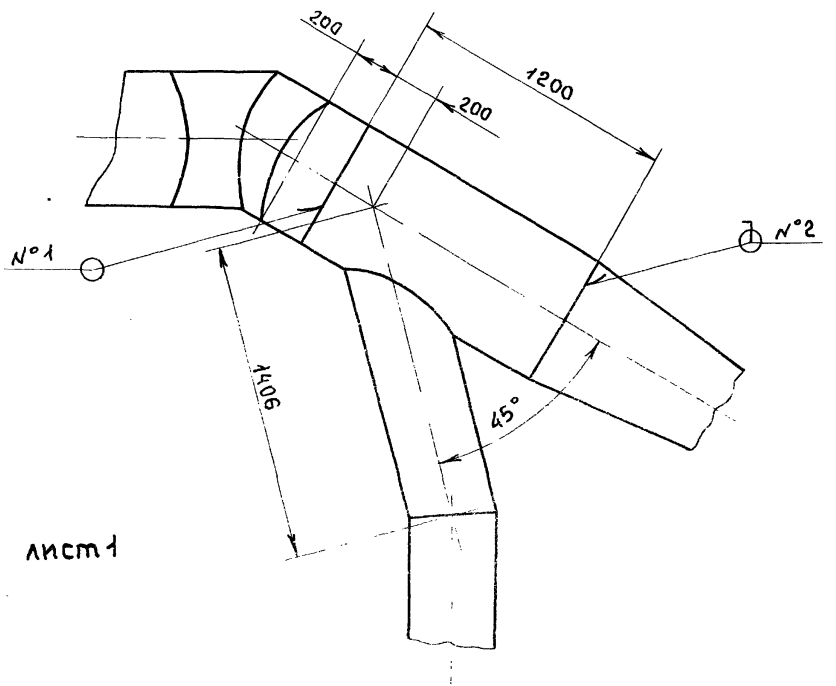

Вид В

лист 1

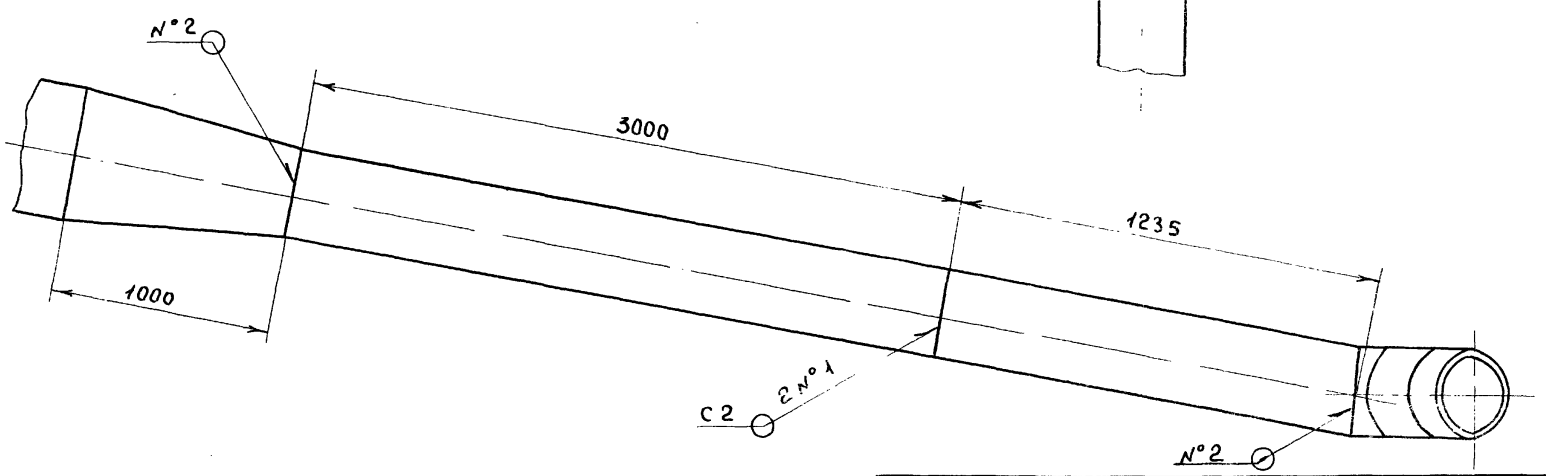

Изм	Лист	N. докум.	Подп.	Дата	Д20А.761.000СБ	Лист 2

Формат А3

Развертка
М 1:10

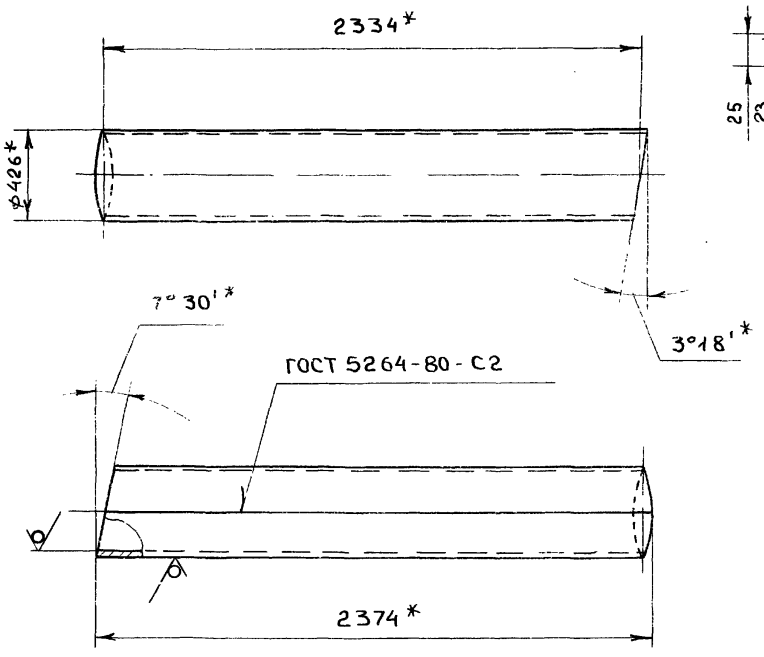

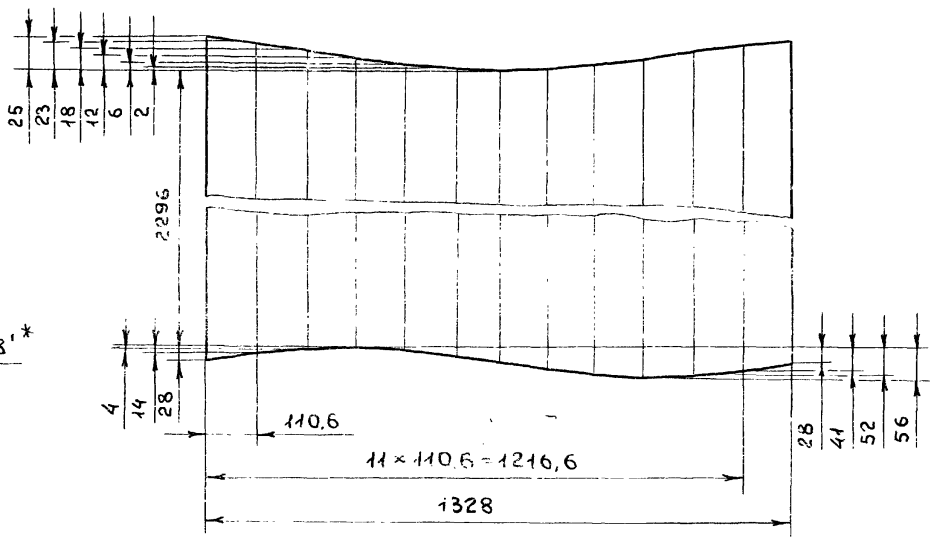

1.* Размеры для справок

2. h16; $\pm \frac{IT16}{2}$

Изм	Лист	N. докум.	Подп.	Дата	Д20А.761.001			
Разраб.		Ляпин		25.11.87	Газоход	Лит	Масса	Масштаб
Пров.		Ляпин				И	73	1:20
Т.контр.						Лист	Листов 1	
Н.контр.		Мюнтер			Лист 6-ПН-3ГОСТ19903-74 3-IV-Н-ВСт3сп.ГОСТ16523-70	ГОССТРОЙ СССР ГПИ ГОРЬКОВСКИЙ САНТЕХПРОЕКТ		
Гл.инж.								

Копировал Медведская

Формат А3

Инв. N подл. | Подпись и дата | Взам. инв. N | Инв. N дубл. | Подпись и дата

Типовой проект 903-1-260.88 Альбом 6 часть 1

Формат	Зона	Поз.	Обозначение	Наименование	Кол.	Примечание
				Документация		
*)			Д20А.761.000 СБ	Сборочный чертеж		А3, А2
				Сборочные единицы		
А4		1	Д20А.760.010	Короб	1	
А4		2	Д20А.760.020	Отвод	1	
А4		3	Д20А.760.030	Тройник	1	
А4		4	Д20А.760.040-01	Отвод	1	
				Детали		
А3		5	Д20А.760.001	Переход	1	
А4		6	Д20А.760.002	Газоход	1	
А3		7	Д20А.760.003-06	Газоход	1	
		8	-04	Газоход	1	
А4		9	Д20А.760.005	Прокладка	1	
А3		10	Д20А.760.003-07	Газоход	1	
А3		11	Д20А.761.001	Газоход	1	
				Стандартные изделия		
		12		Болт М16×40.36.019 ГОСТ 7798-70	12	
		13		Гайка М164.019 ГОСТ 5915-70	12	

Инв.№ подл. | Подп. и дата | Взам. инв.№ | Инв.№ дубл. | Подп. и дата

Изм	Лист	№ докумен.	Подп.	Дата	Д20А.761.000		
Разраб.		Ляпин			Газоход наружный правый	Лит	Лист 1 Листов 1
Пров.		Ляпин				ГОССТРОЙ СССР ГПИ ГОРЬКОВСКИЙ САНТЕХПРОЕКТ	
Нач.отд.		Вольский					
Н.контр.		Мюнтер					
Утв.							

Формат А4

Формат	Зона	Поз.	Обозначение	Наименование	Кол.	Примечание
				Документация		
А3			Д20А.762.000 СБ	Сборочный чертёж		
				Сборочные единицы		
А4		1	Д20А.762.010	Переход	1	
А4		2	Д20А.762.020	Отвод	1	

Инв.№ подл. | Подп. и дата | Взам. инв.№ | Инв.№ дубл. | Подп. и дата

Изм	Лист	№ докум.	Подп.	Дата	Д20А.762.000		
Разраб.		Мюнтер		15.3.88	Короб	Лит	Лист 1 Листов 1
Пров.		Мюнтер				ГОССТРОЙ СССР ГПИ ГОРЬКОВСКИЙ САНТЕХПРОЕКТ	
Нач.отд.		Вольский					
Н.контр.		Мюнтер					
Утв.							

Формат А4

Д20А.762.000 СБ

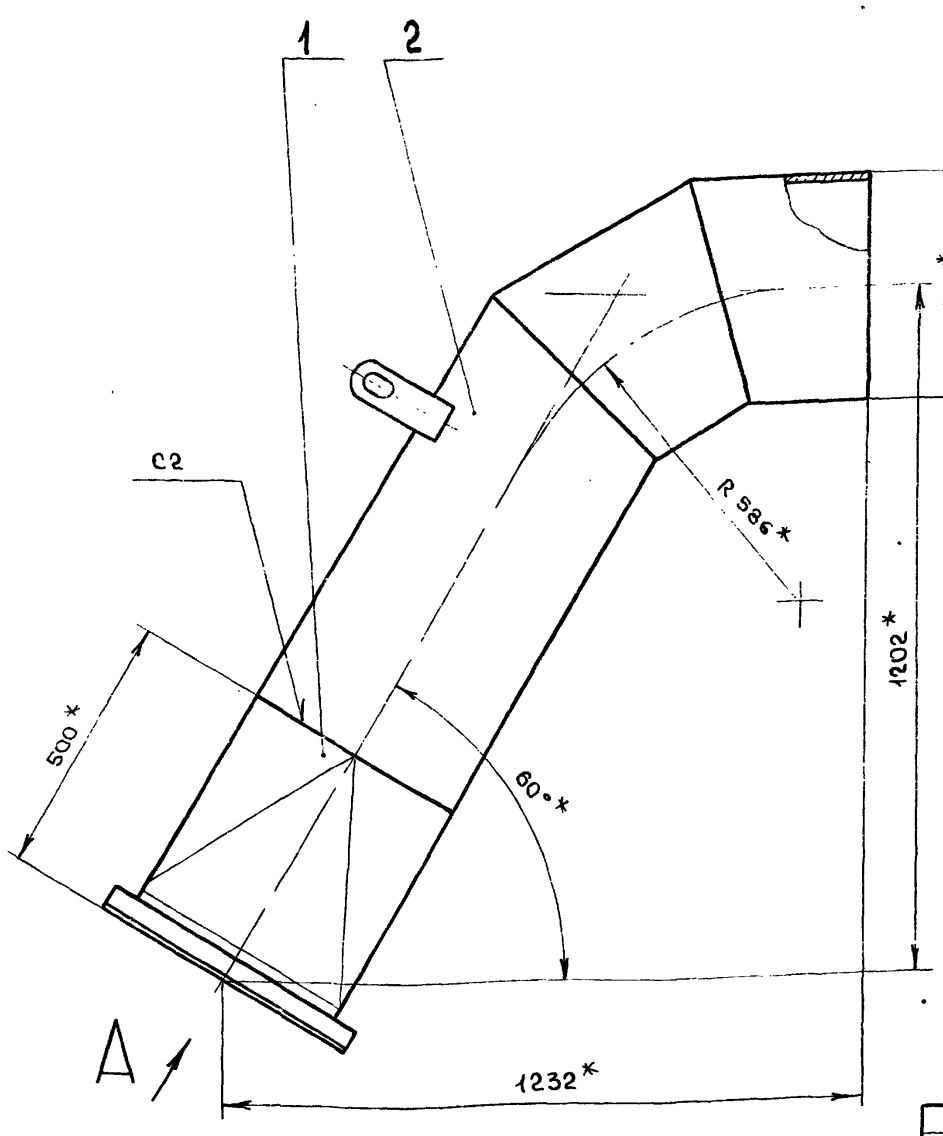

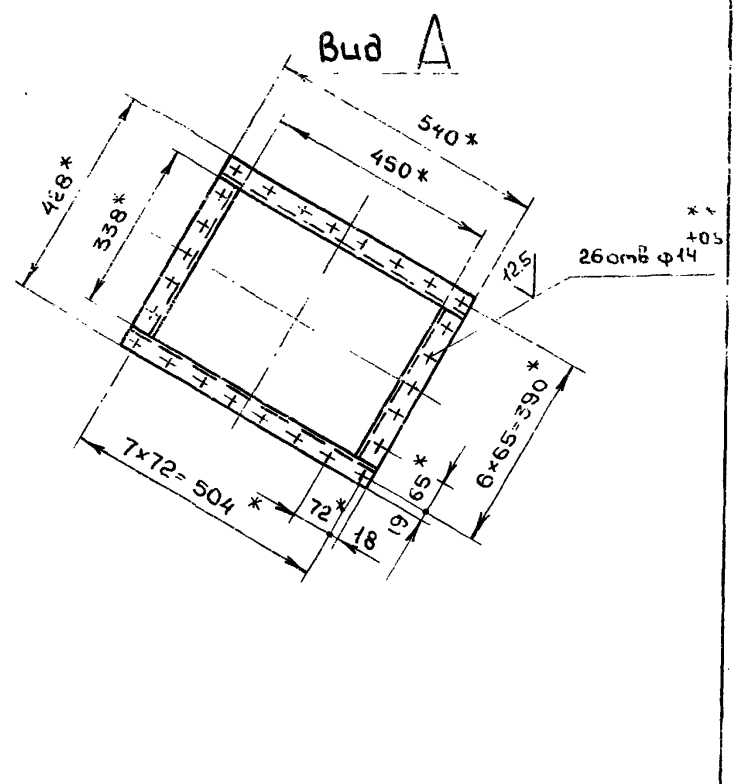

1. * Размеры для справок
2. ** Обработать по сопрягаемой детали
3. $\pm \frac{IT16}{2}$
4. Сварные швы по ГОСТ 16037-80

Изм	Лист	№ докум.	Подп.	Дата	Д20А.762.000 СБ			
Разраб.		Мюнтер		25.1.88	Короб	Лит	Масса 64.5	Масштаб 1:10
Пров.		Мюнтер				Лист	Листов 1	
Т.контр.						ГОССТРОЙ СССР ГПИ ГОРЬКОВСКИЙ САНТЕХПРОЕКТ		
Нач.отд.		Вольский						
Н.контр.		Мюнтер						
Утв.								

Копировал Мейбедская 23108-06 28 Формат А3

Типовой проект 903-1-260.88 Альбом 6 часть 1

Формат	Зона	Поз.	Обозначение	Наименование	Кол.	Примечание
				Документация.		
А3			Д20А.762.010СБ	Сборочный чертеж		
				Детали		
А3		1	Д20А.762.001	Обечайка	1	
Бч		2	Д20А-762.002	Уголок		
				уголок 45×45×5-Б-Гост 8509-72	2	
				Ст3сп Гост 535-79		
				L = 540 h16 $\sqrt{25}$	2	1.82 кг
Бч		3	Д20А.762.003	Уголок		
				уголок 45×45×5-Б-Гост 8509-72		
				Ст3сп Гост 535-79		
				L = 338 h16 $\sqrt{25}$	2	1.14 кг

Подпись и дата | Инв.№ дубл. | Взам.инв.№ | Подп. и дата | Инв.№ подл.

Изм	Лист	N докум.	Подп.	Дата
Разраб		Мюнтер		25.11.87
Пров.		Мюнтер		
Нач.отд		Мюнтер		
Н.контр		Вольский		
Утв.				

Д20.А.762.010

Переход

Лит	Лист	Листов
И		1

Госстрой СССР ГПИ Горьковский САНТЕХПРОЕКТ

Формат А4

Формат	Зона	Поз.	Обозначение	Наименование	Кол.	Примечание
				Документация		
А3			Д20А.762.020СБ	Сборочный чертеж.		
				Детали		
А3		1	Д20А.760.003.-02	Газоход	1	
А3		2	Д20А.760.021-01	Газоход	1	
А3		3	Д20А.760.003-05	Газоход	1	
А4		4	Д21А.874.016	Серьга	2	

Подпись и дата | Инв.№ дубл. | Взам.инв.№ | Подп. и дата | Инв.№ подл.

Изм	Лист	N докум.	Подп.	Дата
Разраб		Мюнтер		25.11.87
Пров		Мюнтер		
Нач.отд.		Мюнтер		
Н.контр		Вольский		
Утв.				

Д20А.762.020

Отвод

Лит	Лист	Листов
И		1

Госстрой СССР ГПИ Горьковский САНТЕХПРОЕКТ

Формат А4

Д20А.762.010СБ

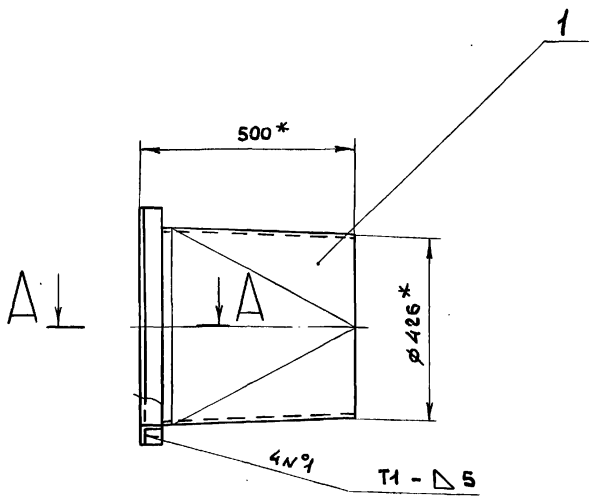

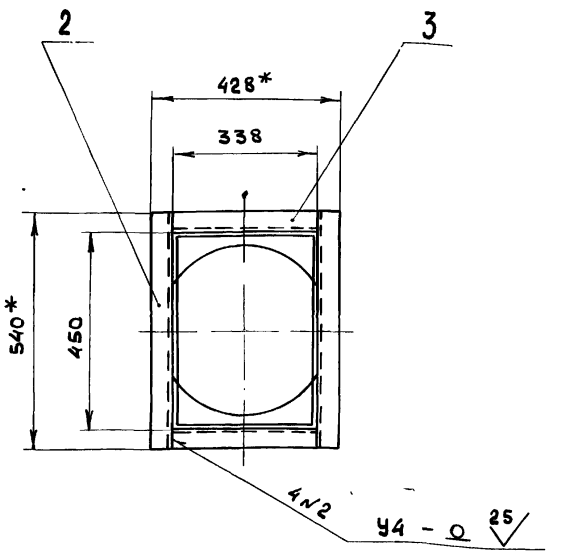

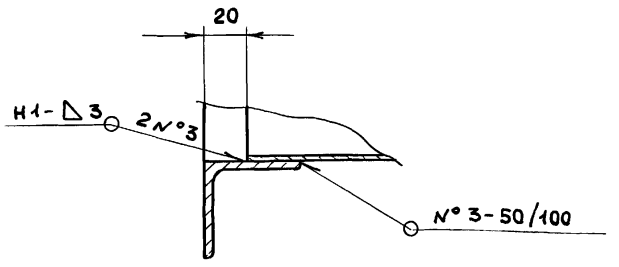

1.* Размеры для справок.

2. $\pm \frac{IT16}{2}$

3. Сварные швы по Гост 5264-80

Подпись и дата | Инв.№ дубл. | Взам.инв.№ | Подп. и дата | Инв.№ подл.

Изм	Лист	N докум.	Подпись	Дата
Разраб.		Мюнтер		25.11.87
Пров.		Мюнтер		
Т.контр.				
Н.контр		Мюнтер		
Утв.				

Д20А.762.010СБ

Переход

Лит.	Масса	Масштаб
И	21.5	1:10
Лист	Листов 1	

Госстрой СССР ГПИ Горьковский САНТЕХПРОЕКТ

Д20А.762.001

Типовой проект 903-1-260.88 Альбом 6 часть 1

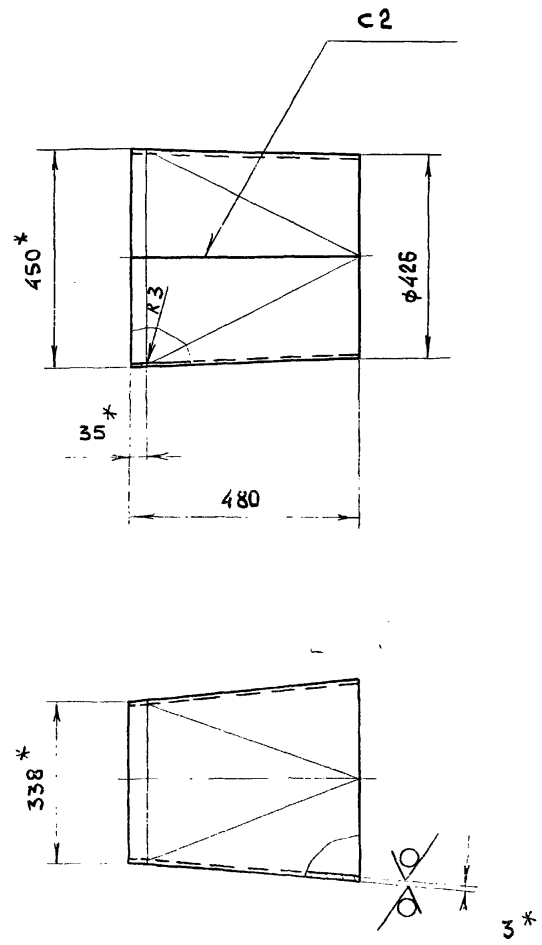

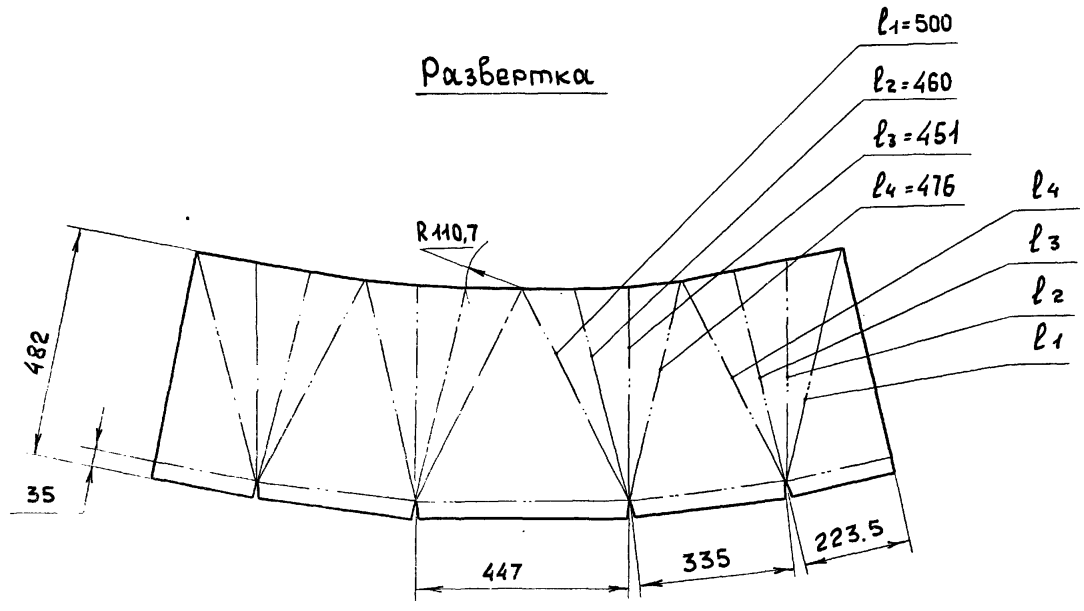

1. * Размеры для справок
2. h16, $\pm \frac{IT16}{2}$
3. Сварные швы по Гост 5264-80

					Д20А.762.001	
Изм	Лист	N докум.	Подп.	Дата	Обечайка	Лит. / Масса / Масштаб: И / 15,5 / 1:10
Разраб.		Мюнтер		27.11.87		Лист / Листов 1
Пров.		Мюнтер				Госстрой СССР ГПИ Горьковский САНТЕХПРОЕКТ
Т.контр.						
Н.контр.		Мюнтер				
Утв.						

Лист 6-ПН-3 Гост 19903-74
3-IV-Н-ВСт3сп Гост 16523-70

Формат А3

Д20А.762.020СБ

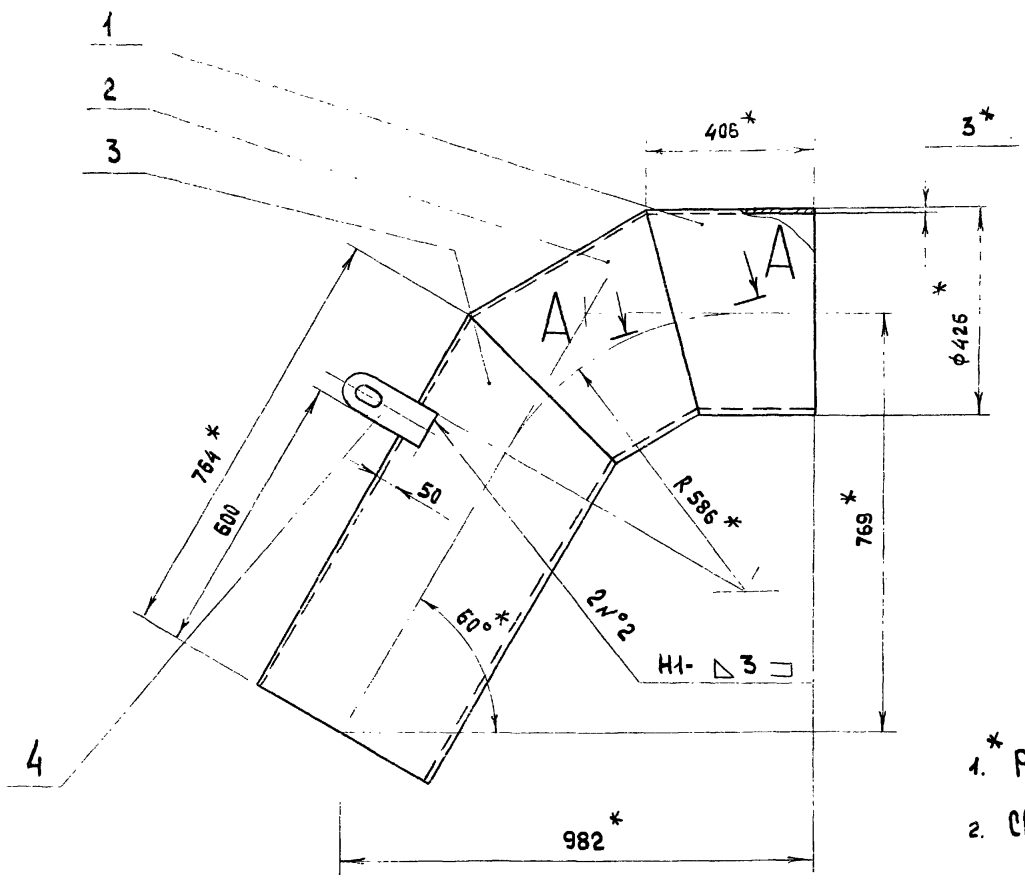

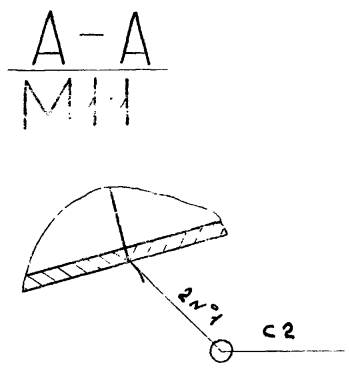

1. * Размеры для справок
2. Сварные швы по Гост 16037-80

					Д20А.762.020СБ	
Изм	Лист	N докум.	Подп.	Дата	Отвод	Лит. / Масса / Масштаб: И / 43 / 1:10
Разраб.		Мюнтер		27.11.87		Лист / Листов 1
Пров.		Мюнтер				Госстрой СССР ГПИ Горьковский САНТЕХПРОЕКТ
Т.контр.						
Н.контр.		Мюнтер				
Утв.						

Альбом 6 часть 1

Типовой проект 903-1-260.88

Формат	Зона	Поз	Обозначение	Наименование	Кол	Примечание
				Документация		
A2			Д20А.763.000 СБ	Сборочный чертеж		
				Сборочные единицы		
A4		1	Д20А.763.010	Отвод	1	
				Детали		
A4		2	Д20А.763.001	Прокладка	1	
A4		3	Д20А.763.002	Фланец	1	
				Стандартные изделия		
		4		Болт М8х30.36		
				ГОСТ7798-70	16	
		5		Гайка М8.4		
				ГОСТ5915-70	16	

Инв.№ подл. | Подпись и дата | Взам. инв.№ | Инв.№ дубл. | Подп. и дата

Изм	Лист	№ докум.	Подп.	Дата
Разраб.		Мюнтер		26.11.87
Пров.		Мюнтер		
Нач.отд		Вольский		
Н.контр.		Мюнтер		
Утв.				

Д20А.763.000

Отвод

Лит.	Лист	Листов
И		1

Госстрой СССР ГПИ Горьковский САНТЕХПРОЕКТ

Формат А4

Д20А.763.001

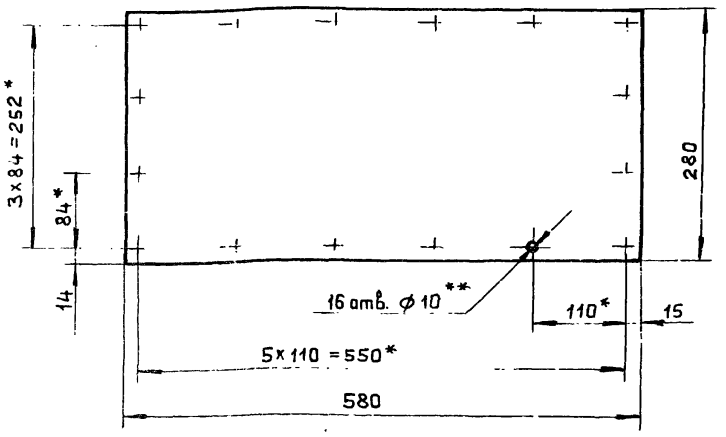

1.* Размеры для справок.

2.** Обработать по сопрягаемой детали.

Изм	Лист	№ докум.	Подп.	Дата
Разраб.		Мюнтер		26.11.87
Пров.		Мюнтер		
Т.контр.				
Н.контр.		Мюнтер		
Утв.				

Прокладка

Картон асбестовый КАОН-1-5 ГОСТ2850-80

Лит.	Масса	Масштаб
И	1,22	1:5
Лист	Листов 1	

Госстрой СССР ГПИ Горьковский САНТЕХПРОЕКТ

Формат А4

Д20А.763.002

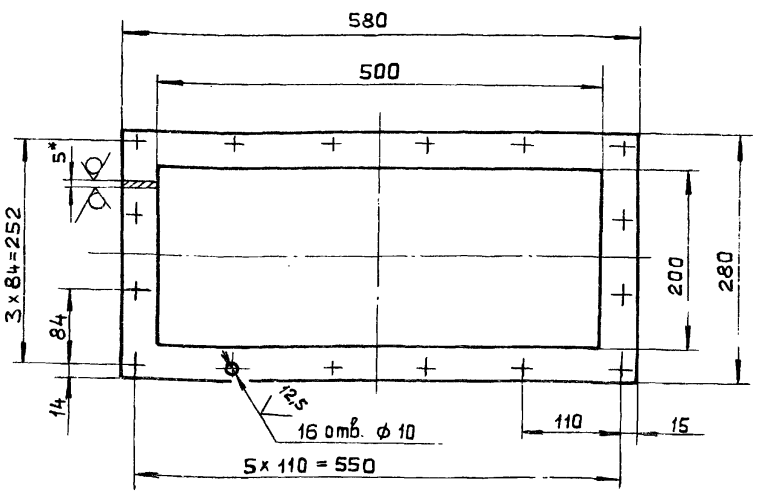

1. Размеры для справок

2. $H16, h16, \pm \frac{IT16}{2}$

Изм	Лист	№ докум.	Подп.	Дата
Разраб.		Мюнтер		26.11.87
Пров.		Мюнтер		
Т.контр.				
Н.контр.		Мюнтер		
Утв.				

Фланец

Лит.	Масса	Масштаб
И	2,45	1:5
Лист	Листов 1	

Лист Б-ПН-5 ГОСТ 19903-74 / Вст3сп ГОСТ 14637-79

Госстрой СССР ГПИ Горьковский САНТЕХПРОЕКТ

Формат А4

Формат	Зона	Поз.	Обозначение	Наименование	Кол.	Примечание
				Документация		
A2			Д20А.763.010 СБ	Сборочный чертеж		
				Сборочные единицы		
A4		1	Д20А.763.020	Отвод	1	
A4		2	Д20А.763.030	Переход	1	

Инв.№ подл. | Подп. и дата | Взам. инв.№ | Инв.№ дубл. | Подпись и дата

Изм	Лист	№ докум.	Подп.	Дата
Разраб.		Мюнтер		26.11.87
Пров.		Мюнтер		
Нач.отд				
Н.контр.		Мюнтер		
Утв.				

Д20А.763.010

Отвод

Лит.	Лист	Листов
И		1

Госстрой СССР ГПИ Горьковский САНТЕХПРОЕКТ

Д20А.763.000СБ

Альбом 6 часть 1

Типовой проект 903-1-260-88

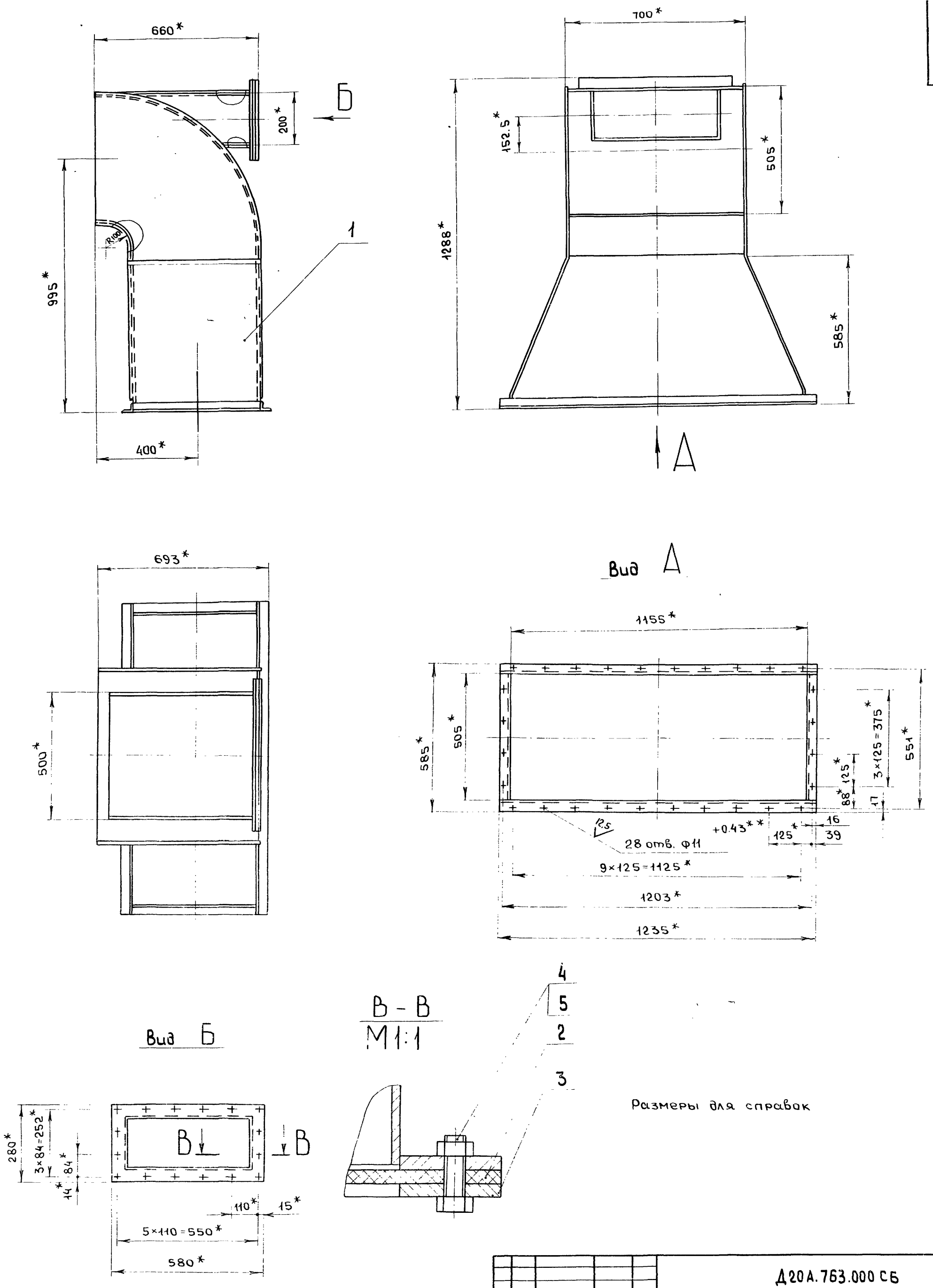

Размеры для справок

					Д20А.763.000 СБ		
Изм	Лист	№докум.	Подп.	Дата	Отвод	Лит	Масса	Масштаб
Разраб		Мюнтер		25.11.87		И	100,5	1:10
Пров		Мюнтер				Лист	Листов 1
Т.контр						ГОССТРОЙ СССР	
Нач.отд		Вольский				ГПИ ГОРЬКОВСКИЙ САНТЕХПРОЕКТ	
Н.контр		Мюнтер					
Утв							

Копир...

23108-06 32 ф... мат А2

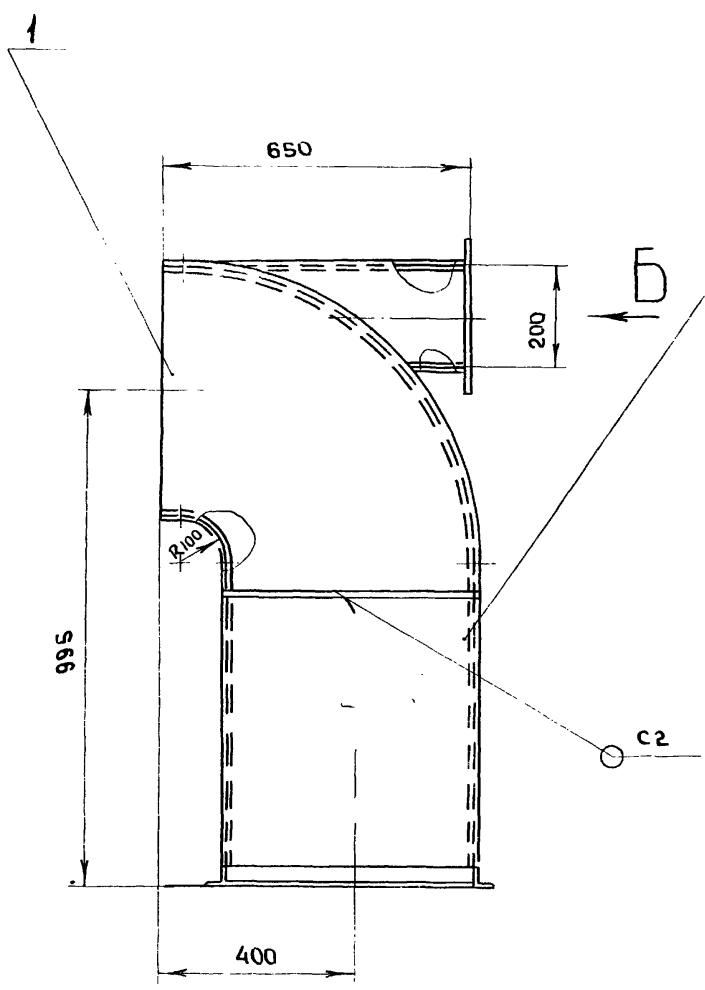

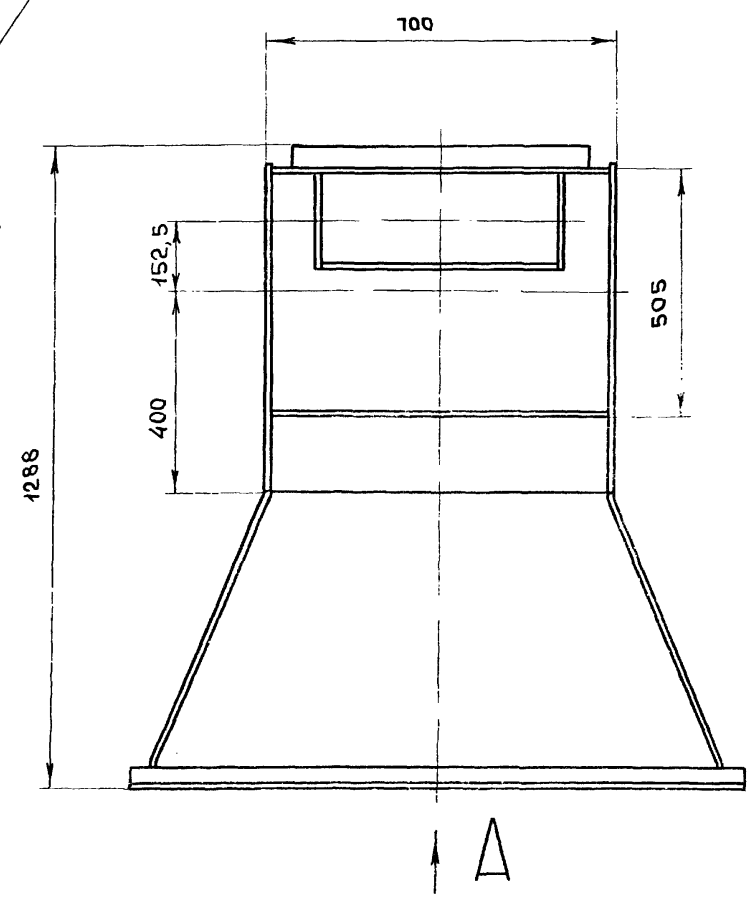

Вид А

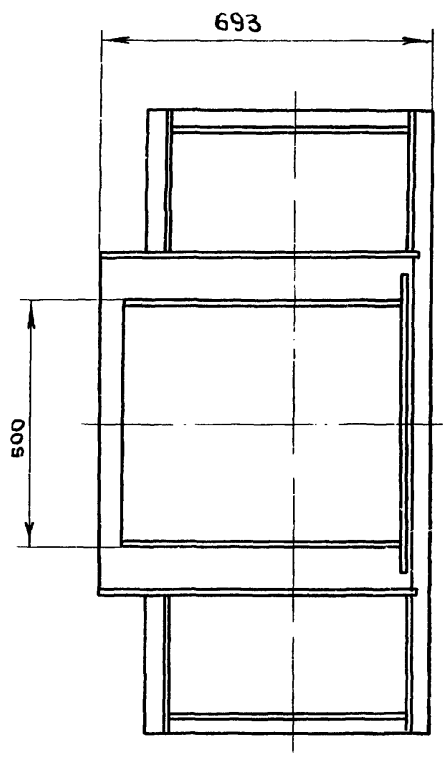

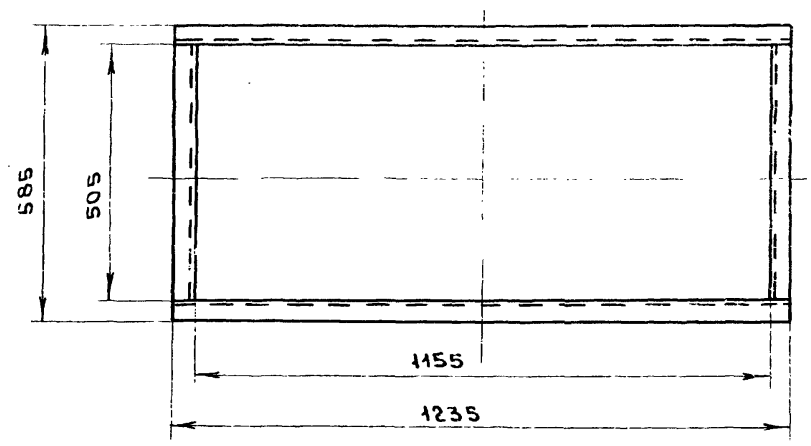

В - В
М1:1

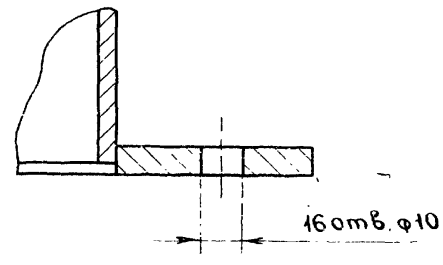

Вид Б

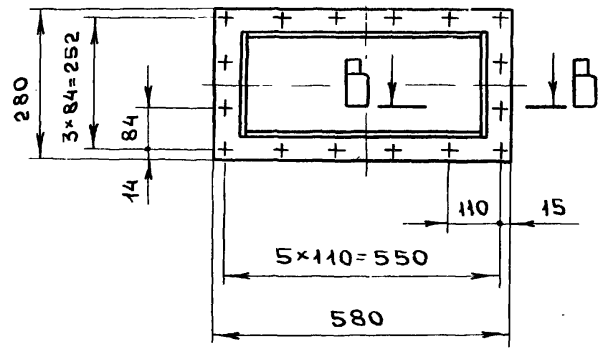

1. Размеры для справок
2. Сварные швы по Гост 5264-80

					Д20 А.763.010 СБ		
Изм	Лист	N°докум.	Подп.	Дата	Отвод	Лит	Масса	Масштаб
Разраб		Мюнтер		26.11.87		Н	96.8	1:10
Пров		Мюнтер				Лист	Листов 1	
Т.контр						ГОССТРОЙ СССР ГПИ ГОРЬКОВСКИЙ САНТЕХПРОЕКТ		
Нач.отд		Вольский						
Н.контр		Мюнтер						
Утв								

Инв.№ подл. | Подп. и дата | Взам.инв.№ | Инв.№ дубл. | Подп. и дата

Копировал Медведская

Формат	Зона	Поз.	Обозначение	Наименование	Кол.	Примечание
				Документация		
А2			Д20А.763.020СБ	Сборочный чертеж		
				Детали		
А4		1	Д20А.763.004	Фланец	1	
А4		2	Д20А.763.005	Стенка	2	
А4		3	Д20А.763.006	Стенка	2	
Б4		4	Д20А.763.007	Стенка		
				лист Б-ПН-3 Гост 19903-74		
				3-IV-Н-ВСт3сп Гост 16523-70		
				(494×195) h16 $\overset{25}{\nabla}$	1	2,27кг
А4		5	Д20А.763.008	Стенка	1	
А3		6	Д20А.763.009	Стенка	1	
Б4		7	Д20А.763.011	Стенка		
				лист Б-ПН-3 Гост 19903-74		
				3-IV-Н-ВСт3сп Гост 16523-70		
				(494×641) h16 $\overset{25}{\nabla}$	1	7.52кг

Взам. инв. № | Инв. № дубл. | Подп. и дата | Инв. № подл.

Изм.	Лист	№ докум.	Подп.	Дата
Разраб.		Мюнтер		25.11.87
Пров.		Мюнтер		
Нач. отд.				
Н. контр.		Мюнтер		
Утв.				

Д20А.763.020

Отвод

Лит	Лист	Листов
И		1

ГОССТРОЙ СССР ГПИ ГОРЬКОВСКИЙ САНТЕХПРОЕКТ

Формат А4

Д20А.763.004

25 (▽)

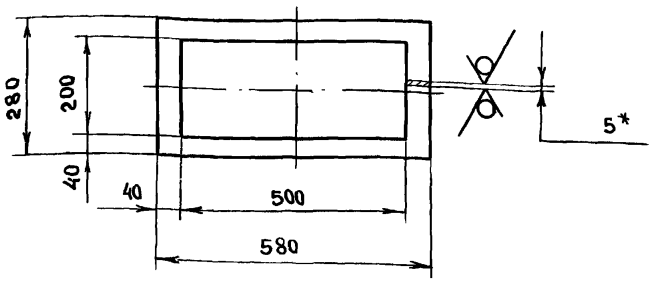

1. * Размеры для справок
2. H16, h16

Взам. инв. № | Инв. № дубл. | Подп. и дата | Инв. № подл.

Изм.	Лист	№ докум.	Подп.	Дата
Разраб.		Мюнтер		26.11.87
Пров.		Мюнтер		
Т. контр.				
Н. контр.		Мюнтер		
Утв.				

Д20А.763.004

Фланец

Лит	Масса	Масштаб
И	2,45	1:10
Лист	Листов 1	

Лист Б-ПН-5 Гост 19903-74
ВСт3сп Гост 14637-79

ГОССТРОЙ СССР ГПИ ГОРЬКОВСКИЙ САНТЕХПРОЕКТ

Формат А4

Д20А.763.005

25 (▽)

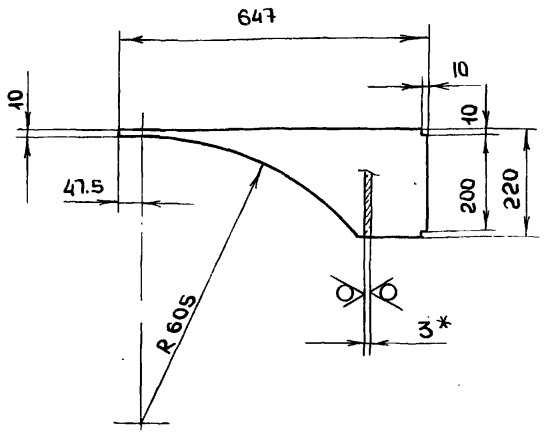

1. * Размеры для справок
2. h16, $\pm \frac{IT16}{2}$

Взам. инв. № | Инв. № дубл. | Подп. и дата | Инв. № подл.

Изм.	Лист	№ докум.	Подп.	Дата
Разраб.		Мюнтер		25.11.87
Пров.		Мюнтер		
Т. контр.				
Н. контр.		Мюнтер		
Утв.				

Д20А.763.005

Стенка

Лит	Масса	Масштаб
И	1,67	1:10
Лист	Листов 1	

Лист Б-ПН-3 Гост 19903-74
3-IV-Н-ВСт3сп Гост 16523-70

ГОССТРОЙ СССР ГПИ ГОРЬКОВСКИЙ САНТЕХПРОЕКТ

Формат А4

Д20А.763.006

25 (▽)

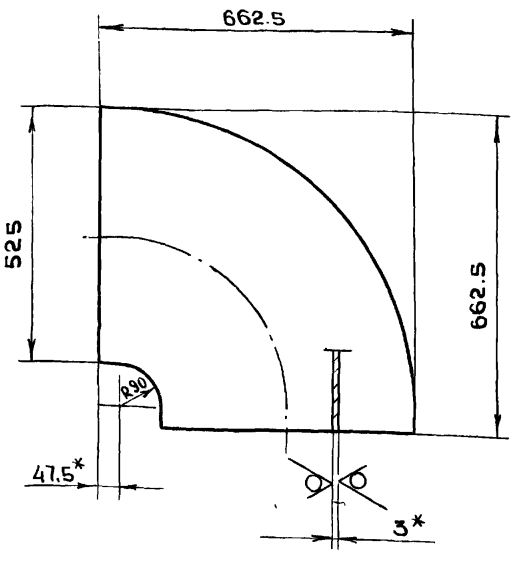

1. * Размеры для справок
2. h16, $\pm \frac{IT16}{2}$

Взам. инв. № | Инв. № дубл. | Подп. и дата | Инв. № подл.

Изм.	Лист	№ докум.	Подп.	Дата
Разраб.		Мюнтер		26.11.87
Пров.		Мюнтер		
Т. контр.				
Н. контр.		Мюнтер		
Утв.				

Д20А.763.006

Стенка

Лит	Масса	Масштаб
И	8,02	1:10
Лист	Листов 1	

Лист Б-ПН-3 Гост 19903-74
3-IV-Н-ВСт3сп Гост 16523-70

ГОССТРОЙ СССР ГПИ ГОРЬКОВСКИЙ САНТЕХПРОЕКТ

Формат А4

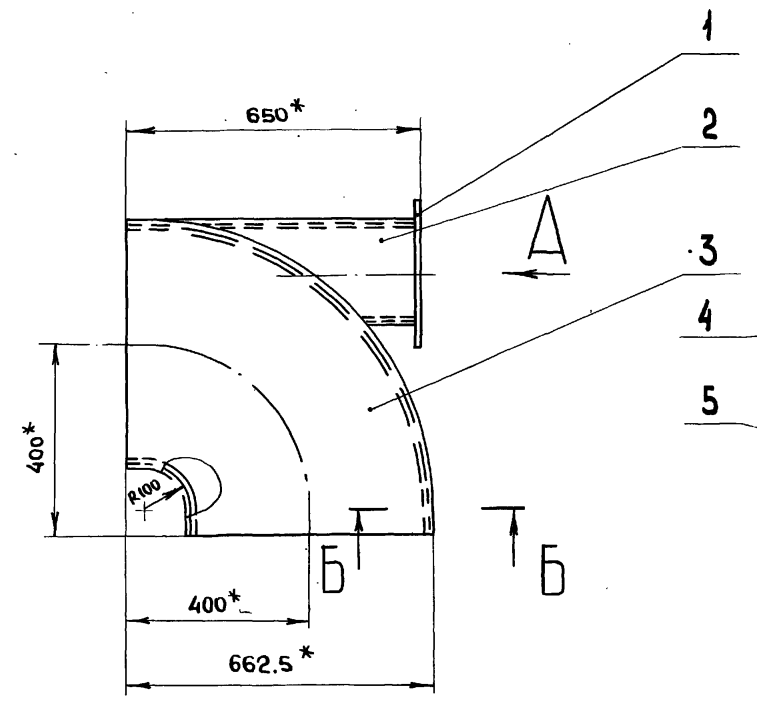

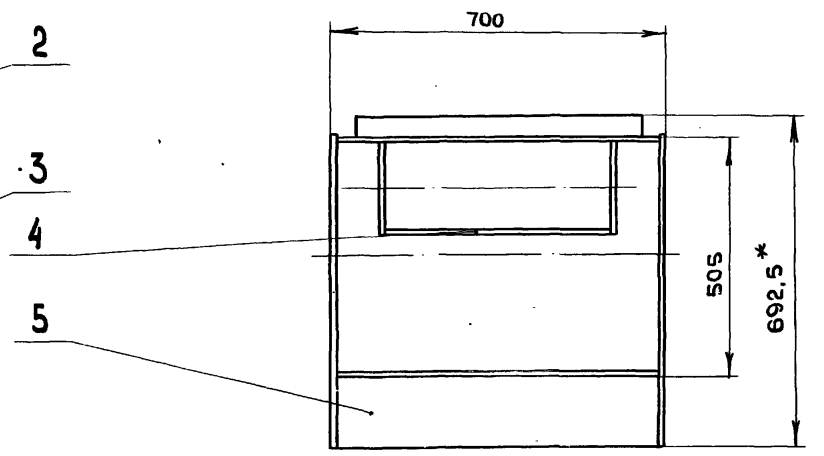

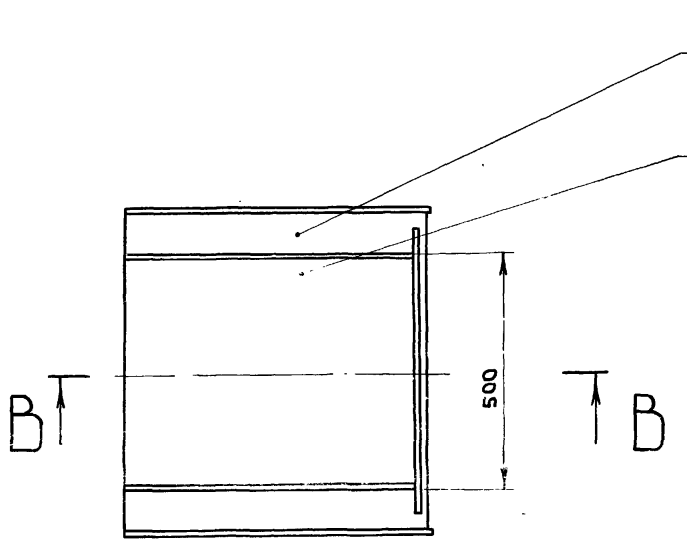

В - В

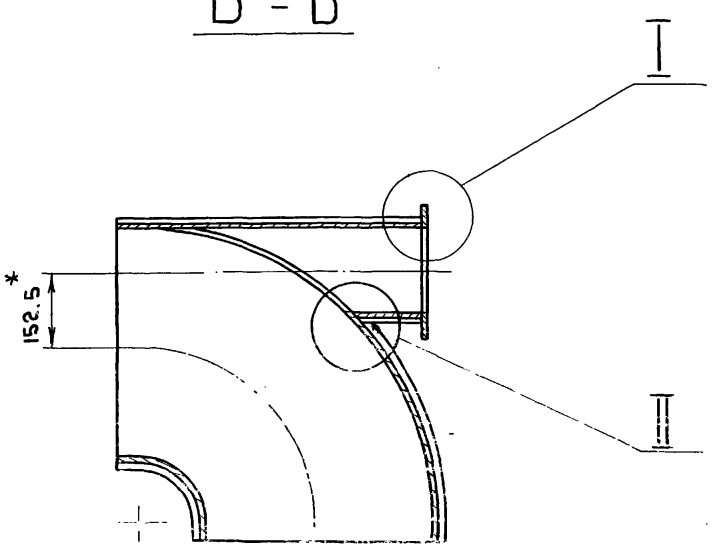

I
М 1:1

II
М 1:1

Вид Д

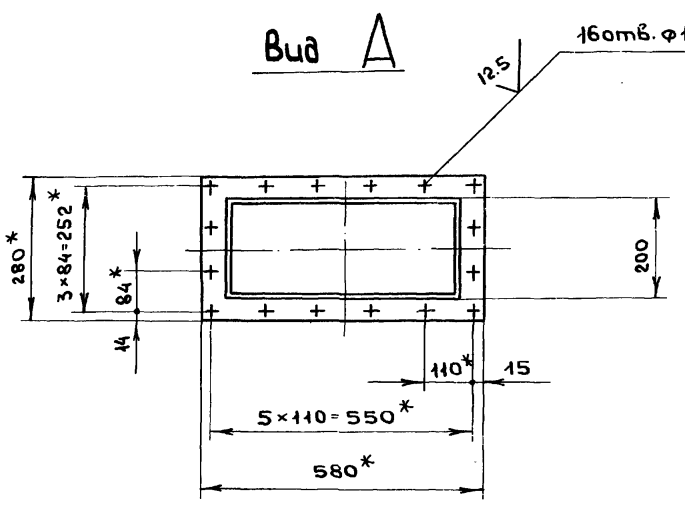

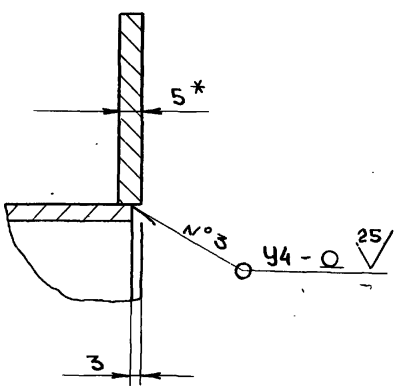

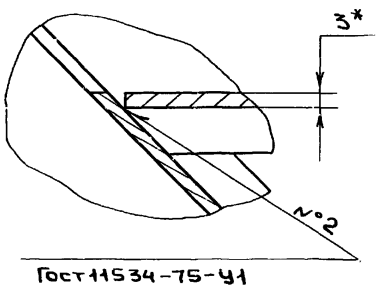

1.* Размеры для справок

2.** Обработать по сопрягаемой детали

3. h16, $\pm \frac{IT16}{2}$

4. Сварные швы по Гост 5264-80 кроме указанных особо

Б - Б
М 1:1

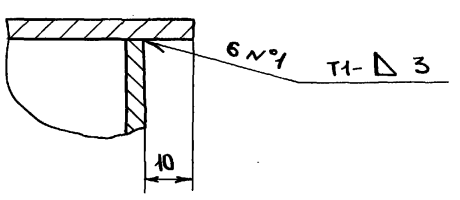

						Д20 А.763.020 СБ	
Изм	Лист	N документ	подп.	дата		Лит	Масса	Масштаб
Разраб.		Мюнтер		25.12.87	Отвод	Н	46.5	1:10
Пров.		Мюнтер				Лист	Листов 1	
Т.контр.						ГОССТРОЙ СССР ГПИ ГОРЬКОВСКИЙ САНТЕХПРОЕКТ		
Нач.отд.								
Н.контр.		Мюнтер						
Утв.								

Инв.№ подл. | Подп. и дата | Взам.инв.№ | Инв.№ дубл. | Подп. и дата

Альбом 6 часть 1

Типовой проект 903-1-260.88

Д20А.763.008

25 V (√)

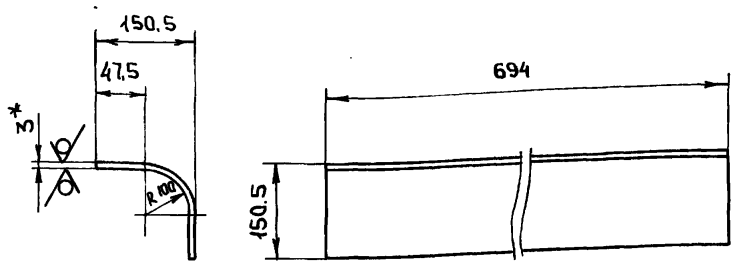

1.* Размеры для справок

2. h16, ± IT16/2

Форма	Зона	Поз.	Обозначение	Наименование	Кол.	Примечание
				Документация		
А3			Д20А.763.030СБ	Сборочный чертеж		
				Детали		
А4		1	Д20А.763.013	Стенка	2	
Б4		2	Д20А.763.014	Уголок		
				уголок 40×40×5-Б-Гост8509-72		
				ВСт3сп Гост 535-79		
				L = 505 h16 25 V	2	1,49кг.
Б4		3	Д20А.763.015	Уголок		
				уголок 40×40×5-Б-Гост8509-72		
				ВСт3сп Гост 535-79		
				L = 1235 h16 25 V	2	3,66кг
А4		4	Д20А.763.016	Стенка	2	

Подп. и дата | Инв. № дубл. | Взам. инв. № | Инв. № подл. | Подп. и дата

Изм.	Лист	№ докум.	Подп.	Дата
Разраб.		Мюнтер		26.11.87
Пров.		Мюнтер		
Т.контр.				
Н.контр.		Мюнтер		
Утв.				

Д20А.763.008

Стенка

Лит	Масса	Масштаб
Н	4,12	1:10
Лист	Листов 1	

Лист Б-ПН-3 Гост 19903-74
3-IV-Н-ВСт3сп Гост 16523-70

ГОССТРОЙ СССР ГПИ ГОРЬКОВСКИЙ САНТЕХПРОЕКТ

Формат А4

Изм.	Лист	№ докум.	Подп.	Дата
Разраб.		Мюнтер		26.11.87
Пров.		Мюнтер		
Нач.отд.				
Н.контр.		Мюнтер		
Утв.				

Д20А.763.030

Переход

Лит	Лист	Листов
Н		1

ГОССТРОЙ СССР ГПИ ГОРЬКОВСКИЙ САНТЕХПРОЕКТ

Формат А4

Д20А.763.009

25 V (√)

Развертка

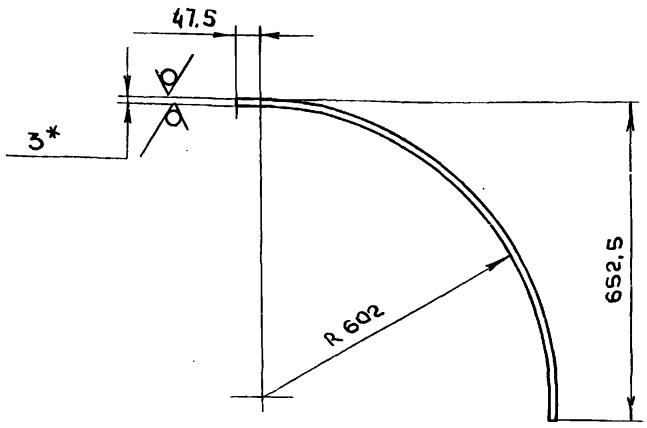

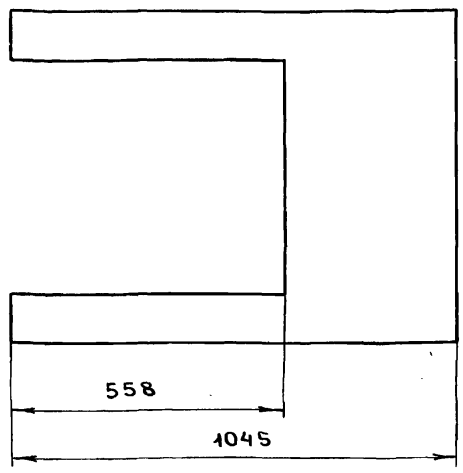

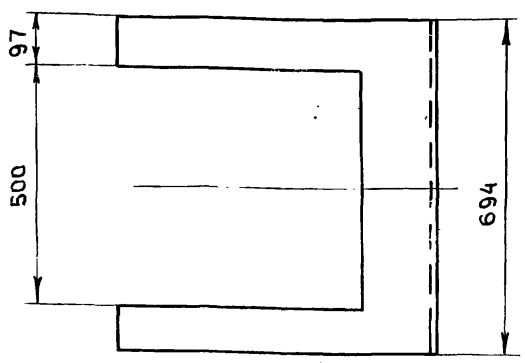

1.* Размеры для справок

2. h16. ± IT16/2

Подп. и дата | Инв. № дубл. | Взам. инв. № | Инв. № подл. | Подп. и дата

Изм.	Лист	№ докум.	Подп.	Дата
Разраб.		Мюнтер		26.11.87
Пров.		Мюнтер		
Т.контр.				
Н.контр.		Мюнтер		
Утв.				

Д20А.763.009

Стенка

Лит	Масса	Масштаб
Н	10,5	1:10
Лист	Листов 1	

Лист Б-ПН-3 Гост 19903-74
3-IV-Н-ВСт3сп Гост 16523-70

ГОССТРОЙ СССР ГПИ ГОРЬКОВСКИЙ САНТЕХПРОЕКТ

Формат А3

Альбом 6 часть 1

Типовой проект 903-1-260.88

Инв. N подл. | Подпись и дата | Взам. инв. N | Инв. N дубл. | Подпись и дата

Д20А.763.030СБ

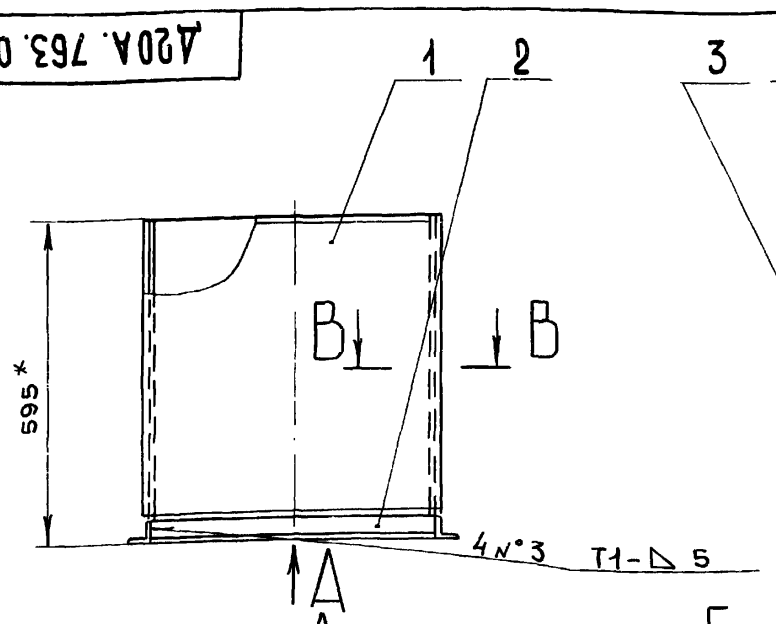

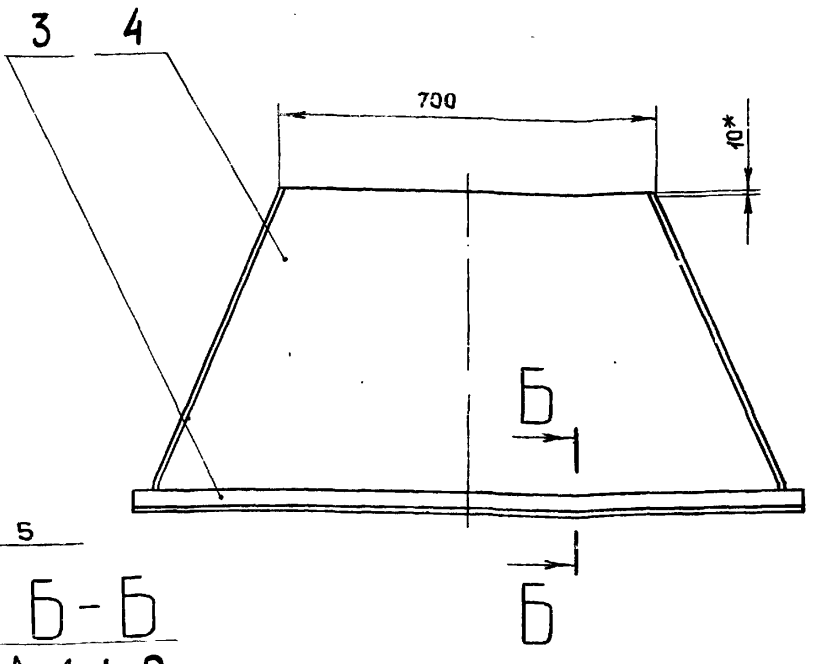

Вид А

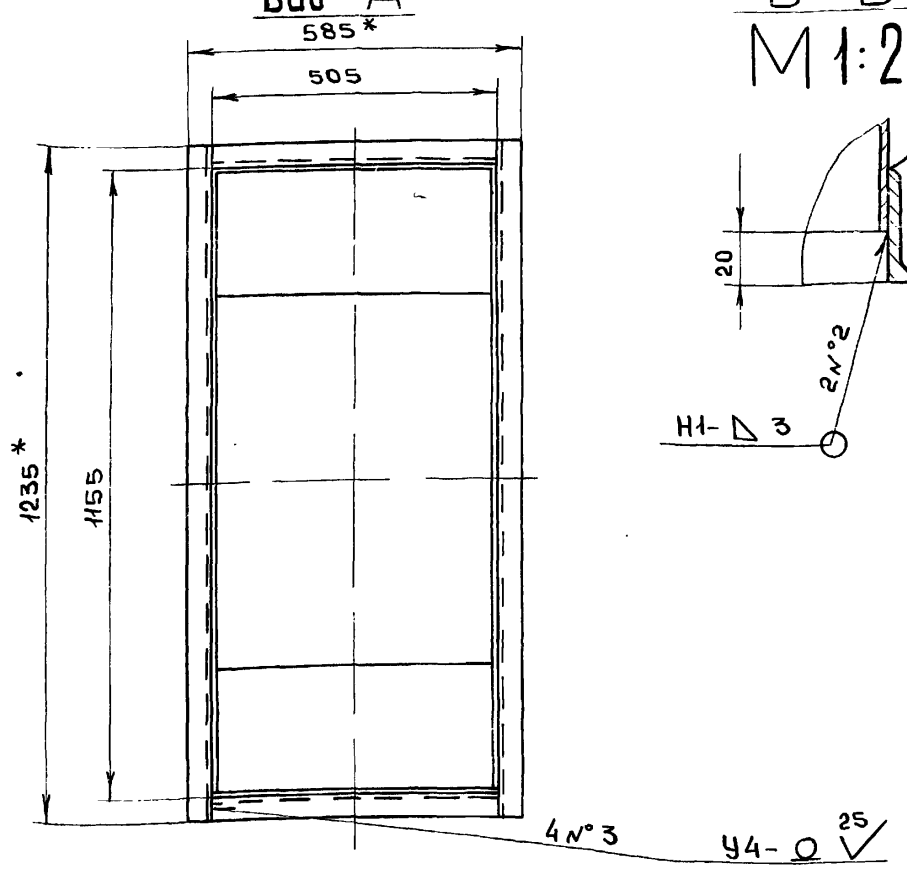

Б-Б
М 1:2

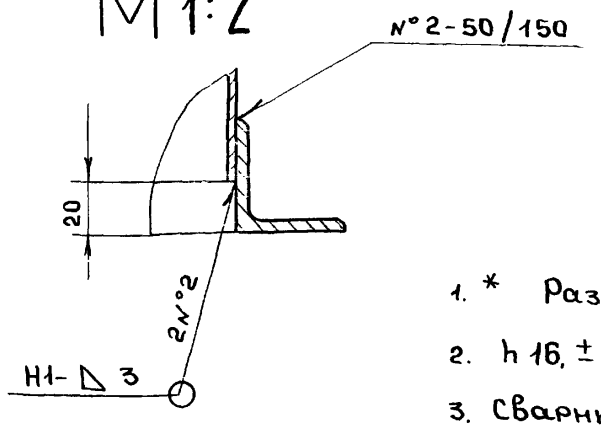

В-В
М 1:1

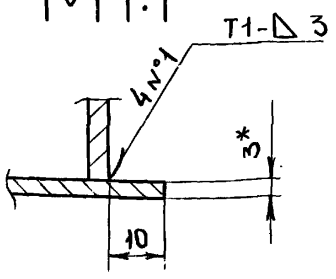

1. * Размеры для справок
2. h 16, ± IT16/2
3. Сварные швы по Гост 5264-80

Изм.	Лист	N. докум.	Подпись	Дата
Разраб.		Мюнтер		26.11.87
Пров.		Мюнтер		
Т.контр.				
Н.контр.		Мюнтер		
Утв.				

Д20А.763.030СБ

Перехад

Лит.	Масса	Масштаб
И	50,3	1:10

Лист | Листов 1

ГОССТРОЙ СССР ГПИ ГОРЬКОВСКИЙ САНТЕХПРОЕКТ

Формат А3

Д20А.763.013

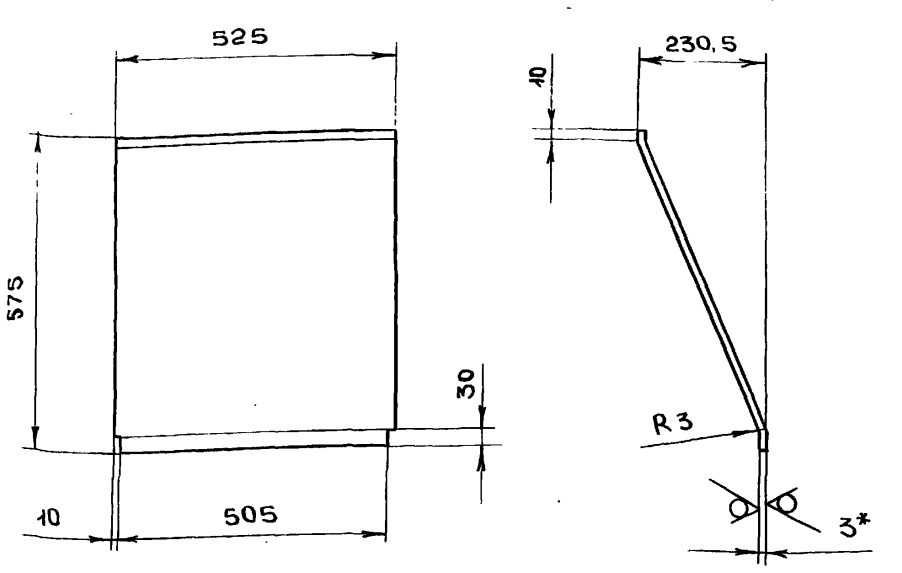

1. * Размеры для справок
2. h 16, ± IT16/2

Изм	Лист	N. докум.	Подпись	Дата
Разраб		Мюнтер		26.11.87
Пров.		Мюнтер		
Т.контр.				
Н.контр.		Мюнтер		
Утв.				

Д20А.763.013

Стенка

Лит.	Масса	Масштаб
И	7,4	1:10

Лист | Листов 1

Лист: Б-ПН-3 Гост 19903-74 / 3-IV-Н-ВСт3сп Гост 16523-70

ГОССТРОЙ СССР ГПИ ГОРЬКОВСКИЙ САНТЕХПРОЕКТ

Формат А4

Д20А.763.016

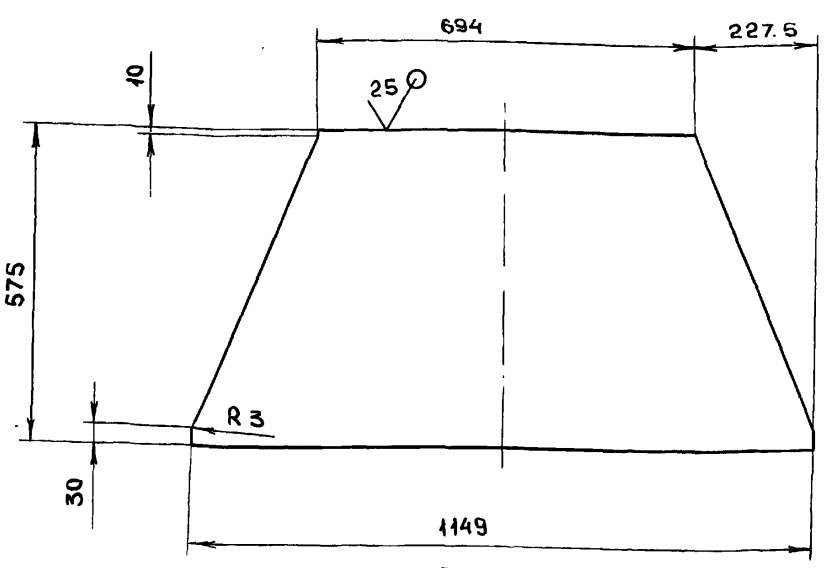

h 16, ± IT16/2

Изм	Лист	N. докум.	Подп.	Дата
Разраб		Мюнтер		26.11.87
Пров.		Мюнтер		
Т.контр.				
Н.контр.		Мюнтер		
Утв.				

Д20А.763.016

Стенка

Лит	Масса	Масштаб
И	12,5	1:10

Лист | Листов 1

Лист: Б-ПН-3 Гост 19903-74 / 3-IV-Н-ВСт3сп Гост 16523-70

ГОССТРОЙ СССР ГПИ ГОРЬКОВСКИЙ САНТЕХПРОЕКТ

Формат А4

Типовой проект 903-1-260.88 Альбом 6 часть 1

Формат	Зона	Поз.	Обозначение	Наименование	Кол.	Примечание
				Документация		
А2			Д20А.786.000 СБ	Сборочный чертёж		
				Сборочные единицы		
А4		1	Д20А.786.010	Отвод	1	
А4		2	Д20А.786.020	Переход	1	
А4		3	Д20А.786.030	Карман всасывающий	1	

Подпись и дата | Инв.№ дубл. | Взам.инв.№ | Подпись и дата | Инв.№ подл.

Изм.	Лист	№ докум.	Подп.	Дата
Разраб.		Мюнтер		26.11.87
Пров.		Мюнтер		
Нач.отд.		Вольский		
Н.контр.		Мюнтер		
Утв.				

Д20А.786.000

Короб всасывающего кармана

Лит.	Масса	Масштаб
Лист	Листов	
	1	

ГОССТРОЙ СССР ГПИ ГОРЬКОВСКИЙ САНТЕХПРОЕКТ

Формат А4

Д20А.786.001

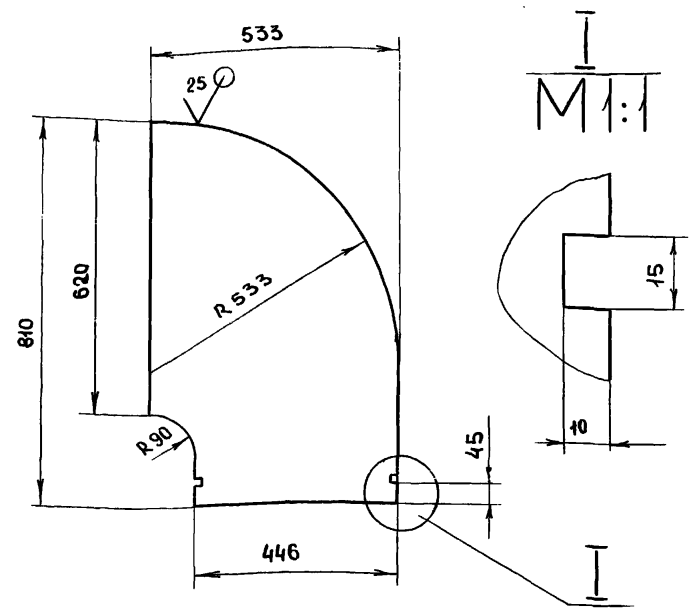

$h16, \pm \frac{IT16}{2}$

Подпись и дата | Инв.№ дубл. | Взам.инв.№ | Подпись и дата | Инв.№ подл.

Изм.	Лист	№ докум.	Подп.	Дата
Разраб.		Мюнтер		26.11.87
Пров.		Мюнтер		
Т.контр.				
Н.контр.		Мюнтер		
Утв.				

Стенка

Лит.	Масса	Масштаб
И	8,24	1:10
Лист	Листов 1	

Лист Б-ПН-3 Гост 19903-74
3-IV-Н-ВСт3сп Гост 16523-70

ГОССТРОЙ СССР ГПИ ГОРЬКОВСКИЙ САНТЕХПРОЕКТ

Формат А4

Формат	Зона	Поз.	Обозначение	Наименование	Кол.	Примечание
				Документация		
А3			Д20А.786.010 СБ	Сборочный чертёж		
				Детали		
А4		1	Д20А.786.001	Стенка	2	
А4		2	Д20А.786.002-01	Ребро	1	
А3		3	Д20А.786.003	Стенка	1	
		4	-01	Стенка	1	
Б4		5	Д20А.786.004	Ребро		
				полоса 2-Б-5×50 Гост 103-76 / ВСт3сп Гост 535-79		
				l = 680 h16 $\overset{25}{\nabla}$	2	1,33 кг
Б4		6	Д20А.786.005	Ребро		
				полоса 2-Б-5×50 Гост 103-76 / ВСт3сп Гост 535-79		
				l = 506 h16 $\overset{25}{\nabla}$	2	0,99 кг
А4		7	Д20А.786.002	Ребро	1	

Подп. и дата | Инв.№ дубл. | Взам.инв.№ | Инв.№ дубл. | Подп. и дата | Инв.№ подл.

Изм.	Лист	№ докум.	Подп.	Дата
Разраб.		Мюнтер		25.11.87
Пров.		Мюнтер		
Нач.отд.				
Н.контр.		Мюнтер		
Утв.				

Д20А.786.010

Отвод

Лит.	Масса	Масштаб
И		
Лист 1	Листов 2	

ГОССТРОЙ СССР ГПИ ГОРЬКОВСКИЙ САНТЕХПРОЕКТ

Формат А4

Формат	Зона	Поз.	Обозначение	Наименование	Кол.	Примечание
Б4		8	Д20А.786.006	Накладка		
				полоса 2-Б-5×50 Гост 103-76 / ВСт3сп Гост 535-79		
				l = 100 h16 $\overset{25}{\nabla}$	2	0,19 кг
Б4		9	Д20А.786.007	Вставка		
				полоса 2-Б-5×50 Гост 103-76 / ВСт3сп Гост 535-79		
				l = 410 h16 $\overset{25}{\nabla}$	2	0,8 кг
Б4		10	Д20А.786.008	Вставка		
				полоса 2-Б-5×50 Гост 103-76 / ВСт3сп Гост 535-79		
				l = 584 h16 $\overset{25}{\nabla}$	2	1,14 кг.
А4		11	Д21А.874.016	Серьга	2	

Подпись и дата | Инв.№ дубл. | Взам.инв.№ | Подп. и дата | Инв.№ подл.

Изм.	Лист	№ докум.	Подп.	Дата

Д20А.786.010 Лист 2

Формат А4

Типовой проект 903-1-260.88 Альбом 6 часть 1

Д20 А.786.000.СБ

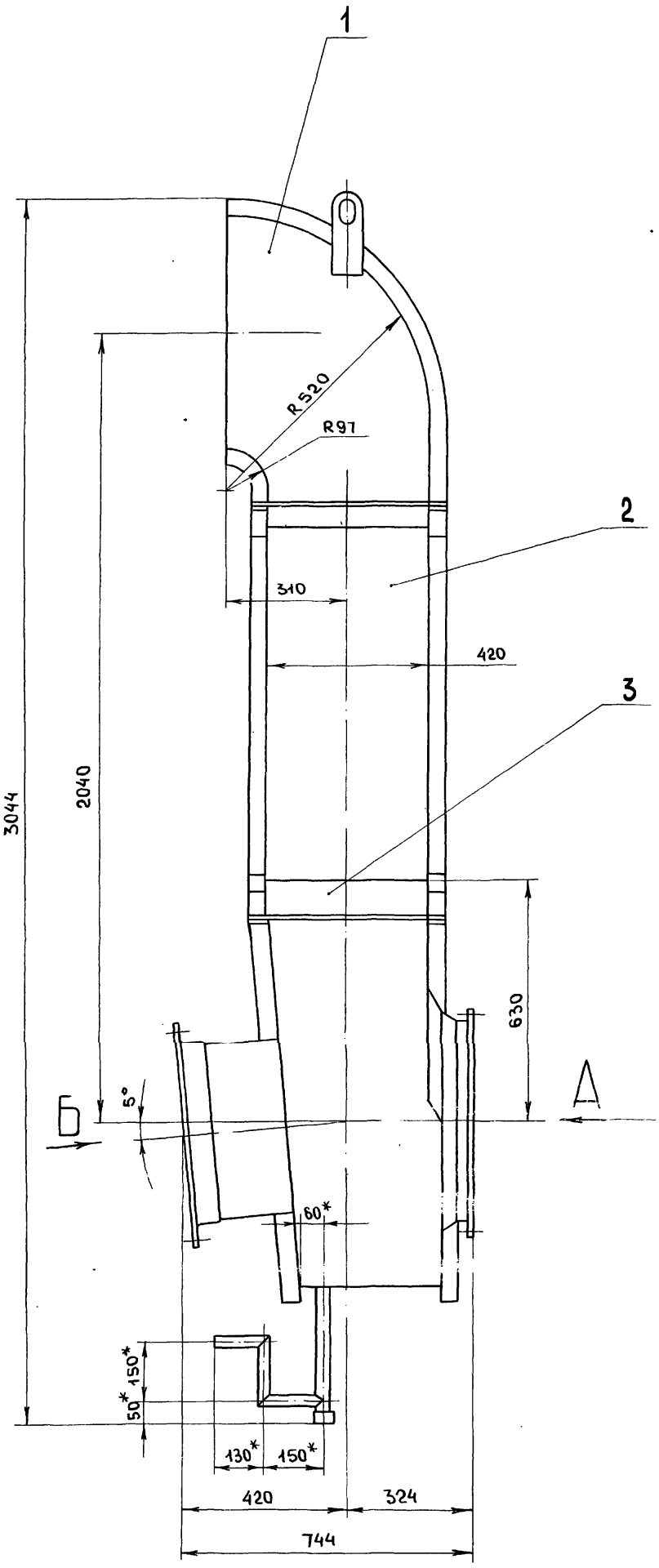

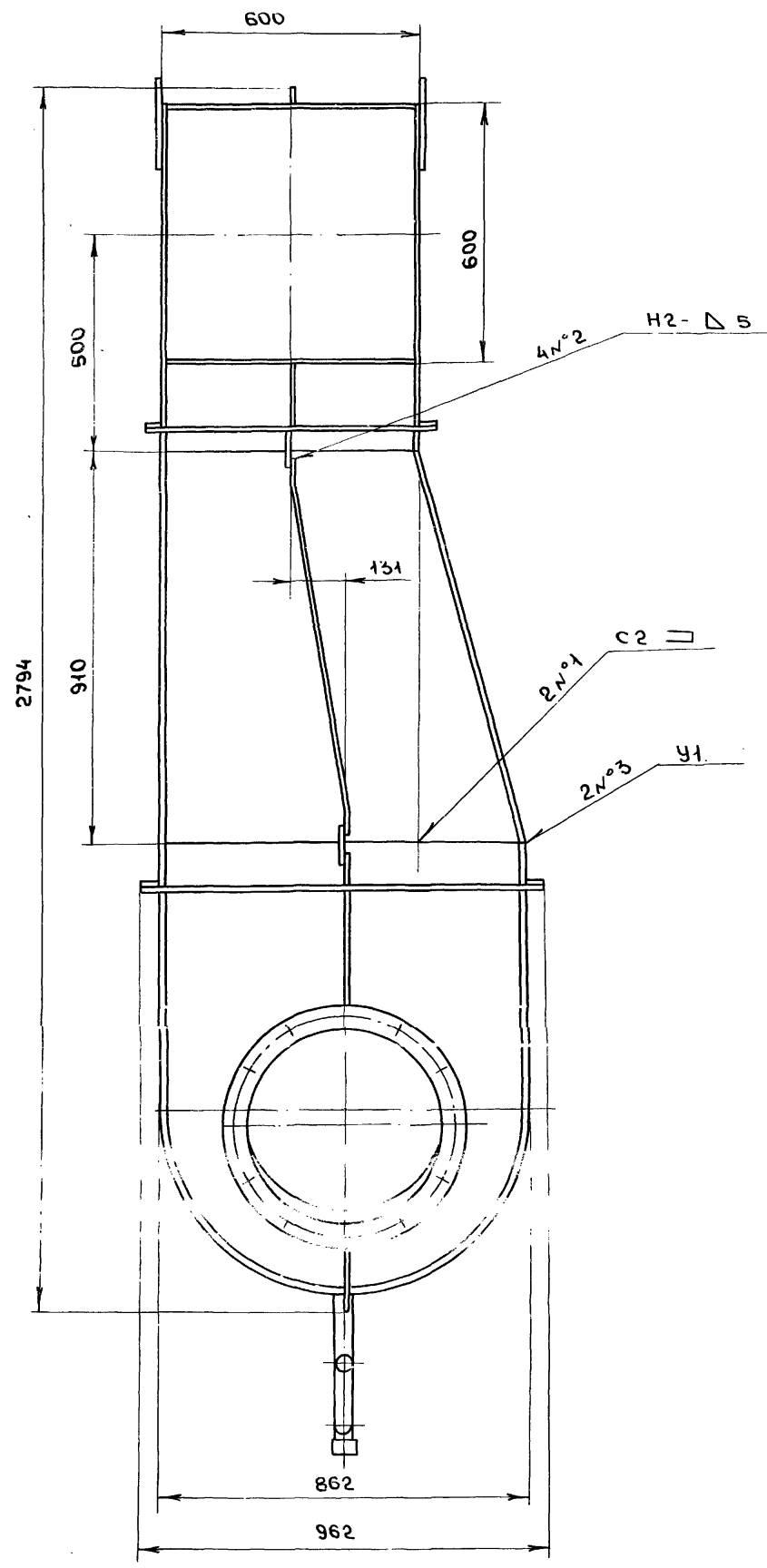

Вид Б повернуто

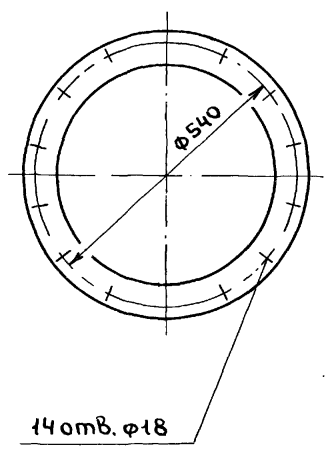

Вид А

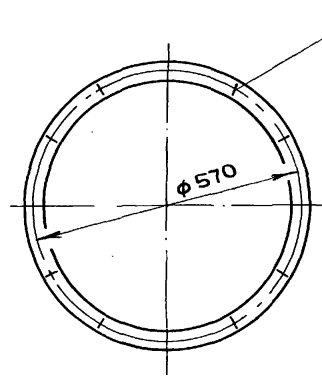

1. Размеры для справок
2. Сварные швы N°1,2 по Гост 5264-80, N°3 по Гост 11534-75

Изм.	Лист	N. докум.	Подп.	Дата
Разраб.		Мюнтер		26.11.87
Пров.		Мюнтер		
Т.контр.				
Нач.отд.		Вольский		
Н.контр.		Мюнтер		
Утв.				

Д20 А.786.000 СБ

Короб всасывающего кармана

Лит	Масса	Масштаб
И	167	1:10

Лист | Листов 1

ГОССТРОЙ СССР ГПИ ГОРЬКОВСКИЙ САНТЕХПРОЕКТ

Инв. N подл. | Подп. и дата | Взам. инв. N | Инв. N дубл. | Подп. и дата

Д20А.786.010СБ

Альбом 6 часть 1

Типовой проект 903-1-260.88

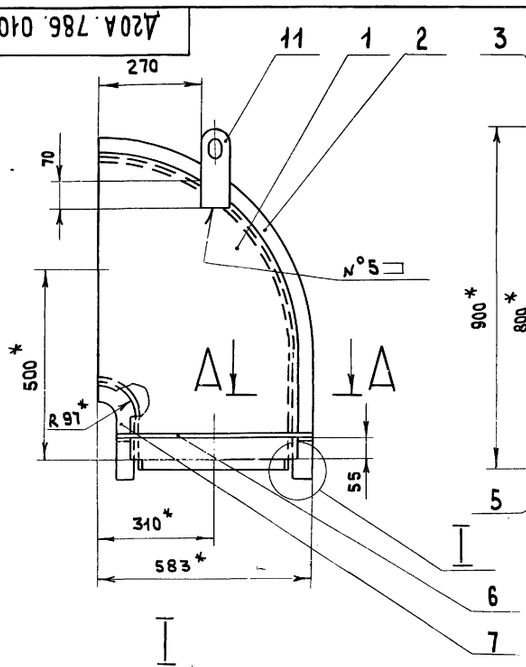

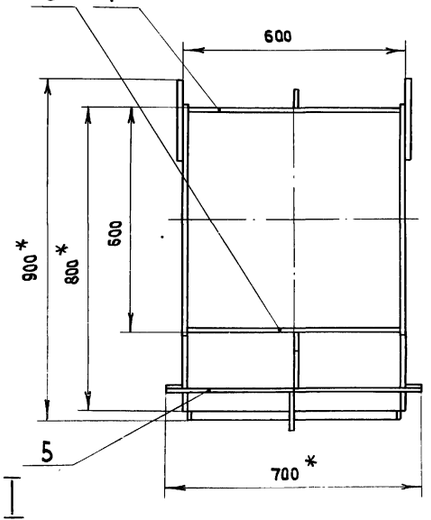

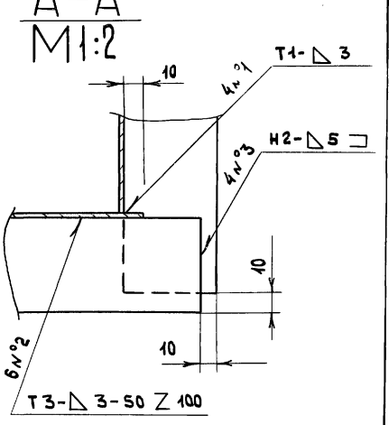

I
М1:2

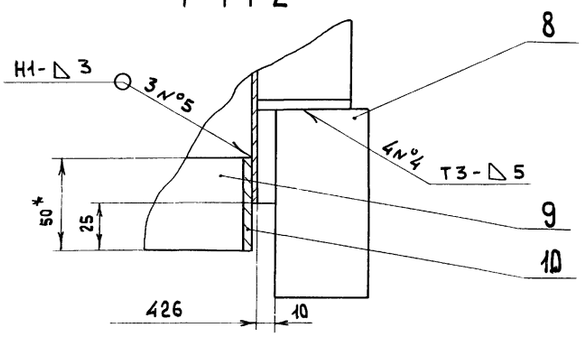

1. * Размеры для справок
2. h16, ± IT16/2
3. Сварные швы по Гост 5264-80

					Д20А.786.010СБ	
Изм	Лист	N.докум.	Подп.	Дата	Отвод	Лит. / Масса / Масштаб: И / 52 / 1:10
Разраб.		Мюнтер				Лист / Листов 1
Пров.		Мюнтер				Госстрой СССР ГПИ Горьковский САНТЕХПРОЕКТ
Т.контр.						
Н.контр.		Мюнтер				
Утв.						

Формат А3

Инв.№подл. | Подп. и дата | Взам.инв.№ | Инв.№дубл. | Подп. и дата

Д20А.786.003

25 (√)

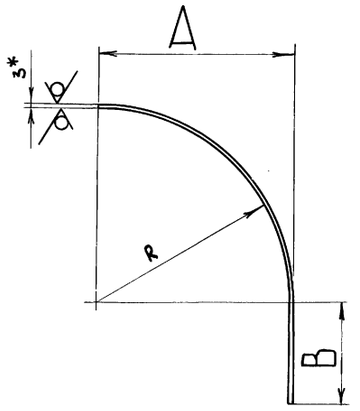

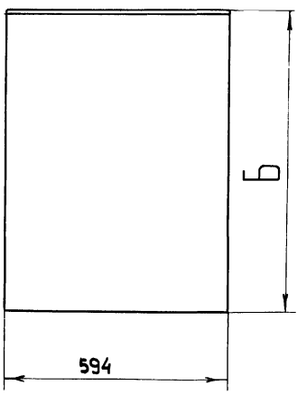

Обозначение	Размеры. мм.				Масса, кг
	А	Б	В	R	
Д20А.786.003	100	290	190	97	4.79
-01	523	800	280	520	15,3.

1.* Размеры для справок.
2. h16, ± IT16/2

					Д20А.786.003	
Изм	Лист	N.докум.	Подп.	Дата	Стенка	Лит. / Масса / Масштаб: И / см.табл. / —
Разраб		Мюнтер		27.4.87		Лист / Листов 1
Пров.		Мюнтер				Госстрой СССР ГПИ Горьковский САНТЕХПРОЕКТ
Т.контр.						
Н.контр.		Мюнтер			Лист 6-ПН-3 Гост 19903-74 / 3-IV-Н-ВСт3сп Гост 16523-70	
Утв.						

Копировала Медведская

Формат А3

Д20А.786.002

Альбом 6 часть 1

Типовой проект 903-1-260.88

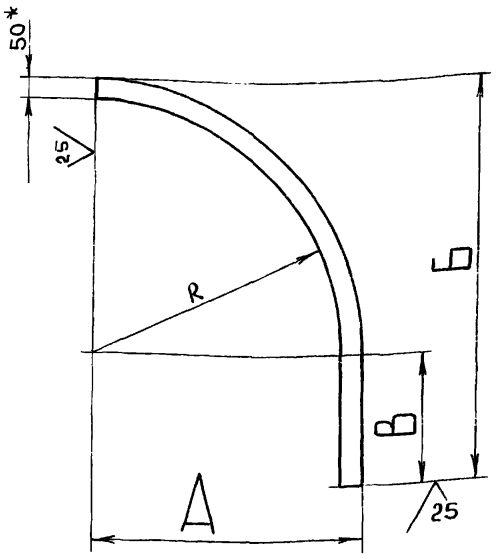

Обозначение	Размеры, мм				Масса, кг.
	А	Б	В	R	
Д20А.786.002	100	140	43	47	0.53
-01	583	790	217	523	3.8

1.* Размеры для справок

2. $h16, \pm \frac{IT16}{2}$

Изм	Лист	N докум.	Подп.	Дата
Разраб		Мюнтер		26.11.87
Пров.		Мюнтер		
Т.контр.				
Н.контр.		Мюнтер		
Утв.				

Д20А.786.002

Ребро

Лит: И | Масса: см.табл. | Масштаб: —

Лист | Листов 1

полоса $\frac{2\text{-Б-}5\times50\ \text{Гост}\ 103\text{-}16}{\text{ВСт3сп Гост}\ 535\text{-}79}$

ГОССТРОЙ СССР ГПИ ГОРЬКОВСКИЙ САНТЕХПРОЕКТ

Формат А4

Формат	Зона	Поз.	Обозначение	Наименование	Кол.	Примечание
				Документация		
А3			Д20А.786.020СБ	Сборочный чертеж		
				Детали		
А4		1	Д20А.786.011	Стенка	1	
А4		2	Д20А.786.012	Стенка	1	
А4		3	Д20А.786.013	Ребро	2	
Б4		4	Д20А.786.014	Вставка		
				полоса 2-Б-5×50 Гост 103-76		
				ВСт3сп Гост 535-79		
				$L = 846\ h16$ 25	2	1,66 кг.
Б4		5	Д20А.786.015	Вставка		
				полоса 2-Б-5×50 Гост 103-76		
				ВСт3сп Гост 535-79		
				$L = 410\ h16$ 25	2	0,8 кг.
Б4		6	Д20А.786.016	Накладка		
				полоса 2-Б-5×50 Гост 103-76		
				ВСт3сп Гост 535-79		
				$L = 100\ h16$ 25	2	0,19 кг

Д20А.786.020

Изм	Лист	N докум.	Подп	Дата
Разраб		Мюнтер		26.11.87
Пров		Мюнтер		
Нач.отд				
Н.контр		Мюнтер		
Утв.				

Переход

Лит: И | Лист | Листов 1

ГОССТРОЙ СССР ГПИ ГОРЬКОВСКИЙ САНТЕХПРОЕКТ

Формат А4

Д20А.786.020 СБ

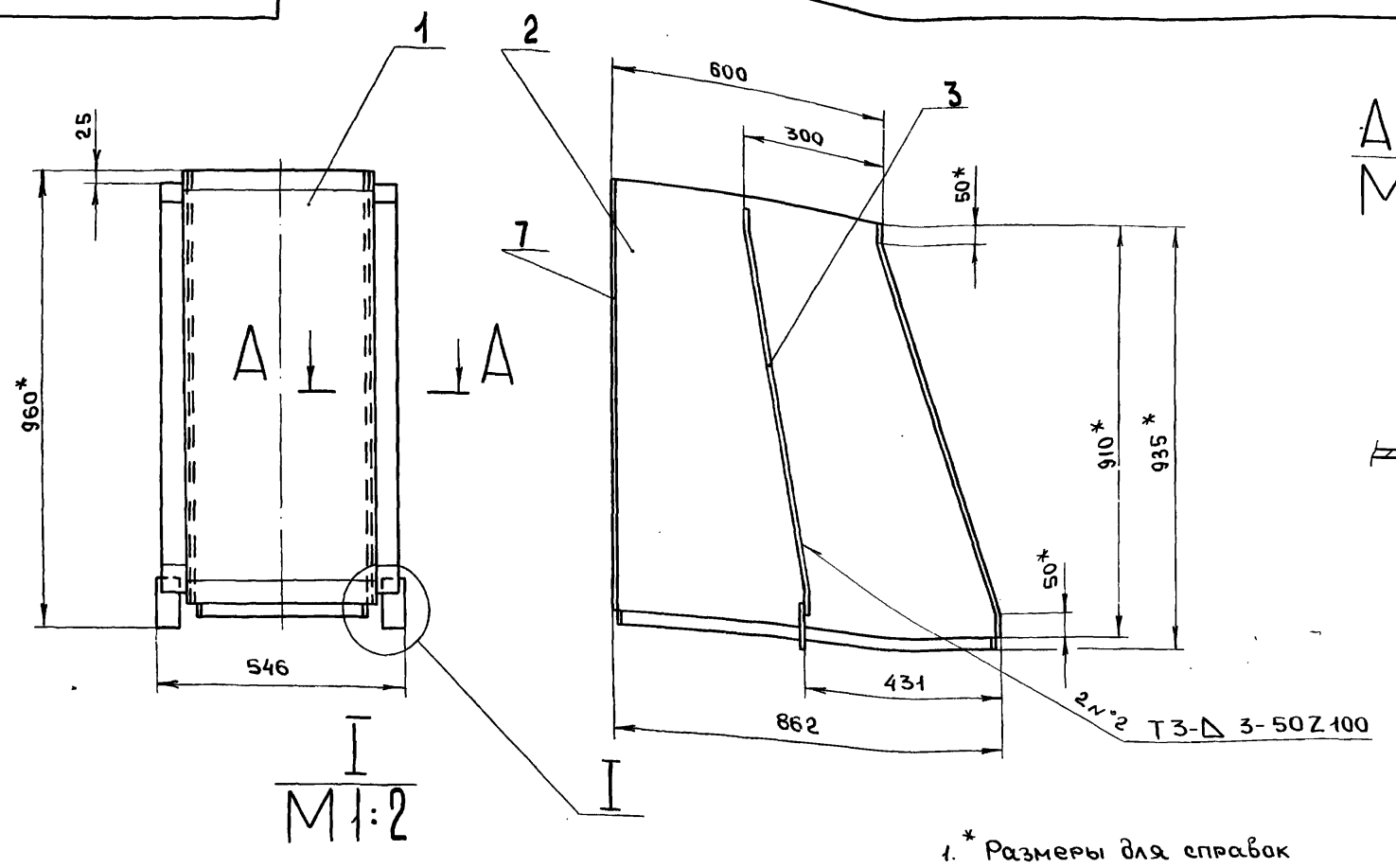

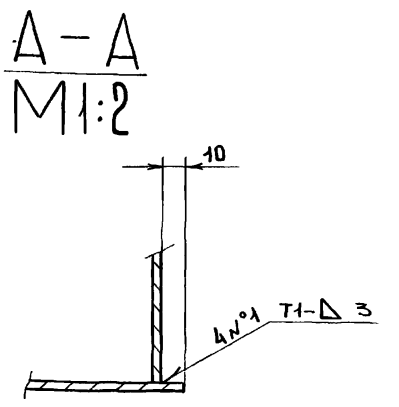

1.* Размеры для справок

2. $h16, \pm \frac{IT16}{2}$

3. Сварные швы по Гост 5264-80

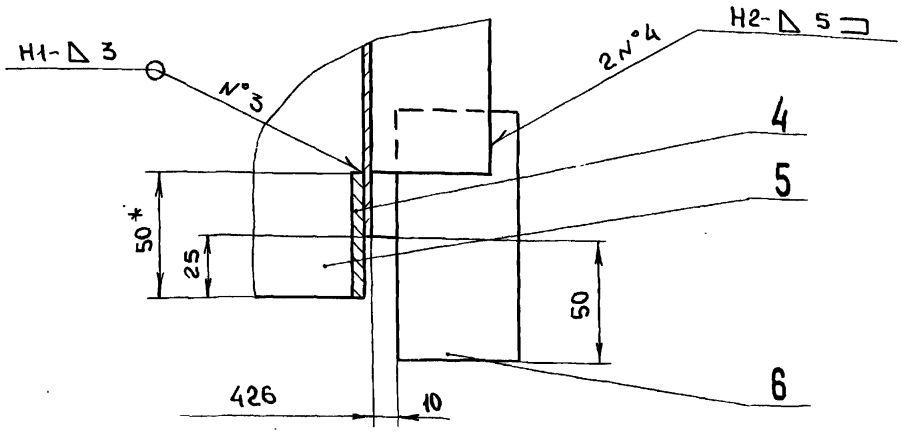

Изм	Лист	N докум.	Подп.	Дата
Разраб.		Мюнтер		26.11.87
Пров.		Мюнтер		
Т.контр.				
Н.контр.		Мюнтер		
Утв.				

Д20А.786.020 СБ

Переход

Лит: И | Масса: 34.5 | Масштаб: 1:10

Лист | Листов 1

ГОССТРОЙ СССР ГПИ ГОРЬКОВСКИЙ САНТЕХПРОЕКТ

Копировал Медведская 23108-06 41 формат А3

Альбом 6 часть 1

Типовой проект 903-1-260.88

Д20А.786.011

25 (√)

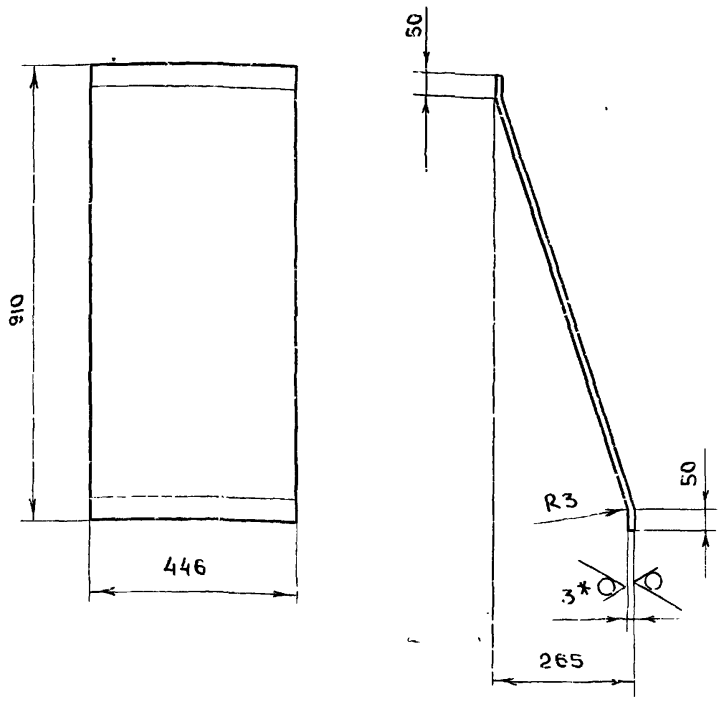

1. * Размеры для справок
2. h16, $\pm \frac{IT16}{2}$

Изм	Лист	N докум.	Подп.	дата
Разраб		Мюнтер		25.11.87
Пров.		Мюнтер		
Т.контр				
Н.контр		Мюнтер		
Утв				

Стенка

Лит.	Масса	Масштаб
И	10.14	1:10
Лист	Листов 1	

Лист Б-ПН-3 Гост 19903-74
3-IV-Н-ВСт3сп Гост 16523-70

ГОССТРОЙ СССР
ГПИ ГОРЬКОВСКИЙ
САНТЕХПРОЕКТ

Формат А4

Д20А.786.012

25 (√)

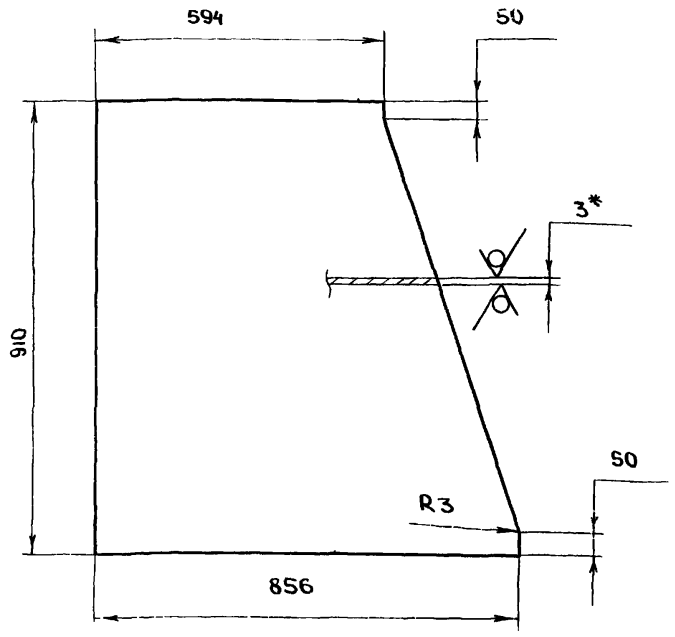

1.* Размеры для справок
2 h16, $\pm \frac{IT16}{2}$

Изм	Лист	N докум.	Подп.	дата
Разраб		Мюнтер		25.11.87
Пров.		Мюнтер		
Т.контр				
Н.контр.		Мюнтер		
Утв.				

Стенка

Лит	Масса	Масштаб
И	15,5	1:10
Лист	Листов 1	

Лист Б-ПН-3 Гост 19903-74
3-IV-Н-ВСт3сп Гост 16523-70

ГОССТРОЙ СССР
ГПИ ГОРЬКОВСКИЙ
САНТЕХПРОЕКТ

Формат А4

Д20А.786.013

(√)

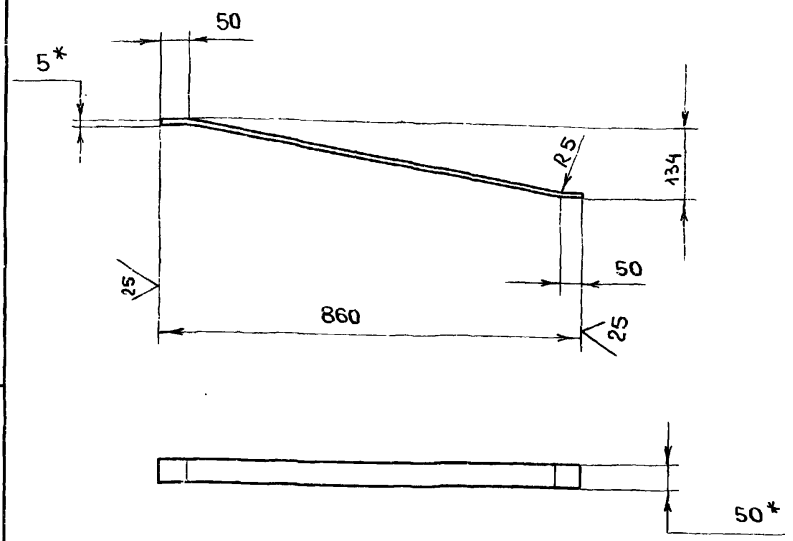

1. * Размеры для справок
2. h16, $\pm \frac{IT16}{2}$

Изм	Лист	N докум.	Подп.	дата
Разраб		Мюнтер		25.11.87
Пров		Мюнтер		
Т.контр.				
Н.контр.		Мюнтер		
Утв				

Ребро

Лит	Масса	Масштаб
И	1,68	1:10
Лист	Листов 1	

полоса 2-Б-5×50 Гост 103-76 / ВСт3сп Гост 535-79

ГОССТРОЙ СССР
ГПИ ГОРЬКОВСКИЙ
САНТЕХПРОЕКТ

Формат А4

Д20А.786.018

25 (√)

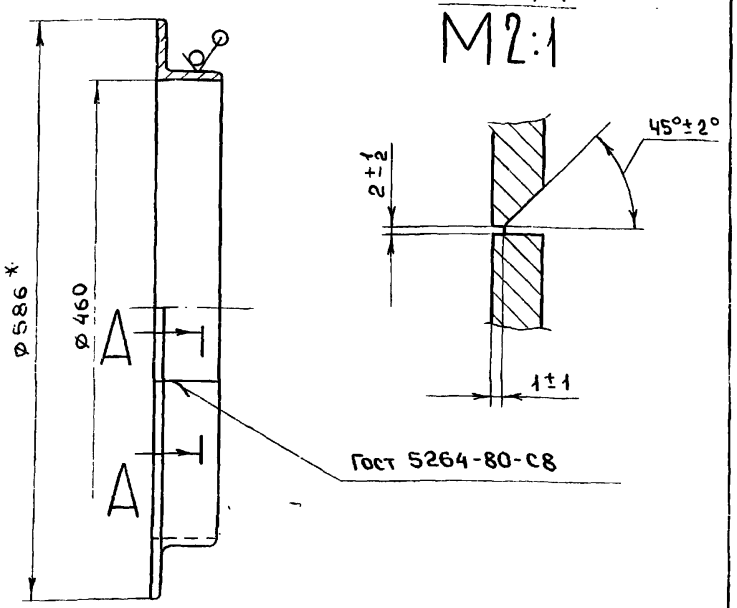

1.* Размеры для справок
2. H16

Изм	Лист	N докум.	Подп.	дата
Разраб		Мюнтер		25.11.87
Пров.		Мюнтер		
Т.контр				
Н.контр		Мюнтер		
Утв.				

Фланец

Лит	Масса	Масштаб
И	7.45	1:5
Лист	Листов 1	

уголок 63×63×5-Б-Гост 8509-72 / ВСт3сп Гост 535-79

ГОССТРОЙ СССР
ГПИ ГОРЬКОВСКИЙ
САНТЕХПРОЕКТ

Альбом 6 часть 1

Типовой проект 903-1-260-88

Формат	Зона	Поз.	Обозначение	Наименование	Кол.	Примечание
				Документация		
А2			Д20А.786.030 СБ	Сборочный чертёж		
				Детали		
А4		1	Д20А.737.008-01	Труба	1	
А4		2	Д20А.737.009-01	Патрубок	1	
А4		3	Д20А.737.011-01	Патрубок	1	
А4		4	Д20А.737.012-01	Патрубок	1	
А4		5	Д20А.786.018	Фланец	1	
А4		6	Д20А.786.019	Патрубок	1	
А3		7	Д20А.786.021	Стенка	1	
Б4		8	Д20А.786.022	Ребро		
				полоса 2-Б-5×50 Гост 103-76		
				ВСт3сп Гост 535-79		
				l = 506 h16 $\overset{25}{\nabla}$	2	0,99кг.
А4		9	Д20А.786.023	Ребро	1	
А3		10	Д20А.786.024 ∨	Вставка	1	
А4		11	Д20А.786.025 ∨	Конус	1	
Б4		12	Д20А.786.026	Ребро		
				полоса 2-Б-5×50 Гост 103-76		
				ВСт3сп Гост 535-79		

Подп. и дата | Инв. № дубл. | Взам. инв. № | Подп. и дата | Инв. № подл.

Изм.	Лист	№ докум.	Подп.	Дата
Разраб.		Мюнтер		25.11.87
Провер.		Мюнтер		
Нач. отд.				
Н. контр.		Мюнтер		
Утв.				

Д20А.786.030

Карман всасывающий

Лит	Лист	Листов
Н	1	2

ГОССТРОЙ СССР ГПИ Горьковский САНТЕХПРОЕКТ

Формат А4

Формат	Зона	Поз.	Обозначение	Наименование	Кол.	Примечание
				l = 942 h16 $\overset{25}{\nabla}$	2	1,85кг
А4		13	Д20А.786.027	Стенка	1	
Б4		14	Д20А.786.028	Ребро		
				полоса 2-Б-5×50 Гост 103-76		
				ВСт3сп Гост 535-79		
				l = 75 h16 $\overset{25}{\nabla}$	2	0,15кг.
Б4		15	Д20А.786.029	Ребро		
				полоса 2-Б-5×50 Гост 103-76		
				ВСт3сп Гост 535-79		
				l = 310 h16 $\overset{25}{\nabla}$	1	0,6кг
Б4		16	Д20А.786.031	Ребро		
				полоса 2-Б-5×50 Гост 103-76		
				ВСт3сп Гост 535-79		
				l = 225 h16 $\overset{25}{\nabla}$	1	0,44кг
А4		17	Д20А.786.032	Ребро	1	
А4		18	Д20А.786.033	Патрубок	1	
Б4		19	Д20А.786.034	Фланец		
				лист Б-ПН-12 Гост 19903-74		
				ВСт3сп Гост 14637-79		
				Д596^{-1} × d 536^{+1} $\overset{25}{\nabla}$	1	5,02кг
А4 ∨		20	Д20А.786.035	Стенка	1	
				Стандартные изделия		
		21		Колпак 32		
				Гост 8962-75	1	

Подп. и дата | Инв. № дубл. | Взам. инв. № | Подп. и дата | Инв. № подл.

Изм.	Лист	№ докум.	Подп.	Дата

Д20А.786.030

Лист 2

Формат А4

Д20А.786.019

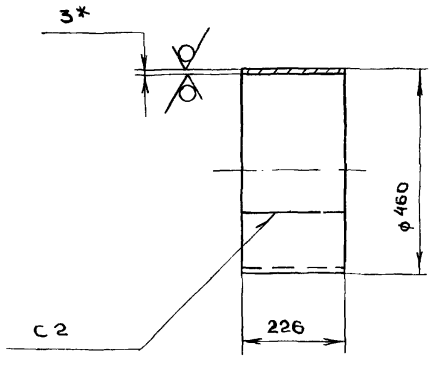

25 (∨)

1. * Размеры для справок
2. h16
3. Сварные швы по Гост 5264-80

Подп. и дата | Инв. № дубл. | Взам. инв. № | Подп. и дата | Инв. № подл.

Изм.	Лист	№ докум.	Подпись	Дата
Разраб.		Мюнтер		26.11.87
Пров.		Мюнтер		
Т. контр.				
Н. контр.		Мюнтер		
Утв.				

Патрубок

Лит	Масса	Масштаб
Н	7,68	1:10
Лист	Листов 1	

Лист: Б-ПН-3 Гост 19903-74 / 3-IV-Н-ВСт3сп Гост 16523-70

ГОССТРОЙ СССР ГПИ Горьковский САНТЕХПРОЕКТ

Копировал

Формат А4

Д20А.786.023

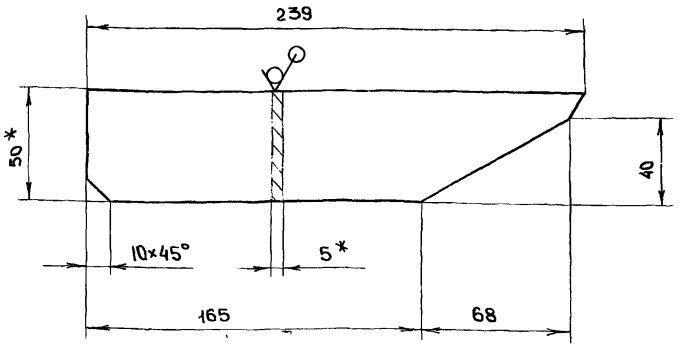

25 (∨)

1. * Размеры для справок
2. h16 $\pm \frac{IT16}{2}$

Подп. и дата | Инв. № дубл. | Взам. инв. № | Подпись и дата | Инв. № подл.

Изм.	Лист	№ докум.	Подп.	Дата
Разраб.		Мюнтер		25.11.87
Пров.		Мюнтер		
Т. контр.				
Н. контр.		Мюнтер		
Утв.				

Ребро

Лит	Масса	Масштаб
Н	0,43	1:2
Лист	Листов 1	

Полоса 26-5×50 Гост 103-76 / ВСт3сп Гост 535-79

ГОССТРОЙ СССР ГПИ Горьковский САНТЕХПРОЕКТ

23108-06 УЗ

Копировал Медведская

Формат А4

Типовой проект 903-1-260-88 Альбом 6 часть 1

Д20 А.786.030СБ

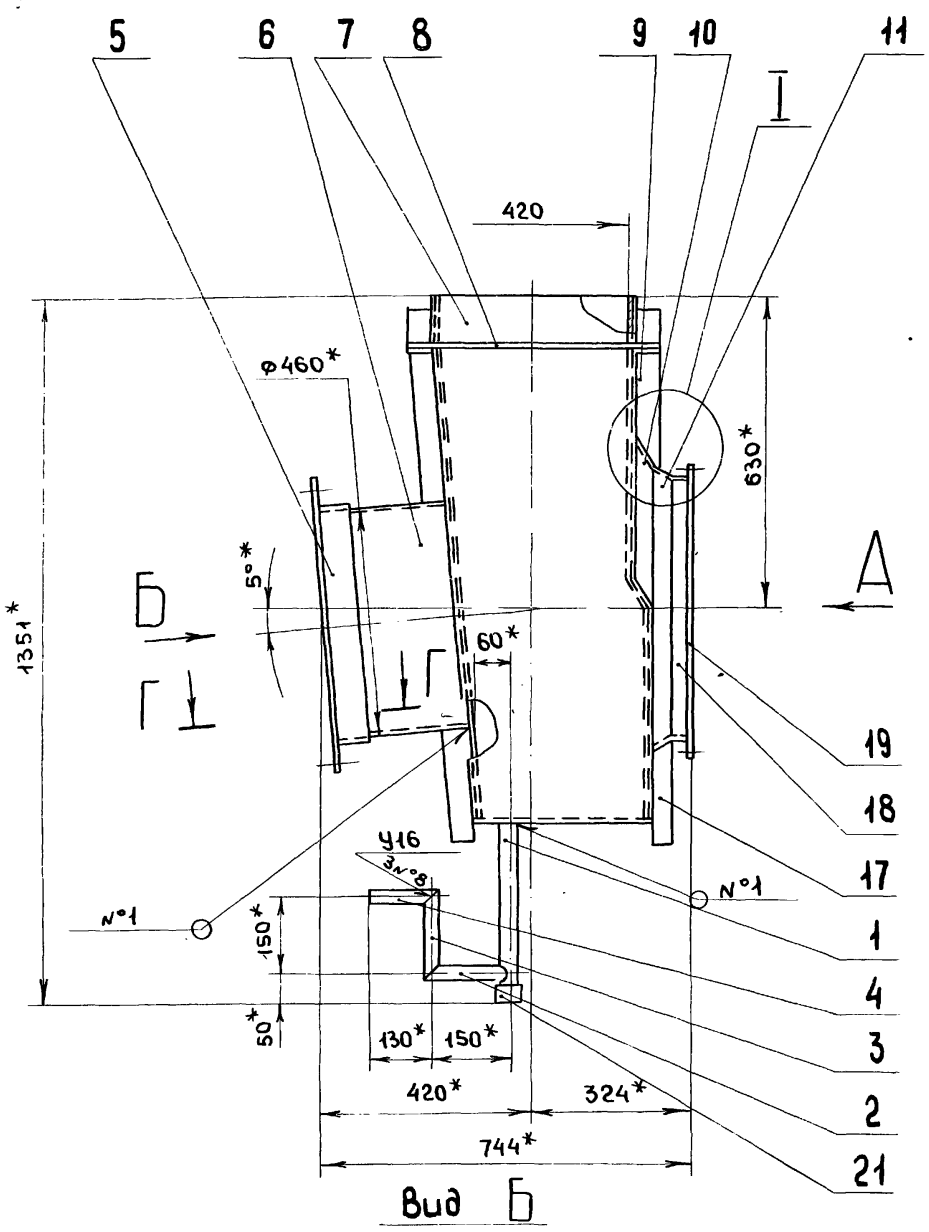

Вид Б

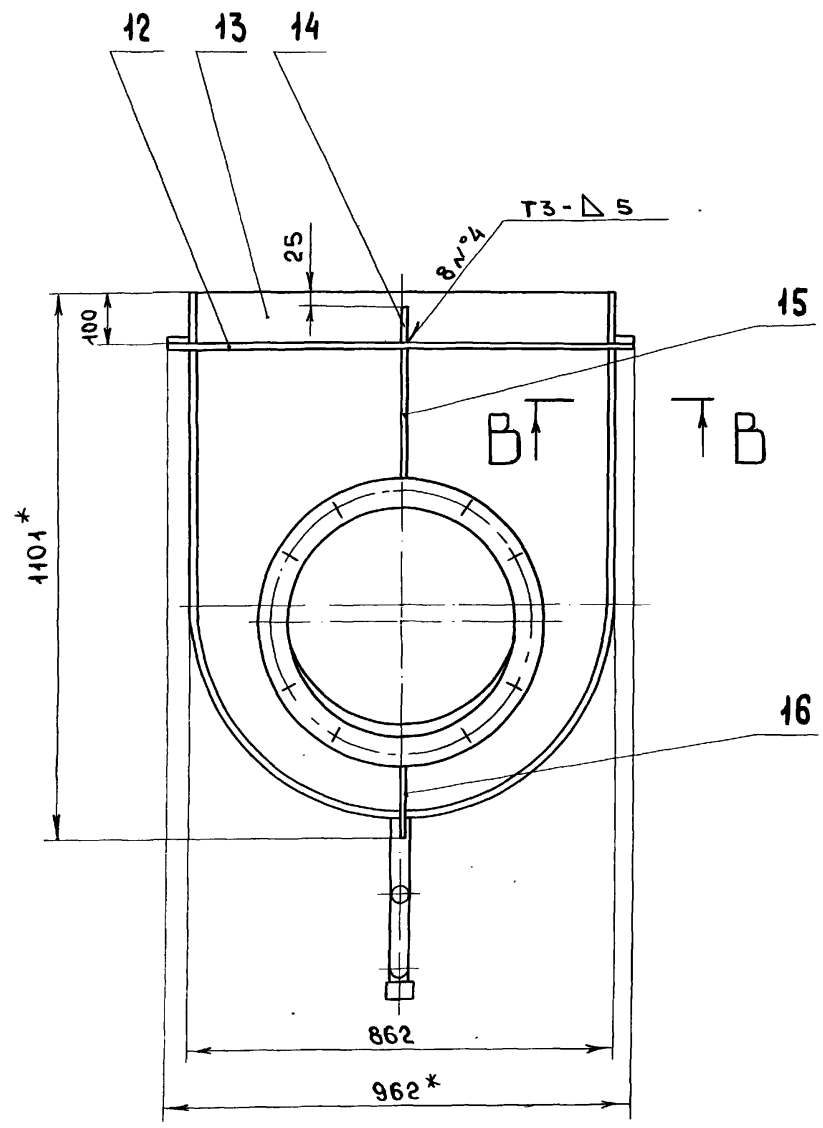

Вид А

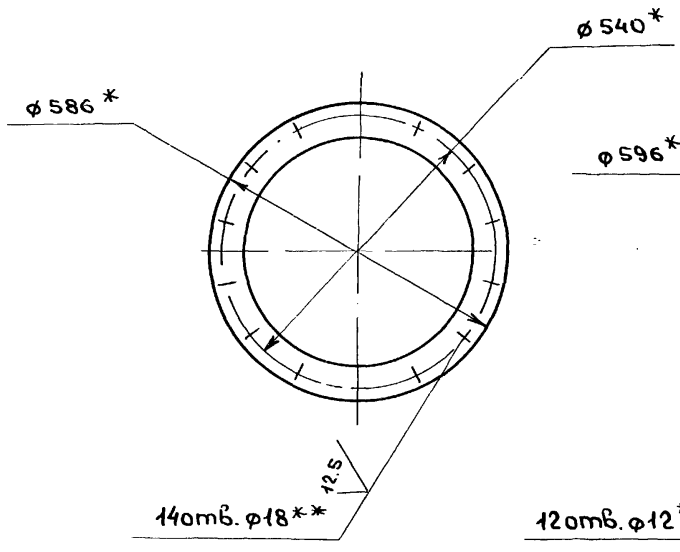

В - В
М 1:2

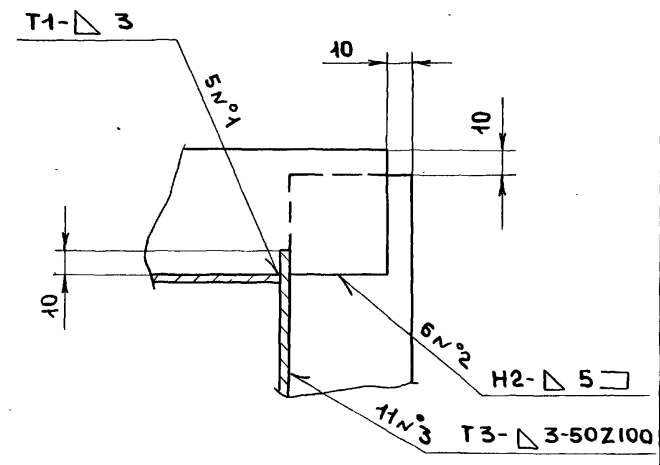

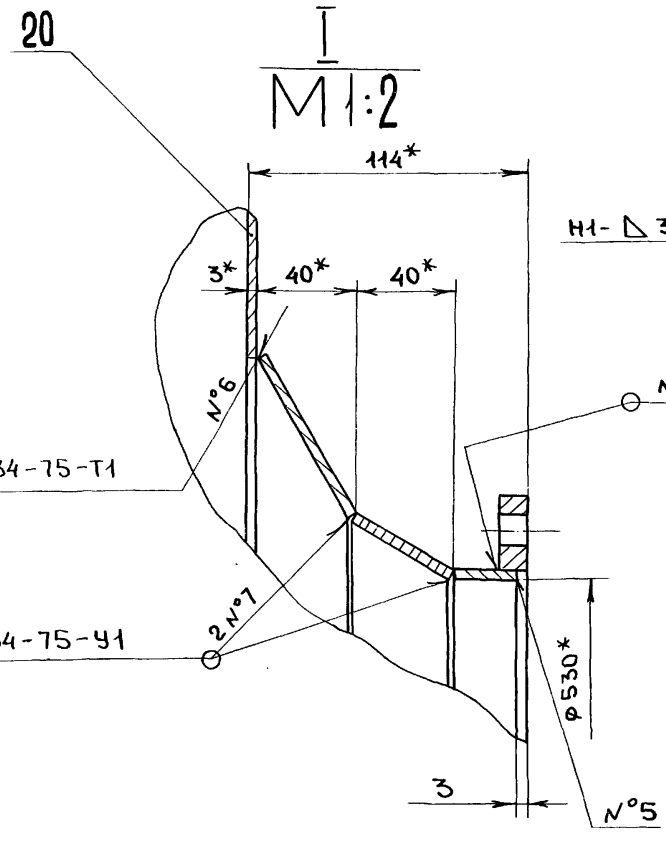

Г - Г
М 1:2

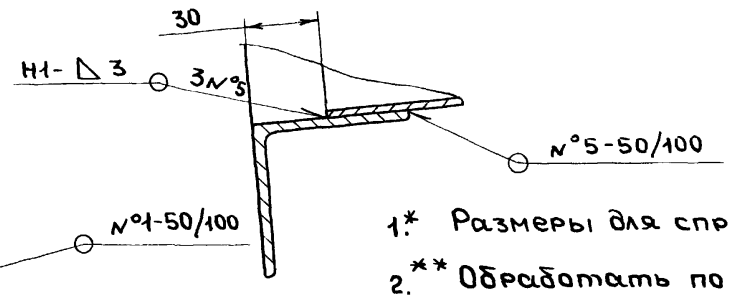

1.* Размеры для справок

2.** Обработать по сопрягаемой детали

3. H16, h16, $\pm \frac{IT16}{2}$

4. Сварные швы N°1... 5 по Гост 5264-80, N°8 по Гост 16037-80

Изм	Лист	N°докум.	Подп	Дата	Д 20А.786.030СБ		
Разраб		Мюнтер		26.11.87	Карман всасывающий	Лит	Масса 80.5 / Масштаб 1:10
Пров.		Мюнтер				Лист	Листов 1
Т.контр						ГОССТРОЙ СССР ГПИ ГОРЬКОВСКИЙ САНТЕХПРОЕКТ	
Нач.отд.							
Н.контр.		Мюнтер					
Утв.							

Инв.№подл. | Подп. и дата | Взам. инв.№ | Инв.№дубл. | Подп. и дата

Копировала Медведская

Альбом 6 части

Типовой проект 903-1-260-88

Д20А.786.021

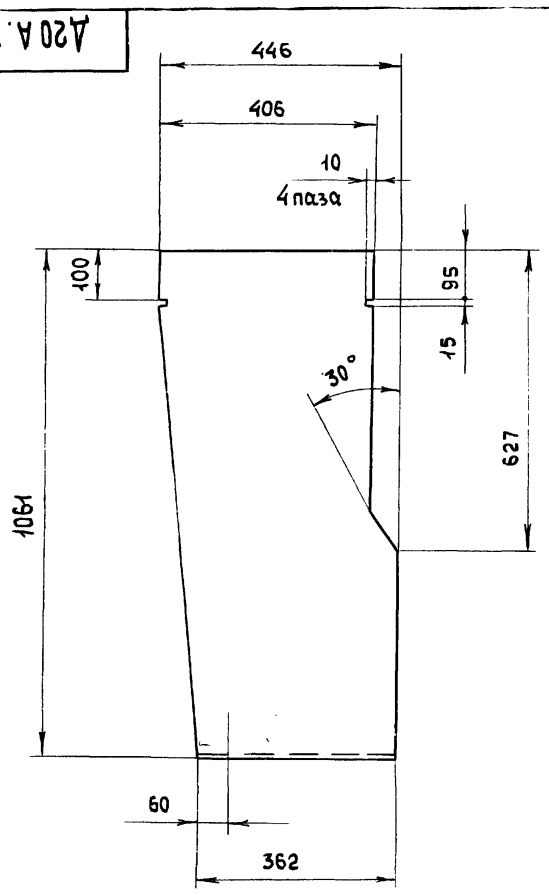

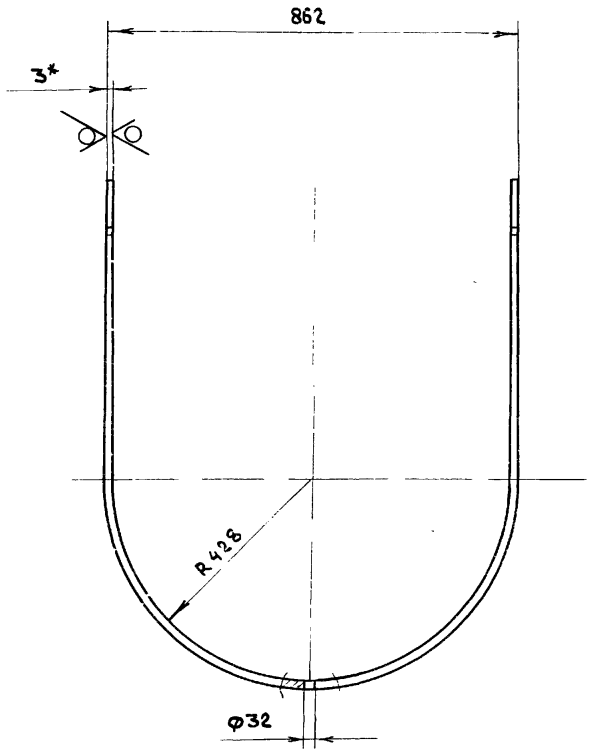

1.* Размеры для справок

2. h16. $\pm \frac{IT16}{2}$

Изм	Лист	N докум.	Подп.	Дата	Д20А.786.021			
Разраб.		Мюнтер			Стенка	Лит.	Масса	Масштаб
Пров.		Мюнтер				И	18,34	1:10
Т.контр.						Лист	Листов 1	
Н.контр.		Мюнтер			Б-ПН-3 Гост 19903-74 / 3-IV-Н-ВСт3сп Гост 16523-70	ГОССТРОЙ СССР ГПИ ГОРЬКОВСКИЙ САНТЕХПРОЕКТ		
Утв.								

Инв.№ подл. | Подп. и дата | Взам. инв.№ | Инв.№ дубл. | Подп. и дата

Формат А3

Д20А.786.024

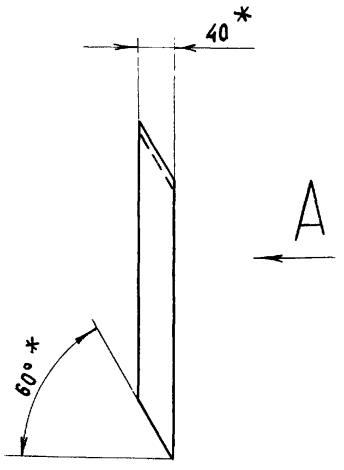

Вид A

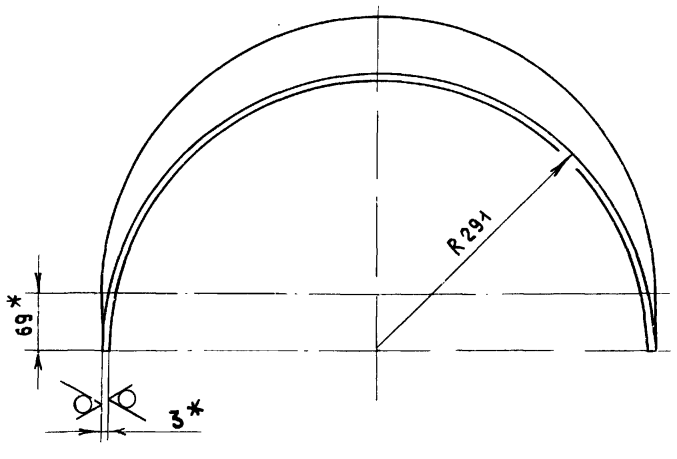

Развертка

М 1:10

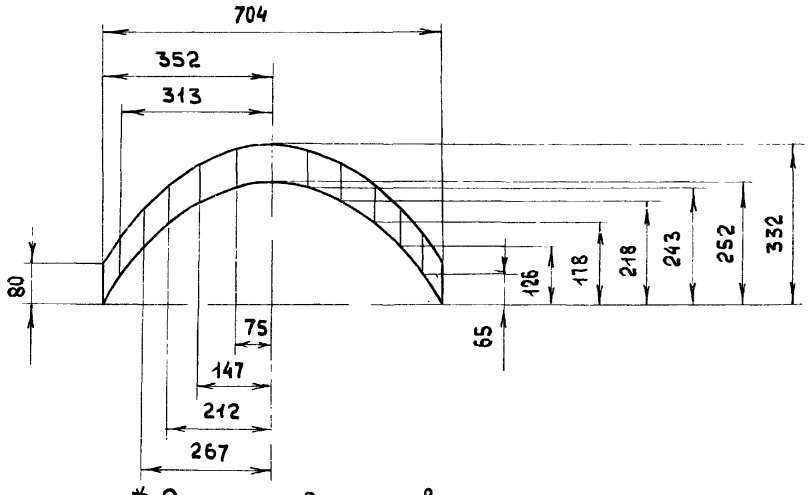

1.* Размеры для справок

2. h16, $\pm \frac{IT16}{2}$

Изм	Лист	N докум.	Подп.	Дата	Д20А.786.024			
Разраб.		Мюнтер		27.11.87	Вставка	Лит.	Масса	Масштаб
Пров.		Мюнтер				И	1.79	1:5
Т.контр.						Лист	Листов 1	
Н.контр.		Мюнтер			Б-ПН-3 Гост 19903-74 / 3-IV-Н-ВСт3сп Гост 16523-70	ГОССТРОЙ СССР ГПИ ГОРЬКОВСКИЙ САНТЕХПРОЕКТ		
Утв.								

Инв.№ подл. | Подп. и дата | Взам. инв.№ | Инв.№ дубл. | Подп. и дата

Копировал Медведская

Формат А3

Альбом 6 часть 1

Типовой проект 903-1-260.88

А20А.786.025

25 (V)

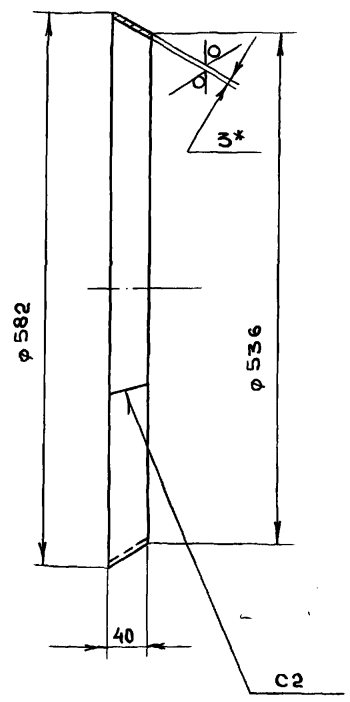

1. * Размеры для справок
2. h16, ± IT16/2
3. Сварные швы по Гост 5264-80

Изм	Лист	N докум.	Подп.	Дата
Разраб		Мюнтер		26.11.87
Пров		Мюнтер		
Т.контр				
Н.контр		Мюнтер		
Утв				

Д20А.786.025

Конус

Лит	Масса	Масштаб
И	2	1:5
Лист	Листов 1	

лист Б-ПН-3 Гост 19903-74 / 3-IV-Н-ВСт3сп Гост 16523-70

ГОССТРОЙ СССР ГПИ ГОРЬКОВСКИЙ САНТЕХПРОЕКТ

формат А4

А20А.786.027

25 (V)

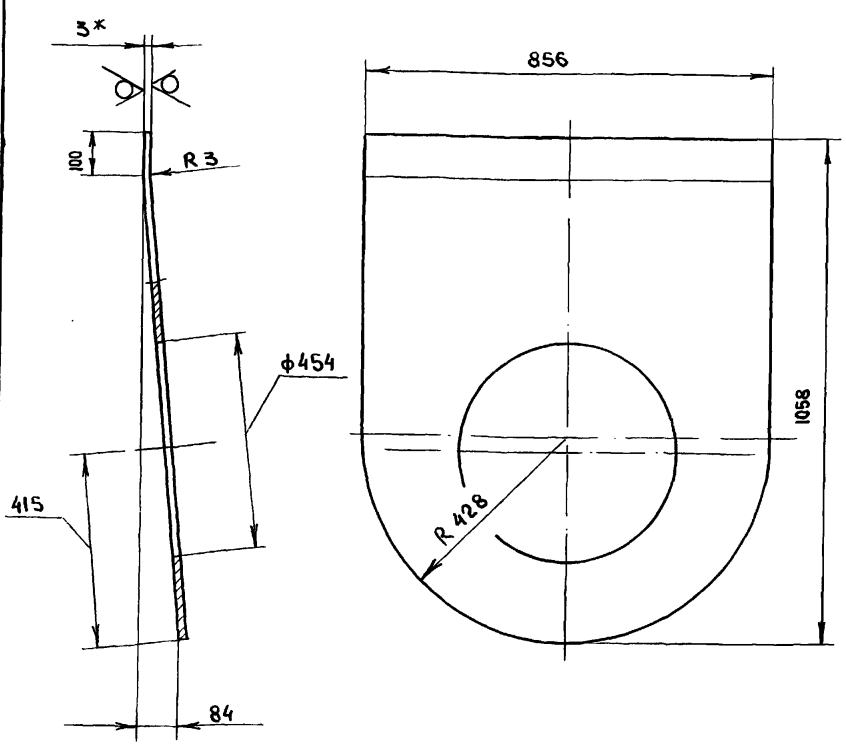

1. * Размеры для справок
2. H16. h16. ± IT16/2

Изм	Лист	N докум.	Подп.	Дата
Разраб		Мюнтер		26.11.87
Пров		Мюнтер		
Т.контр				
Н.контр		Мюнтер		
Утв				

Д20А.786.027

Стенка

Лит	Масса	Масштаб
И	15.66	1:10
Лист	Листов 1	

лист Б-ПН-3 Гост 19903-74 / 3-IV-Н-ВСт3сп Гост 16523-70

ГОССТРОЙ СССР ГПИ ГОРЬКОВСКИЙ САНТЕХПРОЕКТ

формат А4

А20А.786.032

25 (V)

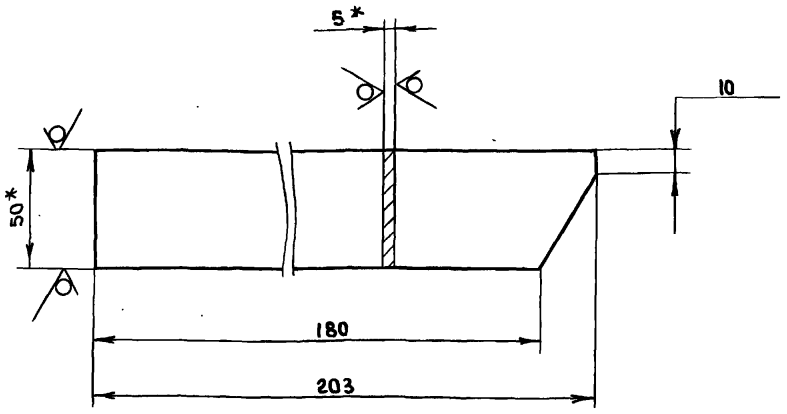

1. * Размеры для справок
2. h16, ± IT16/2

Изм	Лист	N докум.	Подп.	Дата
Разраб.		Мюнтер		25.11.87
Пров.		Мюнтер		
Т.контр.				
Н.контр		Мюнтер		
Утв.				

Д20А.786.032

Ребро

Лит	Масса	Масштаб
И	0,37	1:2
Лист	Листов 1	

полоса 2-Б-5×50 Гост 103-76 / ВСт3сп Гост 535-79

ГОССТРОЙ СССР ГПИ ГОРЬКОВСКИЙ САНТЕХПРОЕКТ

формат А4

А20А.786.033

25 (V)

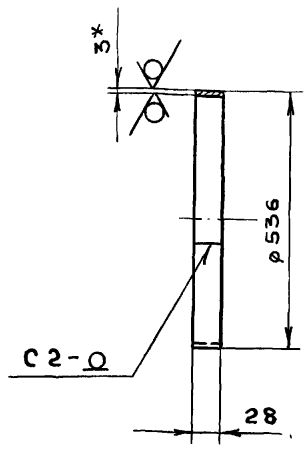

1. * Размеры для справок
2. h16, ± IT16/2
3. Сварные швы по Гост 5264-80

Изм	Лист	N докум.	Подп.	Дата
Разраб.		Мюнтер		26.11.87
Пров.		Мюнтер		
Т.контр.				
Н.контр		Мюнтер		
Утв.				

Д20А.786.033

Патрубок

Лит	Масса	Масштаб
И	1.11	1:10
Лист	Листов 1	

лист Б-ПН-3 Гост 19903-74 / 3-IV-Н-ВСт3сп Гост 16523-70

ГОССТРОЙ СССР ГПИ ГОРЬКОВСКИЙ САНТЕХПРОЕКТ

формат А4

Д20А 786 035

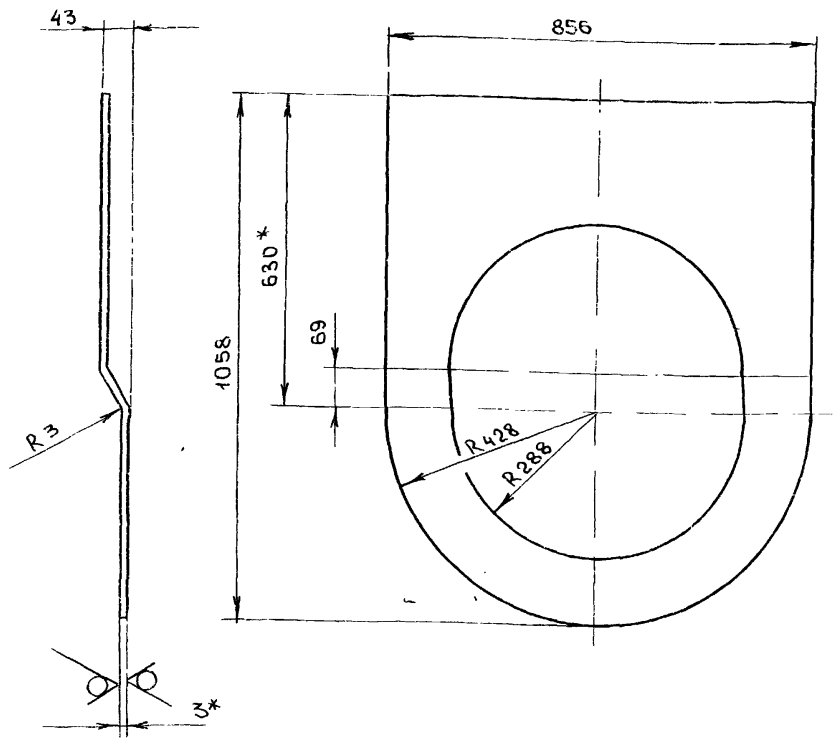

1 * Размеры для справок

2. H16, h16, $\pm \frac{IT16}{2}$

Изм	Лист	N докумен	Подпись	дата
Разраб		Мюнтер		25.11.87
Пров		Мюнтер		
Т.контр.				
Н.контр		Мюнтер		
Утв				

Д20А.786.035

Стенка

Лит	Масса	Масштаб
И	12,48	1:10
Лист	Листов 1	

Лист Б-ПН-3 Гост 19903-74
3-IV-Н-ВСт3сп Гост 16523-70

ГОССТРОЙ СССР
ГПИ Горьковский
САНТЕХПРОЕКТ

Формат А4

Д20А 787 001

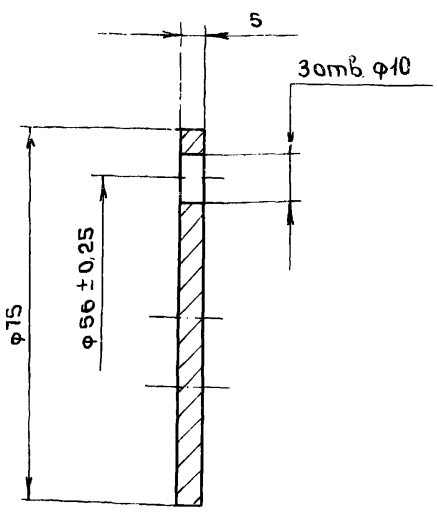

H14, h14, $\pm \frac{IT14}{2}$

Изм	Лист	N докум.	Подп.	дата
Разраб.		Мюнтер		25.11.87
Пров		Мюнтер		
Т.контр.				
Н.контр		Мюнтер		
Утв.				

Д20А.787.001

Крышка

Лит.	Масса	Масштаб
И	0,18	1:1
Лист	Листов 1	

ВСт 3сп
Гост 380-71

ГОССТРОЙ СССР
ГПИ Горьковский
САНТЕХПРОЕКТ

Формат А4

Формат	Зона	Поз	Обозначение	Наименование	Кол.	Примечание
				Документация		
*			Д20А.787.000 СБ	Сборочный чертёж		*/А3, А2
				Сборочные единицы		
А4		1	Д20А.787.010	Корпус	1	
А4		2	Д20А.787.020	Заслонка	1	
				Детали.		
А4		3	Д20А.787.001	Крышка	1	
А4		4	Д20А.787.002	Прокладка	1	
А4		5	Д20А.787.003	Подшипник задний	1	
А4		6	Д20А.787.004	Прокладка	2	
А4		7	Д20А.787.005	Кольцо	2	
А3		8	Д20А.787.006	Подшипник передний	1	
А4		9	Д20А.787.007	Крышка сальника	1	
А3		10	Д20А.787.008	Вал	1	

Изм	Лист	N докум.	Подп.	дата
Разраб		Мюнтер		27.11.87
Пров		Мюнтер		
Нач.отд		Вольский		
Н.контр		Мюнтер		
Утв.				

Д20А.787.000

Тройник с заслонкой

Лит	Лист	Листов
И	1	2

Госстрой СССР
ГПИ Горьковский
Сантехпроект

Формат А4

Формат	Зона	Поз.	Обозначение	Наименование	Кол.	Примечание
				Стандартные изделия		
		11		Шпонка 8×7×30 Гост 23360-78	1	
		12		Болт М8×16.36 Гост 7798-70	3	
		13		Болт М12×70.36 Гост 7798-70	8	
		14		Шпилька М10-6g×45.36 Гост 22036-76	2	
		15		Гайка М10.4 Гост 5915-70	2	
		16		Гайка М12.4 Гост 5915-70	12	
		17		Шайба 12.65Г.06 Гост 6402-70	12	
				Материалы		
		18		Шнур асбестовый ШАОН 10 Гост 1779-83	0,09	кг

Изм	Лист	N докум.	Подп.	дата

Д20А.787.000

Лист 2

Копировал Медведева

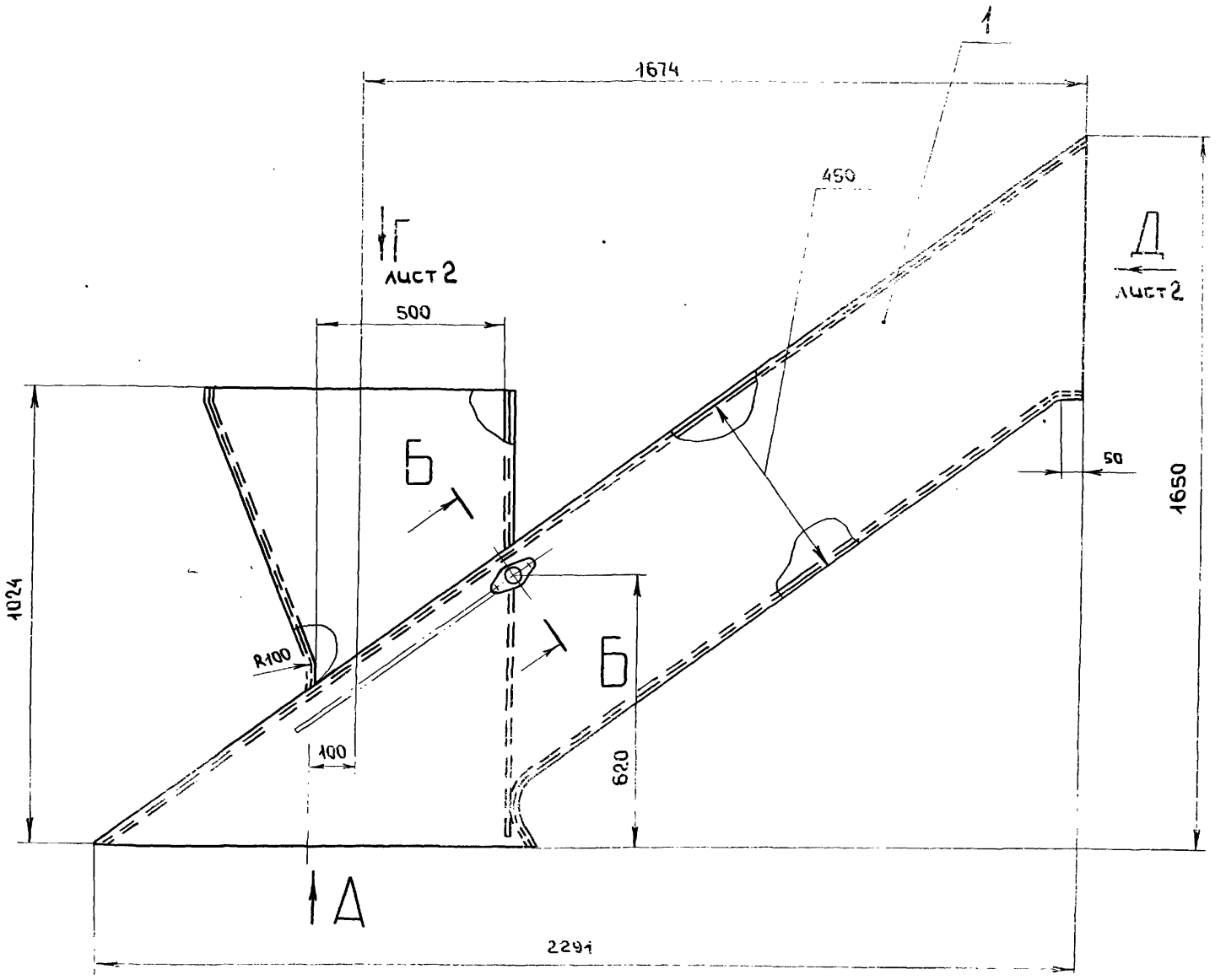

Вид А

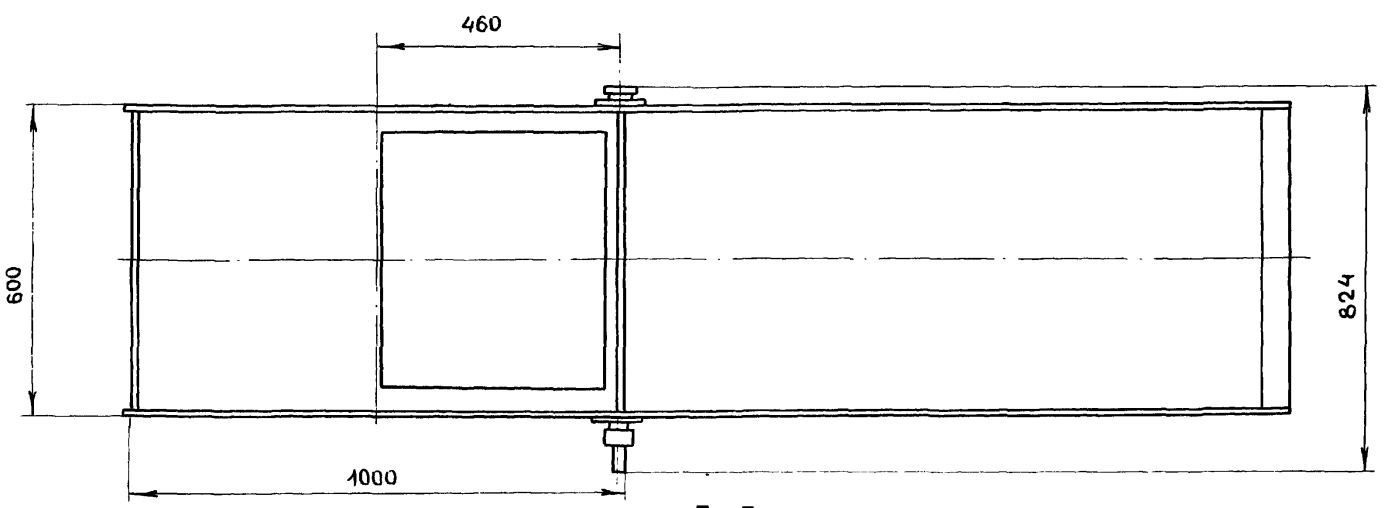

Б-Б
М1:2
повернуто

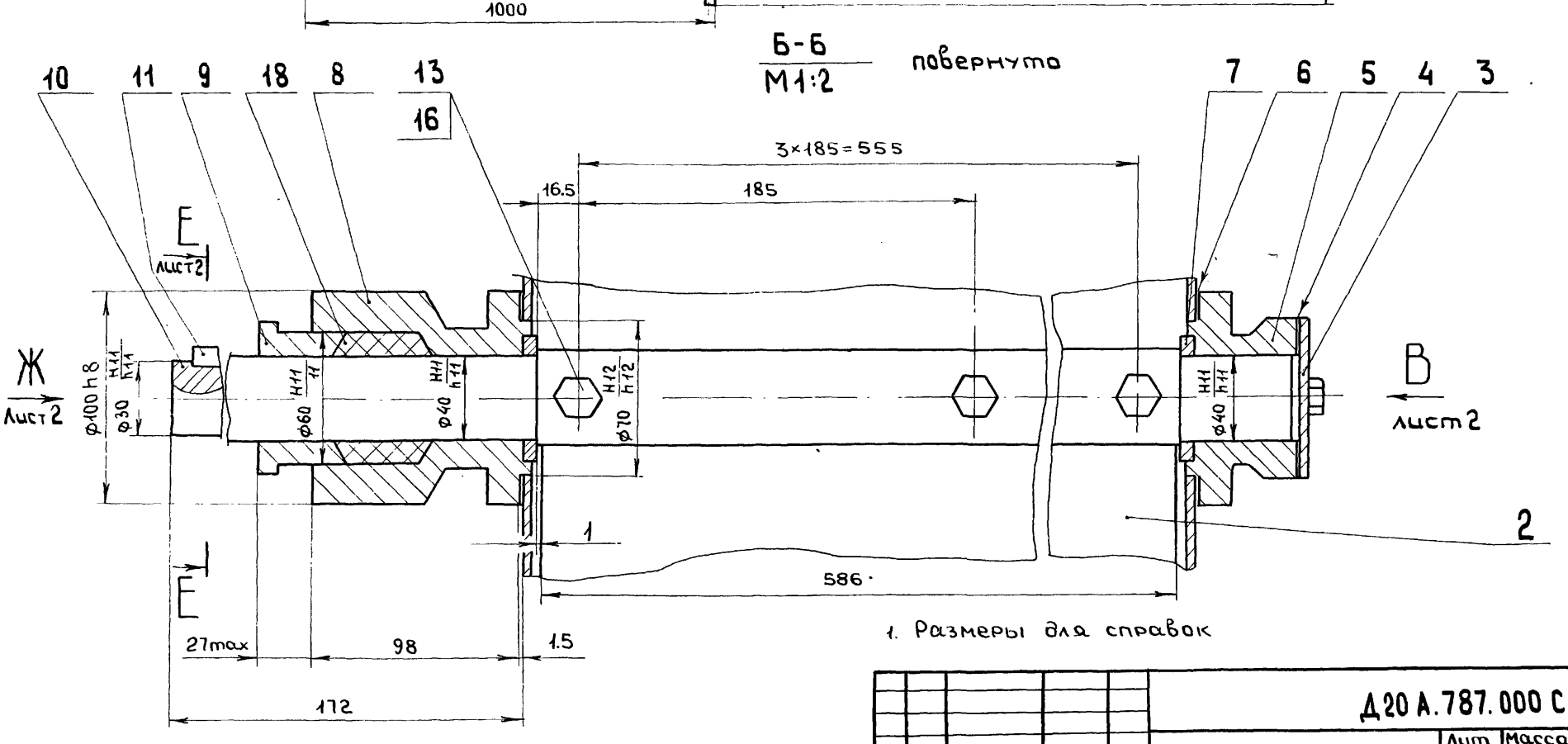

1. Размеры для справок

2. Подшипники набить пластичной смазкой ЦИАТИМ-221 Гост 9433-80

Изм	Лист	№ докум	Подп.	Дата
Разраб		Мюнтер		15387
Пров.		Мюнтер		
Т.контр.				
Нач.отд		Вольский		
Н.контр		Мюнтер		
Утв				

Д20 А.787.000 СБ

Тройник с заслонкой

Лит	Масса	Масштаб
Н	185	1:10

Лист 1 Листов 2

ГОССТРОЙ СССР ГПИ ГОРЬКОВСКИЙ САНТЕХПРОЕКТ

Инв.№ подл. | Подп. и дата | Взам. инв.№ | Инв.№ дубл. | Подп. и дата

копировала Медведская

23108-06 48 формат А2

Альбом 6 часть 1

Типовой проект 903-1-260.88

Д20А.787.000СБ

Вид Г лист1

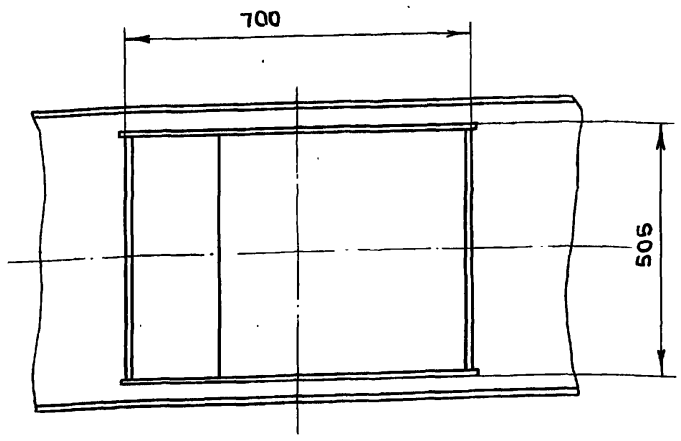

Вид В
М 1:2 лист1

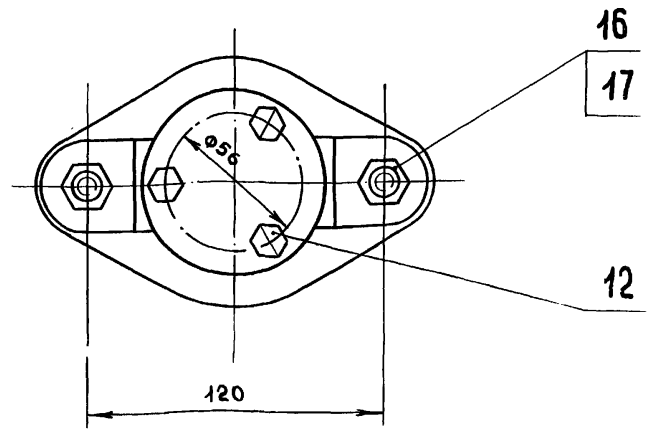

Вид Ж
М 1:2 лист.1

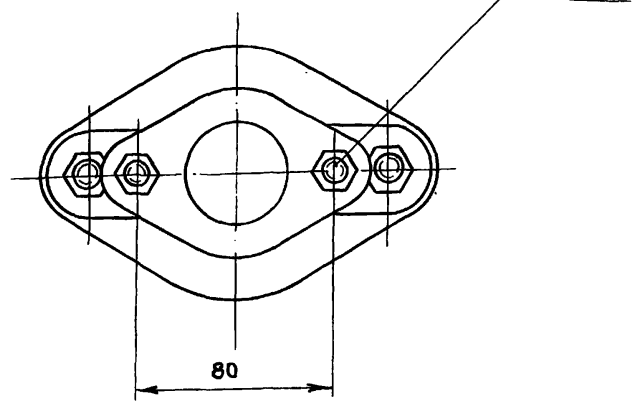

Вид Д лист.1

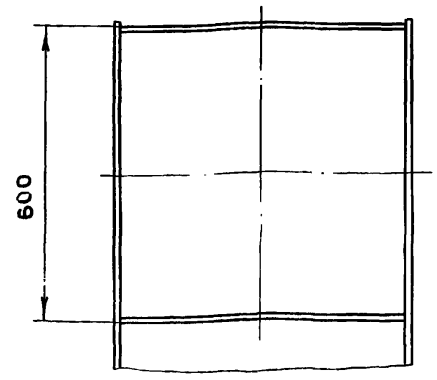

Е-Е лист 1
М1:1

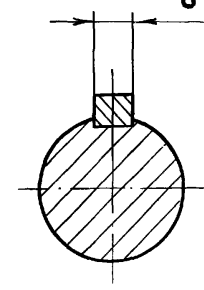

Изм	Лист	№ докум.	Подп.	дата	Д20 А.787.000 СБ	Лист 2

Формат А3

Инв.№ подл. | Подп. и дата | Взам.инв.№ | Инв.№ дубл. | Подп. и дата

Альбом 6 часть 1

Типовой проект 903-1-260.88

Д20А.787.002

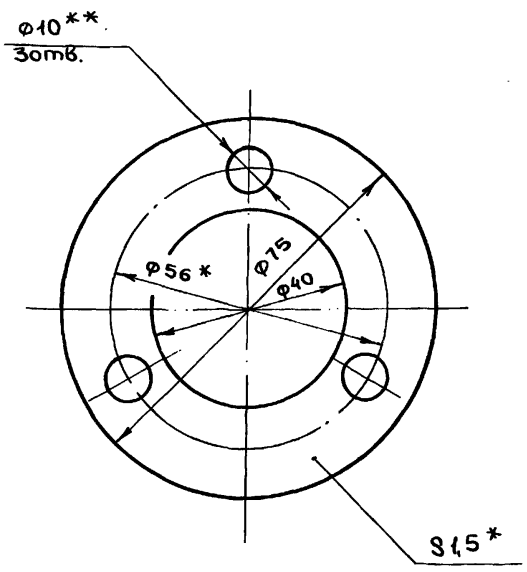

1.* Размеры для справок

2.** Обработать по сопрягаемой детали

Изм	Лист	N докум.	Подп.	дата	Д20 А.787.002	Лит	Масса	Масштаб
Разраб.		Мюнтер		25.11.87	Прокладка		0,01	1:1
Пров.		Мюнтер				Лист	Листов 1	
Т.контр.					Картон Т-2-1,5Т Гост 20376-74	ГОССТРОЙ СССР ГПИ ГОРЬКОВСКИЙ САНТЕХПРОЕКТ		
Н.контр.		Мюнтер						
Утв.								

Формат А4

Инв.№ подл. | Подп. и дата | Взам.инв.№ | Инв.№ дубл. | Подп. и дата

Д20А.787.003

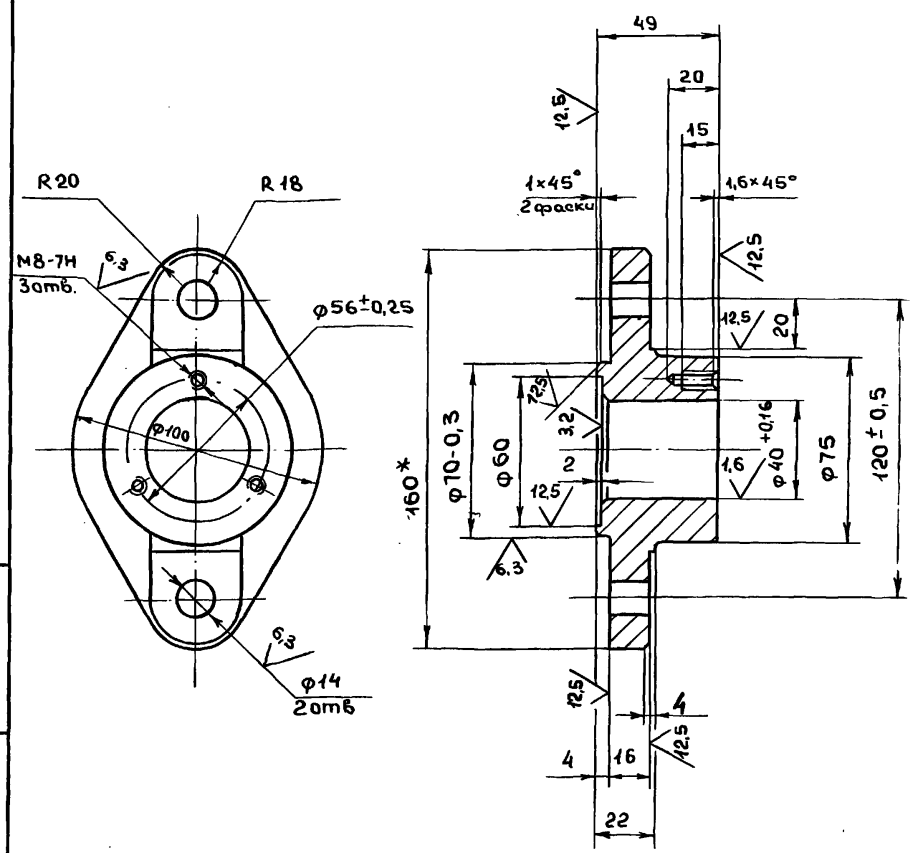

1. Литейные радиусы 3... 5мм.

2. Формовочные уклоны по Гост 3212-80

3. H 14, h 14. $\pm \frac{IT14}{2}$

Изм	Лист	N докум.	Подп.	дата	Д20 А.787.003	Лит	Масса	Масштаб
Разраб		Мюнтер		25.11.87	Подшипник задний		0,48	1:2
Пров.		Мюнтер				Лист	Листов 1	
Т.контр.					С418 Гост 1412-79	ГОССТРОЙ СССР ГПИ ГОРЬКОВСКИЙ САНТЕХПРОЕКТ		
Н.контр								
Утв.		Мюнтер						

Копировал Медведская 23108-06 49 Формат А4

Д20А.787.004

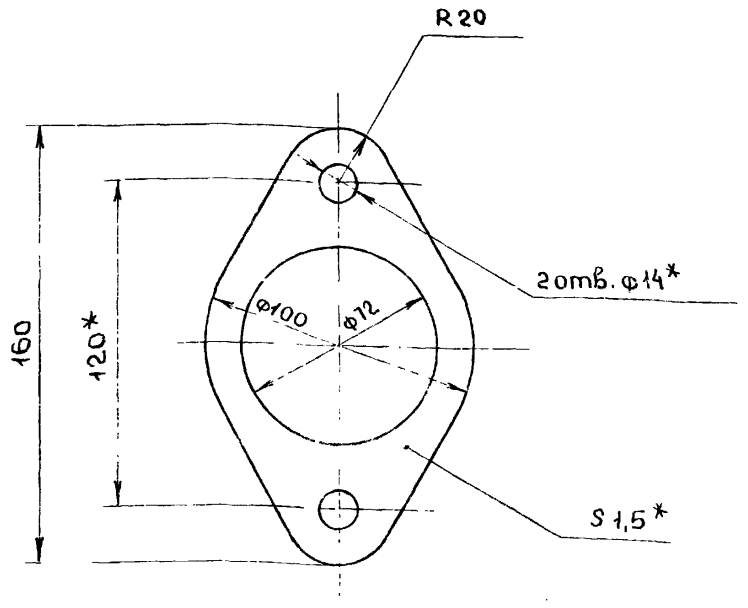

1. * Размеры для справок
2. ** Обработать по сопрягаемой детали

Изм.	Лист	N докум.	Подп.	дата
Разраб.		Мюнтер		25.11.87
Пров.		Мюнтер		
Т.контр				
Н.контр		Мюнтер		
Утв.				

Д20А.787.004

Прокладка

Лит	Масса	Масштаб
п	0.05	1:2
Лист	Листов 1	

Картон Т-2-1,5Т
Гост 20376-74

ГОССТРОЙ СССР
ГПИ ГОРЬКОВСКИЙ САНТЕХПРОЕКТ

Формат А4

Д20А.787.005

12.5 (V)

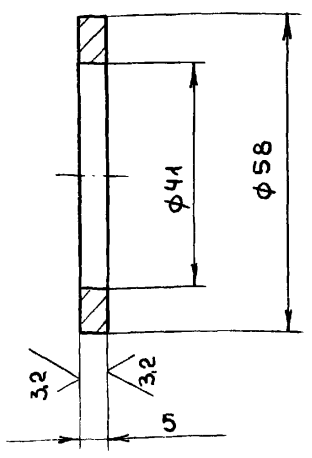

Н14, h14

Изм.	Лист	N докум.	Подп.	дата
Разраб.		Мюнтер		25.11.87
Пров.		Мюнтер		
Т.контр				
Н.контр		Мюнтер		
Утв.				

Д20А.787.005

Кольцо

Лит.	Масса	Масштаб
и	0,05	1:1
Лист	Листов 1	

Сталь 5
Гост 380-71

ГОССТРОЙ СССР
ГПИ ГОРЬКОВСКИЙ САНТЕХПРОЕКТ

Формат А4

Д20А.787.006

12,5 (V)

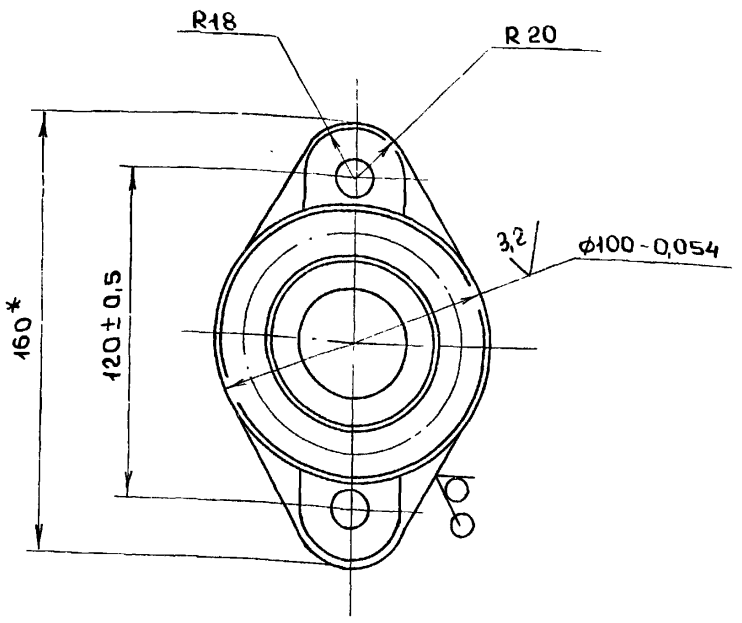

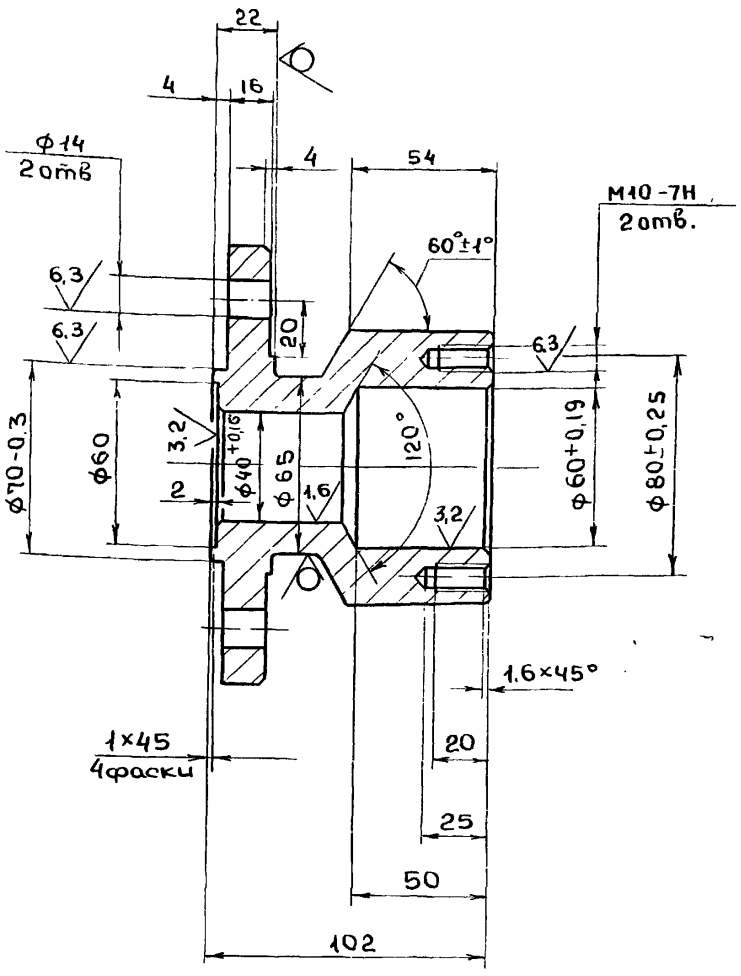

1. Литейные радиусы 3... 5мм
2. Формовочные уклоны по Гост 3212-80
3. Н14, h14, $\pm \frac{IT14}{2}$

Изм.	Лист	N докум.	Подп.	дата
Разраб.		Мюнтер		25.11.87
Пров.		Мюнтер		
Т.контр				
Н.контр		Мюнтер		
Утв.				

Д20А.787.006

Подшипник передний

Лит	Масса	Масштаб
и	1,68	1:2
Лист	Лист 1	

С418 Гост 1412-79

ГОССТРОЙ СССР
ГПИ ГОРЬКОВСКИЙ САНТЕХПРОЕКТ

Копировала Медведская 23108-06 50 Формат А3

Альбом 6 часть 1

Типовой проект 903-1-260.88

Инв. N подл. | Подп. и дата | Взам. инв. N | Инв. N дубл. | Подп. и дата

А20А.787.008

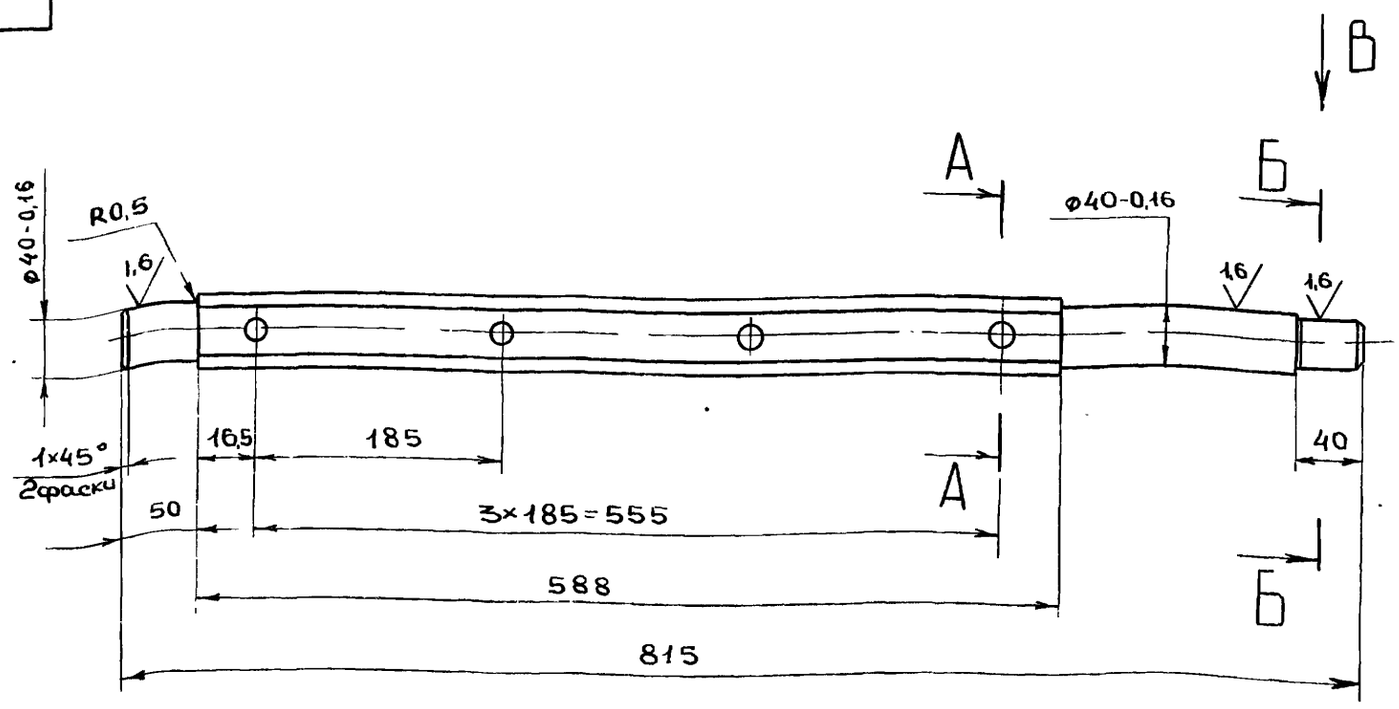

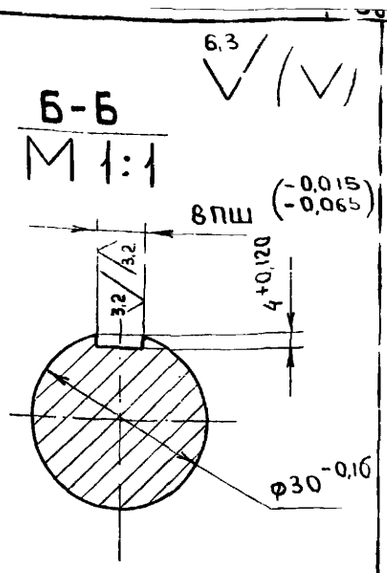

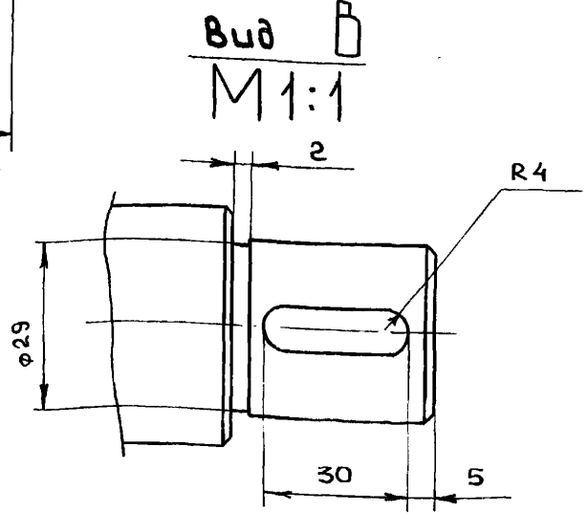

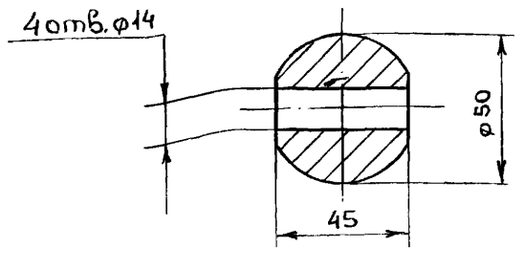

H14, h14, ± IT16/2

Изм.	Лист	N. докум.	подп.	дата	Д20 А.787.008	
Разраб.		Мюнтер		26.11.87	Вал	Лит: И; Масса: 11; Масштаб: 1:4
Пров.		Мюнтер				Лист; Листов 1
Т.контр.					ВСт 3сп Гост 380-71	ГОССТРОЙ СССР ГПИ ГОРЬКОВСКИЙ САНТЕХПРОЕКТ
Н.контр.		Мюнтер				
Утв.						

Формат А3

А20А.787.007

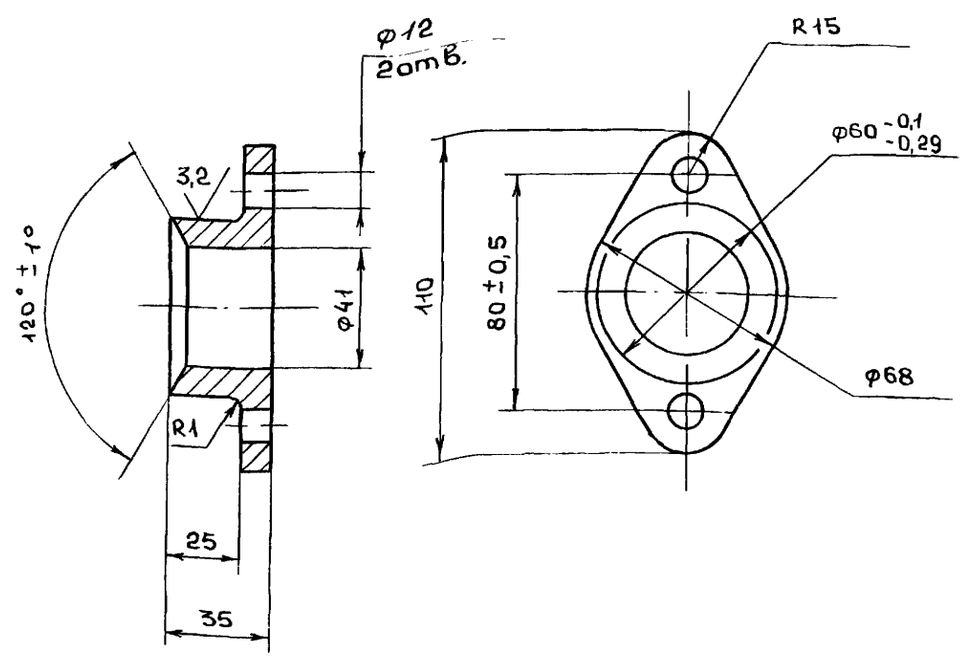

H14, h14, ± IT14/2

Изм.	Лист	N. докум.	Подп.	дата	Д20 А 787.007	
Разраб.		Мюнтер		26.11.87	Крышка сальника	Лит: И; Масса: 0,48; Масштаб: 1:2
Пров.		Мюнтер				Лист; Листов 1
Т.контр.					С418 Гост 1412-79	ГОССТРОЙ СССР ГПИ ГОРЬКОВСКИЙ САНТЕХПРОЕКТ
Н.контр.		Мюнтер				
Утв.						

Формат А4

А20А.787.011

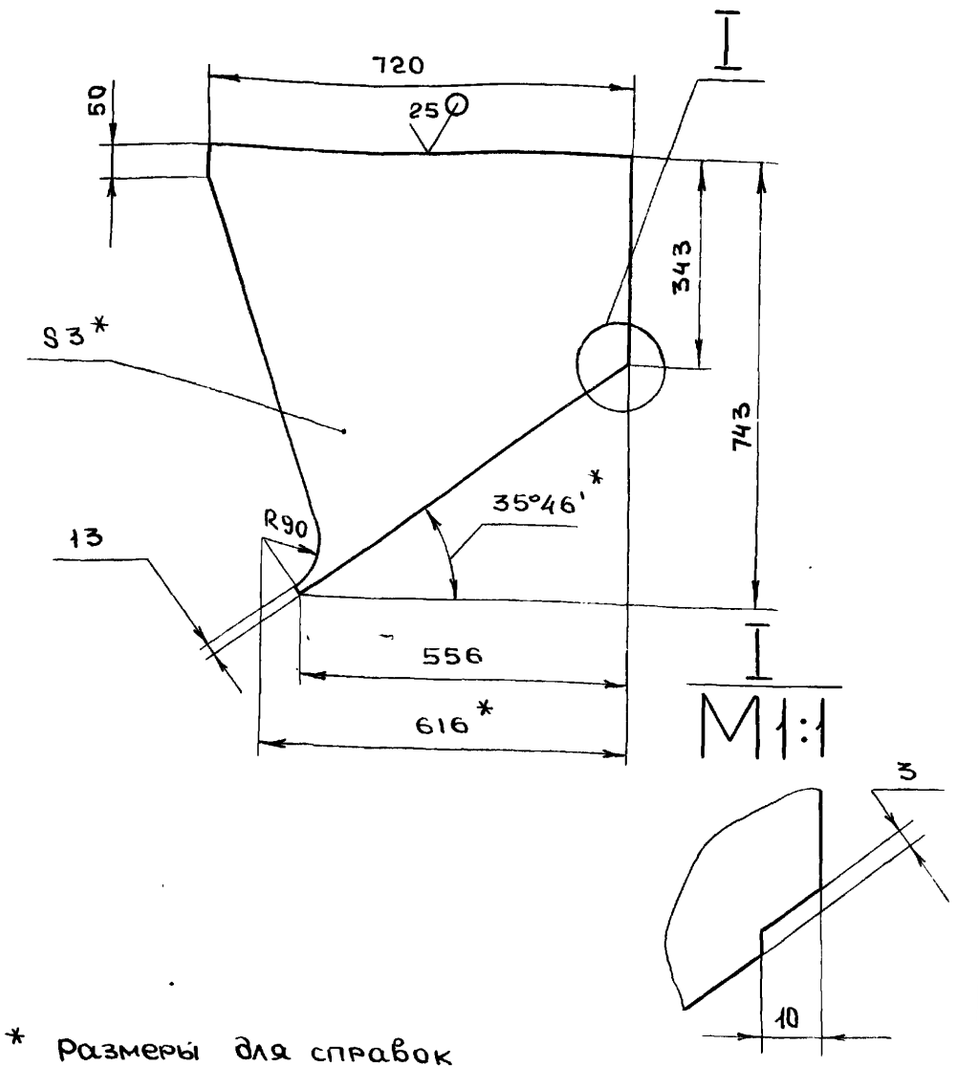

1. * Размеры для справок
2. h16, ± IT16/2

Изм.	Лист	N. докум.	Подп.	дата	Д20 А.787.011	
Разраб.		Мюнтер		26.11.87	Стенка	Лит: И; Масса: 9.7; Масштаб: 1:10
Пров.		Мюнтер				Лист; Листов 1
Т.контр.					Лист Б-ПН-3 Гост 19903-74	ГОССТРОЙ СССР ГПИ ГОРЬКОВСКИЙ САНТЕХПРОЕКТ
Н.контр.		Мюнтер			3-IV-Н-ВСт3сп Гост 16523-70	
Утв.						

Копировал Формат А4

Альбом 6 часть 1

Типовой проект 903-1-260.88

Формат	Зона	Поз	Обозначение	Наименование	Кол.	Примечание
				Документация		
*			Д20 А.787.010СБ	Сборочный чертеж		*) А3,А2
				Детали		
А4		1	Д20 А.787.011	Стенка	2	
Б4		2	Д20 А. 787.012	Стенка		
				лист Б-ПН-3 Гост 19903-74		
				3-IV-Н-ВСт3сп Гост 16523-70		
				(499×342) h16 $\overset{25}{\nabla}$	1	4,1 кг
А3		3	Д20 А.787.013	Стенка	2	
Б4		4	Д20 А.787.014	Ребро		
				полоса 2-Б-5×50 Гост 103-76		
				ВСт3сп Гост 535-79		
				ℓ = 995 h16 $\overset{25}{\nabla}$	2	1,95 кг
Б4		5	Д20 А.787.015	Ребро		
				полоса 2-Б-5×50 Гост 103-76		
				ВСт3сп Гост 535-79		
				ℓ = 680 h16 $\overset{25}{\nabla}$	4	1,33 кг

Инв.№ подл. | Подп. и дата | Взам. инв.№ | Инв.№ дубл. | Подп. и дата

Изм	Лист	№ докум.	Подп.	Дата	Д20 А.787.010		
Разраб.		Мюнтер		27.11.87	Корпус	Лит	Лист 1	Листов 3
Пров.		Мюнтер					ГОССТРОЙ СССР ГПИ ГОРЬКОВСКИЙ САНТЕХПРОЕКТ	
Нач.отд.								
Н.контр.		Мюнтер						
Утв.								

формат А4

Формат	Зона	Поз	Обозначение	Наименование	Кол.	Примечание
Б4		6	Д20 А.787.016	Ребро		
				полоса 2-Б-5×50 Гост 103-76		
				ВСт3сп Гост 535-79		
				ℓ = 530 h16 $\overset{25}{\nabla}$	4	1,04 кг
А3		7	Д20 А.787.017	Стенка	1	
А4		8	Д20 А.787.018	Ребро	1	
Б4		9	Д20 А.787.019	Ребро		
				полоса 2-Б-5×50 Гост 103-76		
				ВСт3сп Гост 535-79		
				ℓ = 598 h16 $\overset{25}{\nabla}$	1	1,17 кг
Б4		10	Д20 А.787.021	Ребро		
				полоса 2-Б-5×50 Гост 103-76		
				ВСт3сп Гост 535-79		
				ℓ = 510 h16 $\overset{25}{\nabla}$	1	1 кг
А4		11	Д20 А.787.022	Стенка	1	
А4		12	Д 20 А.787.023	Стенка	1	
Б4		13	Д20 А.787.024	Ребро		
				полоса 2-Б-5×50 Гост 103-76		
				ВСт3сп Гост 535-79		
				ℓ = 470 h16 $\overset{25}{\nabla}$	1	0,92 кг
Б4		14	Д20 А.787.025	Накладка		
				полоса 2-Б-5×50 Гост 103-76		
				ВСт3сп Гост 535-79		
				ℓ = 110 h16 $\overset{25}{\nabla}$	1	0,2 кг
Б4		15	Д20 А.787.026	Ребро		

Инв.№ подл. | Подп. и дата | Взам. инв.№ | Инв.№ дубл. | Подпись и дата

Изм	Лист	№ докум.	Подп.	Дата	Д20 А.787.010	Лист 2

формат А4

Формат	Зона	Поз	Обозначение	Наименование	Кол.	Примечание
				полоса 2-Б-5×50 Гост 103-76		
				ВСт3сп Гост 535-79		
				ℓ = 203 h16 $\overset{25}{\nabla}$	1	0,4 кг
Б4		16	Д20 А.787.027	Ребро		
				полоса 2-Б-5×50 Гост 103-76		
				ВСт3сп Гост 535-79		
				ℓ = 269 h16 $\overset{25}{\nabla}$	1	0,53 кг
Б4		17	Д20 А.787.028	Накладка		
				полоса 2-Б-5×50 Гост 103-76		
				ВСт3сп Гост 535-79		
				ℓ = 80 h16 $\overset{25}{\nabla}$	3	0,16 кг
А4		18	Д20 А.787.029	Ребро	1	
				Стандартные изделия		
		20		Болт М12×40.36		
				Гост 7798-70	4	

Инв.№ подл. | Подп. и дата | Взам. инв.№ | Инв.№ дубл. | Подпись и дата

Изм	Лист	№ докум.	Подп.	Дата	Д20 А.787.010	Лист 3

формат А4

Д20 А.787.018

$\overset{25}{\nabla}$ (▽)

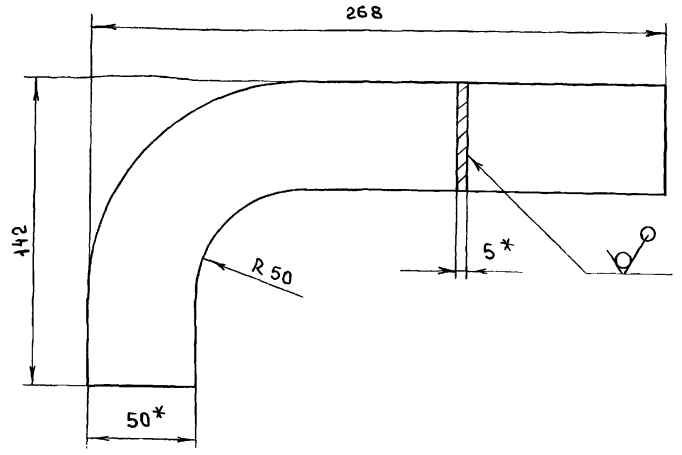

1. * Размеры для справок
2. h16, $\pm \frac{IT16}{2}$

Изм	Лист	№ докум.	Подп.	Дата	Д20 А.787.018			
Разраб.		Мюнтер		26.11.87	Ребро	Лит	Масса	Масштаб
Пров.		Мюнтер				Н	0,64	1:2
Т.контр.						Лист	Листов 1	
Н.контр.		Мюнтер			полоса 2-Б-5×50 Гост 103-76 / 3-IV-Н-ВСт3сп Гост 535-79	ГОССТРОЙ СССР ГПИ ГОРЬКОВСКИЙ САНТЕХПРОЕКТ		
Утв.								

Копировал Медведская

Типовой проект 903-1-260.88 Альбом 6 часть 1

Д20 А.787.010 СБ

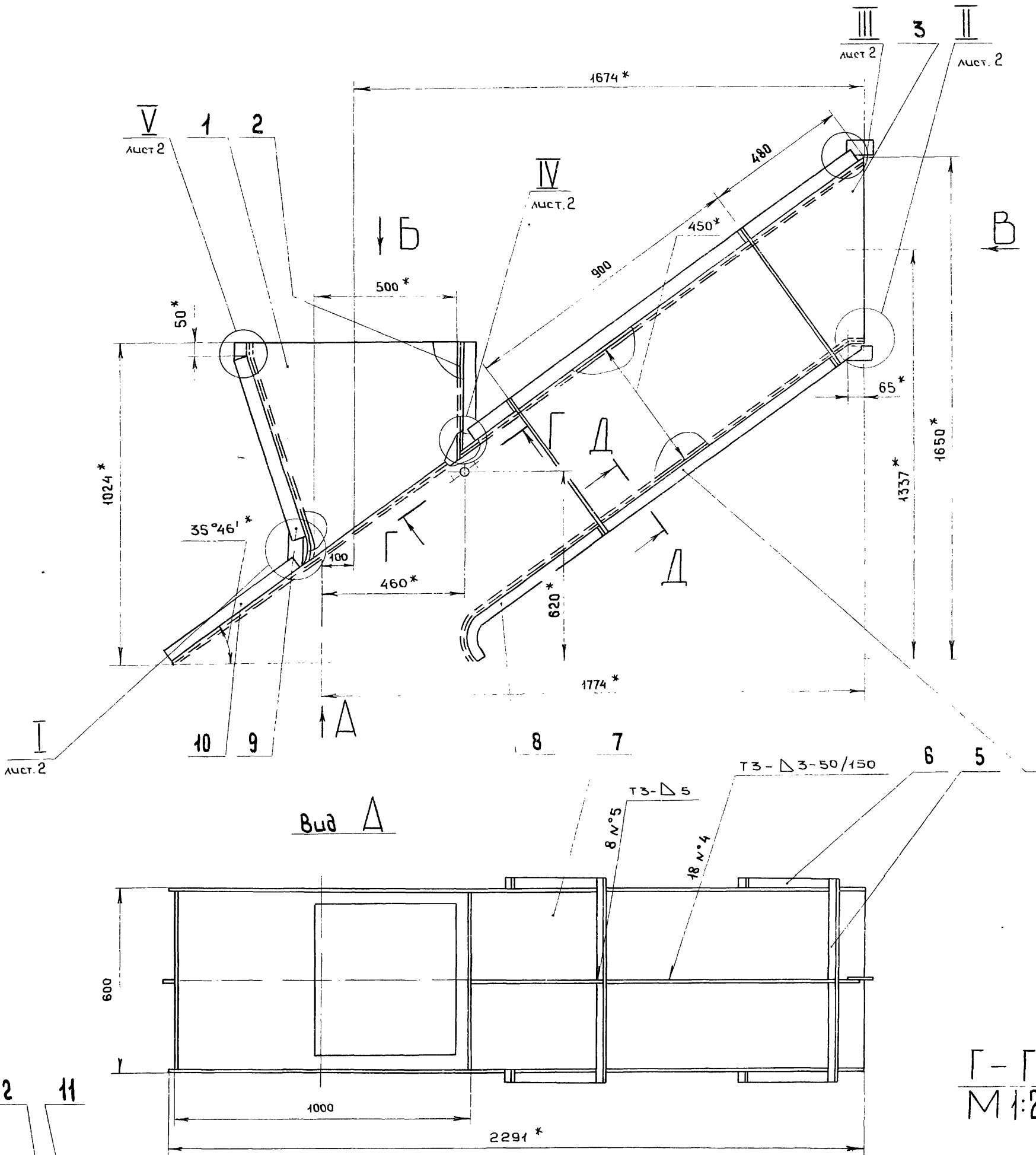

1. * Размеры для справок.
2. $\pm \frac{IT16}{2}$
3. Сварные швы N°1... 5 по Гост 5264-80

Изм	Лист	N°докум.	Подп.	Дата
Разраб.		Мюнтер		26.11.87
Пров.		Мюнтер		
Т.контр.				
Н.контр.		Мюнтер		
Утв.				

Д20 А.787.010СБ

Корпус

Лит.	Масса	Масштаб
И	162,5	1:10
Лист 1	Листов 2	

ГОССТРОЙ СССР ГПИ Горьковский САНТЕХПРОЕКТ

Подп. и дата | Инв. N дубл. | Взам. инв. N | Подп. и дата | Инв. N подл.

Копировали Медведская

23108-06 53 Формат А2

Д20А.787.010СБ

Альбом 6 часть 1
Типовой проект 903-1-260.88

Инв.№ подл. | Подп. и дата | Взам. инв.№ | Инв.№ дубл. | Подп. и дата

II
М1:2 лист 1

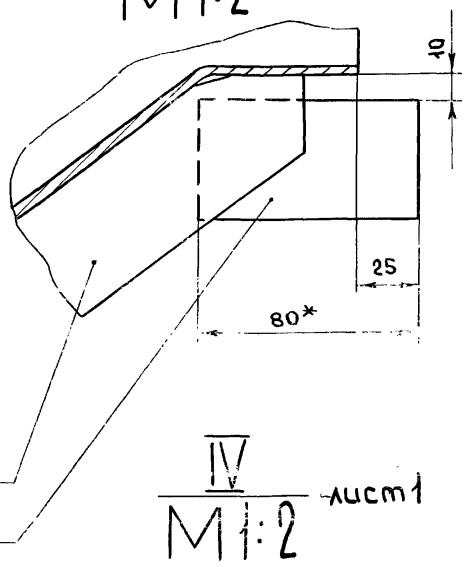

III
М1:2 лист 1

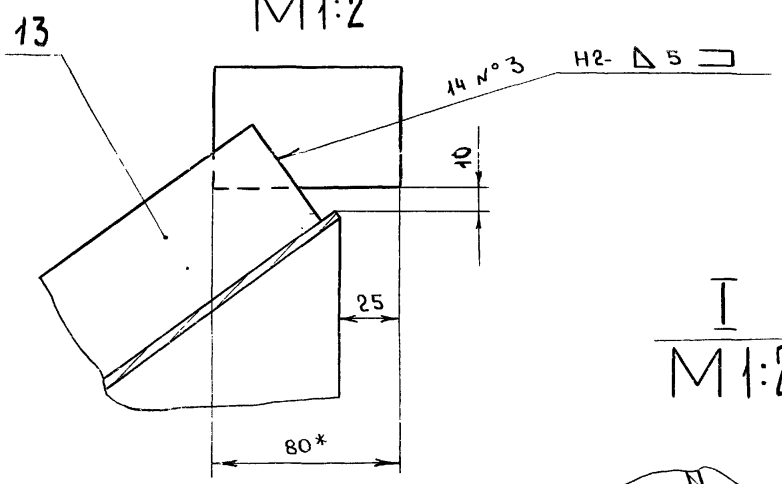

I
М1:2 лист 1

IV
М1:2 лист 1

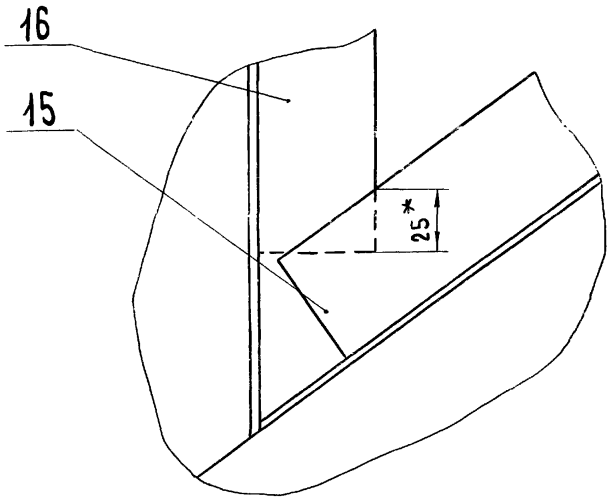

V
М1:2 лист 1

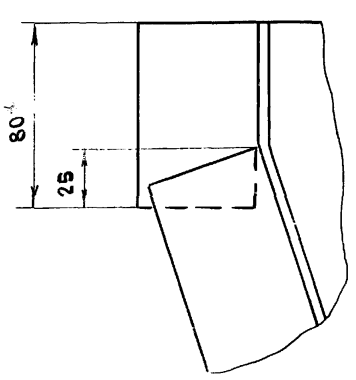

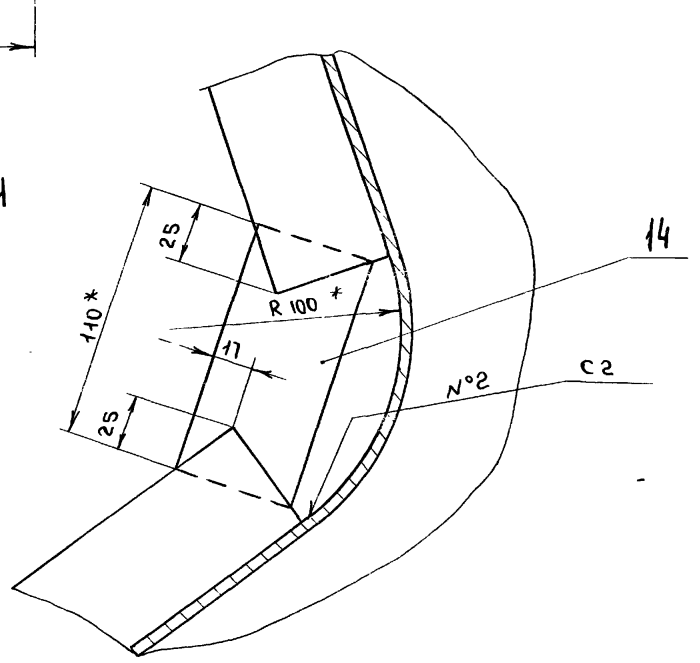

Изм	Лист	№ докум.	Подп.	Дата

Д20А 787.010 СБ

Лист 2

Формат А3

Д20А.787.013

12.5

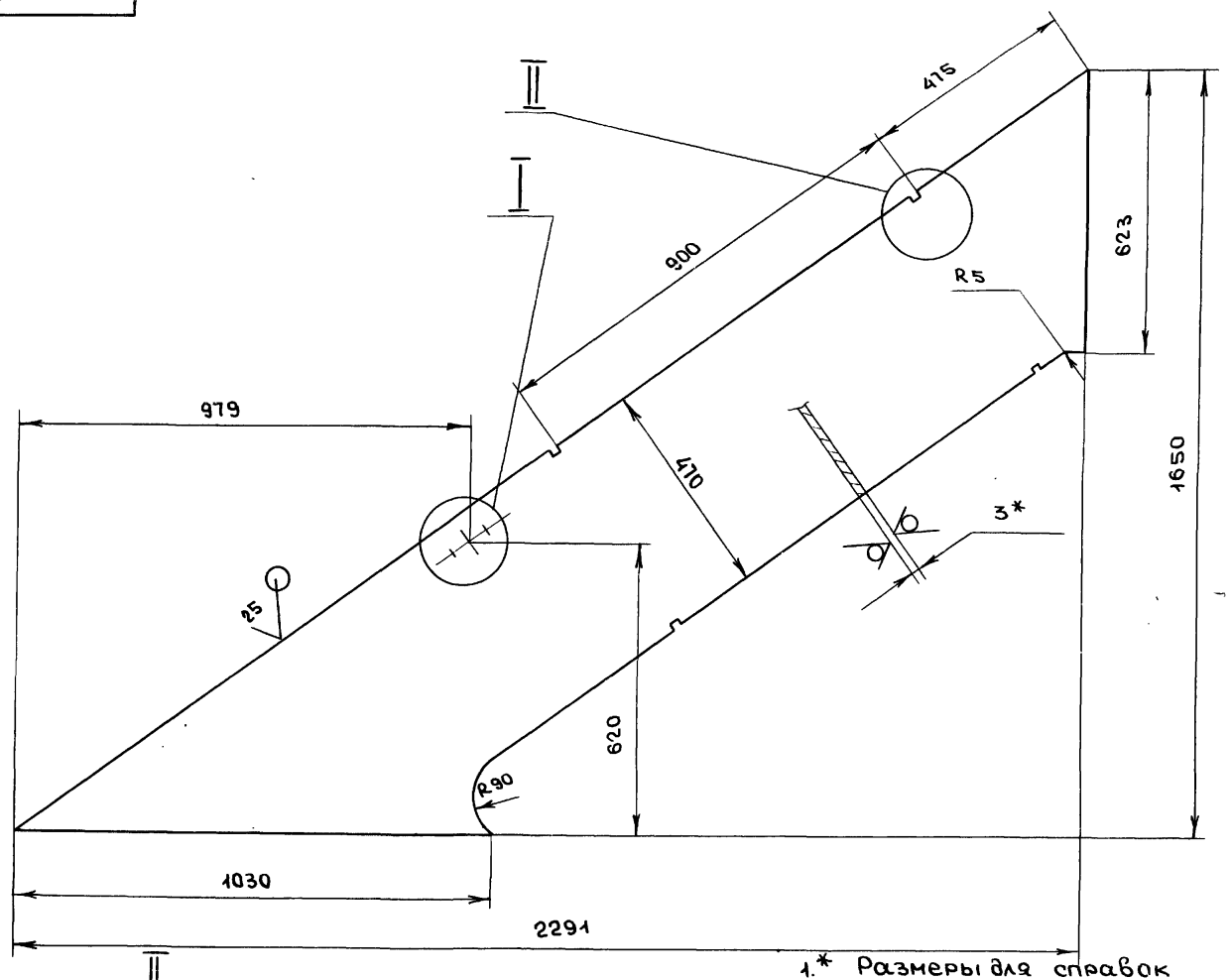

I
М1:2

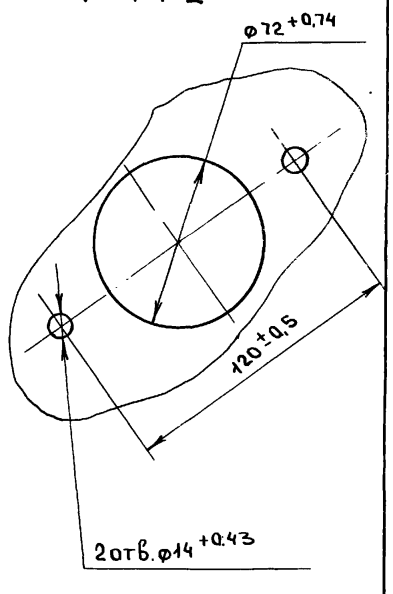

1.* Размеры для справок
2. h 16, ± IT16/2

II
М1:1

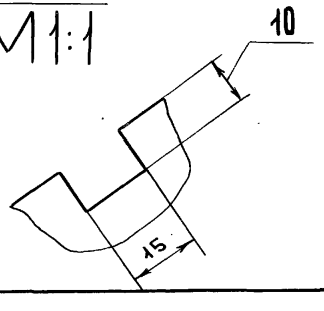

Изм	Лист	N докум.	Подп.	Дата
Разраб		Мюнтер		26.11.87
Пров.		Мюнтер		
Т.контр				
Н.контр		Мюнтер		
Утв.				

Д20А.787.013

Стенка

Лит.	Масса	Масштаб
И	27.6	1:10

Лист | Листов 1

Лист Б-ПН-3 ГОСТ 19903-74
3-IV-Н-ВСт3сп ГОСТ 16523-70

ГОССТРОЙ СССР
ГПИ ГОРЬКОВСКИЙ САНТЕХПРОЕКТ

Копировала Медведская

Д20А.787.017

Типовой проект 903-1-260.88 Альбом 6 часть 1

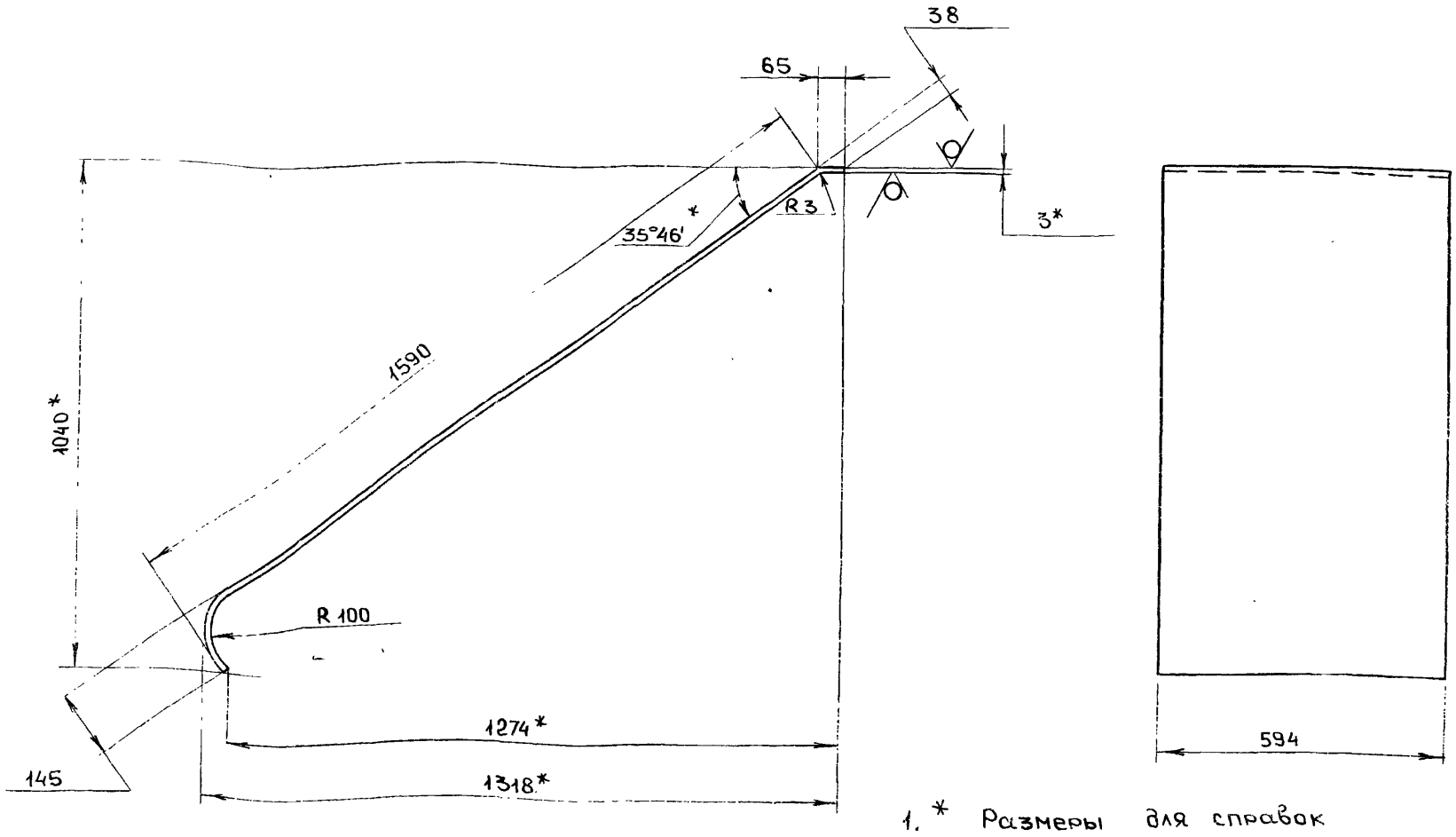

1. * Размеры для справок
2. h16, ± IT16/2

Изм	Лист	N. докум.	Подп.	дата
Разраб.		Мюнтер		26.11.87
Пров.		Мюнтер		
Т.контр.				
Н.контр.		Мюнтер		
Утв.				

Д20 А.787.017

Стенка

Лит.	Масса	Масштаб
И	24.6	1:10

Лист | Листов 1

Лист Б-ПН-3Гост 19903-74 / 3-IV-Н-ВСт3спГост16523-70

ГОССТРОЙ СССР ГПИ ГОРЬКОВСКИЙ САНТЕХПРОЕКТ

Формат А3

Д20А.787.022

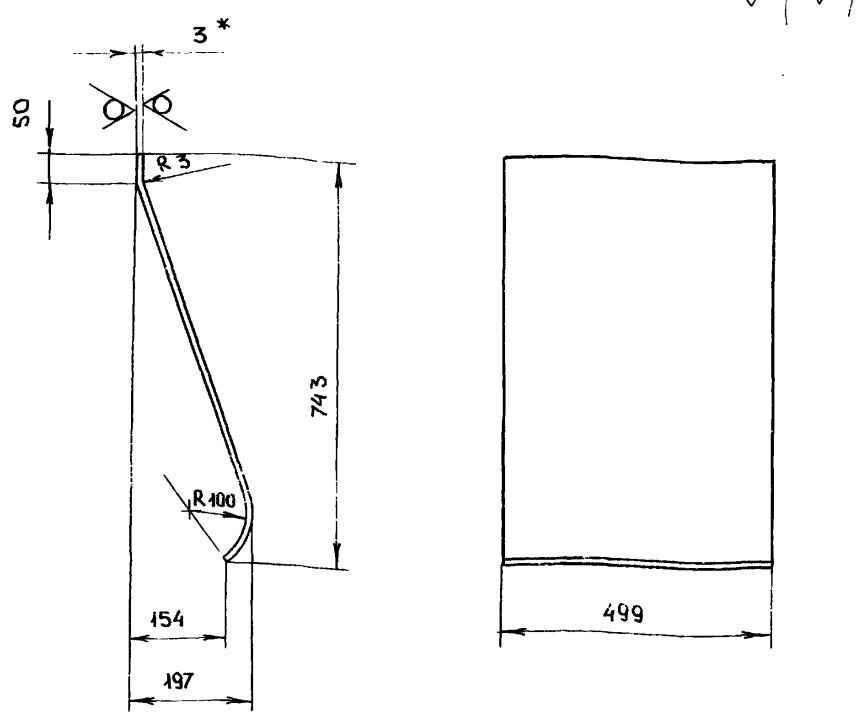

1. * Размеры для справок
2. h16, ± IT16/2

Изм	Лист	N. докум.	Подпись	дата
Разраб.		Мюнтер		25.11.87
Пров.		Мюнтер		
Т.контр.				
Н.контр.		Мюнтер		
Утв.				

Д20 А.787.022

Стенка

Лит.	Масса	Масштаб
И	8,8	1:10

Лист | Листов 1

Лист Б-ПН-3Гост 19903-74 / 3-IV-Н-ВСт3спГост16523-70

ГОССТРОЙ СССР ГПИ ГОРЬКОВСКИЙ САНТЕХПРОЕКТ

Формат А4

Д20А.787.023

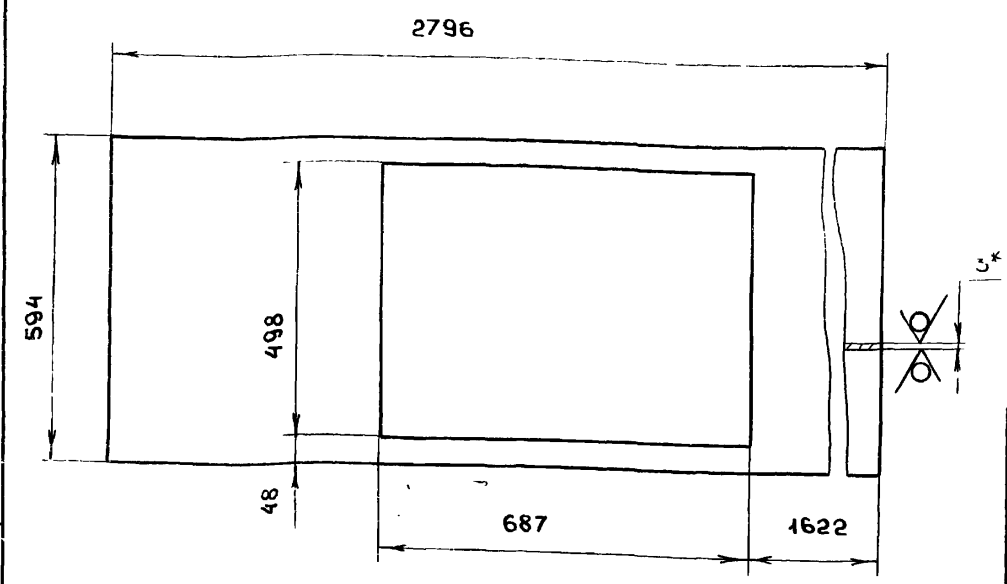

1. * Размеры для справок
2. H16, h16, ± IT16/2

Изм	Лист	N. докум.	Подпись	дата
Разраб.		Мюнтер		26.11.87
Пров.		Мюнтер		
Т.контр.				
Н.контр.		Мюнтер		
Утв.				

Д20 А.787.023

Стенка

Лит	Масса	Масштаб
И	31	1:10

Лист | Листов 1

Лист Б-ПН-3Гост 19903-74 / 3-IV-Н-ВСт3спГост16523-70

ГОССТРОЙ СССР ГПИ ГОРЬКОВСКИЙ САНТЕХПРОЕКТ

Копировал Медведская 23108-06 55

Формат А4

Д20А.787.029

Альбом 6 часть 1

Типовой проект 903-1-260-88

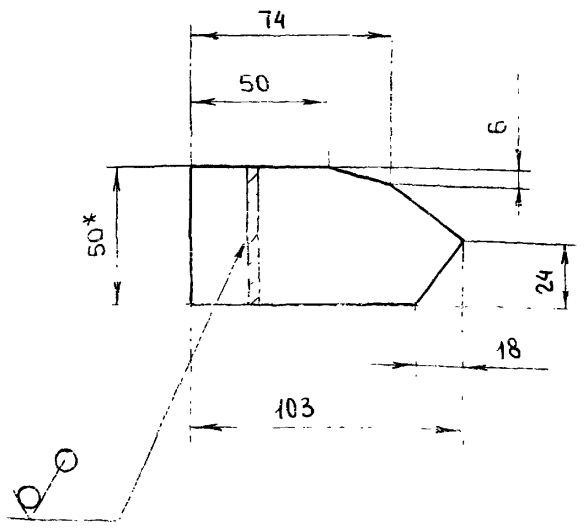

1. * Размеры для справок

2. ± IT16/2

Изм	Лист	N докумен	Подп.	Дата
Разраб		Мюнтер		25.11.87
Пров.		Мюнтер		
Т.контр				
Н.контр		Мюнтер		
Утв.				

Д20 А. 787.029

Ребро

Лит	Масса	Масштаб
Н	0.19	1:10
Лист	Листов 1	

полоса 2-Б-5×50 Гост 103-76 / Вст3сп. Гост 535-79

ГОССТРОЙ СССР ГПИ ГОРЬКОВСКИЙ САНТЕХПРОЕКТ

Формат А4

Формат	Зона	Поз.	Обозначение	Наименование	Кол	Примечание
				Документация		
А3			Д20 А.787.020 СБ	Сборочный чертеж		
				Детали		
А4		1	Д20 А.787.032	Лист	1	
А4		2	Д20 А.787.033	Лист	1	
А4		3	Д20 А.787.034	Ребро	4	

Изм	Лист	N докум.	Подп.	Дата
Разраб		Мюнтер		25.11.87
Пров.		Мюнтер		
Нач.отд				
Н.контр		Мюнтер		
Утв				

Д20 А.787.020

Заслонка

Лит	Лист	Листов
И		1

ГОССТРОЙ СССР ГПИ ГОРЬКОВСКИЙ САНТЕХПРОЕКТ

Формат А4

Инв.N подл. | Подп. и дата | Взам.инв.N | Инв.N дубл. | Подп. и дата

Д20А.787.020СБ

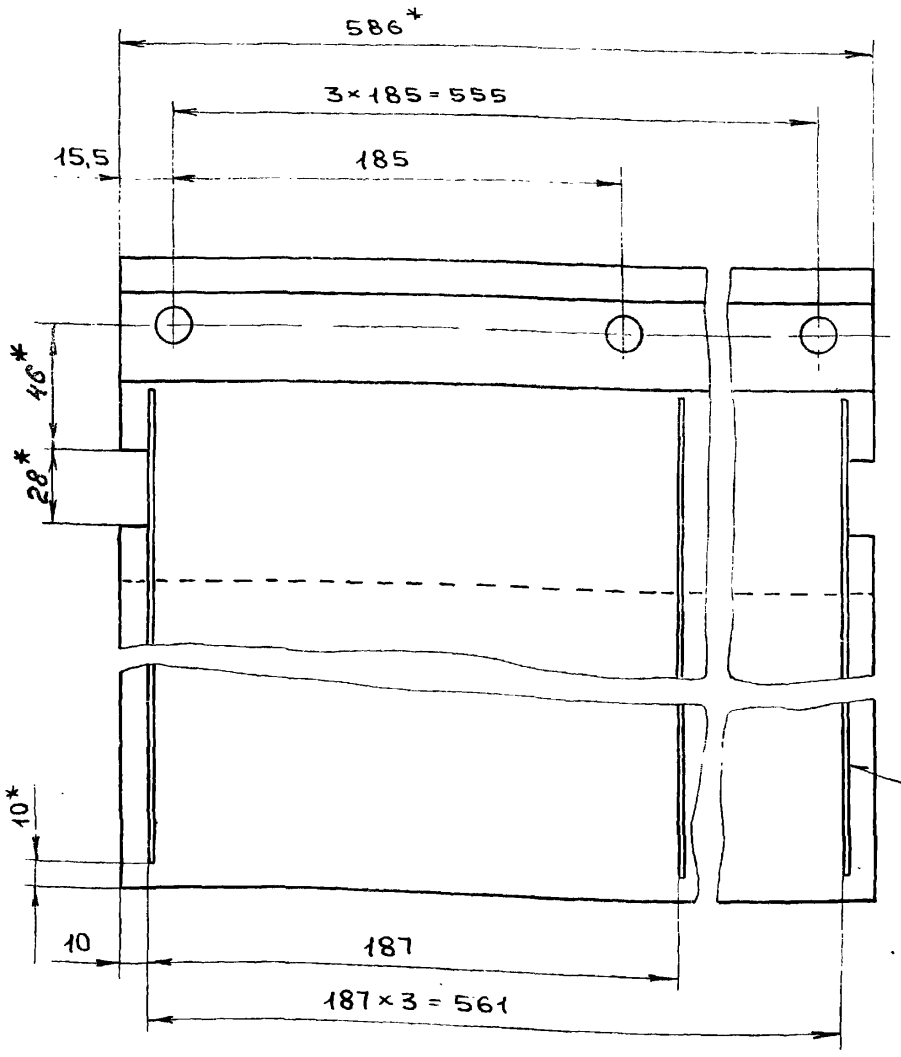

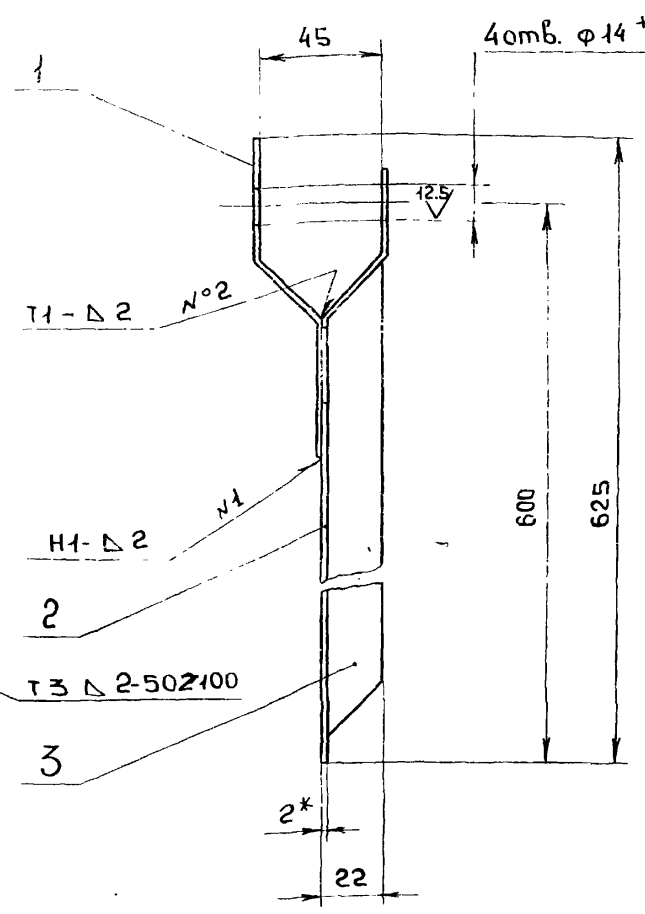

1.* Размеры для справок

2. ± IT16/2

3. Сварные швы по Гост 5264-80

Изм	Лист	N докум.	Подп.	Дата
Разраб		Мюнтер		25.11.87
Пров		Мюнтер		
Т.контр				
Н.контр		Мюнтер		
Утв.				

Д20 А.787.020 СБ

Заслонка

Лит	Масса	Масштаб
Н	7.7	1:2
Лист	Листов 1	

ГОССТРОЙ СССР ГПИ ГОРЬКОВСКИЙ САНТЕХПРОЕКТ

Копировала Медведская

Формат А3

Инв.N подл. | Подп. и дата | Взам.инв.N | Инв.N дубл. | Подп. и дата

Альбом 6 часть 1

Типовой проект 903-1-260-88

Инв. N подл. | Подпись и дата | Взам. инв. N | Инв. N дубл. | Подпись и дата

А20А.787.032

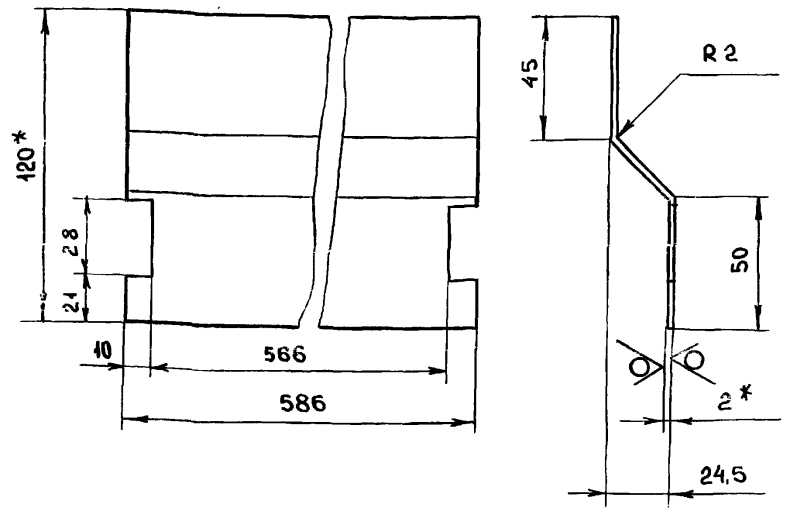

1. * Размеры для справок
2. ± IT16/2

Изм	Лист	N докум.	Подп.	Дата
Разраб.		Мюнтер		25.11.87
Пров.		Мюнтер		
Т.контр.				
Н.контр.		Мюнтер		
Утв.				

Д20А.787.032

Лист

Лит	Масса	Масштаб
И	1,17	1:2
Лист	Листов 1	

Лист БПН-2 Гост 19903-74 / 3-IV-Н-ВСт3сп Гост 16523-70

ГОССТРОЙ СССР ГПИ ГОРЬКОВСКИЙ САНТЕХПРОЕКТ

Формат А4

А20А.787.033

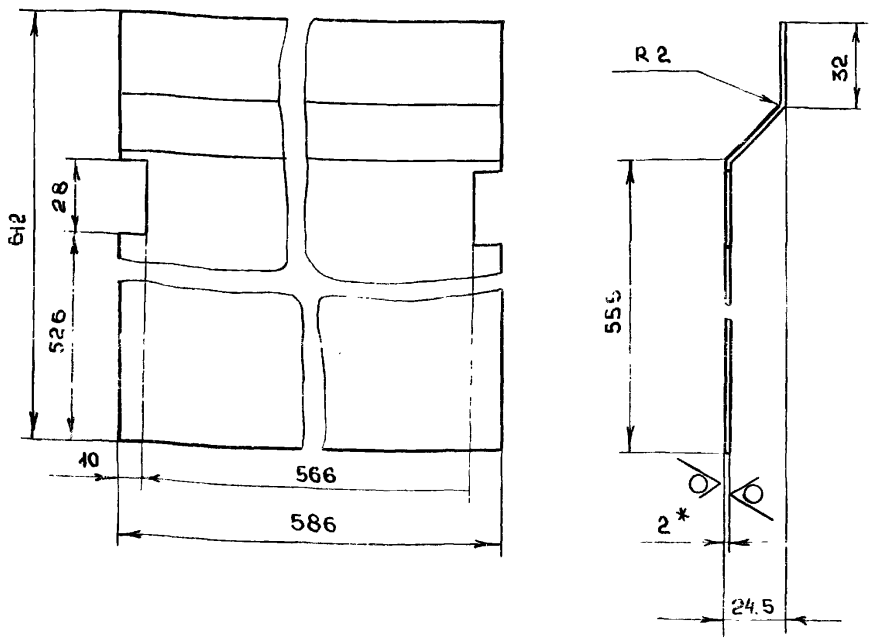

1 * Размеры для справок
2. ± IT16/2

Изм	Лист	N докум.	Подп.	Дата
Разраб.		Мюнтер		25.11.87
Пров.		Мюнтер		
Т.контр.				
Н.контр.		Мюнтер		
Утв.				

Д20А.787.033

Лист

Лит	Масса	Масштаб
И	5,7	1:2
Лист	Листов 1	

Лист Б-ПН-2 Гост 19903-74 / 3-IV-Н-ВСт3сп Гост 16523-70

ГОССТРОЙ СССР ГПИ ГОРЬКОВСКИЙ САНТЕХПРОЕКТ

Формат А4

А20А.787.034

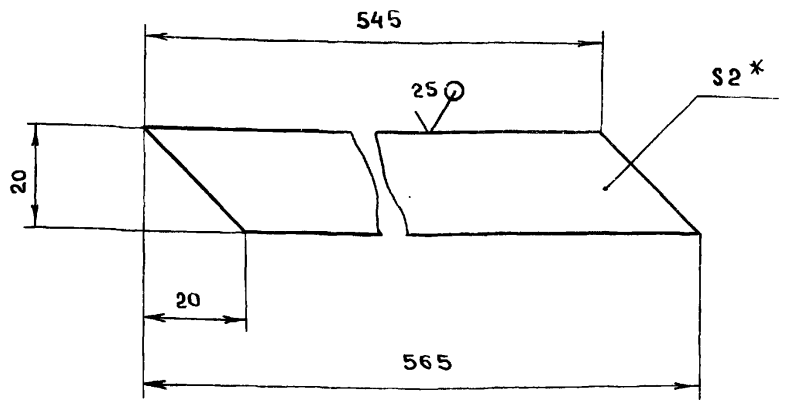

1. * Размеры для справок
2. ± IT16/2

Изм	Лист	N докум.	Подп.	Дата
Разраб.		Мюнтер		26.11.87
Пров.		Мюнтер		
Т.контр.				
Н.контр.		Мюнтер		
Утв.				

Д20А.787.034.

Ребро

Лит.	Масса	Масштаб
И	0,17	1:1
Лист	Листов 1	

Лист Б-ПН-2 Гост 19903-74 / 3-IV-Н-ВСт3сп Гост 16523-70

ГОССТРОЙ СССР ГПИ ГОРЬКОВСКИЙ САНТЕХПРОЕКТ

Формат А4

А20А.000.006

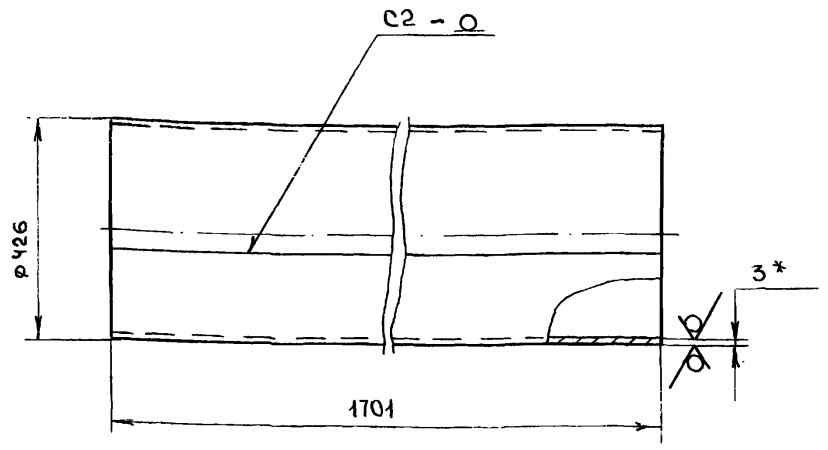

1. * Размеры для справок
2. h 16
3. Сварные швы по Гост. 5264-80

Изм	Лист	N докум.	Подп.	Дата
Разраб.		Мюнтер		26.11.87
Пров.		Мюнтер		
Т.контр				
Н.контр		Мюнтер		
Утв.				

Д20А.000.006

Труба

Лит	Масса	Масштаб
И	53,6	1:10
Лист	Листов 1	

Лист БПН-3 Гост 19903-74 / 3-IV-Н-ВСт3сп Гост 16523-70

ГОССТРОЙ СССР ГПИ ГОРЬКОВСКИЙ САНТЕХПРОЕКТ

Формат А4

Копировал Медведская

gost.e-ecolog.ru