ТИПОВОЙ ПРОЕКТ

903-1-260.88

КОТЕЛЬНАЯ С 4 КОТЛАМИ ДЕ-4-14 ГМ. СИСТЕМА ТЕПЛОСНАБЖЕНИЯ ЗАКРЫТАЯ. ТОПЛИВО-ГАЗ, РЕЗЕРВ-МАЗУТ. ЗДАНИЕ ИЗ СБОРНЫХ ЖЕЛЕЗОБЕТОННЫХ КОНСТРУКЦИЙ.

АЛЬБОМ 5

gost.e-ecolog.ru

ТИПОВОЙ ПРОЕКТ

903-1-260.88

КОТЕЛЬНАЯ С 4 КОТЛАМИ ДЕ-4-14 ГМ. СИСТЕМА ТЕПЛОСНАБЖЕНИЯ ЗАКРЫТАЯ. ТОПЛИВО-ГАЗ, РЕЗЕРВ-МАЗУТ. ЗДАНИЕ ИЗ СБОРНЫХ ЖЕЛЕЗОБЕТОННЫХ КОНСТРУКЦИЙ.

АЛЬБОМ 5

ПЕРЕЧЕНЬ АЛЬБОМОВ:

Альбом	1		Пояснительная записка
Альбом	2	ТМ	Тепломеханические решения
Альбом	3	ВП	Станция водоподготовки (для исходной воды с содержанием железа 0,3÷1.0 мг/л)
Альбом	4	ВП	Станция водоподготовки (для исходной воды с содержанием до 0,3 мг/л)
Альбом	5	МС, ГС	Мазутоснабжение. Газоснабжение
Альбом	6		Металлоконструкции технологические
Ч. 1, 2			Рабочие чертежи
Альбом	7		Оборудование технологическое
Ч. 1, 2			Рабочие чертежи
Альбом	8	ГТ	Генеральный план
		АР	Архитектурные решения
		Кжс	Конструкции железобетонные
		КМ	Конструкции металлические
Альбом	9		Строительные изделия
Альбом	10	ЭМ	Силовое электрооборудование
		ЭО	Электрическое освещение
		СС	Связь и сигнализация
		АПС	Пожарная сигнализация
			Чертежи монтажной зоны
Альбом	11	ЭМ	Силовое электрооборудование. Принципиальные схемы управления электроприводами
Альбом	12		Задание заводу-изготовителю НКУ
Альбом	13	АТМ1	Автоматизация. Схемы функциональные
Альбом	14	АТМ2	Автоматизация. Схемы электрические принципиальные
Альбом	15	АТМ3	Щиты автоматизации
Альбом	16	ОВ	Отопление и вентиляция
		ВК	Внутренний водопровод и канализация
Альбом	17		Спецификации оборудования
Ч. 1, 2			
Альбом	18		Ведомости потребности в материалах
Альбом	19		Сметы. Сводки затрат. Объектные сметы.
Альбом	20		Сметы локальные. Архитектурно-строительная часть
Альбом	21		Сметы локальные. Тепломеханические решения
Ч. 1, 2, 3			Водоподготовка. Мазутоснабжение. Отопление и вентиляция
Альбом	22		Сметы локальные. Водопровод и канализация. Газоснабжение. Электротехническая часть
Альбом	23		Сметы локальные. Автоматизация. Внутриплощадочные сети.

ПРИМЕНЁННЫЕ МАТЕРИАЛЫ:

Типовой проект 907-2-262.86	Металлические трубы для отвода дымовых газов с температурой до + 350°С. Трубы Н=44,225м Поставщик ЦИТП г. Москва
Типовой проект 704-1-162.83 Ал. I, II VI, VII, VIII	Резервуар стальной горизонтальный цилиндрический для хранения нефтепродуктов емкостью 50 м³ Поставщик: Казахский филиал ЦИТП г. Алма-Ата.
Типовой проект 901-4-57.83	Резервуар для воды прямоугольный железобетонный сборный емкостью 50 м³ Поставщик: Тбилисский филиал ЦИТП
Типовой проект 902-2-409.86	Очистные сооружения замазученных дождевых сточных вод производительностью 5 л/сек для установки Мазутоснабжения котельных Поставщик: ЦИТП г. Москва

РАЗРАБОТАН:
ГПИ „Горьковский Сантехпроект"

УТВЕРЖДЕН
Госстроем СССР
Протокол от 25.03.88 №18
Введен в действие ГПИ „Горьковский Сантехпроект"
Приказ от 7.06.88г. №63

© ЦИТП Госстроя СССР, 1988

Главный инженер института Ю.П. Фалалеев
Главный инженер проекта Т.Г. Гусева

Привязан

Инв.№

СОДЕРЖАНИЕ АЛЬБОМА

Лист	Наименование	Примечание
	Содержание альбома	стр. 2
	Чертежи марки МС	
1	Общие данные (начало)	стр. 3
2	Общие данные (продолжение)	стр. 4
3	Общие данные (продолжение)	стр. 5
4	Общие данные (окончание)	стр. 6
5	Блок приема топлива	стр 7
6	Блок насосов подачи мазута к горелкам	стр. 8
7	Схема трубопроводов	стр. 9
8	Оборудование и трубопроводы. План	
	Узел А. Разрезы 1-1, 2-2, 3-3	стр 10
9	Оборудование и трубопроводы. Разрезы 4-4,	
	5-5, 6-6, 7-7, 8-8, 9-9, 10-10	стр. 11
10	Спецификация трубопроводов (начало)	стр. 12
11	Спецификация трубопроводов (окончание)	стр. 13
	Чертежи марки ГС	
1	Общие данные	стр. 14
2	Аксонометрическая схема трубопроводов	стр. 15
3	Общекотельные трубопроводы газа. План	
	Разрезы 1-1, 2-2. Спецификация	стр. 16
4	Трубопроводы газа котлоагрегата. План.	
	Разрезы 1-1, 2-2, 3-3. Спецификация	стр. 17

Альбом 5

т п 903-1-260.88

Ведомость рабочих чертежей основного комплекта ТП 903-1-260.88 МС

Лист	Наименование	Примечание
1	Общие данные (начало)	
2	Общие данные (продолжение)	
3	Общие данные (продолжение)	
4	Общие данные (окончание)	
5	Блок приема топлива	
6	Блок насосов подачи мазута к горелкам	
7	Схема трубопроводов	
8	Оборудование и трубопроводы. План. Узел А. Разрезы 1-1, 2-2, 3-3	
9	Оборудование и трубопроводы. Разрезы 4-4, 5-5, 6-6, 7-7, 8-8, 9-9, 10-10	
10	Спецификация трубопроводов (начало)	
11	Спецификация трубопроводов (окончание)	

Ведомость ссылочных и прилагаемых документов

Обозначение	Наименование	Примечание
	Ссылочные документы	
Серия 7.903.9-2 Вып.1	Тепловая изоляция трубопроводов с положительными температурами	
Серия 7.903.9-2 Вып.2 Распространяет Тбилиский цитп (380053 г. Тбилиси Авчальское шоссе 86а)	Тепловая изоляция промышленной арматуры и фланцевых соединений	
Серия 3.903-11 Распространяет Внипи Теплопроект 129327 г. Москва, ул. Коминтерна д.7 корп.2	Тепловая изоляция криволинейных и фасонных участков трубопроводов и узлов оборудования	
Закладные конструкции Распространяет Главмонтажавтоматика (103379 Москва 379 Б. Садовая 8 а)	Установка закладных конструкций на технологическом оборудовании, трубопроводах, узлы и детали: Группа 7. Сборник 50. Приборы для измерения и регулирования температуры	
	Группа 8. Сборник 25. Приборы для измерения и регулирования давления, разрежения, расхода.	
	Группа 8. Сборник 74. Приборы для измерения и регулирования уровня	
	Прилагаемые документы	
Д 22Е. 011.000	Приемное устройство	Ал.7 ч.1
Д 22Г. 082.000	Бадья	Ал.7 ч.1
Д 23Б. 021.000	Фильтр тонкой очистки мазута	Ал.7 ч.2
Д 23Б 020.000	Продувочное устройство	Ал.7 ч.2
Д 22Г. 081.000	Штуцер фланцевый	Ал.7 ч1
Д 22Г. 000.040	Штуцер	Ал.7 ч1
Д 22Е. 014.000	Шкаф управления резервуаром	Ал.7 ч1
Д 22Е. 013.000	Шкаф задвижки пожаротушения	Ал.7 ч.1
Д 12В. 147.000	Диафрагма с коническим входом Ду-28мм	Ал.7 ч.1
ТП 903-1-260.88 МС.СО	Спецификация оборудования	Ал.17 ч1
ТП 903-1-260.88 МС.ВП	Ведомость потребности материалов	Ал.18

Ведомость спецификаций

Лист	Наименование	Примечание
5	Блок приема топлива	
6	Блок насосов подачи мазута к горелкам	
10	Спецификация трубопроводов (начало)	
11	Спецификация трубопроводов (окончание)	

Условные обозначения и изображения

Обозначение	Наименование
Н3	Трубопровод приема мазута $P=0.03$ МПа ($0,3$ кгс/см^2)
Н4	Трубопровод мазута в резервуары $P=0,04$ МПа ($0,4$ кгс/см^2)
Н5	Трубопровод мазута из резервуаров $P=0,04$ МПа ($0,4$ кгс/см^2)
Н11	Подающий мазутопровод к горелкам $P=2,2$ МПа (22 кгс/см^2)
Н21	Циркуляционный мазутопровод $P=0.05$ МПа ($0,5$ кгс/см^2)
Т72.2	Паропровод на распыление мазута $P=0,1$ МПа (1 кгс/см^2)
Т72.3	Паропровод-спутник внутренней сети $P=0,6$ МПа (6 кгс/см^2)
Т72.6	Паропровод на мазутоснабжение $P=0.6$ МПа (6 кгс/см^2)
Т72.7	Паропровод на пожаротушение мазутонасосной (перфорированный) $P=0,6$ МПа (6 кгс/см^2)
Т85.1	Трубопровод конденсата от паропровода Т 72.3
Т88	Трубопровод конденсата с мазутного хозяйства $P=0,3$ МПа (3 кгс/см^2)

Ведомость объемов работ по нанесению антикоррозийной изоляции

NN п/п	Наименование работ	Ед. изм.	Резервуар V=50 м^3 Ед.	Общ.	Трубопроводы
1	Обработка наружной поверхности металлическим песком	м^2	96.8	193.6	—
2	Обеспыливание наружной поверхности	м^2	96.8	193.6	—
3	Обезжиривание наружной поверхности этилацетиленом	м^2	96.8	193.6	—
4	Окраска наружной поверхности -грунтовка ГФ-021-1 слой -комбинированная краска БТ-177 - 2 слоя	м^2	96.8	193.6	145,0

Общие указания

1. Материалы труб по ГОСТ 10704-76 - Сталь 20 ГОСТ 1050-74*. Условия поставки по ГОСТ 10705-80 группа В, 100% контроль заводского сварного шва физическим неразрушающим методом.
2. После монтажа трубопроводы подвергнуть гидравлическому испытанию давлением не менее 1.25 Р раб.
3. На трубопроводах с температурой среды выше 45°с выполнить тепловую изоляцию согласно ведомости теплоизоляционных конструкций.
4. Паропровод на пожаротушение в пределах мазутонасосной выполнить перфорированным просверлив отверстия ф 3-5 мм, шаг отверстий 250 мм.

Типовой проект разработан в соответствии с действующими нормами и правилами и предусматривает мероприятия, обеспечивающие взрывную, взрывопожарную и пожарную безопасность при эксплуатации здания

Гл. инж. проекта _____ (Гусева Т. Г.)

Привязан:

Инв. №

ТП 903-1-260.88 МС

ГИП	Гусева		
Нач.отд.	Лепендин		18.02.88
Н.контр.	Клоков		
Гл.спец.	Портной		
Рук.гр.	Клоков		
Вед.инж.	Плинер		
Инж.	Соболева		

Котельная с 4 котлами ДЕ-4-14ГМ. Здание из сборных железобетонных конструкций.

Стадия	Лист	Листов
Р	1	11

Общие данные (начало)

Госстрой СССР ГПИ Горьковский Сантехпроект

Копировал: [illegible] 23108-05 4 Формат А2

Альбом 5

Ведомость теплоизоляционных конструкций (начало)

Наименование элемента, диаметр или размеры, мм	Ед. изм.	Кол.	Температура теплоносителя °С: Макс.	Температура теплоносителя °С: Среднегодовая	Изоляционные конструкции: Основной теплоизоляционный слой: Материал	Толщина мм	Общий объем м³	Покровный слой: Материал	Толщ. мм	Общая поверхность м²	Обозначение применяемых чертежей	Примечание
Резервуар стальной горизонтальный V=50 м³ Д=2768 мм, L=9048 мм (М4)	шт	2	60	60	Маты минераловатные прошивные в оболочках ГОСТ 21880-76	80	14.5	Лист из алюминия и алюминиевых сплавов ГОСТ 21631-76	0.8	193.6	Альбом 2 ТМН 6	
Подогреватели мазута ПМ-25-6 (М3)	шт	2	120°	120	Плиты минераловатные на синтетическом связующем ГОСТ 9573-82	80	0.41	то же, ГОСТ 21631-76	0.8	6.1	Серия 7.903-2 вып. 1 лист 19	
Блок приема топлива (М1)	шт	2										
- фильтр грубой очистки	шт	2	60°	60	Плиты минераловатные на синтетическом связующем ГОСТ 9573-82	40	0.12	Стеклопластик РСТ рулонный ТУ6-11-145-80	0.2	2.8	Серия 7.903-2 вып. 1 л. 20	
- трубопроводы:												
Н3, Н4 ф89	м	4	60°	60	Цилиндры теплоизоляционные из минваты по ГОСТ 23208-83	40	0.064	То же, ТУ6-11-145-80	0.2	2.12	Серия 7.903-2	
Т72 ф32	м	1	60°	60		40	0.009		0.2	0.35	вып. 1 лист 17, 18, 41	
- арматура ф80	шт	8	60°	60	Полуфутляры из оцинкованных листов заполненные минватой ГОСТ 21880-76	40	0.13	—	—	4.64	Серия 7.903-2	
ф25	шт	6	60°	60		40	0.036	—	—	0.9	вып. 2 лист 6	
- отводы ф80	шт	8	60°	60	Маты минераловатные прошивные в оболочках ГОСТ 21880-76	40	0.016	Лист из алюминия и алюминиевых сплавов ГОСТ 21631-76	0.3	0.53	Серия 3.703-11. 13	
Блок насосов подачи мазута к горелкам (М2)												
- трубопроводы												
Н5 ф57	м	1	60	60	Цилиндры теплоизоляционные из минваты по ГОСТ 23208-83	40	0.012	Стеклопластик РСТ рулонный ТУ6-11-145-80	0.2	0.43	Серия 7.903-2	
ф38	м	2	60	60		40	0.02		0.2	0.74	вып. 1	
ф32	м	1.5	60	60		40	0.013		0.2	0.53	лист 17, 18, 41	
- арматура												
ф50	шт	2	60	60	Полуфутляры из оцинкованных листов, заполненные минватой ГОСТ 21880-76	40	0.03	—	—	0.96	Серия 7.903-2	
ф32	шт	6	60	60		40	0.025	—	—	0.88	вып. 2	
ф25	шт	2	60	60		40	0.02	—	—	0.076	лист 6	

Инв. № подл. | Подп. и дата | Взам. инв. №

Привязан:

Инв. №

ГИП	Гусева		
Нач. отд.	Лепендин		
Н. контр.	Клоков		
Гл. спец.	Портнов		
Рук. гр.	Клоков		
Вед. инж.	Плинер		
Инж.	Соболева		

ТП 903-1-260.88 МС

Котельная с 4 котлами ДЕ-4-14ГМ. Здание из сборных железобетонных конструкций.

Стадия	Лист	Листов
Р	2	

Общие данные (продолжение)

Госстрой СССР ГПИ Горьковский Сантехпроект

Копировал: [signature] 23108-05 5 Формат А2

Ведомость теплоизоляционных конструкций (продолжение)

Наименование элемента, диаметр или размеры, мм	Ед. изм.	Кол.	Температура теплоносителя °С		Изоляционные конструкции						Обозначение применяемых чертежей	Примечание
					Основной теплоизоляционный слой			Покровный слой				
			Макс.	Средняя годовая	Материал	Толщина мм	Общий объем м³	Материал	Толщ. мм	Общая поверхность м²		
- Отводы ф 50	шт	6	60	60	Маты минераловатные прошивные в оболочках ГОСТ 21880-76	40	0,01	Лист из алюминия и алюминиевых сплавов по ГОСТ 21631-76	0,3	0.6	Серия 3-903-11.13	
Трубопроводы наружные:												
- в индивидуальной изоляции												
Н3 ф89	м	2,5	60	60	Цилиндры теплоизоляционные из минваты по ГОСТ 23208-83	30	0,03	Лист из алюминия и алюминиевых сплавов ГОСТ 21631-76	0,8	1.18	Серия 7.903-2	
Н11 ф38	м	2	120	120		30	0,01		0,8	0,62	вып. 1	
Т72.6 ф32	м	2	164	164		30	0,01		0,8	0,54	Лист 17,18,33	
Т88 ф25	м	8	164	164		30	0,04		0,8	2,16		
- Трубопроводы в общей изоляции												
Н11, Т72,6, Н11, Т72,6	м	2	164	164	Плиты минераловатные на синтетическом связующем ГОСТ 9573-82 по сетке металлической Р-20-20-0 и полуцилиндры теплоизоляционные на синтетическом связующем ГОСТ 23208-83	40	0,11/0,04	то же, ГОСТ 21631-76	0,8	2.8	альбом 2	
Т88, Н5, Т88, Н5	м	2	164	164		40	0,11/0,04		0,8	2.8	ТМН 7	
- Трубопроводы со спутником												
Н4, Т88 ф89, ф25	м	28	164	164	Плиты минераловатные на синтетическом связующем ГОСТ 9573-83	50	0,84	Лист из алюминия и алюминиевых сплавов ГОСТ 21631-76	0,8	19.32	Серия 7.903-2	
Н5, Т72.6 ф57, ф25	м	28	164	164		50	0,62		0,8	16,8	вып. 1	
Н11, Т72.6 ф38, ф32	м	2	164	164		40	0,08		0,8	1.6	лист 26	
Т88, Т88 ф25, ф25	м	2,5	164	164		40	0,06		0,8	1.6	лист 26	
Н5, Т88 ф57, ф25	м	1,5	164	164	то же ГОСТ 9573-83	40	0,04	то же ГОСТ 21631-76	0,8	1.6	лист 26	
Трубопроводы внутренние:												
- в индивидуальной изоляции												
Н11 ф38	м	10	120	120	Цилиндры теплоизоляционные из минваты по ГОСТ 23208-83	40	0,09	Стеклопластик РСТ рулонный ТУ 6-11-145-80	0,2	3.5	Серия 7.903-2	
Н11, Н21 ф32	м	30	120	120		40	0,24		0,2	9.9	вып. 1	
Т72.6, Т72.3, Т88 ф25	м	26	164	164		40	0,21		0,2	8,58	лист 17,18,41	
Т72.6, Т72.7 ф57	м	19	164	164		40	0,228	то же, ТУ 6-11-145-80	0,2	8.17		

В объемах, указанных дробью в числителе - объем изоляции трубопроводов плитами минераловатными, в знаменателе - полуцилиндрами теплоизоляционными из минваты.

Привязан:

Инв. №

				ТП 903-1-260.88 МС			
ГИП	Гусева			Котельная с 4 котлами ДЕ-4-14гм. Здание из сборных железобетонных конструкций	Стадия	Лист	Листов
Нач. отд.	Лепендин		18.02.87		Р	3	
Н. контр.	Клоков						
Гл. спец.	Портной			Общие данные (продолжение)	ГПИ Горьковский Сантехпроект		
Рук. гр.	Клоков						
Инж.	Соболева						

Копировал: [signature] 23108-05 6

Формат А2

Альбом 5

Ведомость теплоизоляционных конструкций (окончание)

Наименование элемента, диаметр или размеры, мм	Ед. изм.	Кол.	Температура теплоносителя °С: Макс.	Средняя годовая	Изоляционные конструкции: Основной теплоизоляционный слой: Материал	Толщина мм	Общий объем м³	Покровный слой: Материал	Толщ. мм	Общая поверхность м²	Обозначение применяемых чертежей	Примечание
Т72.6, Т85.1, ф18	м	9	164	164	Цилиндры теплоизоляционные из минваты ГОСТ 23208-83	40	0,072	Стеклопластик РСТ рулонный ТУ 6-11-145-80	0,2	2,79	Серия 7.903-2	
Н3, Н4 ф89	м	15	60	60		40	0,24		0,2	7,95	Вып. 1 лист 17, 18, 41	
- в общей изоляции												
Н11, Т88, Н21	м	16	120	120	Плиты минераловатные на синтетическом связующем ГОСТ 9573-78 по сетке металлической Р-20-20-0	40	0,024/0,16	Стеклопластик РСТ Рулонный ТУ 6-11-145-80	0,2	15,52	альбом 2	
Н11, Т72,3, Н11, Т72,3	м	4	164	120		40	0,145/0,04		0,2	5,1	ТМН 7	
Н11, Т72,3, Н21	м	15	164	164		40	0,022/0,15		0,2	14,55		
- арматура												
ф80	шт	2	120	120	Полуфутляры из оцинкованных листов, заполненные минватой ГОСТ 21880-76	40	0,033	—	—	1,16	Серия 7.903-2	
ф50	шт	11	120	120		40	0,158	—	—	5,28	Вып. 2	
ф32	шт	2	120	120		40	0,012	—	—	0,3	лист 6	
ф25	шт	16	164	120		40	0,083	—	—	2,08	лист 6	
ф20	шт	1	164	164		40	0,005	—	—	0,13	лист 6	
ф15	шт	18	164	164	То же, ГОСТ 21880-76	40	0,086	—	—	2,16	лист 6	
- отводы ф80	шт	10	120	120	Маты минераловатные прошивные в оболочках ГОСТ 21880-76	40	0,02	Лист из алюминия и алюминиевых сплавов ГОСТ 21631-76	0,3	0,67	Серия 3.903-11.13	
ф50	шт	18	120	120		40	0,03		0,3	1,1		
Фланцевое соединение ф25	шт	4	120	120	Шнур асбестовый ГОСТ 1779-76	40	0,08	Стеклопластик РСТ рулонный ТУ 6-11-145-80	0,2	0,6	Серия 7.903.9-2 Вып. 2 лист 14	

В объемах, указанных дробью, в числителе объем изоляции трубопроводов плитами минераловатными, в знаменателе-полуцилиндрами теплоизоляционными из минваты.

Привязан:

Инв. №

ГИП	Гусева			ТП 903-1-260.88 МС			
Нач. отд.	Лепендин		18.10.88	Котельная с 4 котлами ДЕ-4-14. Здание из сборных железобетонных конструкций	Стадия	Лист	Листов
Н. контр.	Клоков				Р	4	
Гл. спец.	Портной			Общие данные (окончание)	Госстрой СССР ГПИ Горьковский Сантехпроект		
Рук. гр.	Клоков						
Инж.	Соболева						

Инв. № подл. | Подп. и дата | Взам. инв. №

Копировал: 23108-05 7 Формат А2

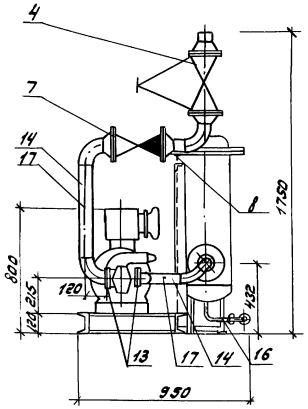

Вид А

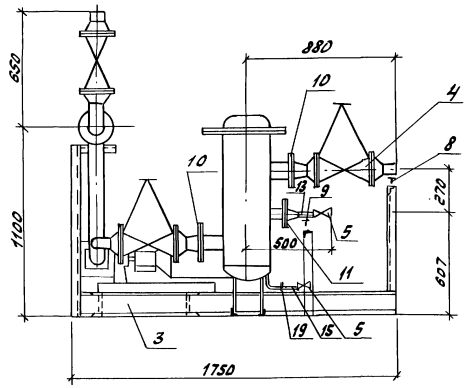

Схема

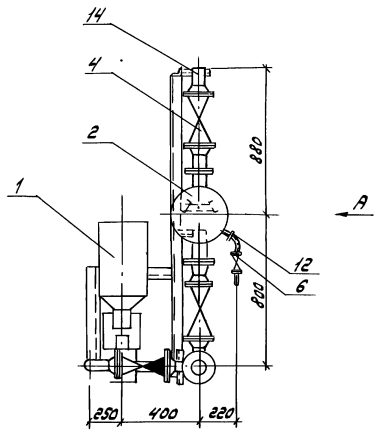

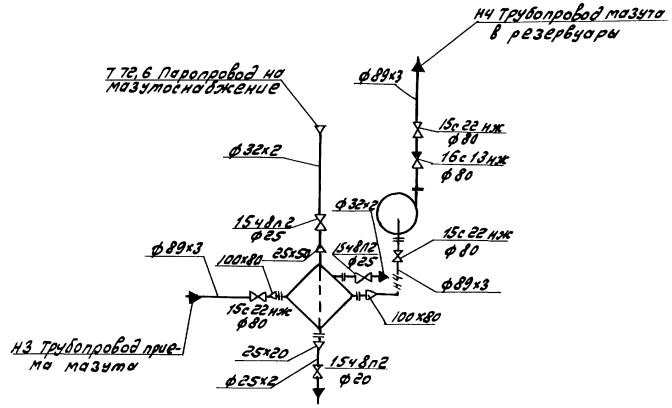

Габариты блока

Длина - 1750 мм
Ширина - 950 мм
Высота - 1750 мм

Марка, поз.	Обозначение	Наименование	Кол.	Масса ед. кг	Прим.
1		Насос шестеренный			
		ш 40-4-18/461 Q=18 м³/ч			
		H=4 кгс/см² с электро-			
		двигателем 4АМ132S6			
		N=5,5 кВт, n=980 об/мин	1	173	
2		Фильтр очистки мазута			
		фм-25-30-40(s) Q=30 м³/ч			
		H=25 кгс/см²	1	220	
3	МС-5	Рама	1	80	
4	Каталог ЦКБА	Вентиль запорный			Ру 4 МПа
		проходной фланцевый			(40 кгс/см²)
		15с22нж Ду 80	3	36	
5	Каталог ЦКБА	Вентиль запорный			Ру 16 МПа
		проходной муфто-			(160 кгс/см²)
		вый 15ч8лг Ду 25	2	1,75	
6	Каталог ЦКБА	То же 15ч8лг			
		Ду 20	1	0,9	
7	Каталог ЦКБА	Клапан обратный подъем-			Ру 4 МПа
		ный фланцевый			(40 кгс/см²)
		16с13нж Ду 80	1	27,3	
8	ГОСТ 14911-82	Опора ОПБ2-89	2	0,52	
9	ГОСТ 14911-82	Опора ОПБ2-32	1	0,12	
10	ГОСТ 12821-80	Фланец 1-100-25	2	6,51	
11	ГОСТ 12821-80	Фланец 1-50-25	1	2,78	
12	ГОСТ 12821-80	Фланец 1-25-25	2	1,18	
13	ГОСТ 12821-80	Фланец 1-80-6	2	2,76	
14		Трубопровод из сталь-			
		ных электросварных			
		прямошовных труб			
		по ГОСТ 10704-76 ф89х3	2	6,36	
15		То же по ГОСТ 10704-76			
		ф32х2	1	1,48	
16		То же по ГОСТ 10704-76			
		ф25х2	0,5	1,13	
17	13 КЧ-46-76	Закладная конструкция	2	0,33	

Общая масса 654,73 кг

Общие указания см. лист 1

					ТП 903-1-260.88	МС	
ГИП	Гусева						
Нач.отд	Пелендин		18.03.88	Котельная с 4 котлами ДЕ4-14ГМ. Здание из сборных железобетонных конструкций. Блок приема топлива	Стадия	Лист	Листов
Н.контр	Клоков				Р	5	
Гл.спец	Портной				Госстрой СССР ГПИ Горьковский Сантехпроект		
Рук.гр	Клоков						
Вед.инж	Плинер						
Инж.	Себолева						

Привязан:

Инв. №

Копировал: Альбом-23108-05 8 Формат А2

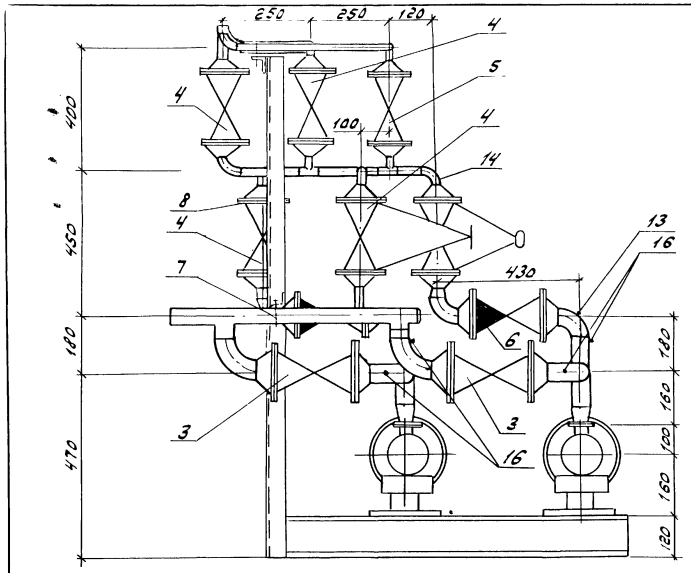

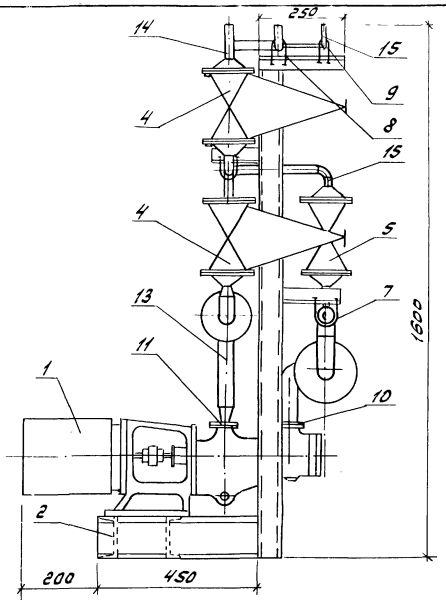

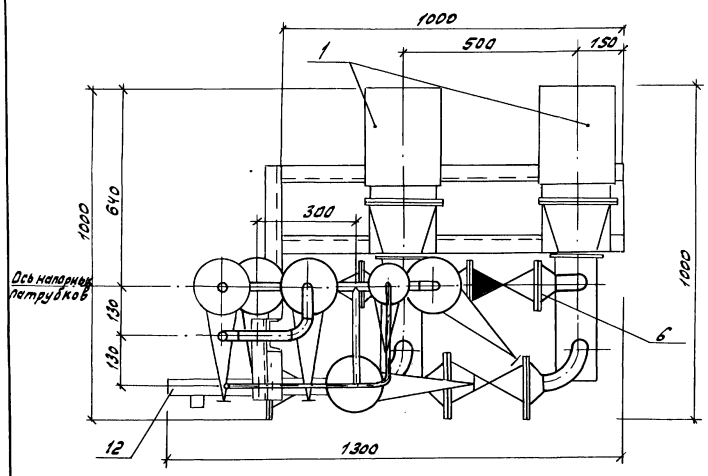

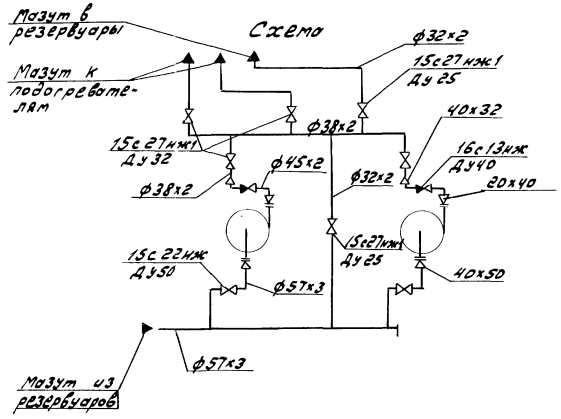

Марка, поз.	Обозначение	Наименование	кол.	Масса ед., кг	Примечание
1		Насос трехвинтовый			
		3В 1.6/40-1.3/25Б-5			
		Q=1,3 $м^3/ч$, H=25 $кгс/см^2$			
		с электродвигателем			
		4А100S4, 3 кВт, 1450 об/мин	2	80	
2	МС-6	Рама	1	60	
3	Каталог ЦКБА	Вентиль запорный			Ру 4 МПа
		проходной, фланцевый			(40 кгс/см²)
		15с22нж Ду50	2	15,1	
4	Каталог ЦКБА	То же 15с27нж1			Ру 6,3 МПа
		Ду 32,	4	16,2	(63 кгс/см²)
5	Каталог ЦКБА	То же 15с27нж1			Ру 6,3 МПа
		Ду 25,	2	11,1	(63 кгс/см²)
6	Каталог ЦКБА	Клапан обратный			Ру 4 МПа
		подъемный, фланце-			(40 кгс/см²)
		вый 16с13нж Ду40	2	10,5	
7	ГОСТ 14911-82	Опора ОПБ2-57	1	0,33	
8	ГОСТ 14911-82	Опора ОПБ2-38	2	0,16	
9	ГОСТ 14911-82	Опора ОПБ2-32	2	0,12	
10	ГОСТ 12821-80	Фланец 1-40-25	2	2,19	
11	ГОСТ 12821-80	Фланец 1-20-6	2	0,53	
12		Трубопровод из стальных электросварных			
		прямошовных труб			
		по ГОСТ 10704-76 ф57х3	1.0	4.0	
13		То же, по ГОСТ 10704-76			
		ф45х2	0,5	2,12	
14		То же по ГОСТ 10704-76			
		ф38х2	2	1.78	
15		То же, по ГОСТ 10704-76			
		ф32х2	1,5	1.48	
16	ЗКЧ-46-76	Закладная конструкция	4	0,33	
		Общая масса		379,52 кг	

Габариты блока

Длина - 1300 мм
Ширина - 1000 мм
Высота - 1600 мм

				ТП 903-1-260.88		МС
ГИП	Гусева					
Нач.отд.	Лепендин					
Н.контр.	Клоков			Котельная с 4 котлами ДЕ-4-14ГМ Здание из сборных железобетонных конструкций	Стадия	Лист	Листов
Гл.спец.	Портной				Р	6	
Рук.гр.	Клоков						
Вед.инж.	Глинер			Блок насосов подачи мазута к горелкам.	Госстрой СССР ГПИ Горьковский Сантехпроект		
Инж.	Соболева						
Ст.техн.	Коровина						

Привязан:

Инв. №

Альбом 5

Инв. № подл. | Подп. и дата | Взам. инв. №

Копировал: Альбом 23108-05 9 Формат А2

Альбом 5

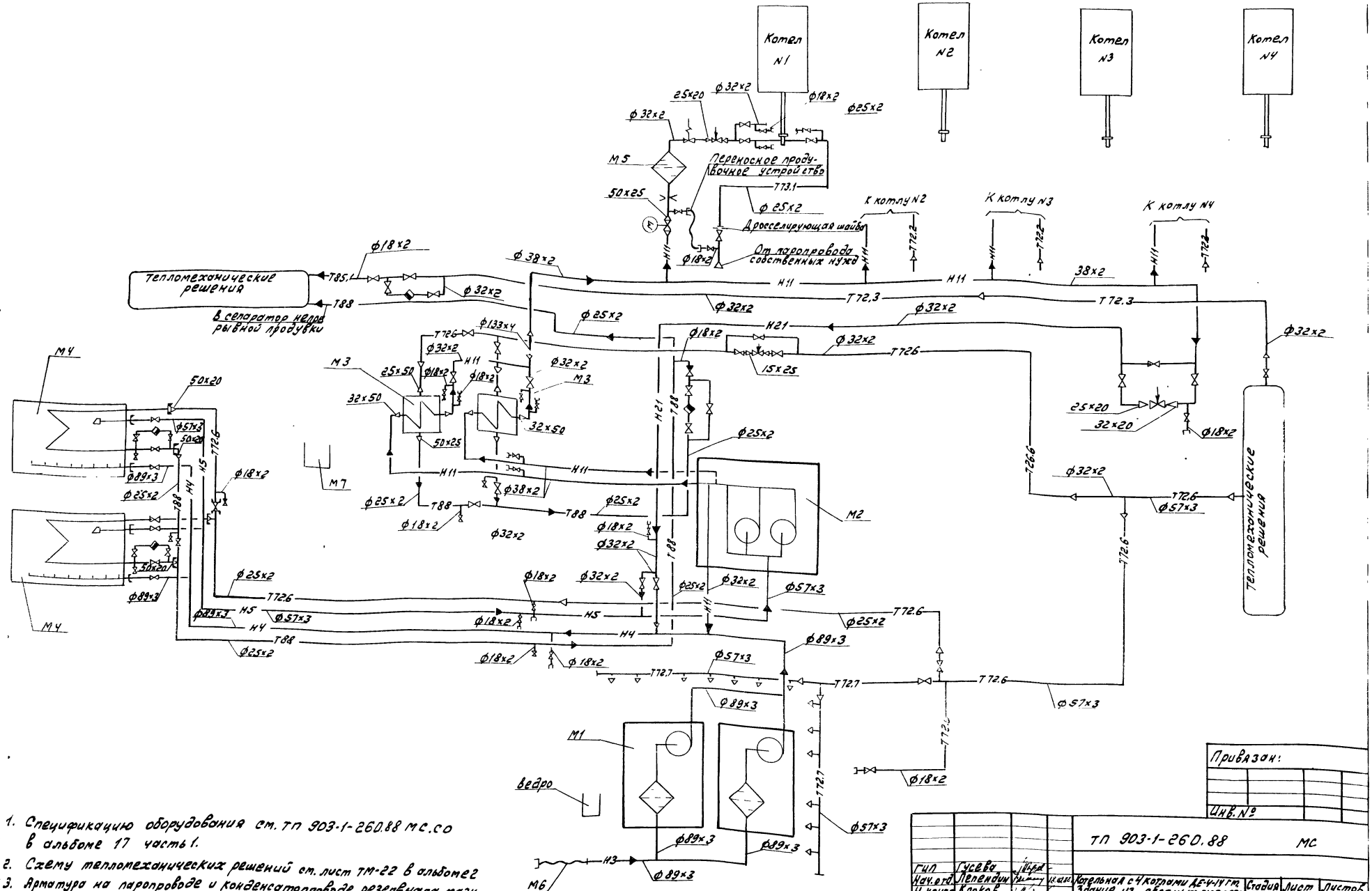

1. Спецификацию оборудования см. ТП 903-1-260.88 МС.СО в альбоме 17 часть 1.
2. Схему тепломеханических решений см. лист ТМ-22 в альбоме 2
3. Арматура на паропроводе и конденсатопроводе резервуара мазута входит в состав типового проекта 704-1-162.83 альбом IV

Гип	Гусева			ТП 903-1-260.88 МС			
Нач.отд.	Лепендин		18.02.85	Котельная с 4 котлами ДЕ-4-14 ГМ. Здание из сборных железобетонных конструкций.	Стадия	Лист	Листов
Н.контр.	Клоков				Р	7	
Гл.спец.	Портной						
Рук. гр.	Клоков			Схема трубопроводов	Госстрой СССР ГПИ Горьковский Сантехпроект		
Вед.инж.	Плинер						
Инв. N	Соболева						

Привязан:

Инв. №

Копировал: [signature] — 23108-05 10 Формат А2

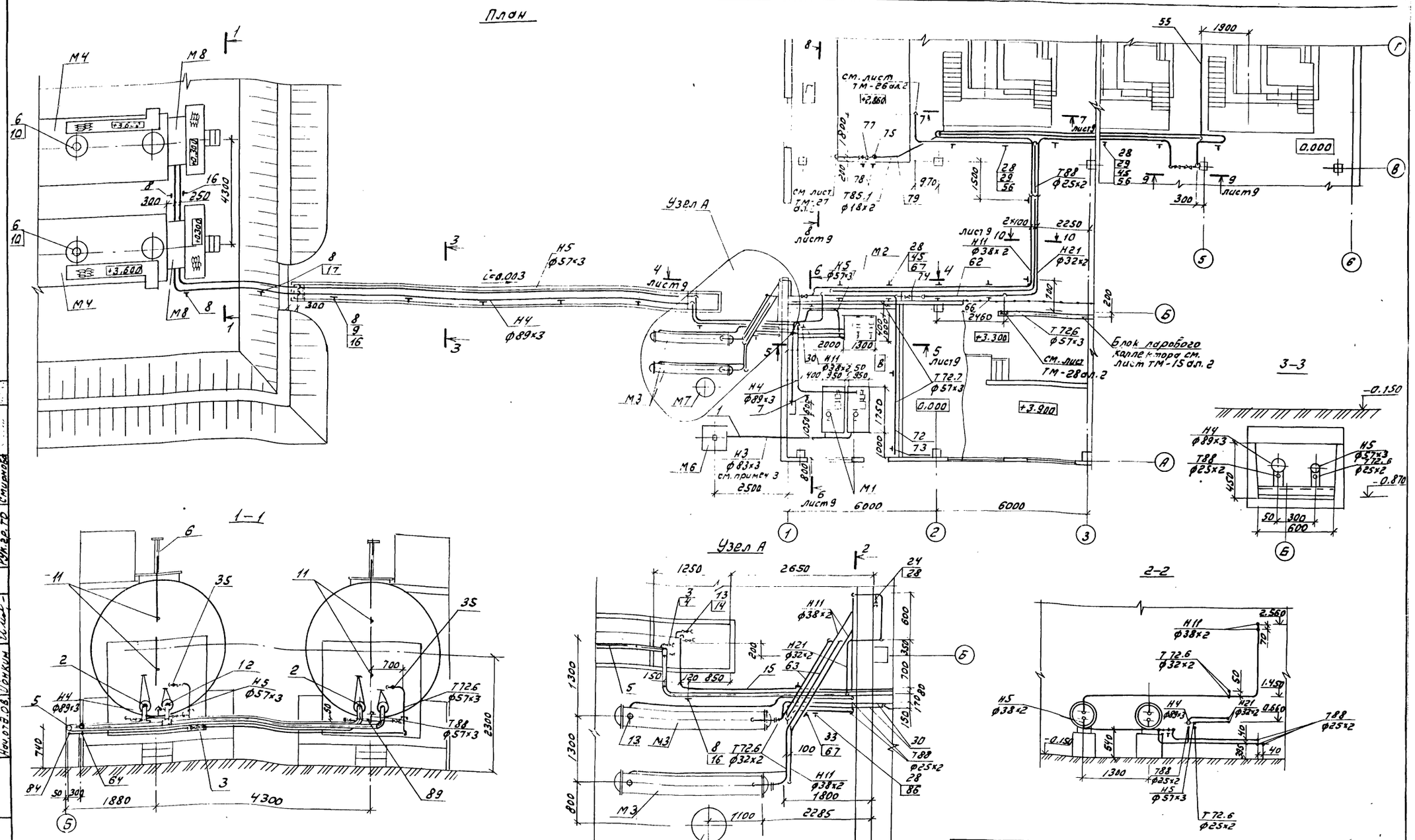

1. Спецификацию оборудования см. в альбоме 17 часть 1 ТП 903-1-260.88 МС.СО
2. Спецификацию трубопроводов см. лист 10
3. Часть трубопровода Н3, расположенную вне здания, теплоизолировать совместно с тепловым спутником-трубопроводом обратной линии отопления, входящим в состав основного комплекта „Отопление и вентиляция."
4. Места прохода труб через стены уплотнить цементно-песчаным раствором.

				ТП 903-1-260.88			МС
	ГИП	Гусева					
Привязан:	Нач. отд.	Лепендин		Котельная с 4 котлами ДЕЧ-14 ГМ. Здание из сборных железобетонных конструкций.	Стадия	Лист	Листов
	Н. контр.	Клоков			Р	8	
	Гл. спец.	Портной					
	Рук. гр.	Клоков		Оборудование и трубопроводы. План. Узел А. Разрезы 1-1, 2-2, 3-3	Госстрой СССР ГПИ Горьковский Сантехпроект		
	Вед. инж.	Плинер					
Инв. №	Инж.	Соболева					

Копировал: [signature] -23108-05 11 Формат А2

4-4 к листу 8

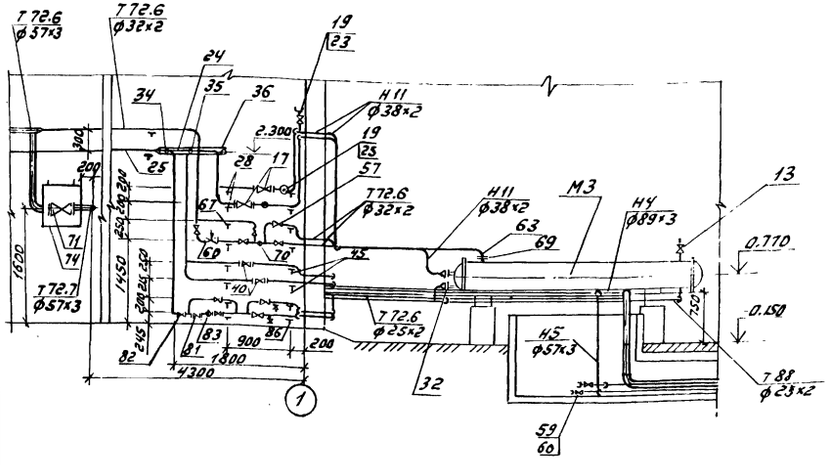

5-5 к листу 8

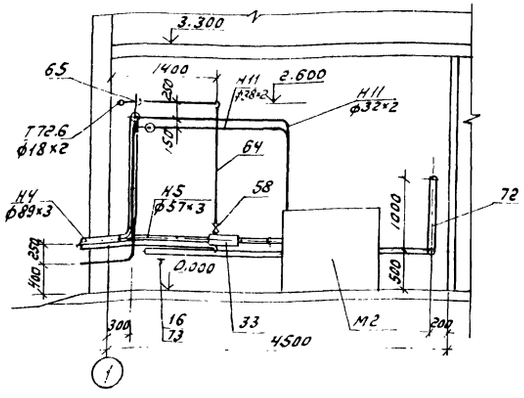

6-6 к листу 8

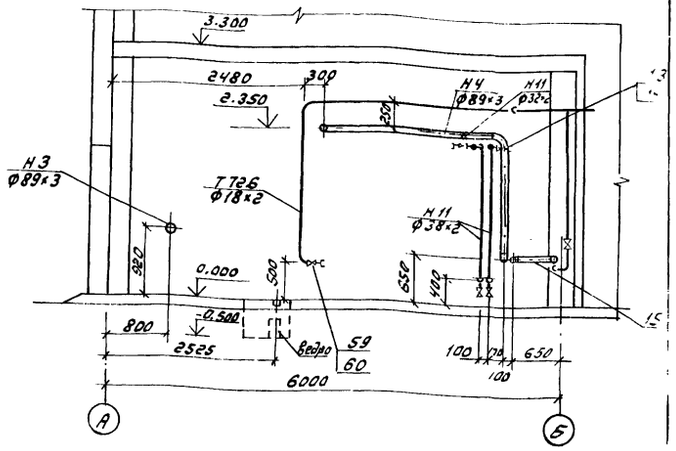

7-7 к листу 8

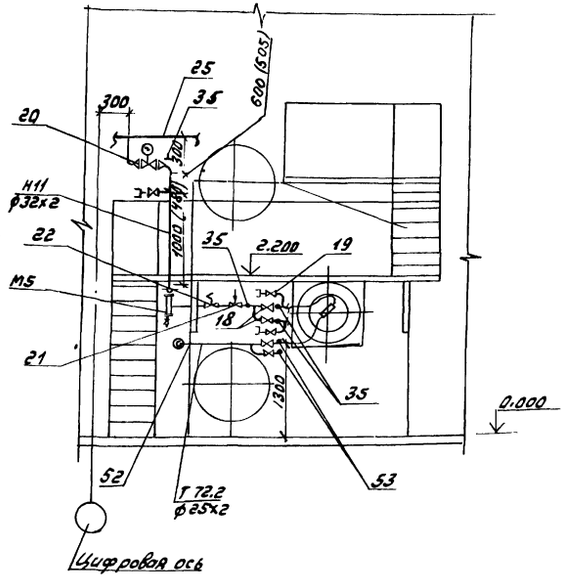

8-8 к листу 8

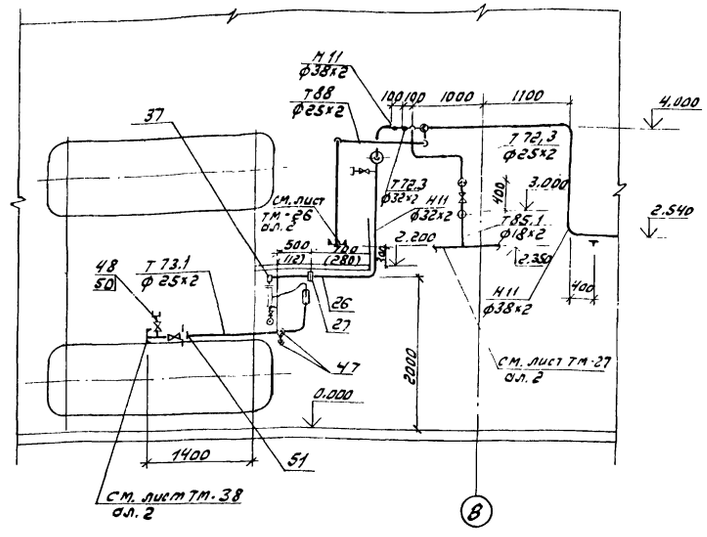

9-9 к листу 8

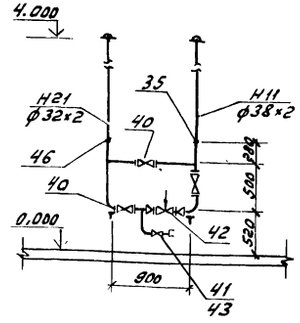

10-10 к листу 8

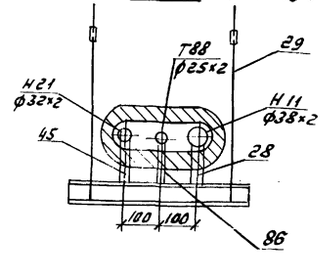

На размерах привязки измерительной диафрагмы в скобках указаны расчетные минимальные длины прямых участков при модуле диафрагмы m=0,053

				ТП 903-1-260.88		МС	
Гип	Гусева						
Нач.отд	Пелендин			Котельная с 4 котлами ДЕ4-14ГМ. Здание из сборных железобетонных конструкций	Стадия	Лист	Листов
Н.контр.	Клоков				Р	9	
Гл.спец.	Портной						
Рук.гр.	Клоков			Оборудование и трубопроводы. Разрезы 4-4, 5-5, 6-6, 7-7, 8-8, 9-9, 10-10.	Госстрой СССР ГПИ Горьковский Сантехпроект		
Вед.инж.	Линяев						
Инж.	Соболева						

Привязан:

Инв.№

Альбом 3

Инв.№ подл. | Подп. и дата | Взам.инв.№

Копировал: Лисаев — 23108-05 12 Формат А2

Марка поз.	Обозначение	Наименование	Кол.	Масса ед. (кг)	Прим.
Н3		Трубопровод приема топлива			
1		Трубопровод из стальных электросварных труб по ГОСТ 10704-76 ф89х3, м	5,5	6,36	
Н4		Трубопровод мазута в резервуары			
2		Вентиль запорный проходной фланцевый 15с22нж ф80	2	36	Ру=4МПа (40 кгс/см²)
3		то же, 15с27нж1 ф15	1	10	Ру=6,3МПа
4	Д22Г081.000 Ал.7ч3	Штуцер фланцевый	1	1,4	
5		Трубопровод из стальных электросварных труб по ГОСТ 10704-76 ф89х3	40	6,36	
6		то же, по ГОСТ 10704-76 ф45х2	2,95	2,12	
7	ГОСТ 16127-78	Подвеска П789-400	2	2,2	
8	ГОСТ 14911-82	Опора ОПП2-100.89	10	1,15	
9	ГОСТ 8509-72	Уголок 50х50х3	3	2,32	
10	ГОСТ 12821-80	Фланец 1-40-63	2	3,75	
11	5 3К4-1-75	Закладная конструкция	4	0,36	
Н5		Трубопровод мазута из резервуаров			
12		Вентиль запорный проходной фланцевый 15с22нж ф50	2	17,3	Ру=4МПа (40 кгс/см²)
13		то же, 15с27нж1 ф15	3	10	
14	Д22Г081.000 Ал.7ч1	Штуцер фланцевый	1	1,4	
15		Трубопровод из стальных электросварных труб по ГОСТ 10704-76, ф57х3	34	4,00	
16	ГОСТ 14911-82	Опора ОПП2-100.57	11	1,24	
Н11		Подающий мазутопровод к горелкам			
17		Вентиль запорный проходной фланцевый 15с27нж1 ф32	2	16,2	Ру=6,3МПа (63 кгс/см²)
18		то же, 15с27нж1 ф25	8	13,5	Ру=6,3МПа
19		то же, 15с27нж1 ф15	16	10	(63 кгс/см²)
20		Вентиль запорный фланцевый с электроприводом 15с922нж ф50	4	45	Ру=4МПа (40 кгс/см²)
21		Клапан регулирующий 6-9с-4-1-1 ф20	4	5	
22		Клапан запорный соленоидный 3ск-25 ф25	4	15,6	
23	Д22Г081.000 Ал.7ч4	Штуцер фланцевый	16	1,4	
24		Трубопровод из стальных электросварных труб по ГОСТ 10704-76 ф133х4	0,75	12,72	
25		то же ГОСТ 10704-76 ф38х3	79	1,7	
26		то же, по ГОСТ 10704-76 ф32х2	28	1,48	
27	Д12В.147.000 СБ Ал.7, ч.1	Диафрагма с коническим входом Ду28мм	4	5,5	Ру=2,5МПа
28	ГОСТ 14911-82	Опора ОПП1-100.38	26	0,62	
29	ГОСТ 16127-78	Подвеска ПТ2-273--4500	10	17,3	
30	ГОСТ 16127-78	Подвеска ПТ-38-80	2	0,62	
31	ГОСТ 16127-78	Подвеска ПТ-32-50	4	1,0	
32	ГОСТ 12821-80	Фланец 1-50-25	2	2,78	
33	32 3К4-4-75	Закладная конструкция	1	2,0	
34	БС1-М33-115 ОСТ 367-74	Закладная конструкция	1	0,1	
35	13К4-46-76	Закладная конструкция	14	1,0	
36		Гильза для установки термобаллона	1	6,0	
37	64 3К4-2-75	Закладная конструкция	4	3,29	
Т72.2		Паропровод на распыление мазута			
47		Вентиль муфтовый 15нп2 ф20	8	0,9	Ру=1,6МПа (16 кгс/см²)
48		то же ф15	4	0,75	
49	Д23Б020.000 Ал.7, ч.2	Пробуровочное устройство переносное	4	4	
50	Д22Г000.040 Ал.7ч1	Штуцер	4	0,2	
51		Дросселирующая шайба d_0=3мм δ=3мм $d_н$=25мм	4	0,04	
52		Трубопровод из стальных электросварных труб по ГОСТ 10704-76 ф25х2	12	1,13	
53	13К4-46-76	Закладная конструкция	8	0,33	
Н21		Циркуляционный трубопровод мазута			
40		Вентиль запорный проходной фланцевый 15с27нж1 ф25	5	13,5	Ру=6,3МПа (63 кгс/см²)
41		то же, 15с27нж1 ф15	3	10	
42		Регулирующий клапан 6-9с-4-1-1 ф20	1	5	
43	Д22Г081.000 Ал.7, ч.1	Штуцер фланцевый	3	1,4	
44		Трубопровод из стальных электросварных труб ф32х2	46	1,48	
45	ГОСТ 14911-82	Опора ОПП1-100.32	18	0,62	
46	13К4-46-76	Закладная конструкция	1	0,33	

Привязан:

Инв. №

ТП 903-1-260.88 – МС

ГИП	Гусева		
Нач. отд.	Перепечин		
Н. контр.	Клоков		
Гл. спец.	Портнов		
Рук. гр.	Клоков		
Ведущ. инж.	Плинер		
Инж.	Сафонова		

Котельная с 4 котлами ДЕ-4-14ГМ. Здание из сборных железобетонных конструкций.

Стадия	Лист	Листов
Р	10	

Спецификация трубопроводов (начало)

Госстрой СССР ГПИ Горьковский Сантехпроект

Копировал: Формат А2

Альбом 5

Инв. № подл. | Подпись и дата | Взам. инв. №

Марка поз.	Обозначение	Наименование	Кол.	Масса ед. (кг)	Прим.
Т72.3	Паропровод-спутник внутренней сети				
54		Вентиль муфтовый 15ч8п2 ф25	1	1.75	Ру1.6МПа (16кгс/см²)
55		Трубопровод из стальных электросварных труб по ГОСТ 10704-76, ф32×2	30	1.48	
56	ГОСТ 14911-82	Опора ОПП1-100.32	10	0.62	
Т72.6	Паропровод на мазутоснабжение				
57		Вентиль муфтовый 15ч8п2 ф25	5	1.75	Ру1.6МПа (16кгс/см²)
58		то же, 15ч8п2 ф20	1	0.9	
59		то же, 15ч8п2 ф15	5	0.75	
60	Д 22Г 000 040 Ал.7,4.1	Штуцер	3	0.2	
61		Регулятор температуры РТ-ДО-15 ф15	1	7	
62		Трубопровод из стальных электросварных труб по ГОСТ 10704-76, ф57×3	4	4.0	
63		то же, ГОСТ 10704-76 ф32×2	8	1.48	
64		то же, по ГОСТ 10704-76 ф25×2	36	1.13	
65		то же, ГОСТ 10704-76 ф18×2	5	0.789	
66	ГОСТ 14911-82	Опора ОПП2-100.57	2	1.24	
67	ГОСТ 14911-82	Опора ОПП1-100.32	8	0.62	
68	ГОСТ 16127-78	Подвеска ПТ-32-50	4	1.2	
69	ГОСТ 12821-80	Фланец 1-50-16	2	2.28	
70	13 кч-46-76	Закладная конструкция	3	0.33	
Т72.7	Паропровод на пожаротушение мазутонасосной				
71		Задвижка клиновая с выдвижным шпинделем фланцевая 30ч6бр ф50	1	18.4	Ру1МПа (10кгс/см²)

Марка поз.	Обозначение	Наименование	Кол.	Масса ед. (кг)	Прим.
72		Трубопровод из стальных электросварных труб по ГОСТ 10704-76 ф57×3	14	4.00	
73	ГОСТ 14911-82	Опора ОПП2-100.57	4	1.24	
74	Д 22Е. 013.000 Ал.7 4.1	Шкаф задвижки пожаротушения	1	15	
Т85.1	Трубопровод конденсата от паропровода Т72.3				
75		Вентиль муфтовый 15ч8п2 ф15	3	0.75	Ру1.6МПа (16кгс/см²)
76		Клапан обратный подземный муфтовый 16Б1бк ф15	1	0.23	Ру1.6МПа (16кгс/см²)
77		Конденсатоотводчик термодинамический муфтовый 45ч15нж ф15	1	2.1	Ру1.6МПа (16кгс/см²)
78	ГОСТ 14911-82	Опора ОПП1-100.18	2	0.6	
79		Трубопровод из стальных электросварных труб по ГОСТ 10704-76 ф18×2	4	0.789	
Т88	Трубопровод конденсата с мазутного хозяйства				
80		Вентиль муфтовый 15ч8п2 ф20	3	0.9	Ру1.6М (16кгс/см²)
81		то же, 15ч8п2 ф15	7	0.75	
82		Клапан обратный подземный муфтовый 16Б1бк ф15	1	0.23	Ру1.6МПа (16кгс/см²)
83		Конденсатоотводчик термодинамический муфтовый 45ч15нж ф15	1	2.1	Ру1.6МПа (16кгс/см²)
84		Трубопровод из стальных электросварных труб по ГОСТ 10704-76 ф25×2	85	1.13	
85		то же, по ГОСТ 10704-76 ф18×2	3	0.789	
86	ГОСТ 14911-82	Опора ОПП1-100.25	14	0.6	
87	ГОСТ 14911-82	Опора ОПП1-100.18	2	0.6	
88	18 3кч-2-75	Закладная конструкция	1	2.11	
89	8 3кч-3-75	Закладная конструкция	2	2.38	

Привязан:

Инв. №

ГИП	Гусева		
Нач.отд.	Лепендин		16.02.86
Н.контр.	Клоков		
Гл.спец.	Портной		
Рук.гр.	Клоков		
Вед.инж.	Плинер		
Инж.	Соболева		

Т.П. 903-1-260.88 -МС

Котельная с 4 котлами ДЕ-4-14ГМ. Здание из сборных железобетонных конструкций

Стадия	Лист	Листов
Р	11	

Спецификация трубопроводов (окончание)

Госстрой СССР ГПИ Горьковский Сантехпроект

Копировал: [signature] - 23108-05 14 Формат А3

Ведомость рабочих чертежей основного комплекта тп 903-1-260.88 гс

Лист	Наименование	Примечание
1	Общие данные	
2	Аксонометрическая схема трубопроводов	
3	Общекотельные трубопроводы газа. План. Разрезы 1-1, 2-2. Спецификация.	
4	Трубопроводы газа котлоагрегата. План. Разрезы 1-1, 2-2, 3-3. Спецификация	

Ведомость ссылочных и прилагаемых документов

Обозначение	Наименование	Примечание
	Ссылочные документы	
ГОСТ 34-42-756-80	Соединения фланцевые для камерных измерительных диафрагм трубопроводов Ру ≤ 2,5 МПа (25 кгс/см²)	
Серия 5.905-9 Выпуск 2	Газорегуляторные установки (ГРУ) для подачи газа к газифицируемому оборудованию. Газорегуляторная установка (ГРУ) с коэрасчетным учётом газа диафрагмой ГРУ 2. Рабочие чертежи	
Серия 5.905-10 в. 2. сл. 2	Установка газовых приборов и аппаратов в жилых и коммунально-бытовых зданиях. Газооборудование хлебопекарных печей. Рабочие чертежи.	
	Прилагаемые документы	
тп 903-1-260.88 гссо1	Спецификация оборудования ГРУ	
тп 903-1-260.88 гссо2	Спецификация оборудования газопроводов	
тп 903-1-260.88 гс.вм	Ведомость потребности материалов	

Настоящий проект разработан в соответствии с действующими нормами и правилами и предусматривает мероприятия, обеспечивающие взрывную, взрывопожарную и пожарную безопасность при эксплуатации здания (сооружения)

Гл. инж. проекта (Гусева Т.Г.).

Ведомость основных комплектов рабочих чертежей

Обозначение	Наименование	Примечание
тп 903-1-260.88 ТМ	Тепломеханические решения	
тп 903-1-260.88 ВП	Станция водоподготовки	
тп 903-1-260.88 ГС	Газоснабжение	
тп 903-1-260.88 МС	Мазутоснабжение	
тп 903-1-260.88 АР	Архитектурные решения	
тп 903-1-260.88 КЖ	Конструкции железобетонные	
тп 903-1-260.88 КМ	Конструкции металлические	
тп 903-1-260.88 ЭМ	Силовое электрооборудование	
тп 903-1-260.88 ЭО	Электрическое освещение	
тп 903-1-260.88 СС	Связь и сигнализация	
тп 903-1-260.88 АТМ	Автоматизация	
тп 903-1-260.88 ОВ	Отопление и вентиляция	
тп 903-1-260.88 ВК	Внутренние водопровод и канализация	

Ведомость спецификаций

Лист	Наименование	Примечание
3	Спецификация на общекотельные трубопроводы газа.	
4	Спецификация на трубопроводы газа Котлоагрегата	

Условные обозначения и изображения

Обозначение	Наименование	Примечание
Г 21	Трубопровод газа после ГРУ Р ≤ 0,1 МПа	
Г 21.1	Трубопровод газа к 33У Р≤0,1 МПа	
Г 31	Трубопровод газа на вводе Р ≤ 0,6 МПа	
Г 51	Трубопровод продувочный Р≤5 кПа	
Г 52	Трубопровод продувочный Р ≤ 0,1 МПа	
Г 53	Трубопровод продувочный от ГРУ Р ≤ 0,6 МПа	

Общие указания

1. Газорегуляторную установку изготовить по чертежам ГРУ 2.00.02 типовой серии 5.905-9 выпуск 2.
2. Материалы трубопроводов газа из труб по ГОСТ 10704-76 В Ст3сп3 ГОСТ 380-71, группа поставки в по ГОСТ 10705-80.
3. Настройку оборудования ГРУ выполнить в процессе наладочных работ с учетом давления газа у горелок котлов и гидравлических потерь давления на участке газопровода за ГРУ
4. После монтажа и испытания газопроводы покрыть 2 слоями грунтовки ХС-010 и 2 слоями эмали ХСЛ.

						Привязан:	
Инв. №							
						тп 903-1-260.88 гс	
ГИП	Гусева						
Нач. отд.	Лепендин					Котельная с 4 котлами ДЕ-4-14ГМ	Стадия: Р; Лист: 1; Листов: 4
Н. контр.	Клоков					Здание из сборных железобетонных конструкций	
Гл. спец.	Гортной					Общие данные	Госстрой СССР ГПИ Горьковский Сантехпроект
Рук. гр.	Клоков						
Вед. инж.	Плинер						
Инж.	Соболева						

Копировал: Милевич 23108-05 15 Формат А2

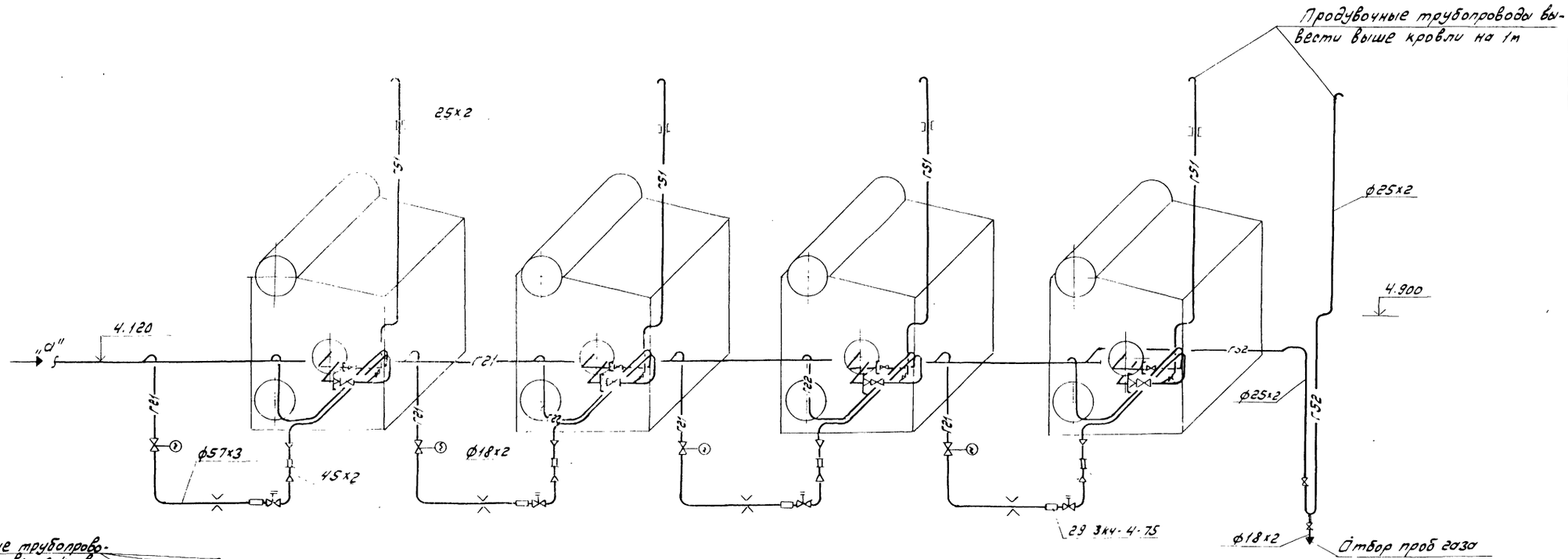

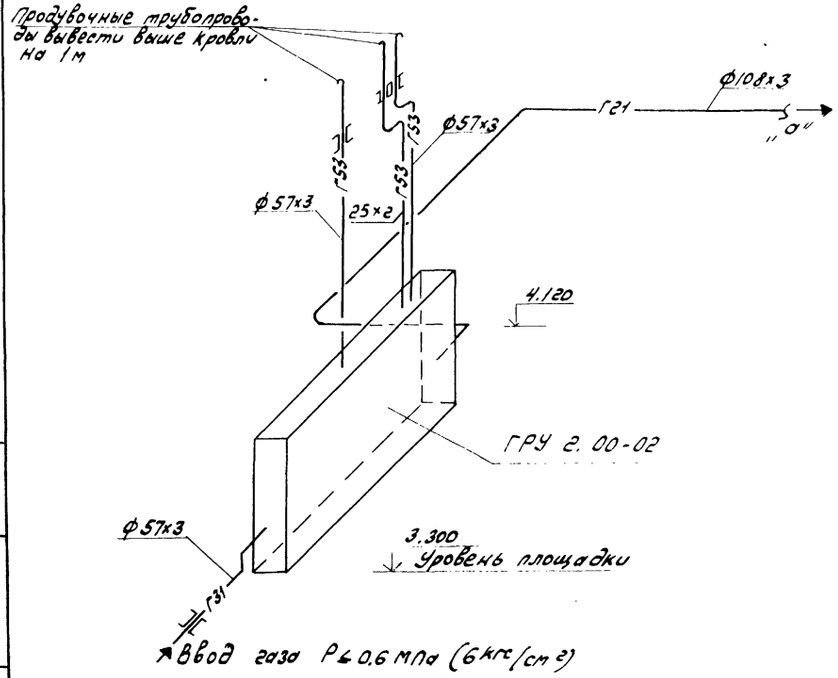

1. Газорегуляторную установку см. серию 5.905-9 выпуск 2
2. Разводку газопроводов по котельной см. лист 3
3. Газопроводы котлоагрегата ДЕ-4-14ГМ см. лист 4

					Т.П. 903-1-260.88 ГС			
		ГИП	Гусева					
Привязан:		Нач.отд.	Лепендин		Котельная с 4 котлами ДЕ-4-14 ГМ. Здание из сборных железобетонных конструкций.	Стадия	Лист	Листов
		Н.контр.	Клоков			Р	2	
		Гл.спец.	Лортной					
		Рук.гр.	Клоков		Аксонометрическая схема трубопроводов.	ГПИ Горьковский Сантехпроект		
Инв.№		Вед.инж.	Плинер					
		Инж.	Соболева					

Альбом V

Инв.№подл. | Подп. и дата | Взам.инв.№ | Инв.№дубл. | Подп. и дата

Копировал: Жилич — 23108-05 16 Формат А3

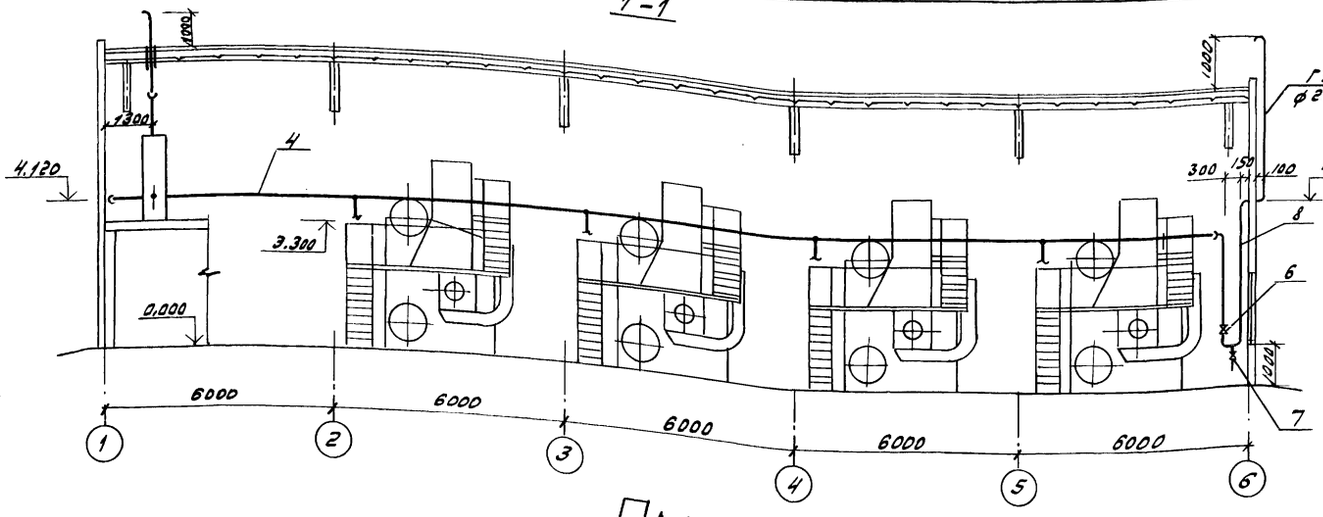

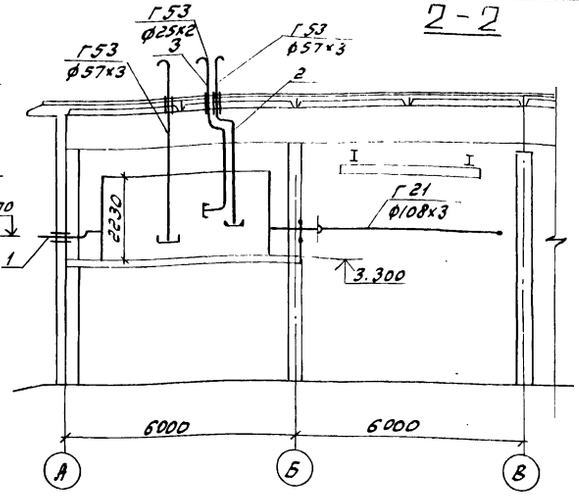

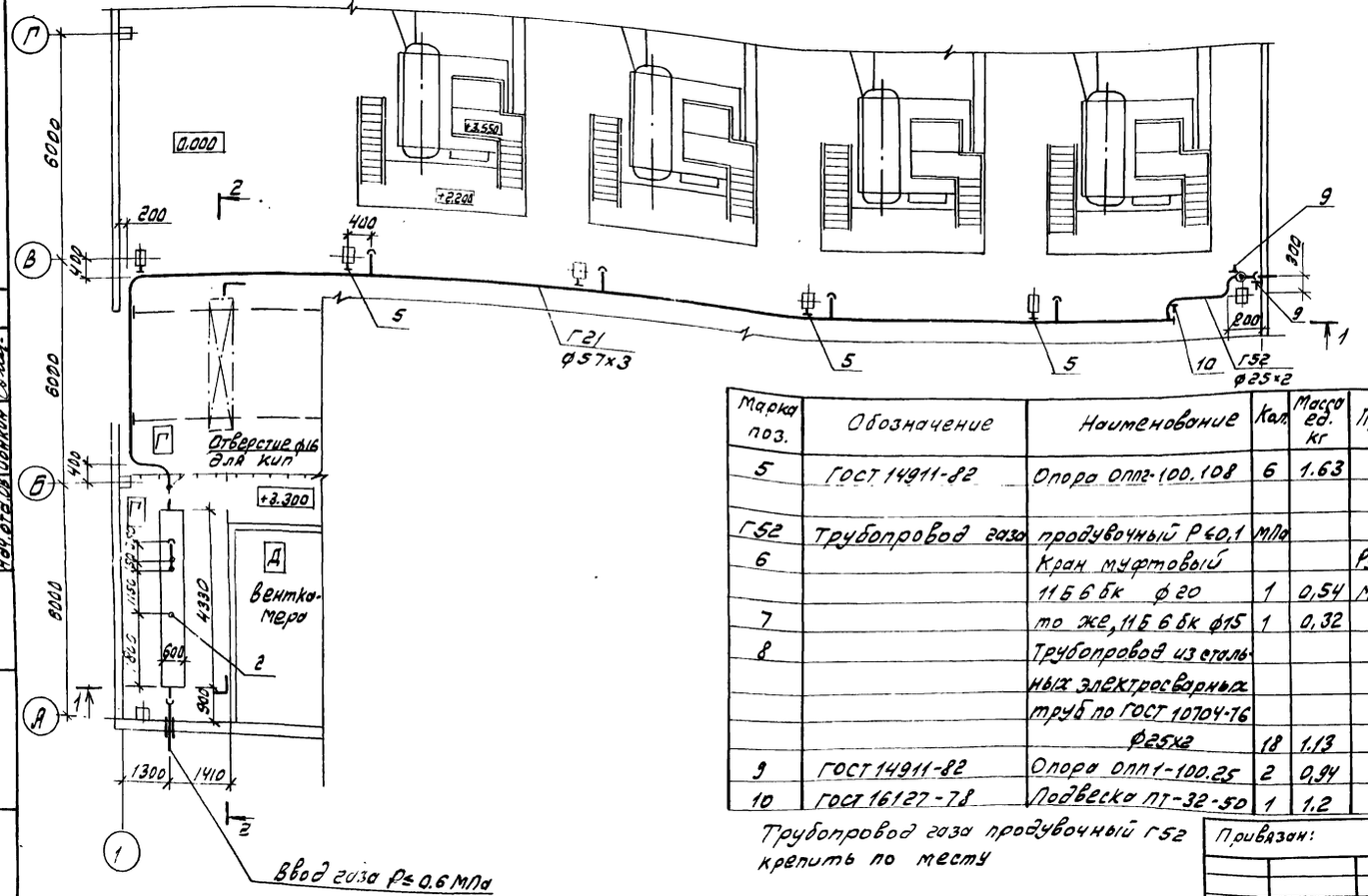

Марка поз.	Обозначение	Наименование	Кол.	Масса ед. кг	Прим.
5	ГОСТ 14911-82	Опора ОПП2-100.108	6	1.63	
Г52	Трубопровод газа	продувочный Р≤0,1	МПа		
6		Кран муфтовый			Ру 1
		11Б 6 бк ф 20	1	0,54	МПа
7		то же, 11Б 6 бк ф15	1	0,32	
8		Трубопровод из стальных электросварных труб по ГОСТ 10704-76 ф25х2	18	1.13	
9	ГОСТ 14911-82	Опора ОПП1-100.25	2	0,94	
10	ГОСТ 16127-78	Подвеска ПТ-32-50	1	1.2	

Трубопровод газа продувочный Г52 крепить по месту

Марка поз.	Обозначение	Наименование	Кол.	Масса ед. кг	Прим.
Г31	Трубопровод газа	Р≤0.6 МПа			
1		Трубопровод из стальных электросварных труб по ГОСТ 10704-76 ф 57х3	1.5	4.00	
Г53	Трубопровод газа продувочный от ГРУ Р≤0,6 МПа				
2		Трубопровод из стальных электросварных труб по ГОСТ 10704-76 ф 57х3	10	4.00	
3		То же, по ГОСТ 10704-76 ф25х2	6	1.13	
Г21	Трубопровод газа	Р≤0,1 МПа			
4		Трубопровод из стальных электросварных труб по ГОСТ 10704-76 ф 108х3	33	7.77	

ТП 903-1-260.88 ГС

ГИП	Гусева		
Нач. отд.	Лепендин		19.02.84
Н. контр.	Клоков		
Гл. спец.	Портной		
Рук. гр.	Клоков		
Вед. инж.	Плинер		
Инж.	Соболева		

Привязан:

Инв. №

Котельная с 4 котлами ДЕ-4-14 ГМ. Здание из сборных железобетонных конструкций.

Общекотельные трубопроводы газа. План. Разрезы 1-1, 2-2. Спецификация.

Стадия	Лист	Листов
Р	3	

ГПИ Горьковский Сантехпроект

Копировал: 23108-05 17 Формат А2

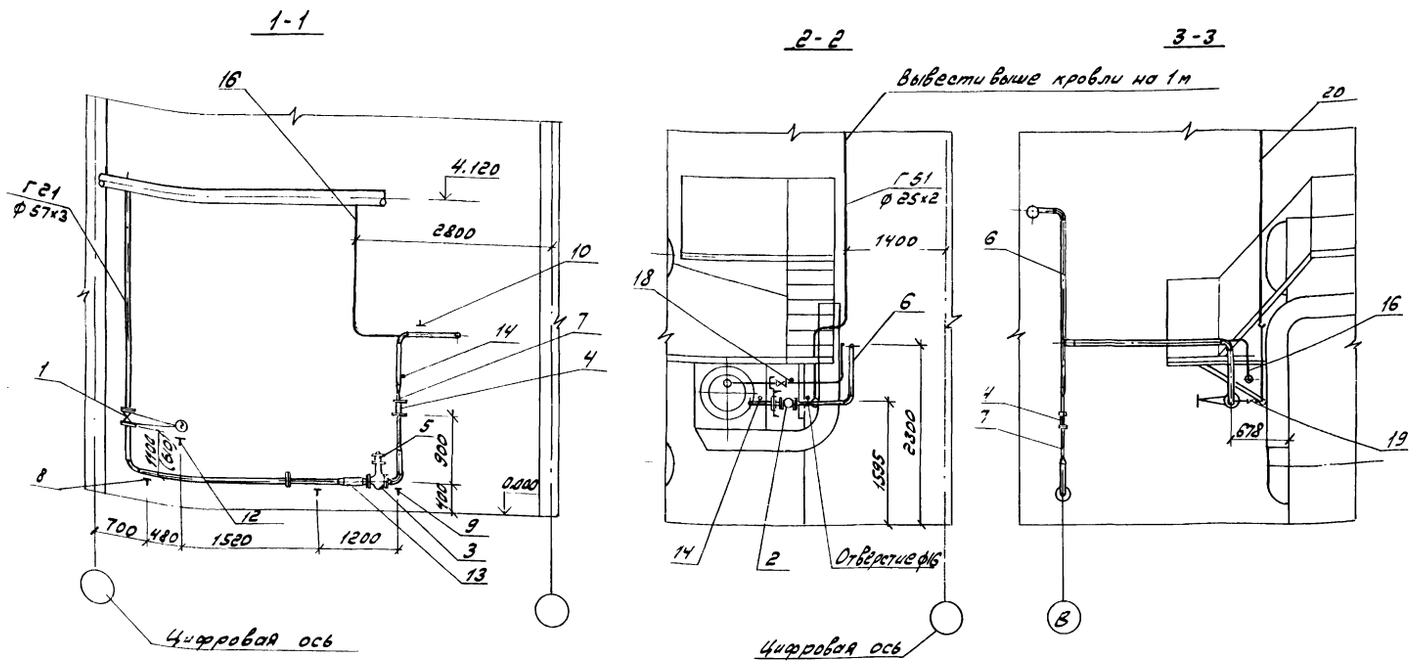

ПЛАН

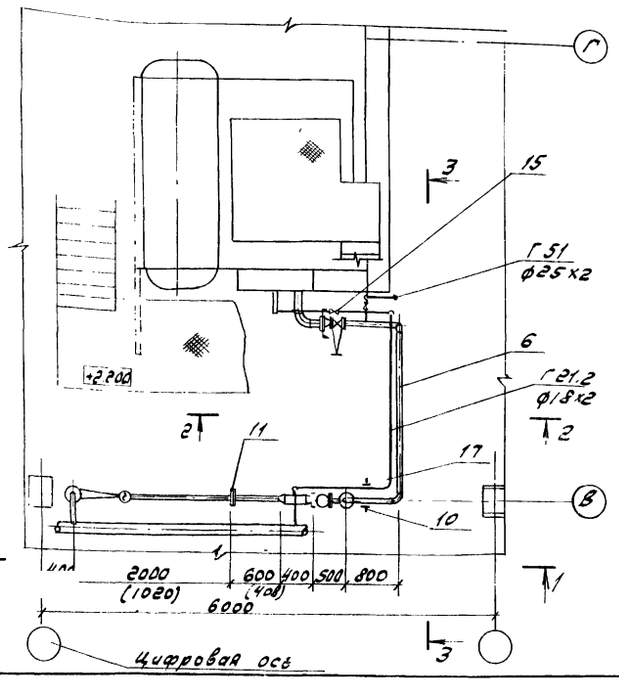

Марка поз.	Обозначение	Наименование	Кол.	Масса ед., кг	Прим.
Г51	Трубопровод газа	продувочный Р=25 кПа			
19		Кран муфтовый			Ру1
		11Б 6бк ф20	1	0,54	мПа
20		Трубопровод из			
		стальных электро-			
		сварных труб по			
		ГОСТ 10704-76			
		ф25х2	9	1.13	

1. Трубопровод к ЗЗУ и трубопровод газа продувочный крепить по месту
3. На размерах привязки измерительной диафрагмы в скобках указаны расчетные минимальные длины прямых участков при модуле диафрагмы m = 0,4.

Марка поз.	Обозначение	Наименование	Кол.	Масса ед. кг	Прим.
Г21	Трубопровод газа	Р ≤ 0,1 МПа			
1		Задвижка клиновая			Ру1.6
		с выдвижным шпин-			МПа
		делем с электропри-			(16 кгс/см²)
		водом ЗКЛПЭ-16			
		(30с941нж) ф50	1	93	
2		Задвижка клиновая			Ру1.6
		с выдвижным шпин-			МПа
		делем фланцевая			(16 кгс/см²)
		30с41нж1 ф50	1	25	
3		Клапан предохрани-			Рр1.2
		тельный малогабарит-			МПа
		ный ПКН-50	1	31.3	(12 кгс/см²)
4	ТУ 25-02-161377-76	Заслонка регулиру-			
		ющая малого сечения			
		ЗМС-40	1	4.2	
5	Серия 5.905-10 в.2	Установка электро-			
	ал.2 черт УГП 26.0500СБ	магнита на ПКН-50	1	1.2	
6		Трубопровод из			
		стальных электросвар-			
		ных труб по ГОСТ			
		10704-76 ф57х3	14	4.00	
7		То же, ГОСТ 10704-76			
		ф45х2	0,5	2,12	
8	ГОСТ 14911-82	Опора ОПП2-100.57	2	1.24	
9	ГОСТ 34266-75	Опора отвода Дн57-01	1	0,7	
10	ГОСТ 16127-78	Подвеска ПТ-57-200	1	1.4	
11	01 ОСТ 34-42-756-85	Фланцевое соединение Дн50	1	4.88	
12	ГОСТ 8509-72	Уголок 50х50х3, м	4	2,32	
13	29 ЗКЧ-4-75	Закладная конструкция	1		
14	ЗКЧ-45-70	Закладная конструкция	1	0,23	
Г21.2	Трубопровод газа	ЗЗУ Р ≤ 0,1 МПа			
15		кран муфтовый			Ру1
		11Б 6бк ф15	1	0,32	МПа
16		Трубопровод из сталь-			(10 кгс/см²)
		ных электросварных			
		труб по ГОСТ 10704-76			
		ф18х2, м	7	0,497	
17	ГОСТ 16127-78	Подвеска ПТ-32-50	1	1,2	
18	ЗКЧ-45-70	Закладная конструкция	1	0,23	

ТП 903-1-260.88 ГС

Привязан:

Инв. №

ГИП	Гусева		
Нач.отд.	Лепендин		18.02.88
Н.контр.	Клоков		
Гл.спец.	Портной		
Рук. гр.	Клоков		
Вед.инж.	Плинер		
Инж.	Соболева		

Котельная с 4 котлами ДЕ-4-14ГМ. Здание из сборных железобетонных конструкций

Трубопроводы газа котлоагрегата. План. Разрезы 1-1, 2-2, 3-3. Спецификация.

Стадия	Лист	Листов
Р	4	

ГПИ Горьковский Сантехпроект

Копировал: [signature] - 23108-05 (18) Формат А2

Альбом 5

gost.e-ecolog.ru