УДК 696.487.1 Группа Е-75

ОТРАСЛЕВОЙ СТАНДАРТ

ОСТ 1 00739-74

ЭЛЕКТРОКИПЯТИЛЬНИК
Технические условия

На 8 страницах

Взамен 901АТ

Проверено в 1982 г.

Распоряжением Министерства от 26 ноября 1974 г. № 087-16

срок введения установлен с 1 июля 1975 г.

Несоблюдение стандарта преследуется по закону

Настоящий стандарт распространяется на электрокипятильник, предназначенный для кипячения воды и сохранения ее в горячем состоянии, устанавливаемый на самолетах и вертолетах гражданской авиации в качестве съемного буфетно-кухонного оборудования.

Общие технические условия - по ОСТ 1 00677-74.

Издание официальное ГР 3835 от 11.12.74 Перепечатка воспрещена

Лит.изм. 1 2
№ изв. 8634 10386
Инв. № дубликата 2083
Инв. № подлинника

gost.e-ecolog.ru

1. ОСНОВНЫЕ ПАРАМЕТРЫ И РАЗМЕРЫ

1.1. Основные параметры электрокипятильников должны соответствовать указанным в табл. 1.

Таблица 1

Наименование параметров	Нормы для исполнений	
	1	2
Напряжение питания трехфазного переменного тока, В	200^{+7}_{-13}	–
Напряжение питания постоянного тока, В	–	$27^{+2,4}_{-3,0}$
Напряжение цепи управления, В	$27^{+2,4}_{-3,0}$	
Потребляемая мощность, кВт, не более	2,0	
Полезный объем, л, не менее	7,5	
Минимальный объем кипячения воды, л	1,5	

1.2. Режим работы – длительный.

1.3. Основные размеры электрокипятильника должны соответствовать указанным на чертеже.

1.4. Неуказанные предельные отклонения размеров, формы и расположения поверхностей – по ОСТ 1 00022-80.

Инв № дубликата 2093
Инв № подлинника
Лит изм 1 8634
№ изв

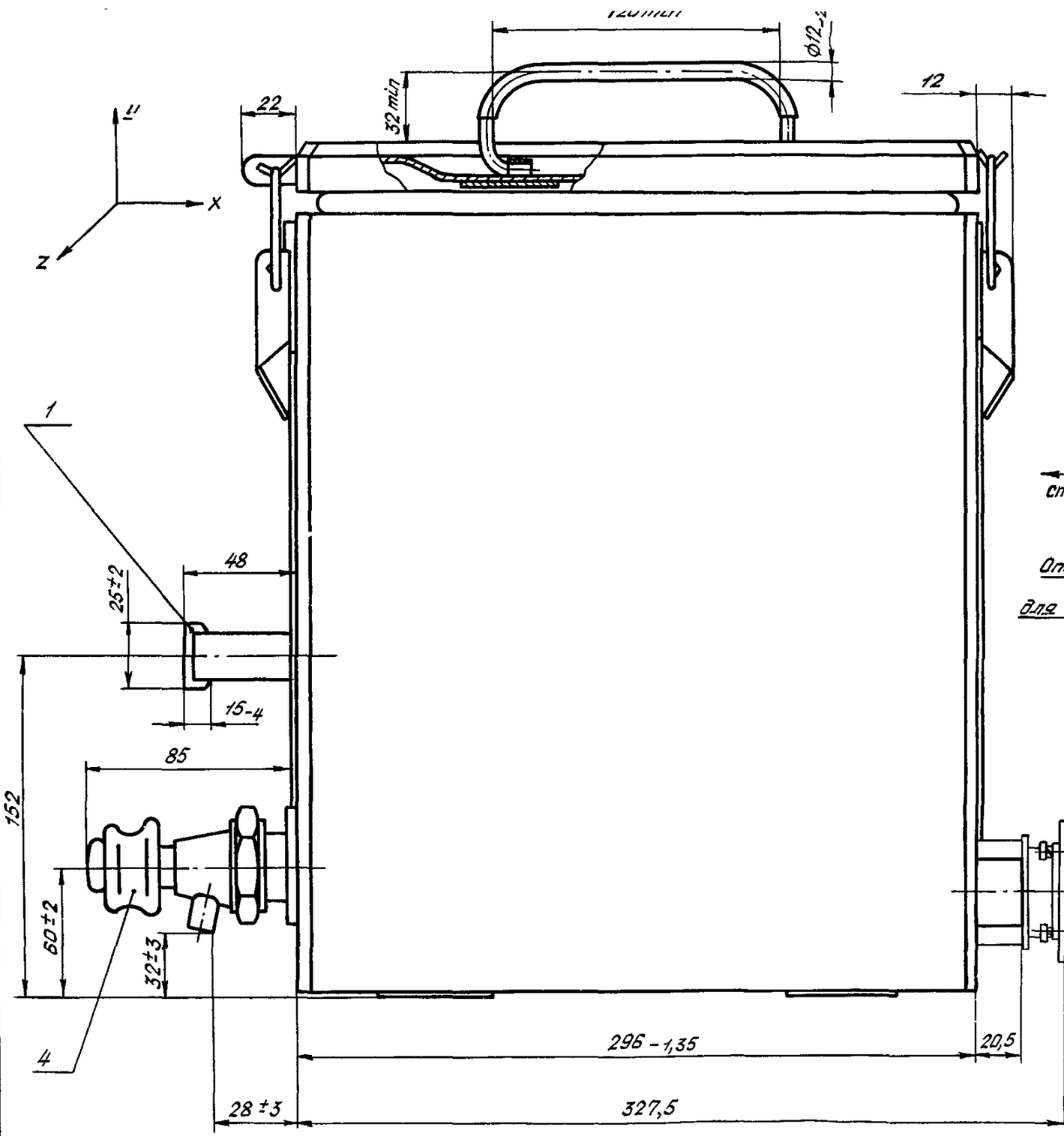

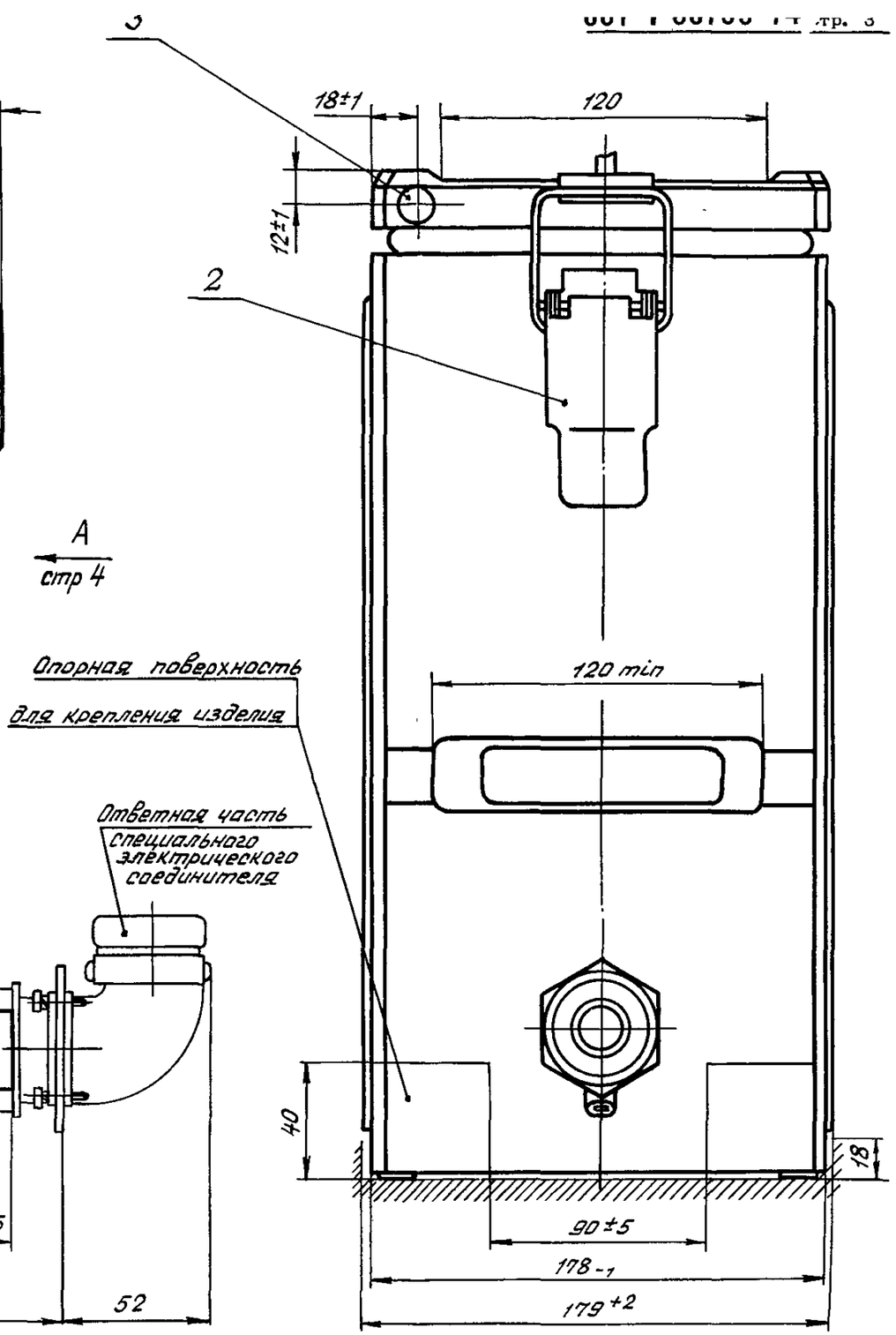

1 – ручка; 2 – замок; 3 – сигнализатор закипания; 4 – кран

Инв № дубликата | Инв № подлинника | 2083 | Лит изм | № изв

Вид А стр. 3

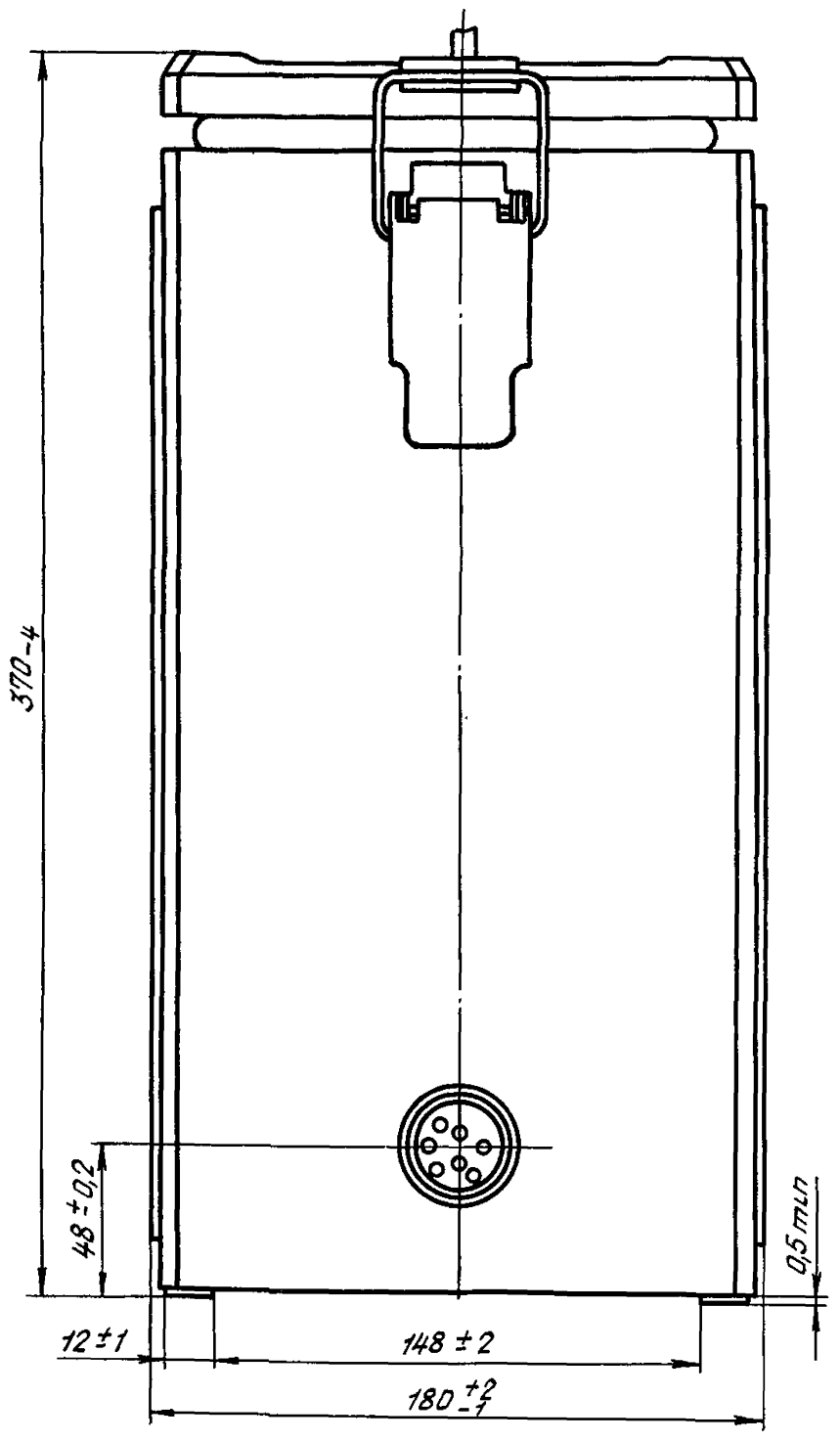

Инв № дубликата
Инв № подлинника
2083
Лит изм
№ изв

2. ТЕХНИЧЕСКИЕ ТРЕБОВАНИЯ

2.1. Электрокипятильник должен изготовляться в соответствии с требованиями настоящего стандарта по рабочим чертежам, утвержденным в установленном порядке.

2.2. Электрокипятильник должен быть работоспособным при температуре окружающего воздуха от плюс 5 до плюс 60 °С.

2.3. Время закипания полезного объема воды с начальной температурой не ниже плюс 6 °С при номинальном напряжении питания и нормальных климатических условиях должно быть не более 40 мин.

2.4. Электрокипятильник с полезным объемом воды, доведенной при номинальном напряжении питания и нормальных климатических условиях до кипения, в обесточенном состоянии не должен снижать температуру воды ниже плюс 75 °С в течение 3 ч.

2.5. Электрокипятильник в обесточенном состоянии с полезным объемом воды с температурой плюс $(+8^{+2})$ °С должен сохранять воду от замерзания в течение не менее 45 мин при температуре окружающего воздуха до минус 45 °С.

2.6. Конструкция электрокипятильника должна обеспечивать:

– возможность замены рабочего бака с нагревателем;

– защиту при включении без воды;

– возможность ручной или машинной мойки в цехах бортового питания;

– герметичность рабочего объема при закрытой крышке и закрытом пароотводном патрубке;

– выход излишков пара из рабочего объема;

– периодический слив конденсата из межстеночного пространства;

– съем крана без применения специального инструмента и промывку его.

2.7. В конструкции электрокипятильника должны быть предусмотрены:

– съемный самозакрывающийся кран с предохранителем от случайного открывания;

– ручки для переноски и установки в стеллажи;

– клапан для дренажирования межстеночного пространства.

2.8. Масса электрокипятильника должна быть не более 7 кг.

2.9. Подсоединение электрокипятильника к бортовой электрической сети должно осуществляться при помощи специального электрического соединителя. Ответная часть – блочная угловая.

Инв. № дубликата | 2083
Инв. № подлинника
Лит изм. | 2
№ изв. | 10386

2.10. Ответная часть специального электрического соединителя (розетка) может входить в комплект электрокипятильника только по заказу потребителя.

2.11. Крепление ответной части специального электрического соединителя на объекте должно быть плавающее для обеспечения надежной стыковки электрокипятильника с бортовой электрической сетью.

2.12. Вырез в переборке буфета-кухни и установочные размеры крепления ответной части специального электрического соединителя приведены в обязательном приложении 1 к настоящему стандарту.

2.13. Пример крепления специального электрического соединителя с переборкой, номера и назначение контактов приведены в справочном приложении 2 к настоящему стандарту.

Пример записи в технической документации электрокипятильника исполнения 1:

Электрокипятильник 1 - ОСТ 1 00739-74

Инв № дубликата | 2083
Инв № подлинника
Лит изм | 1
№ изв. | 8634

ПРИЛОЖЕНИЕ 1
Обязательное

Вырез в переборке буфета-кухни и установочные размеры крепления ответной части специального электрического соединителя

1. Вырез в переборке под специальный электрический соединитель приведен на черт. 1.

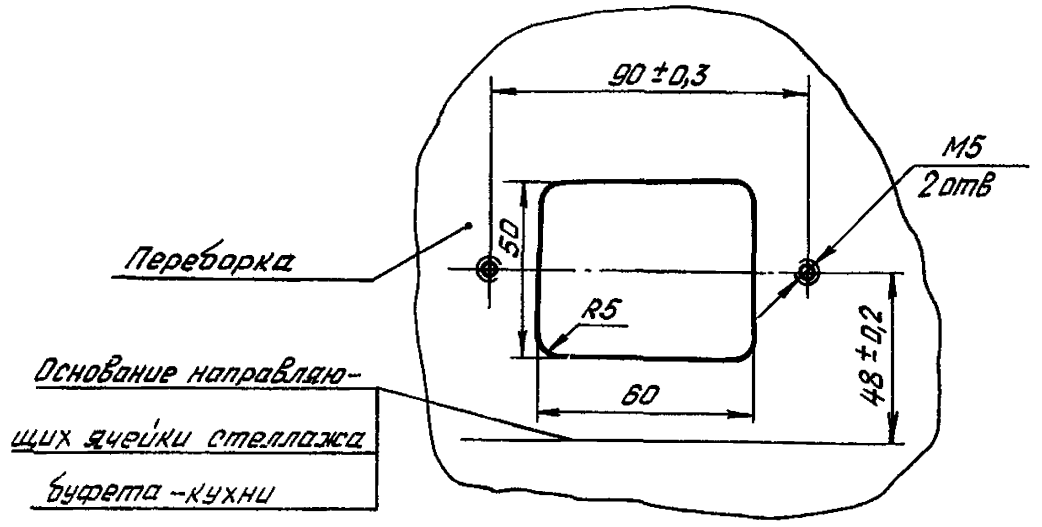

Черт. 1

2. Установочные размеры крепления ответной части специального электрического соединителя приведены на черт. 2.

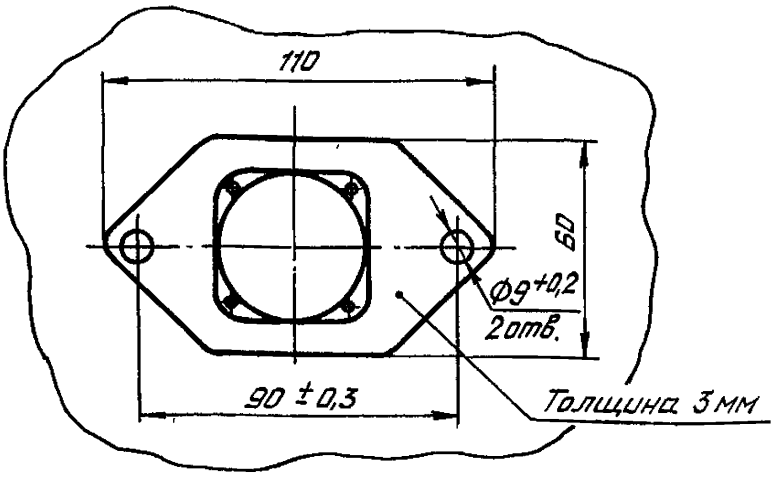

Черт. 2

Инв № дубликата
Инв № подлинника
2083
Лист изм
№ изв
1
8634

ПРИЛОЖЕНИЕ 2
Справочное

Пример крепления специального электрического соединителя с переборкой, номера и назначение контактов

1. Пример крепления специального электрического соединителя с переборкой приведен на чертеже.

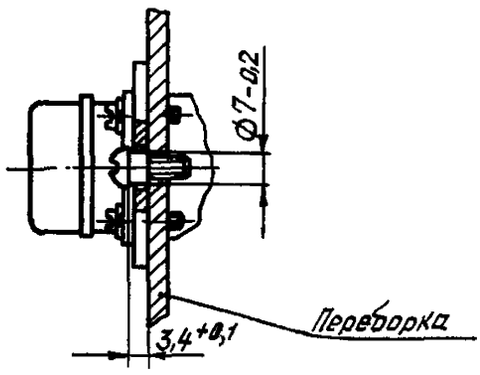

2. Номера и назначение контактов специального электрического соединителя указаны в таблице.

Специальный электрический соединитель (ответная часть)	Электрическая система	Номера контактов специального электрического соединителя	Примечание
Специальный (2РТТ32БУН8Г14 – с монтажной планкой и ловителем)	Трехфазная	1, 2, 3	Фазы А, В, С
		4	Корпус электрокипятильника (контакт 4)
		5	В системе без нейтрали контакт 5 обесточен
		6, 7	–
Специальный	Постоянный ток	1	Контактный штырь Ø 4,5 мм
		2	Контактный штырь Ø 2,5 мм
		3	
		4	Контактный штырь Ø 4,5 мм

Примечание. Диаметры отверстий под впайку проводов для ответной части специального электрического соединителя постоянного тока: для контактов 1 и 4 – Ø 6,0 мм; для контактов 2 и 3 – Ø 2,7 мм.

Лит изм 1
№ изв 8634
в № дубликата 2083
в № подлинника
gost.e-ecolog.ru