ГОСУДАРСТВЕННЫЙ КОМИТЕТ СОВЕТА МИНИСТРОВ СССР ПО ДЕЛАМ СТРОИТЕЛЬСТВА
/ ГОССТРОЙ СССР /

ТИПОВЫЕ КОНСТРУКЦИИ И ДЕТАЛИ ЗДАНИЙ И СООРУЖЕНИЙ

Серия 1.494-2

УНИФИЦИРОВАННЫЕ ВОЗДУШНО-ТЕПЛОВЫЕ ЗАВЕСЫ В ПРОМЫШЛЕННЫХ ЗДАНИЯХ

ВЫПУСК 3

АГРЕГАТ ТИПА А-5 С ЦЕНТРОБЕЖНЫМ ВЕНТИЛЯТОРОМ ДЛЯ ТЕХНОЛОГИЧЕСКИХ ПРОЕМОВ

РАБОЧИЕ ЧЕРТЕЖИ

12306
Цена 1-98

gost.e-ecolog.ru

ГОСУДАРСТВЕННЫЙ КОМИТЕТ СОВЕТА МИНИСТРОВ СССР ПО ДЕЛАМ СТРОИТЕЛЬСТВА
/ ГОССТРОЙ СССР /

ТИПОВЫЕ КОНСТРУКЦИИ И ДЕТАЛИ ЗДАНИЙ И СООРУЖЕНИЙ

Серия 1.494-2

УНИФИЦИРОВАННЫЕ ВОЗДУШНО-ТЕПЛОВЫЕ ЗАВЕСЫ В ПРОМЫШЛЕННЫХ ЗДАНИЯХ

ВЫПУСК 3

АГРЕГАТ ТИПА А-5 С ЦЕНТРОБЕЖНЫМ ВЕНТИЛЯТОРОМ ДЛЯ ТЕХНОЛОГИЧЕСКИХ ПРОЕМОВ

РАБОЧИЕ ЧЕРТЕЖИ

РАЗРАБОТАНЫ
ЦНИИПРОМЗДАНИЙ

Зам. директора института по научной работе — В. ПРОХОРОВ
Рук. отдела сантехники — О. ГЕССЛЕР
Гл. инженер проекта — И. СМИРНОВ

УТВЕРЖДЕНЫ
И ВВЕДЕНЫ В ДЕЙСТВИЕ
ГЛАВПРОМСТРОЙПРОЕКТОМ
ГОССТРОЯ СССР

ПРИКАЗОМ №4 ОТ 11 ЯНВАРЯ 1973Г

Наименование	Обозначение	Стр.
Агрегат воздушной завесы с центробежным вентилятором ЦУ-70 №5 (исполнение левое) Документация	А5ц.Л.00.000	4
Агрегат воздушной завесы с центробежным вентилятором ЦУ-70 №5 (исполнение правое). Документация	А5ц.П.00.000	
Агрегат воздушной завесы с центробежным вентилятором ЦУ-70 №5 (исполнение левое) Сборочный чертеж	А5ц.Л.00.000СБ	5
Агрегат воздушной завесы с центробежным вентилятором ЦУ-70 №5 (исполнение правое) Сборочный чертеж	А5ц.П.00.000СБ	6
Агрегат воздушной завесы с центробежным вентилятором ЦУ-70 №5 (исполнение левое) Документация	А5ц.Л.00.000-01	7
Агрегат воздушной завесы с центробежным вентилятором ЦУ-70 №5 (исполнение правое) Документация	А5ц.П.00000-01	
Агрегат воздушной завесы с центробежным вентилятором ЦУ-70 №5 (исполнение левое) Сборочный чертеж	А5ц.Л.00.000-01СБ	8

Серия 1.494-2 Выпуск 3

А5ц.00.000

Изм.	Лист	№ докум.	Подп.	Дата
Рук. отд.	Гесслер			
Инж. пр.	Смирнов			
Инж.	Цветкова			
Исполн.	Кузнецова			
Провер.	Высоцкая			

Содержание

Литера	Лист	Листов
И	1	5

ЦНИИПромзданий г. Москва

Копировал: Стрельцова Формат 11

Наименование	Обозначение	Стр.
Агрегат воздушной завесы с центробежным вентилятором ЦУ-70 №5 (исполнение правое) Сборочный чертеж	А5ц.П.00.000-01СБ	9
Вентиляторный агрегат с центробежным вентилятором ЦУ-70 №5 (исполнение левое) Документация	А5ц.Л.01.000	10
Вентиляторный агрегат с центробежным вентилятором ЦУ-70 №5 (исполнение правое) Документация	А5ц.П.01.000	
Вентиляторный агрегат с центробежным вентилятором ЦУ-70 №5 (исполнение левое) Сборочный чертеж	А5ц.Л.01.000СБ	11
Вентиляторный агрегат с центробежным вентилятором ЦУ-70 №5 (исполнение правое) Сборочный чертеж	А5ц.П.01.000СБ	12
Всасывающий коллектор. Документация	А5ц.01.100	13
Решетка. Документация	А5ц.01.101	
Патрубок. Документация	А5ц.01.200	
Прокладка	А5ц.00.001	
Всасывающий коллектор сборочный чертеж	А5ц.01.100СБ	14
Корпус	А5ц.01.104	
Фланец	А5ц.01.105	
Решетка	А5ц.01.101СБ	

Подп. и дата | Инв. № дубл. | Взам. инв. № | Подп. и дата | Инв. № подл.

Серия 1.494-2 Выпуск 3

А5ц.00.000

Изм.	Лист	№ докум.	Подп.	Дата

Лист 2

Копировал: Стрельцова Формат 11

Наименование	Обозначение	Стр.
Патрубок	А5ц.01.200СБ	15
Стенка	А5ц.01.202	
Стенка боковая	А5ц.01.203	
Фланец	А5ц.01.204	
Хомут	А5ц.01.106	16
Прокладка	А5ц.01.004	
Опорная плита	А5ц.01.001	
Прокладка	А5ц.01.005	
Калориферная секция (исполнение левое) Документация	А5ц.Л.02.000	17
Калориферная секция (исполнение правое) Документация	А5ц.П.02.000	
Каркас калориферной секции (исполнение левое) Документация	А5ц.Л.02.100	
Каркас калориферной секции (исполнение правое) Документация	А5ц.П.02.100	
Калориферная секция (исполнение левое) Сборочный чертеж	А5ц.Л.02.000.СБ	18
Калориферная секция (исполнение правое) Сборочный чертеж	А5ц.П.02.000СБ	19
Каркас калориферной секции (исполнение левое) Сборочный чертеж	А5ц.Л.02.100СБ	20
Каркас калориферной секции (исполнение правое) Сборочный чертеж	А5ц.П.02.100СБ	

Серия 1.494-2 Выпуск 3

А5ц.00.000

Изм.	Лист	№ докум.	Подп.	Дата

Лист 3

Наименование	Обозначение	Стр.
Стойка	А5ц.02.102	21
Уголок	А5ц.02.103	
Уголок	А5ц.П02.104	
Уголок	А5ц.Л.02.104	
Уголок	А5ц.02.105	22
Уголок	А5ц.П.02.106	
Уголок	А5ц.Л.02.106	
Лопатка регулирующая. Документация	А5ц.02.200	
Лопатка регулирующая (Сборочный чертеж)	А5ц.02.200СБ	23
Лист	А5ц.02.203	
Ось	А5ц.02.201	
Ось	А5ц.02.202	
Щиток	А5ц.02.008	24
Стенка задняя (исполнение левое)	А5ц.Л.02.002	
Стенка задняя (исполнение правое)	А5ц.П.02.002	
Лист	А5ц.02.004	
Уголок	А5ц.02.107	25
Планка	А5ц.02.005	
Перо крайнее	А5ц.02.006	
Перо среднее	А5ц.02.007	
Секция раздаточного короба. Документация	А5ц.03.000	26
Каркас секции раздаточного короба. Документация	А5ц.03.100	
Каркас секции раздаточного короба. Сборочный чертеж	А5ц.03.100СБ	

Подп. и дата | Инв. № дубл. | Взам. инв. № | Подп. и дата | Инв. № подл.

А5ц.00.000

Изм.	Лист	№ докум.	Подп.	Дата

Лист 4

Наименование	Обозначение	Стр.
Секция раздаточного коробо	А5Ц.03.000СБ	27
(Сборочный чертёж)		
Промежуточная секция	А5Ц.П.02.000-01	28
(Исполнение правое). Документация		
Промежуточная секция	А5Ц.П. 02.000-01	28
(Исполнение левое). Документация		
Каркас промежуточной секции	А5Ц.П02.100-01	28
(Исполнение правое) Документация		
Каркас промежуточной секции	А5Ц.П.02.100-01	28
(Исполнение левое) Документация		
Промежуточная секция	А5Ц.П.02.000-01СБ	29
(Исполнение левое) Сборочный чертеж		
Промежуточная секция	А5Ц.П.02.000-01 СБ	29
(Исполнение правое) Сборочный чертеж		
Каркас промежуточной секции	А5Ц.П.02.100-01СБ	30
(Исполнение левое) Сборочный чертёж		
Каркас промежуточной секции	А5Ц.П.02.100-01СБ	30
(Исполнение правое) Сборочный чертёж		
Стенка задняя	А5Ц.03.003	31
Лист	А5Ц.03.004	31
Стенка задняя (Исполнение левое)	А5Ц.П.02.002-01	31
Стенка задняя (Исполнение правое	А5Ц.П.02.002-01	31

Формат	Зона	Поз.	Обозначение	Наименование	Кол.	Примеч.
				Документация		
А2			А5ЦЛ. 00.000 СБ	Сборочный чертёж		
				Сборочные единицы		
А2		1	А5ЦЛ. 01.000	Вентиляторный агрегат с центробежным вентилятором Ц4-70 №5 (исполнение левое)	1	
А2		2	А5ЦЛ. 02.000	Калориферная секция (исполнение левое)	1	
А2		3	А5Ц. 03.000	Секция раздаточного короба	2	

Инв. № подл. | Подп. и дата | Взам. инв. № | Инв. № дубл. | Подп. и дата

Серия 1.494-2 Выпуск 3

А5ЦЛ. 00.000

Изм.	Лист	N докум.	Подп.	Дата
Рук. отд.	Гесслер			
Гл. инж. пр.	Смирнов			
Ст. инж.	Цветкова			
Испол.	Кузнецова			
Провер.	Высоцкая			

Агрегат воздушной завесы с центробежным вентилятором Ц4-70 №5 (исполнение левое)

Литера	Лист	Листов
У	1	2

ЦНИИпромзданий г. Москва

Копировал Формат: А4

Формат	Зона	Поз.	Обозначение	Наименование	Кол.	Примеч.
				Детали		
А4		4	А5Ц. 30.001	Прокладка	3	
				Стандартные изделия		
		5		Болт М8×20; ГОСТ 7798-70	70	1,2 кг
		6		Гайка М8; ГОСТ 5915-70	70	0,4 кг

Инв. № подл. | Подп. и дата | Взам. инв. № | Инв. № дубл. | Подп. и дата

А5ЦЛ. 00.000 Лист 2

Изм. Лист N докум. Подп. Дата

Копировал Формат: А4

Формат	Зона	Поз.	Обозначение	Наименование	Кол.	Примеч.
				Документация		
А2			А5ЦЛ. 00.000 СБ	Сборочный чертёж		
				Сборочные единицы		
А2		1	А5ЦЛ. 01.000	Вентиляторный агрегат с центробежным вентилятором Ц4-70 №5 (исполнение правое)	1	
А2		2	А5ЦЛ. 02.000	Калориферная секция (исполнение правое)	1	
А2		3	А5Ц. 03.000	Секция раздаточного короба	2	

Инв. № подл. | Подп. и дата | Взам. инв. № | Инв. № дубл. | Подп. и дата

Серия 1.494-2 Выпуск 3

А5ЦЛ. 00.000

Изм.	Лист	N докум.	Подп.	Дата
Рук. отд.	Гесслер			
Гл. инж. пр.	Смирнов			
Ст. инж.	Цветкова			

Агрегат воздушной завесы с центробежным вентилятором Ц4-70 №5 (исполнение правое)

Литера	Лист	Листов
У	1	2

ЦНИИпромзданий г. Москва

Копировал Формат: А4

Формат	Зона	Поз.	Обозначение	Наименование	Кол.	Примеч.
				Детали		
А4		4	А5Ц. 00.001	Прокладка	3	
				Стандартные изделия		
		5		Болт М8×20; ГОСТ 7798-70	70	1,2 кг
		6		Гайка М8; ГОСТ 5915-70	70	0,4 кг

Инв. № подл. | Подп. и дата | Взам. инв. № | Инв. № дубл. | Подп. и дата

А5ЦЛ. 00.000 Лист 2

Изм. Лист N докум. Подп. Дата

Копировал Формат: А4

Вид А

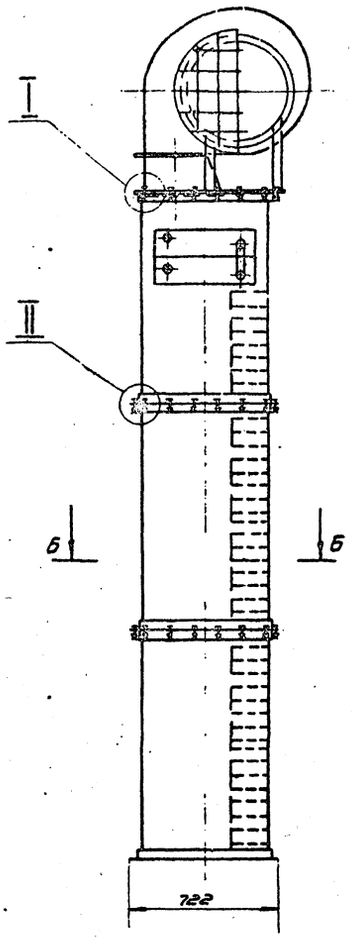

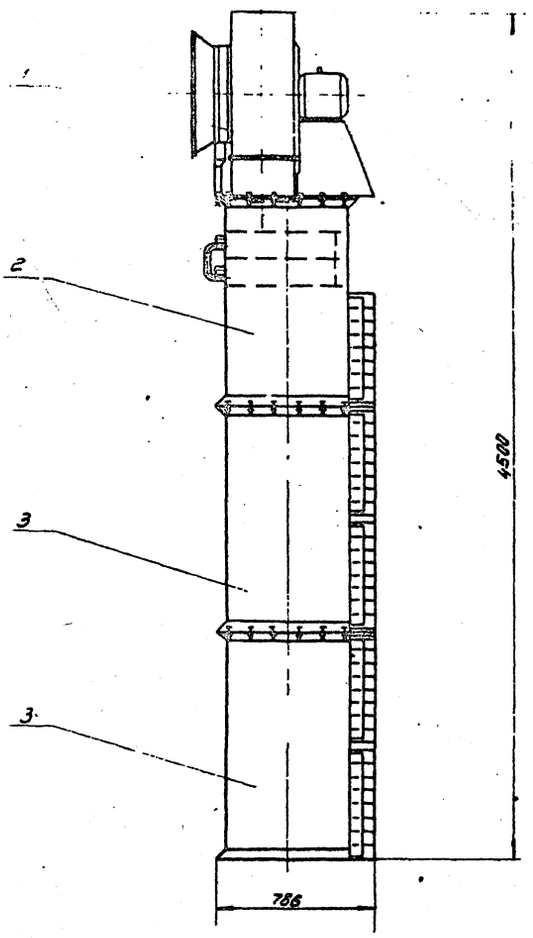

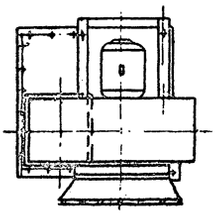

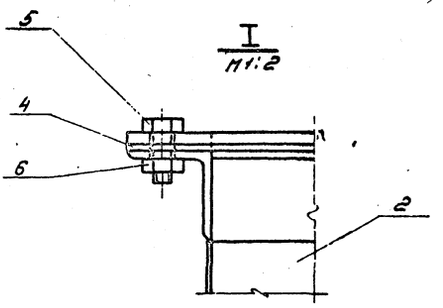

Б - Б

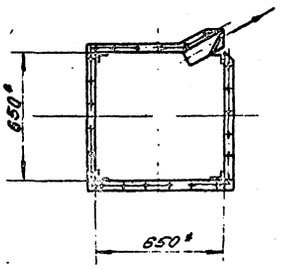

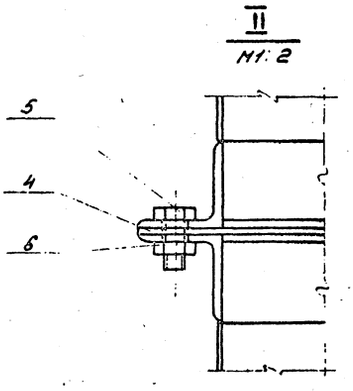

* Размеры для справок

| | | |

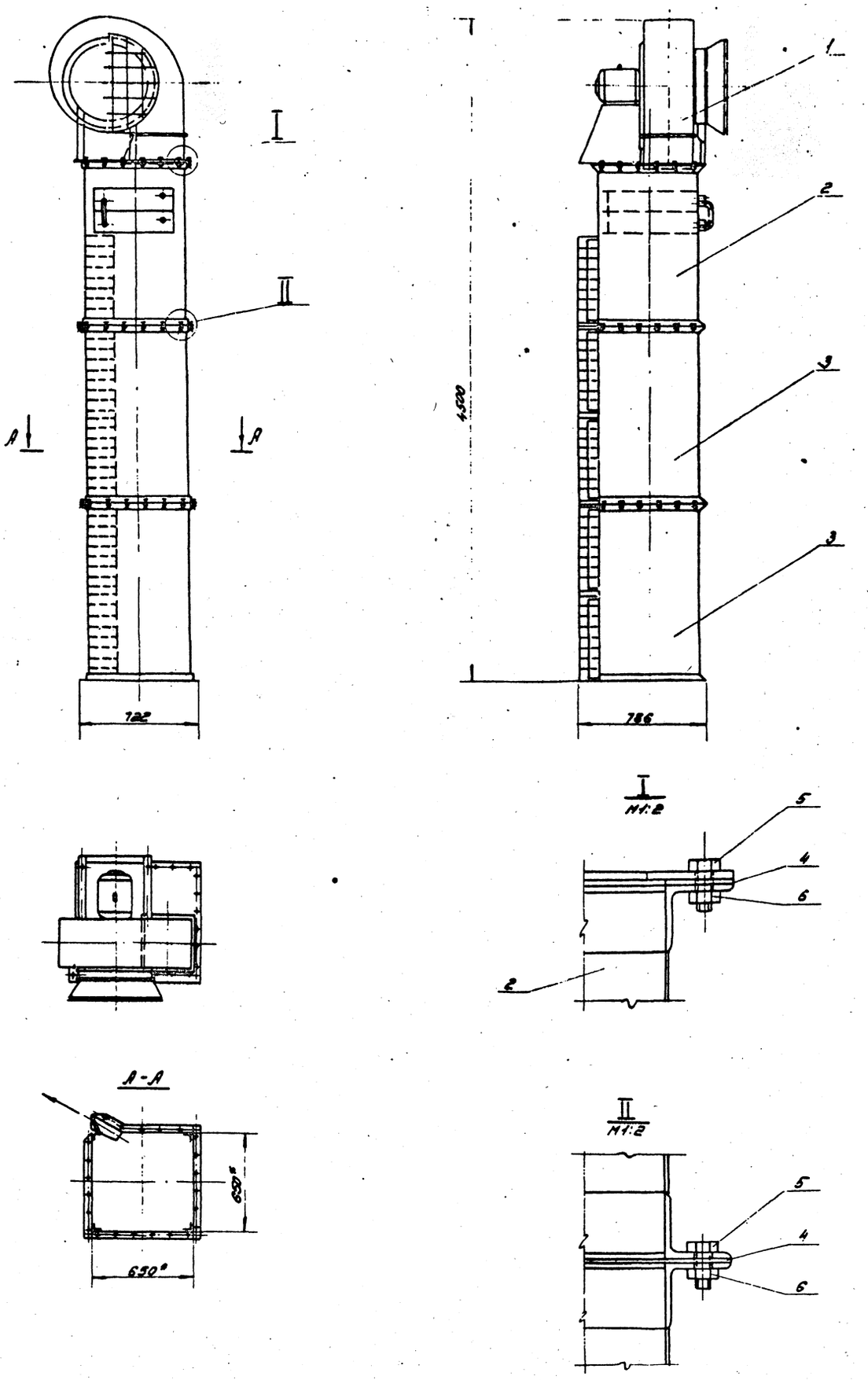

* Размеры для справок

Изм	Лист	№ докум	Подп	Дата	Серия 1.494-2 Выпуск 3
Рук. отд		Гесслер			А5Ц.П.00 000.СБ
Гл. инж. пр		Смирнов			Агрегат воздушной завесы с центробежным вентилятором Ц4-70 №5 (исполнение правое) Сборочный чертеж
Ст. инж		Цветкова			
Исполн.		Федорова			
Провер		Бородкова			

Литера	Масса	Масшт
И	425	1.25

Лист | Листов 1

ЦНИИпромзданий г. Москва

Формат	Зона	Поз.	Обозначение	Наименование	Кол.	Примеч.
				Документация		
22			АЯЦЛ. 00. 000-01. СБ	Сборочный чертёж		
				Сборочные единицы		
22		1	АЯЦЛ. 01. 000.	Вентиляторный агрегат с центробежным вентилятором Ц4-70 №5 (исполнение левое)	1	
22		2	АЯЦЛ. 02. 000 - 01	Промежуточная секция (исполнение левое)	1	
22		3	АЯЦ. 03. 000.	Секция раздаточного короба	2	

Серия 1.494-2 Выпуск 3

АЯЦЛ. 00. 000-01

Изм.	Лист	N докум.	Подп.	Дата
Рук. отд.		Гесслер		
Гл. инж. пр.		Смирнов		
Ст. инж.		Цветкова		
Исполн.		Кузнецова		
Провер.		Высоцкая		

Агрегат воздушной завесы с центробежным вентилятором Ц4-70 №5 (исполнение левое)

Литера	Лист	Листов
И	1	2

ЦНИИпромзданий г. Москва

Формат	Зона	Поз.	Обозначение	Наименование	Кол.	Примеч.
				Детали		
Н		4	АЯЦ. 00. 001	Прокладка	3	
				Стандартные изделия		
		5		Болт М8×20; ГОСТ 7798-70	70	1,2 кг
		6		Гайка М8; ГОСТ 5915-70	70	0,4 кг

Инв. № подл. | Подп. и дата | Взам. инв. № | Инв. № дубл. | Подп. и дата

АЯЦЛ. 00 000-01

Изм. Лист N докум. Подп. Дата

Лист 2

Формат	Зона	Поз.	Обозначение	Наименование	Кол.	Примеч.
				Документация		
22			АЯЦЛ. 00. 000-01. СБ	Сборочный чертёж		
				Сборочные единицы		
22		1	АЯЦЛ. 01. 000	Вентиляторный агрегат с центробежным вентилятором Ц4-70 №5 (исполнение правое)	1	
22		2	АЯЦЛ. 02. 000-01	Промежуточная секция (исполнение правое)	1	
22		3	АЯЦ. 03. 000	Секция раздаточного короба	2	

Серия 1.494-2 Выпуск 3

АЯЦЛ. 00. 000-01

Изм.	Лист	N докум.	Подп.	Дата
Рук. отд.		Гесслер		
Гл. инж. пр.		Смирнов		
Ст. инж.		Цветкова		
Исполн.		Кузнецова		
Провер.		Высоцкая		

Агрегат воздушной завесы с центробежным вентилятором Ц4-70 №5 (исполнение правое)

Литера	Лист	Листов
И	1	2

ЦНИИпромзданий г. Москва

Формат	Зона	Поз.	Обозначение	Наименование	Кол.	Примеч.
				Детали		
Н		4	АЯЦ. 00. 001	Прокладка	3	
				Стандартные изделия		
		5		Болт М8×20; ГОСТ 7798-70	70	1,2 кг
		6		Гайка М8; ГОСТ 5915-70	70	0,4 кг

Инв. № подл. | Подп. и дата | Взам. инв. № | Инв. № дубл. | Подп. и дата

АЯЦЛ. 00. 000-01

Изм. Лист N докум. Подп. Дата

Лист 2

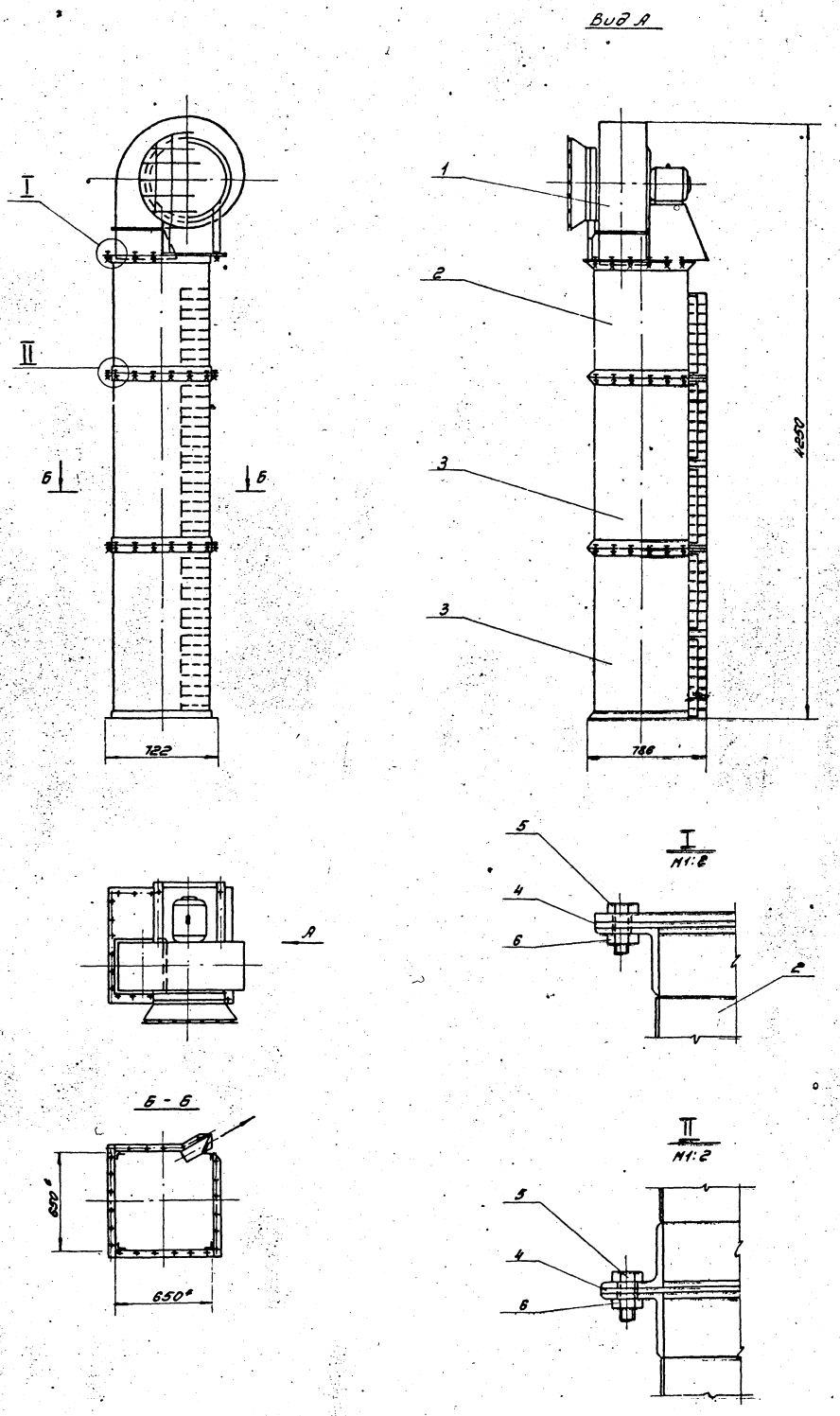

* Размеры для справок

					Серия 1.494-2 Выпуск 3			
					А5ЦЛ.00.000-01СБ			
Изм.	Лист	№ докум.	Подп.	Дата	Агрегат воздушной завесы с центробежным вентилятором Ц4-70 N 6 (исполнение левое) Сборочный чертёж	Литер	Масса	Масшт.
Рук. отд.		Гесслер					327	1:20
Гл. инж. пр.		Смирнов				Лист 1	Листов 1	
Ст. инж.		Цветкова				ЦНИИпромзданий г. Москва		
Исполнит.		Кузнецова						
Провер.		Высоцкая						

Инв. № подл. | Подп. и дата | Взам. инв. № | Инв. № дубл. | Подп. и дата

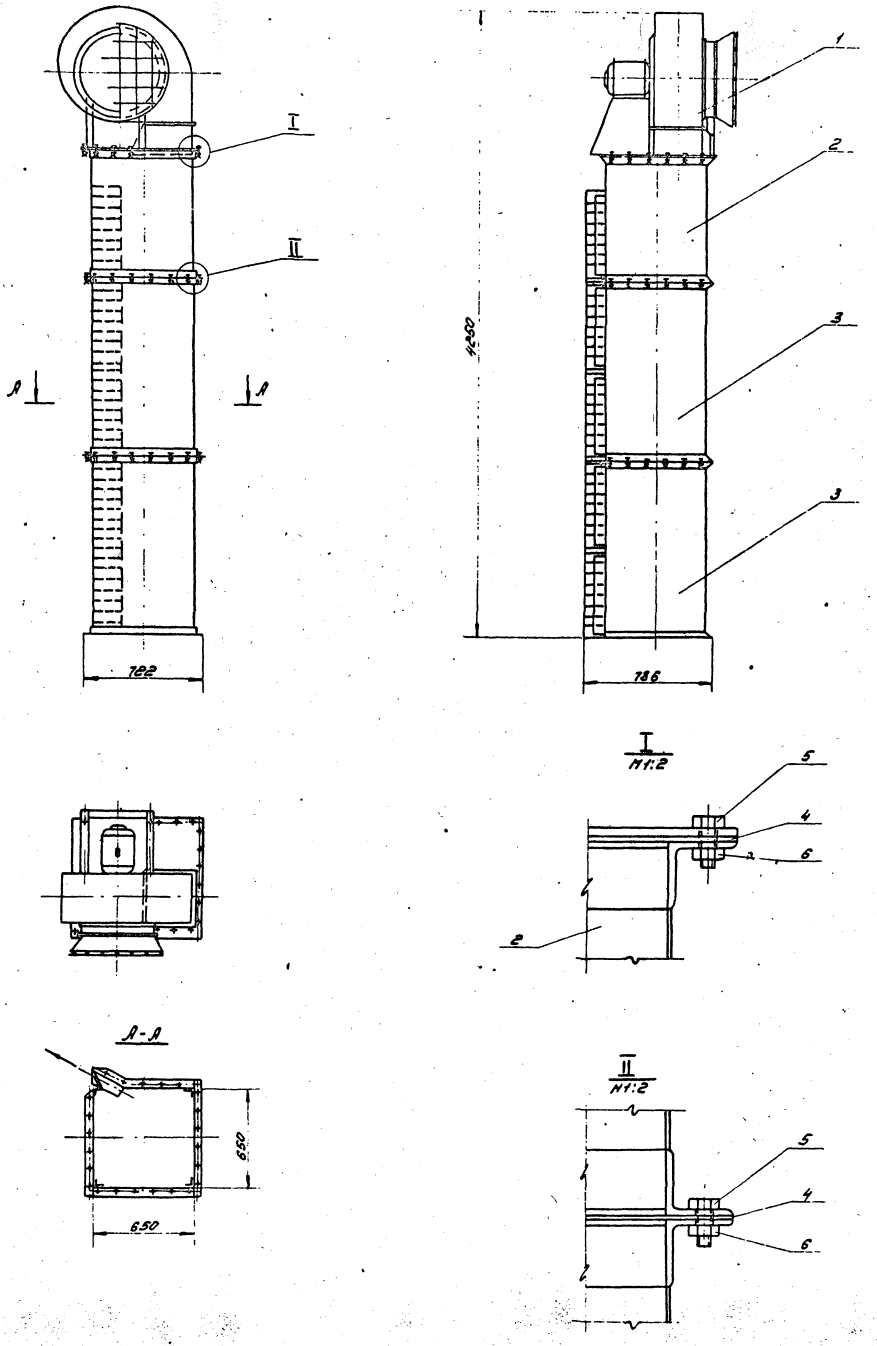

* Размеры для справок

						Серия 1.494-8 Выпуск 3			
						А5ЦП.00.000-01СБ			
Изм.	Лист	№ докум.	Подп.	Дата		Агрегат воздушной завесы с центробежным вентилятором Ц4-70 №5 исполнение правое. Сборочный чертеж	Литера	Масса	Масштаб
Рис. отд.		Гергер					И	327	[illegible]
Гл. инж.		Смирнов					Лист	Листов 1	
Ст. инж.		Цветкова					ЦНИИпромзданий г. Москва		
Исполн.		Кузнецова							
Провер.		Высоцкий							

Инв. № -2110-4

Формат	Зона	Поз.	Обозначение	Наименование	Кол.	Примеч.
				Документация		
22			А5Ц.Л. 01.000СБ	Сборочный чертёж		
				Сборочные единицы		
11		3	А5Ц. 01.100	Всасывающий коллектор	1	
11		4	А5Ц. 01.200	Патрубок	1	
				Детали		
11		5	А5Ц. 01.001	Опорная плита	1	
64		6	А5Ц. 01.002	Прокладка	4	
				Резина листовая технич. 10; 60×90; ГОСТ 7338-65		
64		7	А5Ц. 01.003	Прокладка	1	
				Резина листовая технич. 10 20×1700 мм ГОСТ 7338-65		
11		8	А5Ц. 01.004	Прокладка	1	
11		9	А5Ц. 01.005	Прокладка	1	

Серия 1.494-2 Выпуск 3

А5Ц.Л. 01.000

Изм.	Лист	№ докум.	Подп.	Дата
Рук. отд.	Гесслер			
Ст. инж. пр.	Смирнов			
Ст. инж.	Цветкова			
Исполн.	Кузнецова			
Провер.	Высоцкая			

Вентиляторный агрегат с центробежным вентилятором Ц4-70 №5 (исполнение левое)

Литера	Лист	Листов
И	1	2

ЦНИИ промзданий г. Москва

Инв. № подл. | Подп. и дата | Взам. инв. № | Инв. № дубл. | Подп. и дата

Копировал Формат: 11

Формат	Зона	Поз.	Обозначение	Наименование	Кол.	Примеч.
				Стандартные изделия		
		1		Центробежный вентилятор Ц4-70 №5; схема исполн. 1 с колесом D = 1,05 Dном. Правого вращения	1	118,0 кг
		2		Электродвигатель АОЛ2-21-6; N = 0.8 кВт; n = 930 об/мин.	1	
		10		Болт М6×20 ГОСТ 7798-70	32	0.25 кг
		11		Гайка М6; ГОСТ 5915-62	32	0.1 кг
		12		Болт М10×30 ГОСТ 7798-70,	4	0.12 кг
		13		Гайка М10; ГОСТ 5916-62	4	0.044 кг
				Переменные данные для исполнений		
		2		Электродвигатель АО2-32-4; N = 3.0 кВт; n = 1420 об./мин	1	34,0 кг.

А5Ц.Л. 01.000. Лист 2

Изм. | Лист | № докум. | Подп. | Дата

Копировал Формат: 11

Формат	Зона	Поз.	Обозначение	Наименование	Кол.	Примеч.
				Документация		
22			А5Ц.П. 01.000 СБ	Сборочный чертёж		
				Сборочные единицы		
11		3	А5Ц. 01.100	Всасывающий коллектор	1	
11		4	А5Ц. 01.200	Патрубок	1	
				Детали		
11		5	А5Ц. 01.001	Опорная плита	1	
64		6	А5Ц. 01.002	Прокладка	4	
				Резина листовая технич. 10; 60×90; ГОСТ 7338-65		
64		7	А5Ц. 01.003	Прокладка	1	
				Резина листовая технич. 10; 20×1700 мм ГОСТ 7338-65		
11		8	А5Ц. 01.004	Прокладка	1	
11		9	А5Ц. 01.005.	Прокладка	1	

Серия 1.494-2 Выпуск 3

А5Ц.П. 01.000

Изм.	Лист	№ докум.	Подп.	Дата
Рук. отд.	Гесслер			
Ст. инж. пр.	Смирнов			
Ст. инж.	Цветкова			
Исполн.	Кузнецова			
Провер.	Высоцкая			

Вентиляторный агрегат с центробежным вентилятором Ц4-70 №5 (исполнение правое)

Литера	Лист	Листов
И	1	2

ЦНИИ промзданий г. Москва

Инв. № подл. | Подп. и дата | Взам. инв. № | Инв. № дубл. | Подп. и дата

Копировал Формат: 11

Формат	Зона	Поз.	Обозначение	Наименование	Кол.	Примеч.
				Стандартные изделия		
		1		Центробежный вентилятор Ц4-70 №5; схема исполн. 1; с колесом D = 1.05 Dном. Левого вращен.	1	118,0 кг.
		2		Электродвигатель АОЛ2-21-6; N = 0.8 кВт; n = 930 об/мин;	1	
		10		Болт М6×20 ГОСТ 7798-70	32	0.25 кг
		11		Гайка М6; ГОСТ 5915-70	32	0.1 кг
		12		Болт М10×30 ГОСТ 7798-70;	4	0.12 кг
		13		Гайка М10; ГОСТ 5915-70	4	0.044 кг
				Переменные данные для исполнений.		
		2		Электродвигатель АО2-32-4; N = 3.0 кВт; n = 1420 об/мин	1	34,0 кг

А5Ц.П. 01.000. Лист 2

Изм. | Лист | № докум. | Подп. | Дата

12306 11

Копировал Формат: 11

А5ЦЛ.01.000СБ

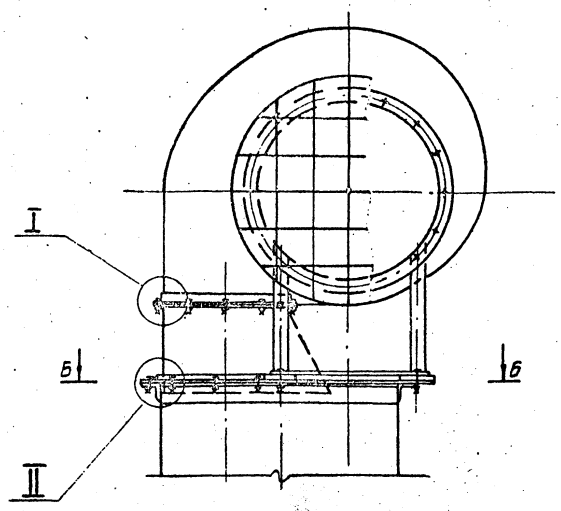

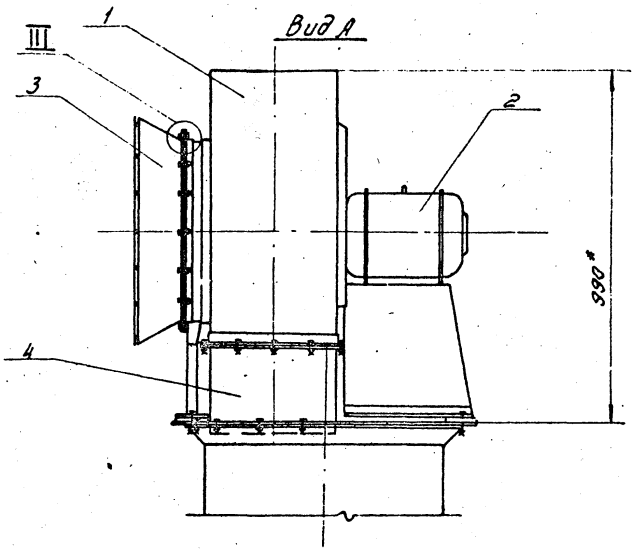

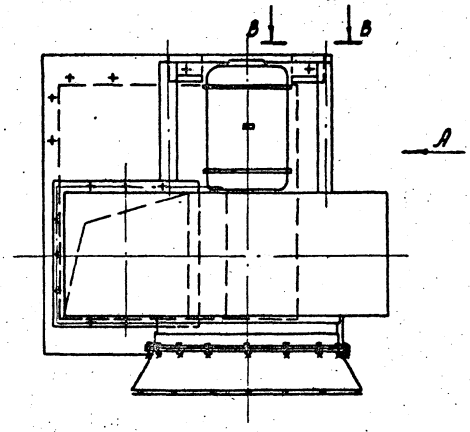

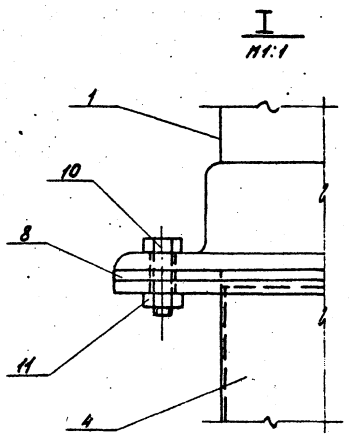

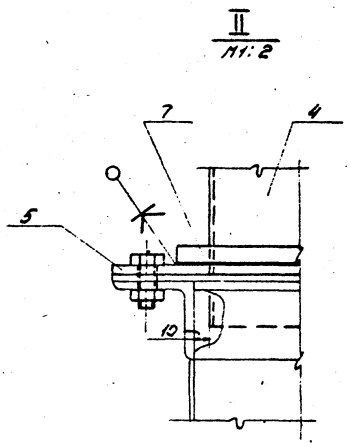

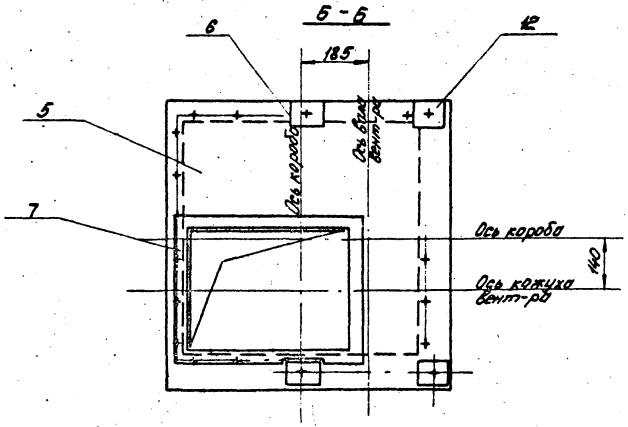

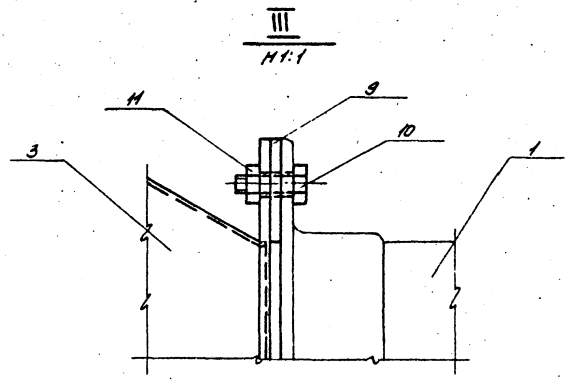

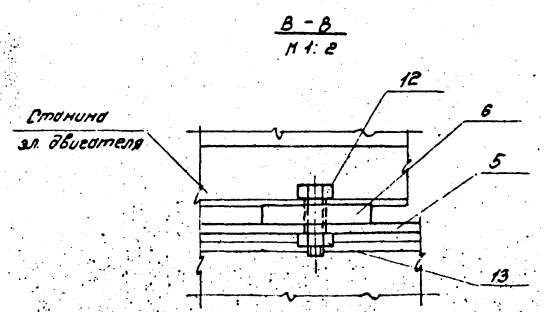

* Размеры для справок

					Серия 1.494-2 Выпуск 3			
					А5ЦЛ.01.000СБ			
Изм.	Лист	N докум.	Подп.	Дата	Вентиляторный агрегат с центробежным вентилятором ЦЯ-70 №5 исполнение левое / Сборочный чертеж	Литера	Масса	Масштаб
Рук. отд.		Гесслер					158	М1:10
Гл. инж. пр.		Смирнов						
Ст. инж.		Цветкова				Лист	Листов 1	
Исполн.		Кузнецова				ЦНИИпромзданий г. Москва		
Пров.		Высоцкая						

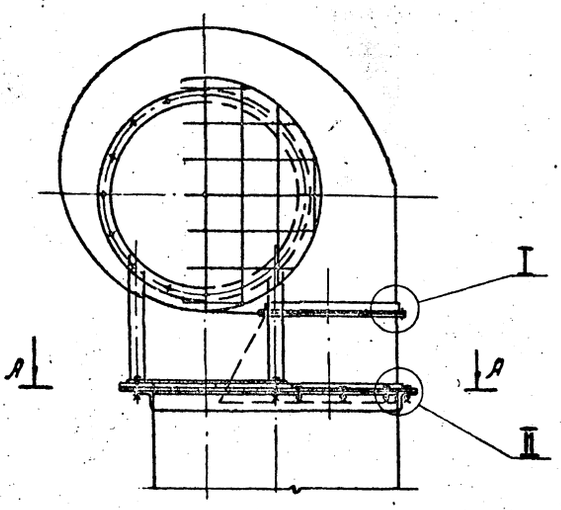

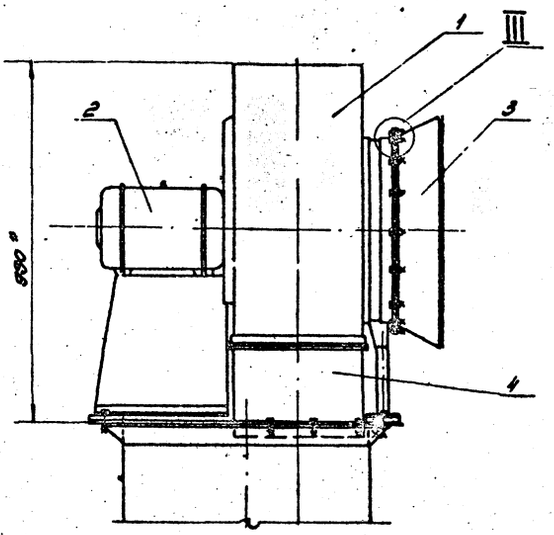

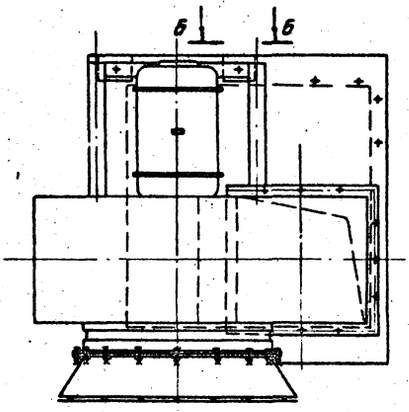

I
М1:1

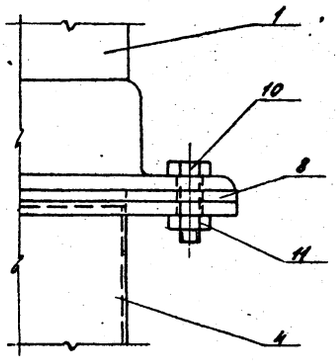

II
М1:2

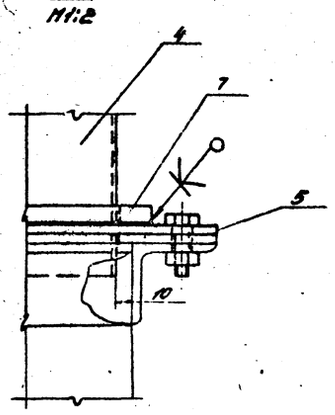

А-А

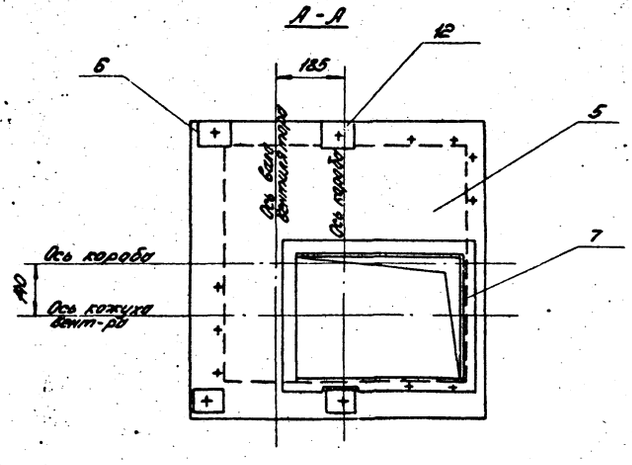

III
М1:1

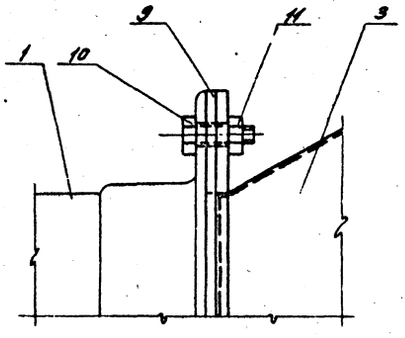

Б-Б
М1:2

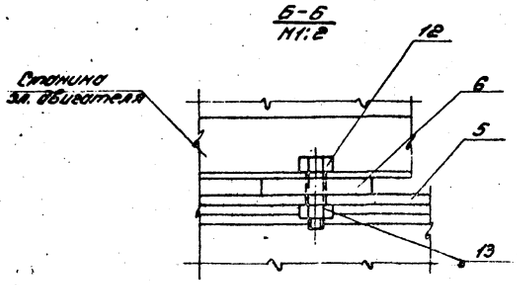

* Размер для справок

Серия 1.494-2 Выпуск 3							
АЅЦП.01.000 СБ							
Изм.	Лист	№ докум.	Подп.	Дата	Вентиляторный агрегат с центробежным вентилятором Ц4-70 №5 исполнение правое Сборочный чертеж	Литера: У	Масса: 158	Масштаб: 1:10
Разраб.	Ситников					Лист	Листов 1	
Пров.	Шитов					ЦНИИпромзданий г. Москва		
Н.контр.	Смирнов							
Гл.инж.	Шитов							
Н.отд.	Гребнева							
Гл.спец.	Волошин							

Формат	Зона	Поз.	Обозначение	Наименование	Кол.	Примеч.
				Документация		
11			А5Ц. 01.100 СБ	Сборочный чертёж	1	
				Сборочные единицы		
11		3	А5Ц. 01.101	Решетка	1	
				Детали		
11		1	А5Ц. 01.104	Корпус	1	
11		2	А5Ц. 01.105	Фланец	1	
11		4	А5Ц. 01.106	Хомут	4	
				Стандартные изделия		
		5		Винт М6×20; ГОСТ 1489-62	4	0,022 кг
		6		Гайка М6 ГОСТ 5915-62	4	0,01

Серия 1.494-2 Выпуск 3

А5Ц. 01.100.

Изм.	Лист	№ докум.	Подп.	Дата
Рук. отд.		Гесслер		
Гл. инж. пр.		Смирнов		
Ст. инж.		Цветкова		
Исполн.		Кузнецова		
Провер.		Высоцкая		

Всасывающий коллектор

Литера	Лист	Листов
И		1

ЦНИИпромзданий г. Москва

Копировал Формат: 11

Формат	Зона	Поз.	Обозначение	Наименование	Кол.	Примеч.
				Документация		
11			А5Ц. 01.101 СБ	Сборочный чертёж		
				Детали		
64		1	А5Ц. 01.102	Кольцо Ст. круг. $\frac{5\ ГОСТ\ 2590-57}{Ст.\ 3\ ГОСТ\ 535-58}$ L=2040	1	0,3 кг
64		2	А5Ц. 01.103	Пруток Ст. круг. $\frac{3\ ГОСТ\ 2590-57}{Ст.\ 3\ ГОСТ\ 535-58}$ L=5600	общ.	0,8 кг

Серия 1.494-2 Выпуск 3

А5Ц. 01.101

Изм.	Лист	№ докум.	Подп.	Дата
Рук. отд.		Гесслер		
Гл. инж. пр.		Смирнов		
Ст. инж.		Цветкова		
Исполн.		Кузнецова		
Провер.		Высоцкая		

Решетка

Литера	Лист	Листов
И		1

ЦНИИпромзданий г. Москва

Копировал Формат: 11

Формат	Зона	Поз.	Обозначение	Наименование	Кол.	Примеч.
				Документация		
11			А5Ц. 01.200 СБ	Сборочный чертёж		
				Детали		
64		1	А5Ц. 01.201	Стенка боковая Лист $\frac{15\ ГОСТ\ 3680-57}{Ст.\ 3\ ГОСТ\ 501-58}$ 350×220	1	0,8 кг
11		2	А5Ц. 01.202	Стенка	2	
11		3	А5Ц. 01.203	Стенка боковая	1	
11		4	А5Ц. 01.204	Фланец	4	

Серия 1.494-2 Выпуск 3

А5Ц. 01.200

Изм.	Лист	№ докум.	Подп.	Дата
Рук. отд.		Гесслер		
Гл. инж. пр.		Смирнов		
Ст. инж.		Цветкова		
Исполн.		Кузнецова		
Провер.		Высоцкая		

Патрубок

Литера	Лист	Листов
И		1

ЦНИИпромзданий г. Москва

Копировал Формат: 11

А5Ц. 00.001

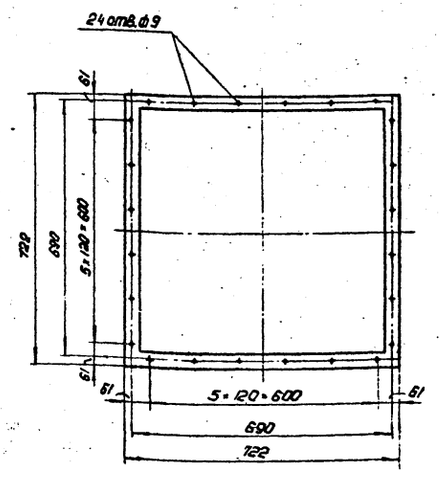

Серия 1.494-2 Выпуск 3

А5Ц. 00.001

Изм.	Лист	№ докум.	Подп.	Дата
Рук. отд.		Гесслер		
Гл. инж. пр.		Смирнов		
Ст. инж.		Цветкова		
Исполн.		Федорова		
Провер.		Высоцкая		

Прокладка

Литера	Масса	Масшт.
И	—	1:10

Лист: Листов: 1

Резина листовая техник. -36×3 ГОСТ 7339-65

ЦНИИпромзданий г. Москва

Копировал Формат: 11

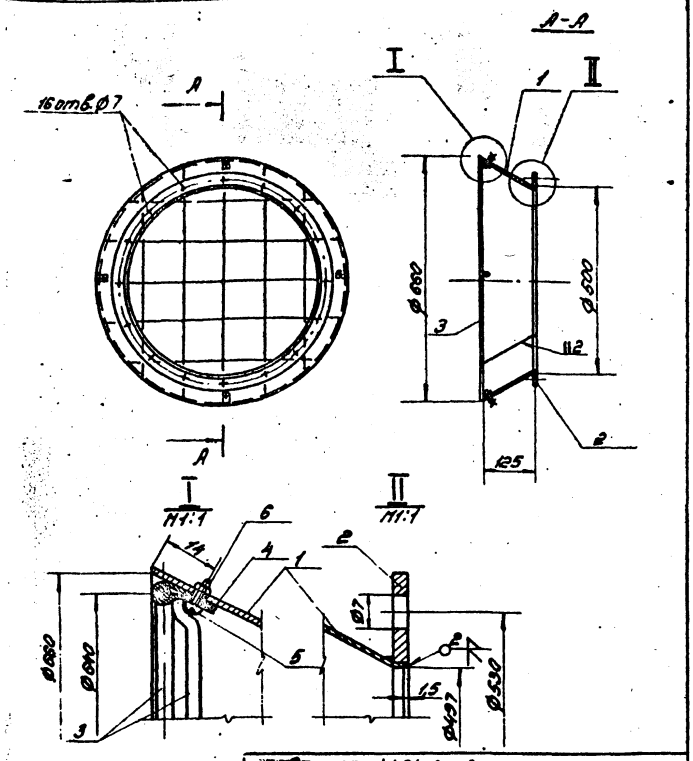

Серия 1.494-2 Выпуск 3

А5Ц. 01.100 СБ

Изм.	Лист	N докум.	Подп.	Дата
Рук. отд.		Гесслер		
Гл. инж. пр.		Смирнов		
Ст. инж.		Цветкова		
Исполн.		Кузнецова		
Провер.		Высоцкая		

Всасывающий коллектор

Сборочный чертёж

Литера	Масса	Масшт.
И	5.4	1:10

Лист | Листов 1

ЦНИИпромзданий г. Москва

Копировал | Формат: 11

А5Ц. 01.104

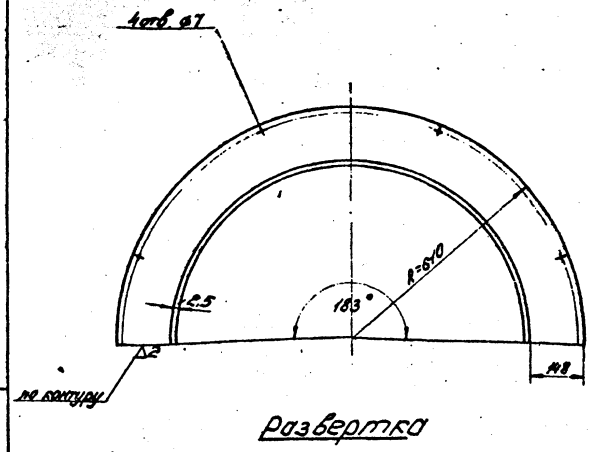

Развертка

Серия 1.494-2 Выпуск 3

А5Ц. 01.104

Изм.	Лист	N докум.	Подп.	Дата
Рук. отд.		Гесслер		
Гл. инж. пр.		Смирнов		
Ст. инж.		Цветкова		
Исполн.		Кузнецова		
Провер.		Высоцкая		

Корпус

Литера	Масса	Масшт.
И	3.16	1:10

Лист | Листов 1

Лист 1.5 ГОСТ 3680-57 Ст. 3 ГОСТ 501-58

ЦНИИпромзданий г. Москва

Копировал | Формат 11

А5Ц. 01.105

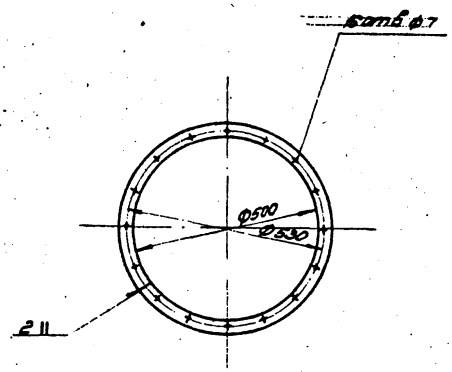

Развернутая длина 1660 мм

Серия 1.494-2 Выпуск 3

А5Ц. 01.105

Изм.	Лист	N докум.	Подп.	Дата
Рук. отд.		Гесслер		
Гл. инж. пр.		Смирнов		
Ст. инж.		Цветкова		
Исполн.		Кузнецова		
Провер.		Высоцкая		

Фланец

Литера	Масса	Масшт.
И	1.30	1:10

Лист 1 | Листов 1

Ст. полосовая 25×4 ГОСТ 103-57 Ст. 3 ГОСТ 535-58

ЦНИИпромзданий г. Москва

А5Ц. 01.101 СБ

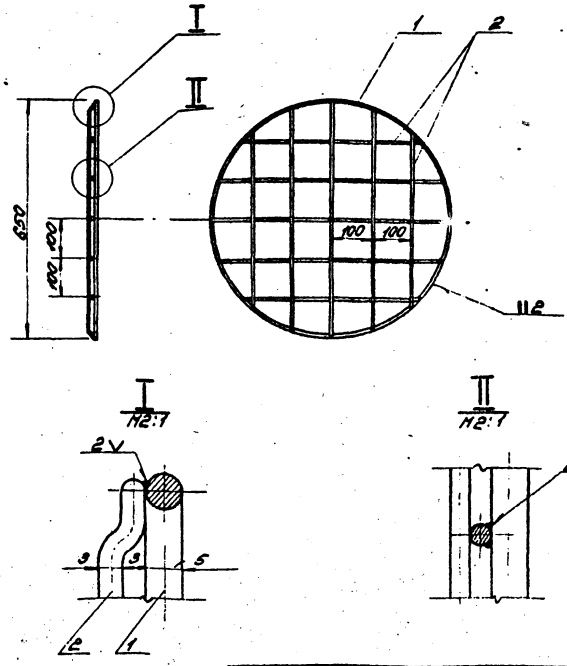

Серия 1.494-2 Выпуск 3

А5Ц. 01.101 СБ

Изм.	Лист	N докум.	Подп.	Дата
Рук. отд.		Гесслер		
Гл. инж. пр.		Смирнов		
Ст. инж.		Цветкова		
Исполн.		Кузнецова		
Провер.		Высоцкая		

Решетка

Литера	Масса	Масшт.
И	0.9	1:10

Лист | Листов 1

ЦНИИпромзданий г. Москва

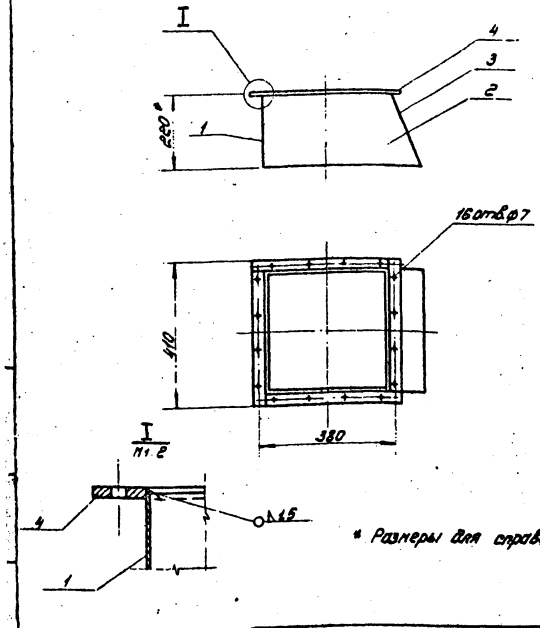

* Размеры для справок

Серия 1.494-2 Выпуск 3

АБЦ. 01 200 СБ

Патрубок

Литера	Масса	Масштаб
У	5.0	1:10

Лист | Листов 1

ЦНИИпромзданий г. Москва

Копировал | Формат: А4

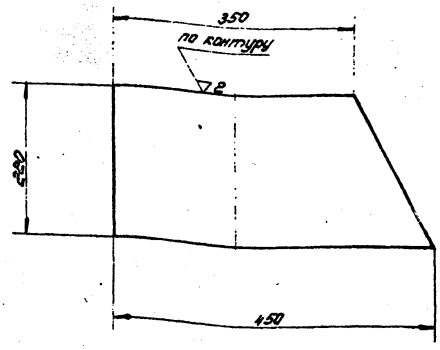

Серия 1.494-2 Выпуск 3

АБЦ. 01. 202

Стенка

Литера	Масса	Масштаб
У	4,0	1:5

Лист | Листов 1

Лист 1.5 ГОСТ 3680-57 / Ст. 3 ГОСТ 501-58

ЦНИИпромзданий г. Москва

Копировал | Формат: А4

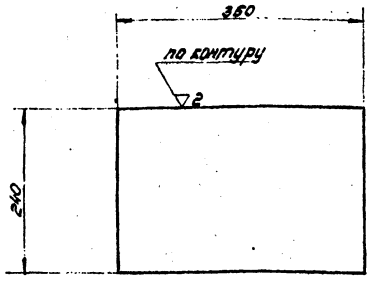

Серия 1.494-2 Выпуск 3

АБЦ. 01. 203

Стенка боковая

Литера	Масса	Масштаб
У	0,9	1:5

Лист | Листов 1

Лист 1.5 ГОСТ 3680-57 / Ст. 3 ГОСТ 501-58

ЦНИИпромзданий г. Москва

Копировал | Формат А4

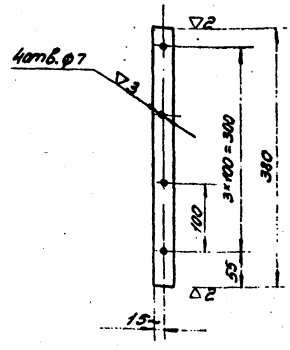

Серия 1.494-2 Выпуск 3

АБЦ. 01 264

Фланец

Литера	Масса	Масштаб
У	0,3	1:5

Лист | Листов 1

Полоса 30×4 ГОСТ 103-57 / Ст. 3 ГОСТ 535-58

ЦНИИпромзданий г. Москва

Копировал | Формат А4

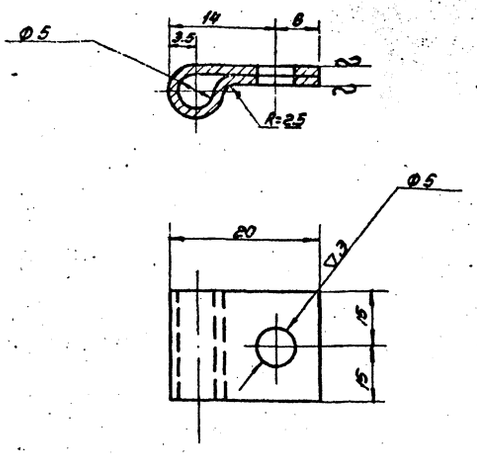

Развернутая длина 50мм

Серия 1.494-2 Выпуск 3

А5Ц.01.106

Хомут

Литера	Масса	Масштаб
У	0.007	2:1

Лист | Листов 1

Лист 10 ГОСТ 3680-57 / Ст.3 ГОСТ 501-58

ЦНИИпромзданий г. Москва

Изм. Лист N докум. Подп. Дата
Рук. отд. Гесслер
Гл. инж. пр. Смирнов
Ст. инж. Цветкова
Исполн. Кузнецова
Провер. Высоцкая

Инв. № подл. | Подп. и дата | Взам. инв. № | Инв. № дубл. | Подп. и дата

Копировал Формат А4

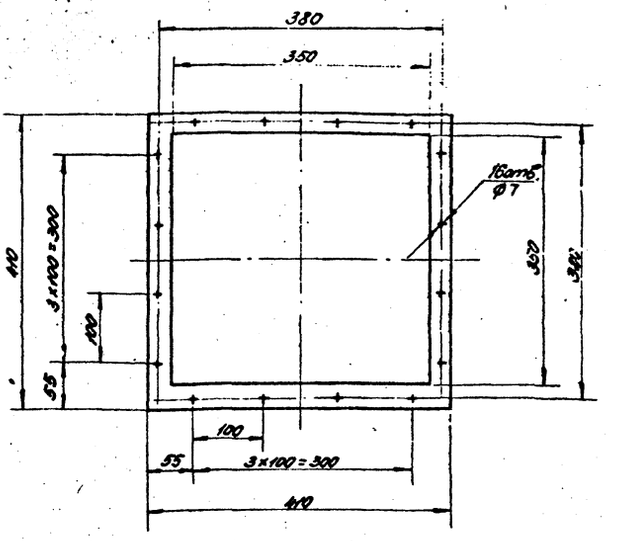

Серия 1.494-2 Выпуск 3

А5Ц.01.004

Прокладка

Литера	Масса	Масштаб
У	—	1:5

Лист | Листов 1

Резина лист. техническая 3 ГОСТ 7338-65

ЦНИИпромзданий г. Москва

Изм. Лист N докум. Подп. Дата
Рук. отд. Гесслер
Гл. инж. пр. Смирнов
Ст. инж. Цветкова
Исполн. Кузнецова
Провер. Высоцкая

Инв. № подл. | Подп. и дата | Взам. инв. № | Инв. № дубл. | Подп. и дата

Копировал Формат А4

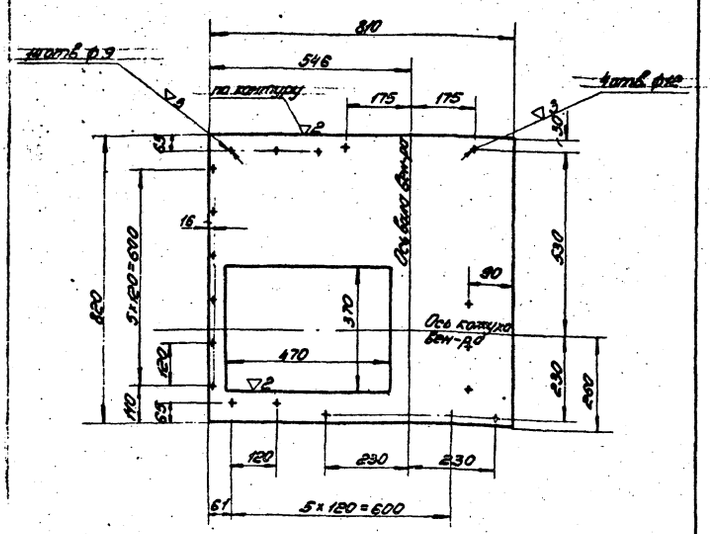

Серия 1.494-2 Выпуск 3

А5Ц.01.001

Опорная плита

Литера	Масса	Масштаб
У	19.5	1:10

Лист | Листов 1

Лист 5.3 ГОСТ 5681-57 / Ст.3 ГОСТ 500-58

ЦНИИпромзданий г. Москва

Изм. Лист N докум. Подп. Дата
Рук. отд. Гесслер
Гл. инж. пр. Смирнов
Ст. инж. Цветкова
Исполн. Кузнецова
Провер. Высоцкая

Инв. № подл. | Подп. и дата | Взам. инв. № | Инв. № дубл. | Подп. и дата

Копировал Формат А4

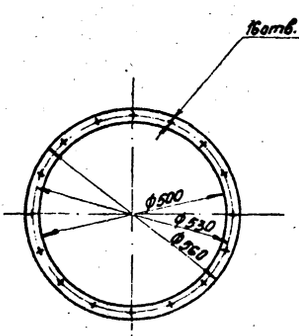

Развернутая длина

Серия 1.494-2 Выпуск

А5Ц.01.005

Прокладка

Литера	Масса	Масштаб
У	—	1:10

Лист | Листов 1

Резина листовая техническая 3 ГОСТ 7338-65

г. Москва

Изм. Лист N докум. Подп. Дата
Рук. отд. Гесслер
Гл. инж. пр. Смирнов
Ст. инж. Цветкова
Исполн. Кузнецова
Провер. Высоцкая

Инв. № подл. | Подп. и дата | Взам. инв. № | Инв. № дубл. | Подп. и дата

Копировал Формат А4

Зона	Поз.	Обозначение	Наименование	Кол.	Примеч.
			Документация		
		АБЦЛ. 02. 000 СБ	Сборочный чертёж		
			Сборочные единицы		
	2	АБЦЛ. 02. 100	Каркас	1	
	3	АБЦ. 02. 200	Лопатка регулирующая	1	
			Детали		
	4	АБЦ-02.001	Стенка передняя	1	4,5 кг
			Лист 4,5 ГОСТ 19680-57 800×840 Ст.3 ГОСТ 501-58		
	5	АБЦЛ.02.002	Стенка задняя	1	
	6	АБЦ. 02. 003	Стенка боковая	2	15,4 кг
			Лист 4,5 ГОСТ 19680-57 840×1068 Ст.3 ГОСТ 501-58		
	7	АБЦ.02.004	Лист	1	
	8	АБЦ.02.005	Щиток	2	
	9	АБЦ.02.006	Перо крайнее	2	
	10	АБЦ.02.007	Перо среднее	7	
	11	АБЦ.02.008	Щиток	1	
			Стандартные изделия		
	1		Калорифер модель КУ2Н-06 ГОСТ 7201-70	2	73 кг
	12		Болт М10×20; ГОСТ 7798-70	8	
	13		Гайка М10; ГОСТ 5915-70	8	
	14		Гайка М6; ГОСТ 5915-70	6	

Серия 1.494-2 Выпуск 3

АБЦЛ. 02. 000

Изм.	Лист	N докум.	Подп.	Дата
Рук. отд.		Гесслер		
Ст. инж. пр.		Смирнов		
Ст. инж.		Цветкова		
Исполн.		Кузнецова		
Провер.		Высоцкая		

Калориферная секция (исполнение левое)

Литера	Лист	Листов
		1

ЦНИИпромзданий г. Москва

Копировал Формат А4

Формат	Зона	Поз.	Обозначение	Наименование	Кол.	Примеч.
				Документация		
	22		АБЦЛ.02.000 СБ	Сборочный чертёж		
				Сборочные единицы		
	12	2	АБЦЛ.02.100	Каркас	1	
	11	3	АБЦ. 02. 200	Лопатка регулирующая	1	
				Детали		
	54	4	АБЦ.02.001	Стенка передняя	1	4,5 кг
				Лист 4,5 ГОСТ 19680-57 800×840 Ст.3 ГОСТ 501-58		
	11	5	АБЦЛ.02.002	Стенка задняя	1	
	54	6	АБЦ. 02. 003	Стенка боковая	2	15,4 кг
				Лист 4,5 ГОСТ 19680-57 840×1068 Ст.3 ГОСТ 501-58		
	11	7	АБЦ. 02. 004	Лист	1	
	11	8	АБЦ. 02. 005	Щиток	2	
	11	9	АБЦ. 02. 006	Перо крайнее	2	
	11	10	АБЦ. 02. 007	Перо среднее	7	
	11	11	АБЦ. 02. 008	Щиток	1	
				Стандартные изделия		
		1		Калорифер модель КУ2Н-06 ГОСТ 7201-70	2	73 кг
		12		Болт М10×20; ГОСТ 7798-70	6	
		13		Гайка М10; ГОСТ 5915-70	8	
		14		Гайка М6; ГОСТ 5915-70	6	

Серия 1.494-2 Выпуск 3

АБЦЛ. 02. 000

Изм.	Лист	N докум.	Подп.	Дата
Рук. отд.		Гесслер		
Ст. инж. пр.		Смирнов		
Ст. инж.		Цветкова		
Исполн.		Кузнецова		
Провер.		Высоцкая		

Калориферная секция (исполнение правое)

Литера	Лист	Листов
		1

ЦНИИпромзданий г. Москва

Копировал Формат А4

Формат	Зона	Поз.	Обозначение	Наименование	Кол.	Примеч.
				Документация		
	12		АБЦЛ. 02. 100. СБ	Сборочный чертёж		
				Детали		
	54	1	АБЦ. 02. 101	Стойка, L = 1080	2	4,66 кг
				От. угловая 36×36×4 ГОСТ 8509-57 равнобок. Ст. 3 ГОСТ 535-58		
	11	2	АБЦ. 02. 102	Стойка	2	
	11	3	АБЦ. 02. 103	Уголок	3	
	11	4	АБЦЛ. 02. 104	Уголок	1	
	11	5	АБЦ. 02. 105	Уголок	3	
	11	6	АБЦЛ. 02. 106	Уголок	1	
	11	7	АБЦ. 02. 107	Уголок	2	
				Стандартные изделия		
		8		Болт М6×20 ГОСТ 7798-70	6	

Серия 1.494-2 Выпуск 3

АБЦЛ. 02. 100

Изм.	Лист	N докум.	Подп.	Дата
Рук. отд.		Гесслер		
Ст. инж. пр.		Смирнов		
Ст. инж.		Цветкова		
Исполн.		Кузнецова		

Каркас калориферной секции (исполнение левое)

Литера	Лист	Листов
		1

ЦНИИпромзданий г. Москва

Скопировал Формат А4

Формат	Зона	Поз.	Обозначение	Наименование	Кол.	Примеч.
				Документация		
	12		АБЦЛ. 02. 100 СБ	Сборочный чертёж		
				Детали		
	54	1	АБЦ.02.101	Стойка; L = 1080	2	4,66 кг
				От. угловая 36×36×4 ГОСТ 8509-57 равнобок. Ст. 3 ГОСТ 535-58		
	11	2	АБЦ. 02. 102	Стойка	4	
	11	3	АБЦ. 02. 103	Уголок	3	
	11	4	АБЦЛ. 02. 104	Уголок	1	
	11	5	АБЦ. 02. 105	Уголок	3	
	11	6	АБЦЛ. 02. 106	Уголок	1	
	11	7	АБЦ. 02. 107	Уголок	2	
				Стандартные изделия		
				Болт М8×20 ГОСТ 7798-70	8	

Серия 1.494-2 Выпуск 3

АБЦЛ. 02. 100

Изм.	Лист	N докум.	Подп.	Дата
Рук. отд.		Гесслер		
Ст. инж. пр.		Смирнов		
Ст. инж.		Цветкова		
Исполн.		Кузнецова		

Каркас калориферной секции (исполнение правое)

Литера	Лист	Листов
		1

ЦНИИпромзданий г. Москва

12.306 18 Копировал Формат А4

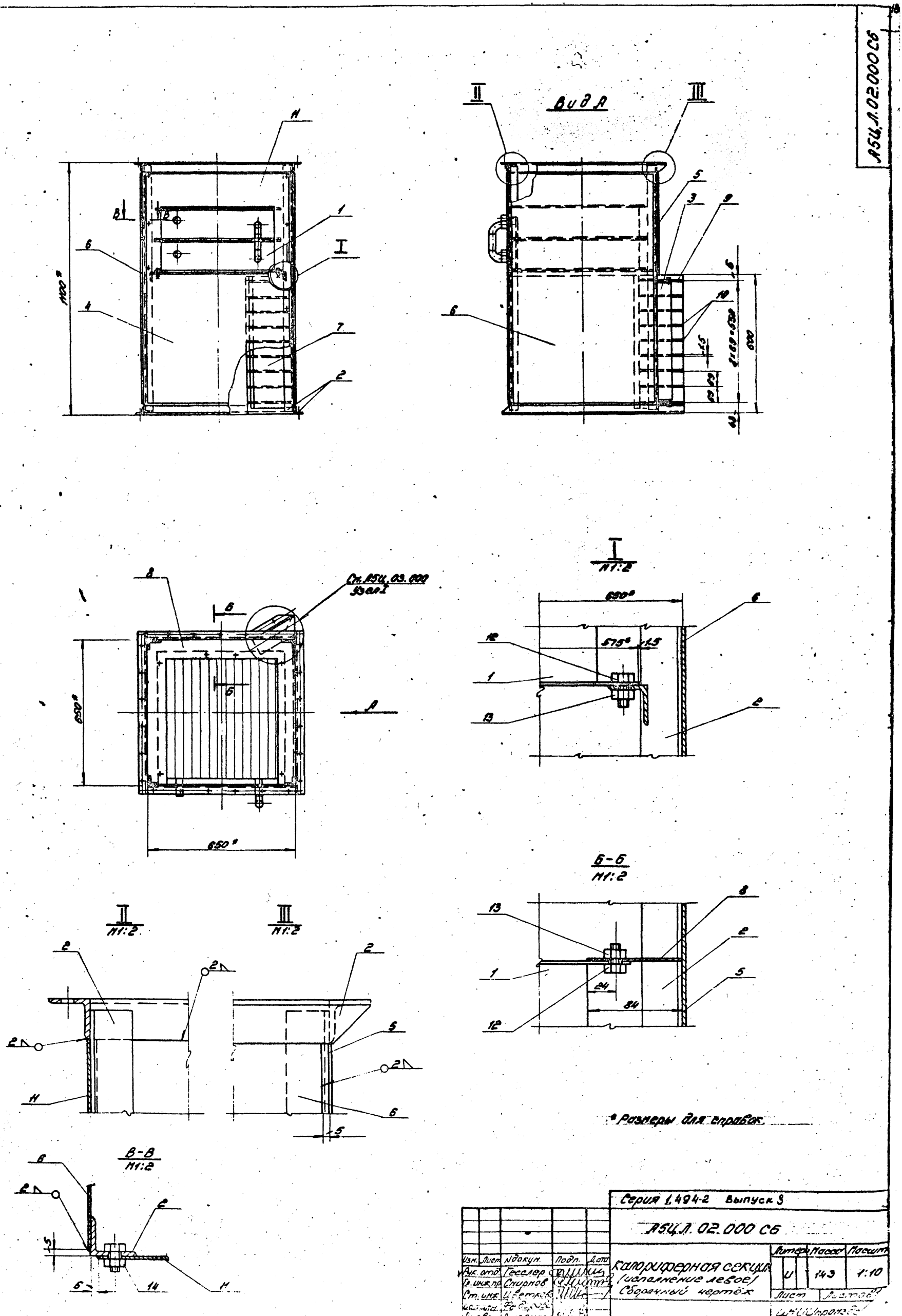

* Размеры для справок.

					Серия 1.494-2 Выпуск 3			
					А5Ц.Л.02.000 СБ			
Изм.	Лист	№ докум.	Подп.	Дата	Калориферная секция (исполнение левое) Сборочный чертёж	Литера	Масса	Масшт.
Рук. отд.		Гесслер				И	143	1:10
Гл. инж. пр.		Смирнов				Лист	Листов	
Ст. инж.		Цветков				ЦНИИпромзд. г. Москва		
Исполн.		Федорова						
Провер.		Высоцкий						

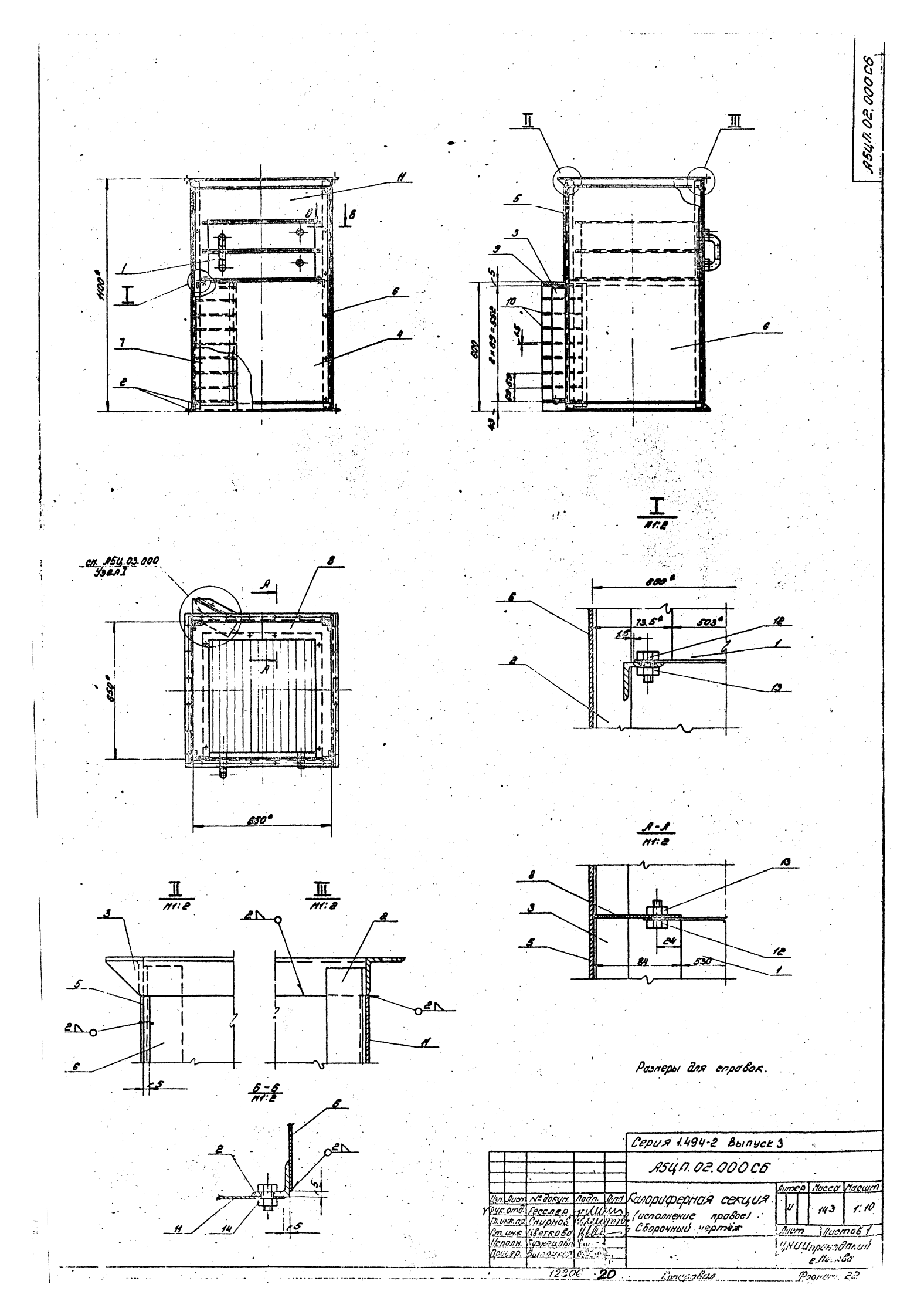

А5ЦП.02.000СБ
I
II
III
1100
600
8×69=552
650
650
650
650
73,5
503
24
84
530
см. А5Ц.03.000
Узел I
А-А
М1:2
Б-Б
М1:2
Размеры для справок.
Серия 1.494-2 Выпуск 3
А5ЦП.02.000СБ
Калориферная секция
(исполнение правое)
Сборочный чертёж
Литер
Масса
Масшт
143
1:10
Лист
Листов 1
ЦНИИпромзданий
г. Москва
Изм.
Лист
№ докум.
Подп.
Дата
Рук. отд.
Гесслер
Гл. инж. пр.
Смирнов
Ст. инж.
Цветкова
Исполн.
Кузнецова
Провер.
Выпускн.
12306
20
Копировал
Формат 22

А5ЦЛ.02.100СБ

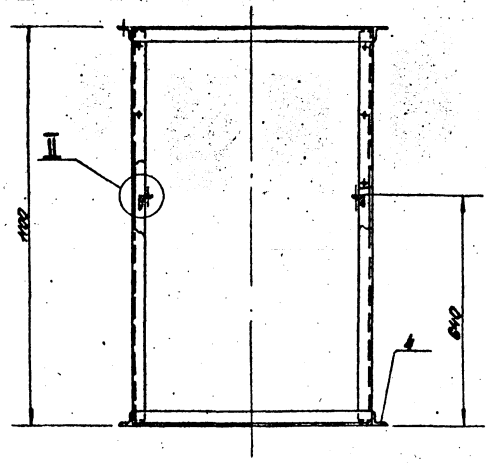

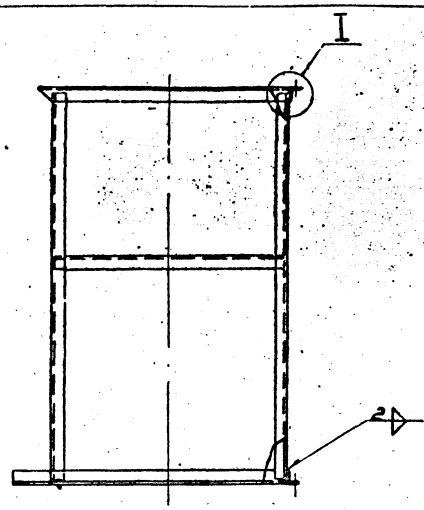

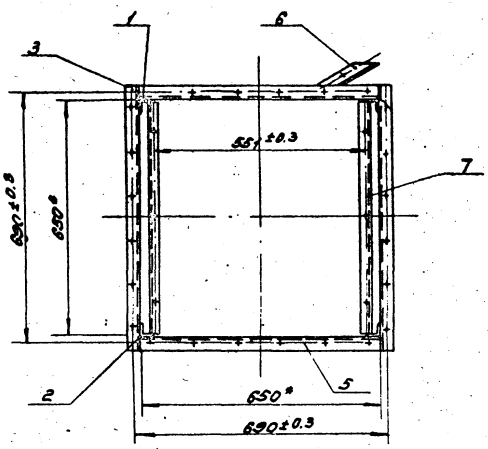

* Размеры для справок

Серия 1.494-2 Выпуск 3

А5ЦЛ.02.100СБ.

Изм.	Лист	N докум.	Подп.	Дата
Рук. отд.		Гесслер		
Гл. инж. пр.		Смирнов		
Ст. инж.		Цветкова		
Исполн.		Кузнецова		
Провер.		Высоцкая		

Каркас калориферной секции (исполнение левое) Сборочный чертёж

Литера	Масса	Масшт.
И	26.5	1:10

Лист | Листов 1

ЦНИИпромзданий г. Москва

Копировал | Формат: 12

А5ЦЛ.02.100СБ

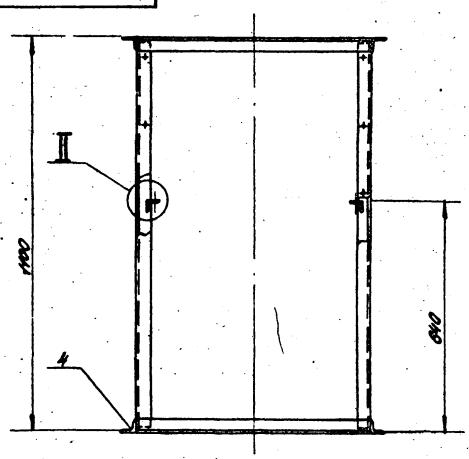

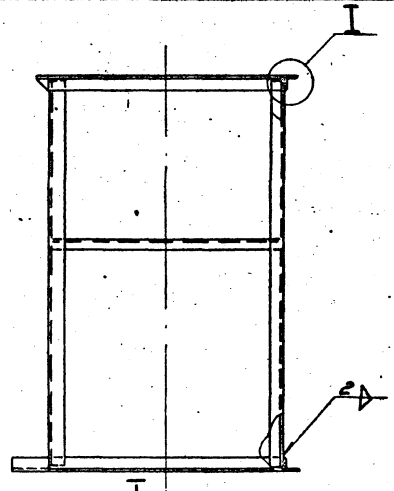

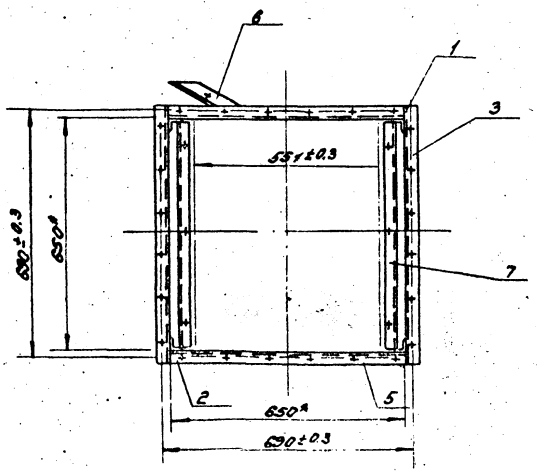

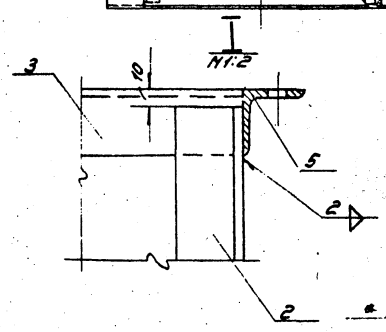

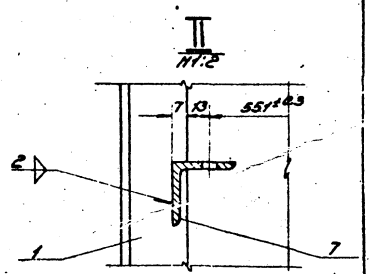

* Размеры для справок

Серия 1.494-2 Выпуск 3

А5ЦП.02.100СБ

Изм.	Лист	N докум.	Подп.	Дата
Рук. отд.		Гесслер		
Гл. инж. пр.		Смирнов		
Ст. инж.		Цветкова		
Исполн.		Кузнецова		
Провер.		Высоцкая		

Каркас калориферной секции (исполнение правое) Сборочный чертёж

Литера	Масса	Масшт.
И	26.5	М1:10

Лист | Листов 1

ЦНИИпромзданий г. Москва

Копировал | Формат: 12

А5Ц.02.105

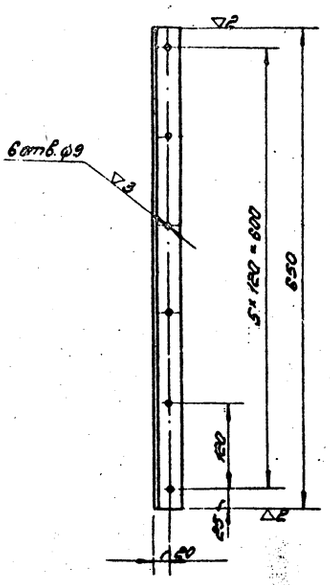

Серия 1.494-2 Выпуск 3

А5Ц.02.105

Изм.	Лист	N докум.	Подп.	Дата
Рук. отд.		Гесслер		
Гл. инж. пр.		Смирнов		
Ст. инж.		Цветкова		
Исполн.		Кузнецова		
Провер.		Высоцкая		

Уголок

Литера	Масса	Масшт.
И	1.4	1:5

Лист | Листов 1

Ст. угловая 36×36×4 ГОСТ 8509-57
равнобок. ст.3. ГОСТ 535-58

ЦНИИпромзданий г. Москва

Копировал Формат: 11

А5ЦП.02.106

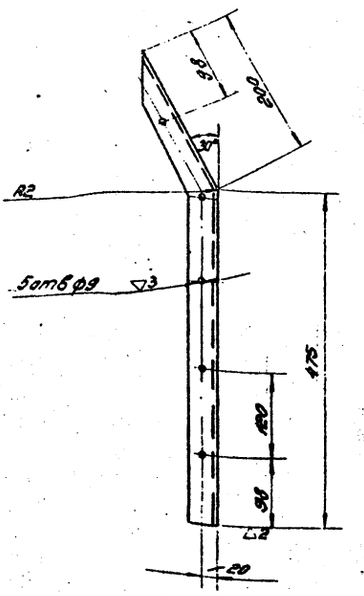

Развёрнутая длина 680мм

Серия 1.494-2 Выпуск 3

А5ЦП.02.106.

Изм.	Лист	N докум.	Подп.	Дата
Рук. отд.		Гесслер		
Гл. инж. пр.		Смирнов		
Ст. инж.		Цветкова		
Исполн.		Кузнецова		
Провер.		Высоцкая		

Уголок

Литера	Масса	Масшт.
И	1.47	1:5

Лист | Листов 1

Ст. угловая 36×36×4 ГОСТ 8509-57
равнобок. Ст.3 ГОСТ 535-58

ЦНИИпромзданий г. Москва

Копировал Формат: 11

Инв. N подл. | Подп. и дата | Взам. инв. N | Инв. N дубл. | Подп. и дата

А5ЦЛ.02.106

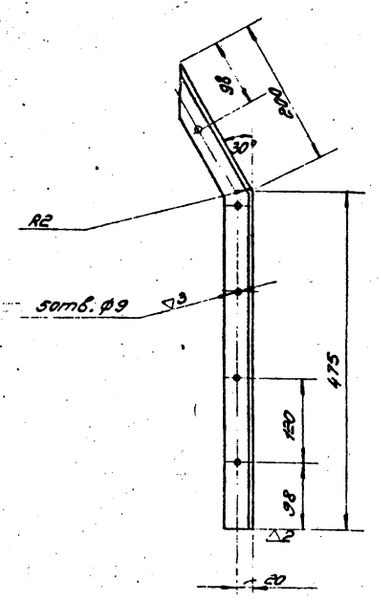

Развёрнутая длина 680мм

Серия 1.494-2 Выпуск 3

А5ЦЛ.02.106

Изм.	Лист	N докум.	Подп.	Дата
Рук. отд.		Гесслер		
Гл. инж. пр.		Смирнов		
Ст. инж.		Цветкова		
Исполн.		Кузнецова		
Провер.		Высоцкая		

Уголок

Литера	Масса	Масшт.
И	1.47	1:5

Лист | Листов 1

Ст. угловая 36×36×4 ГОСТ 8509-57
равнобок. Ст.3 ГОСТ 535-58

ЦНИИпромзданий г. Москва

Копировал Формат: 11

Формат	Зона	Поз.	Обозначение	Наименование	Кол.	Примеч.
				Документация		
11			А5Ц.02.200 СБ	Сборочный чертёж		
				Детали		
11		1	А5Ц.02.201.	Ось	2	
11		2	А5Ц.02.202.	Ось	2	
11		6	А5Ц.02.203.	Лист	1	
				Стандартные изделия		
		3		Гайка-барашек М8 ГОСТ 3032-66	2	0.018кг
		4		Шайба М8 ГОСТ 6960-54	6	0.012кг
		5		Заклёпка М2×8 ГОСТ 12641-67	8	0.002кг
		7		Шайба ф12 резина листовая техник. S=3мм. ГОСТ 7338-65	2	—

Серия 1.494-2 Выпуск 3

А5Ц.02.200.

Изм.	Лист	N докум.	Подп.	Дата
Рук. отд.		Гесслер		
Гл. инж. пр.		Смирнов		
Ст. инж.		Цветкова		
Исполн.		Кузнецова		
Провер.		Высоцкая		

Лопатка регулирующая

Литера	Лист	Листов
И		1

ЦНИИпромзданий г. Москва

12306 22

АЗЦ. 02. 102

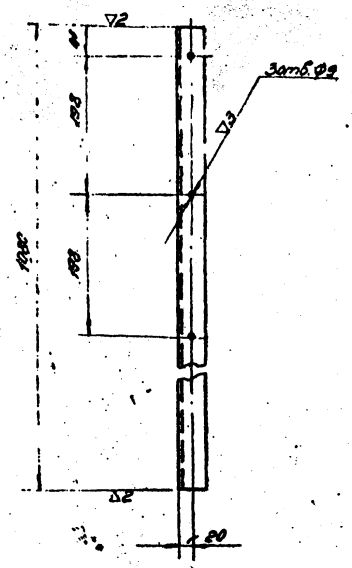

Серия 1.494-2 Выпуск 3

АЗЦ. 02. 102

Стойка

Литера	Масса	Масштаб
Ц	2.33	1:5

Лист | Листов 67

Ст. уголок 36×36×4 ГОСТ 8509-57
равнобок. Ст.3 ГОСТ 535-58

ЦНИИпромзданий г. Москва

Разраб. Гесслер
Пров. Смирнов
Т. контр. Цветкова
Н. контр. Кузнецова
Гл. спец. Высоцкая

Копировал Формат: А4

АЗЦ. 02. 103

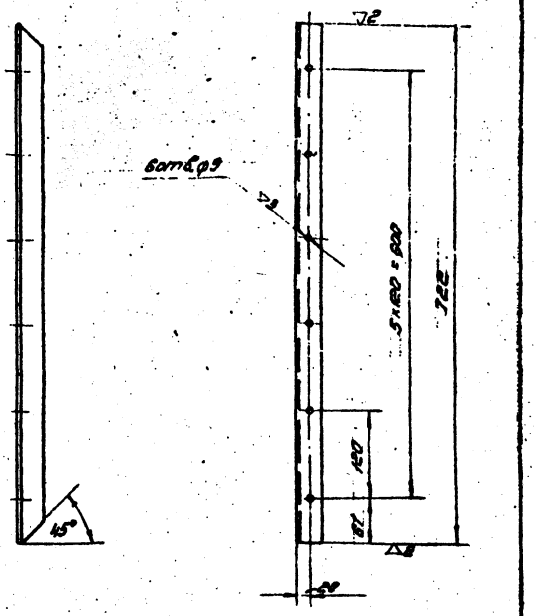

Серия 1.494-2 Выпуск 3

АЗЦ. 02. 103

Уголок

Литера	Масса	Масштаб
Ц	15	1:5

Лист | Листов 67

Ст. уголок 36×36×4 ГОСТ 8509-57
равнобок. Ст.3 ГОСТ 535-58

ЦНИИпромзданий г. Москва

Изм. Лист N докум. Подп. Дата
Рук. отд. Гесслер
Гл. инж. пр. Смирнов
Ст. инж. Цветкова
Н. контр. Кузнецова
Гл. спец. Высоцкая

Копировал Формат: А4

АЗЦА. 02. 104

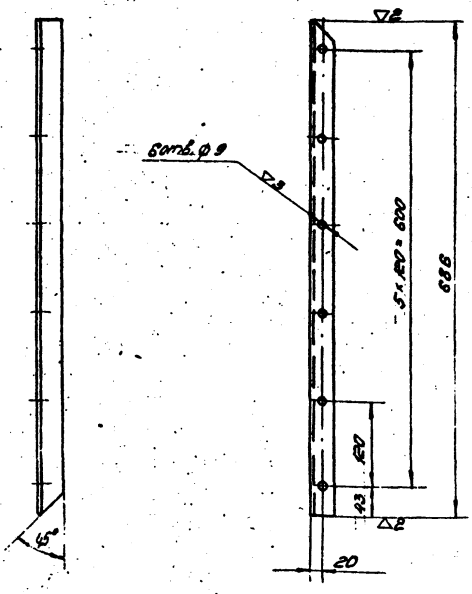

Серия 1.494-2 Выпуск 3

АЗЦП 02 104

Уголок

Литера	Масса	Масштаб
Ц	1,48кг	1:5

Лист | Листов 67

Ст. уголок 36×36×4 ГОСТ 8509-57
равнобок. Ст.3 ГОСТ 535-58

ЦНИИпромзданий г. Москва

Разраб. Гесслер
Пров. Смирнов
Т. контр. Цветкова
Н. контр. Кузнецова
Гл. спец. Высоцкая

Копировал Формат: А4

АЗЦА. 02. 104.

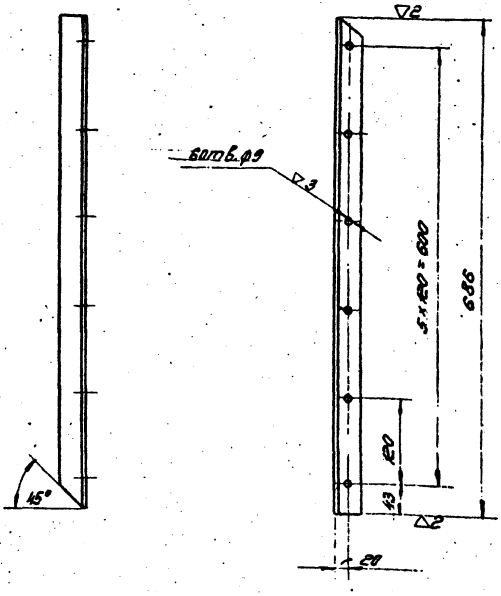

Серия 1.494-2 Выпуск 3

АЗЦА. 02. 104.

Уголок

Литера	Масса	Масштаб
Ц	1,48кг	1:5

Лист | Листов 67

Ст. уголок 36×36×4 ГОСТ 8509-57
равнобок. Ст.3 ГОСТ 535-58

ЦНИИпромзданий г. Москва

Изм. Лист N докум. Подп. Дата
Рук. отд. Гесслер
Гл. инж. пр. Смирнов
Ст. инж. Цветкова
Н. контр. Кузнецова
Гл. спец. Высоцкая

Копировал Формат: А4

АБЦ.02.200.СБ

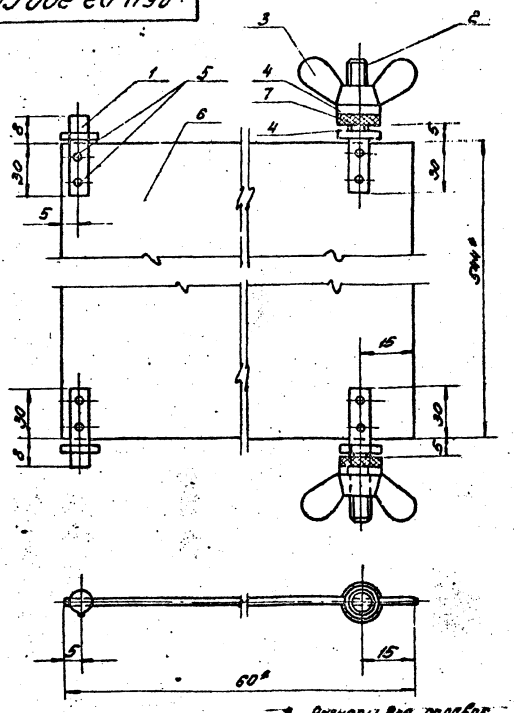

* Размеры для справок.

Серия 1.494-2 Выпуск 3

АБЦ.02.200.СБ

Изм.	Лист	N докум.	Подп.	Дата
Рук. отд.		Гесслер		
Гл. инж. пр.		Смирнов		
Ст. инж.		Цветкова		
Исполн.		Фёдорова		
Провер.		Высоцкая		

Лопатка регулирующая (Сборочный чертёж)

Литера	Масса	Масштаб
У	0.53	1:1
Лист 1	Листов 1	

ЦНИИпромзданий г. Москва

Копировал Формат А4

АБЦ.02.203

Серия 1.494-2 Выпуск 3

АБЦ.02.203.

Изм.	Лист	N докум.	Подп.	Дата
Рук. отд.		Гесслер		
Гл. инж. пр.		Смирнов		
Ст. инж.		Цветкова		
Исполн.		Фёдорова		
Провер.		Высоцкая		

Лист

Лист 1.5 ГОСТ 3680-57
Лист Ст.3 ГОСТ 501-58

Литера	Масса	Масштаб
У	0.4	1:1
Лист	Листов 1	

ЦНИИпромзданий г. Москва

Копировал Формат А4

АБЦ.02.201

Серия 1.494-2 Выпуск 3

АБЦ.02.201.

Изм.	Лист	N докум.	Подп.	Дата
Рук. отд.		Гесслер		
Гл. инж. пр.		Смирнов		
Ст. инж.		Цветкова		
Исполн.		Фёдорова		
Провер.		Высоцкая		

Ось

Ст. круглая 8 ГОСТ 2590-57
Ст. 3 ГОСТ 501-58

Литера	Масса	Масштаб
У	0.007	2:1
Лист	Листов 1	

ЦНИИпромзданий г. Москва

Копировал Формат А4

АБЦ.02.202

Серия 1.494-2 Выпуск 3

АБЦ.02.202

Изм.	Лист	N докум.	Подп.	Дата
Рук. отд.		Гесслер		
Гл. инж. пр.		Смирнов		
Ст. инж.		Цветкова		
Исполн.		Фёдорова		
Провер.		Высоцкая		

Ось

Ст. круглая 8 ГОСТ 2590-57
Ст. 3 ГОСТ 501-58

Литера	Масса	Масштаб
У	0.015	2:1
Лист	Листов 1	

ЦНИИпромзданий г. Москва

Копировал Формат А4

АБЦ.02.008

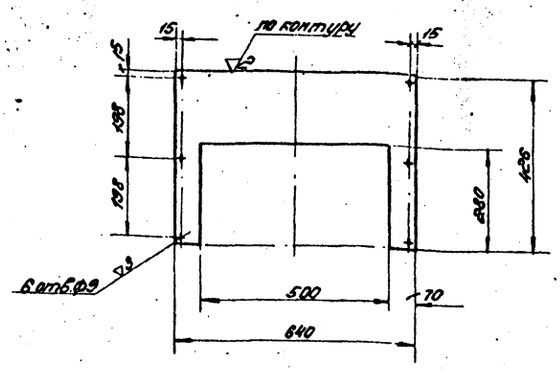

Изм.	Лист	N докум.	Подп.	Дата	
Рук. отд.		Гесслер			
Гл. инж. пр.		Смирнов			
Ст. инж.		Цветкова			
Испол.		Кузнецова			
Провер.		Высоцкая			

Серия 1.494-2 Выпуск 3

АБЦ.02.008

Щиток

Литера	Масса	Масштаб
У	1,3	1:10
Лист	Листов 1	

Лист 1,5 ГОСТ 3680-57 / Ст.3 ГОСТ 501-58

ЦНИИпромзданий г. Москва

Копировал Формат А4

АБЦ.02.002

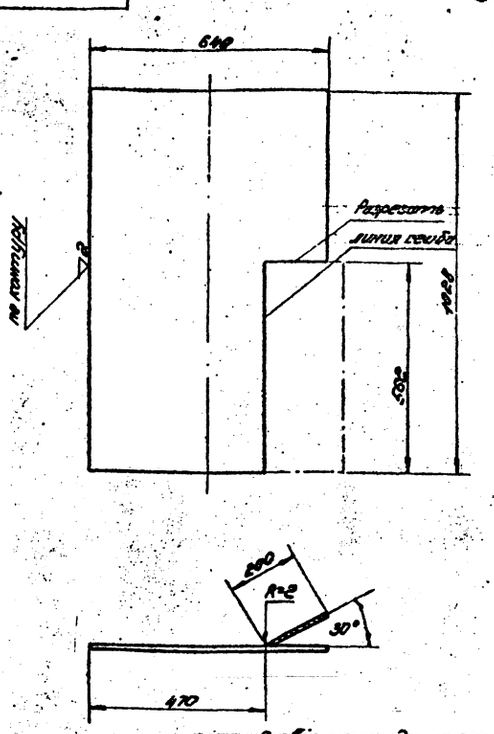

Развернутая длина 675 мм

Изм.	Лист	N докум.	Подп.	Дата	
Рук. отд.		Гесслер			
Гл. инж. пр.		Смирнов			
Ст. инж.		Цветкова			
Испол.		Кузнецова			
Провер.		Высоцкая			

Серия 1.494-2 Выпуск 3

АБЦ.02.002

Стенка задняя (левое исполнение)

Литера	Масса	Масштаб
У	7,8	1:10
Лист	Листов 1	

Лист 1,5 ГОСТ 3680-57 / Ст.3 ГОСТ 501-58

ЦНИИпромзданий г. Москва

Копировал Формат А4

АБЦ.02.002

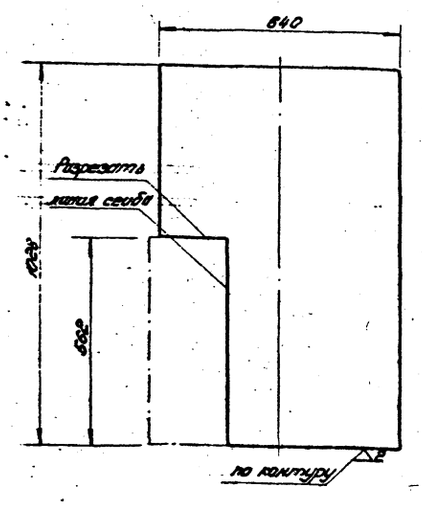

Развернутая длина 675 мм

Изм.	Лист	N докум.	Подп.	Дата	
Рук. отд.		Гесслер			
Гл. инж. пр.		Смирнов			
Ст. инж.		Цветкова			
Испол.		Кузнецова			
Провер.		Высоцкая			

Серия 1.494-2 Выпуск 3

АБЦ.02.002

Стенка задняя (правое исполнение)

Литера	Масса	Масштаб
У	7,8	1:10
Лист	Листов 1	

Лист 1,5 ГОСТ 3680-57 / Ст.3 ГОСТ 501-58

ЦНИИпромзданий г. Москва

Копировал Формат А4

АБЦ.02.004

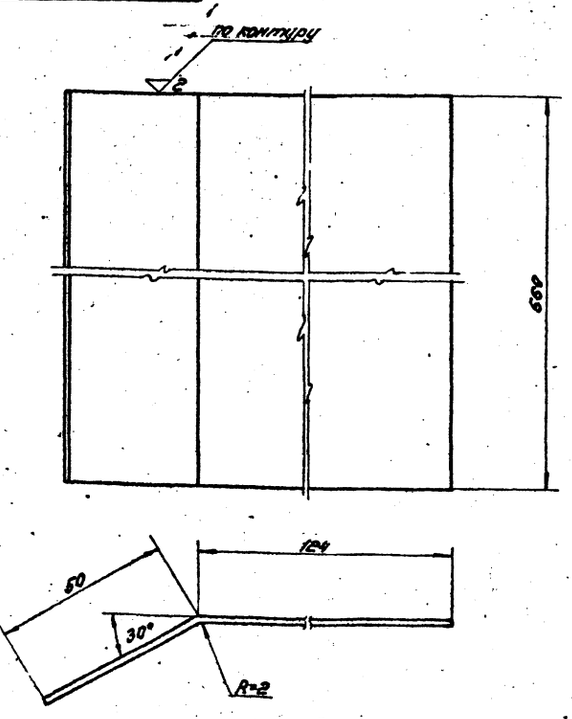

Развернутая длина 180 мм

Изм.	Лист	N докум.	Подп.	Дата	
Рук. отд.		Гесслер			
Гл. инж. пр.		Смирнов			
Ст. инж.		Цветкова			
Испол.		Кузнецова			
Провер.		Высоцкая			

Серия 1.494-2 Выпуск 3

АБЦ.02.004

Лист

Литера	Масса	Масштаб
У	1,1	1:1
Лист	Листов 1	

Лист 1,5 ГОСТ 3680-57 / Ст.3 ГОСТ 501-58

ЦНИИпромзданий г. Москва

Копировал Формат А4

АБЦ.02.107

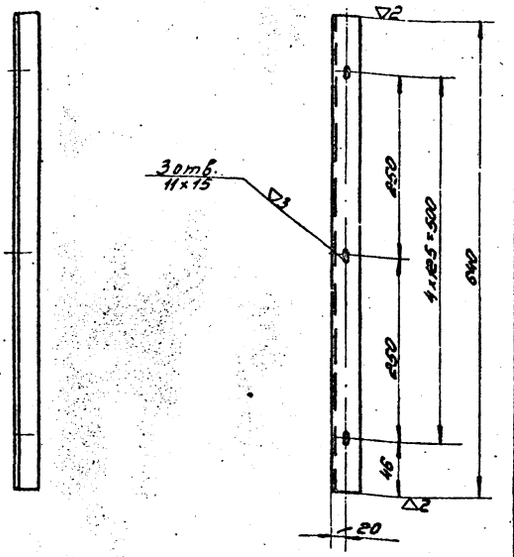

Серия 1.494-2 Выпуск 3

АБЦ.02.107.

Уголок

Литер	Масса	Масшт.
У		1:5

Лист | Листов 1

Ст. угловая 36×36×4 ГОСТ 8510-57 равнобокая Ст. 3 ГОСТ 535-58

ЦНИИпромзданий г. Москва

Копировал | Формат: А4

АБЦ.02.005

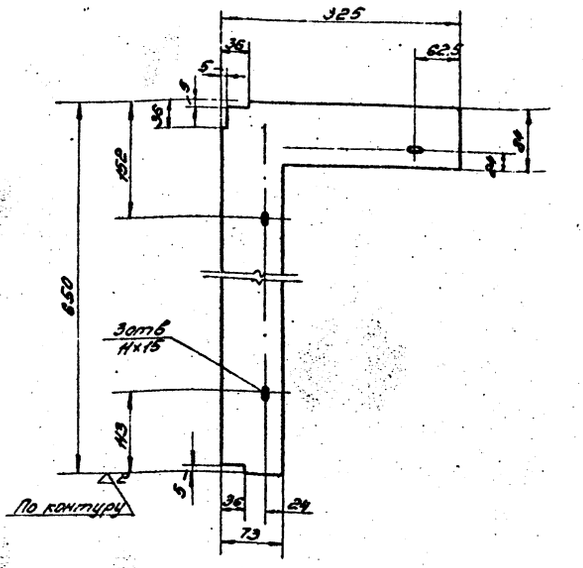

Серия 1.494-2 Выпуск 3

АБЦ.02.005.

Планка

Литер	Масса	Масшт.
У	0,8	1:5

Лист | Листов 1

Лист 1.0 ГОСТ 3680-57 Ст. 3 ГОСТ 501-58

ЦНИИпромзданий г. Москва

Копировал | Формат: А4

АБЦ.02.006

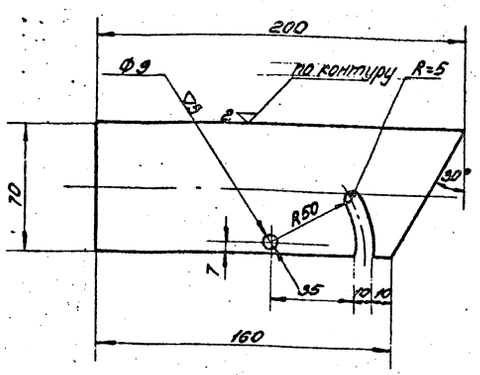

Серия 1.494-2 Выпуск 3

АБЦ.02.006

Перо крайнее

Литер	Масса	Масшт.
У	0,15	1:2

Лист | Листов 1

Лист 1.5 ГОСТ 3680-57 Ст. 3 ГОСТ 501-58

ЦНИИпромзданий г. Москва

Копировал | Формат: А4

АБЦ.02.007

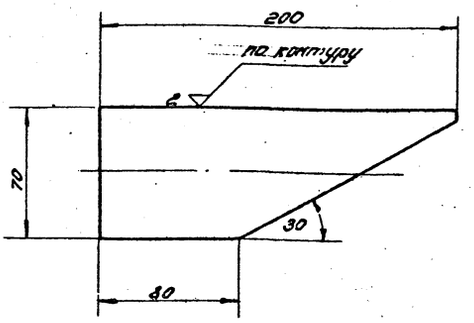

Серия 1.494-2 Выпуск 3

АБЦ.02.007.

Перо среднее

Литер	Масса	Масшт.
У	0,11	1:2

Лист | Листов 1

Лист 1.5 ГОСТ 3680-57 Ст. 3 ГОСТ 501-58

ЦНИИпромзданий г. Москва

Копировал | Формат: А4

Формат	Зона	Поз.	Обозначение	Наименование	Кол.	Приме-чание
				Документация		
2Э			1.494.03.000 СБ	Сборочный чертёж		
				Сборочные единицы		
11		1	1.494.02.200	Заготовка регулирующая	2	
		2	1.494.03.100	Каркас	1	
				Детали		
Б4		3	1.494.03.002	Стенка	3	25.2 кг
				Лист 4.5х1500х3400 ст3 ГОСТ 5681-57 / ст3 ГОСТ 5681-57		
А		4	1.494.03.003	Стенка задняя	1	
А		5	1.494.03.004	Лист	1	
А		6	1.494.02.006	Перо крайнее	4	
А		7	1.494.02.007	Перо среднее	14	

Серия 1.494-2 Выпуск 3

1.494.03.000

Секция раздаточного короба

Литер: У | Лист: | Листов: 1

ЦНИИпромзданий г. Москва

Инв. № подл. | Подп. и дата | Взам. инв. № | Инв. № дубл. | Подп. и дата

Изм. Лист. № докум. Подп. Дата
Рук. отд. Гесслер
Гл. инж. пр. Смирнов
Ст. инж. Цветкова
Исполн. Фёдорова
Провер. Высоцкая

Копировал Формат А4

Формат	Зона	Поз.	Обозначение	Наименование	Кол.	Приме-чание
				Документация		
2Э			1.494.03.100 СБ	Сборочный чертёж		
				Детали		
Б4		1	1.494.03.101	Стойка L = 1180 мм	4	10.0 кг
				Ст. прокат 50-Б-6 ГОСТ 535-57 / рабочие: Ст. 3 ГОСТ 380-71		
11		2	1.494.02.105	Уголок	2	
11		3	1.494.02.103	Уголок	2	
11		4	1.494.л.02.104	Уголок	1	
11		5	1.494.л.02.104	Уголок	1	
11		6	1.494п.02.106	Уголок	1	
11		7	1.494.л.02.106	Уголок	1	

Серия 1.494-2 Выпуск 3

1.494.03.100

Каркас секции раздаточного короба

Литер: У | Лист: | Листов: 1

ЦНИИпромзданий г. Москва

Инв. № подл. | Подп. и дата | Взам. инв. № | Инв. № дубл. | Подп. и дата

Изм. Лист. № докум. Подп. Дата
Рук. отд. Гесслер
Гл. инж. пр. Смирнов
Ст. инж. Цветкова
Исполн. Фёдорова
Провер. Высоцкая

Копировал Формат А4

1.494.03.100 СБ

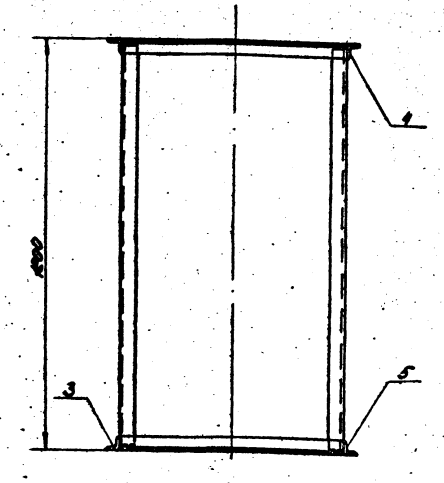

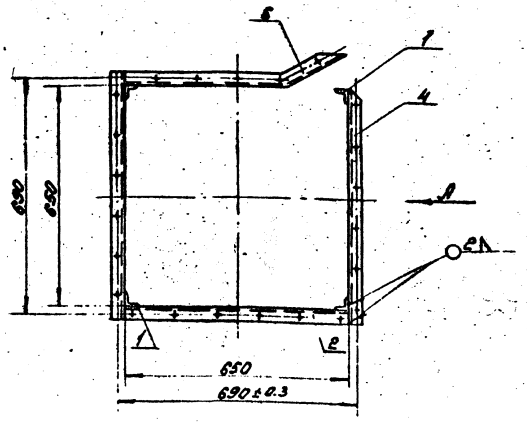

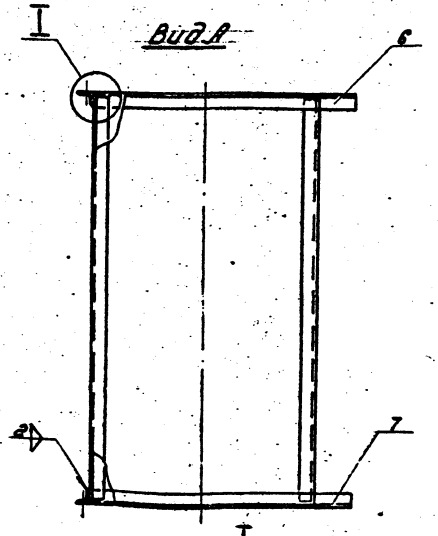

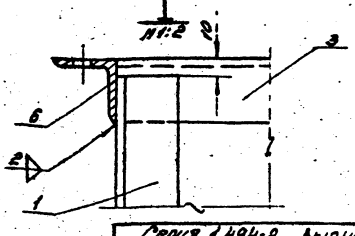

Серия 1.494-2 Выпуск 3

1.494.03.100 СБ

Каркас секции раздаточного короба

Сборочный чертёж

Литер: У | Масса: 21.7 | Масштаб: 1:10

Лист | Листов: 1

ЦНИИпромзданий г. Москва

Изм. Лист. № докум. Подп. Дата
Рук. отд. Гесслер
Гл. инж. пр. Смирнов
Ст. инж. Цветкова
Исполн. Фёдорова
Провер. Высоцкая

Копировал Формат А2

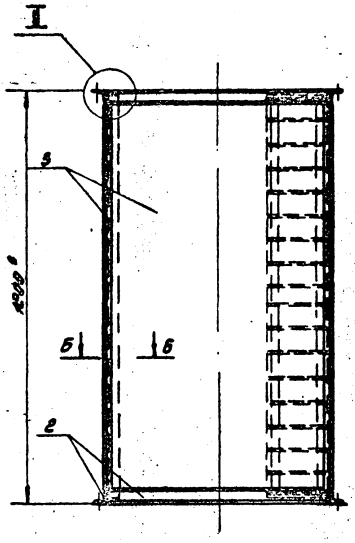

Вид В

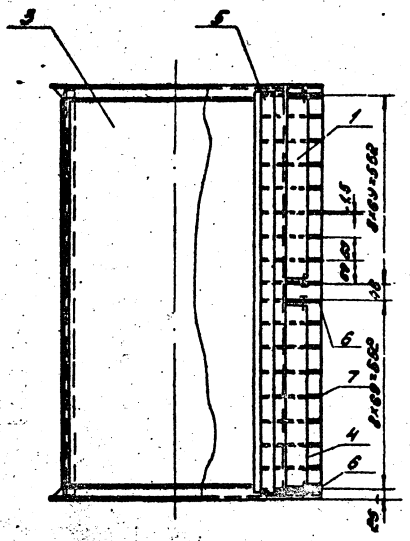

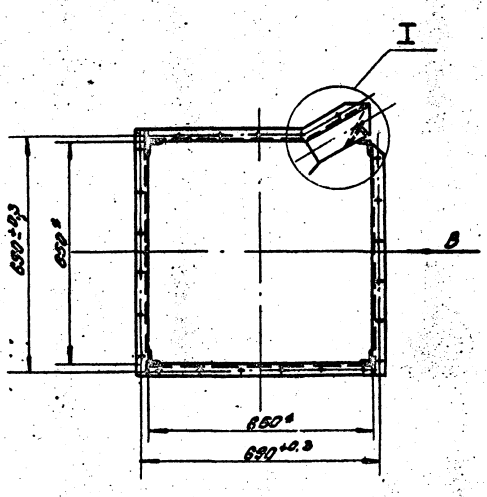

А-А
М1:2

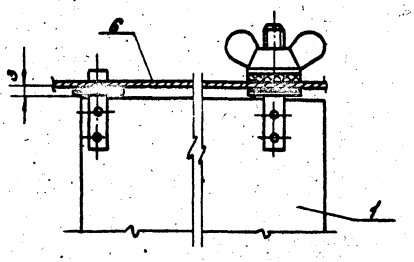

В-Б
М1:2

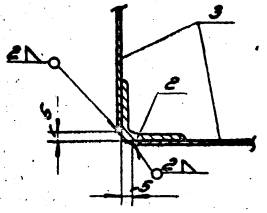

I
М1:2

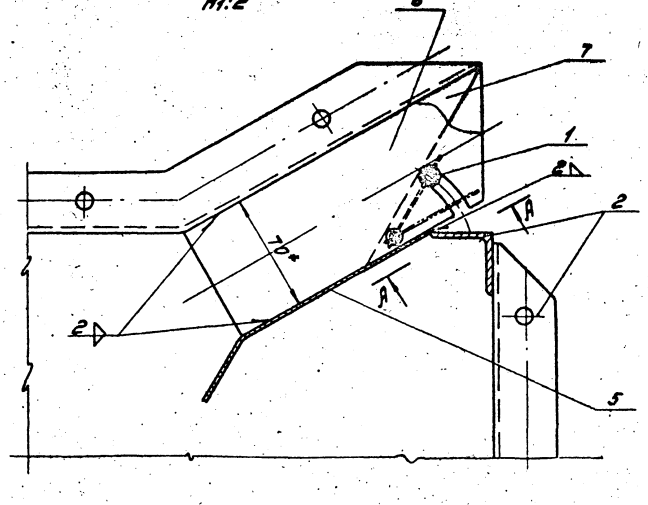

II
М1:2

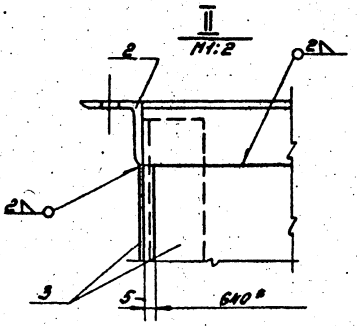

* Размеры для справок

					Серия 1.494-2 Выпуск 3			
					А5Ц.03.000 СБ			
Изм.	Лист	N докум.	Подп.	Дата	Секция раздаточного короба Сборочный чертёж	Литера	Масса	Масшт.
Рук. отд.		Гесслер				И	61.4	1:10
Гл. инж. пр.		Смирнов				Лист	Листов 1	
Ст. инж.		Цветков				ЦНИИпромзданий г. Москва		
Исполн.		Кузнецова						
Провер.		Высоцкая						

Формат	Зона	Поз.	Обозначение	Наименование	Кол.	Примеч.
				Документация		
12			А5ЦЛ.02.000-01	Сборочный чертёж		
				Сборочные единицы		
12		1	А5ЦП.02.100-01	Каркас	1	
11		2	А5Ц.02.200	Лопатка регулирующая	1	
				Детали		
64		3	А5Ц.02.001-01	Стенка	3	17.5 кг
				Лист 1,5 ГОСТ 3680-57 / Ст.3 ГОСТ 501-58 640×778		
11		4	А5ЦП.02.002-01	Стенка задняя	1	
11		5	А5Ц.02.004	Лист	1	
11		6	А5Ц.02.006	Перо крайнее	2	
11		7	А5Ц.02.007	Перо среднее	7	

Серия 1.494-2 Выпуск 3

А5ЦП.02.000-01

Изм.	Лист	N докум.	Подп.	Дата
Рук. отд.		Гесслер		
Гл. инж. пр.		Смирнов		
Ст. инж.		Цветкова		
Исполн.		Кузнецова		
Провер.		Высоцкая		

Промежуточная секция (исполнение правое)

Литера	Лист	Листов
U		1

ЦНИИпромзданий г. Москва

Копировал Формат: 11

Формат	Зона	Поз.	Обозначение	Наименование	Кол.	Примеч.
				Документация		
12			А5ЦЛ.02.000-01	Сборочный чертёж		
				Сборочные единицы		
12		1	А5ЦЛ.02.100-01	Каркас	1	
11		2	А5Ц.02.200	Лопатка регулирующая	1	
				Детали		
64		3	А5Ц.02.001-01	Стенка	3	17.5 кг
				Лист 1,5 ГОСТ 3680-57 / Ст.3 ГОСТ 501-58 640×778		
11		4	А5ЦЛ.02.002-01	Стенка задняя	1	
11		5	А5Ц.02.004.	Лист	1	
11		6	А5Ц.02.006.	Перо крайнее	2	
11		7	А5Ц.02.007.	Перо среднее	7	

Подп. и дата | Инв. N дубл. | Взам. инв. N | Подп. и дата | Инв. N подл.

Серия 1.494-2. Выпуск 3

А5ЦЛ.02.000-01

Изм.	Лист	N докум.	Подп.	Дата
Рук. отд.		Гесслер		
Гл. инж. пр.		Смирнов		
Ст. инж.		Цветкова		
Исполн.		Кузнецова		
Провер.		Высоцкая		

Промежуточная секция (исполнение левое)

Литера	Лист	Листов
U		1

ЦНИИпромзданий г. Москва

Копировал Формат: 11

Формат	Зона	Поз.	Обозначение	Наименование	Кол.	Примеч.
				Документация		
12			А5ЦП.02.100-01	Сборочный чертёж		
				Детали		
64		1	А5Ц.02.101-01	Стойка L = 830	4	6.32 кг
				Ст. угловая 38×36×4 ГОСТ 8509-57 равнобок. Ст.3 ГОСТ 535-58		
11		2	А5Ц.02.103	Уголок	3	
11		3	А5ЦП.02.104	Уголок	1	
11		4	А5Ц.02.105	Уголок	3	
11		5	А5ЦП.02.106	Уголок	1	

Серия 1.494-2 Выпуск 3

А5ЦП.02.100-01

Изм.	Лист	N докум.	Подп.	Дата
Рук. отд.		Гесслер		
Гл. инж. пр.		Смирнов		
Ст. инж.		Цветкова		
Исполн.		Кузнецова		
Провер.		Высоцкая		

Каркас промежуточной секции (исполнение правое)

Литера	Лист	Листов
U		1

ЦНИИпромзданий г. Москва

Копировал Формат: 11

Формат	Зона	Поз.	Обозначение	Наименование	Кол.	Примеч.
				Документация		
12			А5ЦЛ.02.100-01	Сборочный чертёж		
				Детали		
64		1	А5Ц.02.101-01	Стойка L = 830	4	6.32 кг
				Ст. угловая 38×36×4 ГОСТ 8509-57 равнобок. Ст.3 ГОСТ 535-58		
11		2	А5Ц.02.103	Уголок	3	
11		3	А5ЦЛ.02.104	Уголок	1	
11		4	А5Ц.02.105	Уголок	3	
11		5	А5ЦЛ.02.106	Уголок	1	

Подп. и дата | Инв. N дубл. | Взам. инв. N | Подп. и дата | Инв. N подл.

Серия 1.494-2 Выпуск 3

А5ЦЛ.02.100-01

Изм.	Лист	N докум.	Подп.	Дата
Рук. отд.		Гесслер		
Гл. инж. пр.		Смирнов		
Ст. инж.		Цветкова		
Исполн.		Кузнецова		
Провер.		Высоцкая		

Каркас промежуточной секции (исполнение левое)

Литера	Лист	Листов
U		1

ЦНИИпромзданий г. Москва

Копировал Формат: 11

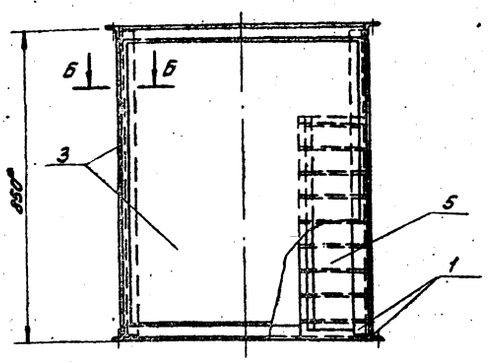

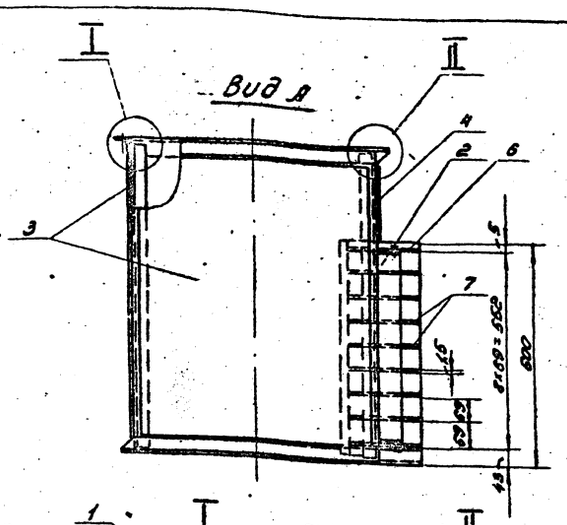

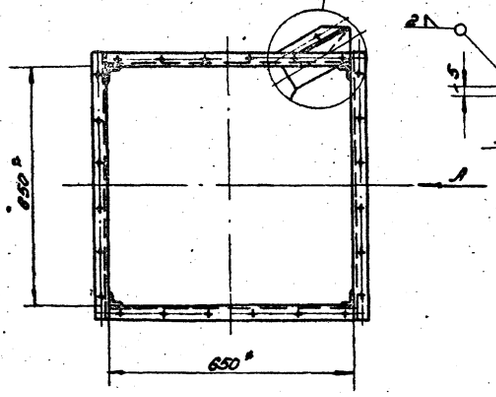

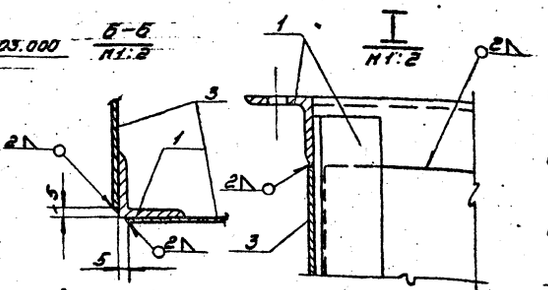

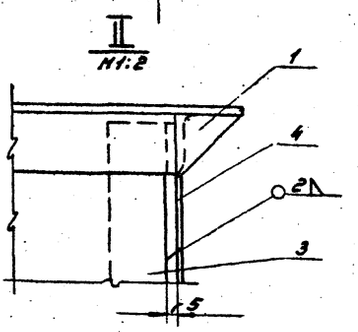

*Размеры для справок

Серия 1.494-2 Выпуск 3							
Я5Ц.П.02.000-01СБ							
Изм. Лист.	N докум.	Подп.	Дата	Промежуточная секция (исполнение левое) Сборочный чертёж	Литер	Масса	Масштаб
Рук. отд.	Гесслер				И	45.3	1:10
Гл. инж. пр.	Смирнов				Лист	Листов 1	
Ст. инж.	Цветкова				ЦНИИпромзданий г. Москва		
Исполн.	Фёдорова						
Провер.	Высоцкая						

Копировал Формат А2

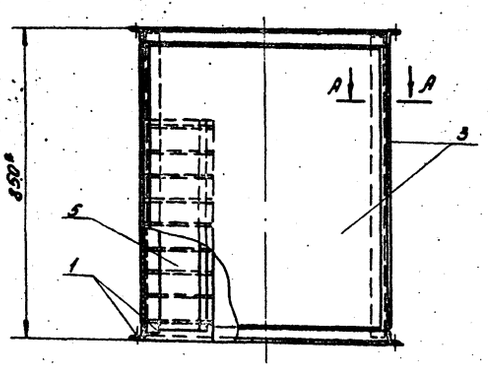

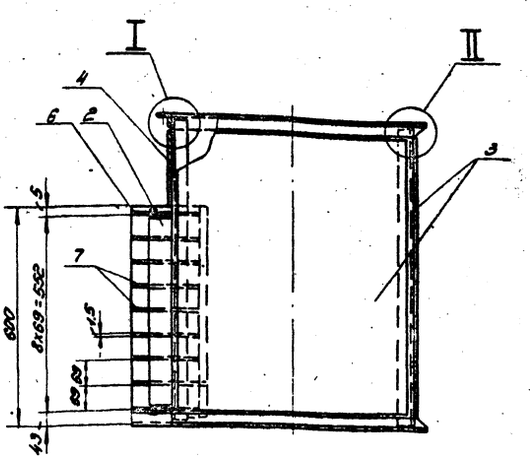

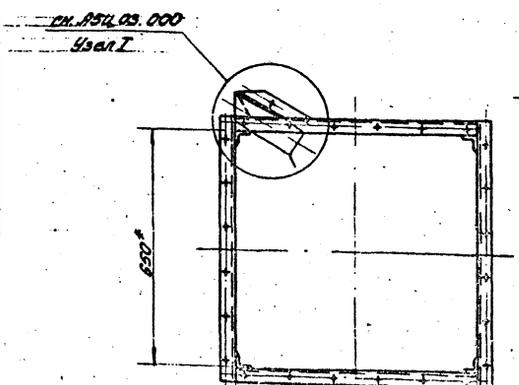

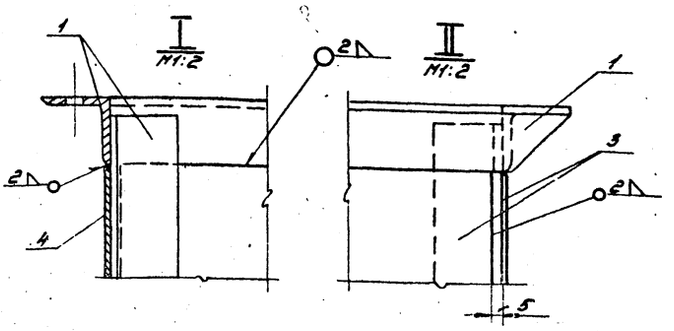

*Размеры для справок

Серия 1.494-2 Выпуск 3							
Я5Ц.П.02.000-01СБ							
Изм. Лист.	N докум.	Подп.	Дата	Промежуточная секция (исполнение правое) Сборочный чертёж	Литер	Масса	Масштаб
Рук. отд.	Гесслер				И	45.3	1:10
Гл. инж. пр.	Смирнов				Лист	Листов 1	
Ст. инж.	Цветкова				ЦНИИпромзданий г. Москва		
Исполн.	Фёдорова						
Провер.	Высоцкая						

Копировал Формат А2

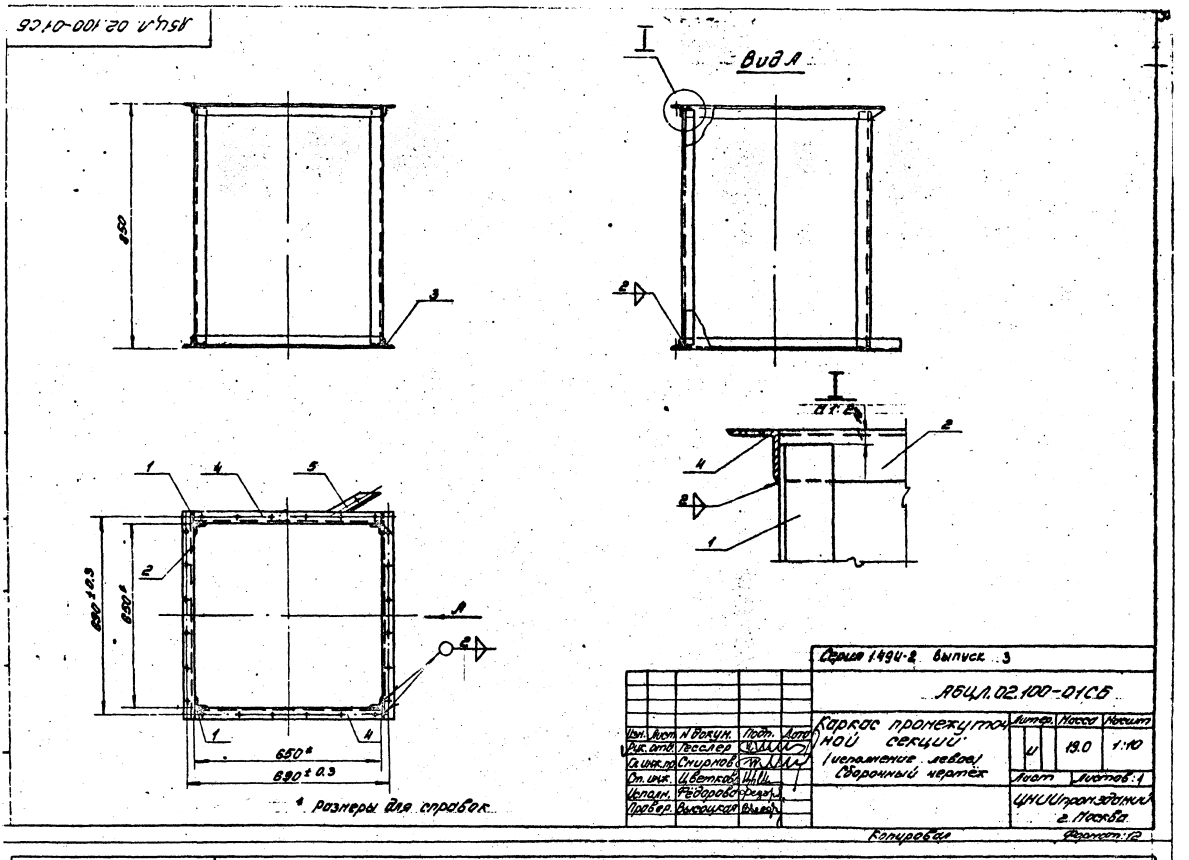
Л5ЦЛ.02.100-01СБ
Вид А
850
650*
690±0.3
* Размеры для справок
Серия 1.494-2 выпуск 3
Л5ЦЛ.02.100-01СБ
Каркас промежуточной секции (исполнение левое) Сборочный чертёж
Литер. Масса Масшт.
И 19.0 1:10
Лист Листов: 1
ЦНИИпромзданий г. Москва
Изм. Лист N докум. Подп. Дата
Рук. отд. Гесслер
Гл. инж. пр. Снирнов
Ст. инж. Цветков
Исполн. Федорова
Провер. Высоцкая
Копировал
Формат: 12

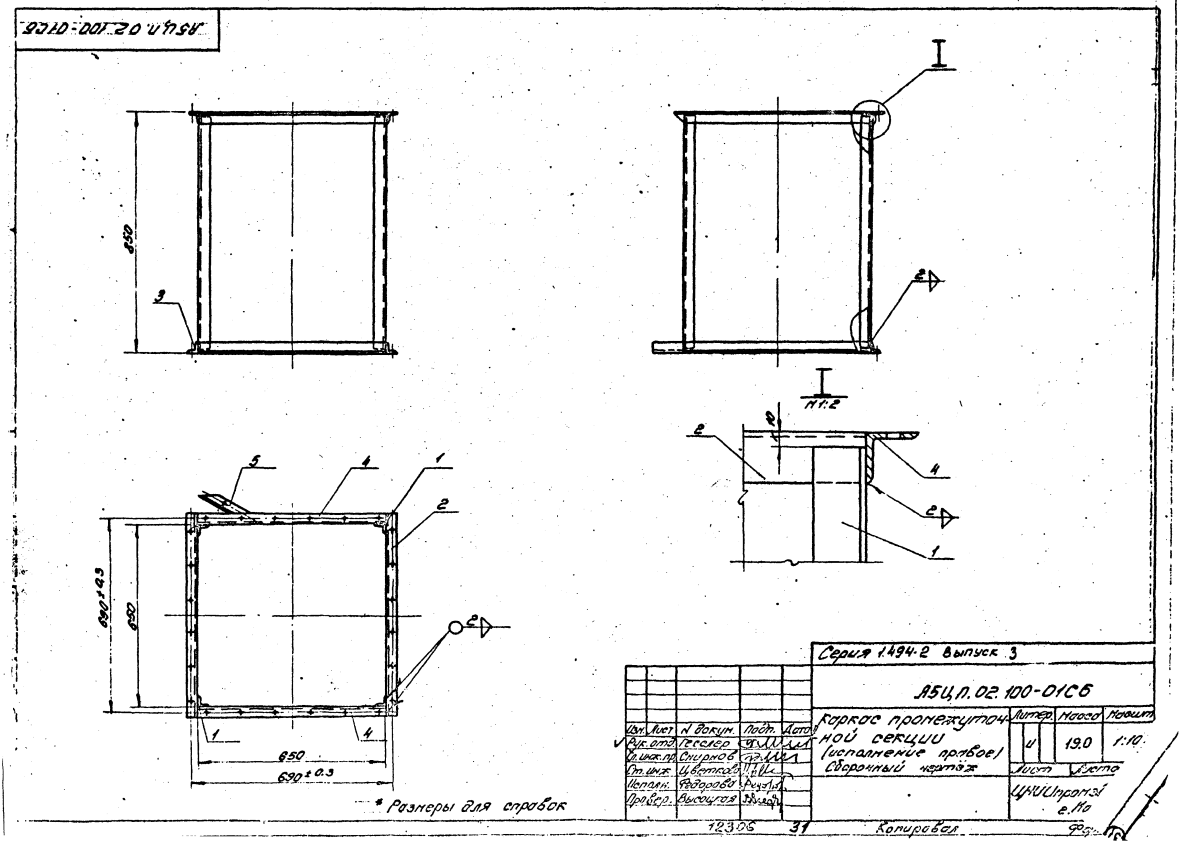
Л5ЦЛ.02.100-01СБ
850
650
690±0.3
* Размеры для справок
Серия 1.494-2 выпуск 3
Л5ЦЛ.02.100-01СБ
Каркас промежуточной секции (исполнение правое) Сборочный чертёж
Литер. Масса Масшт.
И 19.0 1:10
Лист Листов
ЦНИИпромзд. г. Мо
Изм. Лист N докум. Подп. Дата
Рук. отд. Гесслер
Гл. инж. пр. Снирнов
Ст. инж. Цветков
Исполн. Федорова
Провер. Высоцкая
12306 31
Копировал

А5Ц. 03. 003

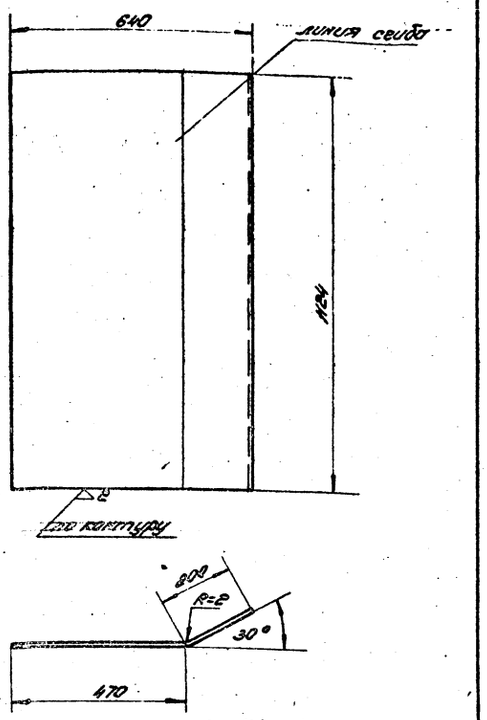

Развёрнутая длина 675мм

Серия 1.494-2 Выпуск 3

А5Ц. 03. 003

Изм.	Лист	N докум.	Подп.	Дата
Рук. отд.		Гесслер		
Гл. инж. пр.		Смирнов		
Ст. инж.		Цветкова		
Исполн.		Кузнецова		
Провер.		Высоцкая		

Стенка задняя

Литер	Масса	Масшт.
И	8,9	1:10

Лист | Листов 1

Лист 1,5 ГОСТ 3680-57 / Ст. 3 ГОСТ 501-58

ЦНИИпромзданий г. Москва

Копировал Формат: 11

А5Ц. 03. 004

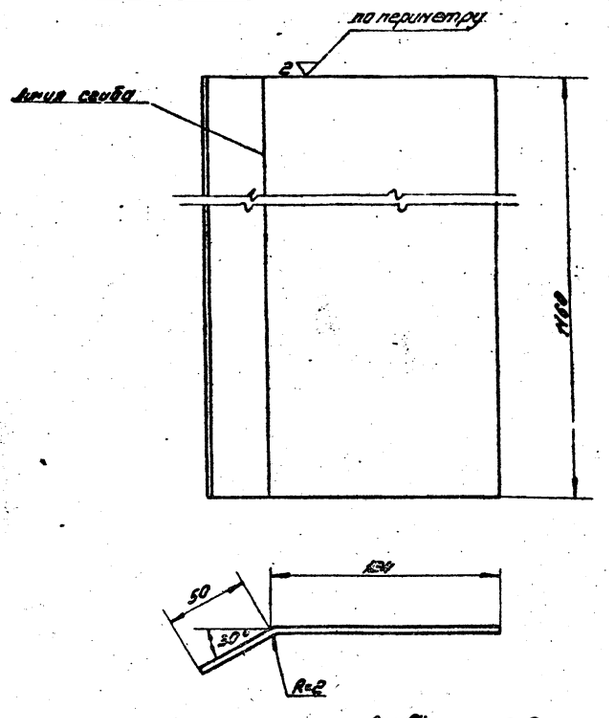

Развёрнутая длина 180мм

Серия 1.494-2 Выпуск 3

А5Ц. 03. 004

Изм.	Лист	N докум.	Подп.	Дата
Рук. отд.		Гесслер		
Гл. инж. пр.		Смирнов		
Ст. инж.		Цветкова		
Исполн.		Кузнецова		
Провер.		Высоцкая		

Лист

Литер	Масса	Масшт.
И	2,44	М1:2

Лист | Листов 1

Лист 1,5 ГОСТ 3680-57 / Ст. 3 ГОСТ 501-58

ЦНИИпромзданий г. Москва

Копировал Формат: 11

Инв. N подл. | Подп. и дата | Взам. инв. N | Инв. N дубл. | Подп. и дата

А5ЦЛ. 02. 002-01

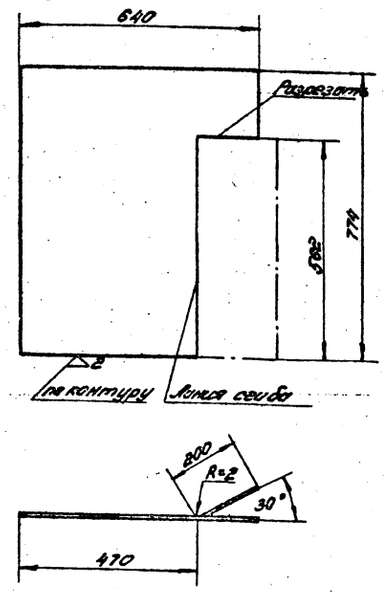

Развёрнутая длина 675мм

Серия 1.494-2 Выпуск 3

А5ЦЛ. 02. 002-01

Изм.	Лист	N докум.	Подп.	Дата
Рук. отд.		Гесслер		
Гл. инж. пр.		Смирнов		
Исполн.		Федорова		
Провер.		Высоцкая		

Стенка задняя (левое исполнение)

Литер	Масса	Масшт.
И	6,1	1:10

Лист | Листов 1

Лист 1,5 ГОСТ 3680-57 / Ст. 3 ГОСТ 501-58

ЦНИИпромзданий г. Москва

Копировал Формат: 11

А5ЦП. 02. 002-01

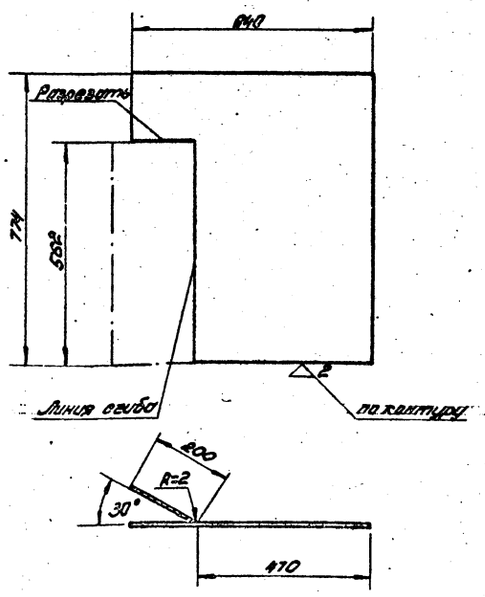

Развёрнутая длина 675мм

Серия 1.494-2 Выпуск 3

А5ЦП. 02. 002-01

Изм.	Лист	N докум.	Подп.	Дата
Рук. отд.		Гесслер		
Гл. инж. пр.		Смирнов		
Ст. инж.		Цветкова		
Исполн.		Федорова		
Провер.		Высоцкая		

Стенка задняя (правое исполнение)

Литер	Масса	Масшт.
И	6,1	1:10

Лист | Листов 1

Лист 1,5 ГОСТ 3680-57 / Ст. 3 ГОСТ 501-58

ЦНИИпромзданий г. Москва

Копировал Формат: 11

Инв. N подл. | Подп. и дата | Взам. инв. N | Инв. N дубл. | Подп. и дата

gost.e-ecolog.ru