УДК 62-783.624 Группа Д15

ОТРАСЛЕВОЙ СТАНДАРТ

ОСТ 1 00736-74

СТОПОРЫ ПОВОРОТНЫЕ
Технические условия

На 5 страницах

Введен впервые
Проверено в 1980 г.
Проверено в 1988 г.

ОКП 75 7819

Распоряжением Министерства от 19 ноября 1974 г. № 087-16

срок введения установлен с 1 июля 1975 г.

Несоблюдение стандарта преследуется по закону

Настоящий стандарт распространяется на поворотные стопоры (в дальнейшем изложении – стопоры), предназначенные для фиксации контейнеров бортпроводника, кухонных шкафов и другого оборудования самолетов и вертолетов гражданской авиации.

Издание официальное ГР 3805 от 02.12.74 Перепечатка воспрещена

Инв. № дубликата 2070
Инв. № подлинника
Инв. № изв. 8530 8633 11004
Лит.изм. 1 2 3

gost.e-ecolog.ru

1. ТЕХНИЧЕСКИЕ ТРЕБОВАНИЯ

1 1. Стопоры должны изготовляться в соответствии с требованиями настоящего стандарта по рабочим чертежам, утвержденным в установленном порядке.

1.2. Габаритные и присоединительные размеры стопоров должны соответствовать указанным на черт. 1 и 2.

Исполнение 1

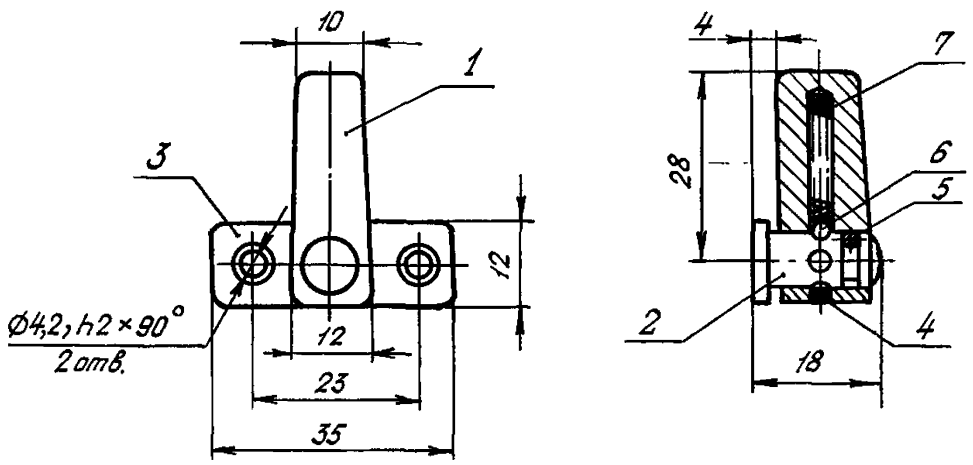

1 – флажок; 2 – ось, 3 – пластина; 4 – герметик ВГО-1 по ОСТ 38 03238-81; 5 – штифт; 6 – шарик; 7 – пружина

Черт. 1

Исполнение 2

Остальное – см. черт. 1

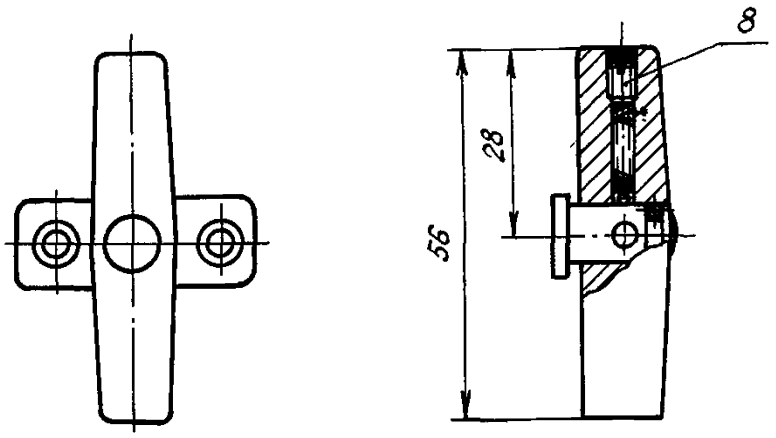

8 – винт

Черт 2

Инв № дубликата
Инв № подлинника
2070
Лит.изм
№ изв.
1
8530
3
11004

1.3. Неуказанные предельные отклонения размеров, формы и расположения поверхностей – по ОСТ 1 00022-80.

1.4. Конструкция стопора должна обеспечивать возможность поворота флажка вокруг оси с фиксацией через 90°, при этом усилие, необходимое для поворота флажка, не должно быть более 100 Н (10 кгс).

1.5. Материалы и покрытия всех элементов стопора должны обеспечивать:

а) устойчивость к изменению температур окружающего воздуха от минус 60 до плюс 60°С;

б) коррозионную стойкость при влажности окружающего воздуха 95–98% и температуре 40°С.

1.6. Поверхности деталей должны быть без заусенцев, вмятин, трещин, раковин и пористостей.

1.7. Стопор должен сохранять работоспособность после 16000 циклов срабатывании.

1.8. Масса стопора не должна быть более:

– для исполнения 1 – 0,028 кг;

– для исполнения 2 – 0,034 кг.

1.9. Эксплуатационная нагрузка, приложенная на расстоянии 12 мм от оси вращения на отрыв флажка, должна быть не более 2700 Н (270 кгс).

Пример записи в технической документации поворотного стопора исполнения 1:

Стопор поворотный 1-ОСТ 1 00736-74

2. ПРАВИЛА ПРИЕМКИ

2.1. Стопоры предъявляются к сдаче партиями, количество в партии должно быть установлено предприятием-изготовителем.

2.2. Приемо-сдаточным испытаниям подвергается каждый стопор из предъявленной к сдаче партии.

2.3. Приемо-сдаточные испытания должны содержать:

а) проверку качества сборки, внешней отделки, габаритных и присоединительных размеров;

б) проверку массы взвешиванием на весах с погрешностью измерения ±5 г.

в) проверку работоспособности, для чего следует закрепить пластину стопора неподвижно и вращением за флажок произвести 3–5 поворотов вокруг оси. При этом флажок должен фиксироваться через каждые 90°.

Инв. № подлинника 2070
Инв. № дубликата
Лит изм 2 3
№ изв 8633 11004

2.4. Периодические испытания стопоров проводятся один раз в год по графику, утвержденному руководителем предприятия-изготовителя.

2.5. Периодическим испытаниям подлежат два стопора из партии, принятой службой технического контроля, по одному для каждого из следующих видов испытаний:

а) работоспособность стопора согласно требованиям п 2.3, подпункта "в" в течение 16000 циклов срабатываний; каждый цикл срабатываний состоит из поворота стопора вокруг оси на 90°,

б) испытания на коррозионную стойкость проводятся выдержкой стопора в течение 2 сут при температуре 40 $^{\circ}$C, относительной влажности 95-98 % и давлении 99,75 кПа $\pm$3,92 кПа (750 мм рт. ст. $\pm$30 мм рт. ст.). По истечении 2 сут произвести внешний осмотр и проверить работоспособность согласно требованиям п. 2.3, подпункта "в".

3. МАРКИРОВКА, УПАКОВКА, ТРАНСПОРТИРОВАНИЕ И ХРАНЕНИЕ

3.1. Стопоры должны иметь маркировку обозначения.

3.2. Маркировка должна быть четкой и сохраняться в течение всего срока службы стопора.

3.3. Все стопоры перед упаковкой должны быть смазаны пластичной смазкой ПВК по ГОСТ 19537-83.

3.4. Смазанные стопоры должны быть обернуты парафинированной бумагой по ГОСТ 9569-79.

3.5. Стопоры при отправке должны быть вложены в деревянные ящики, изготовленные по ГОСТ 5959-80, тип 1, выстланные внутри парафинированной бумагой по ГОСТ 9569-79.

3.6. Упаковка должна полностью предохранять стопоры от повреждений при транспортировании.

3.7. Масса брутто ящика не должна быть более 30 кг.

3.8. Транспортирование разрешается любым видом транспорта.

3.9. Антикоррозионное покрытие и упаковка должны предохранять стопоры от коррозии не менее чем 12 месяцев со дня их отгрузки предприятием-изготовителем при условии хранения в сухом закрытом помещении и сохранности упаковки.

3 10. Каждая партия стопоров должна быть снабжена сертификатом согласно ГОСТ 18160-72

3.11. Транспортная маркировка должна быть выполнена в соответствии с ОСТ 1 00582-84 и ГОСТ 18160-72.

3.12. Стопоры должны храниться в сухом вентилируемом помещении.

Инв № дубликата | 2070
Инв № подлинника
Лит изм | 1 | 2 | 3
№ изв | 8530 | 8633 | 11004

4. ГАРАНТИИ ИЗГОТОВИТЕЛЯ

4.1. Изготовитель гарантирует соответствие стопора требованиям настоящего стандарта при соблюдении условий эксплуатации, установленных стандартом.

4.2. Гарантийный срок эксплуатации устанавливается 5 лет со дня ввода в эксплуатацию.

№ изм. | 1 | 2 | 3
№ изв. | 8530 | 8633 | 11004
№ дубликата
№ подлинника | 2070
Ин
Ин
gost.e-ecolog.ru