ГОСУДАРСТВЕННЫЙ КОМИТЕТ СОВЕТА МИНИСТРОВ СССР ПО ДЕЛАМ СТРОИТЕЛЬСТВА
/ГОССТРОЙ СССР/

ТИПОВЫЕ КОНСТРУКЦИИ И ДЕТАЛИ ЗДАНИЙ И СООРУЖЕНИЙ

Серия 1.494-2

УНИФИЦИРОВАННЫЙ АГРЕГАТ ВОЗДУШНО-ТЕПЛОВОЙ ЗАВЕСЫ ДЛЯ ВОРОТ ПРОМЫШЛЕННЫХ ЗДАНИЙ

Выпуск 1- РАБОЧИЕ ЧЕРТЕЖИ

11171-02
цена 1-20

gost.e-ecolog.ru

ГОСУДАРСТВЕННЫЙ КОМИТЕТ СОВЕТА МИНИСТРОВ СССР ПО ДЕЛАМ СТРОИТЕЛЬСТВА
/ ГОССТРОЙ СССР /

ТИПОВЫЕ КОНСТРУКЦИИ И ДЕТАЛИ ЗДАНИЙ И СООРУЖЕНИЙ

Серия 1.494-2

УНИФИЦИРОВАННЫЙ АГРЕГАТ ВОЗДУШНО-ТЕПЛОВОЙ ЗАВЕСЫ ДЛЯ ВОРОТ ПРОМЫШЛЕННЫХ ЗДАНИЙ

Выпуск 1 - РАБОЧИЕ ЧЕРТЕЖИ

РАЗРАБОТАНЫ
ЦНИИПРОМЗДАНИЙ
Зам. главного инженера П. Суханов
Рук. отдела сантехники О. Гесслер
Гл. инженер проекта И. Смирнов

УТВЕРЖДЕНЫ
И ВВЕДЕНЫ В ДЕЙСТВИЕ
Главным управлением по строительному проектированию предприятий зданий и сооружений
ГОССТРОЯ СССР
с 1. IX. 1971г. приказ № 40 от 25. VIII. 1971г.

Перечень чертежей

		стр.
1.	Агрегат воздушно-тепловой завесы с центробежным вентилятором Ц4-70 №6,3 правого исполнения. Общий вид. Сборочный чертеж А6,3ц	3
2.	Вентиляторный агрегат с вентилятором Ц4-70 №6,3 на виброизоляторах А6.3ц-01ВП	4
3.	Вентиляторный агрегат с вентилятором Ц4-70 №6,3 без виброизоляторов А6.3ц-01П	5
4.	Всасывающий коллектор А6.3ц-01.1	6
5.	Корпус А6.3ц-01.101	6
6.	Фланец А6.3ц-01.102	6
7.	Решетка А6.3ц-01.103	6
8.	Хомут А6.3ц-01.104	7
9.	Переходной патрубок А6.3ц-01.2	7
10.	Опорная плита А6.3ц-01.4	7
11.	Прокладка А6.3ц-01.003	7
12.	Калориферная секция. Общий вид. (исполнение правое) А6.3ц-02п	8
13	Калориферная секция. Общий вид. (исполнение левое) А6.3ц-02л	9
14.	Лопатка регулирующая А6.3ц-02.1	10
15.	Ось А6.3ц-02.101	10
16	Ось А6.3ц-02.102	10
17.	Шайба А6.3ц-02.103	10
18	Каркас калориферной секции (исполнение правое) А6.3ц-02.2п	11
19.	Каркас калориферной секции (исполнение левое) А6.3ц-02.2л	11
20.	Стойка А6.3ц-02.201	12
21	Уголок А6.3ц-02.203	12
22	Уголок А6.3ц-02.204л	12
23.	Уголок А6.3ц-02.204п	12
24	Уголок А6.3ц-02.205	13
25	Планка А6.3ц-02.207	13
26	Уголок А6.3ц-02.208	13
27.	Перо среднее (усеченное) А6.3ц-02.008	13
28	Уголок А6.3ц-02.206л	14
29	Уголок А6.3ц-02.206п	14
30.	Перо крайнее А6.3ц-02.006	14
31.	Перо среднее А6.3ц-02.007	14
32.	Стенка передняя А6.3ц-02.001	15
33	Стенка задняя (левое исполнение) А6.3ц-02.002л	15
34.	Стенка задняя (правое исполнение) А6.3ц-02.002п	15
35.	Перо крайнее (усеченное) А6.3ц-02.005	15
36.	Секция раздаточного короба. Н=1200 мм. А6.3ц-03	16
37.	Секция раздаточного короба Н=1800 мм. А6.3ц-04	17
38	Стенка задняя А6.3ц-03.004	18
39	Лист А6.3ц-03.005	18
40.	Стенка задняя А6.3ц-04.004	18
41	Лист А6.3ц-04.005	18

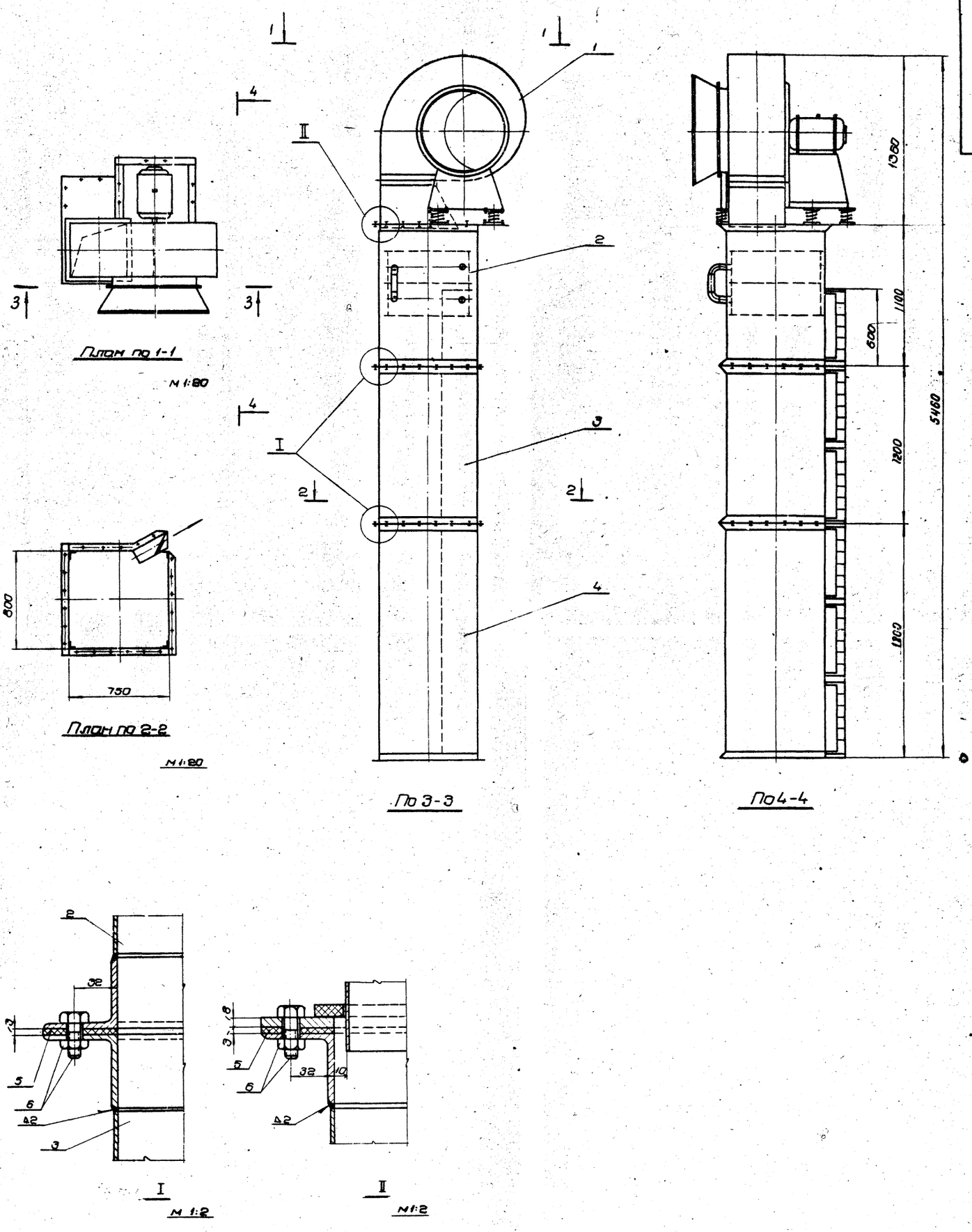

					Серия 1.494-2 Выпуск 1			
					А6.3Ц п			
Изм.	Лист	N докум.	Подпись	Дата	Агрегат воздушно-тепловой завесы с центробежным вентилятором ЦИ-70 N 6,3 правого исполнения Общий вид.	Литера	Масса	Масшт.
Рук.отд.		Гесслер				А	865	1:20
Гл.инж.пр.		Смирнов				Лист 1	Листов 41	
Ст.инж.		Цветкова				ЦНИИПРОМЗДАНИЙ г. Москва		
Исполнит.		Кузнецова						
Провер.		Высоцкая						

11171-02 4

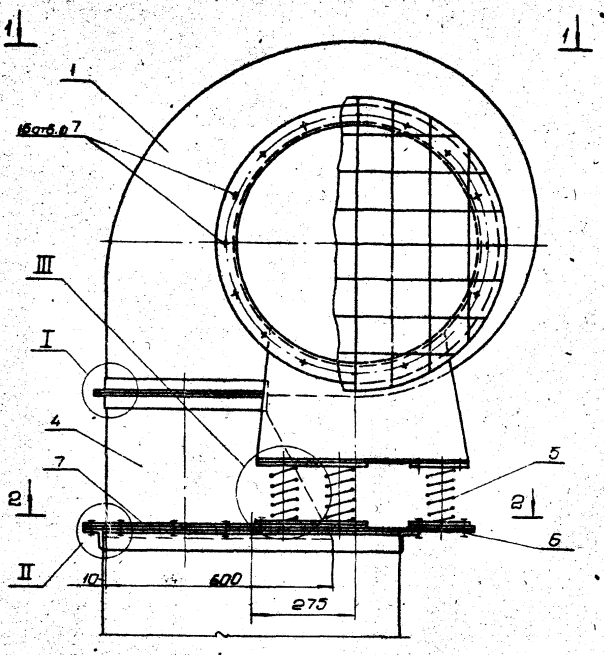

По 3-3

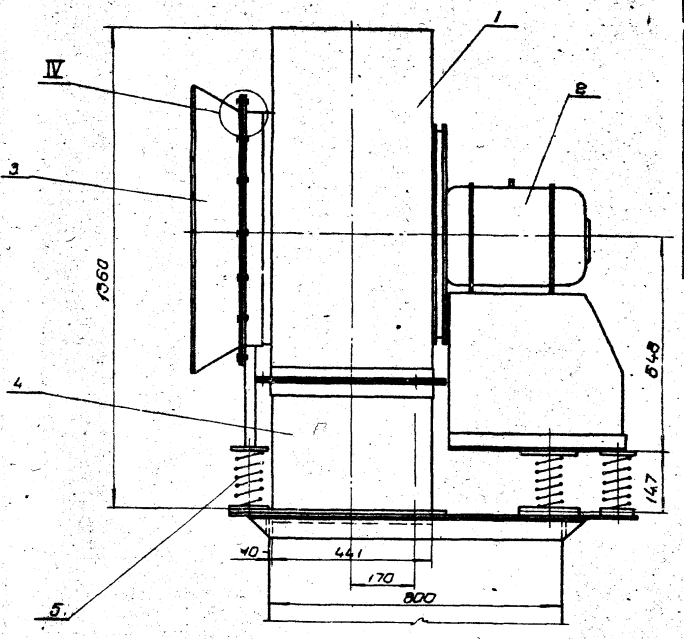

По 4-4

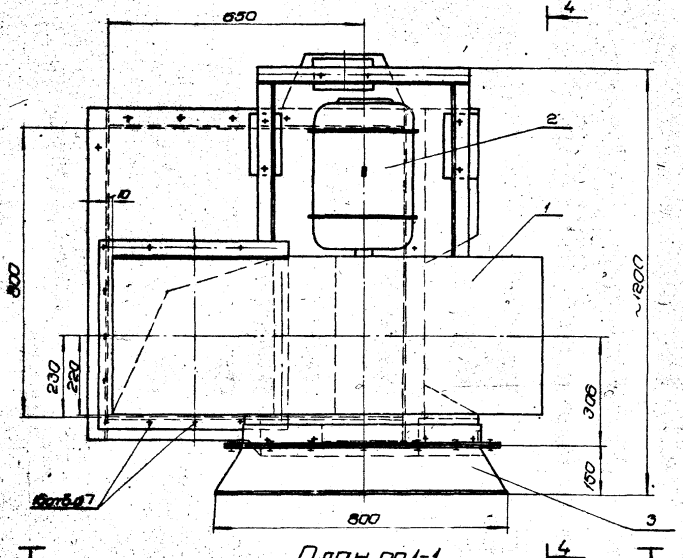

План по 1-1

М 1:10

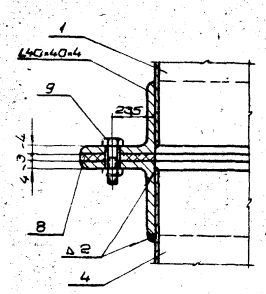

I

М 1:2

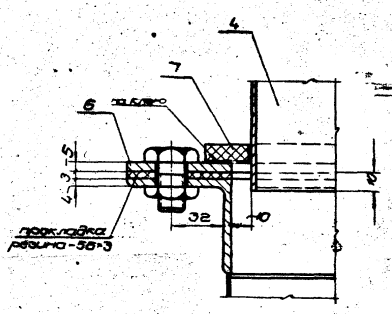

II

М 1:2

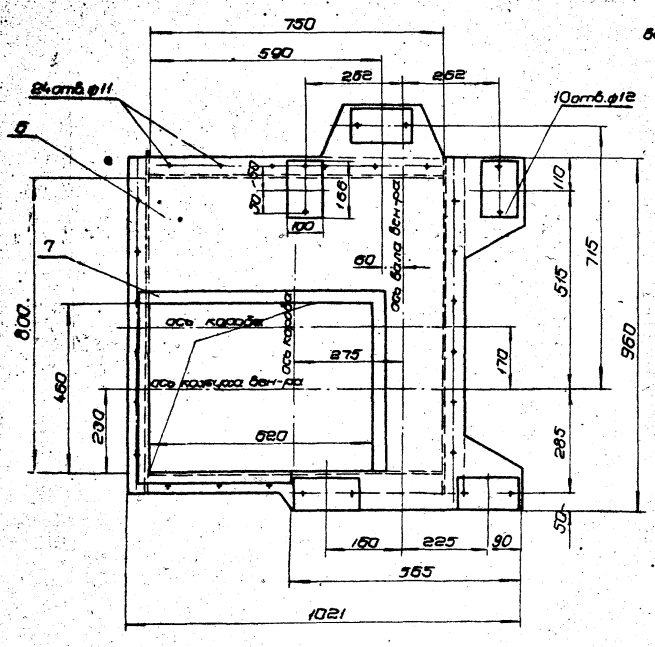

План по 2-2

М 1:10

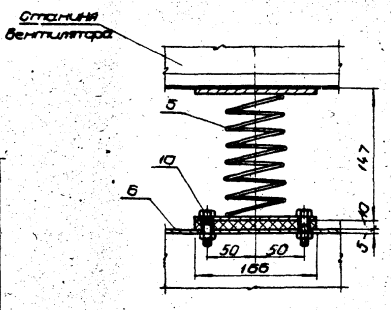

III

М 1:5

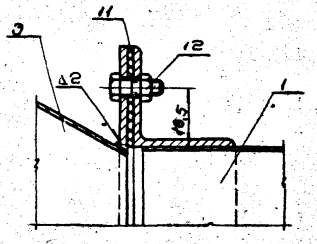

IV

М 1:2

Серия 1.494-2 Выпуск 1

АБ.ЭЦ-018 П

Вентиляторный агрегат с вентилятором Ц4-70 №6.3 на виброизоляторах

Изм.	Лист	№докум.	Подпись	Дата
Рук.отд		Гаврилов		
Гл.инж.пр		Смирнов		
Ст.инж.		Цветкова		
Исполнил		Федорова		
Провер.		Вязовская		

Литера	Масса	Масшт.
А	326	—

Лист 8 Листов 9

ЦНИИПРОМЗДАНИЙ г. Москва

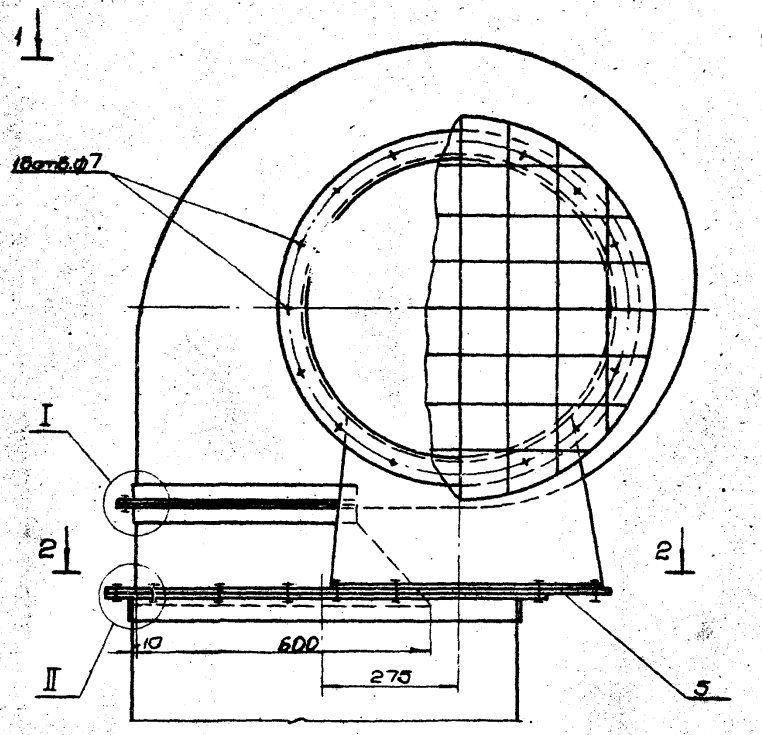

По 3-3

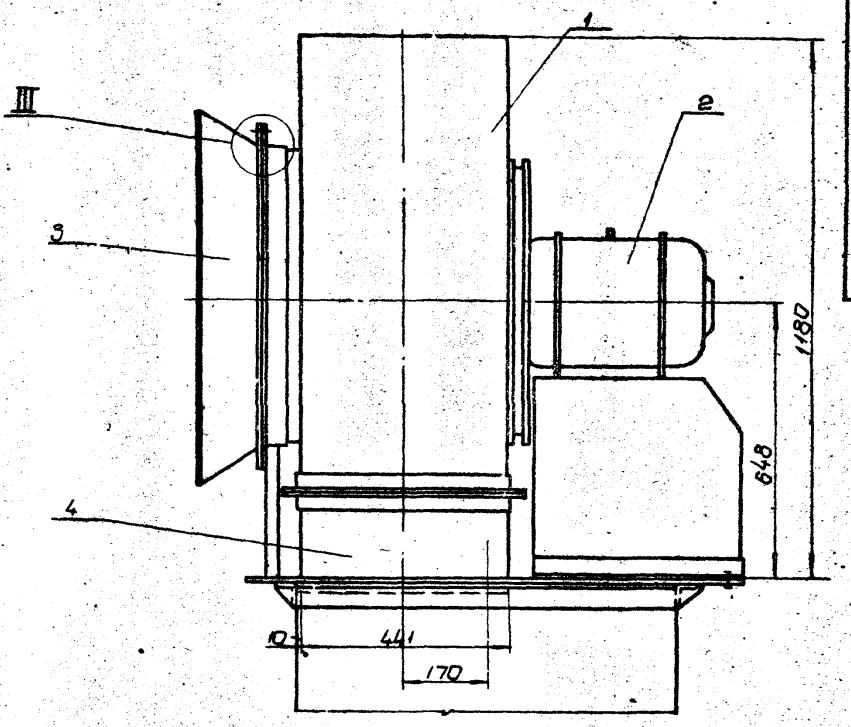

По 4-4

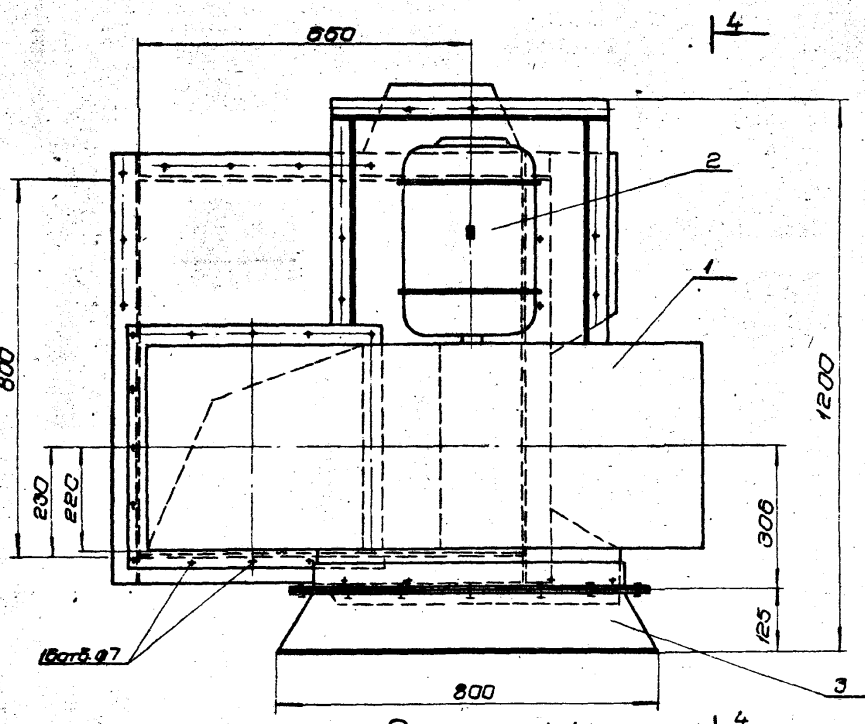

План по 1-1

М 1:10

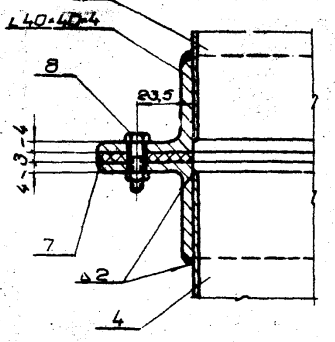

I М1:2

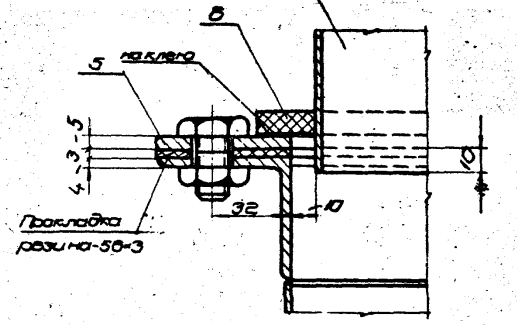

II М1:2

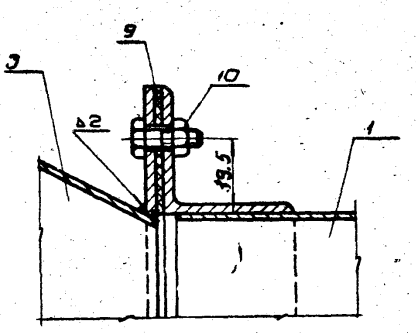

III М1:2

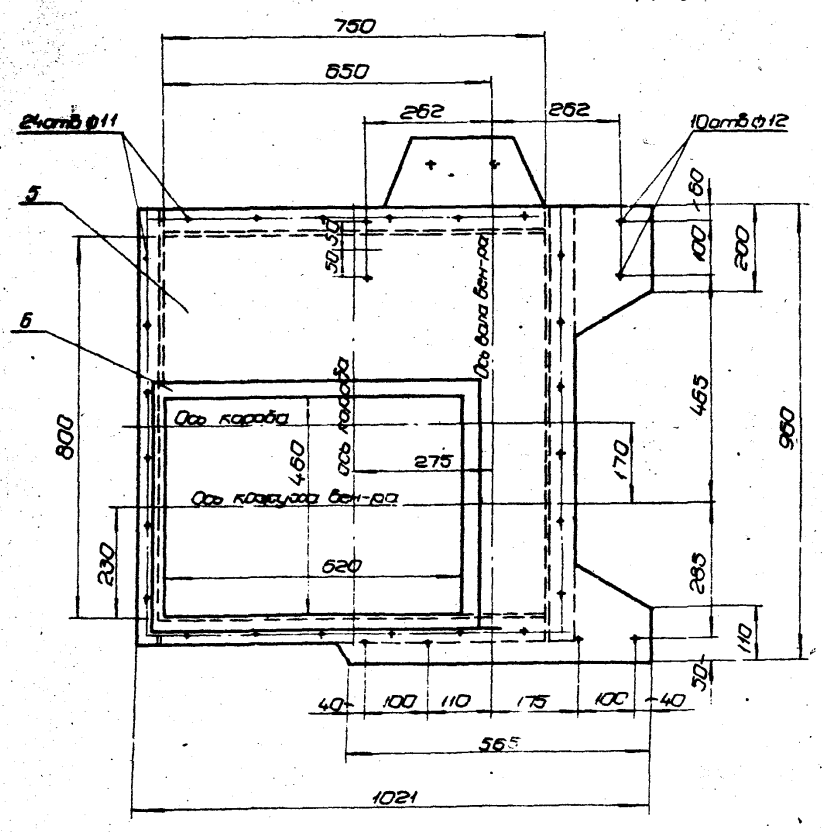

План по 2-2

М 1:10

Изм.	Лист	№ докум.	Подпись	Дата	Серия 1.494-2 выпуск 1
Рук.отд.		Гесслер			АБ. ЭЦ-01п
Гл.инж.пр.		Смирнов			Вентиляторный агрегат с вентилятором Ц4-70 № 6,3 без виброизоляторов
Ст.инж.		Цветкова			Литера А; Масса 254; Масшт. —
Исполнил		Федорова			Лист 1; Листов 9
Провер.		Высочкая			ЦНИИПромзданий г. Москва

АБ.ЭЦ-01.1

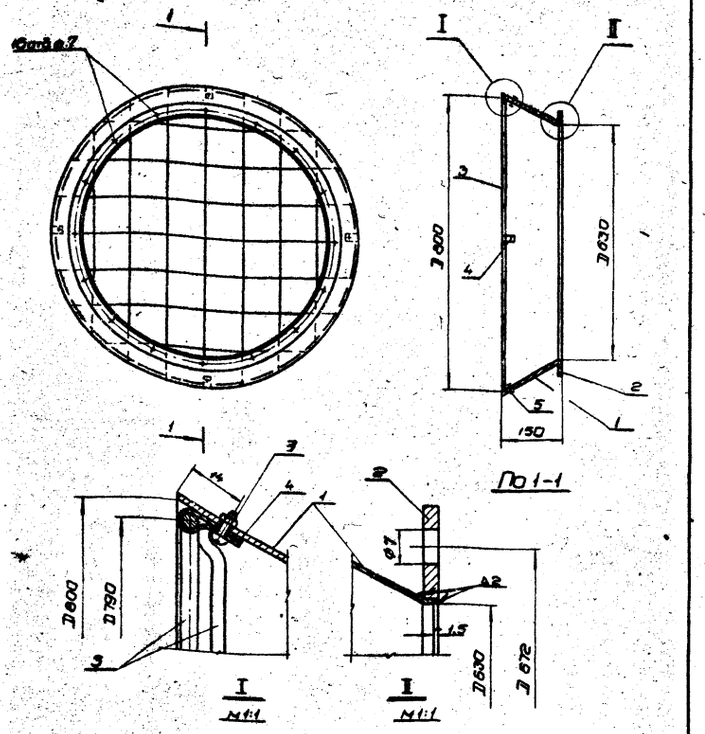

Серия 1.494-2 Выпуск 1

АБ.ЭЦ-01.1

Изм.	Лист	N докум.	Подпись	Дата
Рук.отд.		Бесслер		
Гл.инж.пр.		Смирнов		
Ст.инж.		Цветкова		
Исполнил		Кузнецова		
Провер.		Высоцкая		

Всасывающий коллектор

Литера	Масса	Масшт.
А	8,5	1:10

Лист 2 | Листов 9

—

ЦНИИПромзданий г. Москва

АБ.ЭЦ-01.101

Ц остальное

6

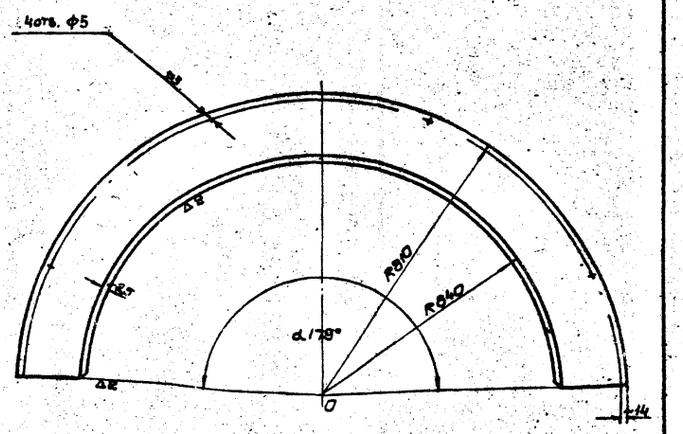

Серия 1.494-2 Выпуск 1

АБ.ЭЦ-01.101

Изм.	Лист	N докум.	Подпись	Дата
Рук.отд.		Бесслер		
Гл.инж.пр.		Смирнов		
Ст.инж.		Цветкова		
Исполнил		Кузнецова		
Провер.		Высоцкая		

Корпус

Литера	Масса	Масшт.
А	4,0	1:10

Лист 3 | Листов 9

Лист — Б1.5 ГОСТ 3880-57* / Ст.3 ГОСТ 501-58*

ЦНИИПромзданий г. Москва

АБ.ЭЦ-01.102

Ц остальное

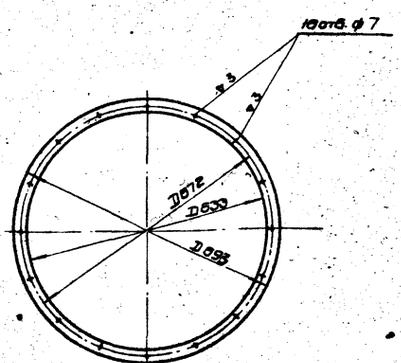

Развернутая длина 2110 мм.

Серия 1.494-2 Выпуск 1

АБ.ЭЦ-01.102

Изм.	Лист	N докум.	Подпись	Дата
Рук.отд.		Бесслер		
Гл.инж.пр.		Смирнов		
Ст.инж.		Цветкова		
Исполнил		Кузнецова		
Провер.		Высоцкая		

Фланец

Литера	Масса	Масшт.
А	2,0	1:10

Лист 4 | Листов 9

Полоса 30×4 ГОСТ 103-57* / Ст.3 501-58*

ЦНИИПромзданий г. Москва

АБ.ЭЦ-01.103

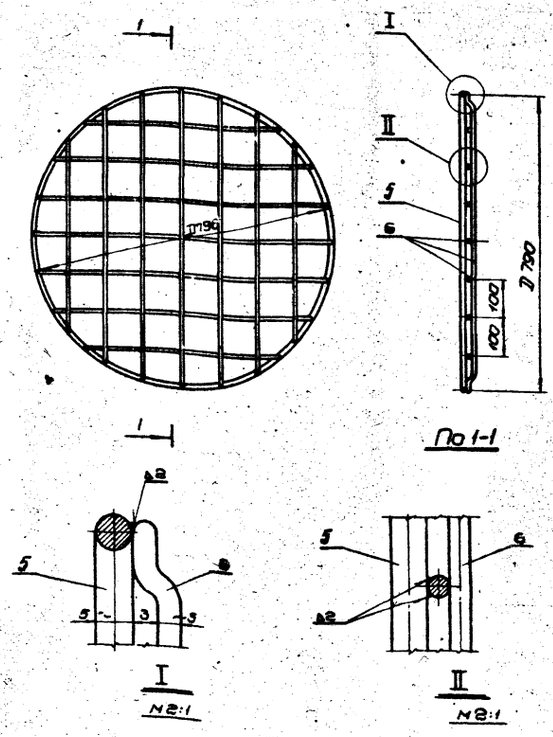

Серия 1.494-2 Выпуск 1

АБ.ЭЦ-01.103

Изм.	Лист	N докум.	Подпись	Дата
Рук.отд.		Бесслер		
Гл.инж.пр.		Смирнов		
Ст.инж.		Цветкова		
Исполнил		Кузнецова		
Провер.		Высоцкая		

Решетка

Литера	Масса	Масшт.
А	2,5	1:10

Лист 5 | Листов 9

—

ЦНИИПромзданий г. Москва

АБ.ЭЦ-01.104

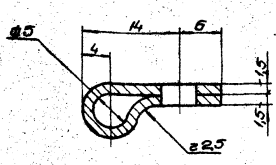

1-1

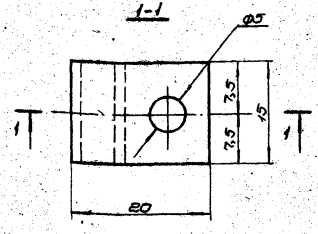

План

Развернутая длина 50мм

Серия 1.494-2 выпуск 1

АБ.ЭЦ-01.104

Изм.	Кол.	№докум.	Подпись	Дата
Рук.отд		Бесслер		
Гл.инж.пр		Смирнов		
Ст.инж.		Цветкова		
Исполн.		Федорова		
Провер		Высоцкая		

Хомут

Литера	Масса	Масштаб
А	0,009	2:1

Лист 6 Листов 9

Лист Б.1.5 ГОСТ 3680-57*
Ст.3 ГОСТ 501-58*

ЦНИИПРОМЗДАНИЙ
г. Москва

АБ.ЭЦ-01.2

1

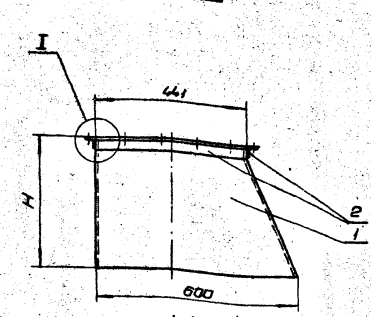

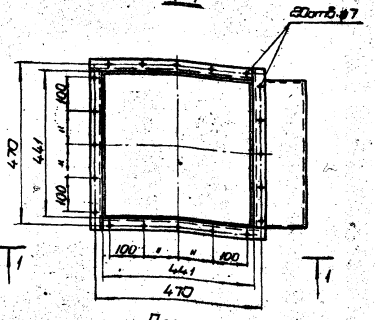

План M1:10

Таблица размеров и масс

Тип патрубка	H	Площадь Fм²	Площадь Fбок²	Общ. масса патрубка
Т-1	390	0,76	6,9	11,6
Т-2	830	0,43	5,4	8,1

Примечание

Патрубок Т-1 применяется при установке вентилятора на виброизоляторах; при установке без виброизоляторов - применяется патрубок Т-2.

Серия 1.494-2 выпуск 1

АБ.ЭЦ-01.2

Изм.	Лист	№докум.	Подпись	Дата
Рук.отд		Бесслер		
Гл.инж.пр		Смирнов		
Ст.инж.		Цветкова		
Исполн.		Федорова		
Провер		Высоцкая		

Переходной патрубок

Литера	Масса	Масштаб
А	См. таблицу	1:10

Лист 7 Листов 9

ЦНИИПРОМЗДАНИЙ
г. Москва

АБ.ЭЦ-01.3

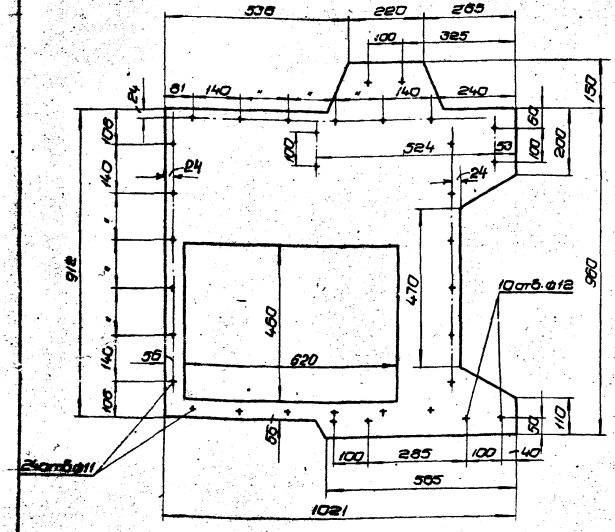

Серия 1.494-2 выпуск 1

АБ.ЭЦ-01.3

Изм.	Лист	№докум.	Подпись	Дата
Рук.отд		Бесслер		
Гл.инж.пр		Смирнов		
Ст.инж.		Цветкова		
Исполн.		Федорова		
Провер		Высоцкая		

Опорная плита

Литера	Масса	Масштаб
А	37,0	1:10

Лист 8 Листов 9

Лист Б.5.0 ГОСТ 3680-57*
Ст.3 ГОСТ 501-58*

ЦНИИПРОМЗДАНИЙ
г. Москва

АБ.ЭЦ-01.003

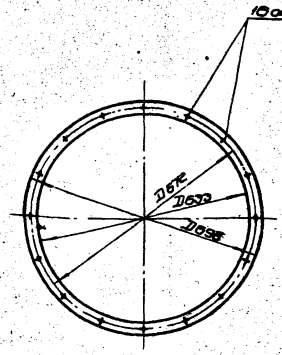

Серия 1.494-2 выпуск 1

АБ.ЭЦ-01.003

Изм.	Лист	№докум.	Подпись	Дата
Рук.отд		Бесслер		
Гл.инж.пр		Смирнов		
Ст.инж.		Цветкова		
Исполн.		Федорова		
Провер		Высоцкая		

Прокладка

Литера	Масса	Масштаб
А	—	1:10

Лист 9 Листов 9

Резина техническая -30-3 ГОСТ 7338-65

ЦНИИПРОМЗДАНИЙ
г. Москва

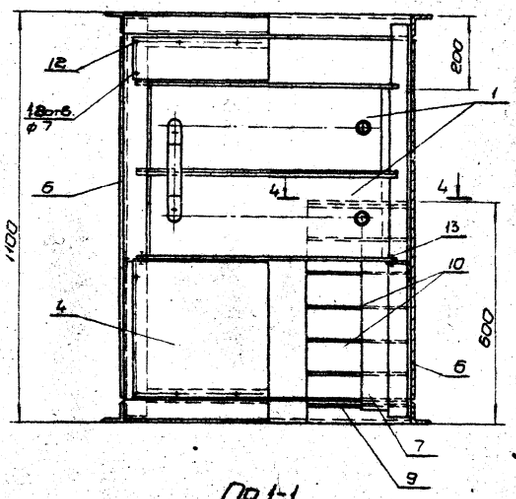

По 1-1

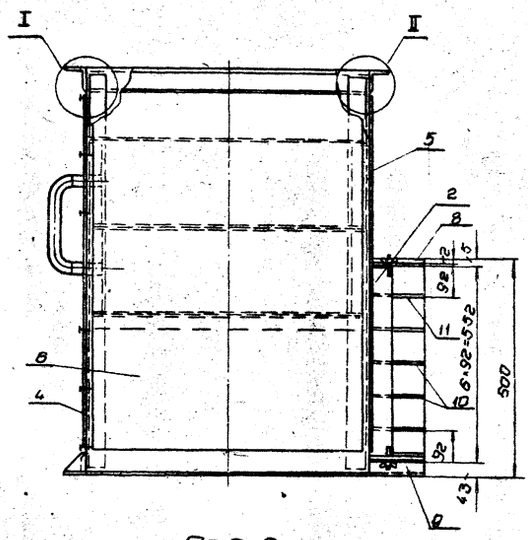

По 2-2

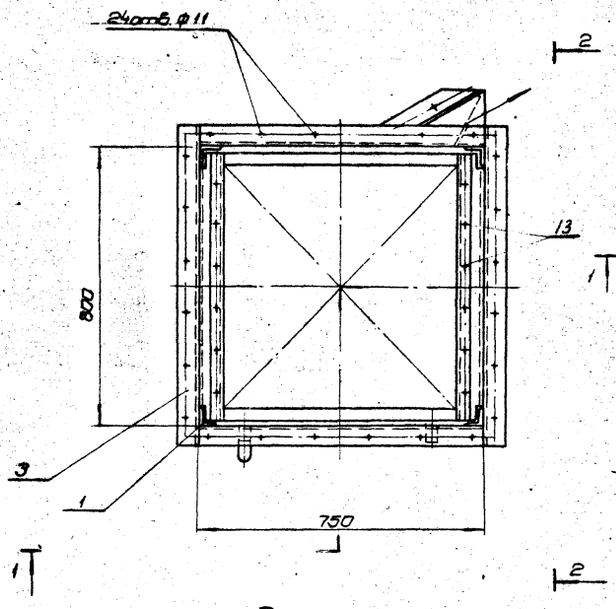

План

М1:10

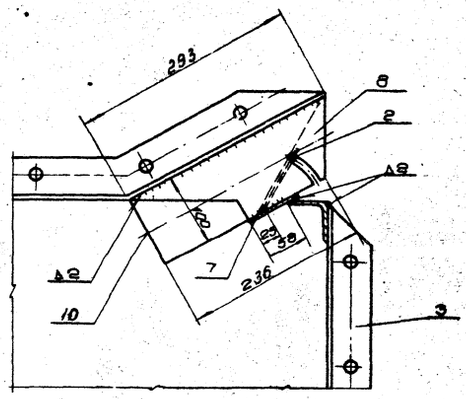

По 4-4

М1:5

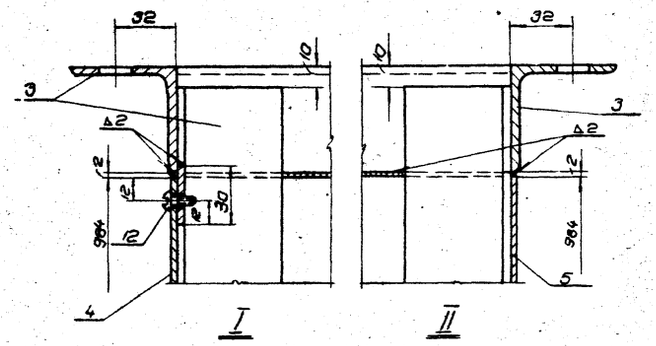

I

М1:2

II

М1:2

Изм.	Лист	№ докум.	Подпись	Дата	Серия 1.494-2 выпуск 1
Рук. отд.		Гесслер			АБ.ЗЦ-02 П
Гл. инж. пр.		Смирнов			Калориферная секция Общий вид (исполнение правое.)
Ст. инж.		Цветкова			
Исполн.		Кузнецова			
Провер.		Высоцкая			

Литера	Масса	Масшт.
А	318	1:10

Лист 1 | Листов 19

ЦНИИПРОМЗДАНИЙ г. Москва

11171-02 9

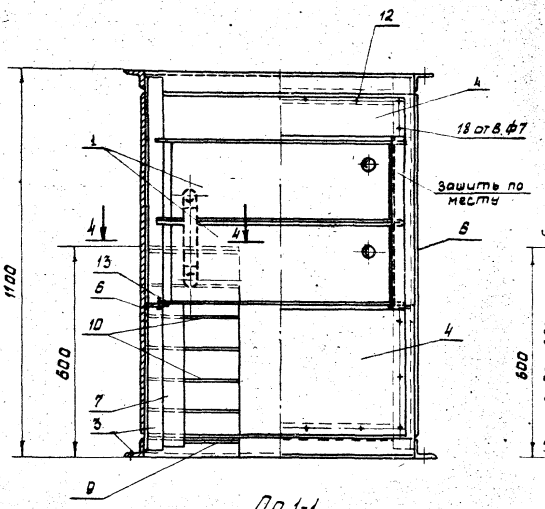

По 1-1

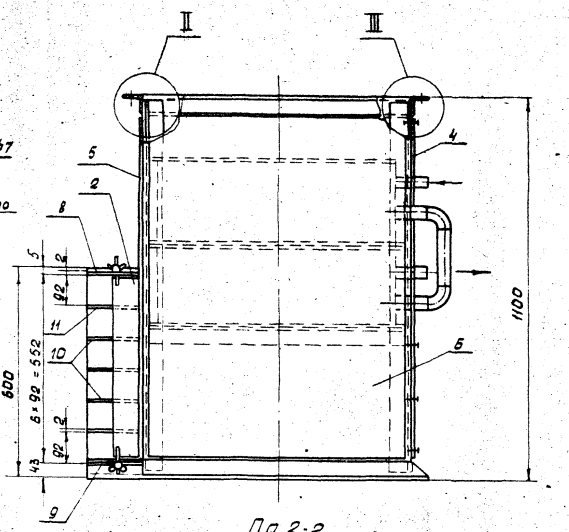

По 2-2

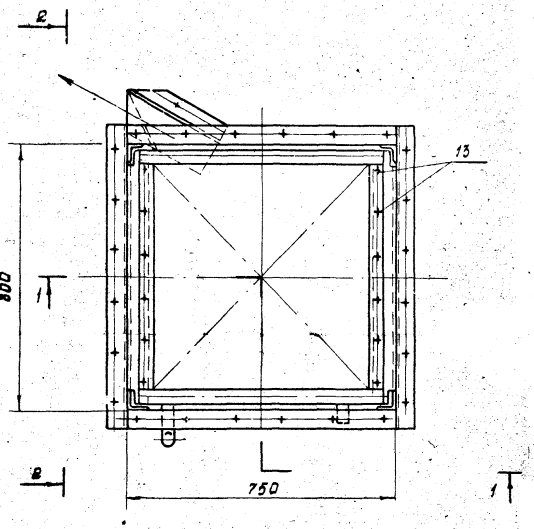

План

М1:10

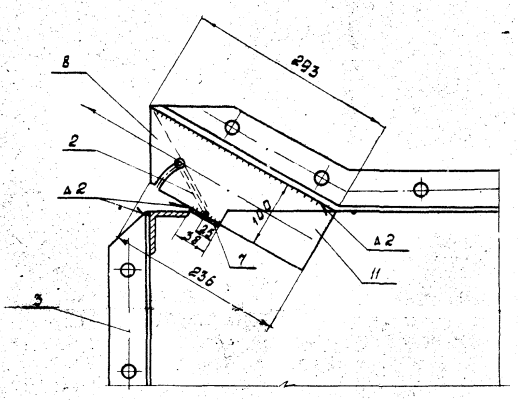

По 4-4 М1:5

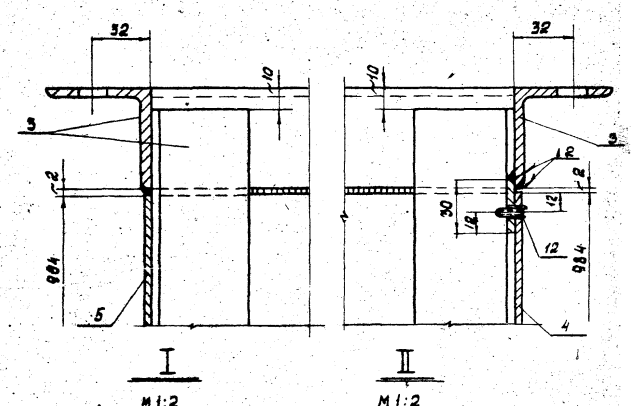

Серия 1.402-2, Выпуск 1

АБ,34-02Л

Калориферная секция
Общий вид
(исполнение левое)

Изм.	Лист	№ докум.	Подп.	Дата
Рук.отд		Гасслер		
Гл.инж.пр.		Смирнов		
Ст.инж.		Цветкова		
Исполн		Кузнецова		
Провер		Высоцкая		

Литера	М. эск.	Масш.
А	318	1:1

Лист 1 Листов

ЦНИИпромзданий
г. Москва

11171-02 10

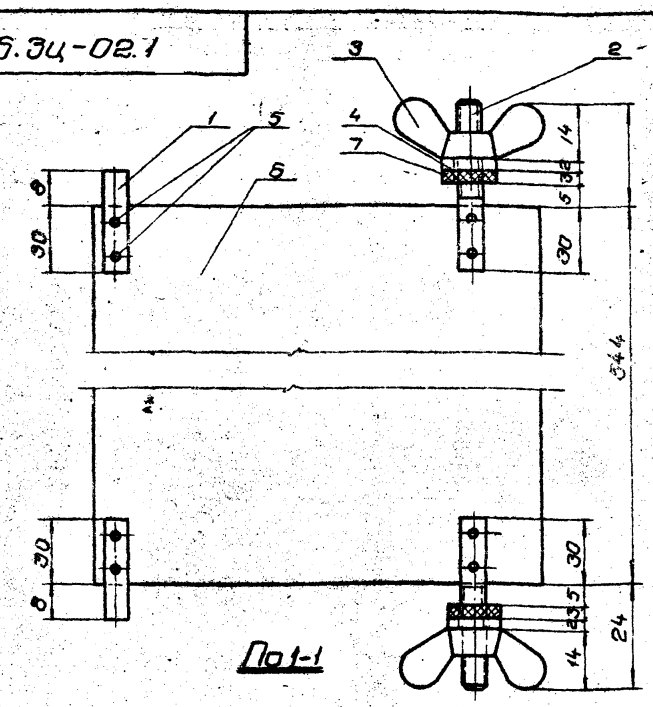

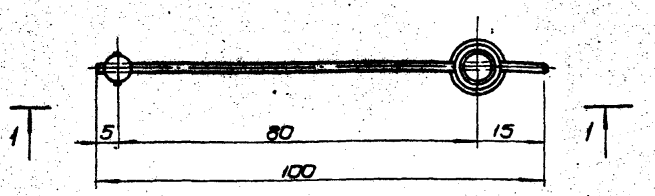

План

Серия 1.494-2 Выпуск 1

АБ. ЭЦ-02.1

Лопатка регулирующая

Литера	Масса	Масштаб
А	0,9	1:1

Лист 2 | Листов 19

ЦНИИПромзданий г. Москва

Изм.	Лист	№ докум.	Подп.	Дата
Рук. отд.		Гесслер		
Гл. ин. пр.		Смирнов		
Ст. инж.		Цветкова		
Исполн.		Кузнецова		
Провер.		Высоцкая		

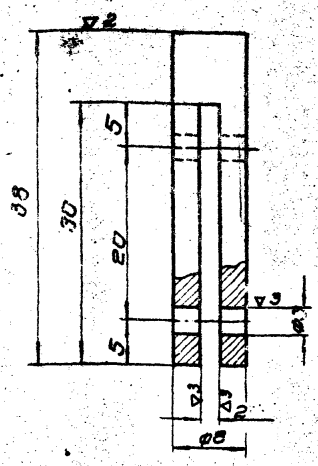

Серия 1.494-2 Выпуск 1

АБ. ЭЦ-02.101

Ось

Литера	Масса	Масштаб
А	0,01	2:1

Лист 3 | Листов 19

Ст • ø8 ГОСТ 2590-57 / Ст. 3 ГОСТ 501-58

ЦНИИПромзданий г. Москва

Изм.	Лист	№ докум.	Подп.	Дата
Рук. отд.		Гесслер		
Гл. ин. пр.		Смирнов		
Ст. инж.		Цветкова		
Исполн.		Кузнецова		
Провер.		Высоцкая		

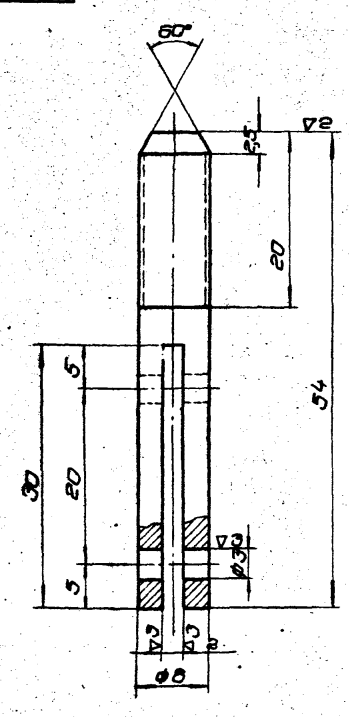

Серия 1.494-2 Выпуск 1

АБ. ЭЦ-02.102

Ось

Литера	Масса	Масштаб
А	0,02	2:1

Лист 4 | Листов 19

Ст • ø8 ГОСТ 2590-57 / Ст. 3 ГОСТ 501-58

ЦНИИПромзданий г. Москва

Изм.	Лист	№ докум.	Подп.	Дата
Рук. отд.		Гесслер		
Гл. ин. пр.		Смирнов		
Ст. ин.		Цветкова		
Исполн.		Кузнецова		
Провер.		Высоцкая		

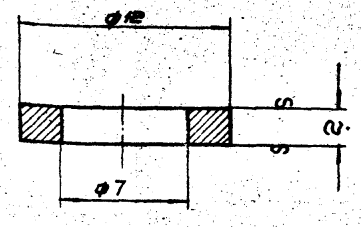

Серия 1.494-2 Выпуск 1

АБ. ЭЦ-02.103

Шайба

Литера	Масса	Масштаб
А	0,0004	4:1

Лист 5 | Листов 19

Лист 82 ГОСТ 3690-57 / Ст. 3 ГОСТ 501-58

ЦНИИПромзданий г. Москва

Изм.	Лист	№ докум.	Подп.	Дата
Рук. отд.		Гесслер		
Гл. ин. пр.		Смирнов		
Ст. ин.		Цветкова		
Исполн.		Кузнецова		
Провер.		Высоцкая		

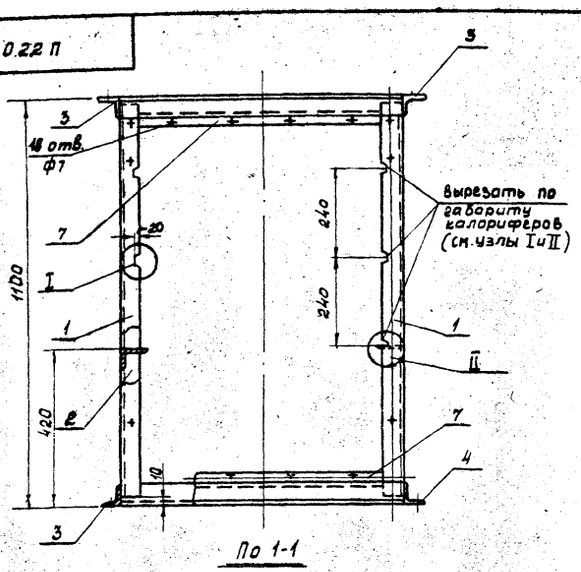

По 1-1

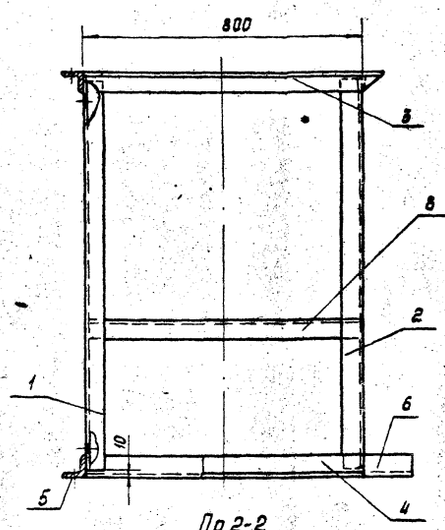

По 2-2

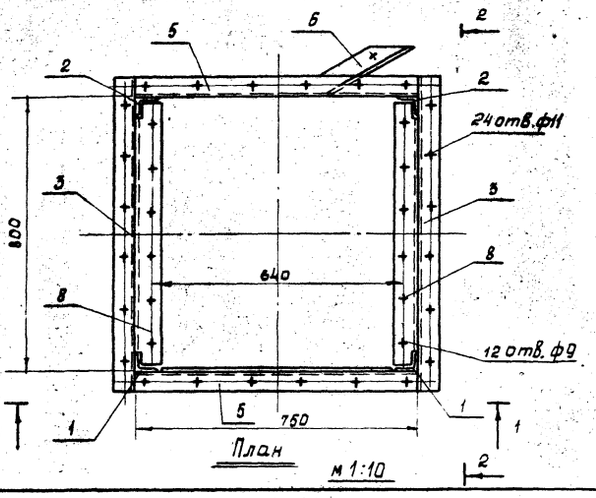

План

м 1:10

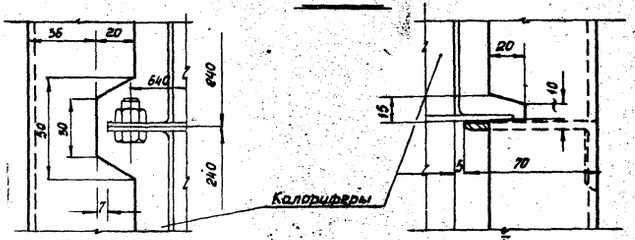

I

II

м 1:2

Изм.	Лист	№ докум.	Подп.	Дата
Рук. отд.		Гесслер		
Гл. ин. пр.		Смирнов		
Исполн.		Кузнецова		
Ст. инж.		Цветкова		
Провер.		Высоцкая		

Серия 1.494-2, выпуск 1

АБ.3ц - 02.2п

Каркас калориферной секции (исполнение правое)

Литера	Масса	М-б
А	45,2	1:10

Лист: 6 Листов: 12

ЦНИИпромзданий г. Москва

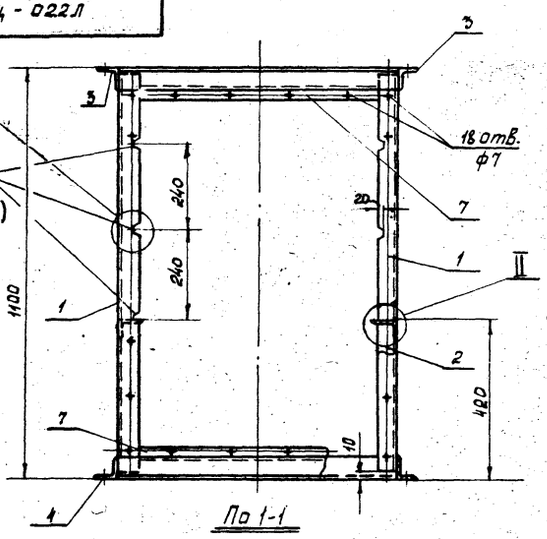

По 1-1

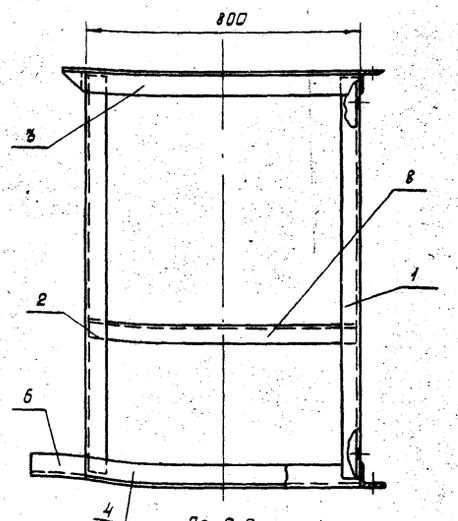

По 2-2

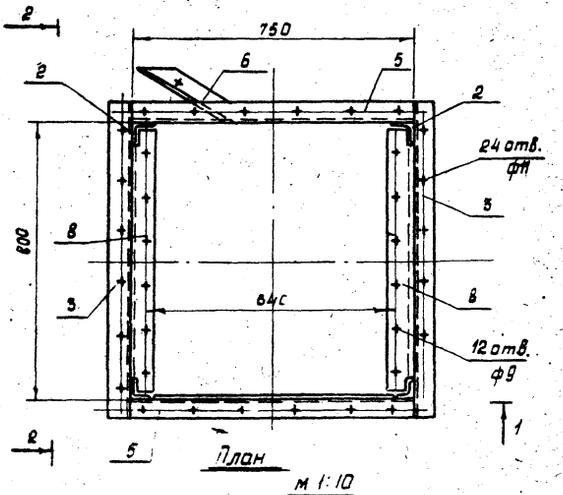

План

м 1:10

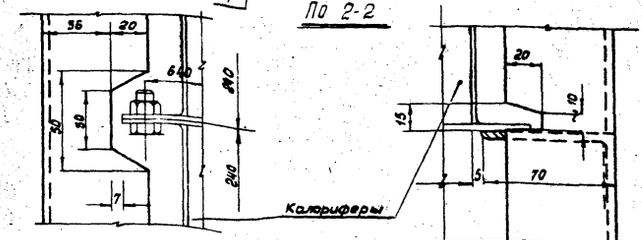

I

II

м 1:2

Изм.	Лист	№ докум.	Подп.	Дата
Рук. отд.		Гесслер		
Гл. ин. пр.		Смирнов		
Ст. инж.		Цветкова		
Исполн.		Кузнецова		
Провер.		Высоцкая		

Серия 1.494-2, выпуск 1

АБ.3ц - 02.2л

Каркас калориферной секции (исполнение левое)

Литера	Масса	М-б
А	45,2	1:10

Лист: 6а Листов: 12

ЦНИИпромзданий г. Москва

А6.3ц - 02.201

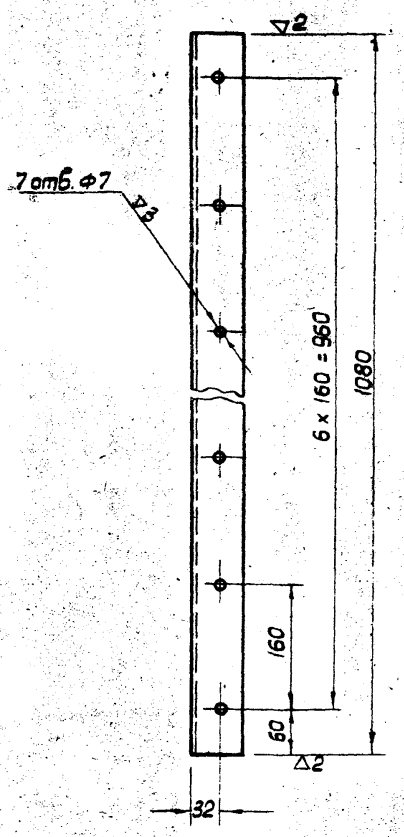

Серия 1.494-2 Выпуск 1

А6.3ц - 02.201

Изм.	Лист	N докум.	Подп.	Дата
Рук.отд.		Гесслер		
Гл.ин.пр.		Смирнов		
Ст. инж.		Цветкова		
Исполн.		Федорова		
Провер.		Высоцкая		

Стойка

Литера	Масса	М-б
А	3,7	1:5

Лист: 7 Листов: 19

Уголок равнобок. 56х56х4 гост 8509-57 / Ст.3 гост 535-58

ЦНИИПромзданий г. Москва

А6.3ц - 02.203

остальное

12

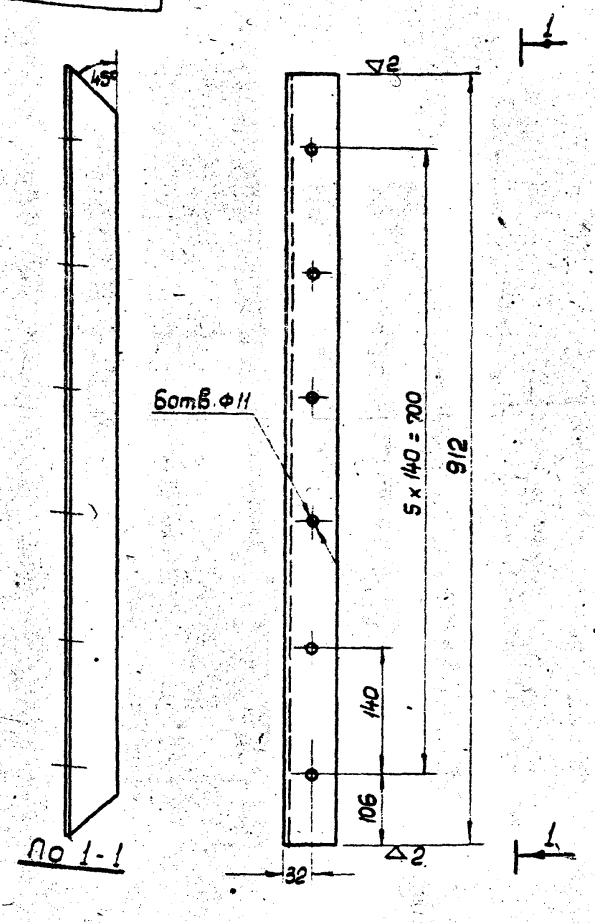

Серия 1.494-2 Выпуск 1

А6.3ц - 02.203

Изм.	Лист	N докум.	Подп.	Дата
Рук.отд.		Гесслер		
Гл.ин. пр.		Смирнов		
Ст. инж.		Цветкова		
Исполн.		Федорова		
Провер.		Высоцкая		

Уголок

Литера	Масса	М-б
А	3,0	1:5

Лист: 8 Листов: 19

Уголок равнобок. 56х56х4 гост 8509-57 / Ст.3 гост 535-58

ЦНИИПромзданий г. Москва

А6.3ц - 02.204 п

остальное

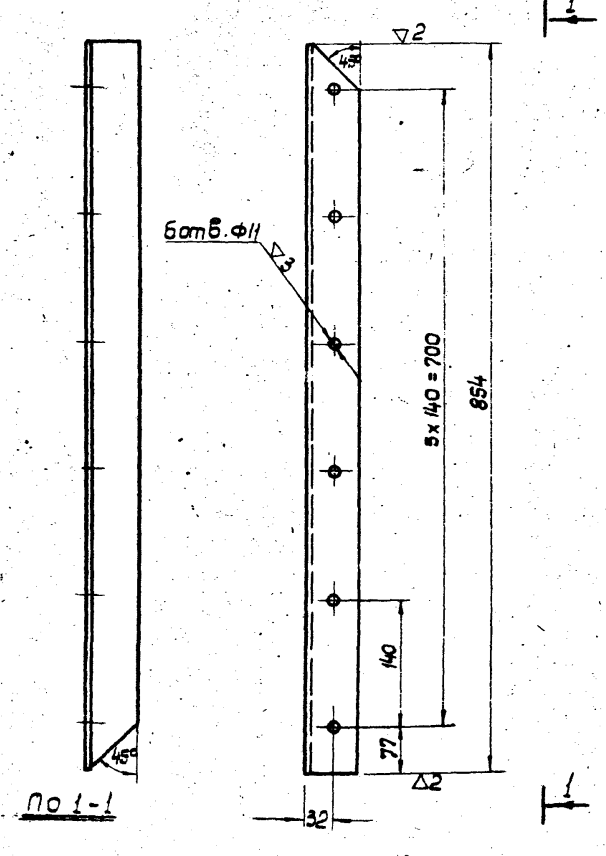

Серия 1.494-2 Выпуск 1

А6.3ц - 02.204 п

Изм.	Лист	N докум.	Подп.	Дата
Рук.отд.		Гесслер		
Гл.ин.пр.		Смирнов		
Ст. инж.		Цветкова		
Исполн.		Федорова		
Провер.		Высоцкая		

Уголок

Литера	Масса	М-б
А	2,8	1:5

Лист: 9 Листов: 19

Уголок равнобок. 56х56х4 гост 8509-57 / Ст.3 гост 535-58

ЦНИИПромзданий г. Москва

А6.3ц - 02.204л

остальное

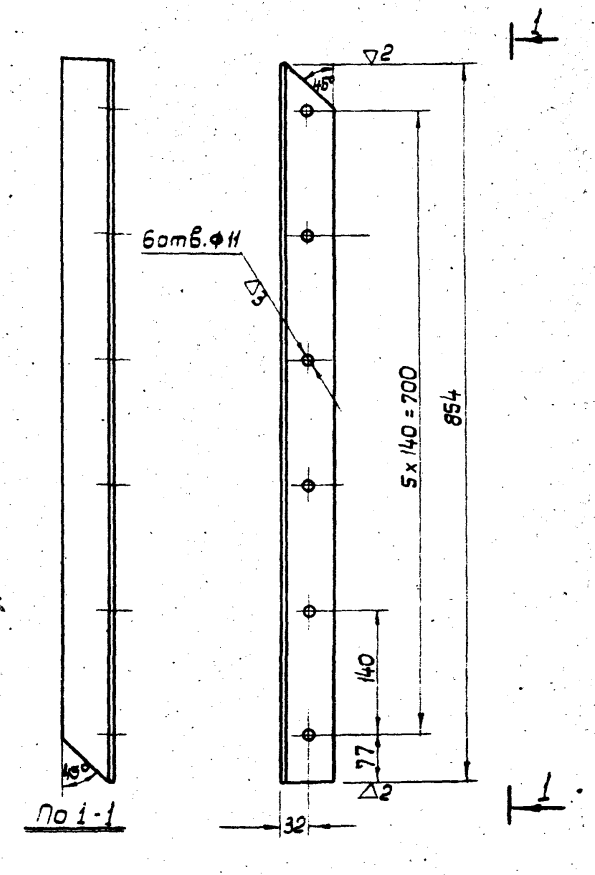

Серия 1.494-2 Выпуск 1

А6.3ц - 02.204л

Изм.	Лист	N докум.	Подп.	Дата
Рук.отд.		Гесслер		
Гл.инж.пр.		Смирнов		
Ст. инж.		Цветкова		
Исполн.		Федорова		
Провер.		Высоцкая		

Уголок

Литера	Масса	М-б
А	2,8	1:5

Лист: 99 Листов: 19

Уголок равнобок. 56х56х4 гост 8509-57 / Ст.3 гост 535-58

ЦНИИПромзданий г. Москва

5 остальное

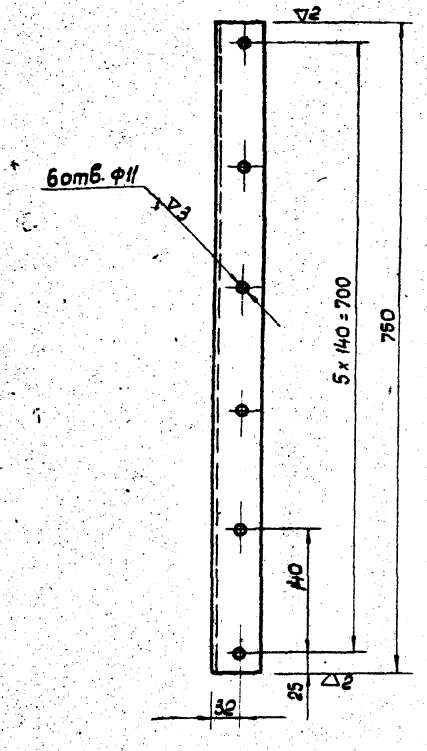

Серия 1.494-2 Выпуск 1

А6.3ц - 02.205

Изм.	Лист	N докум.	Подп.	Дата
Рук.отд.		Гесслер		
Гл.инж.пр.		Смирнов		
Ст.инж.		Цветкова		
Исполнит.		Федорова		
Провер.		Высоцкая		

Уголок

Литера	Масса	М-б
А	2,6	1:5

Лист: 10 Листов: 19

Уголок равнобок. 56х56х4 гост 8509-57 Ст.3 гост 535-58

ЦНИИПромзданий г. Москва

5 остальное

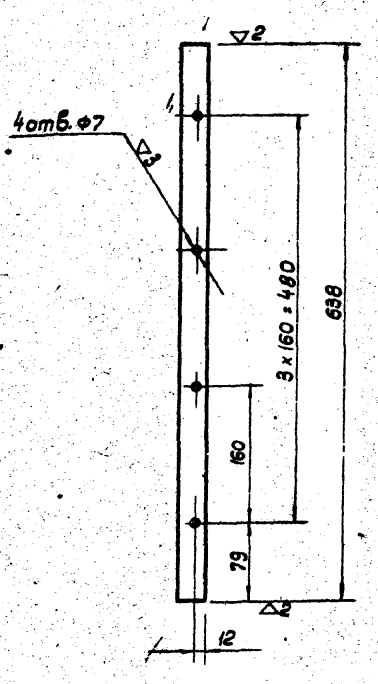

Серия 1.494-2 Выпуск 1

А6.3ц - 02. 207

Изм.	Лист	N докум.	Подп.	Дата
Рук.отд.		Гесслер		
Гл.инж.пр.		Смирнов		
Ст.инж.		Цветкова		
Исполнит.		Федорова		
Провер.		Высоцкая		

Планка

Литера	Масса	М-б
А	0,6	1:5

Лист: 11 Листов: 19

Полоса -30х4 гост 103-57* Ст.3 гост 535-58

ЦНИИПромзданий г. Москва

5 остальное

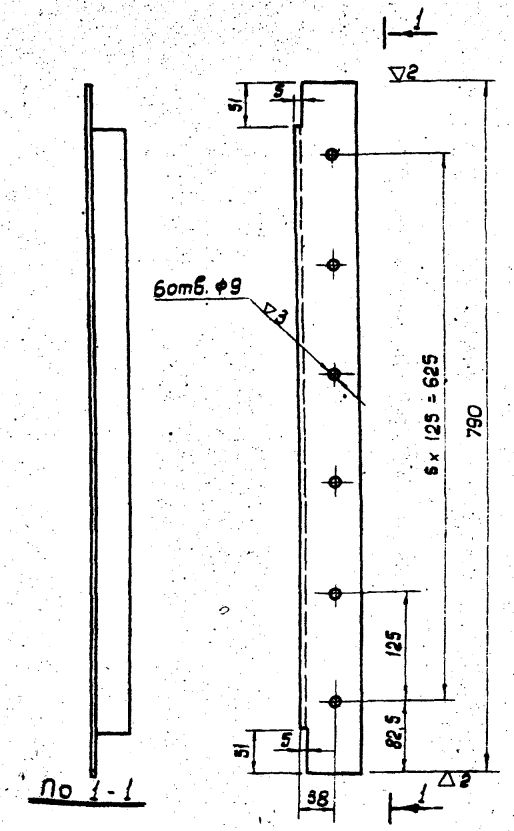

Серия 1.494-2 Выпуск 1

А6.3ц -02.208

Изм.	Лист	N докум.	Подп.	Дата
Рук.отд.		Гесслер		
Гл.инж.пр.		Смирнов		
Ст. инж.		Цветкова		
Исполнит.		Федорова		
Провер.		Высоцкая		

Уголок

Литера	Масса	М-б
А	3,46	1:5

Лист: 12 Листов: 19

Уголок неравн. 45х70х5 гост 8509-57 Ст.3 гост 535-58

ЦНИИПромзданий г. Москва

5 остальное

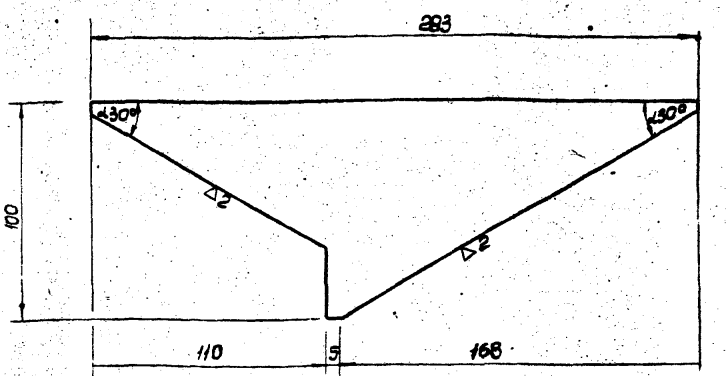

Серия 1.494-2 Выпуск 1

А6.3ц - 02.008

Изм.	Лист	N докум.	Подп.	Дата
Рук.отд.		Гесслер		
Гл.инж.пр.		Смирнов		
Ст. инж.		Цветкова		
Исполнит.		Федорова		
Провер.		Высоцкая		

Перо среднее (усеченное).

Литера	Масса	М-б
А	0,2	1:2

Лист: 13 Листов: 19

Лист В 2,0 гост 3680-57* Ст.3 гост 501-58*

ЦНИИПромзданий г. Москва

Я6.-3ц-02.206л

∽ остальное

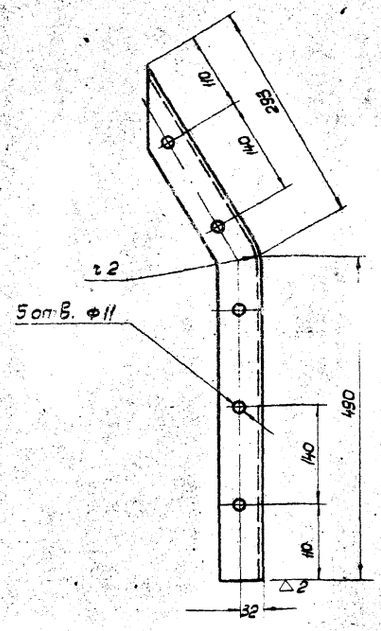

Развернутая длина 785 мм

Серия 1.494-2 выпуск 1

Я6.3ц - 02.206л

Изм.	Лист	N докум.	Подп.	Дата
Рук.отд.		Гесслер		
Гл.ин.пр.		Смирнов		
Ст.инж.		Цветкова		
Исполн.		Федорова		
Провер.		Высоцкая		

Уголок

Литера	Масса	М-б
Я	2,7	1:5

Лист: 14 Листов: 19

Уголок 56х56х4 гост 8509-57
равнобок. Ст.3 гост 535-58

ЦНИИПромзданий г. Москва

Я6.3ц - 02.206 п.

∽ остальное

14

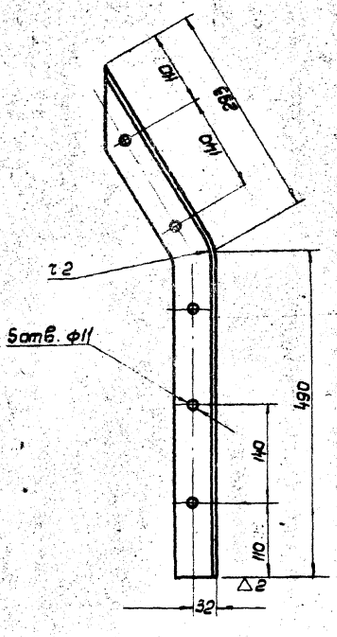

Развернутая длина 785 мм

Серия 1.494-2 выпуск 1

Я6.3ц - 02.206 п.

Изм.	Лист	N докум.	Подп.	Дата
Рук.отд.		Гесслер		
Гл.ин.пр.		Смирнов		
Ст. ин.		Цветкова		
Исполн.		Федорова		
Провер.		Высоцкая		

Уголок

Литера	Масса	М-б
Я	2,7	1:5

Лист: 14 Листов: 19

Уголок 56х56х4 гост 8509-57
равнобок. Ст.3 гост 535-58

ЦНИИПромзданий г. Москва

Я6.3ц - 02.006

∽ остальное

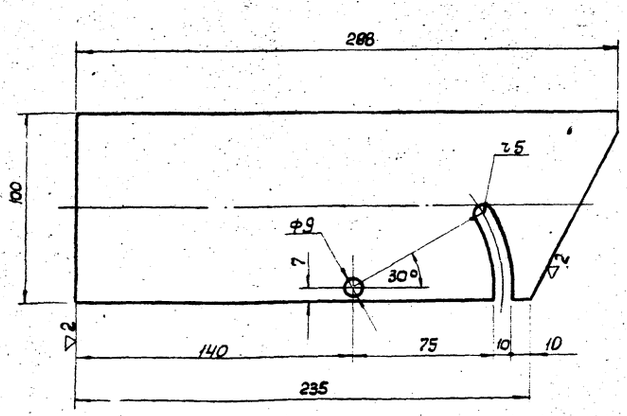

Серия 1.494-2 выпуск 1

Я6.3ц - 02.006

Изм.	Лист	N докум.	Подп.	Дата
Рук.отд.		Гесслер		
Гл.ин.пр.		Смирнов		
Ст. инж.		Цветкова		
Исполн.		Федорова		
Провер.		Высоцкая		

Перо крайнее

Литера	Масса	М-б
Я	0,42	1:2

Лист: 15 Листов: 19

Лист В2.0 гост 3680-57*
Ст.3 гост 501-58*

ЦНИИПромзданий г. Москва

Я6.3ц - 02.007

∽ остальное

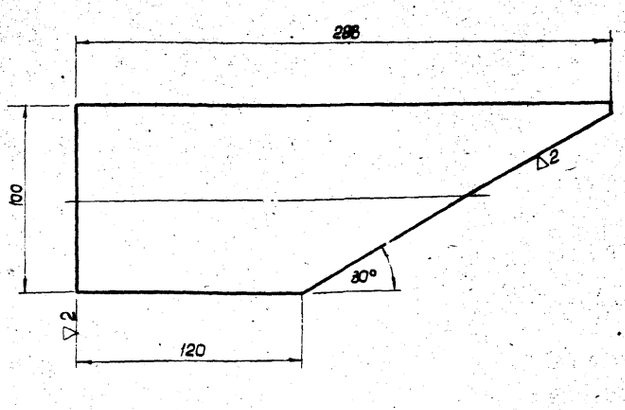

Серия 1.494-2 выпуск 1

Я6.3ц - 02.007

Изм.	Лист	N докум.	Подп.	Дата
Рук.отд.		Гесслер		
Гл.ин.пр.		Смирнов		
Ст. ин.		Цветкова		
Исполн.		Федорова		
Провер.		Высоцкая		

Перо среднее

Литера	Масса	М-б
Я	0,34	1:2

Лист: 16 Листов: 19

Лист В2.0 гост 3680-57*
Ст.3 гост 501-58*

ЦНИИПромзданий г. Москва

Л.6.3 ц - 02.001

∽ остальное

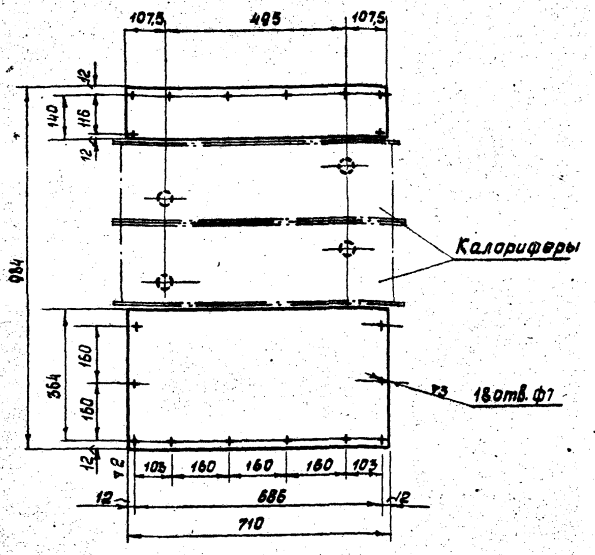

Серия 1.494-2, выпуск 1

Л 6.3 ц - 02.001

Изм.	Лист	N докум.	Подп.	Дата
Рук.отд.		Гесслер		
Гл.инж.		Смирнов		
Ст.инж.		Цветкова		
Исполн.		Федорова		
Провер.		Высоцкая		

Стенка передняя

Литера	Масса	М-б
А	10,9	1:10

Лист: 17 Листов: 19

Лист 82.0 ГОСТ 3680-57* / Ст.3 Гост 501-58*

ЦНИИпромзданий г. Москва

Л.6.3 ц - 02.002Л

▼2 остальное

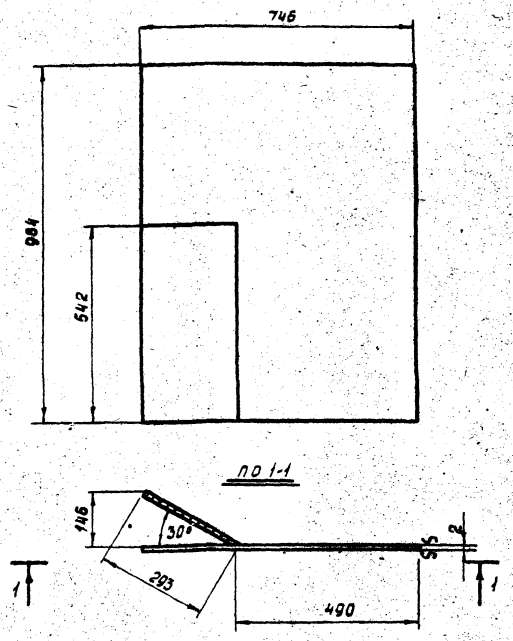

Развернутая длина 785мм

Серия 1.494-2, выпуск 1

Л 6.3 ц - 02.002Л

Изм.	Лист	N докум.	Подп.	Дата
Рук.отд.		Гесслер		
Гл.инж.пр.		Смирнов		
Ст.инж.		Цветкова		
Исполнит.		Федорова		
Провер.		Высоцкая		

Стенка задняя (левое исполнение)

Литера	Масса	М-б
А	12.0	1:10

Лист: 18 Листов 19

Лист 82.0 ГОСТ 3680-57* / Ст.3. Гост 501-58*

ЦНИИпромзданий г. Москва

Л.6.3 ц - 02.002П

▼2 остальное

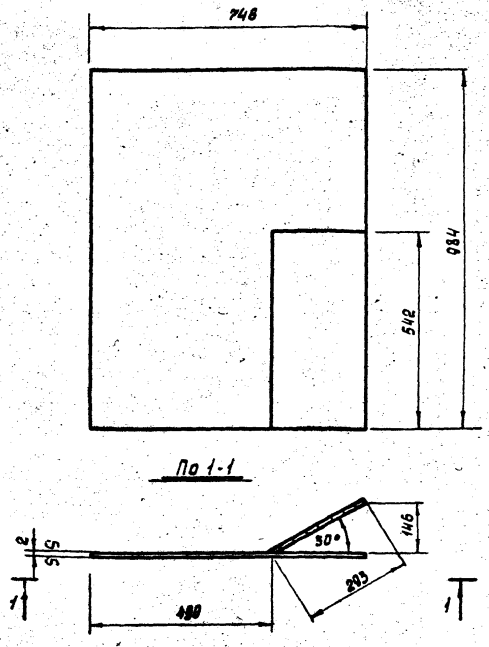

Развернутая длина 785мм

Серия 1.494-2, выпуск 1

Л 6.3 ц - 02.002П

Изм.	Лист	N докум.	Подп.	Дата
Рук.отд.		Гесслер		
Ст.инж.		Цветкова		
Гл.инж.		Смирнов		
Исполн.		Федорова		
Провер.		Высоцкая		

Стенка задняя (правое исполнение)

Литера	Масса	М-б
А	12.0	1:10

Лист: 18 Листов: 19

Лист 82.0 Гост 3680-57* / Ст 3 Гост 501-58*

ЦНИИпромзданий г. Москва

Л 6.3 ц - 02.005

∽ остальное

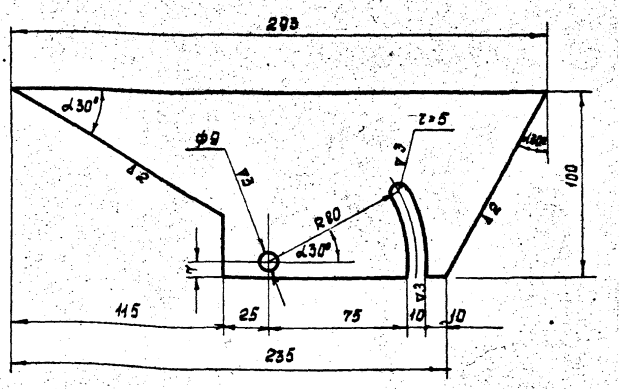

Серия 1.494-2, выпуск 1

Л 6.3 ц - 02.005

Изм.	Лист	N докум.	Подп.	Дата
Рук.отд.		Гесслер		
Гл.инж.пр.		Смирнов		
Ст.инж.		Цветкова		
Исполн.		Федорова		
Провер.		Высоцкая		

Перо крайнее (усеченное)

Литера	Масса	М-б
А	0,25	1:2

Лист: 19 Листов: 19

Лист 82.0 Гост 3680-57* / Ст 3 Гост 501-58*

ЦНИИпромзданий г. Москва

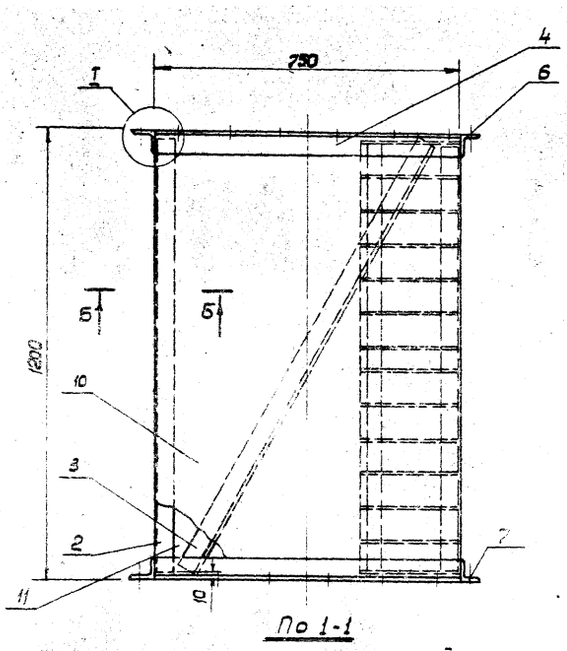

По 1-1

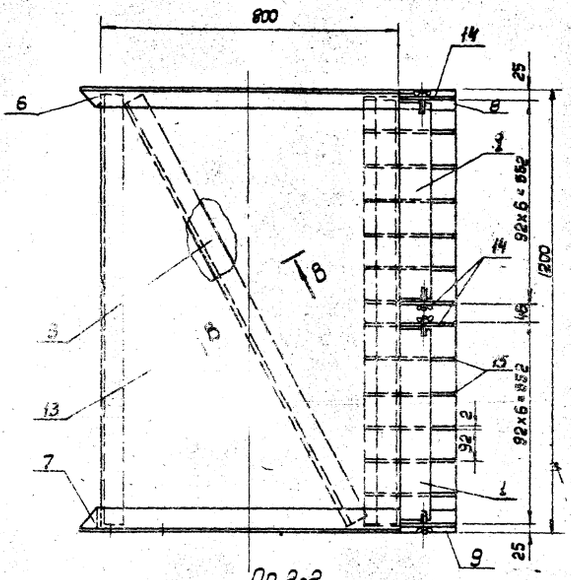

По 2-2

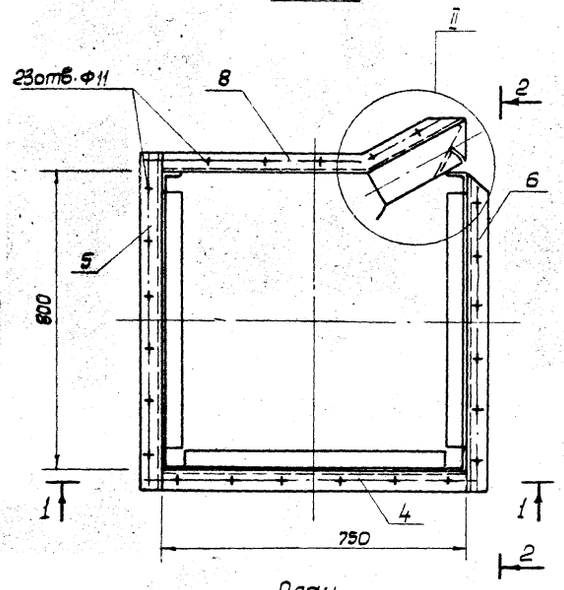

План

М 1:10

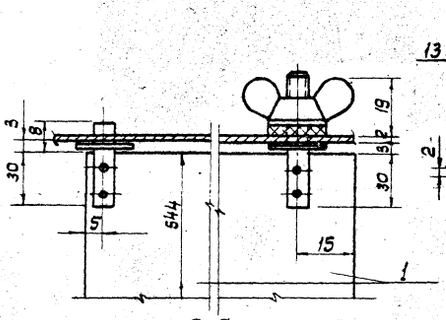

а-а

М 1:1

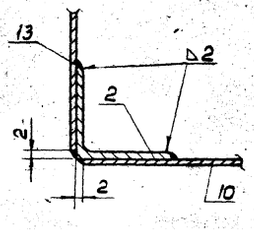

Б-Б

М 1:2

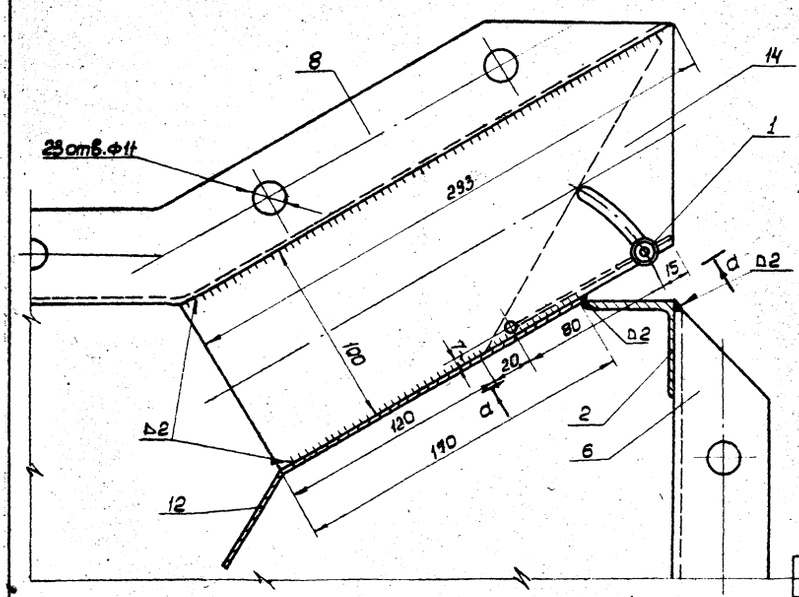

II

М 1:2

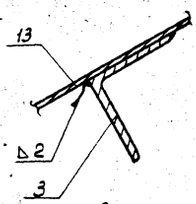

В-В

М 1:2

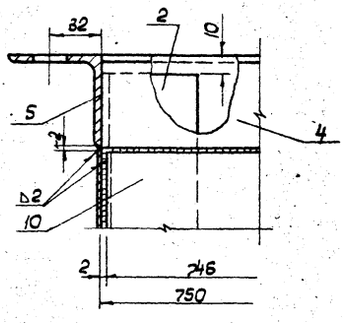

I

М 1:2

Изм.	Лист	№ докум.	Подп.	Дата	Серия 1.494-2 Выпуск 1		
Рук.отд.		Гесслер			АБ.3Ц-03		
Гл.инж.пр.		Смирнов			Секция раздаточного короба Н=1200мм	Литера	Масса	М-б
Ст.инж.		Цветкова				А	115	1:10
Исполнил		Федорова				Лист: 1	Листов: 3	
Провер.		Высоцкая				ЦНИИпромзданий г. Москва		

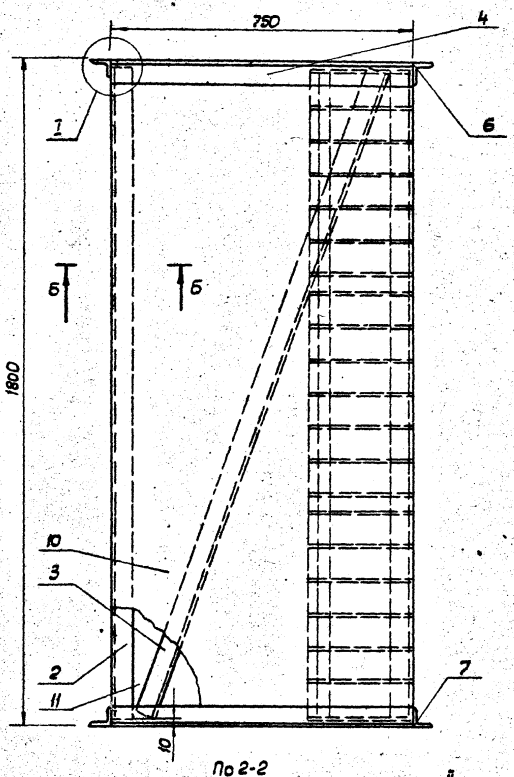

По 2-2

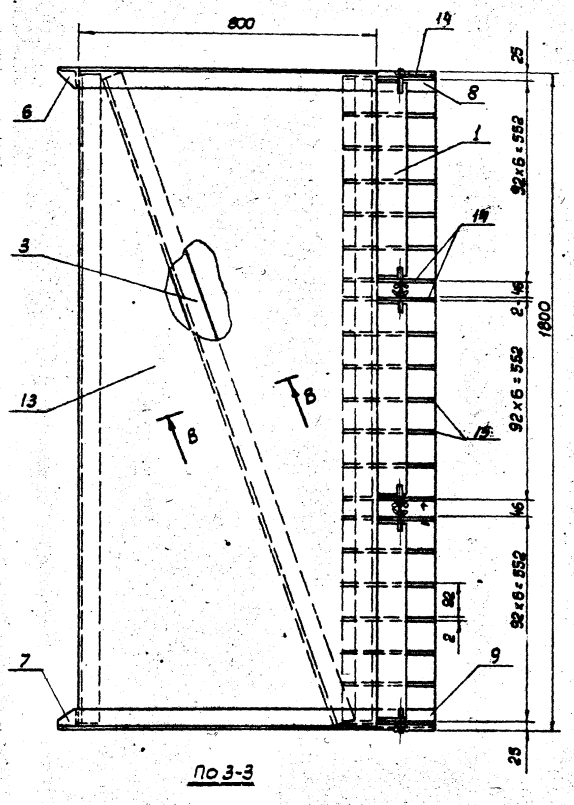

По 3-3

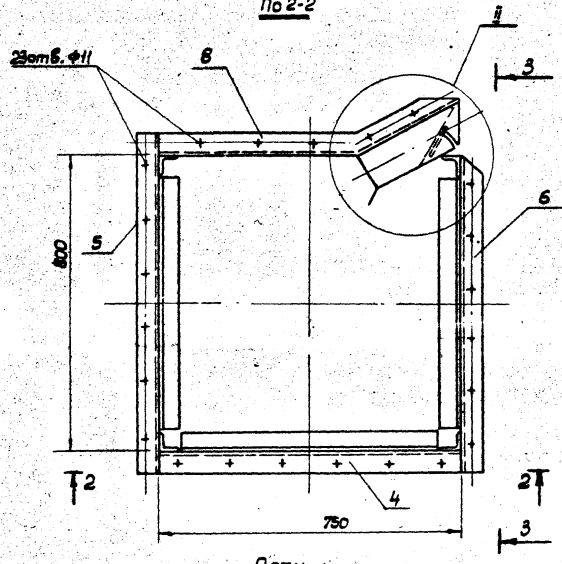

План М 1:10

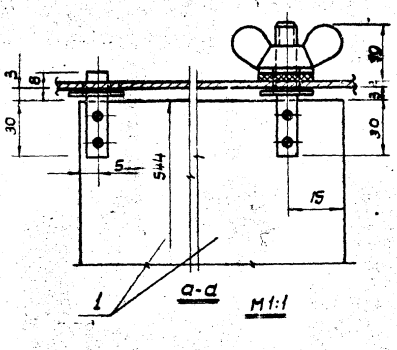

а-а М1:1

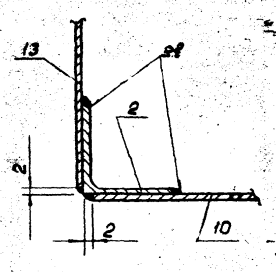

Б-Б М1:2

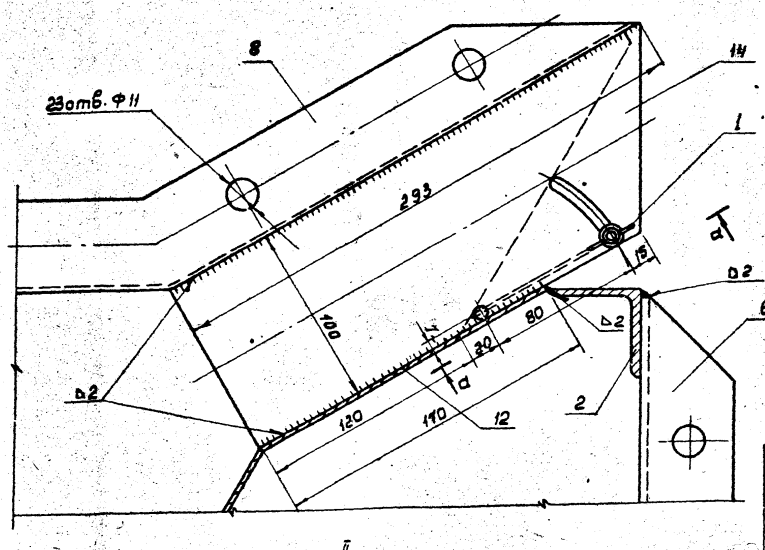

II М2:

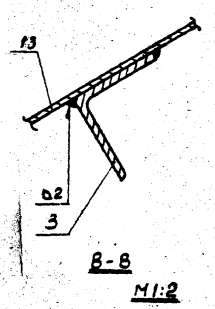

В-В М1:2

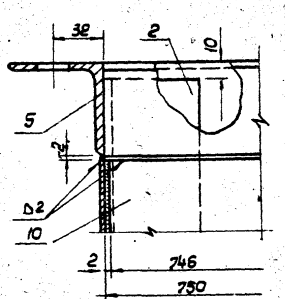

М2:

Изм.	Лист	№ докум.	Подпись	Дата	Серия 1.494-2 выпуск 1		
					А6.3ц-04		
Рук.отд.		Гесслер			Секция раздаточного короба Н=1800 мм	Литера	Масса	М-б
Гл.инжр.		Смирнов				Я	164	1:10
Ст.инж.		Цветкова				Лист: 1	Листов: 3	
Исполнит.		Кузнецова				ЦНИИПромзданий г. Москва		
Провер.		Высоцкая						

АБ.3ц - 04.004

▽2 остальное

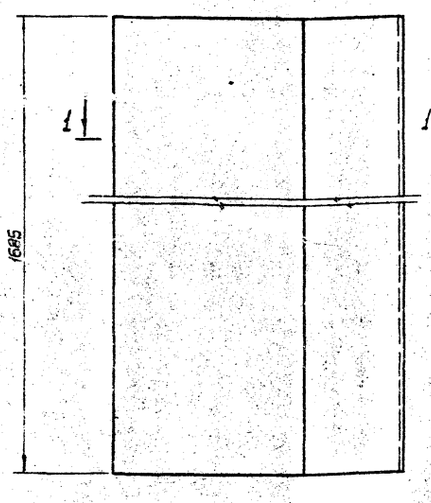

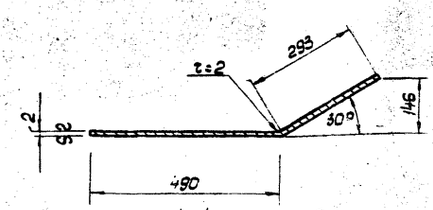

по 1-1

Развернутая длина 785мм

Серия 1.494-2 выпуск 1

АБ.3ц - 04.004

Изм.	Лист	N докум.	Подп.	Дата
Рук.отд		Гесслер		
Гл.ин.пр		Смирнов		
Ст.инж		Цветкова		
Исполнит		Кузнецова		
Провер		Высоцкая		

Стенка задняя

Литера	Масса	М-б
А	20,0	1:10

Лист: 2 Листов: 3

Лист В2.0 гост 3680-57*
Ст.3 гост 501-58*

ЦНИИПромзданий
г. Москва

АБ.3ц - 04.005

▽2 остальное

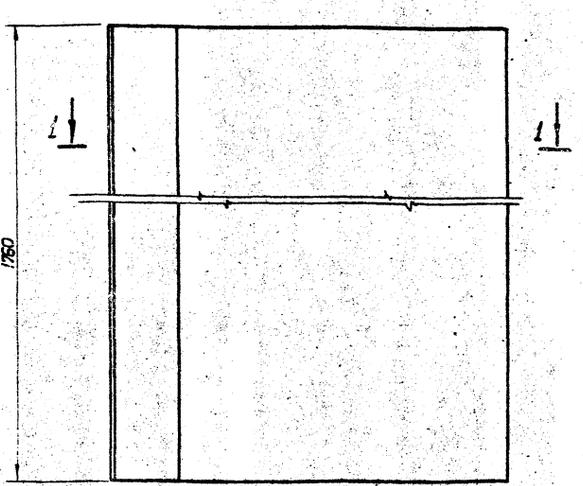

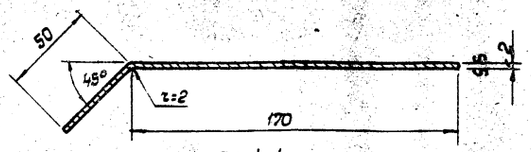

по 1-1

Развернутая длина 223мм

Серия 1.494-2 выпуск 1

АБ.3ц - 04.005

Изм.	Лист	N докум	Подп.	Дата
Рук.отд		Гесслер		
Гл.ин.пр		Смирнов		
Ст.инж		Цветкова		
Исполн.		Кузнецова		
Провер		Высоцкая		

Лист

Литера	Масса	М-б
А	6,55	1:2

Лист: 3 Листов: 3

Лист В2.0 гост 3680-57*
Ст.3 гост 501-58*

ЦНИИПромзданий
г. Москва

АБ.3ц - 03.004

▽2 остальное

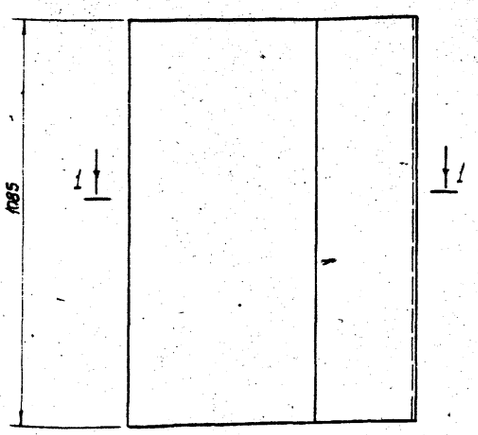

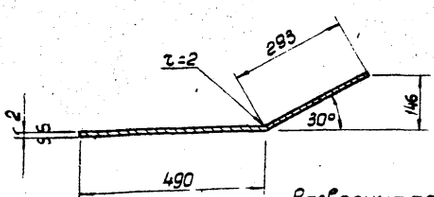

по 1-1

Развернутая длина 785мм

Серия 1.494-2 выпуск 1

АБ.3ц - 03.004

Изм.	Лист	N докум	Подп.	Дата
Рук.отд		Гесслер		
Гл.ин.пр		Смирнов		
Ст.инж		Цветкова		
Исполн.		Кузнецова		
Провер		Высоцкая		

Стенка задняя

Литера	Масса	М-б
А	13,4	1:10

Лист: 2 Листов: 3

Лист В2.0 гост 3680-57*
Ст.3 гост 501-58*

ЦНИИПромзданий
г. Москва

АБ.3ц - 03.005

▽2 остальное

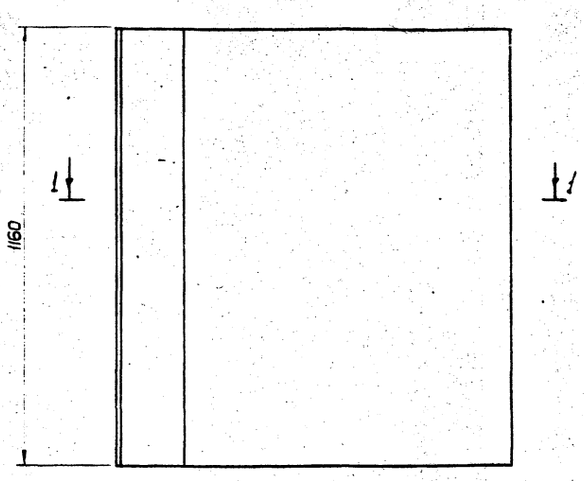

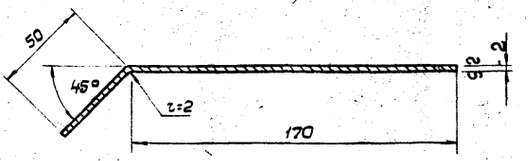

по 1-1

Развернутая длина 223мм

Серия 1.494-2 выпуск 1

АБ.3ц - 03.005

Изм.	Лист	N докум	Подп.	Дата
Рук.отд		Гесслер		
Гл.ин.пр		Смирнов		
Ст.инж		Цветкова		
Исполн.		Кузнецова		
Провер		Высоцкая		

Лист

Литера	Масса	М-б
А	4,2	1:2

Лист: 3 Листов: 3

Лист В2.0 гост 3680-57*
Ст.3 гост 501-58*

ЦНИИПромзданий
г. Москва

ЦЕНТРАЛЬНЫЙ ИНСТИТУТ ТИПОВОГО ПРОЕКТИРОВАНИЯ
ГОССТРОЯ СССР
КИЕВСКИЙ ФИЛИАЛ
г.Киев-57, ул.Эжена Потье № 12

Заказ № 416 инв. № 11171-02 тираж 500
Сдано в печать 19.05 1975 цена 1-20

gost.e-ecolog.ru