ТИПОВОЙ ПРОЕКТ
901-9-16.86

СЛУЖЕБНЫЙ КОРПУС
ДЛЯ СТАНЦИИ ОЧИСТКИ ВОДЫ ПОВЕРХНОСТНЫХ ИСТОЧНИКОВ С СОДЕРЖАНИЕМ ВЗВЕШЕННЫХ ВЕЩЕСТВ ДО 1500 мг/л ПРОИЗВОДИТЕЛЬНОСТЬЮ 50 тыс. $м^3$/сутки

АЛЬБОМ III

21846-03

ЗАДАНИЕ ЗАВОДУ-ИЗГОТОВИТЕЛЮ
ЭСКИЗНЫЕ ЧЕРТЕЖИ ОБЩИХ ВИДОВ

Привязан

Инв.№

gost.e-ecolog.ru

ТИПОВОЙ ПРОЕКТ
901-9-16.86

СЛУЖЕБНЫЙ КОРПУС
ДЛЯ СТАНЦИИ ОЧИСТКИ ВОДЫ ПОВЕРХНОСТНЫХ ИСТОЧНИКОВ С СОДЕРЖАНИЕМ ВЗВЕШЕННЫХ ВЕЩЕСТВ ДО 1500 МГ/Л ПРОИЗВОДИТЕЛЬНОСТЬЮ 50 ТЫС. $М^3$/СУТКИ

СОСТАВ ПРОЕКТА:

Альбом I — Архитектурно-строительные решения, технологическая, сантехническая, электротехническая части.
Альбом II — Строительные изделия.
Альбом III — Задание заводу-изготовителю. Эскизные чертежи общих видов.
Альбом IV — Спецификации оборудования.
Альбом V — Ведомости потребности в материалах.
Альбом VI — Сметы.
Альбом VII — Показатели изменения сметной стоимости

21846-03

АЛЬБОМ III

Разработан ЦНИИЭП инженерного оборудования городов, жилых и общественных зданий
Главный инженер института /А. Кетаов/
Главный инженер проекта /Е. Беляева/

Проект утвержден Госгражданстроем приказ № 43 от 13 февраля 1985 г.
Рабочая документация введена в действие.
ЦНИИЭП инженерного оборудования приказ № 63 от 29.09.86 г.

					Привязан	
Инв. №						

СОДЕРЖАНИЕ АЛЬБОМА

Марка	Наименование	Стр.
	Содержание	2
	Щит диспетчера.	
А001	Заказная спецификация щитов и электроаппара-	3;4
	туры.	
А002	Щит диспетчера. Эскизные чертежи общих видов	5÷10
	Щит оператора.	
А003	Заказная спецификация щитов и электроаппарату-	11;12
	ры.	
А004	Щит оператора. Эскизные чертежи общих видов.	13÷18
	Щит анализатора остаточного хлора.	
А005	Заказная спецификация щитов и электроап-	19,20
	паратуры.	
А006	Щит анализатора остаточного хлора. Эскизные чертежи общих видов	21÷24

Техническое задание на изготовление щитов: диспетчера и оператора разрабатывается в порядке, установленном письмом Госстроя СССР от 10.02.83 № ВА 7Б4-2/4

— позиции приборов заполняются при привязке проекта, согласно спецификации оборудования АТХ.СО

Инв.№ подл. | Подп. и дата | Взам. инв.№

Задание - заводу - изготовителю. Эскизные чертежи общих видов. Щит диспетчера.

Обозначение	Наименование.	N листа
	Заказная спецификация щитов и электроаппаратуры. Щит диспетчера. Эскизные чертежи общих видов.	А001. А002

Заказная спецификация щитов и электроаппаратуры, поставляемой комплектно со щитами

Позиция	Наименование и техническая характеристика оборудования и материалов. Завод-изготовитель (для импортного оборудования - страна, фирма)	Тип, марка оборудования обозначение документа и номер опросного листа	Единица измерения: Наименование	Единица измерения: Код	Код завода-изготовителя	Код оборудования, материала	Цена единицы оборудования, тыс. руб.	Количество	Масса единицы оборудования, кг
1	2	3	4	5	6	7	8	9	10
	Раздел I щиты.								
1	Щит панельный с каркасом двухсекционный Главмонтажавтоматика.	ЩПК-2-3П-I-(800+800)УЧ IP00	компл	671				1	

ТП 901-9-16.86 А001

Служебный корпус для станции очистки воды производительностью 50 тыс. м³/сут.

Задание заводу-изготовителю. Эскизные чертежи общих видов. Щит диспетчера. Заказная спецификация щитов и электроаппаратуры.

Стадия	Лист	Листов
Р	1	2

ЦНИИЭП инженерного оборудования г. Москва

Привязан

Инв. №

Нач. отд.	Данилов	
Н. контр.	Гусева	
Гл. спец.	Гольцман	
Рук. гр.	Гусева	
Ст. инж.	Литвинова	

Альбом III

901-9-16.86

Взам. инв. № | Подп. и дата | Инв. № подл.

Альбом III

Позиция.	Наименование и техническая характеристика оборудования и материалов. Завод-изготовитель (для импортного оборудования - страна, фирма).	Тип, марка оборудования. Обозначение документа и номер опросного листа	Единица измерения: Наименование	Единица измерения: Код	Код завода-изготовителя	Код оборудования материала	Цена единицы оборудования, тыс. руб.	Количество	Масса единицы оборудования, кг
1	2	3	4	5	6	7	8	9	10
	Раздел 2. Электроаппаратура поставляемая комплектно со щитом.								
1	Выключатель автоматический $I_н$ - 25А, $I_р$ = 6,3 А	А63- МУ3	шт	796		34 2130		1	
	г. Курск з-д "НВА"	ТУ 16.522.010-74							
2	Реле тока двустабильное ~ 220 в.	РТД - 12	шт	796		34 255 20700		1	
	Псковский электротехнический завод (ПЭТЗ)	ТУ 16.523.601-81							
3	Реле промежуточное	РПУ-2-0642-03У3	шт	796		34 2513		2	
	Средазэлектроаппарат								
4	Табло световое. Светотехнический з-д.	ТСБ-III-У3-01	шт	796		34 6181 1151		12	
	г. Гагарин.	ТУ 16.535.424-70							
5	Лампа к табло ~ 220 В	РНЦ-220 - 10	шт	796				24	
6	Кнопка исп. 2. толкатель черный	КЕ-011У3	шт	796		34 2842		2	
	г. Харьков. Электроаппаратный з-д.	ТУ 16.526.407-79							
7	Щиток электропитания.	ЭЩП - 2М	шт	796				4	
		ТУ 36. 1270-73							
	Электроаппаратура, устанавливаемая вне щита.								
8	Звонок МРТУ 16-539.401-71	ЗВП-220	шт	796				1	
	г. Могилев з-д. Эл.двигатель.								

Копировал Еремченко Формат А3

Инв. № подл. | Подпись и дата | Взам. инв. №

901-9-16.86

Альбом III

Поз.	Обозначение	Наименование	Кол.	Примеч.
		Документация		
		Стандартные изделия		
1		Панель с каркасом щита ЩПК-2-3П-I (800+800) УЧ I Р00 ОСТ 36,13-76.	1	
2		Скоба С600 ТК3-126-81	1	
3		Скоба С3600 ТК3-125-81	8	
4		Рейка Р6600 ТК3-100-81	3	
5		Рейка Р600 ТК3-101-81	1	
6		Уголок УП 42×25 ℓ=430 ТК4-2222-74	4	
		Прочие изделия		
7		Прибор регистрирующий РП-160-09	4	
7а		Вторичный прибор потенциометр КСП-2	2	Комплектно САХС-203

901-9-16.86

Взам. инв. №

Подпись и дата

Инв. № подл.

ТП 901-9-16.86 А002

Нач. отд.	Данилов	
Н. контр.	Гусева	
Гл. спец.	Гольцман	
Рук. гр.	Гусева	
Ст. инж.	Литвинова	

Служебный корпус для станции очистки воды производительностью 50 тыс. м³/сут.

Стадия	Лист	Листов
Р	1	9

Щит диспетчера
Эскизные чертежи общих видов.

ЦНИИЭП инженерного оборудования г. Москва

Копировал Еремченко

Формат А4

Альбом II

Поз.	Обозначение	Наименование	Кол.	Примеч.
8	QF	Выключатель автоматический А63-МУ3	1	
9	SB1, SB2	Кнопка КЕ-011У3 толкатель черный	2	
10	HL1 ÷ HL12	Табло световое ТСБ-III-У3-01	12	
11		Лампа РНЦ-220-10	24	
12	К3	Реле тока двустабильное РТД-12	1	
13	К1; К2	Реле промежуточное РПУ-2-06 420 3У3	2	
14	А1 ÷ А4	Щиток электропитания ЭЩП-2М	4	
15		Плавкая вставка ВПЗБ-I I пл. вст = 1А	1	
16		Плавкая вставка ВПЗБ-I I пл. вст = 0,5А	7	

Взам. инв. №

Подпись и дата

Инв. № подл.

ТП 901-9-16.86 А002 Лист 2

Формат А4

Поз.	Обозначение	Наименование	Кол	Примеч.
17		Блок зажимов БЗ 10	15	
18		Упор ТУ 36 1751-74	6	
19		Перемычка П	20	
20		Рамка РПМ 66×26	20	
		Материалы		
21		Провод ~ 380 В., М ГОСТ 6323-79 ПВ1×1.0 кв.мм.	300	

Альбом III

901-9-16.86

Взам. инв. №

Подп. и дата

Инв. № подл.

ТП 901-9-16.86 А002

Лист 3

Поз	Обозначение	Наименование	Кол	Примеч.

Альбом III

Взам. инв. №

Подп. и дата

Инв. № подл.

ТП 901-9-16.86

Лист 4

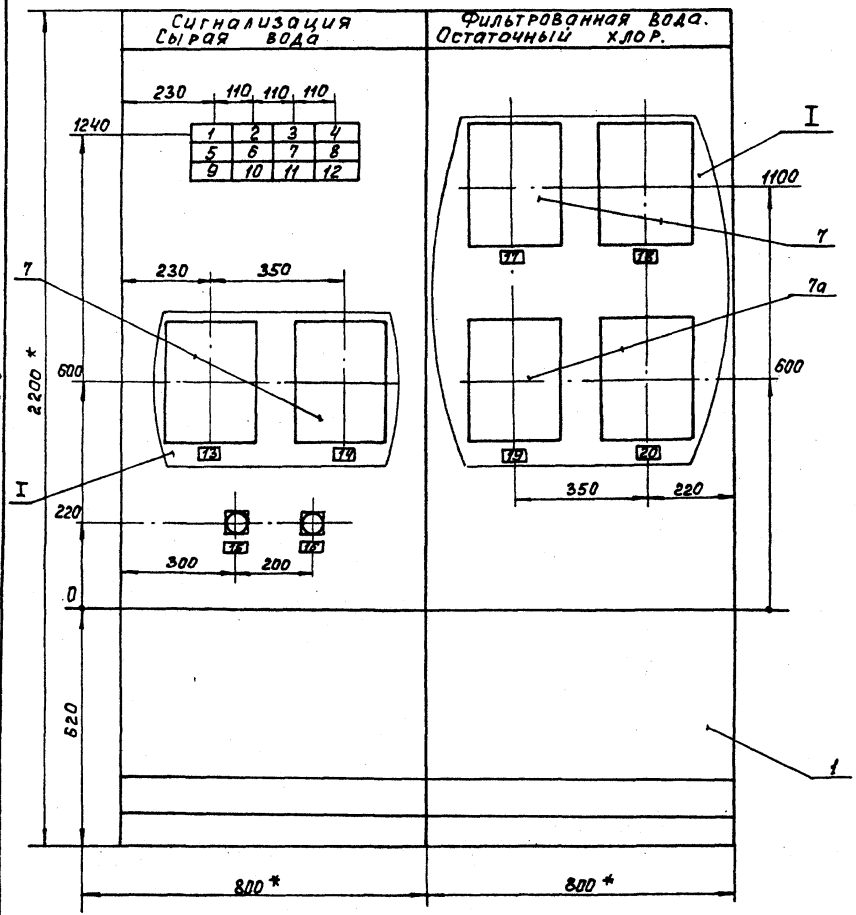

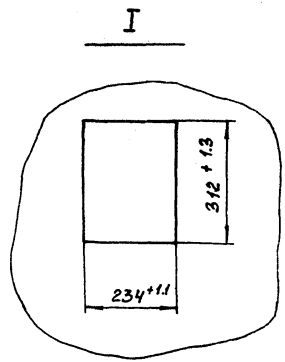

1.* Размеры для справок.

2. Покрытие - вариант ОСТ 36.13-76.

3. Шрифт выполнить по ГОСТ 2930-62 эмалью ГФ-230 черной ГОСТ 64-68.

4. Относящиеся чертежи: АТХ-2÷АТХ-5 „Служебный корпус" ал. I тп 901-3-АТХ-3; АТХ-4 „Блок входных устройств" ал. IV тп 901-3-АТХ-3; АТХ-4 „Блок входных устройств" (отстойники и фильтры) ал. III тп 901-3-

Инв.№подл. | Подпись и дата | Взам.инв.№

901-3-16.86

Вид на внутренние плоскости (развернуто)

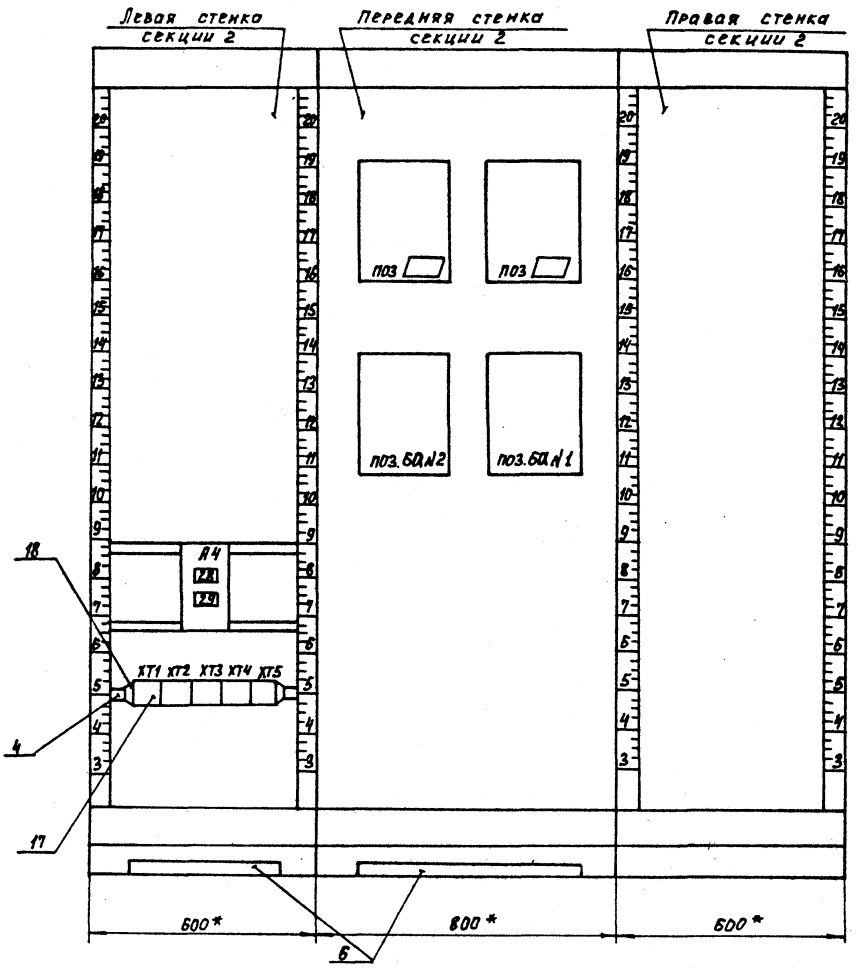

Инв. № подл. | Подпись и дата | Взам. инв. №

Вид на внутренние плоскости (развернуто).

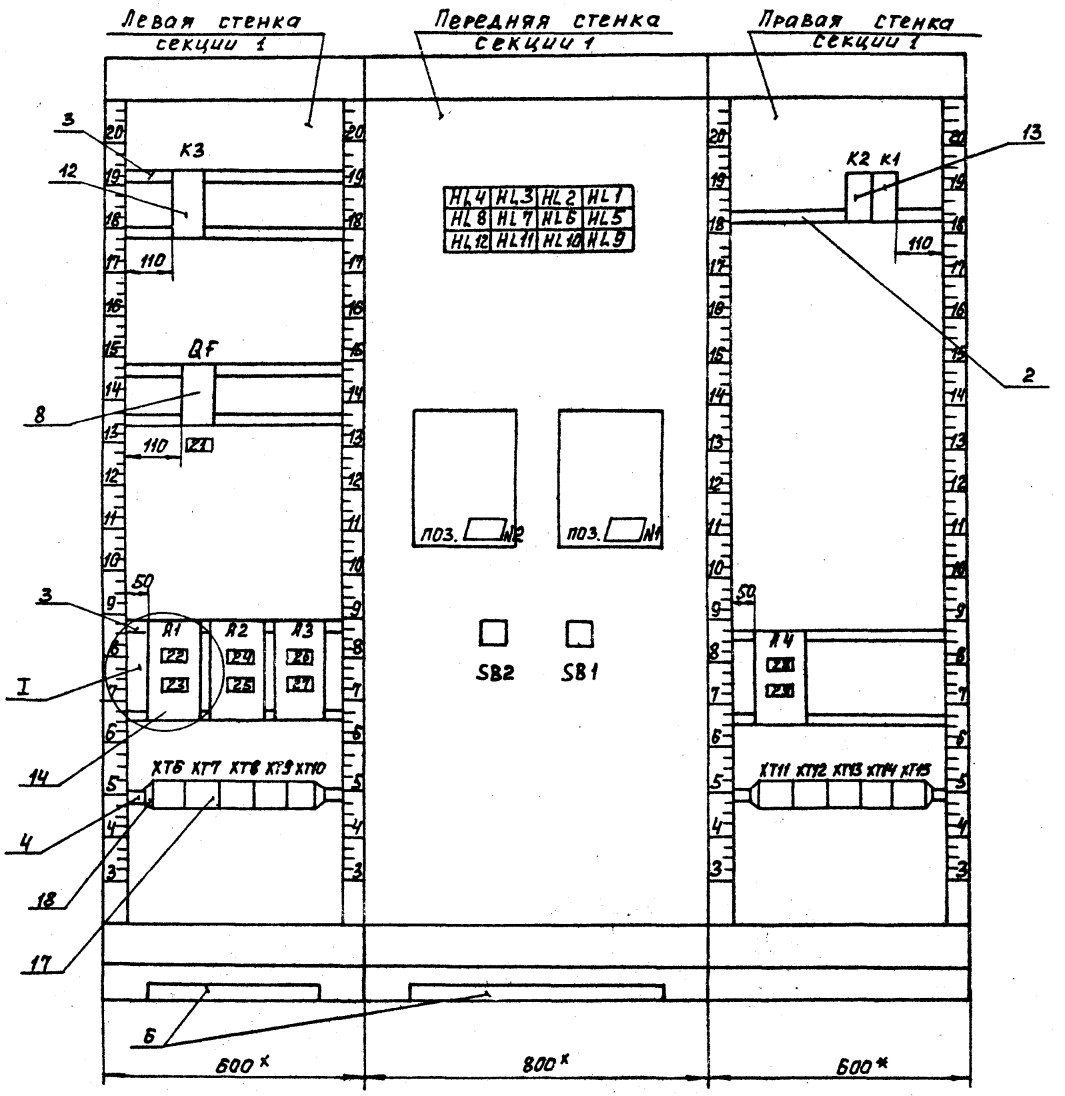

I

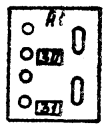

поз. 10

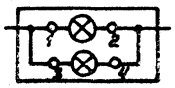

Поз. 9

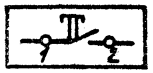

ТП 901-9-16.86	А 002	Лист	7

Таблица
Надписи на табло и в рамках

№ надписи	Надпись	Кол.
	Табло ТСБ-III-УЗ-01	
1	Кнопка опробования	1
	звонка.	
2	Вихревой смеситель N1.	1
	Максимальный уровень	
3	Вихревой смеситель N2	1
	Максимальный уровень	
4	Общая камера микроф. N1	1
	Максимальный уровень	
5	Общая камера микроф N2	1
	Максимальный уровень	
4	Контактная камера N1	1
	Максимальный уровень	
5	Контактная камера N2	1
	Максимальный уровень	
6	Содержание хлора в воде	1
	Первая секция	
7	Содержание хлора в воде	1
	Вторая секция	
8	Резерв	1
9	Резерв	1
10	Резерв	1
11	Резерв	1
12	Резерв	1

Продолжение таблицы

№ надписи	Надпись	Кол.
	Рамка 66х28	
13	Трубопровод сырой воды N2	1
	Расход	
14	Трубопровод сырой воды N2	1
	Расход	
15	Кнопка опробования	1
	звонка	
16	Кнопка съема сигнала	1
17	Трубопровод фильтрованной	1
	воды N1. Расход	
18	Трубопровод фильтрованной	1
	воды N2. Расход	
19	Содержание хлора в воде	1
	Первая секция	
20	Содержание хлора в воде	1
	Вторая секция	
21	Ввод Iр = 6,3 А	1
22	Схема сигнализации	1
	~220 В. Iпл.вст = 1А	
23	Прибор поз. ▭/N1	1
	~220 В. Iпл.вст = 0,5А	
24	Прибор поз. ▭/N2	1
	~ 220 В Iпл.вст = 0,5А	
25	Прибор поз. ▭/N1	1
	~ 220 В Iпл.вст = 0,5А	
26	Прибор поз. ▭/N2	1
	~ 220 В. Iпл.вст = 0,5А	

Таблица
Надписи на табло и в рамках

№ надписи	Надпись	Кол.
27	Прибор поз. 6А N1	1
	~220 В. Iпл. вст = 0.5А	
28	Прибор поз. 6А N2	1
	~ 220 В. Iпл. вст = 0,5А	
29	Резерв	1

Продолжение таблицы

№ надписи	Надпись	Кол.

901-3-16.86
Инв.№ подл. | Подп. и дата | Взам. инв. N

Альбом III

Задание заводу-изготовителю. Эскизные чертежи общих видов. Щит оператора.

Обозначение	Наименование	N листа
	Заказная спецификация щитов и электроаппаратуры. Щит оператора. Эскизные чертежи общих видов.	А003 А004

Заказная спецификация щитов и электроаппаратуры, поставляемой комплектно со щитами.

Позиция	Наименование и техническая характеристика оборудования и материалов. Завод-изготовитель (для импортного оборудования-страна, фирма)	Тип, марка оборудования. Обозначение документа и номер опросного листа	Единица измерения: Наименование	Единица измерения: Код	Код завода изготовителя	Код оборудования, материала	Цена единицы оборудования, тыс. руб.	Количество	Масса единицы оборудования, кг
1	2	3	4	5	6	7	8	9	10
	Раздел I Щиты.								
1.	Щит панельный с каркасом	ЩПК-2-3П-	компл	671				1	
	двухсекционный	-Т-(600×800)УЧ							
	Главмонтажавтоматика	I РОО							

ТП 901-9-16.86 А003

Привязан

Инв. №

Нач. отд.	Данилов	
Н. контр.	Гусева	
Гл. спец.	Гольцман	
Рук. гр.	Гусева	
Ст. инж.	Антвинова	

Служебный корпус для станции очистки воды производительностью 50 тыс. м³/сут.

Задание заводу-изготовителю. Эскизные чертежи общих видов. Щит оператора. Заказная спецификация и электроаппаратуры.

Стадия	Лист	Листов
Р	1	2

ЦНИИЭП инженерного оборудования г. Москва.

Инв. № подл. | Подп. и дата | Взам. инв. №

901-9-16.86

Позиция	Наименование и техническая характеристика оборудования и материалов. Завод-изготовитель (для импортного оборудования - страна, фирма).	Тип, марка оборудования. Обозначение документа и номер опросного листа	Единица измерения: Наименование	Единица измерения: Код	Код завода-изготовителя	Код оборудования, материала	Цена единицы оборудования тыс. руб.	Количество	Масса единицы оборудования, кг
1	2	3		5	6	7	8	9	10
	Раздел 2. Электроаппаратура поставляемая комплектно со щитом.								
1	Выключатель автоматический $I_н$ - 25А, $I_р$ = 6,3А	А63-МУ3	шт	796		34 2130		1	
	г. Курск 3-д "НВА".	ТУ16.522.010-74							
2	Реле тока двустабильное ~ 220В.	РТД-12	шт	796		3425520700		1	
	Псковский электротехнический завод (ПЭТЗ).	ТУ16.523.601-81							
3	Реле промежуточное	РПУ-2-064203У3	шт	796		342513		2	
	Средазэлектроаппарат.								
4	Табло световое. Светотехнический 3-д	ТСБ-III-У3-01	шт	796		34 6181 1151		24	
	г. Гагарин.	ТУ16.535.424-70							
5	Лампа к табло ~ 220 В	РНЦ-220-10	шт	796				48	
6	Кнопка исп. 2. толкатель черный.	КЕ-011У3	шт	796		34 2842		2	
	г. Харьков Электроаппаратный 3-д.	ТУ16.526.407-79							
7	Щиток электропитания	ЭЩП-2М	шт	796				3	
		ТУ36.1270-73							
	Электроаппаратура устанавливаемая вне щита								
8	Звонок МРТУ 16-539.401-71	ЗВП-220	шт	796				1	
	г. Могилев. 3-д Эл. двигатель								

Инв. № подл. | Подпись и дата | Взам. инв. №

901-9-16.86

Альбом III

Поз.	Обозначение	Наименование	Кол	Примеч.
		Документация		
		Стандартные изделия		
1		Панель с каркасом щита	1	
		ЩПК-2-3П-I (600+800) УЧ I Р00		
		ОСТ 36.13-76.		
2		Панель с каркасом щита	1	
		ЩПК-2-3П-I-(600+600) УЧ I Р00		
		ОСТ 36.13-76.		
3		Скоба С 3600 ТК3-125-81	8	
4		Скоба С 600 ТК3-126-81	1	
5		Рейка Р 6600 ТК3-100-81	4	
6		Рейка Р 600 ТК3-101-81	–	
7		Уголок УП 42 × 25		
		ℓ = 430 ТК4-2222-74	4	
7а		Рейка Р 800 ТК3-101-81	1	

901-9-16.86

Инв. № подл. | Подпись и дата | Взам. инв. №

ТП 901-9-16.86			А004
Нач. отд. Данилов	Служебный корпус для станции очистки воды производительностью 50 тыс. м³/сут.	Стадия	Лист	Листов
Н. контр. Гусева		Р	1	
Гл. спец. Гольцман	Щит оператора. Эскизные чертежи общих видов.	ЦНИИЭП инженерного оборудования г. Москва		
Рук. гр. Гусева				
Ст. инж. Литвинова				

Копировал Еремченко

Формат А4

Альбом III

Поз.	Обозначение	Наименование	Кол	Примеч.
		Прочие изделия		
8		Устройство сигнализирующее многоточечное СУ-102	1	
9		Прибор регистрирующий РП-160-09	1	
10	QF	Выключатель автоматический А63-МУ3	1	
11	SB1, SB2	Кнопка КЕ-011У3 толкатель черный	2	
12	HL1 ÷ HL24	Табло световое ТСБ-III-У3-01	24	
13		Лампа РНЦ 220-10	48	

Инв. № подл. | Подпись и дата | Взам. инв. №

ТП 901-9-16.86	А004	Лист 2

Формат А4

Поз	Обозначение	Наименование	Кол	Примеч.
15	К3	Реле тока двухстабиль-	1	
		ное РТД-12		
16	К1. К2	Реле промежуточное	2	
		РПУ-2-084203 У3		
17	А1÷А3	Щиток электропитания	3	
		ЭЩП-2М		
18		Плавкая вставка		
		ВП3Б-I Iпл.вст.= 1 А	1	
19		Плавкая вставка		
		ВП3Б-I Iпл.вст.=0,5А	7	
			—	
20		Блок зажимов	15	
		БЗ 10		
21		Упор ТУ 36.1751-74	6	
22		Перемычка П	20	
23		Рамка РПМ 66х26	13	

Поз.	Обозначение	Наименование	Кол	Примечан.
		Материалы		
24		Провод ~ 380 В , м	400	
		ГОСТ 6323-79		
		ПВ1 1х1,0		

901-3-16.86
Инв.№ подл. | Подп. и дата | Взам. инв.№

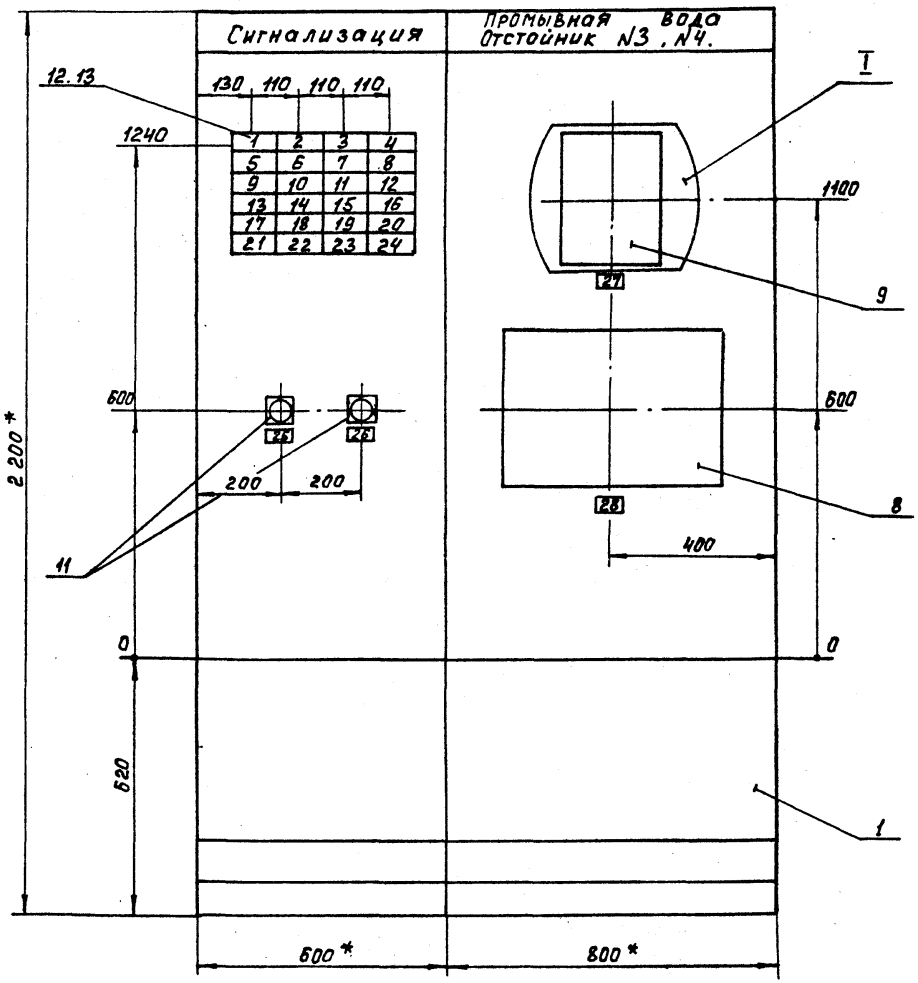

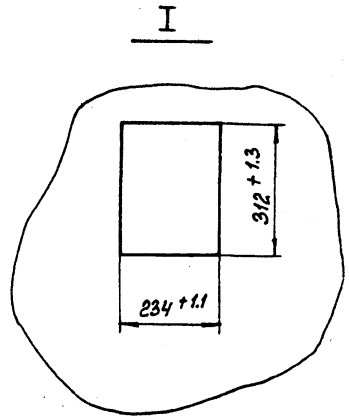

1. *Размеры для справок.
2. Покрытие - вариант ОСТ 36.13-76.
3. Шрифт выполнить по ГОСТ 2930-62.
   эмалью ГФ-230 черной ГОСТ 54-66.
4. Относящиеся чертежи: АТХ-2; АТХ-5 — 1
   „Служебный корпус" ал. I тп 901-3-
   АТХ-3; АТХ-4 „Блок входных устройств"
   (отстойники и фильтры) ал. III
   тп 901-3-

Инв. № подл. | Подпись и дата | Взам. инв. №

Альбом III

901-9-16.86

Вид на внутренние плоскости (развернуто).

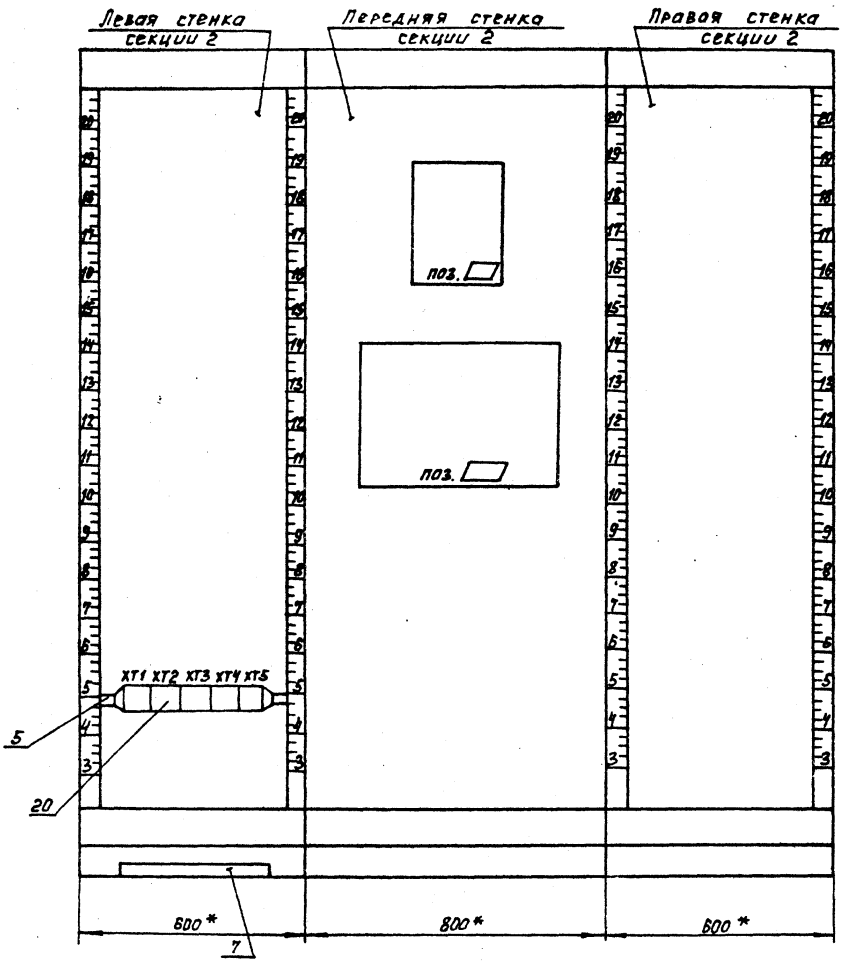

Инв.№подл. | Подпись и дата | Взам.инв.№

Вид на внутренние плоскости (развернуто)

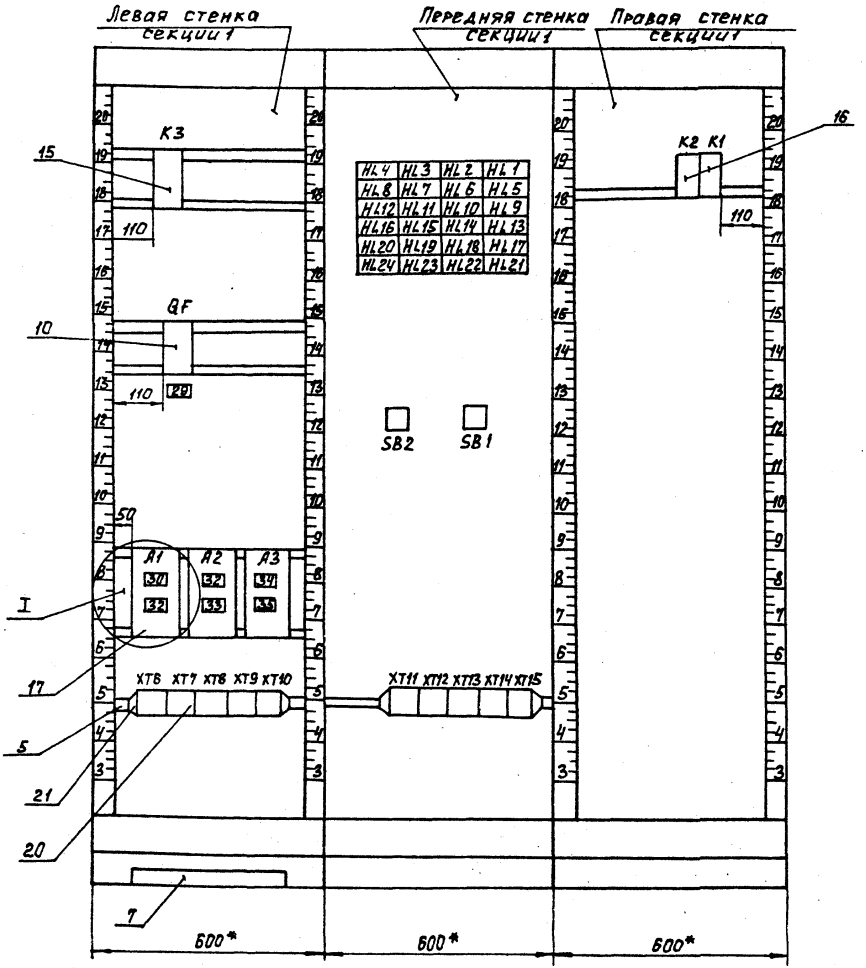

I

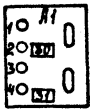

Поз. 14

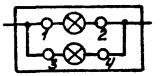

Поз. 13

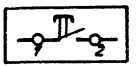

Инв. № подл. | Подпись и дата | Взам. инв. №

Альбом III

Таблица надписи на табло и в рамках.

№ надписи	Надпись	Кол
	Табло ТСБ-III-У3-01	
1	Фильтр №1. Промывка	1
2	Фильтр №2. Промывка	1
3	Фильтр №3. Промывка	1
4	Фильтр №4. Промывка	1
5	Фильтр №5. Промывка	1
6	Фильтр №6. Промывка	1
7	Фильтр №7. Промывка	1
8	Фильтр №8. Промывка	1
9	Фильтр №9. Промывка	1
10	Фильтр №10. Промывка	1
11	Микрофильтр №1	1
	Промывка	
12	Микрофильтр №2	1
	Промывка	
13	Микрофильтр №3	1
	Промывка	
14	Микрофильтр №4	1
	Промывка	
15	Микрофильтр №5	1
	Промывка	
16	Микрофильтр №6	1
	Промывка	
17	Авария промывки	1
18	Кнопка опробования	1
	сигнала	

Продолжение таблицы.

№ надписи	Надпись	Кол.
19	Нет напряжения в	1
	схеме сигнализации	
	щита диспетчера	
20	Резерв	1
21	Резерв	1
22	Резерв	1
23	Резерв	1
24	Резерв	1

901-9-16.86

Взам. инв. №

Подп. и дата

Инв. № подл.

ТП 901-9-16.86 А004 Лист 10

Альбом III

Таблица надписи на табло и в рамках

№ надписи	Надпись	Кол
	Рамка 66х26	
25	Кнопка опробования	1
	сигнала.	
26	Кнопка съема сигнала	
27	Расход промывной воды	1
28	Отстойник №3, №4	1
	уровень.	
29	Ввод	1
30	Схема сигнализации	1
	~220 В. Iпл.вст. = 1А	
31	Прибор поз 	1
	~220 В Iпл.вст = 0,5А	1
32	Прибор поз 	1
	~220 В Iпл. вст=0,5А	
33	Резерв	1
34	Резерв	1
35	Резерв	1

Продолжение таблицы

№ надписи	Надпись	Кол.

Взам. инв. №

Подп. и дата

Инв. № подл.

ТП 901-9-16.86 А004 Лист 11

Альбом III

901-9-16.86

Задание заводу - изготовителю. Эскизные чертежи общих видов. Щит анализатора остаточного хлора.

Обозначение	Наименование.	N листа
	Заказная спецификация щитов и электроаппаратуры. Щит анализатора остаточного хлора	А005 А006

Позиция	Наименование и техническая характеристика оборудования и материалов. Завод-изготовитель (для импортного оборудования-страна, фирма)	Тип, марка оборудования обозначение документа и номер опросного листа.	Единица измерения: Наименование	Единица измерения: Код	Код завода-изготовителя	Код оборудования, материала	Цена единицы оборудования, тыс. руб.	Количество	Масса единицы оборудования, кг
1	2	3	4	5	6	7	8	9	10
	Раздел I щиты.								
1	Щит панельный с каркасом	ЩПК-3Л-I-	КОМПЛ	671				1	
	односекционный	-(600) УЧI РОО							
	Главмонтажавтоматика.								

ТП 901-9-16.86 А005

Служебный корпус для станции очистки воды производительностью 50 тыс. м³/сут.	Стадия: Р	Лист: 1	Листов: 2
Задание заводу-изготовителю эскизные чертежи общих видов. Щит анализатора остаточного хлора. Заказная спецификация щитов и электроаппаратуры.	ЦНИИЭП инженерного оборудования г. Москва		

Нач. отд.	Данилов	
Н. контр.	Гусева	
Гл. спец.	Гольцман	
Рук. гр.	Гусева	
Ст. инж.	Литвинова	

Привязан

Инв. №

Взам. инв. N | Подп. и дата | Инв. № подл.

Альбом III

позиция	Наименование и техническая характеристика оборудования и материала завод-изготовитель (для импортного оборудования-страна, фирма)	Тип, марка оборудования обозначение документа и номер опросного листа	Единица измерения: наименование	Единица измерения: код	Код завода-изготовителя	Код оборудования материала	Цена единицы оборудования, тыс. руб.	Количество	Масса единицы оборудования, кг
1	2	3	4	5	6	7	8	9	10
	Раздел 2. Электроаппаратура поставляемая комплектно со щитом								
1	Щиток электропитания.	ЭЩП -2М ТУ36.1270-73	шт	796				1	
2	Выключатель автоматический	АБ3-МУ3				342130		1	
	Iн = 25А ; Iр - 1,25А	ТУ16.523.601-81							
	г. Курск з-д ИВА								

Инв. № подл. | Подп. и дата | Взам. инв. №

38-91-8-108

Альбом III

Поз	Обозначение	Наименование	Кол	Примеч.
		Документация		
		Стандартные изделия		
1		Панель с каркасом щита ЩПК-3л-I-(600) УЧ I Р00	1	
2		Рейка РБ600 ТК3-100-81	3	
3		Скоба СЗ600 ТК3-125-81	2	
4		Уголок УП 42х25 ℓ 430 ТКУ-2222-74	2	
		Прочие изделия		
5		Анализатор концентрации остаточного хлора АХС-203	2	
5а		Выключатель автоматический АБ3-МУ3	1	

ТП 901-9-16.86 А00Б

Нач.ОТ	Данилов		
Н.контр	Гусева		
Гл.спец	Гольцман		
Рук.гр.	Гусева		
Ст.инж.	Литвинова		

Служебный корпус для станции очистки воды производительностью 50 тыс. м³/сут.

Щит анализатора остаточного хлора. Эскизные чертежи общих видов.

Стадия	Лист	Листов
Р	1	

ЦНИИЭП инженерного оборудования г. Москва

Альбом III

Поз.	Обозначение	Наименование	Кол	Примеч.
6	А1	Щиток электропитания ЭЩП-2М	1	
7		Плавкая вставка ВПЗБ-I I пл.вст = 0,5А	2	
8		Блок зажимов БЗ10	5	
9		Упор ТУ 36.1751-74	2	
10		Перемычка П	2	
11		Рамка РПМ 66х26	4	
		Материалы		
12		Провод ~ 380 В, ГОСТ 6323-79 ПВ1х1,0 кв. мм	50 м	

ТП 901-9-16.86 А00Б Лист 2

Инв.№ подл. | Подп. и дата | Взам. инв.№

Альбом III

901-9-16.86

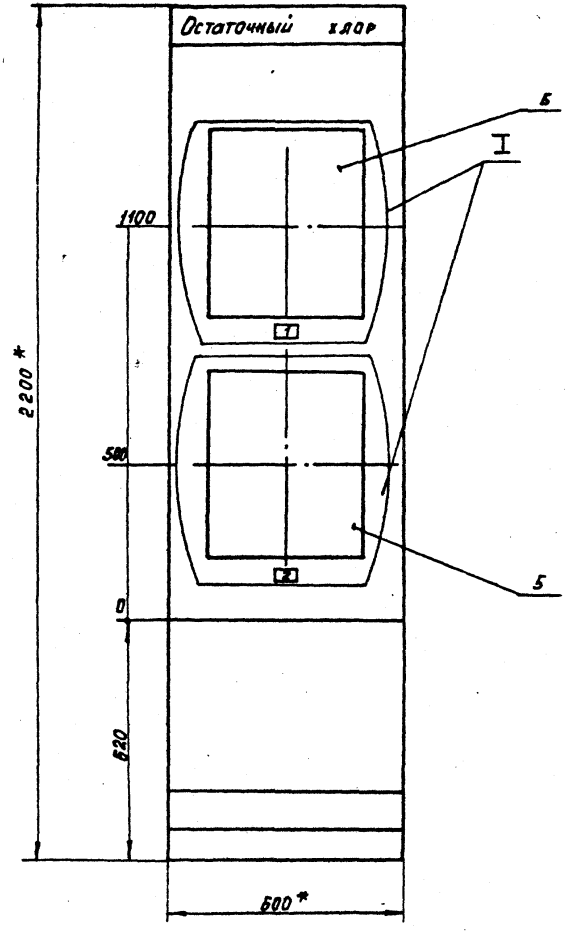

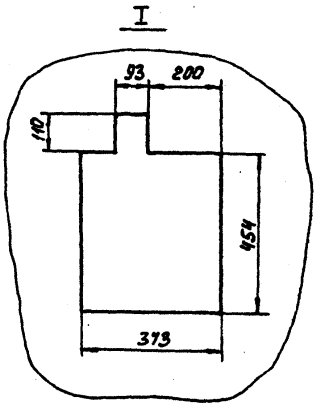

1.* Размеры для справок.

2. Покрытие - вариант ОСТ 36.13-76

3. Шрифт выполнить по ГОСТ 2930-62 эмалью ГФ-230 черной ГОСТ 64-66.

Инв. № подл.	Подпись и дата	Взам. инв. №

ТП 901-9-16.86	Л008	Лист 3

Формат А3

Вид на внутренние плоскости (развернуто).

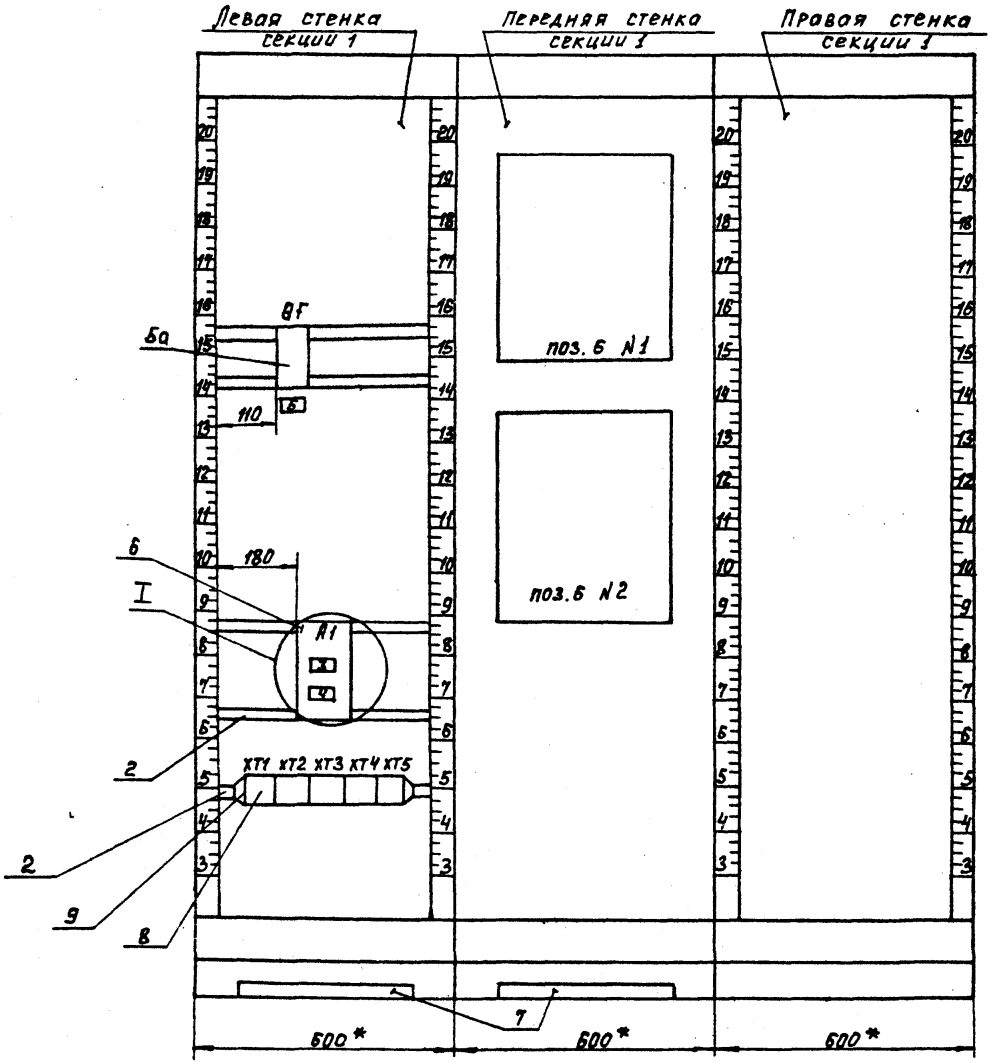

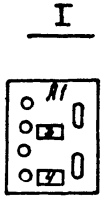

Альбом III

901-9-16.86

Инв. № подл.	Подпись и дата	Взам. инв. N

ТП 901-9-16.86	А006	Лист 4

Формат А3

Альбом III

Таблица
надписи на табло
и в рамках

№ надписи	Надписи	Кол
	Рамка 66х26	
1	Датчик остаточного	1
	хлора. Первая секция	
2	Датчик остаточного	1
	хлора. Вторая секция	
3	Прибор поз.6 N 1	1
	~ 220В. Iпл.вст- 0,5А	
4	Прибор поз.6 N 2	1
	~ 220В. Iпл.вст- 0,5А	
5	ВВОД Iр= 1,25А	1

Продолжение
таблицы.

№ надписи	Надпись	Кол

901-9-16.86

Инв.№ подл. | Подп. и дата | Взам. инв.№

ТП 901-9-16.86 А00б

Лист 5

Инв.№ подл. | Подп. и дата | Взам. инв.№

Госстрой СССР
ЦЕНТРАЛЬНЫЙ ИНСТИТУТ ТИПОВОГО ПРОЕКТИРОВАНИЯ
Свердловский филиал
620062, г.Свердловск-62, ул.Чебышева,4
Заказ № 1903 Инв.№ 21846-05 тираж 160
Сдано в печать 9.05. 1987г цена 0-99

gost.e-ecolog.ru