ТИПОВОЙ ПРОЕКТ
901-9-16.86

СЛУЖЕБНЫЙ КОРПУС

ДЛЯ СТАНЦИИ ОЧИСТКИ ВОДЫ ПОВЕРХНОСТНЫХ ИСТОЧНИКОВ С СОДЕРЖАНИЕМ ВЗВЕШЕННЫХ ВЕЩЕСТВ ДО 1500 МГ/Л ПРОИЗВОДИТЕЛЬНОСТЬЮ 50 ТЫС. $М^3$/СУТКИ

АЛЬБОМ II

21846-02

СТРОИТЕЛЬНЫЕ ИЗДЕЛИЯ

				Привязан
Инв.№				

gost.e-ecolog.ru

ТИПОВОЙ ПРОЕКТ
901-9-16.86

СЛУЖЕБНЫЙ КОРПУС
ДЛЯ СТАНЦИИ ОЧИСТКИ ВОДЫ ПОВЕРХНОСТНЫХ ИСТОЧНИКОВ С СОДЕРЖАНИЕМ ВЗВЕШЕННЫХ ВЕЩЕСТВ ДО 1500 МГ/Л
ПРОИЗВОДИТЕЛЬНОСТЬЮ 50 ТЫС. $М^3$/СУТКИ

СОСТАВ ПРОЕКТА:

Альбом I – Архитектурно-строительные решения, технологическая, сантехническая, электротехническая части
Альбом II – Строительные изделия.
Альбом III – Задание заводу-изготовителю. Эскизные чертежи общих видов.
Альбом IV – спецификации оборудования.
Альбом V – Ведомости потребности в материалах
Альбом VI – Сметы.
Альбом VII – Показатели изменения сметной стоимости

21846-02

Проект утвержден Госгражданстроем
приказ № 43 от 13 февраля 1985г.
Рабочая документация
введена в действие
ЦНИИЭП инженерного оборудования
приказ № от

Альбом II

Разработан
ЦНИИЭП инженерного оборудования
городов, жилых и общественных зданий
Главный инженер института /Г. А. Кетаов/
Главный инженер проекта /Г. Е. Беляева/

Привязан

Инв. №

Содержание альбома

Формат	Обозначение	Наименование	Стр.	Примеч
А3	ТП 901-9-16.86-КЖИ.01.0.01	Плита ПРС 56.15-6АIV т-1	3	
А3	КЖИ.01.0.02	Плита ПРС 56.15-6АIV т-2	4	
А3	КЖИ.02.0.01	Плита ПРС.56.15-6АIV т-3, ПРС26.15-4т-1	5	
А3	КЖИ.03.0.01.Л.1	Колонна 2К03.36-2.1-1÷2К03.36-2.1-3	6	
		2К03.36-2.2-1; 2К03.36-2.2-2		
А3	КЖИ.03.0.01Л2	Колонна 2К03.36-2.1-1÷2К03.36-2.1-3	7	
		2К03.36-2.2-1; 2К03.36-2.2-2		
А3	КЖИ.03.0.01Л.3	Колонна 2К03.36-2.1-1÷2К03.36-2.1-3	8	
		2К03.36-2.2-1; 2К03.36-2.2-2		
А3	КЖИ.04.0.01	Колонна 2К3.36-2-1, 2К3.36-2-2	9	
А3	КЖИ.05.0.01	Колонна 2КД3.36-2.4-1; 2КД3.36-2.1-2	10	
А3	КЖИ.06.0.01	Колонна 1К03.36-1-1; 1К03.36-1-2	11	
А3	КЖИ.07.0.01	Колонна 2К03.36-2.1-4	12	
А3	КЖИ.08.0.02	Диафрагма 1Д26.36 и-1	13	
А3	КЖИ.09.0.01	Диафрагма 1ДП 26.36 и	14	
А3	КЖИ.10.0.01	Диафрагма 1ДП. 30 36и	15	
А3	КЖИ.08.0.01	Диафрагма 1Д26.36-1	15	
А3	КЖИ.11.0.01	Сетка арматурная С1	16	
А3	КЖИ.12.0.01	Рама металлическая РМ1	17	
А3	КЖИ.12.0.02	Рама металлическая РМ2	18	
А3	КЖИ. 13.0.00	Металлический щит Щ1	19	

Типовой проект 901-9-16.86 Альбом II

Инв.№подл. | Подп. и дата | Взам.инв.№

Альбом II

901-9-16.86

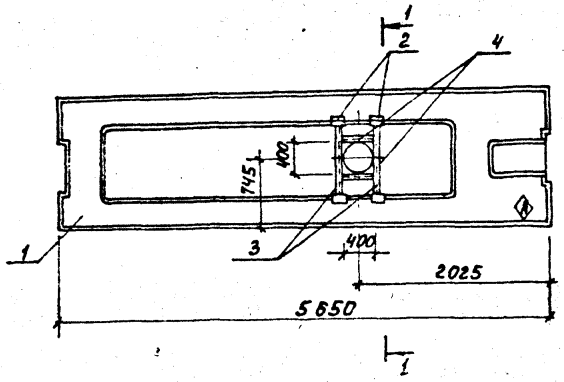

1-1

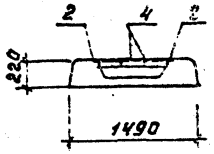

Формат	Зона	Поз.	Обозначение	Наименование	Кол.	Примеч.
				Сборочные единицы		
А3		1	1.041.1-2 6 2.0.0.0.0-06	ПРС 56.15-6АIVт	1	
А4		2	3.400-6/76	Изделие закладное МН4-48	4	
				Детали		
Б4		3	-01	Уголок $\frac{Б63х63х5\ ГОСТ\ 8509-72}{ВСт3кп2\ ГОСТ\ 535-79}$		
				ℓ=900	2	4,33 кг
Б4		4	-02	Уголок $\frac{Б63х63х5\ ГОСТ\ 8509-72}{ВСт3кп2\ ГОСТ\ 535-79}$		
				ℓ=400	2	1.92 кг

Ведомость расхода стали на дополнительные закладные изделия на один элемент, кг.

Марка элемента	Изделия закладные										Всего
	Арматура класса					Прокат марки					
	А-III					Вст3 кп2					
	ГОСТ 5781-82					ГОСТ 8509-72					
	ф8				Итого	L63х5				Итого	
ПРС 56.15-6АIVт-1	1.2				1.2	15.3				15.3	16.5

Знак ◊ нанести несмываемой краской.

ПРОВЕР	ЛЕВИНА		
ВЕД. ИНЖ	СМЫСЛОВА		
ГИП	ЛЕВИНА		
Н. КОНТР.	ЛЕВИНА		
НАЧ. ОТД.	КРАСАВИН		

ПРИВЯЗАН

ИНВ. №

ТП 901-9-16.86 КЖИ. 01.0.01

Плита ПРС 56.15-6АIVт-1

Стадия	Масса	Масштаб
Р	2890	–

Лист | Листов 1

ЦНИИЭП инженерного оборудования г. Москва.

Формат А3

Инв. № подл. | Подпись и дата | Взам. инв. №

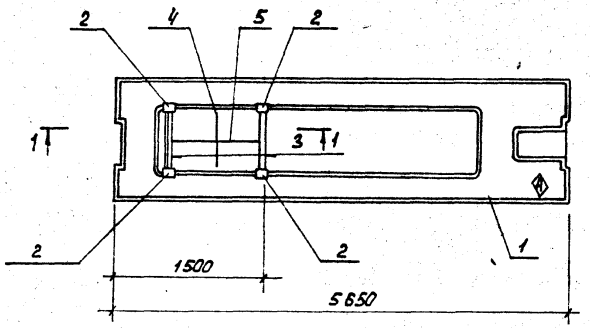

1–1

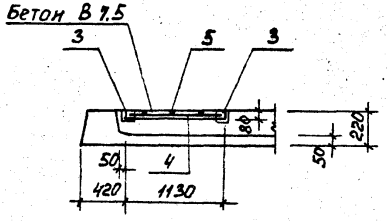

Формат	Зона	Поз.	Обозначение	Наименование	Кол.	Примеч.
				Сборочные единицы		
А3		1	1.041.1-26 2.0.0.0.0-04	ПРС 56.15-6АIVт	1	
				Детали		
А4		2	1.400-15. В1 530-01	Изделие закладное МН 524	4	
Б4		3	-01	Уголок Б63х63х5 ГОСТ 8509-72 / В Ст3кп2 ГОСТ 535-79		
				ℓ=850	2	4,1 кг
Б4		4	-02	А-I-6-ГОСТ 5781-82; ℓ=830	3	0,51 кг
Б4		5	-03	А-III-10-ГОСТ 5781-82; ℓ=1120	5	0,25 кг
				материал:		
			Бетон	В 7.5		0,064 м³

Ведомость расхода стали на дополнительные закладные изделия на один элемент, кг.

Марка элемента	Изделия закладные								Общий расход
	Арматура класса						Прокат марки		
	A-I		A-III				Вст3кп2		
	ГОСТ 5781-82						ГОСТ 8509-72		
	ф6	Итого	ф8	ф10		Итого	L63х5	L75х6	
ПРС 56.15-6АIVт-2	0,15	0,15	2,4	2,6		5,0	8,2	4,0	17,95

Знак ⓐ нанести несмываемой краской.

Привязан			
Инв. №			
Провер.	Левина		
Вед. инж.	Смыслова		
ГИП	Левина		
Н. контр.	Левина		
Нач. отд.	Красавин		

ТП 901-9-16.86 КЖИ. 01.0.02

Плита ПРС 56.15-6АIVт-2

Стадия	Масса	Масштаб
Р	2890	—
Лист 1	Листов 1	

ЦНИИЭП инженерного оборудования г. Москва

Формат А3

Альбом III

901-9-16.86

Инв. № подл. | Подпись и дата | Взам. инв. №

Формат	Зона	Поз.	Обозначение	Наименование	Кол.	Примеч.
				Сборочные единицы		
				ТП 901-9-16.86 – КЖИ.02.0.01		
А3		1	1.041.1-2 б 2.0.0.0.0 -08	ПРС 56.15 - 6 А IV т	1	
				ТП 901-9-16.86-КЖИ.02.0.01-01		
А3		1	1.041. 1-2 б 1.0.0.0	ПРС 26. 15-4 т	1	

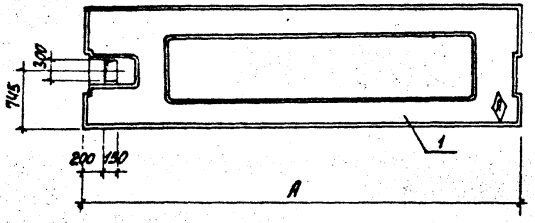

Обозначение	Марка	А	Масса кг
ТП 901-9-16.86 – КЖИ. 02.0.0.1	ПРС 56.15-6А IV т-3	5650	2890
-01	ПРС 26.15-4т-1	2650	1500

Знак ◇ нанести несмываемой краской.

Альбом II

901-9-16.86

Инв. № подл. | Подпись и дата | Взам. инв. №

Привязан

Инв. №

Провер.	Левина	
Вед. инж.	Смыслова	
ГИП	Левина	
Н.контр.	Левина	
Нач.отд.	Красавин	

ТП 901-9-16.86 КЖИ. 02.0.01

Плита
ПРС 56.15-6 А IV т -3
ПРС 26.15-4т -1

Стадия	Масса	Масштаб
Р	см. табл.	—

Лист | Листов 1

ЦНИИЭП
инженерного оборудования
г. Москва

Формат А3

Альбом III

Рис. 1

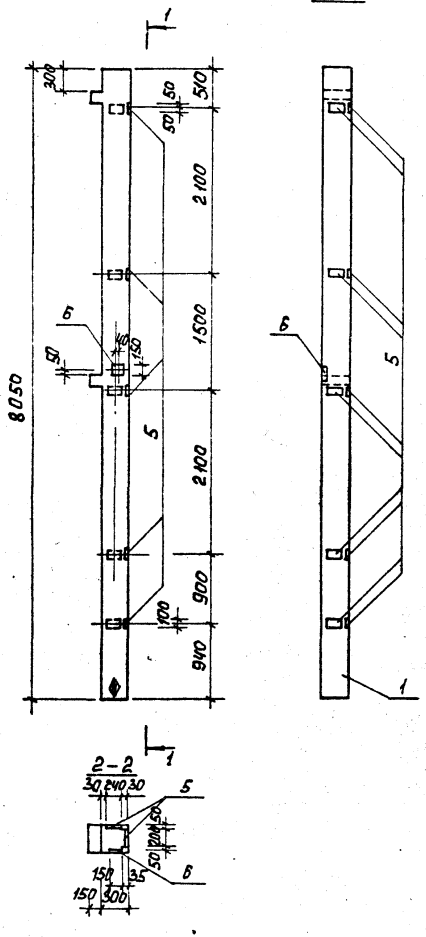

Формат	Зона	Поз.	Обозначение	Наименование	Количество на исполнение								Примечание
					—	-01	-02	-03	-04				
				Сборочные единицы									
А3		1	1.020-1/83. 2-1 08-02	Колонна 2К03.36-2.1	1	1	1						
А4		2	1.020-1/83.2-15 23	Изделие закладное МН-13									
А4		3	1.020-1/83.2-15 24	МН-19									
А4		4	1.020-1/83.2-15 26 СБ	МН-27									
А4		5	1.020-1/83.2-15 24	МН-34	10	10	5						
А4		6	1.020-1/83.2-15 24	МН-40	1	1							
А4		7		МН-41			1						
				Сборочные единицы									
А3		1	1.020-1/83. 2-1 15-03	Колонна 2К03.36-2.2				1	1				
А4		2	1.020-1/83 2-15 23	Изделие закладное МН-13				8	16				
А4		3	1.020-1/83 2-15 24	МН-19				1					
А4		4	1.020-1/83.2-15 26 СБ	МН-27				1	1				
А4		6	1.020-1/83.2-15 24	МН-40				1					

1. Покрытие закладных деталей: Гор. Ц. 50-60 мкм.
2. Знак ◆ нанести несмываемой краской.

Инв. № подл. | Подпись и дата | Взам. инв. №

901-9-16.86

Привязан

Инв. №

Провер	Левина	
Вед. инж.	Смыслова	
ГИП	Левина	
Н. контр.	Левина	
Нач. отд.	Красавин	

ТП 901-9-16.86 КЖИ.03.0.01

Колонна
2К03.36-2.1-1÷2К03.36-2.1-3
2К03.36-2.2-1 ; 2К03.36-2.2-2

Стадия	Масса	Масштаб
Р	1845	—
Лист 1	Листов 3	

ЦНИИЭП инженерного оборудования г. Москва.

Формат А3

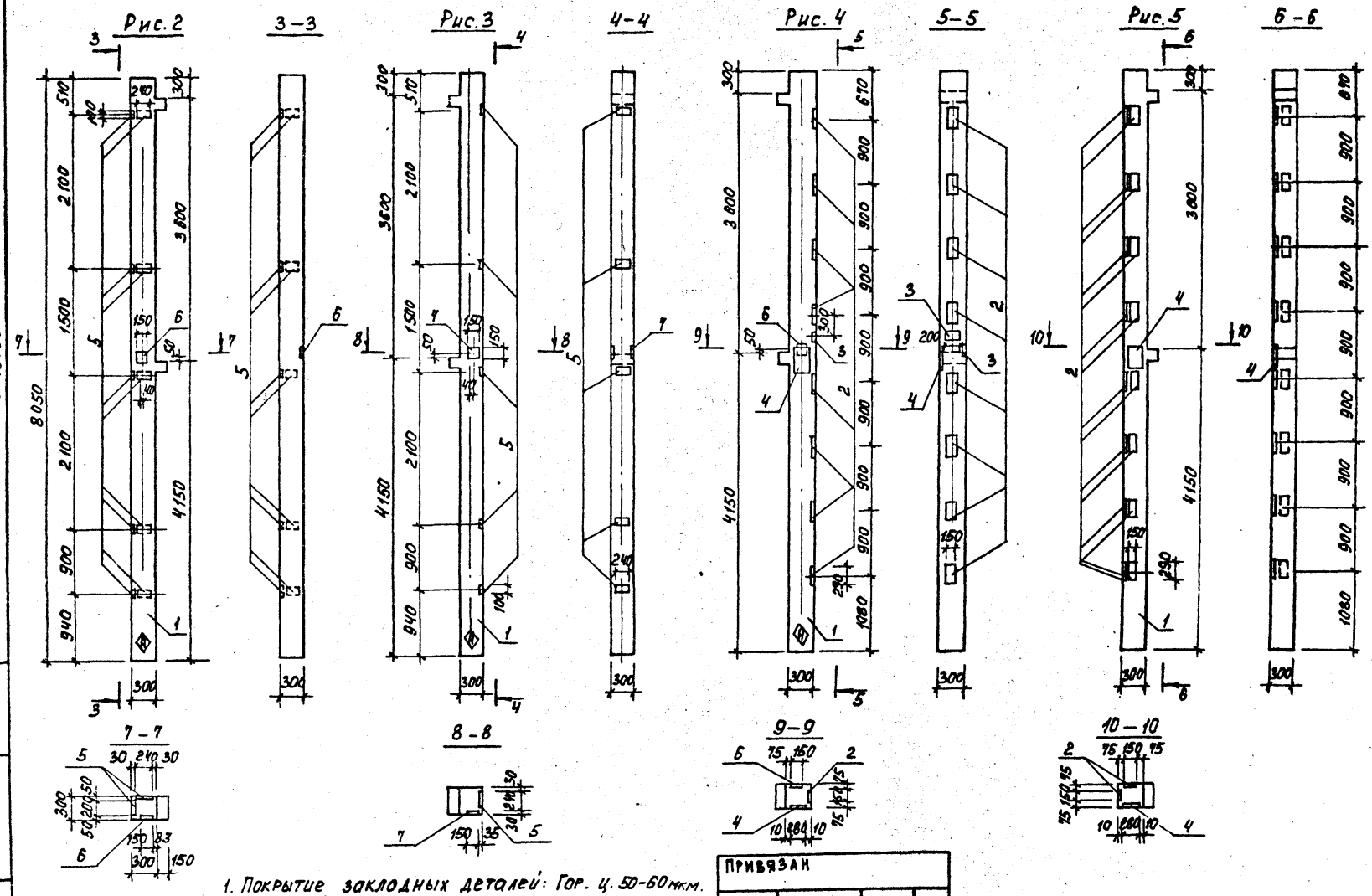

1. Покрытие заклодных деталей: Гор. ц. 50-60 мкм.
2. Знак Ⓐ нанести несмываемой краской.

ПРИВЯЗАН			
Инв. №			

тп 901-9-16.86 КЖИ. 03.0.01

Лист 2

Формат А3

Альбом II

901-9-16.86

Инв. № подл. | Подпись и дата | Взам. инв. №

Ведомость расхода стали на дополнительные закладные изделия на один элемент, кг.

Марка элемента	Изделия закладные: Арматура класса А-III ГОСТ 5781-82*									Изделия закладные: Прокат марки Вст3 кп2 ГОСТ 103-76								Общий расход
	ф8	ф12	ф16	ф18					Итого	-6х100	-8х150	-12х150	-12х280				Итого	
2 КО3.36-2.1-1	4.0	1.12							5.12	11.3	1.41						12.71	17.83
2 КО3.36-2.1-2	4.0	1.12							5.12	11.3	1.41						12.71	17.83
2 КО3.36-2.1-3	2.0	1.04							3.04	5.65	1.41						7.06	10.1
2 КО3.36-2.2-1		3.3	26.54						29.84		1.41	35.63					37.04	66.88
2 КО3.36-2.2-2		4.34	49.0	3.84					57.18				8.97				8.97	66.15

Обозначение	Марка	Рис.
ТП 901-9-16.86-КЖИ.03.0.01	2 КО3.36-2.1-1	1
-01	2 КО3.36-2.1-2	2
-02	2 КО3.36-2.1-3	3
-03	2 КО3.36-2.2-1	4
-04	2 КО3.36-2.2-2	5

Альбом III

901-9-16.86

Инв. № подл. | Подпись и дата | Взам. инв. №

Привязан

Инв. №

ТП 901-9-16.86 КЖИ. 03.0.01

Лист 3

Формат А3

Альбом III

901-9-16.86

Рис. 1

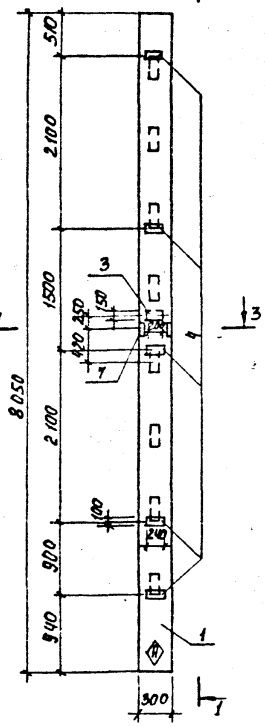

1–1

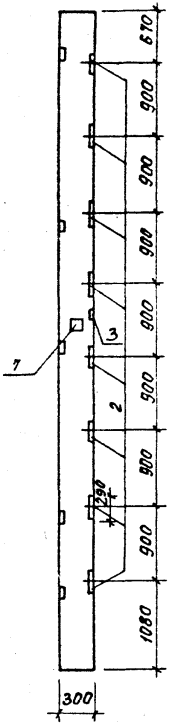

Рис. 2

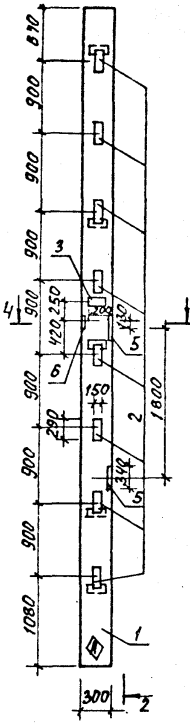

2–2

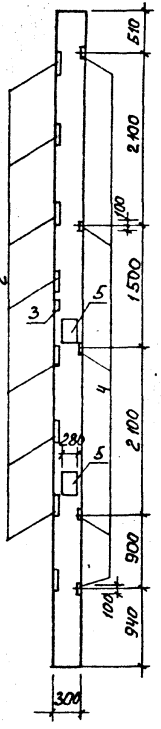

3–3

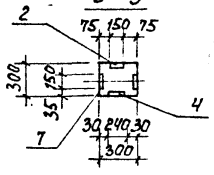

4–4

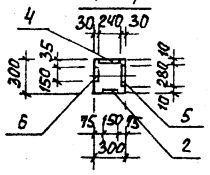

1. Покрытие закладных деталей: Гор. ц. 50-60мкм.
2. Знак ⚠ нанести несмываемой краской.

Формат	Зона	Поз.	Обозначение	Наименование	Кол.	Примеч.
				Сборочные единицы		
А3		1	1.020-1/83.2-1 08 СБ	2 КЗ.36-2	1	
А4		2	1.020-1/83.2-15 23	Изделие закладное МН-13	8	
А4		3	1.020-1/83 2-15 25	МН-19	1	
А4		4	1.020-1/83 2-15 24-07	МН-34	5	
				Переменные данные для исполнения		
				ТП 901-9-16.86 - КЖИ 04.0.01		
А4		5	1.020-1/83.2-15 26 СБ	Изделие закладное МН-27	2	
А4		6	1.020-1/83.2-15 24-08	МН-40	1	
				ТП 901-9-16.86-КЖИ 04.0.01-01		
А4		7	1.020-1/83.2-15 27-09	Изделие закладное МН-41	1	

Ведомость расходо стали на дополнительные закладные изделия на один элемент, кг.

Марка элемента	Изделия закладные									Общий расход
	Арматура класса А-III ГОСТ 5781-82					Прокат марки ВСт3кп2 ГОСТ 103-76				
	ф8	ф12	ф16	ф18		Итого	8×150	12×150	12×280	6×100
2 КЗ.36-2-1	2.0	3.56	26.54	3.84		35.94	1.41	35.63	17.94	5.65	96.57
2 КЗ.36-2-2	2.0	3.12	26.54			31.66	1.41	35.63		5.65	74.35

Обозначение	Марка	Рис.
ТП 901-9-16.86-КЖИ.04.0.01	2 КЗ.36-2-1	1
-01	2 КЗ.36-2-2	2

Привязан

Инв. №

Провер.	Левина	
Вед.инж.	Смыслова	
ГИП	Левина	
Н.контр	Левина	
Нач.отд.	Красавин	

ТП 901-9-16.86 КЖИ. 04.0.01

Колонна
2 КЗ.36-2-1
2 КЗ.36-2-2

Стадия	Масса	Масштаб
Р	1811	—
Лист	Листов 1	

ЦНИИЭП инженерного оборудования г. Москва.

Формат А3

Инв. № подл. | Подпись и дата | Взам. инв. №

Альбом II

901-9-16.86

Рис. 1

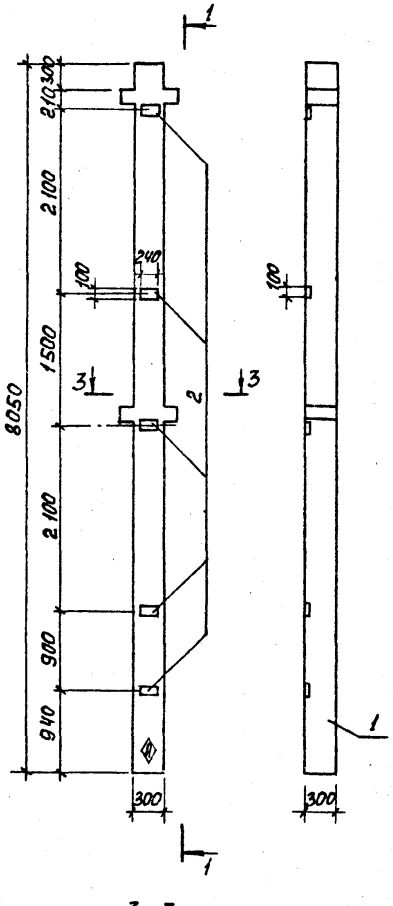

Рис. 2

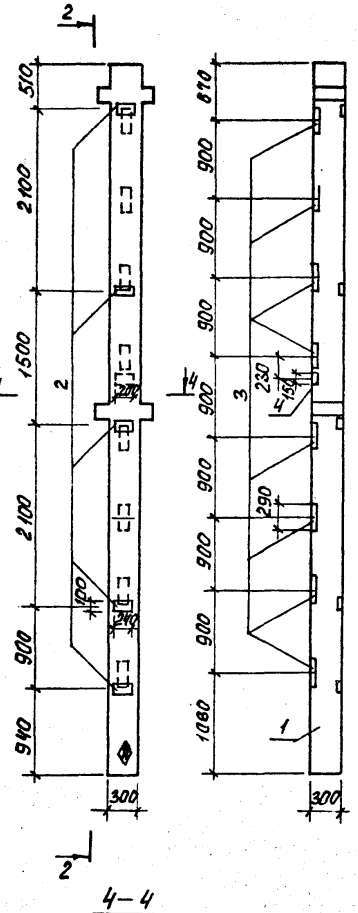

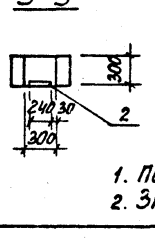

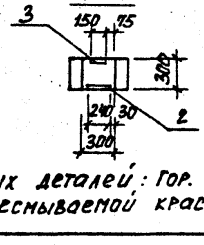

1. Покрытие закладных деталей: Гор. Ц. 50-60мкм.
2. Знак ⊕ нанести несмываемой краской.

Формат	Зона	Поз.	Обозначение	Наименование	Кол.	Примеч.
				Сборочные единицы		
А3		1	1.020-1/83. 2-1 15-01	2 КД3. 36-2.4		2.722
А4		2	1.020-1/83. 2-15 24-07	Изделие закладное МН-34	5	
				Переменные данные для исполнения		
				ТП 901-9-16.86-КЖИ. 05.001		
				Отсутствуют		
				ТП 901-9-16.86-КЖИ.05.001-01		
А4		3	1.020-1/83 2-15 23	Изделие закладное МН-13	8	
А4		4	1.020-1/83 2-15 24	МН-19	1	

Ведомость расхода стали на дополнительные закладные изделия на один элемент, кг.

Марка элемента	Изделия закладные										Общий расход
	Арматура класса А-III ГОСТ 5781-82					Прокат марки ВСт3 кп 2 ГОСТ 103-76					
	Ф8	Ф12	Ф16		Итого	-6х100	-12х150			Итого	
2 КД3.36-2.4-1	2.0	—	—		2.0	5.65	—			5.65	7.65
2 КД3.36-2.4-2	2.0	1.04	4.6		7.64	5.65	35.61			41.25	48.9

Обозначение	Марка	Рис.
ТП 901-9-16.86-КЖИ. 05.0.01	2 КД3.36-2.4-1	1
-01	2 КД3.36-2.4-2	2

Привязан

Инв. №

Провер.	Левина		
Вед. инж.	Смыслова		
ГИП	Левина		
Н. контр.	Левина		
Нач. отд.	Красавин		

ТП 901-9-16.86 КЖИ. 05.0.01

Колонна
2 КД3. 36-2.4-1
2 КД3. 38-2.4-2

Стадия	Масса	Масштаб
Р	18.79	—
Лист	Листов 1	

ЦНИИЭП инженерного оборудования г. Москва

Формат А3

Инв. № подл. | Подпись и дата | Взам. инв. №

Рис. 1

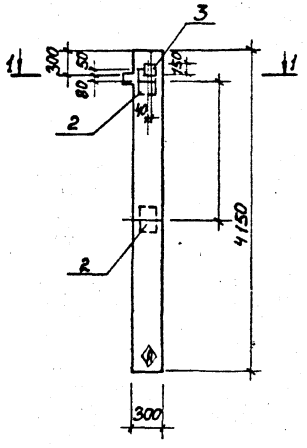

Рис. 2

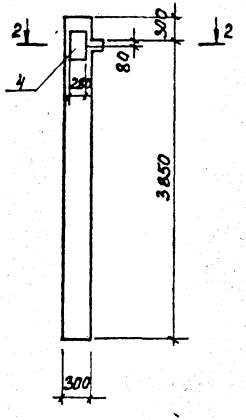

1—1

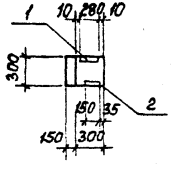

2—2

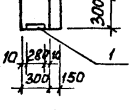

1. Покрытие закладных деталей: Гор. Ц.50-60 мкм.
2. Знак ⊕ нанести несмываемой краской.

Форма	Зона	Поз.	Обозначение	Наименование	Кол.	Примеч.
				Сборочные единицы		
А3		1	1.020-1/83. 2-1 04 СБ	1КО3.36-1	1	
				ТП 901-9-16.86-КЖИ 06.0.01		
А4		2	1.020-1/83. 2-15 26-СБ	Изделие закладное МН-27	2	
А4		3	1.020-1/83. 2-15 24-08	МН-40	1	
				ТП 901-9-16.86-КЖИ.06.0.01-07		
А4		4	1.020-1/83. 2-15 26-06	Изделие закладное МН-36	1	

Ведомость расхода стали на дополнительные закладные изделия на один элемент, кг.

Марка элемента	Изделия закладные: Арматура класса A-III ГОСТ 5781-82 ⌀12	⌀18			Итого	Прокат марки ВСт3кп2 ГОСТ 103-76 -8х150	-12х280			Итого	Общий расход
1КО3.36-1-1	1.4	7.68			9.08	1.41	17.94			19.35	28.43
1КО3.36-1-2	0.36	3.48			3.84		17.94			17.94	21.78

Обозначение	Марка	Рис
ТП 901-9-16.86-КЖИ.06.0.01	1КО3.36-1-1	1
-01	1КО3.36-1-2	2

Привязан

Инв. №

ТП 901-9-16.86 КЖИ.06.0.01

Колонна
1КО3.36-1-1
1КО3.36-1-2

Стадия	Масса	Масштаб
Р	1018	—

Лист | Листов 1

Провер.	Левина	
Вед.инж.	Смыслова	
ГИП	Левина	
Н.контр.	Левина	
Нач.отд.	Красавин	

ЦНИИЭП инженерного оборудования г. Москва

Формат А3

Альбом III

901-9-16.86

Инв.№ подл. | Подпись и дата | Взам.инв.№

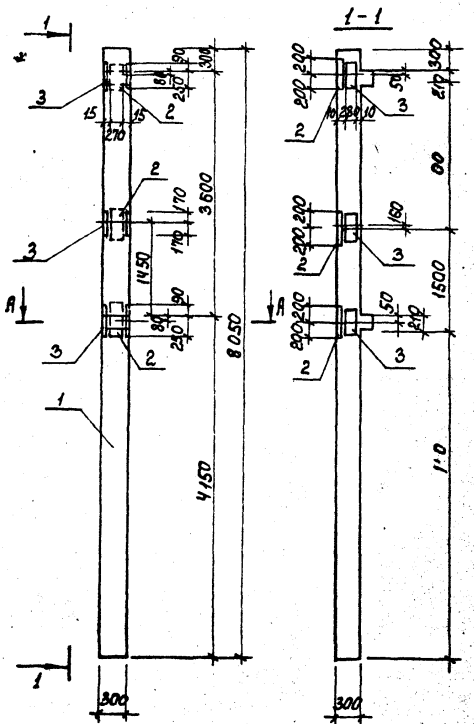

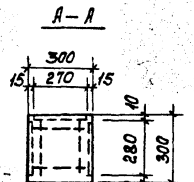

Формат	Зона	Поз.	Обозначение	Наименование	Кол.	Примеч.
				Сборочные единицы		
А3		1	1.020-1/83.2-1 08-02	Колонна 2 КО3.36-2.1-4	1	
А4		2	1.020-1/83 2-15 26-02	Изделие закладное МН26	3	
А4		3	1.020-1/83.2-15 26-06	Изделие закладное МН-36	3	

Ведомость расхода стали на дополнительные закладные изделия на элемент, кг.

Марка элемента	Изделия закладные								Всего
	Арматура класса А-III				Прокат марки Вст3кп2				
	ГОСТ 5781-82				ГОСТ 82-70	ГОСТ 103-76			
	ф18	ф12	ф14	Итого	-12х230	-6х100		Итого	
2 КО3.36-2.1-4	10,4	1.52	9.36	21,38	52.34	—		53.34	73.72

Покрытие закладных деталей : гор. ц. 50-60 мкм.

Альбом II

901-9-16.86

Инв. № подл. | Подпись и дата | Взам. инв. №

Привязан

Инв. №

Провер.	Левина	
Вед. инж.	Смыслова	
ГИП	Левина	
Н. контр	Левина	
Нач. отд	Красавин	

Тп 901-9-16.86 КЖИ 07.0.01

Колонна 2 КО3. 36-2.1-4

Стадия	Масса	Масштаб
РА	1845	—
Лист	Листов 1	

ЦНИИЭП инженерного оборудования г. Москва

Формат А3

Формат	Зона	Поз.	Обозначение	Наименование	Кол.	Примеч.
				Сборочные единицы		
А3		1	1.020-1/83.4-1 30-01	1Д 26.36 Н	1	

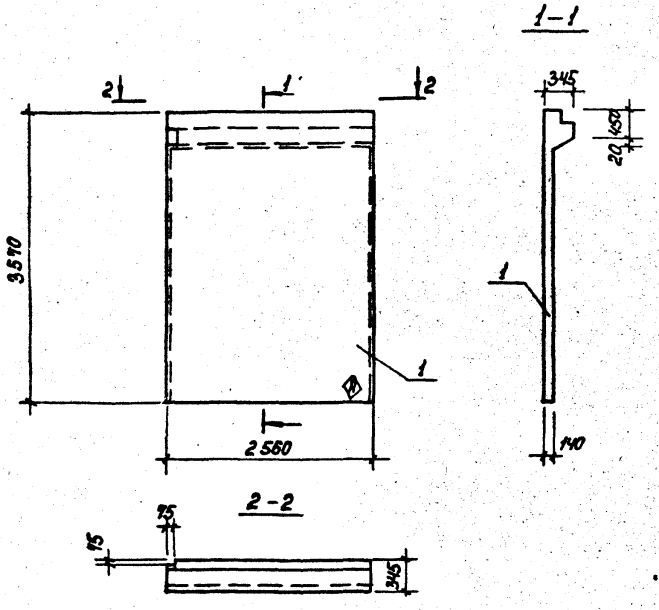

1. Покрытие закладных деталей: Гор. ц. 50-60 мкм.
2. Знак Ⓐ нанести несмываемой краской.

Привязан			
Инв. №			
Провер.	Левина		
Вед. инж	Смыслова		
ГИП	Левина		
Н. контр.	Левина		
Нач. ОТД	Красавин		

ТП 901-9-16.86 КЖИ. 08.0.02

Диафрагма 1Д 26.36 И-1

Стадия	Масса	Масштаб
Р	3830	—
Лист	Листов 1	

ЦНИИЭП инженерного оборудования г. Москва

Формат А3

Инв. № подл. | Подпись и дата | Взам. инв. №

Формат	Зона	Поз.	Обозначение	Наименование	Кол.	Примеч.
				Сборочные единицы		
А4		1	1.020-1/83.4-1 31-01	1ДП 26.36 и	1	

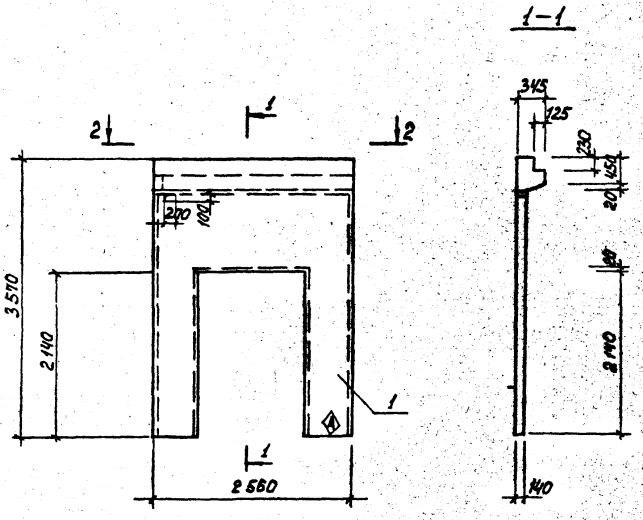

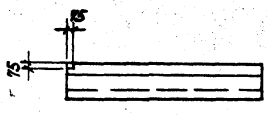

Знак ◈ нанести несмываемой краской.

Провер.	Левина		
Вед.инж	Смыслова		
ГИП	Левина		
Н.контр.	Левина		
Нач.отд	Красавин		

Привязан

Инв. №

ТП 901-9-16.86 КЖИ. 09.0.01

Диафрагма 1ДП 26.36 и-1

Стадия	Масса	Масштаб
Р	2630	—
Лист	Листов 1	

ЦНИИЭП инженерного оборудования г. Москва

Форма А3

Инв. № подл. | Подпись и дата | Взам. инв. №

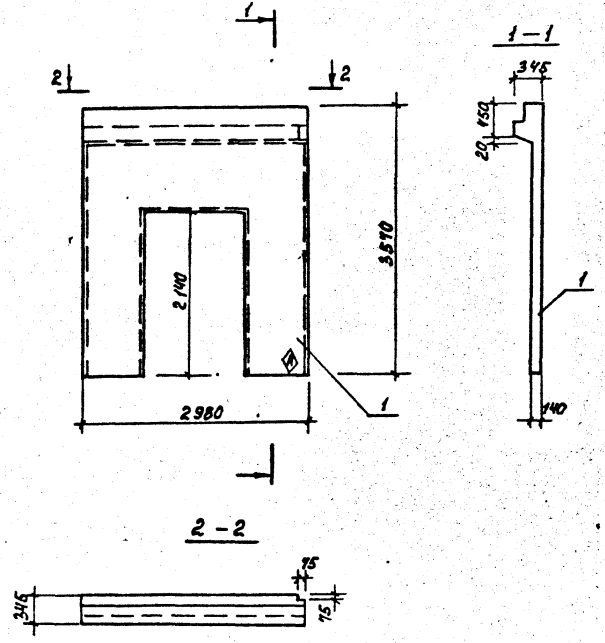

Формат	Зона	Поз.	Обозначение	Наименование	Кол.	Примечание
				Сборочные единицы		
А3		1	1.020-1/83, 4-1 21-01	1ДП.30.36м	1	

1. Покрытие закладных деталей: Гор. ц. 50-60 мкм.
2. Знак Ⓐ нанести несмываемой краской.

Привязан			
Инв. №			
Провер.	Левина		
Вед. инж.	Смыслова		
ГИП	Левина		
Н. контр.	Левина		
Нач. отд.	Красавин		

ТП 901-9-16.86 КЖИ. 10.0.01

Диафрагма 1ДП.30.36 II-1

Стадия	Масса	Масштаб
Р	3230	—
Лист	Листов 1	

ЦНИИЭП инженерного оборудования г. Москва

Формат А3

Альбом II

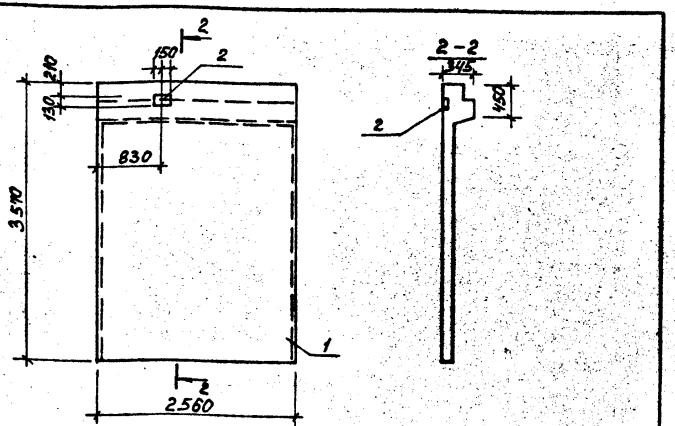

Формат	Зона	Поз.	Обозначение	Наименование	Кол.	Примеч.
				Сборочные единицы		
А4		1	1.020-1/83.4-1 21-01	1Д26.36	1	
А3		2	1.020-1/83.3-3 28	Изделие закладное МН-33	1	

Покрытие закладных деталей: Гор. Ц. 50-60 мкм.

Привязан

Инв. №

ТП 901-9-16.86 КЖИ. 08.0.01

Диафрагма 1Д26.36-1

Стадия	Масса	Масштаб
Р	3630	—
Лист	Листов 1	

ЦНИИЭП инженерного оборудования г. Москва

Провер.	Левина	
Вед. инж.	Смыслова	
ГИП	Левина	
Н. контр.	Левина	
Нач. отд.	Красавин	

Формат А4

Альбом II

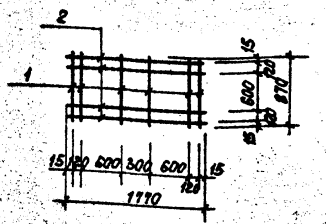

Формат	Зона	Поз.	Обозначение	Наименование	Кол.	Примеч.
				Детали		
Б4		1	-01	А-III-8-ГОСТ 5781-82; ℓ=870	6	0.35
Б4		2	-02	А-III-8-ГОСТ 5781-82; ℓ=1770	4	0.91

Привязан

Инв. №

ТП 901-9-16.86 КЖИ. 11.0.01

Сетка арматурная С1

Стадия	Масса	Масштаб
Р	4.94	—
Лист	Листов 1	

ЦНИИЭП инженерного оборудования г. Москва

Провер.	Левина	
Вед. инж.	Смыслова	
ГИП	Левина	
Н. контр.	Левина	
Нач. отд.	Красавин	

Формат А4

Инв. № подл. | Подпись и дата | Взам. инв. №

Альбом III

Формат	Зона	Поз.	Обозначение	Наименование	Кол.	Приме
				Детали		
Б4		1	-01	Швеллер 8 ГОСТ 8240-72 Ст3кп2-ГОСТ 535-79		
				ℓ = 1080	2	9.4 кг
Б4		2	-02	Швеллер 8 ГОСТ 8240-72 Ст3кп2-ГОСТ 535-79		
				ℓ = 570	2	5.7 кг
Б4		3	-03	А-III-8-ГОСТ 5781-82 ℓ=230	6	0.03 кг

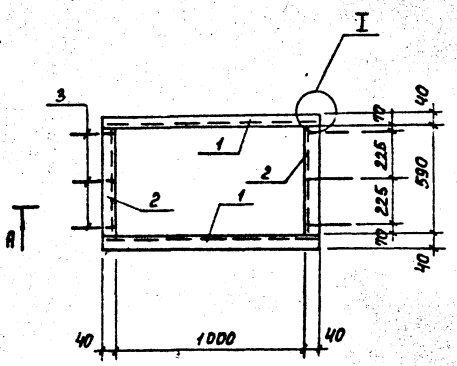

А—А

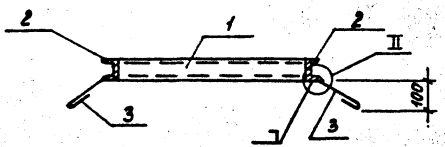

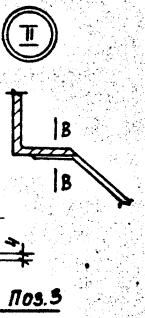



Б—Б

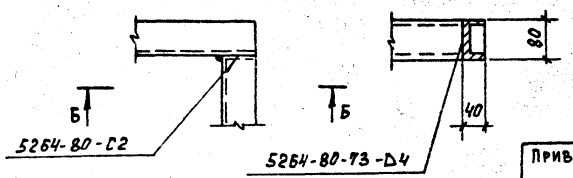

1. Сварку производить электродами Э-42, h шв. 6мм.
2. Покрытие: окрасить смесью лака БТ-577 по ГОСТ 5631-79 (80% - 85%) с алюминиевой пудрой марки ПАП-2 по ГОСТ 5494-71* (15% - 20%) по грунтовке ПФ-020 (ТУ6-10-1940-84) или ГФ-021 (ГОСТ 25129-82).

Привязан

Инв. №

Провер.	Левина		
Вед.инж.	Смыслова		
ГИП	Левина		
Н.контр.	Левина		
Нач.отд.	Красавин		

ТП 901-9-16.86 КЖИ. 12.0.01

Рама металлическая Рм1

Стадия	Масса	Масштаб
Р	30.4	—
Лист	Листов 1	

ЦНИИЭП инженерного оборудования г. Москва

Формат А3

Инв. № подл. | Подпись и дата | Взам. инв. №

901-9-16.86

Альбом III

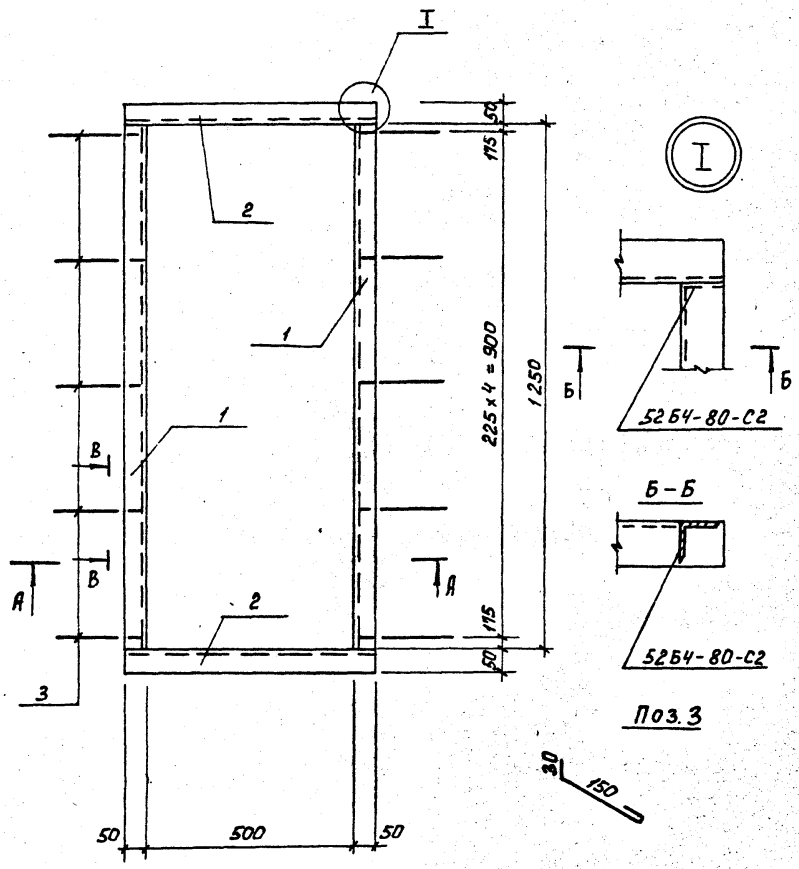

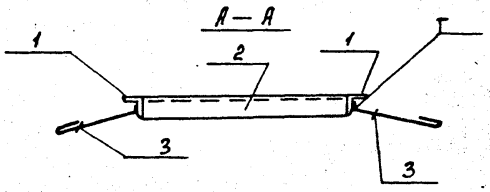

Формат	Зона	Поз.	Обозначение	Наименование	Кол.	Примеч.
				Детали		
Б4		1	-01	Уголок Б-55х50х5 ГОСТ 8509-72 Вст5кп2 ГОСТ 535-79		
				ℓ = 1250	2	4,73 кг
Б4		2	-02	Уголок Б-50х50х5 ГОСТ 8509-72 Вст3кп-2 ГОСТ 535-79		
				ℓ = 600	2	2,28 кг
Б4		3	-03	А-III-8 - ГОСТ 5781-82; ℓ=230	10	0,09 кг

1. Сварку производить электродами Э-42, hшва = 6 мм.
2. Покрытие: окраска смесью лака БТ-577 по ГОСТ 5631-79 (80% - 85%) с алюминиевой пудрой марки ПАП-2 по ГОСТ 5494-71* (15% - 20%) по грунтовке ПФ-020 (ТУ6-10-1940-84), ГФ-021 (ГОСТ 25129-82).

Привязан			
Инв. №			
Провер.	Левина		
Вед. инж.	Смыслова		
ГИП	Левина		
Н. контр.	Левина		
Нач. от. д.	Красавин		

ТП 901-9-16.86 КЖИ. 12.0.02

Рама металлическая РМ2

Стадия	Масса	Масштаб
Р	14.92	—
Лист	Листов 1	

ЦНИИЭП инженерного оборудования г. Москва

Инв. № подл. | Подпись и дата | Взам. инв. №

901-9-16.86

Формат А3

Альбом II

901-9-16.86

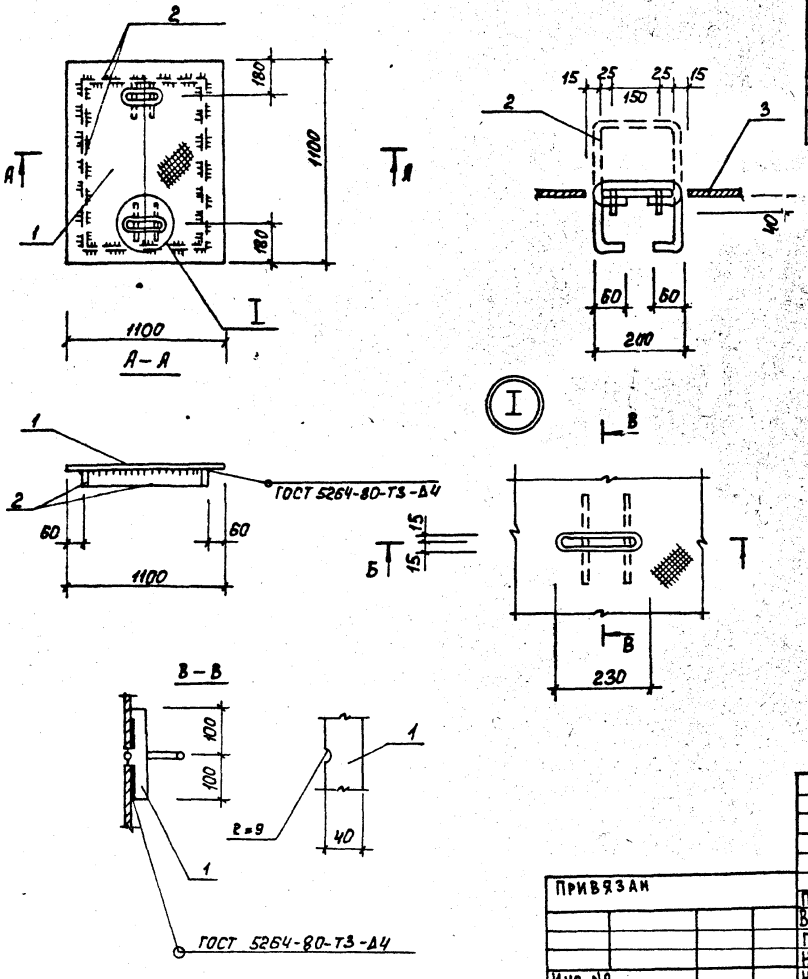

Формат	Зона	Поз.	Обозначение	Наименование	Кол.	Примеч.
				Детали		
Б4		1	-01	Лист РОМБ К-40×1100×1100 БСт3кп2-I ГОСТ 8568-77*	1	36.01
Б4		2	-02	Полоса 6×40 ГОСТ 82-70 Универсал ВСт3кп2-I ГОСТ 14637-79		
				ℓ=3920	1	6.93

1. Сварку производить электродами Э 42А ГОСТ 9467-75.
2. Покрытие:
   а) Грунт ХС-068 - 2 слоя (ТУ6-10-820-75);
   б) Эмаль ХВ-785 - 2 слоя или лак ХВ-784 - 2 слоя (ГОСТ 7313-75*).

ПРИВЯЗАН				ТП 901-9-16.86	КЖИ. 13.0.01	
				Металлический щит Щ 1	Стадия: Р	Масса: 42,94	Масштаб: —
					Лист	Листов 1
Инв. №					ЦНИИЭП инженерного оборудования г. Москва	
			Провер.	Левина		
			Вед.инж	Смыслова		
			ГИП	Левина		
			Н.контр.	Левина		
			Нач.отд	Красавин		

Инв. № подл. | Подпись и дата | Взам. инв. №

Формат А3

Госстрой СССР
ЦЕНТРАЛЬНЫЙ ИНСТИТУТ ТИПОВОГО ПРОЕКТИРОВАНИЯ
Свердловский филиал
620062, г.Свердловск-62, ул. Бышева,4
Заказ №1902 Инв.№ 2184б-02 тираж 160
Сдано в печать 9.05 1987г цена 0-80

gost.e-ecolog.ru