Типовой проект

902-7-1.84

Автоматизированная дренажная насосная станция производительностью 40 м³/час (90 м³/час)

Альбом II

Изделия арматурные, закладные.

19504-02

				Привязан	

gost.e-ecolog.ru

Типовой проект 902-7-1.84

Автоматизированная дренажная насосная станция производительностью 40 м³/час (90 м³/час).

Альбом II

Содержание проекта

Альбом I Конструкции железобетонные Конструкции металлические Технологическая часть Электротехническая часть Вентиляция

Альбом II Изделия арматурные, закладные

Альбом III Спецификации оборудования

Альбом IV Ведомости потребности в материалах

Альбом V Сметы Книги 1,2,3,4,5,6 (1-НС 40/5, 2-НС 40/9, 3-НС 40/12, 4-НС 90/5, 5-НС 90/9, 6-НС 90/12)

Применены материалы ТП 902-9-1 Выпуск 1, Канализационные колодцы
Альбом 2. Нестандартизированное оборудование (распространяет ЦИТП)
серия 3.901-13 Колонка управления задвижками Ду 100–250 с ручным приводом (распространяет ЦИТП-Тбилисский филиал)

Разработан проектным институтом "Фундаментпроект"
Главный инженер института М.Н. Пинк
Главный инженер проекта Б.И. Фомин

Типовой проект Утвержден Минмонтажспецстроем СССР протоколом от 29 декабря 1982 г
Рабочая документация введена в действие институтом "Фундаментпроект"
Приказ № 44 от 17 февраля 1983 г

				Привязан	
Инв. №					

Содержание альбома

	Наименование	стр
1	Каркас плоский КР1	3
2	Каркас плоский КР2	4-5
3	Каркас плоский КР3	6
4	Каркас плоский КР4	7
5	Изделие закладное МН1	8
6	Изделие закладное МН2	9
7	Изделие закладное МН3	10-11
8	Изделие закладное МН4	12-13
9	Изделие закладное МН5	14
10	Изделие закладное МН6	15
11	Изделие закладное МН7	16
12	Изделие закладное МН8	17
13	Изделие закладное МН9	18
14	Изделие закладное МН10	19
15	Изделие закладное МН11	20
16	Изделие закладное МН12	21-22
17	Изделие закладное МН13	23-24
18	Изделие закладное МН14	25-26
19	Люк герметический ЛГ	27
20	Плита опорная ПО	28-29

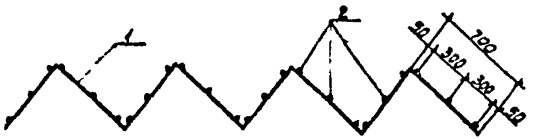

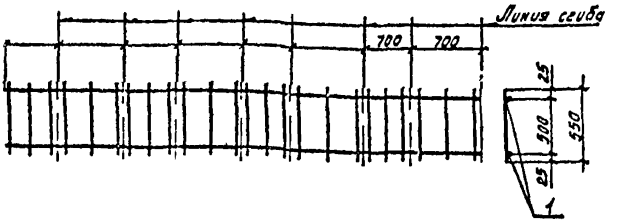

Форм	Зона	Позиц	Обозначение	Наименование	Кол	Примеч
				Детали		
ВЧ		1		ф10АIII ГОСТ 5781-82, ℓ=5600	2	3,5 кг
ВЧ		2		ф6АI ГОСТ 5781-82, ℓ=550	24	0,1 кг

Нач пр отд	Колесов		02.84
Гл констр	Лаш		02.84
Гл спец. м. конст	Пронин		02.84
ГИП	Фомин		02.84
Рук гр	Финк		02.84
Ст техн	Агарнова		02.84
Проверил	Марякина		02.84

902-7-1.84 МЖИ-МР1

Каркас плоский МР1

Стадия	Масса	Масшт
Р	9,4	

Лист 1 Листов

Фундаментпроект г Москва

19504-02 4 127234 II

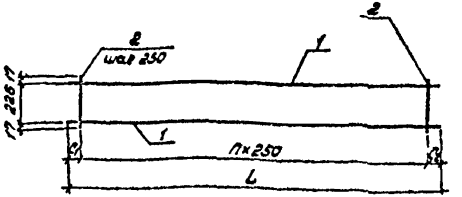

Обозначение	L	C_1	C_2	n	Масса, кг
КР2	4050	150	150	15	8,1
-01	3600	50	50	14	7,3

Типовой проект 902-7-1.84 Альбом II

				902-7-1.84 КЖИ-КР2 СБ			
Нач. пост.	Колесов			Каркас КР2	Стадия	Масса	Масшт.
Гл. конст.	Лаш				Р	ст. табл.	
Гл. инж.	Пронин			Сборочный чертеж	Лист 1	Листов	
Рук.	Фомин				Фундаментпроект в Москве		
Рук.	Функ						
Ст. тех.	Кедрова						
Провер.	Казарина						

19504 02 5 Формат А4

127284 II

Форм	Зона	Позиц	Обозначение	Наименование	Кол	Примеч
				Документация		
А4			902-7-184 КЖИ-КР2 СБ	Сборочный чертеж		
			Переменные данные	для исполнений		
				Каркас КР2		
				Детали		
Б4		1		ф12 AII ГОСТ 5781-82, ℓ=4050	2	3,6 кг
Б4		2		ф 6 AI ГОСТ 5781-82, ℓ= 260	18	0,06 кг
				Каркас КР2-01		
				Детали		
Б4		1		ф12 AII ГОСТ 5781-82, ℓ=3600	2	3,2 кг
Б4		2		ф 6 AI ГОСТ 5781-82, ℓ= 260	15	0,06 кг

Нач.прод.	Колесов		12.84
Гл.констр.	Лаш		12.84
Гл.спец. по констр.	Пронин		12.84
ГИП	Фомин		12.84
Рук.гр.	Фомин		12.84
Ст.техн.	Агаркова		12.84
Проверил	Назячина		12.84

902-7-1.84 КЖИ-КР2

Каркас КР2

Стадия	Лист	Листов
Р	1	

Фундаментпроект г. Маства

Типовой проект 902-7-1.84 Альбом II

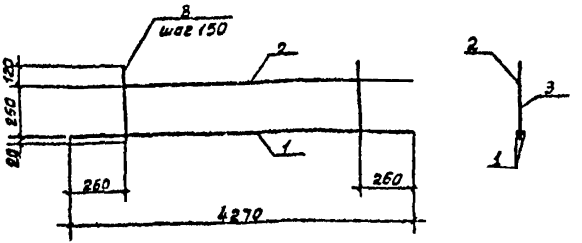

Форм	Зона	Позиц	Обозначение	Наименование	Кол	Примеч
				Детали		
БЧ		1		ф 18 А II ГОСТ 5781-82, l=4270	2	8,5 кг
БЧ		2		ф 10 А II ГОСТ 5781-82, l=4270	1	2,6 кг
БЧ		3		ф 8 А I ГОСТ 5781-82, l=390	26	0,15 кг

Нач. пр. отд.	Колесов		02.84
Гл. конст.	Лош		02.84
Гл. инж.	Пронин		02.84
ГИП	Фомин		02.84
Рук. гр.	Финк		02.84
Ст. техн.	Агорнова		02.84
Провер.	Баранина		02.84

902-7-1.84 КЖИ-КР3

Каркас плоский КР3

Стадия	Масса	Масштаб
Р	23,5	

Лист 1 Листов

Фундаментпроект г. Москва

19504-02 7 [illegible]

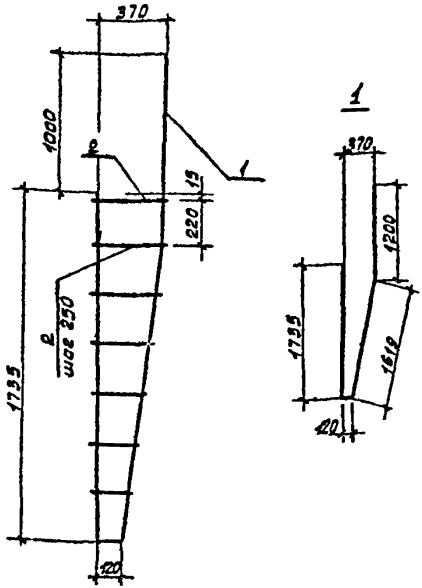

Форм	Зона	Позиц	Обозначение	Наименование	Кол	Примеч
				Детали		
БЧ		1		ф25 АII ГОСТ 5781-82, l=5044	1	19,40 кг
БЧ		2		ф12 АII ГОСТ 5781-82, l=190-400	7	1,9 кг

Нач пр отд	Колесов		02 84
Гл констр	Лаш		02 84
Гл спец к контр	Пронин		02 84
ГИП	Фомин		02 84
Рук гр	Фомин		02 84
Инженер	Кондаи		02 84
Проверил	Карякина		02 84

902-7-184 КЖИ - КР4

Каркас плоский КР4

Стадия	Масса	Масшт
Р	21.30	

Лист 1 Листов

Фундаментпроект
г Москва

19684-02 2 127234

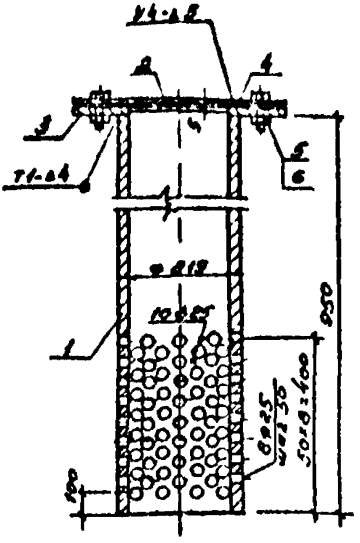

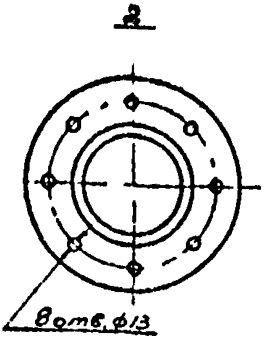

Форм	Зона	Позиц	Обозначение	Наименование	Кол	Примеч
				Детали		
ВЧ		1		Труба $\frac{Е19\times6\ ГОСТ\ 8732\ 78^*}{В20\ ГОСТ\ 8731\ 74^*}$ l=950	1	30,0 кг
БЧ		2		Лист $\frac{6\ ПН\ 4\ ГОСТ\ 19903\ 74^*}{ВСТ3ПС2\ ГОСТ\ 14637-80}$ Ф315/222	1	1,3 кг
				Стандартные изделия		
		3		Фланец 200 6 ГОСТ 12820-80	1	5,9 кг
		4		Прокладка А-200-6 ГОСТ 15180-70	1	0,07 кг
		5		Болт М16×55,58 ГОСТ 7798-70*	8	0,1 кг
		6		Гайка М16,5 ГОСТ 5915-70*	16	0,035 кг

Нач. протд.	Колесов	[signature]	02 84
Гл. констр.	Лаш	[signature]	02 84
Гл. спец. Н. контр.	Пронин	[signature]	02 84
ГИП	Фомин	[signature]	02 84
Рук. гр.	Финк	[signature]	02 84
Инженер	Шульгина	[signature]	02 84
Провер.	Карякина	[signature]	02 84

902-7-1.84 КЖИ-МН1

Изделие закладное МН 1

Стадия	Масса	Масшт
Р	38.7	

Лист 1 | Листов

Фундаментпроект г. Москва

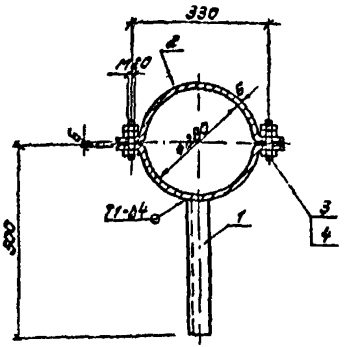

Форм	Зона	Позиц	Обозначение	Наименование	Кол	Примеч
				Детали		
БЧ		1		Уголок $\frac{Б\,50\times50\times5\ ГОСТ\ 8509\text{-}72}{В\ СТ3\ пс2\ ГОСТ\ 533\text{-}78}$ e=360	1	1,4 кг
БЧ		2		Полоса $\frac{Б\,6\times60\ ГОСТ\ 103\text{-}76}{В\ СТ3\ пс5\ ГОСТ\ 535\text{-}78}$ e=550	2	1,6 кг
				Стандартные изделия		
		3		Болт М20×95,58 ГОСТ 7798-70*	2	0,2 кг
		4		Гайка М20,5 ГОСТ 5915-70*	2	0,065 кг

Нач.прот.	Колесов	[illegible]	08.82
Гл.конст.	Лаш	[illegible]	08.82
Гл.спец. и конт.	Пронин	[illegible]	08.82
ГИП	Фомин	[illegible]	08.82
Рук.гр.	Финк	[illegible]	08.82
Ст.тех.	Агаркова	[illegible]	08.82
Провер.	Карякина	[illegible]	08.82

902-7-1.84 КЖИ-МН2

Изделие закладное МН2

Стадия	Масса	Масшт
Р	5,1	1:10

Лист 1 | Листов

Фундаментпроект г. Москва

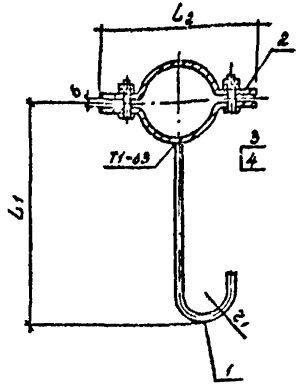

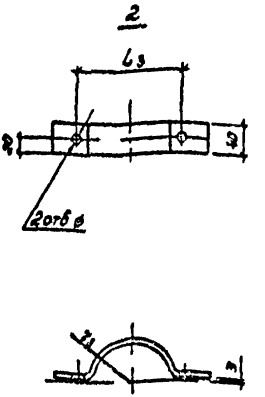

Обозначение	L_1	L_2	L_3	r_1	r_2	⌀	Масса, кг
МН3	200	140	100	25	29	11	0,5
-01	280	210	160	25	55	13	0,8
-02	320	260	210	30	80	17	2,2

				902-7-184 КЖИ-МН3 СВ		
Нач.отд.	Колесов		01.84	Изделие закладное МН3 Сборочный чертеж	Стадия	Масса	Масшт
Гл.конст	Лаш		01.84		Р	см. табл.	
Ст.инж.	Пронин		01.84		Лист 1	Листов	
ГИП	Фомин		01.84		Фундаментпроект г. Москва		
Рук.гр	Финк		01.84				
Инженер	Павлова		02.84				
Пробер	Корякина		01.84				

Формат	Зона	Поз	Обозначение	Наименование	Кол	Примеч
				Документация		
А4			902-7-1.84 НЖИ-МН3 СБ	Сборочный чертеж		
			Переменные данные	для исполнений		
				Изделие закладное МН3		
				Детали		
Б4		1		Круг $\frac{В\ 8\ ГОСТ\ 2590-71^{*}}{В\ СТ\ 3\ ГОСТ\ 535-79}$ $l=250$	1	0,10 кг
Б4		2		Лист $\frac{Б\ ПН\ 3\ ГОСТ\ 19903-74^{*}}{В\ СТ\ 3\ пс\ 2\ ГОСТ\ 14637\ 80}$ 40×170	2	0,16 кг
				Стандартные изделия		
		3		Гайка М10,9 ГОСТ 5915-70*	2	0,01 кг
		4		Болт М10×40,58 ГОСТ 7798-70*	2	0,050 кг
				Изделие закладное МН3-01		
				Детали		
Б4		1		Круг $\frac{В\ 10\ ГОСТ\ 2590-71^{*}}{В\ СТ\ 3\ ГОСТ\ 535-79}$ $l=310$	1	0,19 кг
Б4		2		Лист $\frac{Б\ ПН\ 3\ ГОСТ\ 19903-74^{*}}{В\ СТ\ 3\ пс\ 2\ ГОСТ\ 14637\ 80}$ 40×270	2	0,25 кг
				Стандартные изделия		
		3		Гайка М12,5 ГОСТ 5915-70*	2	0,02 кг
		4		Болт М12×50,58 ГОСТ 7798-70*	2	0,05 кг
				Изделие закладное МН3-02		
				Детали		
Б4		1		Круг $\frac{В\ 16\ ГОСТ\ 2590-71^{*}}{В\ СТ\ 3\ ГОСТ\ 535-79}$ $l=300$	1	0,5 кг
Б4		2		Лист $\frac{Б\ ПН\ 6\ ГОСТ\ 19903-74^{*}}{В\ СТ\ 3\ пс\ 2\ ГОСТ\ 14637\ 80}$ 40×350	2	0,7 кг
				Стандартные изделия		
		3		Гайка М16,5 ГОСТ 5915-70*	2	0,03 кг
		4		Болт М16×50,58 ГОСТ 7798-70*	2	0,1 кг

Нач. прот.	Колесов	[подпись]	02.84
Гл. конст.	Лаш	[подпись]	02.84
Гл. спец.	Пронин	[подпись]	02.84
ГИП	Фочин	[подпись]	02.84
Рук. гр.	Финк	[подпись]	02.84
Ст. техн.	Азаркова	[подпись]	02.84
Провер.	Карякина	[подпись]	02.84

902-7-1.84 НЖИ-МН3

Изделие закладное МН3

Стадия	Лист	Листов
Р	1	

Фундаментпроект г. Москва

Типовой проект 902-7-184 Альбом II

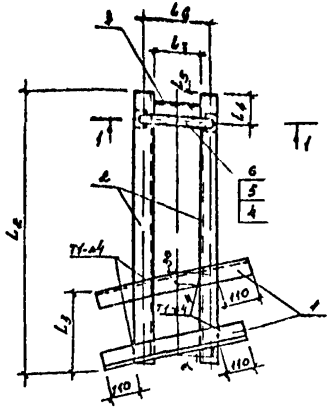

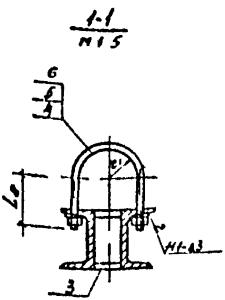

Обозначение	r_1	L_2	L_3	L_4	L_5	L_6	L_7	L_8	α	масса, кг
МН4	55	540	175	40	15	78	52	80	14°	9 6
МН4-01	80	780	225	80	30	148	122	120	14°	15,3

Нач. пр-ка	Калесов		02.84
Гл. конст.	Лаш		02.84
Гл. спец. в конст.	Пронин		02.84
Гип	Фомин		02.84
Рук. гр.	Фрик		02.84
Инженер	Шульгина		02.84
Провер.	Корякина		02.84

902-7-184 КЖИ-МН4 СБ

Изделие закладное МН4
Сборочный чертеж

Стадия	Масса	Масштаб
Р	см табл.	

Лист 1 | Листов

Фундаментпроект г. Москва

Формат	Зона	Поз.	Обозначение	Наименование	Кол.	Примеч.
				Документация		
А4			902-7-1.84 КЖИ-МН4 СБ	Сборочный чертеж		
			Переменные данные	для исполнений		
				Изделие закладное МН4		
				Детали		
Бч		1		Уголок 36×36×4 ГОСТ 8509-72* / В СТ3 пс2 ГОСТ 535-79 e=360	2	0,8 кг
Бч		2		Швеллер В ГОСТ 8240-72 / В СТ3 пс5 ГОСТ 535-79 e=520	2	3, [illegible]
Бч		3		Швеллер В ГОСТ 8240-72 / В СТ3 пс5 ГОСТ 535-79 e=52	1	[illegible]
Бч		4		Круг В 10 ГОСТ 2590-71* / СТ3 ГОСТ 535-79 e=350	1	2 кг
				Стандартные изделия		
		5		Гайка М10,5 ГОСТ 5915-70*	2	0,011 кг
		6		Шайба 10.01.05 ГОСТ 10906-78	2	0,012 кг
				Изделие закладное МН4-01		
				Детали		
Бч		1		Уголок 50×50×5 ГОСТ 8509-72* / В СТ3 пс2 ГОСТ 535-79 e=425	2	1,6 кг
Бч		2		Швеллер В ГОСТ 8240-72 / В СТ3 пс5 ГОСТ 535-79 e=760	2	5,4 кг
Бч		3		Швеллер В ГОСТ 8240-72 / В СТ3 пс5 ГОСТ 535-79 e=122	1	0,9 кг
Бч		4		Круг В 12 ГОСТ 2590-71* / СТ3 ГОСТ 535-79 e=490	1	0,4 кг
				Стандартные изделия		
		5		Гайка М12,5 ГОСТ 5915-70*	2	0,015 кг
		6		Шайба 12,5.01.05 ГОСТ 10906-78	2	0,016 кг

Нач. подст.	Колесов	[illegible]	08.82
Гл. конст.	Лаш	[illegible]	08.82
Гл. спец. и контр.	Прочин	[illegible]	08.82
Рип	Фомин	[illegible]	08.82
Рук. гр.	Фомин	[illegible]	08.82
Ст. тех.	Андреева	[illegible]	08.82
Провер.	Касякина	[illegible]	08.82

902-7-1.84 КЖИ-МН4

Изделие закладное МН4

Стадия	Лист	Листов
Р	1	

Фундаментпроект г. Москва

Типовой проект 902-7-1.84 Альбом II

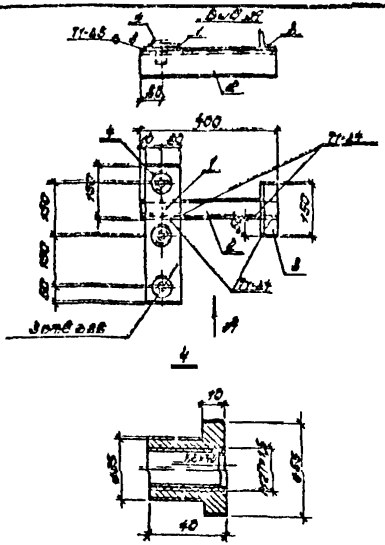

Формат	Зона	Позиция	Обозначение	Наименование	Кол	Примеч
				Детали		
Бч		1		Полоса $\frac{Б\,6\times50\,ГОСТ\,103\,78}{В\,Ст\,3\,пс\,5\,ГОСТ\,535\,79}$ e=400	1	2,0 кг
Бч		2		Уголок $\frac{Б\,50\times50\times5\,ГОСТ\,8509\,72}{В\,Ст\,3\,пс\,2\,ГОСТ\,535\,79}$ e=400	1	1,5 кг
Бч		3		Уголок $\frac{Б\,50\times50\times5\,ГОСТ\,8509\,72}{В\,Ст\,3\,пс\,2\,ГОСТ\,535\,79}$ e=150	1	0,6 кг
Бч		4		Круг $\frac{Б\,55\,ГОСТ\,2590\,71}{В\,Ст\,3\,ГОСТ\,535\,79}$ e=40	3	0,2 кг

			902-7-1.84 КЖИ-МН5
Нач. прот.	Колесов		
Гл. конст.	Лаш		
Гл. спец.	Поснин		
ГИП	Фомин		
Рук. гр.	Фина		
Отдел	Кедрова		
Провер.	Карякина		

Изделие закладное МН5

Стадия	Масса	Масшт.
Р	4,7	1:1

Лист 1 Листов

Фундаментпроект г. Москва

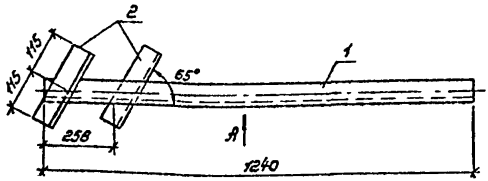

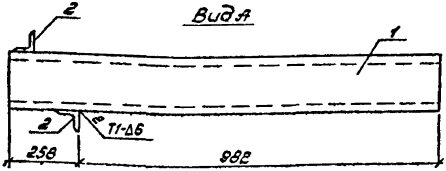

Форм	Зона	Позиц	Обозначение	Наименование	Кол.	Примеч
				Детали		
БЧ		1		Швеллер 16 ГОСТ 8240-72 / В СТ3пс5ГОСТ 535 79 е=1240	1	17,6 кг
БЧ		2		Уголок Б 63х6 ГОСТ 8509-72 / В СТ3пс5ГОСТ 535 79 е=230	2	1,3 кг

Нач.прот.	Колесов		08.82
Гл.конст.	Лаш		08.82
Гл.спец.	Пронин		08.82
Гип	Фомин		08.82
Вул.го	Фомин		08.82
Ст.тех.	Гедрова		08.82
Провер.	Карякина		08.82

902-7-1.84 КЖИ-МНБ

Изделие закладное МНБ

Стадия	Масса	Масшт
Р	20,2	1:10

Лист 1 | Листов

Фундаментпроект г. Москва

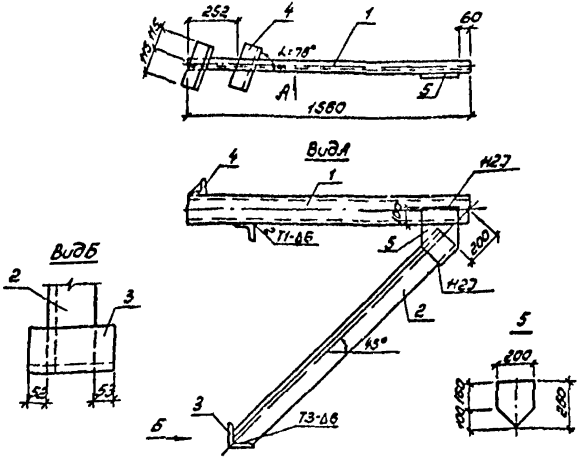

Форм	Зона	Позиц	Обозначение	Наименование	Кол	Примеч
				Детали		
Б4		1		Швеллер 16 ГОСТ 8240-72 / В СТ3пс5ГОСТ 535-79 e=1580	1	22,2 кг
Б4		2		Уголок Б 125×10 ГОСТ 8509-72 / В СТ3пс5ГОСТ 535-79 e=1835	1	35,0 кг
Б4		3		Уголок Б 125×10 ГОСТ 8509-72 / В СТ3пс5ГОСТ 535-79 e=230	1	4,4 кг
Б4		4		Уголок Б 90×6 ГОСТ 8509-72 / В СТ3пс5ГОСТ 535-79 e=230	2	1,9 кг
Б4		5		Полоса Б2 8×200 ГОСТ 103-75 / В СТ3пс5ГОСТ 535-79 e=260	1	2,8 кг

Нач.прог.	Колесов		08.82
Гл.конст.	Лаш		08.82
Гл.спец. и контр.	Пронин		08.82
ГИП	Фомин		08.82
Рук.гр.	Финк		08.82
Ст.тех.	Агаркова		08.82
Пробер	Карякина		08.82

902-7-1.84 КЖИ-МН7

Изделие закладное МН7

Стадия	Масса	Масшт
Р	680	1:20

Лист 1 Листов

Фундаментпроект г. Москва

19504-02 17 127234

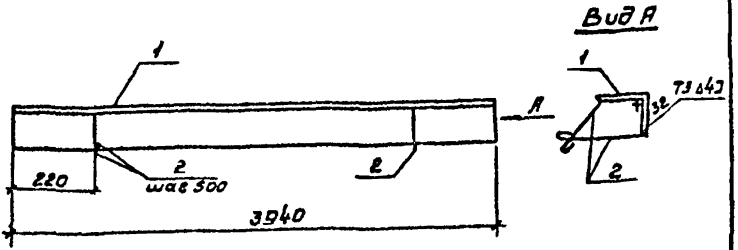

Форм.	Зона	Позиц.	Обозначение	Наименование	Кол.	Примеч.
				Детали		
БЧ		1		Уголок $\frac{Б\ 100\times10\ ГОСТ\ 8509-72}{В\ Ст\ 3\ пс\ 2\ ГОСТ\ 535-79}$ l=3940	1	59,5 кг
БЧ		2		ф8 А I ГОСТ 5781-[illegible]	16	0,14 кг

Нач. пр-та	Колесов	[illegible]	02.82
Гл. конст.	Лаш	[illegible]	02.82
Гл. спец. и контр.	Пронин	[illegible]	02.84
ГИП	Фомин	[illegible]	02.84
Рук. гр.	Финк	[illegible]	02.84
Ст. техн.	Агаркова	[illegible]	02.84
Провер.	Карякина	[illegible]	02.84

902-7-1.84 КЖИ-МН8

Изделие закладное МН8

Стадия	Масса	Масшт.
Р	61,7	1.10

Лист 1 | Листов

Фундаментпроект г. Москва

19504-02 18 127234

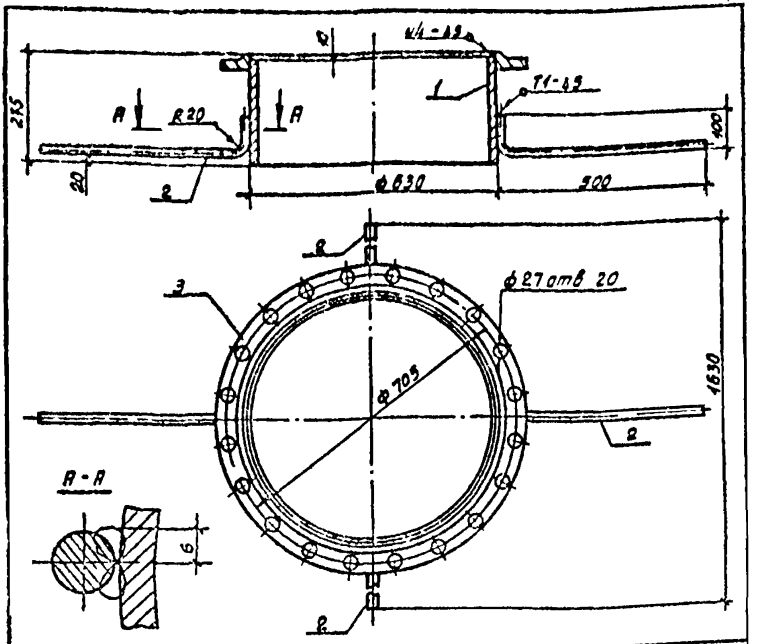

Форм	Зона	Позиц	Обозначение	Наименование	Кол	Примеч
				Детали		
ВЧ		1		Труба $\frac{\text{б 30-9 ГОСТ 8732-78*}}{\text{В 20 ГОСТ 8731-74*}}$ ℓ=265	1	36,5 кг
ВЧ		2		Круг $\frac{\text{В12 ГОСТ 2590-71*}}{\text{Ст3 ГОСТ 535-79}}$ ℓ=590	4	0,5 кг
				Стандартные изделия		
		3		Фланец 1-600-1 ГОСТ 12820-80		

902-7-1.84 КЖИ-МН9

Нач пр отд	Колесов		02 84
Гл. констр.	Лаш		02 84
Гл. спец.	Пронин		02 84
ГИП	Фомин		02 84
Рук гр	Фунч		02 84
Ст техн	Агарков		02 84
Проверил	Харякина		02 84

Изделие закладное МН9

Стадия	Масса	Масштаб
Р	59,9	1:1
Лист 1	Листов	

Фундаментпроект г. Москва

19504-02 19 127234

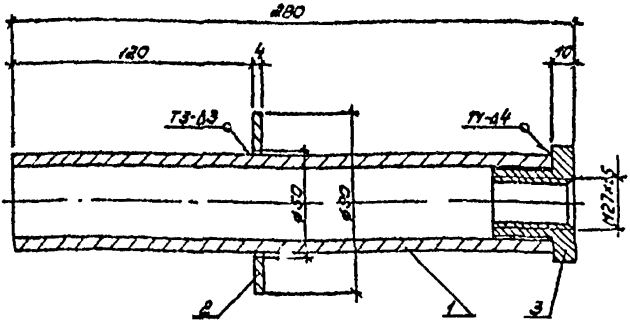

3

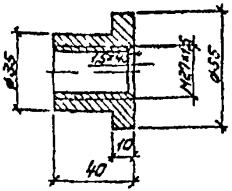

Форм	Зона	Позиц	Обозначение	Наименование	Кол	Примеч
				Детали		
Б4		1		труба 48×6 ГОСТ 8734-75* / 8 ВО ГОСТ 8733-74* е-270	1	1,6 кг
Б4		2		лист В ПН 4 ГОСТ 19903-74* / В СТ3 ПС3 ГОСТ 14637-80* ф90/150	1	0,1 кг
Б4		3		Круг В 53 ГОСТ 2590-71* / СТ3 ГОСТ 535-79 е=40	1	0,3 кг

Нач.проект	Колесов		08.82
Гл.конст	Лаш		08.82
Гл.спец. н.контр.	Пронин		08.82
ГИП	Фомин		08.82
Рук.ср	Фина		08.82
Ст.тех	Агаркова		08.82
Провер	Карякина		08.82

902-7-1.84 КЖ-МН10

Изделие закладное МН10

Стадия	Масса	Масшт
Р	2,0	1:2

Лист 1 | Листов

Фундаментпроект г. Москва

19504-02 20

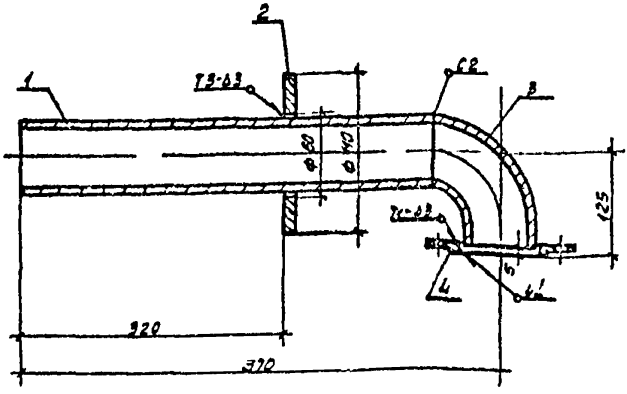

Форм	Зона	Позиц	Обозначение	Наименование	Кол	Примеч
				Детали		
Б4		1		Труба $\frac{\text{Б 7 ГОСТ 8732-78}}{\text{В 20 ГОСТ 8731-74}}$ Ø 510	1	2 7 кг
Б4		2		Лист $\frac{\text{Б 0 ГОСТ 14637-79}}{\text{В Ст 3 пс 2 ГОСТ 14637-80}}$ Ф 110/60	1	0,2 кг
				Стандартные изделия		
		3		Отвод 90° 57×5 ГОСТ 17375-77	1	0,9 кг
		4		Фланец 1-50 25 Ст 25 ГОСТ 12820-80	1	1 0 кг

Нач пр отд	Колесов		02 84
Гл констр	Лаш		02 84
Гл спец	Пронин		02 84
Гип	Фомин		02 84
Рук гр	Фомин		02 84
Ст техн	Егоркова		02 84
Проверил	Коркина		02 84

902-7-184 КЖИ-МН11

Изделие закладное МН11

Стадия	Масса	Масш
Р	4.8	1 5

Лист 1 Листов

Фундаментпроект г Москва

19504-02 21

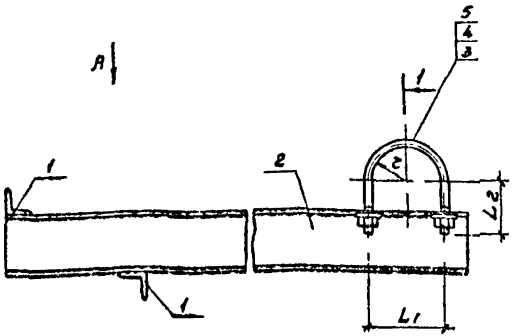

Вид А

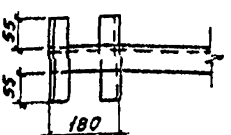

Обозначение	r	L_1	L_2	Масса кг
МН12	55	120	80	1,7
	80	172	120	3,0

				902-7-1.84 МЖИ-МН12 СБ	
Нач. арт.	Колесов			Изделие закладное МН12 Сборочный чертеж	Стадия: Р; Масса: см. табл.; Масшт.: 1:6
Гл. конст.	Лаш				
Гл. спец. и контр.	Пронин				Лист 1; Листов
ГИП	Фомчук				Фундаментпроект г. Москва
Рук. гр.	Финк				
Ст. техн.	Егоркова				
Провер.	Карякина				

Формат	Зона	Поз	Обозначение	Наименование	Кол.	Примеч.
				Документация		
А4			902 7-184 КЖИ МН12 СБ	Сборочный чертеж		
				Детали		
Б4	1			Уголок $\frac{Б\ 36Г2Т\ ТУ\ 14\text{-}1\text{-}4114\text{-}83}{В\ Ст3пс5\ ГОСТ\ 535\text{-}79}$ $\ell = 150$	2	0,3 кг
Б4	2			Швеллер $\frac{В\ ГОСТ\ 2340\text{-}69}{В\ Ст3пс5\ ГОСТ\ 535\text{-}79}$ $\ell = 980$	1	6,2 кг
			Переменные данные	Для исполнений		
				Изделие закладное МН12		
				Детали		
Б4	3			Брус $\frac{Б\ ГОСТ\ 2590\text{-}71^{*}}{Ст3\ ГОСТ\ 535\text{-}79}$ $\ell = 353$	1	0,2 кг
				Стандартные изделия		
				Гайка М10,5 ГОСТ 5915-70*	2	0,01 кг
				Шайба 10 01 05 ГОСТ 10906-78	2	0,01 кг
				Изделие закладное МН12-01		
				Детали		
Б4	3			Брус $\frac{Б\ 13\ ГОСТ\ 2590\text{-}71^{*}}{Ст3\ ГОСТ\ 535\text{-}79}$ $\ell = 490$	1	0,4 кг
				Стандартные изделия		
				Гайка М12,5 ГОСТ 5915-70*	2	0,05 кг
				Шайба 12 01 05 ГОСТ 10906-78	2	0,01 кг

Начальник	Колесов		
Гл. конструктор	Лашкевич		
Нач. отдела	Ростовцев		
ГИП	Фомичев		
Рук. гр.	Фомичев		
Отв. исп.	Федорова		
Проверил	Кадочкина		

902-7-1.84 КЖИ-МН12

Изделие закладное МН12

Стадия	Лист	Листов
Р	1	

Фундаментпроект г. Москва

18504-02 23

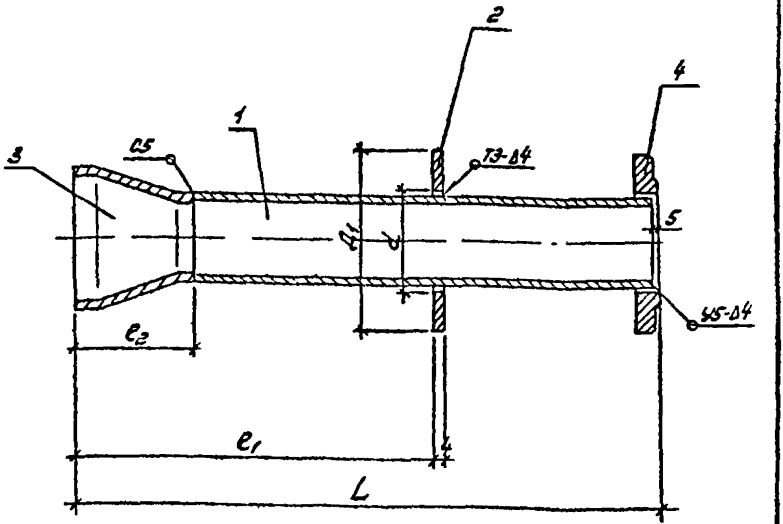

Обозначение	L	e_1	e_2	$Д_1$	d	Масса, кг
МН13	810	420	130	195	110	14,0
МН13-01	855	620	140	280	161	25,6

Нач.прот.	Колесов		08.82
Гл.конст.	Лаш		08.82
Гл.спец. и контр.	Пронин		08.82
ГИП	Фомин		08.82
Рук.гр.	Фина		08.82
Ст.тех.	Агарлова		08.82
Провер.	Карягина		08.82

902-7-1.84 КЖИ-МН13 СБ

Изделие закладное МН13
Сборочный чертеж

Стадия	Масса	Масшт.
Р	см табл	1:2

Лист 1 Листов

Фундаментпроект г. Москва

19504-02 24

Форм	Зона	Позиц	Обозначение	Наименование	Кол.	Примеч
				Документация		
Я4			902 7-184 КЖИ-МН13 СБ	Сборочный чертеж		
			Переменные данные	для исполнений		
				Изделие закладное МН-13		
				Детали		
Б4		1		Труба $\frac{\text{Ф}\,\text{Б}\,4\ \text{ГОСТ}\ 8732\ 78^{*}}{\text{В}\,20\ \text{ГОСТ}\ 8731\ 74^{*}}$ $l=675$	1	6,9 кг
Б4		2		Лист $\frac{\text{ВЛ}\,4\ \text{ГОСТ}\ 19903\ 74^{*}}{\text{ВСТ}\,3\,\text{пс}\,2\ \text{ГОСТ}\ 14637\ 80}$ $\phi 195/110$	1	0,7 кг
				Стандартные изделия		
		3		Переход К159×45-108×4 ГОСТ 17378-77	1	2,4 кг
		4		Фланец Н100-10 ГОСТ 12820 80	1	4,0 кг
				Изделие закладное М13-01		
				Детали		
Б4		1		Труба $\frac{\text{139×4,5 ГОСТ 8732-78}}{\text{В}\,20\ \text{ГОСТ}\ 8731-74^{*}}$ $l=715$	1	12,3 кг
Б4		2		Лист $\frac{\text{ВЛ}\,4\ \text{ГОСТ}\ 19903-74^{*}}{\text{ВСТ}\,3\,\text{пс}\,2\ \text{ГОСТ}\ 14637\ 80}$ $\phi 280/151$	1	1,4 кг
				Стандартные изделия		
		3		Переход К219×6-159×4,5 ГОСТ 17378-77	1	5,3 кг
		4		Фланец Н150-10 ГОСТ 12820-80	1	6,6 кг

Нач пр от	Колесов		02.84
Гл конст	Лаш		02.84
Гл спец и контр	Промин		02.84
Гл ин пр	Фомин		02.84
Рук гр	Финк		02.84
Ст техн	Агаркова		02.84
Провер	Карякина		02.84

902-7-1.84 КЖИ-МН 13

Изделие закладное МН 13

Стадия	Лист	Листов
Р	1	

Фундаментпроект г Москва

19504-02 25

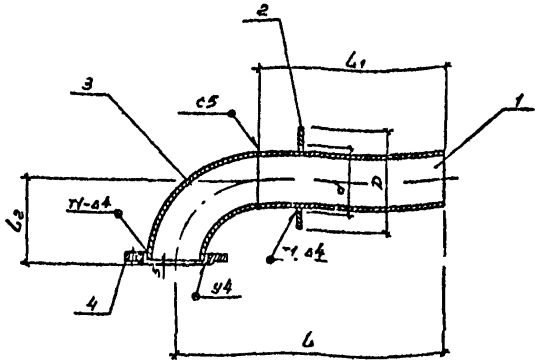

Обозначение	L	L_1	L_2	d	D	масса
МН	750	525	230	161	280	26,8 кг
-01	710	560	155	110	215	19,4 кг

				902-7-184 КЖИ-МН14 СБ			
					Стадия	Масса	Масшт
Нач партии	Колесов		02.84	Изделие закладное МН 14 Сборочный чертеж	Р	см. табл	1:10
Гл констр	Лош		02.84				
Гл спец по проекту	Промин		02.84		Лист 1	Листов	
ГИП	Фомин		02.84				
Рук гр	Финк		02.84		Фундаментпроект г Москва		
Вед инж	Корякина		02.84				
Проверил	Финк		02.84				

Форм	Зона	Позиц	Обозначение	Наименование	Кол	Примеч
				Документация		
А4			902 7 1.84 КЖИ-МН14 СБ	Сборочный чертеж		
			Переменные данные	для исполнении		
				Изделие закладное МН14		
				Детали		
А4		1		Труба 159 6 ГОСТ 8732 78 / В20 ГОСТ 8731-74* ℓ=525	1	11,9 кг
А4		2		Лист 8 ПН 6 ГОСТ 19903-74* / В СТ 3 пс 4 ГОСТ 14637 80 ф280/161	1	1 3 кг
				Стандартные изделия		
		3		Отвод 90° 159×4 9 ГОСТ 17375-77	1	6,9 кг
		4		Фланец 1-150-10 СТ 25 ГОСТ 12820-80	1	8,62 кг
				Изделие закладное МН14 СН		
				Детали		
А4		1		Труба 108×4 ГОСТ 8732-78* / В20 ГОСТ 8731-74* ℓ 500	1	5,75 кг
А4		2		Лист 8 ПН 4 ГОСТ 19903-74* / В СТ 3 пс 2 ГОСТ 14637 80 ф215/110	1	0 84 кг
				Стандартные изделия		
		3		Отвод 90° 108×4 ГОСТ 17375-77	1	2 8 кг
		4		Фланец 1-100 10 СТ 25 ГОСТ 12820-80	1	3 95 кг

Нач пр отд	Колесов	[signature]	02 84
Гл спец	Лош	[signature]	02 84
Гл спец и контр	Пронин	[signature]	02 84
ГИП	Фомин	[signature]	02 84
Рук гр	Финн	[signature]	02 84
Инженер	Кондык	[signature]	02 84
Проверил	Корякина	[signature]	02 84

902-7-184 КЖИ-МН14

Изделие закладное МН1

Стадия	Лист	Листов
Р	1	

Фундаментпроект в Москве

19504-02 27

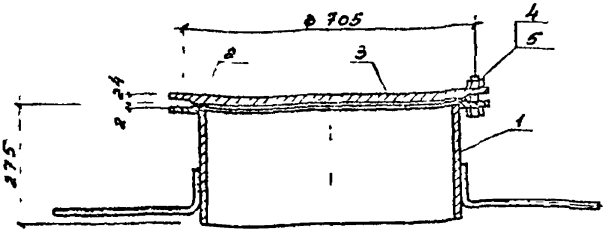

Форм	Зона	Позиц	Обозначение	Наименование	Кол	Примеч
				Сборочные единицы		
		1	902 7 184 КЖИ-МН9 СБ	Изделие закладное МН9	1	
				Стандартные изделия		
		2		Прокладка А-600-1		
				ГОСТ 15180-70	1	0,24кг
		3		Заглушка 600-1 ГОСТ 12836-67*	1	73 5кг
		4		Болт М24×75 58 ГОСТ 7798-70*	10	0,4кг
		5		Гайка М24 5 ГОСТ 5915-70*	10	0,11кг

Инж.пр.отд.	Колесов	[signature]	01 84
Гл.констр.	Лаш	[signature]	02 84
Гл.спец. и контр.	Пронин	[signature]	02 84
ГИП	Фомин	[signature]	02 84
Рук.гр.	Финк	[signature]	01 84
Инженер	Шульгина	[signature]	02 84
Провер.	Кардкина	[signature]	01 84

902-7-1.84 КЖИ-ЛГ

Люк
серматический ЛГ

Стадия	Масса	Масшт
Р	138,9	1 10

Лист 1 | Листов

Фундаментпроект г. Москва

19504-02 28

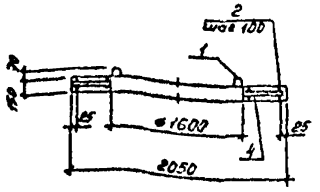

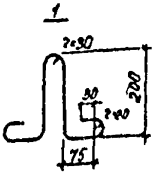



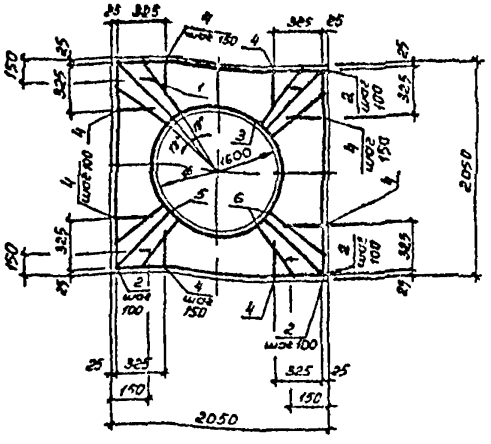

				902-7-184 КЖИ-ПО СБ	
Нач. отд.	Колесов		12.84	Плита опорная ПО Сборочный чертеж	Стадия: Р; Масса: 61,6; Масштаб: 1:50
Гл. констр.	Лаш		12.84		
Гл. спец. по расч.	Пронин		12.84		Лист 1; Листов
ГИП	Фомин		12.84		Фундаментпроект г. Москва
Рук. гр.	Фонк		12.84		
Инженер	Павлова		12.84		
Рисовер	Каракина		12.84		

			Обозначение	Наименование	Кол	Примеч.
				Документация		
А4			902-7-1.84-КЖИ-ПО СБ	Сборочный чертеж		
				Сборочные единицы		
				Изделие закладное		
Б4		1		ф12А III ГОСТ 5781-82; l=690	4	0,6 кг
				Детали		
Б4		2		ф12А III ГОСТ 5781-82, l=2000	24	1,8 кг
Б4		3		ф12А III ГОСТ 5781-82, l=5280	2	4,7 кг
Б4		4		ф6А I ГОСТ 5781-82; l=250	80	0,06 кг
Б4		5		ф6А I ГОСТ 5781-82; l=500	16	0,1 кг
Б4		6		ф6А I ГОСТ 5781-82; l=600	8	0,2 кг
				Материалы		
				бетон М200		0,35 м³

gost.e-ecolog.ru

			7	02.84
			8	02.84
Гл. спец. н. контр.	Пронин			02.84
ГИП	Фомин			02.84
Рук. гр.	Функ			02.84
Ст. тех.	Агаркова			02.84
Провер.	Карякина			01.84

902-7-1.84-КЖИ-ПО

Плита опорная ПО

Стадия	Лист	Листов
Р	1	

Фундаментпроект г. Москва

19304-02