ТИПОВОЙ ПРОЕКТ

901—5—41.87

БЕСШАТРОВЫЕ ВОДОНАПОРНЫЕ БАШНИ СО СТАЛЬНЫМИ БАКАМИ С ПРИМЕНЕНИЕМ СТВОЛОВ ИЗ УНИФИЦИРОВАННЫХ СБОРНЫХ ЖЕЛЕЗОБЕТОННЫХ ЭЛЕМЕНТОВ

БАШНЯ С БАКОМ ЁМКОСТЬЮ 200м3 ВЫСОТОЙ 24м

АЛЬБОМ III

СБОРНЫЕ ЖЕЛЕЗОБЕТОННЫЕ КОНСТРУКЦИИ И АРМАТУРНЫЕ ИЗДЕЛИЯ

КФ 9596-03
ЦЕНА 1-22

Привязан

Инв. №

gost.e-ecolog.ru

ЦЕНТРАЛЬНЫЙ ИНСТИТУТ ТИПОВОГО ПРОЕКТИРОВАНИЯ
ГОССТРОЯ СССР

Москва. А-445. Смольная ул., 22

Сдано в печать 11 1988 года

Заказ № 3123 Тираж 1275 экз.

ТИПОВОЙ ПРОЕКТ

901–5– 41.87

БЕСШАТРОВЫЕ ВОДОНАПОРНЫЕ БАШНИ СО СТАЛЬНЫМИ БАКАМИ С ПРИМЕНЕНИЕМ СТВОЛОВ ИЗ УНИФИЦИРОВАННЫХ СБОРНЫХ ЖЕЛЕЗОБЕТОННЫХ ЭЛЕМЕНТОВ

БАШНЯ С БАКОМ ЁМКОСТЬЮ 200м3 ВЫСОТОЙ 24м

АЛЬБОМ III

СБОРНЫЕ ЖЕЛЕЗОБЕТОННЫЕ КОНСТРУКЦИИ И АРМАТУРНЫЕ ИЗДЕЛИЯ

Утвержден Госстроем СССР, протокол от 29.04.86 N 14-25

Введен в действие ГПИ „Киевский Промстройпроект", приказ от 27.05.86 N 61

РАЗРАБОТАНЫ
ГПИ "КИЕВСКИЙ ПРОМСТРОЙПРОЕКТ"

ГЛ. ИНЖ. ИН–ТА И.Г. ХАРИТОНОВ
НАЧАЛЬНИК ОТП С.И. САВУСКАН
ГЛ. ИНЖ. ПРОЕКТА В.А. КОЗЛОВ

Привязан

Инв. N

Формат	Обозначение	Наименование	Стр.	Примечание
А3	ТП 901-5-41.87-СЯ	Содержание	2	
А3	ТП 901-5-41.87 -ПЗ	Пояснительная записка	3	
А3	ТП 901-5-41.87 -КЖИ-К1	Колонна железобетонная К1	6	
А3	ТП 901-5-41.87 -КЖИ-К2	Колонна железобетонная К2	7	
А3	ТП 901-5-41.87 -КЖИ-К3	Колонна железобетонная К3	8	
А3	ТП 901-5-41.87 -КЖИ-К4	Колонна железобетонная К4	9	
А3	ТП 901-5-41.87 -КЖИ-К1...К4	Колонны железобетонные К1...К4. Узлы	10	
А3	ТП 901-5-41.87 -КЖИ-КП1	Каркас пространственный КП1	11	
А3	ТП 901-5-41.87 -КЖИ-КП2	Каркас пространственный КП2	12	
А3	ТП 901-5-41.87 -КЖИ-КП3	Каркас пространственный КП3	13	
А3	ТП 901-5-41.87 -КЖИ-КП4	Каркас пространственный КП4	14	
А4	ТП 901-5-41.87 -КЖИ-КР1	Каркас плоский КР1	15	
А4	ТП 901-5-41.87 -КЖИ-КР2	Каркас плоский КР2	15	
А4	ТП 901-5-41.87 -КЖИ-КР3	Каркас плоский КР3	16	
А4	ТП 901-5-41.87 -КЖИ-КР4	Каркас плоский КР4	16	
А4	ТП 901-5-41.87 -КЖИ-С1	Сетка С1	17	
А4	ТП 901-5-41.87 -КЖИ-С2	Сетка С2	17	
А4	ТП 901-5-41.87 -КЖИ-С3	Сетка С3	18	
А4	ТП 901-5-41.87 -КЖИ-С4	Сетка С4	18	
А4	ТП 901-5-41.87 -КЖИ-С5	Сетка С5	19	
А4	ТП 901-5-41.87 -КЖИ-С6	Сетка С6	19	
А4	ТП 901-5-41.87 -КЖИ-МН1	Изделие закладное МН1	20	
А4	ТП 901-5-41.87 -КЖИ-МН2	Изделие закладное МН2	20	
А4	ТП 901-5-41.87 -КЖИ-МН3	Изделие закладное МН3	21	
А4	ТП 901-5-41.87 -КЖИ-МН4	Изделие закладное МН4	21	
А4	ТП 901-5-41.87 -КЖИ-МН5	Изделие закладное МН5	22	
А4	ТП 901-5-41.87 -КЖИ-МН6	Изделие закладное МН6	22	
А4	ТП 901-5-41.87 -КЖИ-МН7	Изделие закладное МН7	23	
А4	ТП 901-5-41.87 -КЖИ-МН8	Изделие закладное МН8	23	
А4	ТП 901-5-41.87 -КЖИ-МН9	Изделие закладное МН9	24	
А4	ТП 901-5-41.87 -КЖИ-МН10	Изделие закладное МН10	24	
А4	ТП 901-5-41.87 -КЖИ-МН11	Изделие закладное МН11	25	
А4	ТП 901-5-41.87 -КЖИ-МН12	Изделие закладное МН12	25	
А4	ТП 901-5-41.87 -КЖИ-МН13	Изделие закладное МН13	26	
А4	ТП 901-5-41.87 -КЖИ-МН14	Изделие закладное МН14	26	
А4	ТП 901-5-41.87 -КЖИ-МН15	Изделие закладное МН15	27	
А4	ТП 901-5-41.87 -КЖИ-МН16	Изделие закладное МН16	27	
А4	ТП 901-5-41.87 -КЖИ-МС1	Изделие соединительное МС1	28	
А4	ТП 901-5-41.87 -КЖИ-МС2	Изделие соединительное МС2	28	
А4	ТП 901-5-41.87 -КЖИ-МС3	Изделие соединительное МС3	29	
А4	ТП 901-5-41.87 -КЖИ-МС4	Изделие соединительное МС4	29	
А4	ТП 901-5-41.87 -КЖИ-МС5;6	Изделия соединительные МС5; МС6	30	
А4	ТП 901-5-41.87 -КЖИ-МС7	Изделие соединительное МС7	30	

Начотд	Бабченко	
ГИП	Козлов	
Рук гр	Дужак	
Вед инж	Хомутова	
Техник	Владимирская	

ТП 901-5-41.87-СЯ

Содержание

Стадия	Лист	Листов
РП		1

Киевский Промстройпроект

КР 3596-03

3 формат А3

Пояснительная записка

1. В альбоме III разработаны рабочие чертежи сборных железобетонных колонн, плоских и пространственных арматурных каркасов колонн, сварных сеток фундамента, закладных и соединительных изделий, устанавливаемых в сборных колоннах и в монолитном фундаменте.

2. Технические требования к материалам и конструкциям

2.1. Бетон

2.1.1. Материалы, применяемые для приготовления бетона, должны удовлетворять требованиям соответствующих стандартов: цемент – ГОСТ 10178-76*, заполнители для тяжелого бетона – ГОСТ 10268-80*, вода – ГОСТ 23732-79.

2.1.2. Для изготовления колонн предусмотрено применение бетона с проектной маркой по прочности на сжатие М300 и с маркой по морозостойкости не ниже Мрз 75.

2.1.3. Поставка сборных железобетонных колонн потребителю производится по достижении бетоном не менее 70% проектной прочности на сжатие в летнее время года и 100% проектной прочности на сжатие в зимнее время года.

При этом предприятие-изготовитель должно гарантировать, что прочность бетона достигнет проектной марки в возрасте 28 суток со дня изготовления конструкций.

2.2. Арматура и арматурные изделия

2.2.1. В качестве продольной рабочей арматуры колонн применяется горячекатаная стержневая арматура класса A-III по ГОСТ 5781-82.

В качестве поперечных стержней каркасов применяется арматура класса A-I по ГОСТ 5781-82.

2.2.2. Сварные арматурные изделия должны соответствовать требованиям ГОСТ 10922-75, сварка стержней каркасов предусмотрена контактная точечная по ГОСТ 14098-68 (соединение КТ-2).

2.2.3. Продольные стержни каркасов рекомендуется поставлять в мерных длинах. При отсутствии стержней в мерных длинах стыки стержней осуществлять контактной стыковой сваркой (соединение КС-О по ГОСТ 14098-68) и располагать вразбежку.

Стыки стержней каркасов в местах изменения их диаметров осуществлять контактной стыковой сваркой (соединение КС-Р по ГОСТ 14098-68).

2.3. Закладные и соединительные изделия

2.3.1. Закладные изделия, к которым крепятся бак и стальные фермы-диафрагмы, изготавливаются из углеродистой стали С38/23 марки Вст3сп5-1 (по ТУ 14-1-3023-80).

Все остальные закладные и соединительные изделия изготавливаются из стали марки Вст3кп2-1 по ТУ 14-1-3023-80.

2.3.2. Открытые поверхности закладных изделий огрунтовать на заводе-изготовителе двумя слоями грунта ФЛ-03К (указания о последующей окраске на стройплощадке приведены в пояснительной записке к альбому II.)

2.4. Точность изготовления конструкций

2.4.1. Допускаемые отклонения от номинальных размеров колонн не должны превышать:

				ТП 901-5-41.87-ПЗ		
Нач.отд.	Садускан			Пояснительная записка	Стадия	Лист	Листов
					РП	1	3
ГИП	Козлов				Киевский Промстройпроект		
Рук.гр.	Дужак						
Вед.инж.	Хомутова						

по длине ± 8 мм;
по размерам поперечного сечения ± 4 мм.

2.4.2. Отклонения от проектного положения стальных закладных изделий, расположенных в одном уровне с поверхностью бетона, не должны превышать:
в плоскости грани конструкции -8 мм;
из плоскости грани конструкции -3 мм:

2.4.3. Непрямолинейность на всю длину конструкции, проверяемая в любом сечении боковых граней, не должна превышать 8 мм.

2.4.4. Отклонения от конструктивной толщины защитного слоя не должны превышать ±3 мм.

2.5. Требования к качеству поверхности железобетонных конструкций.

2.5.1. На поверхности бетона допускается наличие раковин диаметром не более 4 мм и глубиной не более 3 мм в количестве не более 5 шт. на любом участке поверхности площадью 0,04 м². На поверхности не допускаются жировые и ржавые пятна.

2.5.2. Высота местных наплывов допускается не более 1,0 мм.

2.5.3. Сколы ребер допускаются не более, чем глубиной 5 мм на длине не более 50 мм.

2.5.4. Обнажения арматуры не допускаются.

2.5.5. Открытые поверхности стальных закладных изделий должны быть зачищены от наплывов бетона.

3. Указания по изготовлению колонн

3.1. Изготовление колонн предусмотрено в стальных формах с откидными бортами.

При использовании форм для изготовления колонн по серии 1.1.1-04 в местах консолей для опирания ригелей должны быть установлены заглушки.

3.2. При изготовлении колонн следует обращать внимание на расположение арматурных каркасов: продольные стержни каркасов больших диаметров должны быть во всех случаях обращены в сторону нижней части колонны.

3.3. При формовании колонн закладные изделия МН-14 и МН 15 должны быть закреплены на форме.

3.4. Для выемки колонн из форм, а также строповке при транспортировке и монтаже предусмотрены строповочные отверстия ⌀ 50 мм.

4. Правила приемки

4.1. Правила приемки колонн техническим контролем предприятия-изготовителя должны соответствовать ГОСТ 13.015.1-81.

4.2. Приемочные испытания следует производить неразрушающими методами по ГОСТ 8829-77. Маркировка колонн должна соответствовать ГОСТ 13.015.2-81.

4.3. Маркировочные знаки следует наносить несмываемой краской на боковой поверхности колонны.

5. Хранение и транспортирование

5.1. Хранение колонн должно производиться в горизонтальном положении на деревянных подкладках и прокладках, толщина которых должна быть не менее 40 мм.

5.2. Подкладки и прокладки должны быть расположены под отверстиями для выемки колонн из форм. При хранении колонн в штабеле прокладки должны располагаться на одной вертикали.

5.3. Транспортирование колонн предусматривается автомобильным транспортом на автопоездах с прицепом или полуприцепом.

В процессе транспортирования колонны должны опираться в 2-х точках на деревянные подкладки толщиной не менее 200 мм, располагаемые в тех же местах, где располагаются подкладки при хранении колонн.

5.4. Строповку колонн при разгрузке с транспортных средств производить с помощью балансирной траверсы и пальцевых захватов, пропускаемых в отверстия, предназначенные для выемки колонн из формы.

6. Перечень нормативных документов.

6.1. При изготовлении и приемке колонн, арматурных закладных изделий должны быть выдержаны требования следующих нормативных документов:

ГОСТ 13.015.1-81 „Конструкции бетонные и железобетонные"

ГОСТ 13.015.2-81 „Конструкции и изделия бетонные и железобетонные сборные. Правила маркировки."

ГОСТ 13.015.3-81 „Конструкции и изделия бетонные и железобетонные сборные. Документ о качестве."

ГОСТ 10 922-75 „Арматура и закладные детали сварные для железобетонных конструкций."

СНИП III-16-80 „Бетонные и железобетонные конструкции сборные."

СНИП III-4-80 „Техника безопасности в строительстве."

СН 313-65 3-е издание „Инструкция по технологии изготовления и установке стальных закладных деталей в сборных железобетонных и бетонных изделиях."

СН 393-78 „Инструкция по сварке соединений арматуры и закладных деталей железобетонных конструкций."

СНИП II-28-73* „Защита строительных конструкций от коррозии".

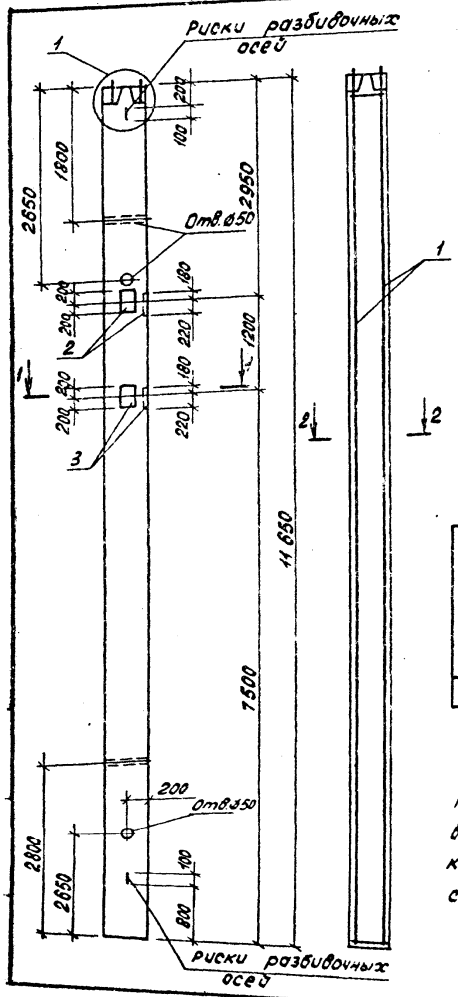

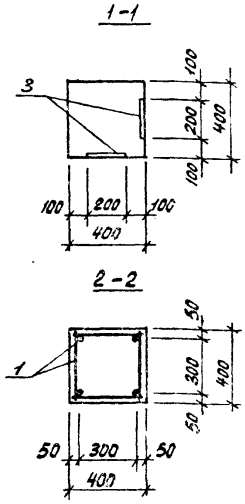

Формат	Зона	Поз.	Обозначение	Наименование	Кол.	Примечание
				Документация		
А3			ТП 901-5-41.87 -ПЗ	Пояснительная записка		
				К1		
				Сборочные единицы		
А3		1	ТП 901-5-41.87 -КЖИ-КП1	Каркас простран КП1	1	
А4		2	ТП 901-5-41.87 -КЖИ-МН14	Изделие закладное МН14	2	
А4		3	ТП 901-5-41.87 -КЖИ-МН15	Изделие закладное МН15	2	
				Материалы		
				Бетон марки 300	1,86	м3

Ведомость расхода стали на элемент, кг

Марка элемента	Изделия арматурные									Изделия закладные							Общий расход
	Арматура класса								Всего	Арматура класса				Прокат марки		Всего	
	А-I			А-III						А-III				Вст3сп5-1			
	ГОСТ 5781-82*			ГОСТ 5781-82*						ГОСТ 5781-82*				ГОСТ 103-76			
	ø6	ø12	Итого	ø8	ø10	ø20	ø22	Итого		ø14	ø16		Итого	-10×60	-14×200	Итого	
К1	15,0	2,4	17,4	10,5	3,3	34,8	96,8	145,4	162,8	5,4	7,2		12,6	7,2	35,2	42,4	55,0	217,8

Колонна изготовляется в опалубочных формах колонны 3КН-4.33 по вып. 2-5 серии 1.020-1/83

		ТП 901-5-41.87 -КЖИ-К1	
Нач.отд	Бабченко	Колонна железобетонная К1	Стадия: РП; Масса: 4650; Масштаб:
ГИП	Козлов		Лист; Листов 1
Рук.гр	Дужак		Киевский Промстройпроект
Вед.инж	Хомутова		
Ст.техн	Стукалова		
Провер	Хомутова		

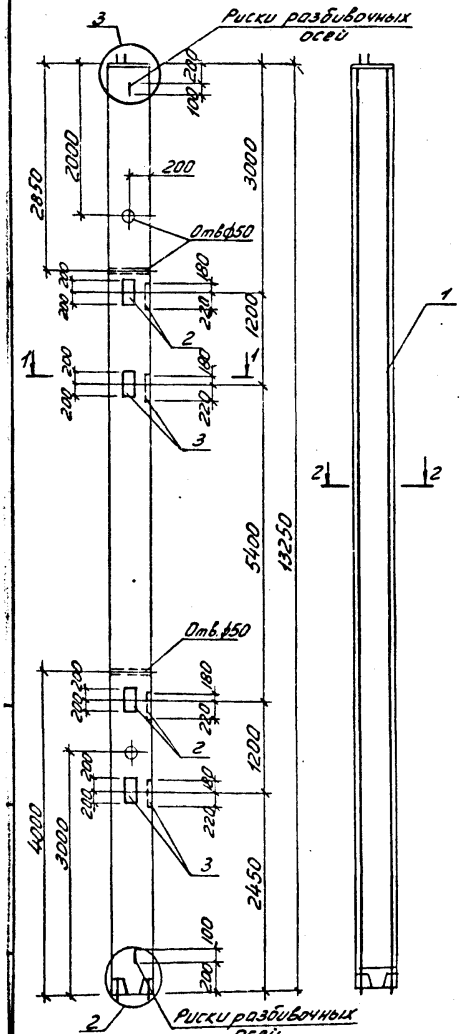

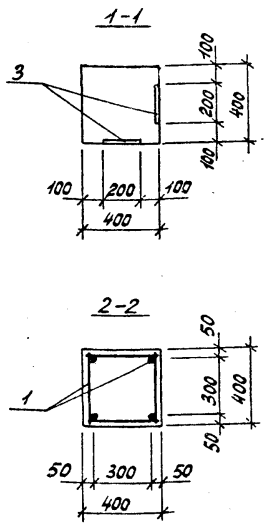

Формат	Зона	Поз.	Обозначение	Наименование	Кол-во	Примечание
				Документация		
А3			ТП 901-5-41.87 - ПЗ	Пояснительная записка		
				К2		
				Сборочные единицы		
А3		1	ТП 901-5-41.87-КЖИ-КП2	Каркас простран. КП2	1	
А4		2	ТП 901-5-41.87 -КЖИ-МН14	Изделие закладное МН14	4	
А4		3	ТП 901-5-41.87 -КЖИ-МН15	Изделие закладное МН15	4	
				Материалы		
				Бетон марки 300	2,12	м³

Ведомость расхода стали на элемент, кг

Марка элемента	Изделия арматурные										Всего
	Арматура класса										
	А-I				А-III						
	ГОСТ 5781-82*				ГОСТ 5781-82*						
	ф6			Итого	ф8	ф10	ф18		Итого		
К2	19,0			19,0	10,5	3,3	105,6		119,4		138,4

продолжение ведомости

Изделия закладные																	Всего	Общий расход
Арматура класса					Прокат марки							Крепежные изделия						
А-III					ВСт3сп5-1							Болты		Шайбы		Гайки		
ГОСТ 5781-82*					ГОСТ 103-76			ГОСТ 82-70*				ГОСТ 7798-70*		ГОСТ 11371-78		ГОСТ 5915-70*		
ф14	ф16	ф20		Итого	-10×60	-14×200	Итого	-14×400			Итого	М24	Итого	М24	Итого	М24	Итого	
10,8	14,4	2,4		27,6	14,4	70,4	84,8	17,6			17,6	0,8	0,8	0,1	0,1	0,4	0,4	131,3	269,7

Колонна изготовляется в опалубочных формах колонны 5КВ-4.28 по вып. 2-3 серии 1.020-1/83

Начотд	Бабченко	
ГИП	Козлов	
Рук. гр	Дуэсак	
Вед. инж.	Хомутова	
Ст. техн	Стукалова	
Провер.	Хомутова	

ТП 901-5-41.87 -КЖИ-К2

Колонна железобетонная К2

Стадия	Масса	Масштаб
РП	5300	
Лист	Листов 1	

Киевский Промстройпроект

КФ 3596-03 8 Формат А3

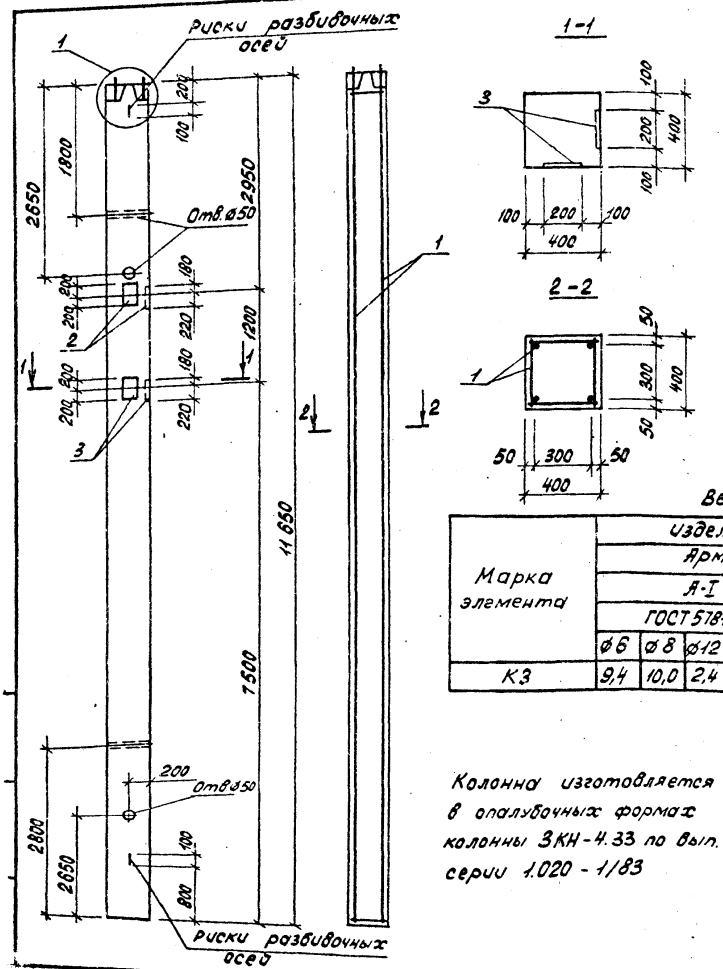

Формат	Зона	Поз.	Обозначение	Наименование	Кол.	Примечание
				Документация		
А3			ТП 901-5-41.87 -ПЗ	Пояснительная записка		
				КЖ		
				Сборочные единицы		
А3		1	ТП 901-5-41.87 -КЖИ-КП3	Каркас простран. КП3	1	
А4		2	ТП 901-5-41.87 -КЖИ-МН14	Изделие закладное МН14	2	
А4		3	ТП 901-5-41.87 -КЖИ-МН15	Изделие закладное МН15	2	
				Материалы		
				Бетон марки 300	1,86	м³

Ведомость расхода стали на элемент, кг

Марка элемента	Изделия арматурные										Изделия закладные								Общий расход
	Арматура класса									Всего	Арматура класса				Прокат марки			Всего	
	А-I				А-III						А-III				Вст3сп5-1				
	ГОСТ 5781-82*				ГОСТ 5781-82*						ГОСТ 5781-82*				ГОСТ 103-76				
	ø6	ø8	ø12	Итого	ø8	ø10	ø22	ø25	Итого		ø14	ø16		Итого	-10×60	-14×200	Итого		
К3	9,4	10,0	2,4	21,8	10,5	3,3	42,4	124,4	180,6	202,4	5,4	7,2		12,6	7,2	35,2	42,4	55,0	257,4

Колонна изготовляется в опалубочных формах колонны 3КН-4.33 по вып. 2-5 серии 1.020-1/83

Нач. отд.	Бабченко		
ГИП	Козлов		
Рукъ	Дужак		
Вед. инж.	Хомутова		
Ст. техн.	Стуколова		
Провер.	Хомутова		

ТП 901-5-41.87 -КЖИ-К3

Колонна железобетонная К3

Стадия	Масса	Масштаб
РП	4650	
Лист	Листов 1	

Киевский Промстройпроект

КФ 9596-03 3 Формат А3

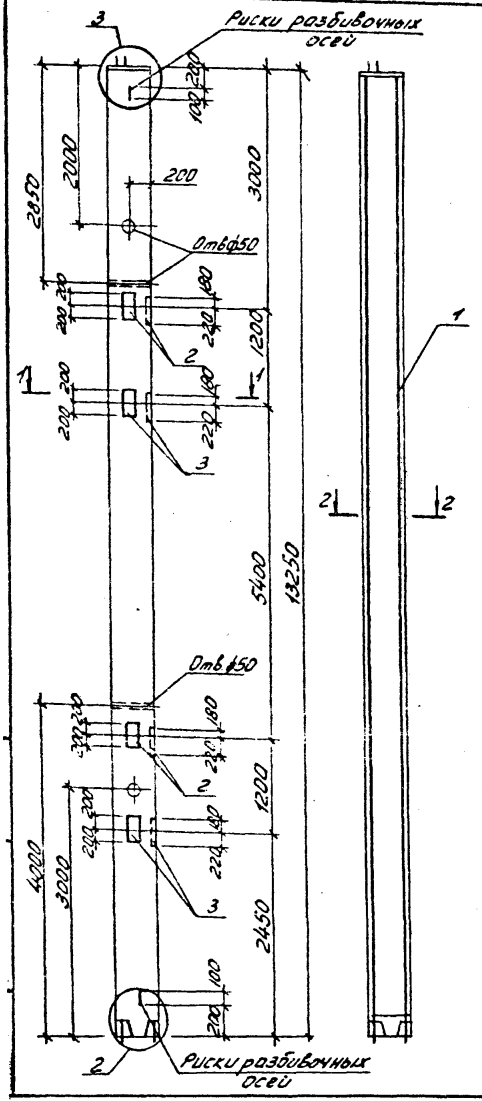

Формат	Зона	Поз.	Обозначение	Наименование	Кол-во	Примечание
				Документация		
А3			ТП 901-5-41.87 - ПЗ	Пояснительная записка		
				КЧ		
				Сборочные единицы		
А3		1	ТП 901-5-41.87-КЖИ-КП4	Каркас простран. КП4	1	
А1		2	ТП 901-5-41.87 -КЖИ-МН14	Изделие закладное МН14	4	
А1		3	ТП 901-5-41.87 -КЖИ-МН15	Изделие закладное МН15	4	
				Материалы		
				Бетон марки 300	2,12	м³

Ведомость расхода стали на элемент, кг

Марка элемента	Изделия арматурные									Всего
	Арматура класса									
	А-I ГОСТ 5781-82*				А-III ГОСТ 5781-82*					
	ф6	ф8		Итого	ф8	ф10	ф20		Итого	
К4	10,2	15,6		25,8	10,5	3,3	130,4		144,2	170,0

продолжение ведомости

Изделия закладные																		Общий расход
Арматура класса					Прокат марки					Крепежные изделия						Всего		
А-III					ВСт3сп5-1					Болты		Шайбы		Гайки				
ГОСТ 5781-82*					ГОСТ 103-76			ГОСТ 82-70*		ГОСТ 7798-70*		ГОСТ 11371-78		ГОСТ 5915-70*				
ф14	ф16	ф20		Итого	-10х60	-14х200	Итого	-14х400		Итого	М24	Итого	М24	Итого	М24	Итого		
10,8	14,4	2,4		27,6	14,4	70,4	84,8	17,6		17,6	0,8	0,8	0,1	0,1	0,4	0,4	131,3	301,3

Колонна изготовляется в опалубочных формах колонны 5КВ-4.28 по вып. 2-3 серии 1.020-1/83

Начотд	Бабченко	
ГИП	Козлов	
Рук.гр	Дудак	
Вед.инж	Хомутова	
Ст.техн	Стукалова	
Провер	Хомутова	

ТП 901-5-41.87 -КЖИ-К4

Колонна железобетонная К4

Стадия	Масса	Масштаб
РП	5300	
Лист	Листов 1	

Киевский Промстройпроект

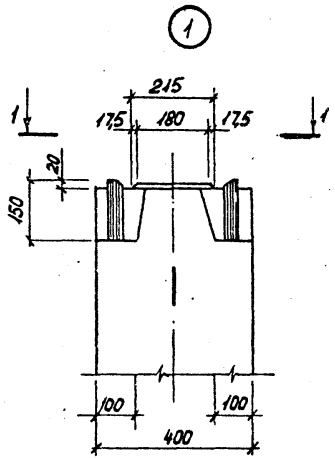

1-1

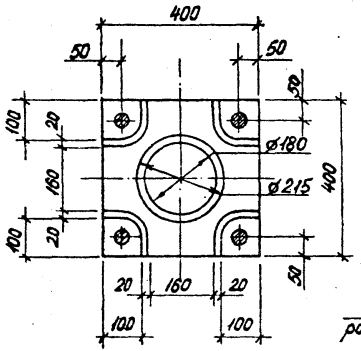

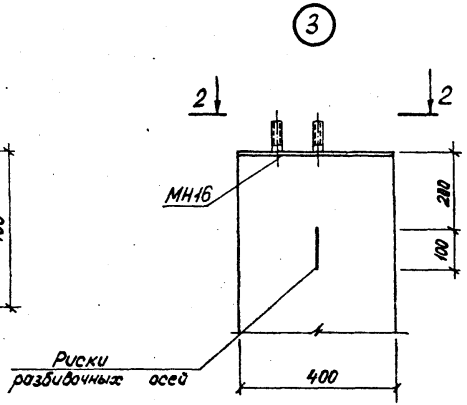

2-2

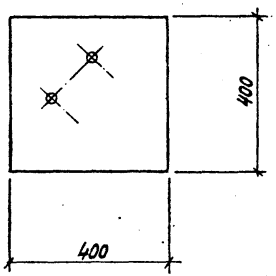

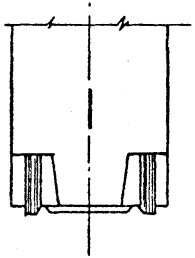

Зеркальное отражение
остальное см. узел 1

Нач.отд.	Савуская		
ГИП	Козлов		
Рук.гр.	Дужак		
Ведущ.	Хомутова		
Ст.техн.	Чернышова		
Провер.	Хомутова		

ТП 901-5-41.87 - КЖИ-К1÷К4

Колонны железобетонные К1÷К4. Узлы

Стадия	Масса	Масштаб
РП		
Лист	Листов 1	

Киевский Промстройпроект

КФ 9596-03 11 Формат А3

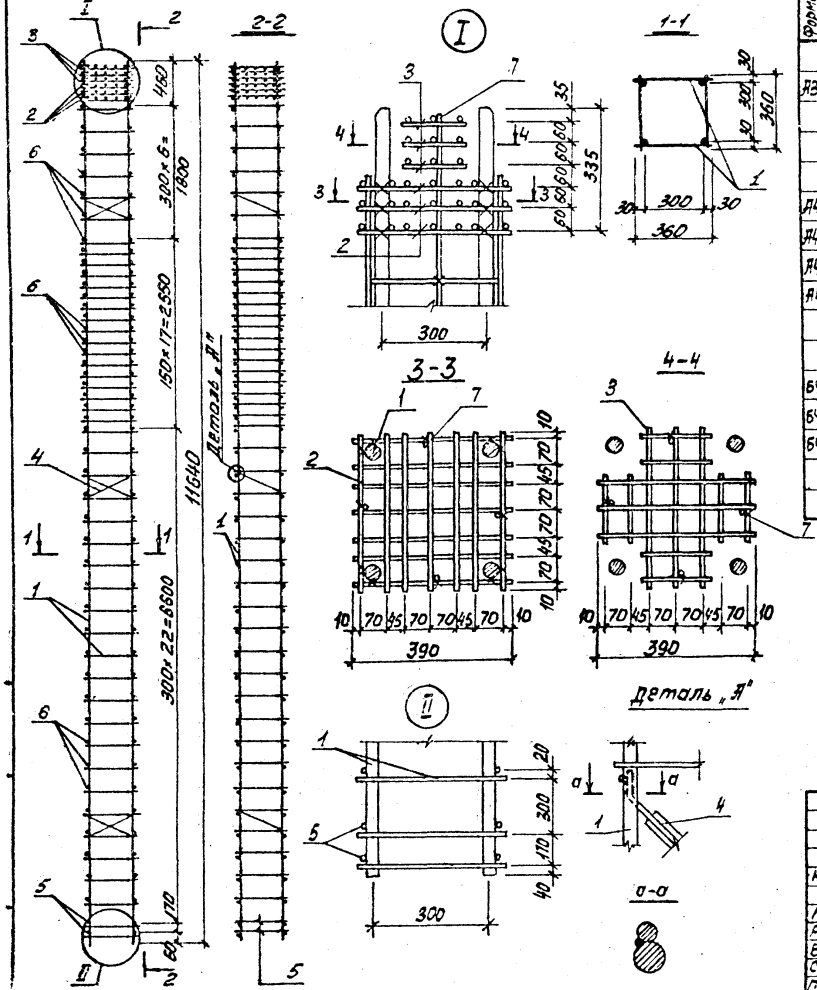

Формат	Зона	Поз	Обозначение	Наименование	Кол-во	Примечание
				Документация		
А3			ТП 901-5-41.87 -ПЗ	Пояснительная записка		
				КП1		
				Сборочные единицы		
А4		1	ТП 901-5-41.87 -КЖИ-КР	Каркас плоский КР	2	
А4		2	ТП 901-5-41.87 -КЖИ- С1	Сетка С1	3	
А4		3	ТП 901-5-41.87 -КЖИ-С2	Сетка С2	3	
А4		4	ТП 901-5-41.87 -КЖИ-С3	Сетка С3	3	
				Детали		
БЧ		5		ф12 AI ГОСТ 5781-82* ℓ=360	4	0,32 кг
БЧ		6		ф6 AI ГОСТ 5781-82* ℓ=360	90	0,09 кг
БЧ		7		ф6 AI ГОСТ 5781-82* ℓ=650	4	0,14 кг

Нач.отд	Бабченко		
ГИП	Козлов		
Рук.гр.	Дуфак		
Ведущ.	Хомутова		
Ст.техн.	Стукалова		
Провер.	Хомутова		

ТП 901-5-41.87-КЖИ-КП1

Каркас пространственный КП1

Стадия	Масса	Масштаб
РП	162,8	
Лист	Листов 1	

Киевский Промстройпроект

КФ 9596-03 12 формат А3

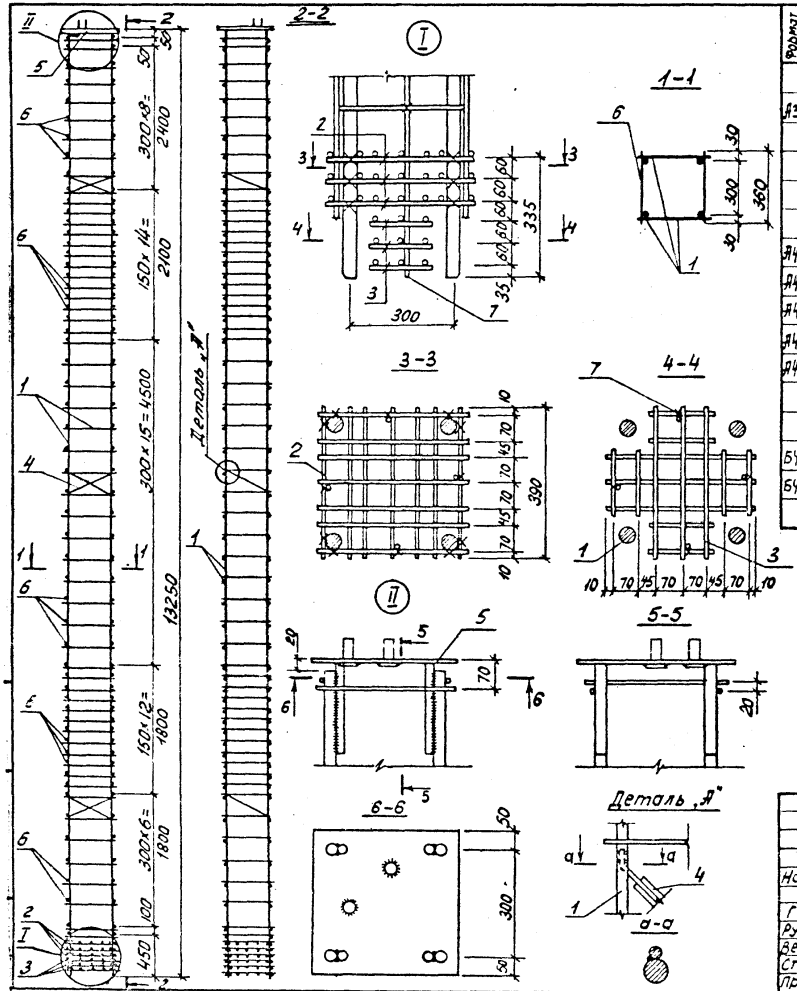

Формат	Зона	Поз.	Обозначение	Наименование	Кол во	Примечание
				Документация		
А3			ТП 901-5-41.87 - ПЗ	Пояснительная записка		
				КП2		
				Сборочные единицы		
А4		1	ТП 901-5-41.87 -КЖИ-КР2	Каркас плоский КР2	2	
А4		2	ТП 901-5-41.87 -КЖИ-С1	Сетка С1	3	
А4		3	ТП 901-5-41.87 -КЖИ-С2	Сетка С2	3	
А4		4	ТП 901-5-41.87 -КЖИ-С3	Сетка С3	3	
А4		5	ТП 901-5-41.87 -КЖИ-МН16	Изделие закладное МН16	1	
				Детали		
Б4		6		⌀6 AI ГОСТ 5781-82* ℓ=360	116	0,08 кг
Б4		7		⌀6 AI ГОСТ 5781-82 ℓ=650	4	0,14 кг

Начотд	Бабченко		ТП 901-5-41.87- КЖИ-КП2
ГИП	Козлов		Каркас пространственный КП2
Рук. гр.	Дужак		Стадия: РП; Масса: 159,7; Масштаб:
Ведущ. инж.	Хомутова		Лист; Листов 1
Ст. техн.	Стукалова		Киевский Промстройпроект
Провер.	Хомутова		

КФ 9536-03 13 Формат А3

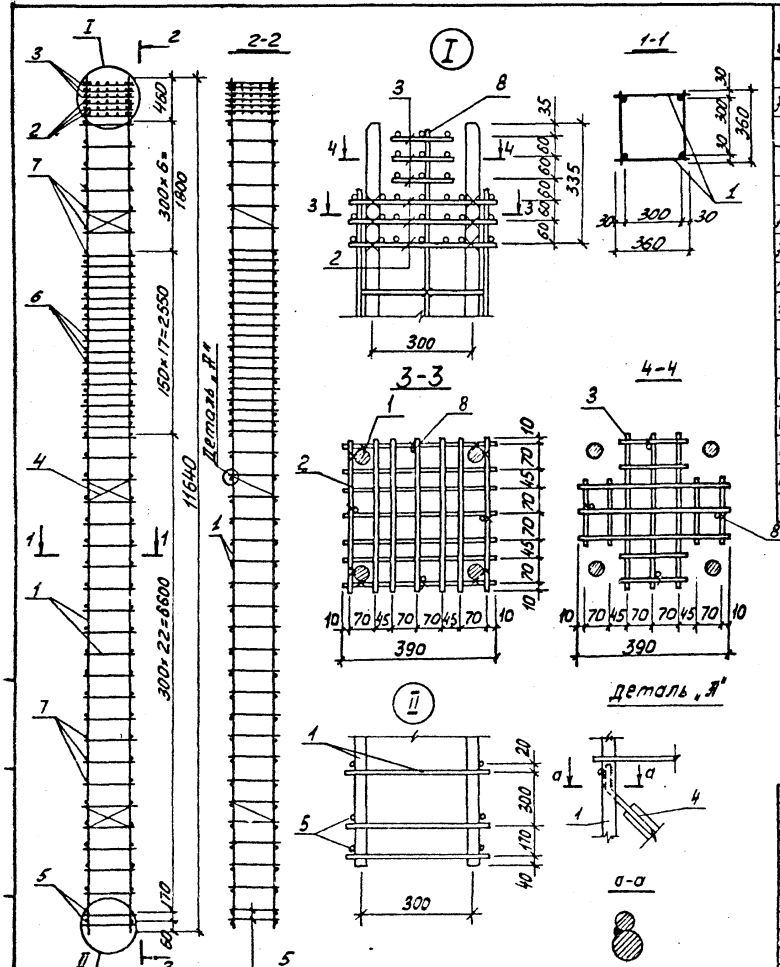

Формат	Зона	Поз	Обозначение	Наименование	Кол-во	Примечание
				Документация		
А3			ТП 901-5-41.87 -ПЗ	Пояснительная записка		
				КПЗ		
				Сборочные единицы		
А4		1	ТП 901-5-41.87 -КЖИ-КПЗ	Каркас плоский КПЗ	2	
А4		2	ТП 901-5-41.87 -КЖИ-С1	Сетка С1	3	
А4		3	ТП 901-5-41.87 -КЖИ-С2	Сетка С2	3	
А4		4	ТП 901-5-41.87 -КЖИ-С3	Сетка С3	3	
				Детали		
Б4		5		⌀12 AI ГОСТ 5781-82* ℓ=360	4	0,32 кг
Б4		6		⌀8 AI ГОСТ 5781-82* ℓ=360	36	0,14 кг
Б4		7		⌀6 AI ГОСТ 5781-82* ℓ=360	54	0,08 кг
Б4		8		⌀6 AI ГОСТ 5781-82* ℓ=650	4	0,14 кг

Нач.отд	Бабченко		ТП 901-5-41.87-КЖИ-КПЗ
ГИП	Козлов		Каркас пространственный КПЗ
Рук.гр	Дужак		Стадия: РП; Масса: 2024; Масштаб:
Ведущ.	Хомутова		Лист; Листов 1
Ст.техн.	Стукалова		Киевский Промстройпроект
Провер	Хомутова		

КФ 9596-03 14 Формат А3

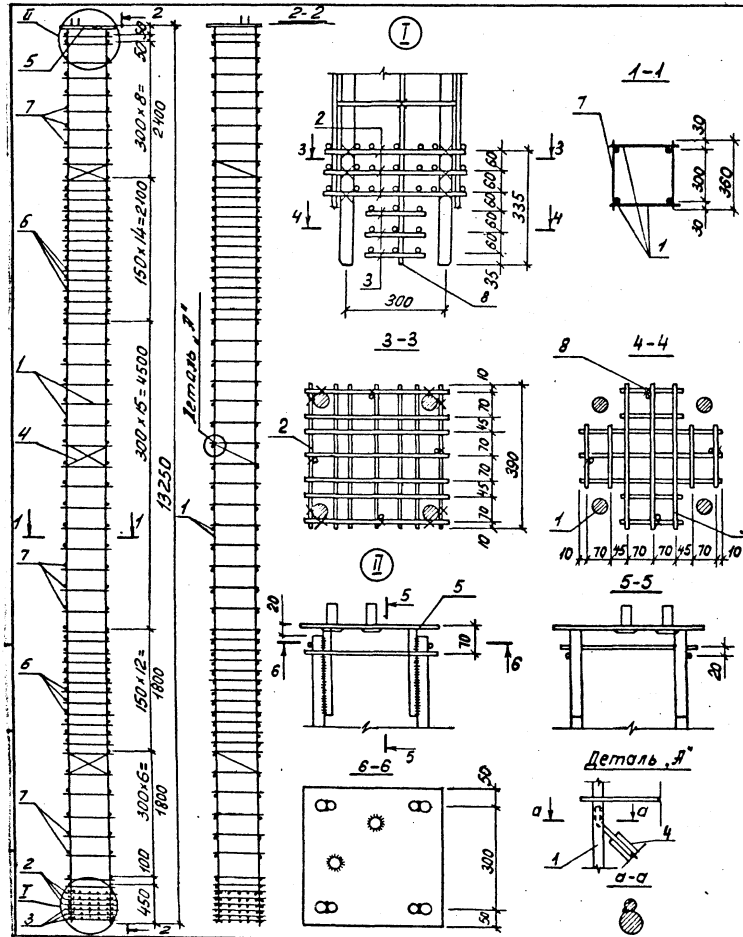

Формат	Зона	Поз.	Обозначение	Наименование	Кол-во	Примечание
				Документация		
А3			ТП 901-5-41.87 - ПЗ	Пояснительная записка		
				КП4		
				Сборочные единицы		
А4		1	ТП 901-5-41.87 -КЖСИ-КР4	Каркас плоский КР4	2	
А4		2	ТП 901-5-41.87 -КЖСИ-С1	Сетка С1	3	
А4		3	ТП 901-5-41.87 -КЖСИ-С2	Сетка С2	3	
А4		4	ТП 901-5-41.87 -КЖСИ-С3	Сетка С3	3	
А4		5	ТП 901-5-41.87 -КЖСИ-МН16	Изделие закладное МН16	1	
				Детали		
Б4		6		⌀8 AI ГОСТ 5781-82 ℓ=360	56	0,14 кг
Б4		7		⌀6 AI ГОСТ 5781-82 ℓ=360	60	0,08 кг
Б4		8		⌀6 AI ГОСТ 5781-82 ℓ=650	4	0,14 кг

Нач.отд.	Бабченко		ТП 901-5-41.87 - КЖСИ-КП4
ГИП	Козлов		Каркас пространственный КП4
Рук.гр.	Дужак		Стадия: РП; Масса: 191,3; Масштаб:
Вед.инж.	Хомутова		Лист; Листов 1
Ст.техн.	Стукалова		Киевский Промстройпроект
Провер.	Хомутова		

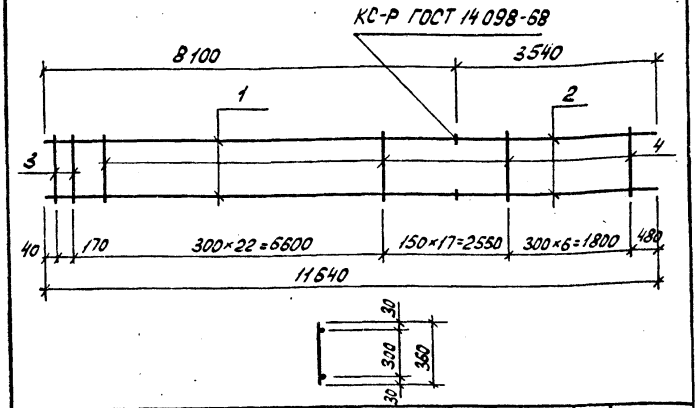

Формат	Зона	Поз.	Обозначение	Наименование	Кол-во	Примечание
				Документация		
А3			ТП 901-5-41.87 - ПЗ	Пояснительная записка		
				КР1		
				Детали		
БЧ		1		⌀22 AIII ГОСТ 5781-82 ℓ=8100	2	24,2 кг
БЧ		2		⌀20 AIII ГОСТ 5781-82 ℓ=3540	2	8,7 кг
БЧ		3		⌀12 AI ГОСТ 5781-82 ℓ=360	2	0,32 кг
БЧ		4		⌀6 AI ГОСТ 5781-82 ℓ=360	45	0,08 кг

Нач.отд	Сабускан		ТП 901-5-41.87 -КЖИ-КР1
ГИП	Козлов		Каркас плоский КР1
Рук.гр	Дужак		Стадия: РП; Масса: 70,0; Масштаб:
Вед.инж	Хомутова		Лист; Листов
Ст.техн	Стукалова		Киевский Промстройпроект
Провер.	Хомутова		

Формат А4

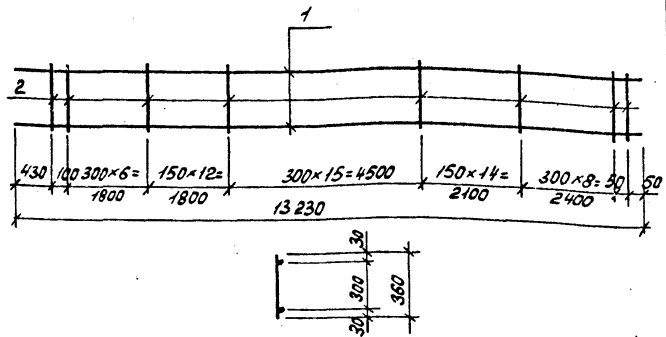

Формат	Зона	Поз.	Обозначение	Наименование	Кол-во	Примечание
				Документация		
А3			ТП 901-5-41.87 - ПЗ	Пояснительная записка		
				КР2		
				Детали		
БЧ		1		⌀18 AIII ГОСТ 5781-82 ℓ=13230	2	26,4 кг
БЧ		2		⌀6 AI ГОСТ 5781-82 ℓ=360	58	0,08 кг

Нач.отд	Сабускан		ТП 901-5-41.87 -КЖИ-КР2
ГИП	Козлов		Каркас плоский КР2
Рук.гр	Дужак		Стадия: РП; Масса: 57,4; Масштаб:
Вед.инж	Хомутова		Лист; Листов
Ст.техн	Стукалова		Киевский Промстройпроект
Провер.	Хомутова		

Инв.№подл. | Подпись и дата | Взам.инв.№

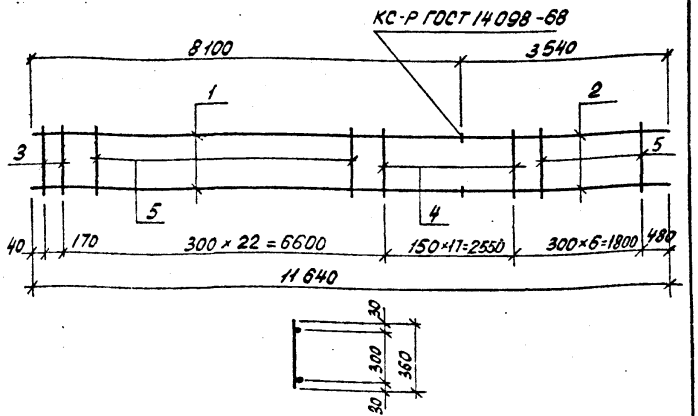

Формат	Зона	Поз.	Обозначение	Наименование	Кол-во	Примечание
				Документация		
А3			ТП 901-5-41.87 -ПЗ	Пояснительная записка		
				КР3		
				Детали		
Б4		1		⌀25 AIII ГОСТ 5781-82* ℓ=8100	2	31,1 кг
Б4		2		⌀22 AIII ГОСТ 5781-82* ℓ=3540	2	10,6 кг
Б4		3		⌀12 AI ГОСТ 5781-82* ℓ=360	2	0,32 кг
Б4		4		⌀8 AI ГОСТ 5781-82* ℓ=360	18	0,14 кг
Б4		5		⌀6 AI ГОСТ 5781-82* ℓ=360	27	0,08 кг

		ТП 901-5-41.87 -КЖИ-КР3
Нач.отд.	Бабченко	Каркас плоский КР3
ГИП	Козлов	Стадия: РП; Масса: 88,7; Масштаб:
Рук.гр.	Дужак	Лист; Листов 1
Ведущ.	Хомутова	Киевский Промстройпроект
Ст.техн.	Стукалова	
Провер.	Хомутова	

Формат А4

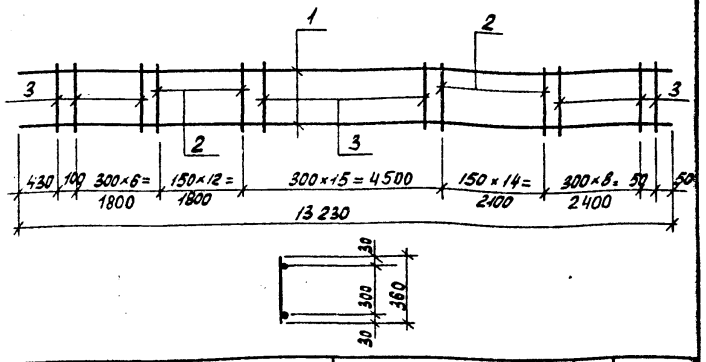

Формат	Зона	Поз.	Обозначение	Наименование	Кол-во	Примечание
				Документация		
А3			ТП 901-5-41.87 -ПЗ	Пояснительная записка		
				КР4		
				Детали		
Б4		1		⌀20 AIII ГОСТ 5781-82* ℓ=13230	2	32,6 кг
Б4		2		⌀8 AI ГОСТ 5781-82* ℓ=360	28	0,14 кг
Б4		3		⌀6 AI ГОСТ 5781-82* ℓ=360	30	0,08 кг

		ТП 901-5-41.87 -КЖИ-КР4
Нач.отд.	Бабченко	Каркас плоский КР4
ГИП	Козлов	Стадия: РП; Масса: 71,5; Масштаб:
Рук.гр.	Дужак	Лист; Листов
Ведущ.	Хомутова	Киевский Промстройпроект
Ст.техн.	Стукалова	
Провер.	Хомутова	

Инв.№ подл. | Подпись и дата | Взам.инв.№

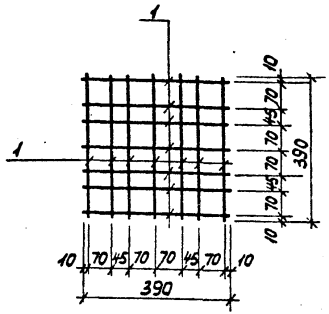

Формат	Зона	Поз.	Обозначение	Наименование	Кол-во	Примечание
				Документация		
А3			ТП 901-5-41.87 - ПЗ	Пояснительная записка		
				С1		
				Детали		
Б4		1		⌀8 А III ГОСТ 5781-82*, l=390	14	0,15 кг

Нач.отд.	Савускан		
ГИП	Козлов		
Рук.гр.	Дужак		
Вединж.	Хомутова		
Ст.техн.	Чернышова		
Провер.	Хомутова		

ТП 901-5-41.87-КЖИ-С1

Сетка С1

Стадия	Масса	Масштаб
РП	2,1	

Лист | Листов 1

Киевский Промстройпроект

Формат А4

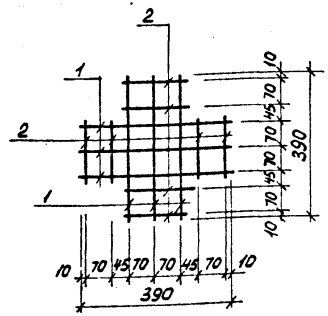

Формат	Зона	Поз.	Обозначение	Наименование	Кол-во	Примечание
				Документация		
А3			ТП 901-5-41.87 - ПЗ	Пояснительная записка		
				С2		
				Детали		
Б4		1		⌀8 А III ГОСТ 5781-82*, l=390	6	0,15 кг
Б4		2		⌀8 А III ГОСТ 5781-82*, l=160	8	0,06 кг

Взам.инв.№ | Подпись и дата | Инв.№ подл.

Нач.отд.	Савускан		
ГИП	Козлов		
Рук.гр.	Дужак		
Вединж.	Хомутова		
Ст.техн.	Чернышова		
Провер.	Хомутова		

ТП 901-5-41.87-КЖИ-С2

Сетка С2

Стадия	Масса	Масштаб
РП	1,4	

Лист | Листов 1

Киевский Промстройпроект

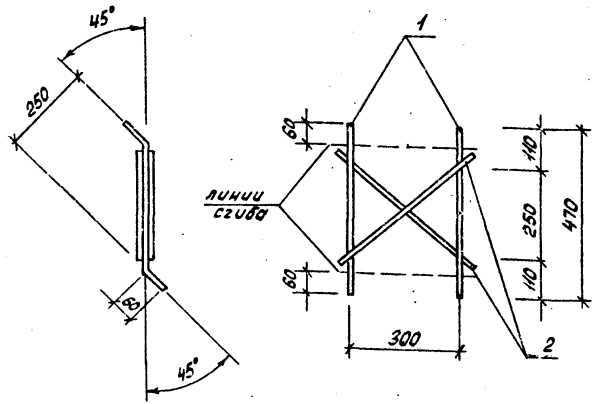

Формат	Зона	Поз.	Обозначение	Наименование	Кол.	Примечание
				Документация		
А3			ТП 901-5-41.87 -ПЗ	Пояснительная записка		
				С3		
				Детали		
БЧ		1		ф10 AIII ГОСТ 5781-82* ℓ=470	2	0,3 кг
БЧ		2		ф10 AIII ГОСТ 5781-82* ℓ=420	2	0,25 кг

			ТП 901-5-41.87 -КЖИ-С3	
Нач.отд.	Бабченко		Сетка С3	Стадия: РП; Масса: 1,1; Масштаб:
ГИП	Козлов			Лист; Листов 1
Рук.гр.	Дужак			Киевский Промстройпроект
Вед.инж.	Хомутова			
Ст.техн.	Богданова			
Провер.	Хомутова			

Формат А4

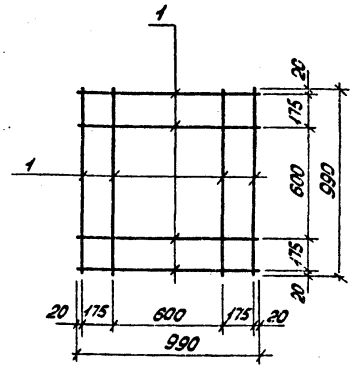

Формат	Зона	Поз.	Обозначение	Наименование	Кол.	Примечание
				Документация		
А3			ТП 901-5-41.87 - ПЗ	Пояснительная записка		
				С4		
				Детали		
БЧ		1		ф10 AIII ГОСТ 5781-82* ℓ=990	8	0,6 кг

Инв.№подл. | Подпись и дата | Взам.инв.№

			ТП 901-5-41.87 -КЖИ-С4	
Нач.отд.	Бабченко		Сетка С4	Стадия: РП; Масса: 4,8; Масштаб:
ГИП	Козлов			Лист; Листов 1
Рук.гр.	Дужак			Киевский Промстройпроект
Вед.инж.	Хомутова			
Ст.техн.	Богданова			
Провер.	Хомутова			

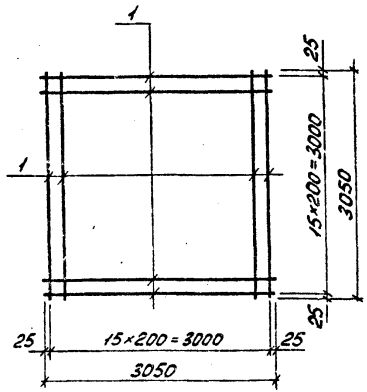

Формат	Зона	Поз.	Обозначение	Наименование	Кол-во	Примечание
				Документация		
А3			ТП 901-5-41.87 -ПЗ	Пояснительная записка		
				С5		
				Детали		
Б4		1		Ø10 А III ГОСТ 5781-82 $\overset{*}{l}$=3050	32	1,9 кг

Нач.отд	Совускан		
ГИП	Козлов		
Рук.гр	Дужак		
Вед.инж	Хомутова		
Ст.техн	Богданова		
Провер	Хомутова		

ТП 901-5-41.87-КЖИ-С5

Сетка С5

Стадия	Масса	Масштаб
РП	60,8	
Лист	Листов 1	

Киевский Промстройпроект

Формат А4

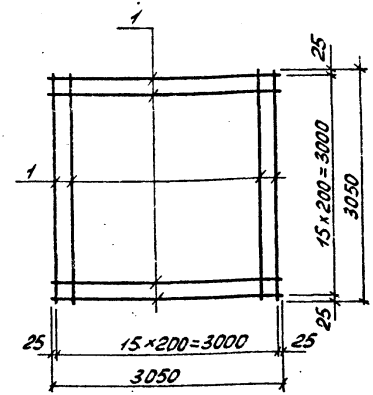

Формат	Зона	Поз.	Обозначение	Наименование	Кол-во	Примечание
				Документация		
А3			ТП 901-5-41.87 -ПЗ	Пояснительная записка		
				С6		
				Детали		
Б4		1		Ø12 А III ГОСТ 5781-82 $\overset{*}{l}$=3050	32	2,7 кг

Нач.отд	Совускан		
ГИП	Козлов		
Рук.гр	Дужак		
Вед.инж	Хомутова		
Ст.техн	Богданова		
Провер	Хомутова		

Взам.инв.№ | Подпись и дата | Инв.№ подл.

ТП 901-5-41.87-КЖИ-С6

Сетка 6

Стадия	Масса	Масштаб
РП	86,4	
Лист	Листов 1	

Киевский Промстройпроект

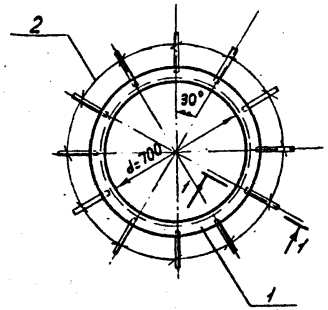

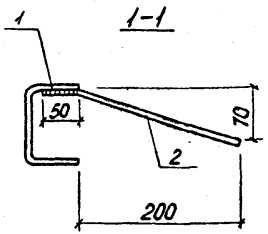

Формат	Зона	Поз.	Обозначение	Наименование	К-во	Примечание
				Документация		
А3			ТП 901-5-41.87-ПЗ	Пояснительная записка		
				МН1		
				Детали		
Б4		1		С 100×80×4 ГОСТ 8278-75* / Вст3кп2-1 ТУ 14-1-3023-80 ℓ=2370	1	18,0 кг
Б4		2		ø8 AIII ГОСТ 5781-82* ℓ=260	12	0,1 кг

Нач.отд	Савуской		ТП 901-5-41.87 -КЖИ-МН1
ГИП	Козлов		Изделие закладное МН1
Рук.гр	Дужак		Стадия: РП; Масса: 19,2; Масштаб:
Ведущ.	Хомутова		Лист; Листов 1
Ст.техн.	Чернышова		Киевский Промстройпроект
Провер.	Хомутова		

Формат А4

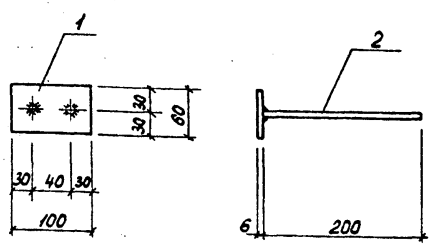

Формат	Зона	Поз.	Обозначение	Наименование	К-во	Примечание
				Документация		
А3			ТП 901-5-41.87-ПЗ	Пояснительная записка		
				МН2		
				Детали		
Б4		1		-6×80 ГОСТ 103-76 / Вст3кп2-1 ТУ 14-1-3023-80 ℓ=100	1	0,3 кг
Б4		2		ø8 AIII ГОСТ 5781-82* ℓ=200	2	0,1 кг

Инв.№подл. | Подпись и дата | Взам.инв.№

Нач.отд	Савуской		ТП 901-5-41.87 -КЖИ-МН2
ГИП	Козлов		Изделие закладное МН2
Рук.гр	Дужак		Стадия: РП; Масса: 0,5; Масштаб:
Ведущ.	Хомутова		Лист; Листов 1
Ст.техн.	Чернышова		Киевский Промстройпроект
Провер.	Хомутова		

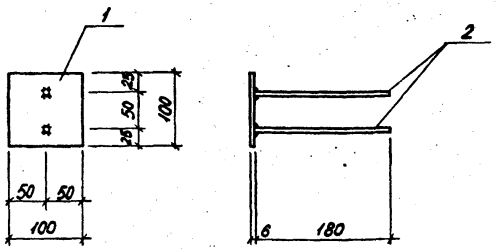

Формат	Зона	Поз.	Обозначение	Наименование	К-во	Примечание
				Документация		
А3			ТП 901-5-41.87-ПЗ	Пояснительная записка		
				МН3		
				Детали		
Б4	1			-8×100 ГОСТ 103-76 / Ст3кп2-1ТУ14-1-3023-80 ℓ=100	1	0,5 кг
Б4	2			⌀8 AIII ГОСТ 5781-82* ℓ=180	2	0,1 кг

Нач.отд	Бабченко	ТП 901-5-41.87 -КЖИ-МН3	
ГИП	Козлов	Изделие закладное МН3	Стадия: РП; Масса: 0,7; Масштаб:
Рук.гр.	Дужак		Лист; Листов 1
Вед.инж	Хомутова		Киевский Промстройпроект
Ст.техн.	Черныщова		
Провер.	Хомутова		

Формат А4

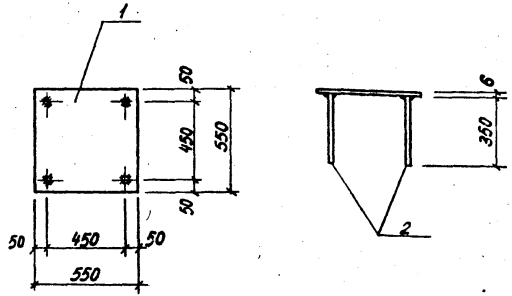

Формат	Зона	Поз.	Обозначение	Наименование	К-во	Примечание
				Документация		
А3			ТП 901-5-41.87-ПЗ	Пояснительная записка		
				МН4		
				Детали		
Б4	1			-6×550 ГОСТ 82-70* / Ст3кп2-1ТУ14-1-3023-80 ℓ=550	1	14,2 кг
Б4	2			⌀10 AIII ГОСТ 5781-82* ℓ=350	4	0,2 кг

Нач.отд	Бабченко	ТП 901-5-41.87 -КЖИ-МН4	
ГИП	Козлов	Изделие закладное МН4	Стадия: РП; Масса: 15,0; Масштаб:
Рук.гр.	Дужак		Лист; Листов
Вед.инж	Хомутова		Киевский Промстройпроект
Ст.техн.	Черныщова		
Провер.	Хомутова		

Инв.№ подл. | Подпись и дата | Взам.инв.№

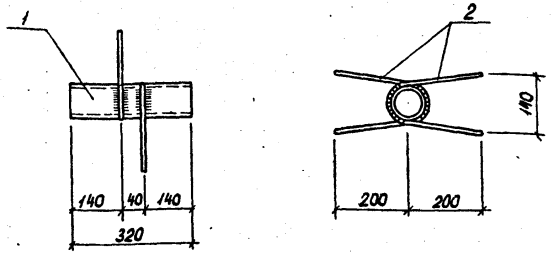

Формат	Зона	Поз.	Обозначение	Наименование	К-во	Примечание
				Документация		
А3			ТП 901-5-41.87-ПЗ	Пояснительная записка		
				МН5		
				Детали		
Б4		1		Труба 50×3,5 ГОСТ 3262-75* ℓ=320	1	1,6 кг
Б4		2		⌀8 AIII ГОСТ 5781-82* ℓ=520	2	0,2 кг

ТП 901-41.87-КЖИ-МН5			
Изделие закладное МН5	Стадия	Масса	Масштаб
	РП	20	
	Лист	Листов 1	
	Киевский Промстройпроект		

Начотд.	Савуская	
ГИП	Козлов	
Рук. гр.	Дужок	
Вед. инж.	Хомутова	
Ст. техн.	Чернышова	
Провер.	Хомутова	

Формат А4

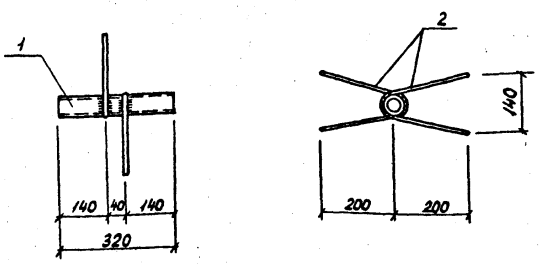

Формат	Зона	Поз.	Обозначение	Наименование	К-во	Примечание
				Документация		
А3			ТП 901-5-41.87-ПЗ	Пояснительная записка		
				МН6		
				Детали		
Б4		1		Труба 25×3,2 ГОСТ 3262-75* ℓ=320	1	0,8 кг
Б4		2		⌀8 AIII ГОСТ 5781-82* ℓ=480	2	0,2 кг

Инв. № подл. | Подпись и дата | Взам. инв. №

ТП 901-5-41.87-КЖИ-МН6			
Изделие закладное МН6	Стадия	Масса	Масштаб
	РП	1,2	
	Лист	Листов 1	
	Киевский Промстройпроект		

Начотд.	Савуская	
ГИП	Козлов	
Рук. гр.	Дужок	
Вед. инж.	Хомутова	
Ст. техн.	Чернышова	
Провер.	Хомутова	

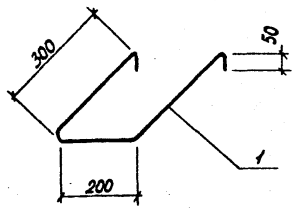

Формат	Зона	Поз.	Обозначение	Наименование	К-во	Примечание
				Документация		
А3			ТП 901-5-41.87-ПЗ	Пояснительная записка		
				МН7		
				Детали		
Б4		1		⌀16 AI ГОСТ 5781-82* ℓ=900	1	1,4 кг

Нач. отд	Савускан	ТП 901-5-41.87-КЖИ-МН7	
ГИП	Козлов	Изделие закладное МН7	Стадия: РП; Масса: 1,4; Масштаб:
Рук. гр	Дужак		Лист; Листов 1
Вед. инж	Хомутова		Киевский Промстройпроект
Ст. техн	Чернышова		
Провер	Хомутова		

Формат А4

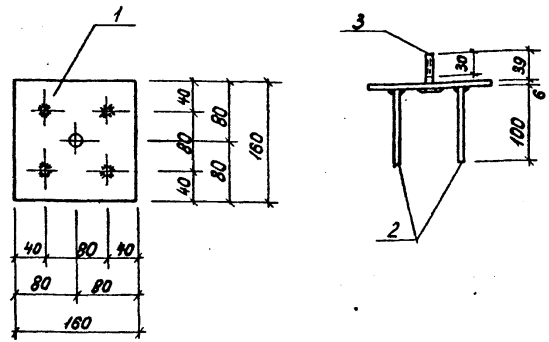

Формат	Зона	Поз.	Обозначение	Наименование	К-во	Примечание
				Документация		
А3			ТП 901-5-41.87-ПЗ	Пояснительная записка		
				МН8		
				Детали		
Б4		1		-8×160 ГОСТ 103-78 / ВСт3КП2-1 ТУ 14-1-3023-80 ℓ=160	1	1,2 кг
Б4		2		⌀8 AIII ГОСТ 5781-82* ℓ=100	4	0,04 кг
Б4		3		Болт М12×45 ГОСТ 7798-70*	1	0,06 кг
Б4		4		Гайка М12 ГОСТ 5915-70*	2	0,02 кг
Б4		5		Шайба М12 ГОСТ 11371-78	1	0,01 кг

Инв. № подл. | Подпись и дата | Взам. инв. №

Нач. отд	Савускан	ТП 901-5-41.87-КЖИ-МН8	
ГИП	Козлов	Изделие закладное МН8	Стадия: РП; Масса: 1,5; Масштаб:
Рук. гр	Дужак		Лист; Листов 1
Вед. инж	Хомутова		Киевский Промстройпроект
Ст. техн	Чернышова		
Провер	Хомутова		

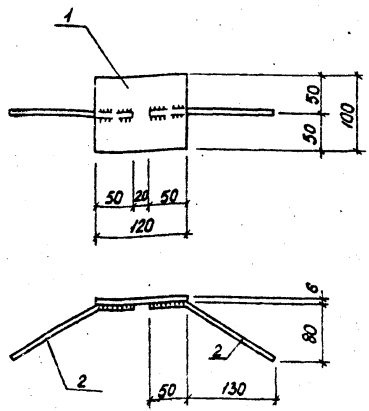

Формат	Зона	Поз.	Обозначение	Наименование	К-во	Примечание
				Документация		
А3			ТП 901-5-41.87 – ПЗ	Пояснительная записка		
				МН 9		
				Детали		
БЧ		1		-6 ч 100 ГОСТ 103-76 / ВСт3кп2-1 ТУ 14-1-3023-80 ℓ=120	1	0,6 кг
БЧ		2		⌀10 AIII ГОСТ 5781-82* ℓ=200	2	0,1 кг

Нач.отд	Савускан		
ГИП	Козлов		
Рук.гр	Дужак		
Вед.инж	Хомутова		
Ст.техн	Чернышова		
Провер	Хомутова		

ТП 901-5-41.87 -КЖИ-МН9

Изделие закладное МН9

Стадия	Масса	Масштаб
РП	0,8	
Лист	Листов 1	

Киевский Промстройпроект

Формат А4

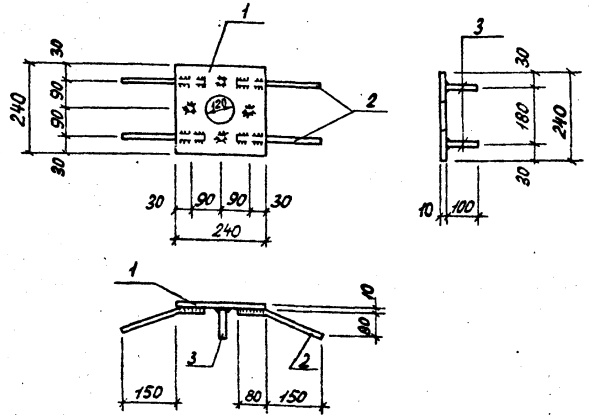

Формат	Зона	Поз.	Обозначение	Наименование	К-во	Примечание
				Документация		
А3			ТП 901-5-41.87 - ПЗ	Пояснительная записка		
				МН 10		
				Детали		
БЧ		1		-10×240 ГОСТ 82-70* / ВСт3кп2-1 ТУ 14-1-3023-80 ℓ=240	1	4,5 кг
БЧ		2		⌀10 AIII ГОСТ 5781-82* ℓ=250	4	0,15 кг
БЧ		3		⌀10 AIII ГОСТ 5781-82* ℓ=100	4	0,06 кг

Инв.№ подл. | Подпись и дата | Взам.инв.№

Нач.отд	Савускан		
ГИП	Козлов		
Рук.гр	Дужак		
Вед.инж	Хомутова		
Ст.техн	Чернышова		
Провер	Хомутова		

ТП 901-5-41.87 -КЖИ-МН10

Изделие закладное МН10

Стадия	Масса	Масштаб
РП	5,3	
Лист	Листов 1	

Киевский Промстройпроект

Формат А4

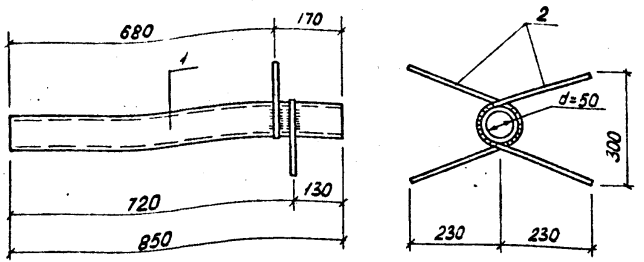

Формат	Зона	Поз.	Обозначение	Наименование	К-во	Примечание
				Документация		
А3			ТП 901-5-41.87-ПЗ	Пояснительная записка		
				МН 11		
				Детали		
Б4		1		Труба 50×3,5 ГОСТ 3262-75* ℓ=850	1	4,2 кг
Б4		2		⌀8 А-III ГОСТ 5781-82* ℓ=630	2	0,25 кг

Нач. отд.	Савуская		ТП 901-5-41.87-КЖИ-МН11	
ГИП	Козлов		Изделие закладное МН11	Стадия: РП; Масса: 4,7; Масштаб:
Рук. гр.	Дужак			Лист; Листов 1
Вед. инж.	Хомутова			Киевский Промстройпроект
Ст. техн.	Чернышова			
Пробер	Хомутова			

Формат А4

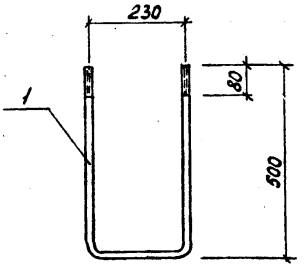

Формат	Зона	Поз.	Обозначение	Наименование	К-во	Примечание
				Документация		
А3			ТП 901-5-41.87-ПЗ	Пояснительная записка		
				МН 12		
				Детали		
Б4		1		⌀18 А-I ГОСТ 5781-82* ℓ=1230	1	2,5 кг

Инв. № подл. | Подпись и дата | Взам. инв. №

Нач. отд.	Савуская		ТП 901-5-41.87-КЖИ-МН12	
ГИП	Козлов		Изделие закладное МН12	Стадия: РП; Масса: 2,5; Масштаб:
Рук. гр.	Дужак			Лист; Листов 1
Вед. инж.	Хомутова			Киевский Промстройпроект
Ст. техн.	Чернышова			
Пробер	Хомутова			

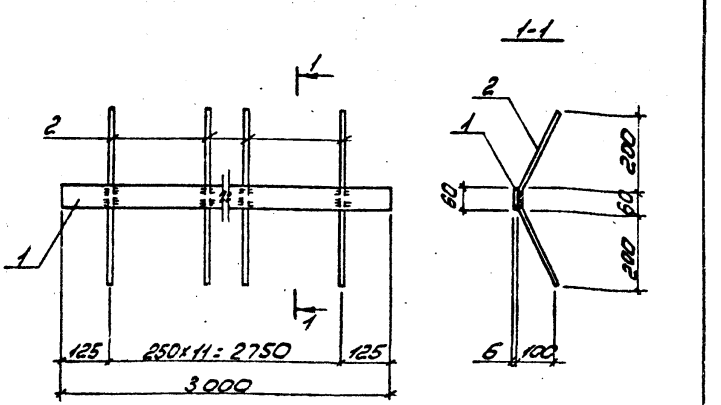

Формат	Зона	Поз.	Обозначение	Наименование	Кол-во	Примечание
				Документация		
А3			ТП 901-5-41.87 – ПЗ	Пояснительная записка		
				МН 13		
				Детали		
Б4	1			-6×60 ГОСТ 103-76 / Вст3кп2-1 ТУ 14-1-3023-80 ℓ=3000	1	8,5 кг
Б4	2			⌀10 А III ГОСТ 5781-82 ℓ=510	12	0,3 кг

Нач.отд.	Савуская		ТП 901-5-41.87 -КЖИ-МН 13
ГИП	Козлов		Изделие закладное МН 13
Рук.гр.	Дужак		Стадия: РП; Масса: 12,1; Масштаб:
Вед.инж.	Хомутова		Лист; Листов 1
Ст.техн.	Богданова		Киевский Промстройпроект
Провер.	Хомутова		

Копировал А4

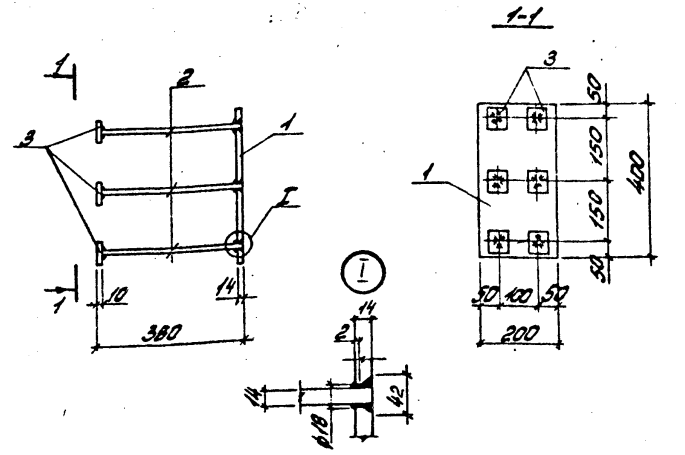

Формат	Зона	Поз.	Обозначение	Наименование	Кол-во	Примечание
				Документация		
А3			ТП 901-5-41.87 – ПЗ	Пояснительная записка		
				МН 14		
				Детали		
Б4	1			-16×200 ГОСТ 82-70* / ВСт3сп5-1 ТУ 14-1-3023-80 ℓ=400	1	8,8 кг
Б4	2			⌀14 А III ГОСТ 5781-82 ℓ=370	6	0,45 кг
Б4	3			-10×60 ГОСТ 103-76 / ВСт3кп2-1 ТУ 14-1-3023-80 ℓ=60	6	0,3 кг

Нач.отд.	Савуская		ТП 901-5-41.87 -КЖИ-МН 14
ГИП	Козлов		Изделие закладное МН 14
Рук.гр.	Дужак		Стадия: РП; Масса: 13,3; Масштаб:
Вед.инж.	Хомутова		Лист; Листов 1
Ст.техн.	Богданова		Киевский Промстройпроект
Провер.	Хомутова		

Инв.№подл. | Подпись и дата | Взам.инв.№

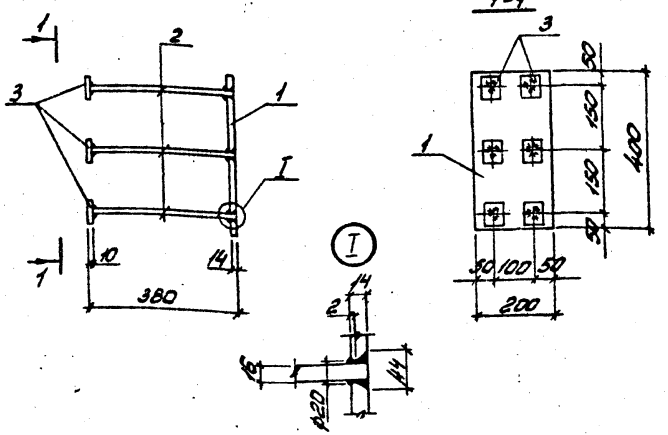

Формат	Зона	Поз.	Обозначение	Наименование	Кол-во	Примечание
				Документация		
А3			ТП 901-5-41.87 - ПЗ	Пояснительная записка		
				МН 15		
				Детали		
БЧ		1		-14×200 ГОСТ 82-70* Вст3сп5-1 ГУ 14-1-3023-80 ℓ=400	1	8,8 кг
БЧ		2		⌀16 AIII ГОСТ 5781-82* ℓ=370	6	0,6 кг
БЧ		3		-10×60 ГОСТ 103-76 Вст3кп2-1 ГУ 14-1-3023-80 ℓ=60	6	0,3 кг

Нач.отд	Савускан	ТП 901-5-41.87 - КЖИ - МН 15	
ГИП	Козлов	Изделие закладное МН 15	Стадия: РП; Масса: 14,2; Масштаб:
Рук.гр	Дужак		Лист; Листов 1
Вед.инж	Комутова		Киевский Промстройпроект
Ст.техн	Богданова		
Провер	Хомутова		

Формат А4

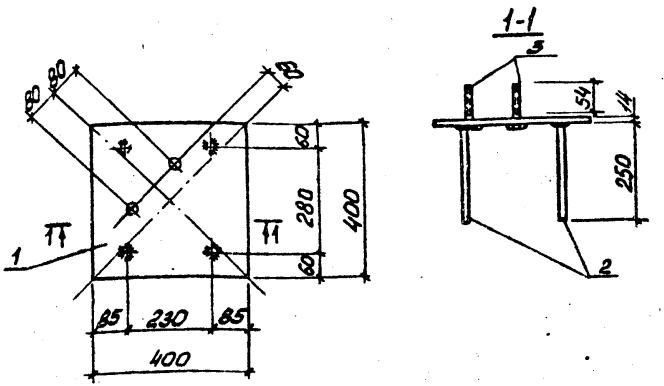

Формат	Зона	Поз.	Обозначение	Наименование	Кол-во	Примечание
				Документация		
А3			ТП 901-5-41.87 - ПЗ	Пояснительная записка		
				МН 16		
				Детали		
БЧ		1		-14×400 ГОСТ 82-70* Вст3сп5-1 ГУ 14-1-3023-80 ℓ=400	1	17,6 кг
БЧ		2		⌀20 AIII ГОСТ 5781-82* ℓ=250	4	0,6 кг
БЧ		3		Болт М24×90 ГОСТ 7798-70*	2	0,4 кг
БЧ		4		Шайба М24 ГОСТ 11371-78	2	0,03 кг
БЧ		5		Гайка М24 ГОСТ 5915-70*	4	0,1 кг

Взам.инв.№ | Подпись и дата | Инв.№подл.

Нач.отд	Савускан	ТП 901-5-41.87 - КЖИ - МН 16	
ГИП	Козлов	Изделие закладное МН 16	Стадия: РП; Масса: 21,3; Масштаб:
Рук.гр	Дужак		Лист; Листов 1
Вед.инж	Хомутова		Киевский Промстройпроект
Ст.техн	Богданова		
Провер	Хомутова		

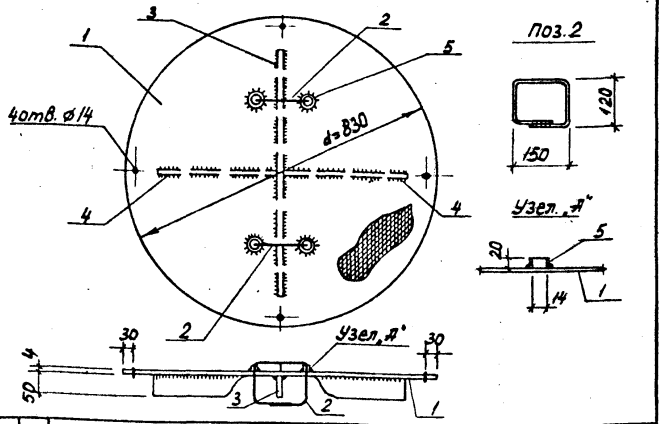

Формат	Зона	Поз.	Обозначение	Наименование	К-во	Примечание
				Документация		
А3			ТП 901-5-41.87-ПЗ	Пояснительная записка		
				МС1		
				Детали		
Б4		1		Сталь рифл. δ=4 ГОСТ 8568-77* Вст3кп2-1 ТУ 14-1-3023-80	1	18,4 кг
Б4		2		⌀10 А I ГОСТ 5781-82* ℓ=650	2	0,4 кг
Б4		3		-6×50 ГОСТ 103-76 Вст3кп2-1 ТУ 14-1-3023-80 ℓ=650	1	1,5 кг
Б4		4		-6×50 ГОСТ 103-76 Вст3кп2-1 ТУ 14-1-3023-80 ℓ=320	2	0,75 кг
Б4		5		Труба 20×2,8 ГОСТ 3262-75* ℓ=20	4	0,03 кг

ТП 901-5-41.87-КЖИ-МС1

Начал.	Савускан		
ГИП	Козлов		
Рук. гр.	Цужак		
Вед. инж.	Хомутова		
Ст. техн.	Чернышова		
Провер.	Хомутова		

Изделие соединительное МС1

Стадия	Масса	Масштаб
РП	22,3	
Лист	Листов 1	

Киевский Промстройпроект

Формат А4

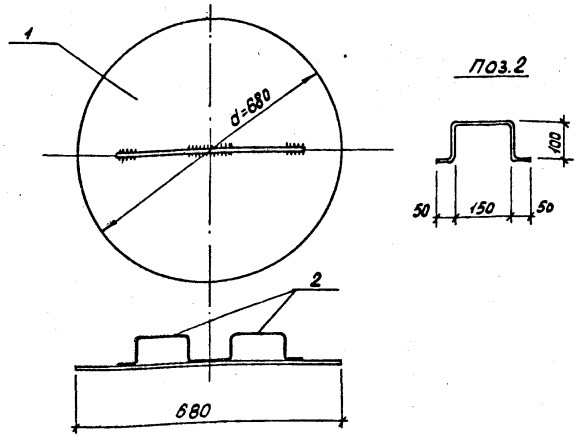

Формат	Зона	Поз.	Обозначение	Наименование	К-во	Примечание
				Документация		
А3			ТП 901-5-41.87-ПЗ	Пояснительная записка		
				МС2		
				Детали		
Б4		1		Сталь лист. δ=4 ГОСТ 19903-74 Вст3кп2-1 ТУ 14-1-3023-80	1	11,4 кг
Б4		2		⌀10 А I ГОСТ 5781-82* ℓ=450	2	0,3 кг

Инв. № подл. | Подпись и дата | Взам. инв. №

ТП 901-5-41.87-КЖИ-МС2

Начал.	Савускан		
ГИП	Козлов		
Рук. гр	Цужак		
Вед. инж.	Хомутова		
Ст. техн.	Чернышова		
Провер.	Хомутова		

Изделие соединительное МС2

Стадия	Масса	Масштаб
РП	12,0	
Лист	Листов 1	

Киевский Промстройпроект

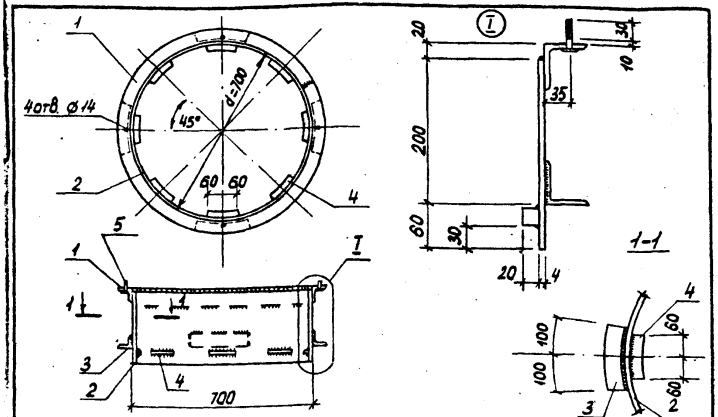

Формат	Зона	Поз.	Обозначение	Наименование	К-во	Примечание
				Документация		
А3			ТП 901-5-41.87 -ПЗ	Пояснительная записка		
				МС3		
				Детали		
Б4		1		L63×5 ГОСТ 8509-72* / ВСт3КП2-1 ТУ14-1-3023-80 ℓ=2307	1	11,1 кг
Б4		2		-4×260 ГОСТ 19903-74 / ВСт3КП2-1 ТУ14-1-3023-80 ℓ=2190	1	17,9 кг
Б4		3		L50×5 ГОСТ 8509-72* / ВСт3КП2-1 ТУ14-1-3023-80 ℓ=200	4	0,75 кг
Б4		4		Сталь квадрат 20 ГОСТ 2591-71* / ВСт3КП2-1 ТУ14-1-3023-80 ℓ=120	8	0,4 кг
Б4		5		Болт М12×45 ГОСТ 7798-70*	4	0,06 кг
Б4		6		Шайба М12 ГОСТ 11371-78	4	0,01 кг
Б4		7		Гайка М12 ГОСТ 5915-70*	4	0,01 кг

Нач.отд.	Савускан		
ГИП	Козлов		
Рук.гр.	Дужак		
Вед.инж.	Хомутова		
Ст.техн.	Чернышова		
Провер.	Хомутова		

ТП 901-5-41.87 - КЖИ-МС3

Изделие соединительное МС 3

Стадия	Масса	Масштаб
РП	35,5	
Лист	Листов 1	

Киевский Промстройпроект

Формат А4

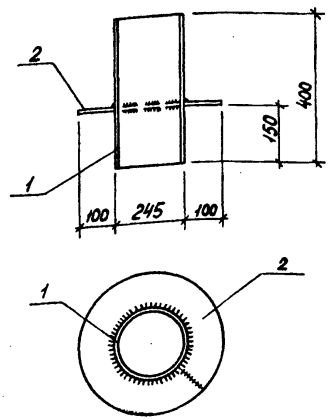

Формат	Зона	Поз.	Обозначение	Наименование	К-во	Примечание
				Документация		
А3			ТП 901-5-41.87 -ПЗ	Пояснительная записка		
				МС4		
				Детали		
Б4		1		Труба 245×3,5 ГОСТ 10704-76* ℓ=400	1	6,3 кг
Б4		2		-8×100 ГОСТ 10376 / ВСт3КП2-1 ТУ14-1-3023-80 ℓ=1000	1	4,7 кг

Нач.отд.	Савускан		
ГИП	Козлов		
Рук.гр.	Дужак		
Вед.инж.	Хомутова		
Ст.техн.	Чернышова		
Провер.	Хомутова		

Инв. № подл. | Подпись и дата | Взам. инв. №

ТП 901-5-41.87 -КЖИ-МС4

Изделие соединительное МС 4

Стадия	Масса	Масштаб
РП	13,0	
Лист	Листов 1	

Киевский Промстройпроект

Формат	Зона	Поз.	Обозначение	Наименование	Кол. во	Примечание
				Документация		
А3			ТП 901-5-41.87-ПЗ	Пояснительная записка		
				МС5		
				Детали		
БЧ				Г10 ГОСТ 8240-72 / ВСт3кп2-1 ТУ14-1-3023-80 ℓ=800	1	6,9 кг
				МС6		
				Детали		
БЧ				L50×5 ГОСТ 8509-72* / ВСт3кп2-1 ТУ14-1-3023-80 ℓ=200	1	0,75 кг

ГИП	Козлов		
Рук. гр.	Дужак		
Вед. инж.	Хомутова		
Ст. техн.	Чернышова		
Провер.	Хомутова		

ТП 901-5-41.87-КЖИ-МС5; МС6

Изделия соединительные МС5; МС6

Стадия	Масса	Масштаб
РП	см. табл.	
Лист	Листов 1	

Киевский Промстройпроект

Формат А4

gost.e-ecolog.ru

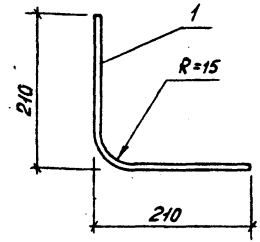

Формат	Зона	Поз.	Обозначение	Наименование	Кол. во	Примечание
				Документация		
А3			ТП 901-5-41.87-ПЗ	Пояснительная записка		
				МС7		
				Детали		
БЧ		1		Ø10 AI ГОСТ 5781-82* Г=420	1	0,3 кг

Инв. № подл. | Подпись и дата | Взам. инв. №

Нач. отд.	Савуская		
ГИП	Козлов		
Рук. гр.	Дужак		
Вед. инж.	Хомутова		
Ст. техн.	Чернышова		
Провер.	Хомутова		

ТП 901-5-41.87-КЖИ-МС7

Изделие соединительное МС7

Стадия	Масса	Масштаб
РП	0,3	
Лист	Листов 1	

Киевский Промстройпроект

КФ 9556-03