ТИПОВОЙ ПРОЕКТ
903-2-19.83

УСТАНОВКА МАЗУТОСНАБЖЕНИЯ Q=13 И 3,25/13 м³/ч С РЕЗЕРВУАРАМИ 2×1000 м³

АЛЬБОМ 7.4

СОЧЛЕНЕНИЯ ИСПОЛНИТЕЛЬНЫХ МЕХАНИЗМОВ С РЕГУЛИРУЮЩИМИ ОРГАНАМИ

				Привязан	
Инв.№					

gost.e-ecolog.ru

ТИПОВОЙ ПРОЕКТ
903-2-19.83
УСТАНОВКА МАЗУТОСНАБЖЕНИЯ Q=13 И 3,25/13 м³/ч
С РЕЗЕРВУАРАМИ 2×1000 м³

АЛЬБОМ 7.4

СОСТАВ ПРОЕКТА

АЛЬБОМ	1.1		Мазутонасосная. Части: тепломеханическая, автоматизация, электротехническая.
АЛЬБОМ	1.3		Мазутонасосная. Санитарно-техническая часть.
АЛЬБОМ	1.5		Блоки тепломеханического оборудования.
АЛЬБОМ	2.1		Сооружения слива мазута. Слив и хранение жидких присадок. Части: тепломеханическая, архитектурно-строительная, автоматизация, электротехническая.
АЛЬБОМ	4.1	ЧАСТЬ 1	Резервуарный парк с железобетонными резервуарами. Части: тепломеханическая, архитектурно-строительная, автоматизация, электротехническая, отопление и вентиляция.
АЛЬБОМ	4.1	ЧАСТЬ 2	Резервуар мазута железобетонный V= 1000 м³. Нетиповые изделия архитектурно-строительной части.
АЛЬБОМ	4.2		Резервуарный парк с металлическими резервуарами. Части: тепломеханическая, архитектурно-строительная, автоматизация, электротехническая, отопление и вентиляция.
АЛЬБОМ	5.1		Генеральный план. Инженерные сети (вариант с железобетонными резервуарами). Части: тепломеханическая, архитектурно-строительная, автоматизация, электротехническая, водопровод и канализация, тепловые сети.
АЛЬБОМ	5.2		Генеральный план. Инженерные сети (вариант с металлическими резервуарами). Части: тепломеханическая, архитектурно-строительная, автоматизация, электротехническая, водопровод и канализация, тепловые сети.
АЛЬБОМ	6.1		Задание заводу-изготовителю на щиты автоматики и КИП
АЛЬБОМ	6.2		Задание заводу-изготовителю на щиты управления крупноблочные.
АЛЬБОМ	7.4		Сочленения исполнительных механизмов с регулирующими органами.
АЛЬБОМ	8.1		Сметы. Общая часть.
АЛЬБОМ	8.2	КНИГИ 1,2	Сметы. Мазутонасосная.
АЛЬБОМ	8.3		Сметы. Сооружения слива мазута, слив и хранение жидких присадок.
АЛЬБОМ	8.5		Сметы. Резервуарный парк с железобетонными резервуарами.
АЛЬБОМ	8.6		Сметы. Резервуарный парк с металлическими резервуарами.
АЛЬБОМ	8.7	КНИГА 1	Сметы. Генеральный план. Инженерные сети (вариант с железобетонными резервуарами).
АЛЬБОМ	8.7	КНИГА 2	Сметы. Генеральный план. Инженерные сети (вариант с металлическими резервуарами).
АЛЬБОМ	9.1		Сборник спецификаций оборудования. Мазутонасосная.
АЛЬБОМ	9.2		Сборник спецификаций оборудования. Сооружения слива мазута, слив и хранение жидких присадок.

Привязан

Инв. №

АЛЬБОМ	9.3	Сборник спецификаций оборудования. Приемная емкость. Резервуарный парк.
АЛЬБОМ	9.4	Сборник спецификаций оборудования. Инженерные сети.
АЛЬБОМ	10.1	Ведомости потребности в материалах. Мазутонасосная (каркасный вариант).
АЛЬБОМ	10.2	Ведомости потребности в материалах. Мазутонасосная (вариант с кирпичными стенами).
АЛЬБОМ	10.3	Ведомости потребности в материалах. Сооружения слива мазута, слив и хранение жидких присадок. Приемная емкость.
АЛЬБОМ	10.4	Ведомости потребности в материалах. Резервуарный парк с железобетонными резервуарами. Генеральный план. Инженерные сети.
АЛЬБОМ	10.5	Ведомости потребности в материалах. Резервуарный парк с металлическими резервуарами. Генеральный план. Инженерные сети.
АЛЬБОМ	11	Прилагаемые материалы. Электротехническая часть. Связь и сигнализация.
Типовой проект 903-2-18	Альбом 1.2	Мазутонасосная. Архитектурно-строительная часть.
Типовой проект 903-2-18	Альбом 1.4	Мазутонасосная. Нетиповые изделия архитектурно-строительной части.
Типовой проект 903-2-18	Альбом 3.1	Приемная емкость. Части: тепломеханическая, архитектурно-строительная, автоматизация.
Типовой проект 903-2-18	Альбом 3.2	Приемная емкость. Нетиповые изделия архитектурно-строительной части.
Типовой проект 903-2-18	Альбом 7.1	Металлоконструкции вспомогательного оборудования и устройств мазутонасосной.
Типовой проект 903-2-18	Альбом 7.2	Металлоконструкции оборудования и устройств слива мазута, слива и хранения жидких присадок.
Типовой проект 903-2-18	Альбом 7.3	Металлоконструкции оборудования и устройств приема и хранения мазута.
Типовой проект 903-2-18	Альбом 8.4	Сметы. Приемная емкость.

ПРИМЕНЕННЫЕ ТИПОВЫЕ ПРОЕКТЫ

Типовой проект 704-1-66	Альбомы I, II, VIII Стальной вертикальный цилиндрический резервуар для нефти и нефтепродуктов емкостью 1000 м³. (Распространяет Казахский филиал ЦИТП г. Алма-Ата).
Типовой проект 704-1-109	Альбомы I, III, VIII Резервуар стальной горизонтальный для нефтепродуктов емкостью 25 м³. (Распространяет Киевский филиал ЦИТП г. Киев).
Типовой проект 4-18-841	Резервуар для воды емкостью 250 м³ железобетонный прямоугольный заглубленный из сборных унифицированных конструкций заводского изготовления. (Распространяет Тбилисский филиал ЦИТП г. Тбилиси).
Типовой проект 4-18-840	Резервуар для воды емкостью 100 м³ железобетонный прямоугольный заглубленный из сборных унифицированных конструкций заводского изготовления. (Распространяет Тбилисский филиал ЦИТП г. Тбилиси).
Типовой проект 902-2-339	Очистные сооружения замазученных дождевых сточных вод производительностью 10 л/сек для установок мазутоснабжения котельных. (Распространяет ЦИТП г. Москва).

Разработан
проектным институтом
„ЛАТГИПРОПРОМ"

Главный инженер института /В. Овчаров/
Главный инженер проекта /А. Думан/

Утвержден и введен в действие
институтом Латгипропром
с 1 апреля 1983 г.
Приказ № 249 от 7 декабря 1982 г.

Привязан

Инв. №

Содержание альбома

№ чертежа	Наименование	№ страницы
	Содержание альбома	3
05.01.00.000	Сочленение механизма М30-100/25-0,25 с клапаном регулирующим Т-33б.	4
05.01.00.000К2	Сочленение механизма М30-100/25-0,25 с клапаном регулирующим Т-33б. Схема кинематическая.	4
05.01.00.000СБ	Сочленение механизма М30-100/25-0,25 с клапаном регулирующим Т-33б. Сборочный чертеж.	5
05.01.01.000	Опора	6
05.01.01.000СБ	Опора. Сборочный чертеж.	7
05.01.02.000	Штанга.	8
05.02.00.001	Ось.	8
05.01.00.000СБ	Штанга. Сборочный чертеж.	9
05.02.00.000	Сочленение механизма М30-100/25-0,25 с клапаном регулирующим 9с-3-3-1	10
05.02.00.000К2	Сочленение механизма М30-100/25-0,25 с клапаном регулирующим 9с-3-3-1. Схема кинематическая.	10
05.02.00.000СБ	Сочленение механизма М30-100/25-0,25 с клапаном регулирующим 9с-3-3-1. Сборочный чертеж.	11
05.03.00.000	Сочленение механизма М30-100/25-0,25 с клапаном регулирующим 9с-3-3-2	12
05.03.00.000К2	Сочленение механизма М30-100/25-0,25 с клапаном регулирующим 9с-3-3-2. Схема кинематическая.	12
05.03.00.000СБ	Сочленение механизма М30-100/25-0,25 с клапаном регулирующим 9с-3-3-2. Сборочный чертеж.	13
05.04.00.000	Сочленение механизма М30-100/25-0,25 с клапаном регулирующим 9с-3-3-3	14
05.04.00.000К2	Сочленение механизма М30-100/25-0,25 с клапаном регулирующим 9с-3-3-3. Схема кинематическая.	14
05.04.00.000СБ	Сочленение механизма М30-100/25-0,25 с клапаном регулирующим 9с-3-3-3. Сборочный чертеж.	15

Альбом 7.4

Типовой проект 903-2-19.83

05.01.00.000 К2

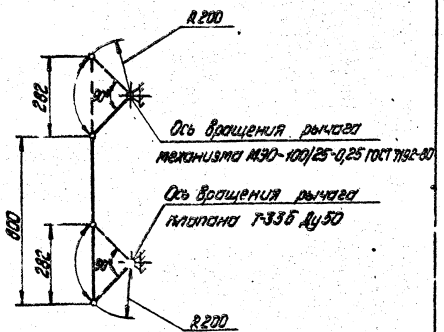

Размеры для справок

Изм.	Лист	№ докум.	Подпись	Дата
Разраб.		Лащенкова		
Пров.		Улмане		
Н.контр.		Улмане		
Утв.		Шнайдер		

05.01.00.000 К2

Сочленение механизма М30-100/25-0,25 с клапаном регулирующим Т-33Б.
Схема кинематическая.

Лит.	Масса	Масштаб
	—	—

Лист | Листов 1

ЛАТГИПРОПРОМ

Формат А4

Альбом 7.4

Типовой проект 903-2-19.83

Формат	Зона	Поз.	Обозначение	Наименование	Кол.	Примечание
				Документация		
А3			05.01.00.000 СБ	Сборочный чертеж		
А4			05.01.00.000 К2	Схема кинематическая		
				Сборочные единицы		
А4		1	05.01.01.000	Опора	1	
А4		2	05.01.02.000	Штанга	1	
				Стандартные изделия		
		3		Болт М12-6g х 50.58.016		
				ГОСТ 7798-70	4	
		4		Болт 1.1.М12х300БСт3пс2		
				ГОСТ 24379.1-80	4	
		5		Гайка М12-7Н.5.016		
				ГОСТ 5915-70	4	
		6		Шайба 12.02.016		
				ГОСТ 11371-78	6	
		7		Шайба 12.65Г.016		
				ГОСТ 6402-70	4	

Изм.	Лист	№ докум.	Подпись	Дата
Разраб.		Лащенкова		
Пров.		Улмане		
Н.контр.		Улмане		
Утв.		Шнайдер		

05.01.00.000

Сочленение механизма М30-100/25-0,25 с клапаном регулирующим Т-33Б

Лит.	Лист	Листов
		1

ЛАТГИПРОПРОМ

Формат А4

05.01.00.000 СБ

Альбом ТМ

Типовой проект 903-2-1985

Исполнительный механизм
МЭО-100/25-0,25 ГОСТ 7192-80
Поз. 18Б черт. АТМ1-2
альбом 1.1

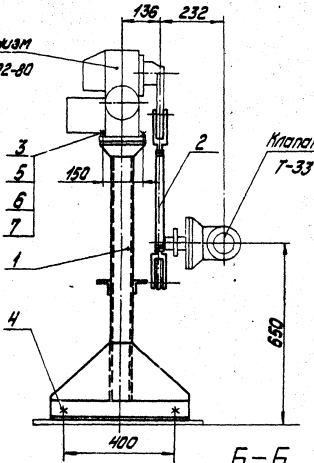

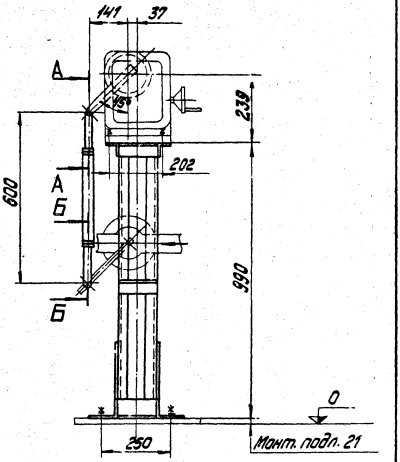

А–А
М1:2

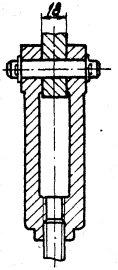

Б–Б
М1:2

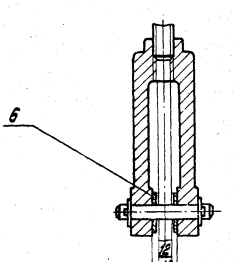

Размеры для справок

					05.01.00.000 СБ		
Изм.	Лист	№ докум.	Подпись	Дата	Сочленение механизма МЭО-100/25-0,25 с клапаном регулирующим Т-33Б	Лит.	Масса	Масштаб
Разраб.		Пащенко					37,0	1:10
Пров.		Ултанг				Лист	Листов 1	
Н. контр.		Ултанг			Сборочный чертеж			
Утв.		Шнайдер				ЛАТГИПРОПРОМ		

Формат А3

Инв. № подл. | Подпись и дата | Взам. инв. №

Альбом 7.4

Типовой проект 903-2-1983

Формат	Зона	Поз.	Обозначение	Наименование	Кол.	Примечание
			05.01.01.000-01			
				Детали		
Б4	Б		05.01.01.006-01	Стойка		
				Швеллер 8П ГОСТ 8240-72 Вст3Сп ГОСТ 535-79	2	8,32 кг

Инв. № подл. | Подпись и дата | Взам. инв. № | Инв. № дубл. | Подпись и дата

Изм.	Лист	№ докум.	Подпись	Дата

05.01.01.000

Лист 2

Формат А4

Альбом 7.4

Типовой проект 903-2-1983

Формат	Зона	Поз.	Обозначение	Наименование	Кол.	Примечание
				Документация		
А3			05.01.01.000СБ	Сборочный чертеж		
				Детали		
Б		1	05.01.01.001	Косынка		
				Лист Б-ПК-4 ГОСТ 19903-74 Вст3Сп ГОСТ 14637-69	2	2,15 кг
Б4		2	05.01.01.002	Полка		
				Уголок Б-50х50х5 ГОСТ 8509-72 Вст3Сп ГОСТ 535-79	2	0,53 кг
Б4		3	05.01.01.003	Полка		
				Уголок Б-50х50х5 ГОСТ 8509-72 Вст3Сп ГОСТ 535-79	2	0,67 кг
Б4		4	05.01.01.004	Полка		
				Уголок Б-100х63х7 ГОСТ 8510-72 Вст3Сп ГОСТ 535-79	2	1,22 кг
Б4		5	05.01.01.005	Полка		
				Уголок Б-100х63х7 ГОСТ 8510-72 Вст3Сп ГОСТ 535-79	2	4,35 кг
				Переменные данные для исполнений		
				05.01.01.000		
				Детали		
Б4		6	05.01.01.006	Стойка		
				Швеллер 8П ГОСТ 8240-72 Вст3Сп ГОСТ 535-79	2	7,24 кг

Инв. № подл. | Подпись и дата | Взам. инв. № | Инв. № дубл. | Подпись и дата

Изм.	Лист	№ докум.	Подпись	Дата
Разраб.		Ващенкова		
Пров.		Ульмане		
Н. контр.		Ульмане		
Утв.		Шнайбер		

05.01.01.000

Опора

Лит.	Лист	Листов
	1	2

ЛАТГИПРОПРОМ

Формат А4

05.01.01.000СБ

Альбом 7.4

Типовой проект 903-2-19.83

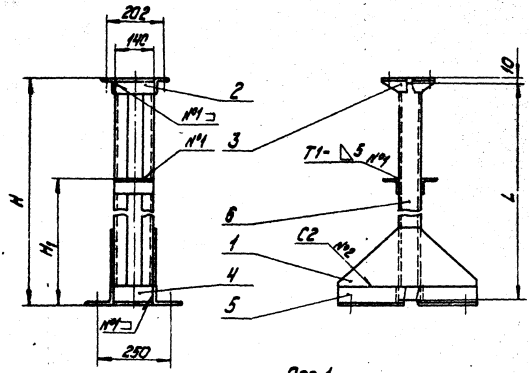

Обозначение	Размеры в мм			Масса, кг
	H	H_1	L	
05.01.00.000	990	500	970	32,3
-01	1200	600	1180	34,5

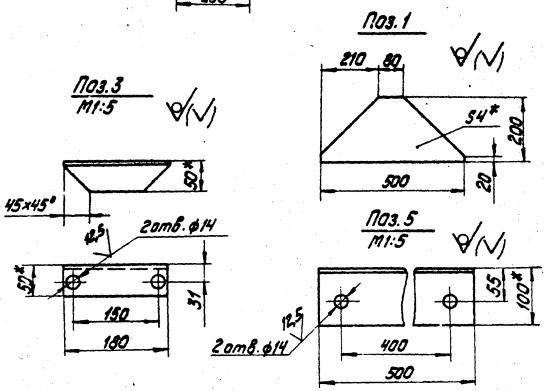

1.* Размеры для справок.

2. Неуказанные предельные отклонения размеров отверстий H14, валов h14, остальных $\pm \frac{IT14}{2}$.

3. Сварные швы по ГОСТ 5264-80. Сварку производить швом H1, катет шва 5мм, кроме мест, указанных на чертеже.

4. Шероховатость поверхностей кромок реза - 50.

Изм.	Лист	№ докум.	Подпись	Дата	05.01.01.000 СБ			
Разраб.		Лащенкова			Опора. Сборочный чертеж.	Лит.	Масса	Масштаб
Пров.		Улмане					Ст.табл.	1:10
Н.контр.		Улмане				Лист	Листов 1	
Утв.		Шнайдер				ЛАТГИПРОПРОМ		

Инв. № подл. | Подпись и дата | Взам. инв. № | Инв. № дубл. | Подпись и дата

формат А3

05.02.00.001

6,3

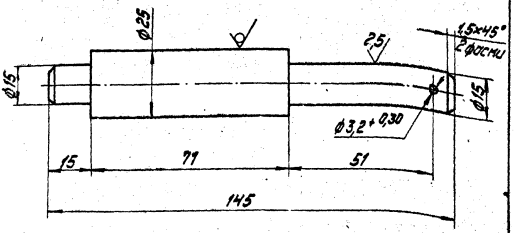

Неуказанные предельные отклонения размеров: валов h 14, остальных ± IT14/2.

Изм.	Кол. уч.	Лист	№ докум.	Подп.	Дата
Разраб.		Пищенкова			
Пров.		Ульмане			
Н. контр.		Ульмане			
Утв.		Шнайдер			

05.02.00.001

Ось

Лит.	Масса	Масштаб
	0,38	1:1

Лист Листов 1

Круг В25 ГОСТ 2590-71
Ст3Сп ГОСТ 535-79

ЛАТГИПРОПРОМ

Формат А4

Формат	Зона	Поз.	Обозначение	Наименование	Кол.	Примечание
				Документация		
А3			05.01.02.000СБ	Сборочный чертеж		
				Стандартные изделия		
		1		Гойка М16-7Н.5.016 ГОСТ 5915-70	2	
				Прочие изделия		
А4		2		Вилка 5Ол. 257.023-01	2	изг. н/о Сосновка г. Чебоксары
				Материалы		
		3		Труба 32×3 ГОСТ 8734-75 Ст20 ГОСТ 8733-74	0,86	м

Изм.	Кол. уч.	Лист	№ докум.	Подп.	Дата
Разраб.		Пищенкова			
Пров.		Ульмане			
Н. контр.		Ульмане			
Утв.		Шнайдер			

05.01.02.000

Штанга

Лит.	Лист	Листов

ЛАТГИПРОПРОМ

Формат А4

Альбом 7.4

Типовой проект 903-2-19.83

05.01.02.00.000СБ

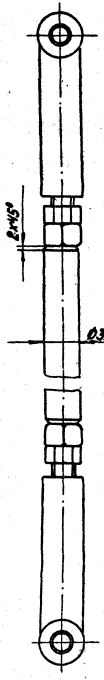

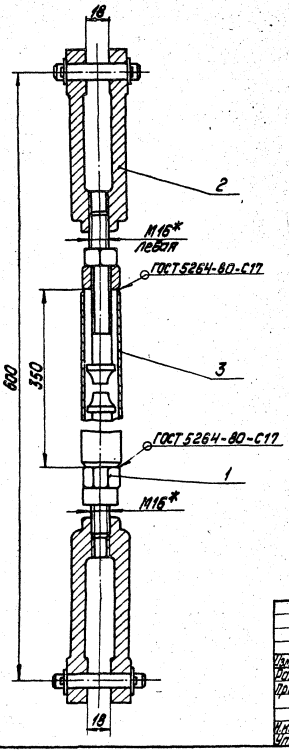

1. * Размеры для справок.

2. Шероховатость поверхностей кромок реза поз. 2 – $\overset{50}{\vee}$.

					05.01.02.000СБ			
Изм.	Лист	№ докум.	Подпись	Дата	Штанга. Сборочный чертеж.	Лит.	Масса	Масштаб
Разраб.		Пащенкова					2,8	1:2
Пров.		Улманс				Лист	Листов 1	
Н.контр.		Улманс				ЛАТГИПРОПРОМ		
Утв.		Шнайдер						

Формат А3

Инв. № подл. | Подпись и дата | Взам. инв. № | Инв. № дубл. | Подпись и дата

Альбом 7.4

Типовой проект 903-2-19.83

05.02.00.000К2

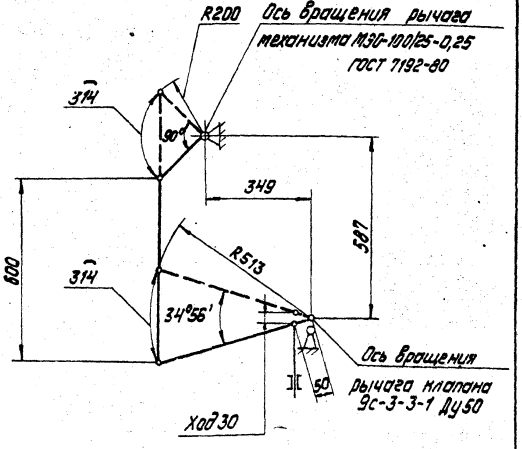

Размеры для справок

Изм.	Лист	№ докум.	Подпись	Дата
Разраб.		Пащенкова		
Пров.		Улмане		
Н.контр.		Улмане		
Утв.		Шнайдер		

05.02.00.000К2

Сочленение механизма МЭО-100/25-0,25 с клапаном регулирующим 9с-3-3-1
Схема кинематическая

Лит.	Масса	Масштаб
	—	—

Лист | Листов 1

ЛАТГИПРОПРОМ

Формат А4

Альбом 7.4

Типовой проект 903-2-19.83

Формат	Зона	Поз.	Обозначение	Наименование	Кол.	Примечание
				Документация		
А3			05.02.00.000СБ	Сборочный чертеж		
А4			05.02.00.000К2	Схема кинематическая		
				Сборочные единицы		
А4		1	05.01.01.000-01	Опора	1	
А4		2	05.01.02.000	Штанга	1	
				Детали		
А4		3	05.02.00.001	Ось	1	
				Стандартные изделия		
		4		Болт М12-6g×50.58.016		
				ГОСТ 7798-70	4	
		5		Болт 1.1.М12×300 В Ст3 пс2		
				ГОСТ 24379.1-80	4	
		6		Гайка М12-7Н.5.016		
				ГОСТ 5915-70	4	
		7		Шайба 12.02.016		
				ГОСТ 11371-78	6	
		8		Шайба 12.65Г.016		
				ГОСТ 6402-70	4	
		9		Шплинт 3,2×22-016		
				ГОСТ 397-79	1	

Изм.	Лист	№ докум.	Подпись	Дата
Разраб.		Пащенкова		
Пров.		Улмане		
Н.контр.		Улмане		
Утв.		Шнайдер		

05.02.00.000

Сочленение механизма МЭО-100/25-0,25 с клапаном регулирующим 9с-3-3-1

Лит.	Лист	Листов
		1

ЛАТГИПРОПРОМ

Формат А4

05.02.00.000СБ

Альбом 7.4

Типовой проект 903-2-19.83

Исполнительный механизм
МЭО-100/25-0,25 ГОСТ 7192-80
Поз. 19б черт. АТМ 1-2
альбом 1.1

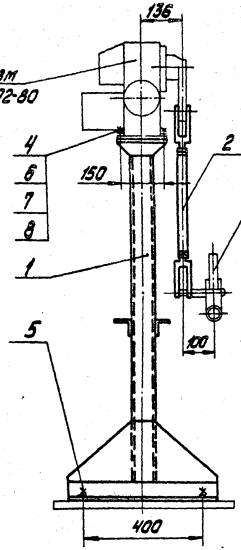

Клапан регулирующий
9с-3-3-1

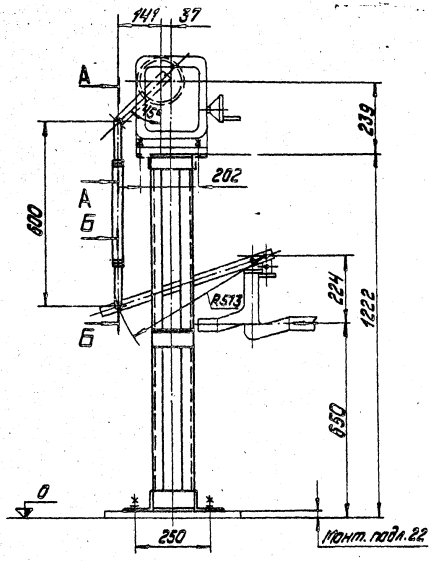

Б-Б
М1:2

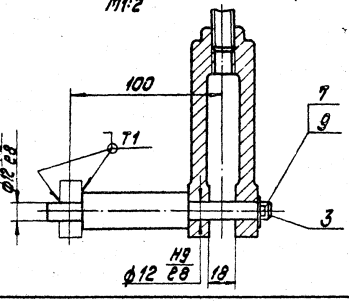

А-А
М1:2

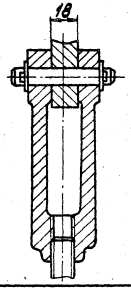

1. Размеры для справок.
2. Сварные швы по ГОСТ 5264-80.

					05.02.00.000СБ			
Изм.	Лист	№ докум.	Подпись	Дата	Сочленение механизма МЭО-100/25-0,25 с клапаном регулирующим 9с-3-3-1. Сборочный чертеж.	Лит.	Масса	Масштаб
Разраб.		Пащенкова					37,3	1:10
Пров.		Улмане				Лист	Листов 1	
Н. контр.		Улмане				ЛАТГИПРОПРОМ		
Утв.		Шнайдер						

Инв. № подл. | Подпись и дата | Взам. инв. № | Инв. № дубл. | Подпись и дата

формат А3

Альбом 7.4

Типовой проект 903-2-19.83

05.03.00.000К2

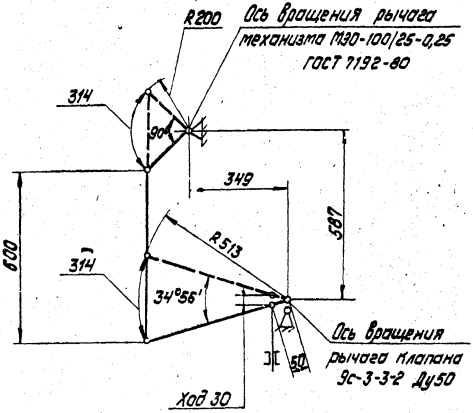

Размеры для справок

Изм.	Лист	№ докум.	Подпись	Дата
Разраб.		Пащенкова		
Пров.		Улмане		
Н. контр.		Улмане		
Утв.		Шнаобер		

05.03.00.000К2

Сочленение механизма МЭО-100/25-0,25 с клапаном регулирующим 9с-3-3-2
Схема кинематическая.

Лит.	Масса	Масштаб
	—	—

Лист | Листов 1

ЛАТГИПРОПРОМ

Формат А4

Инв. № подл. | Подпись и дата | Взам. инв. № | Инв. № дубл. | Подпись и дата

Альбом 7.4

Типовой проект 903-2-19.83

Формат	Зона	Поз.	Обозначение	Наименование	Кол.	Примечание
				Документация		
А3			05.03.00.000С6	Сборочный чертеж		
А4			05.03.00.000К2	Схема кинематическая		
				Сборочные единицы		
А4		1	05.01.01.000-01	Опора	1	
А4		2	05.01.02.000	Штанга	1	
				Детали		
А4		3	05.02.00.001	Ось	1	
				Стандартные изделия		
		4		Болт М12-6g×50.58.016 ГОСТ 7798-70	4	
		5		Болт 1.1.М12×300 ВСт3пс2 ГОСТ 24379.1-80	4	
		6		Гайка М12-7Н.5.016 ГОСТ 5915-70	4	
		7		Шайба 12.02.016 ГОСТ 11371-78	6	
		8		Шайба 12.65Г.016 ГОСТ 6402-70	4	
		9		Шпличт 3,2×22-016 ГОСТ 397-79	1	

Изм.	Лист	№ докум.	Подпись	Дата
Разраб.		Пащенкова		
Пров.		Улмане		
Н. контр.		Улмане		
Утв.		Шнаобер		

05.03.00.000

Сочленение механизма МЭО-100/25-0,25 с клапаном регулирующим 9с-3-3-2

Лит.	Лист	Листов
		1

ЛАТГИПРОПРОМ

Формат А4

Инв. № подл. | Подпись и дата | Взам. инв. № | Инв. № дубл. | Подпись и дата

05.03.00.000СБ

Альбом 7.4

Типовой проект 903-2-19.83

Исполнительный механизм
МЭО-100/25-0,25 ГОСТ 7192-80
Поз. 20Б черт. АТМ1-2
альбом 1.1

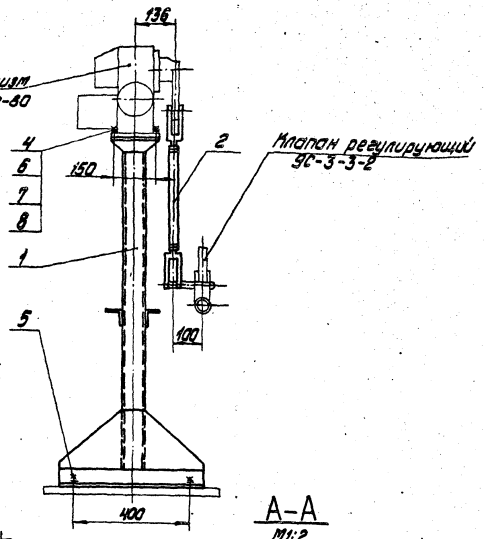

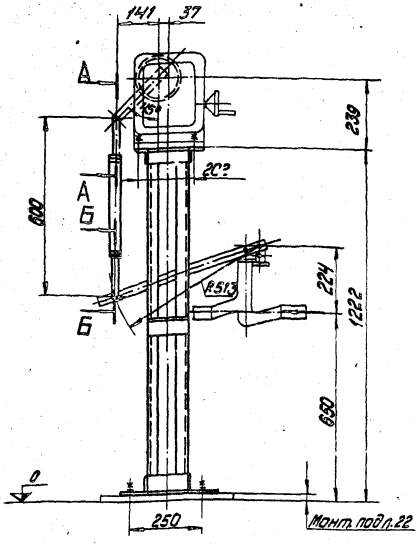

Б–Б
М1:2

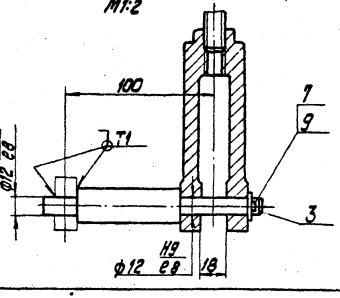

А–А
М1:2

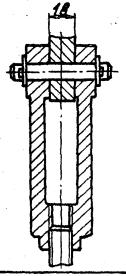

1. Размеры для справок.
2. Сварные швы по ГОСТ 5264-80.

					05.03.00.000СБ			
Изм.	Лист	№ докум.	Подпись	Дата	Сочленение механизма МЭО-100/25-0,25 с клапаном регулирующим 9С-3-3-2. Сборочный чертеж.	Лит.	Масса	Масштаб
Разраб.		Лащенкова					39,3	1:10
Пров.		Улмане				Лист	Листов 1	
Н.контр.		Улмане				ЛАТГИПРОПРОМ		
Утв.		Шкайдер						

Инв. № подл. | Подпись и дата | Взам. инв. № | Инв. № дубл. | Подпись и дата

фор. ат А3

Альбом 7.4

Типовой проект 903-2-19.83

05.04.00.000 К2

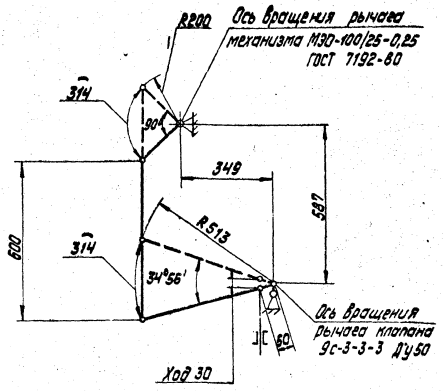

Размеры для справок

Изм.	Лист	№ докум.	Подпись	Дата
Разраб.		Пащенкова		
Пров.		Ульмане		
Н.контр.		Ульмане		
Утв.		Шнайдер		

05.04.00.000 К2

Сочленение механизма МЭО-100/25-0,25 с клапаном регулирующим 9с-3-3-3.
Схема кинематическая.

Лит.	Масса	Масштаб
	—	—

Лист | Листов 1

ЛАТГИПРОПРОМ

Формат А4

Инв. № подл. | Подпись и дата | Взам. инв. № | Инв. № дубл. | Подпись и дата

Альбом 7.4

Типовой проект 903-2-19.83

14

Формат	Зона	Поз.	Обозначение	Наименование	Кол.	Примечание
				Документация		
А3			05.04.00.000 СБ	Сборочный чертеж		
А4			05.04.00.000 К2	Схема кинематическая		
				Сборочные единицы		
А4		1	05.01.01.000-01	Опора	1	
А4		2	05.01.02.000	Штанга	1	
				Детали		
А4		3	05.02.00.001	Ось	1	
				Стандартные изделия		
		4		Болт М12-6g×50.58.016 ГОСТ 7798-70	4	
		5		Болт 1.1.М12×300 В Ст3пс2 ГОСТ 24379.1-80	4	
		6		Гайка М12-7Н.5.016 ГОСТ 5915-70	4	
		7		Шайба 12.02.016 ГОСТ 11371-78	6	
		8		Шайба 12.65Г.016 ГОСТ 6402-70	4	
		9		Шплинт 3,2×22-016 ГОСТ 397-79	1	

Изм.	Лист	№ докум.	Подпись	Дата
Разраб.		Пащенкова		
Пров.		Ульмане		
Н.контр.		Ульмане		
Утв.		Шнайдер		

05.04.00.000

Сочленение механизма МЭО-100/25-0,25 с клапаном регулирующим 9с-3-3-3

Лит.	Лист	Листов
		1

ЛАТГИПРОПРОМ

Формат А4

Инв. № подл. | Подпись и дата | Взам. инв. № | Инв. № дубл. | Подпись и дата

05.04.00.000СБ

Альбом 7.4

Типовой проект 903-2-19.83

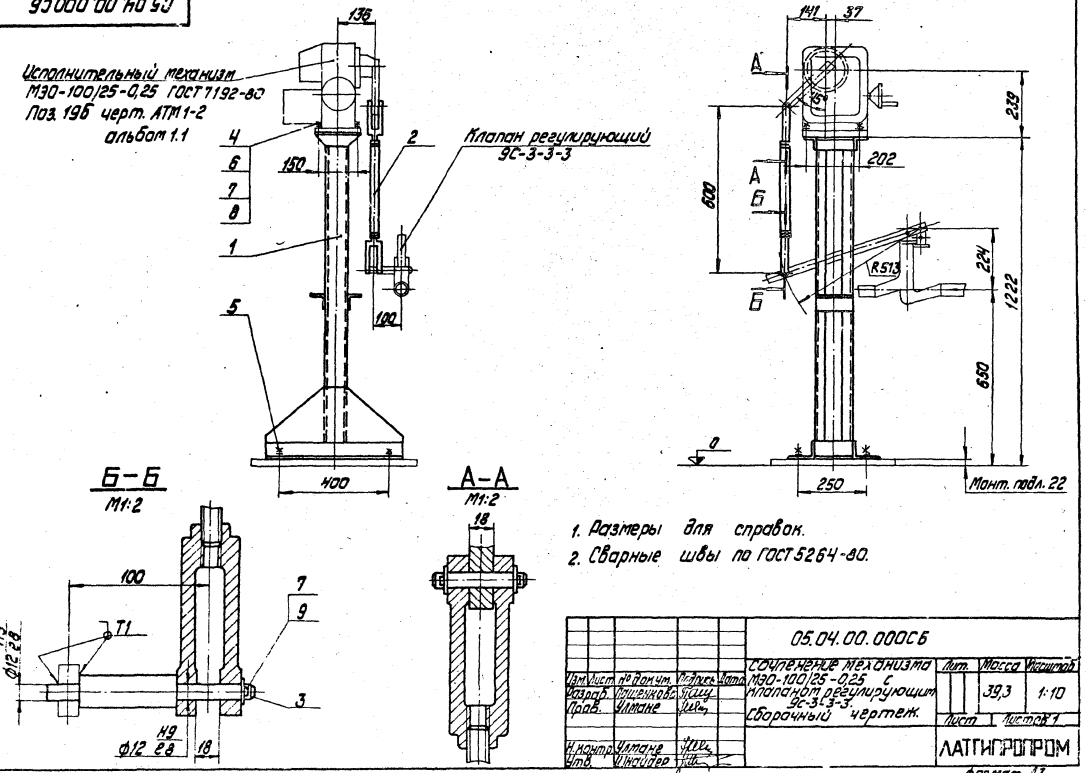

1. Размеры для справок.
2. Сварные швы по ГОСТ 5264-80.

					05.04.00.000СБ			
Изм.	Лист	№ докум.	Подпись	Дата	Сочленение механизма МЭО-100/25-0,25 с клапаном регулирующим 9С-3-3-3. Сборочный чертеж.	Лит.	Масса	Масштаб
Разраб.		Пашенкова					39,3	1:10
Пров.		Улмане				Лист	Листов 1	
Н.контр.		Улмане				ЛАТГИПРОПРОМ		
Утв.		Шнайдер						

Формат А3

Инв. № подл. | Подпись и дата | Взам. инв. № | Инв. № дубл. | Подпись и дата

ЗАКАЗ № 4340 ТИРАЖ 600 ЭКЗ. ЦЕНА 0 РУБ. 65 КОП.

КАЗАХСКИЙ ФИЛИАЛ ЦЕНТРАЛЬНОГО ИНСТИТУТА ТИПОВОГО ПРОЕКТИРОВАНИЯ
480010 г.АЛМА-АТА, пр.АБАЯ, 50[в]

gost.e-ecolog.ru