ТИПОВОЙ ПРОЕКТ
903-2-19.83

УСТАНОВКА МАЗУТОСНАБЖЕНИЯ Q=13 И 3,25/13 м³/ч С РЕЗЕРВУАРАМИ 2×1000 м³

АЛЬБОМ 4.1 ЧАСТЬ 2

РЕЗЕРВУАР МАЗУТА ЖЕЛЕЗОБЕТОННЫЙ V=1000 м³.
НЕТИПОВЫЕ ИЗДЕЛИЯ
АРХИТЕКТУРНО-СТРОИТЕЛЬНОЙ ЧАСТИ.

				Привязан	
Инв. №					

gost.e-ecolog.ru

ЗАКАЗ № 4384 ТИРАЖ 600 экз. ЦЕНА 1 РУБ. 29 КОП.

КАЗАХСКИЙ ФИЛИАЛ ЦЕНТРАЛЬНОГО ИНСТИТУТА ТИПОВОГО ПРОЕКТИРОВАНИЯ
480010 г. АЛМА-АТА, пр. АБАЯ, 60[в]

ТИПОВОЙ ПРОЕКТ
903-2-19.83

УСТАНОВКА МАЗУТОСНАБЖЕНИЯ Q-13 И 3,25/13 м³/ч С РЕЗЕРВУАРАМИ 2×1000 м³

АЛЬБОМ 4.1 ЧАСТЬ 2

СОСТАВ ПРОЕКТА

АЛЬБОМ	1.1		Мазутонасосная. Части: тепломеханическая, автоматизация, электротехническая.
АЛЬБОМ	1.3		Мазутонасосная Санитарно-техническая часть.
АЛЬБОМ	1.5		Блоки тепломеханического оборудования.
АЛЬБОМ	2.1		Сооружения слива мазута. Слив и хранение жидких присадок. Части: тепломеханическая, архитектурно-строительная, автоматизация, электротехническая
АЛЬБОМ	4.1	ЧАСТЬ 1	Резервуарный парк с железобетонными резервуарами Части. тепломеханическая, архитектурно-строительная, автоматизация, электротехническая, отопление и вентиляция.
АЛЬБОМ	4.1	ЧАСТЬ 2	Резервуар мазута железобетонный V=1000 м³. Нетиповые изделия архитектурно-строительной части.
АЛЬБОМ	4.2		Резервуарный парк с металлическими резервуарами Части: тепломеханическая, архитектурно-строительная, автоматизация, электротехническая, отопление и вентиляция.
АЛЬБОМ	5.1		Генеральный план. Инженерные сети (Вариант с железобетонными резервуарами). Части: тепломеханическая, архитектурно-строительная, автоматизация, электротехническая, водопровод и канализация, тепловые сети.
АЛЬБОМ	5.2		Генеральный план. Инженерные сети (вариант с металлическими резервуарами) Части: тепломеханическая, архитектурно-строительная, автоматизация, электротехническая, водопровод и канализация, тепловые сети.
АЛЬБОМ	6.1		Задание заводу-изготовителю на щиты автоматики и КИП.
АЛЬБОМ	6.2		Задание заводу-изготовителю на щиты управления крупноблочные.
АЛЬБОМ	7.4		Сочленения исполнительных механизмов с регулирующими органами.
АЛЬБОМ	8.1		Сметы. Общая часть.
АЛЬБОМ	8.2	КНИГИ 1,2	Сметы. Мазутонасосная.
АЛЬБОМ	8.3		Сметы. Сооружения слива мазута, слив и хранение жидких присадок.
АЛЬБОМ	8.5		Сметы. Резервуарный парк с железобетонными резервуарами.
АЛЬБОМ	8.6		Сметы. Резервуарный парк с металлическими резервуарами.
АЛЬБОМ	8.7	КНИГА 1	Сметы. Генеральный план. Инженерные сети (Вариант с железобетонными резервуарами).
АЛЬБОМ	8.7	КНИГА 2	Сметы. Генеральный план. Инженерные сети (Вариант с металлическими резервуарами).
АЛЬБОМ	9.1		Сборник спецификаций оборудования. Мазутонасосная.
АЛЬБОМ	9.2		Сборник спецификаций оборудования Сооружения слива мазута, слив и хранение жидких присадок.

Привязан

Инв. №

АЛЬБОМ 9.3	Сборник спецификаций оборудования. Приемная емкость Резервуарный парк.
АЛЬБОМ 9.4	Сборник спецификаций оборудования Инженерные сети.
АЛЬБОМ 10.1	Ведомости потребности в материалах Мазутонасосная (Каркасный вариант).
АЛЬБОМ 10.2	Ведомости потребности в материалах Мазутонасосная (Вариант с кирпичными стенами).
АЛЬБОМ 10.3	Ведомости потребности в материалах Сооружения слива мазута, слив и хранение жидких присадок. Приемная емкость.
АЛЬБОМ 10.4	Ведомости потребности в материалах. Резервуарный парк с железобетонными резервуарами. Генеральный план. Инженерные сети.
АЛЬБОМ 10.5	Ведомости потребности в материалах. Резервуарный парк с металлическими резервуарами. Генеральный план. Инженерные сети.
АЛЬБОМ 11	Прилагаемые материалы. Электротехническая часть. Связь и сигнализация.
Типовой проект 903-2-18 Альбом 1.2	Мазутонасосная. Архитектурно-строительная часть.
Типовой проект 903-2-18 Альбом 1.4	Мазутонасосная. Нетиповые изделия архитектурно-строительной части.
Типовой проект 903-2-18 Альбом 3.1	Приемная емкость. Части: тепломеханическая, архитектурно-строительная, автоматизация.
Типовой проект 903-2-18 Альбом 3.2	Приемная емкость. Нетиповые изделия архитектурно-строительной части.
Типовой проект 903-2-18 Альбом 7.1	Металлоконструкции вспомогательного оборудования и устройств мазутонасосной.
Типовой проект 903-2-18 Альбом 7.2	Металлоконструкции оборудования и устройств слива мазута, слива и хранения жидких присадок.
Типовой проект 903-2-18 Альбом 7.3	Металлоконструкции оборудования и устройств приема и хранения мазута.
Типовой проект 903-2-18 Альбом 8.4	Сметы. Приемная емкость.

ПРИМЕНЕННЫЕ ТИПОВЫЕ ПРОЕКТЫ

Типовой проект 704-1-66	Альбомы I, II, VIII	Стальной вертикальный цилиндрический резервуар для нефти и нефтепродуктов емкостью 1000 м³ (Распространяет Казахский филиал ЦИТП г. Алма-Ата).
Типовой проект 704-1-109	Альбомы I, III, VIII	Резервуар стальной горизонтальный для нефтепродуктов емкостью 25 м³. (Распространяет Киевский филиал ЦИТП г. Киев).
Типовой проект 4-18-841		Резервуар для воды емкостью 250 м³ железобетонный прямоугольный заглубленный из сборных унифицированных конструкций заводского изготовления (Распространяет Тбилисский филиал ЦИТП г. Тбилиси).
Типовой проект 4-18-840		Резервуар для воды емкостью 100 м³ железобетонный прямоугольный заглубленный из сборных унифицированных конструкций заводского изготовления. (Распространяет Тбилисский филиал ЦИТП г. Тбилиси).
Типовой проект 902-2-339		Очистные сооружения замазученных дождевых сточных вод производительностью 10 л/сек. для установок мазутонасосных котельных. (Распространяет ЦИТП г. Москва)

Разработан
проектным институтом
„ЛАТГИПРОПРОМ"

Главный инженер института (Б. Овчаров)
Главный инженер проекта (А. Думан)

Утвержден и введен в действие
институтом Латгипропром
с 1 апреля 1983 г.
Приказ № 249 от 7 декабря 1982 г.

Привязан

Инв. №

Содержание альбома

Марка	Наименование	Стр.
	Содержание альбома	3
КЖИ-ПС2-48-63а	Стеновая панель ПС2-48-63а	4
КЖИ-ИП5-6а	Плита покрытия ИП5-6а	5
КЖИ-ИП5-6б	Плита покрытия ИП5-6б	6
КЖИ-ИП5-6в	Плита покрытия ИП5-6в	7
КЖИ-НК1	Колонна НК1	8
КЖИ-НК2	Колонна НК2	9
КЖИ ИБ8-4а, ИБ9-4а	Ригели ИБ8-4а, ИБ9-4а	10
КЖИ-МС1, МС2, МС3	Соединительные элементы МС1, МС2, МС3	
КЖИ-ПК1, ПК2	Пространственные каркасы ПК1, ПК2	11
КЖИ-ПК3, ПК4	Пространственные каркасы ПК3, ПК4	12
КЖИ-ПК5, ПК7	Пространственные каркасы ПК5, ПК7	13
КЖИ-ПК6	Пространственный каркас ПК6	14
КЖИ-ПК8, ПК9	Пространственные каркасы ПК8, ПК9	15
КЖИ-ПК10	Пространственный каркас ПК10	16
КЖИ-ПК11	Пространственный каркас ПК11	17
КЖИ-КР1, КР7, КР17, КР19	Каркасы плоские КР1, КР7, КР17, КР19	18
КЖИ-КР2, КР8, КР18, КР20	Каркасы плоские КР2, КР8, КР18, КР20	19
КЖИ-КР3, КР5, КР9 КР11, КР15	Каркасы плоские КР3, КР5, КР9, КР11, КР15	20
КЖИ-КР4, КР6, КР12, КР16	Каркасы плоские КР4, КР6, КР12, КР16	21
КЖИ-КР10	Каркас плоский КР10	22
КЖИ-КР13	Каркас плоский КР13	
КЖИ-КР14	Каркас плоский КР14	23
КЖИ-КР21, КР22	Каркасы плоские КР21, КР22	
КЖИ-МН1, МН2	Закладные изделия МН1, МН2	24
КЖИ-МН3, МН4	Закладные изделия МН3, МН4	
КЖИ-МН5, МН6	Закладные изделия МН5, МН6	25
КЖИ-МН7	Закладное изделие МН7	
КЖИ-МН8	Закладное изделие МН8	26
КЖИ-МН9	Закладное изделие МН9	
КЖИ-МН10	Закладное изделие МН10	27
КЖИ-МН11	Закладное изделие МН11	
КЖИ-МН12	Закладное изделие МН12	28
КЖИ-МН13	Закладное изделие МН13	
КЖИ-МН14	Закладное изделие МН14	29
КЖИ-МН15, МН16	Закладные изделия МН15, МН16	
КЖИ-МН17	Закладное изделие МН17	30
КЖИ-МН18, МН19	Закладные изделия МН18, МН19	
КЖИ-С1	Сетка С1	31
КЖИ-С2	Сетка С2	
КЖИ-Р1	Рама Р1	32
КЖИ-ТТ	Технические требования	

Типовой проект 903-2-19.83 Альбом 4.1 часть 2

ПС2-48-Б3^{d}

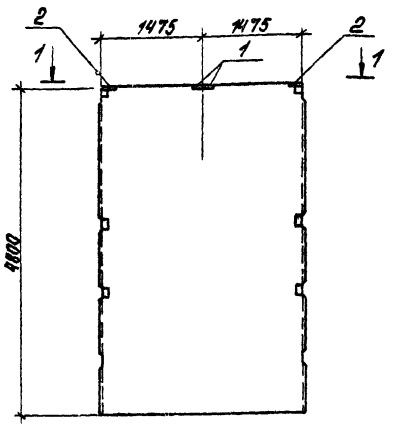

1-1

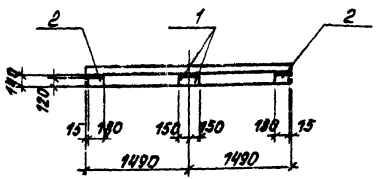

1. Стеновую панель ПС2-48-Б3^{d} изготовить по чертежам панели ПС2-48-Б3 сер. 3.900-3 вып. 4 ч.1 с дополнительными закладными деталями по данному чертежу.
2. Указания по изготовлению стеновой панели см. пояснительную записку серии 3.900-3 вып. 1.
3. Закладные изделия цинковать слоем 150 мкм.

Формат	Зона	Поз.	Обозначение	Наименование	Кол	Примеч.
				Детали		
		1	3.400-6/76	Закладная деталь МИ1-15	2	
		2	3.400-6/76	Закладная деталь МИ1-18	2	

Ведомость расхода стали на элемент, кг

Марка элемента	Изделия закладные							Общий расход
	Арматура класса				Прокат марки		Всего	
	АIII				Вст3кп2			
	ГОСТ 5781-81				ГОСТ 19903-74*			
	8	12		Итого	δ=8			
ПС2-48-Б3^{d}	0,6	1,0		1,6	5,0		6,6	6,6

Гл.инж.пр.	Думан		
Нач.отд.	Рябуха		
Н.контр.	Шульгина		
Гл.констр.	Андриевская		
Рук.гр.	Шульгина		
Ст.тех.	Левейка		

ТП 903-2-1983 КЖИ-ПС2-48-Б3^{d}

Стеновая панель ПС2-48-Б3^{d}

Стадия	Масса	Масштаб
Р	2,7т	
Лист 1	Листов 1	

ЛАТГИПРОПРОМ

Инв.№ подл. | Подпись и дата | Взам.инв.№

Формат А3

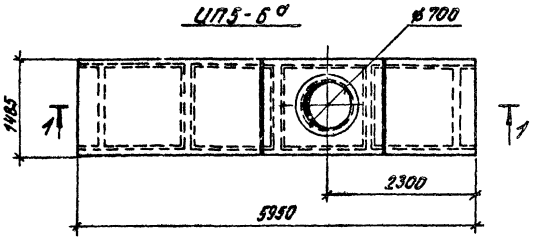

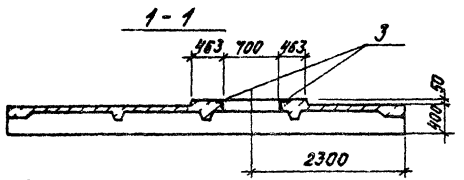

Деталь дополнительного армирования плит с отв. ф700

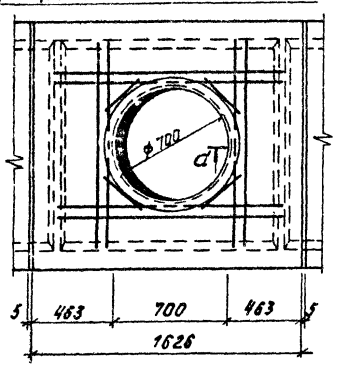

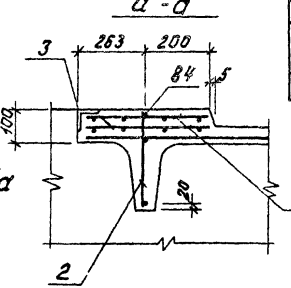

Форм. поз.	Зона поз.	Обозначение	Наименование	Кол.	Примеч.
			ИП5-6а		
			Сборочные единицы		
	1	ИИ24-5/70	Армотур. сетка С20	2	
	2	ИИ24-5/70	Армотур. каркас КР17	2	
	3	ТП 903-2- КЖИ-МН11	Закладн. деталь МН11	1	
	84	ИИ 24-5/70	Отвельные стержни	2	
			Материалы		
		ГОСТ 7473-76	бетон М400	0,1	м³

Выборка дополнительной стали на один элемент, кг

Марка изделия	Изделия арматурные					Изделия закладные					Общий расход
	Арматура класса				Всего	Арм класса		Прокат марки		Всего	
	AIII		BpI			AIII		Вст.3пс			
	ГОСТ 5781-81		ГОСТ 6727-80			ГОСТ 5781-81		ГОСТ 8510-72			
	8	10	4			8		∟75×5			
ИП5-6а	2,2	30,2	1,0		33,4	1,2		12,8		14,0	47,4

1. Основную опалубку и армирование плиты см. серию ИИ24-2/70 для плиты ИП5-6
2. Плиту изготовить из бетона марки В6 по водонепроницаемости на сульфатостойком цементе.

Гл.инж.пр.	Лиман		
Нач.отд.	Рабуха		
Н.контр.	Шульгина		
Гл.констр.	Рафиенко		
Рук.гр.	Шульгина		
Ст.тех.	Левчка		

ТП 903-2-1983 КЖ.У-ИП5-6а

Плита покрытия ИП5-6а

Стадия	Масса	Масштаб
Р	2,4т	
Лист 1	Листов 1	

ЛАТГИПРИПРОМ

Типовой проект 903-2-1983 Альбом 4.1 часть 2

ИП5-6б

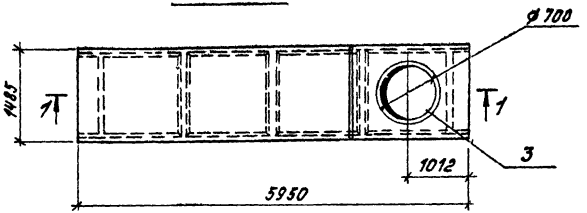

1 - 1

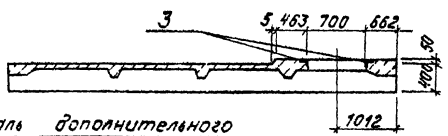

Деталь дополнительного армирования плит с отв ф700

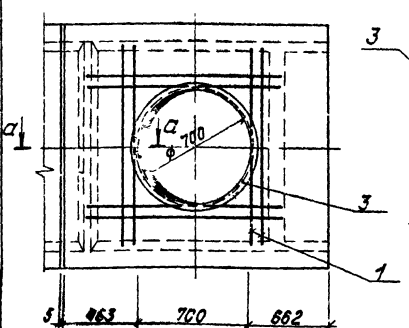

а - а

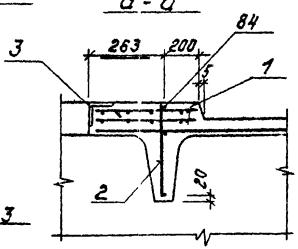

Формат	Зона	Поз.	Обозначение	Наименование	Кол	Примеч.
				ИП5-6б		
				Сборочные единицы		
		1	ИИ24-5/70	Армат. сетка С20	2	
		2	ИИ24-5/70	Армат. каркас КР17	1	
		3	ТП903-2-19.83 КЖИ-МН11	Закладн. деталь МН11	1	
		84	ИИ24-5/70	Отдельные стержни	1	
				Материалы		
			ГОСТ 7473-76	Бетон М400х	0,1	м³ см. прим.

Выборка дополнительной стали на один элемент, кг

Марка изделия	Изделия арматурные					Изделия закладные					Общий расход
	Арматура класса				Всего	Арм класса		Прокат марки		Всего	
	А III		Вр I			А III		Вст 3кп2			
	ГОСТ 5781-81		ГОСТ 5727-80			ГОСТ 5781-81		ГОСТ 8510-72			
	8	10	4			8		∠75×5			
ИП5-6б	1,1	30,2	0,5		31,8	1,2		12,8		14,0	45,8

1. Основную опалубку и армирование плиты см. серию ИИ24-2/70 для плиты ИП5-6.
2. Плиту изготовить из бетона марки В6 по водонепроницаемости на сульфатостойком цементе.

Гл.инж.пр.	Думан		
Нач.отд.	Рябуха		
Н.контр.	Шульгина		
Гл.констр.	Андриевская		
Рук.з.р.	Шульгина		
Ст.тех.	Левейка		

ТП903-2-19.83 КЖИ-ИП5-6б

Плита покрытия ИП5-6б

Стадия	Масса	Масштаб
Р	2,4т	

Лист 1 Листов 1

ЛАТГИПРОПРОМ

Формат А3

Инв.№ подл. | Подпись и дата | Взам. инв.№

Типовой проект 903-2-19.83 Альбом 4.1 часть 2

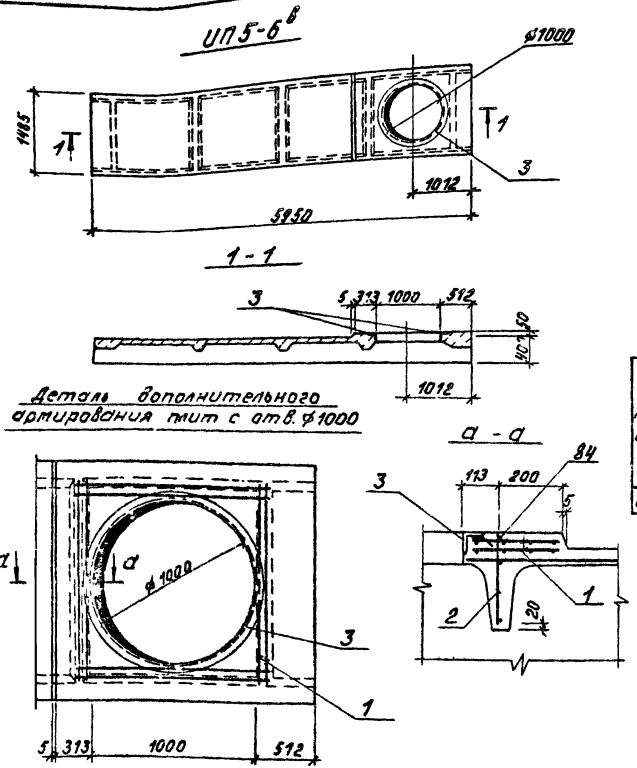

Формат	Зона	Поз.	Обозначение	Наименование	Кол.	Примеч.
				ИП5-6в		
				Сборочные единицы		
		1	ИИ24-5/70	Армат. сетка С21	2	
		2	ИИ24-5/70	Армат каркас КР17	1	
		3	ТП903-2-19.83 КЖИ-МН12	Закладн деталь МН12	1	
		84	ИИ24-5/70	Отдельные стержни	1	
				Материалы		
			ГОСТ 7473-76	Бетон М400*	0,1	м³ см. примеч

Выборка дополнительной стали на один элемент, кг

Марка изделия	Изделия арматурные					Изделия закладные					Общий расход
	Арматура класса				Всего	Арм класса		Прокат марки		Всего	
	А III		Вр I			А III		Вст. 3 кп 2			
	ГОСТ 5781-81		ГОСТ 6727-80			ГОСТ 5781-81		ГОСТ 8510-72*			
	8	12	4			8		∠75×5			
ИП5-6в	1,1	23,6	0,5		25,2	1,2		18,2		19,4	44,6

1. Основную опалубку и армирование плиты см. серию ИИ24-2/70 для плиты ИП 56
2. Плиту изготовить из бетона марки В6 по водонепроницаемости на сульфатостойком цементе.

				ТП 903-2-19.83 КЖИ-ИП5-6в			
				Плита покрытия ИП5-6в	Стадия	Масса	Масштаб
Гл. инж. пр.	Думан				Р	2,4т	
Нач. отд.	Рябуха				Лист 1	Листов 1	
Н. контр.	Шульгина						
Гл. констр.	Андриевская				ЛАТГИПРОПРОМ		
Рук. гр.	Шульгина						
Ст. тех.	Левейка						

Инв. № подл. | Подпись и дата | Взам. инв. №

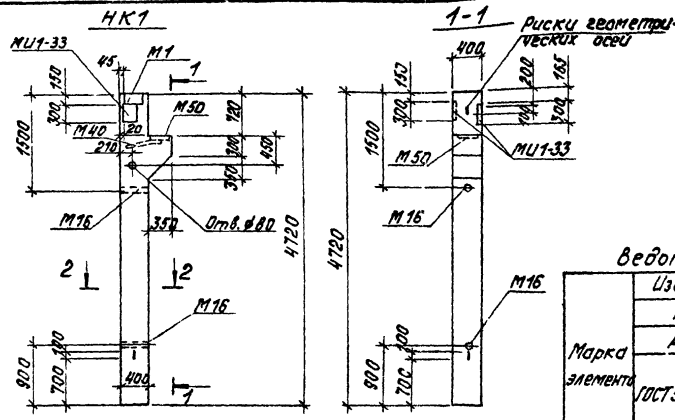

Формат	Зона	Поз.	Обозначение	Наименование	Кол.	Примеч.
				НК1		
				Сборочные единицы		
			ТП 903-2-19.83 КЖИ-ПК10	Пространствен каркас ПК10	1	
				Материалы		
			ГОСТ 7473-76	Бетон М200 В6*	2,0	м³

Ведомость расхода стали на элемент, кг

Марка элемента	Изделия арматурные								Изделия закладные											Общий расход
	Арматура класса							Всего	Прокат марки				Арматура класса					Всего		
	А I			А III					Вст.3кп2				А III							
	ГОСТ 5781-81			ГОСТ 5781-81					ГОСТ 19903-74	ГОСТ 8510-72	ГОСТ 3262-75		ГОСТ 5781-81				Итого			
	8	12	Итого	10	12	22	Итого		δ=12	14/16	Тр. Ф40		12	16	20	28				
НК1	11,1	2,0	13,1	9,2	11,1	56,0	76,3	89,4	29,1	12,9	3,1		5,3	3,6	0,9	5,8	15,6	60,7		151,1

Схема расположения колонны НК1 в типовой опалубке колонны К25а-1-4

НК1 (армирование)

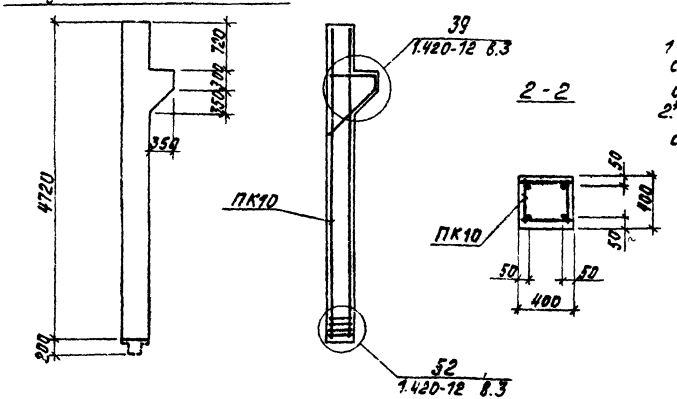

1 Колонну НК1 изготовить в опалубке колонны К25а-1-4 серии 1 420-12 вып.3 укороченной длины с закладными деталями согласно данного чертежа.

2* Бетон М200, В6 по водонепроницаемости на сульфатостойком портландцементе.

Гл.инж.пр.	Думан		ТП 903-2-19.83	КЖИ-НК1		
Нач.отд.	Рябуха		Колонна НК1	Стадия	Масса	Масштаб
Н.контр.	Шульгина			Р	5,0 м³	
Гл.констр.	Бриевская			Лист 1	Листов 1	
Рук.гр.	Шульгина			ЛАТГИПРОПРОМ		
Ст.тех.	Левчика					

Формат А3

Типовой проект 903-2-19.83 Альбом 4.1 часть 2

Инв.№ подл. | Подпись и дата | Взам.инв.№

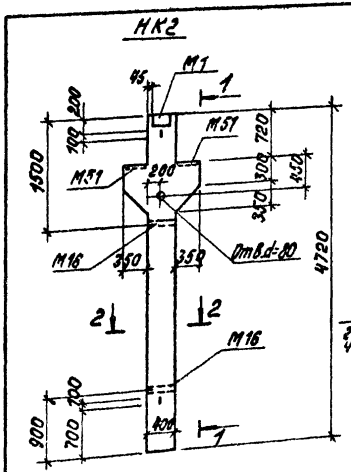

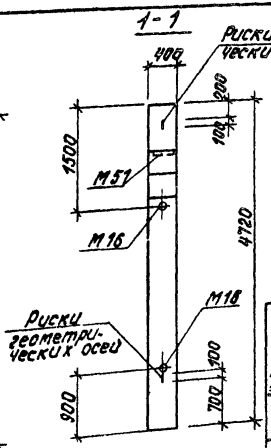

Формат	Зона	Поз.	Обозначение	Наименование	Кол.	Примеч.
				НК2		
				Сборочные единицы		
			ТП 903-2-1983 КЖИ-ПК11	Пространственный каркас ПК11	1	
				Материалы		
			ГОСТ 7473-76	Бетон М300 В6*	2,2	м³ см. примеч

Ведомость расхода стали на элемент, кг

Марка элемента	Изделия арматурные							Всего	Изделия закладные							Всего	Общий расход
	Арматура класса								Прокат марки				Ар-ра класса				
	A I				A III				Вст 3кп2				A III				
	ГОСТ 3781-81				ГОСТ 3781-81				ГОСТ 19903-74*		ГОСТ 82-75*		ГОСТ 8510-72		ГОСТ 5781-81		
	8	12	Итого	10	12	18	Итого		δ=12		δ=10				12	16	32		
НК2	8,5	2,0	10,5	9,2	8,6	37,6	55,4	65,9	29,0		3,1		13,0		2,1	7,3	10,2	64,7	130,6

Схема расположения колонны НК2 в типовой опалубке колонны К26а-1

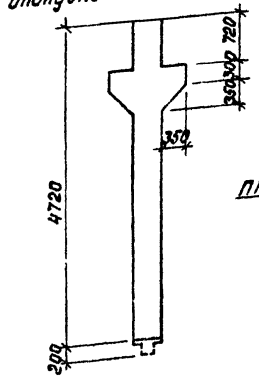

НК2 (армирование)

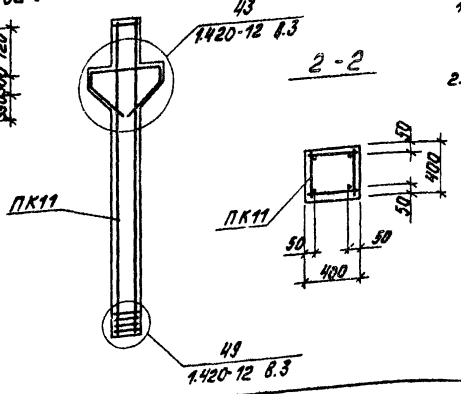

1. Колонну НК2 изготавить в опалубке колонны К26а-1 серии 1.420-12 вып.3 укороченной длины с закладными деталями согласно данного чертежа.
2. * Бетон М300 В6 по водонепроницаемости на сульфатостойком портландцементе.

				ТП 903-2-1983	К,ЖИ-НК2
				Колонна НК2	Стадия: Р; Масса: 5,5т; Масштаб:
Гл.инж.пр.	Лиман				Лист 1 Листов 1
Нач.отд.	Рябуха				
Н.контр.	Шульгина				ЛАТГИПРИПРОМ
Гл.констр.	Андреевский				
Рук.гр.	Шульгина				
Ст.тех.	Левейка				

Альбом 4.1 часть 2

Типовой проект 903-2-1983

ИБ8-4а
ИБ9-4а

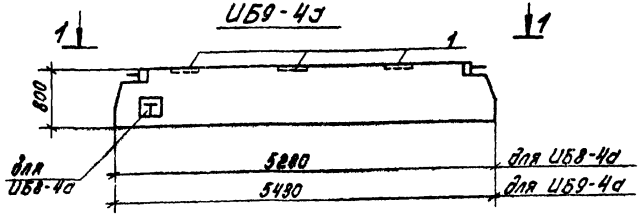

1-1

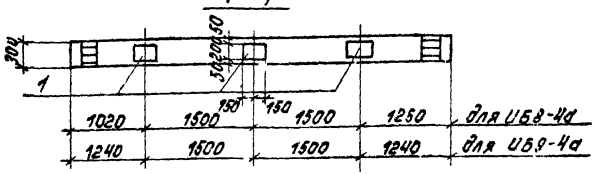

Форм.	Зона	Поз.	Обозначение	Наименование	Кол	Примеч.
				ИБ8-4а; ИБ9-4а		
			Дополнительные	закладные изделия		
		1	ИИ23-3/70	закладное изделие М3	1	4,2 кг

1. Ригели ИБ8-4а и ИБ9-4а изготовить в опалубке ригелей ИБ8-4, ИБ9-4 по серии ИИ23-3/70 с измененной привязкой и количеством закладного изделия М3 согласно данному чертежу.
2. Бетон ригелей М300, В-6 на сульфатостойком портландцементе
3. Буква [Т] для ориентации при монтаже

Гл. инж. пр.	Думан		
Нач. отд.	Рябуха		
Н. контр.	Шульгина		
Гл. конст.	Андриевская		
Рук. гр.	Шульгина		
Ст. тех.	Левейка		

ТП 903-2-1983 КЖИ-ИБ8-4а ИБ9-4а

Ригели ИБ8-4а, ИБ9-4а

Стадия	Масса	Масштаб
Р	3,1т 3,2т	1:50

Лист 1 Листов 1

ЛАТГИПРОПРОМ

Формат А4

Взам. инв. №

Подпись и дата

Инв. № подл.

Альбом 4.1 часть 2

Типовой проект 903-2-1983

Форм.	Зона	Поз.	Обозначение	Наименование	Кол	Примеч.
				МС1		
			ГОСТ 19903-74*	Сталь листовая - 100×12 ℓ=200	1	1,9 кг
				МС2		
			ГОСТ 5781-81	Сталь арматурная ⌀36А II ℓ=570	1	4,07 кг
				МС3		
			ГОСТ 5781-81	Сталь арматурная ⌀36А III ℓ=680	1	5,27 кг

Гл. инж. пр.	Думан		
Нач. отд.	Рябуха		
Н. контр.	Шульгина		
Гл. конст.	Андриевская		
Рук. гр.	Шульгина		
Ст. тех.	Левейка		

ТП 903-2-1983 КЖИ-МС1, МС2, МС3

Соединительные элементы МС1, МС2, МС3

Стадия	Масса	Масштаб
Р	1,9 кг 4,07 кг 5,27 кг	

Лист 1 Листов 1

В ст. 3 кп2

ЛАТГИПРОПРОМ

Формат А4

Взам. инв. №

Подпись и дата

Инв. № подл.

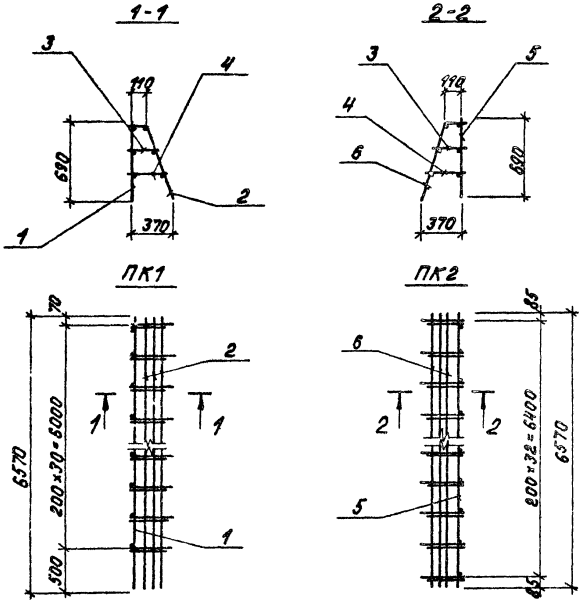

Формат	Зона	Поз.	Обозначение	Наименование	Кол	Примеч
				ПК1		
				Сборочные единицы		
		1	ТП903-2-1983 КЖИ-КР1, КР7, КР17, КР19	Каркас плоский КР1	1	26,8 кг
		2	ТП903-2-1983 КЖИ-КР3, КР5, КР18, КР20	Каркас плоский КР2	1	17,9 кг
				Детали		
				ф8 AI ГОСТ 5781-81		
		3		ℓ=230	31	2,8 кг
		4		ℓ=290	31	3,1 кг
				Итого:		50,5 кг
				ПК2		
				Сборочные единицы		
		5	ТП903-2-1983 КЖИ-КР3, КР5, КР9, КР17, КР19	Каркас плоский КР3	1	28,0 кг
		6	ТП903-2-1983 КЖИ-КР4, КР6, КР12, КР16	Каркас плоский КР4	1	18,5 кг
				Детали		
				ф8 AI ГОСТ 5781-81		
		3		ℓ=230	33	3,0 кг
		4		ℓ=290	33	3,3 кг
				Итого:		52,8 кг

Технические требования по изготовлению каркасов смотри лист КЖИ-ТТ.

		ТП 903-2-1983	КЖИ-ПК1, ПК2
Гл.инж.пр.	Думан	Пространственные каркасы ПК1; ПК2	Стадия: Р; Масса: Расчетная 50,5 кг 52,8 кг; Лист 1; Листов 1
Нач.отд.	Рафиков		
Н.контр.	Шульгина		
Гл.констр.	Андриевская		
Рук.гр.	Шульгина	AI-Bст3кп2	ЛАТГИПРОПРОМ
Ст.тех.	Левейка		

Инв.№ подл. | Подпись и дата | Взам.инв.№

1-1

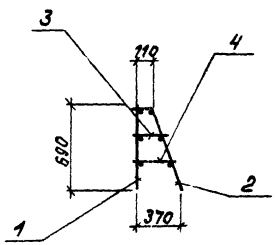

2-2

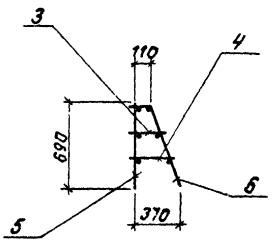

ПК3

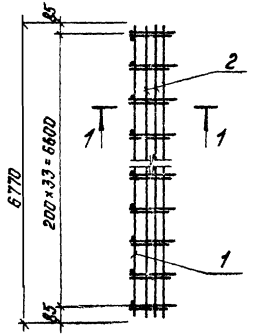

ПК4

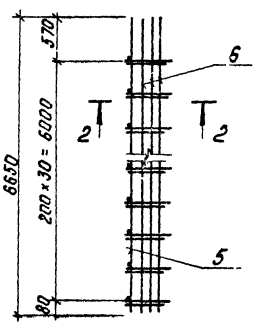

Форм.	Зона	Поз.	Обозначение	Наименование	Кол.	Примеч.
				ПК3		
				Сборочные единицы		
		1	ТП 903-2-19.83 КЖИ-КР3, КР5, КР9, КР11, КР13	Каркас плоский КР5	1	45,6 кг
		2	ТП 903-2-19.83 КЖИ-КР4, КР6, КР12, КР16	Каркас плоский КР6	1	19,0 кг
				Детали		
				ф8 AI ГОСТ 5781-81		
		3		ℓ=230	34	3,1 кг
		4		ℓ=290	34	3,4 кг
				Итого:		52,1 кг
				ПК4		
				Сборочные единицы		
		5	ТП 903-2-19.83 КЖИ-КР1, КР7, КР17, КР19	Каркас плоский КР7	1	26,9 кг
		6	ТП 903-2-19.83 КЖИ-КР2, КР8, КР18, КР20	Каркас плоский КР8	1	15,3 кг
				Детали		
				ф8 AI ГОСТ 5781-81		
		3		ℓ=230	31	2,8 кг
		4		ℓ=290	31	3,1 кг
				Итого		48,1 кг

Технические требования по изготовлению каркасов смотри лист КЖИ-ТТ.

Гл.инж.пр.	Гуман		
Нач.отд.	Якубса		
Инж.кон.	Шульгина		
Гл.спец.	Стафиевский		
Рук.гр.	Шульгина		
Ст.тех.	Левчика		

ТП 903-2-19.83 КЖИ-ПК3; ПК4

Пространственные каркасы ПК3; ПК4

Стадия	Масса	Масштаб
Р	52,1 кг 48,1 кг	
Лист 1	Листов 1	

AI-Вст3кп2

ЛАТГИПРОПРОМ

Формат А3

Альбом 4.1 часть 2

Типовой проект 903-2-19.83

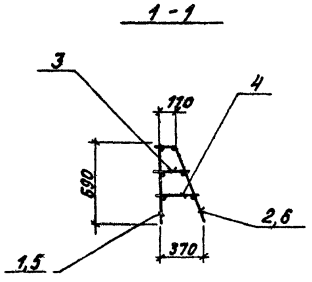

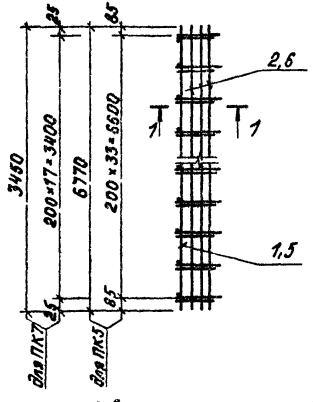

Технические требования по изготовлению каркасов смотри лист КЖИ-ТТ.

Формат	Зона	Поз.	Обозначение	Наименование	Кол.	Примеч.
				ПК5		
				Сборочные единицы		
		1	ТП903-2-19.83 КЖИ-КР3, КР5, КР9, КР11, КР15	Каркас плоский КР5	1	28,9 кг
		2	ТП903-2-19.83 КЖИ-КР4, КР6, КР12, КР16	Каркас плоский КР6	1	19,0 кг
				Детали		
				ф8АI ГОСТ 5781-81		
		3		ℓ=230	34	3,1 кг
		4		ℓ=290	34	3,4 кг
				Итого:		54,4 кг
				ПК7		
				Сборочные единицы		
		5	ТП903-2-19.83 КЖИ-КР3, КР5, КР9, КР11, КР15	Каркас плоский КР15	1	24,0 кг
		6	ТП903-2-19.83 КЖИ-КР4, КР6, КР12, КР16	Каркас плоский КР16	1	10,0 кг
				Детали		
				ф8АI ГОСТ 5781-81		
		3		ℓ=230	18	1,6 кг
		4		ℓ=290	18	1,8 кг
				Итого:		37,4 кг

Гл. инж. пр.	Думан		
Нач. отд.	Рябуха		
Н. контр.	Шульгина		
Гл. констр.	Андриевская		
Рук. гр.	Шульгина		
Ст. тех.	Левейка		

ТП 903-2-19.83 КЖИ-ПК5, ПК7

Пространственные каркасы ПК5, ПК7

Стадия	Масса	Масштаб
Р	54,4 кг 37,4 кг	
Лист 1	Листов 1	

АI - Вст 3 кп2

ЛАТГИПРОПРОМ

Инв. № подл. | Подпись и дата | Взам. инв. №

1-1

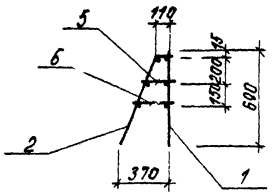

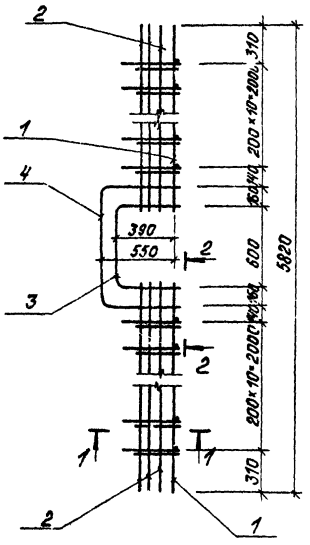

2-2

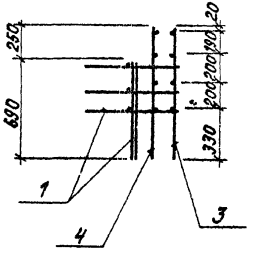

Формат	Зона	Поз.	Обозначение		Наименование	Кол.	Примеч.
					11КБ		
					Сборочные единицы		
		1	ТП903-2-19.83	КЖИ-КР3, КР5, КР9, КР11, КР13	Каркас плоский КР11	2	15,1кг
		2	ТП903-2-19.83	КЖИ-КР4, КР6, КР12, КР16	Каркас плоский КР12	2	6,7кг
		3	ТП903-2-19.83	КЖИ-КР13	Каркас плоский КР13	1	23,3кг
		4	ТП903-2-19.83	КЖИ-КР14	Каркас плоский КР14	1	33,5кг
					Детали		
					ФВАI ГОСТ 5781-81		
		5			ℓ=230	22	2,0кг
		6			ℓ=290	22	2,2кг
					Итого:		104,6кг

Технические требования по изготовлению каркасов смотри лист КЖИ-ТТ.

			ТП 903-2-19.83	КЖИ-ПК6	
			Пространственный каркас ПК6	Стадия: Р	Масса: 104,6 кг
				Масштаб:	
				Лист 1	Листов 1
Гл.инж.пр.	Думан		АI-8 ст. 3 кп 2	ЛАТГИПРОРОМ	
Нач.отд.	Рябухо				
Н.контр.	Шульгина				
Гл.констр.	Гончаровская				
Рук.гр.	Шульгина				
Ст.тех.	Левецкая				

Инв.№ подл. | Подпись и дата | Взам.инв.№

Формат А3

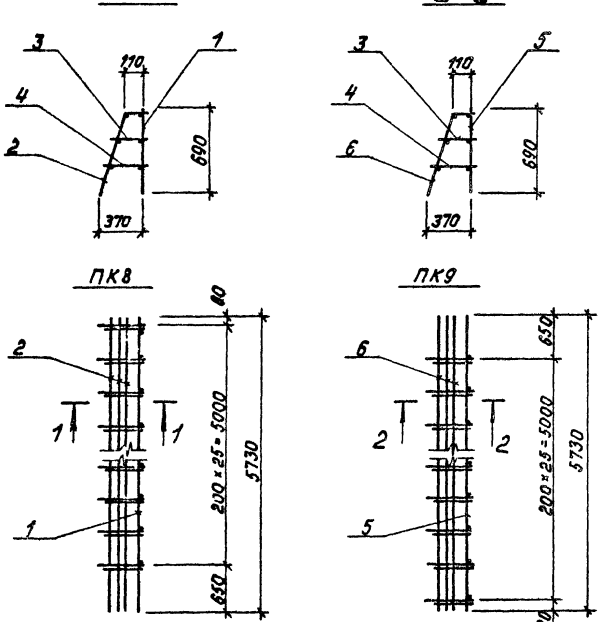

Формат	Зона	Поз.	Обозначение		Наименование	Кол.	Примеч.
					ПК6		
					Сборочные единицы		
		1	ТП 903-2-1983	КЖУ-КР1, КР7 КР17, КР19	Каркас плоский КР17	1	25,2 кг
		2	ТП 903-2-1983	КЖУ-КР2, КР8, КР18, КР20	Каркас плоский КР18	1	15,3 кг
					Детали		
					ф8 AI ГОСТ 5781-75		
		3			ℓ=230	26	2,3 кг
		4			ℓ=290	26	2,6 кг
					Итого:		45,4 кг
					ПК9		
					Сборочные единицы		
		5	ТП 903-2-	КЖУ-КР1, КР7 КР17, КР19	Каркас плоский КР19	1	25,2 кг
		6	ТП 903-2-	КЖУ-КР2, КР8, КР18, КР20	Каркас плоский КР20	1	15,3 кг
					Детали		
					ф8 AI ГОСТ 5781-81		
		3			ℓ=230	26	2,3 кг
		4			ℓ=290	26	2,6 кг
					Итого:		45,4 кг

Технические требования по изготовлению каркасов смотри лист КЖУ-ТТ.

			ТП 903-2-1983	КЖУ-ПК8, ПК9
Гл. инж. пр.	Дутман		Пространственные каркасы ПК8; ПК9	Стадия: Р; Масса: 45,4кг; Масштаб:
Нач. отд.	Рябцев			Лист 1; Листов 1
Н. контр.	Шульчина		AI-Bст.3 кп2	ЛАТГИПРОПРОМ
Гл. конст.	Андреевский			
Рук. гр.	Шульчина			
Ст. тех.	Удойко			

ПК10

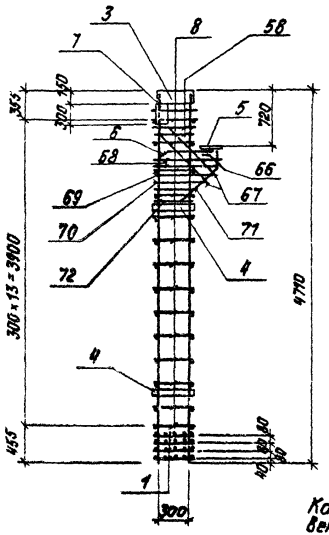

Каркас изготовить в соответствии с указаниями серии 1.420-12 в.3

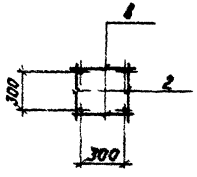

Форм.	Зона	Поз.	Обозначение	Наименование	Кол.	Примеч.
				ПК10		
				Сборочные единицы		
		1	1.420-12 в.3	Сетка С1	4	2,3
		2	ТП 903-2-19.83 КЖИ-КР21	Каркас КР21	2	
				Изделия закладные		
		3	1.420-12 в.5	М1	1	22,0кг
		4	1.420-12 в.5	М16	2	2,5кг
		5	1.420-12 в.5	М50	1	14,2кг
		6	1.420-12 в.5	М40	1	6,7кг
		7	3.400-6/76	МИ1-33	2	7,3кг
				Стержни одиночные		
		58	1.420-12 в.3	поз. 58	6	0,33кг
		66	1.420-12 в.3	поз. 66	1	0,9кг
		67	1.420-12 в.3	поз. 67	2	1,7кг
		68	1.420-12 в.3	поз. 68	2	0,8кг
		69	1.420-12 в.3	поз. 69	1	0,8кг
		70	1.420-12 в.3	поз. 70	1	0,7кг
		71	1.420-12 в.3	поз. 71	1	0,7кг
		72	1.420-12 в.3	поз. 72	1	0,6кг
		8	ГОСТ 5781-81	Арматурная сталь в8АI ρ=370	28	0,1кг

Гл.инж.пр.	Думан		ТП 903-2-19.83 КЖИ-ПК10
Нач.отд.	Рябуха		Пространственный каркас ПК10
Н.контр.	Шульгина		Стадия: Р; Масса: 151,1; Масштаб:
Гл.конструктор	Шульгина		Лист 1; Листов 1
Рук.гр.	Шульгина		ЛАТГИПРОПРОМ
Ст.техн.	Левчика		

Инв.№ подл. | Подпись и дата | Взам.инв.№

Формат А3

Типовой проект 903-2-19.83 Альбом 4.1 часть 2

ПК11

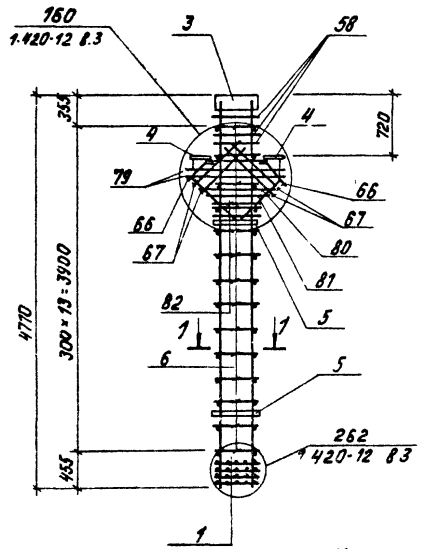

Каркас изготовить в соответствии с указаниями серии 1.420-12 в.3

1 - 1

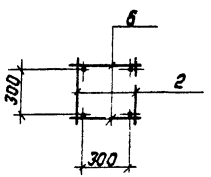

Форм.	Зона	Поз.	Обозначение	Наименование	Кол.	Примеч.
				ПК11		
				Сборочные единицы		
		1	1.420-12 в.3	Сетка С1	4	2,3кг
		2	ТП 903-2-19.83 КЖИ-КР22	Каркас КР22	2	20,9кг
				Изделия закладные		
		3	1.420-12 в.5	М1	1	22,0кг
		4	1.420-12 в.5	М51	2	19,3кг
		5	1.420-12 в.5	М16	2	2,5кг
				Стержни одиночные		
		58	1.420-12 в.3	поз. 58	6	0,33кг
		66	1.420-12 в.3	поз. 66	2	0,9кг
		67	1.420-12 в.3	поз. 67	4	1,7кг
		72	1.420-12 в.3	поз. 72	1	0,6кг
		79	1.420-12 в.3	поз. 79	2	1,1кг
		80	1.420-12 в.3	поз. 80	1	1,0кг
		81	1.420-12 в.3	поз. 81	1	0,9кг
		82	1.420-12 в.3	поз. 82	1	0,7кг
		6	ГОСТ 5781-81	Арматур. сталь ФВАШ е=370	28	0,1кг

Гл.инж.пр.	Думан		
Нач.отд.	Рябуха		
Н.контр.	Шульгина		
Гл.констр.	Андриевская		
Рук. гр.	Шульгина		
Ст.тех.	Левенка		

ТП 903-2-19.83 КЖИ-ПК11

Пространственный каркас ПК11

Стадия	Масса	Масштаб
Р	130,6	

Лист 1 Листов 1

ЛАТГИПРОПРОМ

Инв. № подл. | Подпись и дата | Взам. инв. №

Формат А3

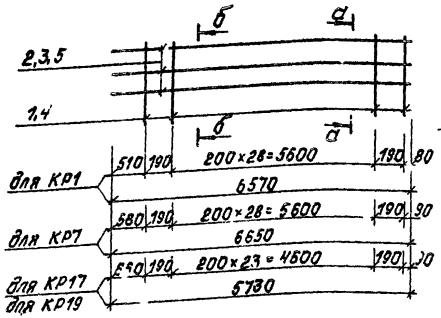

а - а
(для КР1, КР17)

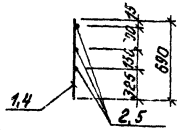

б - б
(для КР7; КР19)

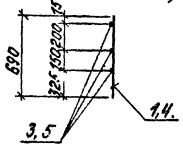

Форм.	Зона	Поз.	Обозначение	Наименование	Кол.	Примеч.
				КР17		
				Детали		
				ф16 AIII ГОСТ 5781-81		
		4		ℓ=690	26	28,4 кг
				ф8 AI ГОСТ 5781-81		
		5		ℓ=5730	3	6,8 кг
				Итого:		35,2 кг
				КР19		
				Детали		
				ф16 AIII ГОСТ 5781-81		
		4		ℓ=690	26	28,4 кг
				ф8 AI ГОСТ 5781-81		
		5		ℓ=5730	3	6,8 кг
				Итого:		35,2 кг

Форм.	Зона	Поз.	Обозначение	Наименование	Кол.	Примеч.
				КР1		
				Детали		
				ф12 AIII ГОСТ 5781-81		
		1		ℓ=690	31	19,0 кг
				ф8 AI ГОСТ 5781-81		
		2		ℓ=6570	3	7,8 кг
				Итого:		26,8 кг
				КР7		
				ф12 AIII ГОСТ 5781-81		
		1		ℓ=690	31	19,0 кг
				ф8 AI ГОСТ 5781-81		
		3		ℓ=6650	3	7,9 кг
				Итого:		26,9 кг

Технические требования по изготовлению каркасов смотри лист КЖИ-ТТ.

					ТП 903-2-19.83	КЖИ-	КР1, КР7, КР17, КР19
Гл.инж.п.	Думан						
Нач.отд.	Рябцева				Каркасы плоские КР1, КР7, КР17, КР19	Стадия	Масса / Масштаб
Н.контр.	Шульгина					Р	26,8кг / 35,2кг / 25,2кг
Гл.конс.	Ал.Гевсон					Лист 1	Листов 1
Рук.гр.	Шульгина				АI-Вст3кп2	ЛАТГИПРОПРОМ	
Ст.тех.	Лебедка						

Формат А3

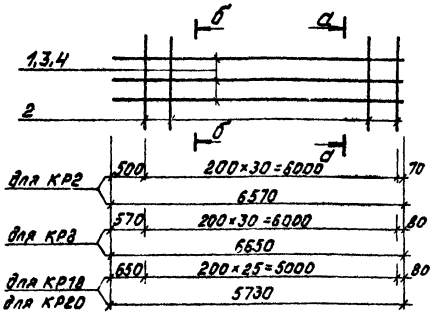

а - а
(для КР2; КР18)

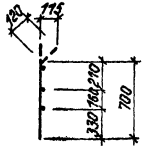

б - б
(для КР8; КР20)

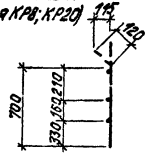

Формат	Зона	Поз.	Обозначение	Наименование	Кол.	Примеч.
				КР18		
				Детали		
				ф8АI ГОСТ 5781-81		
		2		ℓ=820	26	8,5 кг
		4		ℓ=5730	3	6,8 кг
				Итого:		15,3 кг
				КР20		
				Детали		
				ф8АI ГОСТ 5781-81		
		2		ℓ=820	26	8,5 кг
		4		ℓ=5730	3	6,8 кг
				Итого		15,3 кг

Формат	Зона	Поз.	Обозначение	Наименование	Кол.	Примеч.
				КР2		
				Детали		
				ф8АI ГОСТ 5781-81		
		1		ℓ=6570	3	7,8 кг
		2		ℓ=820	31	10,0 кг
				Итого:		17,8 кг
				КР8		
				Детали		
				ф8АI ГОСТ 5781-81		
		2		ℓ=820	31	10,0 кг
		3		ℓ=6650	3	7,9 кг
				Итого:		17,9 кг

Технические требования по изготовлению каркасов смотри лист КЖИ-ТТ.

Гл.инж.пр.	Думан			ТП 903-2-1983 КЖИ-КР2, КР8, КР18, КР20		
Нач.отд.	Рябуха			Каркасы плоские КР2; КР8; КР18; КР20	Стадия	Масса	Масштаб
Н.контр.	Шульгина				Р	17,8 кг 17,9 кг 15,3 кг	
Гл.констр.	Андрюшенко				Лист 1	Листов 1	
Рук.гр.	Шульгина			АI-8 ст.3 кп 2	ЛАТГИПРОПРОМ		
Ст.тех.	Левзюка						

Инв.№ подл. | Подпись и дата | Взам.инв.№

Типовой проект 903-2-19.83 Альбом 4.1 часть 2

КР3; КР5; КР9; КР11; КР15

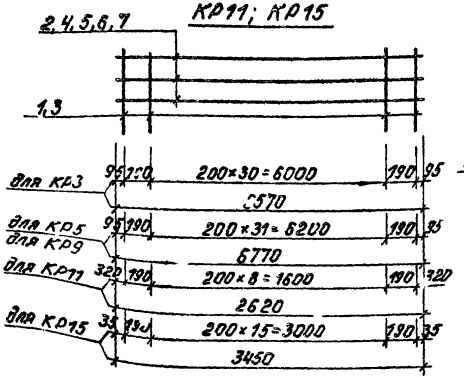

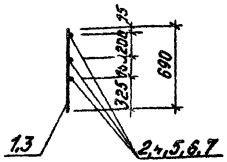

Форм.	Зона	Поз.	Обозначение	Наименование	Кол.	Примеч.
				КР3		
				Детали		
				ф12АIII ГОСТ 5781-81		
		1		ℓ=690	33	20,2 кг
				ф8АI ГОСТ 5781-81		
		2		ℓ=6570	3	7,8 кг
				Итого:		28,0 кг
				КР5		
				Детали		
				ф16АIII ГОСТ 5781-81		
		3		ℓ=690	34	37,5 кг
				ф8АI ГОСТ 5781-81		
		4		ℓ=6770	3	8,1 кг
				Итого:		45,6 кг

Форм.	Зона	Поз.	Обозначение	Наименование	Кол.	Примеч.
				КР9		
				Детали		
				ф12АIII ГОСТ 5781-81		
		1		ℓ=690	34	20,3 кг
				ф6АI ГОСТ 5781-81		
		5		ℓ=6770	3	8,1 кг
				Итого		28,9 кг
				КР11		
				Детали		
				ф16АIII ГОСТ 5781-81		
		3		ℓ=690	11	12,1 кг
				ф8АI ГОСТ 5781-81		
		6		ℓ=2620	3	3,0 кг
				Итого:		15,1 кг
				КР15		
				Детали		
				ф16АIII ГОСТ 5781-81		
		3		ℓ=690	18	19,8 кг
				ф8АI ГОСТ 5781-81		
		7		ℓ=3450	3	4,2 кг
				Итого		24,0 кг

Технические требования по изготовлению каркасов смотри лист КЖИ-ТТ.

Гл.инж.пр.	Думан		
Нач.отд.	Рябуха		
Н.контр.	Шульгина		
Гл.контр.	Андриевская		
Рук.гр.	Шульгина		
Ст.тех.	Левейко		

ГП 903-2-19.83

КЖИ-КР3, КР5, КР9, КР11, КР15

Каркасы плоские КР3, КР5, КР9, КР11, КР15

Стадия	Масса	Масштаб
Р	28 кг 45,6 кг 24,9 кг 15,1 кг 24,0 кг	
Лист 1	Листов 1	

АI - 8ст 3кп2
АIII - 35ГС

ЛАТГИПРОПРОМ

Формат А3

Инв.№ подл.	Подпись и дата	Взам.инв.№

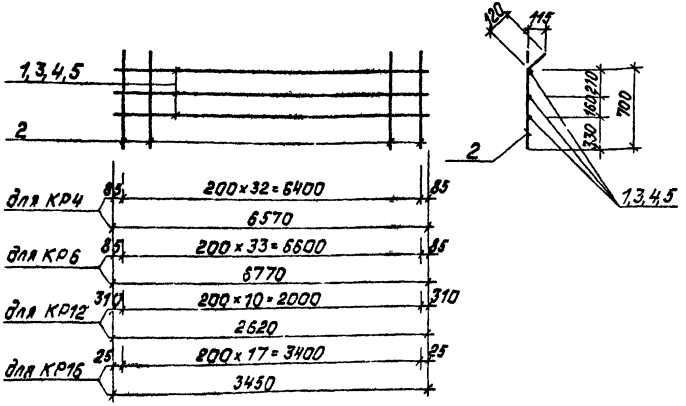

Форм.	Зона	Поз.	Обозначение	Наименование	Кол.	Примеч.
				КР4		
				Детали		
				ф8АI ГОСТ 5781-81		
		1		ℓ=6570	3	7,8кг
		2		ℓ=820	33	10,7кг
				Итого		18,5кг
				КР6		
				Детали		
				ф8АI ГОСТ 5781-81		
		3		ℓ=6770	3	8,0кг
		2		ℓ=820	34	11,0кг
				Итого:		19,0кг

Форм.	Зона	Поз.	Обозначение	Наименование	Кол.	Примеч.
				КР12		
				Детали		
				ф8АI ГОСТ 5781-81		
		4		ℓ=2620	3	3,1кг
		2		ℓ=820	11	3,6кг
				Итого:		6,7кг
				КР16		
				Детали		
				ф8АI ГОСТ 5781-81		
		5		ℓ=3450	3	4,1кг
		2		ℓ=820	18	5,9кг
				Итого:		10,0кг

Технические требования по изготовлению каркасов смотри лист КЖИ-ТТ.

Гл.инж.пр.	Думан		
Нач.отд.	Рябуха		
Н.контр.	Шульгина		
Гл.констр.	Анисимовская		
Рук.гр.	Шульгина		
Ст.тех.	Левенка		

ТП 903-2-19.83 КЖИ-КР4, КР6, КР12, КР16

Каркасы плоские КР4; КР6; КР12; КР16

Стадия	Масса	Масштаб
Р	18,5кг 19,0кг 6,7кг 10,0кг	
Лист 1	Листов 1	

АI-8ст3кп2

ЛАТГИПРОПРОМ

Типовой проект 903-2-19.83 Альбом 4.1 часть 2

Инв. № подл. | Подпись и дата | Взам. инв. №

Типовой проект 903-2-19.83 Альбом 4.1 часть 2

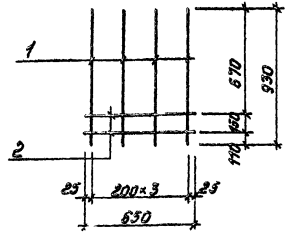

Технические требования по изготовлению каркасов смотри лист КЖИ-ТТ.

Форм.	Зона	Поз.	Обозначение	Наименование	Ко...	Примеч.
				КР10		
				Детали		
				⌀12А III ГОСТ 5781-81		
		1		ℓ=930	4	3,3 кг
				⌀8А I ГОСТ 5781-81		
		2		ℓ=650	2	0,5 кг
				Итого:		3,8 кг

Гл.инж.п.	Лиман		
Нач.отд.	Рябуха		
Н.конс.			
Гл.конс.			
Рук.гр.			
Ст.тех.			

ТП903-2- КЖИ-КР10

Каркас плоский КР10

Стадия	Масса	Масштаб
Р	3,8 кг	

Лист 1 Листов 1

ЛАТГИПРОПРОМ

Формат А4

Инв.№ подл. | Подпись и дата | Взам.инв.№

Типовой проект 903-2-19.83 Альбом 4.1 часть 2

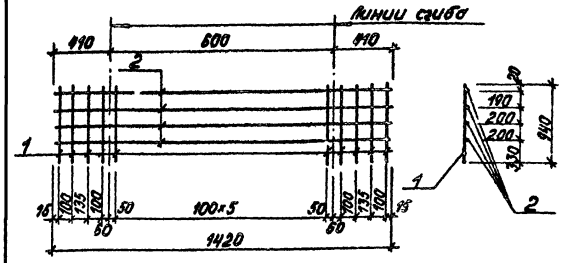

Технические требования по изготовлению каркасов смотри лист КЖИ-ТТ.

Форм.	Зона	Поз.	Обозначение	Наименование	Кол.	Примеч.
				КР13		
				Детали		
				⌀16А III ГОСТ 5781-81		
		1		ℓ=940	14	21,0 кг
				⌀8А I ГОСТ 5781-81		
		2		ℓ=1420	4	2,3 кг
				Итого:		23,3 кг

Гл.инж.пр.	Думан		
Нач.отд.	Рябуха		
Н.контр.	Шульгина		
Гл.конс.гр.	Андриевская		
Рук.гр.	Шульгина		
Ст.тех.	Левенка		

ТП903-2-19.83 КЖИ-КР13

Каркас плоский КР13

Стадия	Масса	Масштаб
Р	23,3 кг	

Лист 1 Листов 1

ЛАТГИПРОПРОМ

Формат А4

Инв.№ подл. | Подпись и дата | Взам.инв.№

Типовой проект 903-2-19.83 Альбом 4.1 часть 2

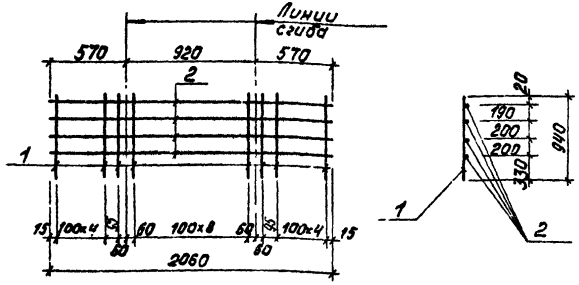

Технические требования по изготовлению каркасов смотри лист КЖИ-ТТ.

Форм.	Зона	Поз.	Обозначение	Наименование	Кол.	Примеч.
				КР14		
				Детали		
				ф16А III ГОСТ 5781-81		
		1		ℓ=940	21	30,2 кг
				ф8А I ГОСТ 5781-81		
		2		ℓ=2060	4	3,3 кг
				Итого:		33,5 кг

Гл.инж.пр.	Думан		
Нач.отд.	Рябуха		
Н.контр.	Шульгина		
Гл.констр.	Андриевская		
Рук.гр.	Шульгина		
Ст.тех.	Левейка		

ТП 903-2-19.83 КЖИ-КР14

Каркас плоский КР14

Стадия	Масса	Масштаб
Р	33,5 кг	

Лист 1 Листов 1

АI-В ст.3 кп2
АIII-35ГС

ЛАТГИПРОПРОМ

Формат А4

Инв. № подл. | Подпись и дата | Взам. инв. №

Типовой проект 903-2-19.83 Альбом 4.1 часть 2

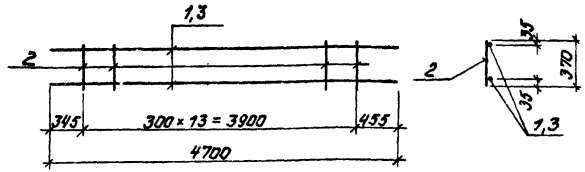

Технические требования на изготовление каркасов см. лист КЖИ-ТТ.

Форм.	Зона	Поз.	Обозначение	Наименование	Кол.	Примеч.
				КР21		
				Детали		
				ф22А III ГОСТ 5781-81		
		1		ℓ=4700	2	14,0 кг
				ф8А I ГОСТ 5781-81		
		2		ℓ=370	14	0,15 кг
				Итого:		30,1 кг
				КР22		
				ф18А III ГОСТ 5781-81		
		3		ℓ=4700	2	9,4 кг
				ф8А I ГОСТ 5781-81		
		2		ℓ=370	14	0,15 кг
				Итого:		20,9 кг

Гл.инж.пр.	Думан		
Нач.отд.	Рябуха		
Н.контр.	Шульгина		
Гл.констр.	Андриевская		
Рук.гр.	Шульгина		
Ст.тех.	Левейка		

ТП 903-2-19.83 КЖИ-КР21, КР22

Каркасы плоские КР21, КР22

Стадия	Масса	Масштаб
Р	30,1 кг 20,9 кг	

Лист 1 Листов 1

АI-В ст.3 кп2
АIII-35ГС

ЛАТГИПРОПРОМ

Инв. № подл. | Подпись и дата | Взам. инв. №

Альбом 4.1 часть 2

Типовой проект 903-2-19.83

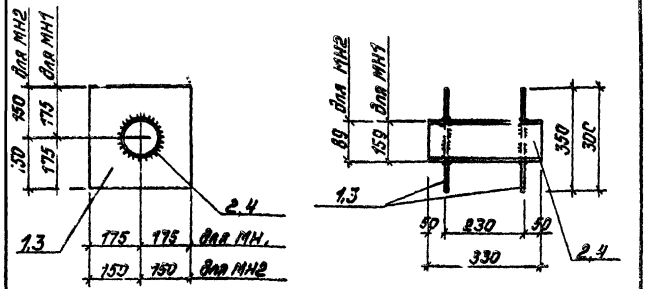

Технические требования на изготовление закладной детали см. лист КЖИ-ТТ.

Форм.	Зона	Поз.	Обозначение	Наименование	Кол.	Примеч.
				МН1		
		1	ГОСТ 10704-76*	Труба ф 159×5 ℓ=330	1	6,3 кг
		2	ГОСТ 19903-74*	Сталь листовая 350×10 ℓ=350	2	9,6 кг
				Итого:		25,5 кг
				МН2		
		3	ГОСТ 10704-76*	Труба ф 89×3 ℓ=330	1	2,1 кг
		4	ГОСТ 19903-74*	Сталь листовая 300×10 ℓ=300	2	7,0 кг
				Итого:		16,1 кг

Гл. инж. п.	Думан		
Нач. отд.	Рябуха		
Н. конт.	Шульгина		
Гл. конст.	Андриевский		
Рц. гр.	Шульгина		
Ст. тех.	Левейка		

ТП 903-2-19.83 КЖИ-МН1, МН2

Закладные изделия МН1, МН2

Стадия	Масса	Масштаб
Р	25,5 кг 16,1 кг	
Лист 1	Листов 1	

Вст. 3 кп2

ЛАТГИПРОПРОМ

Формат А4

Инв. № подл. | Подпись и дата | Взам. инв. №

Альбом 4.1 часть 2

Типовой проект 903-2-19.83

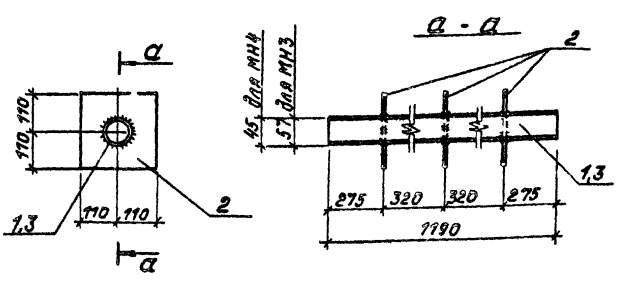

Технические требования на изготовление закладной детали см. лист КЖИ-ТТ.

Форм.	Зона	Поз.	Обозначение	Наименование	Кол.	Примеч.
				МН3		
		1	ГОСТ 10704-76*	Труба ф 57×2 ℓ=1190	1	3,2 кг
		2	ГОСТ 19903-74*	Сталь листовая 220×10 ℓ=220	3	3,8 кг
				Итого:		14,6 кг
				МН4		
		2	ГОСТ 19903-74*	Сталь листовая 220×10 ℓ=220	3	3,8 кг
		3	ГОСТ 10704-76*	Труба ф 45×2 ℓ=1190	1	2,5 кг
				Итого:		13,9 кг

Гл. инж. п.	Думан		
Нач. отд.	Рябуха		
Н. конт.	Шульгина		
Гл. конст.	Андриевский		
Рц. гр.	Шульгина		
Ст. тех.	Левейка		

ТП 903-2-19.83 КЖИ-МН3, МН4

Закладные изделия МН3, МН4

Стадия	Масса	Масштаб
Р	14,6 кг 13,9 кг	
Лист 1	Листов 1	

Вст. 3 кп2

ЛАТГИПРОПРОМ

Формат А4

Инв. № подл. | Подпись и дата | Взам. инв. №

Типовой проект 903-2-19.83 Альбом 4.1 часть 2

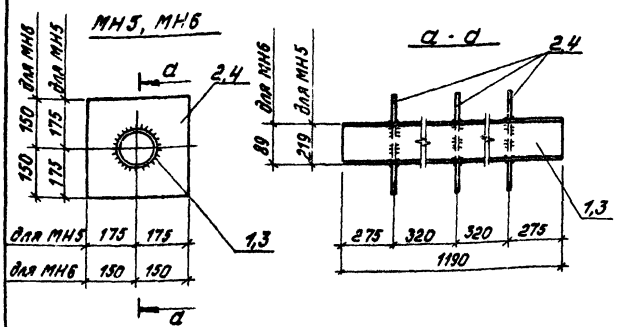

Технические требования на изготовление закладной детали см. лист КЖИ-ТТ.

Форм.	Зона	Поз.	Обозначение	Наименование	Кол.	Примеч.
				МН5		
		1	ГОСТ 10704-76*	Труба ф219×6 ℓ=1190	1	37,6 кг
		2	ГОСТ 19903-74*	Сталь листовая 350×10 ℓ=350	3	9,6 кг
				Итого:		66,4 кг
				МН6		
		3	ГОСТ 10704-76*	Труба ф89×3 ℓ=1190	1	7,6 кг
		4	ГОСТ 19903-74*	Сталь листовая 300×10 ℓ=300	3	7,0 кг
				Итого:		28,6 кг

Гл.инж.пр.	Думан		
Нач.отд.	Рябуха		
Н.контр.	Шульгина		
Гл.констр.	Андриевская		
Рук.гр.	Шульгина		
Ст.тех.	Левейка		

ТП 903-2-19.83 КЖИ-МН5, МН6

Закладные изделия МН5, МН6

Стадия	Масса	Масштаб
Р	66,4кг 28,6кг	
Лист 1	Листов 1	

Вст.3 кп 2

ЛАТГИПРОПРОМ

Формат А4

Инв.№ подл. | Подпись и дата | Взам.инв.№

Типовой проект 903-2-19.83 Альбом 4.1 часть 2

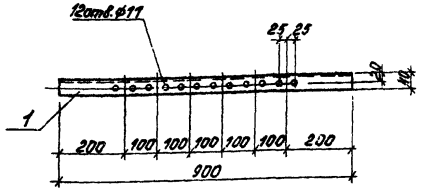

Технические требования на изготовление закладной детали см. лист КЖИ-ТТ.

Форм.	Зона	Поз.	Обозначение	Наименование	Кол.	Примеч.
				МН7		
		1	ГОСТ 8240-72*	Швеллер [10 ℓ=900	1	7,7 кг

Гл.инж.пр.	Думан		
Нач.отд.	Рябуха		
Н.контр.	Шульгина		
Гл.констр.	Андриевская		
Рук.гр.	Шульгина		
Ст.тех.	Левейка		

ТП 903-2-19.83 КЖИ-МН7

Закладное изделие МН7

Стадия	Масса	Масштаб
Р	6,3кг	
Лист 1	Листов 1	

Вст.3 кп 2

ЛАТГИПРОПРОМ

Формат А4

Инв.№ подл. | Подпись и дата | Взам.инв.№

Альбом 4.1 част. 2

Типовой проект 903-2-19.83

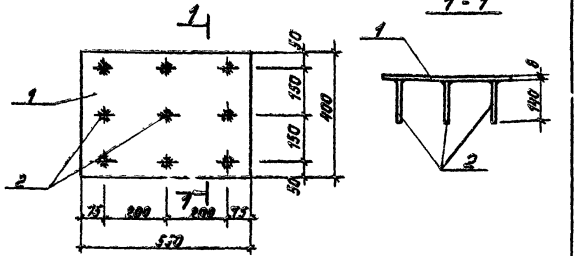

Технические условия на изготовление закладной детали см. лист КЖИ-ТТ.

Формат	Зона	Поз.	Обозначение	Наименование	Кол.	Примеч.
		1	ГОСТ 103-76	-400×8 ℓ=550	1	13,8 кг
		2	ГОСТ 5781-81	⌀8 А III ℓ=140	9	0,05 кг
				Итого:		14,3 кг

Гл.инж.пр.	Думан		
Нач.отд.	Рябуха		
Н.контр.	Шульгина		
Гл.конст.	Андриевская		
Рук.гр.	Шульгина		
Ст.тех.	Левейка		

ТП 903-2-19.83 КЖИ-МН8

Закладное изделие МН8

Стадия	Масса	Масштаб
Р	14,3кг	

Лист 1 Листов 1

Прокат В ст. 3 кп2 арм. 35 ГС

ЛАТГИПРОПРОМ

Формат А4

Инв. № подл. | Подпись и дата | Взам. инв. №

Альбом 4.1 част. 2

Типовой проект 903-2-19.83

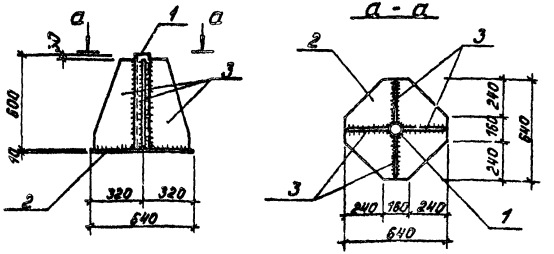

Технические условия на изготовление закладной детали см. лист КЖИ-ТТ

Формат	Зона	Поз.	Обозначение	Наименование	Кол.	Примеч.
				МН9		
		1	ГОСТ 8732-70*	Труба ⌀68×5 ℓ=600	1	4,6 кг
		2	ГОСТ 19903-74*	Листовая сталь -δ=10 S=0,41м²	1	32,0 кг
		3	ГОСТ 19903-74*	Листовая сталь -δ=10 S=0,18м²	4	14,0 кг
				Итого		92,6 кг

Гл.инж.пр.	Думан		
Нач.отд.	Рябуха		
Н.контр.	Шульгина		
Гл.конст.	Андриевская		
Рук.гр.	Шульгина		
Ст.тех.	Левейка		

ТП 903-2-19.83 КЖИ-МН9

Закладное изделие МН9

Стадия	Масса	Масштаб
Р	92,6кг	

Лист 1 Листов 1

Вст. 3 кп 2

ЛАТГИПРОПРОМ

Формат А4

Инв. № подл. | Подпись и дата | Взам. инв. №

Типовой проект 903-2-19.83 Альбом 4.1 часть 2

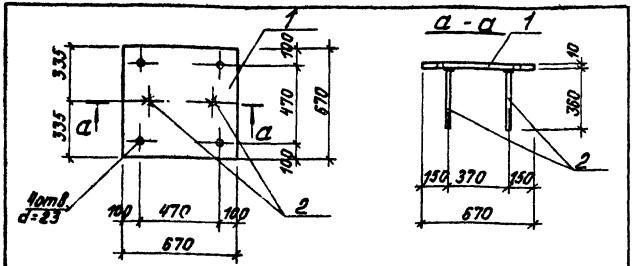

Технические условия на изготовление закладной детали см. лист КЖИ-ТТ

Форм	Зона	Поз	Обозначение	Наименование	Кол.	Примеч.
				МН10		
		1	ГОСТ 19903-74*	Листовая сталь δ=10	1	35,4 кг
		2	ГОСТ 5781-81	Арматурная сталь ф14АIII ℓ=360	2	0,44 кг
				Итого:		36,28 кг

Гл.инж.пр.	Думан		ТП 903-2-1983	КЖИ-МН10		
Нач.отд.	Рябуха		Закладное изделие МН10	Стадия	Масса	Масштаб
Н.контр.	Шульгина			Р	36,28 кг	
Гл.констр.	Андриевская			Лист 1	Листов 1	
Рук.гр.	Шульгина		В ст.3 кп2 35 ГС	ЛАТГИПРОПРОМ		
Ст.тех.	Левейка					

Инв.№ подл. | Подпись и дата | Взам.инв.№

Формат А4

Типовой проект 903-2-19.83 Альбом 4.1 часть 2

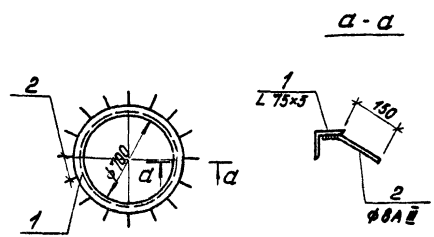

Форм	Зона	Поз.	Обозначение	Наименование	Кол.	Примеч.
				МН11		
		1	ГОСТ 8509-72*	Сталь угловая равнополочн. L 75×5; ℓ=2200	1	12,8 кг
		2	ГОСТ 5781-81	Сталь арматурная ф8АIII, ℓ=200	16	0,07 кг
				Итого:		14,0 кг

Технические условия на изготовление закладной детали см. лист КЖИ-ТТ

Гл.инж.пр.	Думан		ТП 903-2-19.83	КЖИ-МН11		
Нач.отд.	Рябуха		Закладное изделие МН11	Стадия	Масса	Масштаб
Н.контр.	Шульгина			Р	14,0 кг	
Гл.констр.	Андриевская			Лист 1	Листов 1	
Рук.гр.	Шульгина		В ст.3 кп2 35 ГС	ЛАТГИПРОПРОМ		
Ст.тех.	Левейка					

Инв.№ подл. | Подпись и дата | Взам.инв.№

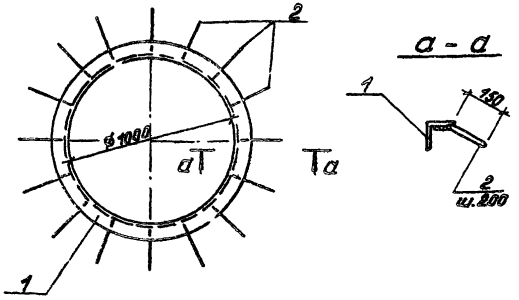

Формат	Зона	Поз.	Обозначение	Наименование	Кол.	Примеч.
				МН12		
		1	ГОСТ 8509-72*	Сталь угловая равнополк. L75×5; ℓ=3140	1	18,2 кг
		2	ГОСТ 5781-81	Сталь горяч.прок. ф Ø12 А-III; ℓ=200	16	0,07 кг
				Итого:		19,4 кг

Технические условия на изготовление закладной детали см лист КЖИ-ТТ.

			ТП 903-2-19.83	КЖИ-МН12	
Гл.инж.пр.	Думан		Закладное изделие МН12	Стадия	Масса	Масштаб
Нач.отд.	Радина			Р	3,75кг	
Н.контр.	Шульгина			Лист 1	Листов 1
Гл.констр.	Андреевская		Вст.3кп2 35 ГС	ЛАТГИПРОПРОМ	
Рук.гр.	Шульгина				
Ст.тех.	Лебедева				

Инв.№ подл. | Подпись и дата | Взам.инв.№

Формат А4

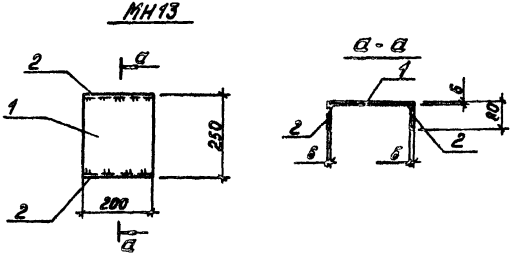

Технические требования по изготовлению изделий см. лист КЖИ-ТТ.

Формат	Зона	Поз.	Обозначение	Наименование	Кол.	Примеч
				МН13		
		1	ГОСТ 19903-74*	Сталь листовая -200×6 / 250	1	2,35 кг
		2	ГОСТ 19903-74*	То же -200×8 / 74	2	0,7 кг
				Итого:		3,75 кг

			ТП 903-2-19.83	КЖИ-МН13	
Гл.инж.пр.	Думан		Закладное изделие МН13	Стадия	Масса	Масштаб
Нач.отд.	Радина			Р	3,75кг	
Н.контр.	Шульгина			Лист 1	Листов 1
Гл.констр.	Андреевская		Вст. 3 кп2	ЛАТГИПРОПРОМ	
Рук.гр.	Шульгина				
Ст.тех.	Лебедева				

Инв.№ подл. | Подпись и дата | Взам.инв.№

Формат А4

Типовой проект 903-2-19.83 Альбом 4.1 часть 2

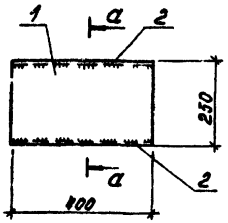

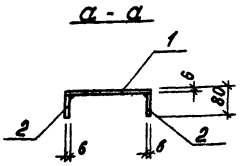

Технические требования на изготовление закладного изделия см. лист КЖИ-ТТ.

Форм.	Зона	Поз.	Обозначение	Наименование	Кол.	Примеч.
				МН14		
		1	ГОСТ 19903-74*	Сталь листовая - 250×6 ℓ=400	1	3,1 кг
		2	ГОСТ 19903-74*	Сталь листовая - 74×6 ℓ=400	2	0,47 кг
				Итого:		4,05 кг

Гл. инж. пр.	Думан		
Нач. отд.	Рябуха		
Н. контр.	Шульгина		
Гл. констр.	Андриевская		
Рук. гр.	Шульгина		
Ст. тех.	Левейка		

ТП 903-2-19.83 КЖИ-МН14

Закладное изделие МН14

Стадия	Масса	Масштаб
Р	4,05 кг	

Лист 1 Листов 1

Вст. 3 кп2

ЛАТГИПРОПРОМ

Формат А4

Инв. № подл. | Подпись и дата | Взам. инв. №

Типовой проект 903-2-19.83 Альбом 4.1 часть 2

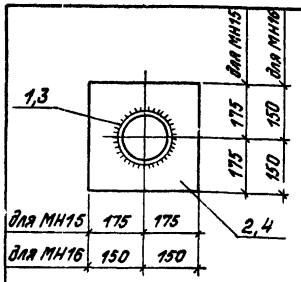

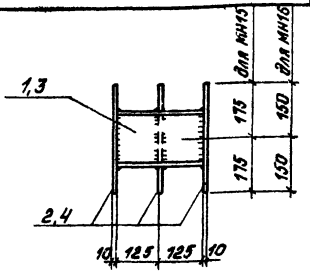

Технические требования на изготовление закладных изделий смотри лист КЖИ-ТТ.

Форм.	Зона	Поз.	Обозначение	Наименование	Кол.	Примеч.
				МН15		
		1	ГОСТ 10704-76*	Труба ф159×4,5 ℓ=250	1	4,3 кг
		2	ГОСТ 19903-74*	Сталь листовая δ=10 350×350	3	9,6 кг
				Итого:		33,1 кг
				МН16		
		3	ГОСТ 10704-76*	Труба ф108×3,5 ℓ=250	1	1,9 кг
		4	ГОСТ 19903-74*	Сталь листовая δ=10 300×300	3	7,1 кг
				Итого:		23,2 кг

Гл. инж. пр.	Думан		
Нач. отд.	Рябуха		
Н. контр.	Андриевская		
Гл. констр.	Андриевская		
Рук. гр.	Шульгина		
Ст. тех.	Левейка		

ТП 903-2-19.83 КЖИ-МН15, МН16

Закладные изделия МН 15, МН16

Стадия	Масса	Масштаб
Р	33,1 кг 23,2 кг	

Лист 1 Листов

Вст 3 кп2

ЛАТГИПРОПРОМ

Инв. № подл. | Подпись и дата | Взам. инв. №

Типовой проект 903-2-1983 Альбом 4.1 часть 2

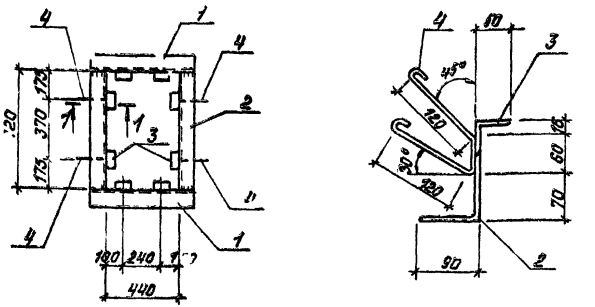

Технические требования на изготовление закладного изделия смотри лист КЖИ-ТТ.

Форм.	Зона	Поз.	Обозначение	Наименование	Кол.	Примеч.
		1	ГОСТ 19772-74	Гнутый профиль ∠110×90×5 ℓ=620	2	46,5 кг
		2	ГОСТ 19772-74	Гнутый профиль ∠110×90×5 ℓ=900	2	6,75 кг
		3	ГОСТ 19772-74	Гнутый профиль ∠50×36×4 ℓ=100	8	0,25 кг
		4	ГОСТ 5781-81	Арматурн. сталь ⌀8АI ℓ=400	4	0,15 кг
				Итого:		25,4 кг

Гл. инж. пр.	Думан		
Нач. отд.	Рябуха		
Гл. контр.	Андреевская		
Гл. конструктор	Андреевская		
Рук. гр.	Шульгина		
Ст. тех.	Левейко		

ТП 903-2-1983 КЖИ-МН17

Закладное изделие МН17

Стадия	Масса	Масштаб
Р	25,4 кг	

Лист 1 Листов

Вст. 3 кп 2

ЛАТГИПРОПРОМ

Формат А4

Инв. № подл. | Подпись и дата | Взам. инв. №

Типовой проект 903-2-1983 Альбом 4.1 часть 2

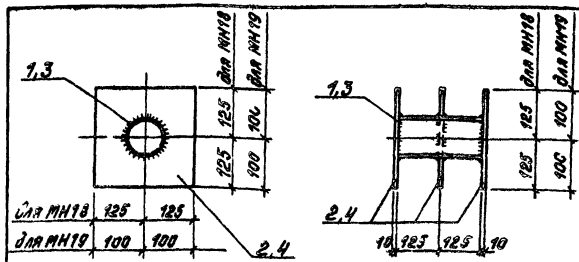

Технические требования на изготовление закладных изделий смотри лист КЖИ-ТТ.

Форм.	Зона	Поз.	Обозначение	Наименование	Кол.	Примеч.
				МН18		
		1	ГОСТ 10704-76	Труба ⌀57×3 ℓ=250	1	1,0 кг
		2	ГОСТ 19903-74*	Сталь листовая δ=10 250×250	3	4,9 кг
				Итого:		15,7 кг
				МН19		
		3	ГОСТ 10704-76	Труба ⌀45×2,5 ℓ=250	1	0,7 кг
		4	ГОСТ 19903-74*	Сталь листовая δ=10 200×200	3	3,1 кг
				Итого:		10,0 кг

Гл. инж. пр.	Думан		
Нач. отд.	Рябуха		
Гл. контр.	Андреевская		
Гл. конструктор	Андреевская		
Рук. гр.	Шульгина		
Ст. тех.	Левейко		

ТП 903-2-1983 КЖИ-МН18, МН19

Закладные изделия МН18, МН19

Стадия	Масса	Масштаб
Р	15,7 кг 10,0 кг	

Лист 1 Листов 1

Вст. 3 кп 2

ЛАТГИПРОПРОМ

Формат А4

Инв. № подл. | Подпись и дата | Взам. инв. №

Типовой проект 903-2-19.83 Альбом 4.1 часть 2

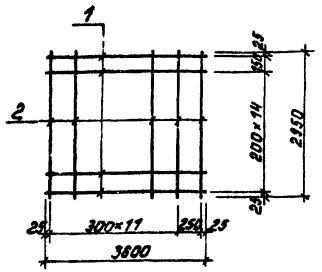

Технические требования и указания по изготовлению смотри лист КЖИ-ТТ.

Форм.	Зона	Поз.	Обозначение	Наименование	Кол	Примеч.
				С1		
		1	ГОСТ 5781-81	Арматурн. сталь ф22АIII ℓ=3600	16	10,72 кг
		2	ГОСТ 5781-81	Арматурн. сталь ф8АI ℓ=2950	13	1,16 кг
				Итого:		187,6 кг

Гл.инж.пр.	Думан		
Нач.отд.	Рябуха		
Н.контр.	Шульгина		
Гл.констр.	Андриевск		
Рук. гр.	Шульгина		
Ст.тех.	Левейка		

ТП 903-2-19.83 КЖИ-С1

Сетка С1

Стадия	Масса	Масштаб
Р	187,6 кг	

Лист 1 Листов 1

ЛАТГИПРОПРОМ

Инв. № подл. | Подпись и дата | Взам. инв. №

Формат А4

Типовой проект 903-2-19.83 Альбом 4.1 часть 2

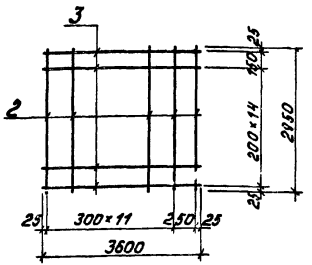

Технические требования и указания по изготовлению смотри лист КЖИ-ТТ.

Форм.	Зона	Поз.	Обозначение	Наименование	Кол.	Примеч.
				С2		
		2	ГОСТ 5781-81	Арматурн. сталь ф8АI ℓ=2950	13	1,16 кг
		3	ГОСТ 5781-81	Арматурн. сталь ф12АIII ℓ=3600	16	3,2 г
				Итого:		66,3 кг

Гл.инж.пр.	Думан		
Нач.отд.	Рябуха		
Н.контр.	Шульгина		
Гл.констр.	Андриевск		
Рук. гр.	Шульгина		
Ст.тех.	Левейка		

ТП 903-2-19.83 КЖИ-С2

Сетка С2

Стадия	Масса	Масштаб
Р	66,3 кг	

Лист 1 Листов 1

Вст 3 кп 2
35 ГС

ЛАТГИПРОПРОМ

Инв. № подл. | Подпись и дата | Взам. инв. №

Формат А4

Типовой проект 903-2-1983 Альбом 4.1 часть 2

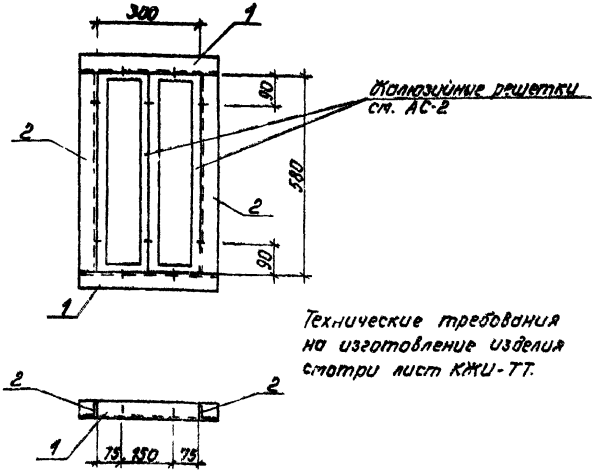

Технические требования на изготовление изделия смотри лист КЖИ-ТТ.

Форм.	Зона	Поз	Обозначение	Наименование	Кол.	Примеч.
		1	ГОСТ 19771-74	Гнутый профиль L 50x3 ℓ=400	2	0,9 кг
		2	ГОСТ 19771-74	Гнутый профиль L 50x3 ℓ=580	2	1,3 кг
				Итого:		4,4 кг

ТП 903-2-1983 КЖИ-Р1

Рама Р1

Стадия	Масса	Масштаб
Р	4,4 кг	

Лист 1 Листов 1

Вст. 3 кп 2

ЛАТГИПРОПРОМ

Гл. инж. пр.	Думан	
Нач. отд.	Рябуха	
Н. контр.	Андриевская	
Гл. констр.	Андриевская	
Рук. гр.	Шульгина	
Ст. тех.	Левейка	

Формат А4

Взам. инв. № | Подпись и дата | Инв. № подл.

gost.e-ecolog.ru

Типовой проект 903-2-1983 Альбом 4.1 часть 2

Технические требования

I.1. Плоские сетки и пространственные каркасы изготовлять с помощью контактной точечной сварки Точечную сварку производить во всех местах пересечения стержней сеток и каркасов.

I.2. Сварку следует производить в соответствии с ГОСТ 19292-73 „Соединения сварные элементов закладных деталей сборных железобетонных конструкций. Контактная и автоматическая сварка плавлением Основные типы и конструктивные элементы и с „Инструкцией по сварке соединений арматуры и закладных деталей железобетонных конструкций" СН 393-78.

I.3. Арматурные изделия должны отвечать требованиям ГОСТ 10922-75 „Арматурные изделия и закладные детали сварные для железобетонных конструкций. Технические требования и методы испытаний."

II.1. Сварку пластин и проката между собой выполнять дуговой ручной электросваркой электродами типа 942 по ГОСТ 9469-75.

II.2. Материал пластин и проката - сталь марки Вст3кп2 по ГОСТ 380-71.*

Материал анкеров - арматурная сталь классов АI; АII, АIII по ГОСТ 5781-81.

II.3. Закладные и соединительные элементы должны быть защищены 5-ю слоями эмали ХС-759 (ТУ6-10-1115-75) по грунтовке ХС-059 общей толщиной 130 мкм в соответствии с группой IV таблицы 48* СНиП II-28-73* (поверхности, не закладываемые в бетон).

ТП 903-2-1983 КЖИ-ТТ

Технические требования

Стадия	Масс.	Масштаб
Р		

Лист 1 Листов 1

ЛАТГИПРОПРОМ

Гл. инж. пр.	Думан	
Нач. отд.	Рябуха	
Н. контр.	Шульгина	
Гл. констр.	Андриевская	
Рук. гр.	Шульгина	
Ст. тех.	Левейка	

Формат А4

Взам. инв. № | Подпись и дата | Инв. № подл.