ТИПОВОЙ ПРОЕКТ
902-2-393.85

ВЕРТИКАЛЬНЫЕ ОТСТОЙНИКИ ДИАМЕТРОМ 9 М СО ВСТРОЕННОЙ КАМЕРОЙ ХЛОПЬЕОБРАЗОВАНИЯ

АЛЬБОМ III
Строительные изделия

20934-03
цена 1-18

gost.e-ecolog.ru

ЦЕНТРАЛЬНЫЙ ИНСТИТУТ ТИПОВОГО ПРОЕКТИРОВАНИЯ
ГОССТРОЯ СССР

Москва, А-445, Соколиная ул., 22
Сдано в печать III 1956
Заказ № 4259 Тираж 435

ТИПОВОЙ ПРОЕКТ
902-2-393.85

ВЕРТИКАЛЬНЫЕ ОТСТОЙНИКИ ДИАМЕТРОМ 9 М СО ВСТРОЕННОЙ КАМЕРОЙ ХЛОПЬЕОБРАЗОВАНИЯ

СОСТАВ ПРОЕКТА:

Альбом I - Пояснительная записка.
Альбом II - Технологическая, строительная части, автоматизация, КИП.
Альбом III - Строительные изделия.
Альбом IV - Ведомости потребности в материалах.
Альбом V - Сметы.

АЛЬБОМ III

УТВЕРЖДЕН ГОСГРАЖДАНСТРОЕМ
ПРИКАЗ №: 252 ОТ 21 АВГУСТА 1985Г.
ВВЕДЕН В ДЕЙСТВИЕ ИНСТИТУТОМ
ЦНИИЭП ИНЖЕНЕРНОГО ОБОРУДОВАНИЯ
ПРИКАЗ №: 59 ОТ 5 ОКТЯБРЯ 1985Г.

РАЗРАБОТАН ПРОЕКТНЫМ ИНСТИТУТОМ
ЦНИИЭП ИНЖЕНЕРНОГО ОБОРУДОВАНИЯ
Главный инженер института А. Кетаов
Главный инженер проекта Л. Будаева

Привязан
Инв. №:

СОДЕРЖАНИЕ АЛЬБОМА

Обозначение		Наименование	Стр.	Примеч.
ТП	КЖИ.ПС1	Панель стеновая ПС1	3÷5	
	КЖИ ПС2	Панель стеновая ПС2	6	
	КЖИ.ПС3	Панель стеновая (ПС3; ПС4)	7	
	КЖИ ПС5	Панель стеновая (ПС5; ПС6)	8	
	КЖИ ПС1-МН1	Изделие закладное (ПС1-МН1; ПС1-МН2)	9	
	КЖИ.ПС1-МН3	Изделие закладное ПС1-МН3	10	
	КЖИ.МС1	Изделие соединительное МС1		
	КЖИ ПС3-МН1	Изделие закладное ПС3-МН1	11	
	КЖИ.ПС1-КР1	Каркас плоский (ПС1-КР1, ПС1-КР2)	12	
	КЖИ.ПС1-С1	Сетка арматурная (ПС1-С1; ПС1-С2)		
	КЖИ.ПС1-С3	Сетка арматурная ПС1-С3	13	
	КЖИ.ПС1-С4	Сетка арматурная ПС1-С4		
	КЖИ. Б1	Балка Б1	14	
	КЖИ.Б1-КП1	Каркас пространственный Б1-КП1	15	
	КЖИ Б1-КР1	Каркас плоский Б1-КР1		
	КЖИ.ЛТ1	Лоток ЛТ1	16,17	
	КЖИ.ЛТ1-С1	Сетка арматурная ЛТ1-С1	18	
	КЖИ.ЛТ1-С2	Сетка арматурная (ЛТ1-С2; ЛТ1-С3)		

Обозначение		Наименование	Стр.	Примеч
ТП	КЖИ. КР1	Каркас плоский КР1	19	
	КЖИ ЛТ1-МН1	Изделие закладное ЛТ1-МН1		
	КЖИ ЛТ2	Лоток ЛТ2	20	
	КЖИ.ЛТ4	Лоток ЛТ4	21	
	КЖИ ЛТ4-С1	Сетка арматурная ЛТ4-С1	22	
	КЖИ ЛТ4-С2	Сетка арматурная ЛТ4-С2		
	КЖИ ЛТ4-С3	Сетка арматурная ЛТ4-С3	23	
	КЖИ ЛТ2-С1	Сетка арматурная ЛТ2-С1		
	КЖИ ЛТ2-С2	Сетка арматурная ЛТ2-С2	24	
	КЖИ ЛТ2-С3	Сетка арматурная ЛТ2-С3		
	КЖИ КП1	Каркас пространственный КП1	25	
	КЖИ КП1-КР1	Каркас плоский КР1	26	
	КЖИ. К2	Каркас плоский КР2		
	КЖИ. С3	Сетка арматурная С3	27	
	КЖИ. С4	Сетка арматурная С4		
	КЖИ. КЦЛ1	Плита перекрытия КЦЛ1	28	
	КЖИ. КЦЛ1-МН1	Изделие закладное КЦЛ1-МН1		
	КЖИ-С5	Сетка арматурная С5	29	
	КЖИ ВС1	Вайделив зубчатый ВС1		

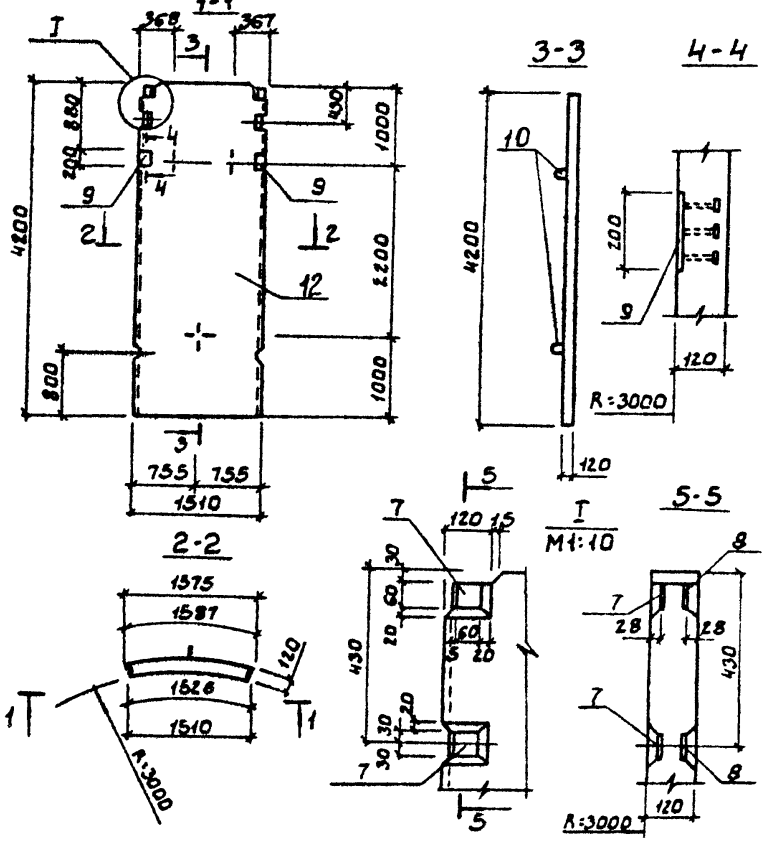

Формат	Зона	Поз.	Обозначение	Наименование	Кол.	Примечание
				Документация		
			3.900-3 Вып. 5	Панели стеновые для цилиндрических сооружений		
				Сборочные единицы		
		1	ТП -КЖИ.ПС1-КР1	Каркас плоский ПС1-КР1	4	
		2	-01	То же ПС2-КР2	2	
		3	КЖИ.ПС1-С1	Сетка арматурная ПС1-С1	1	
		4	-01	То же ПС1-С2	1	
		5	КЖИ ПС1-С3	" ПС1-С3	1	
		6	КЖИ.ПС1-С4	" ПС1-С4	1	
		7	КЖИ.ПС1-МН1	Изделие закладное ПС1-МН1	2	
		8	-01	То же ПС1-МН2	2	
		9	КЖИ.ПС1-МН3	" ПС1-МН3	2	
		10	3.900-3 Вып.5 часть 2	" МН-5	3	
				Детали		
Б4		11		ф6 AI ГОСТ 5781-82 ℓ=700	4	0.2 кг
				Материалы		
		12		Бетон М200; В6; Мрз ▭	0.77	м³

Ведомость расхода стали на один элемент, кг

Марка элемента	Изделия арматурные											Изделия закладные								Общий расход
	Арматура класса										Всего	Прокат марки		Арматура класса					Всего	
	AIII				AI			BpI				ВСт3кп2		AIII			AII			
	ГОСТ 5781-82				ГОСТ 5781-82			ГОСТ 6727-80				ГОСТ 19903-74		ГОСТ 5781-82			ГОСТ 5781-82			
	ф16	ф12	ф6	Итого	ф8	ф6	Итого	ф5	ф4	Итого		δ8	Итого	ф10	ф8	Итого	ф12	Итого		
ПС1	13.9	6.7	24.8	45.4	0.9	1.4	2.3	1.1	5.2	6.3	54.0	7.6	7.6	2.4	2.5	5.2	1.5	1.5	14.3	68.3

1. Стеновая панель ПС1 выполняется в опалубочной форме типовой панели ПСЦ1-42-1 по серии 3.900-3 вып.5
2. Покрытие закладных деталей - горячее цинкование δ=50 мкм

ПРИВЯЗАН:	ПРОВЕР.	ЛОУЦКЕР	
	СТ. ИНЖ.	БУЛЬФ	
	ГИП	ЛОУЦКЕР	
	ГЛ. КОНСТР.	ШАПИРО	
	Н. КОНТР.	ЛОУЦКЕР	
ИНВ. №	НАЧ. ОТД.	КРАСАВИН	

ТП 902-2-393.85 КЖИ.ПС1

ПАНЕЛЬ СТЕНОВАЯ ПС1.

СТАДИЯ	МАССА	МАСШТАБ
Р	1900	1:50

ЛИСТ: 1 ЛИСТОВ: 3

ЦНИИЭП ИНЖЕНЕРНОГО ОБОРУДОВАНИЯ г. МОСКВА

20934-03 4

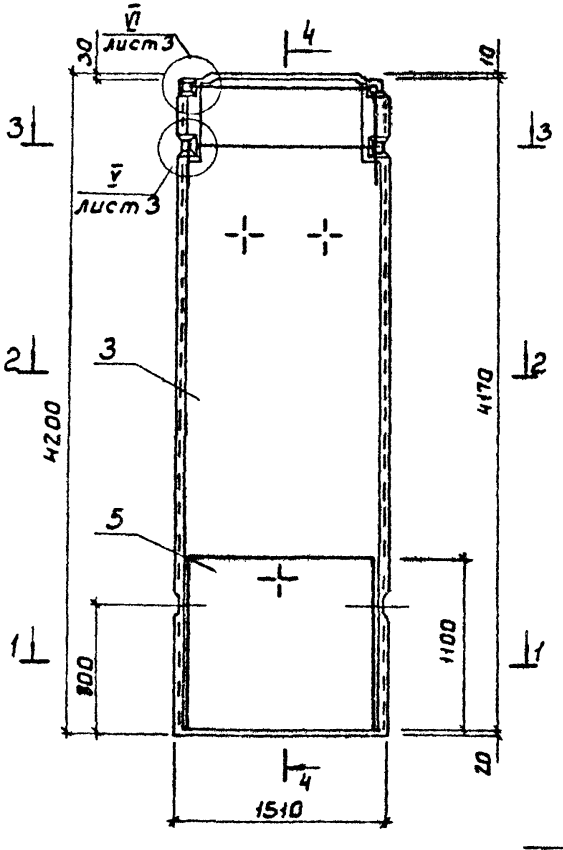

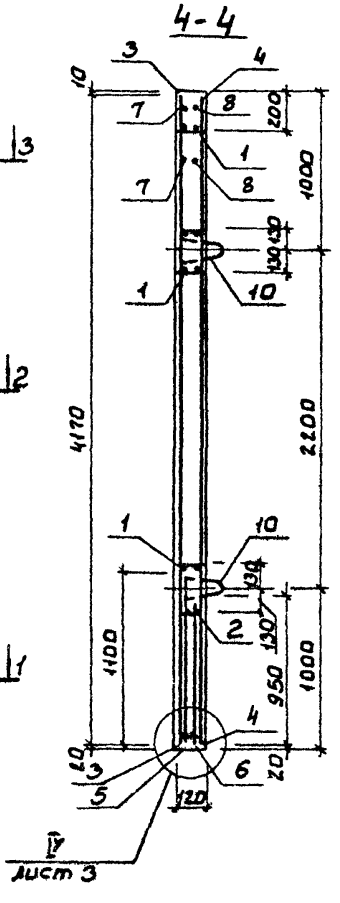

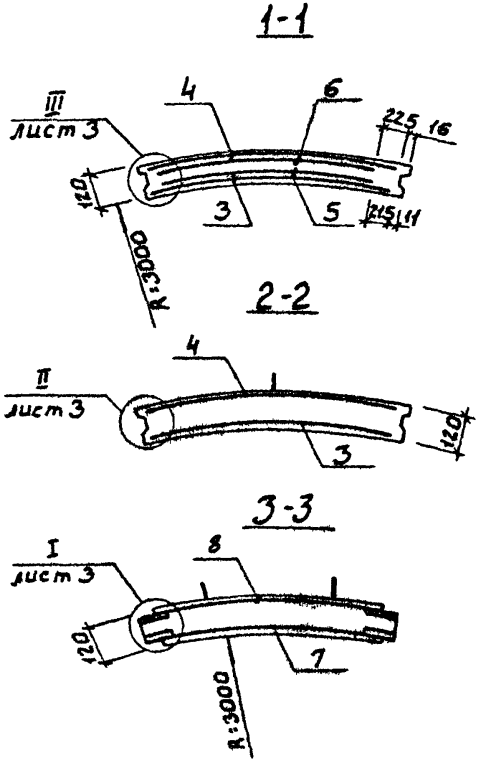

Защитный слой бетона приведен в узлах на листе 3

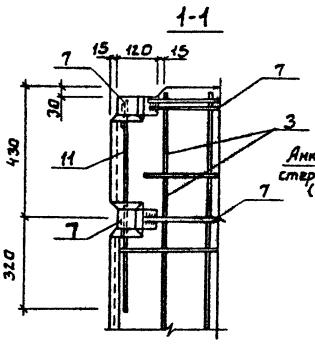

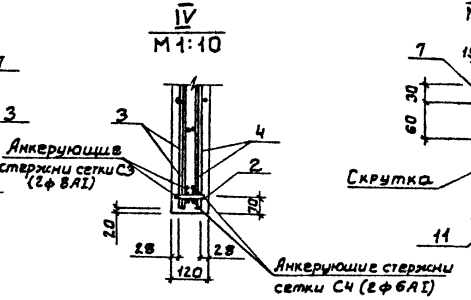

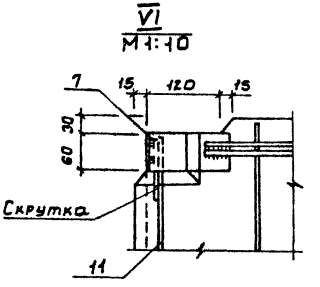

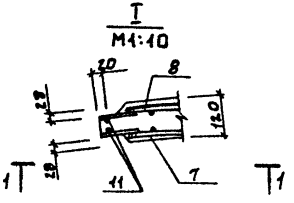

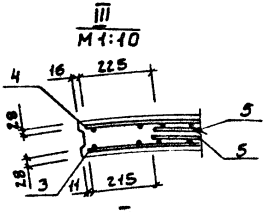

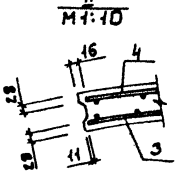

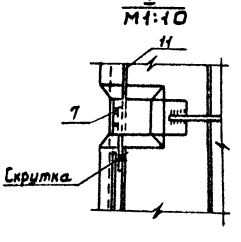

1. Местоположение узлов смотреть на листах 1,2

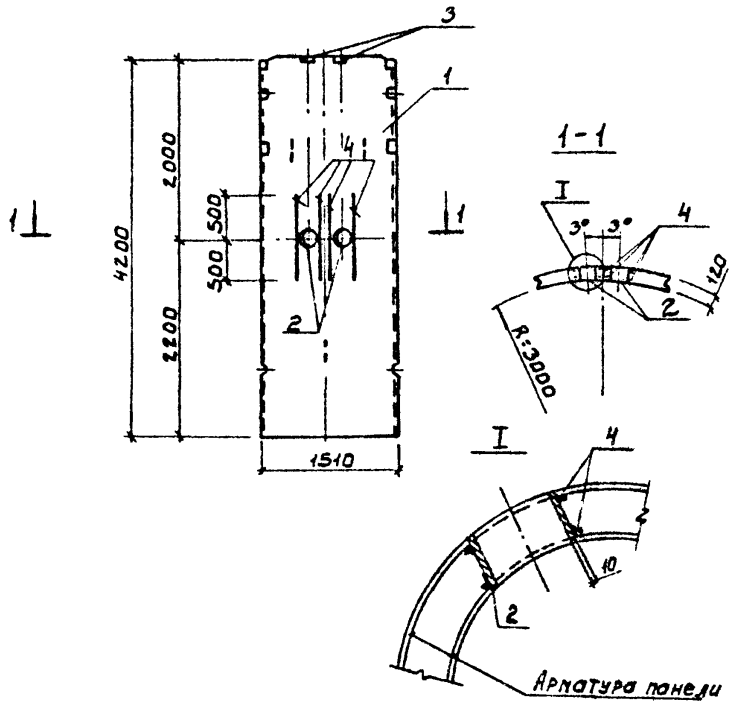

Формат	Зона	Поз.	Обозначение	Наименование	Кол.	Примечание
				Документация		
			3.900-3 Вып. 5	Панели стеновые для цилиндрических сооружений		
				Сборочные единицы		
		1	ТП - КЖИ. ПС1	Панель стеновая ПС1	1	
		2	3.901-5	Сальник dy200 P=200	2	
		3	3.400-6/76	Изделие закладное МИ2-3	2	
				Детали		
Б4		4	ТП - КЖИ. ПС2-1	фБIII ГОСТ5781-82 L=1000	8	0.22 кг

Ведомость расхода стали на один элемент, кг

Марка элемента	Изделия закладные							Всего
	Прокат марки				Арматура класса			
	ВСт3 кп2				AIII			
	ГОСТ 8732-78		ГОСТ 19903-74		ГОСТ 5781-82			
	Труба ф133-8	Итого	б 10	Итого	ф6		Итого	
ПС2	23.0	23.0	8.24	8.24	2.5		2.5	34.74

1. Арматуру панели, перерезанную сальниками, отогнуть и приварить к корпусу сальников.
2. Покрытие закладных деталей - горячее цинкование δ=50 мкм

Привязан:		ТП 902-2-393.85	КЖИ. ПС2
Инв. №	Провер. Лоуцкер; Ст. инж. Вульф; Рук. груп. Краснова; ГИП Лоуцкер; Гл. констр. Шапиро; Н. контр. Лоуцкер; Нач. отд. Карабин	Панель стеновая ПС2	Стадия: Р; Масса: 1900; Масштаб: 1:50; Лист:; Листов: 1
			ЦНИИЭП инженерного оборудования г. Москва

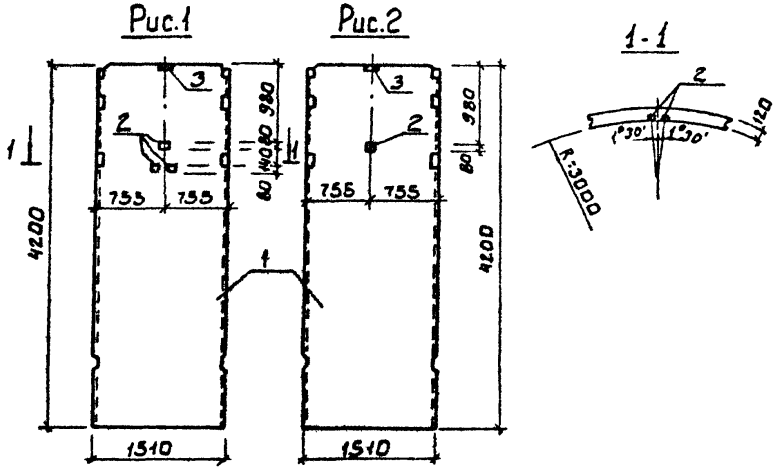

Формат	Зона	Поз.	Обозначение	Наименование	Кол.	Примечание
				Документация		
			3.900-3 вып.5	Панели стеновые для цилиндрических сооружений		
				Сборочные единицы		
		1	тп - кжи.пс1	Панель стеновая пс1	1	
		2	3.400-6/76	Изделие закладное МИ2-3	1	0.8кг
		3	тп - кжи.пс3-мн	Изделие закладное ПС3-МН1	1	6.6кг
				Переменные данные для исполнений		
				тп. -кжи.пс3-01		
				Сборочные единицы		
		2	3.400-6/76	Изделие закладное МН2-3	2	0.8кг

Ведомость расхода стали на один элемент, кг

Марка элемента	Изделия закладные									
	Прокат марки						Арматура класса			Всего
	Вст3пс6-I		Вст3кп2				А III			
	ГОСТ8509-72		ГОСТ 103-76				ГОСТ5781-82			
	L110×110×9	Итого	δ10	δ8		Итого	ф12	ф8	Итого	
ПС3	3.4	3.4	0.6	0.6		1.2	1.5	0.2	1.7	6.3
ПС4	3.4	3.4	0.6	1.2		1.8	1.5	0.4	1.9	7.1

Обозначение	Марка	Рис.
тп -кжи.пс3	ПС3	1
пс3-01	ПС4	2

1. Покрытие закладных деталей - горячее цинкование δ=50мкм

ПРОВЕР.	ЛОУЦКЕР		
СТ. ИНЖ.	БУЛЬФ		
РУК. ГР.	КРАСНОВА		
ГИП	ЛОУЦКЕР		
ГЛ. КОНСТР.	ШАПИРО		
Н. КОНТР.	ЛОУЦКЕР		
НАЧ. ОТД.	КРАСАВИН		

ПРИВЯЗАН:

ИНВ №

ТП 902-2-393.85 КЖИ.ПС3

ПАНЕЛЬ СТЕНОВАЯ (ПС3; ПС4)

СТАДИЯ	МАССА	МАСШТАБ
Р	1900	1:50

ЛИСТ: ЛИСТОВ: 1

ЦНИИЭП ИНЖЕНЕРНОГО ОБОРУДОВАНИЯ г. МОСКВА

20934-03 8

Рис. 1

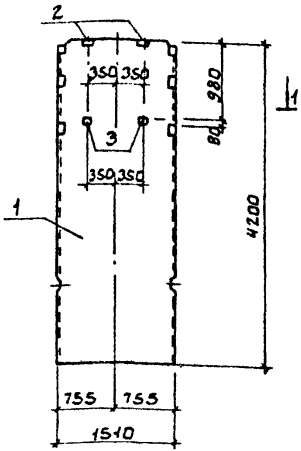

Рис. 2

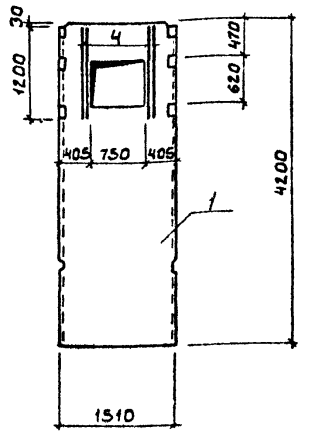

1-1

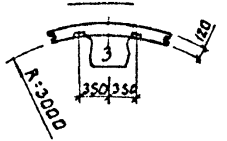

Обозначение	Марка	Рис.
ТП КЖСИ ПС5	ПС5	1
ПС5-01	ПС6	2

Формат	Зона	Поз.	Обозначение	Наименование	Кол.	Примечание
				Документация		
			3.900-3 Вып. 5	Панели стеновые для цилиндрических сооружений		
				Сборочные единицы		
		1	ТП -КЖСИ.ПС1	Панель стеновая ПС1	1	
				Переменные данные для исполнений		
				ПС5		
		2	КЖСИ.ПС3-МК1	Изделие закладное ПС3-МК1	2	6.6кг
		3	3.400-6/76	Изделие закладное МК2-3	2	0.8кг
				ПС5-01		
БЧ		4	ТП -КЖСИ.ПС5-1	ф8 AIII ГОСТ 5781-82 ℓ=1200	8	0.5кг

Ведомость расхода стали на один элемент, кг

Марка элемента	Изделия закладные									Всего
	Прокат марки						Арматура класса			
	Вст3пс6-I		Вст3 кп2				AIII			
	ГОСТ 8509-72		ГОСТ 19903-74				ГОСТ 5781-82			
	110×110 t>9	Итого	δ10	δ6		Итого	ф12	ф8	Итого	
ПС5	6.8	6.8	1.2	1.2		2.4	3.0	0.4	3.4	12.6
ПС6								4.0	4.0	4.0

1. Отверстие в панели выполняется путем установки деревянных вкладышей.
2. Покрытие закладных деталей - горячее цинкование δ:50мкм

Привязан:

Инв. №

Провер.	Поуцкер	
Ст. инж.	Булбш	
Рук. гр.	Краснова	
ГИП	Поуцкер	
Н. контр.	Шапиро	
М. контр.	Поуцкер	
Нач. отд.	Красавин	

ТП 902-2-393.85 КЖИ.ПС5

Панель стеновая (ПС5; ПС6)

Стадия	Масса	Масштаб
Р	1900	1:50
Лист:	Листов: 1	

ЦНИИЭП инженерного оборудования г. Москва

Альбом III

Рис. 1

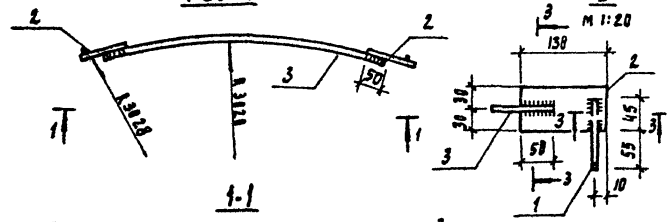

Формат	Зона	Поз	Обозначение	Наименование	Кол	Примечание
				Детали		
		1	ТП - КЖИ ПС1.МН1-1	ФВ.III ГОСТ 5781-82 ℓ = 100	1	0.04 кг
		2	- 2	Полоса Б-2.60×6 ГОСТ 103-76 ℓ=130 Ст3кп2-1 ГОСТ 535-79	2	0.37 кг
				Переменные данные для исполнений		
				ТП - КЖИ ПС1 МН1		
				Детали		
БЧ		3	ТП - КЖИ ПС1. МН1. 3	ФВ.III ГОСТ 5781-82 ℓ = 1350	1	0.9 кг
				ТП КЖИ ПС1-МН-01		
				Детали		
БЧ		4	ТП - КЖИ ПС1. МН1. 4	ФВ.III ГОСТ 5781-82 ℓ = 1380	1	0.5 кг

Рис. 2

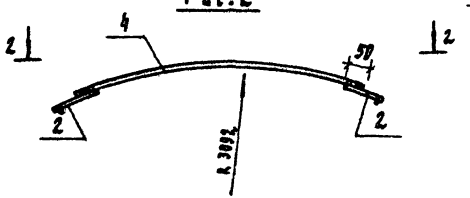

Обозначение	Рис	Марка
ТП - КЖИ. ПС1- МН1	1	ПС1-МН1
- 01	2	ПС1-МН2

Соединение стержней с пластинами внахлестку выполнять дуговой электросваркой в соответствии с СН 393-78 ГОСТ 10922-75

Привязан:

Инв. №

ТП 902-2-393.85		КЖИ. ПС1-МН1	
Изделие закладное (ПС1-МН1; ПС1-МН2)		Стадия: Р	Масса: 1.3кг	Масштаб: 1:20
		Лист:	Листов: 1
		ЦНИИЭП инженерного оборудования г. Москва	

Гип Ер. Лопакер
Гл. инж. Ершов
Рук. гр. Крагнова
Н.к.т. Лопакер
Гл. констр. Пахнер
Н. контр. Лопакер
Нач. отд. Крагнин

20934-03 10 Копировал Родлевская Формат 3

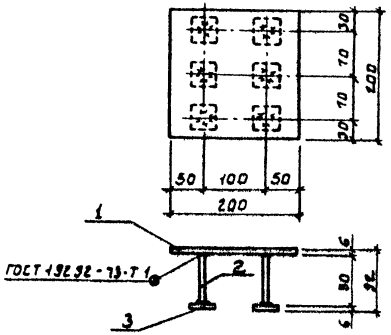

Формат	Зона	Поз.	Обозначение	Наименование	Кол.	Примечание
				Детали		
Б4		1	ТП -КЖИ.ПС1.МН3-1	Полоса $\frac{Б\cdot 2\cdot 6\cdot 200\ ГОСТ\ 103\cdot 76}{Вст\ 3кп\ 2\ ГОСТ\ 535\cdot 79}$ ℓ=200	1	1.90 кг
Б4		2	-2	ф8 АIII ГОСТ 5781-82 ℓ=80	6	0.07 кг
Б4		3	-3	Полоса $\frac{Б\cdot 2\cdot 6\cdot 40\ ГОСТ\ 103\cdot 76}{Вст\ 3кп\ 2\ ГОСТ\ 535\cdot 79}$ ℓ=40	6	0.08 кг

ПРИВЯЗАН:

ИНВ. №

ПРОВЕР.	ЛОУЦКЕР		
СТ. ИНЖ.	ВУЛЬФ		
РУК. ГРУП.	КРАСНОВА		
ГИП	ЛОУЦКЕР		
ГЛ. КОНСТ.	ШАПИРО		
Н. КОНТР.	ЛОУЦКЕР		
НАЧ. ОТД.	КРАСАВИН		

ТП 902-2-393.85 КЖИ.ПС1-МН3

ИЗДЕЛИЕ ЗАКЛАДНОЕ ПС1-МН3

СТАДИЯ	МАССА	МАСШТАБ
Р	2.6	

ЛИСТ: ЛИСТОВ: 1

ЦНИИЭП ИНЖЕНЕРНОГО ОБОРУДОВАНИЯ г. МОСКВА

Альбом III

Типовой проект

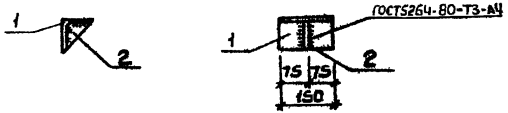

Формат	Зона	Поз.	Обозначение	Наименование	Кол.	Примечание
				Детали		
Б4		1	ТП -КЖИ.МС1-1	Уголок $\frac{Л\ 100\cdot 8\ ГОСТ\ 8509\cdot 72}{Вст\ 3кп\ 2\ ГОСТ\ 535\cdot 79}$ ℓ=150	1	1.8 кг
Б4		2	-2	Полоса $\frac{50\cdot 8\ ГОСТ\ 103\cdot 76}{Вст\ 3кп\ 2\ ГОСТ\ 535\cdot 79}$ ℓ=90	1	0.5 кг

ПРИВЯЗАН:

ИНВ. №

ПРОВЕР.	ЛОУЦКЕР		
СТ. ИНЖ.	ВУЛЬФ		
РУК. ГРУП.	КРАСНОВА		
ГИП	ЛОУЦКЕР		
ГЛ. КОНСТ.	ШАПИРО		
Н. КОНТР.	ЛОУЦКЕР		
НАЧ. ОТД.	КРАСАВИН		

ТП 902-2-393.85 КЖИ.МС1

ИЗДЕЛИЕ СОЕДИНИТЕЛЬНОЕ МС1.

СТАДИЯ	МАССА	МАСШТАБ
Р	2.3	1:10

ЛИСТ: ЛИСТОВ: 1

ЦНИИЭП ИНЖЕНЕРНОГО ОБОРУДОВАНИЯ г. МОСКВА

ИНВ. № ПОДЛ. ПОДПИСЬ И ДАТА ВЗАМ. ИНВ. №

АЛЬБОМ III

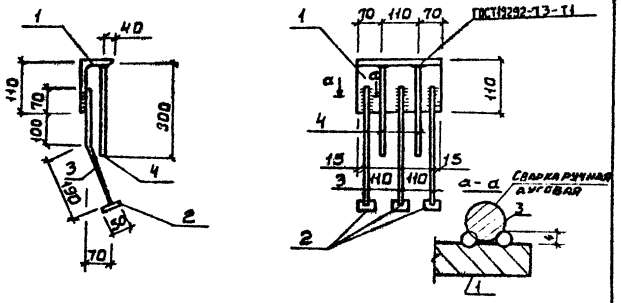

Формат	Зона	Поз.	Обозначение	Наименование	Кол.	Примечание
				Детали		
Б4		1	ТП -КЖИ МН1-1	Уголок $\frac{\text{СИО}\cdot 9\ \text{ГОСТ 8509-72}}{\text{Вст3пд6-1 ГОСТ 535-79}}$ ℓ=250	1	3.4 кг
Б4		2	-2	Полоса $\frac{50\cdot 8\ \text{ГОСТ 103-76}}{\text{Вст3кп2 ГОСТ 535-79}}$ ℓ=50	3	0.2 кг
Б4		3	-3	ф12А III ГОСТ 5781-82 ℓ=360	3	0.32 кг
Б4		4	-4	ф12А III ГОСТ 5781-82 ℓ=300	2	0.27 кг

ПРИВЯЗАН:

ИНВ. №

ПРОВЕР	ЛОУЦКЕР		
СТ. ИНЖ.	БУЛЬШ		
РУК. ГРУП.	КРАСНОВА		
ТИП	ЛОУЦКЕР		
Гл. КОНСТР.	ШАНИНО		
Н. КОНСТР.	ЛОУЦКЕР		
НАЧ. ОТД.	КРАСАВИН		

ТП 902-2-393.85 КЖИ.ПС3.МН1

Изделие закладное ПС3-МН1.

СТАДИЯ	МАССА	МАСШТАБ
Р	5.5	1:10

ЛИСТ: ЛИСТОВ: 1

ЦНИИЭП ИНЖЕНЕРНОГО ОБОРУДОВАНИЯ г. МОСКВА

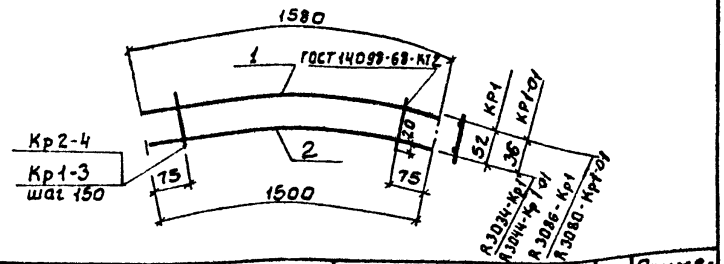

Формат	Зона	Поз.	Обозначение	Наименование	Кол.	Примечание
				Детали		
		1	т.п -КЖИ.ПС1.КР1-1	ф6АIII ГОСТ 5781-82 ℓ=1520	1	0.3кг
		2	-2	ф6АIII ГОСТ 5781-82 ℓ=1500	1	0.3кг
				Переменные данные для исполнений		
				т.п -КЖИ.ПС1-Кр1		
				Детали		
		3	т.п. -КЖИ.ПС1.КР1-3	ф5ВI ГОСТ 6727-80 ℓ=95	10	0.01кг
				т.п. -КЖИ.ПС1-КР1-01		
				Детали		
		4	т.п. -КЖИ.ПС1.КР1-01-1	ф5ВI ГОСТ 6727-80 ℓ=90	10	0.01

Обозначение	Марка
т.п. -КЖИ.ПС1-КР1	ПС1-КР1
-01	ПС1-КР2

Привязан:

Инв. №

Провер.	Лоуцкер	
Гл. инж.	Вульф	
Рук. гр.	Краснова	
Тип	Лоуцкер	
Гл. констр	Шапиро	
Н. контр.	Лоуцкер	
Нач. отд	Красавин	

ТП 902-2-393.85 КЖИ.ПС1-КР1

Каркас плоский (ПС1-КР1; ПС1-КР2)

Стадия	Масса	Масштаб
Р	0.7кг	1:20
Лист:	Листов: 1	

ЦНИИЭП инженерного оборудования г. Москва

Альбом III

Типовой проект

Инв. № подл. | Подпись и дата | Взам. инв. №

Рис. 1 Развертки Рис. 2

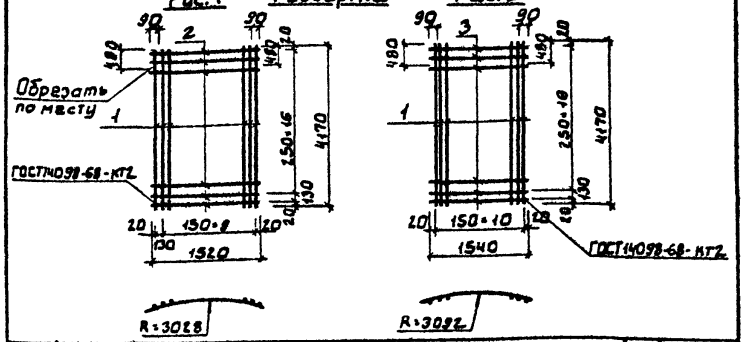

Формат	Зона	Поз.	Обозначение	Наименование	Кол.	Примечание
				Детали		
БЧ		1	т.п. -КЖИ.ПС1-1	ф6АIII ГОСТ 5781-82 ℓ=4170	11	0.92
				Переменные данные для исполнений		
				т.п -КЖИ.ПС1-С1		
				Детали		
БЧ		2	-2	ф48рI ГОСТ 6727-80 ℓ=1520	18	0.19
				т.п. -КЖИ.ПС1-С1-А		
				Детали		
БЧ		3	т.п. -КЖИ.ПС1-01-1	ф48рI ГОСТ 6727-80 ℓ=1540	18	0.19

Обозначение	Марка	Рис.
т.п. -КЖИ.ПС1-С1	ПС1-С1	1
-01	ПС1-С2	2

Привязан:

Инв. №

Провер.	Лоуцкер	
Гл. инж.	Вульф	
Рук. гр.	Краснова	
Тип	Лоуцкер	
Гл. констр	Шапиро	
Н. контр.	Лоуцкер	
Нач. отд	Красавин	

ТП 902-2-393.85 КЖИ.ПС1-С1

Сетка арматурная (ПС1-С1; ПС1-С2)

Стадия	Масса	Масштаб
Р	13.5кг	
Лист:	Листов: 1	

ЦНИИЭП инженерного оборудования г. Москва

Развертка

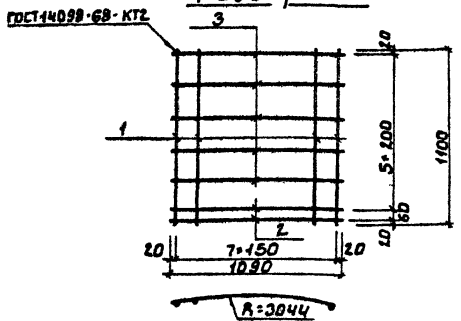

Формат	Зона	Поз.	Обозначение	Наименование	Кол.	Примечание
				Детали		
Б4		1	ТП -КЖИ.ПС1.СЗ-1	ф16АII ГОСТ 5781-82 ℓ=1100	8	1.73кг
Б4		2	-2	ф8АI ГОСТ 5781-82 ℓ=1090	2	0.45кг
Б4		3	-3	ф6АI ГОСТ 5781-82 ℓ=1090	5	0.24кг

Привязан.

Инв.№

Пробер.	Лоцкер	ТП 902-2-393.85	КЖИ.ПС1-СЗ
Гл.инж.	Вульф		
Рук.груп	Краснова	Сетка арматурная ПС1-СЗ	Стадия: Р; Масса: 16.0; Масштаб:
Гип	Лоцкер		Лист: 1; Листов: 1
Гл.констр	Шапиро	ЦНИИЭП инженерного оборудования г. Москва	
Н.контр.	Лоцкер		
Нач.отд.	Краснова		

Альбом III

Типовой проект

Инв.№ подл. | Подпись и дата | Взам.инв.№

Развертка

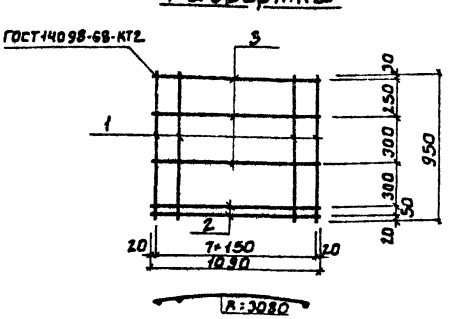

Формат	Зона	Поз.	Обозначение	Наименование	Кол.	Примечание
				Детали		
Б4		1	ТП -КЖИ.ПС1 СЧ.1	ф12АII ГОСТ 5781-82 ℓ=950	8	0.84кг
Б4		2	-2	ф6АI ГОСТ 5781-82 ℓ=1090	2	0.25кг
Б4		3	-3	ф5ВрI ГОСТ 6727-80 ℓ=1090	3	0.15кг

Привязан.

Инв.№

Пробер.	Лоцкер	ТП 902-2-393.85	КЖИ.ПС1-СЧ
Гл.инж.	Вульф		
Рук.груп	Краснова	Сетка арматурная ПС1-СЧ.	Стадия: Р; Масса: 7.7; Масштаб:
Гип	Лоцкер		Лист: 1; Листов: 1
Гл.констр	Шапиро	ЦНИИЭП инженерного оборудования г. Москва	
Н.контр.	Лоцкер		
Нач.отд.	Краснова		

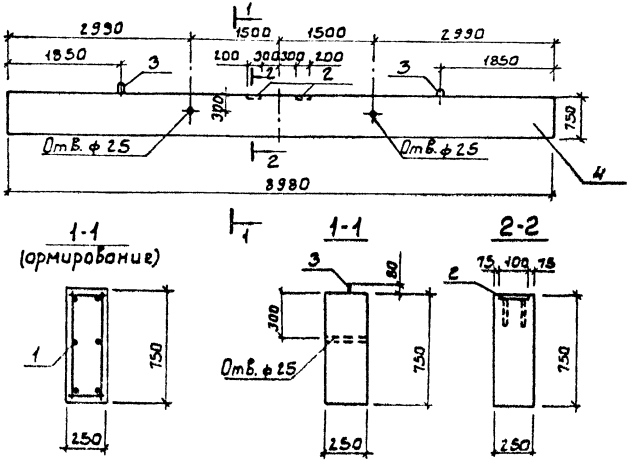

Формат	Зона	Поз.	Обозначение	Наименование	Кол.	Примечание
				Документация		
			1.225.1-3	Прогоны железобетонные		
				Сборочные единицы		
		1	тп КЖИ-Б1-КП1	Каркас пространствен. Б1-КП1	1	90.0 кг
		2	1.400-6/76	Изделие закладное МВ-1	2	1.7 кг
		3	1.225-1	Петля П1	2	3.5 кг
				Материал		
		4		Бетон М200	1.91	м³

Ведомость расхода стали на один элемент, кг

Марка	Изделия арматурные						Изделия закладные						
	Арматура класса					Всего	Арматура класса			Прокат марки		Всего	
	А I			А III			А I	А III		В Ст.3 кп2			
	ГОСТ 5781-82			ГОСТ 5781-82			ГОСТ 5781-82	ГОСТ 5781-82		ГОСТ 103-76			
	ф 6	ф 12	Итого	ф 20	Итого		ф 18	ф 10	Итого	100+8	Итого		
Б1	7.7	16.0	23.7	22.2	22.2	45.9	7.0	0.8	0.8	2.6	2.6	10.4	56.3

1. Балка Б1 выполняется в опалубочной форме балки ПР 90.4.7-3 по серии 1.225.1-3 с использованием вкладышей.
2. Защитный слой бетона 25 мм.

ПРИВЯЗАН:			
ИНВ. №			

ПРОВЕР.	ЛОУЦКЕР		
СТ. ИНЖ.	БУЛЬФ		
РУК. ГР.	КРАСНОВА		
ГИП	ЛОУЦКЕР		
ГЛ. КОНСТ.	ШАПИРО		
Н. КОНТР.	ЛОУЦКЕР		
НАЧ. ОТД.	КРАСАВИН		

ТП 902-2-393.85 КЖИ.Б1

БАЛКА Б1.

СТАДИЯ	МАССА	МАСШТАБ
Р	4210	

ЛИСТ: ЛИСТОВ: 1

ЦНИИЭП инженерного оборудования г. Москва

20934-03 15

Альбом

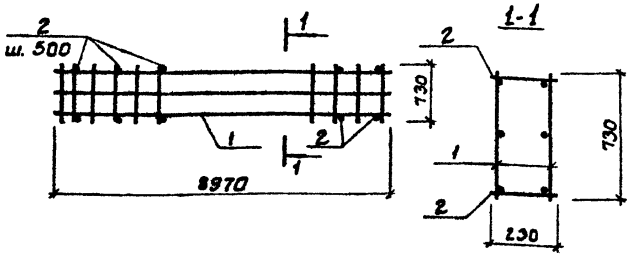

Формат	Зона	Поз.	Обозначение	Наименование	Кол.	Примечание
				Сборочные единицы		
		1	ТП - КЖИ.Б1.КР1	Каркас плоский Б1-КР1	2	44.1кг
				Детали		
Б4		2	ТП - КЖИ.Б1.КП1.2	ф6АI ГОСТ5781-82 ℓ=230	36	0.05кг

ПРИВЯЗАН:

ИНВ.№

ТП 902-2-393.85 КЖИ.Б1-КП1

ПРОВЕР.	ЛОУЦКЕР	
СТ.ИНЖ.	БУЛЬШ	
РУК.ГРУП.	КРАСНОВА	
ТИП	ЛОУЦКЕР	
ГЛ.КОНСТ.	ШАПИРО	
Н.КОНТР.	ЛОУЦКЕР	
НАЧ.ОТД.	КРАСАВИН	

КАРКАС ПРОСТРАНСТВЕННЫЙ Б1-КП1

СТАДИЯ	МАССА	МАСШТАБ
Р	90.0	

ЛИСТ: ЛИСТОВ: 1

ЦНИИЭП ИНЖЕНЕРНОГО ОБОРУДОВАНИЯ г. МОСКВА

Альбом III

Типовой проект

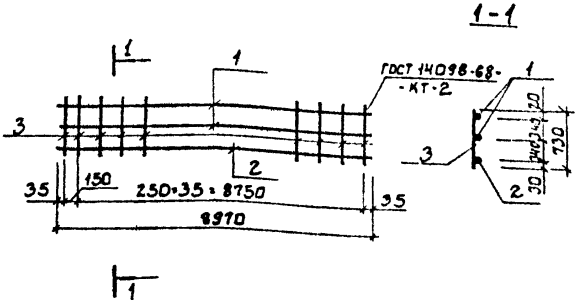

Формат	Зона	Поз.	Обозначение	Наименование	Кол.	Примечание
				Детали		
Б4		1	т.п. - КЖИ Б1.КР1-1	ф12АII ГОСТ5781-82 ℓ=8970	2	8.0кг
Б4		2	-2	ф10АII ГОСТ5781-82 ℓ=8970	1	22.2кг
Б4		3	-3	ф6АI ГОСТ5781-82 ℓ=730	37	0.16кг

ПРИВЯЗАН:

ИНВ.№

ТП 902-2-393.85 КЖИ.Б1-КР1

ПРОВЕР.	ЛОУЦКЕР	
СТ.ИНЖ.	БУЛЬШ	
РУК.ГР.	КРАСНОВА	
ТИП	ЛОУЦКЕР	
ГЛ.КОНСТ.	ШАПИРО	
Н.КОНТР.	ЛОУЦКЕР	
НАЧ.ОТД.	КРАСАВИН	

КАРКАС ПЛОСКИЙ Б1-КР1.

СТАДИЯ	МАССА	МАСШТАБ
Р	44.1	

ЛИСТ: ЛИСТОВ:

ЦНИИЭП ИНЖЕНЕРНОГО ОБОРУДОВАНИЯ г. МОСКВА

ИНВ.№ ПОДЛ. ПОДПИСЬ И ДАТА ВЗАМ.ИНВ.№

20934-03 16

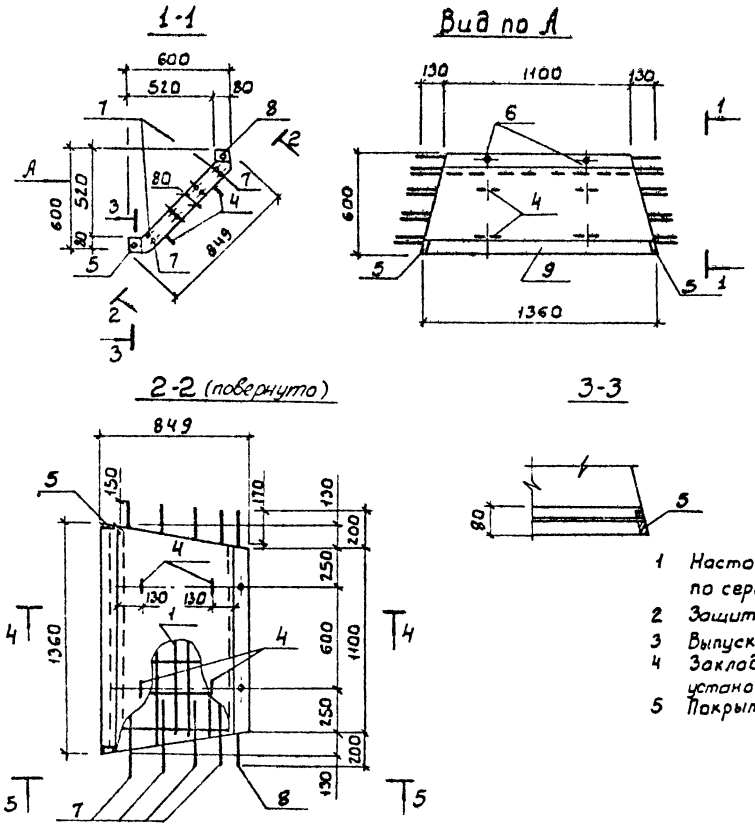

Формат	Зона	Поз.	Обозначение	Наименование	Кол.	Примечание
				Документация		
			3.900-3 Вып.8	Изделия для лотков		
				Сборочные единицы		
		1	т п -кжи. ЛТ1-С1	Сетка арматурная ЛТ1-С1	2	
		2	ЛТ1-С2	Сетка арматурная ЛТ1-С2	1	
		3	-01	Сетка арматурная ЛТ1-С3	1	
		4	3.900-3 Вып.8 часть 2	Изделие закладное МН1	4	0.2 кг
		5	т.п. кжи ЛТ1-МН1	Изделие закладное ЛТ1-МН1	1	2.3 кг
		6	3.900-3 Вып.8 часть 2	Изделие закладное МН3	2	0.16 кг
				Детали		
		7	3.900-3 Вып.8, часть 2 л.54	Стержни одиночные поз.1	16	0.2 кг
		8	т.п. -кжи. ЛТ1-1	ф14АIII ГОСТ 5781-82 ℓ=1500	1	1.8 кг
				Материалы		
		9		Бетон М200, В4, Мрз	0.08	м³

1 Настоящий лоток выполняется в опалубочной форме лотка ЛТ3-6-6 по серии 3.900-3 выпуск 8.
2 Защитный слой бетона - 20 мм
3 Выпуски арматуры поз.7 привязать к сеткам.
4 Закладные изделия МН1 (поз.5) завести в сетку С2 до установки в опалубку.
5 Покрытие изделия поз.5 - горячее цинковое δ=50

ПРОВЕР	ЛОУЦКЕР		
СТ. ИНЖ.	ВУЛЬФ		
РУК. ГРУП	КРАСНОВА		
ГИП	ЛОУЦКЕР		
ГЛ. КРИСТ	ШАПИРО		
Н. КОНТР	ЛОУЦКЕР		
НАЧ. ОТД	КРАСАВИН		

ТП 902-2-393.85 КЖИ ЛТ1

Лоток ЛТ1.

СТАДИЯ	МАССА	МАСШТАБ
Р	239.0	

ЛИСТ: 1 ЛИСТОВ: 2

ЦИИ И ЭП
ИНЖЕНЕРНОГО ОБОРУДОВАНИЯ
г. МОСКВА

ПРИВЯЗАН.
ИНВ. №

20934-03 17

5-5

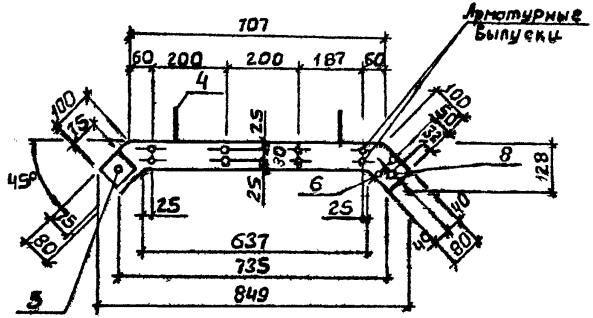

4-4

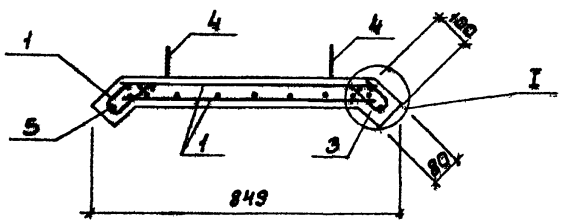

I

Лист 1

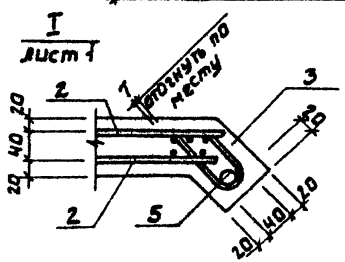

Ведомость расхода стали на элемент, кг

Марка элемента	Изделия арматурные									
	Арматура класса									
	BpI			AI			AIII			Всего кг
	ГОСТ 6727-80			ГОСТ 5781-82			ГОСТ 5781-82			
	ф5		Итого	ф8		Итого	ф14		Итого	
Лоток ЛТ-1	5.8		5.8	3.2		3.2	1.8		1.8	10.8

Продолжение.

Марка элемента	Изделия закладные										
	Прокат марки				Арматура класса					Всего кг	Общий расход
	ВСт.3 кп2				AI		AIII				
	ГОСТ 103-76		ГОСТ 8734-75		ГОСТ 5781-82		ГОСТ 5781-82				
	δ8	Итого	Ру 80 δ 5	Итого	ф6 AI	Итого	ф14 AIII		Итого		
Лоток ЛТ1	0.7	0.7	0.2	0.2	0.90	0.90	1.6		1.6	3.4	14.2

Сетку С1 привязать к стержням сеток С2, С3

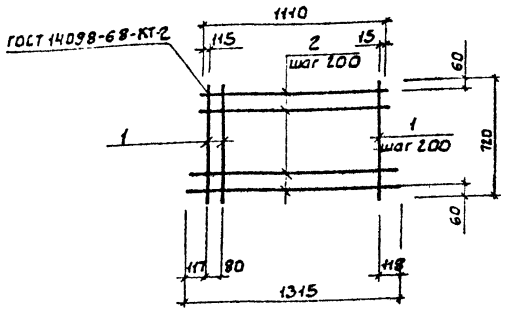

Формат	Зона	Поз.	Обозначение	Наименование	Кол.	Примечание
				Детали		
Б4		1	т.п. -КЖСИ.АТ1.С1-1	ф5 ВрI ГОСТ6727-80 ℓ=720	7	0.1кг
Б4		2	-2	ф5 ВрI ГОСТ6727-80 ℓ=1140÷1315	7	0.17кг

Привязан:

Инв. №

		ТП 902-2-393.85	КЖИ.АТ1-С1
Провер.	Лоуцкер	Сетка арматурная АТ1-С1.	Стадия: Р; Масса: 1.9; Масштаб:
Гл.инж.	Вульф		Лист: ; Листов: 1
Рук.гр.	Краснова		ЦНИИЭП инженерного оборудования г. Москва
ГИП	Лоуцкер		
Гл.констр.	Шапиро		
Н.контр.	Лоуцкер		
Нач.отд.	Крагельин		

Альбом III

Типовой проект

Развертки

Рис. 1

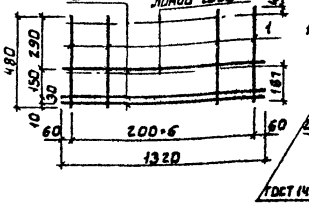

Рис. 2

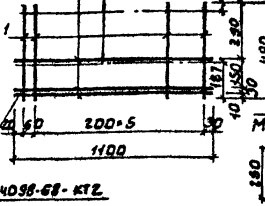

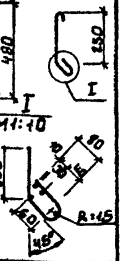

Формат	Зона	Поз.	Обозначение	Наименование	Кол.	Примечание
				Детали		
Б4		1	т.п. -КЖСИ.АТ1 С2-1	ф5 ВрI ГОСТ6727-80 ℓ=480	7	0.07кг
				Переменные данные для исполнения III		
				т.п. КЖСИ.АТ1-С2		
				Детали		
Б4		2	-2	ф5 ВрI ГОСТ6727-80 ℓ=1320	3	0.18кг
				т.п. КЖСИ.АТ1-С2-01		
				Детали		
Б4		3	т.п. -КЖСИ.АТ1 С2-01-1	ф5 ВрI ГОСТ6727-80 ℓ=1100	3	0.15кг

Обозначение	Марка	Масса, кг	Рис.
т.п. КЖСИ АТ1-С2	АТ1-С2	1.04	1
-01	АТ1-С3	0.95	2

Инв.№ подл. | Подпись и дата | Взам.инв.№

Привязан:

Инв.№

		ТП 902-2-393.85	КЖИ.АТ1-С2
Провер.	Лоуцкер	Сетка арматурная (АТ1-С2; АТ1-С3)	Стадия: Р; Масса: См.табл.; Масштаб:
Гл.инж.	Вульф		Лист: ; Листов: 1
Рук.груп.	Краснова		ЦНИИЭП инженерного оборудования г. Москва
ГИП	Лоуцкер		
Гл.спец.	Шапиро		
Н.контр.	Лоуцкер		
Нач.отд.	Крагельин		

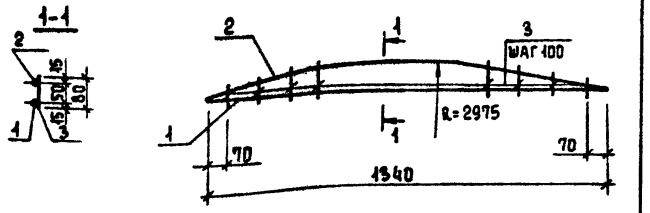

Формат	Зона	Поз.	Обозначение	Наименование	Кол.	Примеч
				Детали		
Б4		1	ТП КЖИ КР1-1	⌀6AI ГОСТ 5781-82 ℓ=1340	1	0,3 кг
Б4		2	-2	⌀6AI ГОСТ 5781-82 ℓ=1360	1	0,3 кг
Б4		3	-3	⌀6AI ГОСТ 5781-82 ℓ=55	13	0,01 кг

Привязан

Инв. №

Провер.	Лоцкер	ТП 902-2-393.85	КЖИ. КР1
Ст. инж.	Вульф	Каркас плоский КР1	Стадия: Р; Масса: 0.73; Масштаб:
Рук. гр.	Краснова		Лист; Листов 1
ГИП	Лоцкер		ЦНИИЭП инженерного оборудования г. Москва
Гл. конст	Шапиро		
Н. контр	Лоцкер		
Нач. отд	Красавин		

Формат А4

Альбом III

Типовой проект

Инв. № подл. | Подпись и дата | Взам. инв. №

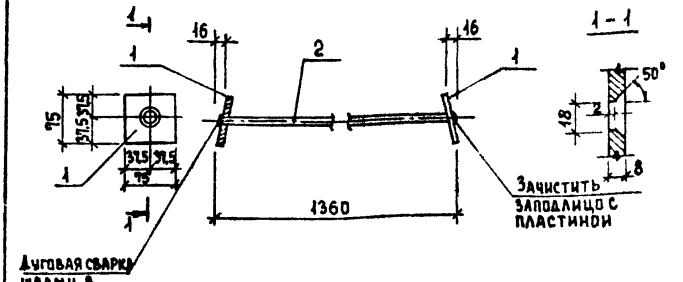

Формат	Зона	Поз.	Обозначение	Наименование	Кол.	Примеч.
				Детали		
Б4		1	ТП КЖИ. АТ1. МН1-1	Полоса 75×8 ГОСТ 103-76 Ст3кп2 ГОСТ 535-79 ℓ=75	2	0,35 кг
Б4		2	-2	⌀14AIII ГОСТ 5781-82 ℓ=1354	1	1,6 кг

Привязан

Инв. №

Провер.	Лоцкер	ТП 902-2-393.85	КЖИ АТ1. МН1
Ст. инж.	Вульф	Изделие закладное АТ1-МН1	Стадия: Р; Масса: 2,3; Масштаб:
Рук. гр.	Краснова		Лист; Листов 1
ГИП	Лоцкер		ЦНИИЭП инженерного оборудования г. Москва
Гл. конст	Шапиро		
Н. контр	Лоцкер		
Нач. отд	Красавин		

Копировал Еремченко

Формат А4

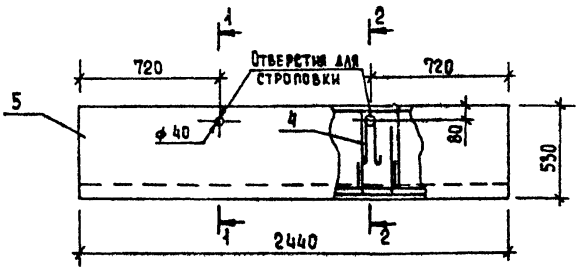

2-2

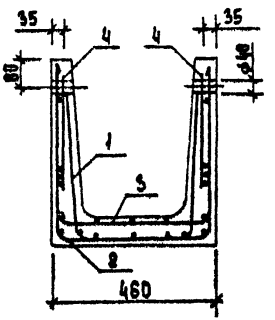

1-1

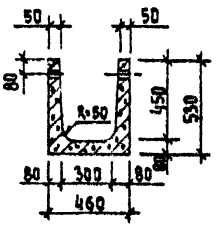

Формат	Зона	Поз.	Обозначение	Наименование	Кол	Примеч.
				Документация		
			3.900-3 вып.8	Изделия для лотков		
				Сборочные единицы		
		1	ТП КЖИ АТ2-С1	Сетка арматурная АТ2-С1	1	
		2	ТП АТ2-С2	Сетка арматурная АТ2-С2	1	
		3	ТП АТ2-С3	Сетка арматурная АТ2-С3	1	
		4	1.400-9 вып	Петля УП1-2	4	0,33 кг
				Материалы		
		5		Бетон М200, В4 Мрз. 70,23		м³

1. Лоток АТ2 выполняется в опалубочной форме лотка АТ1а-4,5-3 по серии 3.900-3 выпуск 8.
2. Защитный слой бетона - 20 мм.
3. Петли УП1-2 привязать к сетке С3

Ведомость расхода стали на элемент, кг

Марка элемента	Изделия арматурные				Изделия закладные				Общий расход
	Арматура класса			Всего	Арматура класса			Всего	
	BpI ГОСТ 6727-80		Итого		AI ГОСТ 5781-82		Итого		
	ф4	ф5			ф8				
АТ 2	1,5	10,4	11,9	11,9	1,3		1,3	1,3	13,2

Привязан

Инв. №

Провер.	Лочшкер		
Ст. инж.	Вульф		
Рук. гр.	Краснова		
ГИП	Лочшкер		
Гл. конст.	Шапиро		
Н. контр.	Лочшкер		
Нач. отд.	Красавин		

ТП 902-2-393.85 КЖИ. АТ2.

Лоток АТ2

Стадия	Масса	Масштаб
Р	575	
Лист	Листов 1	

ЦНИИЭП инженерного оборудования г. Москва

20934-03 21 Копировал Еремченко Формат А3

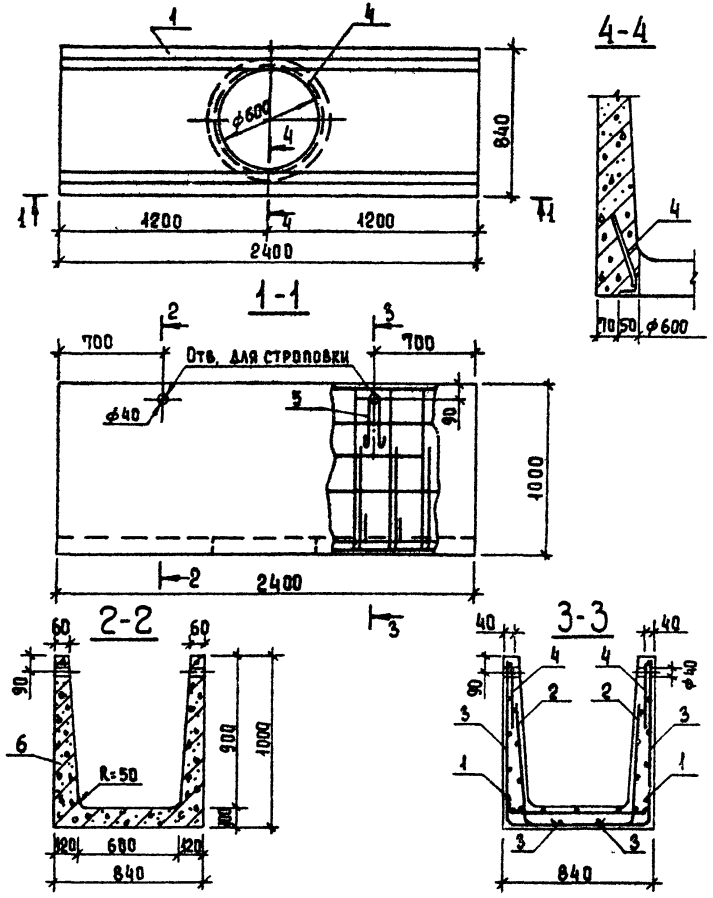

Формат	Зона	Поз.	Обозначение	Наименование	Кол.	Примеч.
				Документация		
			3.900-3 вып.8	Изделия для лотков		
				Сборочные единицы		
		1	ТП кжи.АТ4-С1	Сетка арматурная АТ4-С1	1	
		2	ТП АТ4-С2	Сетка арматурная АТ4-С2	2	
		3	ТП АТ4-С3	Сетка арматурная АТ4-С3	1	
		4	1.400-15 вып.1	Изделие закладное МН 785	1	8,2 кг
		5	1.400-9 вып.1	Петля УП1-4	4	0,59 кг
				Материалы		
		6		Бетон М200, В4, Мрз	0,8	м³

Ведомость расхода стали на элемент, кг

Марка элемента	Изделия арматурные				Изделия закладные						Всего	Общий расход
	Арматура класса				Арматура класса				Прокат марки			
	Вр I				AI		AIII		Вст3кп2			
	ТУ 14-1-559-75		Итого		ГОСТ 5781-82		ГОСТ 5781-82		ГОСТ 8509-72			
	ф4	ф5			ф10	Итого	ф8	Итого	L50×5	Итого		
АТ 4	9,5	15,6	19,1	19,1	2,4	2,4	0,8	0,8	7,4	7,4	10,6	29,7

1. Лоток АТ4 выполняется в опалубочной форме лотка АТ4а-9-6 по серии 3.900-3, вып.8.
2. Защитный слой бетона 20 мм.
3. Петли УП1-4 привязать к сетке С3
4. Покрытие изделия поз.5 - горячее цинковое δ=50 мкм

Привязан

Инв. №

Провер.	Лочицкер		
Ст. инж.	Вульф		
Рук. гр.	Краснова		
ГИП	Лочицкер		
Гл. спец.	Шапиро		
Н. контр.	Лочицкер		
Нач. отд.	Красавин		

ТП 902-2-393.85 кжи АТ4

Лоток АТ4

Стадия	Масса	Масштаб
Р	1500	1:25

Лист | Листов 1

ЦНИИЭП инженерного оборудования г. Москва

20934-03 22 Копировал Еременко Формат А3

Альбом III

Типовой проект

Развертка

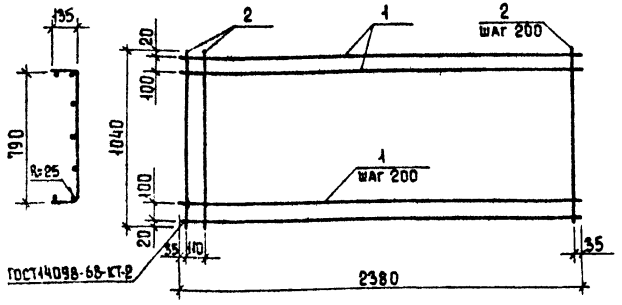

Формат	Зона	Поз.	Обозначение	Наименование	Кол.	Примеч.
				Детали		
Б4		1	ТП кжи АТ4 С1-1	ф4 Вр I ГОСТ 6727-80 ℓ=2380	7	0,2 кг
Б4		2	-2	ф5 Вр I ГОСТ 6727-80 ℓ=1040	13	0,14 кг

Привязан

Инв. №

Взам. инв. №

Подпись и дата

Инв. № подл.

Провер.	Лоцкер	
Ст. инж.	Вульф	
Рук. гр.	Краснова	
ГИП	Лоцкер	
Гл. конст	Шапиро	
Н. контр.	Лоцкер	
Нач. отд.	Красавин	

ТП 902-2-393.85 КЖИ АТ4-С1

Сетка арматурная АТ4-С1

Стадия	Масса	Масштаб
Р	3,2	
Лист	Листов 1	

ЦНИИЭП инженерного оборудования г. Москва

Формат А4

Развертка

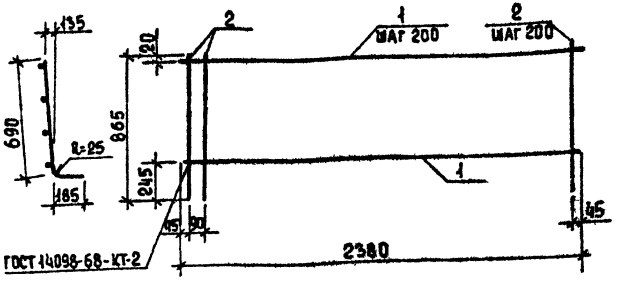

Формат	Зона	Поз.	Обозначение	Наименование	Кол.	Примеч.
				Детали		
Б4		1	ТП кжи.АТ4.С2-1	ф4 Вр I ГОСТ 6727-80 ℓ=2380	4	0,2 кг
Б4		2	-2	ф5 Вр I ГОСТ 6727-80 ℓ= 865	13	0,12кг

Привязан

Инв. №

Провер.	Лоцкер	
Ст. инж.	Вульф	
Рук. гр.	Краснова	
ГИП	Лоцкер	
Гл. конст	Шапиро	
Н. контр.	Лоцкер	
Нач. отд.	Красавин	

ТП 902-2-393.85 КЖИ. АТ4-С2

Сетка арматурная АТ4-С2

Стадия	Масса	Масштаб
Р	2,4	
Лист	Листов 1	

ЦНИИЭП инженерного оборудования г. Москва

Формат А4.

Копировал Еремченко

Альбом III

Типовой проект

Развертка

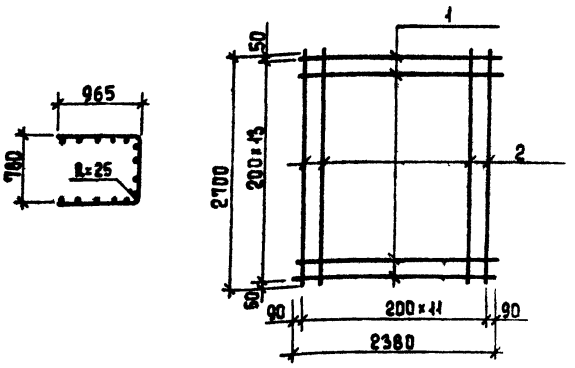

Формат	Зона	Поз.	Обозначение	Наименование	Кол.	Примеч.
				Детали		
Б4		1	ТП КЖИ. АТ4.С3-1	⌀5 Bp I ГОСТ 6727-80 ℓ=2380	14	0,97 кг
Б4		2	-2	⌀5 Bp I ГОСТ 6727-80 ℓ=2700	12	0,42 кг

Привязан

Инв. №

Подпись и дата | Взам. инв. №

Провер.	Лоцицкер		
Ст. инж.	Вульф		
Рук. гр.	Краснова		
ГИП	Лоцицкер		
Гл. конст.	Шапиро		
Н. контр.	Лоцицкер		
Нач. отд.	Красавин		

ТП 902-2-393.85 Кжи. АТ4-С3

Сетка арматурная АТ4-С3

Стадия	Масса	Масштаб
Р	11,1	-
Лист	Листов 1	

ЦНИИЭП инженерного оборудования г. Москва

Формат А4

Альбом III

Типовой проект

Развертка

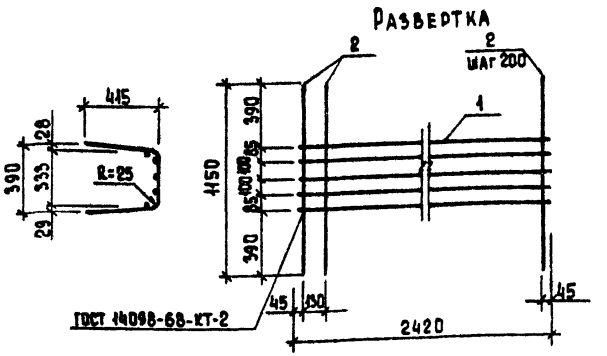

Формат	Зона	Поз.	Обозначение	Наименование	Кол.	Примеч.
				Детали		
Б4		1	ТП КЖИ. АТ2 С1-1	⌀5 Bp I ГОСТ 6727-80 ℓ=2420	5	0,34 кг
Б4		2	-2	⌀5 Bp I ГОСТ 6727-80 ℓ=1150	15	0,16 кг

Привязан

Инв. №

Подпись и дата | Взам. инв. №

Провер	Лоцицкер		
Ст. инж.	Вульф		
Рук. гр.	Краснова		
ГИП	Лоцицкер		
Гл. конст	Шапиро		
Н. контр	Лоцицкер		
Нач. отд	Красавин		

Т.П 902-2-393.85 КЖИ АТ2.С1

Сетка арматурная АТ2-С1

Стадия	Масса	Масштаб
Р	9,8	
Лист	Листов 1	

ЦНИИЭП инженерного оборудования г. Москва

Развертка

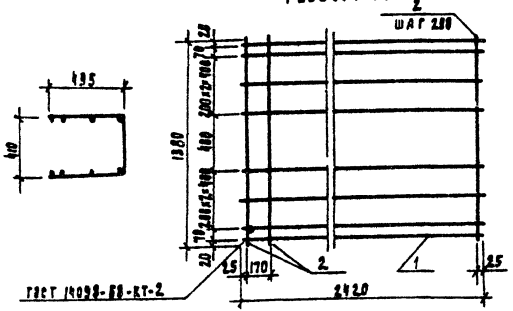

Формат	Зона	Поз	Обозначение	Наименование	Кол	Примеч
				Детали		
Б4		1	ТП КЖИ.АТ2.С2-1	ф5ВрI ГОСТ 6727-80 l=2420	8	0.34 кг
Б4		2	-2	ф5ВрI ГОСТ 6727-80 l=1380	13	0.2 кг

Привязан

Инв. №

Провер.	Лоуцкер		
Ст. инж.	Вульф		
Рук. гр.	Краснова		
ГИП	Лоуцкер		
Гл. конст.	Шапиро		
Н. контр.	Лоуцкер		
Нач. отд.	Красавин		

Т.П. 902-2-393.85 КЖИ. АТ2-С2

Сетка арматурная АТ2-С2

Стадия	Масса	Масштаб
Р	5.3	

Лист | Листов 1

ЦНИИЭП инженерного оборудования г. Москва

Альбом II

Развертка

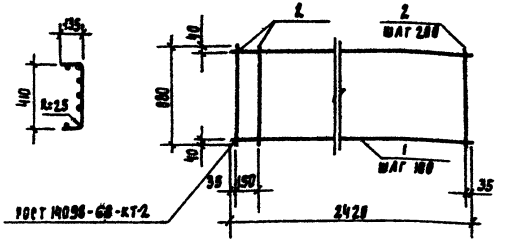

Формат	Зона	Поз	Обозначение	Наименование	Кол.	Примеч
				Детали		
Б4		1	ТП КЖИ.АТ2.С3-1	ф4ВрI ГОСТ 6727-80 l=2420	7	0.22 кг
Б4		2	-2	ф5ВрI ГОСТ 6727-80 l=680	13	0.12 кг

Привязан

Инв. №

Проверил	Лоуцкер		
Ст. инж.	Вульф		
Рук. гр.	Краснова		
ГИП	Лоуцкер		
Гл. конст.	Шапиро		
Н. контр.	Лоуцкер		
Нач. отд.	Красавин		

ТП 902-2-393.85 КЖИ.АТ2-С3

Сетка арматурная АТ2-С3

Стадия	Масса	Масштаб
Р	2.8	

Лист | Листов 1

ЦНИИЭП инженерного оборудования г. Москва

Инв. № подл. | Подпись и дата | Взам. инв. №

20934-03 25 Копировал Редлевская Формат А4

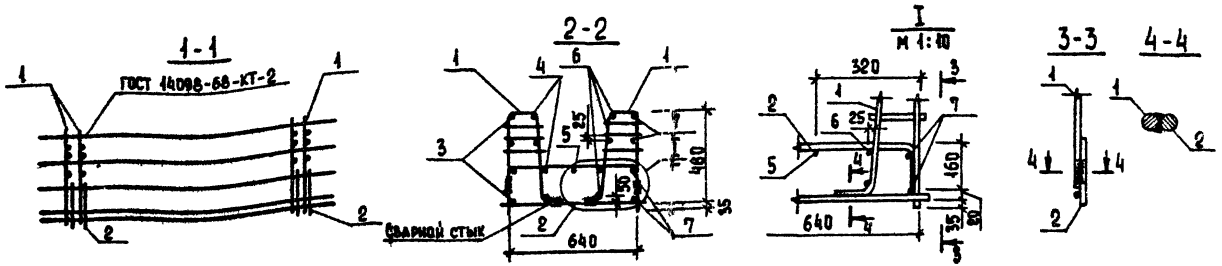

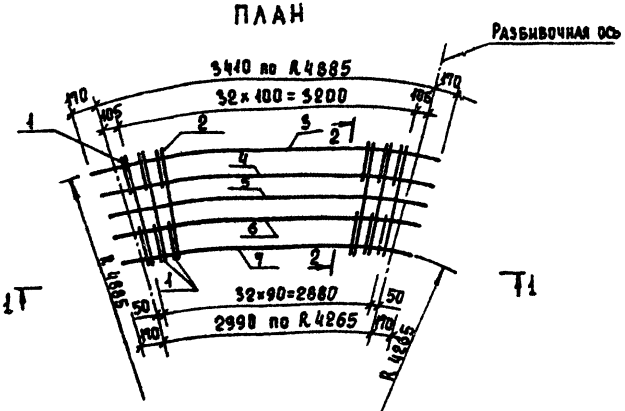

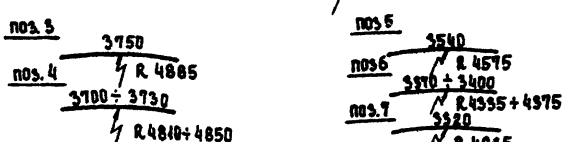

Формат	Зона	Поз	Обозначение	Наименование	Кол.	Примеч.
				Сборочные единицы		
		1	ТП КЖИ. КП1-КР1	Каркас плоский КП1-КР1	66	0,73кг
		2	КП1-С1	Сетка арматурная С1	33	
				Детали		
Б4		3	ТП КЖИ КП1-1	ф10АIII ГОСТ 5781-82 ℓ=3750	4	2,3 кг
Б4		4	-2	ф10АIII ГОСТ 5781-82 ℓ=3720	4	2,3 кг
Б4		5	-3	ф10АIII ГОСТ 5781-82 ℓ=3540	1	2,2 кг
Б4		6	-4	ф10АIII ГОСТ 5781-82 ℓ=3390	4	2,1 кг
Б4		7	-5	ф10АIII ГОСТ 5781-82 ℓ=3320	4	2,0 кг

Соединение стержней при сборке каркаса осуществлять в соответствии со СН 393-78, ГОСТ 14098-68, ГОСТ 10922-75

Привязан

Инв. №

Провер.	Лоуцкер	
Ст. инж.	Вульф	
Рук. гр.	Краснова	
ГИП	Лоуцкер	
Гл. конст.	Шапиро	
Н. контр.	Лоуцкер	
Нач. отд.	Красавин	

ТП 902-2-393.85 КЖИ. КП.1

Каркас пространственный КП1

Стадия	Масса	Масштаб
Р	192.1	

Лист | Листов 1

ЦНИИЭП инженерного оборудования г. Москва

Копировал Ерименко

Формат А3

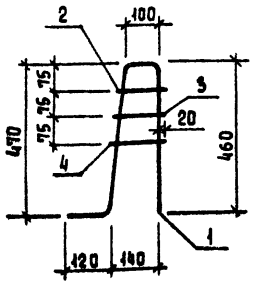

Формат	Зона	Поз.	Обозначение	Наименование	Кол.	Примеч.
				Детали		
А4		1	ТП КЖИ.КП1. КР1-1	ф12AII ГОСТ 5781-82 ℓ=1150	1	1,1 кг
А4		2	-2	ф6AI ГОСТ 5781-82 ℓ=145	1	0,03 кг
А4		3	-3	ф6AI ГОСТ 5781-82 ℓ=155	1	0,03 кг
А4		4	-4	ф6AI ГОСТ 5781-82 ℓ=165	1	0,04 кг

Привязан

Инв. №

Провер.	Лочшкер		ТП 902-2-393.85	КЖИ. КП1-КР1	
Ст. инж.	Вульф		Каркас плоский КП1-КР1	Стадия: Р; Масса: 1.20; Масштаб:	
Рук. гр.	Краснова			Лист	Листов 1
ГИП	Лочшкер			ЦНИИЭП инженерного оборудования г. Москва	
Гл. конст.	Шапиро				
Н. контр.	Лочшкер				
Нач. отд.	Красавин				

Альбом Типовой проект

Инв. № подл. | Подпись и дата | Взам. инв. №

Формат А4

Развертка

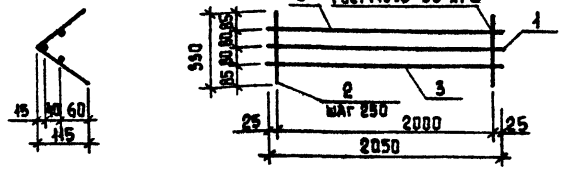

Формат	Зона	Поз.	Обозначение	Наименование	Кол.	Примеч.
				Детали		
А4		1	ТП КЖИ. КР2-1	ф10AI ГОСТ 5781-82 ℓ=2050	1	1,3 кг
А4		2	-2	ф6AI ГОСТ 5781-82 ℓ=330	9	0,01 кг
А4		3	-3	ф6AI ГОСТ 5781-82 ℓ=2050	2	0,5 кг

Привязан

Инв. №

Провер.	Лочшкер		ТП 902-2-393.85	КЖИ. КР2	
Ст. инж.	Вульф		Каркас плоский КР2	Стадия: Р; Масса: 3.2; Масштаб:	
Рук. гр.	Краснова			Лист	Листов 1
ГИП	Лочшкер			ЦНИИЭП инженерного оборудования г. Москва	
Гл. конст.	Шапиро				
Н. контр.	Лочшкер				
Нач. отд.	Красавин				

Копировал Еремичева

Формат А4

Альбом III

Типовой проект

Развертка

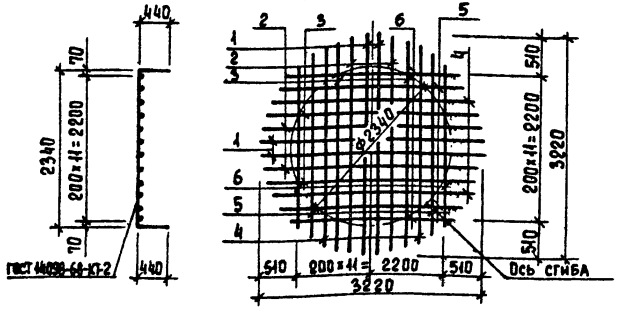

Формат	Зона	Поз.	Обозначение	Наименование	Кол.	Примеч.
				Детали		
Б4		1	ТП КЖИ СЗ-1	ф8AI ГОСТ 5781-82 ℓ=3220	4	1,27 кг
Б4		2	-2	ф8AI ГОСТ 5781-82 ℓ=3160	4	1,25 кг
Б4		3	-3	ф8AI ГОСТ 5781-82 ℓ=3060	4	1,21 кг
Б4		4	-4	ф8AI ГОСТ 5781-82 ℓ=2900	4	1,15 кг
Б4		5	-5	ф8AI ГОСТ 5781-82 ℓ=2670	4	1,05 кг
Б4		6	-6	ф8AI ГОСТ 5781-82 ℓ=2350	4	0,93 кг

Привязан

Инв. №

Инв. № подл. | Подпись и дата | Взам. инв. №

Провер.	Лоучкер		
Ст. инж.	Вульф		
Рук. гр.	Краснова		
ГИП	Лоучкер		
Гл. спец.	Шапиро		
Н. контр.	Лоучкер		
Нач. отд.	Красавин		

ТП 902-2-393.85 КЖИ. СЗ

Сетка арматурная СЗ

Стадия	Масса	Масштаб
Р	27,4	
Лист	Листов 1	

ЦНИИЭП инженерного оборудования г. Москва

Формат А4

Альбом

Типовой проект

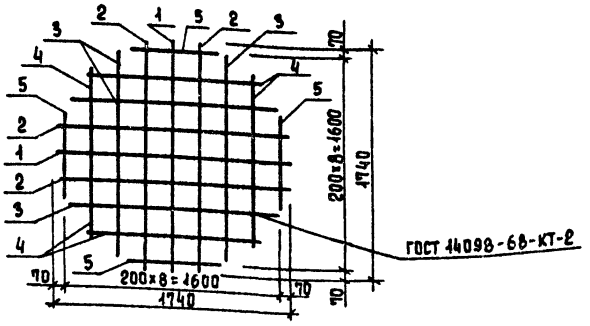

Формат	Зона	Поз.	Обозначение	Наименование	Кол.	Примеч.
				Детали		
Б4		1	ТП КЖИ С4-1	ф8AI ГОСТ 5781-82 ℓ=1740	2	0,69 кг
Б4		2	-2	ф8AI ГОСТ 5781-82 ℓ=1693	4	0,67 кг
Б4		3	-3	ф8AI ГОСТ 5781-82 ℓ=1545	4	0,61 кг
Б4		4	-4	ф8AI ГОСТ 5781-82 ℓ=1260	4	0,50 кг
Б4		5	-5	ф8AI ГОСТ 5781-82 ℓ=684	4	0,27 кг

Привязан

Инв. №

Инв. № подл. | Подпись и дата | Взам. инв. №

Провер.	Лоучкер		
Ст. инж.	Вульф		
Рук. гр.	Краснова		
ГИП	Лоучкер		
Гл. конст.	Шапиро		
Н. контр.	Лоучкер		
Нач. отд.	Красавин		

ТП 902-2-393.85 КЖИ. С4

Сетка арматурная С4

Стадия	Масса	Масштаб
Р	9,6	
Лист	Листов 1	

ЦНИИЭП инженерного оборудования г. Москва

Формат А4

Копировал Еремченко

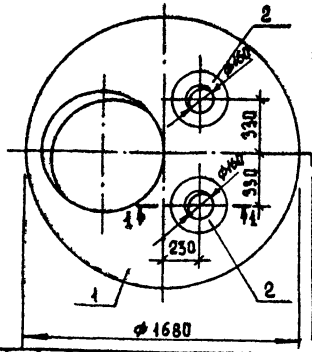

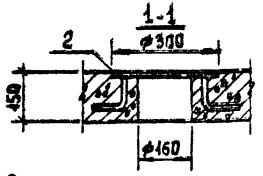

Ведомость расхода стали на дополнительные закладные изделия, кг

Марка элемента	Изделия закладные				Всего
	Прокат		Арматура класса		
	Вст3кп2		А III		
	ГОСТ 103-76		ГОСТ 5781-82		
	δ=8	Итого	ф8	Итого	
КЦ 1	6,2	6,2	1,2	1,2	7,4

Формат	Зона	Поз.	Обозначение	Наименование	Кол.	Примеч.
				Документация		
			3.900-3 вып. 7	Изделия для круглых колодцев		
				Сборочные единицы		
		1	3.900-3 вып. 7	Плита КЦП-15-2		
				Детали		
		2	ТП КЖИ КЦП1-МН1	Изделие закладное КЦП1-МН1	2	3,7 кг

Покрытие закладных деталей – горячее цинкование δ=50 мкм

Привязан

Инв. №

Провер.	Лоуцкер	
Ст. инж.	Вульф	
Рук. гр.	Краснова	
ГИП	Лоуцкер	
Гл. конст.	Шапиро	
Н. контр.	Лоуцкер	
Нач. отд.	Красавин	

ТП 902-2-393.85 КЖИ. КЦП 1

Плита перекрытия КЦП 1

Стадия	Масса	Масштаб
Р	660	

Лист Листов 1

ЦНИИЭП инженерного оборудования г. Москва

Формат А4

Альбом

Типовой проект

Взам. инв. №

Подпись и дата

Инв. № подл.

МН1

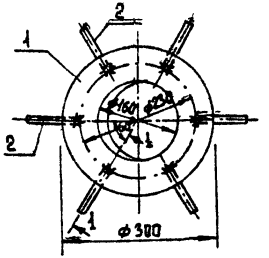

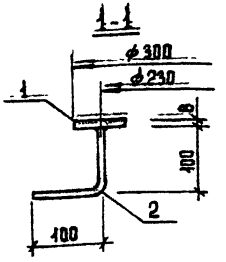

Формат	Зона	Поз.	Обозначение	Наименование	Кол.	Примеч.
				Детали		
		1	ТП КЖИ. КЦП1-МН1-1	Полоса 70×8 ГОСТ 103-76 / Вст3 кп2 ГОСТ 535-79 ℓ=940	1	3,1 кг
Б4		2	2	ф8 А III ГОСТ 5781-82 ℓ=200	6	0,1 кг

Привязан

Инв. №

Провер.	Лоуцкер	
Ст. инж.	Вульф	
Рук. гр.	Краснова	
ГИП	Лоуцкер	
Гл. конст.	Шапиро	
Н. контр.	Лоуцкер	
Нач. отд.	Красавин	

ТП 902-2-393.85 КЖИ. КЦП1-МН1

Изделие закладное КЦП1 - МН1

Стадия	Масса	Масштаб
Р	3,7	

Лист Листов 1

ЦНИИЭП инженерного оборудования г. Москва

20934-03 29

Копировал Еремченко

Формат А4

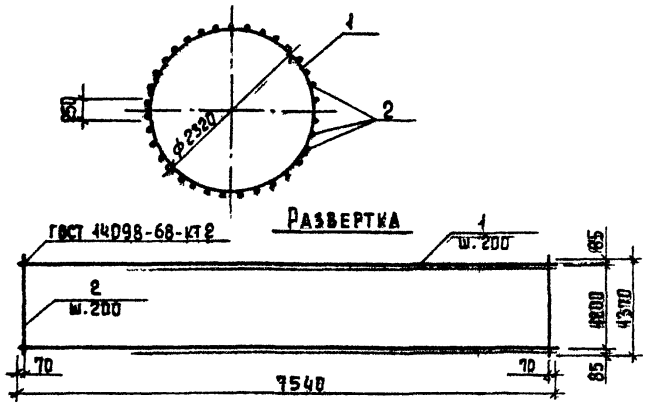

Формат	Зона	Поз	Обозначение	Наименование	Кол.	Примеч.
				Детали		
Б4		1	ТП КЖИ С5-1	ф8AI ГОСТ 5781-82 ℓ=7540	7	2,98 кг
Б4		2	-2	ф8AI ГОСТ 5781-82 ℓ=1370	38	0,54 кг

Привязан

Инв.№

Провер	Лоцкер	Т.П 902-2-393.85 КЖИ. С5	
ГИП	Лоцкер	Сетка арматурная С5	Стадия: Р; Масса: 41,4; Масштаб:
Гл.конс.	Шапиро		Лист; Листов 1
Н.контр	Лоцкер	ЦНИИЭП инженерного оборудования г. Москва	
Нач.отд	Красавин		

Формат А4

gost.e-ecolog.ru

Альбом

Типовой проект

Подпись и дата | Взам. инв.№ | Инв.№ подл.

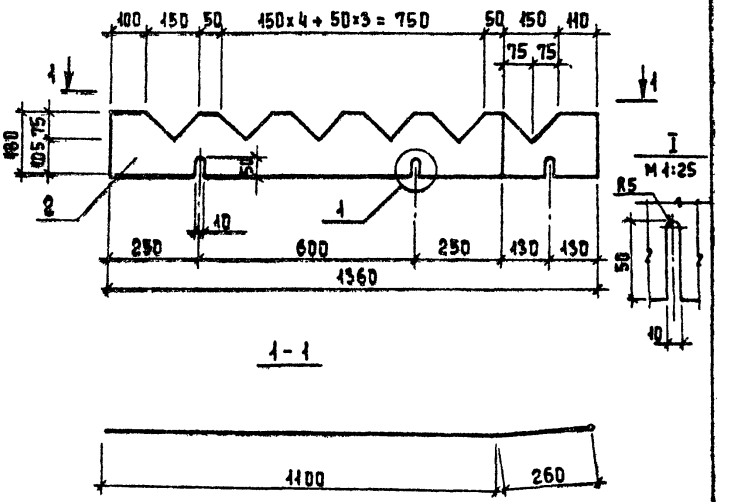

Привязан

Инв.№

Провер	Лоцкер	ТП 902-2-393.85 КЖИ. ВС1	
Ст. инж	Вульф	Водослив зубчатый ВС 1	Стадия: Р; Масса: 0.75; Масштаб:
Рук. гр.	Краснова		Лист; Листов 1
ГИП	Лоцкер	Винипласт листовой марки ВН толщиной 3мм по ГОСТ 9539-71	
Гл.конс.	Шапиро	ЦНИИЭП инженерного оборудования г. Москва	
Н.контр	Лоцкер		
Нач.отд	Красавин		

20934-03 (30) Копировал Еремченко Формат А4