ТИПОВОЙ ПРОЕКТ
902- 2 - 353

ОТСТОЙНИК КАНАЛИЗАЦИОННЫЙ РАДИАЛЬНЫЙ ВО ВЗРЫВОЗАЩИЩЕННОМ ИСПОЛНЕНИИ ДИАМЕТРОМ 24 м

Альбом II

Изделия

18410 – 02
ЦЕНА 0-84

gost.e-ecolog.ru

ТИПОВОЙ ПРОЕКТ
902-2-353

ОТСТОЙНИК КАНАЛИЗАЦИОННЫЙ РАДИАЛЬНЫЙ ВО ВЗРЫВОЗАЩИЩЕННОМ ИСПОЛНЕНИИ ДИАМЕТРОМ 24М

Альбом II

Состав проекта

Альбом I	Технологическая часть, строительная часть, электрооборудование и автоматика, заказные спецификации
Альбом II	Изделия
Альбом III	Ведомости потребности в материалах
Альбом IV	Сметы

РАЗРАБОТАН
ПРОЕКТНЫМ ИНСТИТУТОМ
Союзводоканалпроект

ГЛАВНЫЙ ИНЖЕНЕР ИНСТИТУТА Самохин Б.Н
ГЛАВНЫЙ ИНЖЕНЕР ПРОЕКТА Бортник Б.М

УТВЕРЖДЕН
ПРОТОКОЛОМ ТЕХНИЧЕСКОГО СОВЕТА
ИНСТИТУТА СОЮЗВОДОКАНАЛПРОЕКТ
ОТ 3 АВГУСТА 1982г. N 45
И ВВЕДЕН В ДЕЙСТВИЕ В/О СОЮЗВОДОКАНАЛНИИПРОЕКТ
ПРИКАЗ N 209 ОТ 25 ОКТЯБРЯ 1982г.

Привязан:

Инв №

ЦЕНТРАЛЬНЫЙ ИНСТИТУТ ТИПОВОГО ПРОЕКТИРОВАНИЯ
ГОССТРОЯ СССР

Москва, А-445, Смольная ул., 22

Сдано в печать V 1983 г.

Заказ №5989 Тираж 540 экз.

Содержание альбома

Обозначение	Наименование	Стр.	Примеч.
	Содержание листов альбома	1	
	Железобетонные изделия		
КЖИ-ЛТ1-СБ	Лоток ЛТ1-(лист 1)	2	
КЖИ-ЛТ1	Лоток ЛТ1-(лист 2)	3	
КЖИ-ПСЦ3-36-1а	Стеновая панель ПСЦ3-36-1а	4	
КЖИ-ПСЦ3-36-1б	Стеновая панель ПСЦ3-36-1б	4	
КЖИ-ПСЦ3-36-1в	Стеновая панель ПСЦ3-36-1в	5	
КЖИ-П2-	Плита перекрытия П2	5	
	Закладные детали		
КЖИ-МН1	Изделие закладное МН-1	6	
КЖИ-МН2	Изделие закладное МН-2	6	
КЖИ-ЗД1	Изделие закладное ЗД1	7	
КЖИ-ЗД2	Изделие закладное ЗД2	7	
КЖИ-ЗД3	Изделие закладное ЗД3	8	
КЖИ-ЗД4	Изделие закладное ЗД4	8	
КЖИ-ЗД5	Изделие закладное ЗД5	9	

Обозначение	Наименование	Стр.	Примеч.
	Арматурные изделия		
902-2-1-КЖИ-ДМ1-КП1	Каркас плоский КП1	10	
КЖИ-ОП1-КП2	Каркас плоский КП2	9	
КЖИ-ЛТ1-С1	Арматурная сетка С1	11	
КЖИ-ЛТ1-С2	Арматурная сетка С2	12	
КЖИ-ЛТ1-С3;С4	Арматурные сетки С3;С4	12	
	Монтажные элементы		
КЖИ-М1	Балка М1	13	
КЖИ-М2; М3	Монтажный элемент М2; М3	14	
КЖИ-М4	Монтажный элемент М4	13	
КЖИ-М5	Монтажный элемент М5	15	
КЖИ-М6	Монтажный элемент М6	15	
КЖИ-М7	Изделие закладное М7	16	
КЖИ-Б1	Балка стальная Б1	16	
КЖИ-К1-Т1	Опорный элемент Т1	17	
КЖИ-КС1	Кожух стальной КС1	18	
КЖИ-С1	Стремянка С1	19	

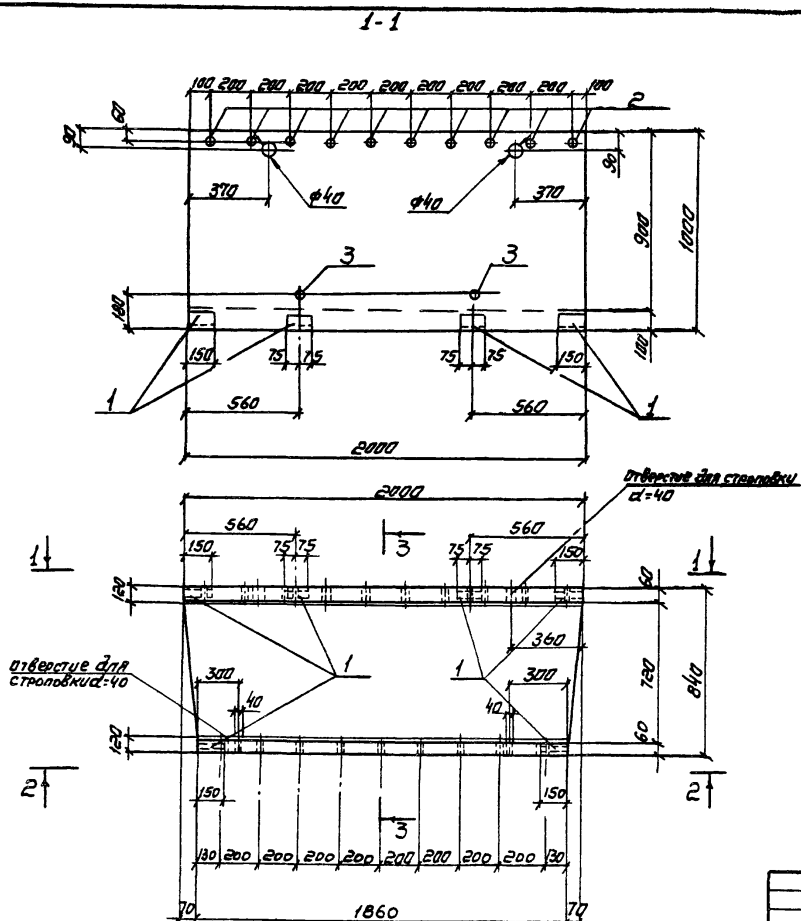

Н.контр.	Альтшуллер		
Проверил	Лоткина		
Исполн	Савитова		
Инженер	Корнилова		
Рук.бр.	Гольдина		
Гл.инж.пр.	Золотаревский		
Нач.отд.	Альтшуллер		

Привязан

Инв. N:

ТП 902-2-353КЖИ-ЛТ1-СБ

Лоток ЛТ1
Сборочный чертеж.

Стадия	Масса	Масштаб
Р	82.5к	1:20

Лист 1 | Листов 2

Госстрой СССР
СОЮЗНИЦЕНТРАНСПРОЕКТ
г.Москва

18410-02 4

Деталь заделки петли

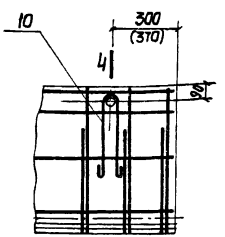

4–4

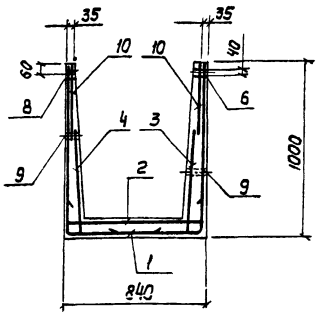

Ведомость расхода стали на один элемент, кг

Марка эл-та	Изделия арматурные						Всего	Изделия закладные						Общий вес, кг
	Арматура класса							Вр-ра кл.	Прокат марки					
	Класса А-III			Класс Вр-I				А-III	Вст3 кп2					
	ГОСТ 5781-81		Итого	ГОСТ 6727-80		Итого		ГОСТ 5781-82	ГОСТ 19903-74	ГОСТ 3262-75			Итого	
	8			4	5			8	L 75×8	Ст. тр. dy 25	Ст. тр. dy 15			
ЛТ1	5.3		5.3	2.6	13.1	15.7	21.0	0.4	1.4	0.2	1.9		3.9	24.9

Формат	Зона	Поз.	Обозначение	Наименование	Кол.	Примечание
				Сборочные единицы		
11		1	ТП902-2-353-КЖИ-ЛТ1-С1	Сетка С1	1	14.1кг
11		2	——"—— С2	——"—— С2	1	3.6кг
11		3	——"—— С3	——"—— С3	1	1.7кг
11		4	——"—— С4	——"—— С4	1	1.6кг
				Детали		
11		5	ТП902-2-353-КЖИ-ЛТ1-ЗД3	Закладная деталь ЗД3	4	1.8кг
Б/ч		6		Ст. труба dy 15 ГОСТ 3262-75* L=55мм	17	0.1кг
Б/ч		7		Ст. труба dy 15 ——"—— L=75мм	2	0.1кг
Б/ч		8		Ст. труба dy 25 ——"—— L=65мм	2	0.05кг
Б/ч		9		Ст. труба dy 25 ——"—— L=75мм	2	0.05кг
		10	Серия 1.400-9 в.1	Строповочная петля УП1-2	4	0.33кг
				Материал		
				Бетон м200; В4 Мрз □	0.483	м³

1. Защитный слой бетона принят-20мм.
2. Петли УП1-2 привязать к сеткам С1
3. Рабочие плоскости закладных деталей должны быть заподлицо с плоскостью лотка.

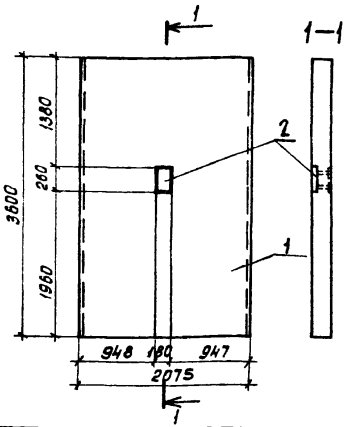

Ведомость расхода стали на дополнительные закладные изделия. кг.

Марка	Изделие закладное							Всего:
	Арматура класса			Прокат марки.				
	AIII			ВСт3кп2				
	ГОСТ 5781-81			ГОСТ 103-76				
	16		Итого	δ=10		Итого		
ПСЦ3-36-1а	0.8		0.8	4.5		4.5		5.3

Формат	Зона	Поз	Обозначение	Наименование	Кол.	Примечание.
				Техническая документация		
			Серия 3.900-3 В5 ч.1	Панели стеновые для цилиндрических сооружений		
				Сборочные единицы		
11		1		Стеновая панель ПСЦ3-36-1		со всеми закладными дет. кп-2
11		2	902-2-353- КЖИ-ЗД1	Изделие закладное ЗД1	1	5.3 кг.

Привязан

Инв. №

			ТП 902-2-353-КЖИ-ПСЦ3-36-1а			
Норм. контр.	Альтшуллер		Стеновая панель ПСЦ3-36-1а	Стадия	Масса	Масштаб
Провер.	Лоткина			Р	2.8т	1:50
Исполн.	Ницкевич			Лист 1	Листов	
Инженер	Корнилова			Госстрой СССР		
Рук. бр.	Гольдина			СОЮЗВОДОКАНАЛПРОЕКТ г. Москва		
Гл. инж. пр.	Золотаревский					
Нач. отд.	Альтшуллер					

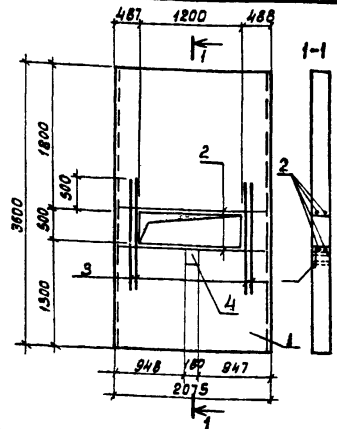

Ведомость расхода дополнительной стали на 1 элемент кг.

Марка	Изделия арматурное					Всего
	Арматура класса.					
	AIII					
	ГОСТ 5781-81					
	12				Итого	
ПСЦ3-36-1б	18.4				18.4	18.4

Продолжение

Марка	Изделие закладное							Всего
	Арматура класса			Прокат марки				
	AIII			ВСт3кп2				
	ГОСТ 5781-81			ГОСТ 103-76				
	16		Итого	δ=10		Итого		
ПСЦ3-36-1б	0.8		0.8	4.5		4.5		5.3

Формат	Зона	Поз	Обозначение	Наименование	Кол.	Примечание
				Техническая документация		
			Серия 3.900-3 В5 ч.1	Панели стеновые для цилиндрических сооружений.		
				Сборочные единицы		
11		1		Стеновая панель ПСЦ3-36-1		со всеми закладными дет. кп-2
Б/ч		2		ф12AIII, ГОСТ 5781-81, ℓ=2040	4	1.8кг.
Б/ч		3		ф12AIII —"— ℓ=1500	8	1.4кг.
11		4	902-2-353- КЖИ-ЗД1	Изделие закладное ЗД1	1	5.3кг.

Привязан

Инв. №

Взам. инв. №

Подпись и дата

Инв. № подл.

			ТП 902-2-353-КЖИ-ПСЦ3-36-1б			
Норм. контр.	Альтшуллер		Стеновая Панель ПСЦ3-36-1б	Стадия	Масса	Масштаб
Проверил	Лоткина			Р	2.8т	1:50
Исполн.	Ницкевич			Лист 1	Листов	
Инженер	Корнилова			Госстрой СССР		
Рук. бр.	Гольдина			СОЮЗВОДОКАНАЛПРОЕКТ г. Москва		
Гл. инж. пр.	Золотаревский					
Нач. отд.	Альтшуллер					

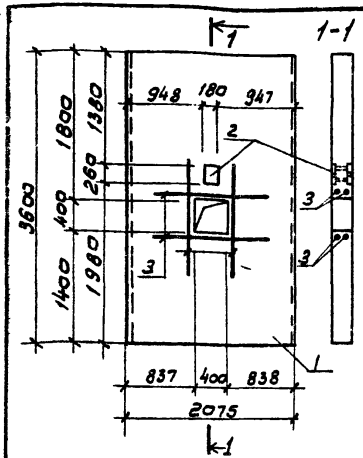

1-1

Ведомость расхода дополнительной стали на 1 элемент кг.

Марка	Изделия арматурные						Всего
	Арматура класса						
	А III						
	ГОСТ 5781-81						
	12					Итого	
ПСЦЗ-36-1в	10,4						10,4

Продолжение

Марка	Изделия арматурные						Всего
	Арматура класса			Прокат марки			
	А III			Вст3 кп2			
	ГОСТ 5781-81			ГОСТ 103-76			
	16		Итого	6-10		Итого	
ПСЦЗ-36-1в	0,8		0,8	4,5		4,5	5,3

Формат	Зона	Поз.	Обозначение	Наименование	Кол	Примечание
				Техническая документация		
			Серия 3.900-3 в.5 ч.1	Панели стеновые для цилиндрических сооружений		
				Сборочные единицы		
11		1		Стеновая панель ПСЦЗ-36-1		Со всеми закладными без КП-2
11		2	902-2-353-КЖИ-3D1.	Изделие закладное 3D1	1	5,3 кг.
5/4		3		ф12АIII, ГОСТ 5781-81, ℓ=1400	8	1,3 кг.

Привязан

Инв. N

Н.контр.	Альтшуллер		
Провер.	Лоткина		
Исполн.	Сабитова		
Инжен.	Карнилова		
Рук. бр.	Голдина		
Гл.инж.пр.	Золотаревский		
Нач.отд.	Альтшуллер		

ТП 902-2-353-КЖИ-ПСЦЗ-36-1в

Стеновая панель ПСЦЗ-36-1в

Стадия	Масса	Масштаб
Р	2,8т	1:50
Лист	Листов	

Госстрой СССР
СОЮЗВОДОКАНАЛПРОЕКТ
г. Москва

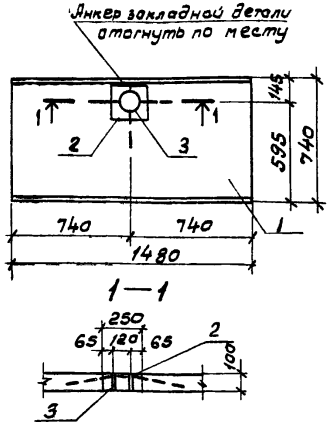

Ведомость расхода стали на дополнительные закладные изделия

Марка	Изделие закладное						Всего кг.
	Арматура класса			Прокат марки			
	А III			Вст.3 кп2			
	ГОСТ 5781-81			ГОСТ 103-76			
	6		Итого	-5-10		Итого	
П11д-8а	0,12		0,12	4,0		4,0	4,12

Формат	Зона	Поз.	Обозначение	Наименование	Кол.	Примечание
				Техническая документация		
			Серия 3.006-2 в II-2	Сборные ж/б каналы и тоннели из лотковых элементов.		
				Сборочные единицы		
11		1		Плита перекрытия П11д-8		
11		2	ТП902-2-353-КЖИ-П2-3D5	Изделие закладное 3D5	1	4,1 кг
5/4		3		Труба 120×2,8 ГОСТ 8734-75, ℓ=100мм	1	0,1 кг

Привязан

Инв. N

Взам. инв. N | Подпись и дата | Инв. N подл.

Н.контр.	Альтшуллер		
Провер.	Лоткина		
Инжен.	Ницкевич		
Рук. бр.	Голдина		
ГИП	Золотаревский		
Нач.отд.	Альтшуллер		

ТП 902-2-353-КЖИ-П2

Плита перекрытия П11д-8а

Стадия	Масса	Масштаб
Р	276кг	1:25
Лист 1	Листов	

Госстрой СССР
СОЮЗВОДОКАНАЛПРОЕКТ
г. Москва

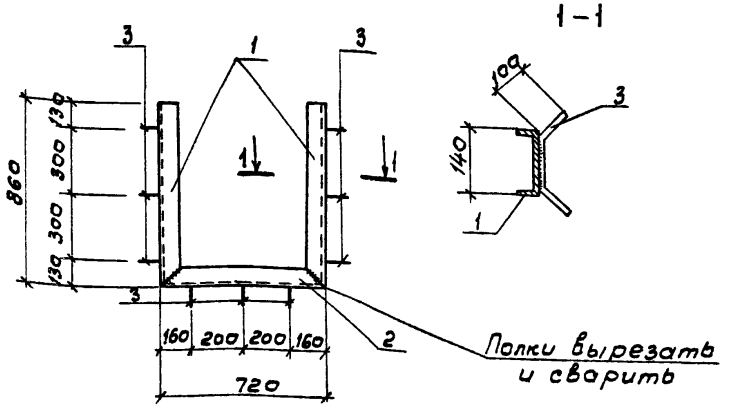

Формат	Зона	Поз.	Обозначение	Наименование	Кол.	Примечание, масса ед. кг.
				Детали		
Б.Ч		1		[N14; ГОСТ 8240-72, ℓ = 850	2	10.7
Б.Ч		2		[N14; ГОСТ 8240-72, ℓ = 720	1	8.9
Б.Ч		3		ф 10 AII ГОСТ 5781-81; ℓ = 340	9	0.2

1. Для сварки принять электроды Э-42А по ГОСТ 9467-75

Привязан

Инв. N

Н. контр.	Альтшуллер		
Провер.	Лоткина		
Исполн.	Сабитова		
Инж. ен.	Карнилова		
Рук. бр.	Гольдина		
Гл. инж. пр.	Золотаревский		
Нач. отд.	Альтшуллер		

ТП 902-2-353-КЖИ-МН2

Изделие закладное МН2

Стадия	Масса	Масштаб
Р	32.1	б/м
Лист 1	Листов	

Госстрой СССР
СОЮЗВОДОКАНАЛПРОЕКТ
г. Москва

Типовой проект 902-2 Альбом II

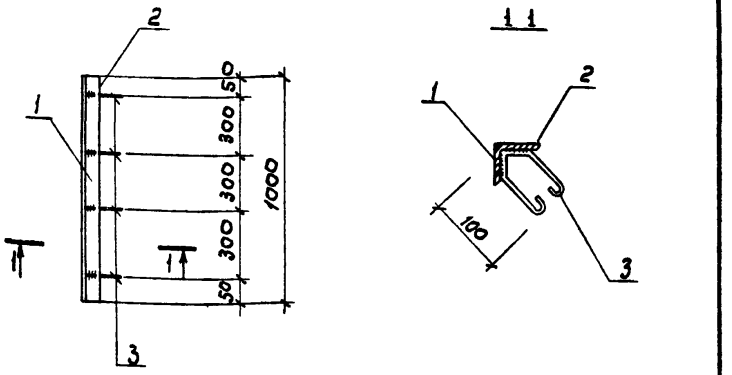

Формат	Зона	Поз	Обозначение	Наименование	Кол.	Примечание масса ед кг
				Детали		
Б.Ч		1		L 75×8; ГОСТ 8509-72, ℓ = 1000	1	9.0
Б.Ч		2		ф 8 AI; ГОСТ 5781-81, ℓ = 1000	1	0.4
Б.Ч		3		ф 6 AI; ГОСТ 5781-81, ℓ = 410	4	0.1

1. Для сварки принять электроды Э-42А по ГОСТ 9467-75

Привязан

Инв. N

Взам. инв. N | Подпись и дата | Инв. N подл.

Н. контр.	Альтшуллер		
Провер.	Лоткина		
Исполн.	Сабитова		
Инж. ен.	Карнилова		
Рук. бр.	Гольдина		
Гл. инж. пр.	Золотаревский		
Нач. отд.	Альтшуллер		

ТП 902-2-353-КЖИ-МН1

Изделие закладное МН1

Стадия	Масса	Масштаб
Р	9.8	б/м
Лист 1	Листов	

Госстрой СССР
СОЮЗВОДОКАНАЛПРОЕКТ
г. Москва

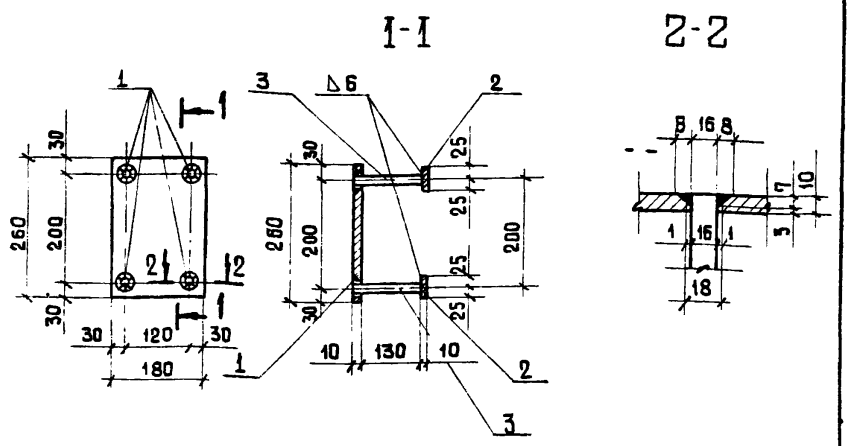

Формат	Зона	Поз.	Обозначение	Наименование	Кол.	Примечание / Масса ед. кг
				Детали		
		1		ф16AIII ГОСТ 5781-81; ℓ=140	4	0,2
		2		-180×10 ГОСТ 103-76; ℓ=260	1	3,7
		3		-50×10 ГОСТ 103-76; ℓ=50	4	0,2

1. Сварку вести электродами Э-42А по ГОСТ 9467-75
2. Приварку поз. 3 к поз. 1 производить под слоем флюса, $h_ш$ = 10 мм по ГОСТ 9084-69

Привязан

Инв. №

Н. контр.	Альтшуллер	
Провер.	Лоткина	
Исполн.	Сабитова	
Инженер	Корнилова	
Рук. бр.	Гольдина	
Гл. инж. пр.	Золотаревский	
Нач. отд.	Альтшуллер	

ТП 902-2-353 - КЖИ - ЗД1

Изделие закладное ЗД-1

Стадия	Масса	Масштаб
Р	5,3 кг	Б/м
Лист 1	Листов	

Госстрой СССР
СОЮЗВОДОКАНАЛПРОЕКТ
г. Москва

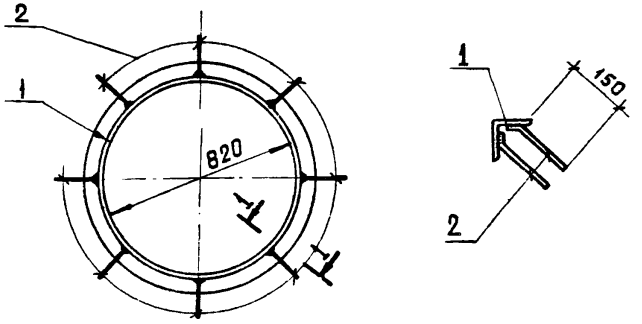

Формат	Зона	Поз.	Обозначение	Наименование	Кол	Примечание / масса ед. кг
				Детали		
Б.Ч.		1		L175×8 ГОСТ 8509-72*; ℓ=2570	1	23,3
Б.Ч		2		ф10A III ГОСТ 5781-81; ℓ=200	8	0,2

1. Сварку вести электродами Э42А по ГОСТ 9467-75
2. Высоту шва принять 5 мм

Привязан

Инв. №

Взам. инв. №

Подпись и дата

Инв. № подл.

Н. контр.	Альтшуллер	
Провер.	Лоткина	
Исполн.	Сабитова	
Инженер	Корнилова	
Рук. бр.	Гольдина	
Гл. инж. пр.	Золотаревский	
Нач. отд.	Альтшуллер	

ТП 902-2-353 - КЖИ - ЗД2

Изделие закладное ЗД2

Стадия	Масса	Масштаб
Р	26,5	Б/м
Лист 1	Листов	

Госстрой СССР
СОЮЗВОДОКАНАЛПРОЕКТ
г. Москва

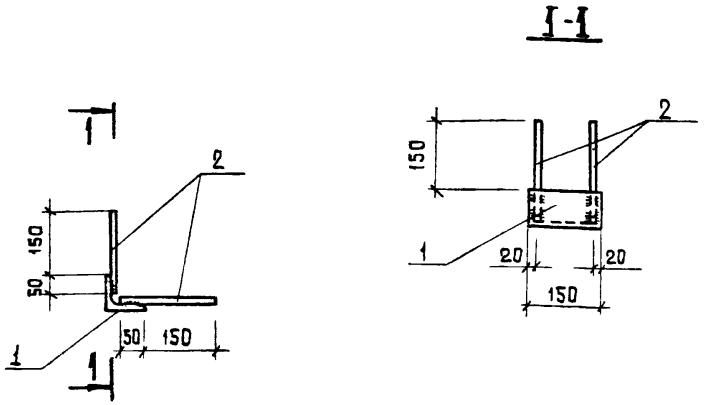

Формат	Зона	Поз.	Обозначение	Наименование	Кол.	Примечание Масса, ед. кг
				Детали		
Б.Ч		1		L175×8 ; ГОСТ 8509-72*; ℓ=150	1	1,4
Б.Ч		2		ф 8AIII ; ГОСТ 5781-81 ; ℓ=200	4	0,1

1. Для сварки принять электроды Э-42 по ГОСТ 9467-75.
2. Высоту сварного шва принять 6 мм.

Привязан

Инв №

Норм. конт.	Альтшуллер		
Провер.	Лоткина		
Исполн.	Собитова		
Инженер	Корнилова		
Рук. бр.	Гольдина		
Гл. инж. пр.	Заятаревский		
Нач. отд.	Альтшуллер		

ТП 902-2-353 - КЖИ-ЛТ-ЗД3

Изделие закладное ЗД3

Стадия	Масса	Масштаб
Р	1,8	Б/м
Лист 1	Листов	

Госстрой СССР
СОЮЗВОДОКАНАЛПРОЕКТ
г. Москва

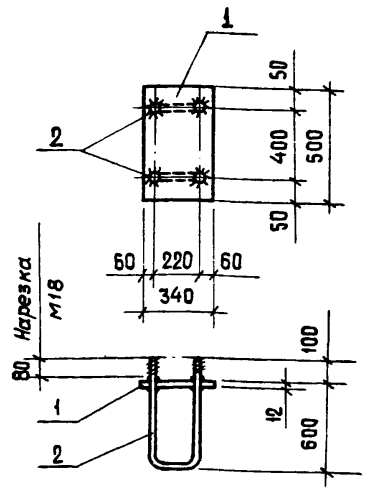

Формат	Зона	Поз.	Обозначение	Наименование	Кол.	Примечание Масса ед. кг
				Детали		
Б.Ч		1		-340×12; ГОСТ 19903-74*; ℓ=500	1	16,1
Б.Ч		2		ф18AI; ГОСТ 5781-81; ℓ=1620	2	3,2

1. Сварку вести электродами Э-42 по ГОСТ'у 9467-75.
2. Высоту сварного шва принять 6 мм.

Привязан

Инв №

Взамен инв. №

Подпись и дата

Инв. № подл.

Норм. конт.	Альтшуллер		
Провер.	Лоткина		
Исполн.	Ницкевич		
Инженер	Корнилова		
Рук. гр.	Гольдина		
ГИП	Заятаревский		
Нач. отд.	Альтшуллер		

ТП 902-2-353 - КЖИ-ОП-I-ЗД4

Изделие закладное ЗД4

Стадия	Масса	Масштаб
Р	22,5кг	1:20
Лист 1	Листов	

Госстрой СССР
СОЮЗВОДОКАНАЛПРОЕКТ
г. Москва

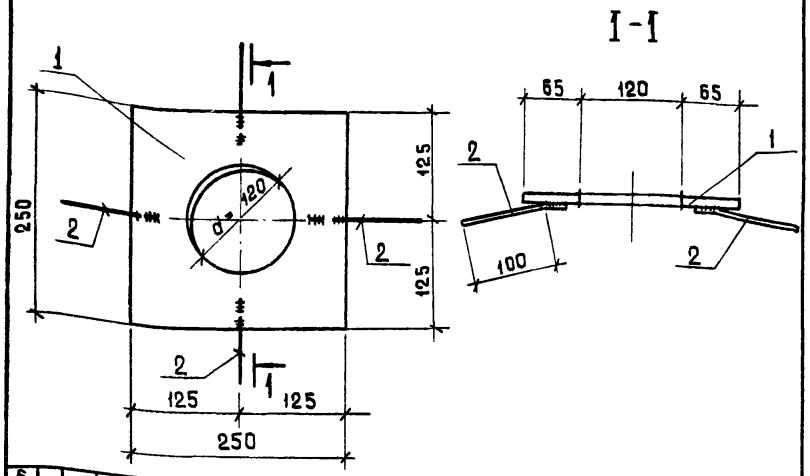

Формат	Зона	Поз.	Обозначение	Наименование	Кол.	Примечание Масса ед. кг
				Детали		
Б.Ч		1		-250×10; ГОСТ 19903-74; ℓ=250	1	4,0
Б.Ч		2		⌀6AIII; ГОСТ 5781-81; ℓ=150	4	0,03

Привязан

Инв. №

Норм. конт.	Альтшуллер	
Проверил	Лоткина	
Исполн.	Сабитова	
Инженер	Корнилова	
Рук. гр.	Гольдина	
ГИП	Золотаревский	
Нач. отд.	Альтшуллер	

ТП 902-2-353-КЖИ-ПЗ-ЗД5

Изделие закладное ЗД5

Стадия	Масса	Масштаб
Р	4,1	Б/м
Лист 1	Листов	

Госстрой СССР
СОЮЗВОДОКАНАЛПРОЕКТ
г. Москва

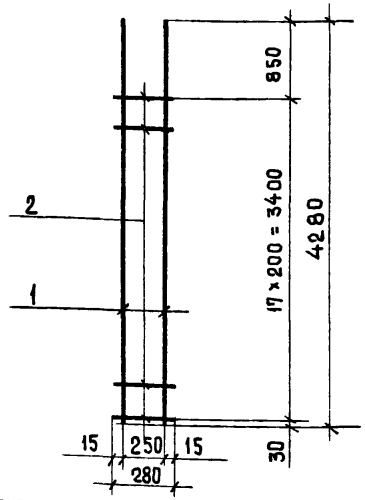

Формат	Зона	Поз.	Обозначение	Наименование	Кол.	Примечание Масса ед. кг
				Детали		
Б.Ч		1		⌀12AIII; ГОСТ 5781-81; ℓ=4280	2	3,8
Б.Ч		2		⌀6AI; ГОСТ 5781-81; ℓ=280	18	0,05

Арматурные каркасы изготовлять при помощи точечной сварки в соответствии с требованиями СНиП II-21-75 и ГОСТ 10922-76

Привязан

Инв. №

Взам. инв. №

Подпись и дата

Инв. № подл.

Норм. конт.	Альтшуллер	
Провер.	Лоткина	
Исполн.	Ницкевич	
Инженер	Корнилова	
Рук. гр.	Гольдина	
ГИП	Золотаревский	
Нач. отд.	Альтшуллер	

ТП 902-2-353-КЖИ-ОП-I-КП2

Каркас плоский КП 2

Стадия	Масса	Масштаб
Р	85кг	Б/м
Лист 1	Листов	

Госстрой СССР
СОЮЗВОДОКАНАЛПРОЕКТ
г. Москва

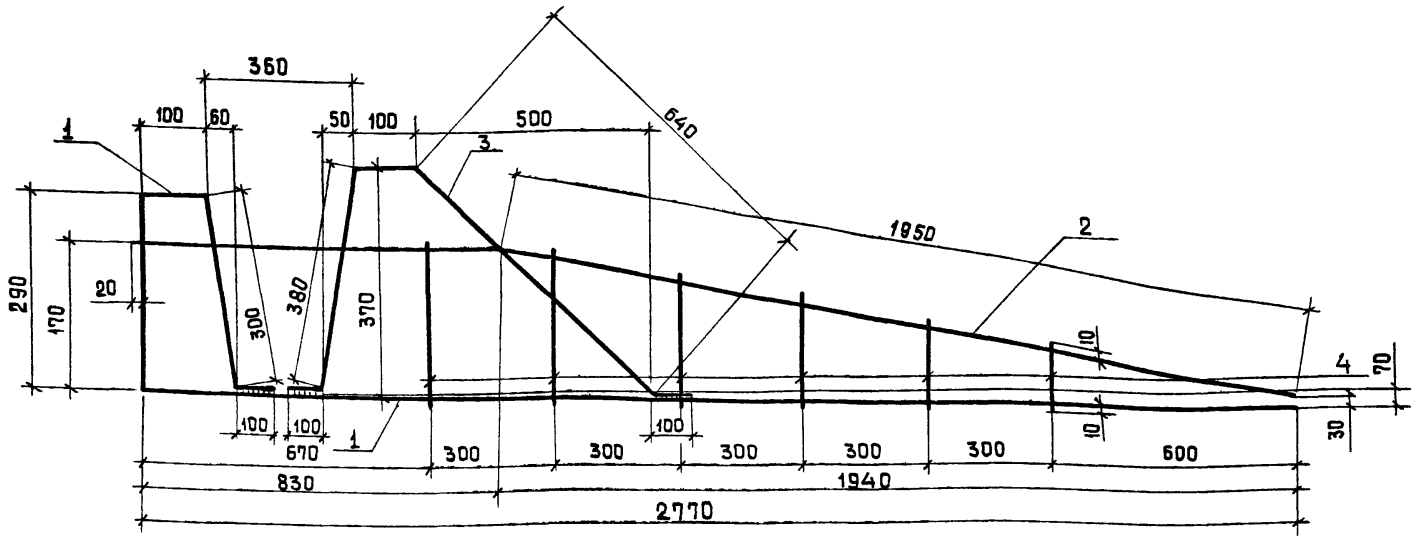

Ведомость деталей

Поз.	Эскиз
1	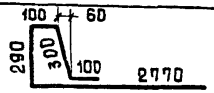
2	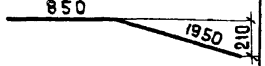
3	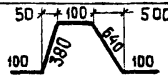
4	190 ÷ 90

Арматурные каркасы изготовлять при помощи точечной сварки в соответствии с требованиями СНиП II-21-75 и ГОСТ 10922-75.

		Поз	Обозначение	Наименование	Кол.	Примечание Масса ед кг
				Детали		
Б.ч		1		ф 8AI; ГОСТ 5781-81; ℓ=3560	1	1,4
Б.ч		2		ф 8AI; ГОСТ 5781-81; ℓ=2800	1	1,1
Б.ч		3		ф 8AI; ГОСТ 5781-81; ℓ=1320	1	0,5
Б.ч		4		ф 8AI; ГОСТ 5781-81; ℓ=140	6	0,1

Привязан

Инв №

Норм. контр.	Альтшуллер	
Провер.	Латкина	
Исполн.	Ницкевич	
Инженер	Корнилова	
Рук. Бр.	Гольдина	
ГИП	Заготаревский	
Нач. отд.	Альтшуллер	

ТП902-2-353-КЖИ-ДМ1-КП1

Каркас плоский КП 1

Стадия	Масса	Масштаб
Р	3,6кг	Б/М

Лист 1 Листов

Госстрой СССР СОЮЗВОДОКАНАЛПРОЕКТ г. Москва

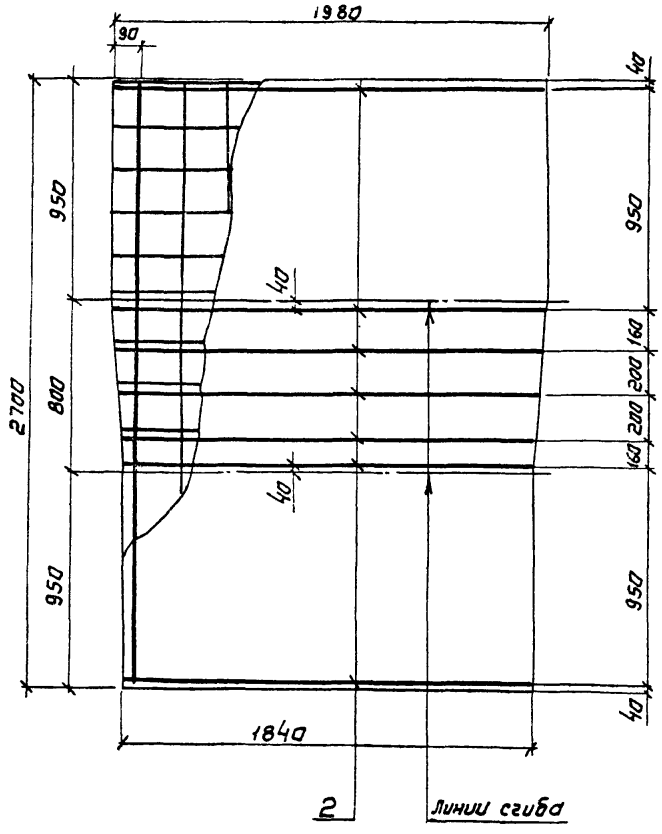

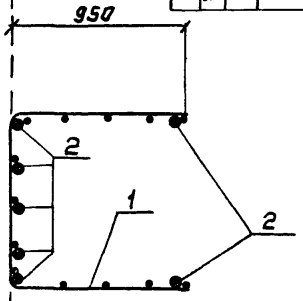

Формат	Зона	Поз	Обозначение	Наименование	Кол.	Примечание Масса ед. кг
				Детали		
	Б4	1		Сетка $\frac{200\|200\|5\|5}{2700}$ ГОСТ 8478-66 $\frac{}{e=1980}$	1	8.8
	Б4	2		ФВАIII ГОСТ 5781-81; ℓ=13410	—	5,3

Арматурные сетки изготавлять при помощи точечной сварки в соответствии с требованиями СНиП II-21-75 и ГОСТ 10922-76

Привязан			
Инв. №			
Н. контр.	Альтшуллер		
Провер.	Лоткина		
Исполн.	Сабитова		
Инженер	Корнилова		
Рук. бр.	Гольдина		
Гл. инж. пр.	Золотаревский		
Нач. отд.	Альтшуллер		

ТП 902-2-353-КЖИ-ЛТГ-СI

Арматурная сетка С1

Стадия	Масса	Масштаб
Р	14.1	6/м
Лист 1	Листов	

Госстрой СССР
СОЮЗВОДОКАНАЛПРОЕКТ
г. Москва

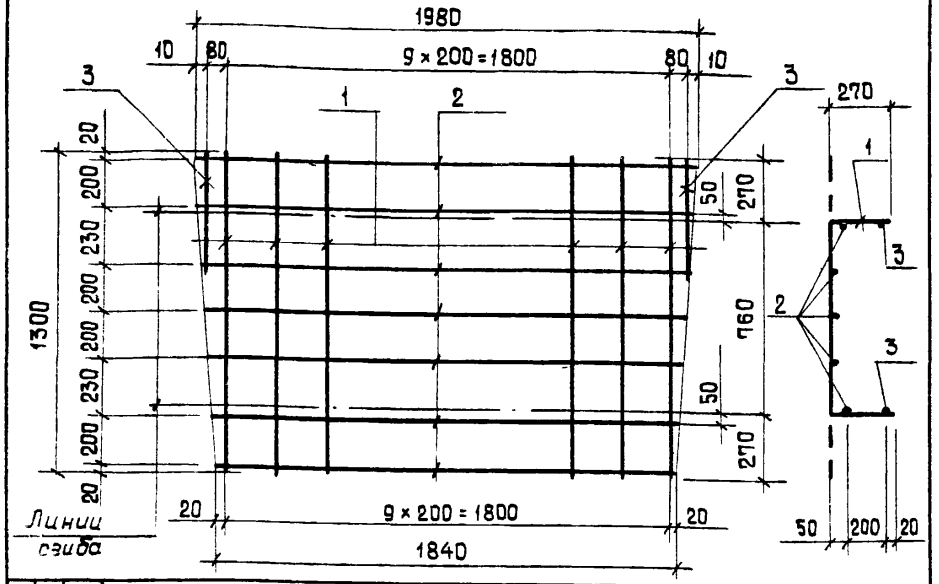

Формат	Зона	Поз	Обозначение	Наименование	Кол	Примечание Масса ед кг
				Детали		
Б.ч		1		5 BpI; ГОСТ 6727-80; ℓ= 1300	10	0,2
Б.ч		2		4 BpI; ГОСТ 6727-80; ℓ= 1910	7	0,2
Б.ч		3		5 BpI; ГОСТ 6727-80; ℓ = 470	2	0,1

Арматурные сетки изготовлять при помощи точечной сварки в соответствии с требованиями СНиП II-21-75 и ГОСТ 10922-76

Привязан

Инв №

Норм. контр.	Альтшуллер		
Провер.	Лоткина		
Исполн.	Ницкевич		
Инженер	Корнилова		
Рук. гр.	Гольдина		
ГИП	Золотаревский		
Нач. отд	Альтшуллер		

ТП 902-2-353- КЖИ-ЛТI-С2

Арматурная сетка С2

Стадия	Масса	Масштаб
Р	3,6 кг	Б/м

Лист 1 Листов

Госстрой СССР
СОЮЗВОДОКАНАЛПРОЕКТ
г. Москва

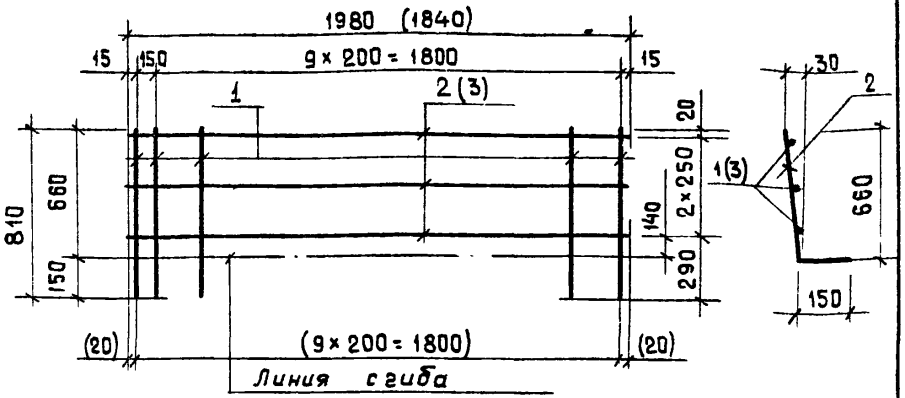

Формат	Зона	Поз	Обозначение	Наименование	Кол.	Примечание Масса ед кг
				Сетка С3		
				Детали		
Б.ч		1		5 BpI; ГОСТ 6727-80; ℓ= 810	11	0,1
Б.ч		2		4 BpI; ГОСТ 6727-80; ℓ= 1980	3	0,2
				Сетка С4		
				Детали		
Б.ч		1		5 BpI; ГОСТ 6727-80; ℓ=810	10	0,4
Б.ч		3		4 BpI; ГОСТ 6727-80; ℓ=1840	3	0,2

1 Размеры в скобках даны для сетки С4
2 Арматурные сетки изготовлять при помощи точечной сварки в соответствии с требованиями СНиП II-21-75 и ГОСТ 10922-76

Привязан

Инв. №

Взамен инв. № | Подпись и дата | Инв. № подл

Норм. контр.	Альтшуллер		
Провер.	Лоткина		
Исполн.	Ницкевич		
Инженер	Корнилова		
Рук. гр.	Гольдина		
ГИП	Золотаревский		
Нач. отд	Альтшуллер		

ТП 902-2-353 - КЖИ - ЛТI-С3;С4

Арматурные сетки С3; С4

Стадия	Масса	Масштаб
Р	1,7 кг 1,6 кг	Б/м

Лист 1 Листов

Госстрой СССР
СОЮЗВОДОКАНАЛПРОЕКТ
г. Москва

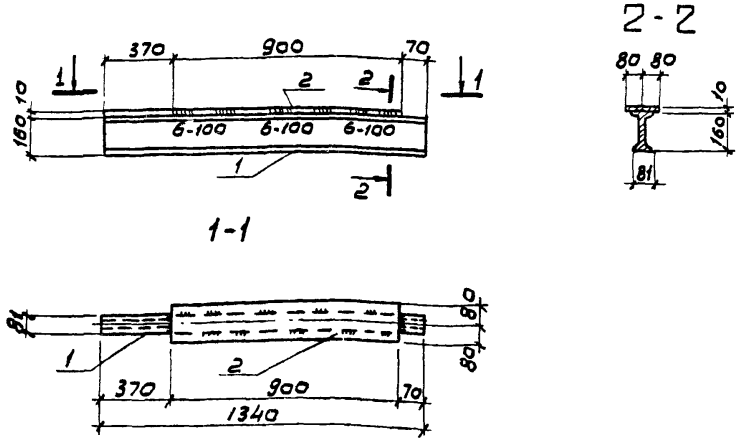

Формат	Зона	Поз.	Обозначение	Наименование	Кол.	Примечание Масса ед кг
А1						
				Детали		
Б.4		1		I N16, ГОСТ 8239-72; ℓ=1340	1	22.9кг
Б.4		2		-160×10, ГОСТ 103-76, ℓ=900	1	13.0кг

1. Сварку вести электродами Э 42 по ГОСТ 9467-75
2. Высоту швов принять 6 мм.

Привязан

Инв №

Н.контр.	Альтшуллер		
Провер.	Ляткина		
Исполн.	Сабитова		
Инжен.	Корнилова		
Рук. бр.	Гольдина		
Гл.инж.пр.	Золотаревский		
Нач. отд.	Альтшуллер		

ТП-902-2-353-КЖИ-М1

Балка М1

Стадия	Масса	Масштаб
Р	35.9	б/м
Лист 1	Листов	

Госстрой СССР
СОЮЗВОДОКАНАЛПРОЕКТ
г. Москва

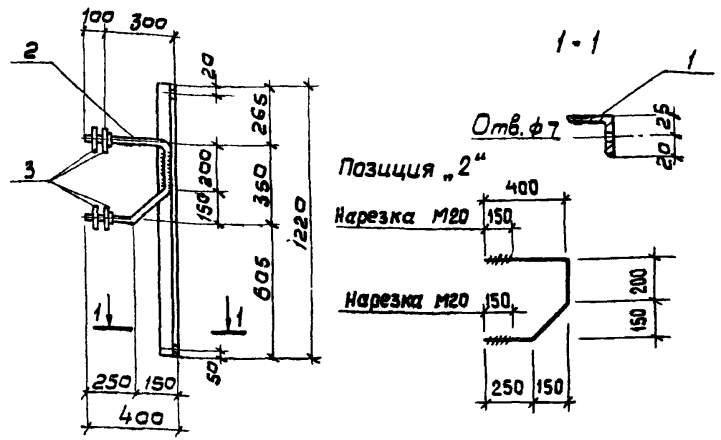

Формат	Зона	Поз	Обозначение	Наименование	Кол.	Примечание Масса ед кг
А1						
				Детали		
Б.4		1		L45×4; ГОСТ 8509-72; ℓ=1220	1	3.3 кг
Б.4		2		ф20 АI; ГОСТ 5781-81; ℓ=1090	1	2.6кг
Б.4		3		Шайба 20; ГОСТ 11371-78	4	0.023кг
Б.4		4		Гайка М20; ГОСТ 5915-70	4	0.06кг

1. Сварку вести электродами Э-42 по ГОСТ 9467-75.
2. Высоту шва принять 4 мм

Привязан

Инв №

Инв № подл. | Подпись и дата | Взам. инв. №

Н.контр.	Альтшуллер		
Провер.	Ляткина		
Исполн.	Сабитова		
Инжен.	Корнилова		
Рук. бр.	Гольдина		
Гл.инж.пр.	Золотаревский		
Нач. отд.	Альтшуллер		

ТП 902-2-353КЖИ-М4

Монтажный элемент М4

Стадия	Масса	Масштаб
Р	7.1	б/м
Лист 1	Листов	

Госстрой СССР
СОЮЗВОДОКАНАЛПРОЕКТ
г. Москва

Обозначение	Марки	масса
ТП 902-2-КЖИ-М2	М2	23.0кг
ТП 902-2-КЖИ-М3	М3	16.0кг

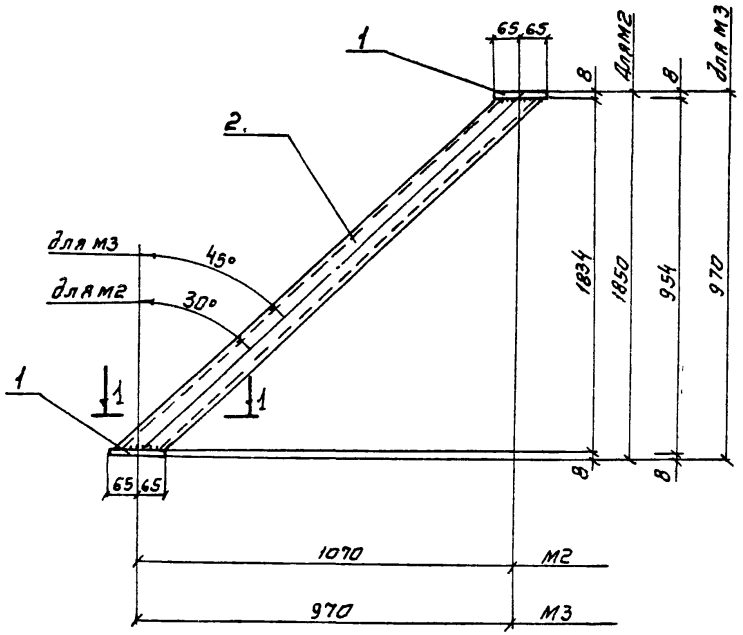

1-1

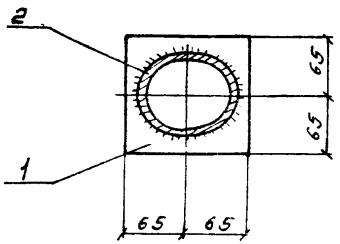

Формат	Зона	Поз	Обозначение	Наименование	Кол.	Примечание
				Детали		
Б/4		1		-130×8; ГОСТ 103-76; ℓ=130	2	1.1кг
			Перетенные данные для исполнений			
				ТП 902-2-353-КЖИ-М2		
				Детали		
Б/4		2		Стальная труба ду 90×4 ГОСТ 3262-75; ℓ=2175	1	20,8кг
				ТП 902-2-353-КЖИ-М3		
				Детали		
Б/4		2		Стальная труба ду 90×4 ГОСТ 3262-75; ℓ=1436	1	13,8кг

Сварку вести электродами Э-42 по ГОСТ. у 9467-75

Привязан

Инв.№

Н.контр	Альтшуллер	
Проверил	Лоткина	
Исполн.	Собитова	
Инженер	Корнилова	
Рук.бр.	Гольдина	
Гл.инж.пр	Заготовская	
Нач.отд	Альтшуллер	

ТП 902-2-353КЖИ-М2,М3

Монтажные элементы М2, М3

Стадия	Масса	Масштаб
Р	23.0 / 16.0	Б/М
Лист 1	Листов	

Госстрой СССР
Союзводоканалпроект г.Москва

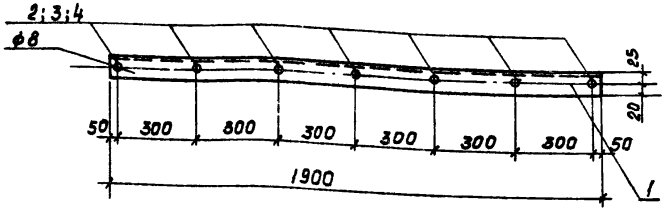

Формат	Зона	Поз	Обозначение	Наименование	Кол.	Примечание
				Детали		
БЧ		1		L45×4; ГОСТ 8509-72; ℓ=1900	1	5.2 кг
БЧ		2		Болт М6×40; ГОСТ 7798-70	7	0.01 кг.
Ч		3		Шайба 40; ГОСТ 11371-78	14	0.04 кг.
БЧ		4		Гайка М40; ГОСТ 5915-70	14	0.12 кг

Привязан

Инв. №

Н. контр.	Альтшуллер	
Провер.	Лоткина	
Исполн.	Собитова	
Инжен.	Корнилова	
Рук. бр.	Гольдина	
Гл. инж. пр.	Золотаревский	
Нач. отд.	Альтшуллер	

ТП 902-2-353-КЖИ - М5

Монтажный элемент М5

Стадия	Масса	Масштаб
Р	5.3	б/м
Лист 1	Листов	

Госстрой СССР
СОЮЗВОДОКАНАЛПРОЕКТ
г. Москва

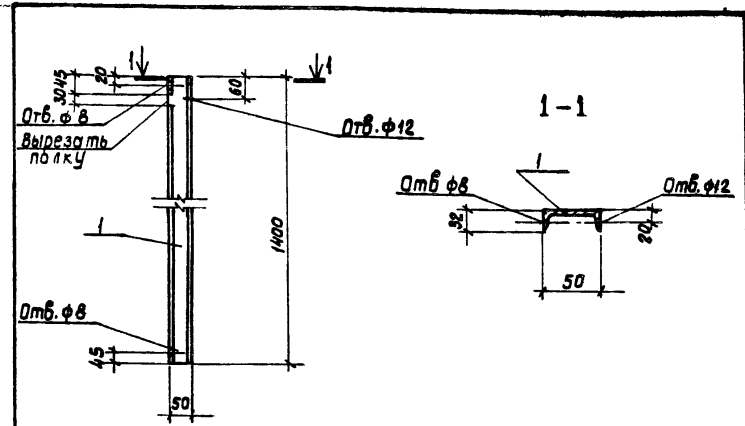

Формат	Зона	Поз.	Обозначение	Наименование	Кол.	Примечание
11						
				Детали		
БЧ		1		С N5; ГОСТ 8240-72; ℓ=1400	1	8.9 кг.

Привязан

Инв N

Взам. инв. №

Подпись и дата

Инв. № подл.

Н. контр.	Альтшуллер	
Провер.	Лоткина	
Исполн.	Собитова	
Инжен.	Корнилова	
Рук. бр.	Гольдина	
Гл. инж. пр.	Золотаревский	
Нач. отд.	Альтшуллер	

ТП 902-2-353-КЖИ - М6

Монтажный элемент М6

Стадия	Масса	Масштаб
Р	6.9	б/м
Лист 1	Листов	

Госстрой СССР
СОЮЗВОДОКАНАЛПРОЕКТ
г. Москва

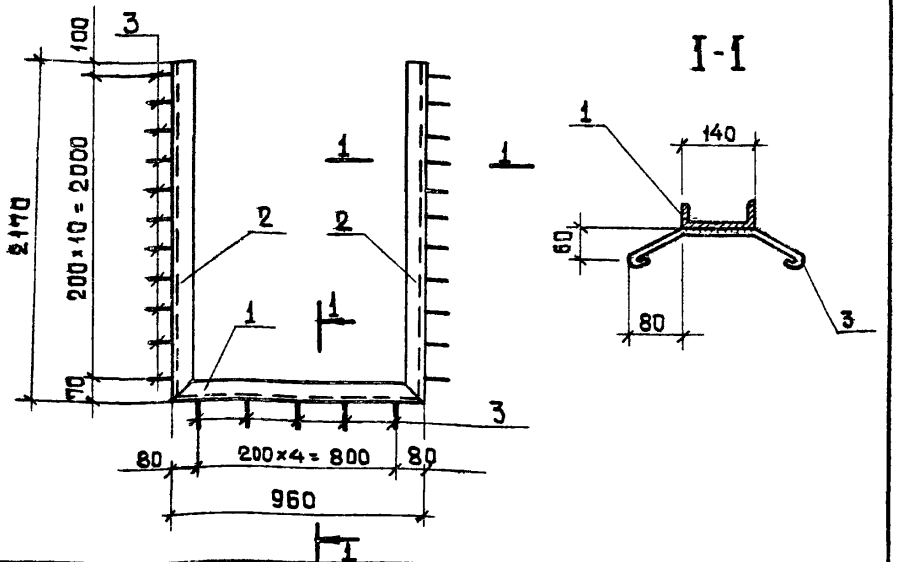

Формат	Зона	Поз	Обозначение	Наименование	Кол	Примечание Масса ед. кг
				Детали		
Б.Ч		1		[N14; ГОСТ 8240-72; ℓ = 960	1	11,8
Б.Ч		2		[N14; ГОСТ 8240-72; ℓ = 2170	2	26,7
Б.Ч		3		ФБАI; ГОСТ 5781-81; ℓ = 430	27	0,1

1 Сварку вести электродами Э-42 по ГОСТ 9467-75
2 Высота шва 5 мм

Привязан

Инв. №

Н. контр.	Альтшуллер	ТП 902-2-353 - КЖИ-М7	
Провер.	Лоткина	Изделие закладное М7	Стадия: Р; Масса: 67,9; Масштаб: Б/м
Исполн.	Сабитова		Лист 1; Листов
Инженер	Корнилова		Госстрои СССР
Рук. бр.	Гольдина		СОЮЗВОДОКАНАЛПРОЕКТ г. Москва
Гл. инж. пр.	Золтаревский		
Нач. отд.	Альтшуллер		

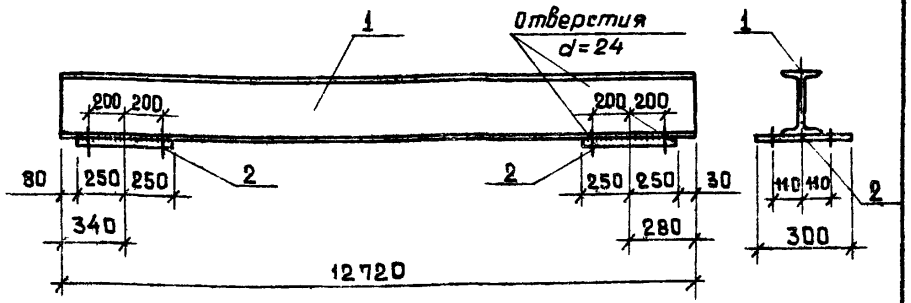

Формат	Зона	Поз	Обозначение	Наименование	Кол	Примечание Масса ед. кг
				Детали		
Б.Ч		1		I N33; ГОСТ 8239-72; ℓ = 12720	1	536,8
Б.Ч		2		- 300×12; ГОСТ 19903-74; ℓ = 580	2	14,2

1. Сварку вести электродами Э-42 по ГОСТ 9467-75
2. Сварные швы приняты $h_{ш.} = 6$ мм

Привязан

Инв. № подл. | Подпись и дата | Взам. инв. №

Норм. конт.	Альтшуллер	ТП-902-2 353 - КЖИ-Б1	
Провер.	Лоткина	Балка стальная Б1	Стадия: Р; Масса: 565,2; Масштаб: Б/м
Исполн.	Ницкевич		Лист 1; Листов
Инженер	Корнилова		Госстрой СССР
Рук. гр.	Гольдина		СОЮЗВОДОКАНАЛПРОЕКТ г. Москва
ГИП	Золтаревский		
Нач. отд	Альтшуллер		

I – I

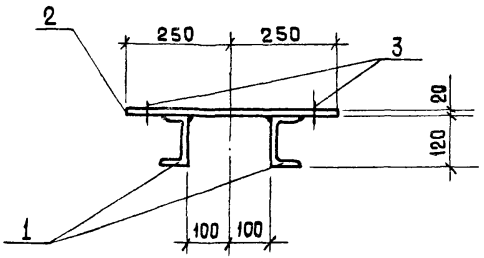

4 - 4

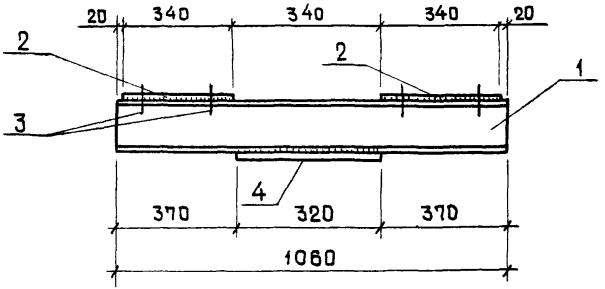

2 - 2

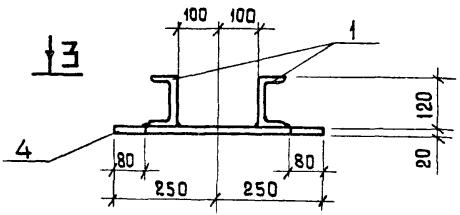

3 - 3

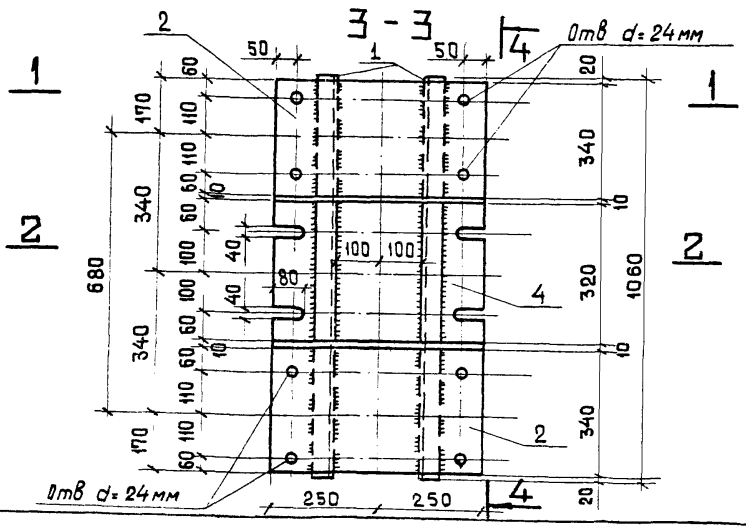

Формат	Зона	Поз.	Обозначение	Наименование	Кол	Примечан. Масса ед кг
				Детали		
БЧ		1		С N12; ГОСТ 8240-72; ℓ=1060	2	10,2
БЧ		2		-340×20; ГОСТ 82-70; ℓ=500	2	26,7
БЧ		3		БОЛТ М16×60; ГОСТ 7798-70*	8	0,2
БЧ		4		-320×20; ГОСТ 82-70; ℓ=500	1	25,1

1. Сварку вести электродами Э-42 по ГОСТ 9467-75
Высоту сварного шва принять 6 мм.

Привязан

Инв. №

Норм. контр.	Альтшуллер	
Проверил	Латкина	
Исполн.	Ницкевич	
Инженер.	Корнилова	
Рук. гр.	Гальдина	
ГИП	Залатаревский	
Нач. отд.	Альтшуллер	

ТП 902-2-353 - КЖИ-ТI

Опорный элемент Т 1

Стадия	Масса	Масштаб
Р	99.5	1:10

Лист 1 | Листов

Госстрой СССР
СОЮЗВОДОКАНАЛПРОЕКТ
г. Москва

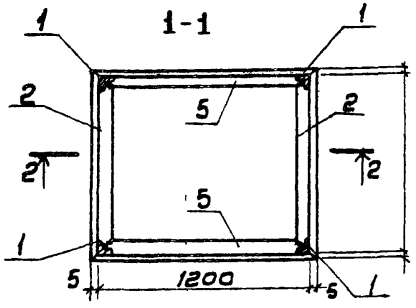

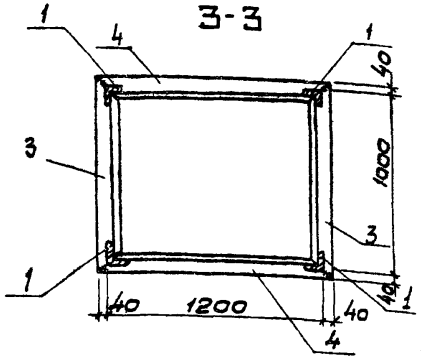

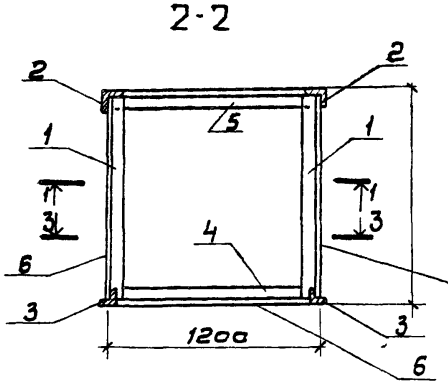

Обить кровельной сталью.

Формат	Зона	Поз.	Обозначение	Наименование	Кол	Примечание Масса ед кг
				Детали		
Б/ч		1		L50×5; ГОСТ 8509-72; ℓ=1190	4	4.5
Б/ч		2		L50×5 —"—	2	3.8
Б/ч		3		L50×5 —"— ℓ=1080	2	4.1
Б/ч		4		L50×5 —"— ℓ=1280	2	4.8
Б/ч		5		L50×5 —"— ℓ=1210	2	4.6
Б/ч		6		Сталь кровельная Б=0,52 ГОСТ 19904-74	5.6	м² 16.6 кг

Сварку вести электродами Э-42 по ГОСТ 9467-75 $h_ш$=6 мм

Привязан			
Инв. №			
Норм. кон.	Альтшуллер		
Провер.	Лоткина		
Исполн.	Корнилова		
Рук. бр.	Голдина		
Гл. инж. пр.	Золотаревский		
Нач. отд.	Альтшуллер		

902-2-353-КЖИ-КС1

Кожух стальной КС-1

Стадия	Масса	Масштаб
Р	38.3	Б/м
Лист 1	Листов	

Госстрой СССР СОЮЗВОДОКАНАЛПРОЕКТ г. Москва

18410-02 20

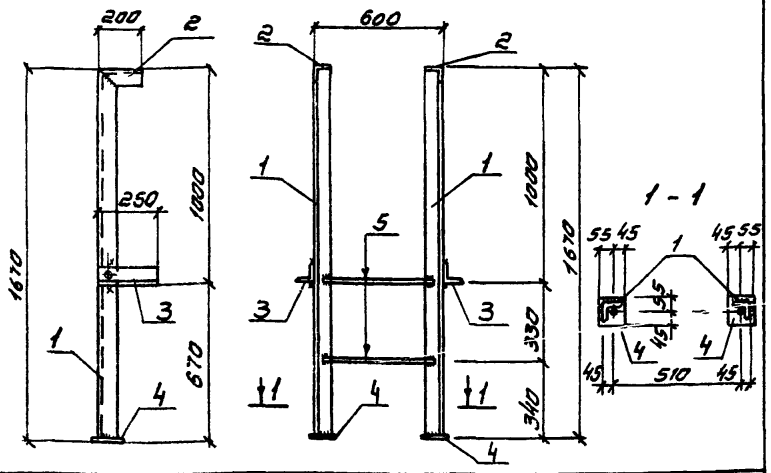

Формат	Зона	Поз	Обозначение	Наименование	Кол	Примечание масса ед. кг
				Детали		
18.4		1		L80×6; ГОСТ 8509-72*; ℓ=1660	2	12.2кг
6.4		2		L80×6; ГОСТ 8509-72*; ℓ=200	2	1.5кг
18.4		3		L80×6; ГОСТ 8509-72*; ℓ=250	2	1.9кг.
6.4		4		-100×6; ГОСТ 103-76; ℓ=100	2	0.5кг
18.4		5		ф 18 АI; ГОСТ 5781-81; ℓ=570	2	0.2кг

1 Сварку вести электродами Э-42 по ГОСТ 9467-75
2. Сварные швы приняты $h_ш$=5мм
3. Все отверстия d=16 мм

Привязан

Инв №

Т.П. 902-2-353-КЖИ-С1

Стремянка С1

Стадия	Масса	Масштаб
Р	32.6	1:20

Лист 1 | Листов

Госстрой СССР
СОЮЗВОДОКАНАЛПРОЕКТ
г. Москва

Норм.конт.	Альтшуллер	
Испытание		
Инженер	Корнилова	
Рук.гр.	Гольдина	
ГИП	Золотаревич	
Нач.отд.	Альтшуллер	

gost.e-ecolog.ru

Взам инв N | Подпись и дата | Инв N подл

Привязан

Инв. №

Стадия	Масса	Масштаб

Лист | Листов

Госстрой СССР
СОЮЗВОДОКАНАЛПРОЕКТ
г. Москва

18410-02 (21)