ТИПОВОЙ ПРОЕКТ

902-3-39.85

БЛОК ЕМКОСТЕЙ

ДЛЯ СТАНЦИИ БИОЛОГИЧЕСКОЙ ОЧИСТКИ СТОЧНЫХ ВОД В АЭРОТЕНКАХ ПРОДЛЕННОЙ АЭРАЦИИ С МЕХАНИЧЕСКОЙ АЭРАЦИЕЙ ПРОИЗВОДИТЕЛЬНОСТЬЮ 400 м³/сутки

Альбом II

20517-01

gost.e-ecolog.ru

ТИПОВОЙ ПРОЕКТ

902-3-39.85

БЛОК ЕМКОСТЕЙ

ДЛЯ СТАНЦИИ БИОЛОГИЧЕСКОЙ ОЧИСТКИ СТОЧНЫХ ВОД В АЭРОТЕНКАХ ПРОДЛЕННОЙ АЭРАЦИИ С МЕХАНИЧЕСКОЙ АЭРАЦИЕЙ ПРОИЗВОДИТЕЛЬНОСТЬЮ 400 $м^3$/СУТКИ

СОСТАВ ПРОЕКТА:

Альбом I — Пояснительная записка (из т.п. 902-3-38.85)
Альбом II — Технологические, строительные решения. Нестандартизированное оборудование. Спецификации оборудования.
Альбом III — Строительные решения. Изделия. (из т.п. 902-3-38.85)
Альбом IV — Ведомости потребности в материалах.
Альбом V — Сметы.

Разработан
проектным институтом
ЦНИИЭП инженерного оборудования

Главный инженер института А. Кетлов
Главный инженер проекта Н. Бондаренко

АЛЬБОМ II

Утвержден Госгражданстроем
Приказ №316 от 2 ноября 1984г.
Рабочие чертежи введены в действие
ЦНИИЭП инженерного оборудования
Приказ № 14 от 20 марта 1985г.

Привязан

Инв. №

Содержание альбома

Марка	Наименование	Стр.
	Содержание альбома.	2
	Технологические решения.	
Тх-1	Общие данные.	3
Тх-2	План на отм. 4.500	4
Тх-3	Разрезы 1-1; 2-2.	5
Тх-4	Схемы трубопроводов М1; М4; М5; М6; М9; И5; И6; Х1.	6
Тх-5	Камера переключения 5,5! Иловая камера. Приемная камера. Планы. Разрезы. Схемы трубопроводов.	7
СО	Спецификация оборудования к основному комплекту чертежей марки Тх.	8
	Строительные решения.	
КЖ-1	Общие данные.	9
КЖ-2	Схемы расположения стеновых панелей, лотков и переходных мостиков.	10
КЖ-3	Разрезы.	11
КЖ-4	Узлы.	12
КЖ-5	Днище. Опалубочный чертеж. Разрезы. Узлы.	13
КЖ-6	Днище. Армирование. Схемы расположения верхних и нижних сеток.	14
КЖ-7	Днище. Армирование. Узлы. Разрезы.	15
КЖ-8	Монолитные участки стен. Опалубочный чертеж.	16
КЖ-9	Монолитные участки стен. Ум1÷Ум3. Армирование.	17
КЖ-10	Монолитные участки стен Ум4÷Ум13. Армирование. Разрезы 1-1; 2-2.	18
КЖ-11	Монолитные участки стен Ум4÷Ум13. Армирование. Разрезы 3-3; 4-4; Узлы.	19
КЖ-12	Камера переключения 5,5! Иловая камера. Приемная камера.	20
	Нестандартизированное оборудование	
1	Лоток с решеткой и водосливом. Эскизный чертеж общего вида. черт. 1426.00.000.	21
2	Водослив черт. 1426.00.001. Решетка. Эскизный чертеж общего вида. Черт. 1426.02.000.	22
3	Корпус. Эскизный чертеж общего вида. ч.1426.01.000	23
4	Лоток. Эскизный чертеж общего вида. черт. 1426.03.000.	24

Ведомость рабочих чертежей основного комплекта ТХ

Лист	Наименование	Примечание
1	Общие данные	
2	План на отм. 4.500	
3	Разрезы 1-1; 2-2	
4	Схемы трубопроводов М1, М4, М5, М6, М9	
	Н5, Н6, Х1	
5	Камера переключения 5, 5¹. Иловая камера.	
	Приемная камера. Планы, Разрезы.	
	Схемы трубопроводов.	

Ведомость основных комплектов рабочих чертежей

Обозначение	Наименование	Примечание
ТХ	Технологические решения	Альбом II
КЖ	Конструкции железобетонные	Альбом II
		Альбом II

Ведомость ссылочных и прилагаемых документов

Обозначение	Наименование	Примечание
	Прилагаемые документы.	
1426.00.000	Лоток с решеткой и водосливом	
	Эскизный чертеж общего вида	
1426.00.001	Водослив	
1426.02.000	Решетка	
	Эскизный чертеж общего вида	
1426.01.000	Корпус. Эскизный чертеж общего	
1426.03.000	Лоток. Эскизный чертеж общего вида	
ТХ. СО	Спецификации оборудования	
ТХ. ВМ	Ведомости потребности в материалах	

Экспликация сооружений

Лист	Наименование	Примечание
1	Приемная камера	
2	Аэротенк продленной аэрации	
3	Вторичный отстойник	
4	Контактный резервуар	
5, 5¹	Камера переключения	
6	Иловая камера.	

Условные обозначения

Обозначение	Наименование	Примечание
——М1——	Сточная вода поступающая	
	на очистку.	
——М2——	Сточная вода после механичес-	
	кой очистки.	
——М4——	Сточная вода после биологичес-	
	кой очистки.	
——М5——	Сточная вода после доочистки	
——М6——	Обеззараженная вода	
——М9——	Грязная промывная вода	
——U5——	Активный ил, циркулирующий	
——U6——	Активный ил, избыточный	
	неуплотненный	
——Х1——	Хлорная вода (гипохлорит натрия)	
——П1——	Перелив	

Схема блока емкостей

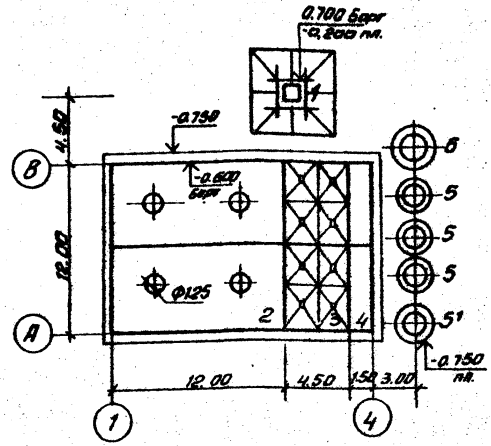

1. Отметка 0.000 дна блока емкостей соответствует абсолютной отм. ☐
2. Стальные трубы в сточной воде покрываются лаком ХС-788 ГОСТ 7313-75 за 3 раза по грунтовке ХС-010 за 2 раза.

Типовой проект разработан в соответствии с действующими нормами и правилами и предусматривает мероприятия, обеспечивающие взрывную, взрыво-пожарную и пожарную безопасность при эксплуатации сооружения.

Главный инженер проекта Бондаренко.

Альбом II

Типовой проект 902-3-39.85

Согласовано

Инв. № подл. | Подпись и дата | Взам. инв. №

				Привязан	
				Инв. №	
				т.п. 902-3-39.85	ТХ
Н. контр	Лущихина			Блок емкостей для станции биологической очистки сточных вод с механической аэрацией производительностью 400 м³/сутки.	Стадия: Р; Лист: 1; Листов: 5
Провер	Машинина				
Ст. техн.	Уворова				
ГИП	Бондаренко				
Гл. спец.	Сирота			Общие данные	ЦНИИЭП инженерного оборудования г. Москва.
Нач. отд.	Гольдман				

Копировал Антипова 20517-01 4 Формат А2

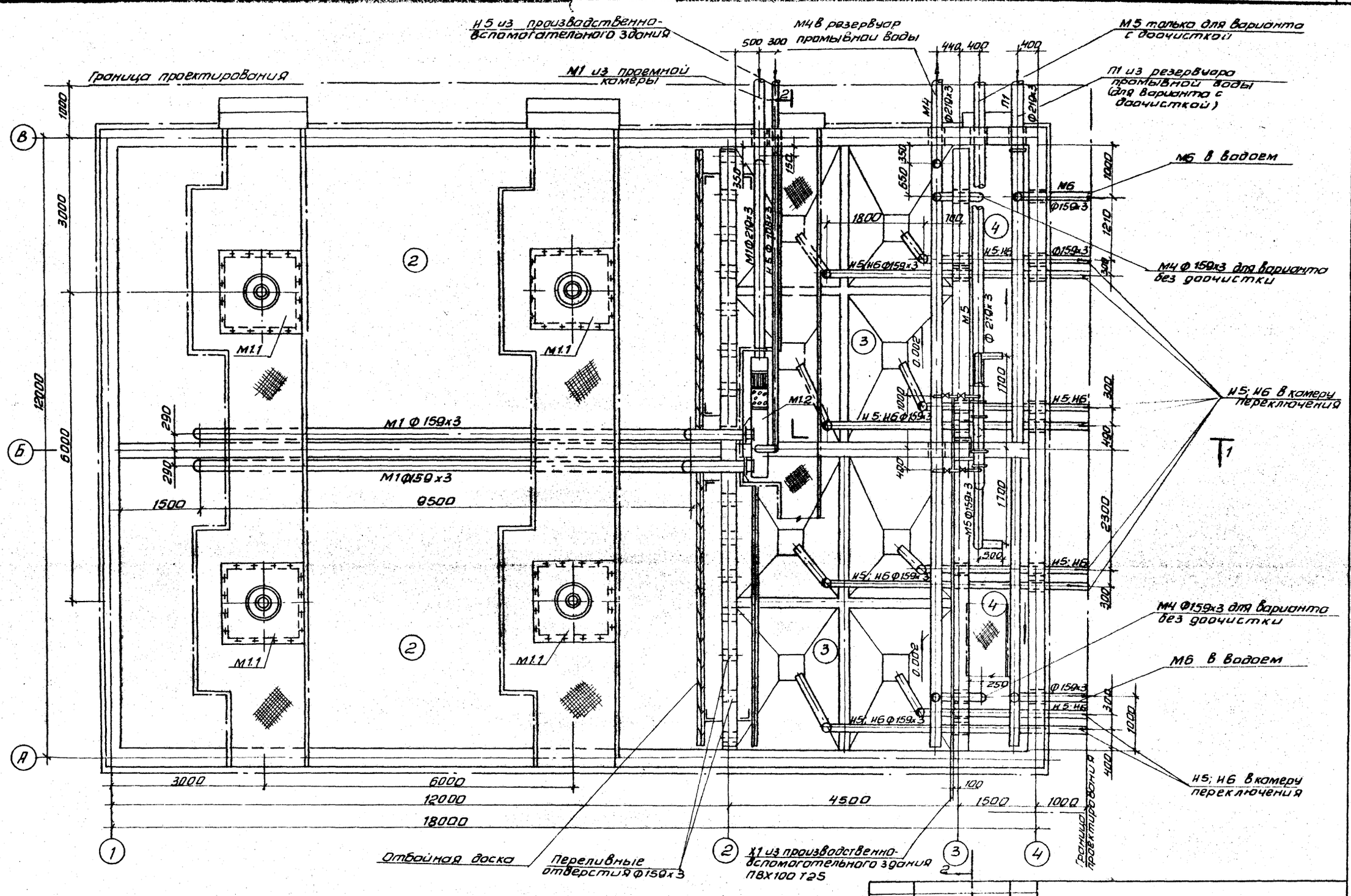

Т.П. 902-3-39.85 ТХ

ПРИВЯЗАН	Н.КОНТР.	МАШИНИНОВА	БЛОК ЕМКОСТЕЙ ДЛЯ СТАНЦИИ БИОЛОГИЧЕСКОЙ ОЧИСТКИ СТОЧНЫХ ВОД С МЕХАНИЧЕСКОЙ АЭРАЦИЕЙ ПРОИЗВОДИТЕЛЬНОСТЬЮ 400 м³/сутки	СТАДИЯ	ЛИСТ	ЛИСТОВ
	ПРОВЕР.	МАШИНИНОВА		Р	2	
	СТ. ИНЖ.	ЛУЩИХИНА				
	ГИП	БОНДАРЕНКО	ПЛАН НА ОТМ 4.500	ЦНИИЭП ИНЖЕНЕРНОГО ОБОРУДОВАНИЯ г. МОСКВА		
ИНВ. №	ГЛ.СПЕЦ	СИРОТА				
	НАЧ.ОТД	ГОЛЬДМАН				

Копировал: Антипова 20517-01 5 Формат А2

Альбом II

Типовой проект 902-3-39.85

Согласовано: Отдел АСП Лоуцкер

Инв. № подл. | Подпись и дата | Взам. инв. №

Альбом II

Типовой проект 902-3-39.85

1 — 1

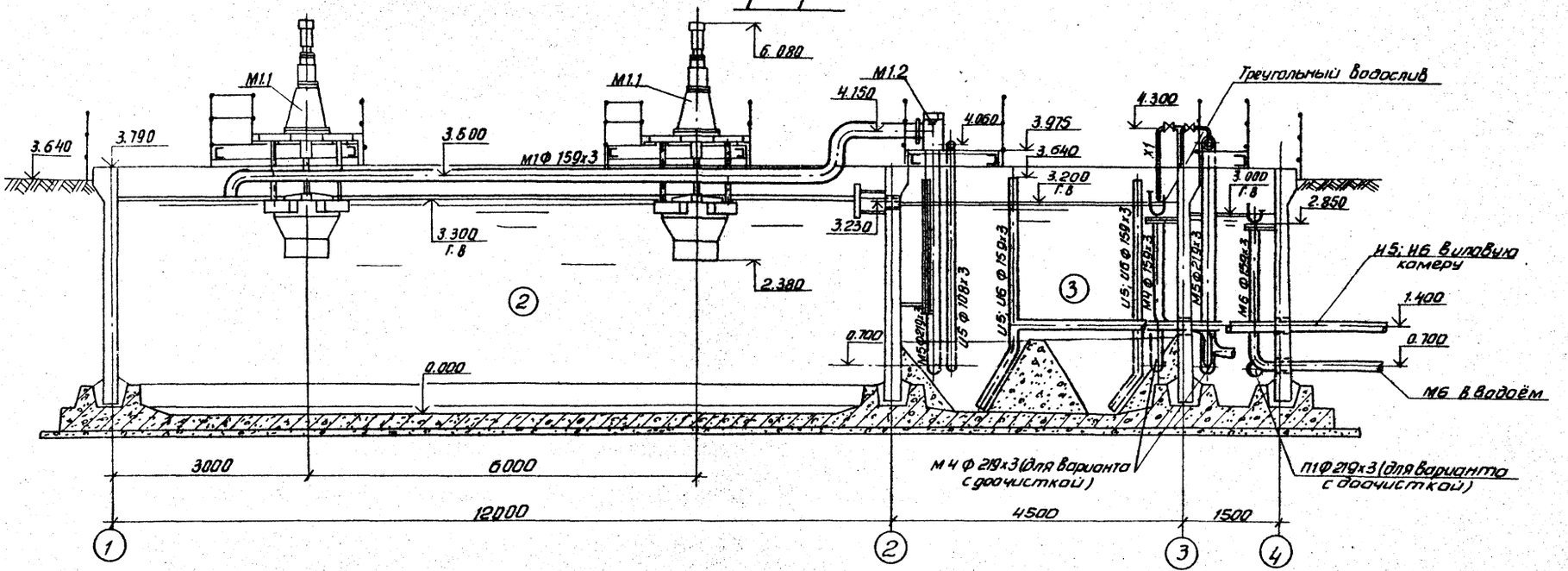

2 — 2

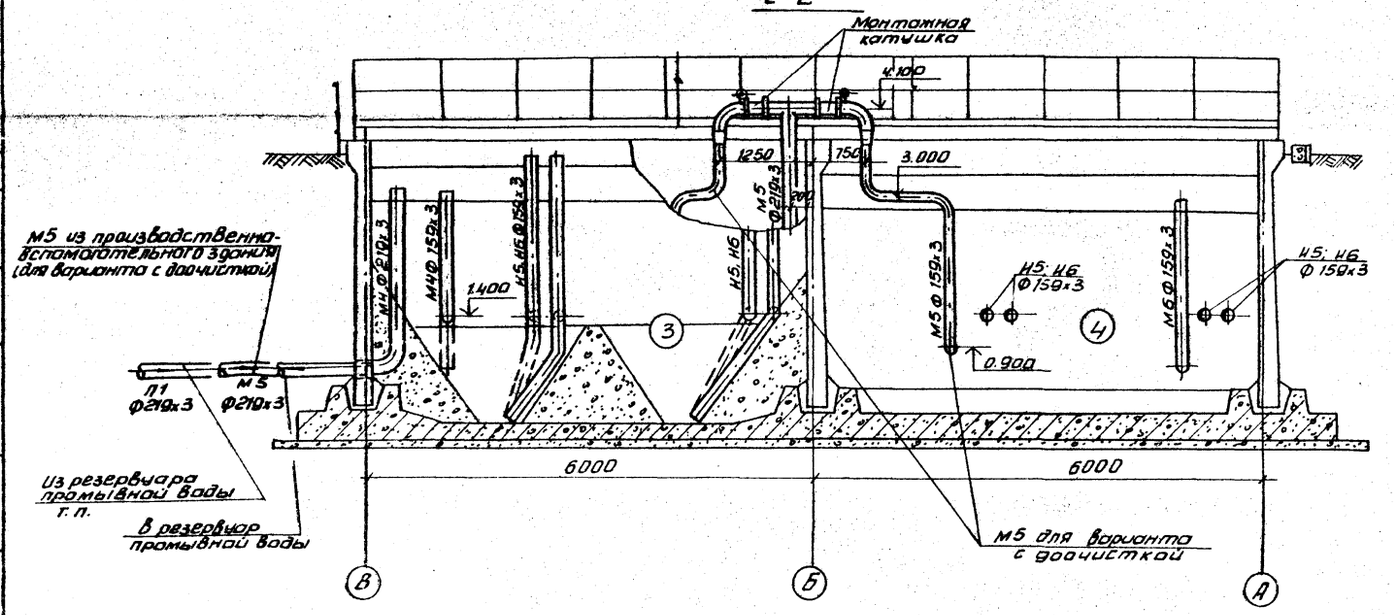

Экспликация сооружений

N поз.	Наименование
2	Аэротенк продленной аэрации
3	Вторичный отстойник
4	Контактный резервуар

Экспликация оборудования

N поз.	Наименование	Примечание
М1.1	Аэратор МП 7.5-1.25	
М1.2	Лоток с решеткой и водосливом	
М1.3	Насос для опорожнения емкостей ГНОМ 16-15 45; 1.7 кВт	Находится на складе

Согласовано: Отдел АСП, Лоучкер

Инв. № подл. | Подпись и дата | Взам. инв. №

Привязан

Инв. №

Т.П. 902-3-39.85		ТХ
Н. контр.	Машинникова	
Провер.	Машинникова	
Ст. инж.	Лущихина	
ГИП	Бондаренко	
Гл. спец.	Сирота	
Нач. отд.	Гольдман	
Блок емкостей для станции биологической очистки сточных вод с механической аэрацией производительностью 400 м³/сутки	Стадия: Р; Лист: 3; Листов:	
Разрез 1-1; 2-2	ЦНИИЭП инженерного оборудования г. Москва	

Копировал Антипова 20517-01 6 Формат А2

Альбом II

Типовой проект 902-3-39.85

Согласовано

Инв. № подл. | Подпись и дата | Взам. инв. №

И5; И6

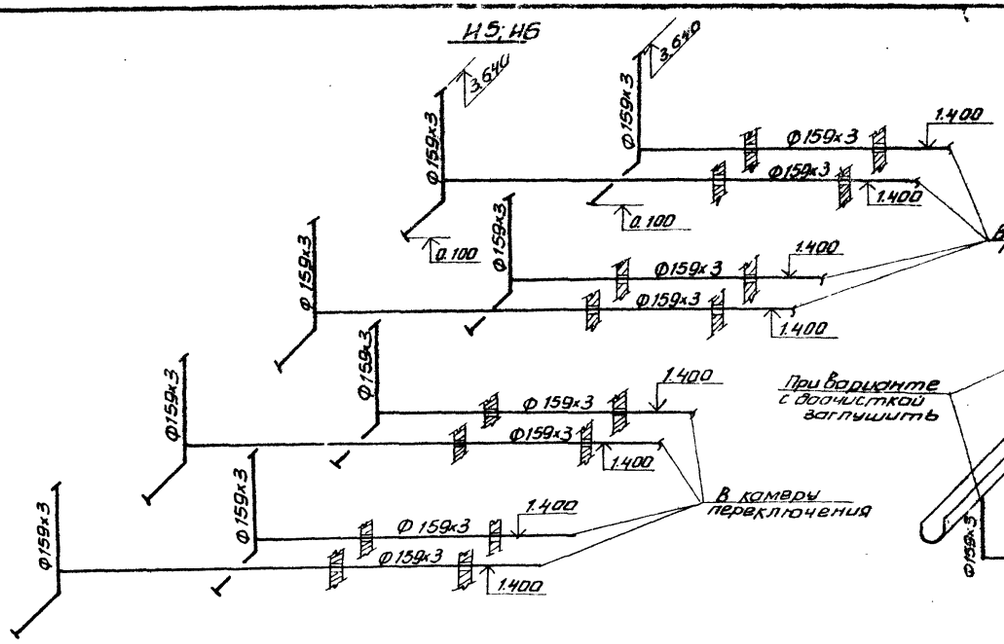

М4

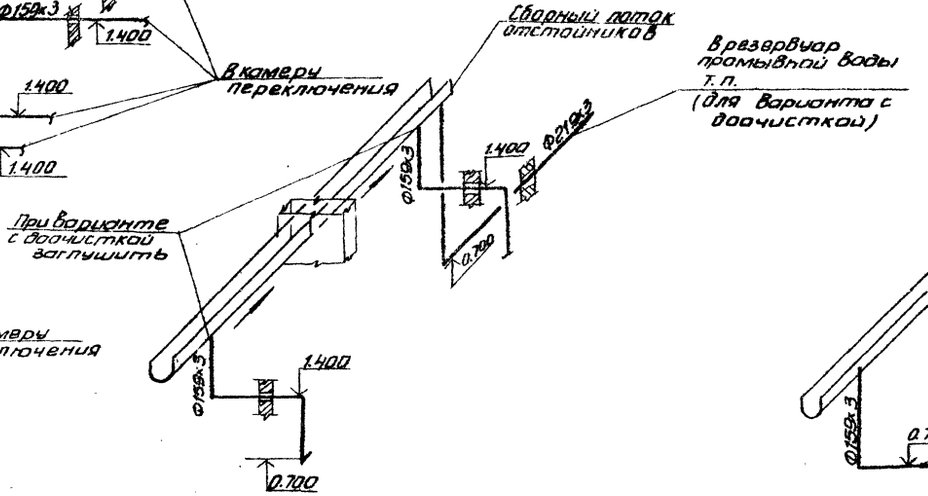

М6

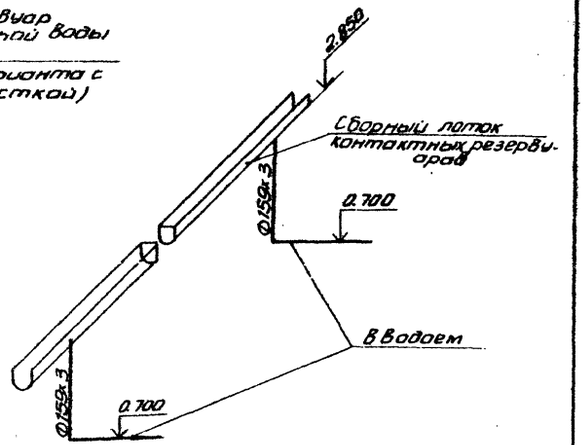

М1

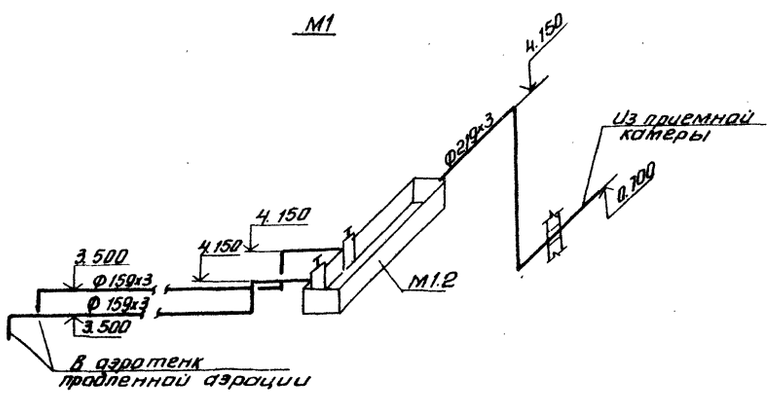

М5

(для варианта с доочисткой)

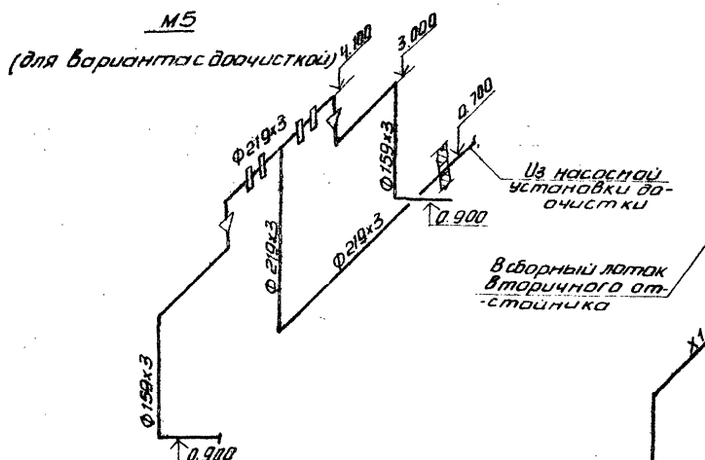

Х1

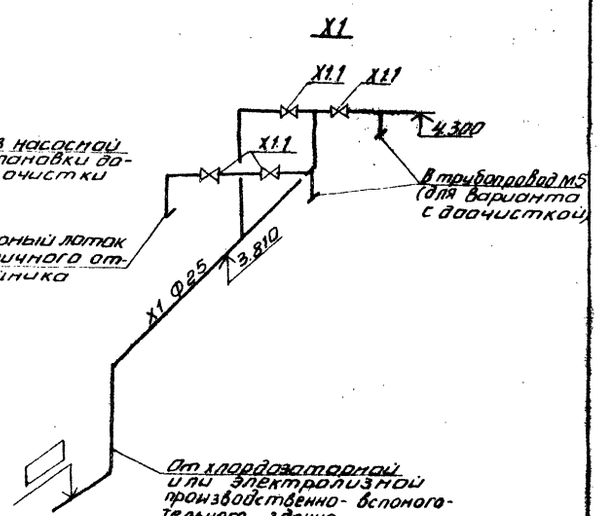

П1

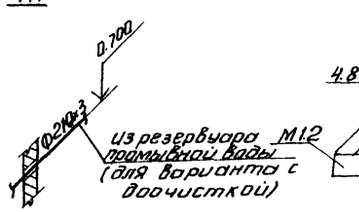

И5

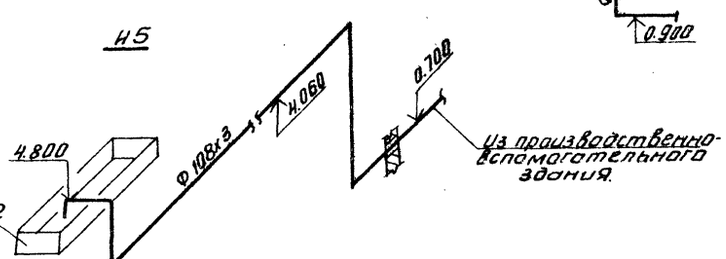

Привязан		Н. контр.	Машинимова		ТП 902-3-39.85 ТХ	
		Провер	Машинимова			
		Ст. инж.	Лущихина		Блок емкостей для станции биологической очистки сточных вод с механической аэрацией производительностью 400 м³/сутки	Стадия: Р; Лист: 4; Листов:
		ГИП	Бондаренко		Схемы трубопроводов М1; М4; М5; М6; И5; И6; И5; Х5; Х1	ЦНИИЭП инженерного оборудования г. Москва
Инв. №		Гл. спец.	Сирота			
		Нач. ОГВ	Гольдман			

Копировал Антипова 20517-01 7 Формат А2

Типовой проект 902-3-39.85 Альбом III

Согласовано

Инв. № подл. | Подпись и дата | Взам. инв. №

Камеры переключения 5,5'

1-1

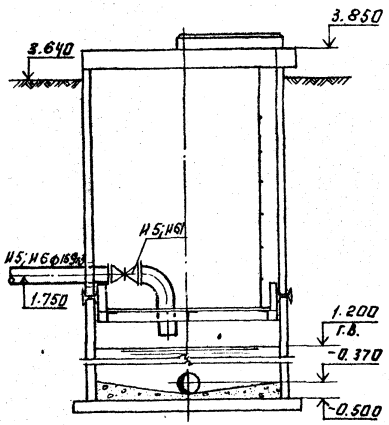

Иловая камера

2-2

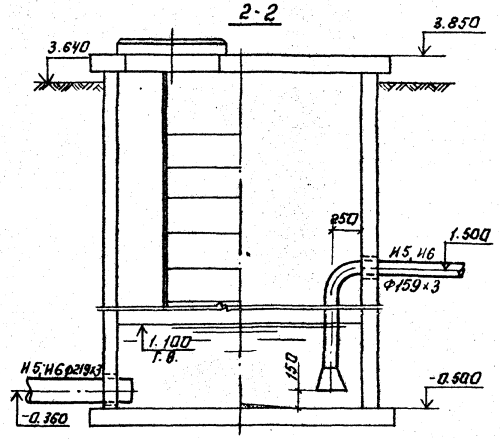

Приемная камера

3-3

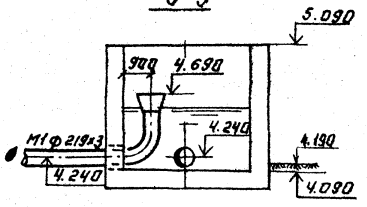

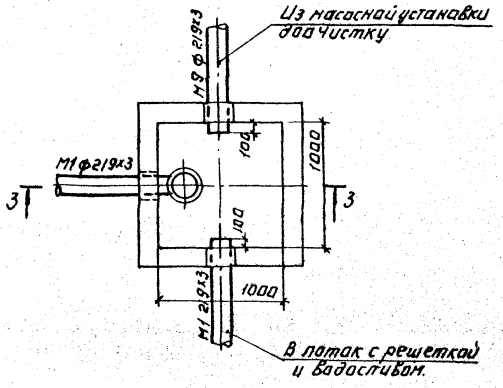

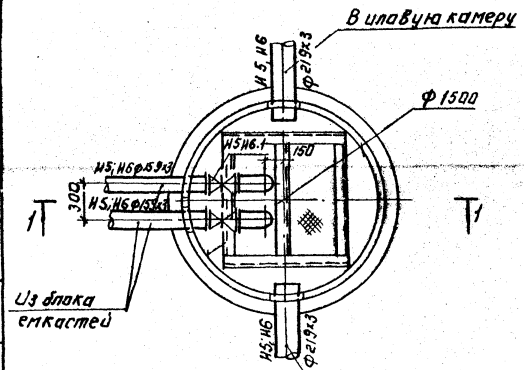

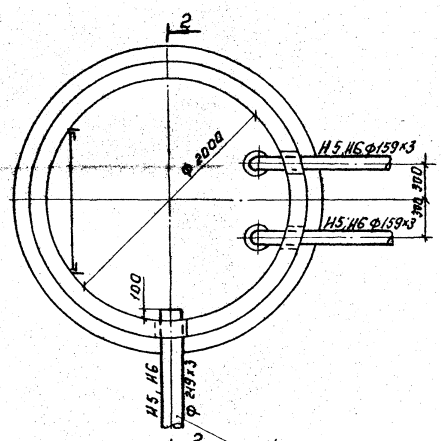

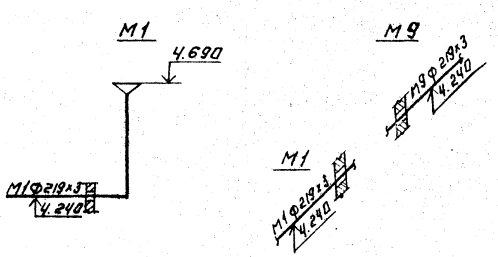

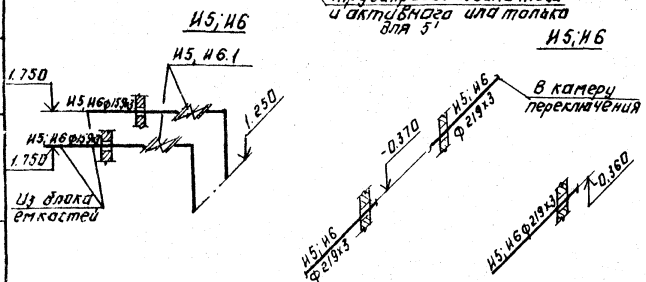

Привязан.			
Инв. №			
Н. контр	Машинова		
Провер.	Машинова		
Ст. инж.	Лущихина		
ГИП	Фондаренко		
Нач. спец.	Цирота		
Нач. отд.	Гольдман		

Копировал: Логинова

Т.П. 902-3-39.85 ТХ

Блок емкостей АЗС станции биологической очистки сточных вод с механическим аэратором производительностью 100 м³/сутки

Камера переключения 5,5' Иловая камера. Приемная камера. Разрезы. Схемы трубопроводов

20517-01 8

Стадия	Лист	Листов
Р	5	

ЦНИИЭП инженерного оборудования г. Москва

Формат А2

Позиция	Наименование и техническая характеристика оборудования и материалов. Завод-изготовитель (для импортного оборудования - страна, фирма)	Тип, марка оборудования. Обозначение документа и номер опросного листа	Единица измерения: Наименование	Единица измерения: Код	Код завода-изготовителя	Код оборудования материала	Цена единицы оборудования, тыс. руб.	Количество	Масса единицы оборудования, кг
1	2	3	4	5	6	7	8	9	10
	Оборудование и материалы, поставляемые заказчиком								
	Блок емкостей М1.								
М1.1	Аэратор с мотором редуктором МП02-15-24.6-7.5/59 В132 S4 У2	МП 7.5-1.2	шт	796				4	1130
	завод „Химмаш" г. Старая Русса.								
М1.2	Лоток с решеткой и водосливом.	У1426.00.000	шт	796				1	
М1.3	Центробежный погружной электронасос 1,7 кВт 2900 об/мин.	ГНОМ16-15-У5	шт	796				1	32
Х1.1	Вентиль проходной фланцевый (типа „Косво") Ду=25	15 ВП 3П	шт	796		3762211005		2	
	Камера переключения 5; 5¹	ТУ6-05-983-73							
U5;U6.1	Задвижка параллельная с выдвижным шпинделем фланцевая	30ч 6 бр	шт	796		372115 1009		8	73.50
	Ду 150	ГОСТ 8437-75							
	Оборудование и материалы, поставляемые подрядчиком								
	Блок емкостей М1								
М1.4	Трубопровод Ф 159х3	ГОСТ 10704-76	м/т	006/168		138 300		23/0.27	11.54
М1.5	Трубопровод Ф 219х3	ГОСТ 10704-76	м/т	006/168		138 300		14/0.22	15.98
	М4								
М4.1	Трубопровод (для варианта с доочисткой отсутствует) Ф 159х3	ГОСТ 10704-76	м/т	006/168		138 300		5/0.058	11.54
М4.2	(для варианта с доочисткой) Ф 219х3	ГОСТ 10704-76	м/т	006/168		138 300		4.5/0.072	15.98
	М5 (для варианта с доочисткой)								
М5.1	Трубопровод Ф159х3	ГОСТ 10704-76	м/т	006/168		138 300		8/0.092	11.54
М5.2	Трубопровод Ф 219х3	ГОСТ 10704-76	м/т	006/168		138 300		14/0.223	15.98
М6.1	Трубопровод Ф 159х3	ГОСТ 10704-76	м/т	006/168		138 300		8/0.092	11.54
П1.1	Трубопровод Ф 219х3	ГОСТ 10704-76	м/т	006/168		138 300		3/0.048	15.98
U5;U6.1	Трубопровод Ф 159х3	ГОСТ 10704-76	м/т	006/168		138 300		16.0/0.762	11.54
U5.1	Трубопровод Ф 108х3	ГОСТ 10704-76	м/т	006/168		137300		12/0.093	7.77
Х1.2	Трубопровод из поливинилхлоридных труб ПВХ 100 Т-25 „Техническая"	ТУ6-19-99-78	м	006				9	0.174
	Приемная камера								
М1.1	Трубопровод Ф 219х3	ГОСТ 10704-76	м/т	006/168		138 300		4/0.064	15.98
М9.1	Трубопровод Ф 219х3	ГОСТ 10704-76	м/т	006/168		138 300		2/0.032	15.98
	Иловая камера								
U5;U6.1	Трубопровод Ф 159х3	ГОСТ 10704-76	м/т	006/168		138 300		6/0.069	11.54
U5;U6.2	Трубопровод Ф 219х3	ГОСТ 10704-76	м/т	006/168		138 300		1.5/0.024	15.98
	Камера переключения 5, 5¹								
U5;U6.1	Трубопровод Ф 159х3	ГОСТ 10704-76	м/т	006/168		138 300		16/0.185	11.54
U5;U6.2	Трубопровод Ф 219х3	ГОСТ 10704-76	м/т	006/168		138 300		12/0.192	15.98

Альбом II

Типовой проект 902-3-39.85

Согласовано

Инв. № подл. | Подпись и дата | Взам. инв. №

Привязан

Инв. №

Т. П. 902-3-39.85 ТХ. СО

Н. контр.	Машинкова	
Провер.	Машинкова	
Ст. инж.	Лущихина	
Гип	Бондаренко	
Гл. спец.	Сирота	
Нач. отд.	Гольдман	

Спецификация оборудования к основному комплекту чертежей марки ТХ

Стадия	Лист	Листов
Р	1	1

ЦНИИЭП инженерного оборудования г. Москва

Копировал Антипова 20517-01 9

Формат А2

Ведомость рабочих чертежей основного комплекта.

Лист	Наименование	Примечан.
1	Общие данные	
2	Схемы расположения стеновых панелей, лотков и переходных мостиков	
3	Разрезы	
4	Узлы 1÷4	
5	Днище. Ополубочный чертеж. Разрезы. Узлы.	
6	Днище. Армирование. Схема расположения верхних и нижних сеток.	
7	Днище. Армирование. Узлы. Разрезы.	
8	Монолитные участки стен. Ополубочный чертеж.	
9	Монолитные участки стен Ум1÷Ум3. Армирование.	
10	Монолитные участки стен Ум4÷Ум13. Армирование. Разрезы 1-1, 2-2.	
11	Монолитные участки стен Ум4÷Ум13 Армирование. Разрезы 3-3; 4-4. Узлы.	
12	Камера переключения 5, 5' Иловая камера. Приемная камера.	

Ведомость спецификаций.

Лист	Наименование	Примечан.
2	Спецификация к схеме расположения стеновых панелей, лотков и переходных мостиков.	
6	Спецификация к схеме расположения арматурных изделий днища.	
9	Спецификация к схеме расположения арматурных изделий Ум1÷Ум3.	
10	Спецификация к схеме расположения арматурных изделий Ум4÷Ум13.	
12	Спецификация к камерам переключения, иловой камере.	
12	Спецификация к приемной камере.	

Типовой проект разработан в соответствии с действующими нормами и правилами и предусматривает мероприятия, обеспечивающие взрывную, взрывопожарную и пожарную безопасность при эксплуатации сооружения.

Главный инженер проекта: /Лоучкер/

Ведомость ссылочных и прилагаемых документов.

Обозначение	Наименование	Примечание
	Ссылочные документы	
1.459-2. Вып. 1,2	Стальные лестницы, переходные площадки и ограждения.	
1.400-15	Унифицированные закладные изделия ж/б конструкций для крепления технологических коммуникаций и устройств.	
3.901-5	Сальники набивные dy50÷1400 для пропуска труб через стены. Рабочие чертежи.	
3.900-3. Вып. 4/82	Сборные железобетонные конструкции емкостных сооружений для водоснабжения и канализации. Панели стеновые балочные для прямоугольных сооружений.	
ГОСТ 23279-78	Сетки сварные из стержневой арматуры диаметром до 40 мм.	
	Прилагаемые документы	
ТП КЖИ	Строительные изделия	
ТП КЖ ВМ	Ведомости материалов	

Основные строительные показатели

Наименование	Единицы измерения	Количество
Площадь застройки	м²	253.4
Строительный объем	м³	996

Ведомость объемов сборных бетонных и железобетонных конструкций по рабочим чертежам основного комплекта марки КЖС

№ проекта	Наименование группы элементов конструкции	Код	Кол. м³	Примечание
1	Панели стеновые емкостные	—	42.5	

Материалы на изготовление сборных бетонных и железобетонных конструкций учтены в ведомости потребности в материалах и отдельно не учитываются.

1. За условную отм. 0.000 принята отметка Верха днища , что соответствует абсолютной отметке .
2. Днище и внутренние (к воде) поверхности стыков и монолитных участков стен торкретируются цементно-песчаным раствором за 2 раза на толщину 2.5мм
3. Установка стеновых панелей производится с тщательной выверкой горизонтальных и вертикальных осей. Между собой панели крепятся путем сварки закладных деталей арматурными накладками по узлам 1, 2 серии 3.900-3, вып. 2/82 с последующим замоноличиванием стыка цементно-песчаным раствором механизированным способом в соответствии с „Рекомендациями по замоноличиванию цементно-песчаным раствором стыков шпоночного типа в сборных железобетонных емкостных сооружениях" (см. серию 3.900-3 Вып. 2/82).
4. Т-образные стыки стен - гибкие в виде шпонки, заполняемой тиоколовым герметиком „Гидром II" по узлу 24 серии 3.900-3, Вып. 2/82. Подробнее о материалах и способах производства работ по выполнению стыков см. серию 3.900-3 и пояснительную записку.
5. Заделка стеновых панелей в паз. днища производится по узлу 17 серии 3.900-3, Вып. 2/82.

Альбом II

Типовой проект 902-3-39.85

Взам. инв. №

Подп. и дата

Инв. № подл.

Инв. №

Привязан

ТП 902-3-39.85 КЖ

Провер.	Лоучкер	Блок емкостей для станции биологической очистки сточных вод производительностью 400 м³/сут.	Стадия	Р
Ст. инж.	Строгин		Лист	1
ГИП	Лоучкер		Листов	12
Гл. конс	Шапиро			
Н. контр.	Лоучкер	Общие данные	ЦНИИЭП инженерного оборудования г. Москва.	
Нач. ОГА	Красавин			

20517-01 10

Схема расположения стеновых панелей и лотков

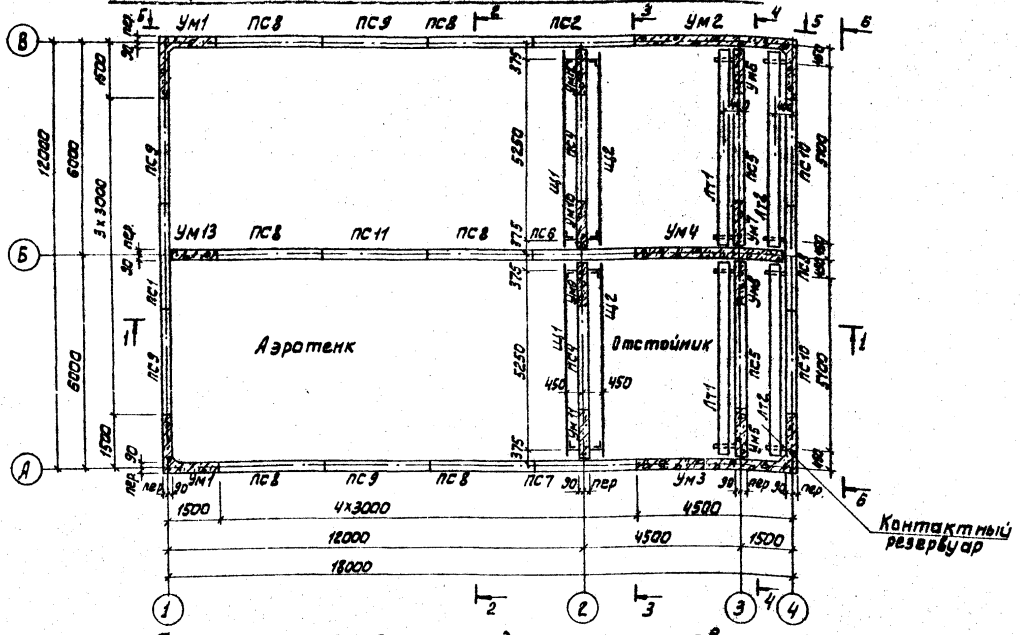

Схема расположения переходных мостиков

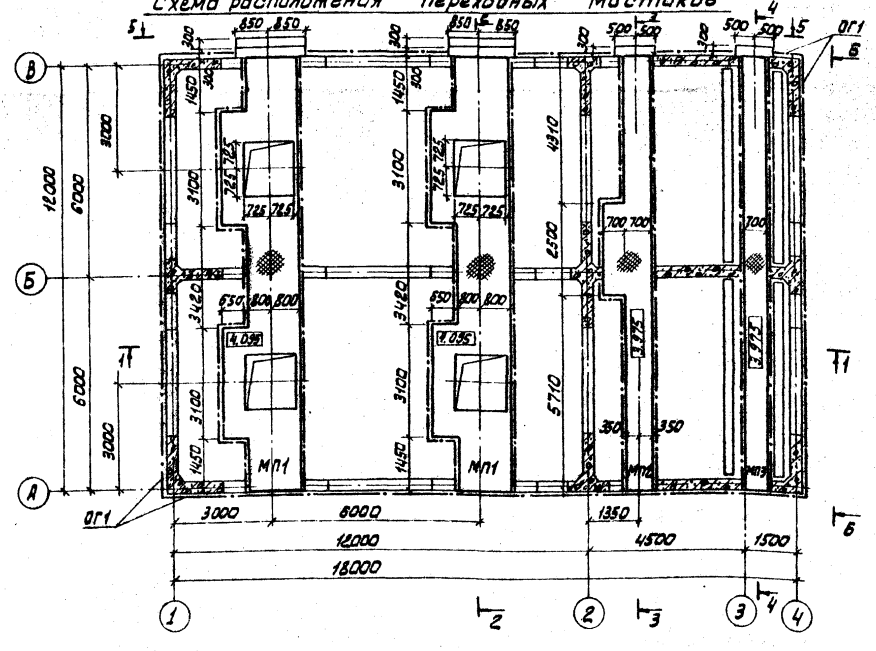

Заполнение сооружения водой до приварки мостиков МП1 запрещается.

Спецификация элементов к схеме расположения стеновых панелей, лотков и переходных мостиков

Марка	Обозначение	Наименование	Кол.	Масса ед, кг	Примеч
		Панели стеновые			
ПС1	ТП902-3-38.85А-КЖИ, ПС1	ПС1	1	4830	
ПС2	-02	ПС2	1	4830	
ПС3	-01	ПС3	1	4830	
ПС4	-КЖИ, ПС4	ПС4	2	4830	
ПС5	-01	ПС5	2	4830	
ПС6	-КЖИ, ПС6	ПС6	1	4830	
ПС7	-01	ПС7	1	4830	
ПС8	-КЖИ. ПС8	ПС8	6	4830	
ПС9	-01	ПС9	4	4830	
ПС10	-02	ПС10	2	4830	
ПС11	3. 900-3 вып. 4/82	ПС1-36-61	1	4830	
		Монолитные участки стен			
Ум1	Лист 9	Ум1	2		
Ум2	Лист 9	Ум2	1		
Ум3	Лист 9	Ум3	1		
Ум4	Лист 10,11	Ум4	1		
Ум5	Лист 10,11	Ум5	1		
Ум6	Лист 10,11	Ум6	1		
Ум7	Лист 10,11	Ум7	1		
Ум8	Лист 10,11	Ум8	1		
Ум9	Лист 10,11	Ум9	1		
Ум10	Лист 10,11	Ум10	1		
Ум11	Лист 10,11	Ум11	1		
Ум12	Лист 10,11	Ум12	1		
Ум13	Лист 10,11	Ум13	1		
Лт1	ТП902-3-38.85А-КЖИ. Лт1	Лоток Лт1	2	70	
Лт2	-КЖИ. Лт2	Лоток Лт2	2	64.2	
		Металлические площадки			
МП1	ТП902-3-38.85А-КЖИ. МП1	МП1	2	1824	
МП2	МП2	МП2	1	1120	
МП3	МП3	МП3	1	865	
Щ1	ТП902-3-38.85А-КЖИ. Щ1	Щит Щ1	2	71.2	
Щ2	-01	Щит Щ2	2	150,7	
ОГ1	по типу 1.459-2 вып.2	Ограждение переходных площадок ОГ1	158%	12	
МС1		Швеллер 12 ГОСТ 8240-72, 2×550 / Вс13кп2 ГОСТ 535-79	8	5,7	
МС2	ТП902-3-38.85А-КЖИ, МС2	Изделие закладное МС2	4	2,9	
МС3	-01	Изделие закладное МС3	4	6,3	

ТП 902-3-39.85 КЖ

ПРОВЕР.	ЛОУЦКЕР		
СТ. ИНЖ.	СМИРНОВА		
СТ. ИНЖ.	СТРОЙГИН		
ГИП	ЛОУЦКЕР		
ГЛ. КОНСТР.	ШАПИРО		
Н. КОНТР.	ЛОУЦКЕР		
НАЧ. ОТД.	КРАСАВИН		

ПРИВЯЗАН:

ИНВ. №

БЛОК ЕМКОСТЕЙ ДЛЯ СТАНЦИИ БИОЛОГИЧЕСКОЙ ОЧИСТКИ СТОЧНЫХ ВОД ПРОИЗВОДИТЕЛЬНОСТЬЮ 400 м³/сутки

СХЕМЫ РАСПОЛОЖЕНИЯ СТЕНОВЫХ ПАНЕЛЕЙ, ЛОТКОВ И ПЕРЕХОДНЫХ МОСТИКОВ.

СТАДИЯ	ЛИСТ	ЛИСТОВ
Р	2	

ЦНИИЭП ИНЖЕНЕРНОГО ОБОРУДОВАНИЯ г. МОСКВА

20517-01 11

Типовой проект 902-3-39.85 Альбом II

СОГЛАСОВАНО

ОТДЕЛ КГ

ИНВ. № ПОДЛ. | ПОДПИСЬ И ДАТА | ВЗАМ. ИНВ. №

Альбом V

Типовой проект 902-3-39.85

Разрез 1-1

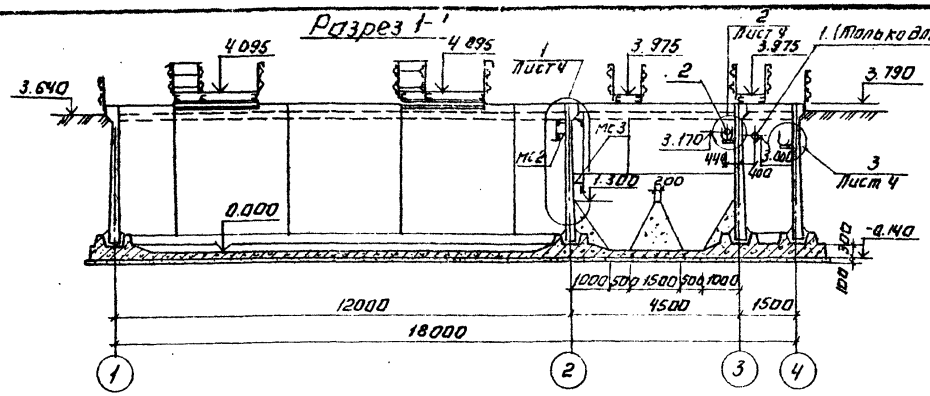

Вид 5-5

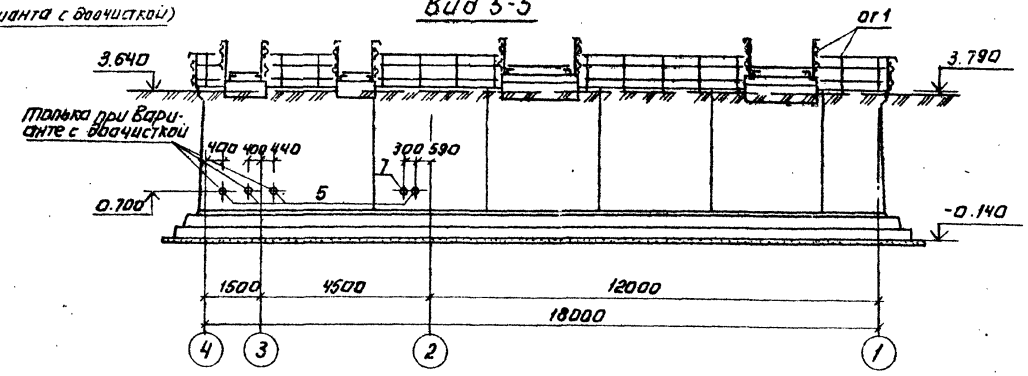

Разрез 2-2

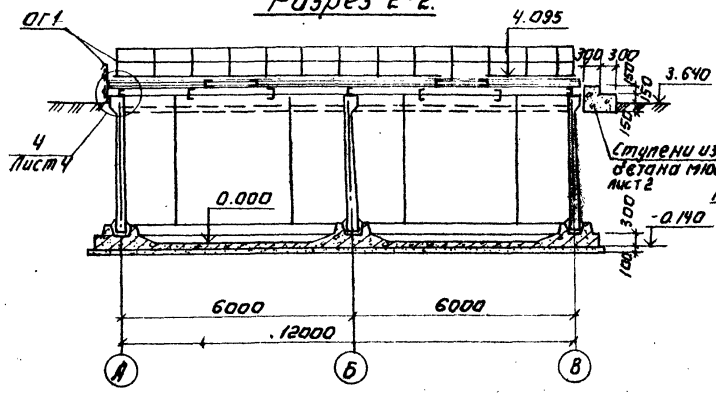

Разрез 4-4

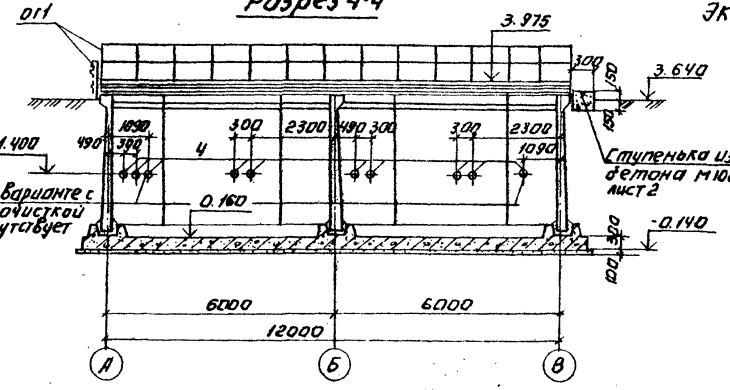

Экспликация отверстий технологического назначения.

Тип отв.	Ду, мм	Отм. оси мм	Назначение
1	200	3.000	
2	200	3.170	
3	150	3.230	
4	150	1.400	
5	200	0.700	
6	150	0.700	
7	100	0.700	

Разрез 3-3

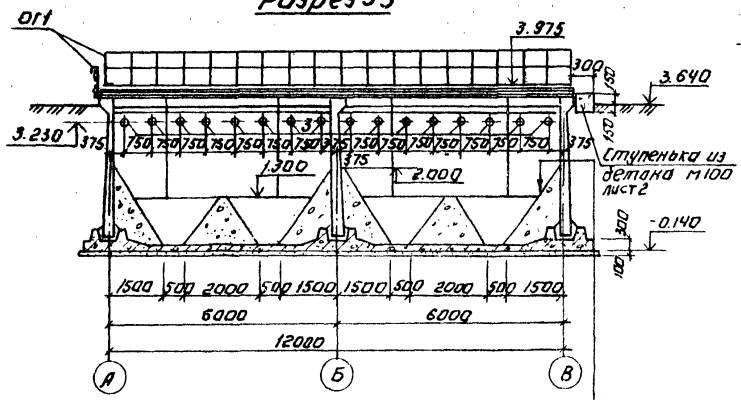

Вид 6-6

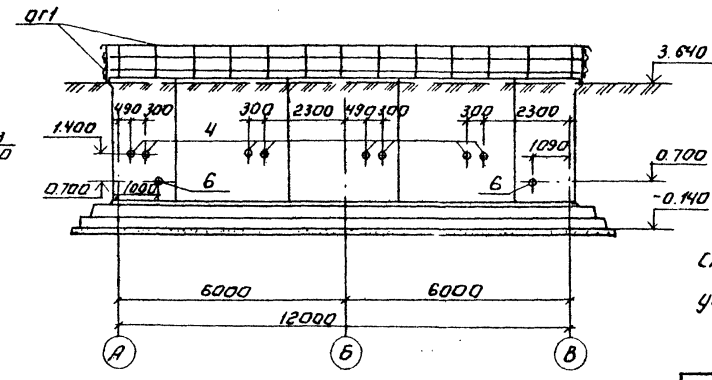

Струенаправляющий щит на разрезе 3-3 условно не показан.

Торкретштукатурка цем.-песч. растворам 1:2 -25
Набетонка из бетона М50
Железобетонное днище
Асфальтовый раствор -8
Бетонная подготовка М50 -100
Щебень, втрамбованный в грунт -40

Привязан		ТП 902-3-39.85	КЖ
Инв. №		Блок емкостей для станции биологической очистки сточных вод производительностью 400 м³/сутки	Стадия Р, Лист 3, Листов
	Провер. Лоуцкер	Разрезы.	ЦНИИЭП инженерного оборудования
	Гип Лоуцкер		
	Н. контр. Лоуцкер		
	Нач. отд. Красавин		
Копировал: Логинова		20517-01 12	Формат А2

Инв. № подл. | Подпись и дата | Взам. инв. №

Типовой проект 902-3-39.85 Альбом II

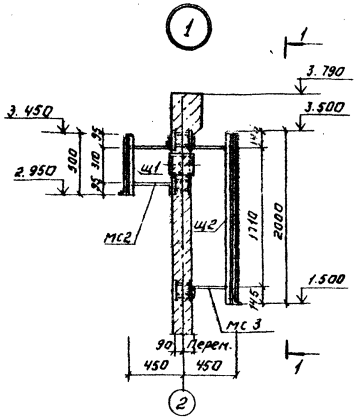

Разрез 1-1

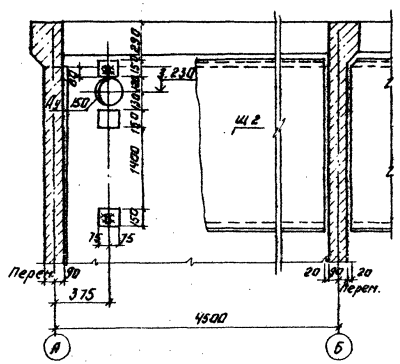

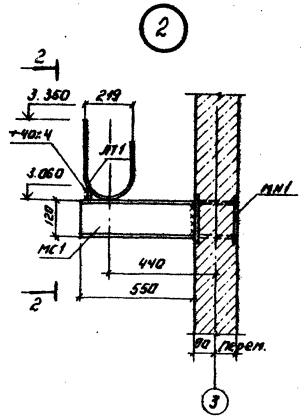

Разрез 2-2

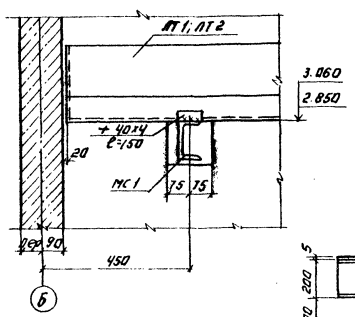

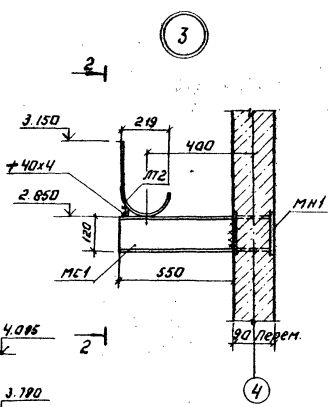

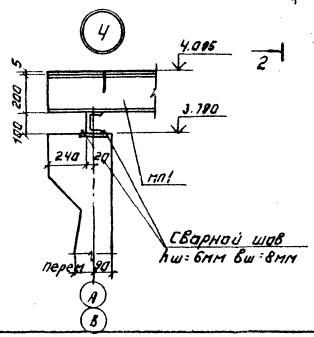

1. Струенаправляющие щиты Щ1; Щ2 крепятся к закладным деталям стен сварным швом hш=6мм, вш.=8мм.
2. Лотки ЛТ1, ЛТ2 привариваются к кронштейнам МС1 через накладки из +40х4.

ПРИВЯЗАН:	ПРОВЕР.	ЛОУЦКЕР	ТП 902-3-39.85		КЖ
	СТ.ИНЖ.	СТРОЙГИН	БЛОК ЕМКОСТЕЙ ДЛЯ СТАНЦИИ БИОЛОГИЧЕСКОЙ ОЧИСТКИ СТОЧНЫХ ВОД ПРОИЗВОДИТЕЛЬНОСТЬЮ 400 м³/сутки	СТАДИЯ	ЛИСТ	ЛИСТОВ
	ГИП	ЛОУЦКЕР		Р	4	
	НА КОНСТР.	ШАПИРО	Узлы 1÷4	ЦНИИЭП		
	Н.КОНТР.	ЛОУЦКЕР				
ИНВ. №	НАЧ.ОТД.	КРАСАВИН				
	КОПИРОВАЛ: ЛОТИНОВА		20517-01 13	ФОРМАТ А2		

ИНВ. № ПОДЛ. ПОДПИСЬ И ДАТА ВЗАМ. ИНВ. №

СОГЛАСОВАНО

ОТДЕЛ КГ

БОЛДАРЕНКО

Альбом II

Типовой проект 902-3-39.85

Днище. Опалубочный чертеж.

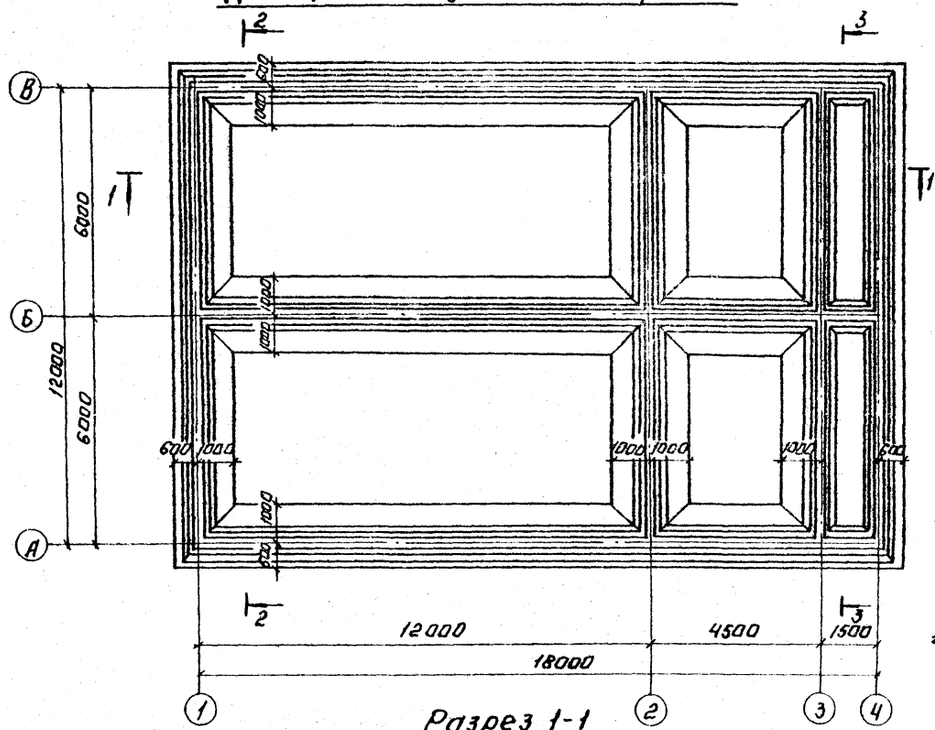

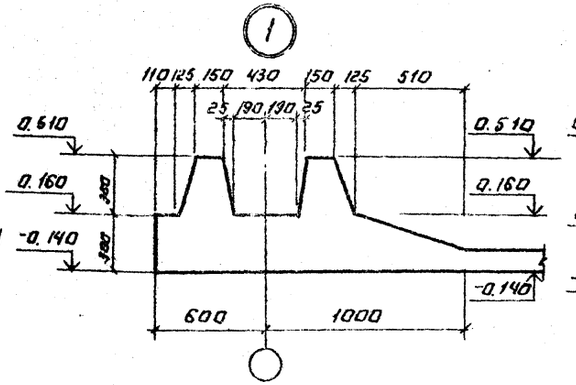

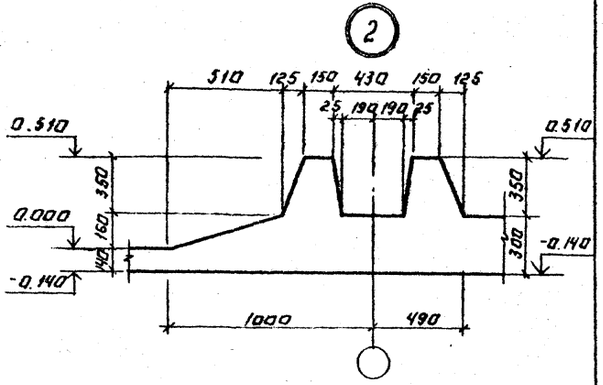

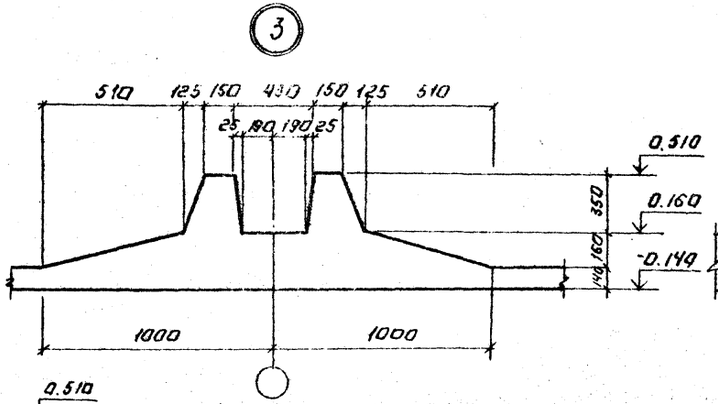

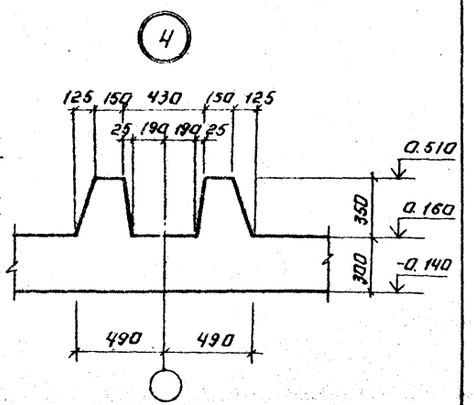

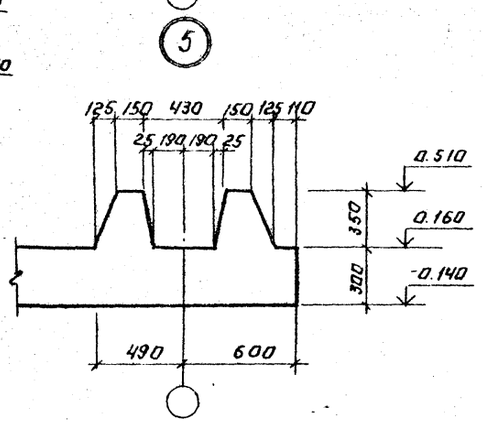

Разрез 1-1

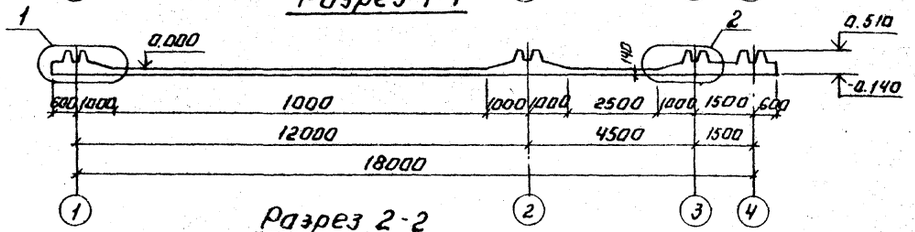

Разрез 2-2

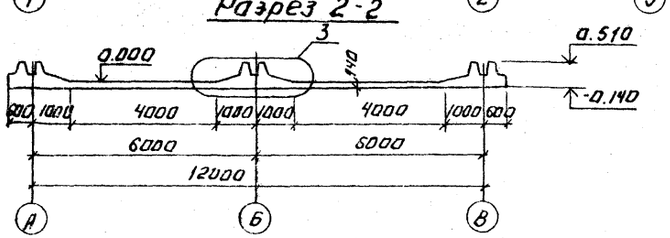

Разрез 3-3

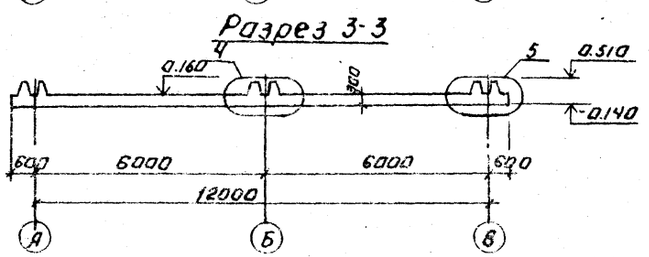

ТП 902-3-39.85				КЖ	
Привязан:	Провер.	Лоуцкер	Блок емкостей для станции биологической очистки сточных вод производительностью 400 м³/сутки	Стадия	Лист	Листов
	Ст. инж.	Строгин		Р	5	
	Гип	Лоуцкер	Днище. Опалубочный чертеж. Разрезы. Узлы.	ЦНИИЭП инженерного оборудования г. Москва		
	Гл. констр.	Шапиро				
	Н. контр.	Лоуцкер				
Инв. №	Нач. отд.	Красавин				

Копировал: Логинова 20517-01 14 Формат: А2

Инв. № подл. | Подпись и дата | Взам. инв. №

Альбом II

Типовой проект 902-3-39.85

Инв. № подл. | Подпись и дата | Взам. инв. №

Схема расположения нижних сеток.

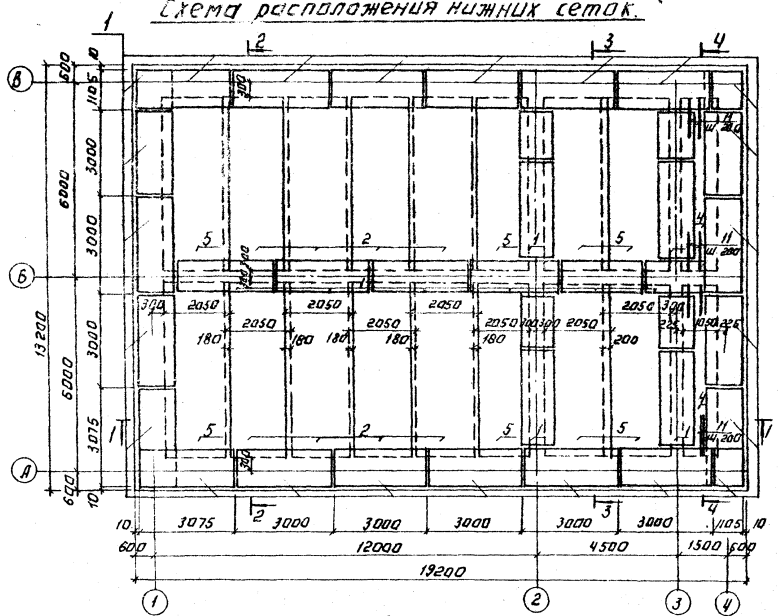

Схема расположения верхних сеток.

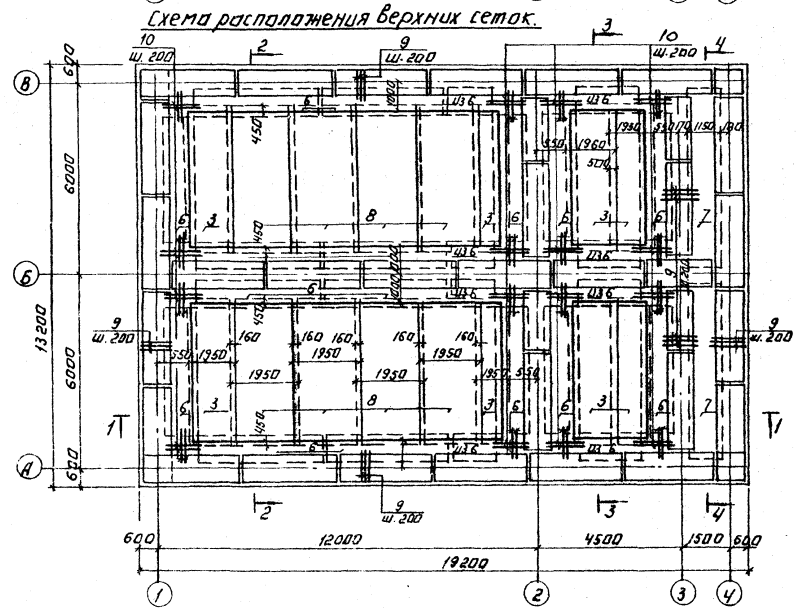

Спецификация к схемам расположения арматурных изделий

Формат	Зона	Поз.	Обозначение	Наименование	Кол.	Примечание
				Сборочные единицы.		
		1	ТП902-3-39.85А.III -КЖИ. КП1	Каркас пространственный КП1	33	64.5 кг
		2	-КЖИ. С1	Сетка арматурная С1	8	30.9кг
		3	-КЖИ. С7	Сетка арматурная С7	8	49.7кг
		4		С ф6 AIII-200 / ф4 BIII-200 105 см 5 чер 100 / 100	2	
		5	-КЖИ. С3	Сетка арматурная С3	8	27.7кг
		6	-КЖИ. С4	Сетка арматурная С4	19.6	26.6кг
		7	-КЖИ. С5	Сетка арматурная С5	2	28.2кг
		8	-КЖИ. С6	Сетка арматурная С6	8	37.62кг
				Детали		
		9		ф10 AIII ГОСТ 5781-82 ℓ=1050	360	0.65 кг
		10		ф12 AIII ГОСТ 5781-82 ℓ=1250	160	1.11 кг
		11		ф8 AIII ГОСТ 5781-82 ℓ=1200	24	0.47кг
				Материалы		
				Бетон М200, Мрз 50, В4.	71.4	м³

Ведомость расхода стали на элемент, кг.

Марка элемента	Изделия арматурные								Всего
	Арматура класса								
	AI		AIII						
	ГОСТ 5781-82								
	ф6		Итого	ф8	ф10	ф12	ф14	Итого	
Днище	1600.8		1600.8	199.3	329.4	1741.7	628.7	2859.1	4459.9

1. Арматурная сетка поз. 4 выполнена по ГОСТ 23279-78.
2. Поз. 5 (сетка С3) ориентировать стержнями ф8 AIII к осям „1", „2", „3".

				ТП 902-3-39.85 КЖ		
Привязан:	Нач. отд.	Лоцкер		Блок емкостей для станции биологической очистки сточных вод производительностью 400 м³/сутки	Стадия	Лист	Листов
	Гл. инж.	Лоцкер			Р	6	
	Гл. констр.	Шапиро		Днище. Армирование. Схема расположения верхних и нижних сеток.	ЦНИИЭП инженерного оборудования г. Москва	
Инв. №	Н. контр.	Лоцкер				
	Нач. отд.	Лоцкер				
	Копировал: Логинова			20517-01 15	Формат А2	

Альбом III

Типовой проект 902-3-39.85

Разрез 1-1

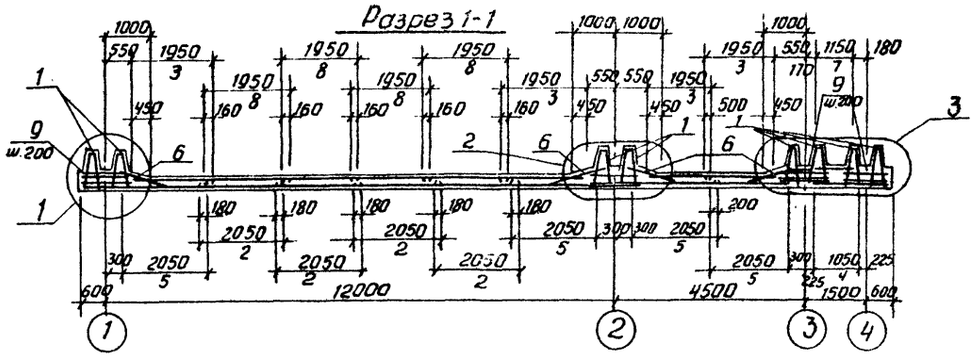

Разрез 2-2

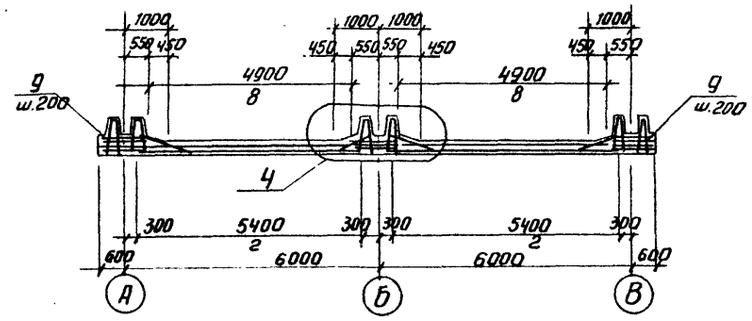

Разрез 3-3

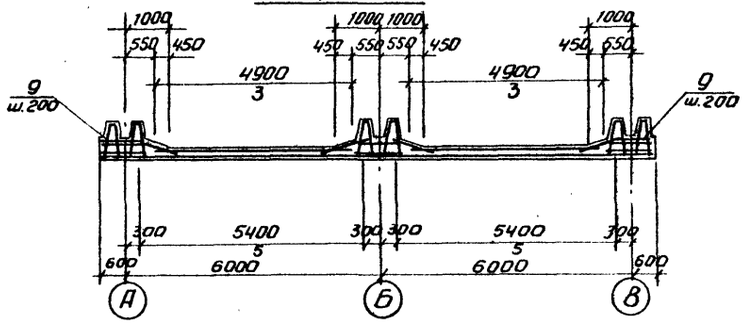

Разрез 4-4

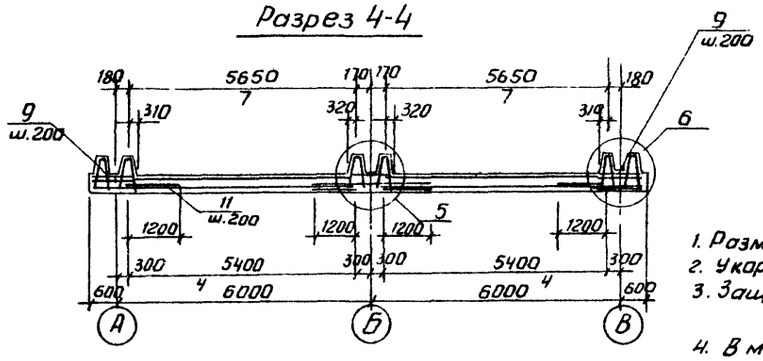

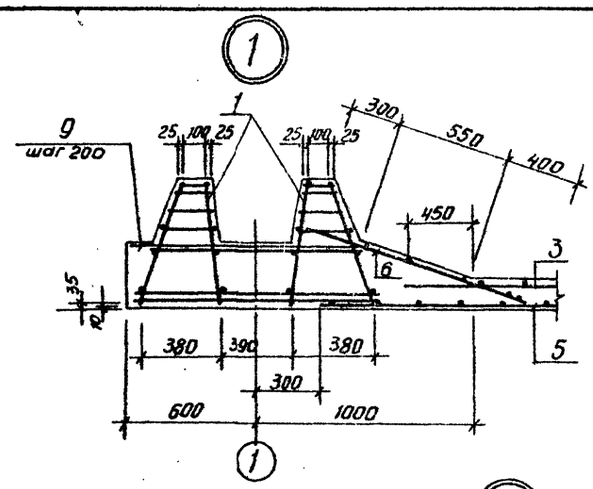

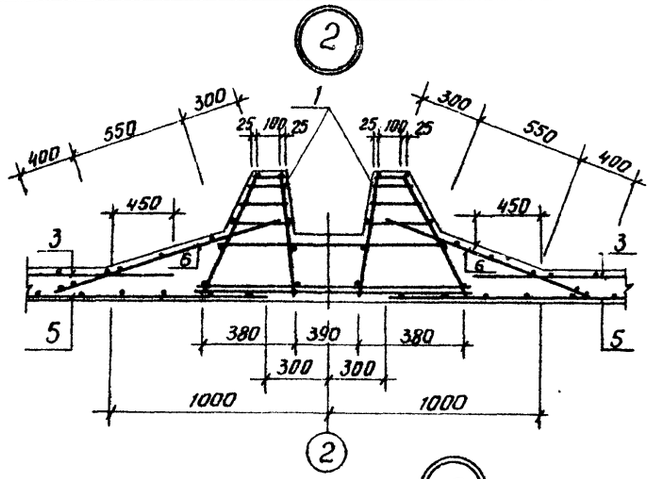

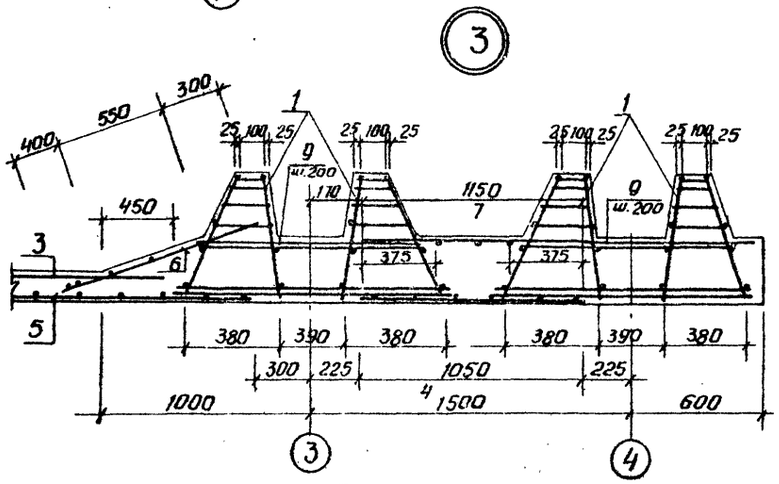

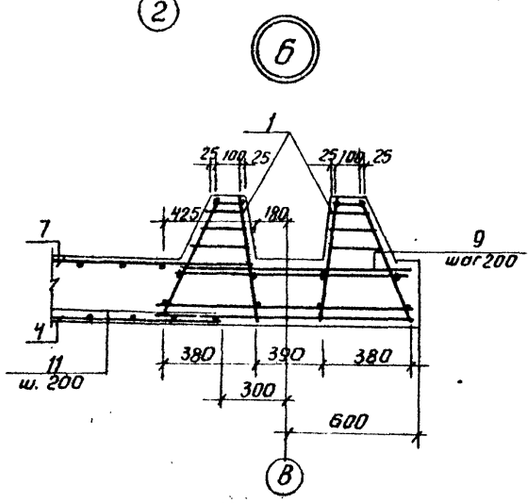

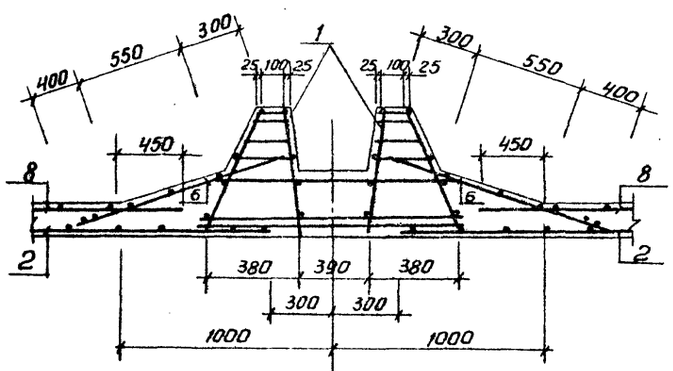

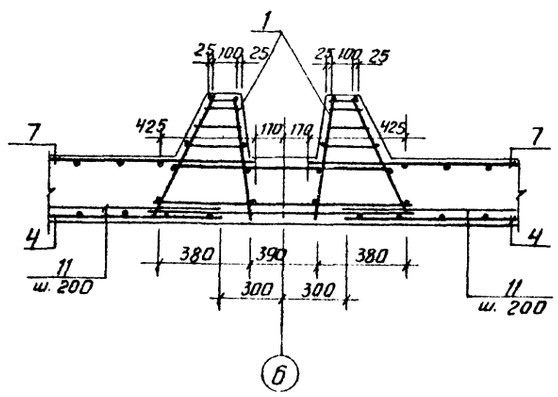

1. Размеры сеток даны по их габаритам.
2. Укороченные сетки обрезать по месту.
3. Защитный слой бетона для нижних сеток - 35 мм, верхних и каркасов - 25 мм.
4. В местах пересечения пространственных каркасов стержни, попадающие в паз зуба, обрезать и отогнуть по месту.

					ТП 902-3-39.85		КЖ
Привязан			Проверил	Лоуцкер	Блок емкостей для станции биологической очистки сточных вод производительностью 400 м³/сутки	Стадия	Лист	Листов
			Сг. инж.	Строгин		Р	7	
			ГИП	Лоуцкер				
			Гл. конст.	Шапиро	Днище. Армирование Узлы. Разрезы.	ЦНИИЭП инженерного оборудования г. Москва		
Инв. №			Н. контр.	Лоуцкер				
			Нач. отд	Красавин				

Инв. № подл. | Подпись и дата | Взам. инв. №

20517-01 16 Копировал Антипова Формат А2

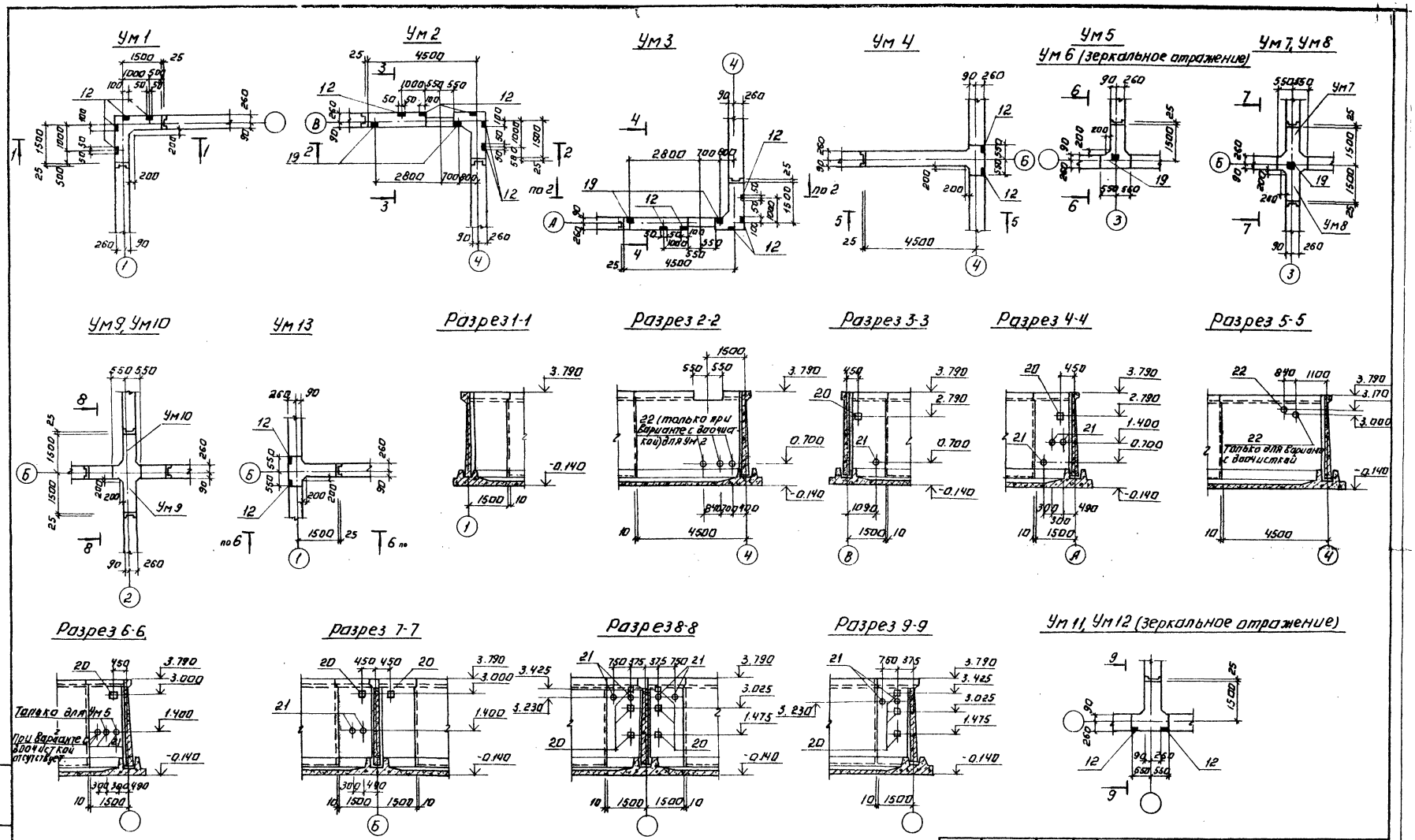

Привязки и отметки закладных деталей по их осям.

ПРИВЯЗАН:	ПРОВЕР.	ЛОУЧКЕР	ТП 902-3-39.85		КЖ
	СТ. НИЖ.	СТРОЙГИН	БЛОК ЕМКОСТЕЙ ДЛЯ СТАНЦИИ БИОЛОГИЧЕСКОЙ ОЧИСТКИ СТОЧНЫХ ВОД ПРОИЗВОДИТЕЛЬНОСТЬЮ 400 м³/СУТКИ	СТАДИЯ	ЛИСТ	ЛИСТОВ
	ГИП	ЛОУЧКЕР		Р	8	
	ГЛ. КОНСТР.	ШАПИРО	МОНОЛИТНЫЕ УЧАСТКИ СТЕН. ОПАЛУБОЧНЫЙ ЧЕРТЕЖ.	ЦНИИЭП ИНЖЕНЕРНОГО ОБОРУДОВАНИЯ г. МОСКВА		
ИНВ. №	Н. КОНТР.	ЛОУЧКЕР				
	НАЧ. ОТД.	КРАСАВИН				
	КОПИРОВАЛ: ЛОГИНОВА		20517-01 17	ФОРМАТ: А2		

Альбом II

Типовой проект 902-3-39.85

ИНВ. № ПОДЛ. | ПОДПИСЬ И ДАТА | ВЗАМ. ИНВ. №

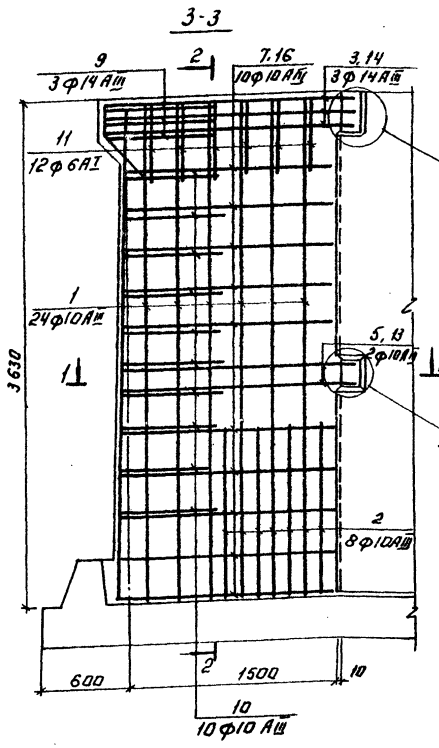

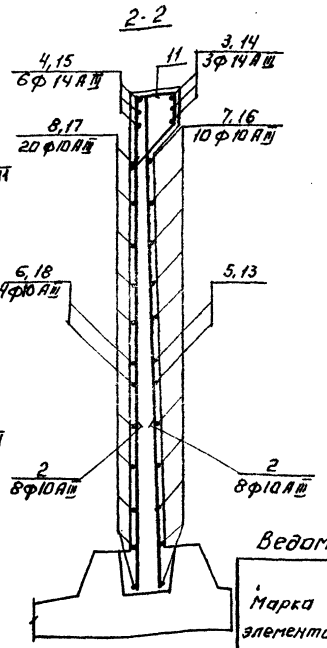

Ведомость деталей

N поз.	Эскиз
3	1800
5	1630
7	от 1480 до 1520 через 4
8	от 1480 до 1520 через 4
9	100 1130 100
10	100 от 540 до 640 через 11 100
11	284 215 213 400
13	1630 4630
14	1800 4800
16	от 1480 до 1520 через 4 от 4480 до 4520 через 4
17	от 4480 до 4520 через 4

Ведомость расхода стали на элемент, кГ

Марка элемента	Изделия арматурные: Арматура класса А-I, ГОСТ 5781-82, ф6	А-III, ф10	А-III, ф14	Всего	Изделия закладные: Арматура класса А-III, ГОСТ 5781-82, ф8	А-III, ф12	Прокат марки ВСТ3 кп2, ГОСТ 103-76, ф8	ф10	ГОСТ 5510-76, ПВХ 63Х6	ГОСТ 6732-78, Пруд 6245х1	Пруд 6295х1	Общий расход
Ум1	3.0	115.43	30.9	149.33	1.44	—	—	—	3.36	—	—	154.13
Ум2	6.0	231.1	52.65	289.75	1.8	2.52	3.04	3.53	4.2	11.8	47.1	363.74
Ум3	6.0	231.1	52.65	289.75	1.8	2.52	3.04	3.53	4.2	36.4	—	340.24

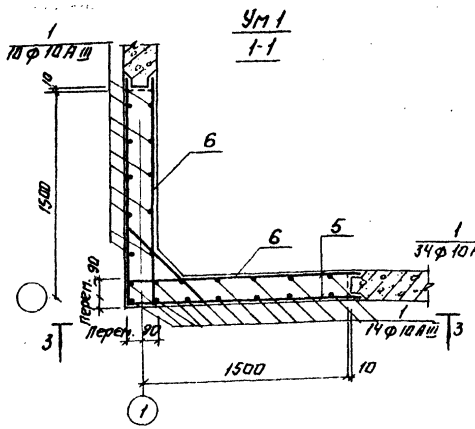

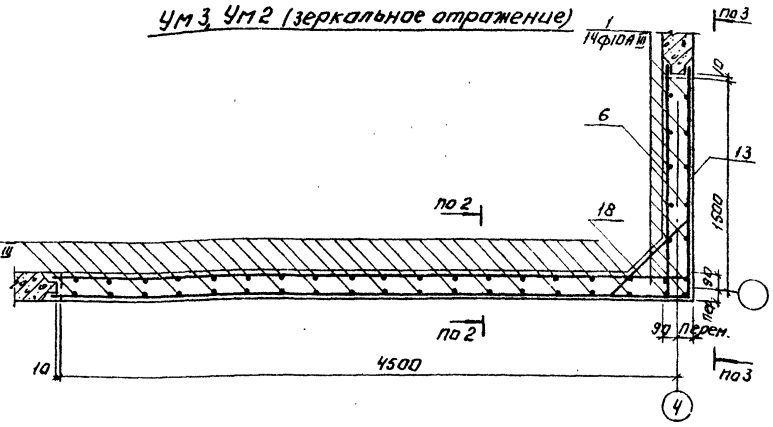

1. Защитный слой бетона - 20 мм.
2. Стержни поз. 10 приварить к стержням поз. 5,7 и 13,16.
   hш = 6мм, вш = 6мм.
   Остальные соединения арматуры - вязаные.
3. Арматуру, попадающую в отверстие в обвязочной балке Ум2, Ум3, - не вырезать.
4. Арматуру, перерезаемую сальниками, отогнуть и приварить к корпусу сальника.

Спецификация к схеме расположения арматурных изделий.

Формат	Зона	Поз.	Обозначение	Наименование	Кол.	Примечание
				Ум1		
				Детали		
		1		ф 10 А III ГОСТ 5781-82 ℓ=3620	24	2.23кГ
		2		ф 10 А III ГОСТ 5781-82 ℓ=1200	16	0.74кГ
		3		ф 14 А III ГОСТ 5781-82 ℓ=3600	3	4.35кГ
		4		ф 14 А III ГОСТ 5781-82 ℓ=1800	6	2.17кГ
		5		ф 10 А III ГОСТ 5781-82 ℓ=3260	2	2.01кГ
		6		ф 10 А III ГОСТ 5781-82 ℓ=1630	4	1.01кГ
		7		ф 10 А III ГОСТ 5781-82 ℓср=3000	10	1.85кГ
		8		ф 10 А III ГОСТ 5781-82 ℓср=1500	20	0.93кГ
		9		ф 14 А III ГОСТ 5781-82 ℓ=1330	3	1.61кГ
		10		ф 10 А III ГОСТ 5781-82 ℓср=790	10	0.49кГ
		11		ф 6 А I ГОСТ 5781-82 ℓ=1120	12	0.25кГ
		12	1.400-15. В1. 540	Изделие закладное МН539	4	1.2кГ
				Материалы		
				Бетон М200, Мр3100, В4	2.3	м³
				Ум 2		
				Детали.		
		1		ф 10 А III ГОСТ 5781-82 ℓ=3620	48	2.23кГ
		2		ф 10 А III ГОСТ 5781-82 ℓ=1200	40	0.74кГ
		4		ф 14 А III ГОСТ 5781-82 ℓ=1800	3	2.17кГ
		6		ф 10 А III ГОСТ 5781-82 ℓ=1630	2	1.01кГ
		8		ф 10 А III ГОСТ 5781-82 ℓср=1500	10	0.93кГ
		9		ф 14 А III ГОСТ 5781-82 ℓ=1330	3	1.61кГ
		10		ф 10 А III ГОСТ 5781-82 ℓср=790	10	0.49кГ
		11		ф 6 А I ГОСТ 5781-82 ℓ=1120	24	0.25кГ
		13		ф 10 А III ГОСТ 5781-82 ℓ=6260	2	3.86кГ
		14		ф 14 А III ГОСТ 5781-82 ℓ=6600	3	7.97кГ
		15		ф 14 А III ГОСТ 5781-82 ℓ=4800	3	5.8кГ
		16		ф 10 А III ГОСТ 5781-82 ℓср=6000	10	3.7кГ
		17		ф 10 А III ГОСТ 5781-82 ℓ=4500	10	2.78кГ
		18		ф 10 А III ГОСТ 5781-82 ℓ=4630	2	2.86кГ
		19	1.400-15. В1. 120-44	Изделие закладное МН112-3	2	2.4кГ
		12	1.400-15. В1. 540	Изделие закладное МН539	5	1.2кГ
		20	ТП 902-3-38.85 А.III - КЖИ. МН1	Изделие закладное МН1	1	4.14
		21	3.901-5	Сальник Ду150 ℓ=200	1	11.8кГ
		22	3.901-5	Сальник Ду200 ℓ=200	3	15.7кГ
				Материалы.		
				Бетон М200; Мр3100, В4	6,2	м³
				Ум3.		
				Детали.		
			поз. 1,2,4,6,8÷20 см. Ум2			
		21	3.901-5	Сальник Ду150 ℓ=200	3	11.8кГ
				Материалы.		
				Бетон М200; Мр3100, В4	6,2	м³

ТП 902-3-39.85 КЖ

ПРОВЕР.	ЛОУЦКЕР	
СТ. ИНЖ.	СТРОНГИН	
ГИП	ЛОУЦКЕР	
ГЛ. КОНСТР.	ШАПИРО	
Н. КОНТР.	ЛОУЦКЕР	
НАЧ. ОТД.	КРАСАВИН	

БАЛКЕМКОСТЕЙ ДЛЯ СТАНЦИИ БИОЛОГИЧЕСКОЙ ОЧИСТКИ СТОЧНЫХ ВОД ПРОИЗВОДИТЕЛЬНОСТЬЮ 400 М³/СУТКИ

МОНОЛИТНЫЕ УЧАСТКИ СТЕН УМ1 - УМ3. АРМИРОВАНИЕ.

СТАДИЯ	ЛИСТ	ЛИСТОВ
Р	9	

ЦНИИЭП ИНЖЕНЕРНОГО ОБОРУДОВАНИЯ г. МОСКВА

ПРИВЯЗАН:

ИНВ. №

КОПИРОВАЛ: ЛОГИНОВА

20517-01 18

ФОРМАТ: А2

ИНВ. № ПОДЛ. | ПОДПИСЬ И ДАТА | ВЗАМ. ИНВ. №

Типовой проект 902-3-39.85

Альбом II

Ум5; Ум7, Ум10, Ум11
Ум6, Ум8, Ум9, Ум12, Ум13 (Зеркальное отражение)

Ум4

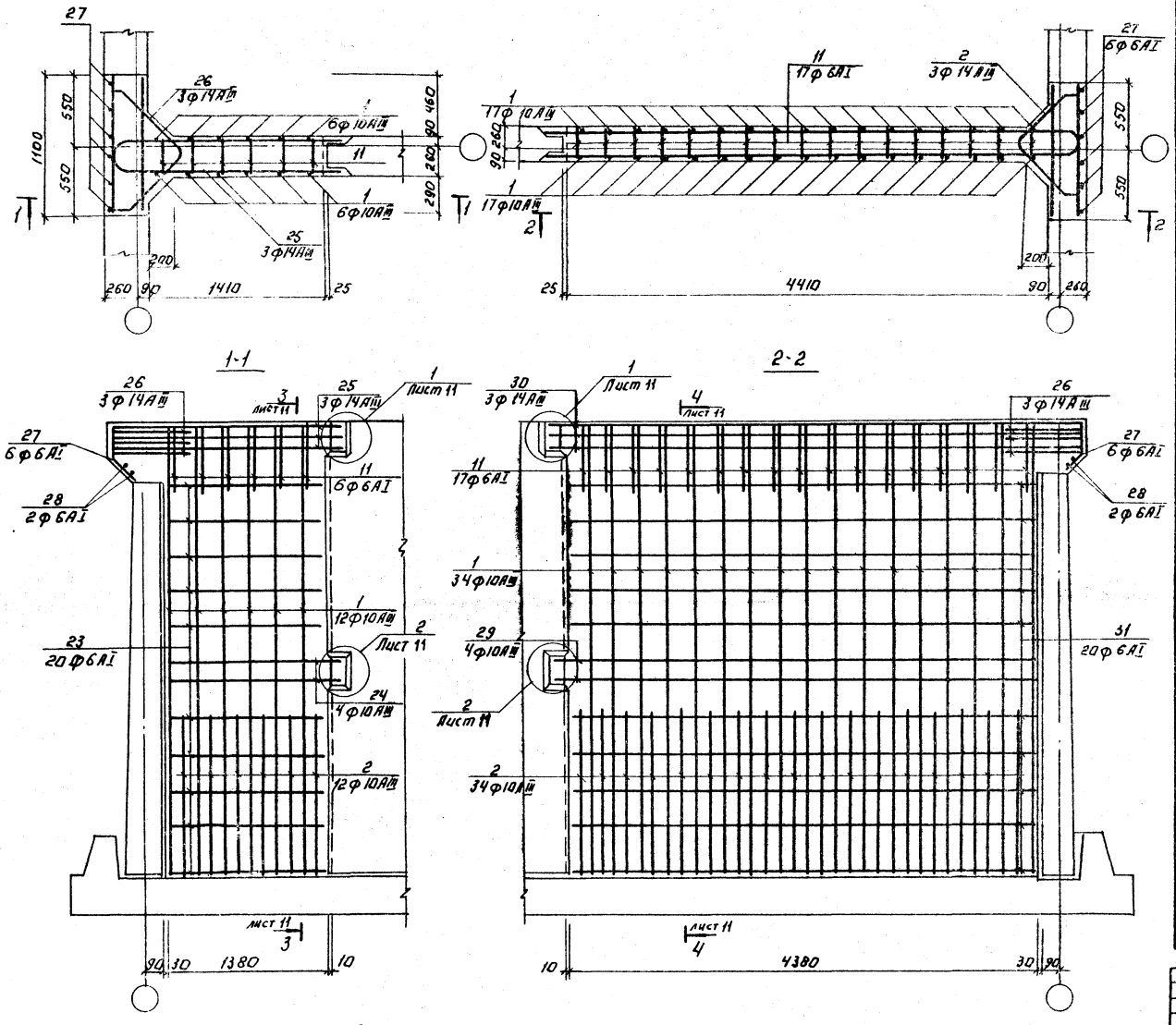

Цифры в скобках относятся к варианту с доочисткой

Спецификация к схеме расположения арматурных изделий.

Формат	Зона	Поз.	Обозначение	Наименование	Кол.	Примечание
				Ум5.		
				Детали.		
		1		ф10АIII гост5781-82 ℓ=3620	12	2.23кг
		2		ф10АIII гост5781-82 ℓ=1200	12	0.74кг
		11		ф6АI гост5781-82 ℓ=1120	6	0.25кг
		23		ф6АI гост5781-82 ℓ=1460	20	0.32кг
		24		ф10АIII гост5781-82 ℓ=1470	4	0.91кг
		25		ф14АIII гост5781-82 ℓ=4050	3	4.89кг
		26		ф14АIII гост5781-82 ℓ=2100	3	2.54кг
		27		ф6АI гост5781-82 ℓ=520	6	0.12кг
		28		ф6АI гост5781-82 ℓ=1100	2	0.24кг
		19	1.400-15. В1. 120-44	Изделие закладное мн112-3	1	2.4кг
		20	ТП902-3-38.85 А.III - КЖИ. мн1	Изделие закладное мн1	1	4.14кг
		21	3.901-5	Сальник Ду150 ℓ=200	3(2)	11.8кг
			Материалы:	Бетон М200, Мрз100, В4	1.87	м³
				Ум6		
				Детали.		
			Поз. 1,2,11,19,20,23÷28 см. Ум5			
		21	3.901-5	Сальник Ду150; ℓ=200	1	11.8кг
			Материалы:	Бетон М200, Мрз100, В4	1.87	м³
				Ум7, Ум8		
				Детали.		
			Поз. 1,2,11,19,20,23÷28 см. Ум5			
		21	3.901-5	Сальник Ду150 ℓ=200	2	только для Ум7
			Материалы:	Бетон М200, Мрз100, В4	1.87	м³
				Ум9, Ум10.		
				Детали.		
			Поз. 12,11,23÷28 см. Ум5			
		20	Т.П. 902-3-38.85 А.III - КЖИ. мн1	Изделие закладное мн1	3	4.14кг
		21	3.901-5	Сальник Ду150 ℓ=200	2	11.8кг
			Материалы:	Бетон М200; Мрз100, В4	1.87	м³
				Ум11, Ум12, Ум13.		
				Детали.		
			Поз. 1,2,11,20,21,23÷25 см. Ум9			Поз. 20, 21 для Ум11, Ум12
		12	1.400-15. В1. 540	Изделие закладное мн539	2	1.2кг
			Материалы:	Бетон М200, Мрз100, В4	1.87	м³
				Ум4		
				Детали.		
			Поз. 26÷28 см. Ум5			
		1		ф10АIII гост5781-82 ℓ=3620	34	2.23кг
		2		ф10АIII гост5781-82 ℓ=1200	34	0.74кг
		11		ф6АI гост5781-82 ℓ=1120	17	0.25кг
		29		ф10АIII гост5781-82 ℓ=4470	4	2.76кг
		30		ф14АIII гост5781-82 ℓ=10050	3	12.14кг
		31		ф6АI гост5781-82 ℓ=4460	20	0.99кг
			Материалы:	Бетон М200; Мрз100; В4.	5.5	м³

ТП 902-3-39.85 КЖ

Привязан:	Провер.	Лоуцкер	Блок емкостей для станции биологической очистки сточных вод производительность 400 м³/сутки
	Ст. инж.	Строгин	
	Гип	Лоуцкер	
	Гл. конср.	Шапиро	Монолитные участки стен Ум4-Ум9 Армирование. Разрезы 1-1, 2-2.
	Н. контр.	Лоуцкер	
Инв. №	Нач. отд.	Красавин	

Стадия	Лист	Листов
Р	10	

ЦНИИЭП инженерного оборудования г. Москва

Копировал: Логинова

20517-01 19

Формат: А2

Альбом II

Типовой проект 902-3-39.85

Инв. № подл. | Подпись и дата | Взам. инв. №

3-3

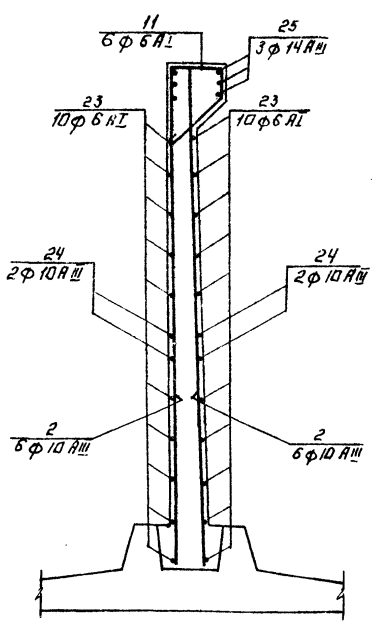

4-4

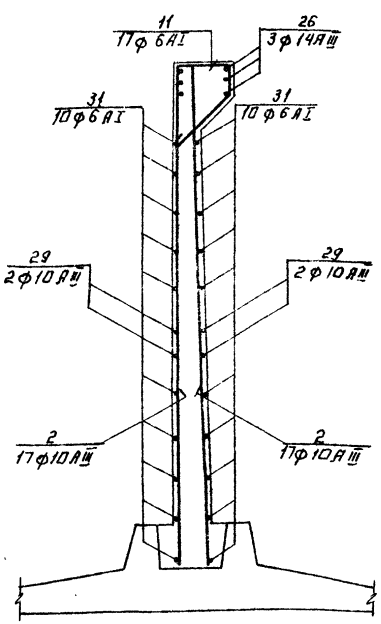

Ведомость деталей.

Поз.	Эскиз
11	284, 215, 215, 100
25	1880, 1880
26	150, 100, 45°, 200, 150, 100
27	200, 300, 45°
28	1000
30	1880, 1880

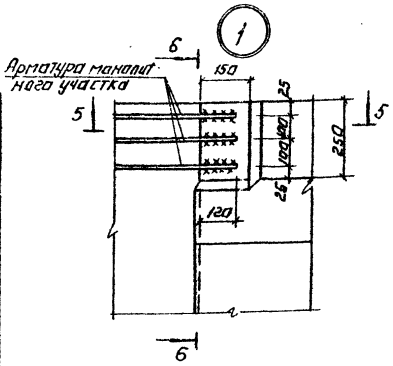

6-6

Сварные швы $h_ш$=4мм, $в_ш$=8мм, l=120мм

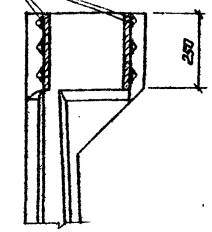

5-5

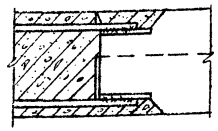

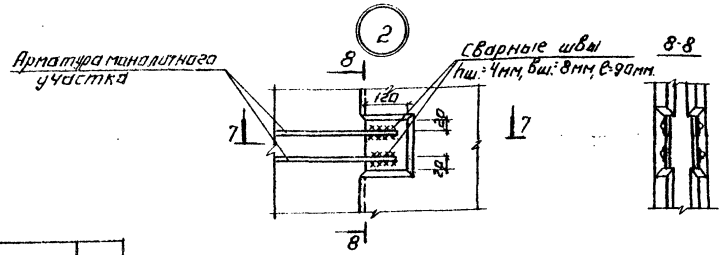

7-7

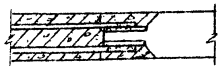

Ведомость расхода стали на элемент, кг

Марка элемента	Изделия арматурные: Арматура класса A-I ГОСТ 5781-82 ф6	Итого	Арматура класса A-III ГОСТ 5781-82 ф10	ф14	Итого	Всего	Изделия закладные: Арматура класса A-III ГОСТ 5781-82 ф8	ф12	Итого	Прокат марки ВСт3кп2 ГОСТ 8510-72 уголки	Итого	ГОСТ 103-76 ф8	ф10	Итого	ГОСТ 8732-78 трубы Ø245	трубы Ø299	Итого	Всего	Общий расход
УМ4	21	21	105.48	44.04	144.52	170.52	—	—		—	—	—	—	—	—	—	—	—	170.52
УМ5	9.1	9.1	39.28	22.29	61.57	70.67	—	1.6	1.6	—	—	1.4	3.54	4.94	36.4 (23.6)	—		33.4 (23.6)	71.34 (100.81)	172.61 (100.81)
УМ6	9.1	9.1	39.28	22.29	61.57	70.67	—	1.6	1.6	—	—	1.4	3.54	4.94	11.8	—		11.8	18.34	89.01
УМ7	9.1	9.1	39.28	22.29	61.57	70.67	—	1.6	1.6	—	—	1.4	3.54	4.94	23.6	—		23.6	30.14	100.81
УМ8	9.1	9.1	39.28	22.29	61.57	70.67	—	1.6	1.6	—	—	1.4	3.54	4.94	—	—		—	6.54	77.21
УМ9, УМ10	9.1	9.1	39.28	22.29	61.57	70.67	—	1.8	1.8	—	—	—	10.62	10.62	23.6	—		23.6	36.02	106.69
УМ11, УМ12	9.1	9.1	39.28	22.29	61.57	70.67	0.72	1.8	1.8	1.68	1.68	—	10.62	10.62	23.6			23.6	38.42	109.09
УМ13	9.1	9.1	39.28	22.29	61.57	70.67	0.72	—	0.72	1.68	1.68	—	—	—	—	—		—	2.4	73.07

1. Соединение стержней арматуры поз. 25, 26, 30 между собой выполнять сваркой внахлестку односторонними швами $h_ш$=4мм, $в_ш$=8мм. Остальные соединения вязаные.
2. Арматуру, перерезаемую сальниками, отогнуть и приварить к корпусу сальника.
3. Защитный слой бетона -20 мм.
4. В ведомости расхода стали цифры в скобках относятся к варианту с доочисткой.

Привязан.

Инв. №

Копировал: Аргинова

Провер.	Лоучкер	
Ст. инж.	Стрыгин	
ГИП	Лоучкер	
Гл. конст.	Шапиро	
Н. контр.	Лоучкер	
Нач. отд.	Крагалин	

ТП 902-3-39.85 КЖ

Блок емкостей для станции биологической очистки сточных вод производительностью 400 м³/сутки
Монолитные участки стен УМ4-УМ13. Армирование. Разрезы 3-3, 4-4. Узлы.

Стадия	Лист	Листов
Р	11	

ЦНИИЭП инженерного оборудования г. Москва

20517-01 20

Формат А2

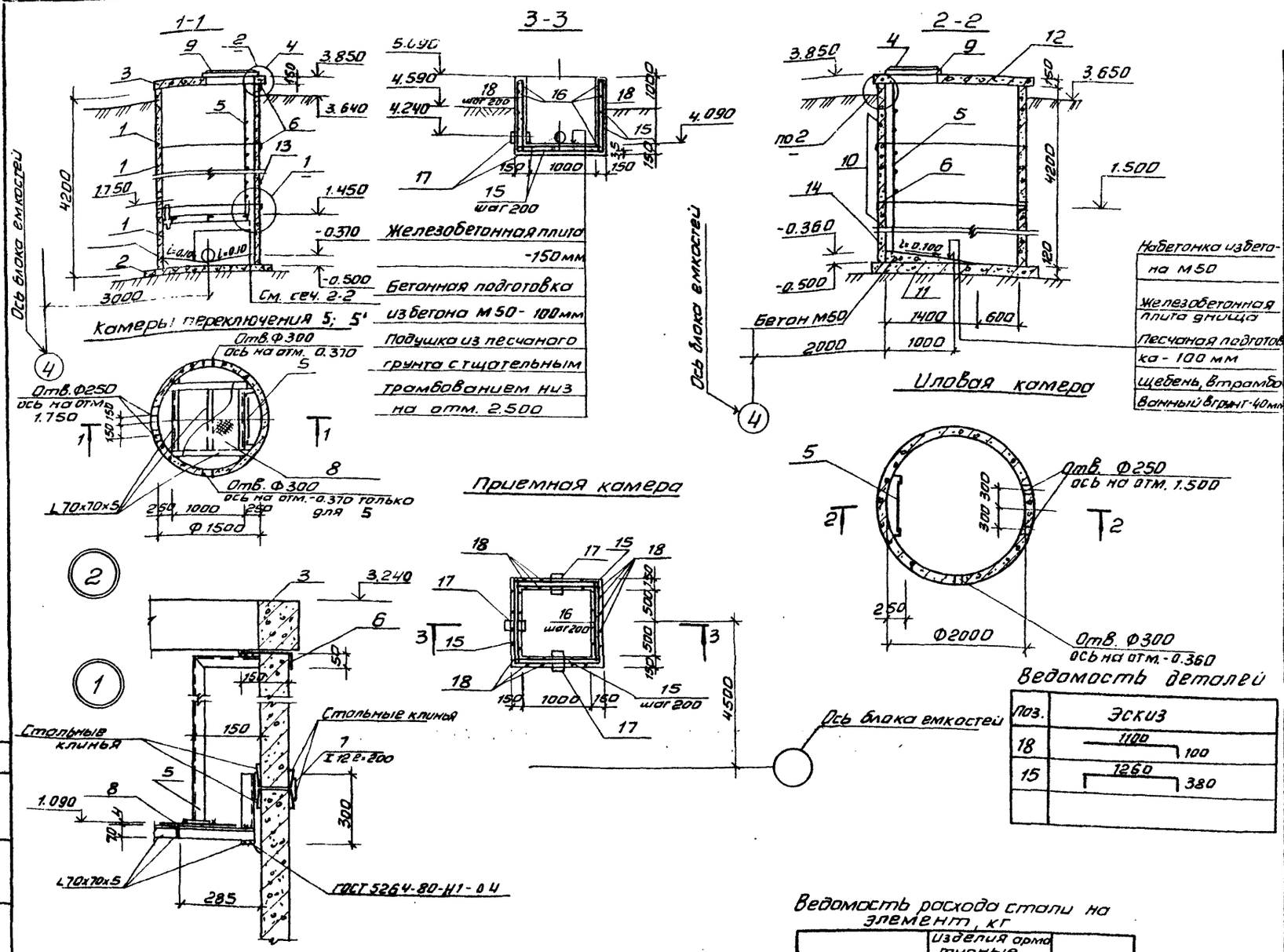

Спецификация к камерам переключения, иловой камере

Марка, поз.	Обозначение	Наименование	Кол.	Масса кг	Примечан.
		§ 5'			
1	3.900-3 вып. 7 часть 1	Кольцо стеновое КЦ-15-9	4	1000	
2	То же	Плита днища КЦД 15	1	940	
3	"	Плита перекрытия КЦП1-15-1	1	6.90	
4	ГОСТ 3634-79	Люк типа „Л"	1	65	
5	1.459-2 вып. 1	Стремянка С1	1	36	
6		Ф18АI ГОСТ 5781-82 ℓ=200	4		
7		Двутавр 12 ГОСТ 8239-72 / 8Ст3кп2 ГОСТ 380-71 ℓ=200	4		
8	ГОСТ 8568-77	Лист ромбК-ПУ-4.0×1200×1500 ВСт3	21	60.0	
		Уголок Б-70×70×5 ГОСТ 8509-72 / 8Ст3кп2 ГОСТ 535-79	6,5 п/м		
9	3.900-3 вып. 7 часть 1	Кольцо опорное КЦО-1	1	50	
13	3.900-3 вып. 7 часть 1	Кольцо стеновое КЦ-15-6	1	660	
		Иловая камера			
4	ГОСТ 3634-79	Люк типа „Л"	1	65	
9	3.900-3 вып. 7 часть 1	Кольцо опорное КЦО-1	1	50	
10	3.900-3 вып. 7 часть 1	Кольцо стеновое КЦ 20-9	4	1470	
11	То же	Плита днища КЦД 20	1	1470	
12	"	Плита перекрытия КЦП1-20-1	1	1280	
5	1.459-2 вып. 1	Стремянка С1	1	36	
6		Ф18АI ГОСТ 5781-82 ℓ=200	6		
14	3.900-3 вып. 7 часть 1	Кольцо стеновое КЦ-20-6	1	980	

Ведомость деталей

Поз.	Эскиз
18	1100 / 100
15	1260 / 380

Спецификация к приемной камере

Формат	Зона	Поз.	Обозначение	Наименование	Кол.	Примечание
				Приемная камера		
				Сборочные единицы		
				Изделия закладные		
		17	3.901-5	Сальник Ду200, ℓ=200	3	
				Детали		
		18		Ф8АIII ГОСТ 5781-82 ℓ=1200	40	
		15		Ф8АIII ГОСТ 5781-82 ℓ=2020	36	
		16		Ф8АIII ГОСТ 5781-82 ℓ=1260	36	
1				Материалы		
				Бетон М200, Мрз 50, В 4	1.0	м³

Деталь заделки труб

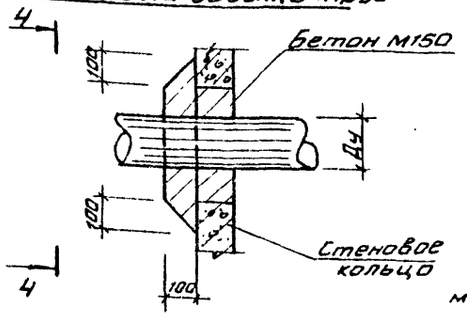

4-4

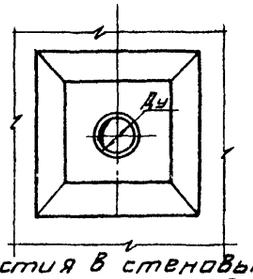

Ведомость расхода стали на элемент, кг

Марка элемента	Изделия арматурные			Всего
	Арматура кл. А-III ГОСТ 5781-82			
	Ф8		Итого	
Приемная камера	65,5		65,5	65,5

1. Отверстия в стеновых кольцах выполнить по месту методом рассверловки по периметру.
2. Все сборные элементы устанавливать на цементном растворе. М100.
3. Внутренние поверхности приемной камеры и наружные выше планировочной отметки - оштукатурить.

Альбом II

Типовой проект 902-3-39.85

Согласовано

Отдел КГ

Бондаренко

Инв. № подл. | Подпись и дата | Взам. инв. №

Привязан

Инв. №

Провер.	Лоуцкер	
Ст. инж.	Стронгин	
ГИП	Лоуцкер	
Гл. конст.	Шапиро	
Н. контр.	Лоуцкер	
Нач. отд.	Красавин	

ТП 902-3-39.85 КЖ

Блок емкостей для станции биологической очистки сточных вод производительностью 400 м³/сутки

Камера переключения 5, 5'. Иловая камера. Приемная камера.

Стадия	Лист	Листов
Р	12	

ЦНИИЭП инженерного оборудования г. Москва

20517-01 21

Копировал Антипова

Формат А2.

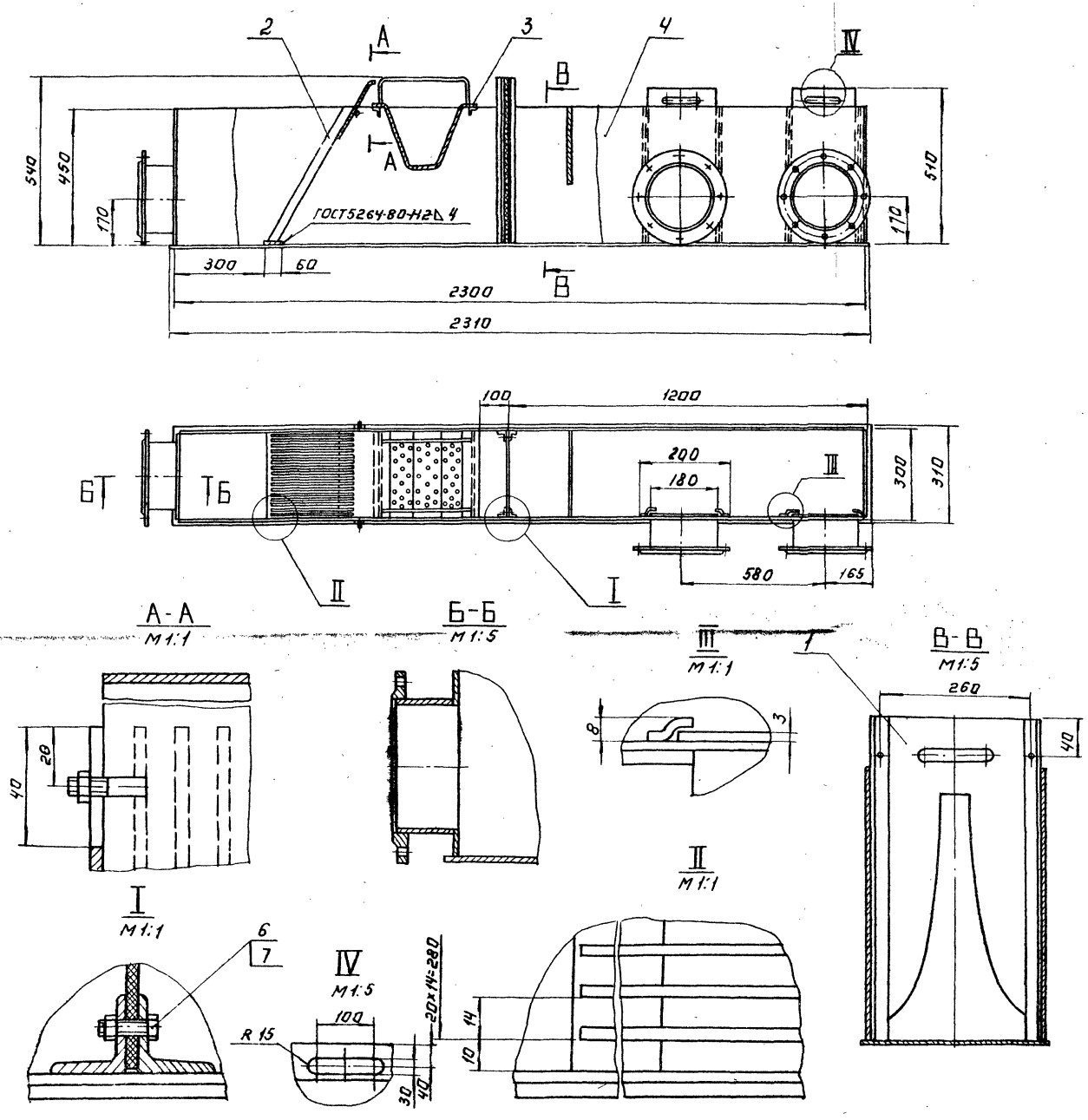

Поз.	Обозначение	Наименование	Кол.	Дополнительные указания.
		Вновь разрабатываемые изделия.		
1		Водослив	1	
2		Решетка	1	
3		Лоток	1	
4		Корпус	1	
		Стандартные изделия		
6		Болт М5-8д×20.58		
		ГОСТ 7805-70	2	
7		Гайка М5-7Н.5		
		ГОСТ 15524-70	4	

Типовой проект 902-3-39.85 Альбом II

СОГЛАСОВАНО

ИНВ.№ ПОДЛ. | ПОДП. И ДАТА | ВЗАМ. ИНВ.№

РАЗРАБ.	БУДАНКОВА		
ПРОВ.	КРЕМНЕВ		
Т. КОНТР.			
Н. КОНТР.	ХРОМИХИНА		02.85
УТВ.	ШИЛКОВ		

ТП 902-3-39.85 1426.00.000

ЛОТОК С РЕШЕТКОЙ И ВОДОСЛИВОМ. ЭСКИЗНЫЙ ЧЕРТЕЖ ОБЩЕГО ВИДА.

СТАДИЯ	МАССА	МАСШТАБ
	118	1:10

ЛИСТ: 1 ЛИСТОВ: 5

ЦНИИЭП инж. оборудования

КОПИРОВАЛ: ЛОГИНОВА 20517-01 22 ФОРМАТ: А2

Типовой проект 902-3-39.85 Альбом III

Решетка

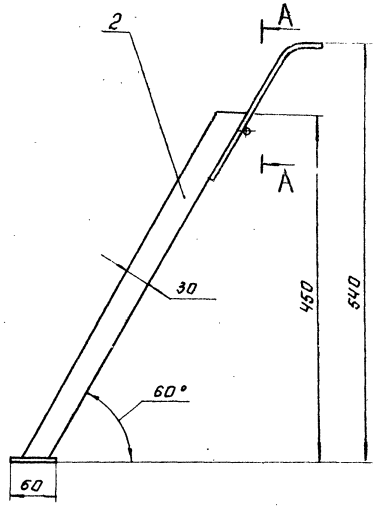

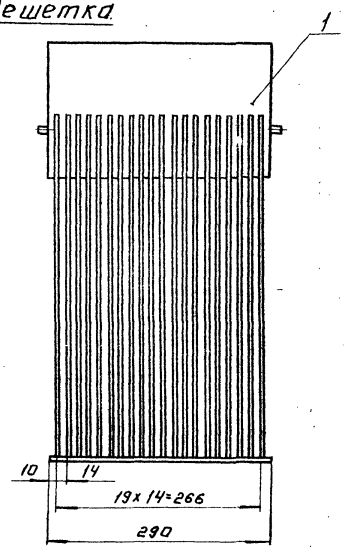

А-А

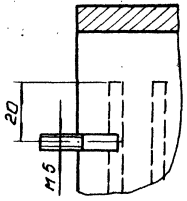

Поз.	Наименование	Кол.	Дополнительные указания.
	Материалы.		
1	Лист $\frac{\text{Б-3 ГОСТ 19903-74}}{\text{Ст. 3 ГОСТ 16523-70}}$	0.09 м²	2.8 кг
2	Полоса $\frac{\text{Б-4х30 ГОСТ 103-76}}{\text{Ст. 3 ГОСТ 535-79}}$	10.5 м	9.87 кг

1. Сварка ручная дуговая.
2. Покрытие эмаль ХВ-1100 ГОСТ 6993-79 в 2 слоя по грунту ФЛ-03К ГОСТ 9109-81.

Согласовано

Инв. № подл. | Подп. и дата | Взам. инв. №

ТП 902-3-39.85 1426.00.000 Лист 2

Формат А3.

Типовой проект 902-3-39.85 Альбом III

Водослив

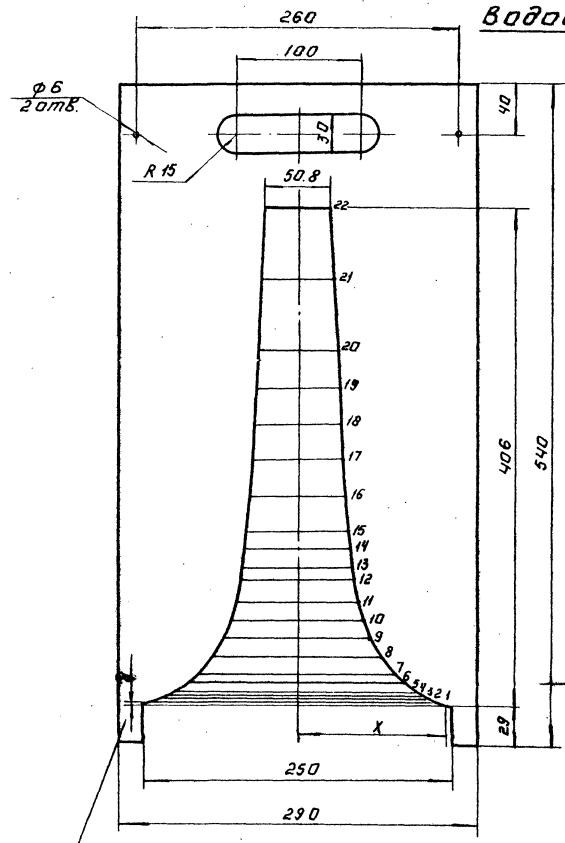

NN	X	y
1	121.3	2.9
2	108.2	5.8
3	102.8	8.7
4	96.5	11.6
5	91.8	14.5
6	81.8	21.8
7	76.2	29
8	65.7	43.5
9	59	58
10	54	72.5
11	50.1	87
12	47	105
13	44.4	116
14	42.6	130.5
15	40.8	145
16	37.8	174
17	35.3	203
18	32.9	232
19	30.9	261
20	30	290
21	27.5	348
22	25.4	406

Лист винипласта ВНЧ ГОСТ 9639-71

Согласовано

Инв. № подл. | Подп. и дата | Взам. инв. №

ТП 902-3-39.85 1426.00.000 Лист 3

Копировал: Аогинова 20517-01 23 Формат А3

Типовой проект 902-3-39.85 Альбом II

Корпус

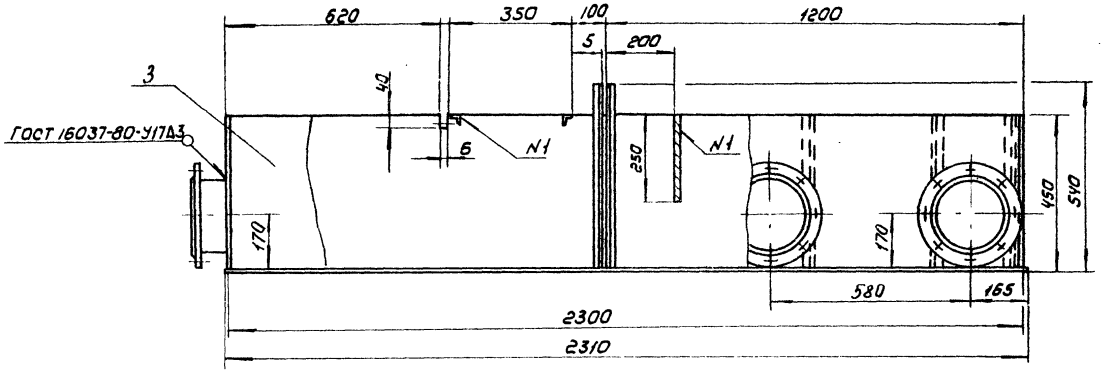

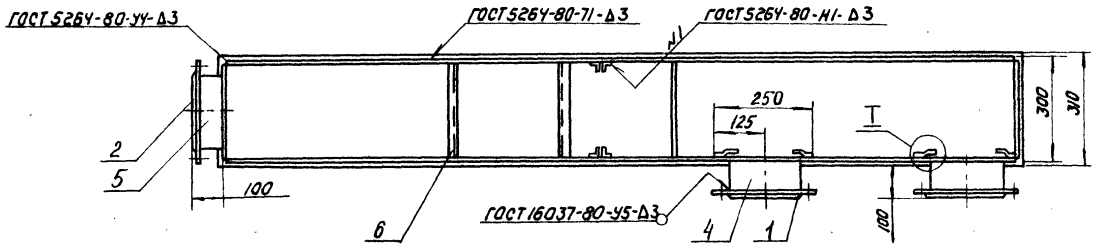

I
M1:1

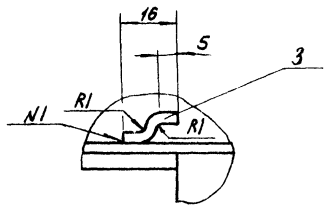

Поз	Наименование	Кол.	Дополнительные указания
	Стандартные изделия		
1	Фланец 1-150-10 Ст.3 ГОСТ 12820-80	2	13,24 кг
2	Фланец 1-200-10 Ст.3 ГОСТ 12820-80	1	8,05 кг
	Материалы		
3	Лист Б-3 ГОСТ 19903-74 / Ст.3 ГОСТ 16523-70	3м²	70,5 кг
	Труба ГОСТ 10704-76 / Ст.3 ГОСТ 10705-78		
4	159×3	0,2м	2,3 кг
5	219×3	0,1м	1,6 кг
6	Уголок Б-25×25×3 ГОСТ 8509-72 / Ст.3 ГОСТ 535-79	2,7м	3,03 кг

Покрытие внутренних поверхностей - лак БТ-5100 ГОСТ 312-79, наружних - эмаль ХВ-1100 ГОСТ 6993-79 в 2 слоя по грунту ФЛ-03К ГОСТ 9109-81

Согласовано

Инв.№ подл. | Подпись и дата | Взам. инв.№

ТП 902-3-39.85	1426.00.000	Лист 4

Копировал. Ковшунова 20517-01 24 Формат А2

Лоток

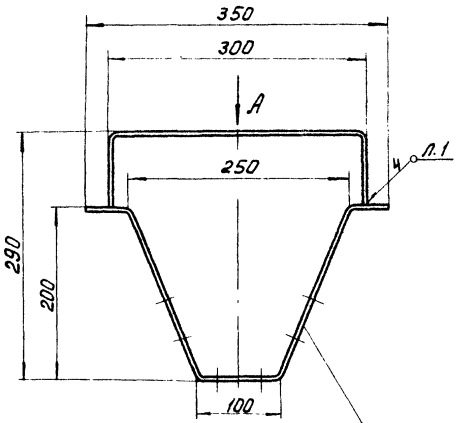

Вид А

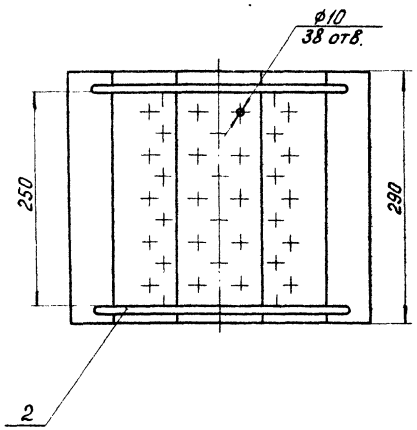

Поз.	Наименование	Кол.	Дополнительные указания
	Материалы		
1	Лист Б-3 ГОСТ 19903-74 / Ст.3 ГОСТ 16523-70	0.2 м²	6.3 кг
2	Круг В-6 ГОСТ 2590-71 / Ст.3 ГОСТ 535-79	0.5 м	0.11 кг

1. Сварка ручная дуговая.
2. Покрытие - эмаль ХВ-1100 ГОСТ 6993-79 в 2 слоя по грунту ФЛ-03К ГОСТ 9109-81.

Согласовано:

Инв. № подл. | Подп. и дата | Взам. инв. №

gost.e-ecolog.ru