ТИПОВОЙ ПРОЕКТ
901-5-53 е.93

УНИФИЦИРОВАННЫЕ ВОДОНАПОРНЫЕ СТАЛЬНЫЕ БАШНИ

ЗАВОДСКОГО ИЗГОТОВЛЕНИЯ (СИСТЕМЫ РОЖНОВСКОГО)
ВМЕСТИМОСТЬЮ 15, 25, 50 м³ ВЫСОТОЙ ОПОРЫ 12, 15, 18м
ДЛЯ РАЙОНОВ С СЕЙСМИЧНОСТЬЮ 7, 8, 9 БАЛЛОВ

АЛЬБОМ I

КОНСТРУКЦИИ МЕТАЛЛИЧЕСКИЕ ДЕТАЛИРОВОЧНЫЕ

ЧАСТЬ 4 БАШНЯ ВБР-50У-18-1с

ЦО0190-05

gost.e-ecolog.ru

ТИПОВОЙ ПРОЕКТ

901-5-53 с. 93

УНИФИЦИРОВАННЫЕ ВОДОНАПОРНЫЕ СТАЛЬНЫЕ БАШНИ

ЗАВОДСКОГО ИЗГОТОВЛЕНИЯ (СИСТЕМЫ РОЖНОВСКОГО) ВМЕСТИМОСТЬЮ 15, 25, 50 м³ ВЫСОТОЙ ОПОРЫ 12, 15, 18 м

СОСТАВ ПРОЕКТА

АЛЬБОМ I ПОЯСНИТЕЛЬНАЯ ЗАПИСКА, АРХИТЕКТУРНО-СТРОИТЕЛЬНЫЕ РЕШЕНИЯ, НАРУЖНОЕ ВОДОСНАБЖЕНИЕ, АВТОМАТИЗАЦИЯ, ОРГАНИЗАЦИЯ СТРОИТЕЛЬСТВА, СПЕЦИФИКАЦИИ ОБОРУДОВАНИЯ

АЛЬБОМ II КОНСТРУКЦИИ МЕТАЛЛИЧЕСКИЕ ДЕТАЛИРОВОЧНЫЕ

ЧАСТЬ 1. БАШНЯ ВБР-15У-12С.
ЧАСТЬ 2. БАШНЯ ВБР-25У-12С.
ЧАСТЬ 3. БАШНЯ ВБР-25У-15С.
ЧАСТЬ 4. БАШНЯ ВБР-50У-18-1С.
ЧАСТЬ 5. БАШНЯ ВБР-50У-18-2С.

АЛЬБОМ III ВЕДОМОСТИ ПОТРЕБНОСТИ В МАТЕРИАЛАХ.

ЧАСТЬ 1. БАШНЯ ВБР-15У-12С.
ЧАСТЬ 2. БАШНЯ ВБР-25У-12С.
ЧАСТЬ 3. БАШНЯ ВБР-25У-15С.
ЧАСТЬ 4. БАШНЯ ВБР-50У-18-1С.
ЧАСТЬ 5 БАШНЯ ВБР-50У-18-2С.

АЛЬБОМ IV СМЕТЫ.

ЧАСТЬ 1. БАШНЯ ВБР-15У-12С.
ЧАСТЬ 2. БАШНЯ ВБР-25У-12С
ЧАСТЬ 3. БАШНЯ ВБР-25У-15С.
ЧАСТЬ 4. БАШНЯ ВБР-50У-18-1С.
ЧАСТЬ 5. БАШНЯ ВБР-50У-18-2С.

АЛЬБОМ II ЧАСТЬ 4

РАЗРАБОТАН ПРОЕКТНЫМ ИНСТИТУТОМ
„ТАДЖИКГИПРОСЕЛЬСТРОЙ"
ГЛАВНЫЙ ИНЖЕНЕР ИНСТИТУТА /А. СУЛТАНОВ/
ГЛАВНЫЙ ИНЖЕНЕР ПРОЕКТА /В. НЕМЦЕВ/

УТВЕРЖДЕН И ВВЕДЕН В ДЕЙСТВИЕ ГОССТРОЕМ РЕСПУБЛИКИ ТАДЖИКИСТАН
ПРИКАЗ №7 ОТ 16.04.93

Содержание альбома

Лист	Наименование	Примечан
1	Пояснительная записка	4
2	Башня водонапор. V=50м3, H-18м, Д-2000мм. Специфик. Бак V=50м3. Спецификация.	5
3	Крыша. Спецификация. Крышка люка. Спецификация.	6
4	Скоба транспортировочная. Спецификация. Труба вентиляционная. Спецификация.	7
5	Бак. Верхняя часть. Спецификация. Бак нижняя часть. Спецификация	8
6	Лестница I. Спецификация Лестница II Спецификация	9
7	Люк смотровой. Спецификация. Гидрозатвор. Спецификация.	10
8	Ограждение площадки отдыха. Спецификац Ограждение крыши. Спецификация.	11
9	Опора бака Спецификация	12
10	Труба Ду80. Спецификация. Труба Ду100. Спецификация	13
11	Площадка лестницы. Спецификация Труба переливная скольцом. Спецификация	14
12	Общий вид. Ведомость расхода стали	15
13	Бак V=50м3 Сборочный чертеж	16
14	Крыша Сборочный чертеж	17
15	Труба вентиляционная. Сборочный чертеж Конус вентиляционной трубы	18
16	Планка Труба	19
17	Крышка люка. сборочный чертеж Крышка	20
18	Дуга ручка	21
19	кольцо люка Прокладка	22
20	Сектор крыши Хомутик	23
21	Бак V=50м3 Верхняя часть Сборочный чертеж	24
22	Кольцо жесткости Кронштейн	25
23	Кламмер Льдоудерживатель	26
24	Обечайка Обечайка	27

Лист	Наименование	Примечан
25	Ступенька Фланец	28
26	Скоба к льдодержателю Ступенька конуса	29
27	Бак V=50м3. Нижняя часть. Сборочный чертеж Скоба транспортировочная. Сборочный чертеж	30
28	Конус бака	31
29	Фланец Фланец	32
30	Плита Скоба	33
31	Лестница I, II Сборочный чертеж	34
32	Люк смотровой Сборочный чертеж	35
33	Крышка люка Обечайка	36
34	Фланец	37
35	Ограждение площадки отдыха Сборочный чертеж	38
36	Опора лестницы правая Стойка правая	39
37	Опора лестницы левая стойка левая	40
38	Опора лестницы левая Стойка левая	41
39	Опора лестницы правая Стойка правая	42
40	Опора ФГ2000 Сборочный чертеж	43

Н.контр.	Султанов		ВБР-50У-18-1с-00-00-00
Нач.отд.	Звездина		Содержание альбома (начало)
ГИП	Немцев		Стадия: Р.П. | Масса: | Масштаб:
Инж.	Шишнеева		Лист 1 | Листов 2
Копир.	Павлова		ТАДЖИКГИПРОСЕЛЬСТРОЙ

Инв.№подл. | Подпись и дата | Взам.инв.№

Т.П. 901-5-53с.93 альб. II ч. 4

Продолжение

Лист	Наименование	Примечан.
41	Опора ф 2000 Узлы III - V	44
42	Гидрозатвор Сборочный чертеж	45
43	Воротник Патрубок	46
44	Труба Ду 80. сборочный чертеж Лапка переливной трубы	47
45	Труба Ду 100. сборочный чертеж Воротник	48
46	Фланец Дно	49
47	Фланец Кольцо переливной трубы	50
48	Фланец Фланец	51
49	Кольцо жесткости Кольцо жесткости	52
50	Обечайка Обечайка	53
51	Обечайка Обечайка	54
52	Обечайка Обечайка	55
53	Обечайка Обечайка	56
54	Обечайка Обечайка	57
55	Обечайка Обечайка	58
56	Обечайка Обечайка	59
57	Обечайка Обечайка	60
58	Обечайка Обечайка	61
59	Ограждение крыши Сборочный чертеж	62
60	Кольцо Труба переливная с кольцом. Сборочный чертеж	63
61	Площадка лестницы Сборочный чертеж	64
62	Площадка лестницы Узлы	65
63	Настил площадки Настил площадки	66
64	Хомут переливной трубы Колпак. Развертка воздушного колпака	67

Инв. N подл. | Подпись и дата | Взам. инв. N

Н. контр.	Султанов		ВБР-50у-18-1с-00-00-00
Нач. отд.	Звездина		Содержание альбома (окончание)
ГИП	Немцев		Стадия: Р.П; Масса; Масштаб
Инж.	Шишнеева		Лист 2; Листов
			ТАДЖИКГИПРОСЕЛЬСТРОЙ

Копир. Павлова

Ц 00190-05 4

Пояснительная записка

Типовой проект „Унифицированные водонапорные стальные башни заводского изготовления (системы Рожновского) вместимостью 50м³ высотой опоры 18м" для сейсмической зоны разработаны в соответствии с заданием Казгипроекта от 14 нояб. ря 1994г и договора №4698/91 от 14 июня 1994г.

Проект состоит из 4х альбомов

Альбом I - предназначен для строительных организаций, содержит чертежи нулевого цикла и указания необходимые для сборки на монтаже и сварке частей башни.

Альбом II - состоит из рабочих чертежей КМД и предназначен для заводов-изготовителей серийных партий стальных башен.

Альбом III - ведомости потребности в материалах.

Альбом IV - сметы

В данной части 4 альбома II разработаны рабочие чертежи (КМД) заводу-изготовителю на башню ВБР-50у-18-1с для зоны сейсмичностью 9,8,7 баллов.

Водонапорная башня имеет параметры:
- диаметр бака 3020мм;
- емкость бака 50м³;
- высота опоры 18м;
- диаметр опоры 2000мм.

Бак поставляется на место монтажа в собранном виде. Опора h=18м состоит из двух частей по 9м.

Части опор, бак и лестница соединяются на месте монтажа. Лестница имеет ограждение. В опоре и на крыше бака имеются смотровые люки.

Внутри башни имеются ребра жесткости и льдоудержатели. Опора закрепляется на монолитном железобетонном фундаменте посредством приварки к закладным деталям в фундаменте. Трубы - подводящая и переливная крепятся к стенкам башни при помощи уголка и хомутов. Питание водопроводной сети осуществляется с помощью отводящей трубы из нижней части опоры.

При заказах заводу-изготовителю маркировка башни ВБР-50у-18-1с значит: - водонапорная башня Рожновского, емкостью бака 50м³ унифицированная, сейсмическая, с высотой опоры 18м.

Башни поставляются заводом-изготовителем огрунтованные и окрашенные. В случае поставки башни по согласованию с заводом-изготовителем только огрунтованной рекомендуются следующие окрасочные материалы:
1) краска БТ-177 по ОСТ6-10-426-79;
2) Лак ПФ-170 или ПФ-171 по ГОСТ 15907-70 с 10-15% алюминиевой пудры по ГОСТ 5494-71;
3) Эмаль НЦ-132 по ГОСТ 6631-74.*

Каждые 3-4 года окраска возобновляется. Перед окраской башен с их поверхности должна быть удалена окалина, ржавчина, жировые пятна и другие загрязнения.

Пример маркировки: ВБР-50у-18-1с-00-00-00
сборочный чертеж: ВБР-50у-18-1с-01-00-00СБ
Сборочные единицы: ВБР-50у-18-1с-01-01-00
Детали: ВБР-50у-18-1с-01-01-01.

Н. контр.	Султанов		ВБР-50у-18-1с-00-00-00		
Нач. отд	Звездина		Пояснительная записка	Стадия: РП	Масса:	Масштаб:
ГИП	Немцев			Лист 1	Листов
Инж.	Кульмашева			ТАДЖИКГИПРОСЕЛЬСТРОЙ	
Копир	Павлова				

Инв. № подл. | Подпись и дата | Взам. инв. №

Ц 00190-05 5

т.п. 901-5-53с.93 альб. II ч. 4

Форма	Зона	Поз.	Обозначение	Наименование	Кол.	Примеч.
				Документация		
			ВБР-50у-18-1с-00-00-00СБ	Общий вид		л.12
				Сборочные единицы		
		1	ВБР-50у-18-1с-01-00-00	Бак	1	л.13
		2	ВБР-50у-18-1с-02-00-00	Лестница I	5	л.31
		3	ВБР-50у-18-1с-03-00-00	Лестница II	2	л.31
		4	ВБР-50у-18-1с-04-00-00	Люк смотровой	2	л.32
		5	ВБР-50у-18-1с-05-00-00	Ограж. площ. отдыха	1	л.35
		6	ВБР-50у-18-1с-06-00-00	Опора лест. правая	3	л.36
		7	ВБР-50у-18-1с-07-00-00	Опора лест. левая	3	л.37
		8	ВБР-50у-18-1с-08-00-00	Опора лест. левая	3	л.38
		9	ВБР-50у-18-1с-09-00-00	Опора лест. правая	3	л.39
		10	ВБР-50у-18-1с-10-00-00	Опора бака	1	л.40
		11	ВБР-50у-18-1с-11-00-00	Ограждение крыши	1	л.59
		12	ВБР-50у-18-1с-12-00-00	Площадка лестницы	1	л.62
		13	ВБР-50у-18-1с-13-00-00	Труба переливная	1	л.60
		14	ВБР-50у-18-1с-14-00-00	Воздушный колпак	1	л.64
				Детали		
		15		Труба отводящ. ф100		
				l=1150 ГОСТ 3262-75*	1	
		16		Труба подводящ. ф100		
				l = 18970 ГОСТ 3262-75	1	
		17	ВБР-50у-18-1с-13-00-01	Хомут переливн. трубы	5	л.64
		18	ВБР-50у-18-1с-13-00-02	Лапка переливн. трубы	5	л.44
				Стандартные изделия		
		19		Болт М16х45-055 ГОСТ 7798-70*	12	
		20		Гайка М16-055 ГОСТ 5915-70*	12	
		21		Шайба 16Н65т ГОСТ 6402-70*	2	
		22		Муфта кор. 80 ГОСТ 8954-75*	1	

Н. контр.	Султанов	
Нач. отд.	Звездина	
ГИП	Немцев	
Инж.	Ишкнеева	

ВБР-50у-18-1с-00-00-00СБ

Башня водонапорная
V=50м³ H=18м Д=2000мм.
Спецификация

Стадия	Лист	Листов
Р.П	2	

ТАДЖИКГИПРОСЕЛЬСТРОЙ

Инв. № подл. | Подпись и дата | Взам. инв. №

Форм.	Зона	Поз.	Обозначение	Наименование	Кол.	Прим.
			ВБР-50у-18-1с-01-00-00СБ	Сборочный чертеж		л.13
				Сборочные единицы		
		1	ВБР-50у-18-1с-01-01-00	Крыша	1	л.14
		2	ВБР-50у-18-1с-01-02-00	Бак, верхняя часть	1	л.21
		3	ВБР-50у-18-1с-01-03-00	Бак, нижняя часть	1	л.27
		4	ВБР-50у-18-1с-01-04-00	Скоба транспортн.	3	л.27

Н. контр.	Султанов	
Нач. отд.	Звездина	
ГИП	Немцев	
Инж.	Ишкнеева	

ВБР-50у-18-1с-01-00-00СБ

Бак 50м³
Спецификация

Стадия	Лист	Листов
РП	2	

ТАДЖИКГИПРОСЕЛЬСТРОЙ

Инв. № подл. | Подпись и дата | Взам. инв. №

Копир. Павлова П.а/-

Ц 00190-05 6

т.п. 901-5-53с.93 альб. II т. 4

Форма	Зона	Поз.	Обозначение	Наименование	Кол.	Примечание
				Документация		
			ВБР-50У-18-1с-01-01-00СБ	Сборочный чертеж		л.14
				Сборочные единицы		
		1	ВБР-50У-18-1с-01-05-00	Труба вентиляционная	1	л.15
		2	ВБР-50У-18-1с-01-06-00	Крышка люка	1	л.17
				Детали		
		3	ВБР-50У-18-1с-01-01-01	Кольцо люка	1	л.19
		4	ВБР-50У-18-1с-01-01-02	Прокладка	1	л.19
		5	ВБР-50У-18-1с-01-01-03	Сектор крыши	2	л.20
				Стандартные изделия		
		6		Болт М8х25-055 ГОСТ 7798-70*	20	
		7		Шайба пружинная Б.8.65Г ГОСТ 6402-70*	20	
		8		Гайка М8 ГОСТ 5916-70*	20	

Инв.№подл. | Подпись и дата | Взам.инв.№

Н.контр.	Султанов	ВБР-50У-18-1с-01-01-00СБ	
Нач.отд	Звездина	Крыша Спецификация	Стадия: Р.П; Лист: 3; Листов:
ГИП	Немцев		ТАДЖИКГИПРОСЕЛЬСТРОЙ
Зав.гр	Уманова		

Копир. Павлова

Форма	Зона	Поз.	Обозначение	Наименование	Кол.	Примечание
				Документация		
			ВБР-50У-18-1с-01-06-00СБ	Сборочный чертеж		л.17
				Детали		
		1	ВБР-50У-18-1с-01-06-01	Крышка	1	л.17
		2	ВБР-50У-18-1с-01-06-02	Ручка	1	л.18

Инв.№подл. | Подпись и дата | Взам.инв.№

Н.контр.	Султанов	ВБР-50У-18-1с-01-06-00СБ	
Нач.отд	Звездина	Крышка люка Спецификация	Стадия: Р.П; Лист: 3; Листов:
ГИП	Немцев		ТАДЖИКГИПРОСЕЛЬСТРОЙ
Зав.гр	Уманова		

Копир. Павлова

т.п. 901-5-53с.93 альб. II ч. 4

Формат	Зона	Поз.	Обозначение	Наименование	Кол	Примечание
				Документация		
			ВБР-50У-18-1с-01-04-00СБ	Сборочный чертеж	1	л.27
				Детали		
		1	ВБР-50У-18-1с-01-04-01	Плита	1	л.30
		2	ВБР-50У-18-1с-01-04-02	Скоба	1	л.30

Н.контр.	Султанов		ВБР-50У-18-1с-01-04-00СБ
Нач.отд	Звездина		Скоба транспортировочная. Спецификация
ГНП	Немцев		Стадия: Р.П. Лист: 5 Листов:
Зав.гр	Урманова		ТАДЖИКГИПРОСЕЛЬСТРОЙ

Инв. N подл. | Подпись и дата | Взам. инв. N

Копир. Павлова

Формат	Зона	Поз.	Обозначение	Наименование	Кол	Примечание
				Документация		
			ВБР-50У-18-1с-01-05-00СБ	Сборочный чертеж		л.15
				Детали		
		1	ВБР-50У-18-1с-01-05-01	Конус	1	л.15
		2	ВБР-50У-18-1с-01-05-02	Планка	4	л.16
		3	ВБР-50У-18-1с-01-05-03	Труба	1	л.16
		4	ВБР-50У-18-1с-01-05-04	Хомутик	1	л.20
				Стандартные изделия		
		5		Болт М6х25-055		
				Гост 7798-70*	1	
		6		Гайка М6-055		
				ГОСТ 5915-70*	1	
		7		Шайба пружинная		
				БН 65г ГОСТ 6402-70*	1	

Н.контр.	Султанов		ВБР-50У-18-1с-01-05-00СБ
Нач.отд	Звездина		Труба вентиляционная. Спецификация.
ГНП	Немцев		Стадия: Р.П. Лист: 5 Листов:
Зав.гр	Урманова		ТАДЖИКГИПРОСЕЛЬСТРОЙ

Инв. N подл. | Подпись и дата | Взам. инв. N

Копир. Павлова

Ц00190-05 8

Формат	Зона	Поз.	Наименование	Обозначение	Кол	Примеч.
				Документация		
			ВБР-50у-18-1с-01-02-00СБ	Сборочный чертеж		л.21
				Сборочные единицы		
			ВБР-50у-18-1с-01-01-00	Крыша	1	л.14
			ВБР-50у-18-1с-01-04-00	Скоба транспортир.	2	л.27
				Детали		
		1	ВБР-50у-18-1с-01-02-01	Кольцо жесткости	1	л.22
		2	ВБР-50у-18-1с-01-02-02	Кронштейн	1	л.22
		3	ВБР-50у-18-1с-01-02-03	Климмер	1	л.23
		4	ВБР-50у-18-1с-01-02-04	Льдоудерживатель	27	л.23
		5	ВБР-50у-18-1с-01-02-05	Обечайка	2	л.24
		6	ВБР-50у-18-1с-01-02-06	Обечайка	1	л.24
		7	ВБР-50у-18-1с-01-02-07	Ступенька	15	л.25
		8	ВБР-50у-18-1с-01-02-08	фланец	1	л.25
		9	ВБР-50у-18-1с-01-02-09	Скоба к льдоудержи		
				вателю	27	л.26
				Стандартные изделия		
		10		Болт М15×45		
				ГОСТ 7798-70*	2	
		11		Гайка М16 ГОСТ 5915-70*		
		12		Шайба 16 ГОСТ 6402-70*	2	
				Материалы		
		13		Уголок 75×50×5 ГОСТ 8510-86 Ст3 ГОСТ 535-88		
				$\ell = 475$	2	

Инв.№подл. | Подпись и дата | Взам.инв.№

Н.контр.	Султанов		ВБР-50У-18-1с-01-02-00СБ
Нач.отд.	Звездина		Бак Верхняя часть Спецификация
ГИП	Немцев		Стадия: РП; Лист: 4; Листов:
Инж.	Ишкнеев		ТАДЖИКГИПРОСЕЛЬСТРОЙ

Копир. Павлова

Формат	Зона	Поз.	Наименование	Обозначение	Кол.	Примеч.
				Документация		
			ВБР-50У-18-1с-01-03-00СБ	Сборочный чертеж		л.27
				Сборочные единицы		
			ВБР-50У-18-1с-01-04-00	Скоба транспор-		
				тировочная	1	л.27
				Детали		
		1	ВБР-50У-18-1с-01-03-01	Конус бака	1	л.28
		2	ВБР-50У-18-1с-01-02-04	Льдоудерживатель	5	л.23
		3	ВБР-50У-18-1с-01-02-06	Обечайка	1	л.24
		4	ВБР-50У-18-1с-01-02-07	Ступенька	5	л.25
		5	ВБР-50У-18-1с-01-03-02	Ступенька конуса	5	л.26
		6	ВБР-50У-18-1с-01-03-03	Фланец	1	л.29
		7	ВБР-50У-18-1с-01-03-04	Фланец	1	л.29
		8	ВБР-50У-18-1с-01-02-09	Скоба кльдоудерж	5	л.26

Инв.№подл. | Подпись и дата | Взам.инв.№

Н.контр.	Султанов		ВБР-50У-18-1с-01-03-00СБ
Нач.отд.	Звездина		Бак Нижняя часть Спецификация
ГИП	Немцев		Стадия: Р.П.; Лист: 4; Листов:
Инж.	Ишкнеев		ТАДЖИКГИПРОСЕЛЬСТРОЙ

Копир. Павлова

Форма	Зона	Поз.	Обозначение	Наименование	Кол	Примеч
				Документация		
			ВБР-50у-18-1с-02-00-00СБ	Сборочный чертеж		л.31
				Детали		
Н		1	ВБР-50у-18-1с-02-00-01	Дуга	3	л.18
				Материалы		
		2		Круг $\frac{18\ ГОСТ\ 2590-88\ \ell=680}{Ст.3\ ГОСТ\ 380-88}$	10	1,36
		3		$\ell = 3100$	5	6,20
		4		Уголок $\frac{50\times50\times4\ ГОСТ\ 8509-86}{Ст.3\ ГОСТ\ 535-88}$		
				$\ell = 3100$	2	9,46
		5		$\ell = 100$	2	0,31

Инв. № подл. | Подпись и дата | Взам. инв. №

Н. контр.	Султанов		ВБР-50у-18-1с-02-00-00СБ
Нач. отд.	Звездина		Лестница I Спецификация
ГИП	Немцев		Стадия: Р.П. | Лист: 6 | Листов:
Инж.	Кулакова		ТАДЖИКГИПРОСЕЛЬСТРОЙ

Копир Павлова

Форм.	Зона	Поз.	Обозначение	Наименование	Кол	Примеч
				Документация		
			ВБР-50у-18-1с-03-00-00СБ	Сборочный чертеж		л.31
				Детали		
Н		1	ВБР-50у-18-1с-02-00-01	Дуга	2	л.18
				Материалы		
		2		Круг $\frac{18\ ГОСТ\ 2590-88\ \ell=680}{Ст.3сп\ ГОСТ\ 380-88}$	12(10)	1,36
		3		$\ell = 1740\ (\ell = 1050)$	5	3,48(2,10)
		4		Уголок $\frac{50\times50\times4\ ГОСТ\ 8509-86}{Ст.3сп\ ГОСТ\ 535-88}$		
				$\ell = 3740$	2	11,41(9,46)
				$(\ell = 3100)$		

Инв. № подл. | Подпись и дата | Взам. инв. №

Н. контр.	Султанов		ВБР-50у-18-1с-03-00-00СБ
Нач. отд.	Звездина		Лестница II спецификация
ГИП	Немцев		Стадия: Р.П. | Лист: 6 | Листов:
Инж.	Кулакова		ТАДЖИКГИПРОСЕЛЬСТРОЙ

Копир Павлова

т.п. 901-5-53с.93 альб. II ч. 4

Форм.	Зона	Поз.	Обозначение	Наименование	Кол	Прим.
				Документация		
12			ВБР-50У-18-1с-04-00-00СБ	Сборочный чертеж		л.32
				Детали		
11		1	ВБР-50У-18-1с-04-00-01	Крышка люка	1	л.33
11		2	ВБР-50У-18-1с-04-00-02	Обечайка	1	л.33
11		3	ВБР-50У-18-1с-01-01-02	Прокладка	1	л.19
11		4	ВБР-50У-18-1с-04-00-03	Фланец	1	л.34
				Стандартные изделия		
		5		Болт М12х30-055		
				ГОСТ 7798-70*	20	
		6		Гайка М12-055		
				ГОСТ 5915-70*	20	
		7		Шайба пружинная 12Н65Г		
				ГОСТ 6402-70*	20	

Инв. N подл. | Подпись и дата | Взам. инв. N

Н.контр.	Султанов		
Нач.отд.	Звездина		
ГИП	Немцев		
Зав.гр.	Урманова		
Инж.	Кулакова		

Копир. Павлова

ВБР-50у-18-1с-04-00-00СБ

Люк смотровой
Спецификация

Стадия	Лист	Листов
РП	7	

ТАДЖИКГИПРОСЕЛЬСТРОЙ

Форм.	Зона	Поз.	Обозначение	Наименование	Кол	Примеч.
				Документация		
			ВБР-50У-18-1с-10-01-00СБ	Сборочный чертеж.		л.42
				Детали		
11		1	ВБР-50у-18-1с-10-01-01	Воротник	1	л.43
11		2	ВБР-50у-18-1с-10-01-02	Патрубок	1	л.43
б/ч		3		Труба 80 ГОСТ 3262-75*		
				ℓ = 95		
б/ч		4		Труба 80 ГОСТ 3262-75*		
				ℓ = 527		
				Стандартные изделия		
		5		Отвод 80 ГОСТ 24950-81	3	
		6		Кронштейн		
				Уголок 45х45х3 ГОСТ 8509-86 / ст3 ГОСТ 535-88*		
				ℓ = 100мм	2	

Инв. N подл. | Подпись и дата | Вз. инв. N

Н.контр.	Султанов		
Нач.отд.	Звездина		
ГИП	Немцев		
Зав.гр.	Урманова		
Инж.	Кулакова		

Копир Павлова

ВБР-50У-18-1с-10-01-00СБ

Гидрозатвор
Спецификация

Стад.	Лист	Листов
Р.П	7	

ТАДЖИКГИПРОСЕЛЬСТРОЙ

Ц00190-05 11

Формат	Зона	Поз	Обозначение	Наименование	Кол-во	Примеч
				Документация		
			ВБР-50У-18-1с-05-00-00СБ	Сборочный чертеж		л.35
				Детали		
				Ограждение ОГ-1, ℓ=1765	1	
				Ограждение ОГ-2, ℓ=1050	1	
				Ограждение ОГ-3, ℓ=1050	1	
				Материалы		
				Полоса $\frac{\text{УХЧ ОГОСТ 103-76*}}{\text{Ст.3 ГОСТ 380-88}}$	14,6 кг	
				Труба 20 ГОСТ 3262-75*	21,6 кг	

т.п. 901-5-53с.93 альб. II ч. 4

Инв. № подл. | Подпись и дата | Взам. инв. №

Н. контр.	Султанов		ВБР-50У-18-1с-05-00-00СБ
Нач. отд.	Звездина		Ограждение площадки отдыха Спецификация
ГИП	Немцев		Стадия: Р.П. | Лист: 8 | Листов:
Инж.	Кульмашева		ТАДЖИКГИПРОСЕЛЬСТРОЙ

Копир. Павлова

Формат	Зона	Поз	Обозначение	Наименование	Кол-во	Примеч
				Документация		
			ВБР-50У-18-1с-11-00-00СБ	Сборочный чертеж		л.59
				Детали		
		1	ВБР-50У-18-1с-11-00-01	Кольцо	1	л.60
				Материалы		
		2		Полоса $\frac{\text{УХЧ ОГОСТ 103-76*}}{\text{Ст.3 ГОСТ 380-88}}$	2	11,6
				ℓ = 943		
		3		Труба 20 ГОСТ 3262-75*		
				ℓ = 1040	10	1,56

Инв. № подл. | Подпись и дата | Взам. инв. №

Н. контр.	Султанов		ВБР-50У-18-1с-11-00-00СБ
Нач. отд.	Звездина		Ограждение крыши Спецификация
ГИП	Немцев		Стадия: Р.П. | Лист: 8 | Листов:
Инж.	Кульмашева		ТАДЖИКГИПРОСЕЛЬСТРОЙ

Копир. Павлова

Формат	Зона	Поз.	Обозначение	Наименование	Кол.	Примеч.
				Документация		
			ВБР-50у-18-1с-10-00-00СБ	Сборочный чертеж		л.40
				Сборочные единицы		
		1	ВБР-50у-18-1с-10-01-00	Гидрозатвор	1	л.42
		2		Опора I ℓ=9103	1	л.40
		3		Опора II ℓ=8897	1	л.40
		4	ВБР-50у-18-1с-01-04-00	Скоба транспортир.	4	л.27
		5	ВБР-50у-18-1с-10-02-00	Труба Ду80	1	л.44
		6	ВБР-50у-18-1с-10-03-00	Труба Ду100	1	л.45
				Детали		
		7	ВБР-50у-18-1с-01-02-02	Кронштейн	1	л.22
		8	ВБР-50у-18-1с-01-02-03	Кляммер	1	л.23
		9	ВБР-50у-18-1с-10-00-01	Дно	1	л.46
		10	ВБР-50у-18-1с-01-02-07	Ступенька	52	л.25
		11	ВБР-50у-18-1с-10-00-02	Фланец опоры	1	л.29
		13	ВБР-50у-18-1с-10-00-04	Фланец опоры	1	л.29
				7-8 баллов		
		14	ВБР-50у-18-1с-10-00-05	Фланец опоры	1	л.48
		15	ВБР-50у-18-1с-10-00-06	Кольцо жесткости	1	л.49

Формат	Зона	Поз.	Обозначение	Наименование	Кол.	Примеч.
		16	ВБР-50у-18-1с-10-00-07	Обечайка	1	л.50
		17	ВБР-50у-18-1с-10-00-08	Обечайка	1	л.51
		18	ВБР-50у-18-1с-10-00-09	Обечайка	1	л.51
		19	ВБР-50у-18-1с-10-00-10	Обечайка	3	л.52
		20	ВБР-50у-18-1с-10-00-11	Обечайка	2	л.52
		21	ВБР-50у-18-1с-10-00-12	Обечайка	2	л.53
		22	ВБР-50у-18-1с-10-00-13	Обечайка	2	л.53
				9 баллов		
		23	ВБР-50у-18-1с-10-00-14	Фланец опоры	1	л.46
		24	ВБР-50у-18-1с-10-00-15	Кольцо жесткости	1	л.49
		25	ВБР-50у-18-1с-10-00-16	Обечайка	1	л.54
		26	ВБР-50у-18-1с-10-00-17	Обечайка	1	л.54
		27	ВБР-50у-18-1с-10-00-18	Обечайка	1	л.55
		28	ВБР-50у-18-1с-10-00-19	Обечайка	2	л.55
		29	ВБР-50у-18-1с-10-00-20	Обечайка	1	л.56
		30	ВБР-50у-18-1с-10-00-21	Обечайка	1	л.56
		31	ВБР-50у-18-1с-10-00-22	Обечайка	1	л.57
		32	ВБР-50у-18-1с-10-00-23	Обечайка	1	л.57
		33	ВБР-50у-18-1с-10-00-24	Обечайка	1	л.58
		34	ВБР-50у-18-1с-10-00-25	Обечайка	1	л.58
		35	ВБР-50у-18-1с-10-00-26	Обечайка	1	л.50
				Стандартные изделия		
		36		Болт М16×45-055 ГОСТ 7798-70*	2	
		37		Гайка М16 ГОСТ 5915-70*	2	
		38		Шайба пружинная 16Н65Г ГОСТ 6402-70*	2	
				Материалы		
		39		75×50×6 ГОСТ 8510-86 ℓ=150 Уголок Ст.3 ГОСТ 380-88	2	

Инв.№ подл. | Подпись и дата | Взам.инв.№

Н.контр.	Султанов		ВБР-50у-18-1с-10-00-00
Нач.отд.	Звездина		Опора бака Спецификация
ГИП	Немцев		
Инж.	Ишкнеева		

Стадия	Лист	Листов
Р.П.	9	

ТАДЖИКГИПРОСЕЛЬСТРОЙ

Копир. Павлова

ВБР-50у-18-1с-10-00-00 Лист 9

Ц 00190-05 13

т.п. 901-5-53 с.93 альб. II ч. 4

т.п. 901-5-53с.93 альб. II т.4

Формат	Зона	Поз.	Обозначение	Наименование	Кол	Примеч
				Документация		
			ВБР-50У-18-1с-10-02-00СБ	Сборочный чертеж		л.44
				Детали		
А1		1	ВБР-50У-18-1с-10-01-01	Воротник	1	л.43
Б/Ч		2		Труба 80 ГОСТ 3262-75*		
				С=245	1	
				Стандартные изделия		
		3		Фланец 80-10		
				ГОСТ 12820-80	1	

Взам. инв. № | Подпись и дата | Инв. № подл.

Н. контр.	Султанов		ВБР-50У-18-1с-10-02-00СБ
Нач. отд	Звездина		Труба Ду-80 Спецификация
ГИП	Немцев		Стадия: РП; Лист: 10; Листов:
Инж.	Кулакова		ТАДЖИКГИПРОСЕЛЬСТРОЙ

Копир. Павлова

Формат	Зона	Поз	Обозначение	Наименование	Кол	Примеч
				Документация		
			ВБР-50У-18-1с-10-03-00СБ	Сборочный чертеж		л.45
				Детали		
А1		1	ВБР-50У-18-1с-10-03-01	Воротник	1	л.45
Б/Ч		2		Труба 100 ГОСТ 3262-75*		
				С=245	1	
				Стандартные изделия		
		3		Фланец 100-10		
				ГОСТ 12820-80	1	

Взам. инв. № | Подпись и дата | Инв. № подл.

Н. контр.	Султанов		ВБР-50У-18-1с-10-04-00СБ
Нач. отд	Звездина		Труба Ду 100 Спецификация
ГИП	Немцев		Стадия: Р.П.; Лист: 10; Листов:
Инж	Кулакова		ТАДЖИКГИПРОСЕЛЬСТРОЙ

Копир. Павлова

Т.П. 901-5-53с.93 альб. II ч. 4

Форма	Зона	Поз.	Обозначение	Наименование	Кол	Примеч
				Документация		
			ВБР-50У-18-1с-12-00-00БЧ	Сборочный чертеж		л.62
				Детали		
		1	ВБР-50У-18-1с-12-00-01	Настил	1	л.63
		2	ВБР-50У-18-1с-12-00-02	Настил	1	л.63
				Материалы		
		3		Лист 4 ГОСТ 19904-74* 100х100 / Ст3 ГОСТ 380-88	0,31	кг
		4		Уголок 50х50х4 ГОСТ 8509-86 / Ст.3 ГОСТ 380-88		
				ℓ = 2186	6,7	кг
		5		ℓ = 2069	6,3	кг
		6		ℓ = 250	0,8	кг
		7		ℓ = 350	1,1	кг
		8		ℓ = 520	1,6	кг
		9		ℓ = 700	2,1	кг
		10		ℓ = 1880	5,7	кг
		11		ℓ = 1823	5,6	кг

Инв.№подл. | Подпись и дата | Взам.инв.№

Н.контр.	Султанов		ВБР-50У-18-1с-12-00-00
Нач.отд	Звездина		Площадка лестницы. Спецификация.
ГИП	Немцев		Стадия: РП; Лист: 11; Листов:
Инж.	Ишкнеева		ТАДЖИКГИПРОСЕЛЬСТРОЙ

Копир. Павлова

Форма	Зона	Поз.	Обозначение	Наименование	Кол	Примеч
				Документация		
			ВБР-50У-18-1с-13-00-00СБ	Сборочный чертеж	1	л.60
				Детали		
		1	ВБР-50У-18-1с-10-00-03	Кольцо переливной трубы	1	л.60
		2		Труба 80 ГОСТ 3262-75 / ℓ = 11075	123,1	кг

Инв.№подл. | Подпись и дата | Взам.инв.№

Н.контр.	Султанов		ВБР-50У-18-1с-13-00-00
Нач.отд	Звездина		Труба переливная с кольцом. Спецификация
ГИП	Немцев		Стадия: Р.П.; Лист: 11; Листов:
Инж.	Ишкнеева		ТАДЖИКГИПРОСЕЛЬСТРОЙ

Копир. Павлова

т.п. 901-5-53.93 альб. II ч. 4

Ведомость расхода стали

Профиль и ГОСТ		Расход металла, кг	
		7-8 баллов	9 баллов
Сталь прокатная листовая горячекатанная ГОСТ 19903-74*	δ=2	0,6	0,6
	δ=3	4,2	4,2
	δ=4	1558,5	960,5
	δ=5	2605,0	742,0
	δ=6	667,8	928,8
	δ=8		3811,0
Сталь прокатная листовая холоднокатанная ГОСТ 19904-74*	δ=3	1617,0	1617,0
	δ=4	60,3	60,3
Сталь полосовая ГОСТ 103-76*	δ=4	49,4	49,4
	δ=6	18,9	18,9
Трубы стальные водогазопроводные ГОСТ 3262-75*	ф20	37,2	37,2
	ф80	227,5	227,5
	ф100	244,5	244,5
Сталь прокатная угловая равнополочная ГОСТ 8509-86	∠45×3	4,4	4,4
	∠50×4	91,1	91,1
	∠50×5	110,8	87,1
Сталь прокатная угловая неравнополочная ГОСТ 8510-86	∠75×50×6	235,6	200,4
	∠75×50×8	46,7	128,6
Сталь круглая ГОСТ 2590-88	ф8	0,10	0,10
	ф12	91,5	91,5
	ф14	74,6	74,6
	ф18	102,4	102,4

Инв.№подл. | Подпись и дата | Взам.инв.№

ВБР-50у-18-1с

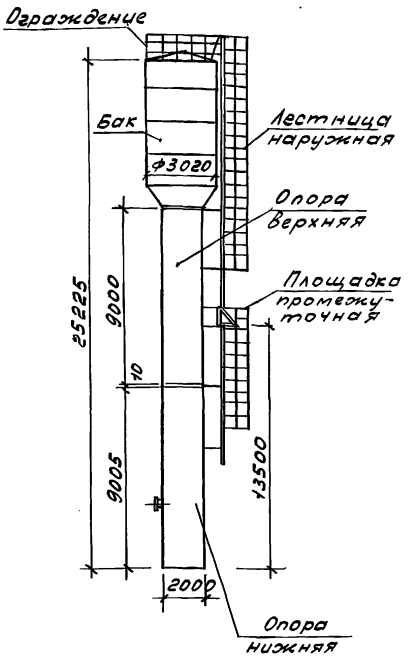

Н.контр.	Султанов		ВБР-50у-18-1с-00-00-00
Нач.отд	Звездина		Общий вид. Ведомость расхода стали
ГИП	Немцев		Стадия: Р.П. Масса: Масштаб: Лист 12 Листов
Инж.	Ишкнеева		ТАДЖИКГИПРОСЕЛЬСТРОЙ

Копир. Павлова

т.п. 901-5-33 с.93 альб. II ч. 4

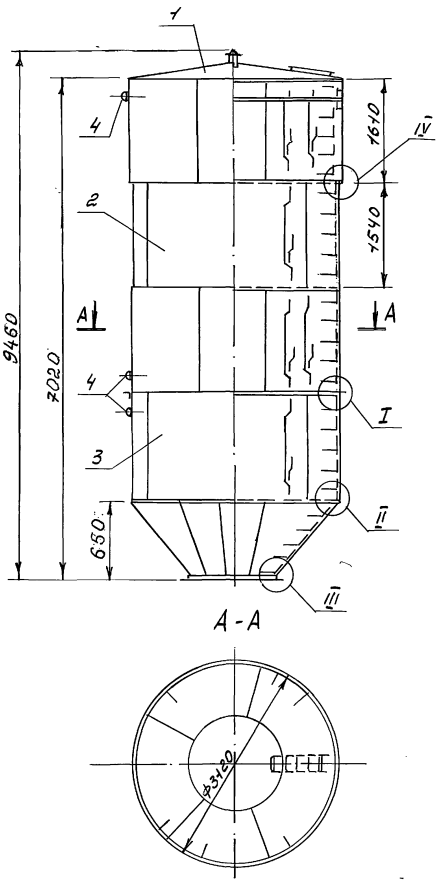

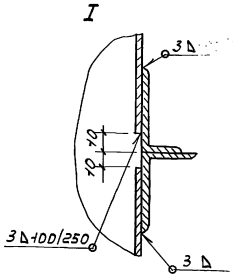

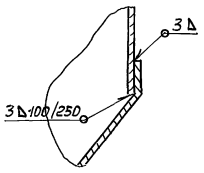

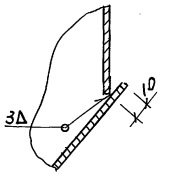

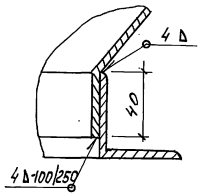

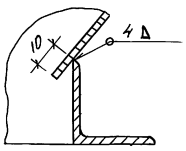

1. При отсутствии оборудования для обвертовки допускается изготовление по второму варианту.
2. Сварку производить согласно ГОСТ 10922-75 по II классу.

Н. контр.	Султанов		ВБР-50У-18-4С-01-00-00СБ		
			Бак 50м³ Сборочный чертеж	Стадия	Масса	Масштаб
				Р.П.		1:50
Нач. отд.	Звездина			Лист 13	Листов	
ГИП	Немцев			ТАДЖИКГИПРОСЕЛЬСТРОЙ		
Инж.	Шишкеева					

Копир. Павлова

Ц00190-05 17

Инв. № подл. | Подпись и дата | Вз. инв. №

т.п. 901-5-63с.93 альб. II вып. 4

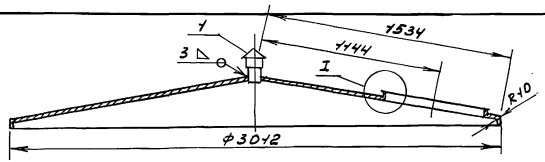

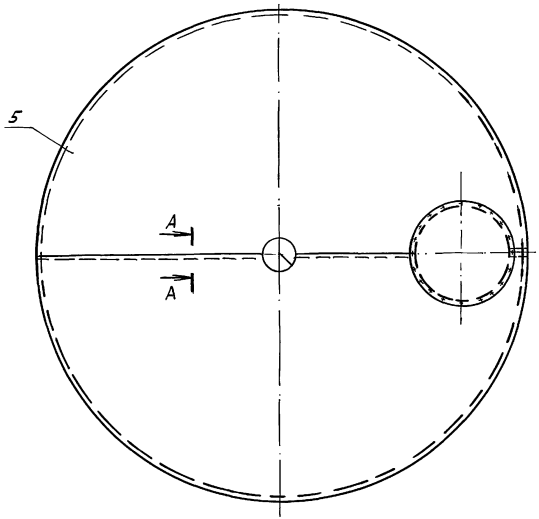

I повернуто
м 1:2

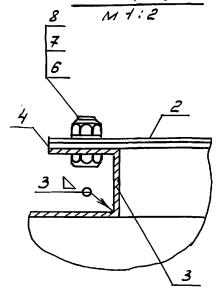

А - А
м 1:1

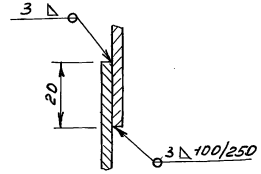

Инв. № подл.	Подпись и дата	Взам. инв. №	

Н. контр.	Султанов	
Нач. отд	Звездина	
ГИП	Немцев	
Зав гр	Урманова	

ВБР-504-18-1с-01-01-00СБ

Крыша
Сборочный чертеж

Стадия	Масса	Масштаб
Р.П.		
Лист 14	Листов	

ТАДЖИКГИПРОСЕЛЬСТРОЙ

Копир. Павлова

Ц 00190-05 18

т.п. 901-5-53.93 альб. II ч. 4

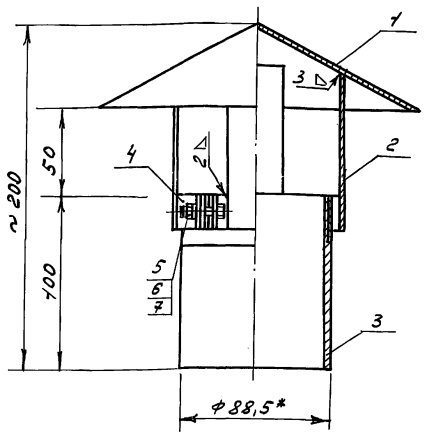

* Размер для справок

Н.контр	Султанов		ВБР-504-18-1с-01-05-00СБ		
Нач.отд	Звездина		Труба вентиляционная Сборочный чертеж	Стадия: Р.П.	Масса:	Масштаб: 1:2
ГИП	Немцев			Лист 15	Листов	
Зав.гр.	Урманова			ТАДЖИКГИПРОСЕЛЬСТРОЙ		

Копир. Павлова

Инв.№ подл. | Подпись и дата | Взам.инв.№

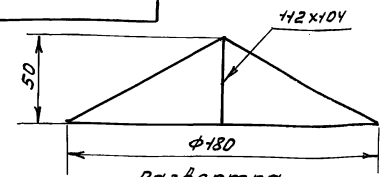

Развертка

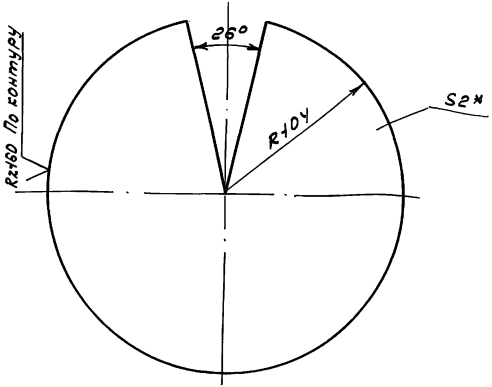

1. Предельные отклонения размеров ± 1/2 допуска 8кл.
2* Размер для справок

Н.контр	Султанов		ВБР-504-18-1с-01-05-01		
Нач.отд	Звездина		Конус вентиляционной трубы	Стадия: Р.П.	Масса: 0,49	Масштаб: 1:2
ГИП	Немцев			Лист 15	Листов	
Зав.гр.	Урманова		Лист 2 ГОСТ 19903-74* Ст.3 ГОСТ 380-88	ТАДЖИКГИПРОСЕЛЬСТРОЙ		

Копир. Павлова

Инв.№ подл. | Подпись и дата | Взам.инв.№

Т.п. 901-5-53с.93 альб. II ч. 4

Rz80 (▽)

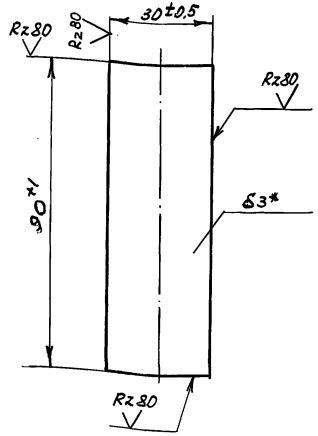

1.* Размер для справок

Н.контр.	Султанов		ВБР-50у-18-1с-01-05-02		
Нач.отд	Звездина		Планка	Стадия	Масса	Масштаб
ГИП	Немцев				0,04	1:1
Зав.гр	Урманова			Лист 16	Листов
Копир. Павлова			Лист 3 ГОСТ 19904-74* Ст.3 ГОСТ 380-88	ТАДЖИКГИПРОСЕЛЬСТРОЙ	

Инв.№ подл. | Подпись и дата | Взам.инв.№

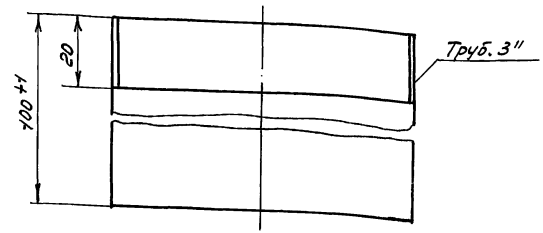

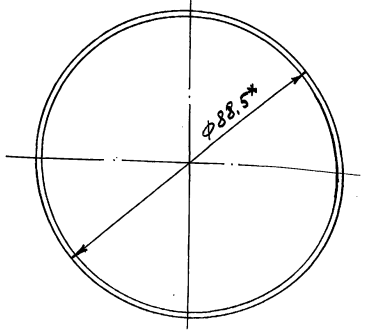

1.* Размер для справок

Н.контр.	Султанов		ВБР-50у-18-1с-01-05-03		
Нач.отд	Звездина		Труба	Стадия	Масса	Масштаб
ГИП	Немцев			Р.П.	0,834	1:1
Зав.гр	Урманова			Лист 16	Листов
Копир. Павлова			Труба 80 ГОСТ 3262-75*	ТАДЖИКГИПРОСЕЛЬСТРОЙ	

Инв.№ подл. | Подпись и дата | Взам.инв.№

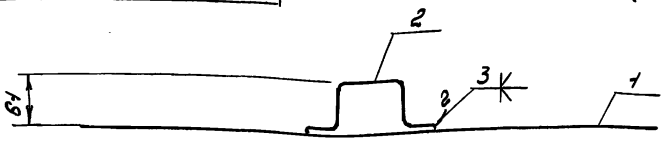

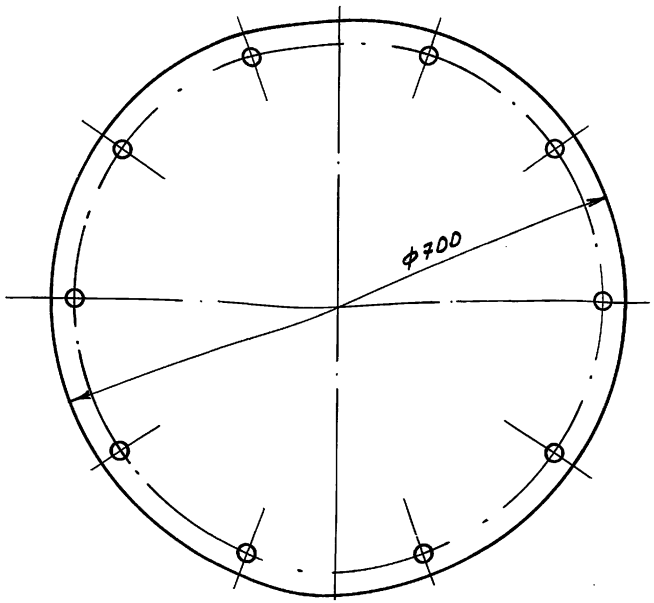

Н.контр.	Султанов		ВБР-50У-18-1с-01-06-00СБ		
Нач.отд.	Звездина		Крышка люка Сборочный чертеж	Стадия: Р.П.	Масса: 9,19	Масштаб: 1:5
ГИП	Немцев			Лист 17	Листов	
Инж.	Кулакова			ТАДЖИКГИПРОСЕЛЬСТРОЙ		

Копир. Павлова

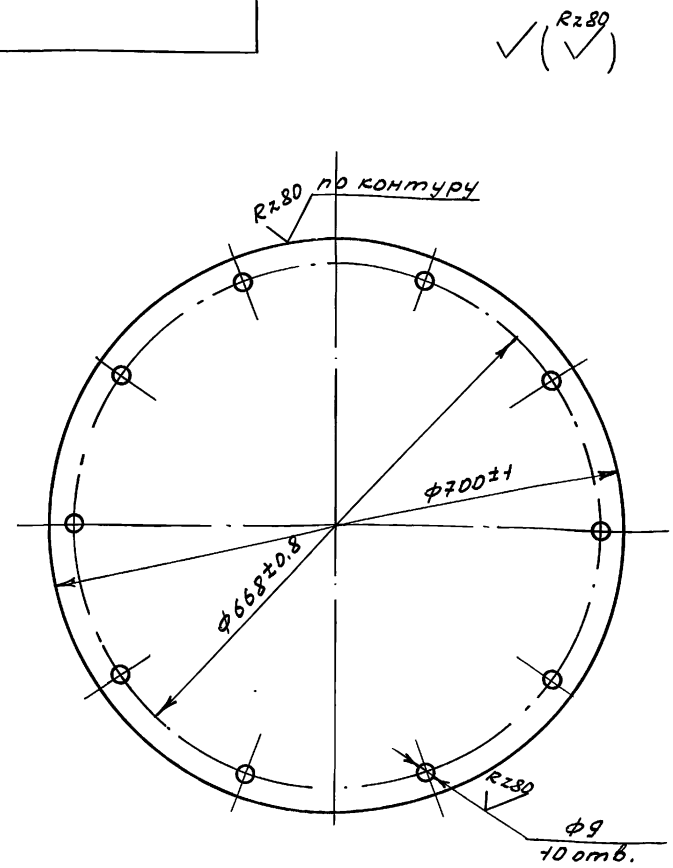

Н.контр.	Султанов		ВБР-50У-18-1с-01-06-01		
Нач.отд.	Звездина		Крышка	Стадия: Р.П.	Масса: 8,24	Масштаб: 1:5
ГИП	Немцев			Лист 17	Листов	
Инж.	Кулакова		Лист 3 ГОСТ 19904-74* Ст.3 ГОСТ 380-71*	ТАДЖИКГИПРОСЕЛЬСТРОЙ		

Копир. Павлова

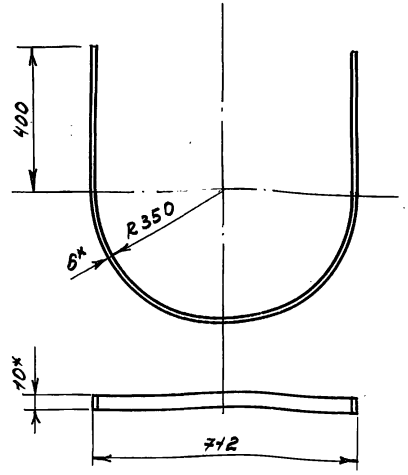

1.* Размер для справок
2. Длина развертки ℓ = 1900мм
3. Предельные отклонения размеров ± 1/2 допуска 8 кл

Н.контр.	Султанов		ВБР-50У-18-1с-02-00-01		
Нач.отд	Звездина		Дуга	Стадия: РП	Масса: 3,6	Масштаб: 1:10
ГИП	Немцев			Лист 18	Листов
Инж.	Кулакова		Полоса 6×40 ГОСТ 103-76 Ст3 ГОСТ 380-88	ТАДЖИКГИПРОСЕЛЬСТРОЙ	

Инв.№подл. | Подпись и дата | Взам.инв.№

Копир. Павлова

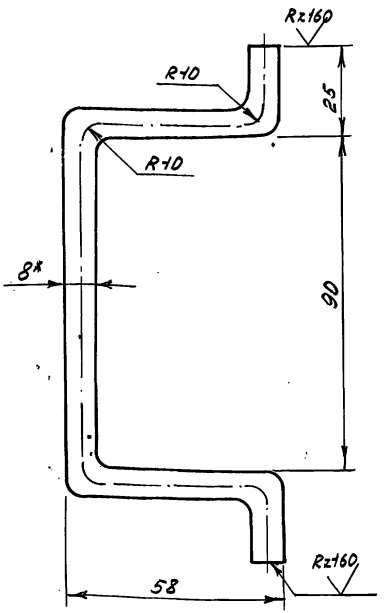

1.* Размеры для справок
2. Развернутая длина ℓ = 240мм
3. Предельные отклонения размеров ± 1/2 допуска 8 кл.

Н.контр.	Султанов		ВБР-50У-18-1с-01-06-02		
Нач.отд	Звездина		Ручка	Стадия: Р.П.	Масса: 0,095	Масштаб: 1:1
ГИП	Немцев			Лист 18	Листов
Инж.	Кулакова		Круг 8 ГОСТ 2590-88 Ст.3 ГОСТ 380-88	ТАДЖИКГИПРОСЕЛЬСТРОЙ	

Инв.№подл. | Подпись и дата | Взам.инв.№

Копир. Павлова

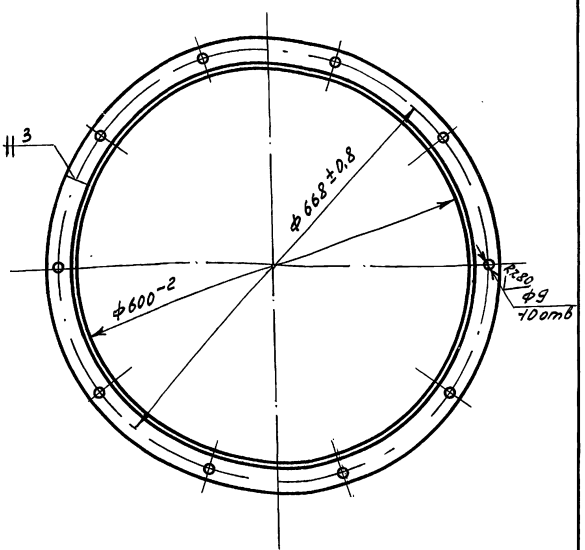

Развернутая длина С ~ 1930 мм

Н.контр.	Султанов		ВБР-50У-18-1с-01-01-01		
Нач.отд	Звездина		Кольцо люка	Стадия: Р.П.	Масса: 41,3	Масштаб: 1:5
ГИП	Немцев			Лист 19	Листов
Инж.	Ишнеева		Уголок 45х45х3 ГОСТ 8509-86 / Ст.3 ГОСТ 535-88	ТАДЖИКГИПРОСЕЛЬСТРОЙ	

Копир. Павлова

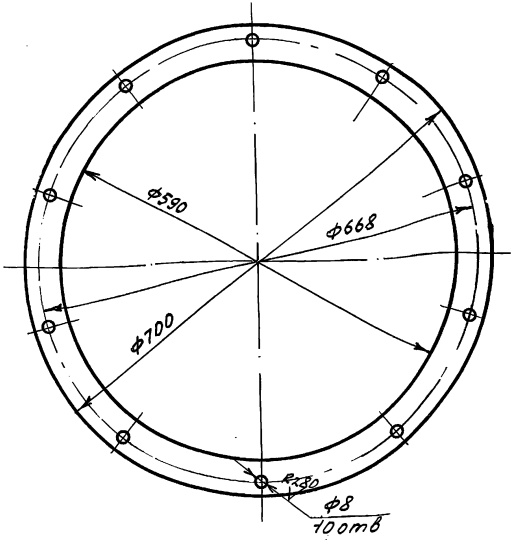

Размеры для инструмента

Н.контр.	Султанов		ВБР-50У-18-1с-01-01-02		
Нач.отд	Звездина		Прокладка	Стадия: Р.П.	Масса: 0,44	Масштаб: 1:5
ГИП	Немцев			Лист 19	Листов
Инж.	Ишнеева		Резина 4мм ГОСТ 7338-90	ТАДЖИКГИПРОСЕЛЬСТРОЙ	

Копир. Павлова

Ц 00190-05 2.3

Rz80

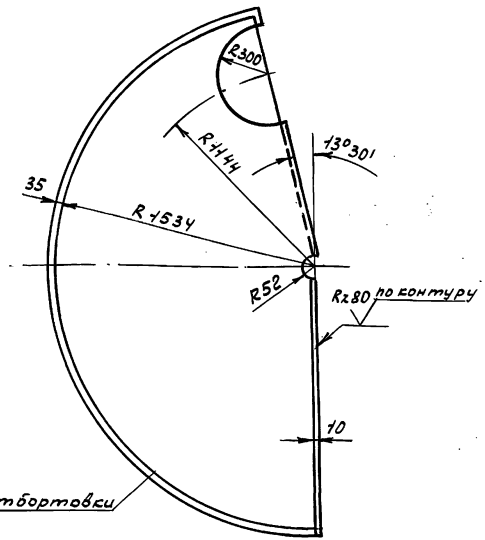

Предельные отклонения размеров ± 1/2 допуска 8кл

Н.контр.	Султанов		ВБР-50У-18-1с-01-01-03		
Нач.отд.	Звездина		Сектор крыши	Стадия: РП	Масса: 82,8	Масштаб: 1:20
ГИП	Немцев			Лист 20	Листов
Инж.	Ишкнеева		Лист 3 ГОСТ 19904-74* Ст.3 ГОСТ 380-88	ТАДЖИКГИПРОСЕЛЬСТРОЙ	

Копир. Павлова

Инв.№ подл. | Подпись и дата | Взам.инв.№

Rz80

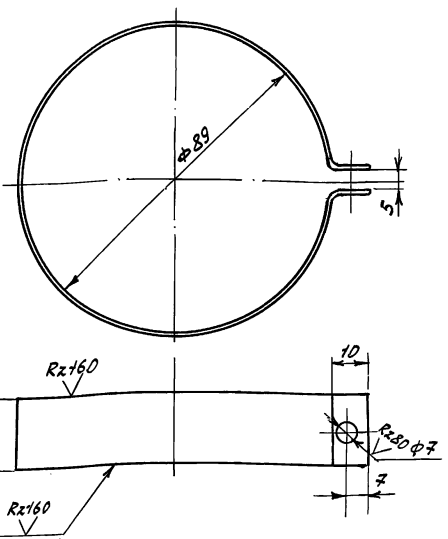

Длина развертки с = 340мм

Предельные отклонения размеров ± 1/2 допуска 8кл

Н.контр.	Султанов		ВБР-50У-18-1с-01-05-04		
Нач.отд.	Звездина		Хомутик	Стадия: Р.П	Масса: 0,1	Масштаб: 1:1
ГИП	Немцев			Лист 20	Листов
Инж.	Ишкнеева		Лист 2 ГОСТ 19903-74* Ст.3 ГОСТ 380-88	ТАДЖИКГИПРОСЕЛЬСТРОЙ	

Копир. Павлова

Инв.№ подл. | Подпись и дата | Взам.инв.№

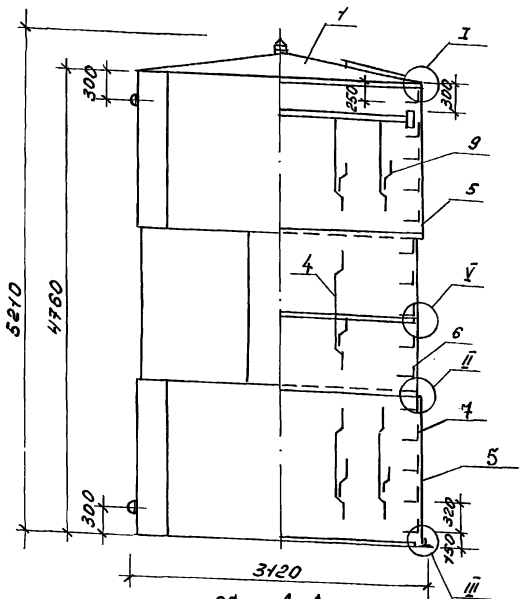

А-А

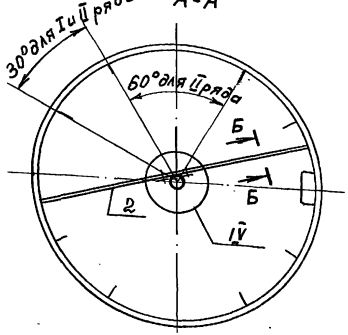

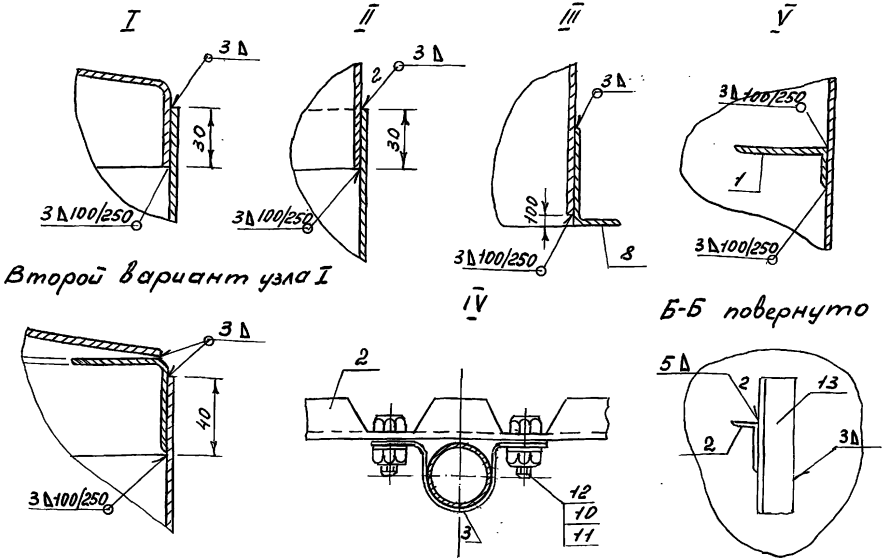

Второй вариант узла I

Б-Б повернуто

1. При отсутствии оборудования для отбортовки допускается изготовление по второму варианту.
2. Наружная окраска согласно ГОСТ 5282-82*
3. Внутренняя окраска производится грунтом ГОСТ 9109-81* с 5-10% алюминиевой пудры в два слоя или грунтом ФЛ-053 по тех.документации, утвержденной в установленном порядке с 5-10% алюминиевой пудры.

Н.контр.	Султанов		
Нач.отд.	Звездина		
ГИП	Немцев		
Инж.	Ишкнеева		

ВБР-50У-18-1с-01-02-00СБ

Бак V=50м³
верхняя часть
Сборочный чертеж

Стадия	Масса	Масштаб
Р.П.		1:40
Лист 21	Листов	

ТАДЖИКГИПРОСЕЛЬСТРОЙ

Копир. Павлова

Инв. N подл. | Подпись и дата | Взам. инв. N

т.п. 901-5-63с.93 альб. II ч. 4

Ц00190-05 25

т.п. 901-5-53с.93 альб. II чч. 4

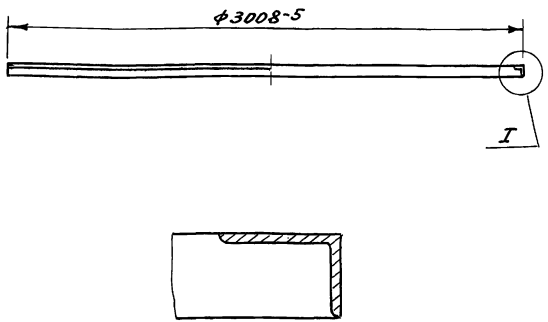

Длина развертки $\ell = 9445$ мм

Н.контр.	Султанов		ВБР-50у-18-1с-01-02-01		
Нач.отд.	Звездина		Кольцо жесткости	Стадия	Масса	Масштаб
ГИП	Немцев			Р.П.	55,92	1:20
Инж.	Ишкнеева			Лист 22	Листов
Уголок 75х50х6 ГОСТ 8509-86 Ст.3 ГОСТ 535-88			ТАДЖИКГИПРОСЕЛЬСТРОЙ		

Копир. Павлова

Инв.№подл. | Подпись и дата | Взам.инв.№

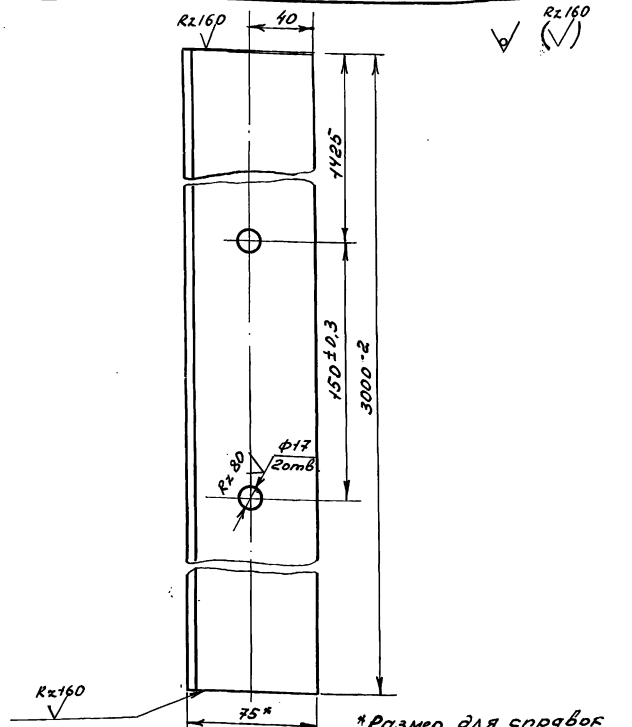

*Размер для справок

Н.контр.	Султанов		ВБР-50у-18-1с-01-02-02		
Нач.отд.	Звездина		Кронштейн	Стадия	Масса	Масштаб
ГИП	Немцев			Р.П.	17,76	1:2
Инж.	Ишкнеева			Лист 22	Листов
Уголок 75х50х6 ГОСТ 8509-86 Ст.3 ГОСТ 535-88			ТАДЖИКГИПРОСЕЛЬСТРОЙ		

Копир. Павлова

Инв.№подл. | Подпись и дата | Взам.инв.№

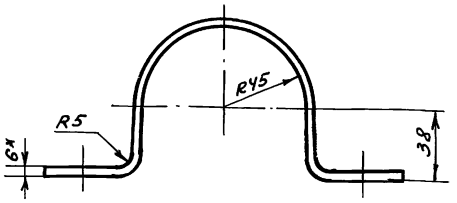

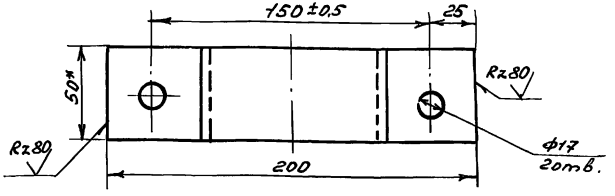

1. * Размеры для справок
2. Развернутая длина ℓ = 315мм
3. Не указанные предельные отклонения размеров $\pm \frac{1}{2}$ допуска в кл

Н.контр.	Султанов		ВБР-50у-18-1с-01-02-03		
Нач.отд	Звездина		Кляммер	Стадия: РП	Масса: 0.47	Масшт.: 1:2
ГИП	Немцев			Лист 23	Листов
Инж.	Ишкнеева		Полоса 6х50 ГОСТ 103-76* Ст.3 380-88	ТАДЖИКГИПРОСЕЛЬСТРОЙ	

Инв.№подл. | Подпись и дата | Взам.инв.№

Копир. Павлова

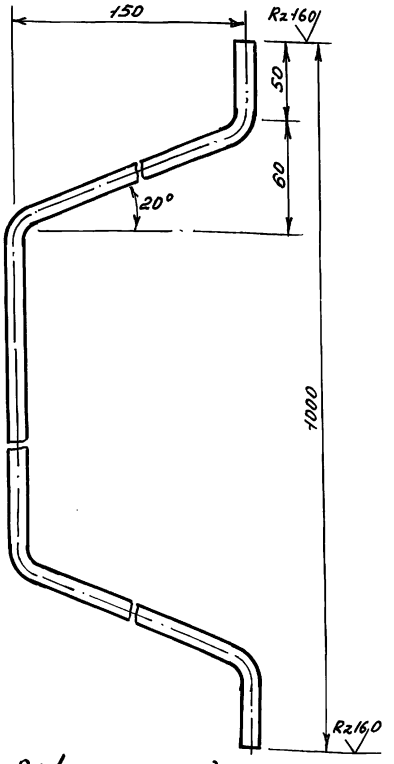

Развернутая длина ℓ = 1420мм

Н.контр.	Султанов		ВБР-50у-18-1с-01-02-04		
Нач.отд	Звездина		Льдоудерживатель	Стадия: Р.П.	Масса: 1.82	Масшт.: 1:2
ГИП	Немцев			Лист 23	Листов
Инж.	Ишкнеева		Круг 12 ГОСТ 2590-88 Ст.3 380-88	ТАДЖИКГИПРОСЕЛЬСТРОЙ	

Инв.№подл. | Подпись и дата | Взам.инв.№

Копир. Павлова

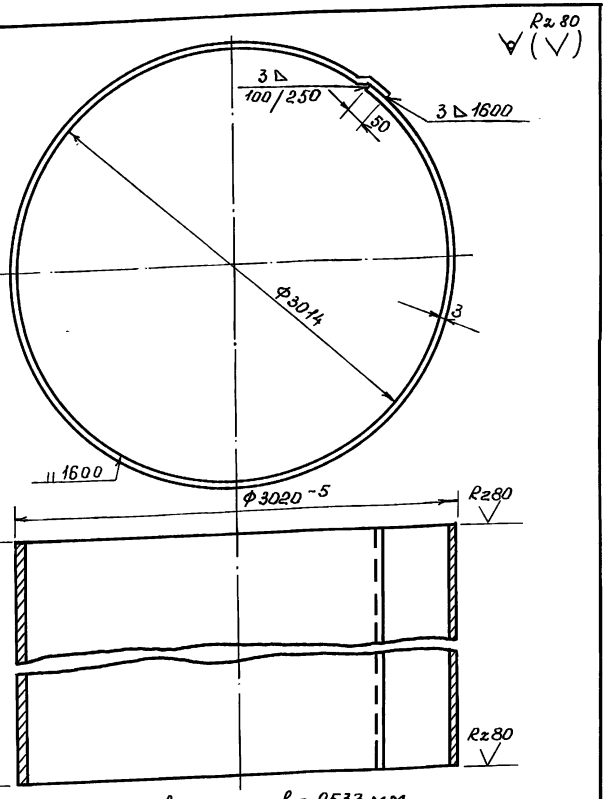

Длина развертки ℓ = 9533 мм

Н. контр.	Султанов		ВБР-50у-18-1с-01-02-05		
Нач. отд.	Звездина		Обечайка	Стад.	Масса	Масшт.
ГИП	Немцев			р.п.	359	1:50
Инж.	Ишкнеева			Лист 24	Листов
			Лист 3 ГОСТ 19904-74* / Ст. 3 ГОСТ 380-88	Таджикгипросельстр.	

Инв. № подл. | Подпись и дата | Взам. инв. №

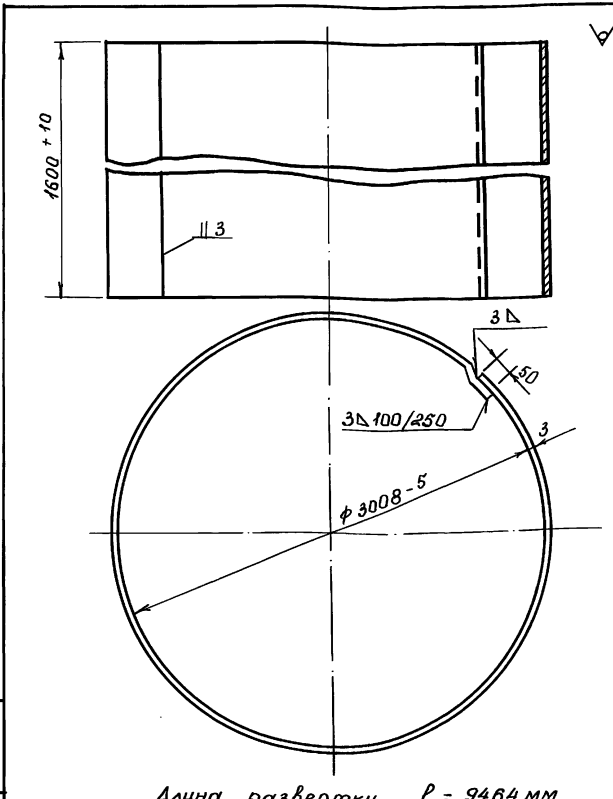

Длина развертки ℓ = 9464 мм

Н. контр.	Султанов		ВБР 50у-18-1с-01-02-06		
Нач. отд.	Звездина		Обечайка	Стад.	Масса	Масшт.
ГИП	Немцев			р.п.	357	1:50
Инж.	Ишкнеева			Лист 24	Листов
			Лист 3 ГОСТ 19904-74* / Ст. 3 ГОСТ 380-88	Таджикгипросельстр.	

Инв. № подл. | Подпись и дата | Взам. инв. №

т.п. 901-5-53с.93 альб. II вып. 4

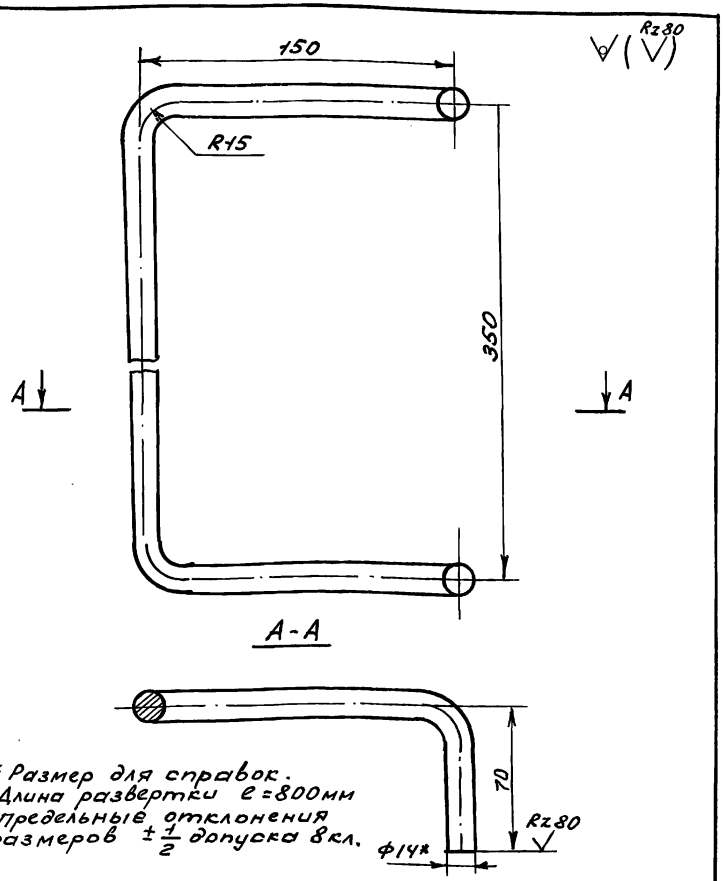

1* Размер для справок.
2. Длина развертки ℓ=800мм
3. Предельные отклонения размеров ±1/2 допуска 8кл.

Н.контр.	Султанов		ВБР-50У-18-1с-01-02-07		
Нач.отд	Звездина		Ступенька	Стадия	Масса	Масштаб
ГИП	Немцев			Р.П.	0,968	1:2
Инж.	Ишкнеева			Лист 25	Листов	
			Круг 14 ГОСТ 2590-88 / Ст.3 ГОСТ 380-88	ТАДЖИКГИПРОСЕЛЬЭЛЕКТРОСТРОЙ		

Инв.№ подл. | Подпись и дата | Взам.инв.№

Копир. Павлова

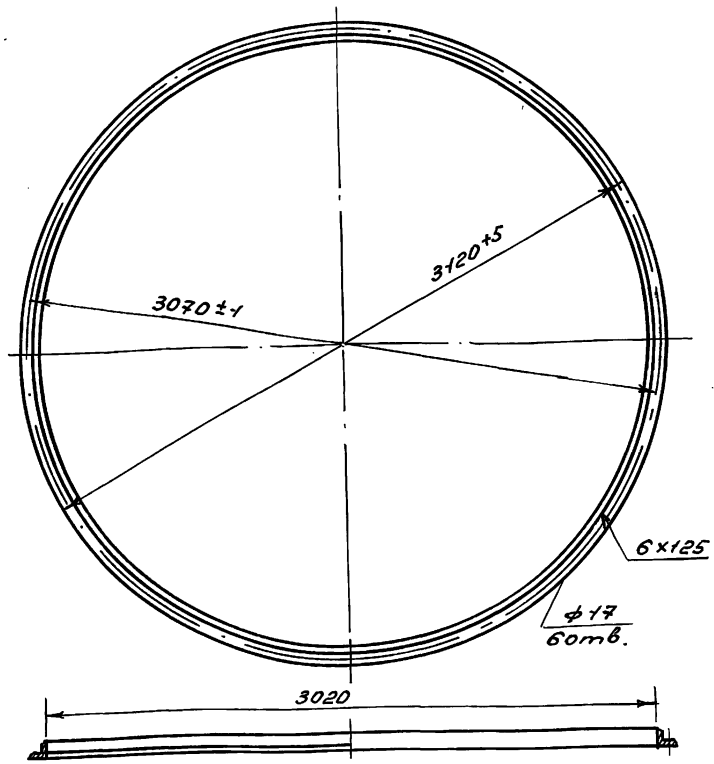

Длина развертки ℓ = 9483 мм

Н.контр.	Султанов		ВБР-50у-18-1с-01-02-08		
Нач.отд	Звездина		Фланец	Стадия	Масса	Масштаб
ГИП	Немцев			Р.П.	54,0	1:50
Инж	Ишкнеева			Лист 25	Листов	
			Уголок 75×50×6 ГОСТ 8509-86 / Ст.3 ГОСТ 535-88	ТАДЖИКГИПРОСЕЛЬЭЛЕКТРОСТРОЙ		

Инв.№ подл. | Подпись и дата | Взам.инв.№

Копир. Павлова

Rz 160

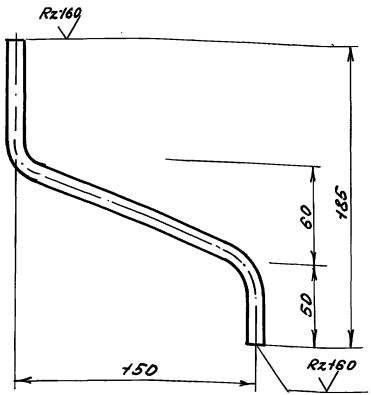

Развернутая длина ℓ = 1420 мм

Н. контр.	Султанов		ВБР-50у-18-1с-01-02-09		
Нач. отд.	Звездина		Скоба кольцедержателю	Стадия: Р.П.	Масса: 0.86	Масштаб: 1:2
ГИП	Немцев			Лист 26	Листов
Инж.	Ишенеева		Круг 12 ГОСТ 2590-88 / Ст3 ГОСТ 380-88	ТАДЖИКГИПРОСЕЛЬСТРОЙ	

Инв. № подл. | Подпись и дата | Взам. инв. №

Копир. Павлова

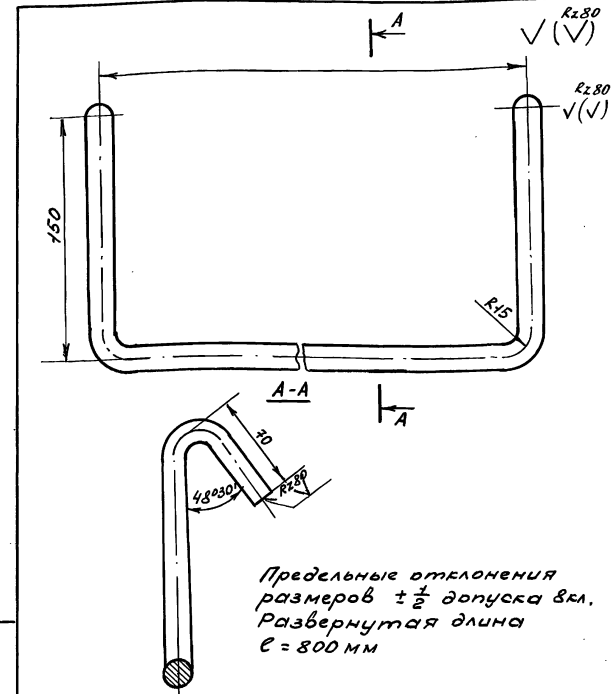

Предельные отклонения размеров ± 1/2 допуска вкл.
Развернутая длина
ℓ = 800 мм

Н. контр.	Султанов		ВБР-50у-18-1с-01-03-02		
Нач. отд.	Звездина		Ступенька конуса	Стадия: Р.П.	Масса: 0.97	Масштаб: 1:2
ГИП	Немцев			Лист 26	Листов
Инж.	Ишенеева		Круг 14 ГОСТ 2590-88 / Ст.3 ГОСТ 380-88	ТАДЖИКГИПРОСЕЛЬСТРОЙ	

Инв. № подл. | Подпись и дата | Взам. инв. №

Копир. Павлова

т.п. 901-5-53с.93 альб. II вып. 4

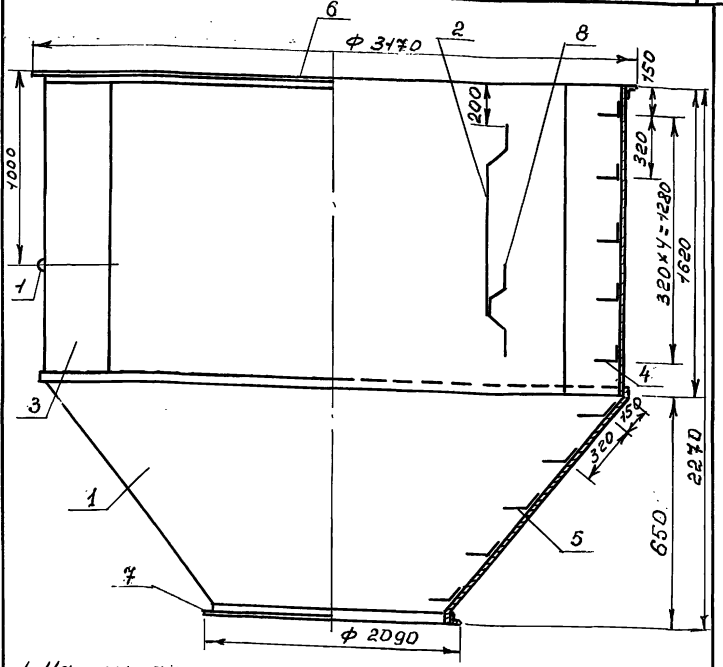

1. Наружная окраска краской ВТ-177 ГОСТ 5631-79*, лаком 170 с алюминиевой пудрой ГОСТ 5494-71* в два слоя без грунта или перхлорвиниловой эмалью в два слоя по грунту ХС-010 ГОСТ 9355-81*.
2. Внутренняя окраска производится грунтом ФЛ-045 и ФЛ-053 по тех. документации, утвержденной в установленном порядке с 5-10% алюминиевой пудры в два слоя.

Инв. N подл. | Подпись и дата | Взам. инв. №

Н. контр.	Султанов		ВБР-50у-18-1с-01-03-00СБ		
Нач. отд.	Звездина		Бак 50 м³ нижняя часть Сборочный чертеж	Стадия	Масса	Масштаб
ГИП	Немцев			Р.П.		1:20
Зав. гр.	Урманова			Лист 27	Листов	
				ТАДЖИКГИПРОСЕЛЬСТРОЙ		

Копир Павлова

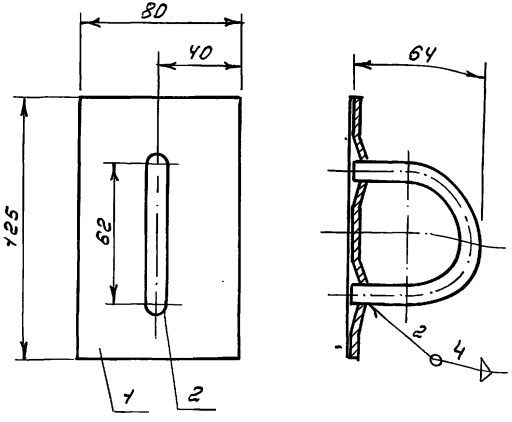

Инв. N подл. | Подпись и дата | Взам. инв. №

Н. контр.	Султанов		ВБР-50У-18-1с-01-04-00СБ		
Нач. отд.	Звездина		Скоба транспортировочная. Сборочный чертеж	Стадия	Масса	Масштаб
ГИП	Немцев			Р.П.		1:2
Зав. гр.	Урманова			Лист 27	Листов	
				ТАДЖИКГИПРОСЕЛЬСТРОЙ		

Копир. Павлова

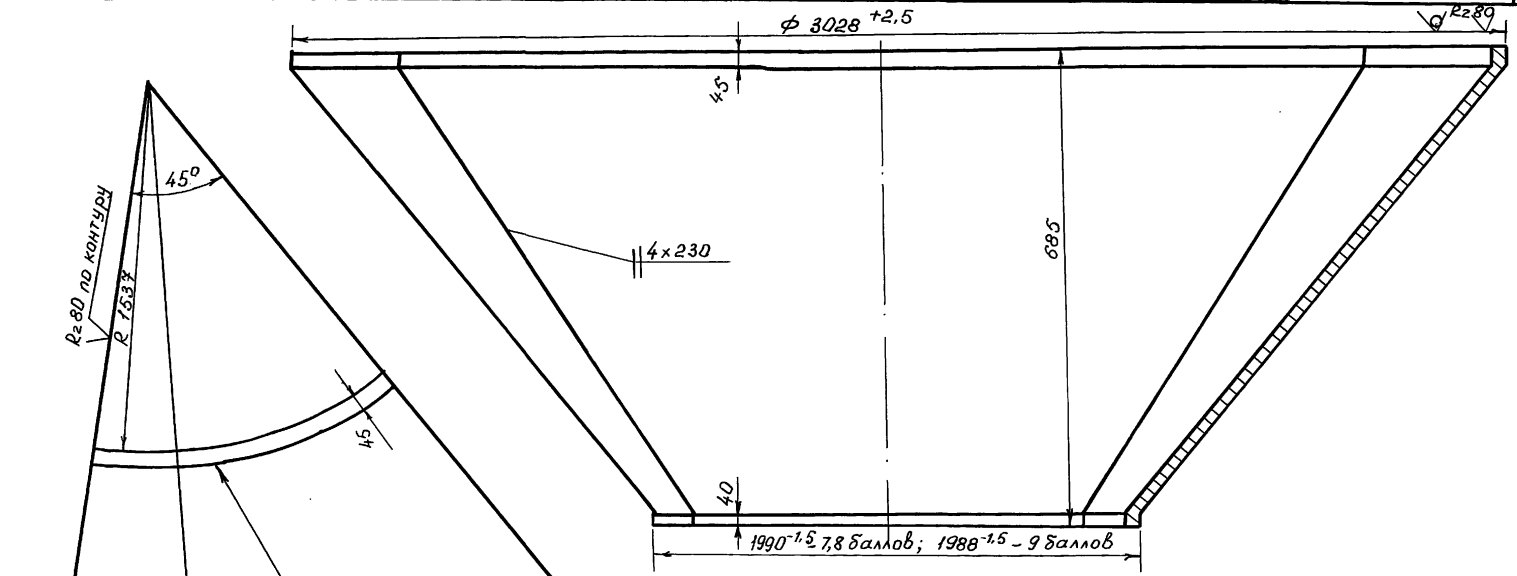

1. Развертка сектора уточняется технологически.
2. Конус бака собирается из 5 секторов.
3. Радиусы закруглений отбортовки R = 10 мм
4. Неуказанные предельные отклонения размеров $\pm \frac{1}{2}$ допуска 8 кл.

Н.контр.	Султанов		ВБР 60У-18-1с01-03-01		
Нач.отд.	Звездина		Конус бака	Стадия: Р.П.	Масса: 342	Масшт.: 1:10
ГИП	Немцев			Лист 28	Листов
Инж.	Ишкнеева		Лист 4 ГОСТ 19903-74* Ст.3 ГОСТ 380-88	Таджикгипросельстр.	

Инв.№ подл. | Подпись и дата | Взам. инв.№

Ц 00190-05 32

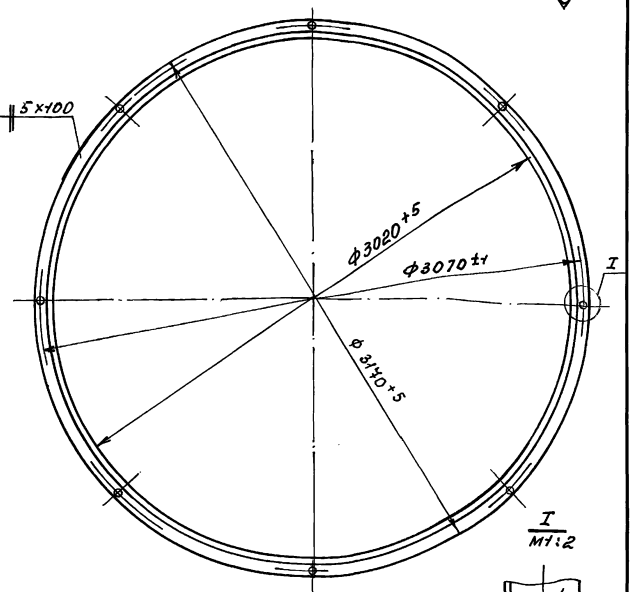

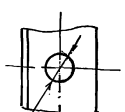

Развернутая длина ℓ ≈ 9640мм

Н.контр.	Султанов		ВБР-50у-18-1с-01-03-03		
Нач.отд.	Звездина		Фланец	Стадия: РП	Масса: 55.0	Масштаб: 1:20
ГИП	Немцев			Лист 29	Листов
Инж.	Ишкнеева		Уголок 75×50×6 ГОСТ 8510-86 / Ст3 ГОСТ 535-88	ТАДЖИКГИПРОСЕЛЬСТРОЙ	

Копир. Павлова

Инв.№ подл. | Подпись и дата | Взам.инв.№

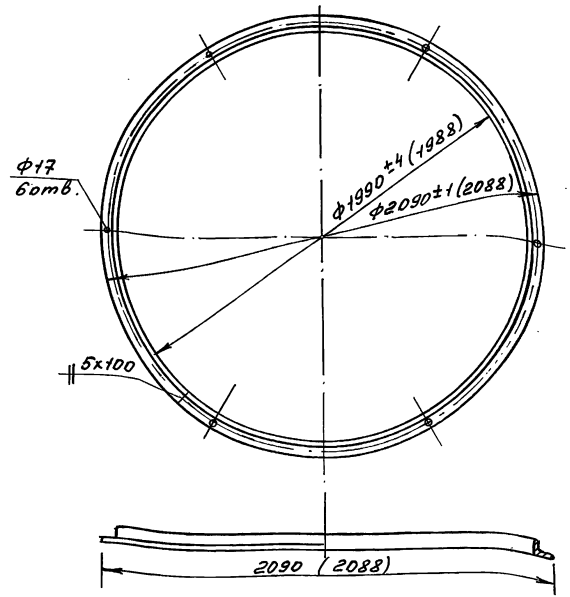

Длина развертки 6374 мм (6399)
Размер в скобках - для 9 баллов

Н.контр.	Султанов		ВБР-50у-18-1с-01-03-0у		
Нач.отд.	Звездина		Фланец	Стадия: РП	Масса: 24.0 (24.1)	Масштаб: 1:10
ГИП	Немцев			Лист 29	Листов
Инж.	Ишкнеева		Уголок 50×50×5 ГОСТ 8509-86 / Ст3 ГОСТ 535-88	ТАДЖИКГИПРОСЕЛЬСТРОЙ	

Копир. Павлова

Инв.№ подл. | Подпись и дата | Взам.инв.№

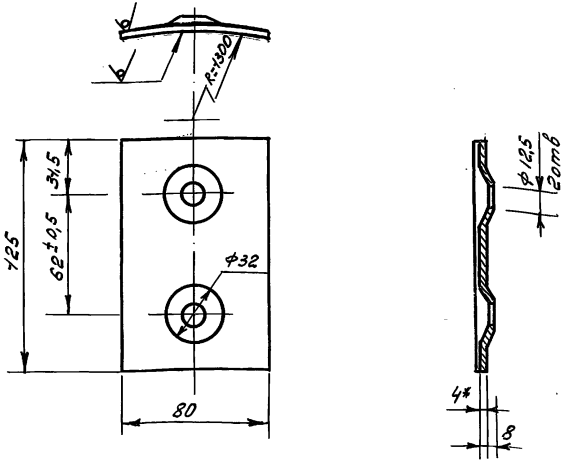

1. * Размер для справок
2. Неуказанные предельные отклонения размеров $\pm \frac{1}{2}$ допуска 8кл

Н.контр.	Султанов		ВБР-50у-18-1с-01-04-01		
Нач.отд	Звездина		Плита	Стадия: Р.П	Лист: 0,313	Листов: 1:2
ГИП	Немцев			Лист 30	Листов
Инж.	Кулакова		Лист 4 ГОСТ 19903-74* Ст.3 ГОСТ 380-88	ТАДЖИКГИПРОСЕЛЬСТРОЙ	

Копир. Павлова

Инв.N подл. | Подпись и дата | Взам.инв.N

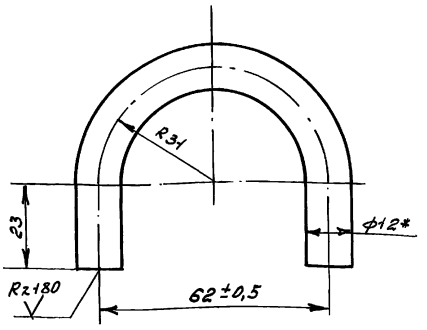

1. * Размер для справок
2. Длина развертки ℓ = 143мм

Н.контр.	Султанов		ВБР-50у-18-1с-04-02		
Нач.отд	Звездина		Скоба	Стадия: Р.П.	Масса: 0,127	Масштаб: 1:1
ГИП	Немцев			Лист 30	Листов
Инж.	Кулакова		Круг 12 ГОСТ 2590-71 / Ст3 ГОСТ 380-88	ТАДЖИКГИПРОСЕЛЬСТРОЙ	

Копир. Павлова

Инв.N подл. | Подпись и дата | Взам.инв.N

т.п. 901-5-53с.93 альб. II ч. 4

Лестница I (ВБР-50у-18-1с-02-00-00СБ)

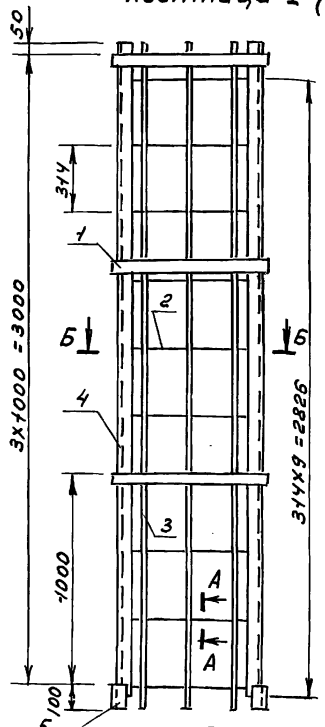

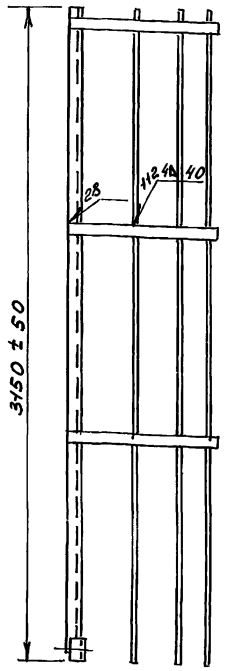

Лестница II (ВБР-50у-18-1с-03-00-00СБ)

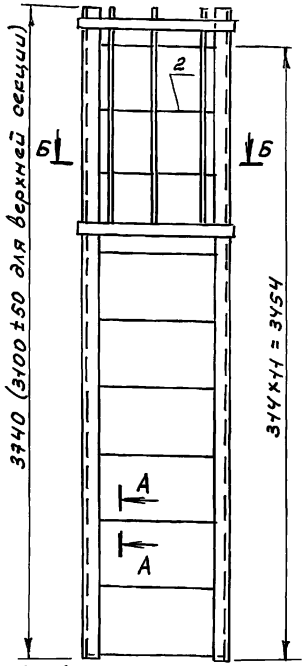

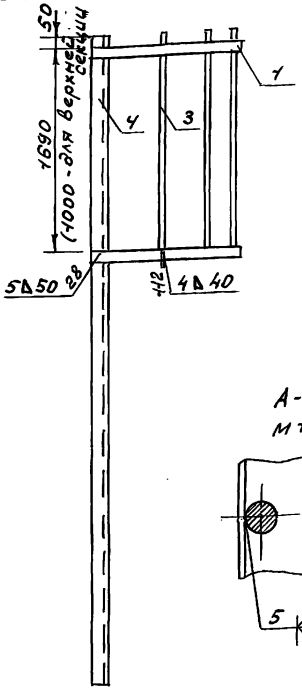

А-А
М 1:2

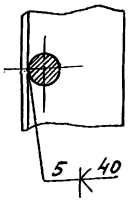

Б-Б

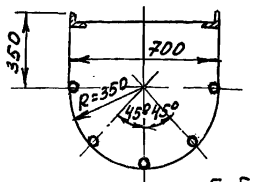

1. Предельные отклонения размеров ± 1/2 допуска 8кл.
2. Красить краской БТ-177 ГОСТ 5631-79*, лаком 170 с алюминиевой пудрой ГОСТ 5494-71* в два слоя без грунта или перхлорвиниловой эмалью ГОСТ 6993-70 в два слоя по грунту ХС-010 ГОСТ 9355-81.
3. Лестница башни состоит из секций (см. таблицу)
4. В одной (последней) секции установить дополнительно дугу и три верхние ступеньки не варить.

Количество секций лестницы

N п.п.	Наименование	Кол. шт.
1	Лестн. I	5
2	Лестн. II	2

Габаритные размеры лестницы II (нижней секции), м

Объем бака башни м³	Общая высота лестницы	Высота лестницы II	Высота секции лестницы II	Количество ступенек в секции
50	21,84	3,74	1,69	12

Вес лестницы

Наименование	Вес, кг
Лестн. I	374,6
Лестн. II в.с.	50,21
Лестн. II н.с.	61,01
Всего	485.82

Н. контр.	Султанов	
Нач. отд.	Звездина	
ГИП	Немцев	
Инж.	Кулакова	

ВБР-50у-18-1с-02-00-00СБ;
ВБР-50у-18-1с-03-00-00СБ

Лестница I, II.
Сборочный чертеж

Стадия	Масса	Масштаб
Р.П.		

Лист 31 | Листов

ТАДЖИКГИПРОСЕЛЬСТРОЙ

Копир. Павлова

Ц 00190-05 35

Инв. № подл. | Подпись и дата | Взам. инв. №

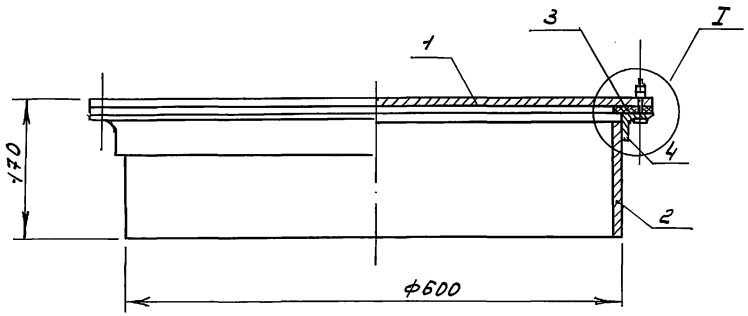

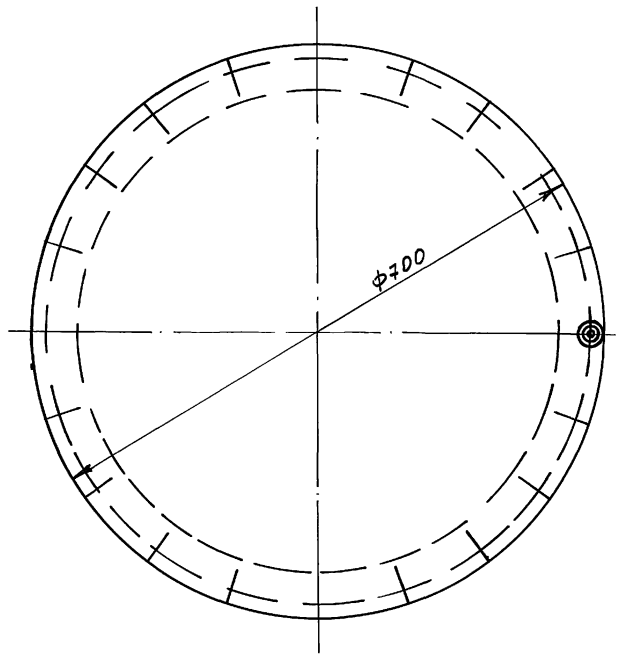

I

м 1:2

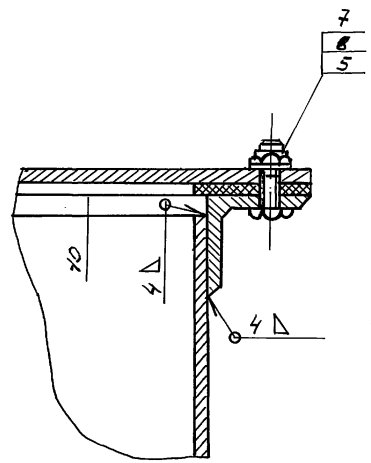

Н.контр.	Султанов		ВБР-50У-18-1с-04-00-00СБ
Нач.отд	Звездина		Люк смотровой Сборочный чертеж
ГИП	Немцев		Стадия: Р.П; Масса: ; Масштаб: 1:5
Инж.	Кулакова		Лист 32 Листов
			ТАДЖИКГИПРОСЕЛЬСТРОЙ

Копир. Павлова

Ц 00190-05 36

Инв.№подл. | Подпись и дата | Взам.инв.№

т.п. 901-5-53с.93 альб. II т. 4

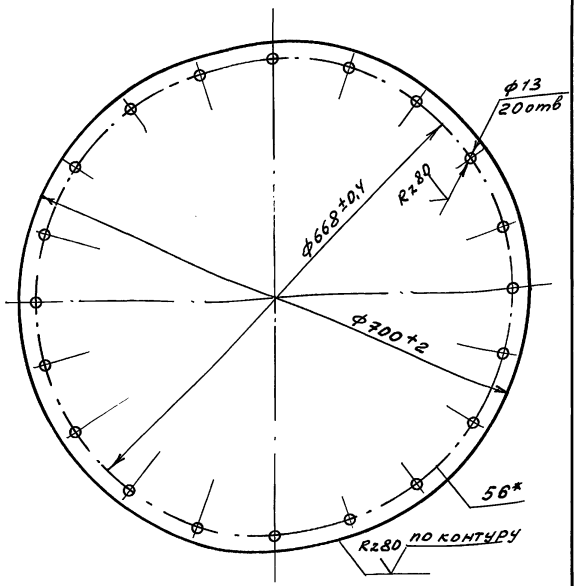

*Размер для справок

Н.контр.	Султанов		ВБР-50У-18-1с-04-00-01		
			Крышка люка	Стадия: Р.П.	Масса: 18,4	Масштаб: 1:5
Нач.отд	Звездина			Лист 33	Листов
ГИП	Немцев		Лист 6 ГОСТ 19903-74 / Ст.3 ГОСТ 380-88	ТАДЖИКГИПРОСЕЛЬСТРОЙ	
Инж.	Кулакова				

Копир. Павлова

Инв.№подл. | Подпись и дата | Взам.инв.№

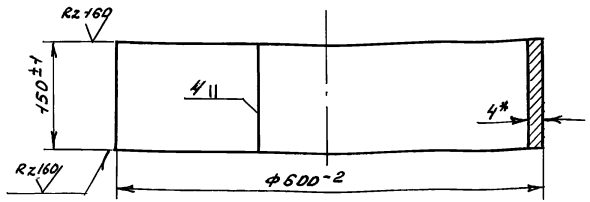

1. Длина развертки ℓ = 1872 мм
2. *Размер для справок.

Н.контр.	Султанов		ВБР-50У-18-1с-04-00-02		
			Обечайка	Стадия: Р.П.	Масса: 8,87	Масштаб: 1:5
Нач.отд	Звездина			Лист 33	Листов
ГИП	Немцев		Лист 4 ГОСТ 19904-74 / Ст3 ГОСТ 380-88	ТАДЖИКГИПРОСЕЛЬСТРОЙ	
Инж.	Кулакова				

Копир. Павлова

Инв.№подл. | Подпись и дата | Взам.инв.№

т.п. 901-5-53с.93 альб. II ч. 4

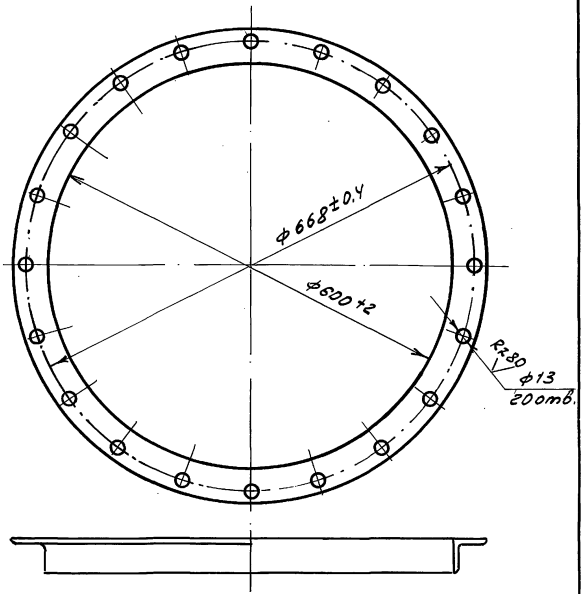

Длина развертки ℓ ~ 1884 мм

Н.контр.	Султанов		ВБР-50У-18-1с-04-00-03		
Нач.отд	Звездина		Фланец	Стадия: Р.П.	Масса: 8.29	Масштаб: 1:10
ГИП	Немцев			Лист 34	Листов
Инж	Кулакова		Уголок 50х50х5 ГОСТ 8509-86 / Ст.3 ГОСТ 535-88	ТАДЖИКГИПРОСЕЛЬСТРОЙ	

Инв.№подл. | Подпись и дата | Взам.инв.№

Копир Павлова Таб-

Ц00190-05 38

ОГ-1

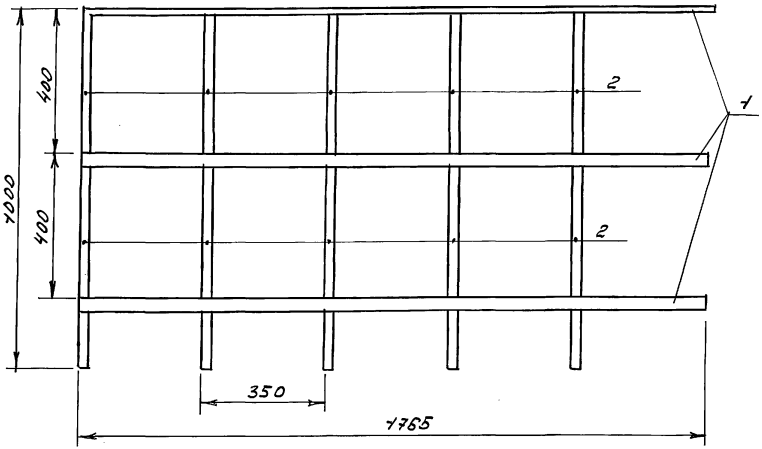

ОГ-2

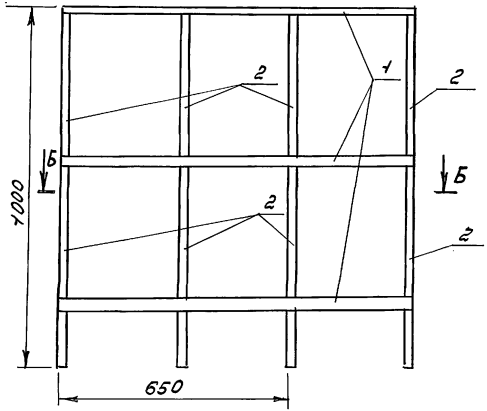

Б-Б

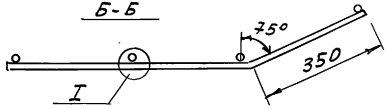

ОГ-3

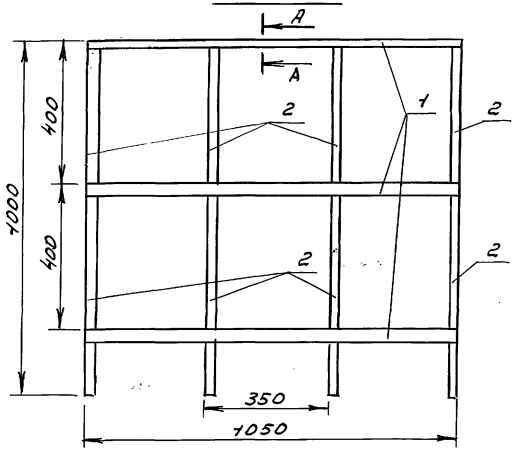

I
М1:2

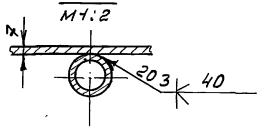

А-А

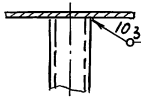

№ п/п	Наименование	Вес, кг ОГ-1	ОГ-2	ОГ-3
1	Полоса 4х40 ГОСТ 103-76* Ст.3 ГОСТ 380-88	6,67	3,97	3,97
2	Труба 20 ГОСТ 3262-75*	8,3	6,64	6,64
	Всего:	14,97	10,61	10,61

Н.контр	Султанов	
Нач.отд	Звездина	
ГИП	Немцев	
Инж.	Кульмашева	

ВБР-504-18-1с-05-00-00СБ

Ограждение площадки отдыха. Сборочный чертеж

Стадия	Масса	Масштаб
Р.П.	36,19	1:10
Лист 35	Листов	

ТАДЖИКГИПРОСЕЛЬСТРОЙ

Копир. Павлова

Ц 00190-05 39

Инв.№ подл. | Подпись и дата | Взам. инв.№

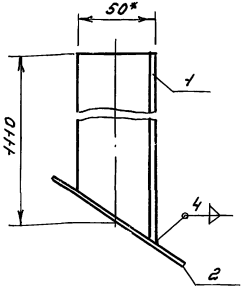

*Размеры для справок

			Обозначение	Наименование	Кол	Примеч.
				Детали		
Н	1		ВБР-50У-18С-1с-06-00-01	Стойка правая	1	
				Материал		
	2			Лист 4 ГОСТ 19903-74* прокат Ст3 ГОСТ 380-88	1	0,314

Н.контр.	Султанов		ВБР-50У-18-1с-06-00-00			
			Опора лестницы правая	Стадия	Масса	Масштаб
				Р.П.	3,684	1:2
Нач.отд	Звездина			Лист 36	Листов	
ГИП	Немцев			ТАДЖИКГИПРОСЕЛЬСТРОЙ		
Инж.	Кулакова					

Инв.№подл. | Подпись и дата | Взам.инв.№

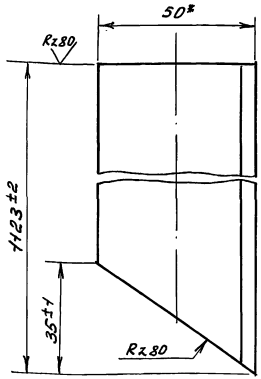

*Размер для справок

Н.контр.	Султанов		ВБР-50У-18-1с-06-00-01			
			Стойка правая	Стадия	Масса	Масштаб
				Р.П.	3,37	1:1
Нач.отд	Звездина			Лист 36	Листов	
ГИП	Немцев			ТАДЖИКГИПРОСЕЛЬСТРОЙ		
Инж.	Кулакова		Уголок 50х5 ГОСТ 8509-86 Ст3 ГОСТ 535-88			

Инв.№подл. | Подпись и дата | Взам.инв.№

Копир. Павлова Л.Г.

Ц00190-05 40

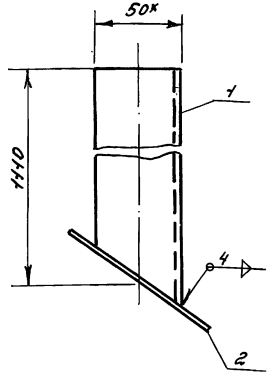

*размер для справок

Формат	Зона	Поз.	Обозначение	Наименование	Кол	Примеч.
				Детали		
		1	ВБР-50у-18-1с-07-00-01	Стойка левая	1	
				Материалы		
		2		Лист 4 ГОСТ 19903-74 / Ст.3 ГОСТ 380-88	1	0,314

Н. контр.	Султанов		ВБР-50у-18-1с-07-00-00			
			Опора лестницы левая	Стадия	Масса	Масштаб
				Р.П.	3,684	1:2
Нач. отд.	Звездина			Лист 37	Листов	
ГИП	Немцев			ТАДЖИКГИПРОСЕЛЬСТРОЙ		
Инж.	Кулакова					

Копир. Павлова

Инв. № подл. | Подпись и дата | Взам. инв. №

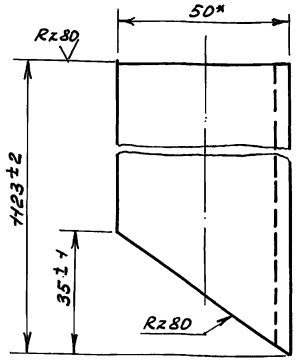

*Размер для справок

Н. контр.	Султанов		ВБР-50у-18-1с-07-00-01			
			Стойка левая	Стадия	Масса	Масштаб
				РП	3.37	1:1
Нач. отд.	Звездина			Лист 37	Листов	
ГИП	Немцев		Уголок 50х50х5 ГОСТ 8509-86 / Ст.3 ГОСТ 535-88	ТАДЖИКГИПРОСЕЛЬСТРОЙ		
Инж.	Кулакова					

Копир. Павлова

Т.П. 901-5-53с.93 альб. II ч. 4

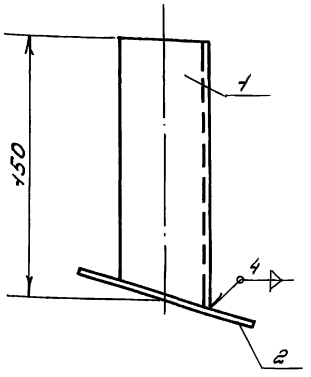

Форм.	Зона	Поз.	Обозначение	Наименование	Кол.	Примеч.
				Детали		
А1	1	1	ВБР-50У-18-1с-08-00-01	Стойка левая	1	
				Материалы		
				Лист 4 ГОСТ 19903-74* 100х10 / Ст.3 ГОСТ 380-88	1	0,314

Н. контр.	Султанов		ВБР-50У-18-1с-08-00-00
Нач.отд	Звездина		Опоры лестницы левая
ГИП	Немцев		
Инж.	Кулакова		

Стадия	Масса	Масштаб
Р.П.	0,76	1:2
Лист 38	Листов	

ТАДЖИКГИПРОСЕЛЬСТРОЙ

Копир. Павлова

Инв.№подл. | Подпись и дата | Взам.инв.№

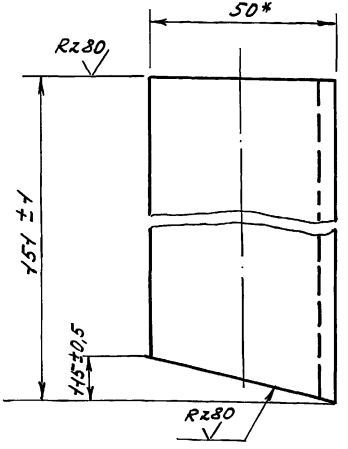

*Размер для справок

Н. контр.	Султанов		ВБР-50У-18-1с-08-00-01
Нач.отд	Звездина		Стойка левая
ГИП	Немцев		
Инж.	Кулакова		Уголок 50х50х5 ГОСТ 8509-86 / Ст.3 ГОСТ 535-88

Стадия	Масса	Масштаб
Р.П.	0,445	1:1
Лист 38	Листов	

ТАДЖИКГИПРОСЕЛЬСТРОЙ

Копир. Павлова

Инв.№подл. | Подпись и дата | Взам.инв.№

т.п. 901-5-53с.93 альб. II ч. 4

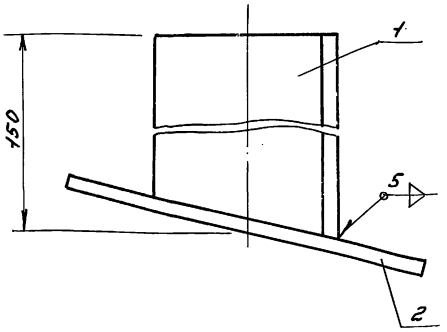

Форм.	Зона	Поз.	Обозначение	Наименование	Кол	Примеч.
				Детали		
			ВБР-50У-18-1с-09.00-01	Стойка правая	1	
				Материал		
				Лист ЧГОСТ 19903-74* 100х100 Ст.3 ГОСТ 380-88	1	0,344

Н.контр.	Султанов		ВБР-50У-18-1с-09-00-00
Нач.отд.	Звездина		Опора лестницы правая
ГИП	Немцев		Стадия: Р.П. Масса: 0,76 Масштаб: 1:1
Инж.	Кулакова		Лист 39 Листов
			ТАДЖИКГИПРОСЕЛЬСТРОЙ

Копир. Павлова

Инв.№ подл. | Подпись и дата | Взам.инв.№

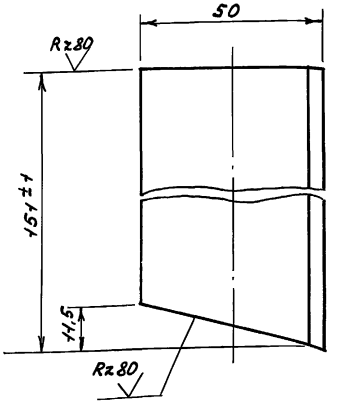

* Размер для справок

Н.контр.	Султанов		ВБР-50У-18-1с-09-00-01
Нач.отд.	Звездина		Стойка правая
ГИП	Немцев		Стадия: Р.П. Масса: 9,445 Масштаб: 1:1
Инж.	Кулакова		Лист 39 Листов
			Уголок 50х50х5 ГОСТ 8509-86 Ст3 ГОСТ 535-88
			ТАДЖИКГИПРОСЕЛЬСТРОЙ

Инж. Павлова

Инв.№ подл. | Подпись и дата | Взам.инв.№

Ц 00190-05 43

т.п. 901-5-53с.93 альб. II вып. 4

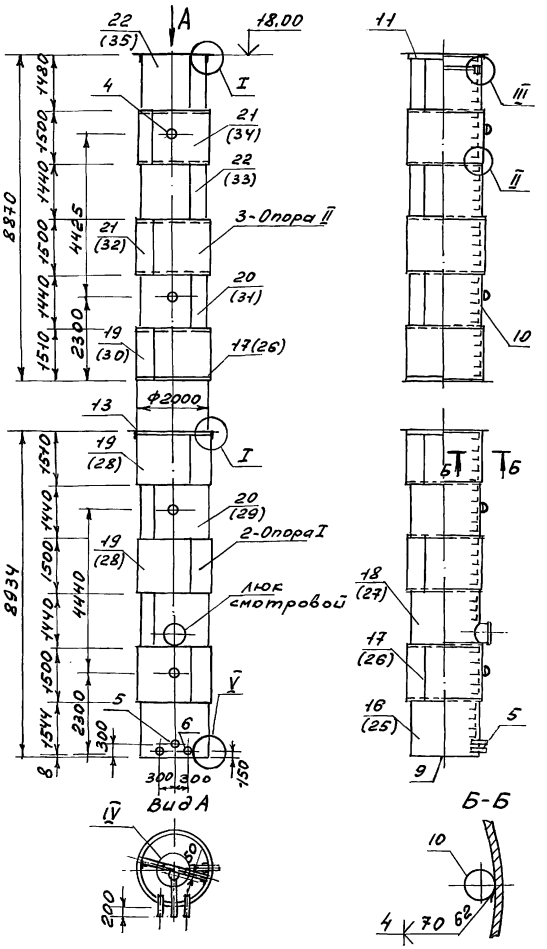

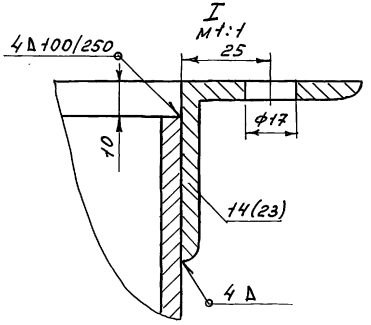

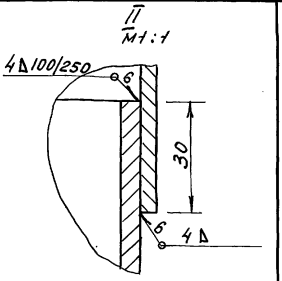

Н.контр.	Султанов		ВБР-50У-18-1с-10-00-00СБ		
Нач.отд.	Звездина		Опора Ø2000 Сборочный чертеж	Стадия	Масса	Масштаб
ГИП	Неменцев			Р.П.		1:100
Инж.	Шикнеева			Лист 40	Листов	
				ТАДЖИКГИПРОСЕЛЬСТРОЙ		

Копир. Павлова

Ц00190-05 44

Инв.№подл. | Подпись и дата | Взам.инв.№

т.п. 901-5-53с.93 альб.II ч.4

III повернуто
м1:2

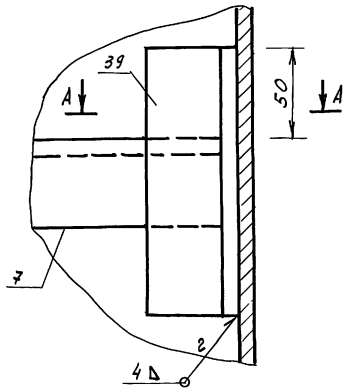

А-А
м1:2

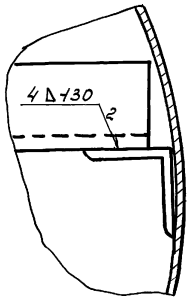

IV повернуто
м1:5

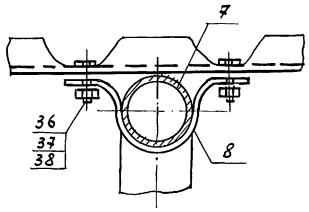

V
м1:1

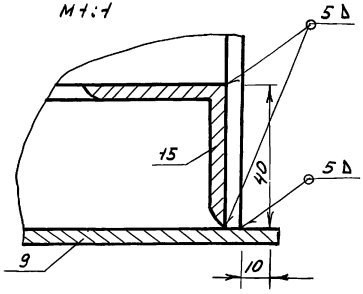

Н.контр.	Султанов		ВБР-50у-18-1с-10-00-00			
Нач.отд.	Звездина		Опора Ф2000 Узлы III-V	Стадия	Масса	Масштаб
ГНП	Немцев			Р.П.		
Инж.	Ишкнеева			Лист 41	Листов	
				ТАДЖИКГИПРОСЕЛЬСТРОЙ		

Инв.№ подл. | Подпись и дата | Взам.инв.№

Копир. Павлова

Ц00190-05 45

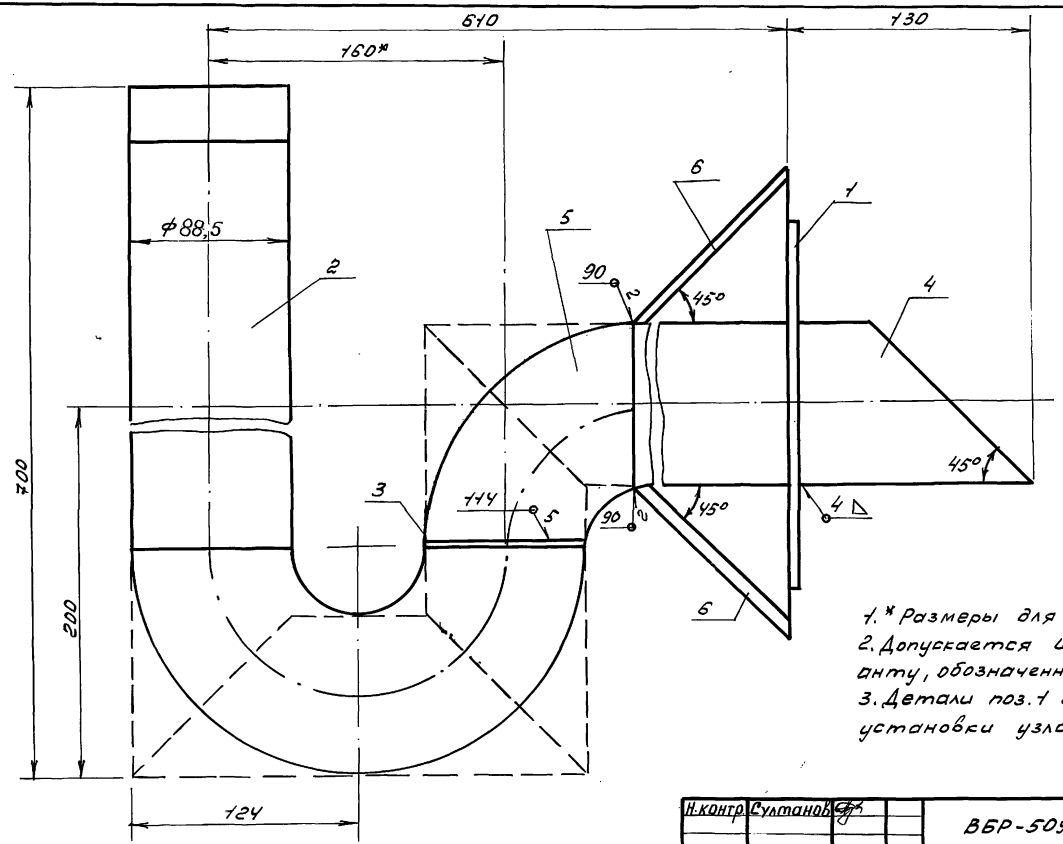

1. * Размеры для справок
2. Допускается изготовление по варианту, обозначенному пунктиром.
3. Детали поз. 1 и 6 варить после установки узла в опору.

Н.контр.	Султанов		ВБР-50У-1с-10-01-00СБ		
Нач.отд.	Звездина		Гидрозатвор Сборочный чертеж	Стадия	Масса	Масштаб
ГИП	Немцев			РП		1:2
Инж.	Кулакова			Лист 42	Листов	
				ТАДЖИКГИПРОСЕЛЬСТРОЙ		

Инв.№ подл. | Подпись и дата | Взам. инв.№

Копир Павлова

Ц.00190-05 46

Rz80 ∀ (√)

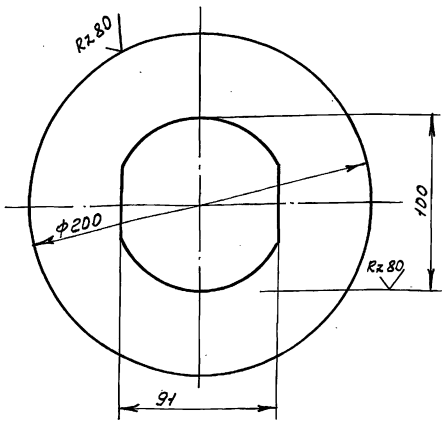

Предельные отклонения размеров ±½ допуска 8кл.

Н.контр.	Султанов		ВБР-50У-18-1с-10-01-01-01		
Нач.отд	Звездина		Воротник	Стадия: Р.П.	Масса: 0,98	Масштаб: 1:25
ГИП	Немцев			Лист 43	Листов
Инж.	Кулакова		Лист 4 ГОСТ 19903-74* Ст.3 ГОСТ 380-88	ТАДЖИКГИПРОСЕЛЬСТРОЙ	

Инв.№подл. | Подпись и дата | Взам.инв.№

Копир. Павлова

∀ (√)

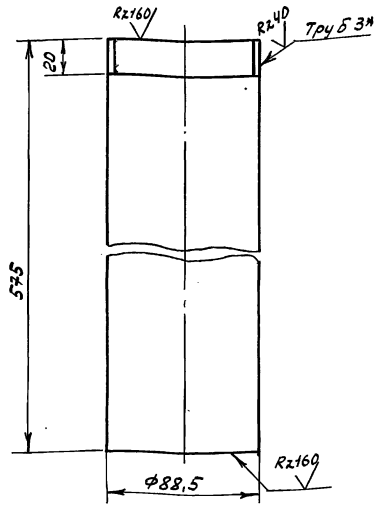

1.* Размер для справок

Н.контр.	Султанов		ВБР-50У-18-1с-10-01-02		
Нач.отд	Звездина		Патрубок	Стадия: Р.П.	Масса: 4,79	Масштаб: 1:2
ГИП	Немцев			Лист 43	Листов
Инж.	Кулакова		Труба 80 ГОСТ 3262-75	ТАДЖИКГИПРОСЕЛЬСТРОЙ	

Инв.№подл. | Подпись и дата | Взам.инв.№

Копир. Павлова

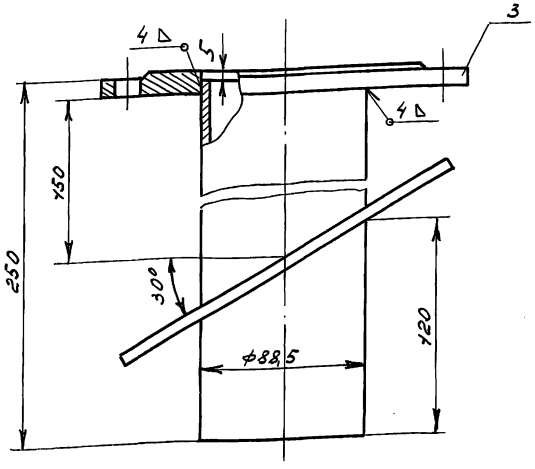

1.* Размер для справок
2. Воротник подогнуть по месту

Н.контр.	Султанов		ВБР-50У-18-1с-10-02-00 СБ		
Нач.отд	Звездина		Труба Ду-80 Сборочный чертеж	Стадия	Масса 5,25	Масштаб 1:2
ГИП	Немцев			Лист 44 Листов	
Инж.	Кулакова			ТАДЖИКГИПРОСЕЛЬЭЛЕКТРОСТРОЙ	

Копир. Павлова

Инв.№ подл. | Подпись и дата | Взам.инв.№

Предельные отклонения размеров ±1/2 допуска 8кл

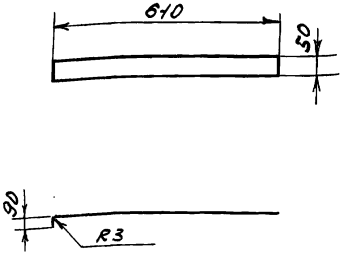

Н.контр.	Султанов		ВБР-50У-18-1с-13-00-02		
Нач.отд	Звездина		Лапка переливной трубы	Стадия Р.П.	Масса 0,72	Масштаб 1:10
ГИП	Немцев			Лист 44 Листов	
Инж	Кулакова		Лист 3 ГОСТ 19904-74* Ст.3 ГОСТ 380-88	ТАДЖИКГИПРОСЕЛЬЭЛЕКТРОСТРОЙ	

Копир Павлова

т.п. 901-6-53с.93 альб. II ч. 4

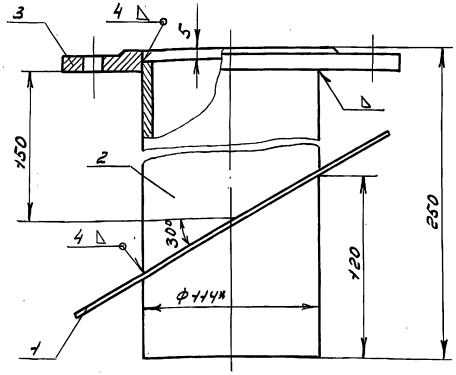

1.* Размер для справок
2. Воротник подогнуть по месту

Н. контр.	Султанов		
Нач. отд.	Звездина		
ГИП	Немцев		
Инж.	Кулакова		

ВБР-50У-18-1с-10-03-00СБ

Труба Ду100
Сборочный чертеж

Стадия	Масса	Масштаб
Р.П	6,00	1:2

Лист 45 Листов

ТАДЖИКГИПРОСЕЛЬСТРОЙ

Инв. N подл. | Подпись и дата | Вз. инв. N

Копир. Павлова

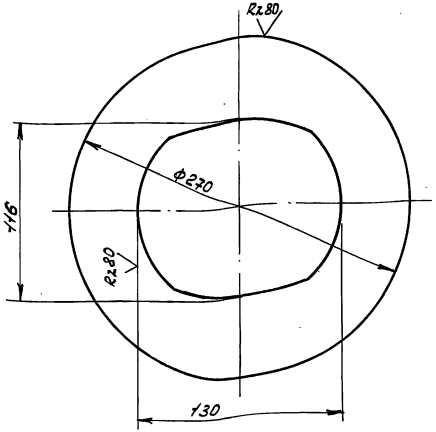

1. Предельные отклонения размеров $\pm\frac{1}{2}$ допуска 8кл.

Н. контр.	Султанов		
Нач. отд.	Звездина		
ГИП	Немцев		
Инж.	Кулакова		

ВБР-50У-18-1с-10-03-01

Воротник

Стадия	Масса	Масштаб
Р.П.	0,83	1:2

Лист 45 Листов

Лист 4 ГОСТ 19904-74*
Ст. 3 ГОСТ 380-88

ТАДЖИКГИПРОСЕЛЬСТРОЙ

Инв. N подл. | Подпись и дата | Вз. инв. N

Копир. Павлова

Ц00190-05 49

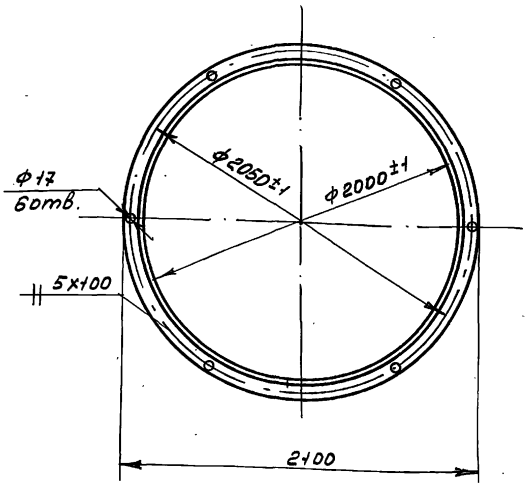

Длина развертки ℓ ~ 6280 мм

Н.контр.	Султанов		ВБР-50У-18-1с-10-00-14		
Нач.отд	Звездина		Фланец	Стадия: Р.П.	Масса: 46,7	Масштаб: 1:2
ГИП	Немцев			Лист 46	Листов
Инж.	Ишкнеева		Уголок 75×50×8 ГОСТ 8509-86 / Ст.3 ГОСТ 535-79	ТАДЖИКГИПРОСЕЛЬСТРОЙ	

Копир. Павлова

Инв.№подл. | Подпись и дата | Взам.инв.№

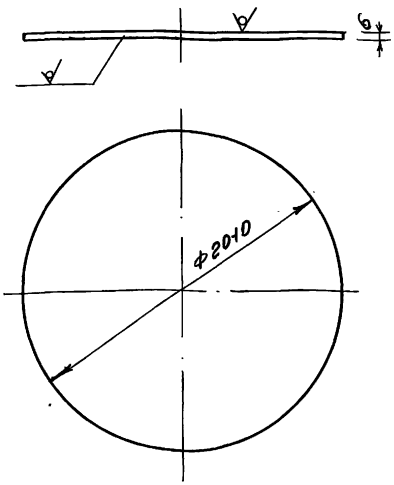

1. Предельные отклонения размеров ± 1/2 допуска 8 кл.
2. Размеры в скобках даны для 7-8 баллов

Н.контр.	Султанов		ВБР-50У-18-1с-10-00-07		
Нач.отд	Звездина		Дно	Стадия: Р.П.	Масса: 217 (164)	Масштаб: 1:25
ГИП	Немцев			Лист 46	Листов
Инж.	Ишкнеева		Лист 8(6) ГОСТ 19903-74* / Ст3 ГОСТ 380-88	ТАДЖИКГИПРОСЕЛЬСТРОЙ	

Копир. Павлова

Инв.№подл. | Подпись и дата | Взам.инв.№

Т.п. 901-5-53с.93 альб. II вып. 4

Rz80

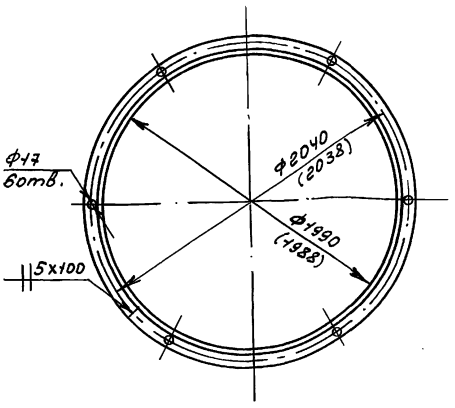

Длина развертки ℓ ~ 6249 (6248) мм

Размер в скобках дан для 9баллов

Н.контр	Султанов		ВБР-50У-18-1с-10-00-02		
Нач.отд	Звездина		Фланец	Стадия: Р.П.	Масса: 23,6	Масштаб: 1:25
ГИП	Немцев			Лист 47	Листов
Инж.	Ишкнеева		Уголок 50х50х5 ГОСТ 8509-86 / Ст.3 ГОСТ 535-79	ТАДЖИКГИПРОСЕЛЬСТРОЙ	

Копир. Павлова

Инв.№подл. | Подпись и дата | Взам.инв.№

Rz80

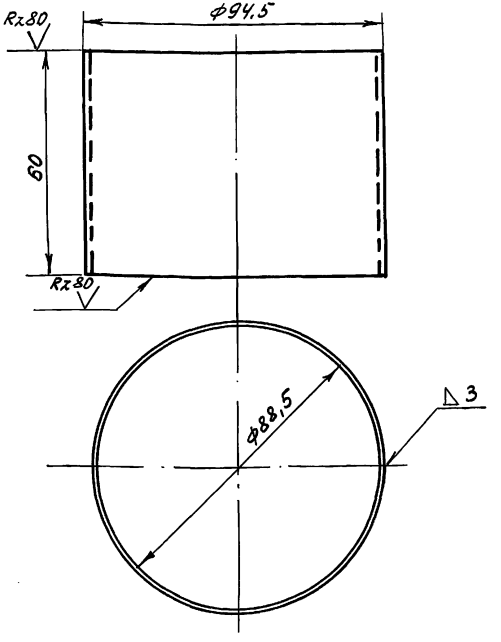

1* Размер для справок

2. Предельные отклонения размеров

Н.контр	Султанов		ВБР-50У-18-1с-10-00-03		
Нач.отд	Звездина		Кольцо переливной трубы	Стадия: Р.П.	Масса: 1,07	Масштаб: 1:1
ГИП	Немцев			Лист 47	Листов
Инж.	Ишкнеева		Лист 3 ГОСТ 19903-74* / Ст.3 ГОСТ 380-88	ТАДЖИКГИПРОСЕЛЬСТРОЙ	

Копир. Павлова

Инв.№подл. | Подпись и дата | Взам.инв.№

т.п. 901-5-53с.93 альб. II ч. 4

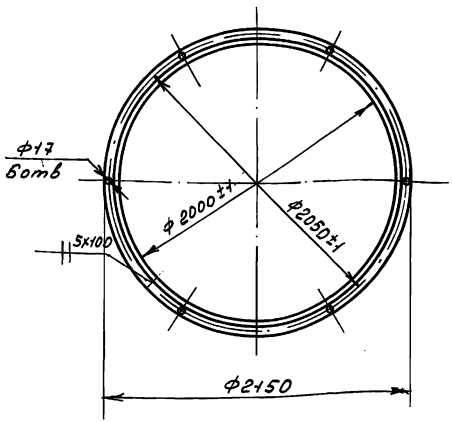

Длина развертки ℓ ~ 6280мм

Н.контр.	Султанов		ВБР-50У-18-1с-10-00-04		
Нач.отд	Звездина		Фланец	Стадия	Масса	Масшт.
ГИП	Немцев			Р.П.	46,7	1:25
Инж.	Ишкнеева			Лист 48	Листов
Уголок 75х50х8 ГОСТ 8509-86 Ст.3 ГОСТ 535-79*			ТАДЖИКГИПРОСЕЛЬЭЛЕКТРОСТРОЙ		

Копир Павлова

Инв.№ подл. | Подпись и дата | Взам.инв.№

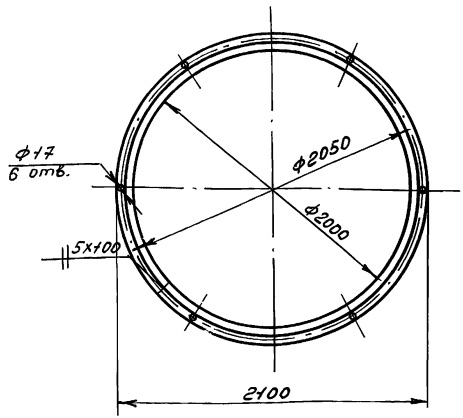

Длина развертки ℓ ~ 6280мм

Н.контр.	Султанов		ВБР-50У-18-1с-10-00-05		
Нач.отд	Звездина		Фланец	Стадия	Масса	Масштаб
ГИП	Немцев			Р.П.	23,7	1:25
Инж.	Ишкнеева			Лист 48	Листов
Уголок 50х50х5 ГОСТ 8509-86 Ст3 ГОСТ 535-79			ТАДЖИКГИПРОСЕЛЬЭЛЕКТРОСТРОЙ		

Копир. Павлова

Инв.№ подл. | Подпись и дата | Взам.инв.№

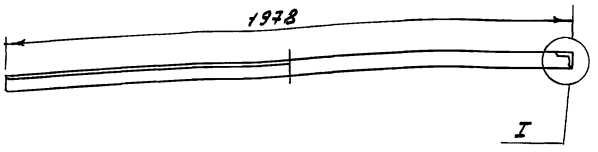

Узел I

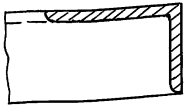

Длина развертки ℓ ~ 6211 мм

Н.контр.	Султанов		ВБР-50У-18-1с-10-00-06		
Нач.отд.	Звездина		Кольцо жесткости	Стадия: Р.П.	Масса: 35.3	Масштаб: 1:50
ГИП	Немцев			Лист 49	Листов
Инж.	Шишнеева		Уголок 75×50×6 ГОСТ 8509-86 / Ст3 ГОСТ 380-88	ТАДЖИКГИПРОСЕЛЬСТРОЙ	

Копир Павлова

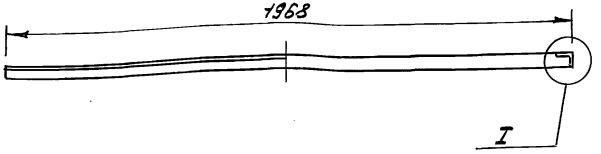

Узел I

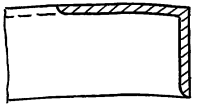

Длина развертки ℓ ~ 6180

Н.контр.	Султанов		ВБР-50У-18-1с-10-00-15		
Нач.отд.	Звездина		Кольцо жесткости	Стадия: Р.П.	Масса: 35.2	Масштаб: 1:50
ГИП	Немцев			Лист 49	Листов
Инж.	Шишнеева		Уголок 75×50×6 ГОСТ 8509-86 / Ст.3 ГОСТ 380-88	ТАДЖИКГИПРОСЕЛЬСТРОЙ	

Копир. Павлова

Т.П. 901-5-63с.93 альб. II ч. 4

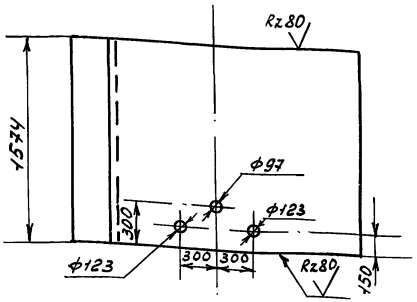

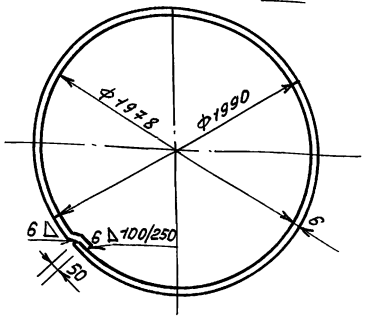

Длина развертки ℓ ~ 6299 мм

Н.контр.	Султанов		ВБР-50У-18-1с-10-00-07		
Нач.отд	Звездина		Обечайка	Стадия: Р.П.	Масса: 467	Масштаб: 1:25
ГИП	Немцев			Лист 50	Листов
Инж.	Шишнеева		Лист 6 ГОСТ 19903-74* Ст.3 ГОСТ 380-88	ТАДЖИКГИПРОСЕЛЬСТРОЙ	

Копир. Павлова

Инв.№ подл. | Подпись и дата | Взам.инв.№

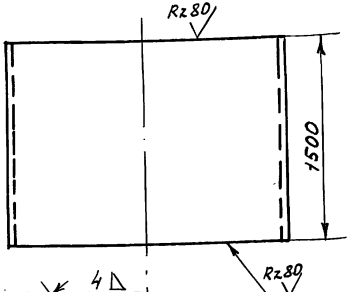

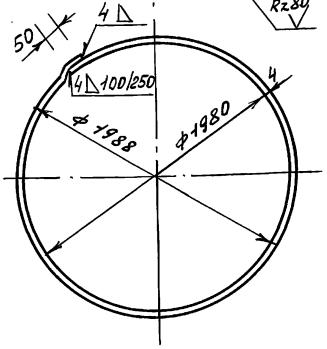

Н.контр.	Султанов		ВБР-50У-18-1с-10-00-26		
Нач.отд	Звездина		Обечайка	Стадия: Р.П	Масса: 294	Масштаб: 1:25
ГИП	Немцев			Лист 50	Листов
Инж.	Шишнеева		Лист 4 ГОСТ 19903-74* Ст.3 ГОСТ 380-88	ТАДЖИКГИПРОСЕЛЬСТРОЙ	

Копир. Павлова

Инв.№ подл. | Подпись и дата | Взам.инв.№

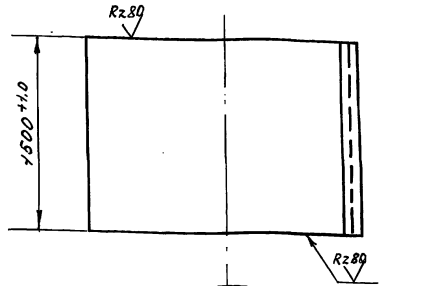

Длина развертки ℓ ≈ 6330 мм

Н. контр.	Султанов		ВБР-50У-18-1с-10-00-08		
Нач. отд.	Звездина		Обечайка	Стадия: Р.П.	Масса: 373	Масштаб: 1:25
ГИП	Немцев			Лист 54	Листов
Инж.	Кулакова		Лист 5 ГОСТ 19903-74* Ст3 ГОСТ 380-88	ТАДЖИКГИПРОСЕЛЬСТРОЙ	

Копир Павлова

Инв. № подл. | Подпись и дата | Взам. инв. №

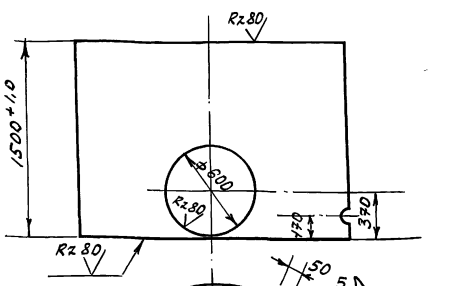

Длина развертки ℓ ≈ 6299 мм

Н. контр.	Султанов		ВБР-50У-18-1с-10-00-09		
Нач. отд.	Звездина		Обечайка	Стадия: Р.П.	Масса: 371	Масштаб: 1:25
ГИП	Немцев			Лист 54	Листов
Инж.	Кулакова		Лист 5 ГОСТ 19903-74* Ст3 ГОСТ 380-88	ТАДЖИКГИПРОСЕЛЬСТРОЙ	

Копир. Павлова

Инв. № подл. | Подпись и дата | Взам. инв. №

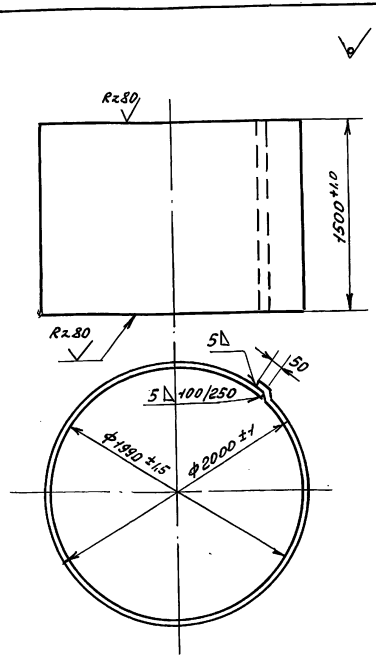

Длина развертки ℓ ~ 6330мм

Н.контр.	Султанов		ВБР-50У-18-1с-10-00-10		
Нач.отд	Звездина		Обечайка	Стадия	Масса	Масштаб
ГИП	Немцев			РП	373	1:25
Инж.	Кулакова			Лист 52	Листов
			Лист 5 ГОСТ 19903-74* Ст3 ГОСТ 380-88	ТАДЖИКГИПРОСЕЛЬСТРОЙ	

Инв.№подл. | Подпись и дата | Взам.инв.№

Копир. Павлова

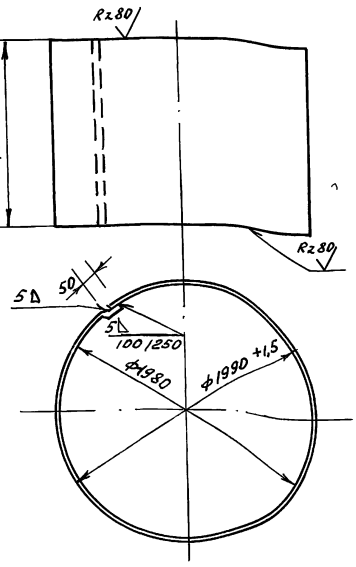

Длина развертки ℓ ~ 6299мм

Н.контр.	Султанов		ВБР-50У-18-1с-10-00-11		
Нач.отд	Звездина		Обечайка	Стадия	Масса	Масштаб
ГИП	Немцев			РП	371	1:25
Инж.	Кулакова			Лист 52	Листов
			Лист 5 ГОСТ 19903-74* Ст3 ГОСТ 380-88	ТАДЖИКГИПРОСЕЛЬСТРОЙ	

Инв.№подл. | Подпись и дата | Взам.инв.№

Копир. Павлова

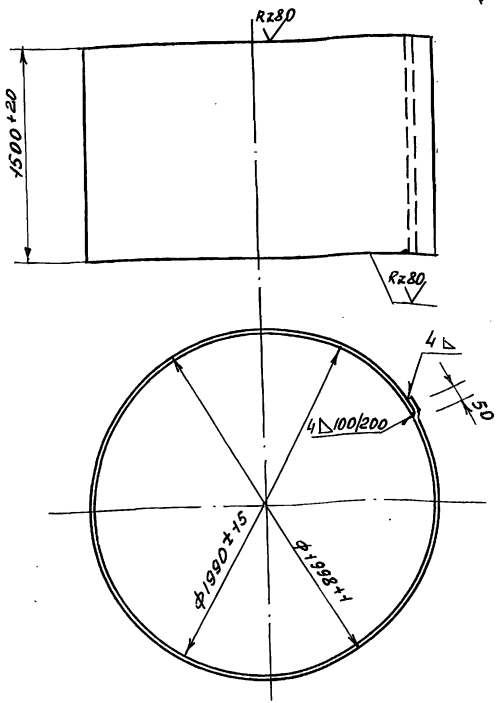

Длина развертки ℓ ~ 6320 мм

Н.контр.	Султанов		ВБР-50у-18-1с-10-00-12		
			Обечайка	Стадия: Р.П.	Масса: 298
				Масштаб: 1:25	
Нач.отд	Звездина			Лист 53	Листов
ГИП	Немцев		Лист 4 ГОСТ 19903-74* / Ст.3 ГОСТ 380-88	ТАДЖИКГИПРОСЕЛЬСТРОЙ	
Инж.	Кулакова				

Копир. Павлова

Инв.№ подл. | Подпись и дата | Взам.инв.№

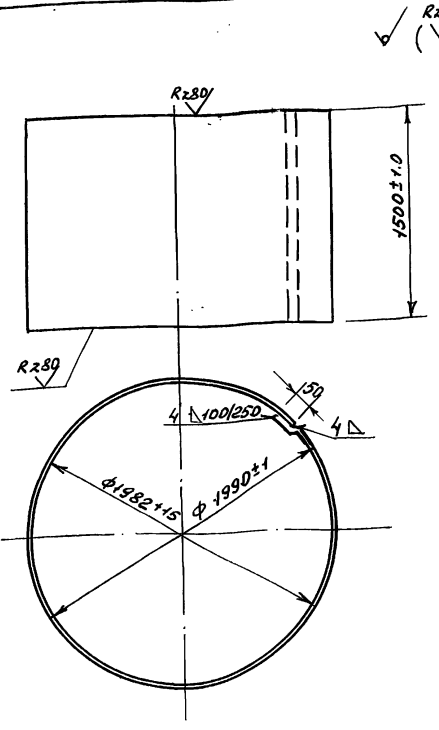

Длина развертки ℓ ~ 6299 мм

Н.контр.	Султанов		ВБР-50у-18-1с-10-00-13		
			Обечайка	Стадия: Р.П.	Масса: 297
				Масштаб: 1:25	
Нач.отд	Звездина			Лист 53	Листов
ГИП	Немцев		Лист 4 ГОСТ 19903-74* / Ст.3 ГОСТ 380-88	ТАДЖИКГИПРОСЕЛЬСТРОЙ	
Инж.	Кулакова				

Копир павлова

Инв.№ подл. | Подпись и дата | Взам.инв.№

Т.П. 901-5-53с.93 альб. II ч. 4

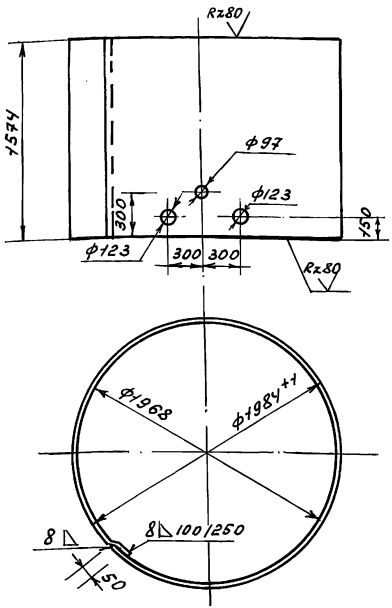

Длина развертки $l \sim 6280$ мм

Н. контр.	Султанов		ВБР-50у-18-1с-10-00-16
Нач. отд.	Звездина		Обечайка
ГНП	Немцев		
Инж.	Кулакова		

Стадия	Масса	Масштаб
РП	621	1:25

Лист 54 Листов

Лист 8 ГОСТ 19903-74* / Ст3 ГОСТ 380-88

ТАДЖИКГИПРОСЕЛЬСТРОЙ

Инв. N подл. | Подпись и дата | Взам. инв. N

Копир. Павлова

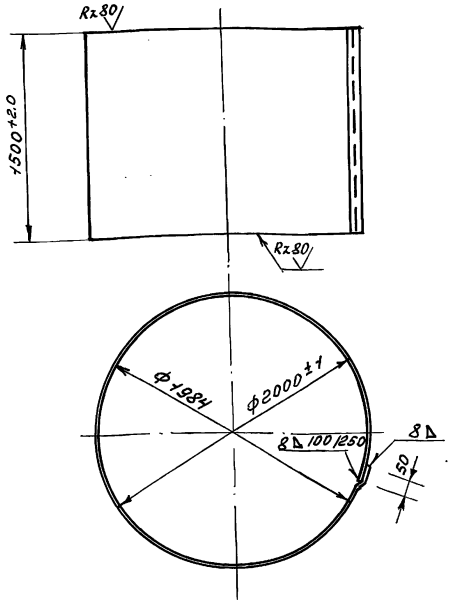

Длина развертки $l \sim 6330$ мм

Н. контр.	Султанов		ВБР-50у-18-1с-10-00-17
Нач. отд.	Звездина		Обечайка
ГНП	Немцев		
Инж.	Кулакова		

Стадия	Лист	Листов
РП	696	1:25

Лист 54 Листов

Лист 8 ГОСТ 19903-74* / Ст3 ГОСТ 380-88

ТАДЖИКГИПРОСЕЛЬСТРОЙ

Инв. N подл. | Подпись и дата | Взам. инв. N

Копир. Павлова

Ц00190-05 58

Т.П. 901-5-53с.93 альб. II ч. 4

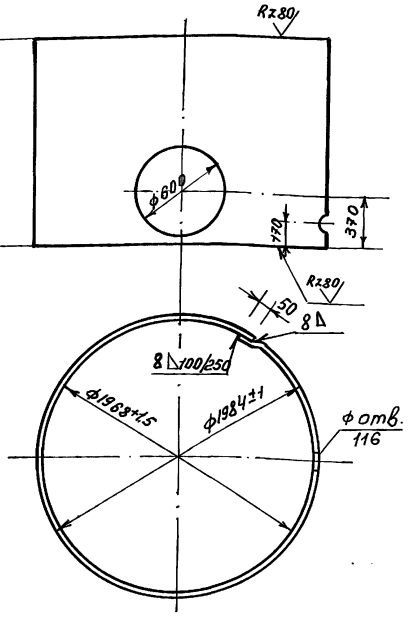

Длина развертки ℓ ~ 6280мм

9б.

Н.контр.	Султанов		ВБР-50у-18-1с-10-00-18		
Нач.отд.	Звездина		Обечайка	Стадия	Масса	Масштаб
ГИП	Немцев			Р.П.	592	1:25
Инж.	Кулакова			Лист 55	Листов
Копир. Павлова			Лист В ГОСТ 19903-74* / Ст3 ГОСТ 380-88	ТАДЖИКГИПРОСЕЛЬСТРОЙ	

Инв.№подл. | Подпись и дата | Взам.инв.№

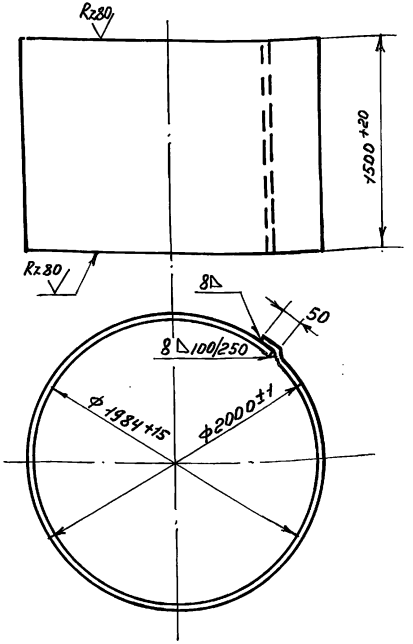

Длина развертки ℓ ~ 6330мм

9б.

Н.контр.	Султанов		ВБР-50у-18-1с-10-00-19		
Нач.отд.	Звездина		Обечайка	Стадия	Масса	Масштаб
ГИП	Немцев			Р.П.	596	1:25
Инж.	Кулакова			Лист 55	Листов
Копир. Павлова			Лист В ГОСТ 19903-74* / Ст3 ГОСТ 380-88	ТАДЖИКГИПРОСЕЛЬСТРОЙ	

Инв.№подл. | Подпись и дата | Взам.инв.№

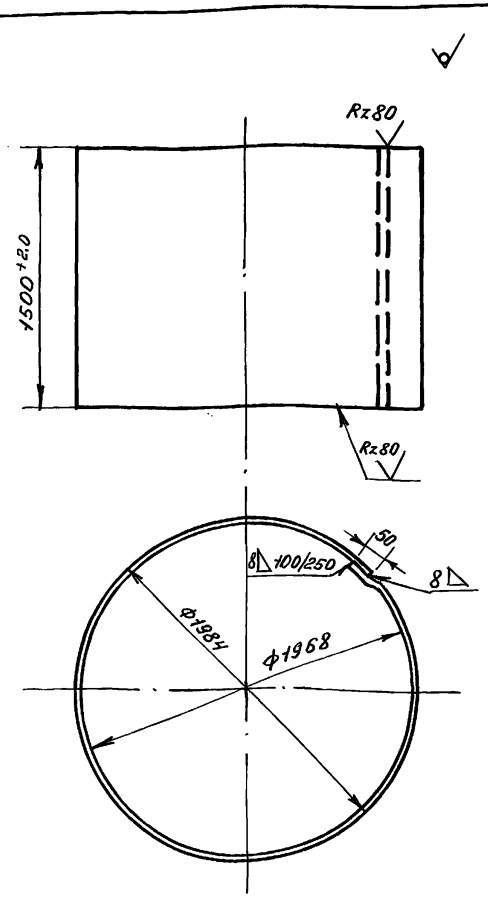

Длина развертки ℓ ~ 6280мм

Н.контр.	Султанов		ВБР-50У-18-1с-10-00-20		
Нач.отд.	Звездина		Обечайка	Стадия: Р.П.	Масса: 592	Масштаб: 1:25
ГИП	Немцев			Лист 56	Листов
Инж.	Кулакова		Лист В ГОСТ 19903-74* / Ст.3 ГОСТ 380-88	ТАДЖИКГИПРОСЕЛЬСТРОЙ	

Копир. Павлова

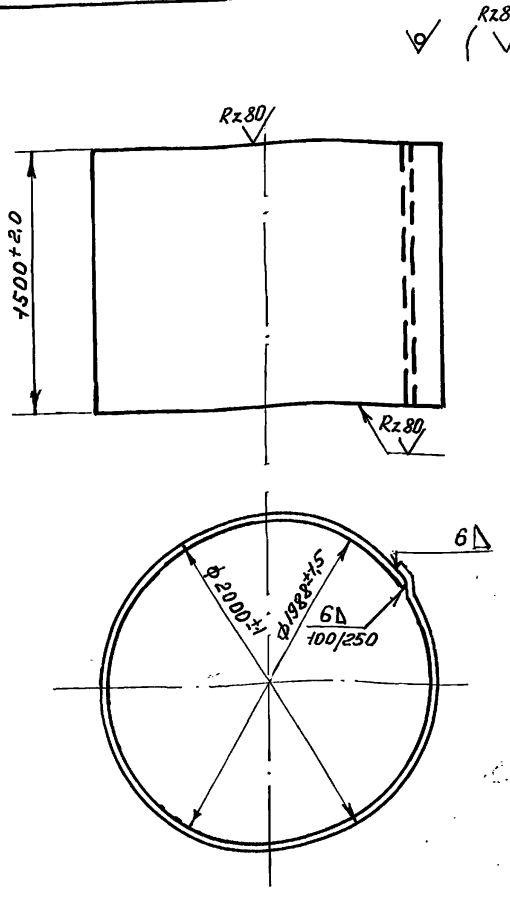

Длина развертки ℓ ~ 6330 мм

Н.контр.	Султанов		ВБР-50У-18-1с-10-00-21		
Нач.отд.	Звездина		Обечайка	Стадия: Р.П.	Масса: 447	Масштаб: 1:25
ГИП	Немцев			Лист 56	Листов
Инж.	Кулакова		Лист Б ГОСТ 19903-74* / Ст.3 ГОСТ 380-88	ТАДЖИКГИПРОСЕЛЬСТРОЙ	

Копир. Павлова

Т.П. 901-5-53с.93 альб. II ч. 4

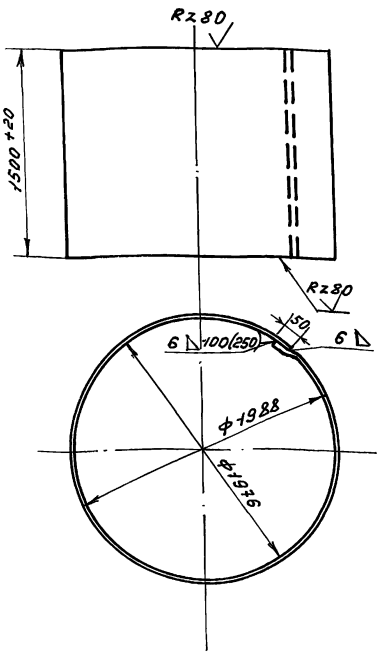

Длина развертки ℓ ~ 6292мм

Н.контр.	Султанов		ВБР-50У-18-1с-10-00-22		
Нач.отд	Звездина		Обечайка	Стадия	Масса	Масштаб
ГИП	Немцев			Р.П	445	1:25
Инж.	Кулакова			Лист 57	Листов
Лист 6 ГОСТ 19903-74* Ст.3 ГОСТ 380-88				ТАДЖИКГИПРОСЕЛЬСТРОЙ	

Копир. Павлова

Инв.№подл. | Подпись и дата | Взам.инв.№

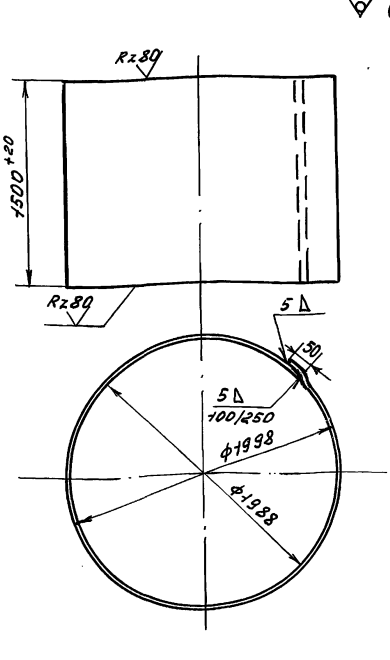

Длина развертки ℓ ~ 6324мм

Н.контр.	Султанов		ВБР-50У-18-1с-10-00-23		
Нач.отд	Звездина		Обечайка	Стадия	Лист	Масштаб
ГИП	Немцев			Р.П.	372	1:25
Инж.	Кулакова			Лист 57	Листов
Лист 5 ГОСТ 19903-74* Ст3 ГОСТ 380-88				ТАДЖИКГИПРОСЕЛЬСТРОЙ	

Копир. Павлова

Инв.№подл. | Подпись и дата | Взам.инв.№

т.п. 901-5-53с.93 альб. II кн. 4

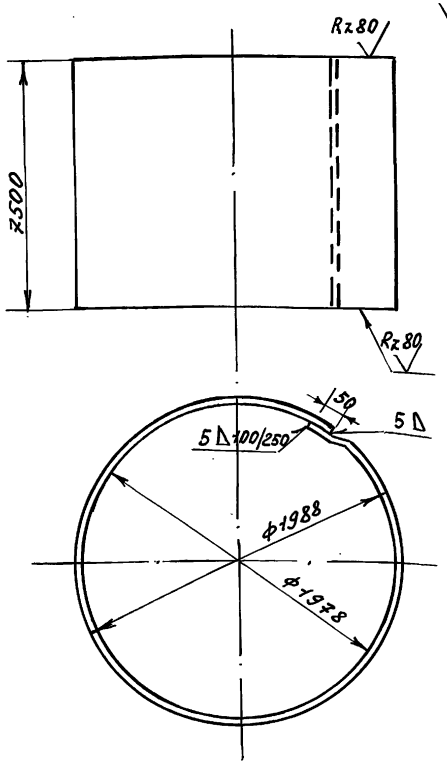

Длина развертки ℓ ~ 6292 мм

9б.

Н. контр.	Султанов		ВБР-50у-18-1с-10-00-24		
Нач. отд.	Звездина		Обечайка	Стадия: РП	Масса: 370	Масштаб: 1:25
ГИП	Немцев			Лист 58	Листов
Инж.	Кулакова		Лист 5 ГОСТ 19903-74* Ст3 ГОСТ 380-88	ТАДЖИКГИПРОСЕЛЬСТРОЙ	

Копир. Павлова

Инв. № подл. | Подпись и дата | Взам. инв. №

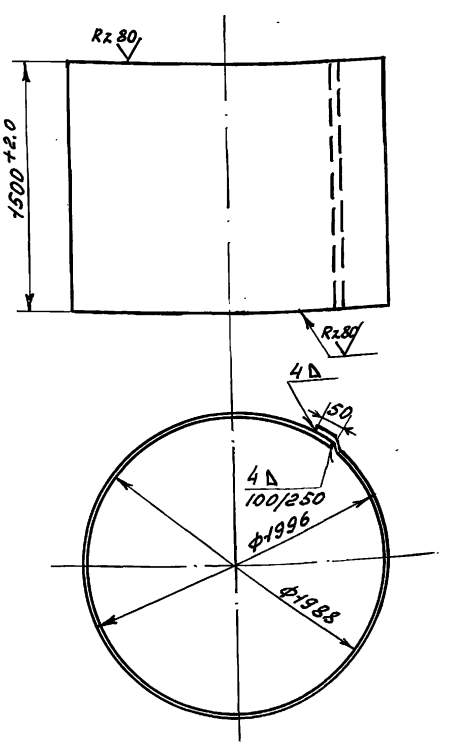

Длина развертки ℓ ~ 6324 мм

9б.

Н. контр.	Султанов		ВБР-50у-18-1с-10-00-25		
Нач. отд.	Звездина		Обечайка	Стадия: РП	Масса: 298	Масштаб: 1:25
ГИП	Немцев			Лист 58	Листов
Инж.	Кулакова		Лист 4 ГОСТ 19903-74* Ст3 ГОСТ 380-88	ТАДЖИКГИПРОСЕЛЬСТРОЙ	

Копир. Павлова

Инв. № подл. | Подпись и дата | Взам. инв. №

т.п. 901-5-53с.93 альб. II ч. 4

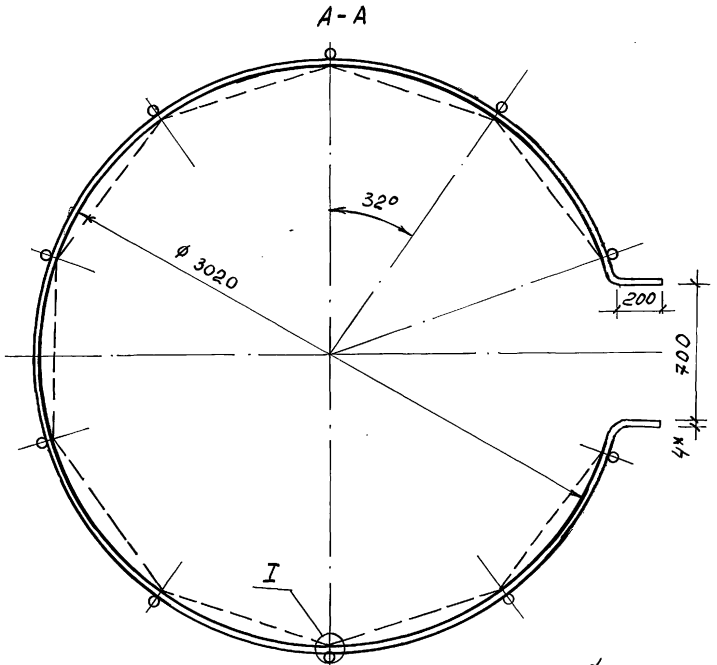

I
м1:2

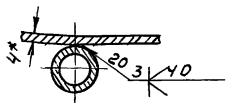

Б-Б
м1:2

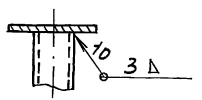

Допускается изготовление по варианту обозначенному пунктиром.

Инв.№ подл. | Подпись и дата | Взам. инв. №

Н. контр	Султанов	
Нач.отд	Звездина	
ГИП	Немцев	
Инж	Сульмашева	

ВБР-50У-18-1с-11-00-00СБ

Ограждение крыши
Сборочный чертеж

Стадия	Масса	Масштаб
Р.П	55,7	1:20

Лист 59 Листов

ТАДЖИКГИПРОСЕЛЬСТРОЙ

Копир Павлова Таф-

Ц00190-05 63

т.п. 901-5-53с.93 альб.II ч.4

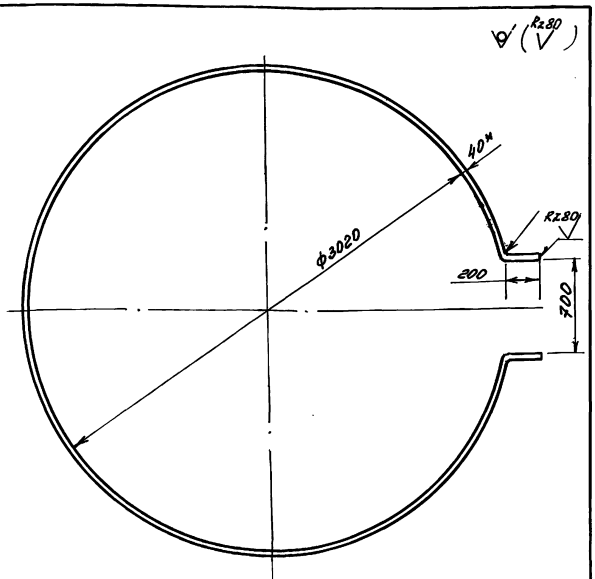

1.* Размер для справок
2. Предельные отклонения размеров ±1/2 допуска 8кл.
3. Длина развертки ℓ = 9437мм

Н.контр.	Султанов		ВБР-50У-18-1с-11-00-01	
Нач.отд.	Звездина		Кольцо	Стадия: Р.П. / Масса: 11.6 / Масшт.: 1:40
ГИП	Немцев			Лист 60 / Листов
Инж.	Кульмашева		Полоса 4х40 ГОСТ 103-76* Ст.3 ГОСТ 380-88	ТАДЖИКГИПРОСЕЛЬСТРОЙ

Копир. Павлова

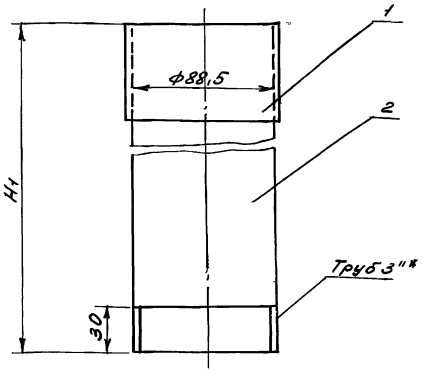

1* Размеры для справок

V бака	50
ф опоры	2000
Н опоры	18
H_1	25990

Н.контр.	Султанов		ВБР-50У-18-1с-13-00-00СБ	
Нач.отд.	Звездина		Труба переливная с кольцом Сборочный чертеж	Стадия: РП / Масса: 156,2 / Масштаб: 1:2
ГИП	Немцев			Лист 60 / Листов
Инж.	Кульмашева			ТАДЖИКГИПРОСЕЛЬСТРОЙ

Копир. Павлова

Ц 00190-05 6.4

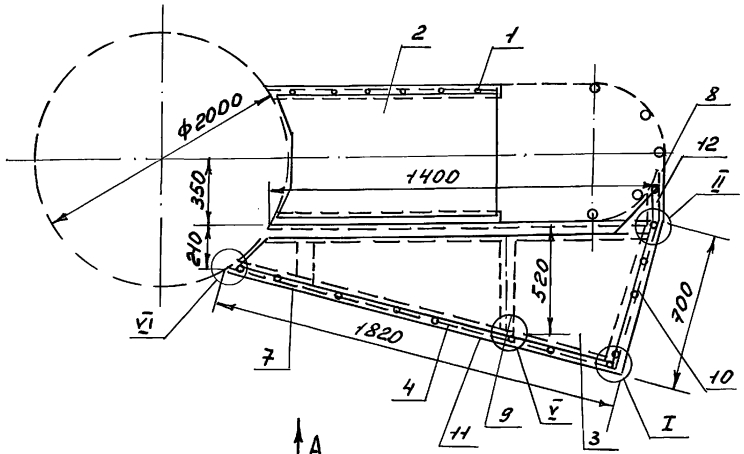

I повернуто
м1:2

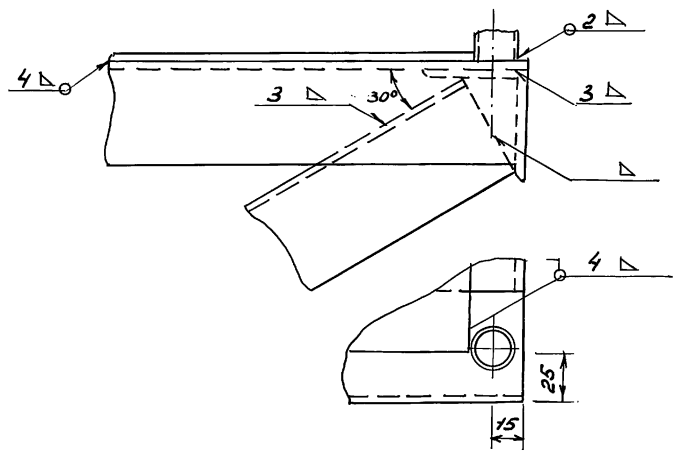

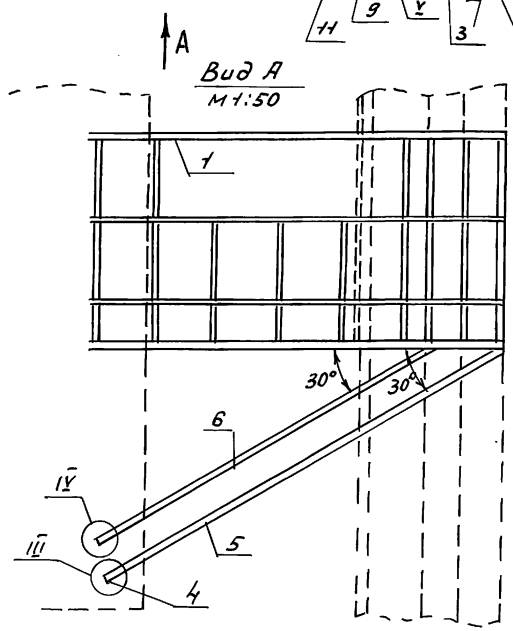

Вид А
м1:50

Н.контр.	Султанов		ВБР-50у-18-1с-12-00-00 СБ		
Нач.отд	Звездина		Площадка лестницы Сборочный чертеж	Стадия	Масса	Масштаб
ГИП	Немцев			Р.П.		1:10
Инж.	Кульмашева			Лист 61	Листов	
				ТАДЖИКГИПРОСЕЛЬСТРОЙ		

Копир. Павлова

Ц00190-05 65

Инв.№ подл. | Подпись и дата | Взам.инв.№

II

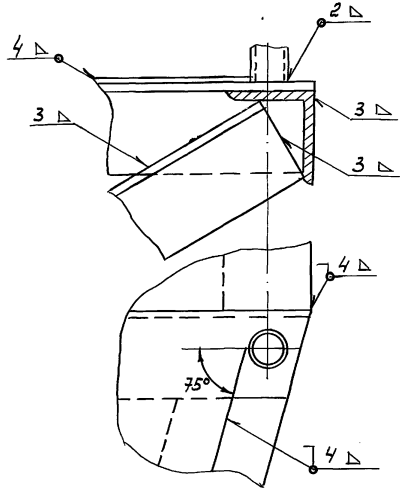

III



IV

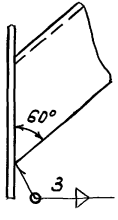

V

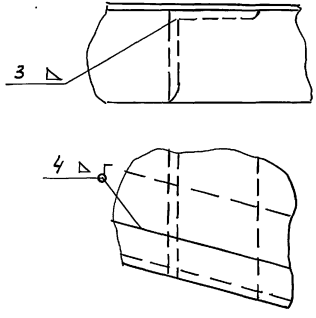

VI

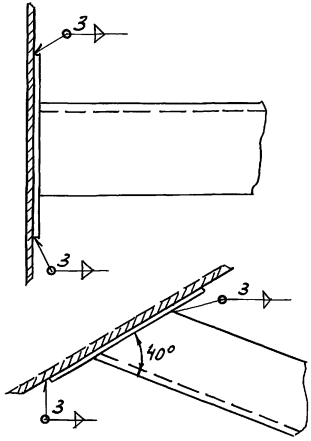

Н.контр.	Султанов		ВБР-50у-18-1с-12-00-00	
			Узлы	Стадия: Р.П. / Масса / Масштаб: 1:2
Нач.отд.	Звездина			Лист 62 / Листов
ГИП	Немцев			ТАДЖИКГИПРОСЕЛЬСТРОЙ
Инж.	Кульмашева			

Копир Павлова

400190-05 66

Инв.№подл. | Подпись и дата | Взам.инв.№

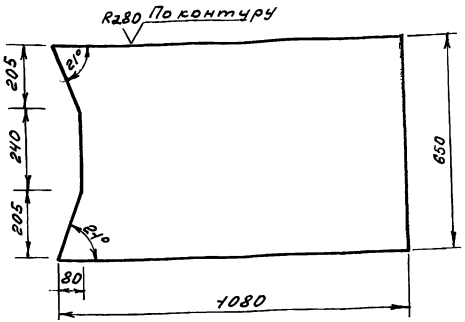

Предельные отклонения размеров $\pm\frac{1}{2}$ допуска 8кл

Н. контр.	Султанов		ВБР-50У-18-1с-12-00-01		
Нач. отд.	Звездина		Настил площадки	Стадия: Р.П.	Масса: 22	Масшт.: 1:10
ГИП	Немцев			Лист 63	Листов
Инж.	Ишкнеева		Лист 4 ГОСТ 19904-74* Ст.3 ГОСТ 380-88	ТАДЖИКГИПРОСЕЛЬСТРОЙ	

Инв. № подл. | Подпись и дата | Взам. инв. №

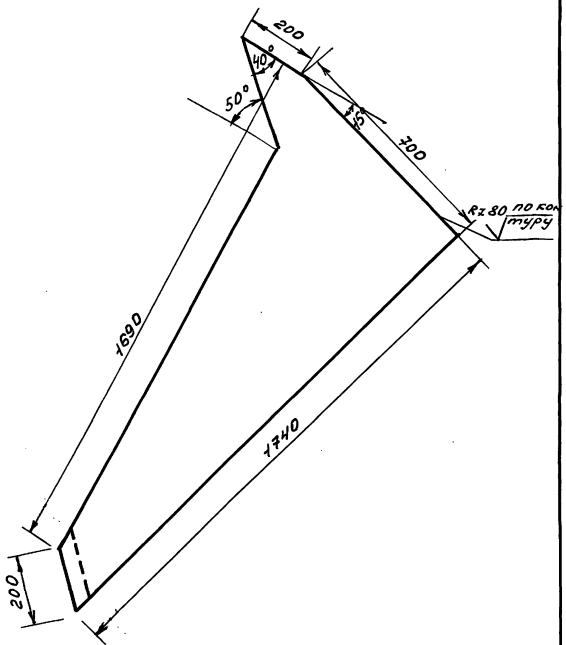

1. Предельные отклонения размеров $\pm\frac{1}{2}$ допуска 8кл

Н. контр.	Султанов		ВБР-50У-18-1с-12-00-02		
Нач. отд.	Звездина		Настил площадки	Стадия: Р.П.	Масса: 38	Масшт.: 1:10
ГИП	Немцев			Лист 63	Листов
Инж.	Ишкнеева		Лист 4 ГОСТ 19904-74* Ст.3 ГОСТ 380-88	ТАДЖИКГИПРОСЕЛЬСТРОЙ	

Инв. № подл. | Подпись и дата | Взам. инв. №

Копир Павлова

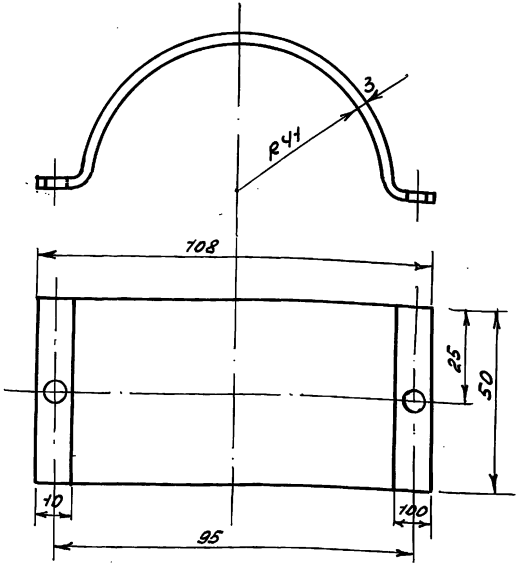

Н.контр.	Султанов		ВБР-50У-18-1с+13-00-01		
			Хомут переливной трубы	Стадия: РП	Масса: 0,12	Масштаб: 1:1
Инж.	Кулакова			Листов: 1	Листов
			Лист 3 ГОСТ 19904-74* Ст3 ГОСТ 380-88	ТАДЖИКГИПРОСЕЛЬСТРОЙ	

Копир. Павлова

Инв.№ подл. | Подпись и дата | Взам. инв.№

gost.e-ecolog.ru

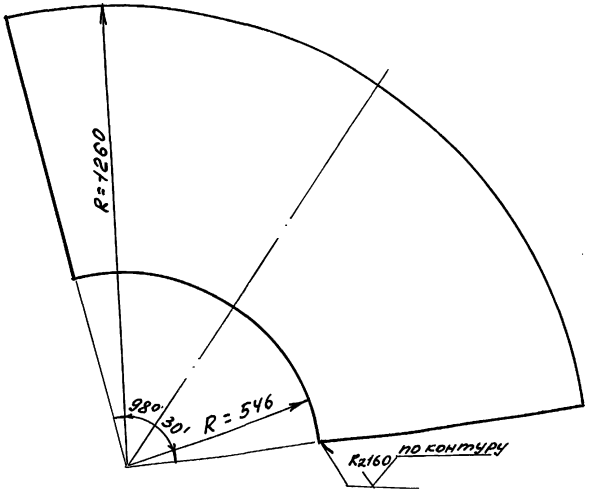

Предельные отклонения размеров $\pm\frac{1}{2}$ допуска 8 кл.

Н.контр.	Султанов		ВБР-50У-18-1с-14-00-00СБ		
			Колпак. Развертка воздушного колпака	Стадия: Р.П.	Масса: 4,23	Масштаб: 1:10
Нач.отд.	Звездина			Листов: 1	Листов
ГИП	Немцев				
Инж.	Кулакова		Лист 3 ГОСТ 19903-74* Ст3 ГОСТ 380-88	ТАДЖИКГИПРОСЕЛЬСТРОЙ	

Копир. Павлова

Инв.№ подл. | Подпись и дата | Взам. инв.№