Лит изм	1	2	3
№ изв	7731	8632	10385

Инв. № дубликата	Инв. № подлинника
	1995

УДК 643.3

Группа Г78

ОТРАСЛЕВОЙ СТАНДАРТ

ОСТ 1 00712-74

На 4 страницах

ШКАФ ЭЛЕКТРОДУХОВОЙ

Технические условия

Взамен 930АТ

Проверено в 1982 г.

Распоряжением Министерства от 12 сентября 1974 г. № 087-16

срок введения установлен с 1 июля 1975 г.

Несоблюдение стандарта преследуется по закону

Настоящий стандарт распространяется на электродуховой шкаф (в дальнейшем изложении – шкаф), предназначенный для хранения вторых блюд в охлажденном состоянии, для разогрева и поддержания их в горячем состоянии, устанавливаемый на самолетах и вертолетах гражданской авиации в качестве съемного буфетно-кухонного оборудования.

Общие технические условия – по ОСТ 1 00677-74.

Издание официальное ГР 3661 от 30.09.74 Перепечатка воспрещена

gost.e-ecolog.ru

Инв № дубликата | Инв № подлинника | 1985 | Лит изм | № изв | 2 | 8632 | 3 | 10385

1. ОСНОВНЫЕ ПАРАМЕТРЫ И РАЗМЕРЫ

1.1. Основные параметры шкафа должны соответствовать указанным в табл. 1.

Таблица 1

Наименование параметров	Нормы для исполнений	
	1	2
Напряжение питания трехфазного переменного тока, В	200^{+7}_{-13}	–
Напряжение питания постоянного тока, В	–	$27^{+2,4}_{-3,0}$
Напряжение цепи управления, В	$27^{+2,4}_{-3,0}$	
Потребляемая мощность, кВт, не более	1,35	

1.2. Режим работы – длительный.

1.3. Основные размеры должны соответствовать указанным на чертеже.

1.4. Неуказанные предельные отклонения размеров, формы и расположения поверхностей – по ОСТ 1 00022-80.

2. ТЕХНИЧЕСКИЕ ТРЕБОВАНИЯ

2.1. Шкаф должен изготовляться в соответствии с требованиями настоящего стандарта по рабочим чертежам, утвержденным в установленном порядке.

2.2. Шкаф должен быть работоспособным при температуре окружающего воздуха от минус 60 до плюс 40 °С.

2.3. В шкафу должны устанавливаться пять сотейников емкостью 2,8 л каждый и один сотейник емкостью 0,5 л для сухого льда.

2.4. Время разогревания пищи при полной загрузке шкафа в нормальных климатических условиях от начальной температуры $+18^{+2}$ до $(+85^{+15})$ °С должно быть следующее:

– для гарниров – не более 30 мин;

– для мясных блюд – не более 50 мин;

– для смешанной загрузки (два верхних сотейника – мясо, три нижних – гарнир) – не более 40 мин.

2.5. Шкаф должен обеспечивать равномерное разогревание пищи без перемешивания ее и перестановки сотейников и автоматически поддерживать в диапазоне температур от +80 до +95 °С.

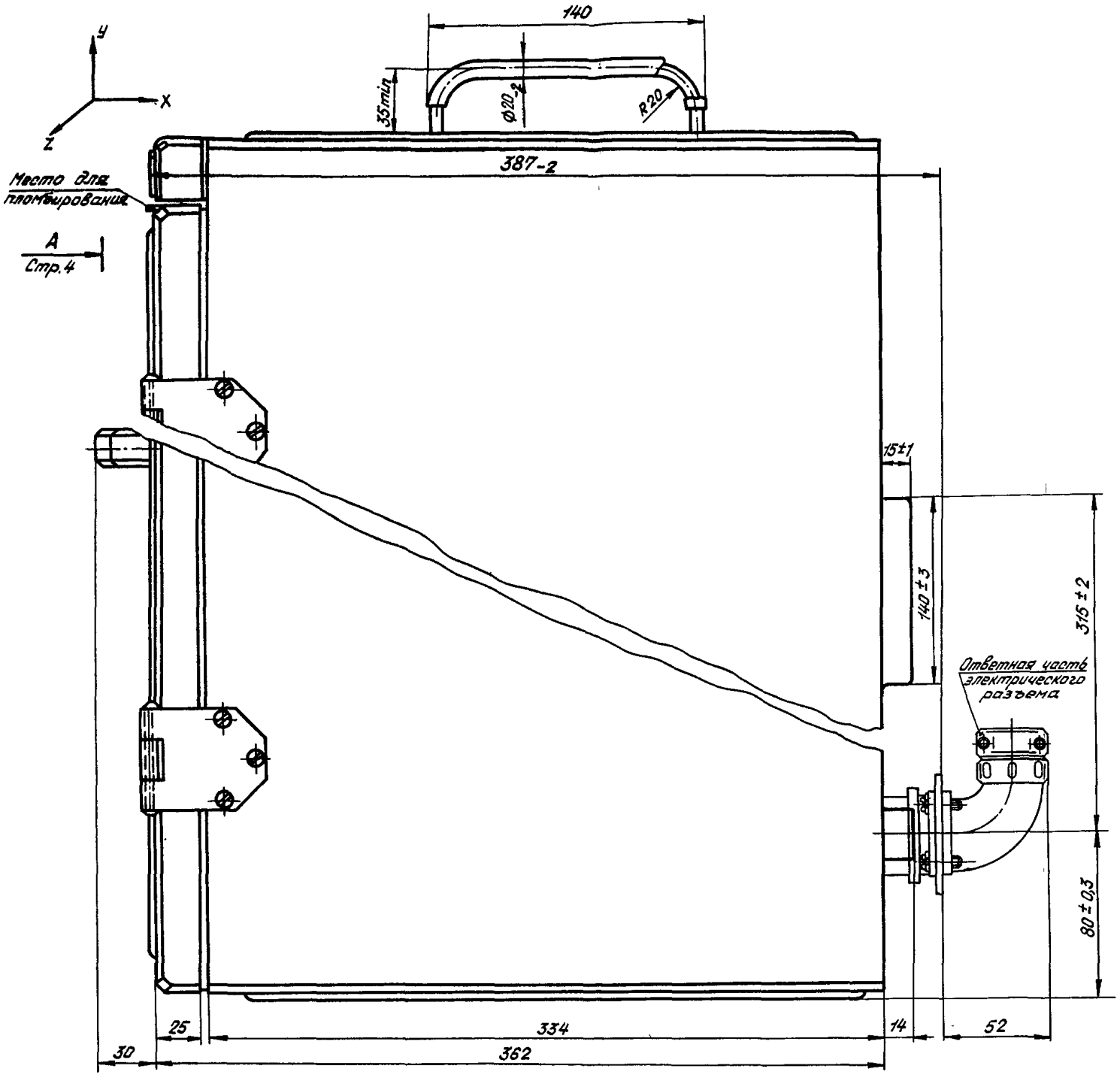

Лит. изм
№ изв
Инв № дубликата
Инв № подлинника
1986

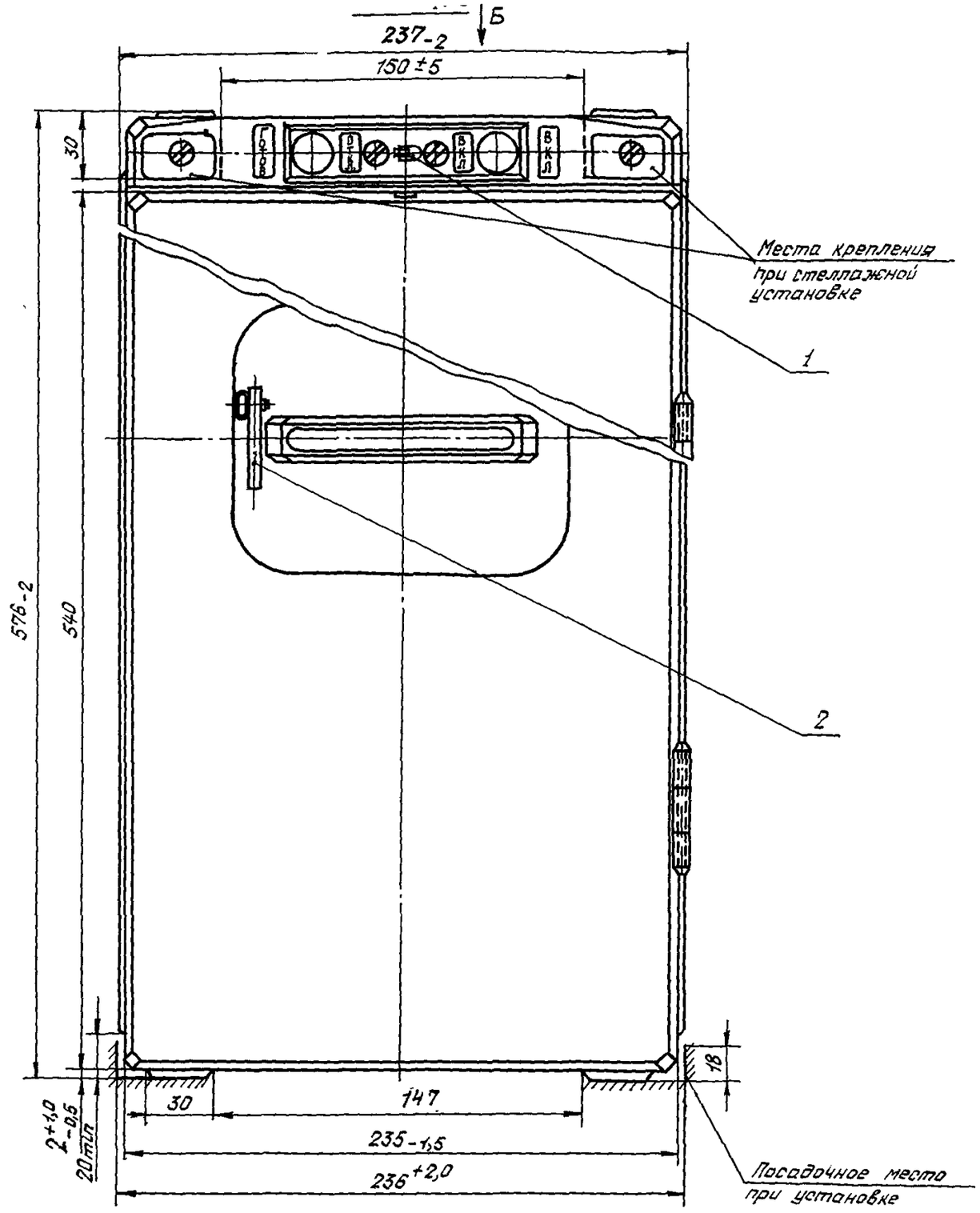

Вид Б

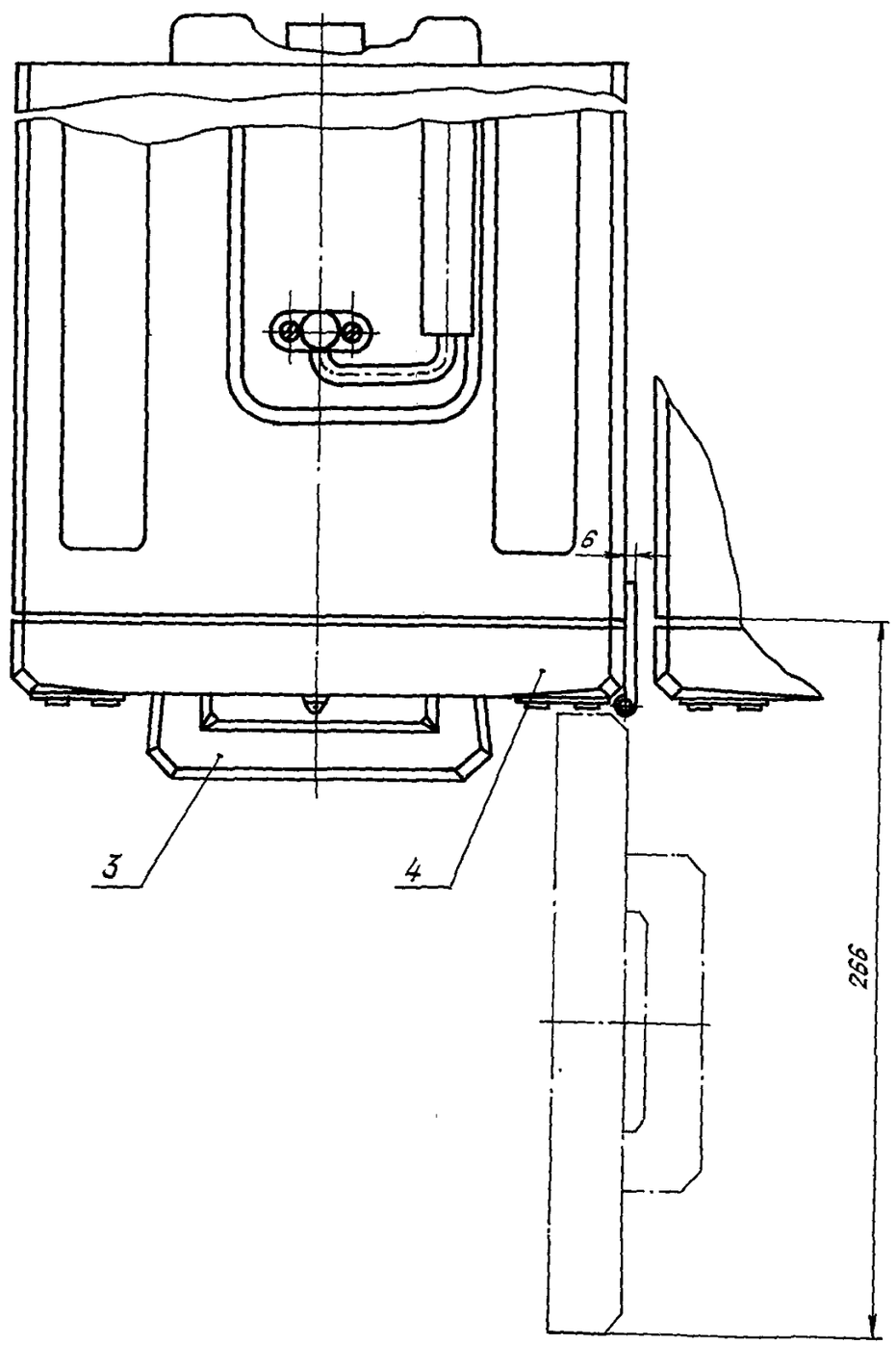

1 – выключатель, 2 – замок; 3 – ручка; 4 – дверца

Инв. № дубликата	1986
Инв. № подлинника	

Лит. изм	1
№ изв	7731

2.6. Шкаф в обесточенном состоянии и загруженный водой с температурой $(+8^{+2})$ °С должен сохранять воду от замерзания в течение не менее 45 мин при температуре окружающего воздуха до минус 45 °С.

2.7. Конструкция шкафа должна обеспечивать:

- возможность опломбирования рабочего объема;
- возможность замены нагревательных элементов;
- взаимозаменяемость.

2.8. В конструкции шкафа должны быть предусмотрены:

- ручки для переноски и открывания дверцы;
- световая сигнализация о включенном состоянии и готовности пищи;
- емкость или углубление в нижней части рабочего объема для сбора конденсата;
- тепловая изоляция.

2.9. Масса шкафа без сотейников должна быть не более 14 кг.

2.10. Подсоединение шкафа к бортовой электрической сети должно осуществляться при помощи электрического разъема. Ответная часть – блочная угловая.

2.11. Ответная часть электрического разъема (розетка) может входить в комплект шкафа только по заказу потребителя.

2.12. Крепление ответной части электрического разъема на объекте должно быть плавающее для обеспечения надежной стыковки шкафа с бортовой электрической сетью.

2.13. Вырез в переборке буфета-кухни и установочные размеры крепления ответной части электрического разъема приведены в обязательном приложении 1 к настоящему стандарту.

2.14. Пример крепления электрического разъема с переборкой, номера и назначение контактов электрического разъема приведены в справочном приложении 2 к настоящему стандарту.

Пример записи в технической документации электродухового шкафа исполнения 1:

Шкаф электродуховой 1- ОСТ 1 00712-74

Лит изм 2 3
№ изв 8632 10385
Инв № дубликата 1995
Инв № подлинника

ПРИЛОЖЕНИЕ 1
Обязательное

Вырез в переборке буфета-кухни и установочные размеры крепления ответной части электрического разъема

1. Вырез в переборке под электрический разъем приведен на черт. 1.

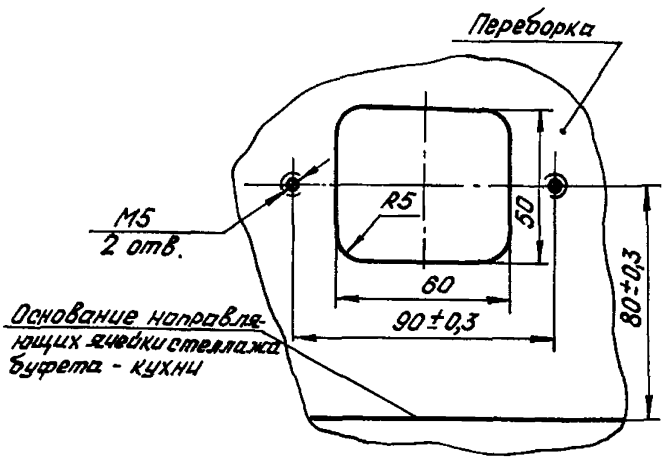

Черт. 1

2. Установочные размеры крепления ответной части электрического разъема приведены на черт. 2.

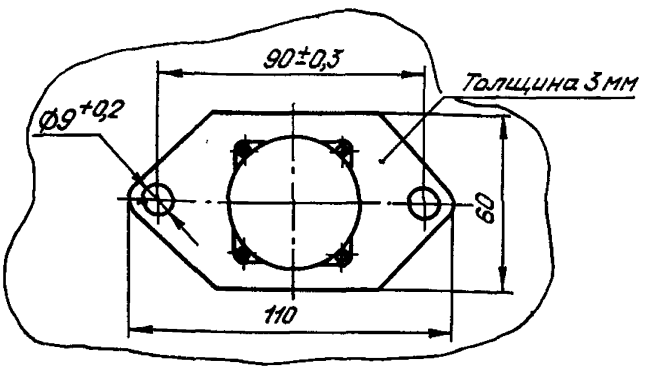

Черт. 2

Инв. № дубликата
Инв. № подлинника
1995
Лит изм
№ изв
2
8632

ПРИЛОЖЕНИЕ 2
Справочное

Пример крепления электрического разъема с переборкой, номера и назначение контактов электрического разъема

1. Пример крепления электрического разъема с переборкой приведен на чертеже.

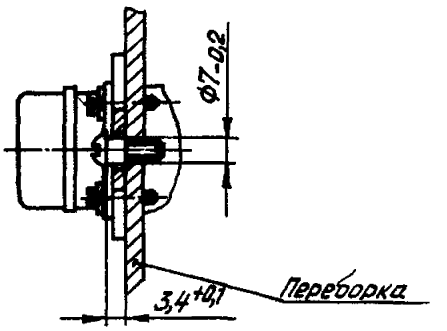

2. Номер и назначение контактов электрического разъема указаны в таблице.

Электрический разъем (ответная часть)	Электрическая система	Номера контактов электрического разъема	Примечание
Специальный (2РТТ32БУН8Г14 – с монтажной планкой и ловителем)	Трехфазная	1, 2, 3	Фазы А, В, С
		4	Корпус шкафа (контакт 4)
		5	В системе без нейтрали контакт 5 обесточен
		6, 7	–
Специальный	Постоянный ток	1	Контактный штырь Ф 4,5 мм
		2	Контактный штырь Ф 2,5 мм
		3	
		4	Контактный штырь Ф 4,5 мм

Примечание. Диаметры отверстий под впайку проводов для ответной части разъема постоянного тока: для контактов 1 и 4 – Ф 6,0 мм; для контактов 2 и 3 – Ф 2,7 мм.

gost.e-ecolog.ru

Лит изм 2
№ изв 8632
Инв № ...бликата
Инв. № ...длинника 1995