ТИПОВОЙ ПРОЕКТ
902-5-13.86

КОРПУС
ОБЕЗВОЖИВАНИЯ

ОСАДКА СТОЧНЫХ ВОД С 4 ВАКУУМ-
-ФИЛЬТРАМИ 6м ОУ-10-1,8

Альбом VI

21160-06
цена 1-37

gost.e-ecolog.ru

ТИПОВОЙ ПРОЕКТ
902-5-13.86

КОРПУС ОБЕЗВОЖИВАНИЯ ОСАДКА СТОЧНЫХ ВОД

С 4 ВАКУУМ-ФИЛЬТРАМИ $Б_{сх}$ ОУ-10-1,8

СОСТАВ ПРОЕКТА :

Альбом I - Пояснительная записка
Альбом II - Технологическая и санитарно-техническая части
Альбом III - Архитектурно-строительные решения. Конструкции железобетонные и металлические Показатели изменения сметной стоимости
Альбом IV - Строительные изделия.
Альбом V - Электротехническая часть. Автоматизация. Связь и сигнализация
Альбом VI - Нестандартизированное оборудование. Нетиповые технологические конструкции Эскизные чертежи общих видов
Альбом VII - Спецификации оборудования.
Альбом VIII - Ведомости потребности в материалах.
Альбом IX - Сметы Часть 1 и 2.

ПРИМЕНЕННЫЕ ТИПОВЫЕ МАТЕРИАЛЫ:
ТИПОВОЙ ПРОЕКТ 400-0-15 „Химические стойкие трапы для полов промышленных зданий"

АЛЬБОМ VI

УТВЕРЖДЕН ГОСГРАЖДАНСТРОЕМ
ПРИКАЗ N 386 от 4 ДЕКАБРЯ 1985 г
РАБОЧИЕ ЧЕРТЕЖИ ВВЕДЕНЫ В ДЕЙСТВИЕ
ЦНИИЭП инженерного оборудования
ПРИКАЗ N: 13 от 26 ФЕВРАЛЯ 1986 г

РАЗРАБОТАН ПРОЕКТНЫМ ИНСТИТУТОМ
ЦНИИЭП инженерного оборудования
Главный инженер института А. Кетаов
Главный инженер проекта В Алаев

ПРИВЯЗАН
ИНВ. N

2116-06 2

ЦЕНТРАЛЬНЫЙ ИНСТИТУТ ТИПОВОГО ПРОЕКТИРОВАНИЯ
ГОССТРОЯ СССР

Москва, А-445, Смольная ул., 22

Сдано в печать VIII 1956г

Заказ № 11030 Тираж 485 экз.

Обозначение	Наименование	Стр.
	Обложка	
	Титульный лист	1
	Содержание альбома	2
1563.01.00.000.ВО	Регулятор-смеситель осадка	
	с реагентами	3
	Чертеж общего вида Лист 1	
1563.01.00.000 ВО	То же Лист 2	4
1563.02 00 000 ВО	Мешалка гидравлическая	5
	Чертеж общего вида	
1563. 03. 00. 000 ВО	Захват. Чертеж общего вида	6
1563. 04. 00. 000 ВО	Измеритель - дозатор	
	осадка	7
	Чертеж общего вида. Лист 1	
1563. 04. 00. 000 ВО	То же Лист 2	8
1563. 05. 00. 000 ВО	Перемешиватель	9
	Чертеж общего вида	
1563. 05. 01. 000 ВО	Привод. Чертеж общего	10
	вида Лист 1	
1563. 05. 01. 000 ВО	То же Лист 2	11
1563. 05. 01. 100 ВО	Рама. Чертеж общего вида	12
1563. 05. 02. 000 ВО	Мешалка. Чертеж общего вида	13
1563. 06. 00. 000 ВО	Рама привода. Чертеж	14
	общего вида	
1563. 07. 00. 000 ВО	Рама натяжки	14
	Чертеж общего вида	
1563. 08. 00. 000 ВО	Течка. Чертеж общего	15
	вида.	
1563. 05. 03. 000 ВО	Подпятник Чертеж	15
	общего вида	
1563. 09. 00. 000 ВО	Гидрозатвор. Чертеж	16
	общего вида.	

1563.01.00.000 ВО

Альбом VI

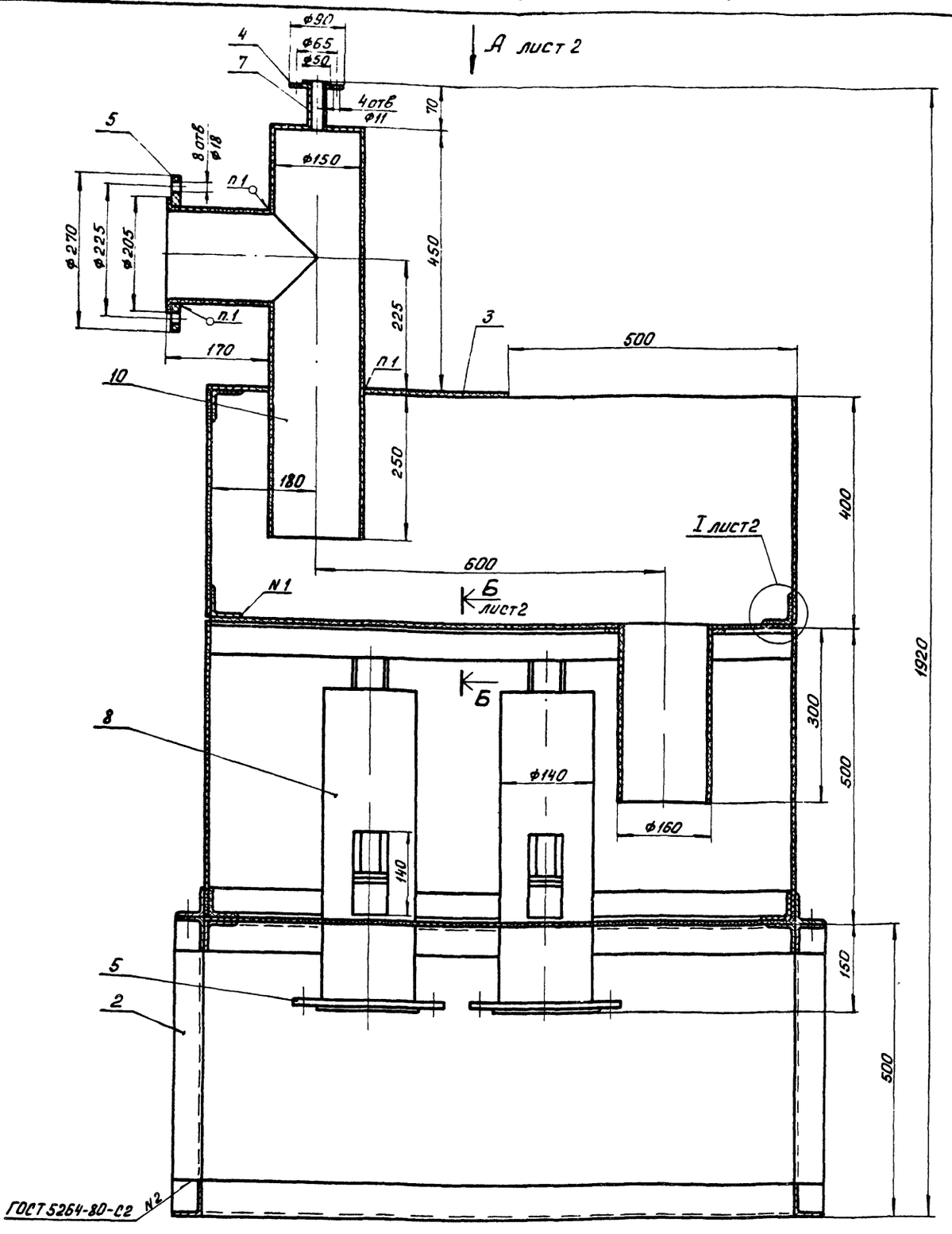

3	Листы винипласта 8 ГОСТ 9639-71	1,5м²	82,8 кг
4	Листы винипласта 15 ГОСТ 9639-71	0,006м²	0,12 кг
5	Листы винипласта 20 ГОСТ 9639-71	0,3м²	8,28 кг
6	Стержень винипластовый 36		
	ТУ6-05-1573-77	2,5м	2,83 кг
	Труба винипластовая		
	ТУ6-05-1573-77		
7	25×2,5	0,08м	0,04 кг
8	140×8	2,9м	15,8 кг
9	166×8	1,25м	6,05 кг
10	Пластина I лист ТМКЩ-С-5		
	ГОСТ 7338-77	0,1м²	0,65 кг

Поз.	Наименование	Кол	Дополнительные указания
	Материалы		
1	Ст. 3 ГОСТ 380-71	10кг	
2	Уголок 50×50×5-Б ГОСТ 8509-72 / ст 3 сп ГОСТ 535-79	20,5м	77,3 кг

1 Сварка нагретым газом с присадочным прутком

Изм.	Лист	№ докум.	Подп.	Дата
Разраб.		Пучкова		
Пров.		Кремнев		
Т. контр.				
Н. контр.		Хромихина		
Утв.		Шипков		

1563.01.00 000 ВО

Регулятор-смеситель осадка с реагентами
Чертеж общего вида

Лит	Масса	Масштаб
	207	1:5

Лист 1 Листов 2

ЦНИИЭП инж оборудования

21160-06

Кол. Яровая

Формат А2

1563.01.00.000 ВО

Альбом VI

Вид А лист 1

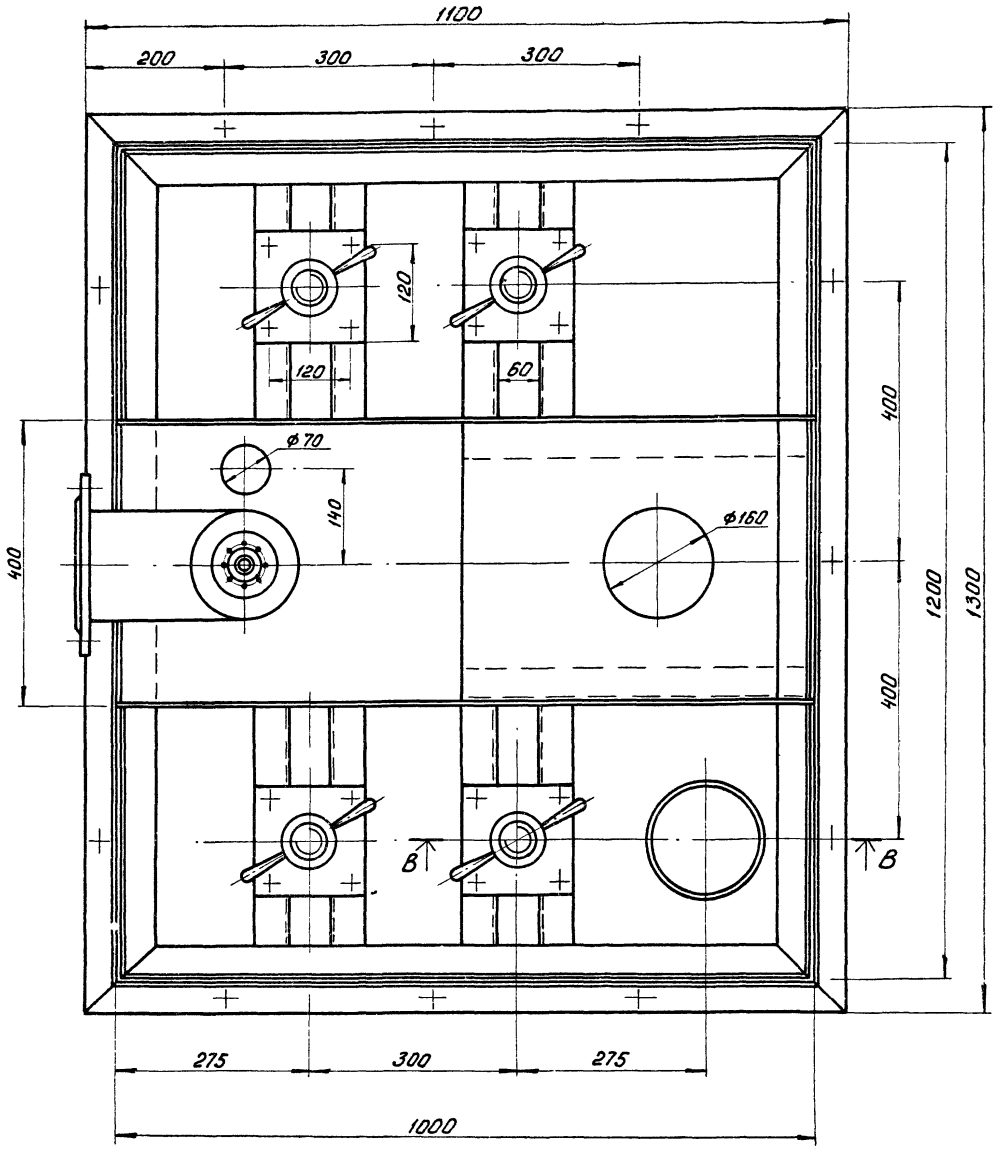

В - В

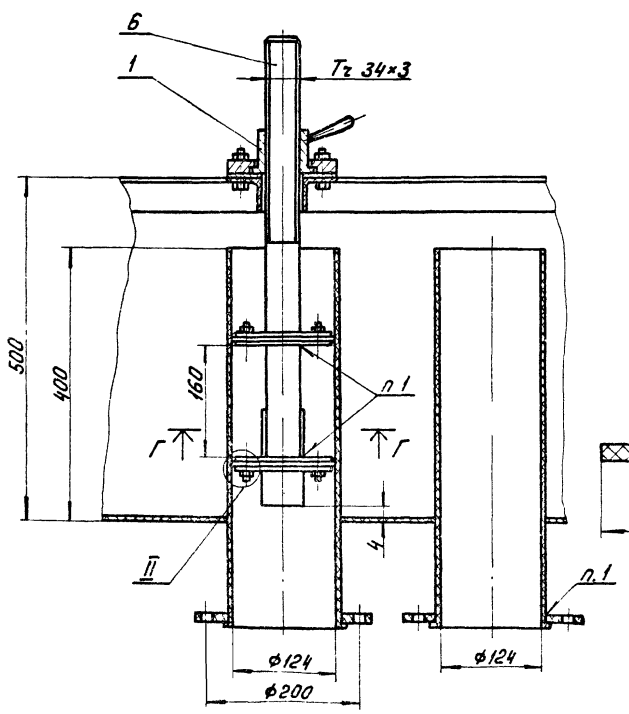

Г - Г

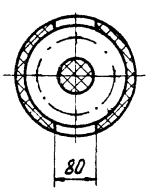

II
М1:1

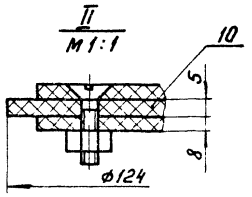

Б-Б лист 1
М1:2

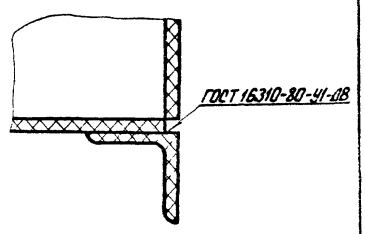

I лист 1
М1:2

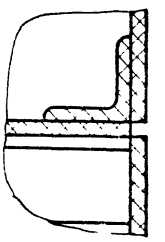

ИЗМ	ЛИСТ	N ДОКУМ	ПОДП	ДАТА	1563.01 00 000 ВО	ЛИСТ 2

21160 06 5 Кор. Яровая Формат А2

Альбом VI

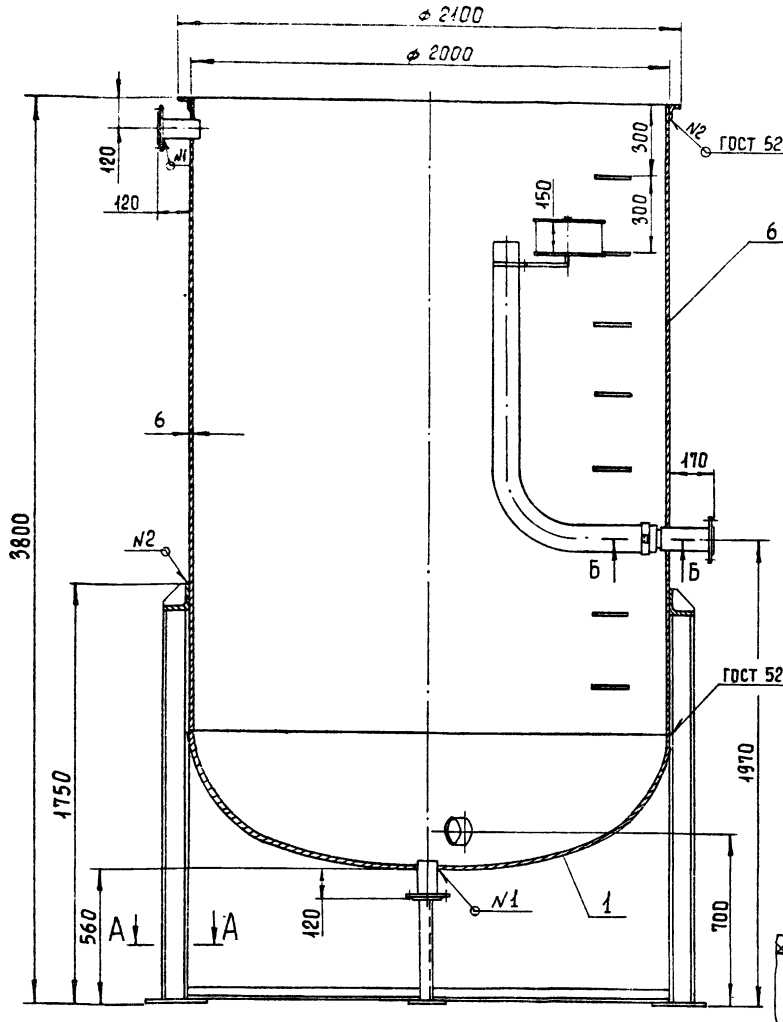

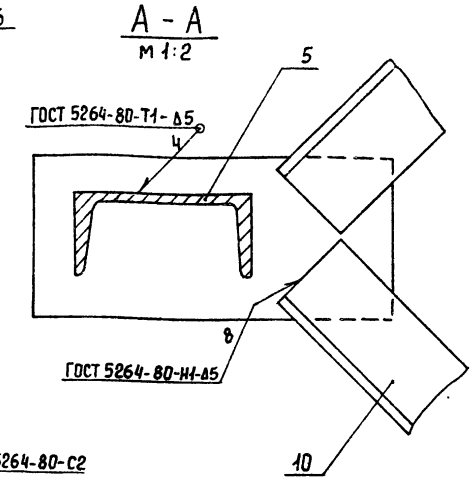

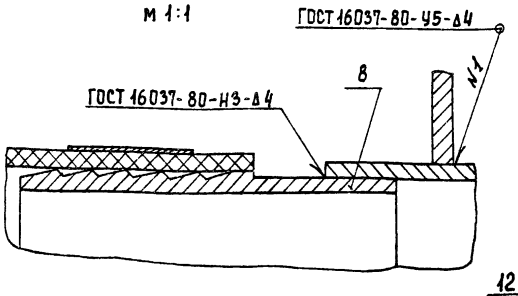

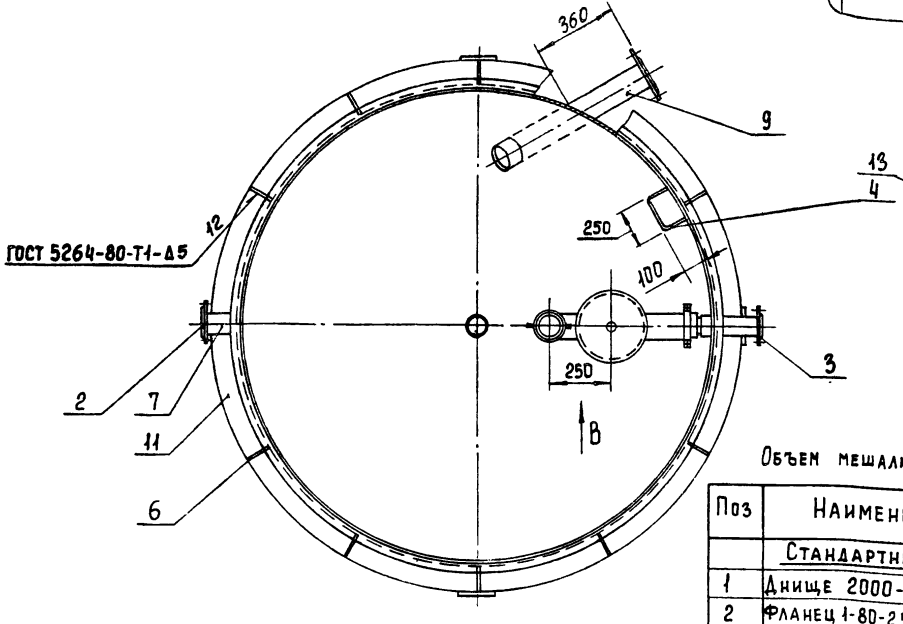

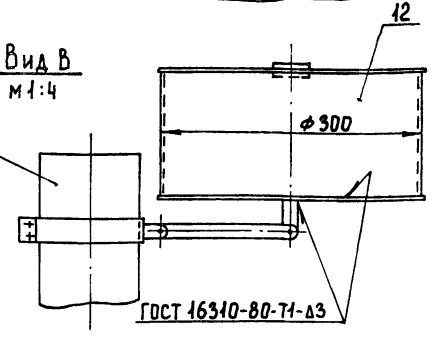

Объем мешалки гидравлической, м³ - 8

Поз	Наименование	Кол	Дополнительные указания
	Стандартные изделия		
1	Днище 2000-6-500 ГОСТ 6533-78	1	
2	Фланец 1-80-2,5 ГОСТ 12820-80	2	
3	Фланец 1-100-2,5 ГОСТ 12820-80	2	
	Материалы		
4	Круг 6-В-ГОСТ 2590-71 / БСт.3сп ГОСТ 535-79	4,0 м	0,89 кг
5	Швеллер 10 ГОСТ 8240-72 / Ст 3 ГОСТ 535-79	6,6 м	56,6 кг

6	Лист Б-6 ГОСТ 19903-74 / Ст.3 ГОСТ 14637-79	17,1 м²	805 кг
	Труба ГОСТ 8734-75 / Д ГОСТ 8733-74			
7	89 × 2,8	0,3 м	1,8 кг
8	102 × 6	0,1 м	1,4 кг
9	108 × 4	0,9 м	9,2 кг
	Уголок ГОСТ 8509-72 / Ст 3 сп ГОСТ 535-79		
10	50 × 50 × 5 - Б	13 м	49 кг
11	100 × 100 × 6,5 - Б	6,3 м	63,6 кг
12	Листы винипласта 3 ГОСТ 9639-71	0,3 м²	1,2 кг
13	Рукав В(11)-2,5-100-112 ГОСТ 18698-79	2 м	7,6 кг

Изм.	Лист	№ докум.	Подп.	Дата
Разраб.		Пучкова		
Пров.		Кремнев		
Т. контр.				
Н. контр.		Хромидина		
Утв.		Шипков		

1563.02.00.000 ВО

Мешалка гидравлическая
Чертеж общего вида

Лит.	Масса	Масштаб
	1230	1:15
Лист	Листов 1	

ЦНИИЭП инж. оборудования

21160-06 6 Копировал Еремченко Формат А2

1563.03.00.000 ВО

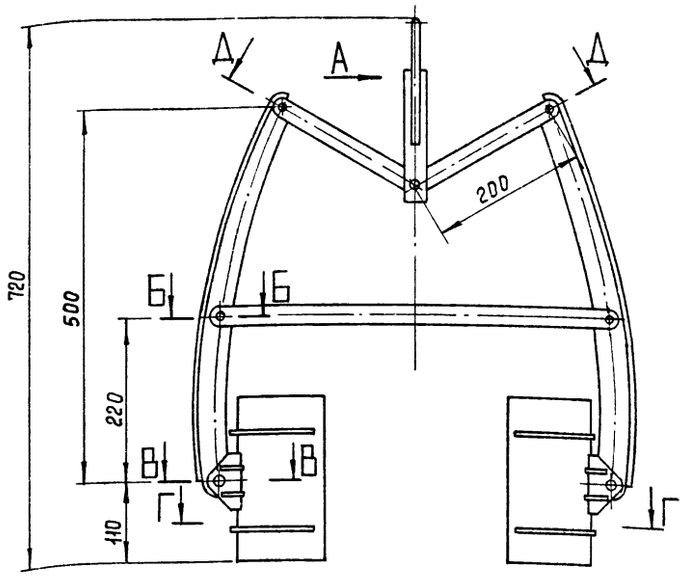

Вид А
м 1:2

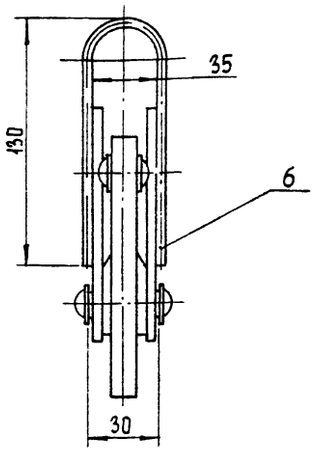

Б-Б
м 1:1

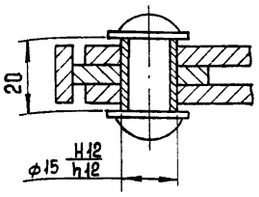

В-В
м 1:1

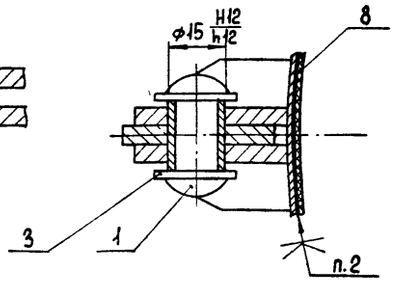

Г-Г

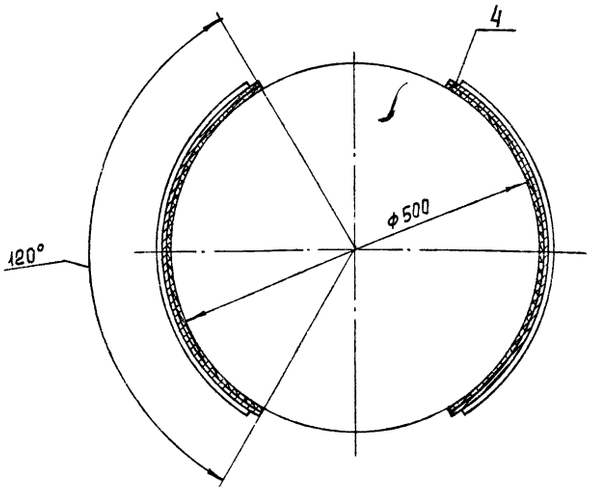

Д-Д
м 1:1

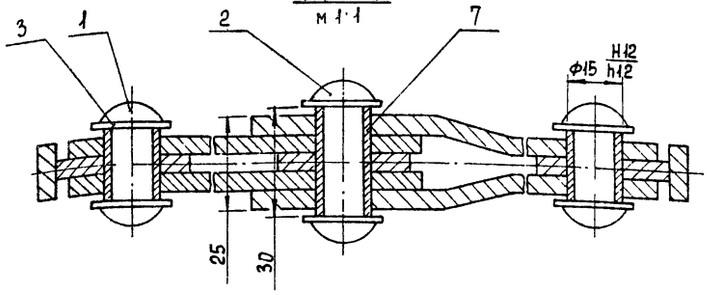

Поз.	Наименование	Кол.	Дополнительные указания
	Стандартные изделия		
1	Заклепка 10×36.00 ГОСТ 10299-80	6	
2	Заклепка 10×45 00 ГОСТ 10299-80	1	
3	Шайба 10 02 ГОСТ 11371-78	14	
	Материалы		
4	Лист Б-3 ГОСТ 19903-74		
	Ст 3 ГОСТ 16523-70	0,22 м²	5,4 кг
5	Лист Б-5 ГОСТ 19903-74		
	Ст 3 ГОСТ 14637-79	0,2 м²	7,85 кг
6	Круг 10-В - ГОСТ 2590-71		
	Б-Ст.3-II-ГОСТ 535-79	0,28 м	0,16 кг
7	Ст. 3 ГОСТ 380-71	0,12 кг	
8	Пластина I, лист Т МКЩ-С-3		
	ГОСТ 7338-77	0,22 м²	1,08 кг

Технические требования

1 Покрытие - эмаль ХС-710 серая ГОСТ 9355-81 по грунту ХС-010 ГОСТ 9355-81.

2. Клей 88НП ТУ38 105540-85.

Техническая характеристика

1. Диаметр транспортируемых бочек, мм - 500 ... 600

2. Грузоподъемность захвата, кг - 70

				1563 03.00 000 ВО			
Изм	Лист	№ докум	Подп	Дата	Захват	Лит	Масса	Масштаб
Разраб		Пучкова			Чертеж общего вида		16	1 5
Пров		Кремнев				Лист	Листов 1
Т контр						ЦНИИЭП инж оборудования	
Н. контр		Хромихина					
Утв		Шипков					

21160 06 7 7 Копировал Еремченко Формат А2

Альбом VI

1563. 04. 00. 000. 80

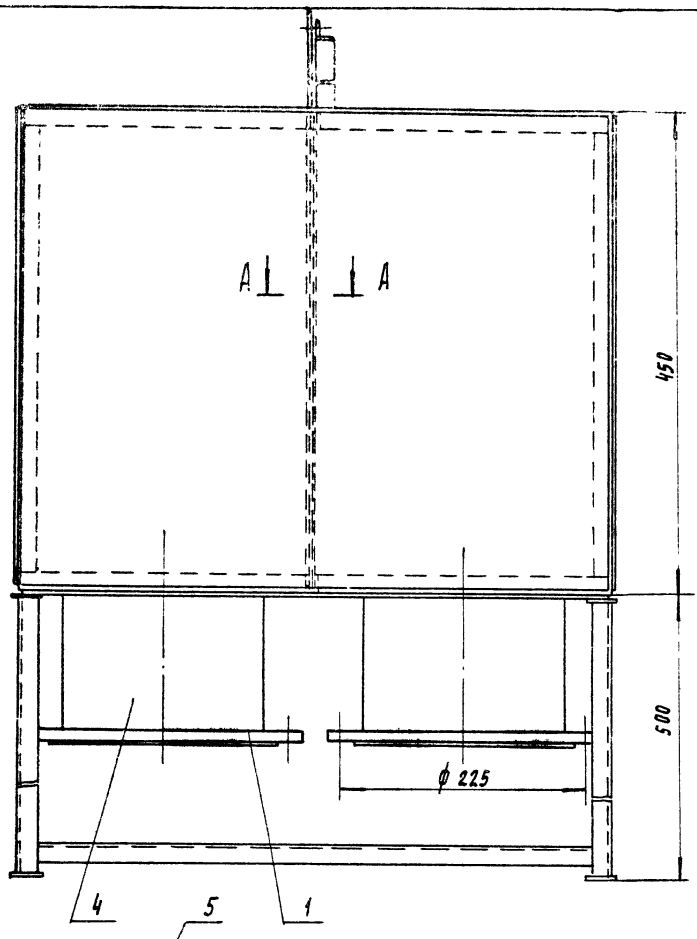

А - А
М 1:1

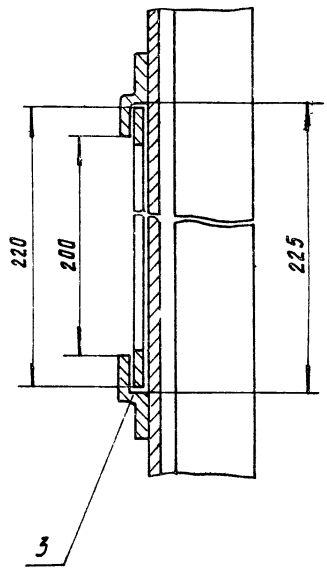

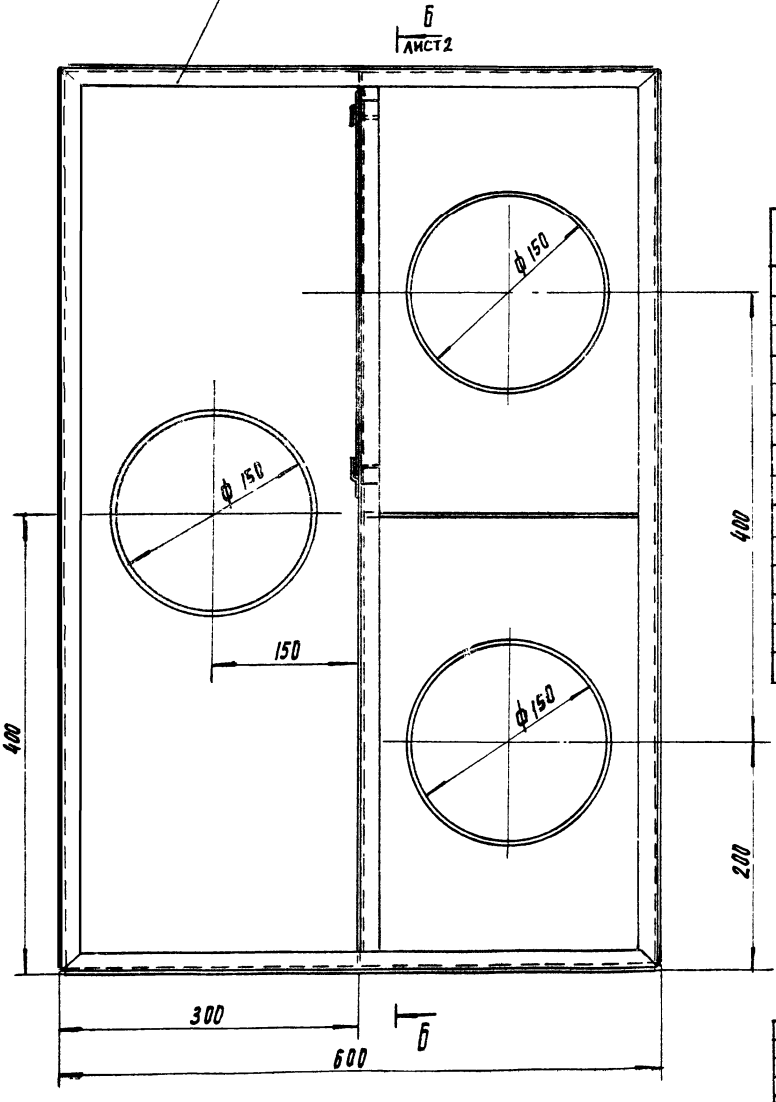

Поз.	Наименование	Кол	Дополнительные указания
	Стандартные изделия		
1	Фланец I- 150-1.0 ГОСТ 12820-80	3	
	Материалы		
3	Лист Б-3 ГОСТ 19903-74 / Ст3 ГОСТ 16523-70	2.34 м²	55 кг
4	Труба 159 × 5 ГОСТ 10704-76 / Д ГОСТ 10705-80	0.6 м	11.5 кг
5	Уголок 25 × 25 × 4-Б ГОСТ 8509-72 / Ст 3сп ГОСТ 535-79	15 м	22 кг

1 Сварные швы по ГОСТ 5264-80
2. Покрытие внутренних поверхностей - лак БТ- 5100 ГОСТ 312-79, наружных - эмаль ХВ - 1100 темно-серая ГОСТ 6993-79 по грунту ГФ-0119 ГОСТ 23343-78

Изм.	Лист	№ докум	Подп.	Дата
Разраб		Пучкова		
Пров		Кремнев		
Т контр				
Н контр.		Хромихина		
Утв		Шипков		

1563. 04. 00. 000. 80

Измеритель- дозатор осадка
Чертеж общего вида

Лит	Масса	Масштаб
	105	1:5

Лист 1 Листов: 2

ЦНИИЭП инж оборудования

21160 06 8 Копировал Радлевская Формат А2

Б-Б повернуто, лист 1

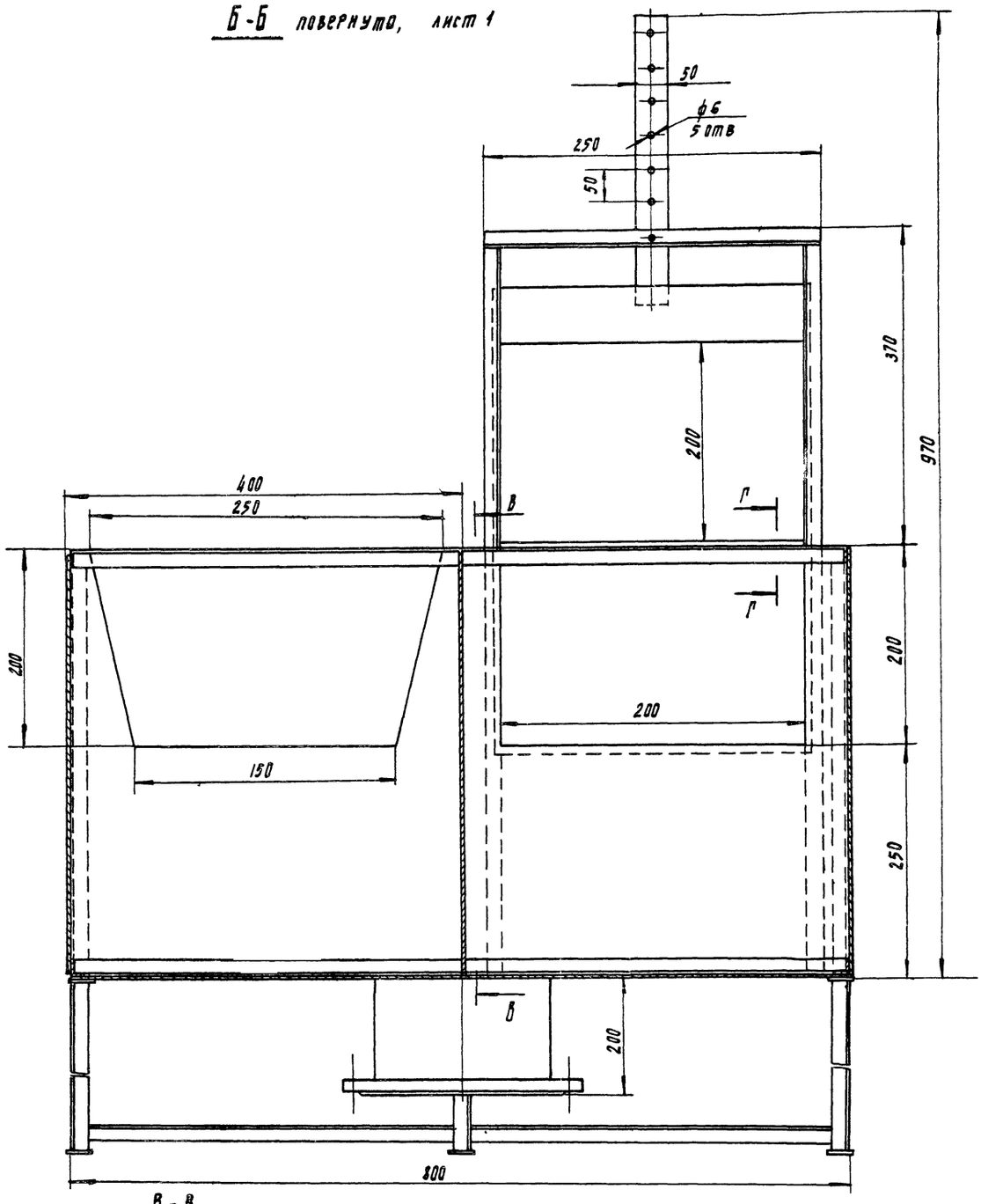

В - В
М 1:1

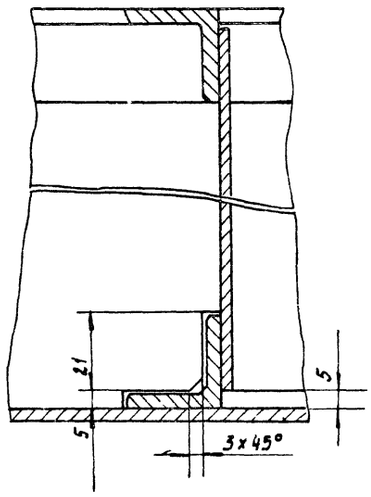

Г - Г
М 1:1

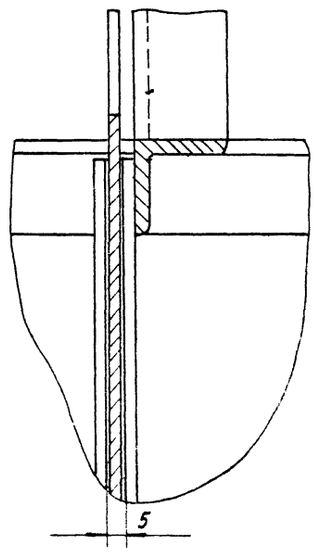

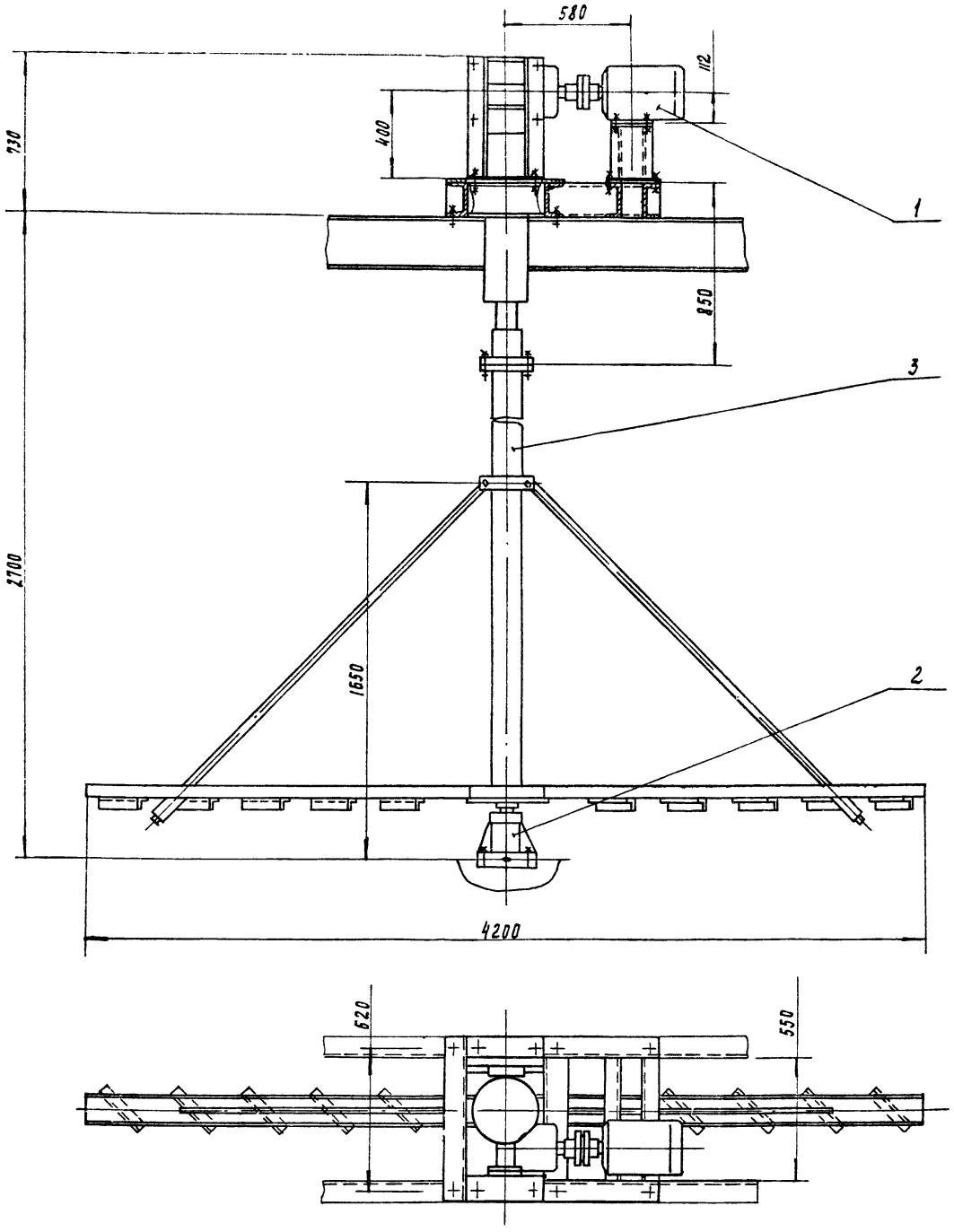

Техническая характеристика

1. Частота вращения вала мешалки, мин$^{-1}$ - 15,2
2. Двигатель - 4А112МА6У3
   мощность, кВт - 3
   частота вращения, мин$^{-1}$ - 1000
3. Редуктор - 4160-63-51-3-У3
   передаточное отношение - 63

Технические требования

1. Покрытие металлоконструкций, кроме покупных изделий и трущихся поверхностей - эмаль ХВ 1100, серая, ГОСТ 6993-79 по грунту ХС-010 ГОСТ 9355-81

Поз.	Обозначение	Наименование	Кол.	Дополнительные указания
		Сборочные единицы		
1	1563.05.01 000	Привод	1	
2	1563.05.02 000	Мешалка	1	
3	1563.05 03.000	Подпятник	1	

Изм.	Лист	№ докум.	Подп.	Дата
Разраб.		Пучкова		
Пров.		Кремнев		
Т. контр.				
Н. контр.		Хромихьда		12.85
Утв.		Шипков		

1563.05.00.000.ВО

Перемешиватель
Чертеж общего вида

Лит	Масса	Масштаб
	650	1:15
Лист	Листов 1	

ЦНИИЭП им. м. оборудования

Копировал Малеевская Формат А2

1563.05.01.000 ВО

Альбом VI

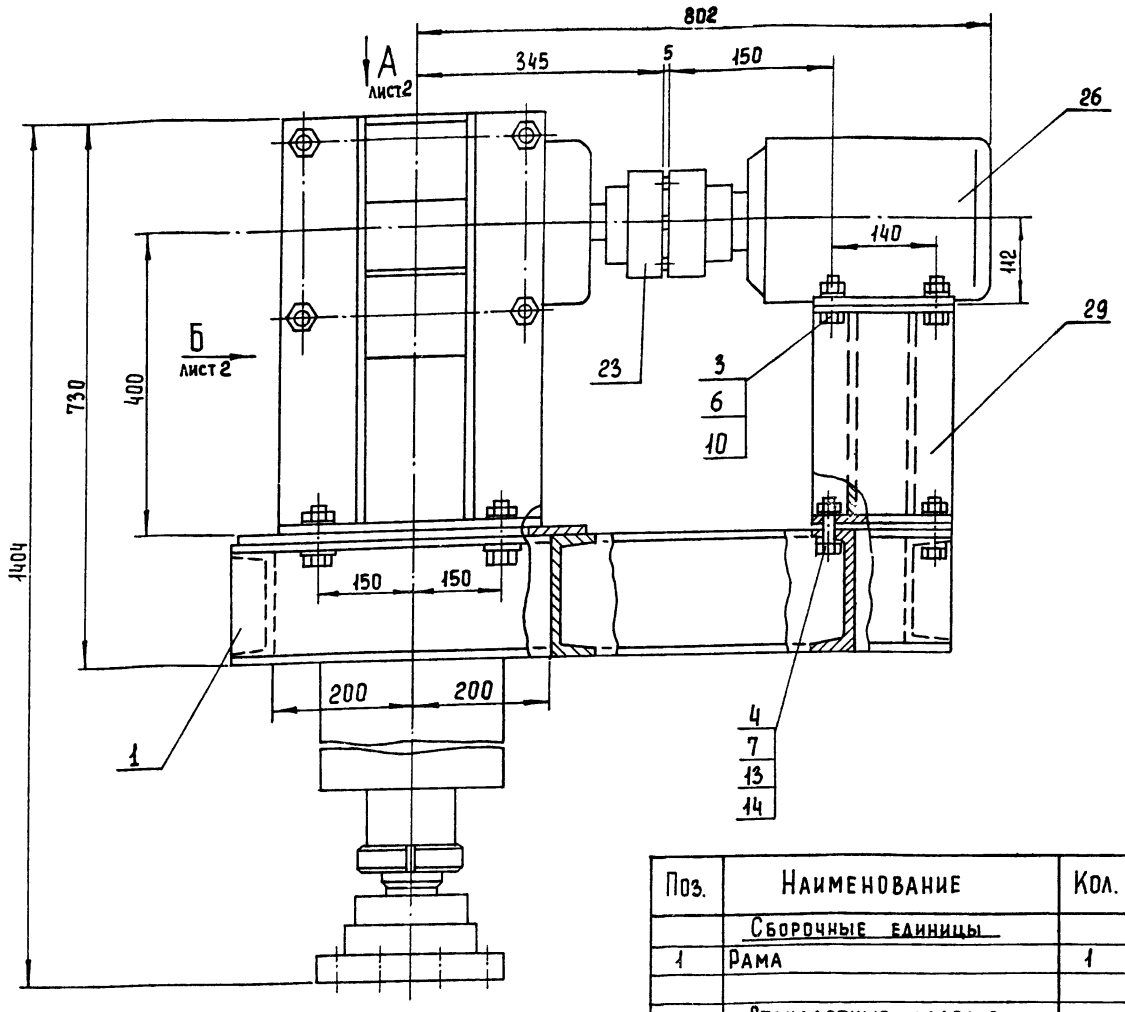

Поз.	Наименование	Кол.	Дополнительные указания
	Сборочные единицы		
1	Рама	1	88 кг
	Стандартные изделия		
	Болт ГОСТ 7798-70		
2	М8-6g×25.58	12	
3	М10-6g×90.58	12	
4	М16-6g×50.58	8	
5	М20-6g×80.58	8	
	Гайка ГОСТ 5915-70		
6	М10-6Н.5	12	
7	М16-6Н.5	8	
8	М20-6Н.5	8	
9	Гайка ВМ80×2-7Н ГОСТ 11871-80	2	
10	Шайба 10.65г ГОСТ 6402-70	12	
11	Шайба 20.65г ГОСТ 6402-70	8	
12	Шайба 8.04 ГОСТ 9649-78	12	
13	Шайба 16.04 ГОСТ 9649-78	8	
14	Шайба 16.01.5 ГОСТ 10906-78	8	
15	Шайба 80.01.05 ГОСТ 11872-80	2	
16	Шпонка 18×11×90 ГОСТ 23360-78	1	
17	Шпонка 18×11×125 ГОСТ 23360-78	1	
18	Кольцо 1А.85 ГОСТ 13940-68	1	
	Манжета ГОСТ 8752-79		
19	I-70×95-3	1	
20	I-85×110-3	1	
21	I-100-125-3	1	

22	Масленка 2.2.45 ГОСТ 19853-74	2	
	Муфта упругая втулочно-пальцевая ГОСТ 21424-75		
23	250-32-I 1-40-II.1 УЗ	1	
24	2000-63-I 1-70-II 1 УЗ	1	
25	Подшипник 317 ГОСТ 8338-75	2	8,6 кг
26	Двигатель 4А 112 МА6 УЗ ГОСТ 19523-81	1	56 кг
	Прочие изделия		
27	Редуктор 4-160-63-51-3-УЗ Барышский редукторный завод ТУ 2-056-178-79	1	
	Материалы		
	Лист ГОСТ 19903-74 / Ст.3 ГОСТ 14637-79		
28	Б-10	0,3 м²	23,55 кг
29	Б-12	0,13 м²	12,2 кг
30	Б-15	0,15 м²	17,7 кг
31	Ст3 ГОСТ 380-71	42,5 кг	
32	Сталь 45 ГОСТ 1050-74	35 кг	
33	Труба 38×1,5 ГОСТ 8734-75 / Д ГОСТ 8733-74	0,45 м	0,54 кг
34	Труба 219×10 ГОСТ 8732-78 / Б10 ГОСТ 8731-74	0,29 м	14,9 кг
35	Труба 273×3,5 ГОСТ 10704-76 / Б10 ГОСТ 10705-80	0,49 м	15,8 кг
36	Уголок 50×50×5-Б-ГОСТ 8509-72 / Ст3сп ГОСТ 535-79		
37	Уголок 100×100×8-Б-ГОСТ 8509-72 / Ст3сп ГОСТ 535-79	1,5 м	18,3 кг
38	Пластина I, лист, ТМКЩ-С-3 ГОСТ 7338-77	0,18 кг	

Изм.	Лист	№ докум.	Подп.	Дата	1563 05 01.000 ВО
Разраб.		Пучкова			Привод
Пров.		Кремнев			Чертеж общего вида
Т. контр.					
Н. контр.		Хромихина			
Утв.		Шильков			

Лит.	Масса	Масштаб
	529	1:5
Лист 1	Листов 2	

ЦНИИЭП инж. оборудования

21160 06 11 Копировал Еремченко Формат А2

Вид А лист 1

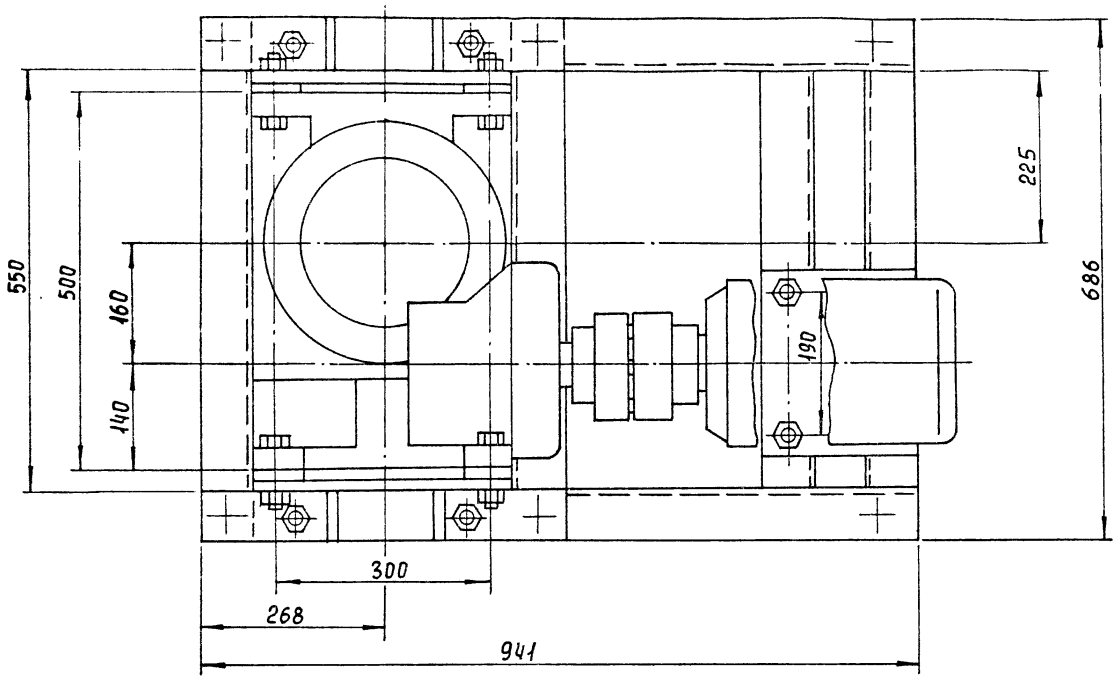

Вид Б, лист 1
м 1:5

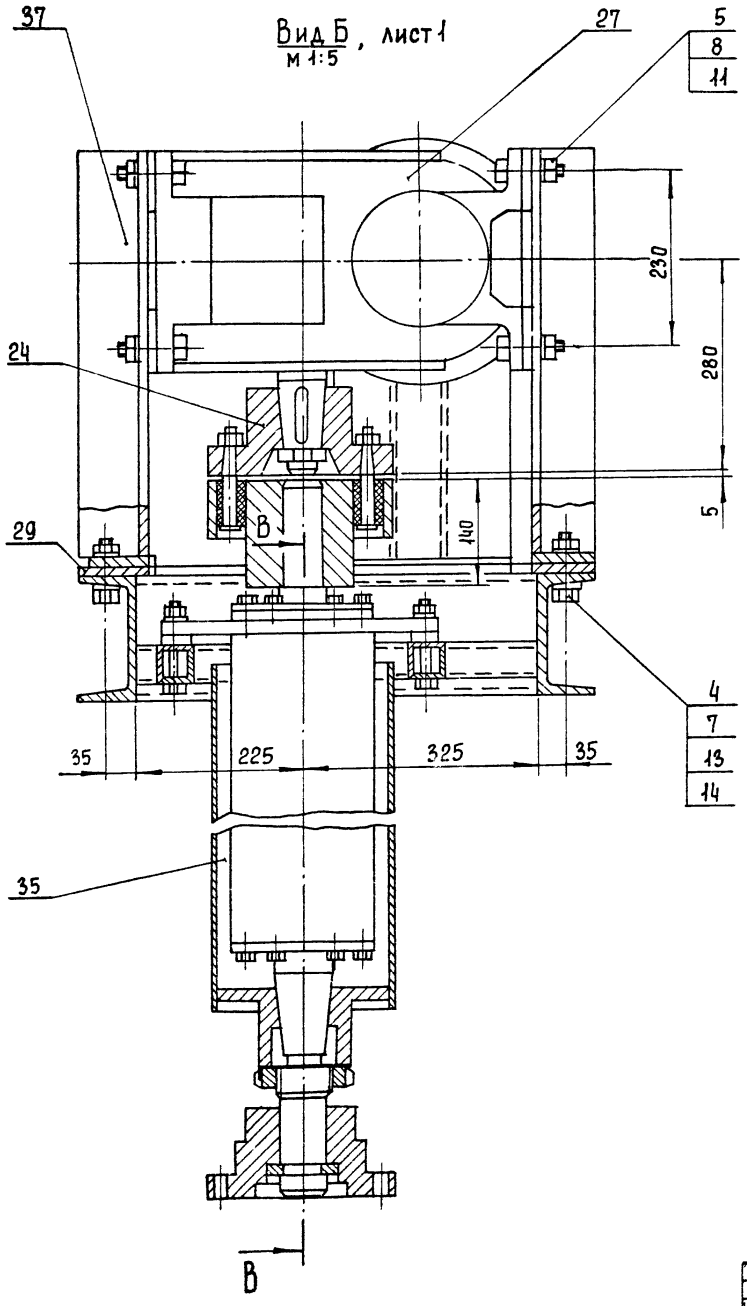

В - В
м 1:4

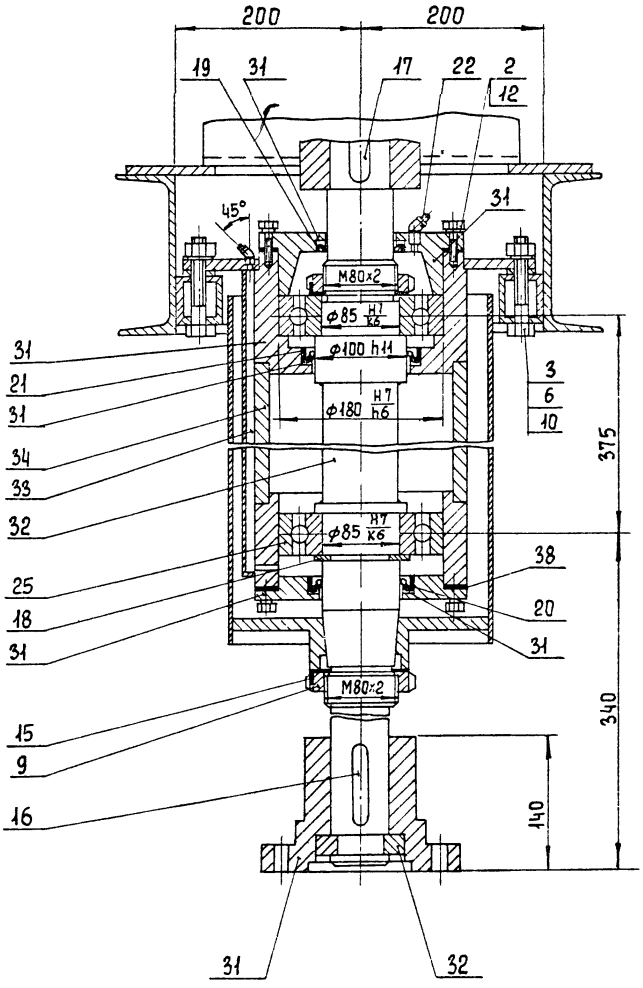

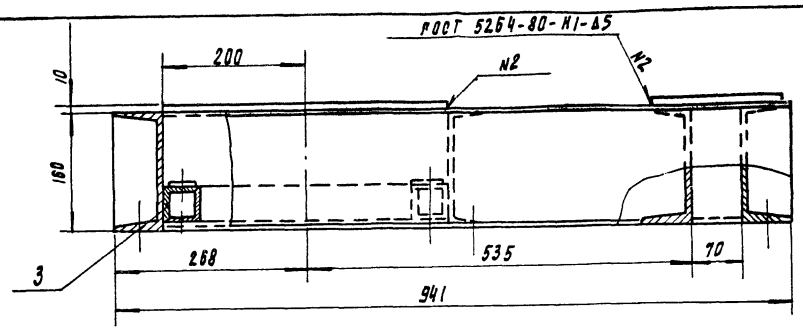

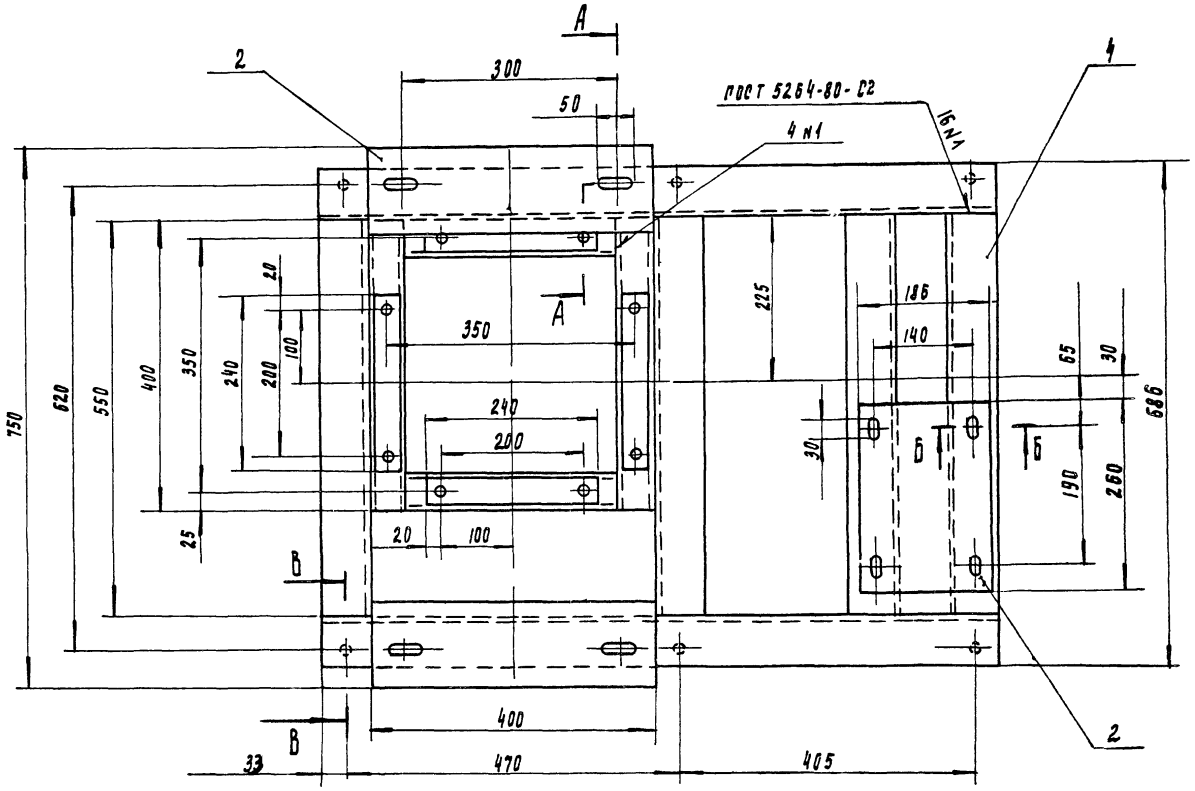

А - А
М 1:2 повернуто

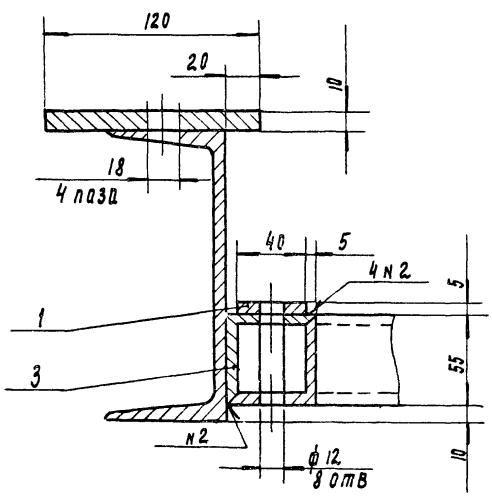

Б - Б
М 1:2

В - В повернуто
М 1:2

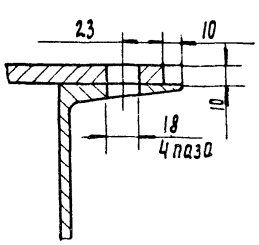

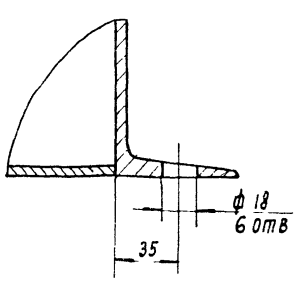

Поз	Наименование	Кол.	Дополнительные указания
	Материалы		
1	Лист Б-6 ГОСТ 19903-74 / Ст 3 ГОСТ 14637-79	0,04м²	1,88 кг
2	Лист Б-10 ГОСТ 19903-74 / Ст 3 ГОСТ 14637-79	0,15м²	11,77 кг
3	Уголок 50×50×5-Б-ГОСТ 8509-72 / Ст.3 сп ГОСТ 535-79	2,8м	10,55 кг
4	Швеллер 16 - ГОСТ 8240-72 / Ст. 3 ГОСТ 535-79	4,1м	62,7 кг

Изм.	Лист	№ докум.	Подп.	Дата	1563.05.01.100.ВО
Разраб.		Пучкова			Дама. Чертеж общего вида
Пров.		Кремнев			
Т. контр.					
Н. контр.		Хромихина			
Утв.		Шипков			

Лит.	Масса	Масштаб
	88	1:5
Лист	Листов 1	

ЦНИИЭП инж. сооружений

Копировал Подгаевская Формат А2

1563.05.02.000 ВО

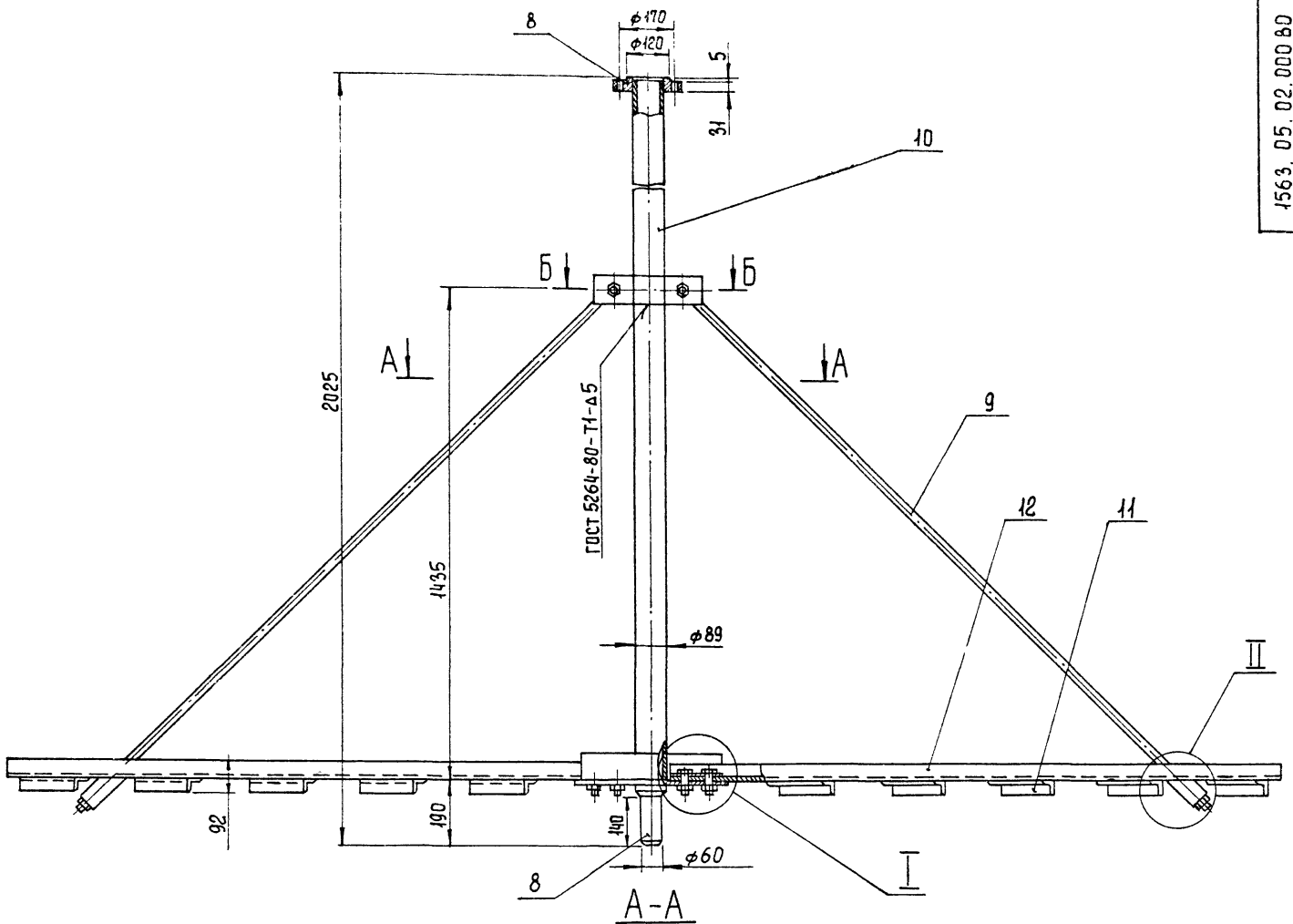

А-А

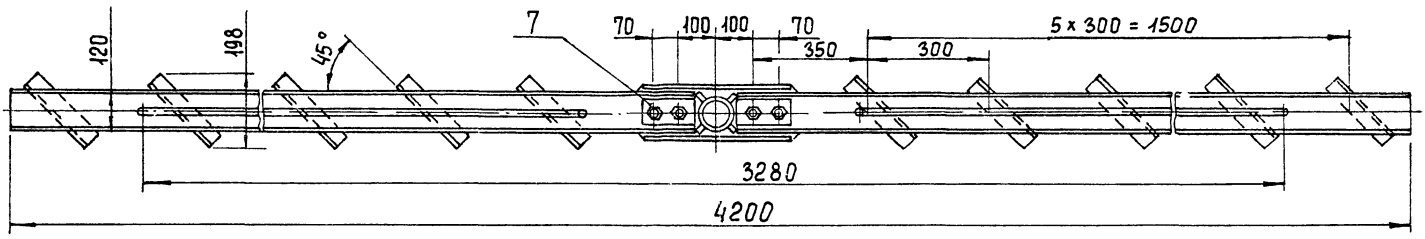

Б-Б
м 1:2

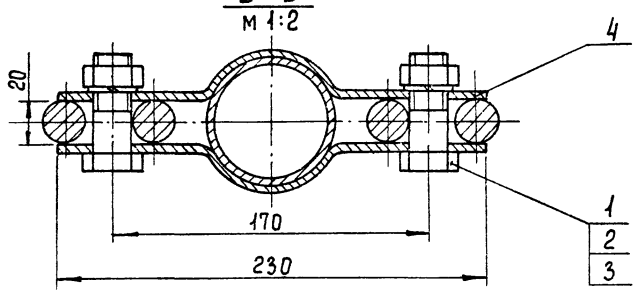

I
м 1:4

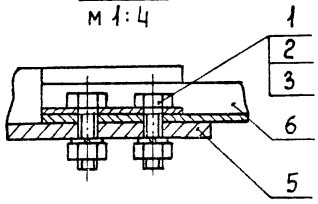

II
м 1:4

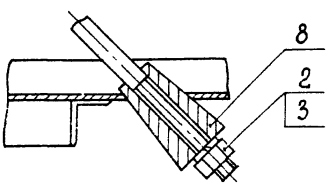

Поз	Наименование		Кол.	Дополнительные указания
	Стандартные изделия			
1	Болт М20-6g×65.58 029 ГОСТ 7798-70		6	
2	Гайка М20-7Н.4 029 ГОСТ 5915-70		8	
3	Шайба 20.65Г 029 ГОСТ 6402-70		8	
	Материалы			
4	Лист	Б-10 ГОСТ 19903-74 / Ст 3 ГОСТ 14637-79	0,022 м²	1,7 кг
5	Лист	Б-16 ГОСТ 19903-74 / Ст 3 ГОСТ 14637-79	0,06 м²	7,5 кг
6	Полоса	10×50-Б-ГОСТ 103-76 / Ст 3 ГОСТ 535-79	0,96 м	3,7 кг
7	Полоса	12×75-Б-ГОСТ 103-76 / Ст 3 ГОСТ 535-79	0,26 м	1,8 кг
8	Ст. 3 ГОСТ 380-71			8 кг
9	Круг	20-В-ГОСТ 2590-71 / Б-Ст3-II ГОСТ 535-79	5 м	12,35 кг

10	Труба	89×6 ГОСТ 8732-78 / Д Ст 3 ГОСТ 8731-74	1,9 м	25 кг
11	Уголок	40×40×4-Б-ГОСТ 8509-72 / Ст 3сп ГОСТ 535-79	3 м	7,26 кг
12	Швеллер	12-ГОСТ 8240-72 / Ст 3 ГОСТ 535-79	3,8 м	39,5 кг

Изм. Лист	№ докум.	Подп.	Дата
Разраб.	Пучкова		
Пров.	Кремнев		
Т. контр.			
Н. контр.	Хромихина		
Утв.	Шипков		

1563.05.02.000 ВО

Мешалка

Чертеж общего вида

Лит	Масса	Масштаб
	108	1:10
Лист	Листов 1	

ЦНИИЭП инж. оборудования

24160-06 14 Копировал Еремченко

Формат А2

1563.06.00.000.80

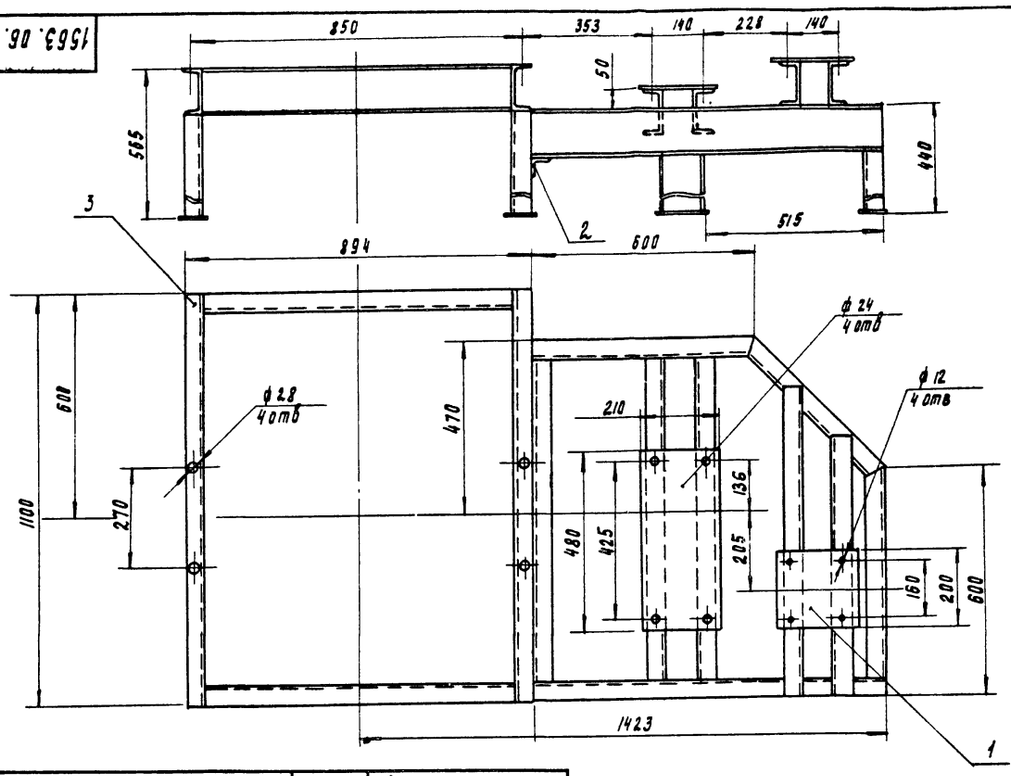

Поз.	Наименование	Кол	Дополнительные указания
	Материалы		
1	Лист Б-6 ГОСТ 19903-74 / Ст3 ГОСТ 14637-79	0.172 м²	8,1 кг
2	Уголок 50×50×5-Б ГОСТ 8509-72 / Ст3сп ГОСТ 535-79	1 м	3,77 кг
3	Швеллер 12-ГОСТ 8240-72 / Ст3 ГОСТ 535-79	9.5 м	98 кг

Сварные швы по ГОСТ 5264-80

Изм.	Лист	№ докум.	Подп.	Дата
Разраб.		Пучкова		
Пров.		Кремнев		
Т. контр.				
Н. контр.		Хромихина		12.86
Утв.		Шилков		

1563 06.00.000.80

Рама привода
Чертеж общего вида.

Лит.	Масса	Масштаб
	110	1:10
Лист	Листов 1	

ЦНИИЭП оборудования

Формат А3

1563.07.00.000.80

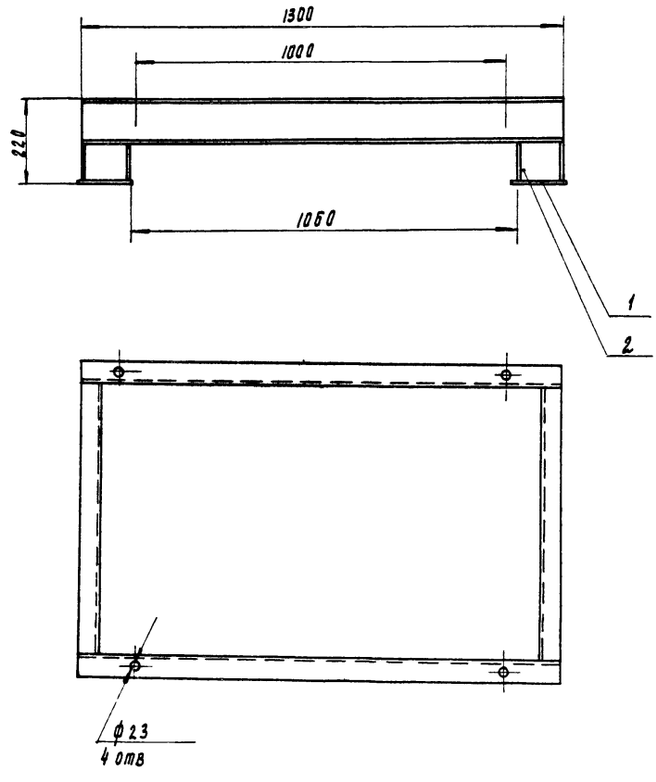

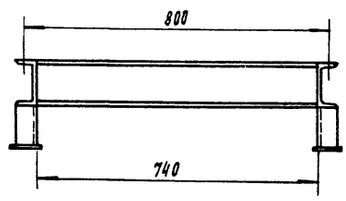

Поз	Наименование	Кол	Дополнительные указания
	Материалы		
1	Лист Б-6 ГОСТ 19903-74 / Ст3 ГОСТ 14637-79	0.048 м²	2,2 кг
2	Швеллер 12 ГОСТ 8240-72 / Ст3 ГОСТ 535-79	4.5 м	46 кг

Сварные швы по ГОСТ 5264-80

Изм.	Лист	№ докум.	Подп.	Дата
Разраб.		Пучкова		
Пров.		Кремнев		
Т. контр.				
Н. контр.		Хромихина		
Утв.		Шилков		

1563.07.00.000.80

Рама натяжки
Чертеж общего вида

Лит.	Масса	Масштаб
	49	1:10
Лист	Листов 1	

ЦНИИЭП оборудования

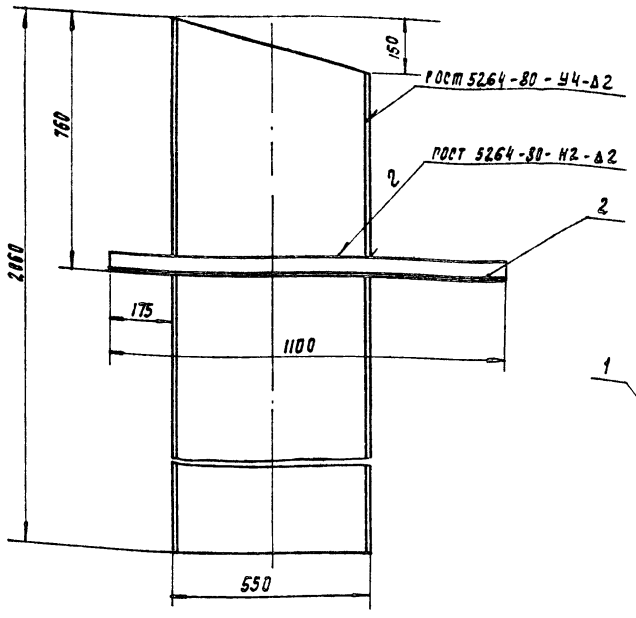

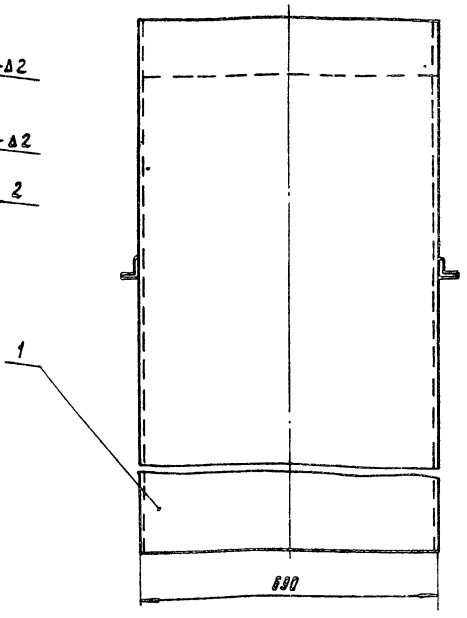

Поз.	Наименование	Кол.	Дополнительные указания
	Материалы		
1	Лист Б-2 ГОСТ 19903-74 Ст.3 ГОСТ 16523-70	4,9м²	
2	Уголок 50×50×5-Б-3509-72 Ст.3-сп-ГОСТ 535-79	2,2 м	8,3 кг

Изм.	Лист	№ докум.	Подп.	Дата	1563.08.00.000 ВО			
Разраб.		Лучкова			Течка Чертеж общего вида	Лит.	Масса	Масштаб
Пров.		Кремлева					85	1:10
Т. контр.						Лист	Листов 1	
Н. контр.		Хромихина		12.85		ЦНИИЭП мат. оборудования		
Утв.		Шипков						

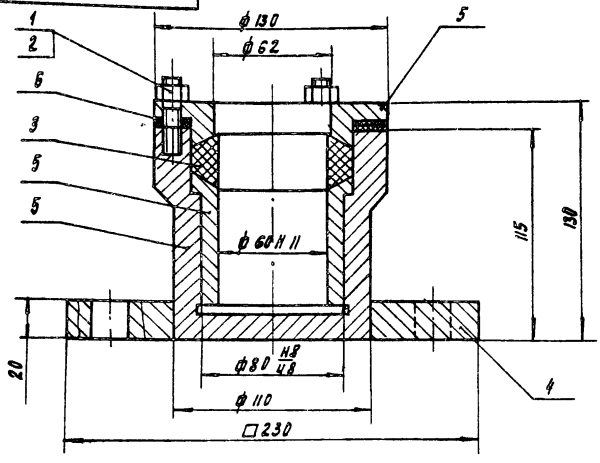

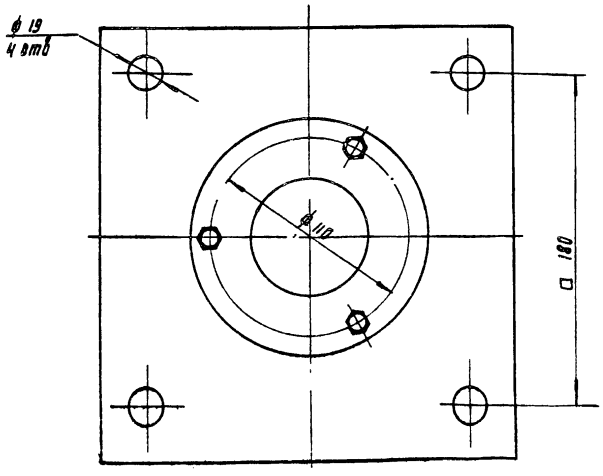

Поз.	Наименование	Кол.	Дополнительные указания
	Стандартные изделия		
1	Гайка М10-6Н.4.02 ГОСТ 5915-70	3	
2	Шпилька М10-6gх25.58.029 ГОСТ 22038-76	3	
3	Кольцо Ст 90-60-20 ГОСТ 288-72	1	
	Материалы		
4	Лист Б-20 ГОСТ 19903-74 Ст.3 ГОСТ 14637-79	0,05м²	6,6 кг
5	Ст.3 ГОСТ 380-71	7,3 кг	
6	Пластина I лист, ТМКЩ-С-3 ГОСТ 7338-77		0,024 кг

Изм.	Лист	№ докум.	Подп.	Дата	1563.05.03.000 ВО			
Разраб.		Лучкова			Подпятник Чертеж общего вида	Лит.	Масса	Масштаб
Пров.		Кремлев					14	1:2
Т. контр.						Лист	Листов 1	
Н. контр.		Хромихина		12.85		ЦНИИЭП мат. оборудования		
Утв.		Шипков						

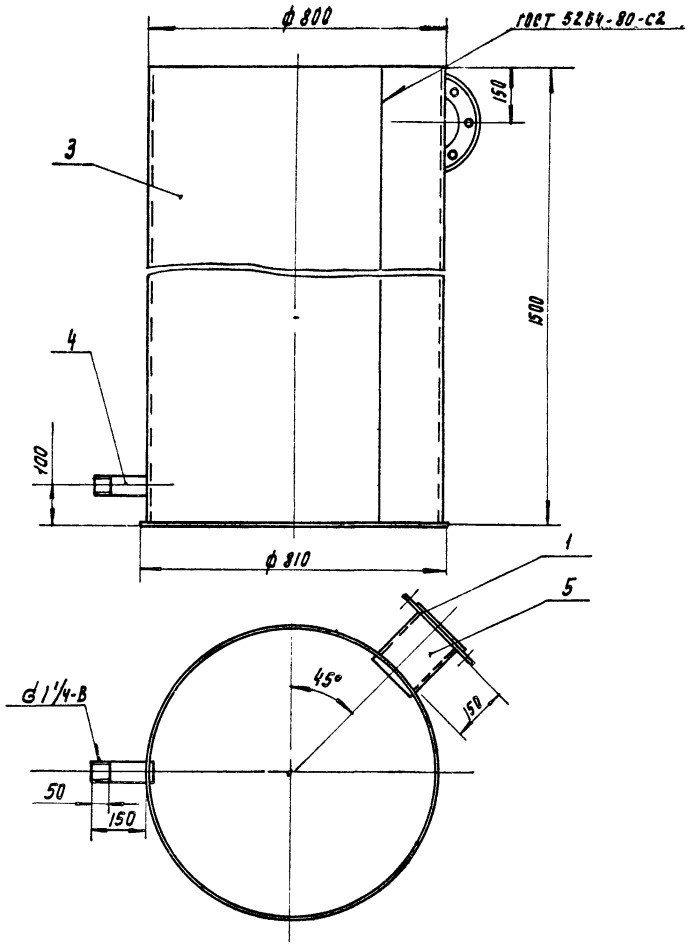

Поз	Наименование	Кол	Дополнительные указания
	Стандартные изделия		
1	Фланец 1-150-2.5 ГОСТ 12820-80	1	
	Материалы		
3	Лист Б-4 ГОСТ 19903-74 / Ст3 ГОСТ 14637-79	5,83 м²	183 кг
4	Труба 32×2.8 ГОСТ 3262-75	0.16 м	1.96 кг
5	Труба 159×3,2 ГОСТ 10704-76 / Д ГОСТ 10705-80	0.16 м	0.43 м

Сварные швы по ГОСТ 16037-80

Изм.	Лист	№ докум.	Подп.	Дата	1563.09.00.000.ВО
Разраб.		Пучкова			Гидрозатвор. Чертеж общего вида. Лит. — Масса 192 — Масштаб 1:10
Пров.		Кремнев			Лист — Листов 1
Т. контр.					ЦНИИЭП инж. оборудования
Н. контр.		Хрюнкина		12.86	
Утв.		Шилков			

Формат А3

gost.e-ecolog.ru