ТИПОВОЙ ПРОЕКТ
902-5-13.86

# КОРПУС ОБЕЗВОЖИВАНИЯ ОСАДКА

## СТОЧНЫХ ВОД С 4 ВАКУУМ-ФИЛЬТРАМИ

## Б$_{сх}$ ОУ-10-1,8

АЛЬБОМ IV
СТРОИТЕЛЬНЫЕ ИЗДЕЛИЯ

21160-04
ЦЕНА 1-4

gost.e-ecolog.ru

ТИПОВОЙ ПРОЕКТ
902-5-13.86

# КОРПУС ОБЕЗВОЖИВАНИЯ ОСАДКА

## СТОЧНЫХ ВОД С 4 ВАКУУМ-ФИЛЬТРАМИ

## Б сх ОУ-10-1,8

СОСТАВ ПРОЕКТА:

Альбом I - Пояснительная записка.
Альбом II - Технологическая, санитарно-техническая части.
Альбом III - Архитектурно-строительные решения. Конструкции железобетонные и металлические. Показатели изменения сметной стоимости.
Альбом IV - Строительные изделия.
Альбом V - Электротехническая часть. Автоматизация. Связь и сигнализация.
Альбом VI - Нестандартизированное оборудование. Нетиповые технологические конструкции. Эскизные чертежи общих видов.
Альбом VII - Спецификации оборудования.
Альбом VIII - Ведомости потребности в материалах.
Альбом IX - Сметы. Часть 1 и 2.

ПРИМЕНЕННЫЕ ТИПОВЫЕ МАТЕРИАЛЫ:
Типовой проект 400-0-15 "Химические стойкие трапы для полов промышленных зданий"

АЛЬБОМ IV

УТВЕРЖДЕН ГОСГРАЖДАНСТРОЕМ
ПРИКАЗ N: 386 от 4 ДЕКАБРЯ 1985 г.
ВВЕДЕН В ДЕЙСТВИЕ ИНСТИТУТОМ
ЦНИИЭП инженерного оборудования
ПРИКАЗ N: 13 от 26 ФЕВРАЛЯ 1986 г.

РАЗРАБОТАН ПРОЕКТНЫМ ИНСТИТУТОМ
ЦНИИЭП инженерного оборудования

Главный инженер института А. Кетаов
Главный инженер проекта В. Алаев

| | | | | |
|---|---|---|---|---|
| | | | | Привязан |
| | | | | |
| Инв. N: | | | | |

21160-04 2

# Содержание альбома


| | Обозначение | Наименование | Стр. | Примеч. |
|---|---|---|---|---|
| А3 | ТП | Содержание альбома | 2 | |
| А3 | КЖСИ 01.00.00 | Колонна К42-4а, К42-4б (К-1, К-2) | 3 | |
| А3 | КЖСИ 01.01.00 | Колонна 1КФ49-1а (К-3) | 4 | |
| А3 | КЖСИ 01.02.00 | Колонна (К-4 ÷ К-9) (см. таблицу исполнений) | 5;6;7 | |
| А3 | КЖСИ 01.03.00 | Колонна 6КФ79-1а; 6КФ79-1б (К-10, К-11) | 8 | |
| А3 | КЖСИ 01.04.00 | Колонна (К 12 ÷ К 16; К 18; К 24, К 25) (см. таблицу исполнений) | 9,10,11 | |
| А3 | КЖСИ 01.05.00 | Колонна 2К 3.36-1а (К17) | 12 | |
| А3 | КЖСИ 01.06.00 | Колонна 1К03.36а, 1К03.36б (К 20, К 21) | 13 | |
| А3 | КЖСИ 01.07.00 | Колонна (К-22; К-23; К-19) (см. таблицу исполнений) | 14 | |
| А3 | КЖСИ 02.00.00 | Панель стеновая (ПС-15, ПС-18) (см. таблицу исполнений) | 15 | |
| А3 | КЖСИ 03.00.00 | Плита ПРС 56.15-4АIVт-а (ПП15) | 16 | |
| А3 | КЖСИ 03.01.00 | Плита ПРС 56.15-6АIVт-а (ПП2) | | |
| А3 | КЖСИ 03.02.00 | Плита покрытия (П-1 ÷ П-9) (см. таблицу исполнений) | 17,18,19 | |
| А3 | КЖСИ 04.00.00 | Балка 1БСП12-2АтV-н-а (Б1) | 20 | |
| А3 | КЖСИ 04.01.00 | Балка 1БСП12-6АтV-н-а (Б-2) | 21 | |
| А3 | КЖСИ 04.02.00 | Балка 1БСП12-5АтV-н-а (Б-3) | 22 | |
| А3 | КЖСИ 05.00.00 | Ригель РДП 4.57-30-а (Р10) | 23 | |
| А4 | КЖСИ 06.00.00 | Изделие закладное (РМ-1) | 24 | |
| А4 | КЖСИ 07.00.00 | Решетка (Р 1) | | |
| А3 | КЖСИ 08.00.00 | Изделие закладное (РМ2) | 25 | |
| А4 | КЖСИ 09.00.00 | Решетка (Р2) | 26 | |
| А4 | КЖСИ 10.00.00 | Изделие закладное (РМ-3) | | |
| А3 | КЖСИ. 11.00.00 | Стойка фахверковая (СФ-12) | 27 | |
| А4 | КЖСИ 12.00.00 | Металлический щит (Щ-1) | 28 | |
| А4 | КЖСИ 13.00.00 | Металлическая балка (БМ-1) | 28 | |
| А4 | КЖСИ 14.00.00 | Закладная деталь (ЗД-3) | 29 | |
| А4 | КЖСИ 15.00.00 | Анкер (А-1) | | |
| А4 | КЖСИ. 16.00.00 | Металлический щит (Щ-3) | 30 | |
| А4 | КЖСИ 16.01.00 | Металлический щит (Щ-2) | | |
| А4 | КЖСИ 17.00.00 | Закладная деталь (ЗД-1) | 31 | |
| А4 | КЖСИ 17.01.00 | Закладная деталь (ЗД-2) | | |
| А4 | КЖСИ 18.00.00 | Элемент соединительный (МС-1) | 32 | |
| А4 | КЖСИ 18.01.00 | Элемент соединительный (МС-2) | | |
| А4 | КЖСИ 19.00.00 | Элемент соединительный (МС-3) | 33 | |
| А4 | КЖСИ 20.00.00 | Анкер (А2) | 34 | |
| А4 | КЖСИ 21.00.00 | Изделие закладное (МН1) | | |
| А4 | КЖСИ 22.00.00 | Изделие закладное (МН2) | 35 | |
| А4 | КЖСИ 23.00.00 | Анкер (А3) | | |

Рис. 1

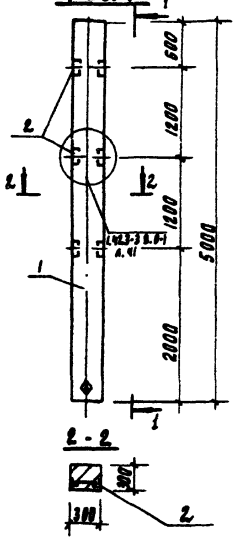
1
600
1200
1200
1200
5000
2000
2
2
2
1
1
1
1
2
1
2
1
2

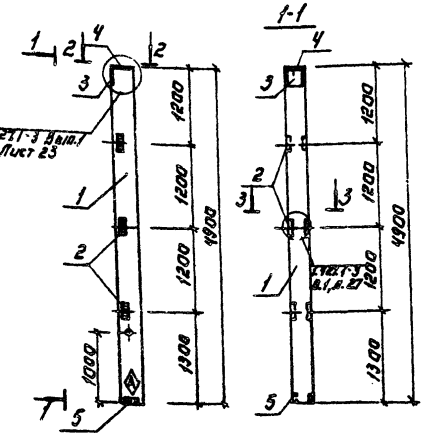


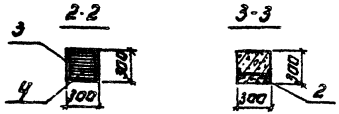


1. Покрытие закладных изделий: Гар. Ц 50-60.
2. Знак Ⓐ нанести несмываемой краской.

| Формат | Зона | Поз. | Обозначение | Наименование | Кол. | Примечание |
|---|---|---|---|---|---|---|
| | | | | Сборочные единицы | | |
| А3 | | | 1.427.1-3.1 - 1.00 - 008 | Колонна 1КФ 49-1 | 1 | |
| А4 | | 2 | 1.427.1-3.2-0.200 | Изделие закладное МН 26 | 3 | |
| А4 | | 3 | 1.427.1-3.2-0.06.0 | Изделие закладное МН1 | 1 | |
| А4 | | 4 | 1.427.1-3.2-0.07.0 | Изделие закладное МН2 | 1 | |
| А4 | | 5 | 1.427.1-3.2-0.12.0 | Изделие закладное МН7 | 1 | |

Ведомость расхода стали на дополнительные закладные изделия на один элемент, в кг

| Марка элемента | Изделия закладные | | | | | | | | | | | | Общий расход |
|---|---|---|---|---|---|---|---|---|---|---|---|---|---|
| | Арматура класса AIII | | | | Прокат марки Вст3 кп2 | | | | | | | | |
| | ГОСТ 5781-82 | | | | ГОСТ 8509-72 | | | | ГОСТ 103-76 | | | | |
| | ф10 | ф12 | ф14 | Итого | L63×5 | 90×6 | | Итого | 300×8 | 300×10 | | Итого | |
| 1КФ 49-1а | 10.06 | 1.0 | 6.24 | 17.26 | 1.4 | 4.2 | | 5.6 | 5.7 | 14.10 | | 19.80 | 42.7 |

| | | | |
|---|---|---|---|
| Привязан: | | ТП 902-5-13.86 | КЖИ 01.01.80 |
| Инв. № | Провер. Зайцева; Нач.отд. Горлачевич; Гл.инж. Зайцева; ГИП Письман; Н.контр. Шапкина; Н.контр. Письман; Нач.ОТК Кисельман | Колонна 1КФ19-1а (К-3) | Стадия Р; Масса 1100; Масштаб 1:50; Лист; Листов; ЦНИИЭП инженерного оборудования г. Москва |
| Копировал Логинова | | 21160 04 5 | Формат А3 |

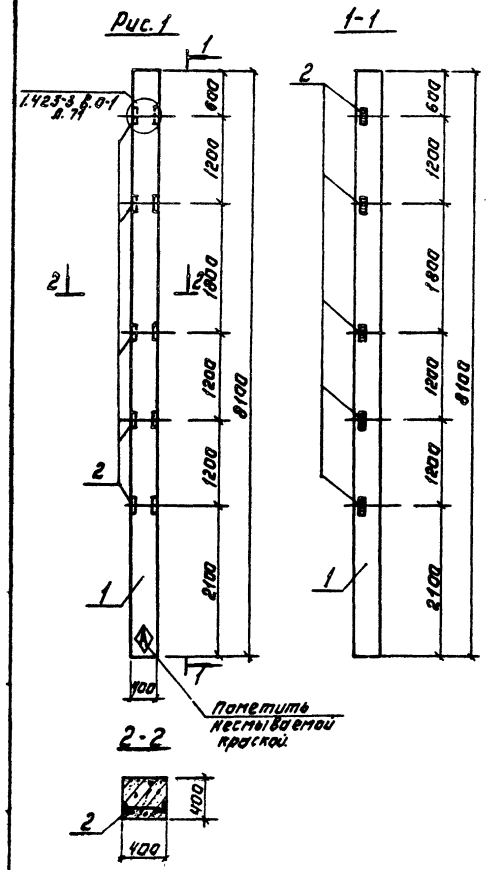


| Формат | Зона | Поз. | Обозначение | Наименование | Количество на исполнение 01.02.00 — | -01 | -02 | -03 | -04 | -05 | Примечание |
|---|---|---|---|---|---|---|---|---|---|---|---|
| | | | | Документация | | | | | | | |
| А3 | | 1 | 1.423-3 Вып.1 | Ж.б. колонны прямоугольного сечения одноэтажных производственных зданий без мостовых кранов. | | | | | | | |
| | | | | Высотой 7.9 м. | | | | | | | |
| | | | | Сборочные единицы | | | | | | | |
| А3 | | 1 | 1.423-3 Вып.1 л. 25 | Колонна К 72-4 | 1 | 1 | 1 | 1 | 1 | 1 | |
| А4 | | 2 | 1.423-3 Вып. 2 л. 141 | Изделие закладное М1-14 | 5 | | | | 5 | | |
| А4 | | 3 | 1.423-3 Вып. 2 л. 140 | Изделие закладное М1-12-1 | | 2 | | 4 | | 2 | |
| А4 | | 4 | 1.423-3 Вып. 2 л. 136 | Изделие закладное М1-4-1 | | | 1 | 1 | 2 | 4 | |

| | | | |
|---|---|---|---|
| ПРОВЕР. | ЗАЙЦЕВА | | |
| СТ. ИНЖЕН. | КИСЕЛЕВА | | |
| СТ. ИНЖ. | ЗАЙЦЕВА | | |
| ГИП | ПИСЬМАН | | |
| ГЛ. КОНСТР. | ШАПИРО | | |
| Н. КОНТР. | ПИСЬМАН | | |
| НАЧ. ОТД. | КРАСАВИН | | |

ПРИВЯЗАН:

ИНВ. №

ТП 902-5-13.86 КЖИ-01.02.00

КОЛОННА (К-4 ÷ К9) (СМ. ТАБЛИЦУ ИСПОЛНЕНИЙ)

| СТАДИЯ | МАССА | МАСШТАБ |
|---|---|---|
| Р | 3300 | 1:50 |

ЛИСТ: 1 ЛИСТОВ: 3

ЦНИИЭП ИНЖЕНЕРНОГО ОБОРУДОВАНИЯ г. МОСКВА

КОПИРОВАЛ: ЛОГИНОВА 21160-04 6 ФОРМАТ: А3

Рис.2

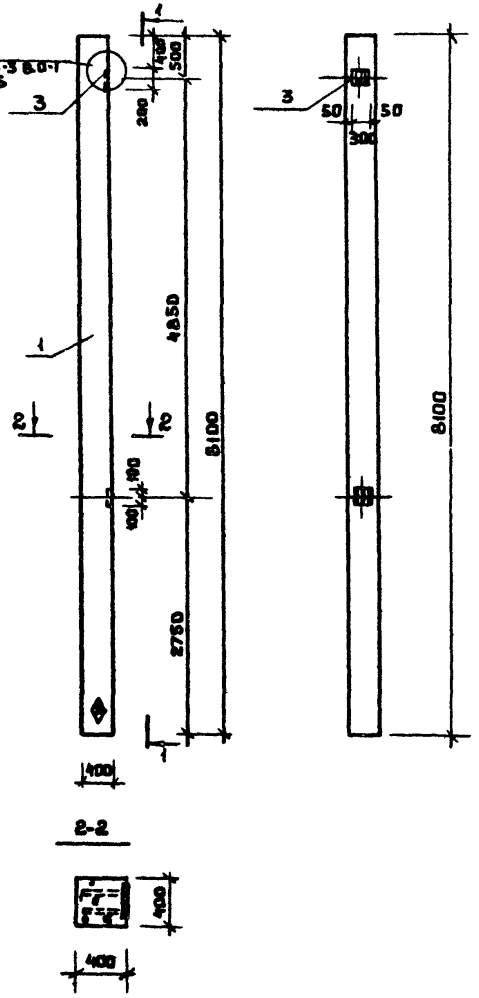


Ведомость расхода стали на дополнительные закладные изделия на один элемент, кг

| Марка элемента | Изделия закладные | | | | | | | | | | | | |
|---|---|---|---|---|---|---|---|---|---|---|---|---|---|
| | Арматура класса | | | | | Прокат марки | | | | | | | |
| | AI | AIII | | | | Вст 3 кп2 | | | | | | | |
| | гост 5781-82 | | | | | гост 8509-72 | | | гост 103-76 | | | | |
| | ф6 | ф14 | ф12 | ф22 | итого | L63×5 | | итого | -200×10 | -300×10 | | итого | |
| К12-4а (К-4) | 0,2 | 2,8 | | 1,4 | 4,4 | | | | | 6,8 | | 6,8 | 11,2 |
| К72-4б (К-5) | | | 1,65 | | 1,65 | 7,20 | | 7,2 | | | | | 23,7 |
| К72-4в (К-6) | | | 2,8 | | 2,8 | | | | 9,2 | | | 9,2 | 12,0 |
| К72-4г (К-7) | 0,2 | 2,8 | 6,4 | 1,4 | 10,8 | | | | 25,2 | 6,8 | | 32,0 | 42,8 |
| К72-4е (К-8) | 0,4 | 5,6 | 1,65 | 2,8 | 10,45 | 7,20 | | 7,20 | 13,6 | | | 13,6 | 31,25 |
| К72-4д (К-9) | 0,8 | 11,2 | 2,8 | 5,6 | 17,6 | | | | 9,2 | 27,2 | | 36,4 | 54,0 |
| | | | | | | | | | | | | | |

| Условное обозначение | Марка | Рис. |
|---|---|---|
| тп 902-5 КЖСИ 01.02.00 | К72-4б | 1 |
| -01 | К72-4б | 2 |
| -02 | К72-4а | 4 |
| -03 | К72-4г | 3 |
| -04 | К72-4е | 5 |
| -05 | К72-4д | 6 |
| | | |

1. Покрытие закладных изделий Гор. Ц 50-60
2. Знак ◈ нанести несмываемой краской

Привязан

Инв. №

тп 902-5-13.86 КЖСИ 01.02.00

Лист 2

Копировал 21160 04 Формат А3

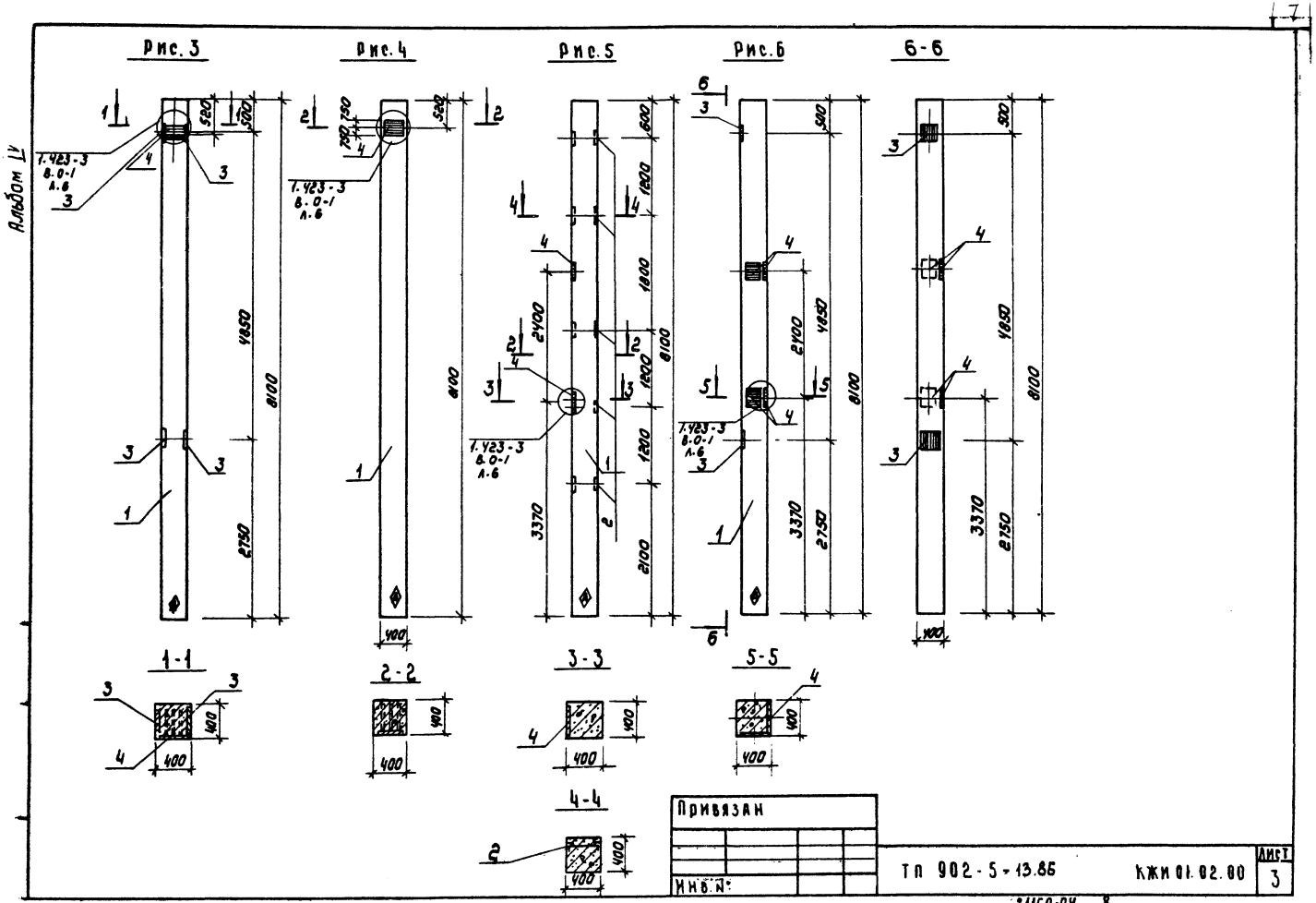
Альбом IV
Рис. 3
Рис. 4
Рис. 5
Рис. 6
6-6
1-1
2-2
3-3
5-5
4-4
1.423-3
В.0-1
Л.6
520
500
750
4850
8100
2750
400
600
1200
1800
2400
3370
2100
Привязан
Инв. №
ТП 902-5-13.86
КЖИ 01.02.00
Лист
3
Копировал: Коршунова
21160-04
8
Формат А3

Инв. № подл.

Рис.1

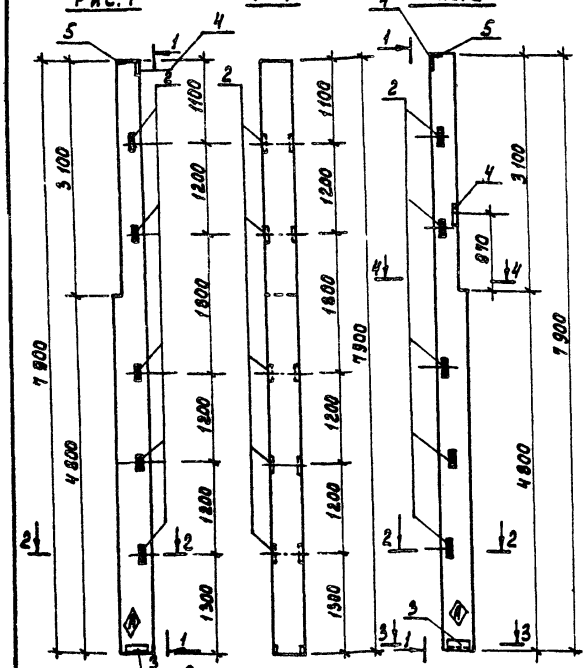


Рис.2







| Формат | Зона | Поз. | Обозначение | Наименование | Кол. | Примечан. |
|---|---|---|---|---|---|---|
| | | | | Сборочные единицы | | |
| | | 1 | 1.427.1-3.1-2.00-016 | Колонна 6КФ 79-1 | | |
| А4 | | 2 | 1.427.1-3.2-0.20.0 | Изделие закладное МН28 | 5 | |
| А4 | | 3 | 1.427.1-3.2-0.12.0 | Изделие закладное МН7 | 1 | |
| А4 | | 4 | 1.427.1-3.2-0.06.0 | Изделие закладное МН1 | 1 | |
| А4 | | 5 | 1.427.1-3.2 0.01.0 | Изделие закладное МН2 | 1 | |
| | | | | Переменные данные для исполнения | | |
| | | | | ТП 902-5 КЖИ.01.03.00-01 | | |
| | | | | Сборочные единицы | | |
| | | 6 | 1.427.1-3.2-0.19.0 | Изделие закладное МН24 | 1 | |

| Условное обозначение | Марка | Рис. |
|---|---|---|
| ТП 902-5 КЖИ.01.03.00 | 6КФ19-1а (К-10) | 1 |
| -01 | 6КФ19-1б (К-11) | 2 |

Ведомость расхода стали на дополнительные закладные изделия на один элемент, в кг.

| Марка элемента | Изделия закладные | | | | | | | | | | | Общий расход |
|---|---|---|---|---|---|---|---|---|---|---|---|---|
| | Арматура класса А-III | | | | Прокат марки Вст3кп2 | | | | | | | |
| | ГОСТ 5781-82 | | | | ГОСТ 8509-72 | | | | ГОСТ 103-76 | | | |
| | ф10 | | | Итого | 1.63×5 | 1.90×6 | | Итого | -250×10 | -10×300 | -5×300 | Итого | |
| 6КФ79-1а (К-10) | 6.34 | | | 6.34 | 7.0 | 4.2 | | 11.2 | | 4.7 | 5.7 | 10.4 | 27.94 |
| 6КФ79-1б (К-11) | 12.02 | | | 12.02 | 7.0 | 4.2 | | 11.2 | 4.8 | 4.7 | 5.7 | 15.2 | 38.42 |

1. Покрытие закладных деталей: гор. ц. 50-60мм
2. Знак ⓐ нанести несмываемой краской.

Привязан

Инв. №

| | | |
|---|---|---|
| Провер. | Зайцева | |
| Инж. | Горбачевич | |
| Ст. инж. | Зайцева | |
| Гип | Письман | |
| Гл. конст. | Шапиро | |
| Н. контр. | Письман | |
| Нач. отд. | Красавин | |

ТП 902-5-13.86 КЖИ 01.03.00

Колонна 6КФ79-1а, 6КФ79-1б (К-10, К-11)

| Стадия | Масса | Масштаб |
|---|---|---|
| Р | 2600 | 1:50 |
| Лист | Листов 1 | |

ЦНИИЭП инженерного оборудования г. Москва

Рис. 1

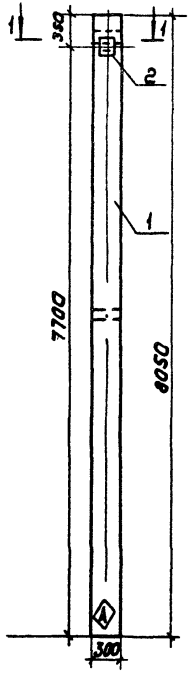


Рис. 2

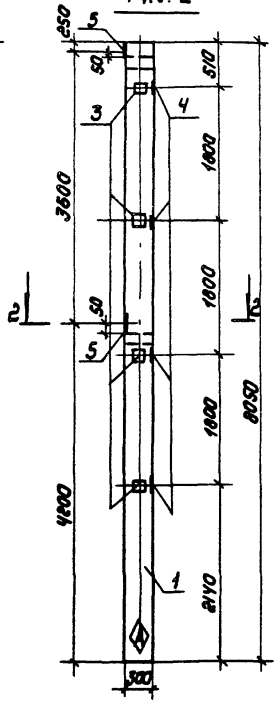


1-1

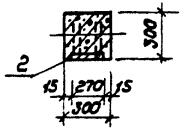


2-2

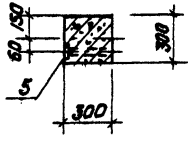


| Формат | Зона | Поз. | Обозначение | Наименование | Количество на исполнение 01.04.00 | | | | | | | | Примечание |
|---|---|---|---|---|---|---|---|---|---|---|---|---|---|
| | | | | | - | -01 | -02 | -03 | -04 | -05 | -06 | -07 | |
| | | | | Сборочные единицы | | | | | | | | | |
| | | 1 | 1.020-1/83 2-1 08-02 | Колонна 2КО 3.36-2.1 | 1 | 1 | 1 | 1 | 1 | 1 | 1 | 1 | |
| | | 2 | 1.020-1/83 2-15 25-01 | Изделие закладное МН-26 | 1 | | 1 | 1 | | | | | |
| | | 3 | 1.020-1/83 2-15 24-06 | Изделие закладное МН-33 | | 4 | 3 | 3 | 4 | 4 | | | |
| | | 4 | 1.020-1/83 2-15 24-07 | Изделие закладное МН-34 | | 4 | 4 | 4 | 3 | | | | |
| | | 5 | 1.020-1/83 2-15 24-08 | Изделие закладное МН-40 | | 2 | 2 | 2 | 2 | 2 | | | |
| | | 6 | 1.020-1/83 2-15 26 СБ | Изделие закладное МН-28 | | | | 1 | 1 | | | | |
| | | 7 | 1.020-1/83 2-15 26 СБ | Изделие закладное МН-27 | | | | | | 2 | | 1 | |
| | | 8 | 1.020-1/83 2-15 23 СБ | Изделие закладное МН-13 | | | | | | | 8 | 16 | |
| | | 9 | 1.020-1/83 2-15 24 СБ | Изделие закладное МН-19 | | | | | | | 1 | 2 | |

1. Покрытие закладных деталей гар Ц 50-60
2. Знак А нанести несмываемой краской.

Привязан

Инв. №

| | | |
|---|---|---|
| Ст. инж | Киселева | |
| Рт. инж | Зайцева | |
| Рук. гр. | Шмыков | |
| ГИП | Письман | |
| Гл. конст | Шапиро | |
| Н. контр | Письман | |
| Нач. отд | Красавин | |

ТП 902-5-13.86 КЖИ 01.04.00

Колонна (К12÷К15; К18; К24; К25) см. таблицу исполнений

| Стадия | Масса | Масштаб |
|---|---|---|
| Р | 1845кг | 1:50 |
| Лист 1 | Листов 3 | |

ЦНИИЭП инженерного оборудования г. Москва

Копировал: Коршунова 21160-04 10 Формат: А3

Рис. 3

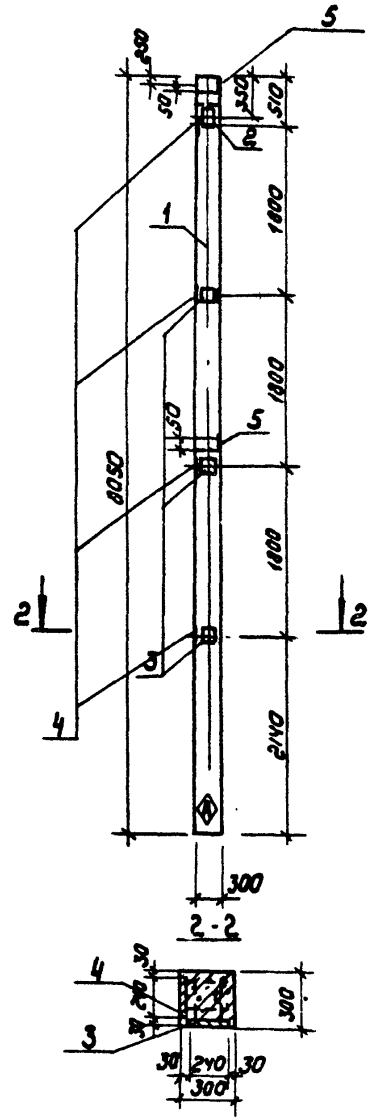


2-2




Рис. 4

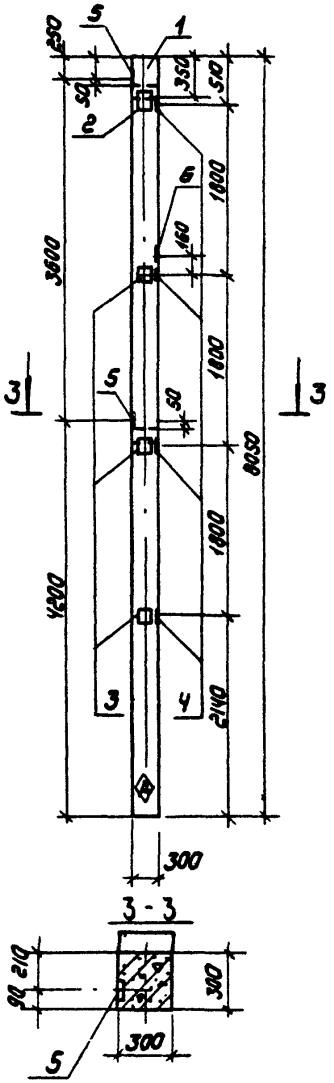


3-3




Рис. 5

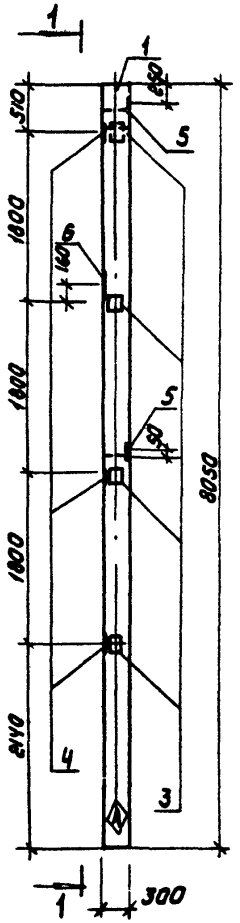


1-1

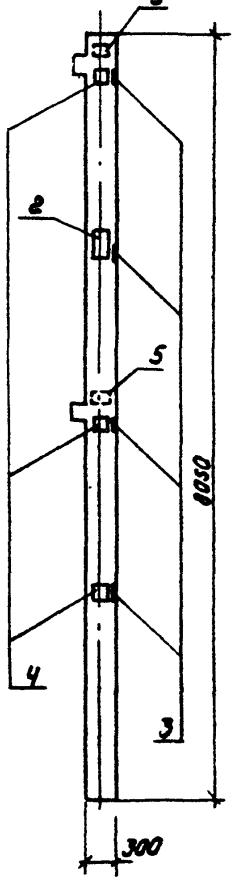


| | | | |
|---|---|---|---|
| Привязан | | | |
| | | | |
| Инв № | | | |

ТП 902-5-13.86 КЖИ 04 01 00

Лист 2

Альбом IV

Рис. 6

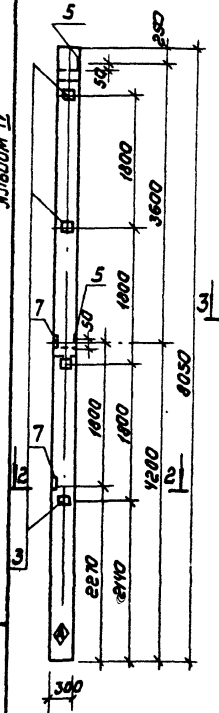


Рис. 7

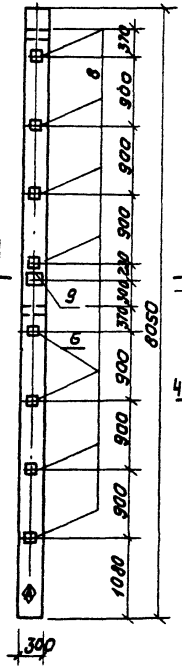


Рис. 8

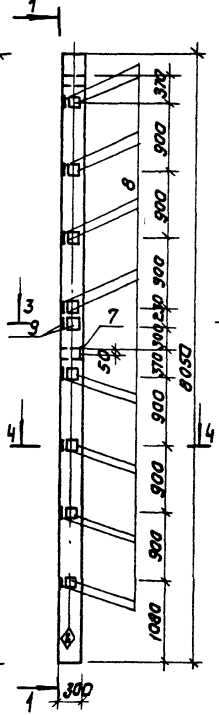


1-1

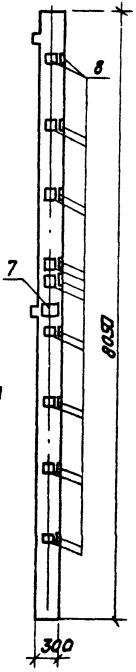


2-2

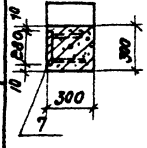


3-3

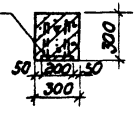


4-4

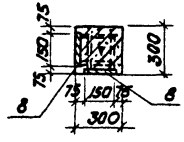


## Ведомость расхода стали на дополнительные закладные изделия на один элемент.

| Марка элемента | Изделия закладные | | | | | | | | | | | | Общий расход |
|---|---|---|---|---|---|---|---|---|---|---|---|---|---|
| | Арматура класса | | | | | | | Прокат марки | | | | | |
| | ГОСТ 5781-82 | | | | | | | ГОСТ 103-76 | | | | | |
| | ф8 | ф12 | ф14 | ф16 | ф18 | | Итого | -6 | -8 | -10 | -12 | Итого | |
| 2КО3.36-2.1а | | 0.18 | 3.12 | | | | 3.30 | | | 8.48 | | 8.48 | 11.78 |
| 2КО3.36-2.1б | 2.8 | 2.42 | 3.12 | | | | 8.34 | 7.91 | 2.82 | 8.48 | | 19.21 | 27.55 |
| 2КО3.36-2.1в | 3.2 | 2.24 | | | | | 5.44 | 22.6 | 1.41 | | | 24.01 | 29.45 |
| 2КО3.36-2.1г | 3.2 | 2.42 | 3.12 | | | | 8.74 | 9.04 | 2.82 | 8.48 | | 19.21 | 27.55 |
| 2КО3.36-2.1д | 2.8 | 2.42 | 3.12 | | | | 8.34 | 7.91 | 2.82 | 8.48 | | 19.21 | 27.55 |
| 2КО3.36-2.1е | 1.6 | 4.52 | - | | 8.04 | | 14.16 | 4.52 | 7.05 | - | 17.94 | 47.45 | 61.61 |
| 2КО3.36-2.1и | | 2.08 | - | 26.58 | | | 28.6 | | | | 35.63 | 35.63 | 64.23 |
| 2КО3.36-2.1к | | 2.44 | - | 49.98 | 7.68 | | 52.42 | | | | 17.94 | 85.10 | 137.52 |
| | | | | | | | | | | | | | |

| Обозначение | Марка | Рис. |
|---|---|---|
| КЖИ 01.04.00 | 2КО3.36-2.1а | 1 |
| -01 | 2КО3.36-2.1б | 2 |
| -02 | 2КО3.36-2.1в | 3 |
| -03 | 2КО3.36-2.1г | 4 |
| -04 | 2КО3.36-2.1д | 5 |
| -05 | 2КО3.36-2.1е | 6 |
| -06 | 2КО3.36-2.1и | 7 |
| -07 | 2КО3.36-2.1к | 8 |
| | | |

Привязан

Инв.№

ТП 902-5-13.86 КЖИ 01.04.00

Лист 3

Копировал: Коршунова 21160-04 12 Формат А3

Альбом IV

рис. 1

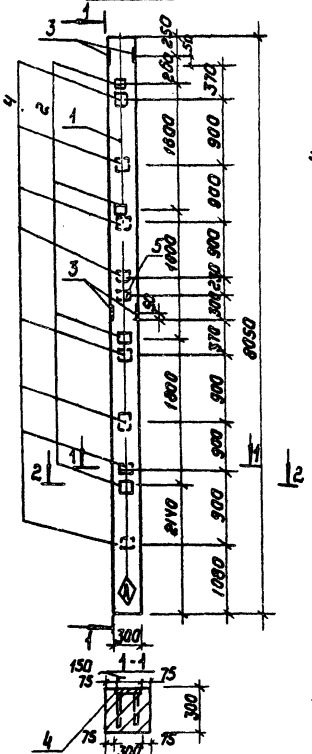


| Формат | Зона | Поз. | Обозначение | Наименование | Кол | Примечание |
|---|---|---|---|---|---|---|
| | | | | Сборочные единицы | | |
| | | 1 | 1.020-1/83 в.1 08-04 | Колонна 2К.3.36-1 | | |
| | | 2 | 1.020-1/83 в.15 | Изделие закладное МН-33 | 4 | |
| | | 3 | 1.020-1/83 в.15 | Изделие закладное МН-11 | 2 | |
| | | 4 | 1.020-1/83 в.15 | Изделие закладное МН-13 | 8 | |
| | | 5 | 1.020-1/83 в.15 | Изделие закладное МН-13 | 1 | |

ВЕДОМОСТЬ РАСХОДА СТАЛИ НА ДОПОЛНИТЕЛЬНЫЕ ЗАКЛАДНЫЕ ИЗДЕЛИЯ НА ОДИН ЭЛЕМЕНТ В КГ

| Марка элемента | Изделия закладные | | | | | | | | | | | | Общий расход |
|---|---|---|---|---|---|---|---|---|---|---|---|---|---|
| | Арматура класса | | | | | Прокат марки | | | | | | | |
| | A-II | | | | | Вст.3кп2 | | | | | | | |
| | ГОСТ 5781-82 | | | | | ГОСТ 103-76 | | | | | | | |
| | ф8 | ф12 | ф16 | | Итого | -6 | -8 | -12 | | | | Итого | |
| 2К3.36-1а (К-17) | 1.6 | 4.16 | 26.62 | | 32.28 | 4.52 | 5.67 | 33.63 | | | | 45.75 | 78.04 |

1. Покрытие закладных деталей: гор. Ц.58-60
2. Знак А нанести несмываемой краской

| | | | |
|---|---|---|---|
| Ст. инж. | Киселева | | |
| Ст. инж. | Зайцева | | |
| Рук. гр. | Шмыков | | |
| ГИП | Письман | | |
| Гл. конст. | Шапиро | | |
| Н. контр. | Письман | | |
| Нач. отд. | Красавин | | |

ТП 902-5-13.86 КЖИ 01.05.00

Колонна 2К3.36-1а (К-17)

| Стадия | Масса | Масштаб |
|---|---|---|
| Р | 18Н кг | 1:50 |
| Лист | Листов 1 | |

ЦНИИЭП инженерного оборудования г. Москва

Копировал Коршунова 21160 04 13 формат А3

Рис.1

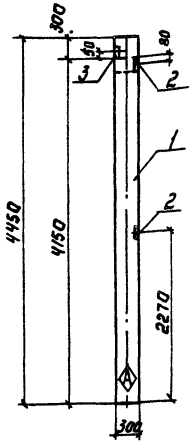


Рис. 2

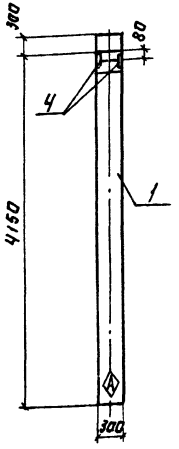


| Формат | Зона | Поз. | Обозначение | Наименование | Кол. | Примечание |
|---|---|---|---|---|---|---|
| | | | | Сборочные единицы | | |
| | | 1. | 1.020-1/83 2-1 04-01 | Колонна 1КО3.36 | | |
| | | | Переменные данные для исполнений | | | |
| | | | | т.п. 902-5 КЖИ01.06.00 | | |
| | | | | Сборочные единицы | | |
| 14 | | 2 | 1.020-1/83 2-15 26 | Изделие закладное МН27 | 2 | |
| 14 | | 3 | 1.020-1/83 2-15 24-08 | Изделие закладное МН40 | 1 | |
| | | | | тп902-5 КЖИ-01.06.00.01 | | |
| | | | | Сборочные единицы | | |
| 14 | | 4 | 1.020-1/83.2-15 26-06 | Изделие закладное МН36 | 1 | |

Ведомости расхода стали на дополнительные закладные изделия на один элемент, кг

| Марка элемента | Изделия закладные | | | | | | | | | | | | Общий расход |
|---|---|---|---|---|---|---|---|---|---|---|---|---|---|
| | Арматура класса | | | Прокат марки | | | | | | | | | |
| | AIII | | | Вст3 НП2 | | | | | | | | | |
| | ГОСТ 5781-82 | | | ГОСТ 103-76 | | | | | | | | | |
| | ф12 | ф18 | Итого | -8 | -12 | | | | | | | Итого | |
| 1КО3.36а (К20) | 1.48 | 7.68 | 9.16 | 1.41 | 17.94 | | | | | | | 19.35 | 28.51 |
| 1КО3.36б (К21) | 0.72 | 6.96 | 7.68 | | 17.94 | | | | | | | 17.94 | 25.62 |

| Обозначение | Марка | Рис. |
|---|---|---|
| т.п. КЖИ 01.06.00 | 1КО3.36а (К20) | 1 |
| -01 | 1КО3.36б (К21) | 2 |
| | | |

1. Покрытие закладных деталей: гор. Ц. 80·60.
2. Знак (А) нанести несмываемой краской.

ТП 902-5-13.86 КЖИ-01.06.00.

| | | |
|---|---|---|
| Инженер | Гайдучкова | |
| Ст. инж. | Зайцева | |
| Рук. гр. | Шмыков | |
| ГИП | Письман | |
| Гл. констр. | Шапиро | |
| Н. контр. | Письман | |
| Нач. отд. | Красавин | |

Колонна 1КО 3.36а 1КО 3.36б (К20, К21)

| Стадия | Масса | Масштаб |
|---|---|---|
| Р | 1018кг | 1:50 |
| Лист | Листов 1 | |

ЦНИИЭП инженерного оборудования г. Москва

Привязан.

Инв. №

Копировал: Логинова

21160-04 14

Формат А3

Рис. 1

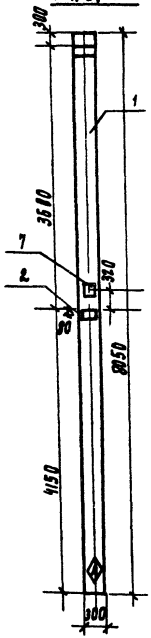


Рис. 2

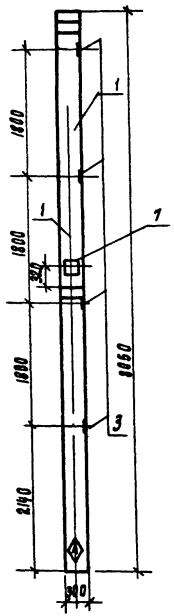


Рис. 3

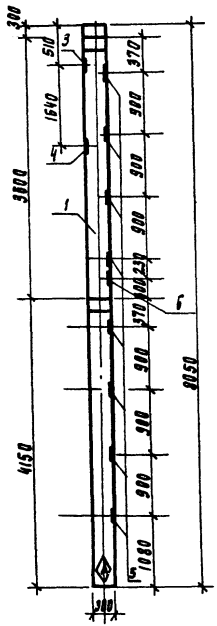


| Обозначение | Марка | Рис |
|---|---|---|
| КЖИ 01.07.00 | 2КД3.36-24а | 1 |
| -01 | 2КД3.36-24б | 2 |
| -02 | 2КД3.36-24в | 3 |

1. Покрытие закладных деталей: гор. Ц 50-60
2. Знак ◆ нанести несмываемой краской.

| Формат | Зона | Поз | Обозначение | Наименование | Кол во | Примечан. |
|---|---|---|---|---|---|---|
| | | | | *Сборочные единицы* | | |
| | | 1 | 1.020-1/83. 2-1 08 | Колонна 2КД-3.36-2.4 | | |
| | | | Переменные данные | для исполнений | | |
| | | | | КЖИ. 01.07.00 | | |
| | | | | *Сборочные единицы* | | |
| А4 | | 2 | 1.020-1/83. 2-15 26 | Изделие закладное МН-27 | 1 | |
| А4 | | 7 | 1.020-1 83 2-15 24-09 | Изделие закладное МН-41 | 1 | |
| | | | | КЖИ. 01.07.00-01 | | |
| | | | | *Сборочные единицы* | | |
| А4 | | 3 | 1.020-1/83. 2-15 24-07 | Изделие закладное МН-34 | 4 | |
| А4 | | 7 | 1.020-1/83. 2-15 24-09 | Изделие закладное МН-41 | 1 | |
| | | | | КЖИ. 01.07.00-02 | | |
| | | | | *Сборочные единицы* | | |
| А4 | | 3 | 1.020-1/83. 2-15 24-07 | Изделие закладное МН-34 | 1 | |
| А4 | | 4 | 1.020-1/83 2-15 25-01 | Изделие закладное МН-28 | 1 | |
| А4 | | 5 | 1.020-1/83 2-15 23 | Изделие закладное МН-13 | 6 | |
| А4 | | 6 | 1.020-1/83 2-15 24 | Изделие закладное МН-19 | 1 | |

Ведомость расхода стали на дополнительные закладные изделия на один элемент В, кг

| Марка элемента | Изделия закладные | | | | | | | | | | | Общий расход |
|---|---|---|---|---|---|---|---|---|---|---|---|---|
| | Арматура класса AIII ГОСТ 5781-82 | | | | | | Прокат марки В ст.3 кп.2 ГОСТ 103-76 | | | | | |
| | ф8 | ф12 | ф14 | ф16 | ф18 | Итого | -6 | -10 | -12 | | Итого | |
| 2КД3.36-24а(К-22) | | 0.18 | | | 3.84 | 4.02 | | | 9.97 | | 9.97 | 12.99 |
| 2КД3.36-24б(К-23) | 1.8 | | | | | 1.8 | 4.52 | | | | 4.52 | 6.12 |
| 2КД3.36-24в(К-19) | 0.4 | 2.16 | 3.12 | 26.52 | | 32.30 | 1.13 | 8.48 | 35.65 | | 45.26 | 77.56 |

Привязан

Инв. №

| | | | |
|---|---|---|---|
| Ст. инж | Киселева | | |
| Ст. инж | Зайцева | | |
| Рук. гр. | Шмиков | | |
| ГИП | Письман | | |
| Гл. констр | Шапиро | | |
| Н. контр | Письман | | |
| Нач. отд | Красавин | | |

ТП 902-5-13.86 КЖИ 01.07.00

Колонна (К 22, К 23, К 19) (см таблицу исполнений)

| Стадия | Масса | Масштаб |
|---|---|---|
| Р | 1879кг | 1:50 |

Лист Листов

ЦНИЭП инженерного оборудования г. Москва

21160-04 15 Копировал Годаевская Формат А3

Альбом IV

Рис. 1

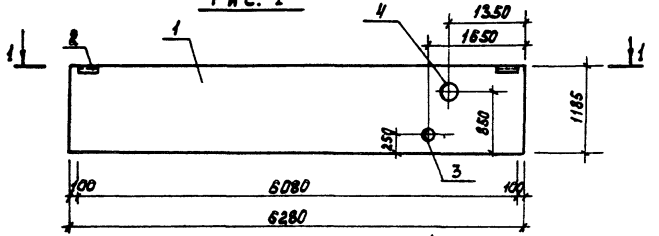


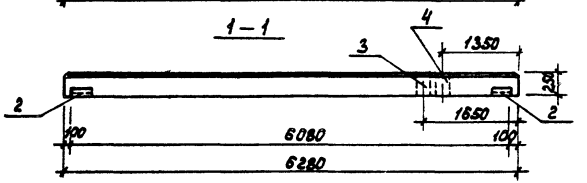


Рис. 2

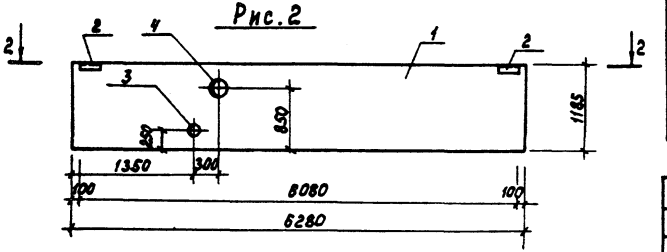


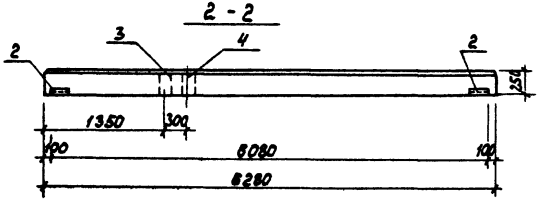


| Формат | Зона | Поз. | Обозначение | Наименование | Кол. | Примеч. |
|---|---|---|---|---|---|---|
| | | | | Сборочные единицы | | |
| | | 1 | 1.030.1-1.0-3-0100 | ПС 63.12.2,5-3л-2,3 I | | |
| А4 | | 2 | 1.030.1-1.1-3 30-01 | Изделие закладное М2 | 2 | |
| А4 | | 3 | 5.900-2 ТМ 90-03 | Сальник Ду=100 С=300 | 1 | |
| А4 | | 4 | 5.900-2 ТМ 90-04 | Сальник Ду=150 С=300 | 1 | |
| | | | Различие исполнения сальников см. сборочный чертеж | | | |

| Марка элемента | Изделия закладные | | | | | | | | | | | | Всего | Общий расход |
|---|---|---|---|---|---|---|---|---|---|---|---|---|---|---|
| | Арматура класса | | | | Прокат марки | | | | | | | | | |
| | А-III | | | | Вст3кп2 | | | | | | | | | |
| | ГОСТ 5781-82 | | | | ГОСТ 8509-72 | | | | | ГОСТ 19903-74 | | | | |
| | ф10 | | | Итого | L63х6 | Итого | | | | | 60х6 | Итого | | |
| ПС63.12.2,5-3л-2,3 I (ПС-15) | 0.20 | | | 0.20 | 2.74 | 2.74 | | | | | 0.56 | 3.30 | | 3.5 |
| ПС63.12.2,5-3л-2,3 II (ПС-16) | 0.20 | | | 0.20 | 2.74 | 2.74 | | | | | 0.56 | 3.30 | | 3.5 |

| Обозначение | Марка | Рис. |
|---|---|---|
| КЖИ 02.00.00 | ПС-15 | 1 |
| -01 | ПС-16 | 2 |
| | | |

Привязан

Инв. №

| | | |
|---|---|---|
| Провер. | Зайцева | |
| Инж. | Горбачевич | |
| Ст. инж. | Зайцева | |
| Г.И.П. | Письман | |
| Гл. конст. | Шапиро | |
| Н. контр. | Письман | |
| Нач. отд. | Красавин | |

ТП 902-5-13.86 КЖИ. 02.00.00

Панель стеновая (ПС-15, ПС-16) (см. таблицу исполнений)

| Стадия | Масса | Масштаб |
|---|---|---|
| Р | 8230 | 1:50 |
| Лист | Листов 1 | |

ЦНИИЭП инженерного оборудования г. Москва

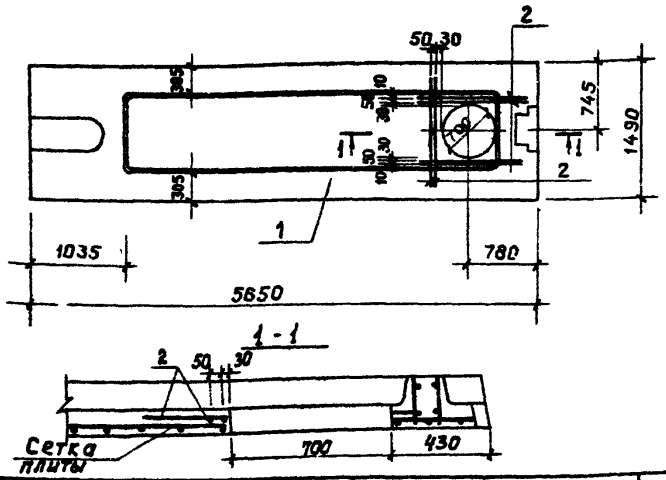


| Формат | Зона | Поз. | Обозначение | Наименование | Кол. | Примечание |
|---|---|---|---|---|---|---|
| | | | | Сборочные единицы | | |
| | | 1 | 1.041.1-2.8 2.0.00.0-04 | ПРС 56.15-4АIVТ | 1 | |
| | | | | Детали | | |
| | | 2 | ТП КЖИ 03.00.00 2 | А-III-10 ГОСТ 5781-82 ℓ=1300 | 6 | 0.81кг |

Плита ПП15 отличается от серийной наличием отверстия d = 700 мм.

Привязан

Инв.№

| | | | |
|---|---|---|---|
| Проверил | Зайцева | | |
| Инженер | Горбачевич | | |
| Ст. инж. | Зайцева | | |
| ГИП | Письман | | |
| Гл. констр. | Шапиро | | |
| Н. контр. | Письман | | |
| Нач. отд. | Красавин | | |

ТП 902-5-13.86 КЖИ 03.00.00

Плита ПРС 56.15-4АIVТа (ПП 15)

| Стадия | Масса | Масштаб |
|---|---|---|
| Р | 2890 | |

| Лист | Листов |
|---|---|
| | |

ЦНИИЭП инженерного оборудования г. Москва

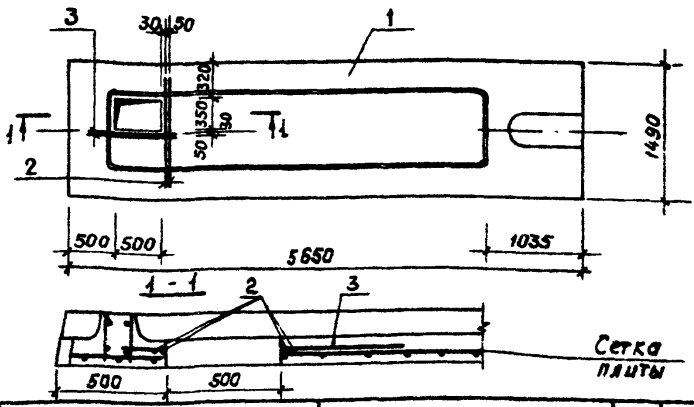


| Формат | Зона | Поз. | Обозначение | Наименование | Кол. | Примечание |
|---|---|---|---|---|---|---|
| | | | | Сборочные единицы | | |
| | | 1 | 1.041.1-2.8 2.0.00.0-04 | ПРС 56.15-6АIVТ | | |
| | | | | Детали | | |
| | | 2 | ТП КЖИ 03.01.00 2 | А-III-10 ГОСТ 5781-82 ℓ=1300 | 4 | 0,81кг |
| | | 3 | 3 | А-III-10 ГОСТ 5781-82 ℓ=1000 | 2 | 0,62кг |

Выборка арматуры на дополнительные детали, кг

| Марка элемента | Дополнительные детали | | | |
|---|---|---|---|---|
| | Арматура класса | | | |
| | А-III | | | Итого |
| | ГОСТ 5781-82 | | | |
| | Ф10 | | | |
| ПРС 56.15-6АIVТ | 4.46 | | | 4.46 |

Плита ПП2 отличается от серийной наличием отверстия и дополнительных деталей.

Привязан

Инв.№

| | | | |
|---|---|---|---|
| Проверил | Зайцева | | |
| Инженер | Горбачевич | | |
| Ст. инж. | Зайцева | | |
| ГИП | Письман | | |
| Гл. констр. | Шапиро | | |
| Н. контр. | Письман | | |
| Нач. отд. | Красавин | | |

ТП 902-5-13.86 КЖИ 03.01.00

Плита ПРС 56.15-6АIVТа (ПП2)

| Стадия | Масса | Масштаб |
|---|---|---|
| Р | 2890 | - |

| Лист | Листов |
|---|---|
| | 1 |

ЦНИИЭП инженерного оборудования г. Москва

Инв.№ подл. | Подпись и дата | Взам. инв.№

Альбом IV

А-А

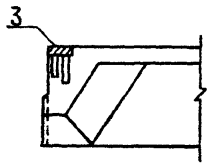


Б-Б




| Формат | Зона | Поз. | Обозначение | Наименование | Количество на исполнение | | | | | | | | | Примечание |
|---|---|---|---|---|---|---|---|---|---|---|---|---|---|---|
| | | | | | | -01 | -02 | -03 | -04 | -05 | 06 | -07 | -08 | |
| | | | | Сборочные единицы | | | | | | | | | | |
| | | 1 | ГОСТ 22701.1-77 | Плита ПГ-4АтVт | 1 | 1 | | | | | | | | |
| | | 2 | ГОСТ 22701.1-77 | Плита ПГ-5АтVт | | | 1 | 1 | | | | | | |
| | | 3 | ГОСТ 22701.2-77 | Плита ПВ7-5АтVт | | | | | 1 | 1 | | | | |
| | | 4 | ГОСТ 22701.1-77 | Плита ПГ-2АтVт | | | | | | | 1 | 1 | | |
| | | 5 | ГОСТ 22701.2-77 | Плита ПВ10-3АтVт | | | | | | | | | 1 | |
| | | 6 | ГОСТ 22701.5-77 | Изделие закладное М9 | 2 | 2 | 2 | 2 | 2 | 2 | | 2 | 2 | |
| | | 7 | ГОСТ 22701.5-77 | Изделие Закладное М8 | | 4 | | 4 | | 4 | 4 | 4 | | |

Рис. 1

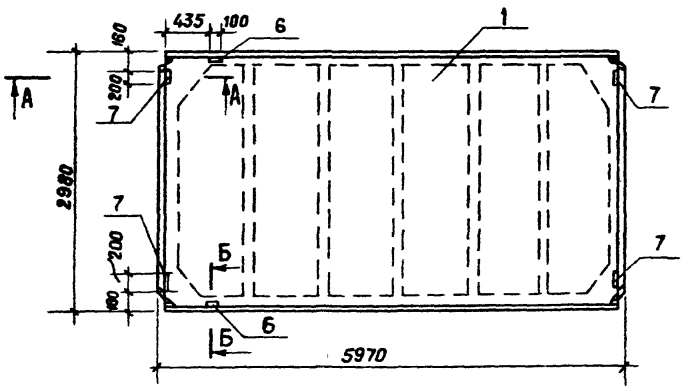


Рис. 2

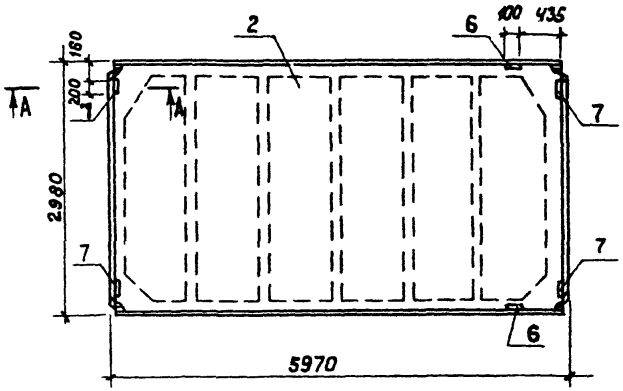


Покрытие закладных изделий: гор. Ц 50-60.

| | | | |
|---|---|---|---|
| Ст. инж. | Киселева | | |
| Ст. инж. | Зайцева | | |
| Рук. гр. | Шмыков | | |
| ГИП | Письман | | |
| Гл. констр. | Шапиро | | |
| Н. контр. | Письман | | |
| Нач. отд. | Красавин | | |

Привязан

Инв. №

ТП 902-5-13.86 КЖИ 03.02.00

Плита покрытия (П-1 ÷ П9) (см. таблицу исполнений)

| Стадия | Масса | Масштаб |
|---|---|---|
| Р | 3300 | - |
| Лист 1 | Листов 3 | |

ЦНИИЭП инженерного оборудования г. Москва

Рис. 3

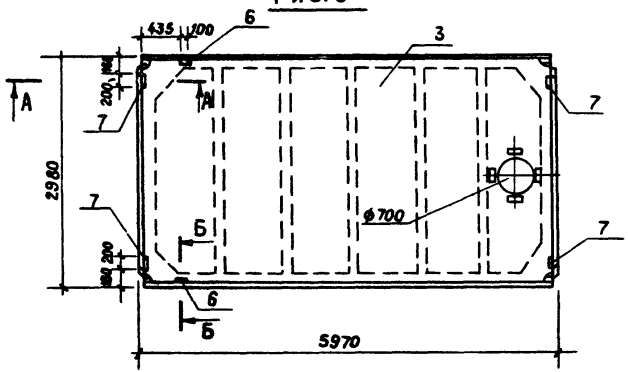


## Ведомость расхода стали на дополнительные закладные изделия на элемент, кг

| Марка элемента | Изделия закладные | | | | | | | | | | | Общий расход |
|---|---|---|---|---|---|---|---|---|---|---|---|---|
| | Арматура класса | | | | Прокат марки | | | | | | Всего | |
| | A III | | | | Вст3пс6 | | | | | | | |
| | ГОСТ 5781-82 | | | | ГОСТ 103-76 | | | | ГОСТ 8509-72 | | | |
| | Ф10 | Ф14 | | Итого | -8 | | | Итого | L70×8 | Итого | | |
| ПГ-4АтVта (П-1) | 1.24 | 0.40 | | 1.64 | - | | | - | 1.68 | 1.68 | 1.68 | 3.32 |
| ПГ-4АтVтб (П-2) | 7.64 | 0.40 | | 8.04 | 5.2 | | | 5.2 | 1.68 | 1.68 | 6.88 | 14.92 |
| ПГ-5АтVта (П-3) | 1.24 | 0.40 | | 1.64 | - | | | - | 1.68 | 1.68 | 1.68 | 3.32 |
| ПГ-5АтVтб (П-4) | 6.4 | - | | 6.4 | 5.2 | | | 5.2 | - | - | 5.2 | 11.6 |
| ПВ7-5АтVта (П-5) | 1.24 | 0.40 | | 1.64 | - | | | - | 1.68 | 1.68 | 1.68 | 3.32 |
| ПВ7-5АтVтб (П-6) | 7.64 | 0.40 | | 8.04 | 5.2 | | | 5.2 | 1.68 | 1.68 | 6.88 | 14.92 |

| Обозначение | Марка | Рис. |
|---|---|---|
| КЖИ 03.02.00 | ПГ-4АтVта (П-1) | 1 |
| -01 | ПГ-4АтVтб (П-2) | 1 |
| -02 | ПГ-5АтVта (П-3) | 2 |
| 03 | ПГ-5АтVтб (П-4) | 2 |
| 04 | ПВ7-5АтVта (П-5) | 3 |
| 05 | ПВ7-5АтVтб (П-6) | 3 |

Покрытие закладных изделий: ГОР. Ц 50-60

Привязан

Инв. №

Рис. 4

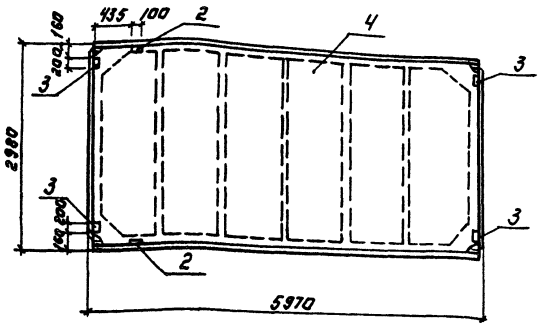


Рис. 5

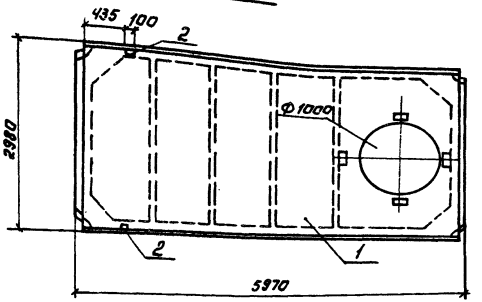


| Обозначение | Марка | Рис. |
|---|---|---|
| КЖИ 03.02.00 - 06 | ПГ-2АтУ та (П-7) | 4 |
| - 07 | ПГ-2АтУ тб (П-8) | 4 |
| -08 | ПВ10-3АтУ та (П-9) | 5 |

## Ведомость расхода стали на дополнительные закладные изделия на элемент, кГ.

| Марка элемента | Изделия закладные | | | | | | | | | | | | Общий расход |
|---|---|---|---|---|---|---|---|---|---|---|---|---|---|
| | Арматура класса А III | | | | Прокат. марки В ст3 пс 6 | | | | | | | Всего | |
| | ГОСТ 5781-82 | | | | ГОСТ 103-76 | | | | ГОСТ 8509-72 | | | | |
| | Ф10 | Ф14 | | Итого | -8 | | | Итого | Итого | | Итого | | |
| ПГ-2АтУ та (П-7) | 6,4 | | | 6.4 | 5,2 | | | 5,2 | | | | 5,2 | 11.6 |
| ПГ-2АтУ тб (П-8) | 7.64 | 0.40 | | 8.04 | 5,2 | | | 5,2 | 1.68 | | 1.68 | 6,88 | 14.92 |
| ПВ 10-3АтУ та (П-9) | 1.24 | 0,40 | | 1.64 | | | | | 1.68 | | 1.68 | 1.68 | 3,32 |
| | | | | | | | | | | | | | |

ПРИВЯЗАН:

ИНВ. №

ТП 902-5-13.86 КЖИ.03.02.00 ЛИСТ 3

Копировал: Логинова 21160-04 20 ФОРМАТ: А3

Альбом IV

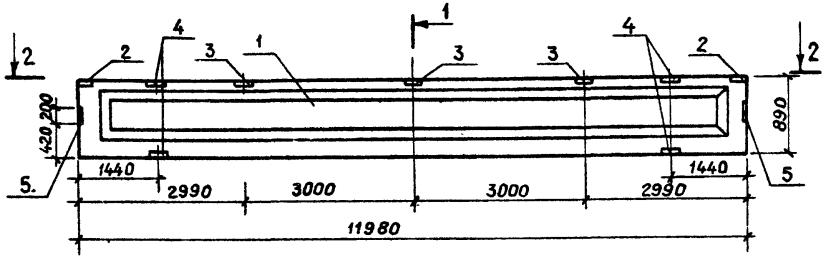


2 – 2

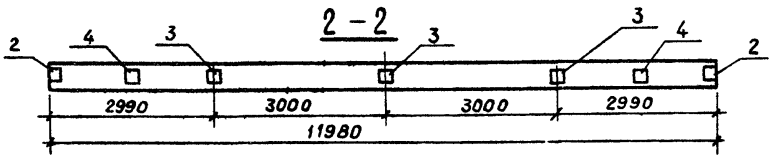


1 – 1

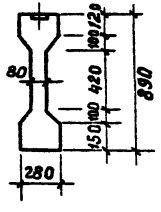


| Формат | Зона | Поз. | Обозначение | Наименование | Кол. | Примеч. |
|---|---|---|---|---|---|---|
| | | | | Документация | | |
| | | | 1.462.1 - 1/81 | Железобетонные балки | | |
| | | | | пролетом 12м для | | |
| | | | | покрытий зданий с | | |
| | | | | плоской кровлей. | | |
| | | | | | | |
| | | | | Сборочные единицы | | |
| | | 1 | 1.462.1 - 1/81 | Балка 1БСП 12-2Ат.V-н | 1 | |
| А4 | | 2 | 1.400 - 6/76 | Изделие закладное М4-1 | 2 | |
| А4 | | 3 | 1.400 - 6/76 | Изделие закладное М4-3 | 3 | |
| А4 | | 4 | 1.400 - 6/76 | Изделие закладное М4-22-2 | 4 | |
| А4 | | 5 | 1.400 - 6/76 | Изделие закладное М4-10-3 | 2 | |

## Ведомость расхода стали на дополнительные закладные детали на один элемент, кг

| Марка элемента | Изделия закладные | | | | | | | | | | | | Всего | Общий расход |
|---|---|---|---|---|---|---|---|---|---|---|---|---|---|---|
| | Арматура класса А-III | | | | Прокат марки В ст3 кп2 | | | | | | | | | |
| | ГОСТ 5781-72 | | | | ГОСТ 8510-72 | | | ГОСТ 8599-72 | | ГОСТ 103-76 | | | | |
| | ф8 | ф10 | | Итого | 100×10 | | Итого | 180×7 | Итого | 190×6 | 140×6 | Итого | | |
| 1БСП 12-2Ат V-Н-а | 3.0 | 1.7 | | 4.7 | 20.8 | | 20.8 | 7.2 | 7.2 | 6.6 | 2.6 | 9.2 | 37.2 | 41.9 |
| (Б-1) | | | | | | | | | | | | | | |

Покрытие закладных изделий:
Гор. Ц 50-60.

| | | | |
|---|---|---|---|
| Инженер | Гайдукова | | |
| Ст. инж. | Зайцева | | |
| Рук. гр | Шмыков | | |
| ГИП | Письман | | |
| Гл. констр | Шапиро | | |
| Н. контр. | Письман | | |
| Нач. отд. | Красавин | | |

Привязан

Инв. №

ТП 902-5-13.86 КЖИ 04.00.00

Балка (Б1)
1БСП 12-2Ат V-н-а
(Б-1)

| Стадия | Масса | Масштаб |
|---|---|---|
| Р | 4500кг | - |

Лист | Листов 1

ЦНИИЭП инженерного оборудования г. Москва

21160 04 21

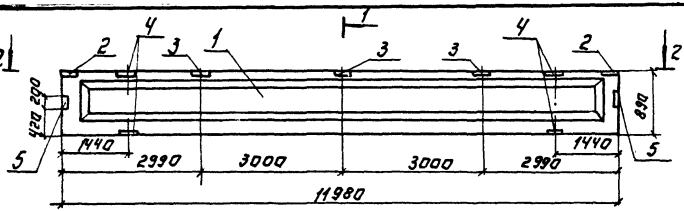


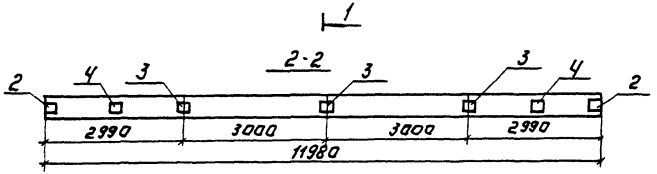


| Формат | Зона | Поз. | Обозначение | Наименование | Кол. | Примечание |
|---|---|---|---|---|---|---|
| | | | | Документация | | |
| | | | 1.462.1-1/81 | Железобетонные балки пролетом 12м для покрытий зданий с плоской кровлей. | | |
| | | | | Сборочные единицы | | |
| | | 1 | 1.462.1-1/81 | Балка 1БСП 12-6АтУ-Н | 1 | |
| А4 | | 2 | 1.400-6/76 | Изделие закладное МЧ-1 | 2 | |
| А4 | | 3 | 1.400-6/76 | Изделие закладное МЧ-3 | 3 | |
| А4 | | 4 | 1.400-6/76 | Изделие закладное МЧ-22-2 | 4 | |
| А4 | | 5 | 1.400-6/76 | Изделие закладное МЧ-10-3 | 2 | |

## Ведомость расхода стали на дополнительные закладные детали на один элемент, кг.

| Марка элемента | Изделия закладные | | | | | | | | | | | | Всего | Общий расход |
|---|---|---|---|---|---|---|---|---|---|---|---|---|---|---|
| | Арматура класса | | | | | Прокат марки | | | | | | | | |
| | AIII | | | | | Вст3кп2 | | | | | | | | |
| | ГОСТ 5781-82 | | | | | ГОСТ 8510-72 | | ГОСТ 8509-72 | | ГОСТ 103-76 | | | | |
| | Ф8 | Ф10 | | | Итого | У180х70х8 | Итого | Б80х5 | Итого | Пл60х6 | Итого | | | |
| 1БСП12-6АтУ-Н-а (Б-2) | 3.0 | 1.7 | | | 4.7 | 20.8 | 20.8 | 7.2 | 7.2 | 6.6 | 2.6 | 9.2 | 37.2 | 41.9 |

Покрытие закладных изделий:
Гар. Ц50-60.

| | | | |
|---|---|---|---|
| ГИП | ПИСЬМАН | ТП 902-5-13.86 | КЖИ ОЧ.01.00 |
| Инжен. | БАЗАНОВ | | |
| Инженер | ГАЙДУКОВА | БАЛКА 1БСП 12-6АтУ-Н-а (Б-2) | Стадия: Р; Масса: 4500кг; Масштаб: — |
| Ст. инж. | ЗАНЦЕВА | | |
| Рук. гр. | ШМЫКОВ | | Лист: ; Листов 1 |
| ГИП | ПИСЬМАН | | |
| Гл. констр. | ШАПИРО | | ЦНИИЭП инженерного оборудования г. Москва |
| Н. контр. | ПИСЬМАН | | |
| Нач. отд. | КРАСАВИН | | |

Привязан:

Инв. №

Копировал: Логинова

Формат А3

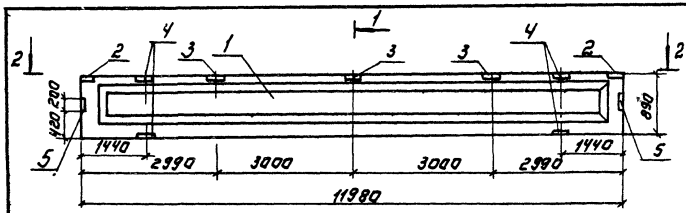


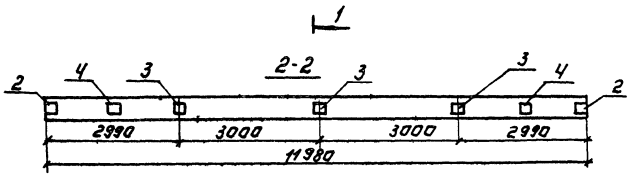


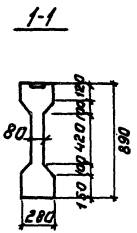


| Формат | Зона | Поз. | Обозначение | Наименование | Кол. | Примеч. |
|---|---|---|---|---|---|---|
| | | | | Документация | | |
| | | | 1.462.1-1/81 | Железобетонные балки | | |
| | | | | пролетом 12 м для пок- | | |
| | | | | рытий зданий с | | |
| | | | | плоской кровлей. | | |
| | | | | | | |
| | | | | Сборочные единицы | | |
| | | 1 | 1.462.1-1/81 | Балка 1БСп 12-5АтV-Н | 1 | |
| А4 | | 2 | 1.400-6/76 | Изделие закладное М4-1 | 2 | |
| А4 | | 3 | 1.400-6/76 | Изделие закладное М4-3 | 3 | |
| А4 | | 4 | 1.400-6/76 | Изделие закладное М4-22-2 | 4 | |
| А4 | | 5 | 1.400-6/76 | Изделие закладное М4-10-3 | 2 | |
| | | | | | | |

Ведомость расхода стали на дополнительные закладные детали на один элемент, кг.

| Марка элемента | Изделия закладные | | | | | | | | | | | | | Общий расход |
|---|---|---|---|---|---|---|---|---|---|---|---|---|---|---|
| | Арматура класса | | | | Прокат марки | | | | | | | | Всего | |
| | А III | | | | В ст3 кп2 | | | | | | | | | |
| | ГОСТ 5781-82 | | | | ГОСТ 8510-72 | | | ГОСТ 8509-72 | | ГОСТ 103-76 | | | | |
| | ф8 | ф10 | | Итого | 110х70 х8 | | Итого | 180х70 | Итого | 190х6 | 140х6 | Итого | | |
| 1БСП 12-5АтV-Н-а(Б-3) | 3.0 | 1.7 | | 4.7 | 20.8 | | 2.08 | 7.2 | 7.2 | 6.6 | 2.6 | 9.2 | 37.2 | 41.9 |
| | | | | | | | | | | | | | | |

Покрытие закладных изделий:
Гор. Ц 50-60

| | | | |
|---|---|---|---|
| ИНЖЕНЕР | РАЗАНОВ | | |
| ИНЖЕНЕР | ГАНДУКОВА | | |
| СТ. ИНЖ. | ЗАЙЦЕВА | | |
| РУК. ГР. | ШМЫКОВ | | |
| ГИП | ПИСОМАН | | |
| ГЛ. КОНСТР. | ШАПИРО | | |
| Н. КОНСТР. | ПИСЬМАН | | |
| НАЧ. ОТД. | КРАСАВИН | | |

ПРИВЯЗАН.

ИНВ. №

ТП 902-5-13.86 КЖН 04.02.00

БАЛКА
1БСП 12-5АтV-Н-а (Б-3)

| СТАДИЯ | МАССА | МАСШТАБ |
|---|---|---|
| Р | 4500 кг | — |

ЛИСТ. ЛИСТОВ: 1

ЦНИИЭП
ИНЖЕНЕРНОГО ОБОРУДОВАНИЯ
г. МОСКВА

КОПИРОВАЛ ЛОГИНОВА 21160-04 23 ФОРМАТ А3

Рис. 1

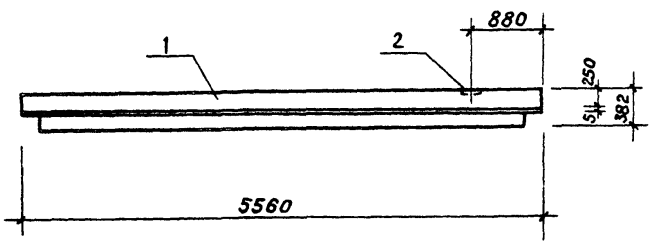


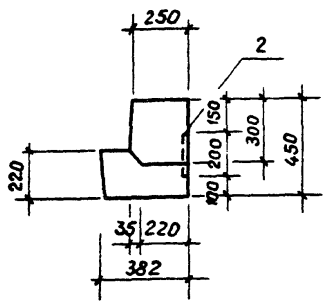


Покрытие закладных изделий
Гор. Ц 50-60

| Формат | Зона | Поз | Обозначение | Наименование | Кол. | Примеч. |
|---|---|---|---|---|---|---|
| | | | | Сборочные единицы | | |
| | | 1 | 1.020-1/83.3-1 08 | РЛП 4.57-30 | 1 | |
| А4 | | 2 | 1.400-15.В 1.130-23 | Изделие закладное МН120-6 | 1 | |

Ведомость расхода стали на дополнительные закладные изделия на один элемент в кг

| Марка элемента | Изделия закладные | | | | | | | | | | | | Общий расход |
|---|---|---|---|---|---|---|---|---|---|---|---|---|---|
| | Арматура класса | | | | Прокат марки | | | | | | | | |
| | А-III | | | | Вст3кп2 | | | | | | | | |
| | ГОСТ 5781-82 | | | | ГОСТ 19903-74 | | | | | | | | |
| | ф12 | | | Итого | δ=8 | δ=10 | | Итого | | | | | |
| РЛП 4.57-30а (Р10) | 0,6 | | | 0,6 | 3,1 | 0,8 | | 3,9 | | | | | 4.5 |

| | | | |
|---|---|---|---|
| Привязан | | | |
| Инв.№ | | | |
| Инженер | Базанов | | |
| Ст.инж. | Зайцева | | |
| ГИП | Письман | | |
| Гл.констр. | Шапиро | | |
| Н.контр. | Письман | | |
| Нач.отд. | Красавин | | |

ТП 902-5-13.88 КЖИ 06.00.00

Ригель РЛП 4.57-30а (Р10)

| Стадия | Масса | Масштаб |
|---|---|---|
| Р | 1920кг | 1:50 |
| Лист | Листов 1 | |

ЦНИИЭП инженерного оборудования г. Москва

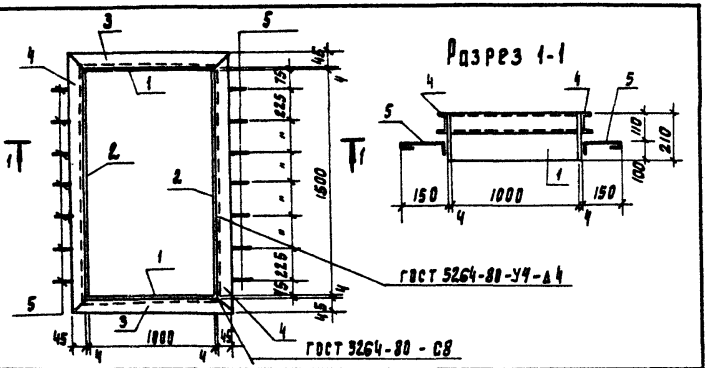


| Формат | Зона | Поз. | Обозначение | Наименование | Кол | Примечание |
|---|---|---|---|---|---|---|
| | | | | | | |
| | | | | | | |
| | | | | Детали | | |
| БЧ | | 1 | ТП КЖИ 10.00.00 1 | Полоса Б-2 4х210 ГОСТ 103-76 / ВСТ3КП2-2 ГОСТ 535-79 ℓ=1008 | 2 | 6.5 кг |
| БЧ | | 2 | 2 | Полоса Б-2 4х210 ГОСТ 103-76 / ВСТ3КП2-2 ГОСТ 535-79 ℓ=1500 | 2 | 9.9 кг |
| БЧ | | 3 | 3 | Швеллер [ ГОСТ 8240-72* / ВСт3кп2-2 ГОСТ 535-79 ℓ=1098 | 2 | 8.6 кг |
| БЧ | | 4 | 4 | Швеллер [ ГОСТ 8240-72* / ВСт3кп2-2 ГОСТ 535-79 ℓ=1698 | 2 | 12.5 кг |
| БЧ | | 5 | 5 | А-I-6 ГОСТ 5781-82 ℓ=298 | 14 | 0.85 кг |

Покрытие поверхностей - масляная краска (ГОСТ 695-77) за 2 раза по грунту ГФ-020

Привязан

Инв. №

| | | | |
|---|---|---|---|
| | | ТП 902-5-13.86 | КЖИ. 10.00.00 |
| Инженер | Гандыкова | Изделие закладное (РМ-1) | Стадия: РП; Масса: 75.7кг; Масштаб: 1:25 |
| Ст. инж. | Зайцева | | Лист; Листов 1 |
| Рук. гр | Шмыков | | ЦНИИЭП инженерного оборудования г. Москва |
| РИП | Письман | | |
| Гл. констр | Шапиро | | |
| Н. контр | Письман | | |
| Нач. отд | Красавин | | |

Инв. № подл. | Подпись и дата | Взам. инв. №



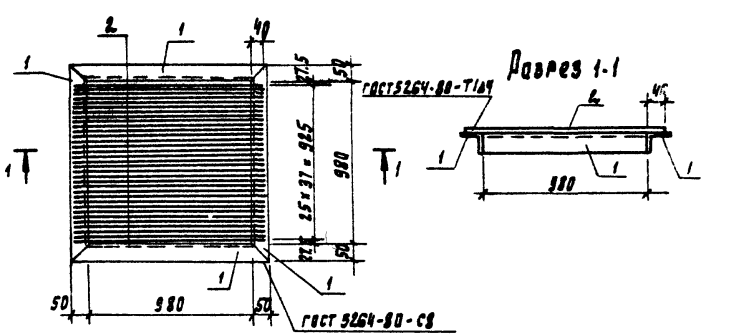
Разрез 1-1
ГОСТ 5264-80-Т1Д9
ГОСТ 5264-80-С8
980
980
15х31=465
40
50
50
50

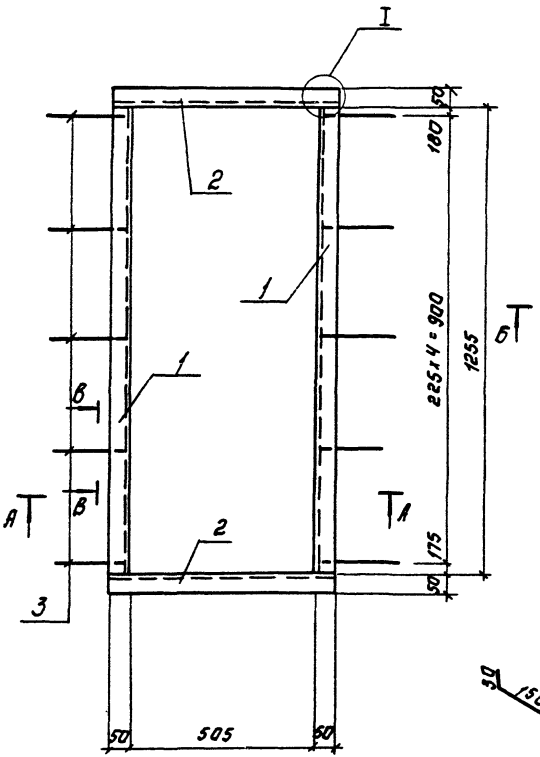


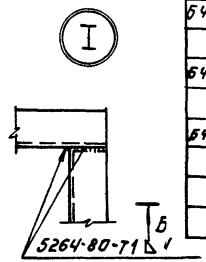


Поз. 3

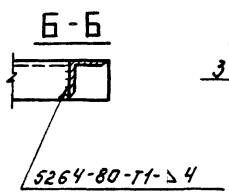


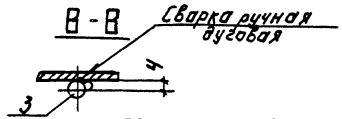





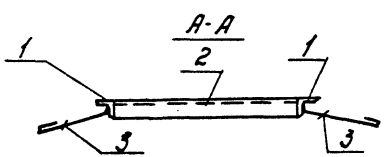


1. Сварку производить электродами Э-42, hшва = 6 мм. ГОСТ 9467-75.
2. Покрытие поверхностей - масляная краска (ГОСТ 695-77) за 2 раза по грунту ГФ-020.

| Формат | Зона | Поз. | Обозначение | Наименование | Кол. | Примеч. |
|---|---|---|---|---|---|---|
| | | | | **Детали** | | |
| Б4 | | 1 | ТП КЖИ 08.00.00 1 | Уголок Б-50×50×5 ГОСТ 8509-72 / Ст3 сп2 ГОСТ 535-79 | | |
| | | | | ℓ = 1255 | 2 | 4.73 кг |
| Б4 | | 2 | 2 | Уголок Б-50×50×5 ГОСТ 8509-72 / Ст3 сп-2 ГОСТ 535-79 | | |
| | | | | ℓ = 605 | 2 | 2.28 кг |
| Б4 | | 3 | 3 | А-III-В ГОСТ 5781-82, ℓ = 230 | 10 | 0.09 кг |

| | | | | | | |
|---|---|---|---|---|---|---|
| | | | | ТП 902-5-13.86 | КЖИ 08.00.00 | |
| Ст. инженер | Киселева | | | Изделие закладное (РМ 2) | Стадия | Масса | Масштаб |
| Ст. инж. | Зайцева | | | | Р | 14.9 кг | 1:10 |
| ГИП | Лисовая | | | | Лист | Листов 1 |
| Гл. констр. | Шапиро | | | | ЦНИИЭП инженерного оборудования г. Москва | |
| Н. контр. | Пильман | | | | | |
| Нач. отд. | Красавин | | | | | |

Привязан

Инв. №

Копировал: Логинова



Формат А3

Альбом IV

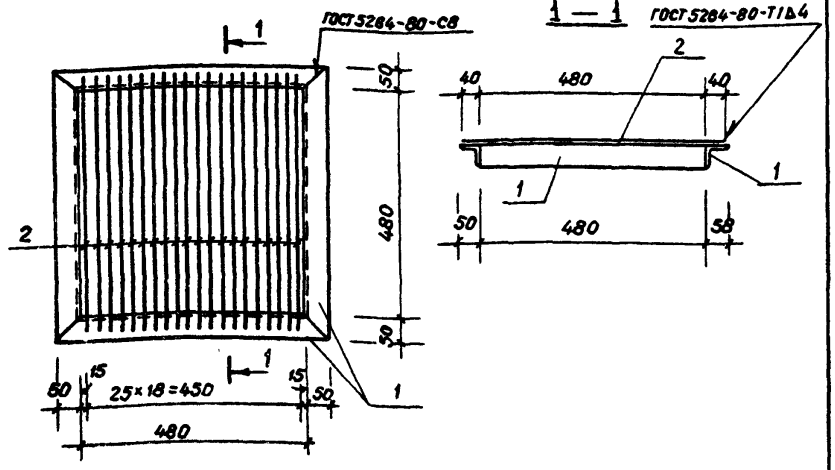


| Формат | Зона | Поз. | Обозначение | Наименование | Кол. | Примеч. |
|---|---|---|---|---|---|---|
| | | | | Детали | | |
| Б4 | | 1 | ТП КЖИ 09.00.00 1 | Уголок 50×5 ГОСТ 8509-72 ℓ=580 Вст3кп2-1 ГОСТ 535-79 | 4 | 2.20 |
| Б4 | | 2 | 2 | А-I-12 ГОСТ 5781-82 ℓ=580 | 20 | 0.5 |
| Б4 | | - | | | | |

Покрытие поверхностей - масляная краска (ГОСТ 695-77) за 2 раза по грунту ГФ-020.

Привязан

Инв.№

| | | | |
|---|---|---|---|
| Инженер | Базанов | | |
| Ст.инж. | Зайцева | | |
| ГИП | Письман | | |
| Гл.констр | Шапиро | | |
| Н.контр | Письман | | |
| Нач.отд. | Красавин | | |

ТП 902-5-13.86 КЖИ 09.00.00

Решетка (Р-2)

| Стадия | Масса | Масштаб |
|---|---|---|
| Р | 18.8 | 1:10 |
| Лист | Листов 1 | |

ЦНИИЭП инженерного оборудования г. Москва

Альбом IV часть I

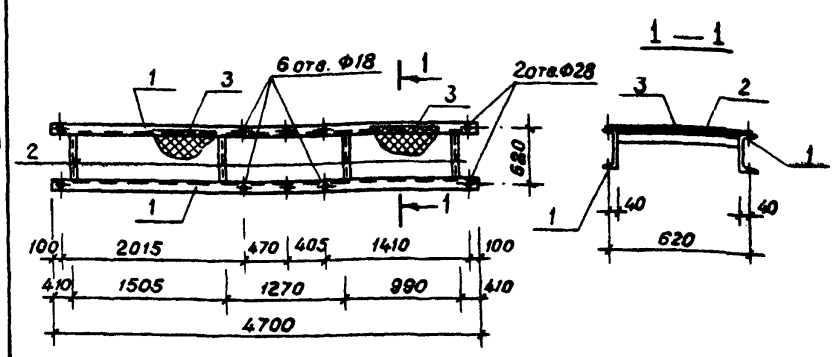


| Формат | Зона | Поз. | Обозначение | Наименование | Кол. | Примеч. |
|---|---|---|---|---|---|---|
| | | | | Детали | | |
| Б4 | | 1 | ТП КЖИ 10.00.00 1 | Швеллер 16 ГОСТ 8240-72 ℓ=4700 Вст3кп2-1 ГОСТ 535-79 | 2 | 66.74 |
| Б4 | | 2 | 2 | Уголок 50×5 ГОСТ 8509-72 ℓ=540 Вст3кп2-1 ГОСТ 535-79 | 4 | 2.03 |
| Б4 | | 3 | 3 | Сталь рифл. δ=4; ГОСТ 8568-79 | 1.5м² | 49.65 |

Покрытие поверхностей - масляная краска (ГОСТ 695-77) за 2 раза по грунту.

Привязан

Инв.№

Инв.№ подл. | Подпись и дата | Взам.инв.№

| | | | |
|---|---|---|---|
| Инженер | Базанов | | |
| Ст инж | Зайцева | | |
| ГИП | Письман | | |
| Гл.констр | Шапиро | | |
| Н.контр | Письман | | |
| Нач отд. | Красавин | | |

ТП 902-5-13.86 КЖИ 10.00.00

Изделие закладное (РМ-3)

| Стадия | Масса | Масштаб |
|---|---|---|
| Р | 183.13 | 1:50 |
| Лист | Листов 1 | |

ЦНИИЭП инженерного оборудования г. Москва

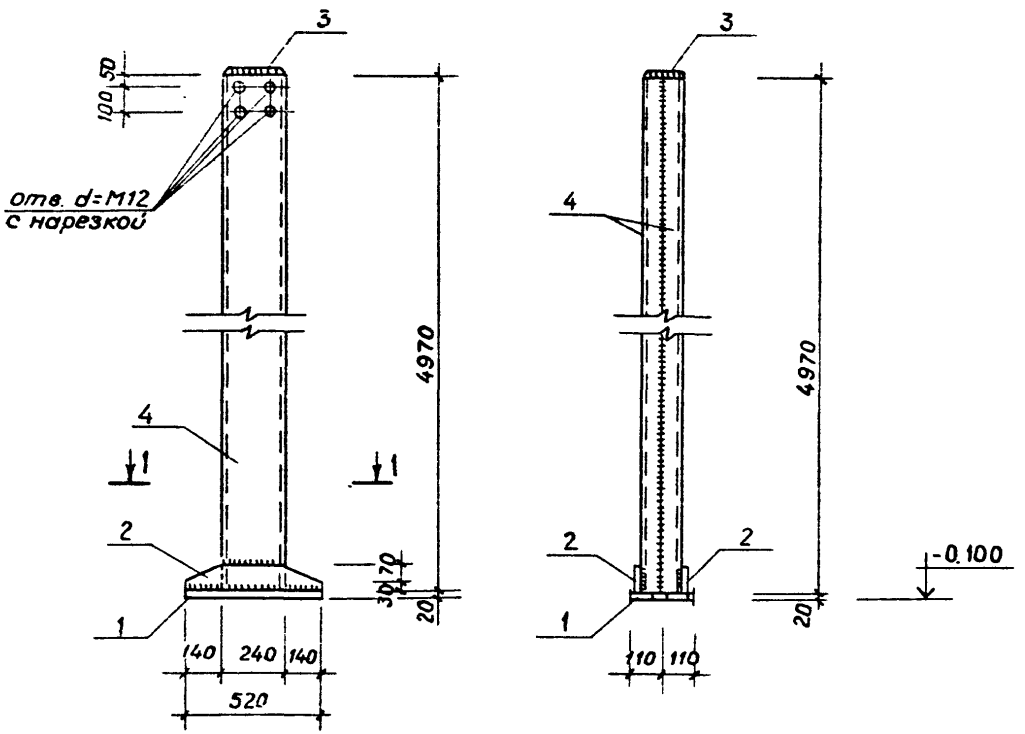


1 — 1

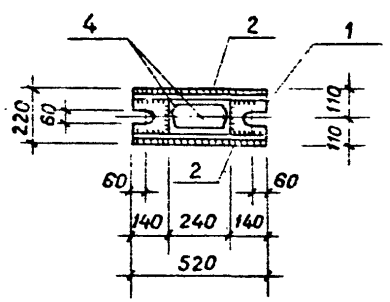


| Формат | Зона | Поз. | Обозначение | Наименование | Кол. | Примеч. |
|---|---|---|---|---|---|---|
| | | | | Детали | | |
| Б4 | | 1 | ТП КЖИ 11.00.00 1 | Лист 20×220 ГОСТ 19903-74 / Вст3кп2 ГОСТ 535-79 ℓ=520 | 1 | 18.0 |
| Б4 | | 2 | 2 | Лист 8×100 ГОСТ 19903-74 / Вст3кп2 ГОСТ 535-79 ℓ=520 | 2 | 3.3 |
| Б4 | | 3 | 3 | Лист 8×170 ГОСТ 19903-74 / Вст3кп2 ГОСТ 535-79 ℓ=230 | 1 | 2.5 |
| Б4 | | 4 | 4 | Швеллер 24 ГОСТ 8240-72 / Вст3кп2-II ГОСТ 535-79 | | |
| | | | | ℓ=4970 | 2 | 216.6 |
| | | | | | | |

1. Стойка фахверка СФ-1а отличается от типовой СФ-1 по серии 1.030.1-1 длиной.
2. Антикоррозийная защита выполняется в соответствии с альбомом 1.030.1-1, вып. 4-2.

| | | | |
|---|---|---|---|
| Привязан | | | |
| Инв. № | | | |
| Инженер | Базанов | | |
| Ст. инж. | Зайцева | | |
| ГИП | Письман | | |
| Гл. констр. | Шапиро | | |
| Н. контр. | Письман | | |
| Нач. отд. | Красавин | | |

ТП 902-5-13.86 КЖИ 11.00.00

Стойка фахверковая (СФ-1а)

| Стадия | Масса | Масштаб |
|---|---|---|
| Р | 230.4 | 1:50 |
| Лист | Листов 1 | |

ЦНИИЭП инженерного оборудования г. Москва

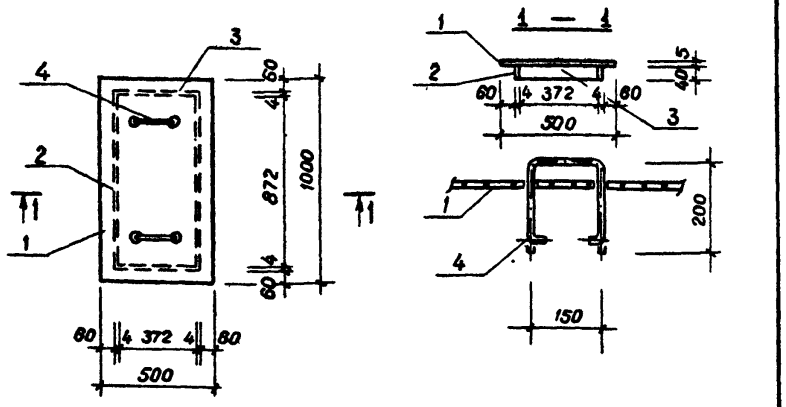


| Формат | Зона | Поз. | Обозначение | Наименование | Кол. | Примеч. |
|---|---|---|---|---|---|---|
| | | | | Детали | | |
| Б4 | | 1 | ТП КЖИ 12.00.00 1 | Лист ромб $\frac{к.5.0\times900\times500\ Вст3сп}{ГОСТ\ 8568-77^{*}}$ | 1 | 19.0 |
| Б4 | | 2 | 2 | Полоса $\frac{Б4\times40\ ГОСТ\ 103-76}{Вст3кп2-1\ ГОСТ\ 535-79}$ ℓ=880 | 2 | 1.0 |
| Б4 | | 3 | 3 | Полоса $\frac{Б4\times40\ ГОСТ\ 103-76}{Вст3кп2-1\ ГОСТ\ 535-79}$ ℓ=380 | 2 | 0.5 |
| Б4 | | 4 | 4 | А-I-10 ГОСТ 5781-82 ℓ=650 | 2 | 0.4 |

Покрытие поверхностей — масляная краска (ГОСТ 895-77) за 2 раза по грунту ГФ-0.20.

Привязан

Инв. №

| | | |
|---|---|---|
| Инженер | Базанов | |
| Ст. инж. | Зайцева | |
| ГИП | Письман | |
| Гл. констр. | Шапиро | |
| Н. контр. | Письман | |
| Нач. отд. | Красавин | |

ТП 902-5-13.86 КЖИ 12.00.00

Металлический щит (Щ-1)

| Стадия | Масса | Масштаб |
|---|---|---|
| Р | 22.8 | 1:50 |
| Лист | Листов 1 | |

ЦНИИЭП инженерного оборудования г. Москва



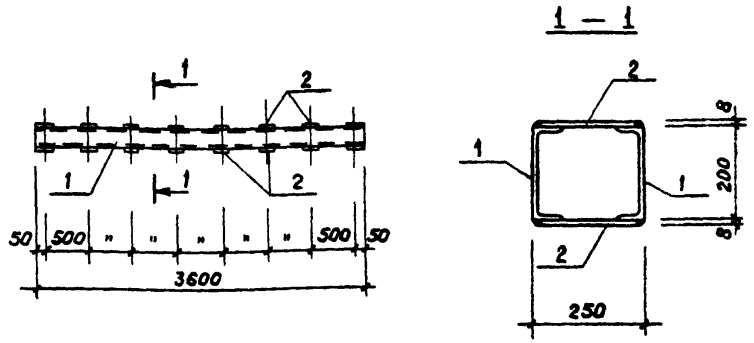


| Формат | Зона | Поз. | Обозначение | Наименование | Кол. | Примеч. |
|---|---|---|---|---|---|---|
| | | | | Детали | | |
| Б4 | | 1 | ТП КЖИ 13.00.00 1 | С20 ГОСТ 8240-72 ℓ=3600 | 2 | 65.9 |
| Б4 | | 2 | 2 | Полоса $\frac{Б8\times100\ ГОСТ\ 103-76}{Вст3кп2-1\ ГОСТ\ 535-79}$ ℓ=230 | 16 | 1.44 |

Покрытие поверхностей — масляная краска (ГОСТ 695-77) за 2 раза по грунту ГФ-020.

Привязан

Инв. №

Инв. № подл. | Подпись и дата | Взам. инв. №

| | | |
|---|---|---|
| Инженер | Базанов | |
| Ст инж | Зайцева | |
| ГИП | Письман | |
| Гл. констр. | Шапиро | |
| Н. контр. | Письман | |
| Нач. отд. | Красавин | |

ТП 902-5-13.86 КЖИ 13.00.00

Металлическая балка (БМ-1)

| Стадия | Масса | Масштаб |
|---|---|---|
| Р | 154.8 | 1:50 |
| Лист | Листов 1 | |

ЦНИИЭП инженерного оборудования г. Москва

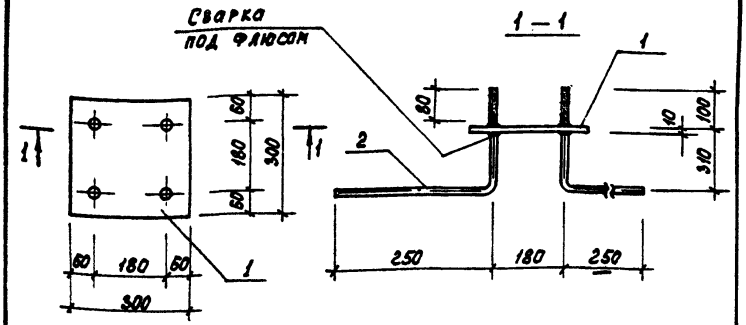


| Формат | Зона | Поз. | Обозначение | Наименование | Кол. | Примеч. |
|---|---|---|---|---|---|---|
| | | | | Детали | | |
| Б4 | | 1 | ТП КЖИ 14.00.00 1 | Полоса $\frac{10\times300\ ГОСТ\ 103-76}{Вст3кп2\ ГОСТ\ 535-79}$ $\ell$=300 | 1 | 7.1 кг |
| Б4 | | 2 | ТП 2 | Круг В-18 ГОСТ 2590-71* $\ell$=360 | 4 | 0.3 кг |

Закладные детали должны быть защищены цинковым металлическим покрытием толщиной 0.12÷0.15мм (п.3.20 СНиП II-28-73*) наносимым способом горячего цинкования или металлизации распылением.

Привязан

Инв.№

| | | |
|---|---|---|
| Инж. | Базанов | |
| Ст. инж. | Зайцева | |
| ГИП | Письман | |
| Гл. констр. | Шапиро | |
| Н. контр. | Письман | |
| Нач. отд. | Красавин | |

ТП 902-5-13.86 КЖИ. 14.00.00

Закладная деталь (ЗД-3)

| Стадия | Масса | Масштаб |
|---|---|---|
| Р | 7.4 кг | |
| Лист | Листов 1 | |

ЦНИИЭП инженерного оборудования г. Москва

Формат А4

Альбом IV часть

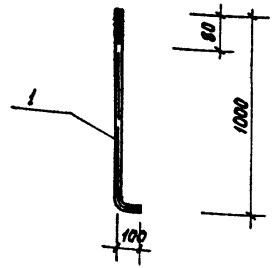


Привязан

Инв.№

Инв.№ подл. | Подпись и дата | Взам.инв.№

ТП 902-5-13.86 КЖИ. 15.00.00

Анкер (А-1)

Круг $\frac{В-18\ ГОСТ\ 2590-71*}{Вст3кп2-II\ ГОСТ\ 535-79}$

| | | |
|---|---|---|
| Инж. | Базанов | |
| Ст. инж. | Зайцева | |
| ГИП | Письман | |
| Гл. констр. | Шапиро | |
| Н. контр. | Письман | |
| Нач. отд. | Красавин | |

| Стадия | Масса | Масштаб |
|---|---|---|
| Р | 9.8 кг | 1:20 |
| Лист | Листов 1 | |

ЦНИИЭП инженерного оборудования г. Москва



Формат А4

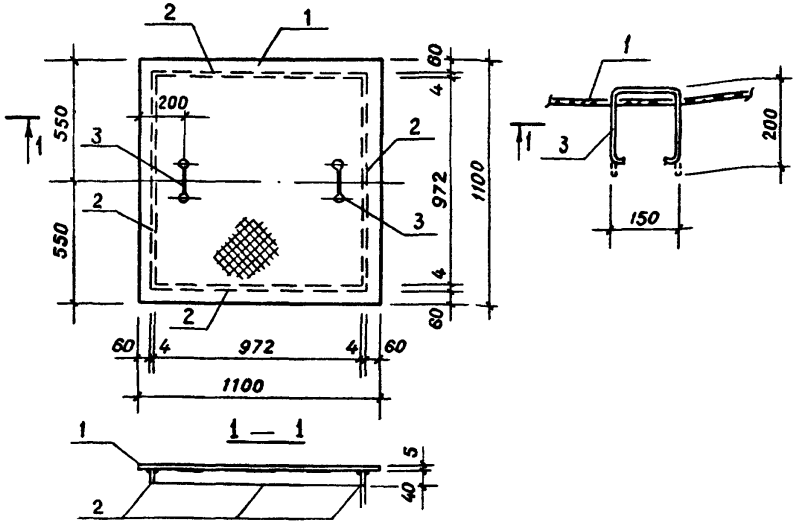


| Формат | Зона | Поз. | Обозначение | Наименование | Кол. | Примеч. |
|---|---|---|---|---|---|---|
| | | | | Детали | | |
| Б4 | | 1 | ТП КЖИ 16.00.00 1 | Лист ромб $\frac{К5.0\text{-}1100\ 1100\ Вст3сп}{ГОСТ\ 8568\text{-}77*}$ | 1 | 51.2 кг |
| Б4 | | 2 | 2 | Полоса $\frac{Б\text{-}4\times40\ ГОСТ\ 103\text{-}76\ \ell=980}{Вст3кп2\text{-}1\ ГОСТ\ 535\text{-}79}$ | 4 | 1.3 кг |
| Б4 | | 3 | 3 | А-I-10 ГОСТ 5781-82 $\ell$=650 | 2 | 0.4 кг |

Покрытие поверхностей – масляная краска (ГОСТ 695-77) за 2 раза по грунту ГФ-020.

Привязан

Инв.№

| | | |
|---|---|---|
| Инженер | Базанов | |
| Ст. инж. | Зайцева | |
| ГИП | Письман | |
| Гл. конст. | Шапиро | |
| Н. контр | Письман | |
| Нач. отд. | Красавин | |

ТП 902-5-13.86 КЖИ 16.00.00

Металлический щит (Щ-3)

| Стадия | Масса | Масштаб |
|---|---|---|
| Р | 57.2 | 1:25 |
| Лист | Листов 1 | |

ЦНИИЭП инженерного оборудования г. Москва

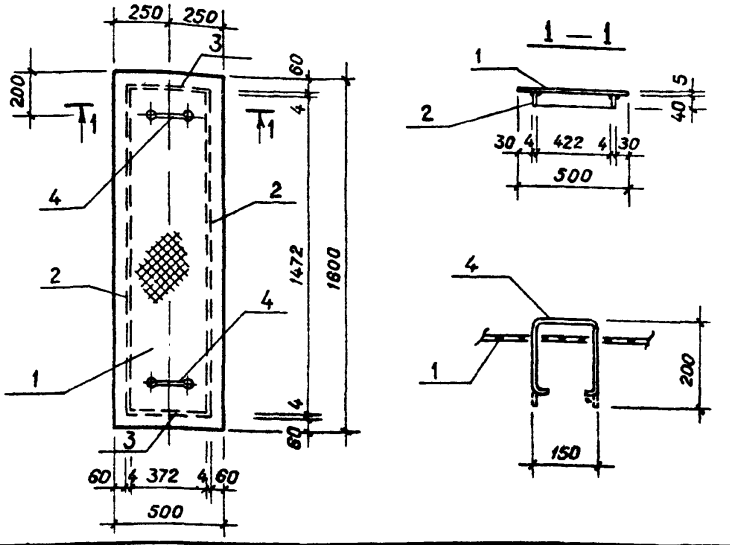


| Формат | Зона | Поз. | Обозначение | Наименование | Кол. | Прим. |
|---|---|---|---|---|---|---|
| | | | | Детали | | |
| Б4 | | 1 | ТП КЖИ 16.01.00 1 | Лист ромб $\frac{К5.0\text{-}1600\times500\ Вст3сп}{ГОСТ\ 8568\text{-}77*}$ | 1 | 33.8 кг |
| Б4 | | 2 | 2 | Полоса $\frac{Б\ 4\times40\ ГОСТ\ 103\text{-}76}{Вст3сп2\text{-}1\ ГОСТ\ 535\text{-}79}\ \ell$=1480 | 2 | 1.9 кг |
| Б4 | | 3 | 3 | Полоса $\frac{Б\ 4\times40\ ГОСТ\ 103\text{-}76}{Вст3кп2\text{-}1\ ГОСТ\ 535\text{-}79}\ \ell$=380 | 2 | 0.6 |
| Б4 | | 4 | 4 | А-I-10 ГОСТ 5781-82 $\ell$=650 | 2 | 0.4 |

Покрытие поверхностей – масляная краска (ГОСТ 695-77) за 2 раза по грунту ГФ-020.

Привязан

Инв.№

Инв.№ подл. | Подпись и дата | Взам. инв.№

| | | |
|---|---|---|
| Инженер | Базанов | |
| Ст. инж. | Зайцева | |
| ГИП | Письман | |
| Гл. констр. | Шапиро | |
| Н. контр. | Письман | |
| Нач. отд. | Красавин | |

ТП 902-5-13.86 КЖИ 16.01.00

Металлический щит (Щ-2)

| Стадия | Масса | Масштаб |
|---|---|---|
| Р | 39.6 | 1:25 |
| Лист | Листов 1 | |

ЦНИИЭП инженерного оборудования г. Москва

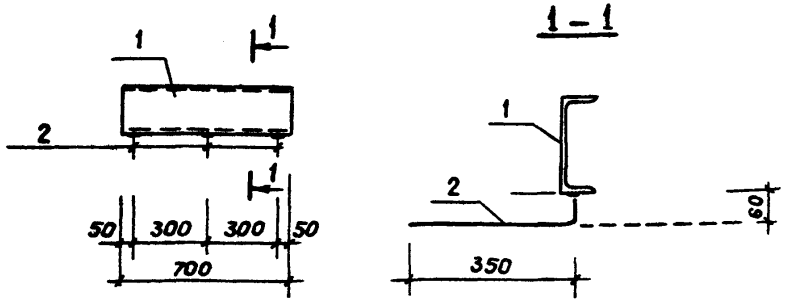


| Формат | Зона | Поз. | Обозначение | Наименование | Кол. | Примеч. |
|---|---|---|---|---|---|---|
| | | | | Детали | | |
| Б4 | | 1 | ТП КЖИ 17.00.00 1 | [ 20 ГОСТ 8240-72 ℓ=700 | 1 | 12.8 |
| Б4 | | 2 | 2 | А-I-10 ГОСТ 5781-82 ℓ=410 | 3 | 0.3 |

Покрытие поверхностей – масляная краска (ГОСТ 695-77) за 2 раза по грунту ГФ-020.

Привязан

Инв.№

| | | |
|---|---|---|
| Инженер | Базанов | |
| Ст. инж. | Зайцева | |
| ГИП | Письман | |
| Гл. конст. | Шапиро | |
| Н. контр. | Письман | |
| Нач. отд. | Красавин | |

ТП 902-5-13.86 КЖИ 17.00.00

Закладная деталь (ЗД-1)

| Стадия | Масса | Масштаб |
|---|---|---|
| Р | 13.7 | 1:50 |
| Лист | Листов 1 | |

ЦНИИЭП инженерного оборудования г. Москва





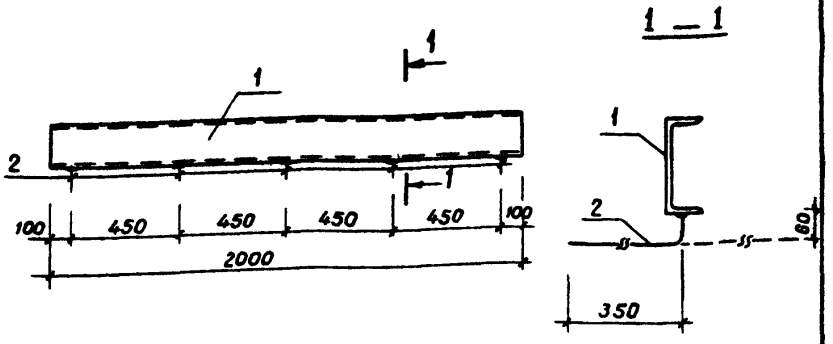


| Формат | Зона | Поз. | Обозначение | Наименование | Кол. | Примеч. |
|---|---|---|---|---|---|---|
| | | | | Детали | | |
| Б4 | | 1 | ТП КЖИ 17.01.00 1 | [ 20 ГОСТ 8240-72 ℓ=2000 | 1 | 36.6 |
| Б4 | | 2 | 2 | А-I-10 ГОСТ 5781-82 ℓ=410 | 5 | 0.3 |

Покрытие поверхностей – масляная краска (ГОСТ 695-77) за 2 раза по грунту ГФ-020.

Привязан

Инв.№

Инв.№подл. | Подпись и дата | Взам.инв.№

| | | |
|---|---|---|
| Инженер | Базанов | |
| Ст. инж. | Зайцева | |
| ГИП | Письман | |
| Гл. констр. | Шапиро | |
| Н. контр. | Письман | |
| Нач. отд. | Красавин | |

ТП 902-5-13.86 КЖИ 17.07.00

Закладная деталь (ЗД-2)

| Стадия | Масса | Масштаб |
|---|---|---|
| Р | 38.1 | |
| Лист | Листов 1 | |

ЦНИИЭП инженерного оборудования г. Москва

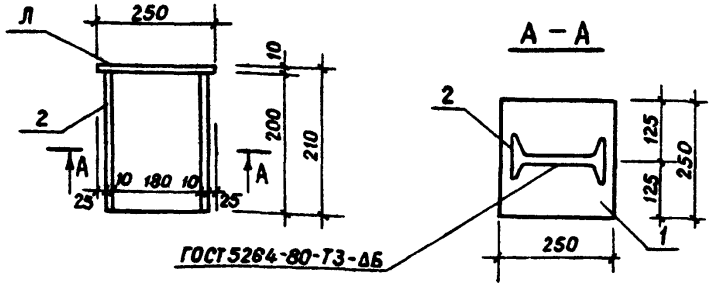


| Формат | Зона | Поз. | Обозначение | Наименование | Кол. | Примеч. |
|---|---|---|---|---|---|---|
| | | | | Детали | | |
| Б4 | | 1 | ТП КЖИ 18.00.00 | Полоса Б-2 10×250 ГОСТ 82-70 ℓ=250 / Вст3кп2-1 ГОСТ 14637-79 | 1 | 4,9кг |
| Б4 | | 2 | 2 | Двутавр 20 ГОСТ 8239-72 ℓ=200 / Вст3кп2-1 ГОСТ 535-79 | 1 | 3,9кг |

1. Покрытие - гор. Ц 50-60.
2. Сварку производить электродами типа Э-42 ГОСТ 9467-75.

Привязан

Инв. №

| | | |
|---|---|---|
| ТП 902-5-13.86 | КЖИ 18.00.00 | |
| Элемент соединительный (МС-1) | Стадия: Р | Масса: 8,0 / Масштаб: 1:10 |
| | Лист 1 | Листов 1 |
| | ЦНИИЭП инженерного оборудования г. Москва | |

| | | |
|---|---|---|
| Инженер | Базанов | |
| Ст. инж. | Зайцева | |
| ГИП | Письман | |
| Гл. констр. | Шапиро | |
| Н. контр. | Письман | |
| Нач. отд. | Красавин | |

Альбом

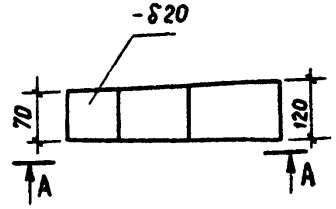


А – А

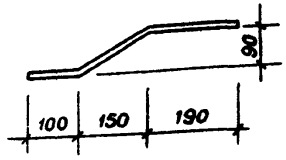


Покрытие - гор. Ц 50-60.

Привязан

Инв. №

| | | |
|---|---|---|
| ТП 902-5-13.86 | КЖИ 18.01.00 | |
| Элемент соединительный (МС-2) | Стадия: Р | Масса: 3,4 / Масштаб: 1:10 |
| | Лист 1 | Листов 1 |
| Лист: Б-20 ГОСТ 19903-74* / Вст3кп2-1 ГОСТ 14637-79 | ЦНИИЭП инженерного оборудования г. Москва | |

| | | |
|---|---|---|
| Инженер | Базанов | |
| Ст. инж. | Зайцева | |
| ГИП | Письман | |
| Гл. констр. | Шапиро | |
| Н. контр. | Письман | |
| Нач. отд. | Красавин | |

Инв. № подл. | Подпись и дата | Взам. инв. №

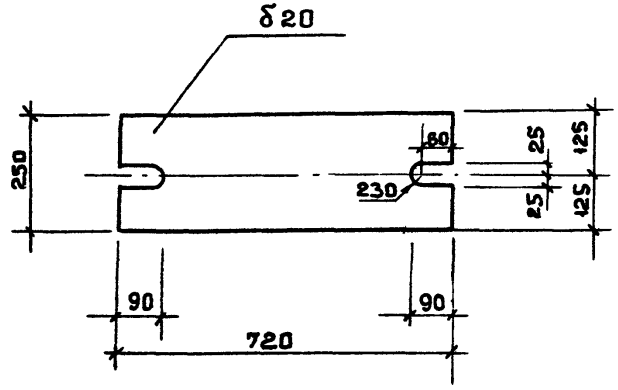


Покрытие - Гор. Ц 50-60

Привязан

Инв. №

Т.П. 902-5-13.86 КЖИ 19.00.00

Элемент соединительный (МС-3)

| Стадия | Масса | Масштаб |
|---|---|---|
| Р | 28.26 | 1:10 |

Лист | Листов

Лист Б-20 ГОСТ 19903-74* Вст3кп2-1 ГОСТ 14637-79

ЦНИИЭП инженерного оборудования г. Москва

| | | |
|---|---|---|
| Инж. | Базанов | |
| Ст. инж. | Зайцева | |
| ГИП | Письман | |
| Гл. конс. | Шапиро | |
| Н. конт. | Письман | |
| Н. отд. | Красавин | |

Инв. № подл. | Подп. и дата | Взам. инв. №

Привязан

Инв. №

ТП 902-5-13.86

| Стадия | Масса | Масштаб |
|---|---|---|
| | | |

Лист | Листов 1

ЦНИИЭП инженерного оборудования г. Москва.

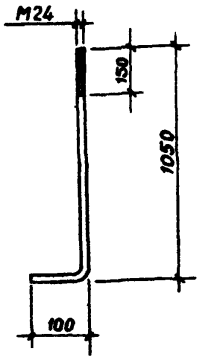


Привязан:

Инв. №:

| | | | |
|---|---|---|---|
| Проверил | Зайцева | | |
| Инженер | Ананьева | | |
| Ст. инж. | Зайцева | | |
| ГИП | Письман | | |
| Гл. констр | Шапиро | | |
| Н. контр | Письман | | |
| Нач. отд | Красавин | | |

ТП 902-5-13.86 КЖИ 20.00.00

Анкер (А2)

| Стадия | Масса | Масштаб |
|---|---|---|
| Р | 4,1кг | 1:25 |
| Лист | Листов 1 | |

Круг В-24 ГОСТ 2590-71* / Вст3кп2-1 ГОСТ 535-79

ЦНИИЭП инженерного оборудования г. Москва





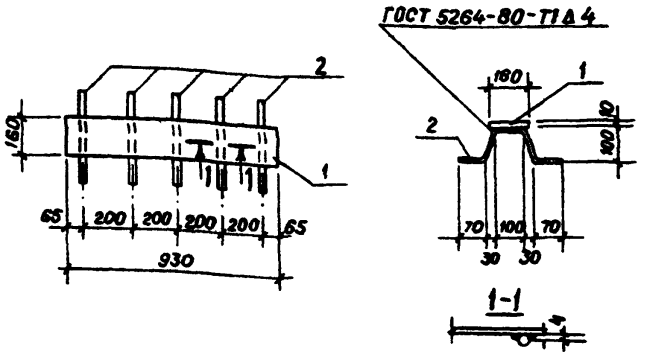


| Формат | Зона | Поз. | Обозначение | Наименование | Кол. | Примеч. |
|---|---|---|---|---|---|---|
| | | | | | | |
| | | | | Детали | | |
| Б4 | | 1 | ТП КЖИ 21.00.00 | Полоса 5-10×160 ГОСТ 103-76 / Вст3кп2-1 ГОСТ 535-79 | 1 | 11.7кг |
| Б4 | | 2 | | А-II-в ГОСТ 5781-82 ℓ=450 | 5 | 0,18кг |

Покрытие поверхностей-масляная краска (ГОСТ 695-77) за 2 раза по грунту ГФ-020.

Привязан

Инв. №

Инв. № подл. | Подпись и дата | Взам. инв. №

| | | | |
|---|---|---|---|
| Проверил | Зайцева | | |
| Инженер | Ананьева | | |
| Ст. инж | Зайцева | | |
| ГИП | Лисьман | | |
| Гл. констр | Шапиро | | |
| Н. контр | Письман | | |
| Нач. отд | Красавин | | |

ТП 902-5-13.86 КЖИ 21.00 00

Изделие закладное (МН1)

| Стадия | Масса | Масштаб |
|---|---|---|
| Р | 12,6кг | 1 25 |
| Лист | Листов 1 | |

ЦНИИЭП инженерного оборудования г. Москва

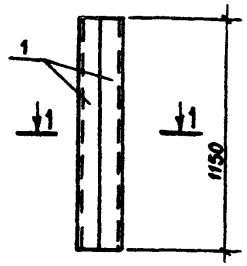


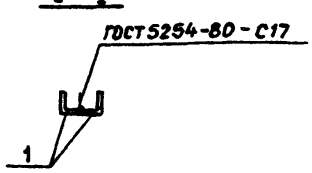


| Формат | Зона | Поз. | Обозначение | Наименование | Кол. | Примеч. |
|---|---|---|---|---|---|---|
| | | | | | | |
| | | | | Детали | | Масса, кг |
| | | 1 | | L 100×10 ГОСТ 8509-72* ℓ=1150 | 2 | 17,4 |
| | | | | | | |

Покрытие поверхностей - масляная краска (ГОСТ 695-77) за 2 раза по грунту ГФ-020

Привязан:

Инв. №:

| | | | |
|---|---|---|---|
| Проверил | Зайцева | | |
| Инженер | Ананьева | | |
| Ст. инж. | Зайцева | | |
| ГИП | Письман | | |
| Гл. констр. | Шапиро | | |
| Н. контр. | Письман | | |
| Нач. отд. | Красавин | | |

ТП 902-5-13.86 -КЖИ 22.00.00

Изделие закладное (МН2)

| Стадия | Масса | Масштаб |
|---|---|---|
| Р | 34,8кг | 1:25 |
| Лист | Листов 1 | |

ЦНИИЭП инженерного оборудования г. Москва





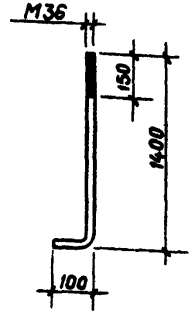


Привязан:

Инв №:

Взам. инв. №

Подпись и дата

Инв. № подл.

| | | | |
|---|---|---|---|
| Проверил | Зайцева | | |
| Инженер | Ананьева | | |
| Ст. инж. | Зайцева | | |
| ГИП | Письман | | |
| Гл. констр. | Шапиро | | |
| Н. контр. | Письман | | |
| Нач. отд. | Красавин | | |

ТП 902-5-13.86 -КЖИ 23.00.00

Анкер (А3)

| Стадия | Масса | Масштаб |
|---|---|---|
| Р | 12.0кг | 1:10 |
| Лист | Листов 1 | |

Круг В-36 ГОСТ 2590-71* Вст3кп2-II ГОСТ 535-79

ЦНИИЭП инженерного оборудования г. Москва

ЦЕНТРАЛЬНЫЙ ИНСТИТУТ ТИПОВОГО ПРОЕКТИРОВАНИЯ
ГОССТРОЯ СССР

Москва, А-445, Смольная ул 22

Сдано в печать XI 1986 года

Заказ № 13670 Тираж 250 экз

gost.e-ecolog.ru