ТИПОВОЙ ПРОЕКТ
903-1-250.87
КОТЕЛЬНАЯ С 4 КОТЛАМИ КЕ-25-14С
СИСТЕМА ТЕПЛОСНАБЖЕНИЯ-ОТКРЫТАЯ
ТОПЛИВО-КАМЕННЫЕ И БУРЫЕ УГЛИ

АЛЬБОМ 33

ОБОРУДОВАНИЕ ИНДИВИДУАЛЬНОГО ИЗГОТОВЛЕНИЯ
УСТРОЙСТВА ПЕРЕСЫПНЫЕ И РЕГУЛИРУЮЩИЕ

gost.e-ecolog.ru

ТИПОВОЙ ПРОЕКТ 903-1-250.87.

КОТЕЛЬНАЯ С 4 КОТЛАМИ КЕ-25-14С
СИСТЕМА ТЕПЛОСНАБЖЕНИЯ - ОТКРЫТАЯ.
ТОПЛИВО — КАМЕННЫЕ И БУРЫЕ УГЛИ
АЛЬБОМ 33
ПЕРЕЧЕНЬ АЛЬБОМОВ

Альбом 0	Пояснительная записка
	ГЛАВНЫЙ КОРПУС
Альбом 1	Тепломеханические решения. Золошлакоудаление
Альбом 2	Водоподготовка
Альбом 3	Оборудование индивидуального изготовления. Газоходы
Альбом 4	Оборудование индивидуального изготовления. Воздуховоды.
Альбом 5	Оборудование индивидуального изготовления. Блоки оборудования.
Альбом 6	Оборудование индивидуального изготовления. Блоки оборудования
Альбом 7	Архитектурные решения.
ч.1, ч.2	Конструкции железобетонные
Альбом 8	Строительные изделия
Альбом 9	Конструкции металлические
Альбом 10	Силовое электрооборудование. Электрическое освещение. Связь и сигнализация.
Альбом 11	Схемы управления
Альбом 12	Задание заводу-изготовителю на щиты силовые
Альбом 13	Автоматизация
Альбом 14	Автоматизация. Схемы электрические принципиальные
Альбом 15	Автоматизация. Щиты управления вспомогательного оборудования.
Альбом 16	Автоматизация. Щит управления котлоагрегатом
Альбом 17	Отопление и вентиляция. Водопровод и канализация.
Альбом 18 ч.1 ч.2	Тепломеханические решения. Водоподготовка. Золошлакоудаление. Отопление и вентиляция. Водопровод и канализация. Спецификация оборудования.
Альбом 19	Силовое электрооборудование. Электрическое освещение. Связь и сигнализация. Спецификация оборудования
Альбом 20	Автоматизация. Спецификация оборудования и щитов
Альбом 21	Тепломеханические решения. Золошлакоудаление. Водоподготовка. Отопление и вентиляция. Водопровод и канализация. Ведомости потребности в материалах.
Альбом 22	Архитектурные решения. Конструкции железобетонные. Ведомости потребности в материалах
Альбом 23	Силовое электрооборудование. Электрическое освещение. Связь и сигнализация. Автоматизация. Ведомости потребности в материалах. Ведомости изделий М93
Альбом 24 кн.1,2,3 ч.1, ч.2 кн.4 ч.1, ч.2	Сметы
	ТОПЛИВОПОДАЧА
Альбом 25	Механизация транспорта. Отопление и вентиляция Водопровод и канализация.
Альбом 26	Силовое электрооборудование. Электрическое освещение. Связь и сигнализация. Автоматизация
Альбом 27	Задание заводу-изготовителю на щиты силовые
Альбом 28	Архитектурные решения. Конструкций железобетонные
Альбом 29	Строительные изделия
Альбом 30	Конструкции металлические
Альбом 31	Оборудование индивидуального изготовления. Конвейер ленточный N 1,2
Альбом 32	Оборудование индивидуального изготовления. ленточный N 2,3.
Альбом 33	Оборудование индивидуального изготовления. Устройства пересыпные и регулирующие.
Альбом 34	Механизация транспорта. Отопление и вентиляция.
Альбом 35	Водопровод и канализация. Спецификация оборудования. Силовое электрооборудование. Электрическое освещение. Связь и сигнализация. Автоматизация. Спецификация оборудования и щитов.
Альбом 36	Механизация транспорта. Отопление и вентиляция. Водопровод и канализация. Ведомости потребности в материалах.
Альбом 37	Архитектурные решения. Конструкции железобетонные. Ведомости потребности в материалах.
Альбом 38	Силовое электрооборудование. Электрическое освещение. Связь и сигнализация. Автоматизация. Ведомости потребности в материалах. Ведомости изделий М93.
Альбом 39 кн.1,2,3,4	Сметы.

Примененные материалы

Типовой проект 307-2-218 Дымовая труба кирпичная H=60м Д=3,0м с надземным примыканием газоходов. Распространяет ВНИПИ Теплопроект

Типовой проект 901-6-53. Градирни с вентиляторами 06-300 N 8 пленочная и капельная с секциями площадью 2м³ с деревянным каркасом. Распространяет ЦИТП.

Типовой проект 907-02-222 Световое ограждение высотных дымовых труб. Распространяет ВНИПИ Теплопроект.

Типовое проектное решение 904-02-5. Автоматизация, управление и силовое электрооборудование приточных венткамер типа I ПК10-I ПК150. Распространяет Киевский филиал ЦИТП

Типовой проект 705-9-5.13.85 Склад емкостью 40м³ мокрого хранения хлористого натрия Распространяет ГПИ САНТЕХПРОЕКТ.

Разработан
государственным проектным институтом
САНТЕХПРОЕКТ

Главный инженер института /Шиллер Ю.И./

Главный инженер проекта /Козлов С.А./

Утвержден Госстроем СССР
протокол N 78 от 29.09.87г.

Содержание

Обозначение	Наименование	Стр.
4Т4.00.00.000	Опора	4
4Т4.00.00.000СБ	Опора	
4Т5.00.00.000	Подвеска	5
4Т6.00.00.000	Патрубок	
4Т5.00.00.000СБ	Подвеска	
4Т6.00.00.000СБ	Патрубок	6
4Т7.00.00.000	Воронка	
4Т7.00.00.000.СБ	Воронка	7
4Т7.01.00.000СБ	Дверца	8
4Т7.01.00.000	Дверца	9
4Т8.00.000.000	Патрубок	
4Т8.00.00.000.СБ	Патрубок	10
4Т9.00.000.000	Воронка	
4Т9.00.00.000 СБ	Воронка	11
4Т11.00.00.000 СБ	Воронка	12
4Т11.00.00.000	Воронка	13
4Т12.00.00.000	Воронка	
4Т12.00.00.000СБ	Воронка	14
4Т13.00.00.000 СБ	Подвеска	15
4Т14.00.00.000СБ	Опора	
4Т13.00.00.000	Подвеска	16
4Т14.00.00.000	Опора	
4Т15.00.00.000СБ	Грохот колосниковый	
4Т15.00.00.000	Грохот колосниковый	17
4Т16.00.00.000	Короб грохота	
4Т16.00.00.000СБ	Короб грохота	18,19
4Т16.01.00.000СБ	Дверца	20
4Т17.00.00.000 СБ	Рама	21
4Т16.01.00.000	Дверца	
4Т17.00.00.000	Рама	22
4Т18.00.00.000	Воронка	
4Т19.00.00.000	Воронка	
4Т18.00.00.000СБ	Воронка	23
4Т19.00.00.000СБ	Воронка	
4Т21.00.00.000	Тройник шиберный	24
4Т21.01.00.000	Короб тройника	
4Т21.00.00.000СБ	Тройник шиберный	25,26
4Т21.01.00.000СБ	Короб тройника	26
4Т21.02.00.000СБ	Воронка тройника	27
4Т21.03.00.000СБ	Шибер	
4Т21.02.00.000	Воронка тройника	28
4Т21.03.00.000	Шибер	
4Т21.04.00.000	Вал с коромыслом	
4Т21.04.00.000СБ	Вал с коромыслом	29
4Т22.00.00000СБ	Воронка	30
4Т22.00.00.000	Воронка	
4Т23.00.00.000	Воронка нижняя типа I	31
4Т24.00.00.000	Воронка нижняя типа II	
4Т23.00.00.000СБ	Воронка нижняя типа I	32
4Т24.00.00.000СБ	Воронка нижняя типа II	33
4Т25.00.00.000	Патрубок типа I	34
4Т26.00.00.000	Патрубок типа II	
4Т27.00.00.000	Стяжка	
4Т28.00.00.000	Кронштейн	

Обозначение	Наименование	Стр.
4Т25.00.00.000СБ	Патрубок типа I	35
4Т26.00.00.000СБ	Патрубок типа II	
4Т32.00.000.001	Короб	36
4Т32.00.00.003	Ручка	
4Т32.00.00.000СБ	Ящик для металлических отходов	
4Т29.00.00.000	Угольник	37
4Т31.00.00.000	Угольник	
4Т32.00.000.000	Ящик для металлических отходов	
4Т33.00.00.000	Опора блоков	38
4Т33.01.00.000	Опоры	
4Т33.02.00.000	Ограждение	
4Т33.00.00.000СБ	Опора блоков	39
4Т33.01.00.000СБ	Опора	40
4Т33.02.00.000СБ	Ограждение	
4Т33.03.00.000	Рамы	41
4Т33.03.00.000СБ	Рама	
4Т33.03.00.001	Ребро	42
4Т33.03.00.008	Раскос	
4Т33.03.00.007	Балка	
4Т33.03.00.009	Косынка	
4Т34.00.00.000СБ	Рама типа I	43
4Т35.00.00.000СБ	Рама типа II	
4Т34.00.000.000	Рама типа I	44
4Т35.00.00.000	Рама типа II	
4Т36.00.00.000	Рама типа III	
4Т37.00.00.000	Лоток	
4Т36.00.00.000СБ	Рама типа III	45
4Т37.00.00.000СБ	Лоток	
А25Д001.000	Отсос №1	46
А25Д001.010	Фланец	
А25Д001.000СБ	Отсос №1	
А25Д001.001	Фланец	47
А25Д001.002	Дуга	
А25Д001.003	Патрубок	
А25Д001.004	Стенка	
А56012.000	Рама под фильтр ФЯП	48
А56012.000.СБ	Рама под фильтр ФЯП	
А25Д003.000	Отсос №3	
А25Д002.000	Отсос №2	
А25Д002.000СБ	Отсос №2	49
А25Д002.002	Переход	50
А25Д002.001	Патрубок	
А25Д002.010	Фланец	
А25Д002.003	Фланец	51
А25Д003.001	Отвод	
А25Д003.002	Переход	
А25Д003.000СБ	Отсос №3	52
А25Д004.000	Отсос №4	53
А25Д004.002	Переход	
А25Д004.000СБ	Отсос №4	
А25Д005.000	Отсос №5	54
А25Д005.003	Патрубок	
А25Д004.001	Фланец	
А25Д004.010	Фланец	

Продолжение содержания

Обозначение	Наименование	стр.
А25Д 005. 001 А25Д 005. 002 А25Д 005. 000СБ	Кожух Лист Отсос №5	55
А25Д 006 001 А25Д 006 000 А25Д 000 000СБ	Стенка Отсос Отсос	56
А25Д 006 002 А25Д 006 003 А25Д 006 004 А25Д 006 005	Дуга Стенка Патрубок Фланец	57
А25Д 007. 000 А25Д 007. 010 А25Д 007. 000СБ	Отсос №8 Рама Отсос №8	58
А25Д 007. 020 А25Д 007. 020 СБ А25Д 007. 002 А25Д 007. 001	Фланец Фланец Фланец Конус	59
А1К 142. 001 А1К 142. 002 А1К 142. 000 А1К 142. 000 СБ	Палец Пружина Лючок для измерения параметров воздуха Лючок для измерения параметров воздуха	60
А1К 143. 000 А1К 143. 001 А1К 143. 000 СБ	Лючок для чистки воздуховода Прокладка Лючок для очистки воздуховода	61
А1К 143. 010 А1К 143. 010 СБ	Корпус Корпус	62
А1К 143. 002 А1К 143. 003 А1К 143. 004 А1К 143. 005	Фланец Полоса Стенка Лист	63
А1К 143. 020 А1К 143. 020 СБ	Крышка Крышка	64
А1К 143. 006 А1К 143. 008 А3Д 151. 000 А3Д 151. 010	Ручка Лист Заслонка воздушная Ду100 Корпус	65
А3Д 151. 000 СБ	Заслонка воздушная Ду100	66
А3Д 151. 008 А3Д 151. 005 А3Д 151. 002	Сектор Фланец Пружина	67
А3Д 151. 001 А3Д 151. 004 А3Д 151. 010 СБ	Рукоятка Обечайка Корпус	68

903-1-250.87 Альбом 33

Формат	Зона	Поз.	Обозначение	Наименование	Кол.	Примеч.
				Документация		
А3			4Т4.00.00.000СБ	Сборочный чертеж		
				Детали		
Б4		1	4Т4.00.00.001	Угольник		
				Уголок Б-75х75х8 ГОСТ 8509-86 / Вст3-I ГОСТ 535-79	2	0,7кг
Б4		2	4Т4.00.00.002	Планка		
				Лист Б-АН-Б ГОСТ 19903-74 / Вст3-I ГОСТ 14637-79	2	1,05
				Стандартные изделия		
		4		Болт М12х30.46 ГОСТ 7798-70	4	
		5		Гайка М12,5 ГОСТ 5915-70	4	
		6		Шайба 12.010 ГОСТ 10906-78	2	
				Переменные данные для исполнений		
				4Т4.00.00.000		

Изм.	Лист	№ докум.	Подп.	Дата	4Т4.00.00.000		
Разраб.		Заруцкая			Опора	Лит.	Лист 1	Листов 2
Пров.		Строганов				И		
Рук. гр.		Зайцева				Госстрой СССР САНТЕХПРОЕКТ г. Москва		
Н. контр.		Вишневский						
Утв.		Ройзман						

Копировал: Формат А4

Формат	Зона	Поз.	Обозначение	Наименование	Кол.	Примеч.
				Детали		
Б4		3	4Т4.00.00.003	Планка с=1400 h14		
				Швеллер 14 ГОСТ 8240-72 / Вст3-I ГОСТ 535-79	1	17,2кг
				4Т4.00.00.000-01		
				Детали		
Б4		3	4Т4.00.00.003-01	Планка с=1700 h14		
				Швеллер 14 ГОСТ 8240-72 / Вст3-I ГОСТ 535-79	1	21кг

4Т4.00.00.000 Лист 2

Копировал: Формат А4

4Т4.00.00.000СБ

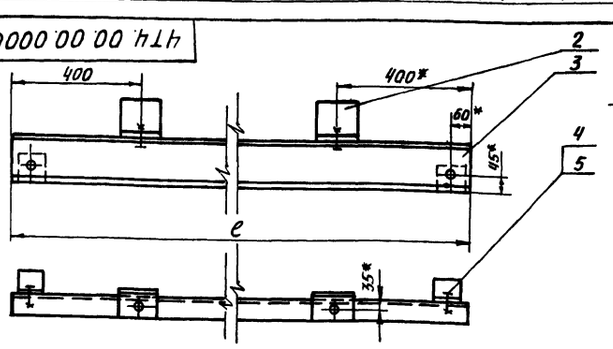

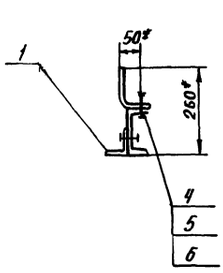

Поз. 1
М 1:5

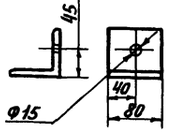

Поз. 2
1:10

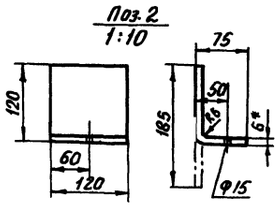

Поз. 3

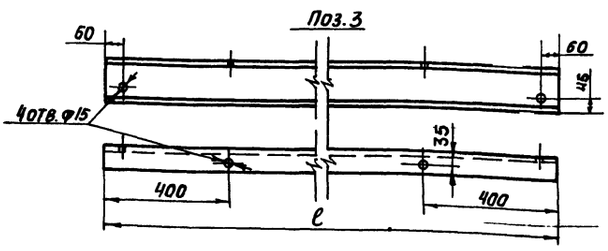

1. * Размеры для справок
2. Предельные отклонения размеров $\pm \frac{t2}{2}$
3. Кромки реза — $\sqrt{Rz\,320}$, отверстия — $\sqrt{Rz\,80}$, остальное — $\sqrt{}$

Обозначение	с, мм	Масса, кг
4Т4.00.00.000	1400	21
4Т4.00.00.000-01	1700	25

Изм.	Лист	№ докум.	Подп.	Дата	4Т4.00.00.000СБ			
Разраб.		Заруцкая			Опора Сборочный чертеж	Лит.	Масса	Масштаб
Пров.		Строганов				И	см. табл.	1:10
Т. контр.		Ройзман				Лист	Листов 1	
Рук. гр.		Зайцева				Госстрой СССР САНТЕХПРОЕКТ г. Москва		
Н. контр.		Вишневский						
Утв.		Ройзман						

Копировал: 22639-41 5 Формат А3

Формат	Зона	Поз	Обозначение	Наименование	Кол.	Примеч.
				Документация		
А3			4Т5.00.00.000 СБ	Сборочный чертеж		
				Детали:		
Б4		3	4Т5.00.00.001	Угольник		
				Уголок Б-63×63×6 ГОСТ 8509-86 / Ст3-I ГОСТ 535-79	1	1,4 кг
				Переменные данные для исполнений:		
				4Т5 00 00. 000		
Б4		1	4Т5.00.00. 002	Стойка		
				Уголок Б-63×63×6 ГОСТ 8509-86 / Ст3-I ГОСТ 535-79	1	13,7 кг
				4Т5. 00. 00.000-01		
Б4		2	4Т5.00.00.003	Стойка		
				Уголок Б-63×63×6 ГОСТ 8509-86 / Ст3-I ГОСТ 535-79	1	13,7
				Стандартные изделия		
		4		Болт М16×30.46 ГОСТ 7798-70	2	
		5		Гайка М16.5 ГОСТ 5915-70	2	
		6		Шайба 16.65Г ГОСТ 6402-70	2	

Подп. и дата | Инв. № подл. | Взам. инв. № | Инв. № дубл. | Подп. и дата

Изм.	Лист	№ докум.	Подп.	Дата
Разраб.	Зайцева			
Пров.	Строганов			
Рук. гр.	Зайцева			
Н. контр.	Зарцкая			
Утв.	Ройзман			

4Т5.00.00.000

Подвеска

Лит.	Лист	Листов
И		1

Госстрой СССР САНТЕХПРОЕКТ г. Москва

Копировал: Формат А4

Формат	Зона	Поз	Обозначение	Наименование	Кол.	Примеч.
				Документация		
А3			4Т6.00.00.000 СБ	Сборочный чертеж		
				Детали		
Б4		1	4Т6.00.00.001	Угольник		
				Уголок Б-63×63×6 ГОСТ 8509-86 / Ст3-I ГОСТ 535-79	4	6,3 кг
Б4		2	4Т6.00.00.002	Угольник		
				Уголок Б-63×63×6 ГОСТ 8509-86 / Ст3-I ГОСТ 535-79		
				L=560 h14	4	3,2 кг
Б4		3	4Т6.00.00.003	Стенка		
				Лист Б-ПН-6 ГОСТ 19903-74 / Ст3-I ГОСТ 14637-79		
				200 h14 × 788 h14	2	7,4 кг
Б4		4	4Т6.00.00.004	Стенка		
				Лист Б-ПН-6 ГОСТ 19903-74 / Ст3-I ГОСТ 14637-79		
				200 h14 × 548 h14	2	5,1 кг

Подп. и дата | Инв. № подл. | Взам. инв. № | Инв. № дубл. | Подп. и дата

Изм.	Лист	№ докум.	Подп.	Дата
Разраб.	Зарцкая			
Пров.	Строганов			
Рук. гр.	Зайцева			
Н. контр.	Вишневский			
Утв.	Ройзман			

4Т6.00.00.000

Патрубок

Лит.	Лист	Листов
И		1

Госстрой СССР САНТЕХПРОЕКТ г. Москва

Копировал: Формат А4

903-1-250.87 Альбом 33

4Т5.00.00.000 СБ

4Т5.00.00.000-01

Остальное см. 4Т5.00.00.000

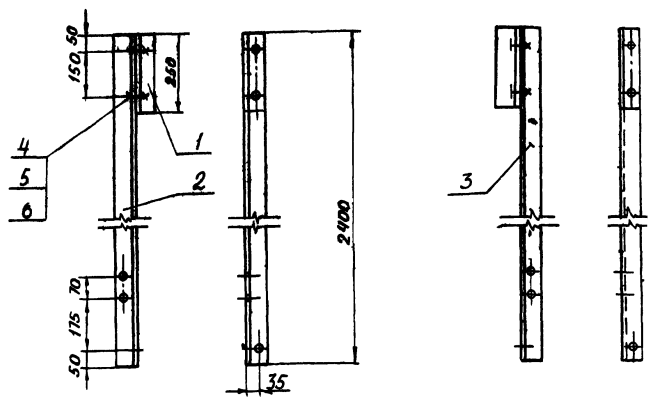

Поз. 3

Зеркальное отражение дет. поз. 1

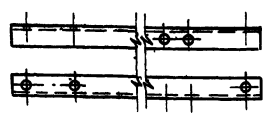

Поз. 2

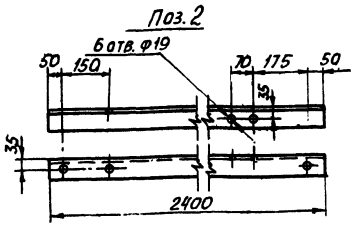

Поз. 1

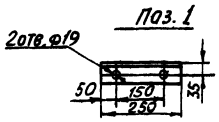

1. Предельные отклонения размеров $\pm \frac{t2}{2}$

2. Кромки реза — $\overset{Rz\,320}{\nabla}$ отверстия — $\overset{Rz\,80}{\nabla}$, остальное — ∇

Подп. и дата | Инв. № подл. | Взам. инв. № | Инв. № дубл. | Подп. и дата

Изм.	Лист	№ докум.	Подп.	Дата
Разраб.	Зарцкая			
Пров.	Строганов			
Т. контр.	Ройзман			
Рук. гр.	Зайцева			
Н. контр.	Вишневский			
Утв.	Ройзман			

4Т5.00.00.000СБ

Подвеска. Сборочный чертеж

Лит.	Масса	Масштаб
И	29,0	1:10

Лист	Листов 1

Госстрой СССР САНТЕХПРОЕКТ г. Москва

Копировал: 22698 41 С Формат А3

4Т6.00.00.000СБ

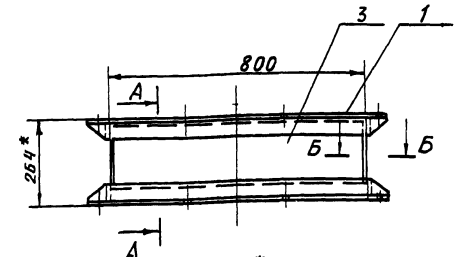

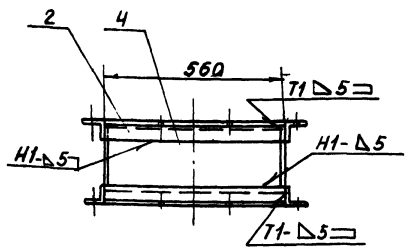

Поз. 1

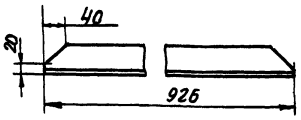

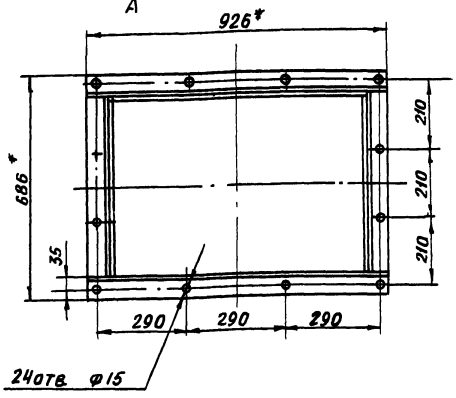

1. * Размеры для справок.
2. Предельные отклонения размеров $\pm\frac{t2}{2}$
3. Кромки реза - $Rz320$ ▽, отверстия - $Rz80$ ▽, остальное - ▽.
4. Сварные швы по ГОСТ 5264-80.

Электроды типа Э42 ГОСТ 9467-75.

А-А
М1:5

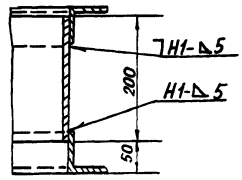

Б-Б
М1:1

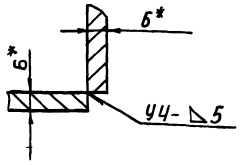

Изм.	Лист	№ докум.	Подп.	Дата	4Т6.00.00.000СБ			
Разраб.		Заруцкая			Патрубок. Сборочный чертеж	Лит.	Масса	Масштаб
Пров.		Строганов				И	59,0	1:10
Т.контр.		Ройзман				Лист	Листов 1	
Рук.гр.		Зайцева				Госстрой СССР Сантехпроект г. Москва		
Н.контр.		Вишневский						
Утв.		Ройзман						

Копировал: Формат А3

Формат	Зона	Поз.	Обозначение	Наименование	Кол.	Примеч.
				Документация		
А2			4Т7.00.00.000СБ	Сборочный чертеж		
				Сборочные единицы		
А4		1	4Т7.01.00.000	Дверца	1	
				Детали		
Б4		2	4Т7.00.00.001	Угольник		
				Уголок Б-63×63×6 ГОСТ 8509-86 / Ст.3-I ГОСТ 535-79	1	8,3кг
Б4		3	4Т7.00.00.002	Угольник		
				Уголок Б-63×63×6 ГОСТ 8509-86 / Ст.3-I ГОСТ 535-79		
				L=800 h14	2	4,6кг
Б4		4	4Т7.00.00.003	Угольник		
				Уголок Б-63×63×6 ГОСТ 8509-86 / Ст.3-I ГОСТ 535-79	2	5,3кг
Б4		5	4Т7.00.00.004	Угольник		
				Уголок Б-63×63×6 ГОСТ 8509-86 / Ст.3-I ГОСТ 535-79		
				L=560 h14	2	3,2кг
Б4		6	4Т7.00.00.005	Стенка		
				Лист Б-ПН-Б ГОСТ 19903-74 / Ст.3-I ГОСТ 14637-79	2	55,0кг

Изм.	Лист	№ докум.	Подп.	Дата	4Т7.00.00.000			
Разраб.		Заруцкая			Воронка	Лит.	Лист	Листов
Пров.		Зайцева				И	1	2
Рук.гр.		Зайцева				Госстрой СССР Сантехпроект г. Москва		
Н.контр.		Вишневский						
Утв.		Ройзман						

Копировал: Формат А4

Формат	Зона	Поз.	Обозначение	Наименование	Кол.	Примеч.
Б4		7	4Т7.00.00.006	Стенка		
				Лист Б-ПН-Б ГОСТ 19903-74 / Ст.3-I ГОСТ 14637-79	2	32,8кг
Б4		8	4Т7.00.00.007	Стенка		
				Лист Б-ПН-Б ГОСТ 19903-74 / Ст.3-I ГОСТ 14637-79	1	31,0кг
Б4		9	4Т7.00.00.008	Планка		
				Лист Б-ПН-Б ГОСТ 19903-74 / Ст.3-I ГОСТ 14637-79	2	5,35кг
Б4		10	4Т7.00.00.009	Стенка		
				Лист Б-ПН-Б ГОСТ 19903-74 / Ст.3-I ГОСТ 14637-79	1	94,5кг
Б4		11	4Т7.00.00.011	Крышка		
				Лист Б-ПН4 ГОСТ 19903-74 / Ст.3-I ГОСТ 14637-79	1	19,7кг.
Б4		12	4Т7.00.00.012	Крышка		
				Лист Б-ПН-4 ГОСТ 19903-74 / Ст.3-I ГОСТ 14637-79		
				395h14×1308h14	1	16,5кг
				Стандартные изделия		
		13		Болт М12×30.46 ГОСТ 7798-70	4	
		14		Гайка М12,5 ГОСТ 5915-70	4	

Изм.	Лист	№ докум.	Подп.	Дата	4Т7.00.00.000	Лист 2

Копировал: 22693-11 7 Формат А4

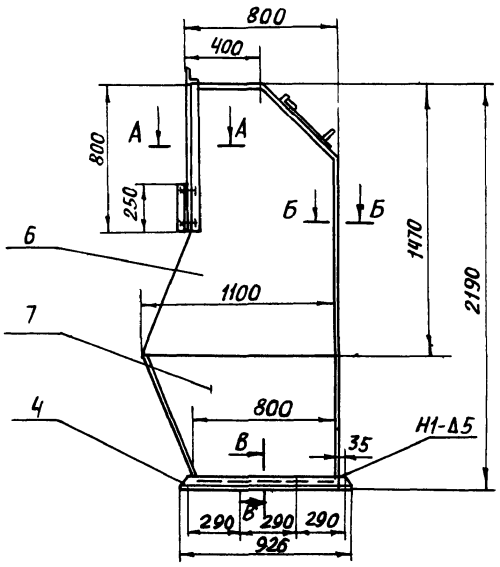

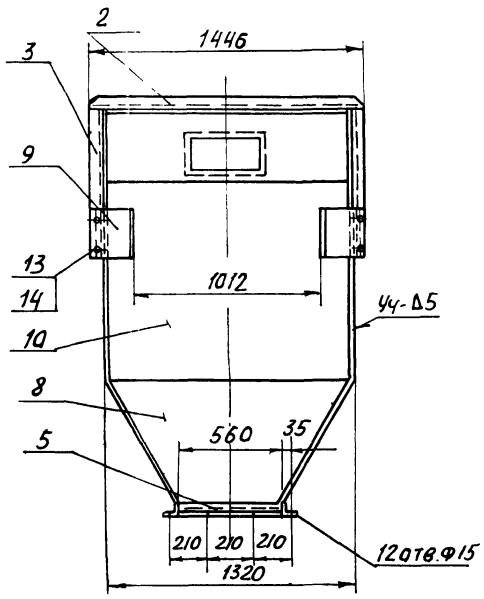

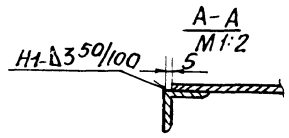

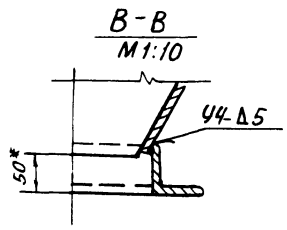

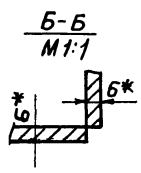

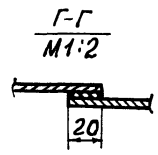

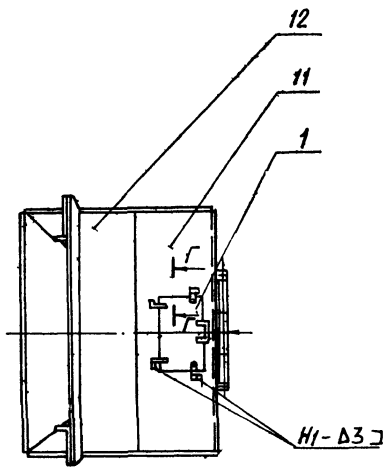

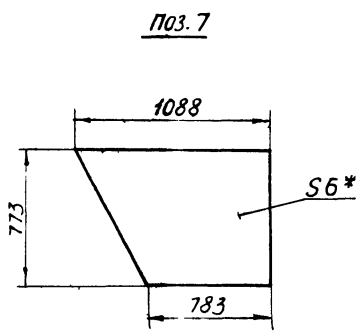

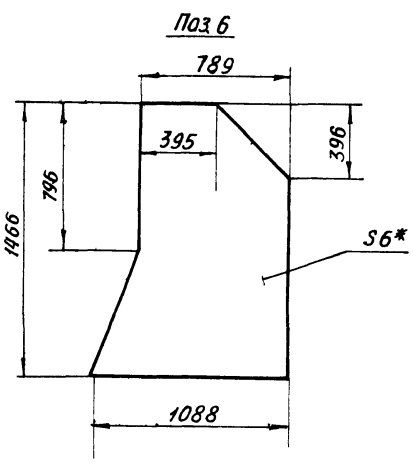

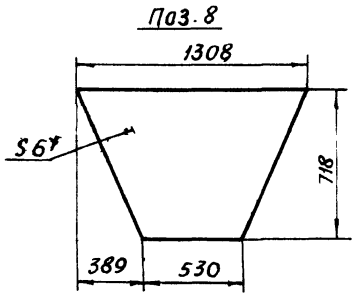

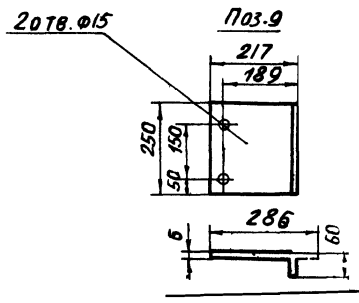

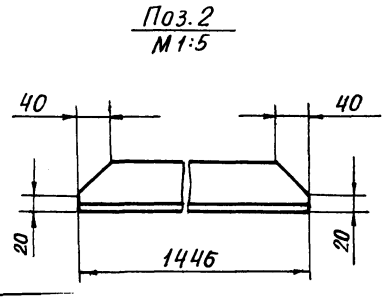

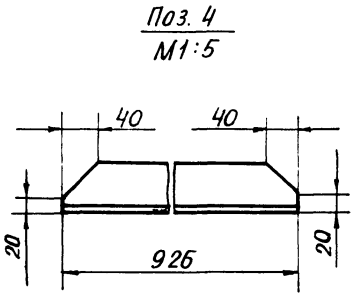

1. * Размеры для справок
2. Предельные отклонения размеров $\pm\frac{t2}{2}$
3. Кромки реза – Rz320, отверстия – Rz80, остальное –
4. Сварные швы по ГОСТ 5264-80
Электроды типа Э42 ГОСТ 9467-75.

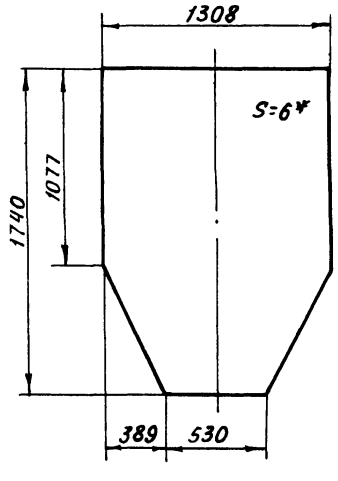

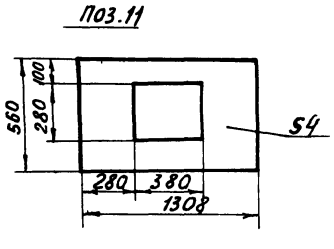

					4Т7.00.00.000СБ		
Изм.	Лист	№ докум.	Подп.	Дата	Воронка сборочный чертеж	Лит.	Масса / Масштаб
Разраб.		Зарецкая				И	380,0 / 1:20
Пров.		Строганов				Лист	Листов 1
Т.контр.		Ройзман				Госстрой СССР САНТЕХПРОЕКТ г. Москва	
Рук.гр.		Зайцева					
Н.контр.		Вишневский					
Утв		Ройзман					

Инв. № подл. | Подп. и дата | Взам. инв. № | Инв. № дубл. | Подп. и дата

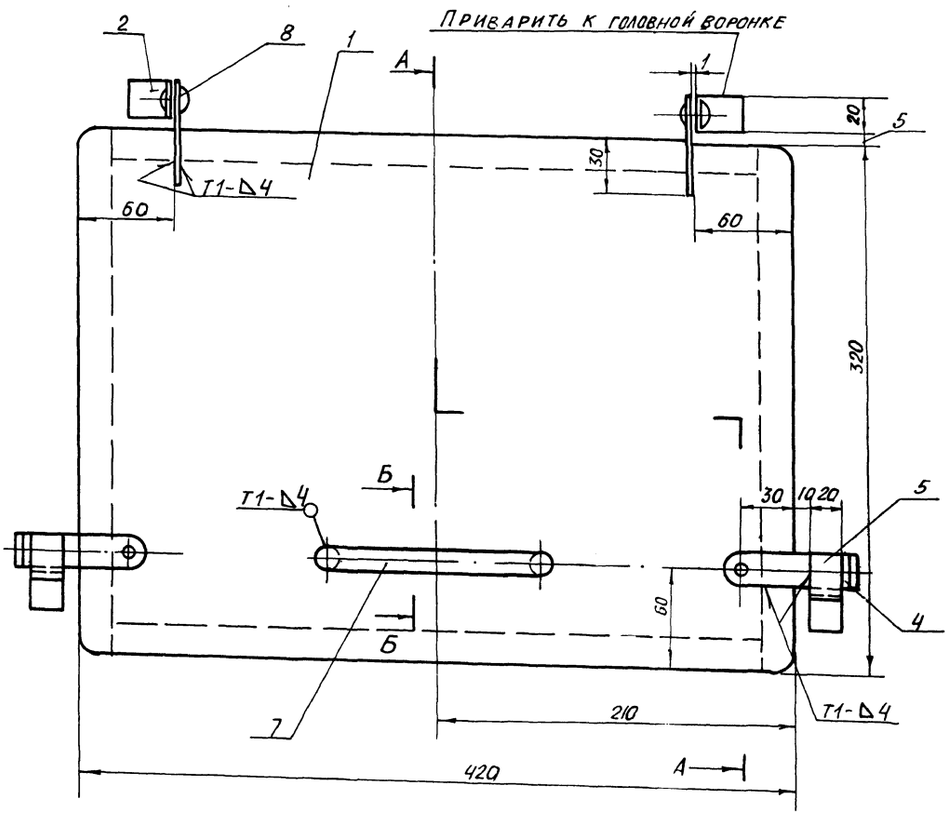

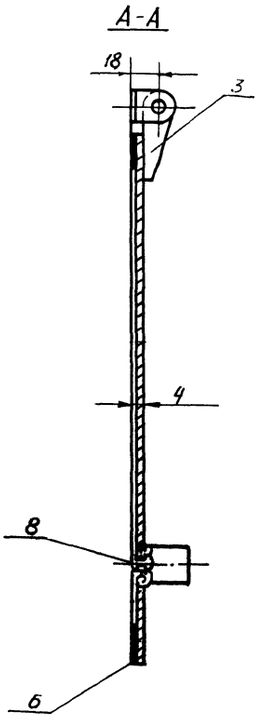

Поз.2
М1:1

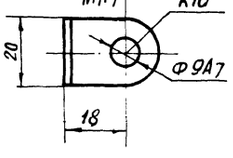

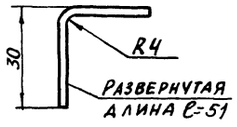

Поз.3
М1:1

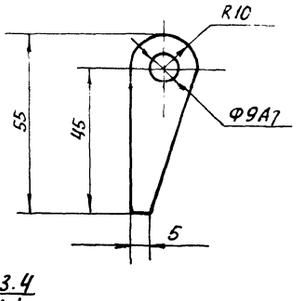

Б-Б
М1:2

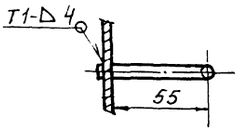

Поз.1
1:5

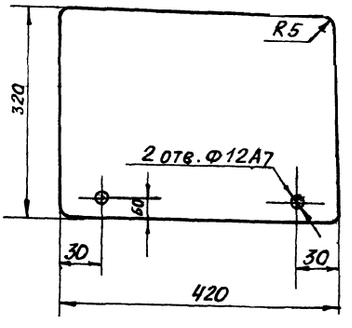

Поз.4
М1:1

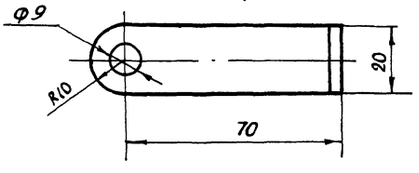

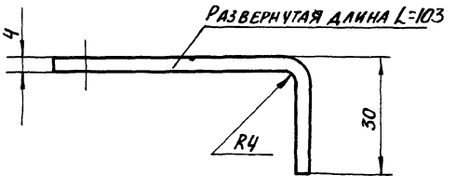

1.* Размеры для справок

2. Предельные отклонения размеров $\pm \frac{t_2}{2}$

3. Кромки реза - $\overset{Rz320}{\nabla}$, отверстия - $\overset{Rz80}{\nabla}$, остальное - ∇

4. Сварные швы по ГОСТ 5264-80.
Электроды Э42 ГОСТ 9467-75.

Поз.5
М1:2

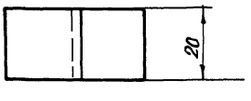

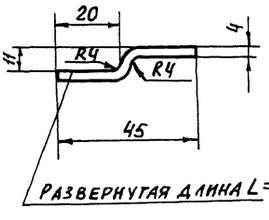

Поз.7

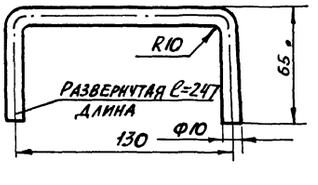

				4Т7.01.00.000СБ	
Изм.	Лист	№ докум.	Подп.	Дата	
Разраб.		Зарецкая			Дверца
Пров.		Зайцева			
Т. контр.		Ройзман			Сборочный чертеж
Рук. гр.		Зайцева			
Н. контр.		Вишневский			
Утв.		Ройзман			

Лит.	Масса	Масштаб
И	5,0	1:2
Лист	Листов 1	

Госстрой СССР
САНТЕХПРОЕКТ
г. Москва

Инв. № подл. | Подп. и дата | Взам. инв. № | Инв. № дубл. | Подп. и дата

Формат	Зона	Поз.	Обозначение	Наименование	Кол.	Примеч.
				Документация		
А2			4Т7.01.00.000СБ	Сборочный чертеж		
				Детали		
Б4		1	4Т7.01.00.001	Стенка		
				Лист Б-ПН-4 ГОСТ 19903-74 / Вст3Iгост14637-79	1	4,2кг
Б4		2	4Т.7.01.00.002	Ушко		
				Полоса 4х20 ГОСТ 103-76 / Вст.3-I ГОСТ 535-79	2	0,03кг
Б4		3	4Т.7.01.00.003	Ушко		
				Полоса 4х20 ГОСТ 103-76 / Вст.3-I ГОСТ 535-79	2	0,025кг
Б4		4	4Т7.01.00.004	Планка		
				Полоса 4х20 ГОСТ 103-76 / Вст.3-I ГОСТ 535-79	2	0,07кг
Б4		5	4Т7.01.00.005	Планка		
				Полоса 4х20 ГОСТ 103-76 / Вст.3-I ГОСТ 535-79	2	0,03кг
Б4		6	4Т7.01.00.006	Прокладка		
				Пластина I, лист		
				ОМБ-С-4-58 ГОСТ 7338-77	1	0,04кг
				20h14х1400h14		
Б4		7	4Т7.01.00.007	Ручка		
				Круг В10 ГОСТ 2590-71 / Вст.3-I ГОСТ 535-79	1	0,15кг

4Т.7.01.00.000

Изм.	Лист	№ докум.	Подп.	Дата
Разраб.	Зарецкая			
Пров.	Зайцева			
Рук. гр.	Зайцева			
Н. контр.	Вишневский			
Утв.	Ронзман			

Дверца

Лит.	Лист	Листов
И	1	2

Госстрой СССР САНТЕХПРОЕКТ г. Москва

Копировал: Богатырева Формат А4

Формат	Зона	Поз.	Обозначение	Наименование	Кол.	Примеч.
				Стандартные изделия		
		8		Заклепка 8х20		
				ГОСТ 10300-80	4	

4Т7.01.00.000

Лист 2

Копировал: Богатырева Формат А4

Формат	Зона	Поз.	Обозначение	Наименование	Кол.	Примеч.
				Документация		
А3			4Т8.00.00.000СБ	Сборочный чертеж		
				Детали		
Б4		1	4Т8.00.00.001	Угольник		
				Уголок Б-63х63х6 ГОСТ 8509-86 / Вст3-I ГОСТ 535-79	4	4,7кг
Б4		2	4Т8.00.00.002	Угольник		
				Уголок Б-63х63х6 ГОСТ 8509-86 / Вст.3-I ГОСТ 535-79		
				L=700h14	4	4,0кг
Б4		3	4Т8.00.00.003	Стенка		
				Лист Б-ПН-6 ГОСТ 19903-74 / Вст.3-I ГОСТ 14637-79		
				210h14х688h14	4	6,8кг

4Т8.00.00.000

Изм.	Лист	№ докум.	Подп.	Дата
Разраб.	Зарецкая			
Пров.	Зайцева			
Рук. гр.	Зайцева			
Н. контр.	Вишневский			
Утв.	Ронзман			

Патрубок

Лит.	Лист	Листов
И		1

Госстрой СССР САНТЕХПРОЕКТ г. Москва

Копировал: Богатырева Формат А4

4Т8.00.00.000СБ

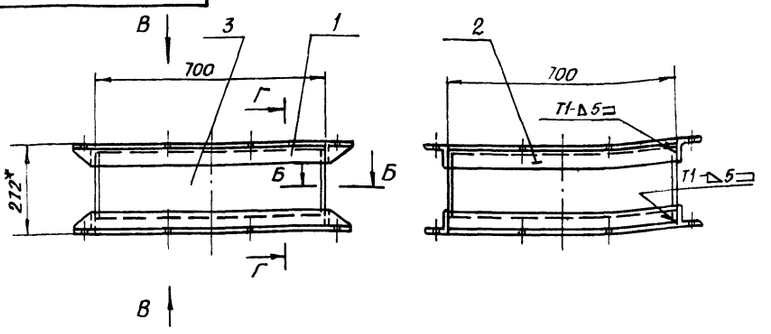

Поз. 1
М1:5

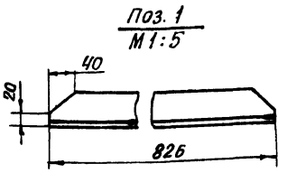

Б-Б
М1:2

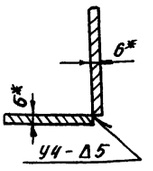

Вид В

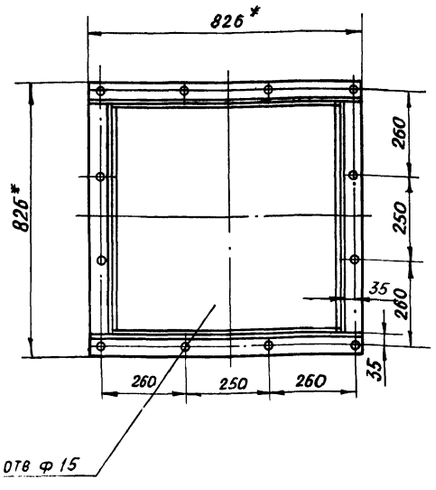

Г-Г

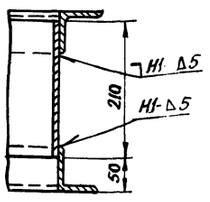

1. * Размеры для справок
2. Предельные отклонения размеров ± t2/2
3. Кромки реза - Rz320, отверстия - Rz80, остальное -
4. Сварные швы по ГОСТ 5264-80.
   Электроды типа Э42 ГОСТ 9467-75

Изм.	Лист	№ докум.	Подп.	Дата	4Т8.00.00.000СБ			
Разраб.		Зарецкая			Патрубок	Лит.	Масса	Масштаб
Пров.		Строганов				И	620	1:10
Т. контр.		Ройзман			Сборочный чертеж	Лист	Листов 1	
Рук. гр.		Зайцева				Госстрой СССР		
Н. контр.		Вишневский				Сантехпроект г. Москва		
Утв.		Ройзман						

Копировал: Формат А3

Формат	Зона	Поз.	Обозначение	Наименование	Кол.	Примеч.
				Документация		
А2			4Т9.00.00.000СБ	Сборочный чертеж		
				Сборочные единицы		
А4		1	4Т7.01.00.000	Аверца	2	
				Детали		
Б4		2	4Т9.00.00.001	Угольник		
				Уголок Б-63х63х6 ГОСТ 8509-86 / Вст3-I ГОСТ 535-79	2	8,3кг
Б4		3	4Т9.00.00.002	Угольник		
				Уголок Б-63х63х6 ГОСТ 8509-86 / Вст3-I ГОСТ 535-79		
				L=800 h14	4	4,6кг
Б4		4	4Т9.00.00.003	Угольник		
				Уголок Б-63х63х6 ГОСТ 8509-86 / Вст3-I ГОСТ 535-79	2	4,7кг
Б4		5	4Т9.00.00.004	Угольник		
				Уголок Б-63х63х6 ГОСТ 8509-86 / Вст3-I ГОСТ 535-79		
				L=700 h14	2	4,0кг

Изм.	Лист	№ докум.	Подп.	Дата	4Т9.00.00.000			
Разраб.		Зарецкая			Воронка	Лит.	Лист	Листов
Пров.		Строганов				И	1	2
Рук. гр.		Зайцева				Госстрой СССР		
Н. контр.		Вишневский				Сантехпроект г. Москва		
Утв.		Ройзман						

Копировал: Формат А4

Формат	Зона	Поз.	Обозначение	Наименование	Кол.	Примечание
Б4		6	4Т9.00.00.005	Стенка		
				Лист Б-ПН-Б ГОСТ 19903-74 / Вст3-I ГОСТ 14637-79	2	57,0кг
Б4		7	4Т9.00.00.006	Стенка		
				Лист Б-ПН-Б ГОСТ 19903-74 / Вст3-I ГОСТ 14637-79	2	36,5кг
Б4		8	4Т9.00.00.007	Стенка		
				Лист Б-ПН-Б ГОСТ 19903-74 / Вст3-I ГОСТ 14637-79	2	35,8кг
Б4		9	4Т9.00.00.008	Планка		
				Лист Б-ПН-Б ГОСТ 19903-74 / Вст3-I ГОСТ 14637-79	4	1,35кг
Б4		10	4Т9.00.00.009	Стенка верхняя		
				Лист Б-ПН-Ч ГОСТ 19903-74 / Вст3-I ГОСТ 14637-79	1	32,0кг
				Стандартные изделия		
		11		Болт М12х30.46 ГОСТ 7798-70	8	
		12		Гайка М12.5 ГОСТ 5915-70	8	

Изм.	Лист	№ докум.	Подп.	Дата	4Т9.00.00.000	Лист 2

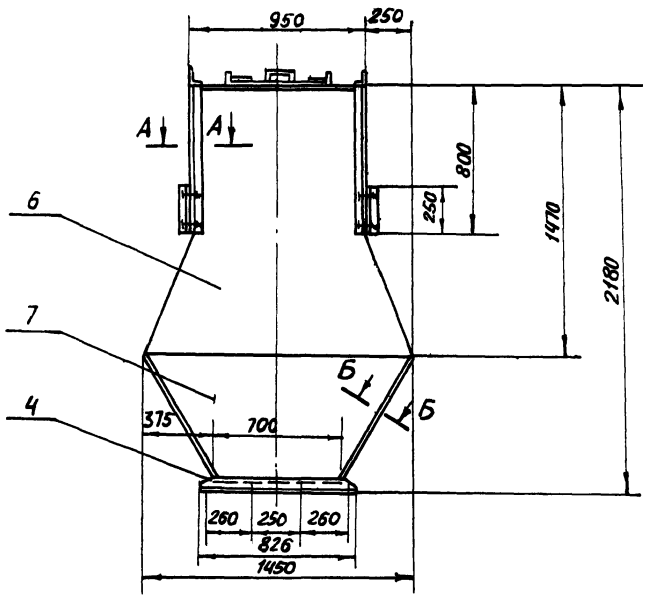

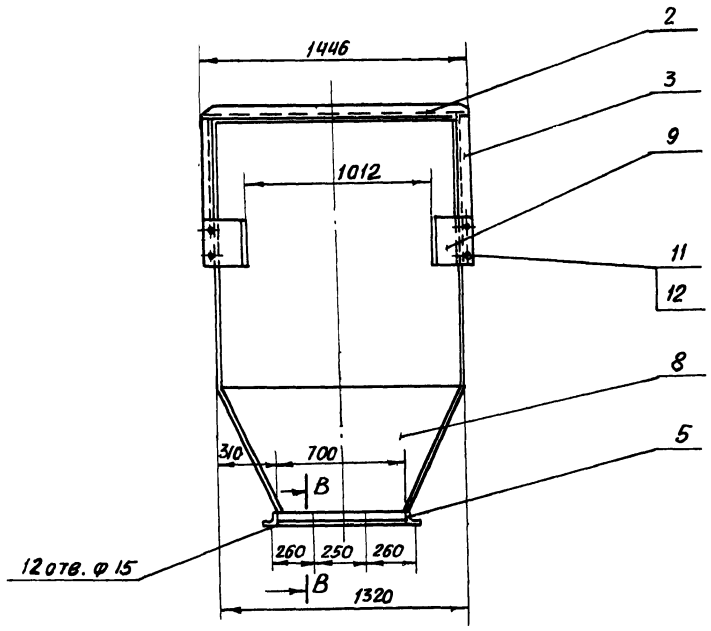

А-А
М1:5

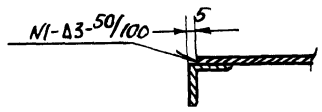

Б-Б повернуто
М1:5

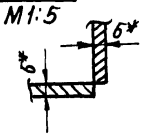

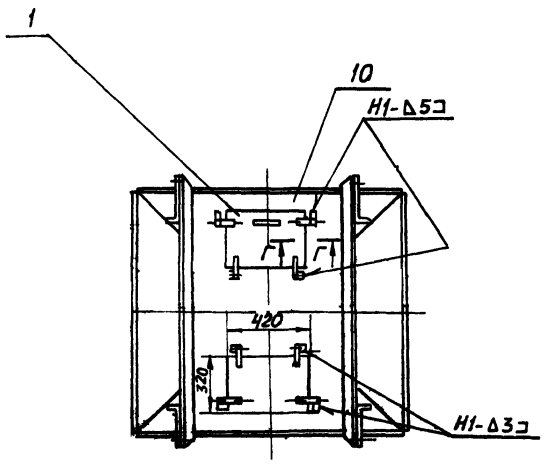

В-В
М1:5

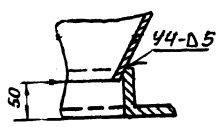

Г-Г
М1:5

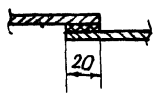

Поз.2
М1:5

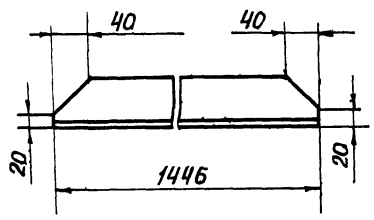

Поз.4
М1:5

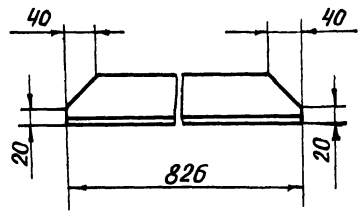

Поз.7

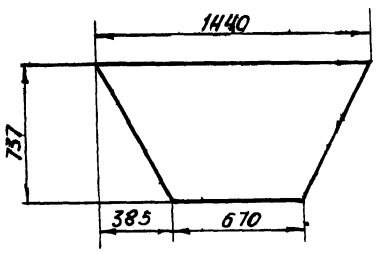

Поз.6

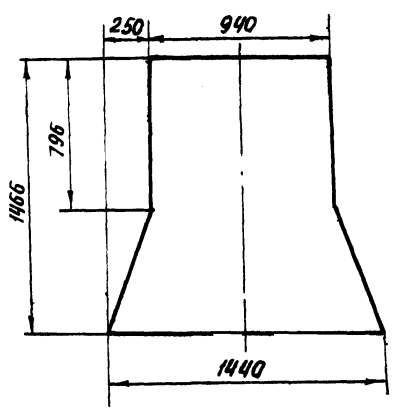

Поз.8

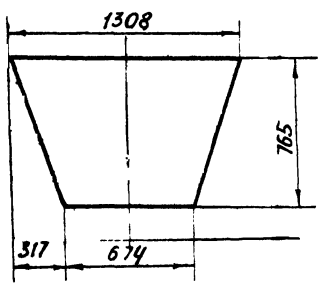

Поз.10

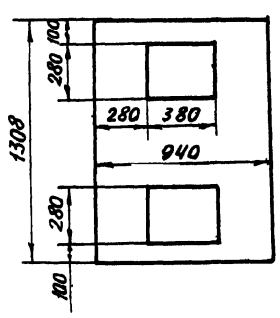

Поз.9

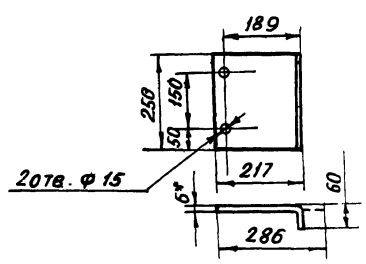

1. * РАЗМЕРЫ ДЛЯ СПРАВОК
2. ПРЕДЕЛЬНЫЕ ОТКЛОНЕНИЯ РАЗМЕРОВ $\pm \frac{t_2}{2}$
3. КРОМКИ РЕЗА- $\sqrt{Rz320}$, ОТВЕРСТИЯ- $\sqrt{Rz80}$, ОСТАЛЬНОЕ- $\sqrt{}$.
4. СВАРНЫЕ ШВЫ ПО ГОСТ 5264-80
   ЭЛЕКТРОДЫ ТИПА Э42 ГОСТ 9467-75

Изм.	Лист	№ докум.	Подп.	Дата
Разраб.		Зарецкая		
Пров.		Строганов		
Т.контр.		Ройзман		
Рук.гр.		Зайцева		
Н.контр.		Вишневский		
Утв.		Ройзман		

4Т9.00.00.000СБ

Воронка

Сборочный чертеж

Лит	Масса	Масштаб
И	360.0	1:20

Лист | Листов 1

ГОССТРОЙ СССР
САНТЕХПРОЕКТ
г. Москва

Инв.№ подл. | Подп. и дата | Взам. инв.№ | Инв.№ дубл. | Подп. и дата

ЧТ 11 00.00 000 СБ

903-1-250.87 Альбом 33

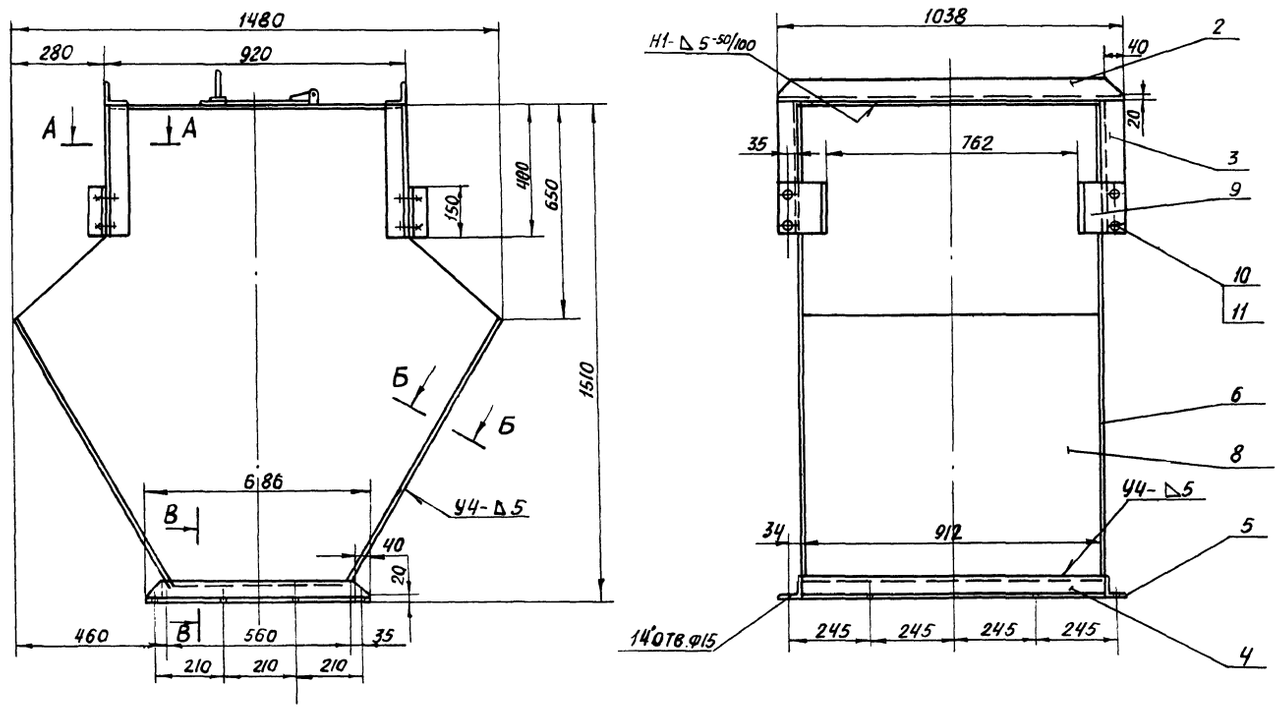

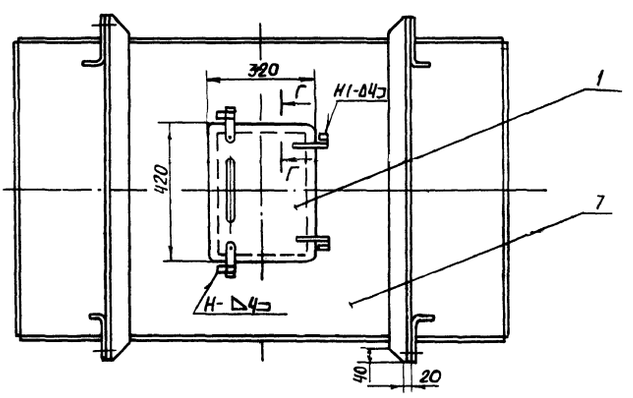

А-А
М 1:2

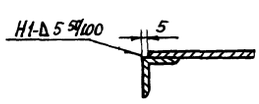

Б-Б
М 1:2

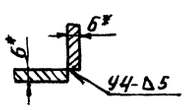

В-В
М 1:5

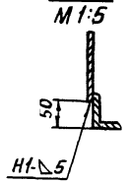

Г-Г
М 1:2

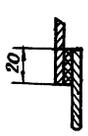

Поз. 6
М 1:20

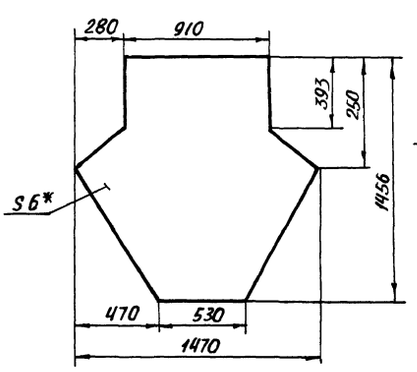

Поз. 7
М 1:20

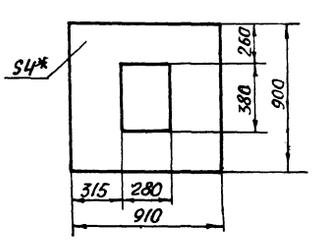

1.* Размеры для справок.

2. Предельные отклонения размеров $\pm \frac{t2}{2}$

3. Кромки реза – Rz320, отверстия – Rz80, остальное – ⌀

4. Сварные швы по ГОСТ 5264-80.

Электроды типа Э42 ГОСТ 9467-75.

Поз. 9
М 1:10

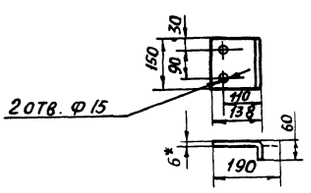

					ЧТ 11.00.00.000 СБ			
Изм.	Лист	№ докум.	Подп.	Дата	Воронка Сборочный чертеж	Лит.	Масса	Масштаб
Разраб.		Заруцкая				И	280,0	1:10
Пров.		Строганов				Лист	Листов 1	
Т. контр.		Ройзман				Госстрой СССР		
Рук. гр.		Зайцева				Сантехпроект		
Н. контр.		Вишневский						

Инв. № подл. | Подп. и дата | Взам. инв. № | Инв. № дубл. | Подп. и дата

Альбом 33

903-1-250.87

Формат	Зона	Поз.	Обозначение	Наименование	Кол.	Примеч.
				Документация		
А2			4Т11.00.00.000СБ	Сборочный чертеж		
				Сборочные единицы		
А4		1	4Т7.01.00.000	Дверца	1	
				Детали		
Б4		2	4Т11.00.00.001	Угольник		
				Уголок Б-63х63х6 ГОСТ 8509-86 / Вст3-I ГОСТ 535-79		
				L=1038 h14	2	5,9кг
Б4		3	4Т11.00.00.002	Угольник		
				Уголок Б-63х63х6 ГОСТ 8509-86 / Вст3-I ГОСТ 535-79		
				L=400 h14	4	2,3кг
Б4		4	4Т11.00.00.003	Угольник		
				Уголок Б-63х63х6 ГОСТ 8509-86 / Вст3-I ГОСТ 535-79		
				L=912 h14	2	5,2кг
Б4		5	4Т11.00.00.004	Угольник		
				Уголок Б-63х63х6 ГОСТ 8509-86 / Вст3-I ГОСТ 535-79		
				L=686 h14	2	3,9кг

Инв. № подл. | Подп. и дата | Взам. инв. № | Инв. № дубл. | Подп. и дата

4Т11.00.00.000

Изм.	Лист	№ докум.	Подп.	Дата
Разраб.	Заруцкая			
Пров.	Зайцева			
Рук. гр.	Зайцева			
Н. контр.	Вишневский			
Утв.	Ройзман			

Воронка

Лит.	Лист	Листов
И	1	2

Госстрой СССР САНТЕХПРОЕКТ г. Москва

Копировал: Формат А4

Формат	Зона	Поз.	Обозначение	Наименование	Кол.	Примеч.
Б4		6	4Т11.00.00.005	Стенка		
				Лист Б-IIН-Б ГОСТ 19903-74 / Вст3-I ГОСТ 14637-79	2	64,1кг
Б4		7	4Т11.00.00.006	Крышка		
				Лист Б-АН-Ч ГОСТ 19903-74 / Вст3-I ГОСТ 14637-79	1	25,3кг
Б4		8	4Т11.00.00.007	Стенка		
				Лист Б-ПН-Б-ГОСТ-19903-74 / Вст.-I ГОСТ 14637-79		
				900 h14 х 93,5 h14	2	39,5кг
Б4		9	4Т11.00.00.008	Планка		
				Лист Б-ПН-Б ГОСТ 19903-74 / Вст3-I ГОСТ 14637-79	4	1,35кг
				Стандартные изделия		
		10		Болт М12х30.46 ГОСТ 7798-70	8	
		11		Гайка М 12.5 ГОСТ 5915-70	8	

Инв. № подл. | Подп. и дата | Инв. № дубл. | Взам. инв. № | Подп. и дата

4Т11.00.00.000 Лист 2

Изм. | Лист | № докум. | Подп. | Дата

Копировал: Формат А4

Формат	Зона	Поз.	Обозначение	Наименование	Кол.	Примеч.
				Документация		
А2			4Т12.00.00.000СБ	Сборочный чертеж		
				Сборочные единицы		
А4		1	4Т7.01.00.000	Дверца	1	
				Детали		
Б4		2	4Т12.00.00.001	Угольник		
				Уголок Б-63х63х6 ГОСТ 8509-86 / Вст3-I ГОСТ 535-79		
				L=912 h14	2	5,2кг
Б4		3	4Т12.00.00.002	Угольник		
				Уголок Б-63х63х6 ГОСТ 8509-86 / Вст3-I ГОСТ 535-79		
				L=800 h14	2	4,6кг
Б4		4	4Т12.00.00.003	Угольник		
				Уголок Б-63х63х6 ГОСТ 8509-86 / Вст3-I ГОСТ 535-79		
				L=686 h14	4	3,9кг
Б4		5	4Т12.00.00.004	Стенка		
				Лист Б-ПН-Б ГОСТ 19903-74 / Вст3-I ГОСТ 14637-79	2	57,5кг
Б4		6	4Т12.00.00.005	Стенка		
				Лист Б-ПН-Б ГОСТ 19903-74 / Вст3-I ГОСТ 14637-79	1	31,5кг

Инв. № подл. | Подп. и дата | Взам. инв. № | Инв. № дубл. | Подп. и дата

4Т12.00.00.000

Изм.	Лист	№ докум.	Подп.	Дата
Разраб.	Заруцкая			
Пров.	Зайцева			
Рук. гр.	Зайцева			
Н. контр.	Вишневский			
Утв.	Ройзман			

Воронка

Лит.	Лист.	Листов
И	1	2

Госстрой СССР САНТЕХПРОЕКТ г. Москва

Копировал: Формат А4

Формат	Зона	Поз.	Обозначение	Наименование	Кол.	Примеч.
Б4		7	4Т12.00.00.006	Стенка		
				Лист Б-ПН-Б ГОСТ 19903-74 / Вст3-I ГОСТ 14637-79	1	38,5кг
Б4		8	4Т12.00.00.007	Планка		
				Лист Б-ПН-Б ГОСТ 19903-74 / Вст3-I ГОСТ 14637-79		
				182 h14 х 548 h14	1	4,7кг
Б4		9	4Т12.00.00.008	Планка		
				Лист Б-ПН-Б ГОСТ 19903-74 / Вст3-I ГОСТ 14637-79		
				138 h14 х 548 h14	1	3,6кг

Инв. № подл. | Подп. и дата | Инв. № дубл. | Взам. инв. № | Подп. и дата

4Т 12.00.00.000 Лист 2

Изм. | Лист | № докум. | Подп. | Дата

Копировал: 22С-99-41 14 Формат А4

4Т 12.00.00.000СБ

Альбом 33

903-1-250.87

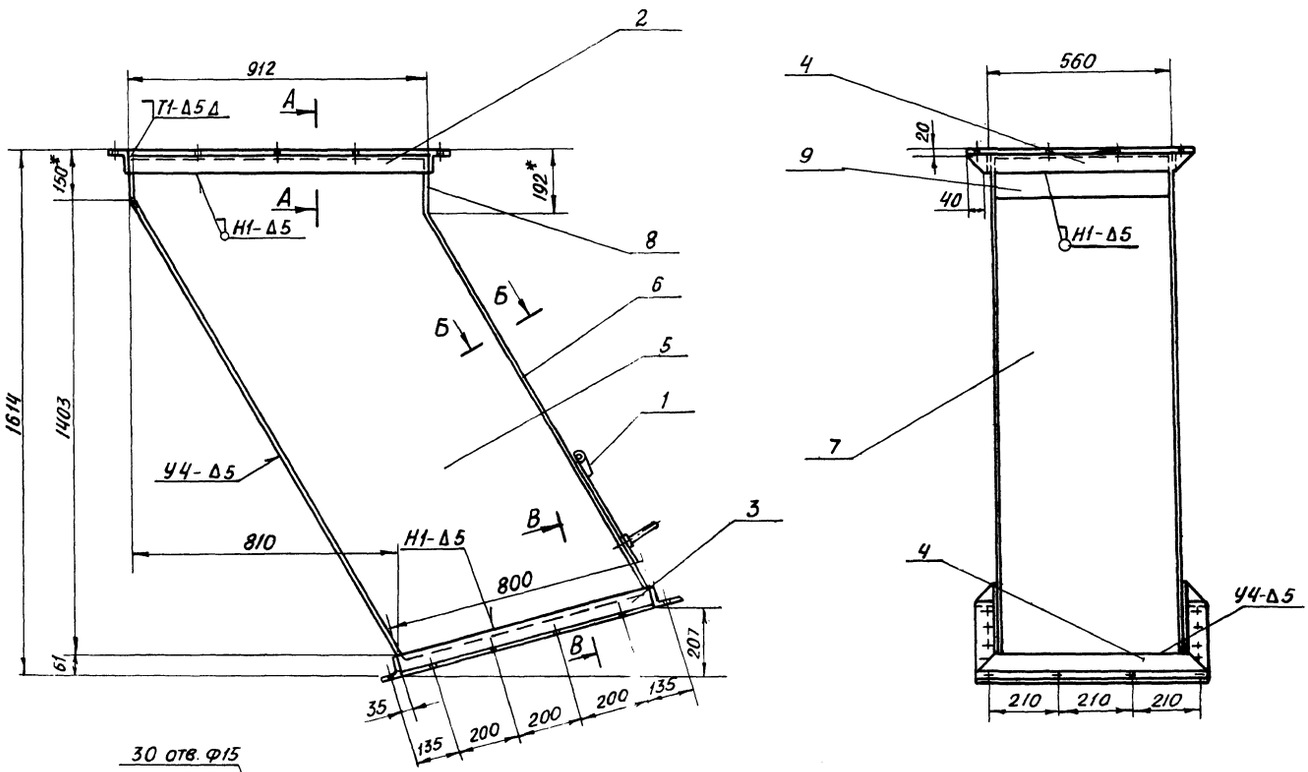

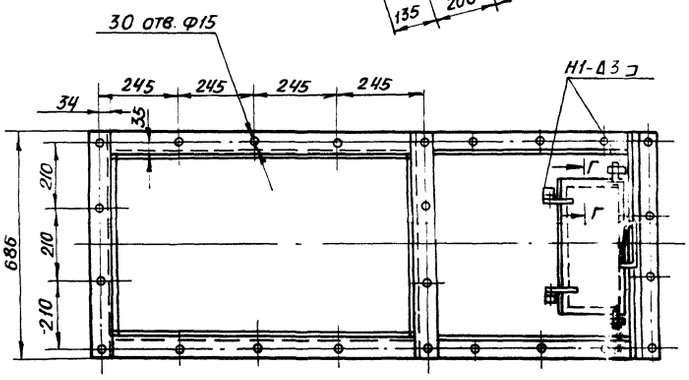

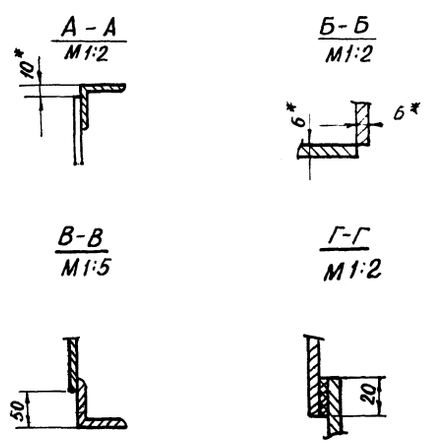

Поз.5
М1:20

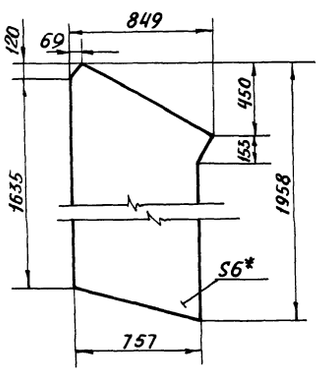

Поз.6
М1:10

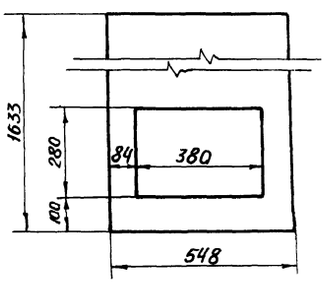

1.* Размеры для справок

2. Предельные отклонения размеров $\pm \frac{t_2}{2}$

3. Кромки реза — Rz320, отверстия — Rz80, остальное — ∇

4. Сварные швы по ГОСТ 5264-80.

Электроды типа Э42 ГОСТ 9467-75.

				4Т 12.00.00.000СБ			
Изм.	Лист	№ докум.	Подп.	Дата	Воронка Сборочный чертеж	Лит.	Масса	Масштаб
Разраб.		Заруцкая				И	234,0	1:10
Пров.		Строганов				Лист	Листов 1
Т. контр.		Ройзман				Госстрой СССР	
Рук. гр.		Зайцева				Сантехпроект г. Москва	
Н. контр.		Вишневский					
Утв.		Ройзман					

Инв. № подл. | Подп. и дата | Взам. инв. № | Инв. № дубл. | Подп. и дата

Альбом 33

903-1-250.87

4Т13.00.00.000СБ

4Т13.00.00.000-01

ОСТАЛЬНОЕ СМ 4Т13.00.00.000

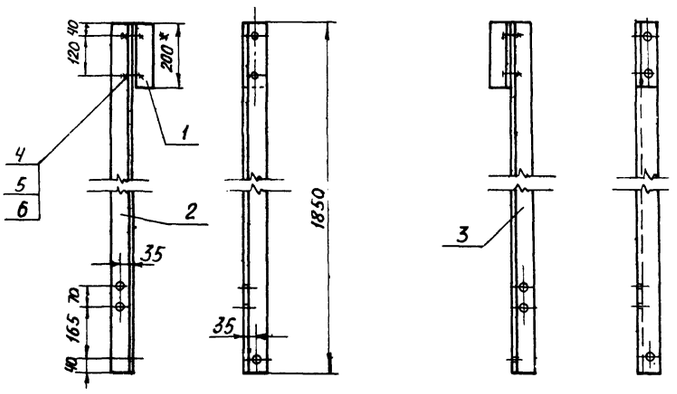

Поз.3

Зеркальное отражение дет. поз.1

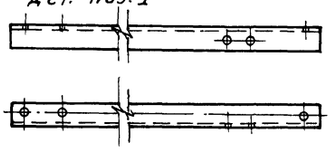

Поз.2

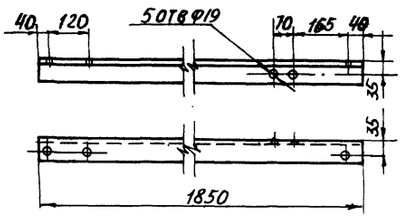

1. Предельные отклонения размеров $\pm \frac{t_2}{2}$
2. Кромки реза — Rz320, отверстия — Rz80, остальное — ∇.

Поз.1

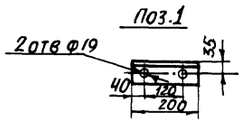

					4Т13.00.00.000СБ			
Изм.	Лист	№ докум.	Подп.	Дата	Подвеска	Лит.	Масса	Масштаб
Разраб.		Заруцкая				И	12,0	1:10
Пров.		Зайцева			Сборочный чертеж	Лист	Листов 1	
Т. контр.		Ройзман				Госстрой СССР		
Рук. гр.		Зайцева				Сантехпроект г. Москва		
Н. контр.		Вишневский						
Утв.		Ройзман						

Инв. № подл. | Подп. и дата | Взам. инв. № | Инв. № дубл. | Подп. и дата

Копировал: Формат А2

4Т14.00.00.000СБ

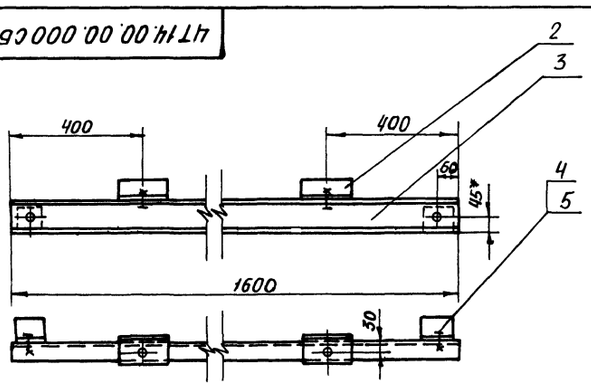

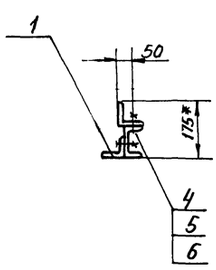

Поз.1

М1:5

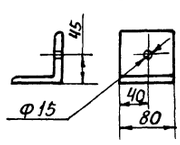

Поз.2

М1:5

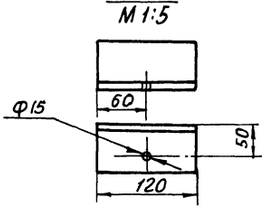

Поз.3

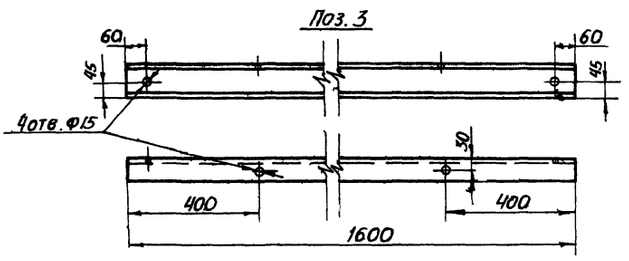

1.* Размеры для справок
2. Предельные отклонения размеров $\pm \frac{t_2}{2}$
3. Кромки реза — Rz320, отверстия — Rz80, остальное — ∇.

					4Т14.00.00.000СБ			
Изм.	Лист	№ докум.	Подп.	Дата	Опора	Лит.	Масса	Масштаб
Разраб.		Заруцкая				И	20,5	1:10
Пров.		Строганов			Сборочный чертеж	Лист	Листов 1	
Т. контр.		Ройзман				Госстрой СССР		
Рук. гр.		Зайцева				Сантехпроект г. Москва		
Н. контр.		Вишневский						
Утв.		Ройзман						

Инв. № подл. | Подп. и дата | Взам. инв. № | Инв. № дубл. | Подп. и дата

Копировал: 22699-41 16 Формат А2

Формат	Зона	Поз.	Обозначение	Наименование	Кол.	Примеч.
				Документация		
А3			4Т13.00.00.000СБ	Сборочный чертеж		
				Детали		
Б4		3	4Т13.00.00.001	Угольник		
				Уголок Б-63×63×6 ГОСТ 8509-86 / Вст3-1 ГОСТ 535-79	1	1,1кг
				Переменные данные для исполнений: 4Т 13.00.00.000		
Б4		1	4Т13.00.00.002	Стойка		
				Уголок Б-63×63×6 ГОСТ 8509-86 / Вст3-1 ГОСТ 535-79	1	10.1кг
				4Т 13.00.00.000-01		
Б4		2	4Т13.00.00.003	Стойка		
				Уголок Б-63×63×6 ГОСТ 8509-86 / Вст3-1 ГОСТ 535-79	1	10,1кг
				Стандартные изделия		
		4		Болт М16×30.46 ГОСТ 7798-70	2	
		5		Гайка М16.5 ГОСТ 5915-70	2	
		6		Шайба 16.65 ГОСТ 6402-70	2	

Подп. и дата | Инв. № дубл. | Взам. инв. № | Подп. и дата | Инв. № подл.

Изм.	Лист	№ докум.	Подп.	Дата
Разраб.		Зарецкая		
Пров.		Строганов		
Рук. гр.		Зайцева		
Н. контр.		Вишневский		
Утв.		Ройзман		

4Т.13.00.00.000

Подвеска

Лит.	Лист	Листов
И		1

Госстрой СССР САНТЕХПРОЕКТ г. Москва

Копировал: Формат А4

Формат	Зона	Поз.	Обозначение	Наименование	Кол.	Примеч.
				Документация		
А3			4Т14.00.00.000СБ	Сборочный чертеж		
				Детали		
Б4		1	4Т14.00.00.001	Угольник		
				Уголок Б-75×75×8 ГОСТ 8509-86 / Вст3-1 ГОСТ 535-79	2	0,7кг
Б4		2	4Т14.00.00.002	Угольник		
				Уголок Б-75×75×8 ГОСТ 8509-86 / Вст3-1 ГОСТ 535-79	2	1,1кг
Б4		3	4Т14.00.00.003	Планка		
				Швеллер 10 ГОСТ 8240-72 / Вст3-1 ГОСТ 535-79	1	16,6кг
				Стандартные изделия		
		4		Болт М12×30.46 ГОСТ 7798-70	4	
		5		Гайка М12,5 ГОСТ 5915-70	4	
		6		Шайба 12.010 ГОСТ 10906-78	2	

Подп. и дата | Инв. № дубл. | Взам. инв. № | Подп. и дата | Инв. № подл.

Изм.	Лист	№ докум.	Подп.	Дата
Разраб.		Зарецкая		
Пров.		Зайцева		
Рук. гр.		Зайцева		
Н. контр.		Вишневский		
Утв.		Ройзман		

4Т.14.00.00.000

Опора

Лит.	Лист	Листов
И		1

Госстрой СССР САНТЕХПРОЕКТ г. Москва

Копировал: Формат А4

4Т15.00.00.000СБ

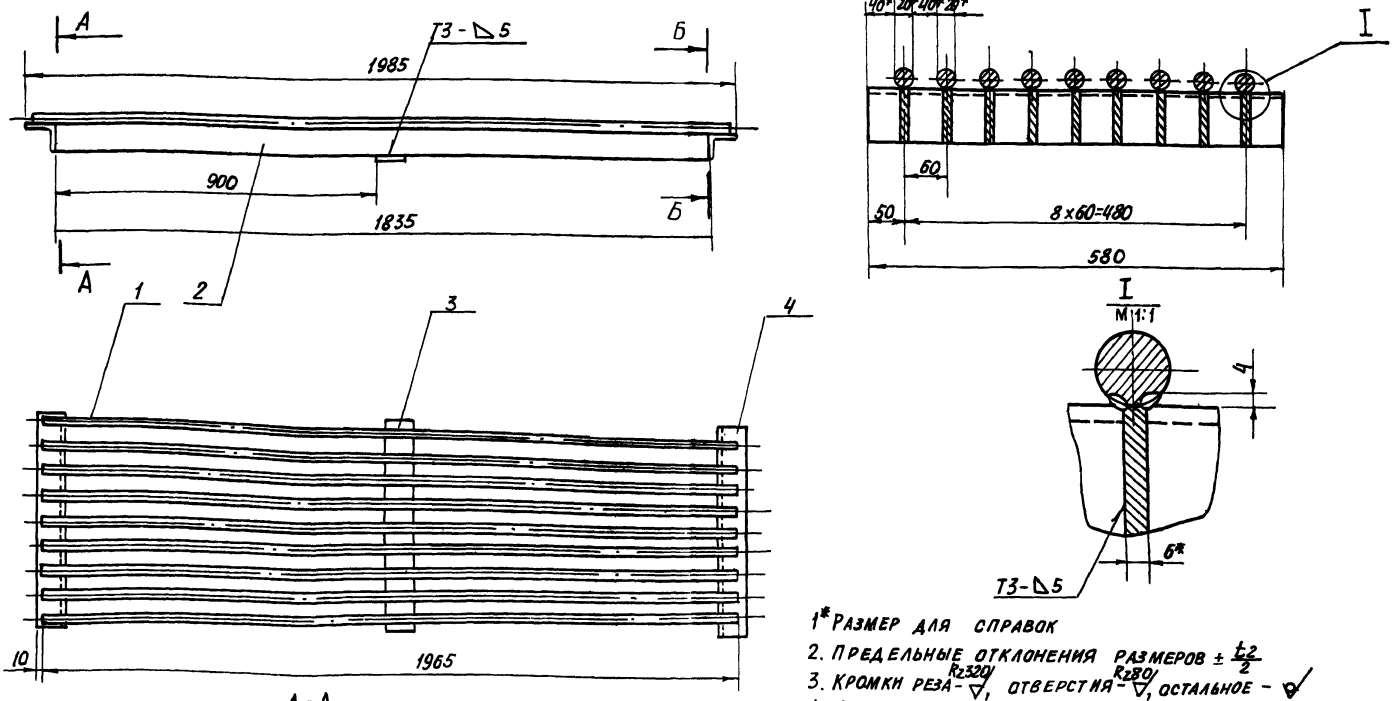

1* Размер для справок

2. Предельные отклонения размеров $\pm \frac{IT2}{2}$

3. Кромки реза - ∇_{Rz320}, отверстия - ∇_{Rz80}, остальное - ✓

4. Сварные швы по ГОСТ 5264-80. Электроды типа Э42 ГОСТ 9467-75

Подп. и дата | Инв. № дубл. | Взам. инв. № | Подп. и дата | Инв. № подл.

Изм.	Лист	№ докум.	Подп.	Дата
Разраб.		Вишневский		
Пров.		Зайцева		
Т. контр.		Ройзман		
Рук. гр.		Зайцева		
Н. контр.		Зарецкая		
Утв.		Ройзман		

4Т15.00.00.000СБ

Грохот колосниковый сборочный чертеж

Лит.	Масса	Масштаб
И	115	1:10
Лист	Листов 1	

Госстрой СССР САНТЕХПРОЕКТ г. Москва

Копировал: 22699-41 17 Формат А3

903-1-230.87 Альбом 33

Формат	Зона	Поз.	Обозначение	Наименование	Кол.	Примеч.
				Документация		
А2			4Т15.00.00.000СБ	Сборочный чертеж		
				Детали		
Б4		1	4Т15.00.00.001	Колосник		
				Круг В20 ГОСТ 2590-71 / Ст.3-I ГОСТ 535-79		
				ℓ=1965 h14	9	4,9кг
Б4			4Т15.00.00.002	Ребро		
				Полоса Б-6х75 ГОСТ 103-76 / Ст.3-I ГОСТ 535-79		
				ℓ=1835 h14	9	6,5кг
Б4		3	4Т15.00.00.003	Связь		
				Полоса Б-6х75 ГОСТ 103-76 / Ст.3-I ГОСТ 535-79		
				ℓ=580 h14	1	2,0кг
Б4		4	4Т15.00.00.004	Полка		
				Уголок Б-75х75х8 ГОСТ 8509-86 / Ст.3-I ГОСТ 535-79		
				ℓ=580 h14	2	5,9кг

Изм.	Лист	№ докум.	Подп.	Дата
Разраб.		Вишневский		
Пров		Зайцева		
Рук.гр.		Зайцева		
Н.контр.		Зарецкая		
Утв		Ройзман		

4Т15.00.00.000

Грохот колосниковый

Лит.	Лист	Листов
И	1	1

Госстрой СССР САНТЕХПРОЕКТ г. Москва

Копировал: Бочарева Формат А4

Формат	Зона	Поз.	Обозначение	Наименование	Кол.	Примеч.
				Документация		
*			4Т16.00.00.000СБ	Сборочный чертеж		*А2х2
				Сборочные единицы		
А4		1	4Т16.01.00.000	Дверца		
				Детали		
Б4		2	4Т16.00.00.001	Патрубок		
				Лист Б-ПН-4 ГОСТ 19903-74 / Ст.3-I ГОСТ 14637-79	1	9,2кг
Б4		3	4Т16.00.00.002	Фланец		
				Уголок Б-50х50х5 ГОСТ 8509-86 / Ст.3-I ГОСТ 535-79		
				ℓ=700 h14	2	2,6кг
Б4		4	4Т16.00.00.003	Фланец		
				Уголок Б-50х50х5 ГОСТ 8509-86 / Ст.3-I ГОСТ 535-79		
				ℓ=300 h14	2	1,1кг
Б4		5	4Т16.00.00.004	Фланец		
				Уголок Б-50х50х5 ГОСТ 8509-86 / Ст.3-I ГОСТ 535-79		
				ℓ=520 h14	2	3,0кг

Изм.	Лист	№ докум.	Подп.	Дата
Разраб.		Вишневский		
Пров		Зайцева		
Рук.гр.		Зацева		
Н.контр		Зарецкая		
Утв		Ройзман		

4Т16.00.00.000

Короб грохота

Лит.	Лист	Листов
И	1	3

Госстрой СССР САНТЕХПРОЕКТ г. Москва

Копировал: Бочарева Формат А4

Форм.	Зона	Поз.	Обозначение	Наименование	Кол.	Примечание
Б4		6	4Т16.00.00.005	Фланец		
				Уголок Б-50х50х5 ГОСТ 8509-86 / Ст.3-I ГОСТ 535-79		
				ℓ=1320 h14	2	4,9кг
Б4		7	4Т16.00.00.006	Фланец		
				Уголок Б-50х50х5 ГОСТ 8509-86 / Ст.3-I ГОСТ 535-79		
				ℓ=750 h14	2	2,8кг
Б4		8	4Т16.00.00.007	Фланец		
				Уголок Б-50х50х5 ГОСТ 8509-86 / Ст.3-I ГОСТ 535-79		
				ℓ=680 h14	1	6,1кг
Б4		9	4Т16.00.00.008	Фланец		
				Уголок Б-50х50х5 ГОСТ 8509-86 / Ст.3-I ГОСТ 535-79		
				ℓ=630 h14	2	2,3кг
Б4		10	4Т16.00.00.009	Стенка		
				Лист Б-ПН-4 ГОСТ 19903-74 / Ст.3-I ГОСТ 14637-79		
				592 h14 х 480 h14	1	8,9кг
Б4		11	4Т16.00.00.010	Стенка		
				Лист Б-ПН-4 ГОСТ 19903-74 / Ст.3-I ГОСТ 14637-79	2	42,0кг
Б4		12	4Т16.00.00.011	Стенка		
				Лист Б-ПН-4 ГОСТ 19903-74 / Ст.3-I ГОСТ 14637-79	1	37,0кг
Б4		13	4Т16.00.00.012	Крышка		
				Лист Б-ПН-4 ГОСТ 19903-74 / Ст.3-I ГОСТ 14637-79	1	19,5кг
Б4		14	4Т16.00.00.013	Стенка		
				Лист Б-ПН-4 ГОСТ 19903-74 / Ст.3-I ГОСТ 14637-79	1	6,3кг

Изм.	Лист	№ докум.	Подп.	Дата

4Т16.00.00.000 Лист 2

Копировал: Бочарева Формат А4

Форм.	Зона	Поз.	Обозначение	Наименование	Кол.	Примеч.
Б4		15	4Т16.00.00.014	Стенка		
				Лист Б-ПН-4 ГОСТ 19903-74 / Ст.3-I ГОСТ 14637-79	1	11,8кг
Б4		16	4Т16.00.00.015	Стенка		
				Лист Б-ПН-4 ГОСТ 19903-74 / Ст.3-I ГОСТ 14637-79	2	6,8кг
Б4		17	4Т16.00.00.016	Стенка		
				Лист Б-ПН-4 ГОСТ 19903-74 / Ст.3-I ГОСТ 14637-79	1	6,3кг
Б4		18	4Т16.00.00.017	Стенка		
				Лист Б-ПН-4 ГОСТ 19903-74 / Ст.3-I ГОСТ 14637-79	1	9,0кг
Б4		19	4Т16.00.00.018	Стенка		
				Лист Б-ПН-4 ГОСТ 19903-74 / Ст.3-I ГОСТ 14637-79	1	11,0кг
Б4		20	4Т16.00.00.019	Опора		
				Уголок Б-50х50х5 ГОСТ 8509-86 / Ст.3-I ГОСТ 535-79		
				ℓ=550 h14	1	2,1кг
Б4		21	4Т16.00.00.020	Фланец		
				Лист Б-ПН-4 ГОСТ 19903-74 / Ст.3-I ГОСТ 14637-79	1	3,3кг
				Стандартные изделия		
		22		Болт М12х40.46 ГОСТ 7798-70	41	
		23		Гайка М12.5 ГОСТ 5915-70	41	
		24		Шайба 12.36 ГОСТ 11371-78	41	

Изм.	Лист	№ докум.	Подп.	Дата

4Т16.00.00.000 Лист 3

Копировал: Бочарева Формат А4

Инв. № подл. | Подп. и дата | Взам. инв. № | Инв. № дубл. | Подп. и дата

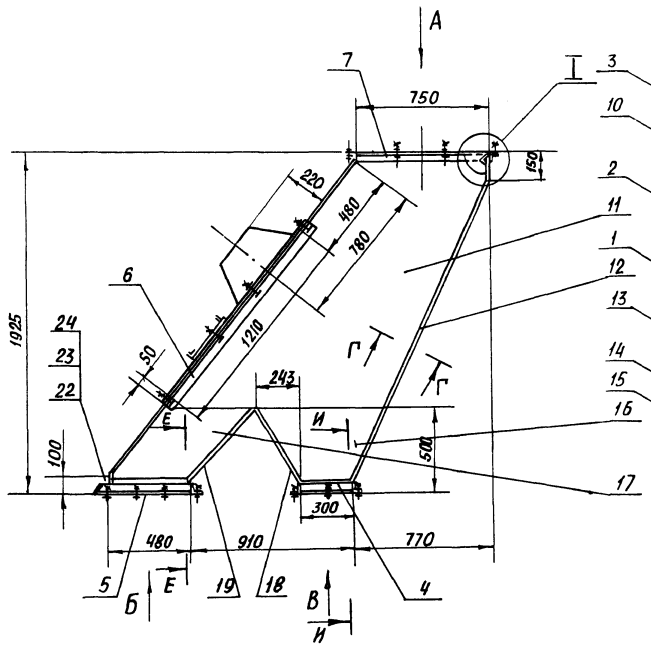

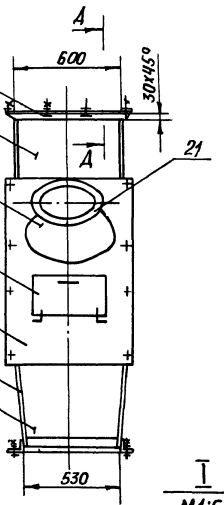

Вид А фланец
М 1:10

Вид Б фланец
М 1:10

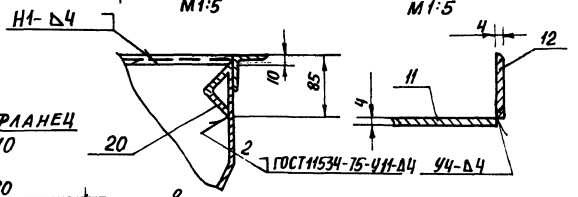

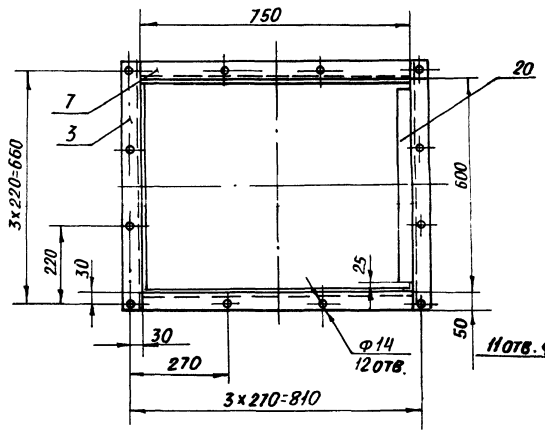

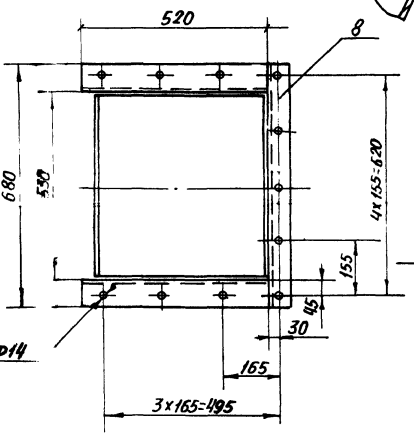

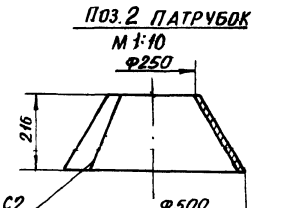

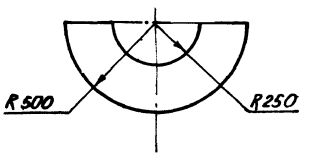

Д - Д
М1:5

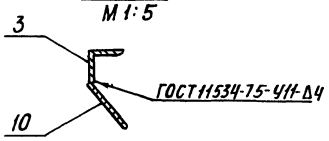

Е - Е
М1:5

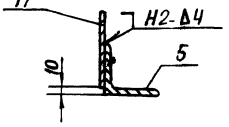

И - И
М1:5

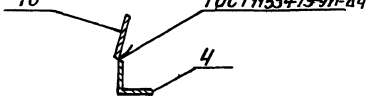

Вид В фланец
М1:10

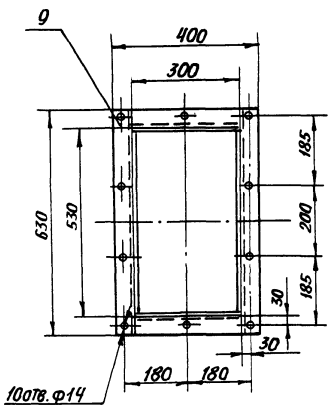

1.* Размеры для справок

2. Предельные отклонения размеров $\pm \frac{t2}{2}$

3. Кромки реза - R_z320, отверстия - R_z80, остальное - R_z320.

4 Сварные швы по ГОСТ 5264-80. Электроды типа Э42 ГОСТ 9467-75.

						ЧТ16.00.00.000 СБ		
Изм.	Лист	№ докум.	Подп.	Дата	Короб грохота сборочный чертеж	Лит.	Масса	Масштаб
Разраб.		Вишневский				И	272	1:20
Пров.		Зайцева				Лист 1	Листов 2	
Т. контр.		Роизман						
Рук. гр.		Зайцева				Госстрой СССР		
Н. контр.		Зарудская				САНТЕХПРОЕКТ г. Москва		
Утв.		Роизман						

Инв. № подл. | Подп. и дата | Взам. инв. № | Инв. № дубл. | Подп. и дата

ЧТ.16.00.00.000 СБ

903-1-250.87 Альбом 33

Поз. 11 СТЕНКА

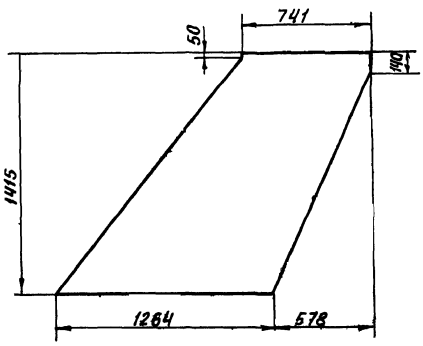

Поз. 13 СТЕНКА

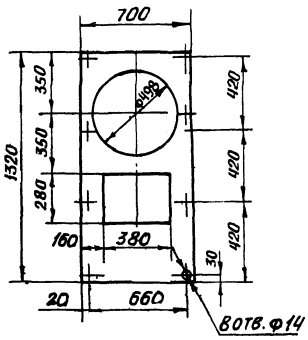

Поз. 12 СТЕНКА

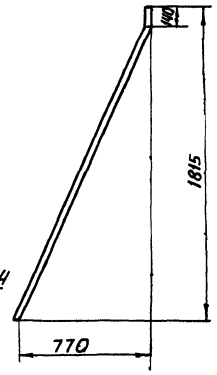

Развертка дет. поз. 12

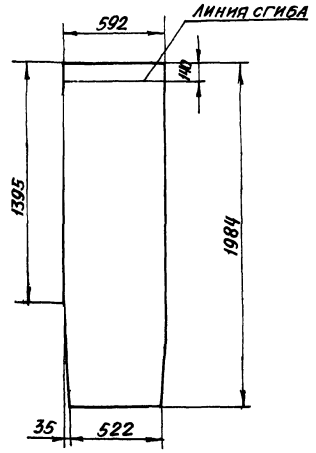

Поз. 15 СТЕНКА
М 1:10

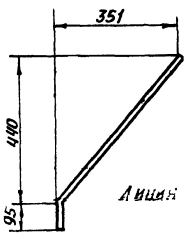

Развертка дет. поз. 15
М 1:10

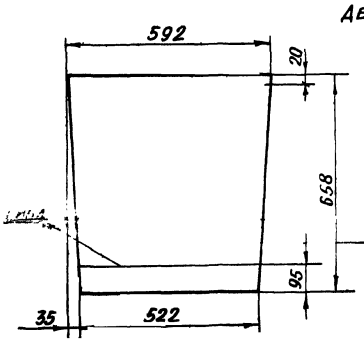

Поз. 17 СТЕНКА
Деталь поз. 14 зеркальное отражение поз. 17
М 1:10

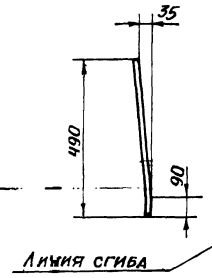

Развертка дет. поз. 17 и 14

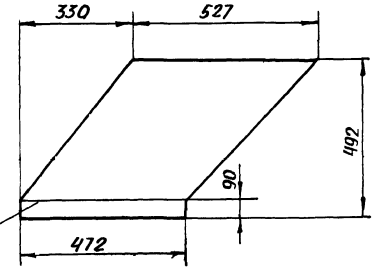

Поз. 18 СТЕНКА
М 1:10

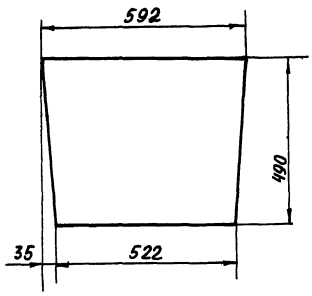

Поз. 19 СТЕНКА
М 1:10

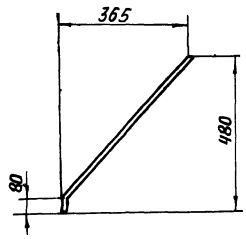

Развертка дет. поз. 19
М 1:10

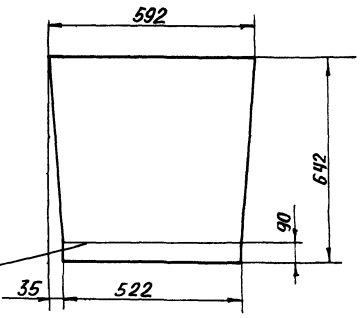

Поз. 21 ФЛАНЕЦ
М 1:5

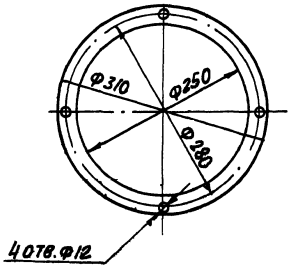

Изм.	Лист	№ докум.	Подп.	Дата	ЧТ 16.00.00.000 СБ	Лист 2

Инв. № подл. | Подп. и дата | Взам. инв. № | Инв. № дубл. | Подп. и дата

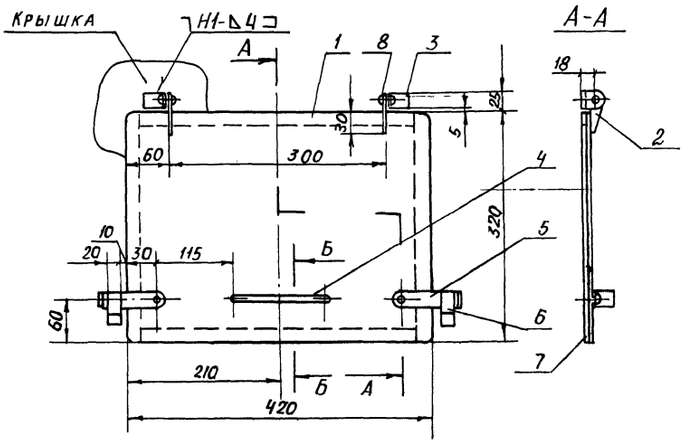

Поз. 1

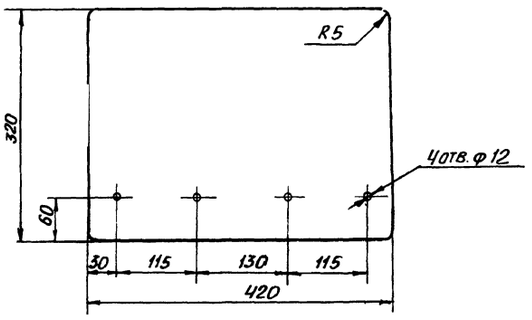

Поз. 2

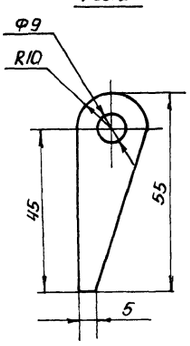

Поз. 3
М1:1

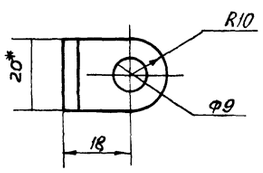

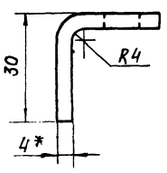

Поз. 4
М1:2

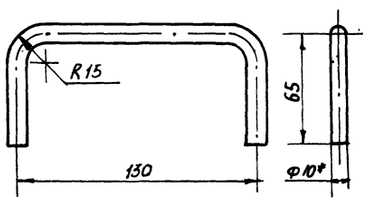

Поз. 5
М1:1

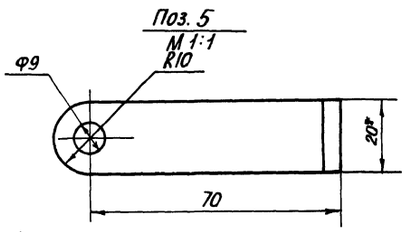

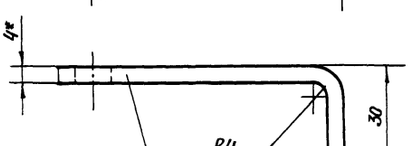

Развернутая длина L=105

Б-Б

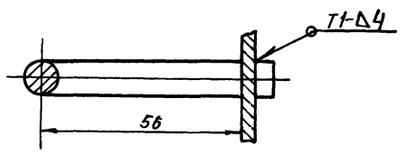

1.* Размеры для справок.

2. Предельные отклонения размеров $\pm \frac{t_2}{2}$.

3. Кромки реза - $\overset{Rz320}{\nabla}$; отверстия - $\overset{Rz80}{\nabla}$, остальное - $\checkmark$

4. Сварные швы по ГОСТ 5264-80. Электроды типа Э42 ГОСТ 9467-75

Поз. 6
М1:1

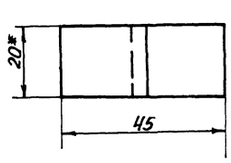

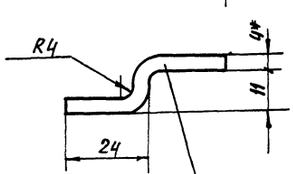

Развернутая длина L=50

Изм.	Лист	№ докум.	Подп.	Дата	4Т.16.01.00.000 СБ		
Разраб.	Вишневский				Дверца сборочный чертеж	Лит.	Масса	Масштаб
Пров.	Зайцева					И	6	1:5
Т. контр.	Ройзман					Лист	Листов 1	
Рук. гр.	Зайцева					ГОССТРОЙ СССР САНТЕХПРОЕКТ г. Москва		
Н. контр.	Зарецкая							
Утв.	Ройзман							

Инв. № подл. | Подп. и дата | Взам. инв. № | Инв. № дубл. | Подп. и дата

ЧТ17.00.00.000 СБ

3.903-1-250.87 Альбом 33

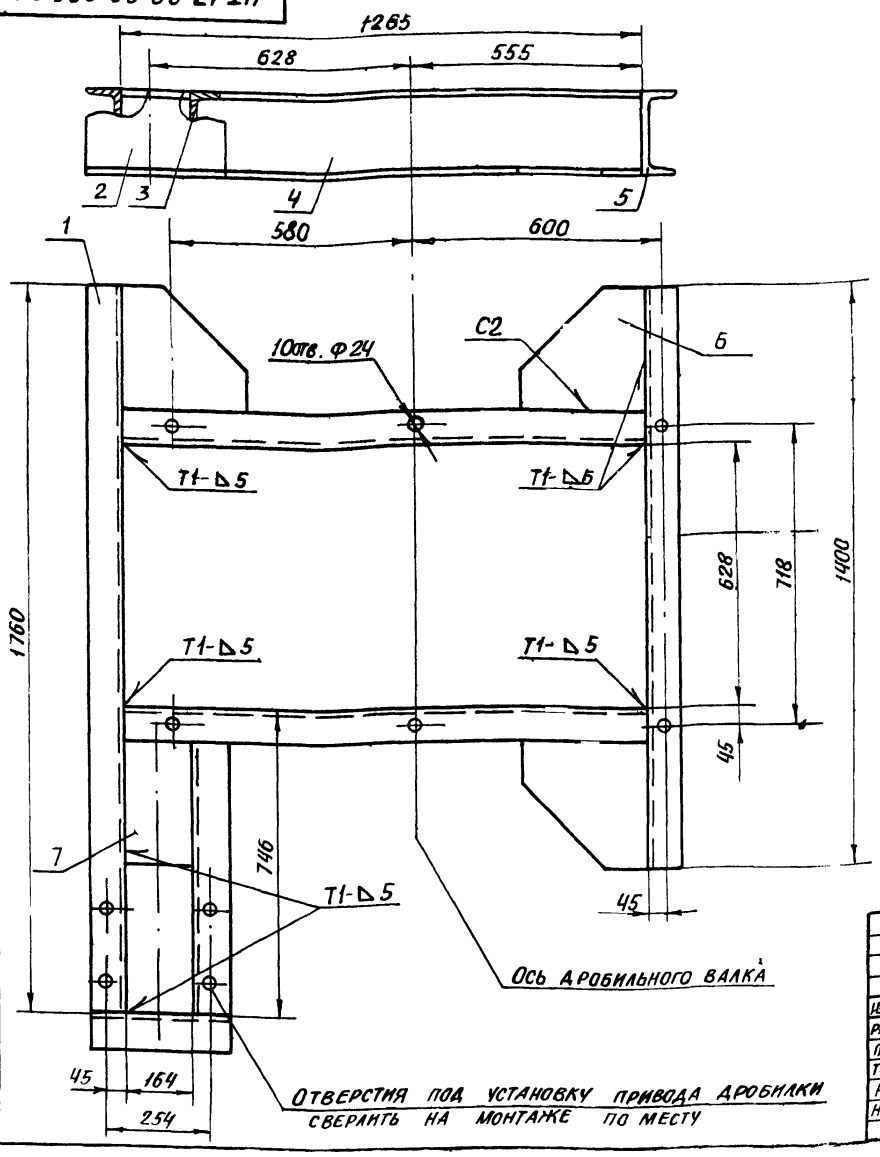

Поз. 6 Опора
М1:5

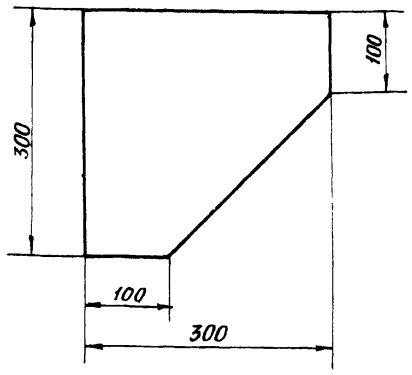

1.* Размеры для справок
2. Предельные отклонения размеров $\pm \frac{t2}{2}$
3. Кромки реза $Rz320$, отверстия $Rz80$, остальное
4. Сварные швы по ГОСТ 5264-80
Электроды типа Э42 ГОСТ 9467-75

Изм.	Лист	№ докум.	Подп.	Дата	ЧТ17.00.00.000 СБ
Разраб.		Зайцева			Рама. Сборочный чертеж
Пров.		Ройзман			Лит. И; Масса 141; Масштаб 1:10
Т.контр.		Гордеева			Лист; Листов
Рук.гр.		Зайцева			Госстрой СССР САНТЕХПРОЕКТ г. Москва
Н.контр.		Зарецкая			
Утв.		Ройзман			

Копировал: Формат А3

Формат	Зона	Поз.	Обозначение	Наименование	Кол.	Примеч.
				Документация		
А2			ЧТ16.01.00.000 СБ	Сборочный чертеж		
				Детали		
Б4		1	ЧТ16.01.00.001	Основание		
				Лист Б-ПН-Ч ГОСТ 19903-74 / Вст.3-1 ГОСТ 14637-79	1	4,2кг
Б4		2	ЧТ16.01.00.002	Петля		
				Полоса Б4х20 ГОСТ 103-76 / Вст.3-1 ГОСТ 535-79	2	0,05кг
Б4		3	ЧТ16.01.00.003	Петля		
				Полоса Б-4х20 ГОСТ-103-76 / Вст.3-1 ГОСТ 535-79	2	0,06кг
				e=54 h14		
Б4		4	ЧТ16.01.00.004	Ручка		
				Круг В10 ГОСТ 2590-71 / Вст3-1 ГОСТ 535-79		
				e=257 h14	1	0,15кг
Б4		5	ЧТ16.01.00.005	Замок		
				Полоса Б-4х20 ГОСТ 103-76 / Ст3-1 ГОСТ 535-79		
					2	0,14кг

Изм.	Лист	№ докум.	Подп.	Дата	ЧТ16.01.00.000
Разраб.		Вишневский			Дверца. Лит. И; Лист 1; Листов 2
Пров.		Зайцева			Госстрой СССР САНТЕХПРОЕКТ г. Москва
Рук.гр.		Зайцева			
Н.контр.		Зарецкая			
Утв.		Ройзман			

Копировал. Формат А4

Формат	Зона	Поз.	Обозначение	Наименование	Кол.	Примеч.
Б4		6	ЧТ16.01.00.006	Скоба		
				Полоса Б-4х20 ГОСТ 103-76 / Вст.3-1 ГОСТ 535-79		
				e=50 h14		
Б4		7	ЧТ16.01.00.007	Прокладка		
				Пластина 1 лист		
				ОМБ-С-4-5,8 ГОСТ 7338-77		
				20 h14 х 1440 h14	1	0,4кг
				Стандартные изделия		
		8		Заклепка 8х20,46		
				ГОСТ 10299-80	4	

Изм.	Лист	№ докум.	Подп.	Дата	ЧТ16.01.00.000
					Лист 2

Копировал: 27699 41 22. Формат А4

903-1-250.87 Альбом 33

Формат	Зона	Поз.	Обозначение	Наименование	Кол.	Примеч.
				Документация		
А2			4Т17 00.00.000СБ	Сборочный чертеж		
				Детали		
Б4		1	4Т17.00.00.001	Балка		
				Швеллер 20 ГОСТ 8240-72 Вст.3-1 ГОСТ 535-79		
				ℓ=1760 h14	1	32,4кг
Б4		2	4Т17.00.00.002	Связь		
				Швеллер 20ГОСТ 8240-72 Вст. 3-1ГОСТ535-79		
				ℓ=316 h14	1	5,8кг
Б4		3	4Т17. 00.00.003	Балка		
				Швеллер 20ГОСТ8240-72 Вст3-1ГОСТ535-79		
				ℓ=740 h14	1	13,6кг
Б4		4	4Т17.00 00.004	Балка		
				Швеллер 20ГОСТ 8240-72 Вст.3-1 ГОСТ 535-79		
				ℓ=1265 h14	2	23,3кг
Б4		5	4Т17. 00 00 .005	Балка		
				Швеллер 20ГОСТ 8240-72 Вст 3-1 ГОСТ 535-79		
				ℓ=1400 h14	1	25,8

Инв. № подл. | Подп. и дата | Взам. инв. № | Инв. № дубл. | Подп. и дата

Изм.	Лист	№ докум.	Подп.	Дата
Разраб.		Вишневский		
Пров.		Зайцева		
Рук.гр.		Зайцева		
Н.контр.		Зарецкая		
Утв.		Ройзман		

4Т17.00.00.000

Рама

Лит	Лист	Листов
И	1	2

Госстрой СССР САНТЕХПРОЕКТ г. Москва

Копировал: Формат А4

Формат	Зона	Поз.	Обозначение	Наименование	Кол.	Примеч.
Б4		6	4Т17.00.00.006	Опора		
				Лист Б-ПН-8 ГОСТ 19903-74 Вст.3-1 ГОСТ 14637-79	3	4,4 кг
Б4		7	4Т17.00.00.007	Опора		
				Лист Б-ПН-8 ГОСТ 19903-74 Вст 3-1 ГОСТ 14637-79		
				300 h 14 х 164 h14	1	3,0кг

Инв. № подл. | Подп. и дата | Взам. инв. № | Инв. № дубл. | Подп. и дата

Изм.	Лист	№ докум.	Подп.	Дата

4Т 17. 00. 00. 000

Лист 2

Копировал: Формат А4

Формат	Зона	Поз.	Обозначение	Наименование	Кол	Примеч
				Документация		
А3			4Т18.00.00.000СБ	Сборочный чертеж		
				Детали		
Б4		1	4Т18.00.00.001	Угольник		
				Уголок Б-63х63х6 ГОСТ 8509-86 Вст.3-1 ГОСТ 535-79	4	3,0кг
Б4		2	4Т18.00.00.002	Угольник		
				Уголок Б-63х63х6 ГОСТ 8509-86 Вст.3-1 ГОСТ 535.-79		
				L=200 h14	4	1,15кг
Б4		3	4Т18.00.00.003	Стенка		
				Лист Б-ПН-4 ГОСТ 19903-74 Вст.3-1 ГОСТ 14637-79		
				392 h14 х 1920 h14	2	24,0кг
Б4		4	4Т18.00.00.004	Стенка		
				Лист Б-ПН-4 ГОСТ 19903-74 Вст.3-1 ГОСТ 14637-79		
				192 h14 х 1920 h14	2	12,5кг

Инв. № подл. | Подп. и дата | Взам. инв. № | Инв. № дубл. | Подп. и дата

Изм.	Лист	№ докум.	Подп.	Дата
Разраб.		Зарецкая		
Пров.		Строганов		
Рук.гр.		Зайцева		
Н.контр.		Вишневский		
Утв.		Ройзман		

4Т18.00 00.000

Воронка

Лит.	Лист	Листов
И		1

Госстрой СССР САНТЕХПРОЕКТ г. Москва

Копировал: Формат А4

Формат	Зона	Поз.	Обозначение	Наименование	Кол.	Примеч.
				Документация		
А3			4Т19.00.00.00 СБ	Сборочный чертеж		
				Детали		
Б4		1	4Т19.00.00.001	Угольник		
				Уголок Б-63х63х6 ГОСТ 8509-86 Вст.3-1 ГОСТ 535-79	4	3,0кг
Б4		2	4Т19.00.00.002	Угольник		
				Уголок Б-63х63х6 ГОСТ 8509-86 Вст.3-1 ГОСТ 535-79		
				L= 200 h14	4	1,15кг
Б4		3	4Т19.00.00.003	Стенка		
				Лист Б-ПН-4 ГОСТ 19903-74 Вст.3-1 ГОСТ 14637-79	2	25,0кг
Б4		4	4Т19.00.00.004	Стенка		
				Лист Б-ПН-4 ГОСТ 19903-74 Вст.3-1 ГОСТ 14637-79	1	13,0кг
Б4		5	419.00.00.005	Стенка		
				Лист Б-ПН-4 ГОСТ 19903-74 В Ст 3-1 ГОСТ 14637-79		
				192 h14 х 1934 h14	1	11,7кг

Инв. № подл. | Подп. и дата | Взам. инв. № | Инв. № дубл. | Подп. и дата

Изм.	Лист	№ докум.	Подп.	Дата
Разраб.		Зарецкая		
Пров.		Строганов		
Рук.гр.		Зайцева		
Н.контр.		Вишневский		
Утв.		Ройзман		

4Т19.00.00.000

Воронка

Лит	Лист	Листов
И		1

Госстрой СССР САНТЕХПРОЕКТ г. Москва

Копировал: 22699-41 23 Формат А4

ЧТ.18.00.00.000СБ

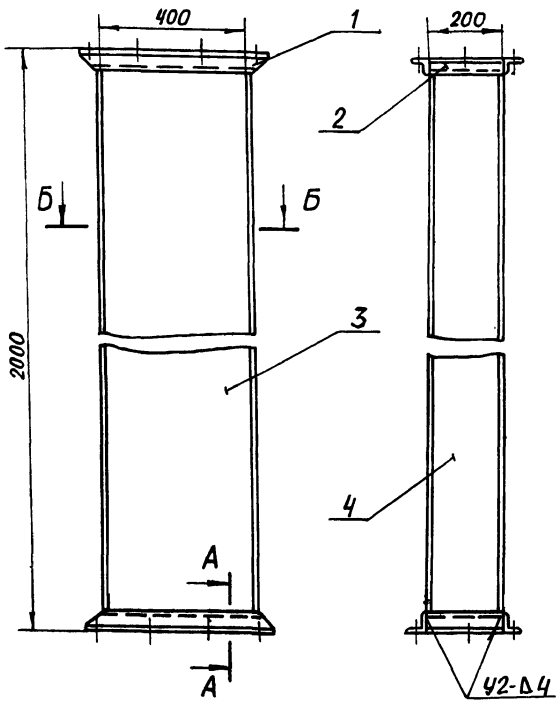

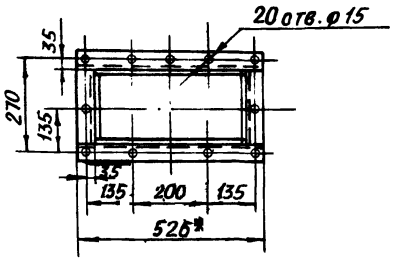

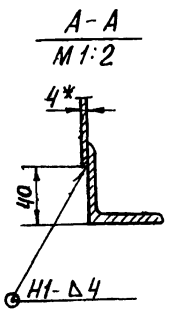

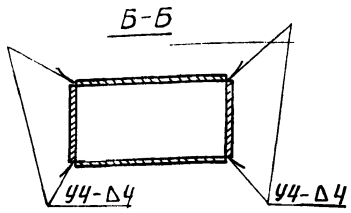

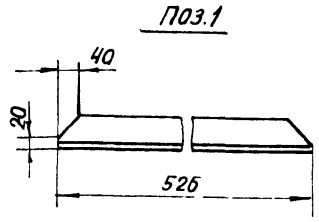

1.* Размеры для справок.

2. Предельные отклонения размеров $\pm \frac{t2}{2}$

3. Кромки реза — $\overset{Rz320}{\nabla}$, отверстия — $\overset{Rz80}{\nabla}$, остальное — ∇.

4. Сварные швы по ГОСТ 5264-80.
Электроды типа Э42 ГОСТ 9467-75

Изм.	Лист	№ докум.	Подп.	Дата	ЧТ.18.00.00.000СБ			
Разраб.		Зарецкая			Воронка	Лит.	Масса	Масштаб
Пров.		Строганов				И	90,0	1:10
Т.контр.		Ройзман			Сборочный чертеж	Лист	Листов 1	
Рук.гр.		Зайцева				Госстрой СССР САНТЕХПРОЕКТ г. Москва		
Н.контр.		Вишневский						
Утв.		Ройзман						

Копировал: Формат А3

Инв.№ подл. | Подп. и дата | Взам.инв.№ | Инв.№ дубл. | Подп. и дата

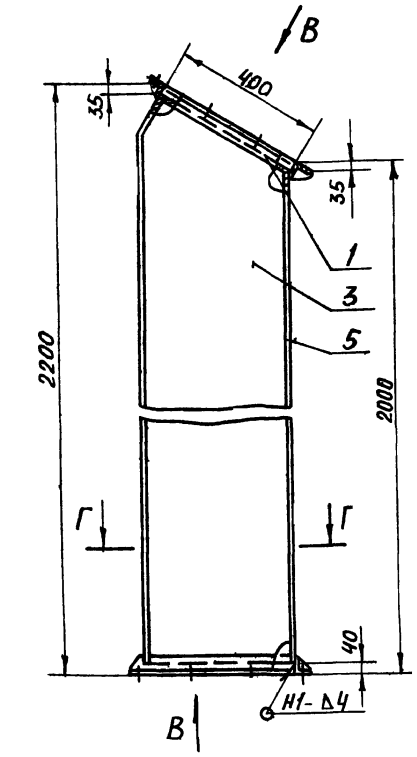

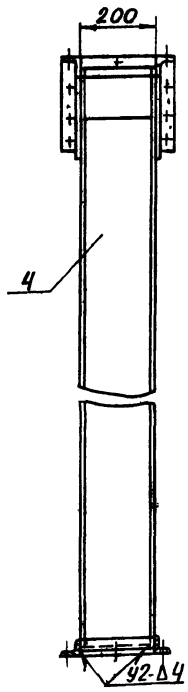

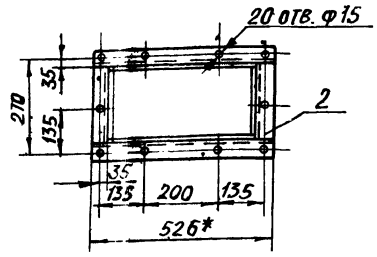

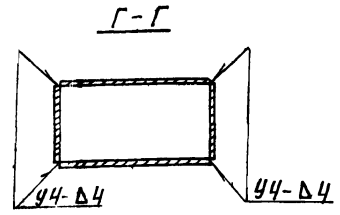

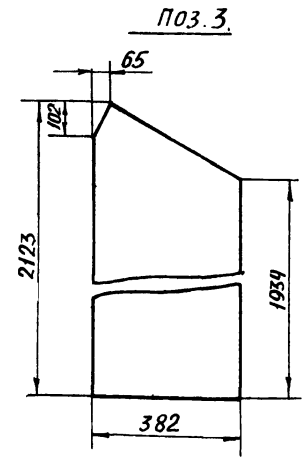

1.* Размеры для справок.

2 Предельные отклонения размеров $\pm \frac{t2}{2}$

3. Кромки реза — $\overset{Rz320}{\nabla}$, отверстия — $\overset{Rz80}{\nabla}$, остальное — ∇.

4. Сварные швы по ГОСТ 5264-80
Электроды типа Э42 ГОСТ 9467-75

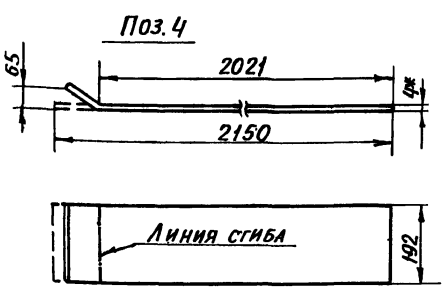

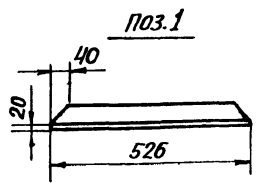

Изм.	Лист	№ докум.	Подп.	Дата	ЧТ 19.00.00.000СБ			
Разраб.		Зарецкая			Воронка	Лит.	Масса	Масштаб
Пров.		Строганов				И	91,0	1:10
Т.контр.		Ройзман			Сборочный чертеж	Лист	Листов 1	
Рук.гр.		Зайцева				Госстрой СССР САНТЕХПРОЕКТ г. Москва		
Н.контр.		Вишневский						
Утв.		Ройзман						

Копировал: 22699 41 24 Формат А3

Инв.№ подл. | Подп. и дата | Взам.инв.№ | Инв.№ дубл. | Подп. и дата

903-1-250.87 Альбом 33

Формат	Зона	Поз.	Обозначение	Наименование	Кол.	Примеч.
				Документация		
А2			4Т21.00.00.000СБ	Сборочный чертеж		
				Сборочный чертеж		
А4		1	4Т21.01.00.000	Короб тройника	1	
А4		2	4Т21.02.00.000	Воронка тройника	2	
А4		3	4Т21.03.00.000	Шибер	1	
А4		4	4Т21.04.00.000	Вал с коромыслом	1	
				Детали		
Б4		5	4Т21.00.00.001	Планка		
				Лист Б-ПН-Б ГОСТ 19903-74 / Вст.3-I ГОСТ 14637-79	1	0,084кг
Б4		6	4Т21.00.00.002	Планка		
				Лист Б-ПН-Б ГОСТ 19903-74 / Вст.3-I ГОСТ 14637-79	2	0,11кг
Б4		7	4Т21.00.00.003	Пластина		
				Лист Б-ПН-10 ГОСТ 19903-74 / Вст.3-I ГОСТ 14637-79	2	0,09кг
Б4		8	4Т21.00.00.004	Втулка		
				Круг В60 ГОСТ 2590-71 / Вст.3-I ГОСТ 535-79	2	0,43кг

Изм.	Лист	№ докум.	Подп.	Дата	4Т21.00.00.000		
Разраб.	Зарецкая				Тройник шиберный	Лит. И	Лист 1	Листов 2
Пров.	Строганов					Госстрой СССР САНТЕХПРОЕКТ г. Москва	
Рук. гр.	Зайцева						
Н. контр.	Вишневский						
Утв.	Роизман						

Инв. № подл. | Подп. и дата | Взам. инв. № | Инв. № дубл. | Подп. и дата

Копировал: Формат А4

Формат	Зона	Поз.	Обозначение	Наименование	Кол.	Примеч.
Б4		9	4Т21.00.00.005	Втулка		
				Круг В60 ГОСТ 2590-71 / Вст.3-I ГОСТ 535-79	2	0,22кг
				Стандартные изделия		
		10		Болт М12х30.46		
				ГОСТ 7798-70	37	
		11		Гайка М12.5		
				ГОСТ 5915-70	32	
		12		Шайба 12.65Г		
				ГОСТ 6402-70	37	

Изм.	Лист	№ докум.	Подп.	Дата	4Т21.00.00.000	Лист 2

Инв. № подл. | Подп. и дата | Взам. инв. № | Инв. № дубл. | Подп. и дата

Копировал: Формат А4

Формат	Зона	Поз.	Обозначение	Наименование	Кол.	Примеч.
				Документация		
А3			4Т21.01.00.000СБ	Сборочный чертеж		
				Сборочные единицы		
А4		1	4Т701.00.000	Дверца	1	
				Детали		
Б4		2	4Т21.01.00.001	Угольник		
				Уголок Б-63х63х6 ГОСТ 8509-86 / Вст.3-I ГОСТ 535-79		
				L=1000 h14	2	5,7кг
Б4		3	4Т21.01.00.002	Угольник		
				Уголок Б-63х63х6 ГОСТ 8509-86 / Вст.3-I ГОСТ 535-79		
				L=726 h14	2	4,2кг
Б4		4	4Т21.01.00.003	Угольник		
				Уголок Б-50х50х5 ГОСТ 8509-86 / Вст.3-I ГОСТ 535-79		
				L=832 h14	4	3,1кг
Б4		5	4Т21.01.00.004	Угольник		
				Уголок Б-50х50х5 ГОСТ 8509-86 / Вст.3-I ГОСТ 535-79		
				L=700 h14	4	2,6кг

Изм.	Лист	№ докум.	Подп.	Дата	4Т21.01.00.000		
Разраб.	Зарецкая				Короб тройника	Лит. И	Лист 1	Листов 2
Пров.	Строганов					Госстрой СССР САНТЕХПРОЕКТ г. Москва	
Рук. гр.	Зайцева						
Н. контр.	Вишневский						
Утв.	Роизман						

Инв. № подл. | Подп. и дата | Взам. инв. № | Инв. № дубл. | Подп. и дата

Копировал: Формат А4

Формат	Зона	Поз.	Обозначение	Наименование	Кол.	Примеч.
Б4		6	4Т21.01.00.005	Угольник		
				Уголок Б-40х40х4 ГОСТ 8509-86 / Вст.3-I ГОСТ 535-79	2	0,15кг.
Б4		7	4Т21.01.00.006	Планка		
				Лист Б-ПН-10 ГОСТ 19903-74 / Вст.3-I ГОСТ 14637-79		
				90 h14 х 150 h14	2	1,05кг
Б4		8	4Т21.01.00.007	Стенка		
				Лист Б-ПН-Б ГОСТ 19903-74 / Вст.3-I ГОСТ 14637-79	2	47,0кг
Б4		9	4Т21.01.00.008	Стенка		
				Лист Б-ПН-Б ГОСТ 19903-74 / Вст.3-I ГОСТ 14637-79		
				588 h14 х 607 h14	2	16,8кг
Б4		10	4Т21.01.00.009	Планка		
				Лист Б-ПН-Б ГОСТ 19903-74 / Вст.3-I ГОСТ 14637-79		
				200 h14 х 588 h14	1	5,5кг

Изм.	Лист	№ докум.	Подп.	Дата	4Т21.01.00.000	Лист 2

Инв. № подл. | Подп. и дата | Взам. инв. № | Инв. № дубл. | Подп. и дата

Копировал: Формат А4

4Т21.00.00.000.СБ

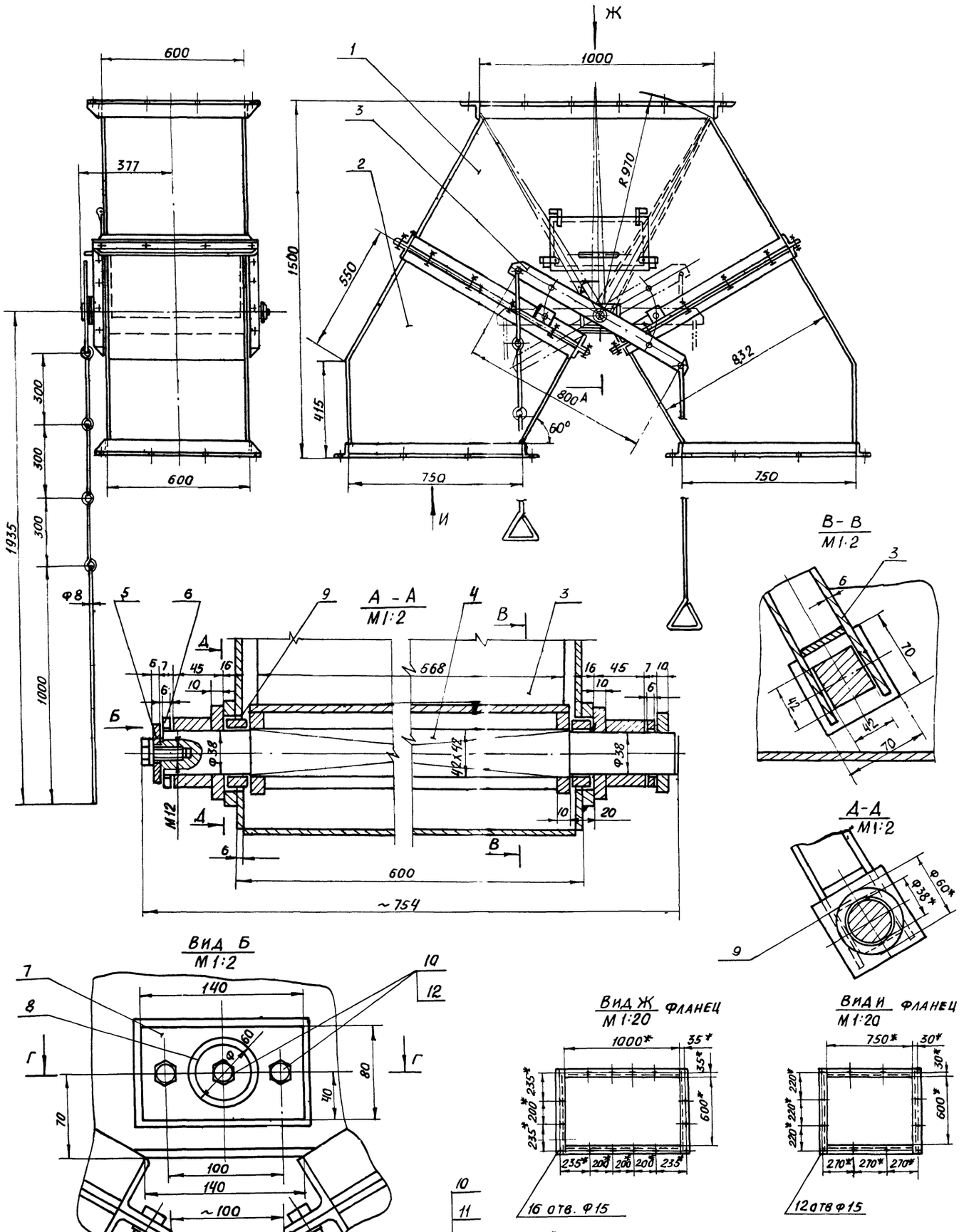

1. * Размеры для справок
2. Предельные отклонения размеров $\pm \frac{t_2}{2}$
3. Кромки реза – Rz320, отверстия – Rz80, остальное – ∅
4. Сварные швы по ГОСТ 5264-80
Электроды типа Э42 ГОСТ 9467-75

					4Т21.00.00.000СБ			
Изм	Лист	№ докум.	Подп.	Дата	Тройник шиберный	Лит.	Масса	Масштаб
Разраб.		Заруцкая				И	475,0	1:10
Пров.		Строганов			Сборочный чертеж	Лист 1	Листов 2	
Т. контр.		Ройзман				Госстрой СССР		
Рук гр.		Зайцева				САНТЕХПРОЕКТ г. Москва		
Н контр.		Вишневский						
Утв.		Ройзман						

Копировал: 22699 41 26 Формат А2

Инв. № подл. | Подп. и дата | Взам. инв. № | Инв. № дубл. | Подп. и дата

Узел закрепления шибера в среднем положении

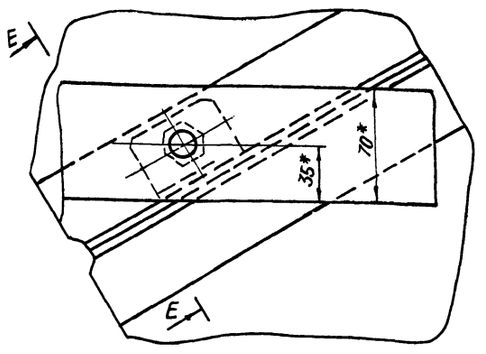

Е-Е
М1:2

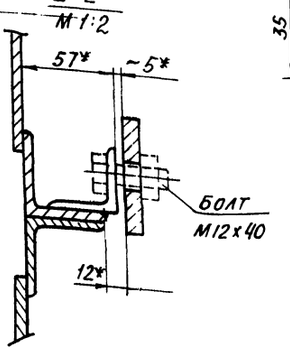

Поз. 8
М1:1

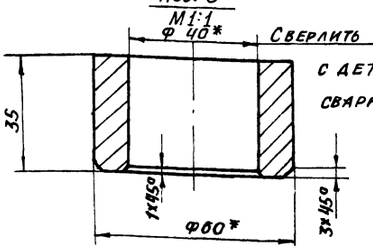

Поз. 6
М1:1

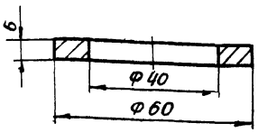

Поз. 5
М1:1

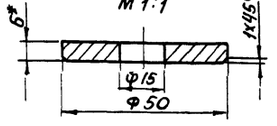

Поз. 9
М1:1

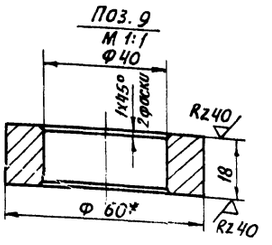

Поз. 7
М1:2

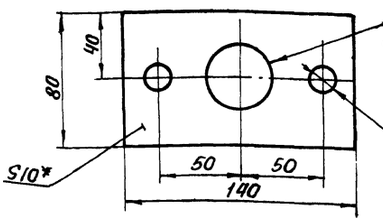

Изм.	Лист	№ докум.	Подп.	Дата	4T21.00.00.000СБ	Лист 2

Копировал: Формат А3

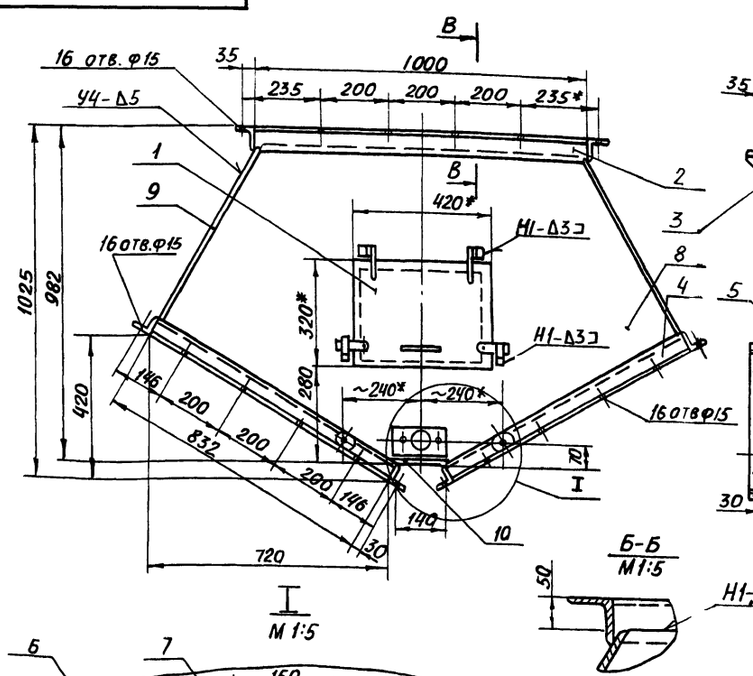

1.* Размеры для справок.

2. Предельные отклонения размеров $\pm \frac{t2}{2}$

3. Кромки реза — Rz320 ▽, отверстия — Rz80 ▽, остальное — ▽.

4. Сварные швы по ГОСТ 5264-80.
Электроды типа Э42 ГОСТ 9467-75

Изм.	Лист	№ докум.	Подп.	Дата	4T21.01.00.000СБ			
Разраб.		Задруцкая			Короб тройника сборочный чертеж	Лит. И	Масса 183,0	Масштаб 1:10
Пров.		Строганов				Лист	Листов 1	
Т. контр.		Ройзман				Госстрой СССР САНТЕХПРОЕКТ г. Москва		
Рук. гр.		Зайцева						
Н. контр.		Вилевский						
ГИП		Ройзман						

Копировал: 22699-41 27 Формат А3

4Т21.03.00.000СБ

Альбом 33

903-1-250.87

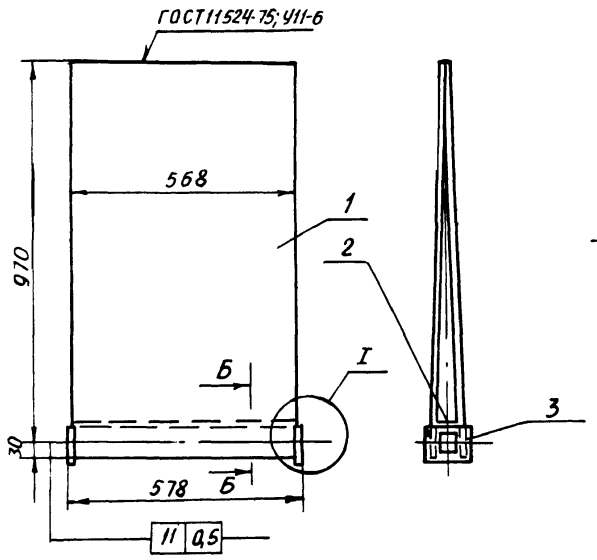

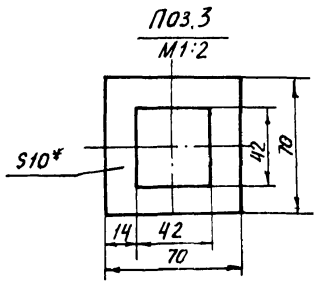

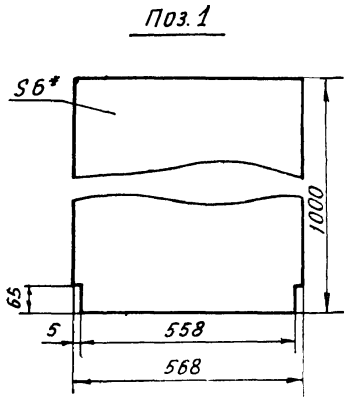

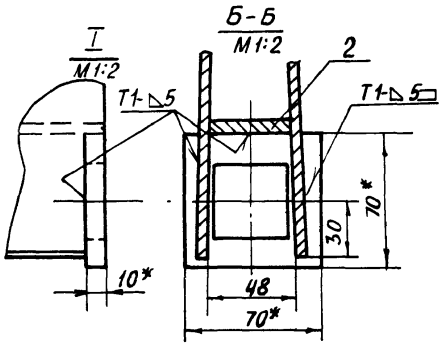

1. * Размеры для справок
2. Предельные отклонения размеров $\pm \frac{t2}{2}$
3. Кромки реза — Rz320, отверстия — Rz80, остальное — ▽
4. Сварные швы по ГОСТ 5264-80
   Электроды типа Э42 ГОСТ 9467-75.

Изм	Лист	№ докум.	Подп.	Дата	4Т21.03.00.000СБ			
Разраб.		Заруцкая			Шибер Сборочный чертеж	Лит.	Масса	Масштаб
Пров.		Строганов				И	58,0	1:10
Т.контр.		Ройзман				Лист	Листов 1	
Рук.гр.		Зайцева				Госстрой СССР САНТЕХПРОЕКТ г. Москва		
Н.контр.		Вишневский						
Утв.		Ройзман						

Копировал: Формат А3

Инв. № подл. | Подп. и дата | Взам. инв. № | Инв. № дубл. | Подп. и дата

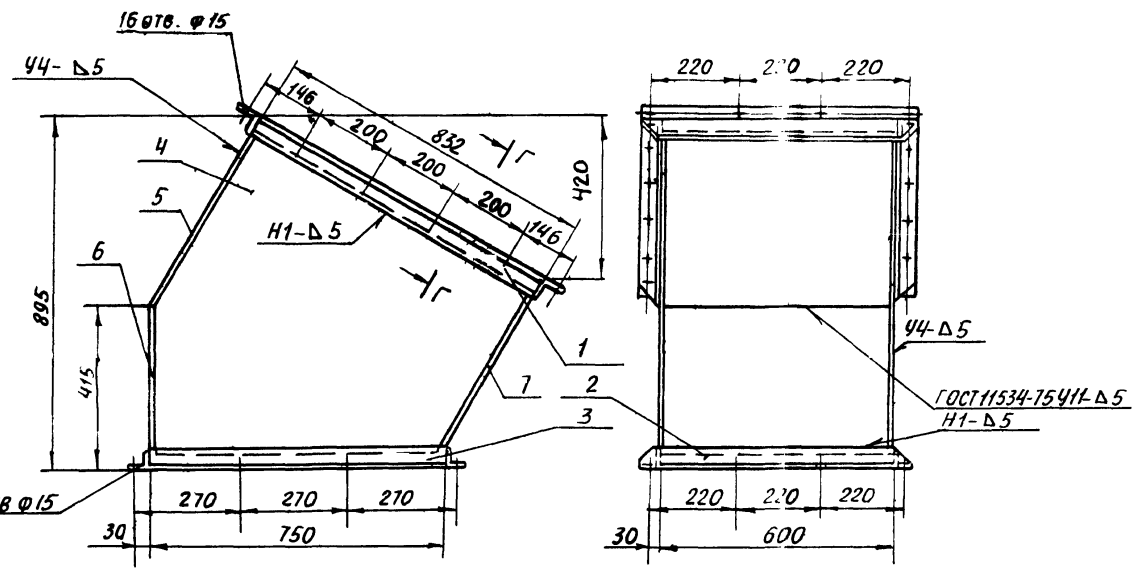

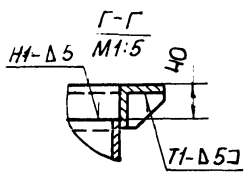

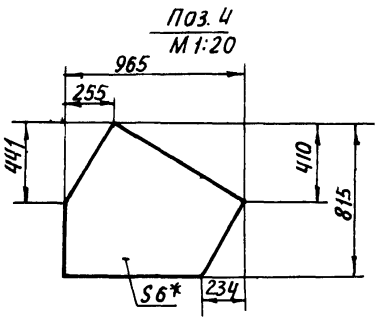

1. * Размеры для справок
2. Предельные отклонения размеров $\pm \frac{t2}{2}$
3. Кромки реза — Rz320, отверстия — Rz80, остальное — ▽
4. Сварные швы по ГОСТ 5264-80
   Электроды типа Э42 ГОСТ 9467-75

Изм	Лист	№ докум.	Подп.	Дата	4Т21.02.00.000СБ			
Разраб.		Заруцкая			Воронка тройника Сборочный чертеж	Лит.	Масса	Масштаб
Пров.		Строганов				И	107,0	1:10
Т.контр.		Ройзман				Лист	Листов 1	
Рук.гр.		Зайцева				Госстрой СССР САНТЕХПРОЕКТ г. Москва А		
Н.контр.		Вишневский						
Утв.		Ройзман						

Копировал: 22699-41 28 Формат А3

Инв. № подл. | Подп. и дата | Взам. инв. № | Инв. № дубл. | Подп. и дата

903-1-250.87 Альбом 33

Формат	Зона	Поз.	Обозначение	Наименование	Кол.	Примеч.
				Документация		
А3			4Т21.02.00.000СБ	Сборочный чертеж		
				Детали		
Б4		1	4Т21.02.00.001	Угольник		
				Уголок Б-50х50х5 ГОСТ 8509-86 / Вст.3-I ГОСТ 535-79		
				L=832 h14	2	3,1 кг
Б4		2	4Т21.02.00.002	Угольник		
				Уголок Б-50х50х5 ГОСТ 8509-86 / Вст.3-I ГОСТ 535-79		
				L=700 h14	4	2,6 кг
Б4		3	4Т21.02.00.003	Угольник		
				Уголок Б-50х50х5 ГОСТ 8509-86 / Вст.3-I ГОСТ 535-79		
				L=750 h14	2	2,8 кг
Б4		4	4Т21.02.00.004	Стенка		
				Лист Б-ПН-6 ГОСТ 19903-74 / Вст.3-I ГОСТ 14637-79	2	26,5 кг
Б4		5	4Т21.02.00.005	Стенка		
				Лист Б-ПН-6 ГОСТ 19903-74 / Вст.3-I ГОСТ 14637-79		
				588 h14 х 509 h14	1	14,1 кг

Инв.№ подл. | Подп. и дата | Взам. инв.№ | Инв.№ дубл. | Подп. и дата

Изм.	Лист	№ докум.	Подп.	Дата	4Т21.02.00.000			
Разраб.		Зарецкая			Воронка тройника	Лит.	Лист	Листов
Пров.		Строганов				И	1	2
Рук. гр.		Зайцева				Госстрой СССР СантехПроект г. Москва		
Н.контр.		Вишневский						
Утв.		Ройзман						

Копировал: Формат А4

Формат	Зона	Поз.	Обозначение	Наименование	Кол.	Примеч.
Б4		6	4Т21.02.00.006	Стенка		
				Лист Б-ПН-6 ГОСТ 19903-74 / Вст.3-I ГОСТ 14637-79		
				588 h14 х 374 h14	1	10,1 кг
Б4		7	4Т21.02.00.007	Стенка		
				Лист Б-ПН-6 ГОСТ 19903-74 / Вст.3-I ГОСТ 14637-79		
				588 h14 х 462 h14	1	12,8 кг

Инв.№ подл. | Подп. и дата | Взам. инв.№ | Инв.№ дубл. | Подп. и дата

Изм.	Лист	№ докум.	Подп.	Дата	4Т21.02.00.000	Лист 2

Копировал: Формат А4

Формат	Зона	Поз.	Обозначение	Наименование	Кол.	Примеч.
				Документация		
А3			4Т21.03.00.000СБ	Сборочный чертеж		
				Детали		
Б4		1	4Т21.03.00.001	Стенка		
				Лист Б-ПН-6 ГОСТ 19903-74 / Вст.3-I ГОСТ 14637-79	2	27,7 кг
Б4		2	4Т21.03.00.002	Планка		
				Лист Б-ПН-6 ГОСТ 19903-74 / Вст.3-I ГОСТ 14637-79		
				40 h14 х 588 h14	1	1,9 кг
Б4		3	4Т21.03.00.003	Фланец		
				Лист Б-ПН-10 ГОСТ 19903-74 / Вст.3-I ГОСТ 14637-79	2	0,27 кг

Инв.№ подл. | Подп. и дата | Взам. инв.№ | Инв.№ дубл. | Подп. и дата

Изм.	Лист	№ докум.	Подп.	Дата	4Т21.03.00.000			
Разраб.		Зарецкая			Шибер	Лит.	Лист	Листов
Пров.		Строганов				И		1
Рук. гр.		Зайцева				Госстрой СССР СантехПроект г. Москва		
Н.контр.		Вишневский						
Утв.		Ройзман						

Копировал: Формат А4

Формат	Зона	Поз.	Обозначение	Наименование	Кол.	Примеч.
				Документация		
А3			4Т21.04.00.000СБ	Сборочный чертеж		
				Детали		
Б4		1	4Т21.04.00.001	Планка		
				Полоса 10х70 ГОСТ 103-76 / Вст.3-I ГОСТ 535-79	1	4,7 кг
Б4		2	4Т21.04.00.002	Крюк		
				Круг В8 ГОСТ 2590-71 / Вст.3-I ГОСТ 535-79		
				L=450 h14	3	0,76 кг
Б4		3	4Т21.04.00.003	Крюк		
				Круг В8 ГОСТ 2590-71 / Вст.3-I ГОСТ 535-79		
				L=1420 h14	1	0,5 кг
Б4		4	4Т21.04.00.004	Ось		
				Квадрат В-42 ГОСТ 2591-71 / Вст.3-I ГОСТ 535-79	1	8,8 кг

Инв.№ подл. | Подп. и дата | Взам. инв.№ | Инв.№ дубл. | Подп. и дата

Изм.	Лист	№ докум.	Подп.	Дата	4Т21.04.00.000			
Разраб.		Зарецкая			Вал с коромыслом	Лит.	Лист	Листов
Пров.		Строганов				И		1
Рук. гр.		Зайцева				Госстрой СССР СантехПроект г. Москва		
Н.контр.		Вишневский						
Утв.		Ройзман						

Копировал: Формат А4

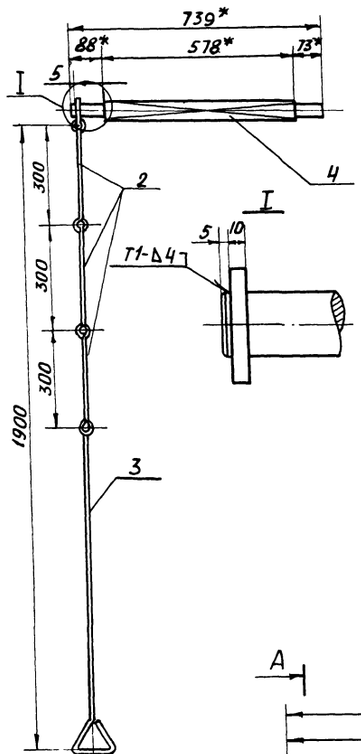

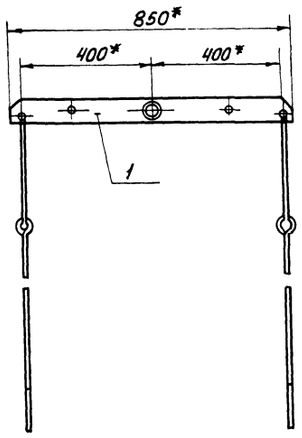

Поз. 2
М 1:2

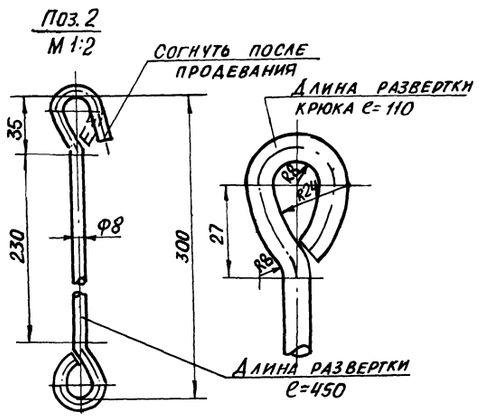

Поз. 1
М 1:5

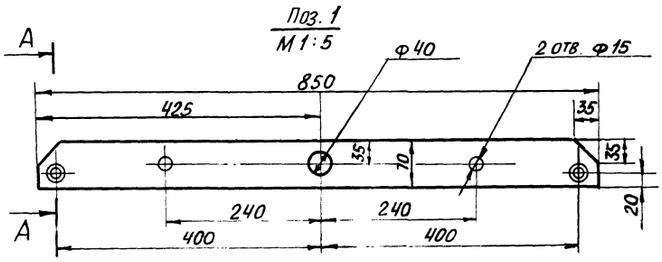

А-А
М 1:2

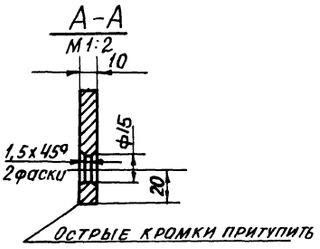

Поз. 3
М 1:2

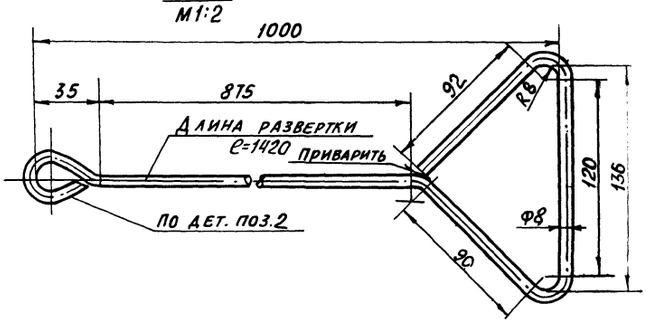

Вид К
М 1:2

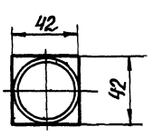

Поз. 4
М 1:2

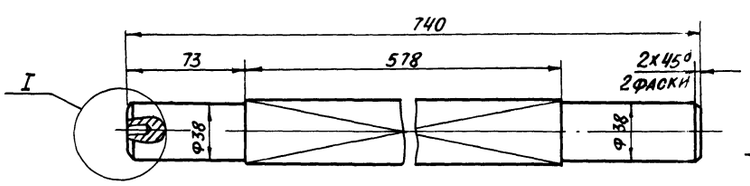

I
М 1:1

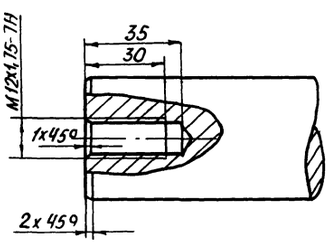

1.* Размеры для справок.

2. Предельные отклонения размеров $\pm \frac{t2}{2}$

3. Кромки реза- Rz320, отверстия - Rz80, остальное - ▽

4. Сварные швы по ГОСТ 5264-80

Электроды типа Э42 ГОСТ 9467-75

Изм.	Лист	№ докум.	Подп.	Дата	4Т21.04.00.000СБ		
Разраб.		Зарецкая			Вал с коромыслом. Сборочный чертеж	Лит.	Масса	Масштаб
Пров.		Строганов				И	15,5	1:10
Т. контр.		Ройзман				Лист	Листов 1	
Рук. гр.		Зайцева				Госстрой СССР САНТЕХПРОЕКТ г. Москва		
Н. контр.		Вишневский						
Утв.		Ройзман						

Инв. № подл. | Подп. и дата | Взам. инв. № | Инв. № дубл. | Подп. и дата

ЧТ 22.00.00.000СБ

Альбом 33

903-1-250.87

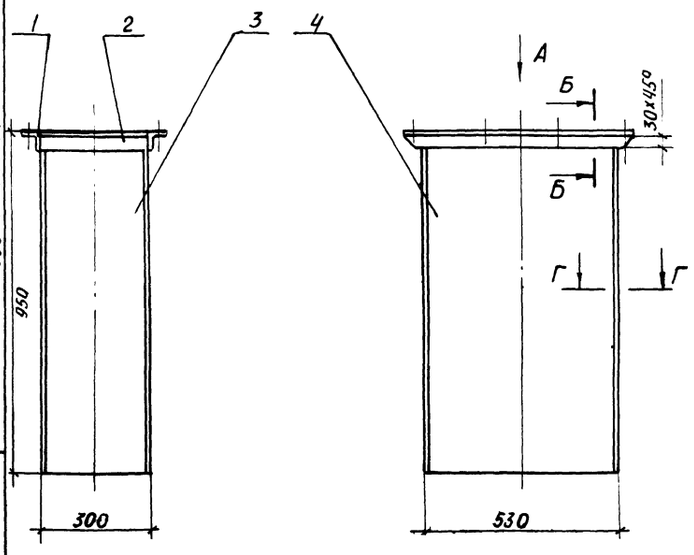

ВИД А ФЛАНЕЦ
М 1:5

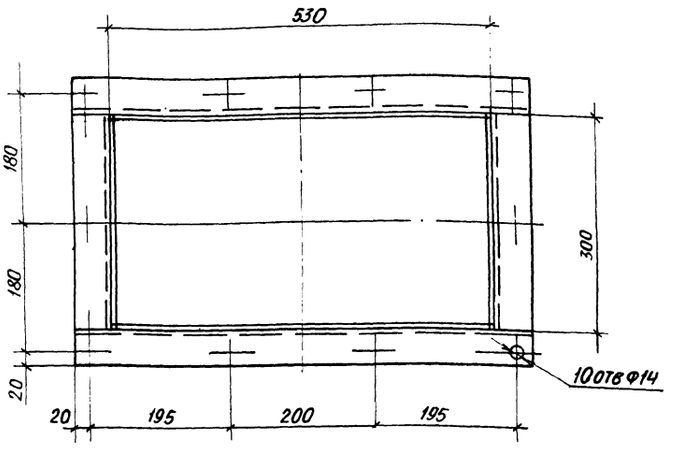

1. * РАЗМЕРЫ ДЛЯ СПРАВОК.
2. ПРЕДЕЛЬНЫЕ ОТКЛОНЕНИЯ РАЗМЕРОВ $\pm \frac{t2}{2}$
3. КРОМКИ РЕЗА-Rz320, ОТВЕРСТИЯ-Rz80, ОСТАЛЬНОЕ-.
4. СВАРНЫЕ ШВЫ ПО ГОСТ 5264-80.

ЭЛЕКТРОДЫ ТИПА Э42 ГОСТ 9467-75.

Б – Б
М 1:1

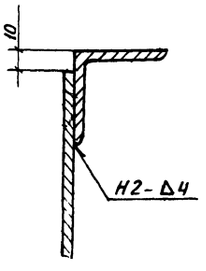

Г – Г
М 1:1

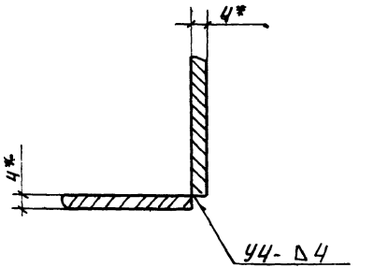

Изм.	Лист	№ докум.	Подп.	Дата	4Т22.00.00.000СБ			
Разраб.		Заруцкая			Воронка Сборочный чертеж	Лит. И	Масса 55,0	Масштаб 1:10
Пров.		Строганов				Лист	Листов 1	
Т. контр.		Ройзман				ГОССТРОЙ СССР САНТЕХПРОЕКТ г. Москва		
Рук. гр.		Зайцева						
Н. контр.		Вишневский						
Утв.		Ройзман						

Инв. № подл. | Подп. и дата | Взам. инв. № | Инв. № дубл. | Подп. и дата

Копировал: Богкарева Формат А3

Формат	Зона	Поз.	Обозначение	Наименование	Кол.	Примеч.
				Документация		
А2			4Т22.00.00.000СБ	Сборочный чертеж		
				Детали		
Б4		1	4Т2200.00.001	Фланец		
				Уголок Б-50х50х5 ГОСТ 8509-86 / Вст.3-I ГОСТ 535-79		
				L=300h14	2	1,1кг.
Б4		2	4Т22.00.00.002	Фланец		
				Уголок Б-50х50х5 ГОСТ 8509-86 / Вст.3-I ГОСТ 535-79		
				L=630h14	2	2,4кг
Б4		3	4Т22.00.00.003	Стенка		
				Лист Б-ПН-4 ГОСТ 19903-74 / Вст.3-I ГОСТ 14637-79		
				292h14х940h14	2	8,5кг
Б4		4	4Т22.00.00.004	Стенка		
				Лист Б-ПН-4 ГОСТ 19903-74 / Вст.3-I ГОСТ 14637-79		
				522h14х940h14	2	15,4кг

Изм.	Лист	№ докум.	Подп.	Дата	4Т22.00.00.000			
Разраб.		Заруцкая			Воронка	Лит. И	Лист	Листов 1
Пров.		Строганов				ГОССТРОЙ СССР САНТЕХПРОЕКТ г. Москва		
Рук. гр.		Зайцева						
Н. контр.		Вишневский						
Утв.		Ройзман						

Инв. № подл. | Подп. и дата | Взам. инв. № | Инв. № дубл. | Подп. и дата

Копировал: Богкарева Формат А4

Формат	Зона	Поз.	Обозначение	Наименование	Кол.	Примеч.
				Документация		
А2			4Т23.00.00.000СБ	сборочный чертеж		
				Сборочные единицы		
А4		1	4Т1.01.00.000	Дверца	1	
				Детали		
Б4		2	4Т23.00.00.001	Угольник		
				Уголок Б-63х63х6 ГОСТ 8509-86 / Вст.3-I ГОСТ 535-79	2	10,2кг
Б4		3	4Т23.00.00.002	Угольник		
				Уголок Б-63х63х6 ГОСТ 8509-86 / Вст.3-I ГОСТ 535-79		
				L=450 h14	6	1,7кг
Б4		4	4Т23.00.00.003	Угольник		
				Уголок Б-63х63х6 ГОСТ 8509-86 / Вст.3-I ГОСТ 535-79	4	3,3кг
Б4		5	4Т23.00.00.004	Стенка		
				Лист Б-ПН-Ч ГОСТ 19903-74 / Вст.3 ГОСТ 14637-79	2	62,8кг
Б4		6	4Т23.00.00.005	Стенка		
				Лист Б-ПН-Ч ГОСТ 19903-74 / Вст.3-I ГОСТ 14637-79		
				442 h14х2018 h14	1	26,7кг

Инв.№ подл. | Подп. и дата | Взам. инв.№ | Инв.№ дубл. | Подп. и дата

Изм.	Лист	№ докум.	Подп.	Дата
Разраб.	Зарецкая			
Пров.	Строганов			
Рук. гр.	Зайцева			
Н. контр.	Вишневский			
Утв.	Райзман			

4Т23.00.00.000

Воронка нижняя типа I

Лит.	Лист	Листов
И	1	2

Госстрой СССР САНТЕХПРОЕКТ г. Москва

Копировал: Бочарова Формат А4

Формат	Зона	Поз.	Обозначение	Наименование	Кол.	Примеч.
Б4		7		Стенка		
				Лист Б-ПН-Ч ГОСТ 19903-74 / Вст.3-I ГОСТ 14637-79		
				442 h14х2315 h14	1	34,9кг
Б4		8		Прокладка		
				Пластина I, лист ОМБ-С-		
				-5-5,8 ГОСТ 7338-77		
				60х2050	1	1,02кг
				Стандартные изделия		
		9		Болт М12х30.46		
				ГОСТ 7798-70	12	
		10		Гайка М.12,5		
				ГОСТ 5915-70	12	

Инв.№ подл. | Подп. и дата | Взам. инв.№ | Инв.№ дубл. | Подп. и дата

Изм.	Лист	№ докум.	Подп.	Дата

4Т23.00.00.000

Лист 2

Копировал: Бочарова Формат А4

Формат	Зона	Поз.	Обозначение	Наименование	Кол.	Примеч.
				Документация		
А2			4Т24.00.00.000СБ	сборочный чертеж		
				Сборочные единицы		
А4		1	4Т1.01.00.000	Дверца	1	
				Детали		
Б4		2	4Т24.00.00.001	Угольник		
				Уголок Б-63х63х6 ГОСТ 8509-86 / Вст.3-I ГОСТ 535-79	2	10,2кг
Б4		3	4Т24.00.00.002	Угольник		
				Уголок Б-63х63х6 ГОСТ 8509-86 / Вст.3-I ГОСТ 535-79		
				L=450 h14	6	1,7кг
Б4		4	4Т24.00.00.003	Угольник		
				Уголок Б-63х63х6 ГОСТ 8509-86 / Вст.3-I ГОСТ 535-79	4	3,3кг
Б4		5	4Т24.00.00.004	Стенка		
				Лист Б-ПН-Ч ГОСТ 19903-74 / Вст.3-I ГОСТ 14637-79	2	44,0кг
Б4		6	4Т24.00.00.005	Стенка		
				Лист Б-ПН-Ч ГОСТ 19903-74 / Вст.3-I ГОСТ 14637-79		
				442 h14х1335 h14	1	14,5

Инв.№ подл. | Подп. и дата | Взам. инв.№ | Инв.№ дубл. | Подп. и дата

Изм.	Лист	№ докум.	Подп.	Дата
Разраб.	Зарецкая			
Пров.	Строганов			
Рук. гр.	Зайцева			
Н. контр.	Вишневский			
Утв.	Райзман			

4Т24.00.00.000

Воронка нижняя типа II

Лит.	Лист	Листов
И	1	2

Госстрой СССР САНТЕХПРОЕКТ г. Москва

Копировал: Бочарова Формат А4

Формат	Зона	Поз.	Обозначение	Наименование	Кол.	Примеч.
Б4		7	4Т24.00.00.006	Стенка		
				Лист Б-ПН-Ч ГОСТ 19903-74 / Вст.3-I ГОСТ 14637-79		
				442 h14х1632 h14	1	23,0кг
Б4		8	4Т24.00.00.007	Прокладка		
				Пластина I, лист ОМБ-С-		
				5-5,8 ГОСТ 7338-77		
				60х2050	1	1,02кг
				Стандартные изделия		
		9		Болт М12х30.46		
				ГОСТ 7798-70	12	
		10		Гайка М12,5		
				ГОСТ 5915-70	12	

Инв.№ подл. | Подп. и дата | Взам. инв.№ | Инв.№ дубл. | Подп. и дата

Изм.	Лист	№ докум.	Подп.	Дата

4Т24.00.00.000

Лист 2

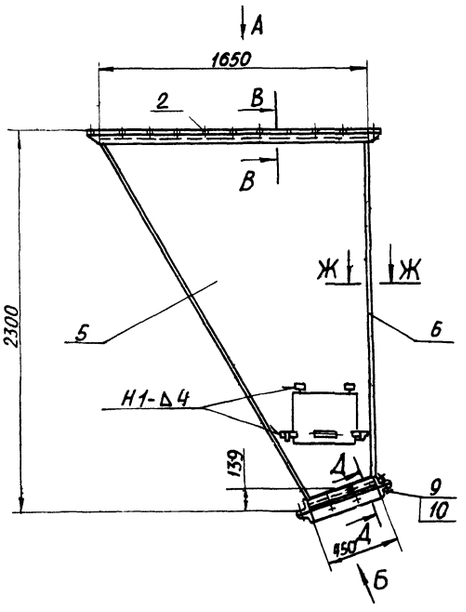

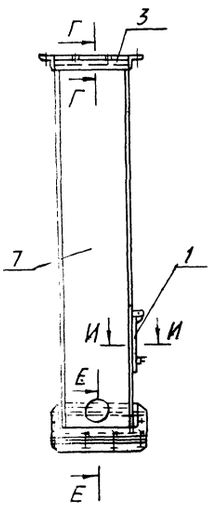

Вид А
Фланец

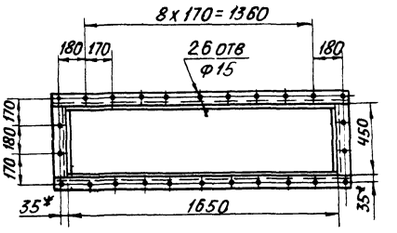

Вид Б повернуто
Фланец

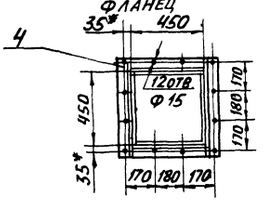

В-В
М1:2

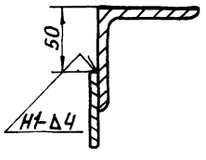

Г-Г
М1:2
ГОСТ 11534-75-Т14-Δ4

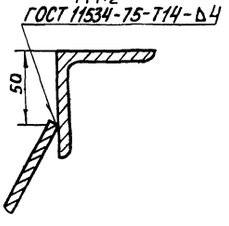

Н1-Δ4 Д-Д повернуто
М1:2

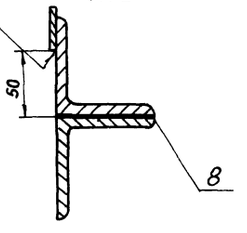

Е-Е повернуто
М1:2

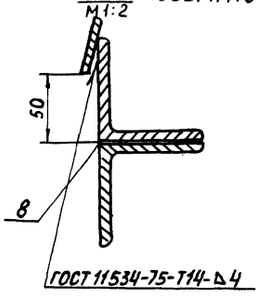

Ж-Ж
М1:2

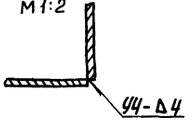

И-И
М1:2

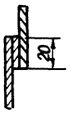

Поз.2
Поз.4

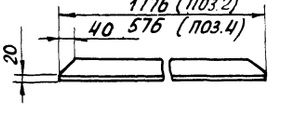

1. * Размеры для справок

2. Предельные отклонения размеров $\pm \frac{t2}{2}$

3. Кромкй реза — $\sqrt{Rz320}$, отверстия — $\sqrt{Rz80}$, остальное — $\sqrt{}$.

4. Сварные швы по ГОСТ 5264-80, кроме мест указанных особо. Электроды типа Э42 ГОСТ 9467-75.

Поз.5

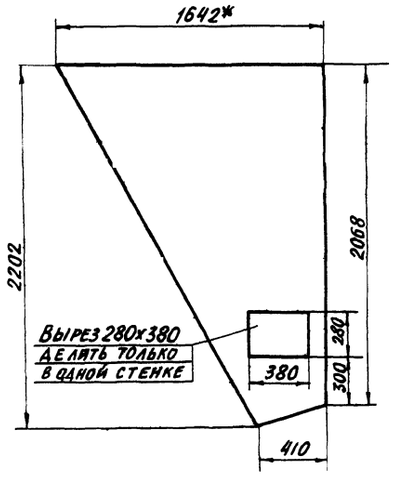

Изм.	Лист	№ докум.	Подп.	Дата	4Т23.00.00.000СБ		
Разраб.		Зарецкая			Воронка нижняя типа I Сборочный чертеж	Лит.	Масса	Масштаб
Пров.		Строгамов				И	240,0	1:20
Т.контр.		Ройзман				Лист	Листов 1	
Рук. гр.		Зайцева				Госстрой СССР САНТЕХПРОЕКТ г. Москва		
Н.контр.		Вишневский						
Утв.		Ройзман						

Инв. № подл. | Подп. и дата | Взам. инв. № | Инв. № дубл. | Подп. и дата

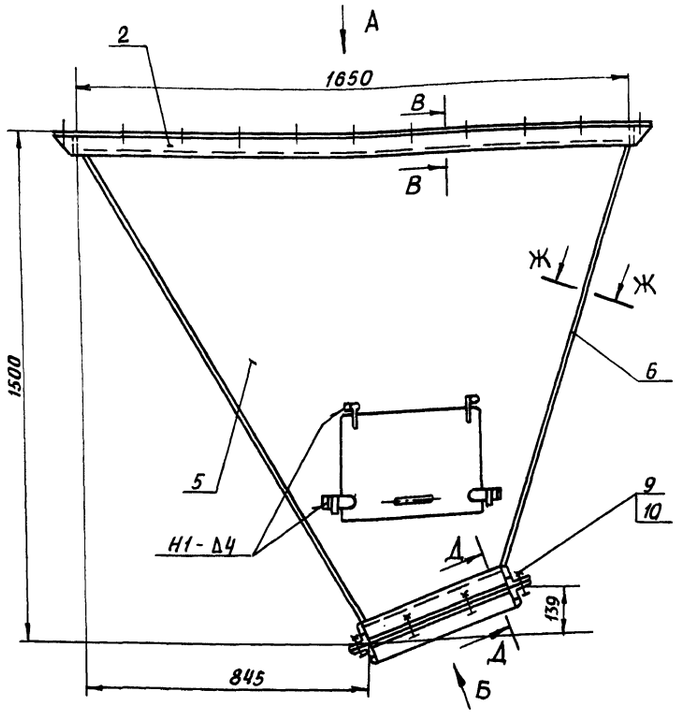

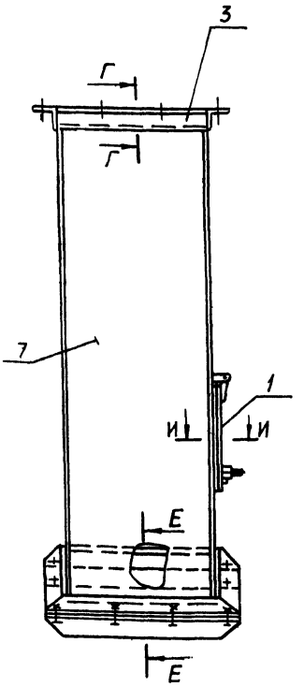

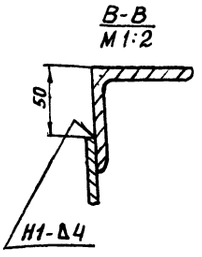

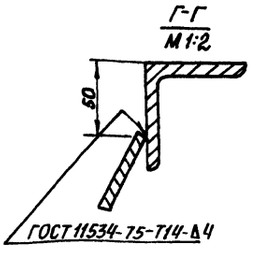

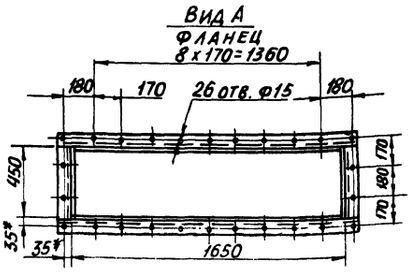

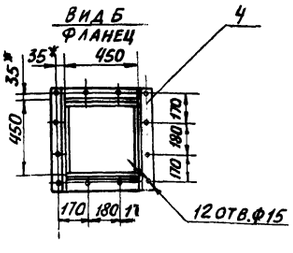

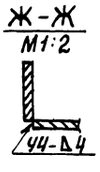

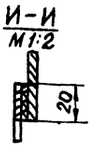

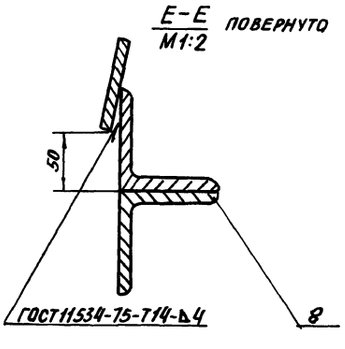

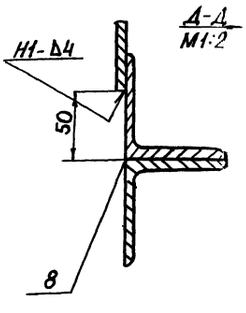

1.* Размеры для справок.

2. Предельные отклонения размеров $\pm \frac{t_2}{2}$

3. Кромки реза — $\overset{Rz\,320}{\nabla}$, отверстия — $\overset{Rz\,80}{\nabla}$, остальное — ∇.

4. Сварные швы по ГОСТ 5264-80.

Электроды типа Э42 ГОСТ 9467-75

Поз. 2 и 4

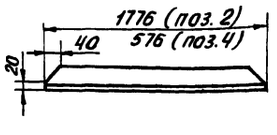

Поз. 5
М1:20

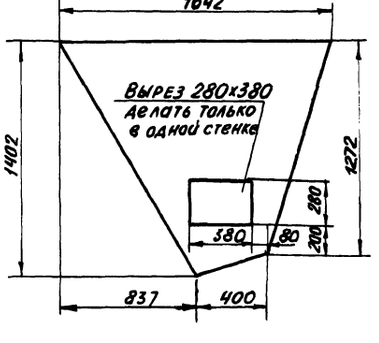

Изм.	Лист	№ докум.	Подп.	Дата	4Т24.00.00.000СБ		
Разраб.		Зарецкая			Воронка нижняя типа II. Сборочный чертеж	Лит.	Масса	Масштаб
Пров.		Строганов				И	176,0	1:10
Т. контр.		Ройзман				Лист	Листов 1	
Рук. гр.		Зайцева				Госстрой СССР		
Н. контр.		Вишневский				САНТЕХПРОЕКТ г. Москва		
Утв.		Ройзман						

Инв. № подл. | Подп. и дата | Взам. инв. № | Инв. № дубл. | Подп. и дата

Формат	Зона	Поз.	Обозначение	Наименование	Кол.	Примеч.
				Документация		
А3			4Т 25.00.00.000СБ	Сборочный чертеж		
				Детали		
Б4		1	4Т.25.00.00.001	Стенка		
				Лист Б-ПН-4 ГОСТ 19903-74 / Вст.3-I ГОСТ 14637-79		
				492h14×370h14	4	5,6кг
Б4		2	4Т25.00.00.002	Угольник		
				Уголок Б-50×50×5 ГОСТ 8509-86 / Вст.3-I ГОСТ 535-79		
				L=550h14	2	2,1кг
Б4		3	4Т25.00.00.003	Угольник		
				Уголок Б-50×50×5 ГОСТ 8509-86 / Вст.3-I ГОСТ 535-79		
				L=450h14	2	1,7кг

Инв. № подл. | Подп. и дата | Взам. инв. № | Инв. № дубл. | Подп. и дата

Изм.	Лист	№ докум.	Подп.	Дата
Разраб.		Зарецкая		
Пров.		Строганов		
Рук. гр.		Зайцева		
Н. контр.		Вишневский		
Утв.		Ройзман		

4Т.25.00.00.000

Патрубок типа I

Лит.	Лист	Листов
И		1

Госстрой СССР САНТЕХПРОЕКТ г. Москва

Копировал: Бозарова Формат А4

Формат	Зона	Поз.	Обозначение	Наименование	Кол.	Прим.
				Документация		
А3			4Т. 26.00.00.000СБ	Сборочный чертеж		
				Детали		
Б4		1	4Т.26.00.00.001	Стенка		
				Лист Б-ПН-4 ГОСТ 19903-74 / Вст.3-I ГОСТ 14637-79		
				442h14×210h14	4	3,3кг
Б4		2	4Т26.00.00.002	Угольник		
				Уголок Б-50×50×5 ГОСТ 8509-86 / Вст.3-I ГОСТ 535-79		
				L=550h14	2	2,1кг
Б4		3	4Т26.00.00.003	Угольник		
				Уголок Б-50×50×5 ГОСТ 8509-86 / Вст.3-I ГОСТ 535-79		
				L=450h14	2	1,7кг

Взам. инв. № | Инв. № подл. | Подп. и дата

Изм.	Лист	№ докум.	Подп.	Дата
Разраб.		Зарецкая		
Пров.		Строганов		
Рук. гр.		Зайцева		
Н. контр.		Вишневский		
Утв.		Ройзман		

4Т.26.00.00.000

Патрубок типа II

Лит.	Лист	Листов
И		1

Госстрой СССР САНТЕХПРОЕКТ г. Москва

Копировал: Бозарова Формат А4

4Т27.00.00.000

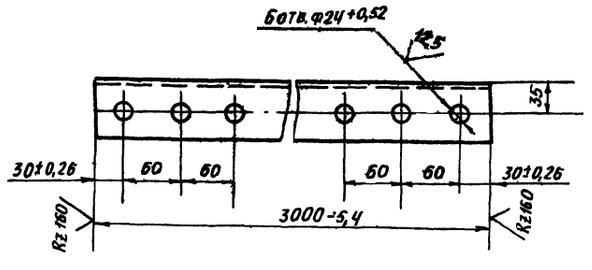

Неуказанные предельные отклонения размеров $\pm\frac{t_2}{2}$

Изм.	Лист	№ докум.	Подп.	Дата
Разраб.		Вишневский		
Пров.		Зайцева		
Т. контр.		Ройзман		
Рук. гр.		Зайцева		
Н. контр.		Зарецкая		
Утв.		Ройзман		

4Т27.00.00.000

Стяжка

Лит.	Масса	Масштаб
И	17,2	1:4
Лист	Листов 1	

Уголок Б-63×63×6 ГОСТ 8509-86 / Вст3-I ГОСТ 535-79

Госстрой СССР САНТЕХПРОЕКТ г. Москва

Копировал: Бозарова Формат А4

4Т28.00.00.000

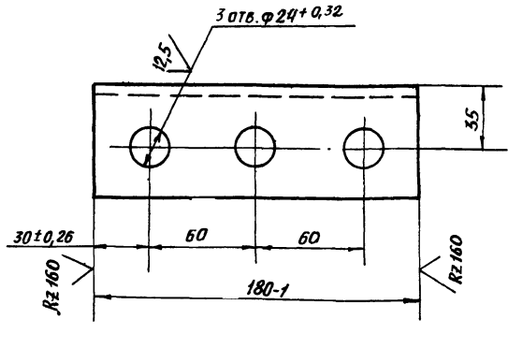

Неуказанные предельные отклонения размеров $\pm\frac{t_2}{2}$

Изм.	Лист	№ докум.	Подп.	Дата
Разраб.		Вишневский		
Пров.		Зайцева		
Т. контр.		Ройзман		
Рук. гр.		Зайцева		
Н. контр.		Зарецкая		
Утв.		Ройзман		

4Т28.00.00.000

Кронштейн

Лит.	Масса	Масштаб
И	1,0	1:2
Лист	Листов 1	

Уголок Б-63×63×6 ГОСТ 8509-86 / Вст3-I ГОСТ 535-79

Госстрой СССР САНТЕХПРОЕКТ г. Москва

 Копировал: Бозарова Формат А4

4Т.25.00.00.000СБ

Альбом 33

903-1-250.87

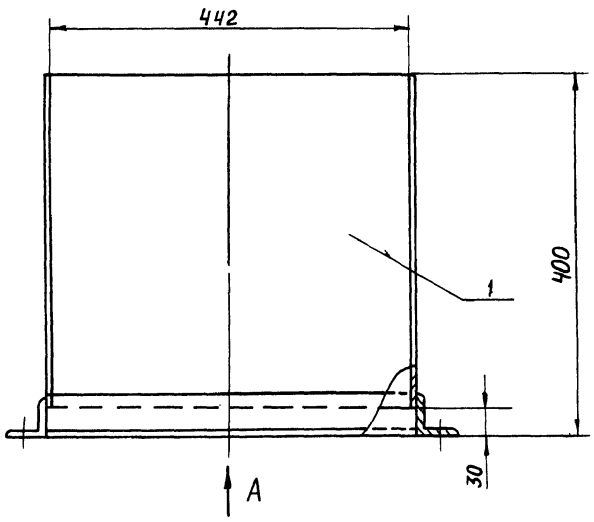

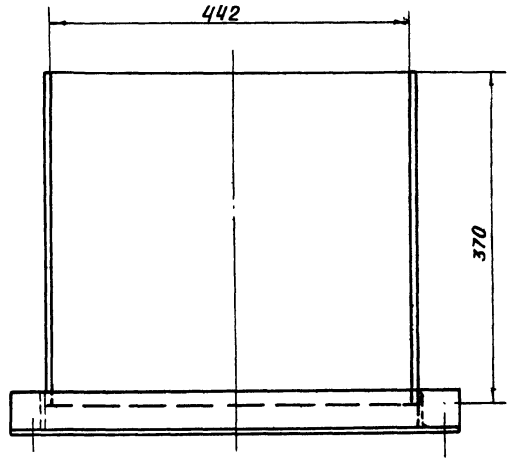

Вид А
М1:10

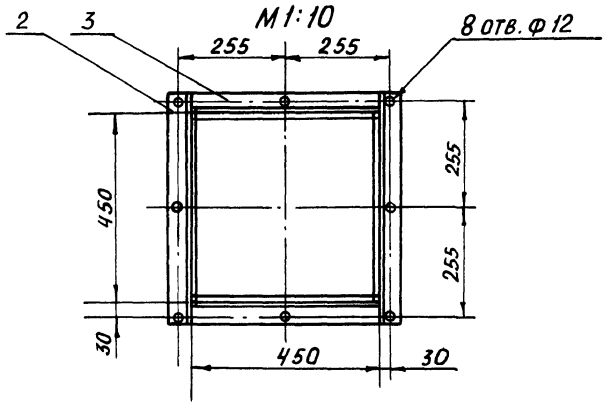

1. Предельные отклонения размеров $\pm \frac{t2}{2}$
2. Кромки реза — $\overset{Rz320}{\nabla}$, отверстия — $\overset{Rz80}{\nabla}$, остальное — ∇
3. Сварные швы по ГОСТ 5264-80

Электроды типа Э42 ГОСТ 9467-75. варить по контурам прилегания деталей. Катет шва - по наименьшей толщине свариваемых элементов.

					4Т.25.00.00.000СБ		
Изм.	Лист	№ докум.	Подп.	Дата	Патрубок типа I	Лит.	Масса	Масштаб
Разраб.		Зарецкая				И	30.0	1:5
Пров.		Строганов			Сборочный чертеж	Лист	Листов 1
Т.контр.		Ройзман					
Рук.гр.		Зайцева				Госстрой СССР	
Н.контр.		Вишневский				САНТЕХПРОЕКТ	
Утв.		Ройзман				г. Москва	

Копировал: Формат А3

Подл. и дата | Инв.№ дубл. | Взам. инв.№ | Подп. и дата | Инв.№ подл.

4Т.26.00.00.000СБ

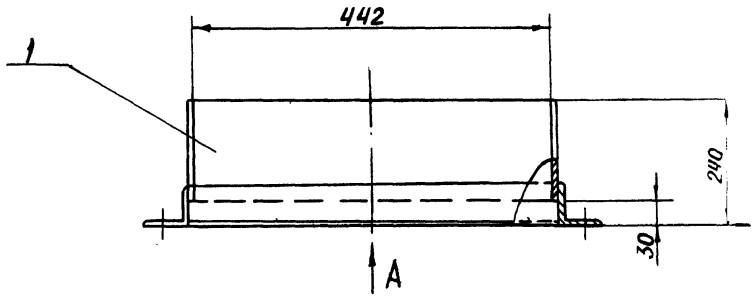

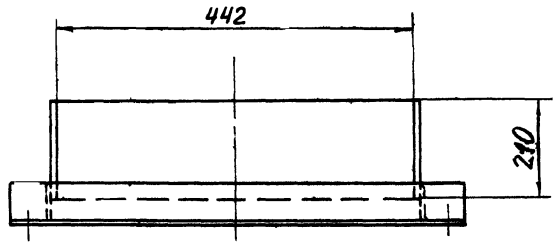

Вид А
М1:10

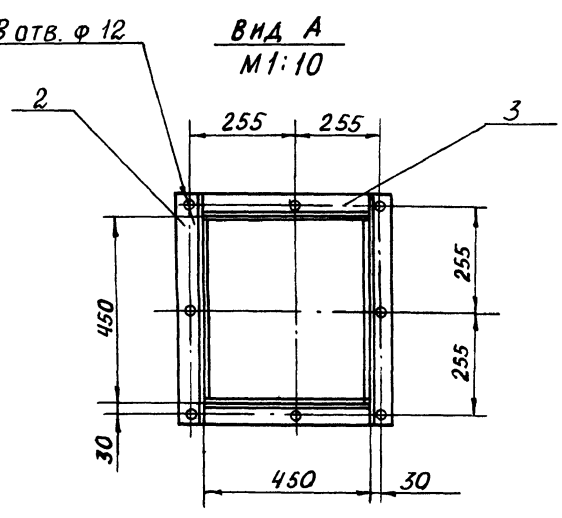

1. Предельные отклонения размеров $\pm \frac{t2}{2}$
2. Кромки реза — $\overset{Rz320}{\nabla}$, отверстия — $\overset{Rz80}{\nabla}$, остальное — ∇
3. Сварные швы по ГОСТ 5264-80.

Электроды типа Э42 ГОСТ 9467-75. Варить по контурам прилегания деталей. Катет шва по наименьшей толщине свариваемых элементов.

					4Т.26.00.00.000СБ		
Изм.	Лист	№ докум.	Подп.	Дата	Патрубок типа II	Лит.	Масса	Масштаб
Разраб.		Зарецкая				И	27,0	1:5
Пров.		Строганов			Сборочный чертеж	Лист	Листов 1
Т.контр.		Ройзман					
Рук.гр.		Зайцева				Госстрой СССР	
Н.контр.		Вишневский				САНТЕХПРОЕКТ	
Утв.		Ройзман				г. Москва	

Копировал: 22699-41 36 Формат А3

903-1-250.87 Альбом 33

4Т32.00.00.001

Rz 320

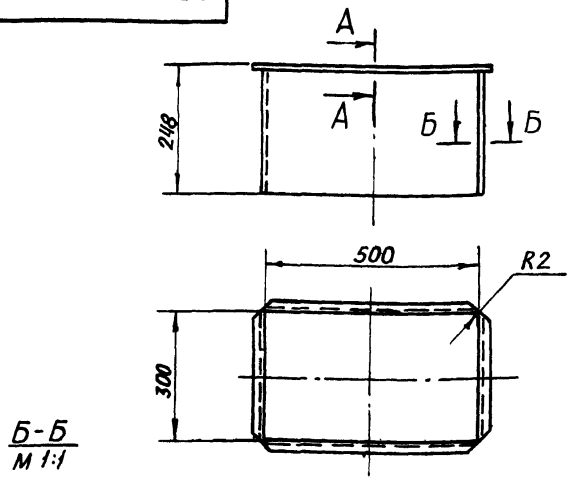

Б-Б
М 1:1

А-А
М 1:2

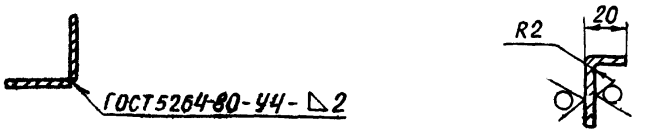

РАЗВЕРТКА

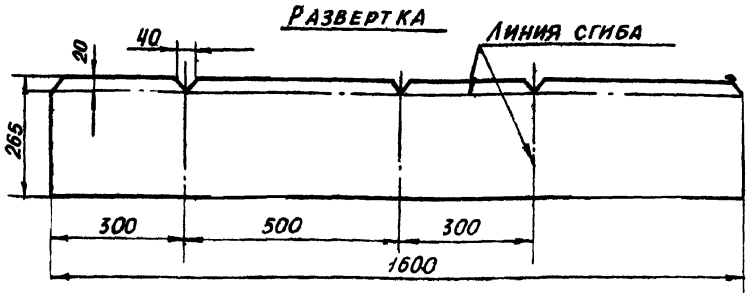

Предельные отклонения размеров $\pm \frac{t_2}{2}$

Изм.	Лист	№ докум.	Подп.	Дата	4Т32.00.00.001			
Разраб.		Вишневский			Короб	Лит.	Масса	Масштаб
Пров.		Зайцева				И	6,5	1:10
Т.контр.		Ройзман				Лист	Листов 1	
Рук. гр.		Зайцева			Б-ПН-2 ГОСТ 19903-74 / Лист В Ст.3-I ГОСТ 16523-70	Госстрой СССР САНТЕХПРОЕКТ г. Москва		
Н.контр.		Зарецкая						
Утв.		Ройзман						

Копировал: Бокарева Формат А4

4Т32.00.00.003

Rz 320

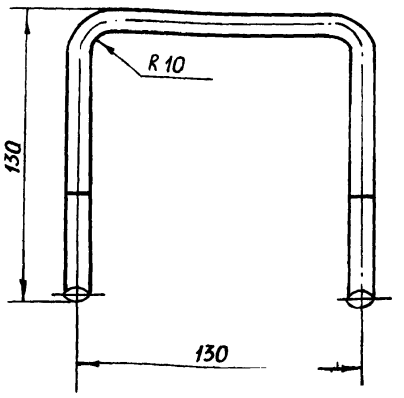

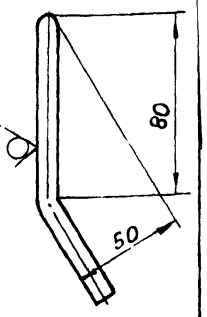

Предельные отклонения размеров $\pm \frac{t_2}{2}$

Изм.	Лист	№ докум.	Подп.	Дата	4Т32.00.00.003			
Разраб.		Вишневский			Ручка	Лит.	Масса	Масштаб
Пров.		Зайцева				И	0,2	1:2
Т.контр.		Ройзман				Лист	Листов 1	
Рук. гр.		Зайцева			Круг В10 ГОСТ 2590-71 / ВСт3-I ГОСТ 535-79	Госстрой СССР САНТЕХПРОЕКТ г. Москва		
Н.контр.		Зарецкая						
Утв.		Ройзман						

Копировал: Бокарева Формат А4

4Т32.00.00.000СБ

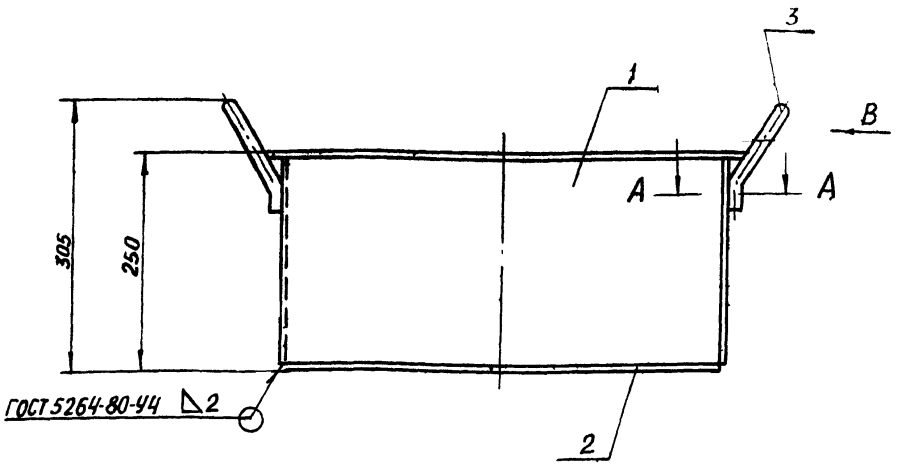

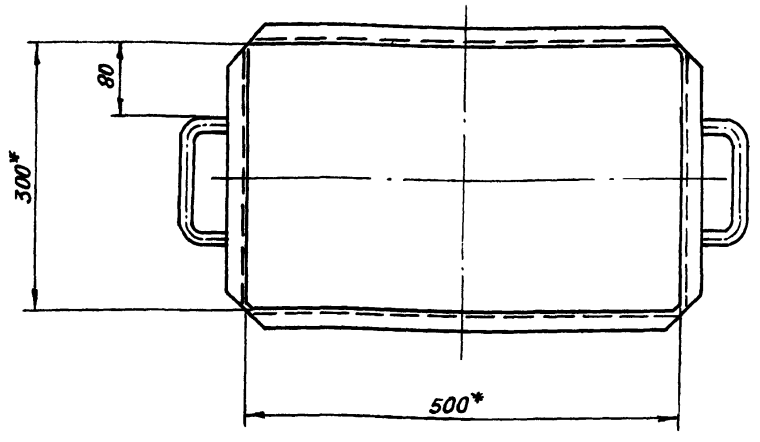

А-А
М 1:1

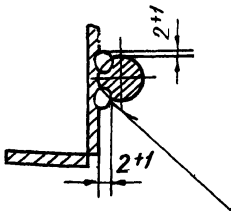

Вид В

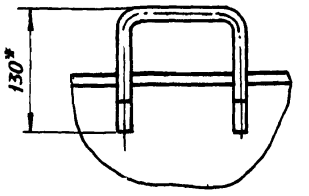

Сварка ручная электродуговая

1.* Размеры для справок
2. Неуказанные предельные отклонения размеров $\pm \frac{t_2}{2}$
3. Кромки реза — $\frac{Rz320}{\sqrt{}}$, отверстия — $\frac{Rz80}{\sqrt{}}$, остальное — $\sqrt{}$
4. Электроды типа Э42 ГОСТ 9467-75

Изм.	Лист	№ докум.	Подп.	Дата	4Т32.00.00.000СБ			
Разраб.		Вишневский			Ящик для металлических отходов. Сборочный чертеж	Лит.	Масса	Масштаб
Пров.		Зайцева				И	9,0	1:5
Т.контр.		Ройзман				Лист	Листов 1	
Рук. гр.		Зайцева				Госстрой СССР САНТЕХПРОЕКТ		
Н.контр.		Зарецкая						
Утв		Ройзман						

Инв. № подл. | Подп. и дата | Взам. инв. № | Инв. № дубл. | Подп. и дата

4Т29.00.00.000

Альбом 33

903-1-250.87

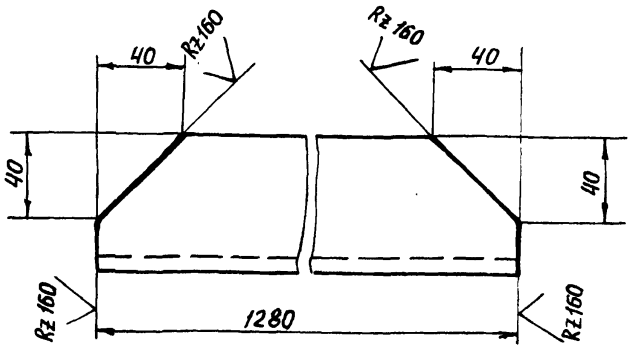

Предельные отклонения размеров $\pm \frac{t2}{2}$

Изм.	Лист	№ докум.	Подп.	Дата	4Т29.00.00.000			
Разраб.	Вишневский				Угольник	Лит	Масса	Масштаб
Пров.	Зайцева					И	7,3	1:2
Т.контр.	Ройзман					Лист	Листов 1	
Рук.гр.	Зайцева				Уголок $\frac{Б\text{-}63\times63\times6\ ГОСТ\ 8509\text{-}86}{Вст.3\ 1\ ГОСТ\ 535\text{-}79}$	Госстрой СССР САНТЕХПРОЕКТ г. Москва		
Н.контр.	Зарецкая							
Утв.	Ройзман							

Копировал: Формат А4

4Т31.00.00.000

4Т31.00.00.000 – изображено

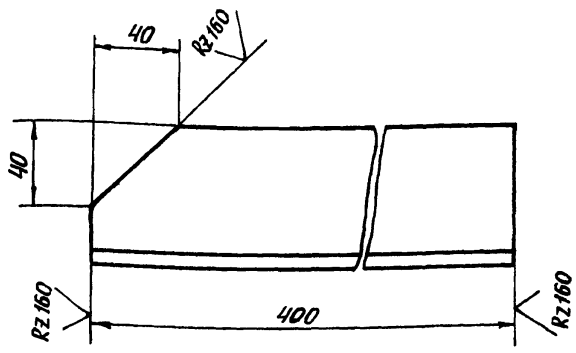

Предельные отклонения размеров $\pm \frac{t2}{2}$

Изм.	Лист	№ докум.	Подп.	Дата	4Т31.00.00.000			
Разраб.	Вишневский				Угольник	Лит.	Масса	Масштаб
Пров.	Зайцева					И	2,1	1:2
Т.контр.	Ройзман					Лист	Листов 1	
Рук.гр.	Зайцева				Уголок $\frac{Б\text{-}63\times63\times6\ ГОСТ\ 8509\text{-}86}{Вст.3\text{-}1\ ГОСТ\ 535\text{-}79}$	Госстрой СССР САНТЕХПРОЕКТ г. Москва		
Н.контр.	Зарецкая							
Утв.	Ройзман							

Копировал: Формат А4

Формат	Зона	Поз.	Обозначение	Наименование	Кол.	Примеч.
				Документация		
А3			4Т32.00.00.000 СБ	Сборочный чертеж		
				Детали		
А4		1	4Т32.00.00.001	Короб	1	
Б4		2	4Т32.00.00.002	Лист		
				Лист $\frac{Б\text{-}ПН\text{-}2\text{-}ГОСТ\ 19903\text{-}74}{Вст.3\text{-}1\ ГОСТ\ 16523\text{-}70}$		
				300 h14 × 500 h14	1	6,5 кг
А4		3	4Т32.00.00.003	Ручка	2	

4Т32.00.00.000

Изм.	Лист	№ докум.	Подп.	Дата	Ящик для металлических отходов	Лит.	Лист	Листов
Разраб.	Вишневский					И		1
Пров.	Зайцева					Госстрой СССР САНТЕХПРОЕКТ г. Москва		
Рук.гр.	Зайцева							
Н.контр.	Зарецкая							
Утв.	Ройзман							

Копировал:

Альбом 33

903-1-250.87

Формат	Зона	Поз.	Обозначение	Наименование	Кол.	Примеч.
				Документация		
А2			4Т33.00.00.000 СБ	Сборочный чертеж		
				Сборочные единицы		
А4		1	4Т33.01.00.000	Опора	1	
А4		2	4Т33.02.00.000	Ограждение	1	
А4		3	4Т33.03.00.000	Рама	1	
				Детали		
Б4		4	4Т33.00.00.001	Связь		
				Уголок Б-75х75х5ГОСТ8509-86 / Вст.3-I ГОСТ 535-79		

Изм.	Лист	№ докум.	Подп.	Дата	4Т33.00.00.000			
Разраб.		Заруцкая			Опора блоков	Лит.	Лист	Листов
Пров.		Строганов				И		1
Рук. гр.		Зайцева				Госстрой СССР		
Н. контр.		Вишневский				САНТЕХПРОЕКТ		
Утв.		Ройзман				г. Москва		

Инв. № подл. | Подп. и дата | Взам. инв. № | Инв. № дубл. | Подп. и дата

Копировал: Формат А4

Формат	Зона	Поз.	Обозначение	Наименование	Кол.	Примеч.
				Документация		
А3			4Т33.01.00.000СБ	Сборочный чертеж		
				Детали		
Б4		1	4Т33.01.00.001	Стойка		
				Швеллер 14ГОСТ 8240-72 / Вст.3-I ГОСТ 535-79		
				L=2645h14	2	32,5кг
Б4		2	4Т33.01.00.002	Стойка		
				Швеллер 14ГОСТ 8240-72 / Вст.3-I ГОСТ 535-79		
				L=2570h14	2	31,6кг
Б4		3	4Т33.01.00.003	Связь		
				Уголок Б-75х75х8ГОСТ8509-86 / Вст.3-I ГОСТ 535-79		
				L=1440h14	4	13,0кг
Б4		4	4Т33.01.00.004	Связь		
				Уголок Б-75х75х8ГОСТ8509-86 / Вст.3-I ГОСТ 535-79		
				L=1144h14	2	10,3кг

Изм.	Лист	№ докум.	Подп.	Дата	4Т33.01.00.000			
Разраб.		Заруцкая			Опора	Лит.	Лист	Листов
Пров.		Строганов				И	1	2
Рук. гр.		Зайцева				Госстрой СССР		
Н. контр.		Вишневский				САНТЕХПРОЕКТ		
Утв.		Ройзман				г. Москва		

Инв. № подл. | Подп. и дата | Взам. инв. № | Инв. № дубл. | Подп. и дата

Копировал: Формат А4

Формат	Зона	Поз.	Обозначение	Наименование	Кол.	Примеч.
А4		5	4Т33.03.00.001	Ребро	8	
Б4		6	4Т33.01.00.005	Основание		
				Лист Б-ПН-10ГОСТ19903-74 / Вст.3-I ГОСТ14637-79		
				400h14х400h14	2	12,5кг
Б4		7	4Т33.01.00.006	Связь		
				Лист Б-ПН10ГОСТ19903-74 / Вст.3-I ГОСТ14637-79		
				100h14х240h14	16	1,9кг
Б4		8	4Т33.01.00.007	Ребро		
				Лист Б-ПН-10ГОСТ19903-74 / Вст.3-I ГОСТ14637-79	4	4,9кг

Изм.	Лист	№ докум.	Подп.	Дата	4Т33.01.00.000	Лист 2

Инв. № подл. | Подп. и дата | Взам. инв. № | Инв. № дубл. | Подп. и дата

Копировал: Формат А4

Формат	Зона	Поз.	Обозначение	Наименование	Кол.	Примеч.
				Документация		
А3			4Т33.02.00.000СБ	Сборочный чертеж		
				Детали		
Б4		1	4Т33.02.00.001	Связь		
				Полоса 4х40ГОСТ103-76 / Вст.3-I ГОСТ535-79	4	1,1кг
Б4		2	4Т33.02.00.002	Каркас		
				Полоса 4х40ГОСТ103-76 / Вст.3-I ГОСТ535-79		
				L-2000h14	5	2,5кг

Изм.	Лист	№ докум.	Подп.	Дата	4Т33.02.00.000			
Разраб.		Заруцкая			Ограждение	Лит.	Лист	Листов
Пров.		Строганов				И		1
Рук. гр.		Зайцева				Госстрой СССР		
Н. контр.		Вишневский				САНТЕХПРОЕКТ		
Утв.		Ройзман				г. Москва		

Инв. № подл. | Подп. и дата | Взам. инв. № | Инв. № дубл. | Подп. и дата

Копировал: 22699-41 39 Формат А4

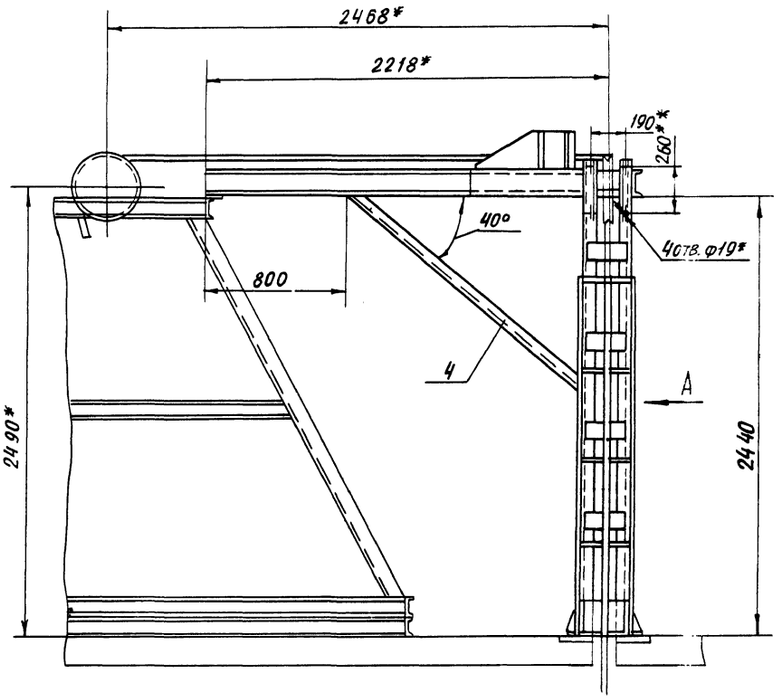

Вид А

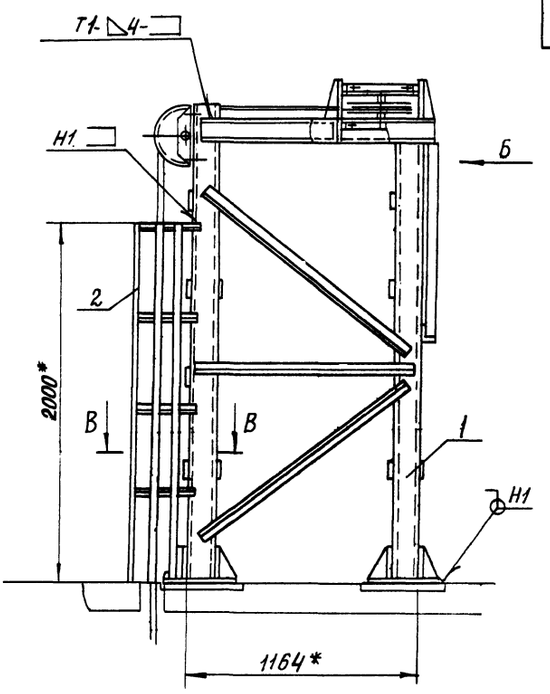

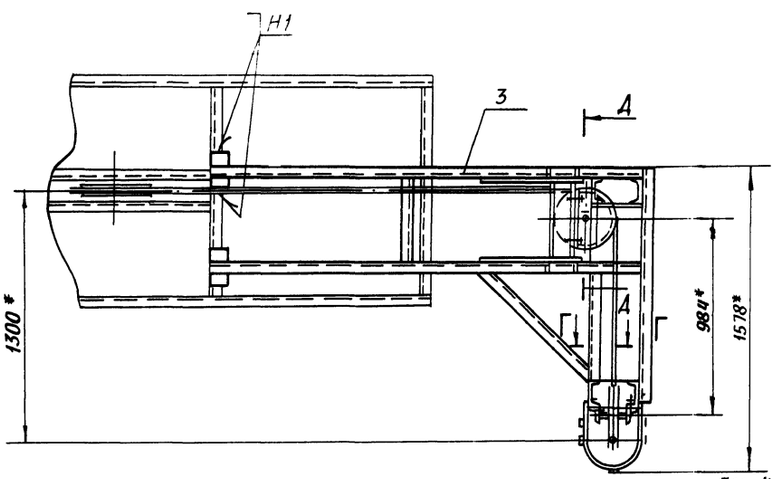

Поз. 4
М1:5

Г-Г
М1:10

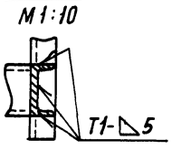

В-В
М1:10

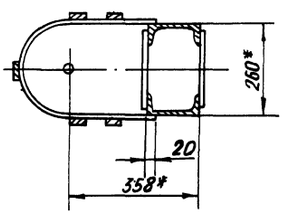

А-А повернуто
М1:10

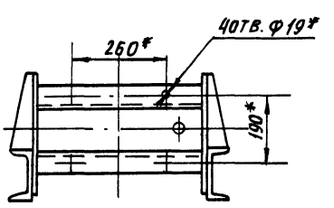

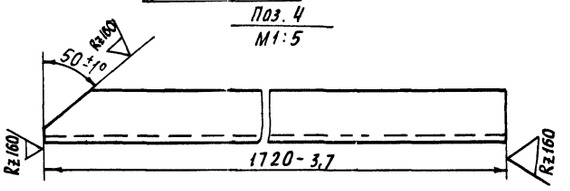

Вид Б

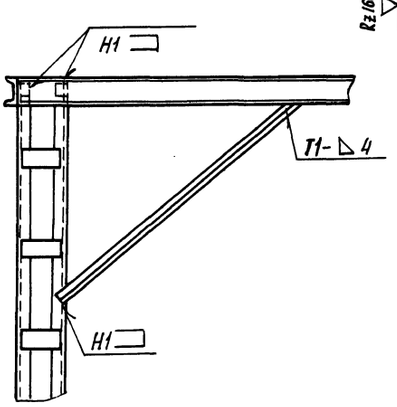

1. * Размеры для справок
2. Предельные отклонения размеров $\pm \frac{t2}{2}$
3. Сварные швы по ГОСТ 5264-80
   Электроды типа Э42 ГОСТ 9467-75

Изм.	Лист	№ докум.	Подп.	Дата	4Т33.00.00.000СБ			
Разраб.		Зарецкая			Опора блоков сборочный чертеж	Лит.	Масса	Масштаб
Пров.		Строганов				И	428,0	1:20
Т. контр.		Ройзман				Лист	Листов 1	
Рук. гр.		Зайцева				Госстроисспр Сантехпроект г. Москва		
Н. контр.		Вишневский						
Утв.		Ройзман						

Копировал: 22699-41 40 Формат А2

Инв. № подл. | Подп. и дата | Взам. инв. № | Инв. № дубл. | Подп. и дата

4Т33 01.00.000СБ

Альбом 33

903-1-250.87

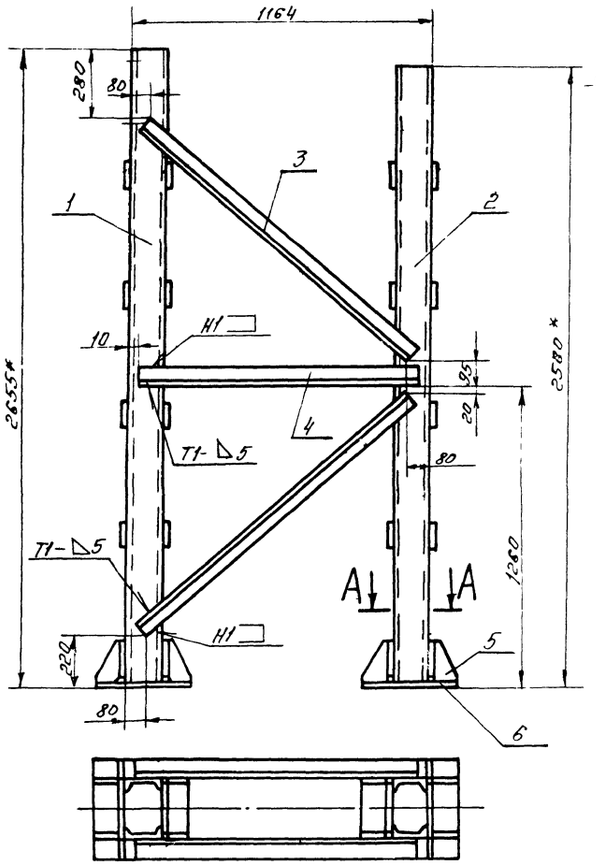

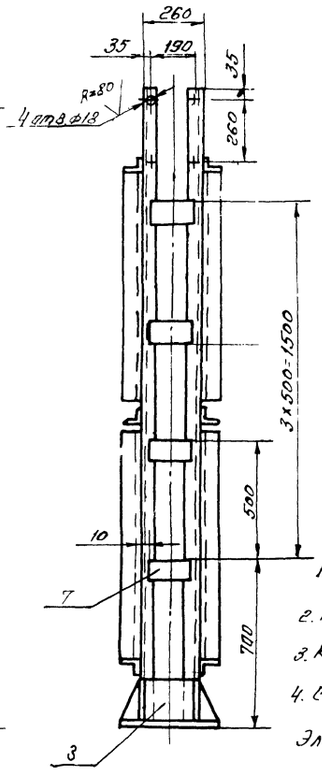

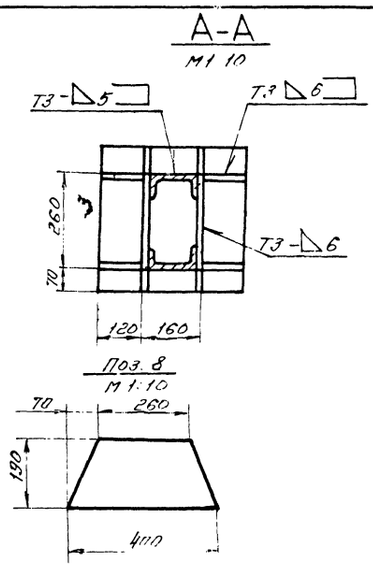

1.* Размеры для справок.

2. Предельные отклонения размеров ± $\frac{t2}{2}$.

3. Кромки реза — Rz320 ▽, остальное — ⌀.

4. Сварные швы по ГОСТ 5264-80.

Электроды типа Э42 ГОСТ 9467-75.

Изм.	Лист	№ докум.	Подп.	Дата	4Т33.01.00.000СБ			
Разраб.		Заруцкая			Опора. Сборочный чертеж.	Лит.	Масса	Масшт.
Пров.		Строганов				Н	283,0	1:15
Т. контр.		Ройзман				Лист	Листов 1	
Рук. гр.		Зайцева				Госстрой СССР САНТЕХПРОЕКТ г. Москва		
Н. контр.		Вишневский						
Утв.		Ройзман						

Инв. № подл. | Подп. и дата | Взам. инв. № | Инв. № дубл. | Подп. и дата

Копировал: Формат А3

4Т33.02.00.000СБ

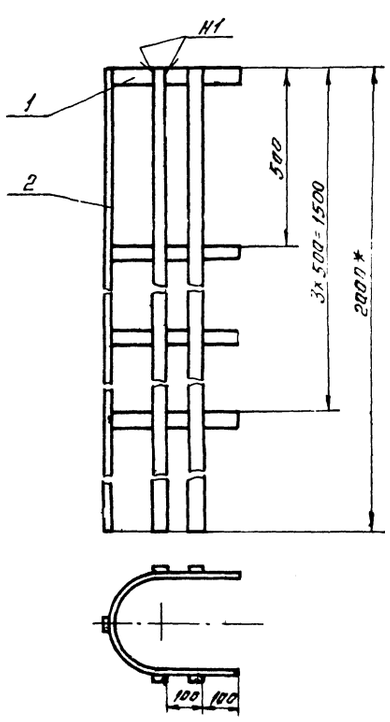

Поз. 1
М1:5

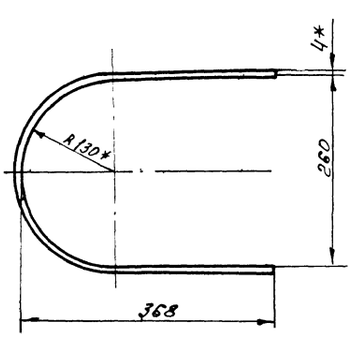

1.* Размеры для справок.

2. Предельные отклонения размеров ± $\frac{t2}{2}$.

3. Кромки реза — Rz320 ▽, отверстия — Rz80 ▽, остальное — ⌀.

4. Сварные швы по ГОСТ 5264-80.

Электроды типа Э42 ГОСТ 9467-75.

Изм.	Лист	№ докум.	Подп.	Дата	4Т33.02.00.000СБ			
Разраб.		Заруцкая			Ограждение. Сборочный чертеж.	Лит.	Масса	Масшт.
Пров.		Строганов				Н	17,0	1:10
Т. контр.		Ройзман				Лист	Листов 1	
Рук. гр.		Зайцева				Госстрой СССР САНТЕХПРОЕКТ г. Москва		
Н. контр.		Вишневский						
Утв.		Ройзман						

Инв. № подл. | Подп. и дата | Взам. инв. № | Инв. № дубл. | Подп. и дата

903-1-250.87 Альбом 33

Формат	Зона	Поз.	Обозначение	Наименование	Кол.	Примеч.
				Документация		
А3			4Т33.03.00.000СБ	Сборочный чертеж		
				Детали		
А4		1	4Т33.03.00.001-01	Ребро	4	
Б4		2	4Т33.03.00.002	Балка		
				Швеллер 14 ГОСТ 8240-72 Вст.3-1 ГОСТ 535-79		
				L=2348 h14	2	28,8 кг
Б4		3	4Т33.03.00.003	Балка		
				Швеллер 14 ГОСТ 8240-72 Вст.3-1 ГОСТ 535-79		
				L=480 h14	1	6,0 кг
Б4		4	4Т33.03.00.004	Балка		
				Швеллер 14 ГОСТ 8240-72 Вст.3-1 ГОСТ 535-79		
				L=460 h14	2	5,6 кг
Б4		5	4Т33.03.00.005	Планка 100 h14 × 200 h14		
				Лист Б-ПН-10 ГОСТ 19903-74 Вст.3-1 ГОСТ 14637-79	2	1,6 кг

Инв. № подл. | Подп. и дата | Взам. инв. № | Инв. № дубл. | Подп. и дата

Изм.	Лист	№ докум.	Подп.	Дата
Разраб.		Зарицкая		
Пров.		Строганов		
Рук. гр.		Зайцева		
Н. контр.		Вишневский		
Утв.		Ройзман		

4Т33.03.00.000

Рама

Лит.	Лист	Листов
	1	2

Госстрой СССР САНТЕХПРОЕКТ г. Москва

Копировал: Формат А4

Формат	Зона	Поз.	Обозначение	Наименование	Кол.	Примеч.
А4		6	4Т33.03.00.006	Раскос	1	
А4		7	4Т33.03.00.007	Балка	1	
Б4		8	4Т3.303.00.008	Балка		
				Швеллер 14 ГОСТ 8240-72 Вст.3-1 ГОСТ 535-79		
				L=1212 h14	1	15,0 кг
А4		9	4Т33.03.00.009	Косынка	2	

Инв. № подл. | Подп. и дата | Взам. инв. № | Инв. № дубл. | Подп. и дата

Изм.	Лист	№ докум.	Подп.	Дата

4Т33.03.00.000 Лист 2

Копировал: Формат А4

4Т33.03.00.000СБ

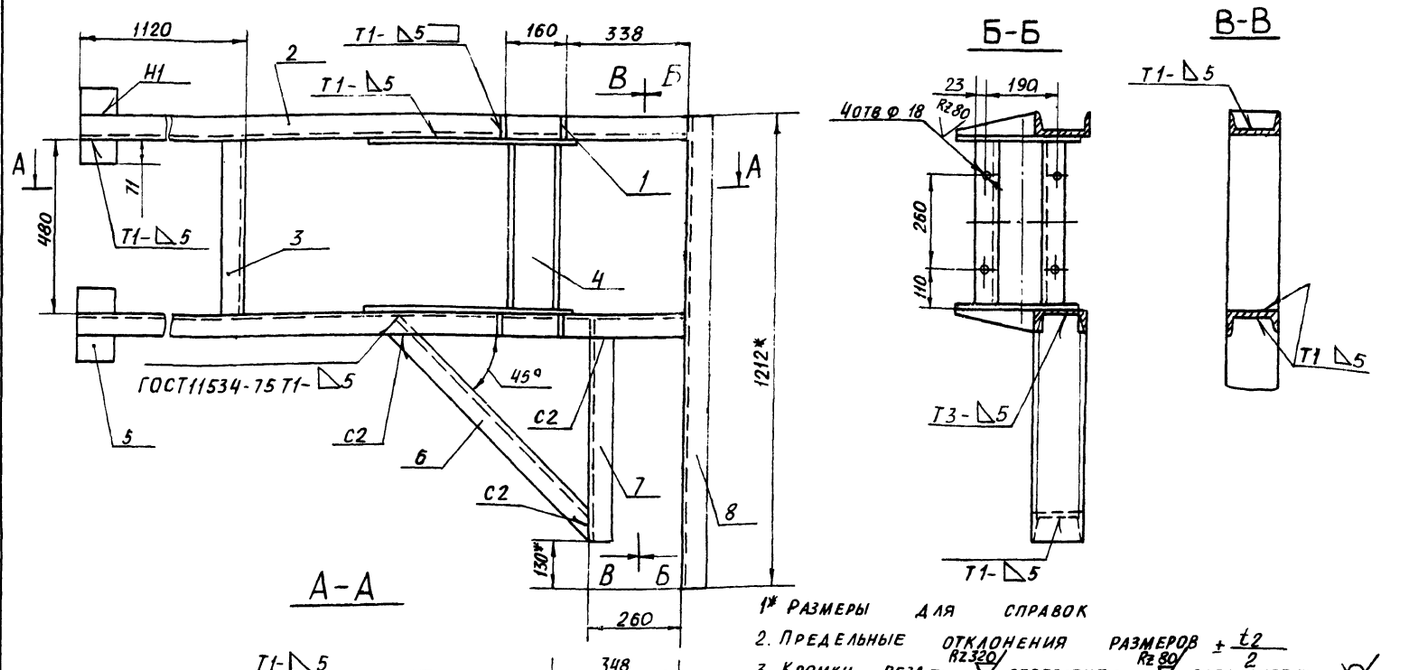

1* Размеры для справок

2. Предельные отклонения размеров $\pm \frac{t2}{2}$

3. Кромки реза — $Rz\,320$, отверстия — $Rz\,80$, остальное — ▽

4. Сварные швы по ГОСТ 5264-80. Электроды типа Э42 ГОСТ 9467-75

Изм.	Лист	№ докум.	Подп.	Дата
Разраб.		Зарицкая		
Пров.		Строганов		
Т. контр.		Ройзман		
Рук. гр.		Зайцева		
Н. контр.		Вишневский		
Утв.		Ройзман		

4Т3 3.03.00.000СБ

Рама

Сборочный чертеж

Лит.	Масса	Масштаб
И	118,0	1:10

Лист	Листов 1

Госстрой СССР САНТЕХПРОЕКТ г. Москва

Копировал 22699-41 42 Формат А3

903-1-250.87 Альбом 33

4Т33.03.00.001

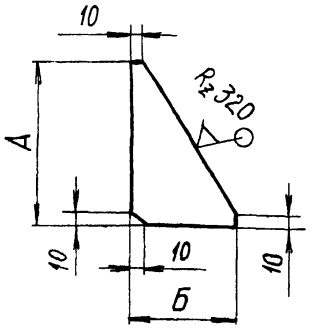

Обозначение	Размеры, мм		Масса, кг
	А	Б	
4Т33.03.00.001	190	120	0,9
-01	228	58	0,5

Предельные отклонения размеров $\pm \frac{t_2}{2}$

Изм	Лист	№ докум.	Подп.	Дата
Разраб.		Заруцкая		
Пров.		Строганов		
Т. контр.		Ройзман		
Рук. гр.		Зайцева		
Н. контр.		Вишневский		
Утв		Ройзман		

4Т33.03.00.001

Ребро

Лит.	Масса	Масштаб
И	см. табл.	1:5

Лист | Листов 1

Лист Б-ОН-10 ГОСТ 19903-74
Вст.3-I ГОСТ 14637-79

ГОССТРОЙ СССР
САНТЕХПРОЕКТ
г. Москва

Копировал Формат А4

ИНВ. № ПОДЛ. | ПОДП. И ДАТА | ВЗАМ. ИНВ. № | ИНВ. № ДУБЛ. | ПОДП. И ДАТА

4Т33.03.00.006

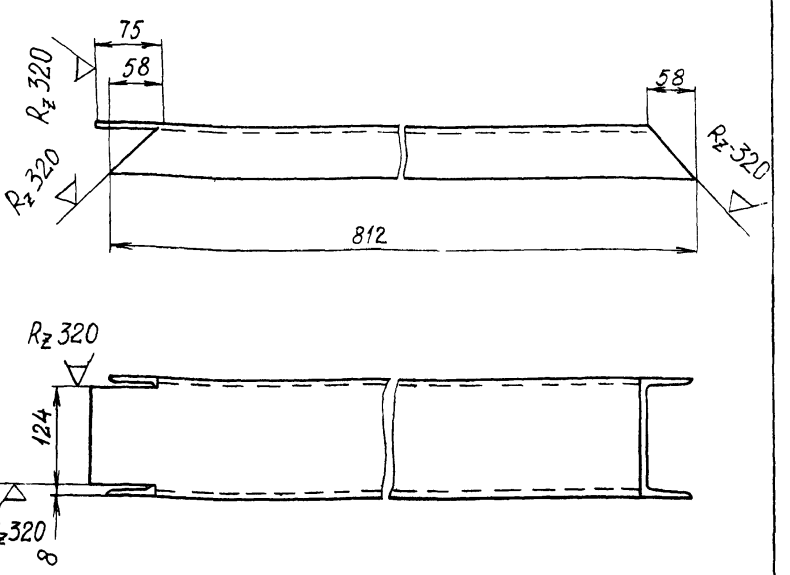

Предельные отклонения размеров $\pm \frac{t_2}{2}$

Изм	Лист	№ докум.	Подп	Дата
Разраб.		Заруцкая		
Пров.		Строганов		
Т. контр.		Ройзман		
Рук. гр.		Зайцева		
Н. контр.		Вишневский		
Утв		Ройзман		

4Т33.03.00.006

Раскос

Лит.	Масса	Масштаб
И	10,0	1:5

Лист | Листов 1

Швеллер 14 ГОСТ 8240-72
Вст3-I ГОСТ 535-79

ГОССТРОЙ СССР
САНТЕХПРОЕКТ
г. Москва

Копировал Формат А4

ИНВ. № ПОДЛ. | ПОДП. И ДАТА | ВЗАМ. ИНВ. № | ИНВ. № ДУБЛ. | ПОДП. И ДАТА

4Т33.03.00.007

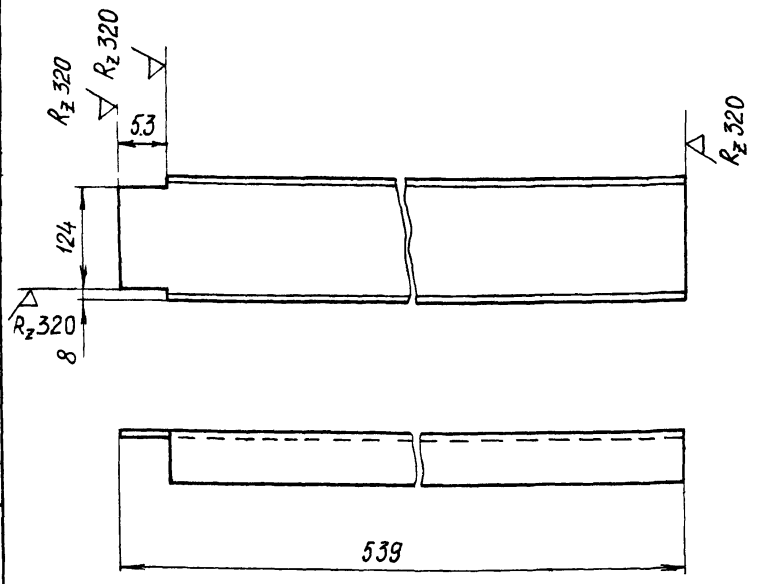

Предельные отклонения размеров $\pm \frac{t_2}{2}$

Изм	Лист	№ докум.	Подп.	Дата
Разраб.		Заруцкая		
Пров.		Строганов		
Т. контр.		Ройзман		
Рук. гр.		Зайцева		
Н. контр.		Вишневский		
Утв.		Ройзман		

4Т33.03.00.007

Балка

Лит.	Масса	Масштаб
И	6,5	1:5

Лист | Листов 1

Швеллер 14 ГОСТ 8240-72
Вст.3-I ГОСТ 535-79

ГОССТРОЙ СССР
САНТЕХПРОЕКТ
г. Москва

Копировал: Формат А4

ИНВ. № ПОДЛ. | ПОДП. И ДАТА | ВЗАМ. ИНВ. № | ИНВ. № ДУБЛ. | ПОДП. И ДАТА

4Т33.03.00.009

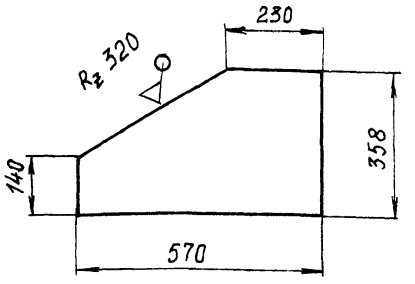

Предельные отклонения размеров $\pm \frac{t_2}{2}$

Изм.	Лист	№ докум.	Подп.	Дата
Разраб.		Заруцкая		
Пров.		Строганов		
Т. контр.		Ройзман		
Рук. гр.		Зайцева		
Н. контр.		Вишневский		
Утв.		Ройзман		

4Т33.03.00.009

Косынка

Лит.	Масса	Масштаб
И	2,9	1:10

Лист | Листов 1

Лист Б-ПН-10 ГОСТ 19903-74
Вст.3-I ГОСТ 14637-79

ГОССТРОЙ СССР
САНТЕХПРОЕКТ
г. Москва

22699-41 43 Копировал: Диденкова Формат А4

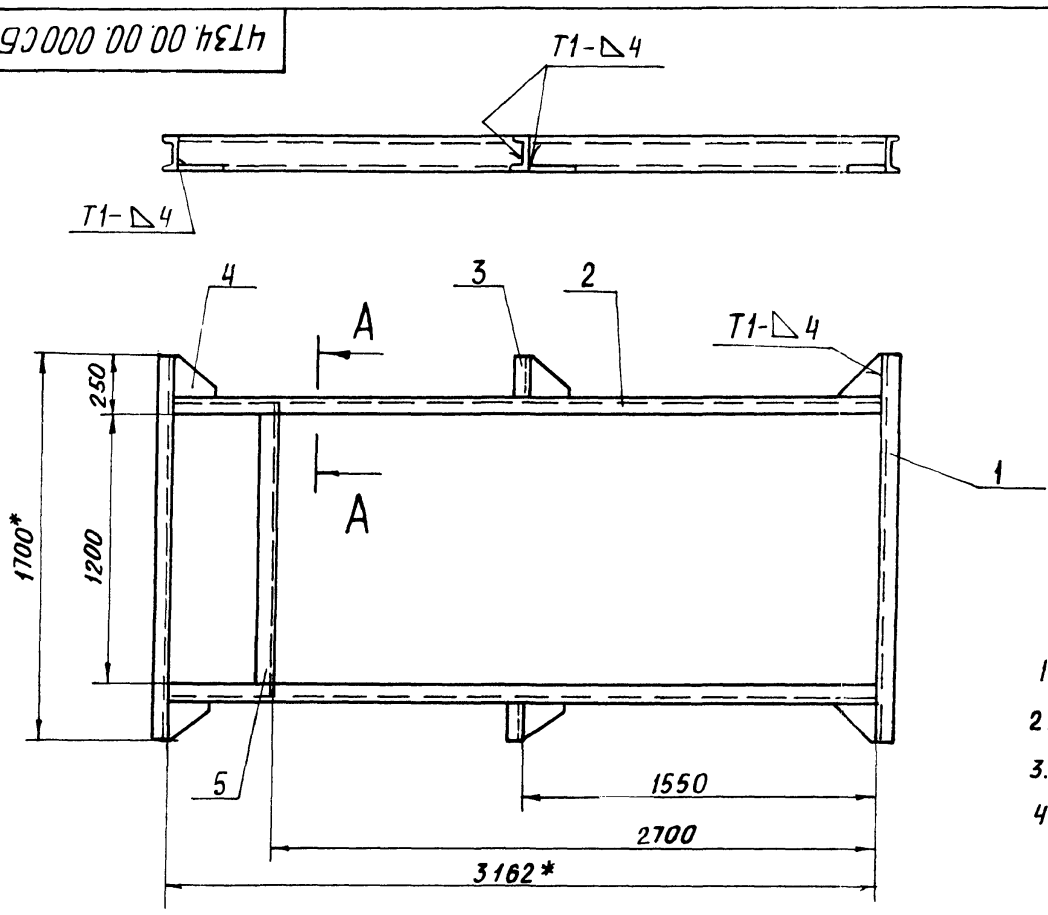

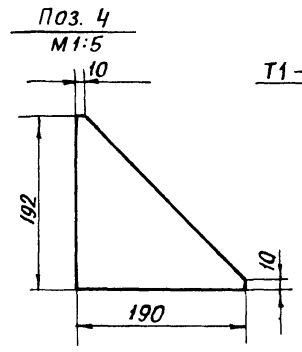

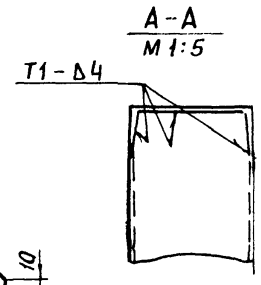

1.* Размеры для справок

2. Предельные отклонения размеров $\pm\frac{t_2}{2}$

3. Кромки реза - $\overset{Rz320}{\nabla}$, остальное- ∇

4. Сварные швы по ГОСТ 5264-80. Электроды типа Э42 ГОСТ 9467-75

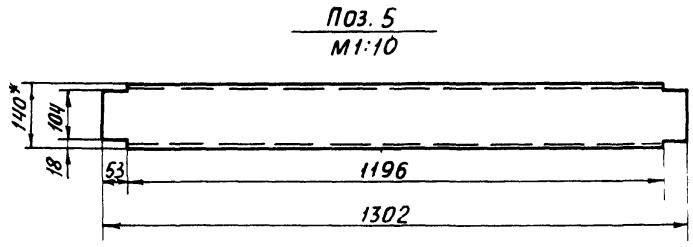

Изм.	Лист	№ докум.	Подп.	Дата	4Т34.00.00.000СБ			
Разраб.	Вишневский				Рама I Сборочный чертеж	Лит.	Масса	Масштаб
Пров.	Зайцева					И	148,3	1:20
Т. контр.	Ройзман					Лист	Листов 1	
Рук. гр.	Зайцева					Госстрой СССР САНТЕХПРОЕКТ г. Москва		
Н. контр.	Зарудская							
Утв.	Ройзман							

Копировал. Формат А3

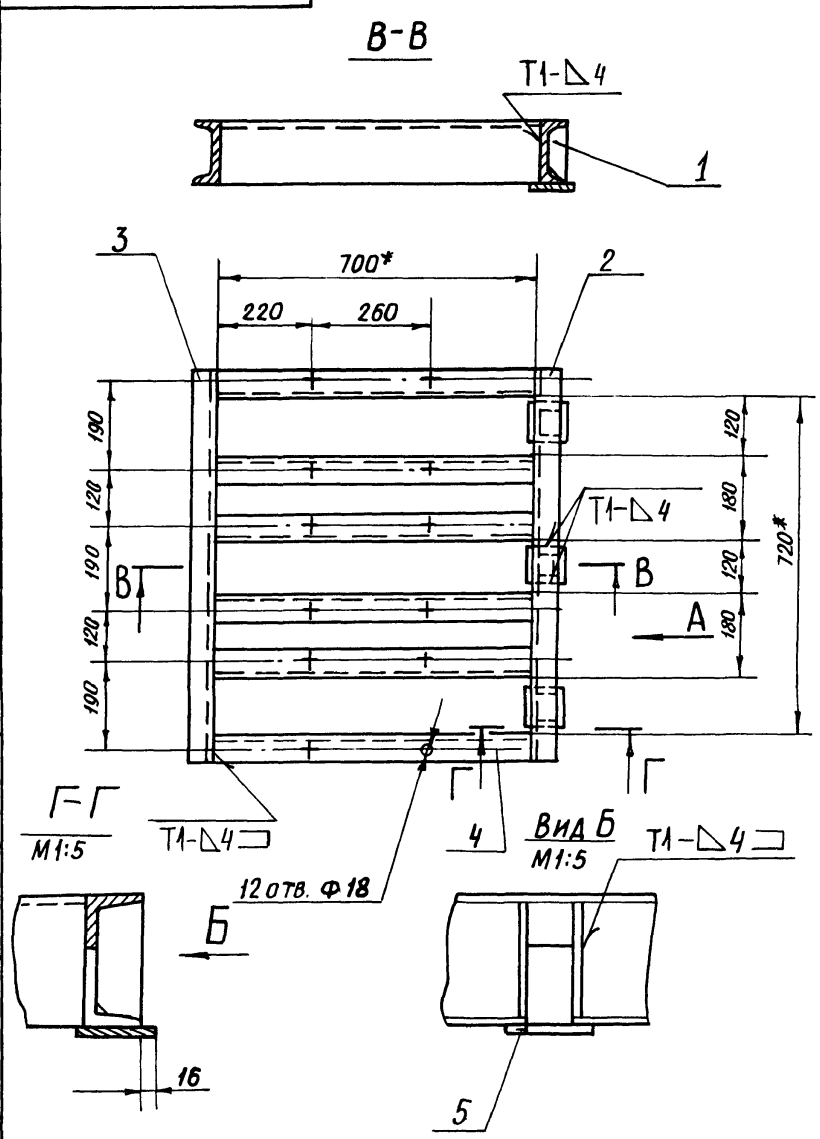

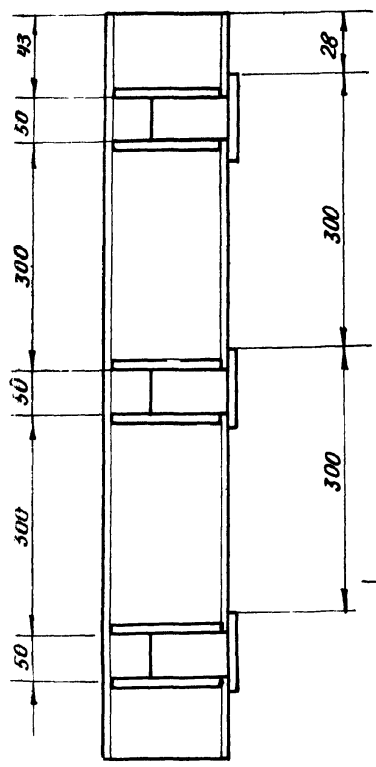

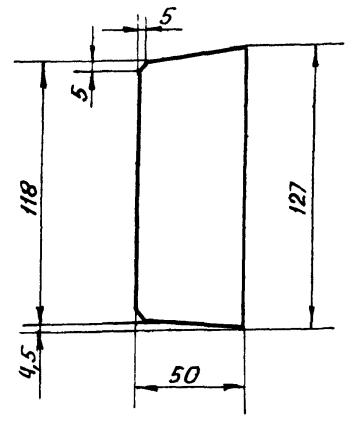

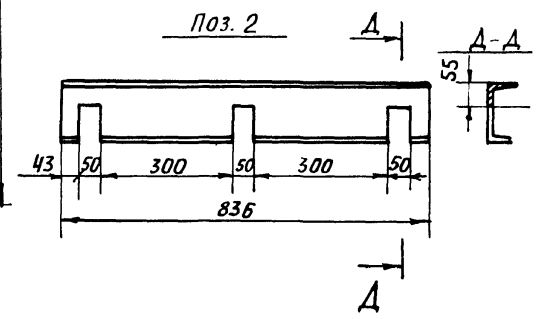

1.* Размеры для справок

2. Предельные отклонения размеров $\pm\frac{t_2}{2}$

3. Кромки реза - $\overset{Rz320}{\nabla}$; отверстия - $\overset{Rz80}{\nabla}$; остальное - ∇

4. Сварные швы по ГОСТ 5264-80. Электроды типа Э42 ГОСТ 9467-75

Изм.	Лист	№ докум.	Подп.	Дата	4Т35.00.00.000СБ			
Разраб.	Вишневский				Рама II Сборочный чертеж	Лит.	Масса	Масштаб
Пров.	Зайцева					И	62,8	1:10
Т. контр.	Ройзман					Лист	Листов 1	
Рук. гр.	Зайцева					Госстрой СССР САНТЕХПРОЕКТ г. Москва		
Н. контр.	Зарудская							
Утв.	Ройзман							

Копировал: 22693 41 44 Формат А3

Альбом 33

903-1-250.87

Формат	Зона	Поз.	Обозначение	Наименование	Кол.	Примеч.
				Документация		
А3			4Т34 00.00.000 СБ	сборочный чертеж		
				Детали		
Б4		1	4Т34.00.00.001	Балка ℓ=1700 h14		
				Швеллер 14 ГОСТ 8240-72 Вст3-I ГОСТ 7535-79	2	20,9кг
Б4		2	4Т34.00.00.002	Балка ℓ=3162 h14		
				Швеллер 14 ГОСТ 8240-72 Вст3-I ГОСТ 535-79	2	38,9кг
Б4		3	4Т34.00 00.003	Балка ℓ=192 h14		
				Швеллер 14 ГОСТ 8240-72 Вст3-I ГОСТ 7535-79	2	2,3кг
Б4		4	4Т34.00.00.004	Косынка		
				Лист Б-ПН-8 ГОСТ 19903-74 Вст3-I ГОСТ 14637-79	6	1,35кг
Б4		5	4Т34.00.00.005	Балка		
				Швеллер 14 ГОСТ 8240-72 Вст3-I ГОСТ 535-79	1	16,0кг

Подп. и дата | Инв. № подл. | Взам. инв. № | Инв. № дубл. | Подп. и дата

Изм.	Лист	№ докум.	Подп.	Дата	4Т34 00. 00.000			
Разраб.		Вишневский			Рама I	Лит.	Лист	Листов
Пров.		Зайцева				И		1
Рук. гр.		Зайцева				Госстрой СССР САНТЕХПРОЕКТ г. Москва		
Н. контр.		Зарецкая						
Утв.		Ройзман						

Копировал Формат А4

Формат	Зона	Поз.	Обозначение	Наименование	Кол.	Примеч.
				Документация		
А3			4Т35.00.00.000 СБ	сборочный чертеж		
				Детали		
Б4		1	4Т35.00.00.001	Косынка		
				Лист Б-ПН-4 ГОСТ 19903-74 Вст3-I ГОСТ 14637-79	6	0,02кг
Б4		2	4Т35.00.00.002	Балка		
				Швеллер 14 ГОСТ 8240-72 Вст3 I ГОСТ 535-79	1	10,2кг
Б4		3	4Т35.00.00.003	Балка ℓ=836 h14		
				Швеллер 14 ГОСТ 8240-72 Вст3-I ГОСТ 535-79	1	10,3кг
Б4		4	4Т35.00.00.004	Балка ℓ=700 h14		
				Швеллер 14 ГОСТ 8240-72 Вст3-I ГОСТ 535-79	6	8,61кг
Б4		5	4Т35.00.00.005	Пластина		
				Лист Б-ПН-4 ГОСТ 19903-74 Вст3-I ГОСТ 14637-79		
				80 h14 × 90 h14	3	0,23кг

Подп. и дата | Инв. № подл. | Взам. инв. № | Инв. № дубл. | Подп. и дата

Изм.	Лист	№ докум.	Подп.	Дата	4Т35. 00. 00.000			
Разраб.		Вишневский			Рама	Лит.	Лист	Листов
Пров.		Зайцева				И		1
Рук. гр.		Зайцева				Госстрой СССР САНТЕХПРОЕКТ г. Москва		
Н. контр.		Зарецкая						
Утв.		Ройзман						

Копировал Формат А4

Формат	Зона	Поз.	Обозначение	Наименование	Кол.	Примеч.
				Документация		
А3			4Т36. 00.00.000 СБ	сборочный чертеж		
				Детали		
Б4		1	4Т36.00.00.001	Балка ℓ=3073 h14		
				Швеллер 14 ГОСТ 8240-72 Вст3-I ГОСТ 535-79	1	37,8кг
Б4		2	4Т36.00.00.002	Балка ℓ=3110 h14		
				Швеллер 14 ГОСТ 8240-72 Вст3-I ГОСТ 535-79	1	38,2кг

Подп. и дата | Инв. № подл. | Взам. инв. № | Инв. № дубл. | Подп. и дата

Изм.	Лист	№ докум.	Подп.	Дата	4Т36. 00. 00.000			
Разраб.		Вишневский			Рама III	Лит.	Лист	Листов
Пров.		Зайцева				И		1
Рук. гр.		Зайцева				Госстрой СССР САНТЕХПРОЕКТ г. Москва		
Н. контр.		Зарецкая						
Утв.		Ройзман						

Копировал Формат А4

Формат	Зона	Поз.	Обозначение	Наименование	Кол.	Примеч.
				Документация		
А3			4Т37. 00.00.000 СБ	Сборочный чертеж		
				Детали		
Б4		1	4Т37.00 00.001	Ребро		
				Полоса 4×35 ГОСТ 103-76 Вст3-I ГОСТ 535-79	2	3,95кг
				L=3500 h14		
Б4		2	4Т37.00.00.002	Корпус		
				Лист Б-ПН-25 ГОСТ 19903-74 Вст3-I ГОСТ 16523-70	1	105кг
Б4		3	4Т37.00 00 003	Ребро		
				Полоса 4×35 ГОСТ 103-76 Вст3-I ГОСТ 535-79		
				ℓ=362 h14	4	0,4кг
Б4		4	4Т37.00.00.004	Ребро		
				Полоса 4×35 ГОСТ 103-76 Вст3-I ГОСТ 535-79		
				ℓ=400 h14	4	0,45кг
Б4		5	4Т37.00.00.005	Ребро		
				Полоса 4×35 ГОСТ 103-76 Вст3-I ГОСТ 535-79		
				ℓ=354 h14	4	0,39кг
Б4		6	4Т37 00.00.006	Ребро		
				Полоса 4×35 ГОСТ 103-76 Вст3-I ГОСТ 535-79	8	0,28кг

Подп. и дата | Инв. № подл. | Взам. инв. № | Инв. № дубл. | Подп. и дата

Изм.	Лист	№ докум.	Подп.	Дата	4Т37. 00. 00.000			
Разраб.		Вишневский			Лоток	Лит.	Лист	Листов
Пров.		Зайцева						1
Рук. гр.		Зайцева				Госстрой СССР САНТЕХПРОЕКТ г. Москва		
Н. контр.		Зарецкая						
Утв.		Ройзман						

Копировал 226.99-41 45 Формат А4

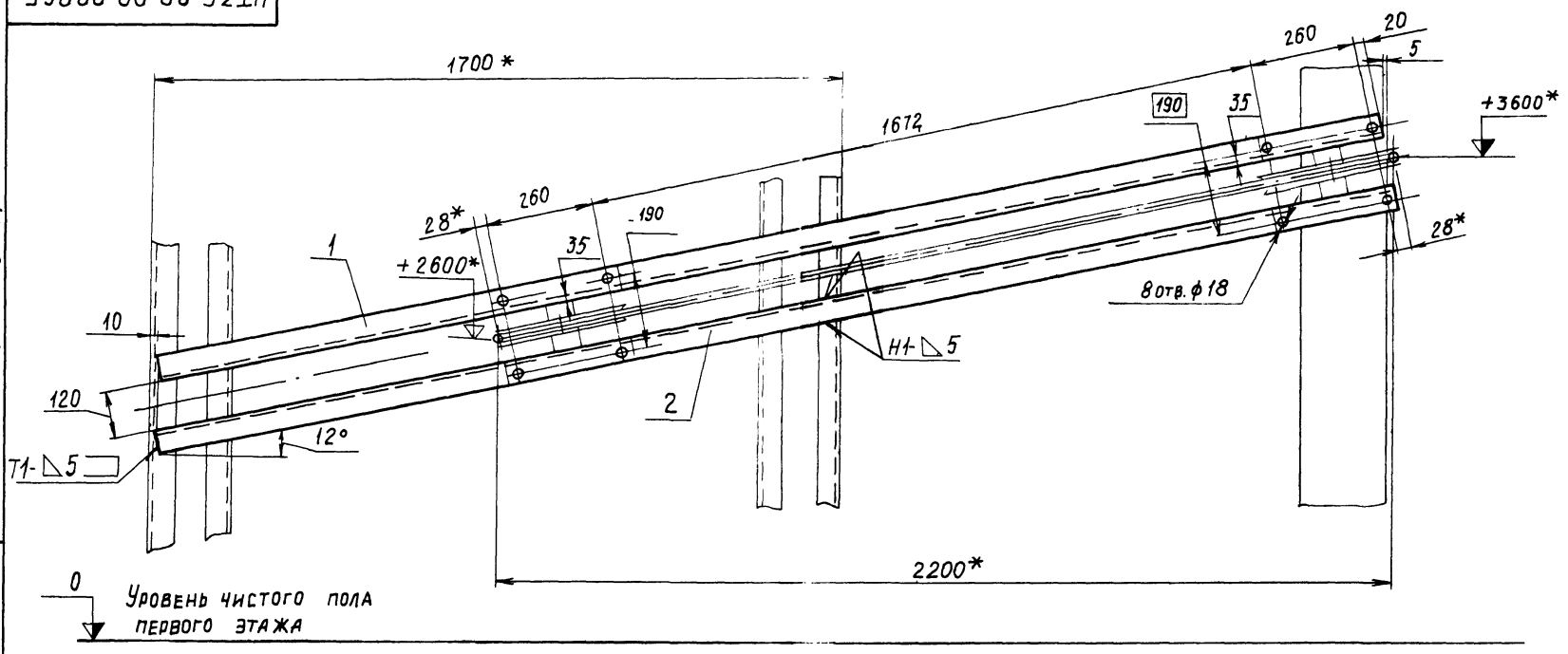

1. * Размеры для справок.
2. Предельные отклонения размеров $\pm \frac{t_2}{2}$
3. Кромки реза $R_z 320$; отверстия $R_z 80$; остальное - ✓
4. Сварные швы по ГОСТ 5264-80 электроды типа Э42 ГОСТ 9467-75

					4Т36.00.00.000СБ			
Изм	Лист	N докум	Подп.	Дата	Рама III Сборочный чертеж	Лит.	Масса	Масшт.
Разроб		Вишневский				и	76	1:10
Пров.		Зайцева				Лист	Листов 1	
Т.контр		Ройзман					Госстрой СССР САНТЕХПРОЕКТ г. Москва	
Рук.гр.		Зайцева						
Н.контр		Зарецкая						
Утв.		Ройзман						

Копировал: Формат А3

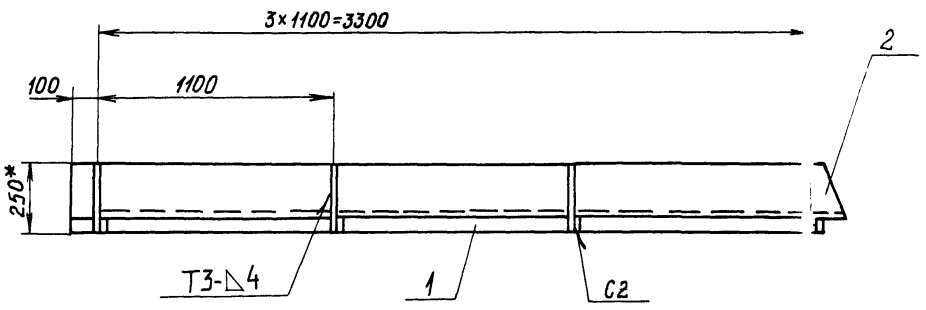

Поз. 2

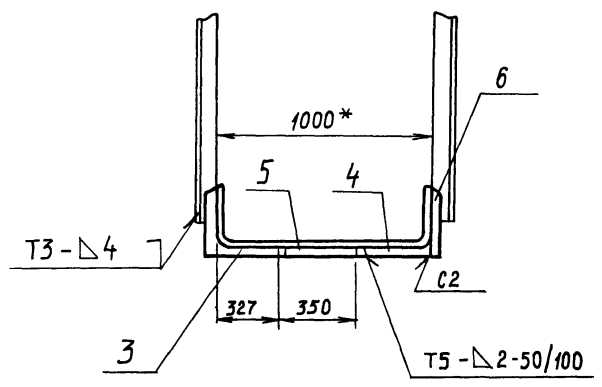

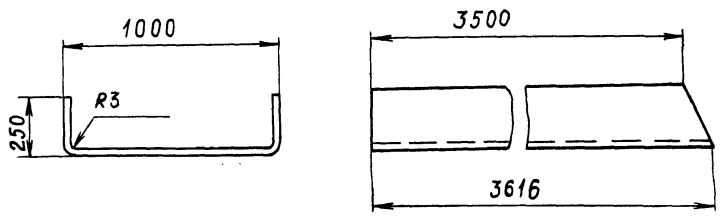

Поз 6
М1:5

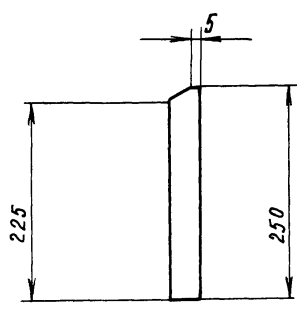

1. * Размеры для справок
2. Предельные отклонения размеров $\pm \frac{t_2}{2}$
3. Кромки реза $R_z 320$; остальное - ✓
4. Сварные швы по ГОСТ 5264-80. Электроды типа Э42 ГОСТ 9467-75.

					4Т37.00.00.000СБ			
Изм	Лист	N докум	Подп.	Дата	Лоток Сборочный чертеж	Лит.	Масса	Масштаб
Разраб		Вишневский				и	120,1	1:20
Пров.		Зайцева				Лист	Листов 1	
Т.контр		Ройзман					Госстрой СССР САНТЕХПРОЕКТ г. Москва	
Рук.гр.		Зайцева						
Н.контр		Зарецкая						
Утв.		Ройзман						

Копировал: Диденкова 22699-41 46 Формат А3

А25Д003.000СБ

Альбом 33

903-1-250.87

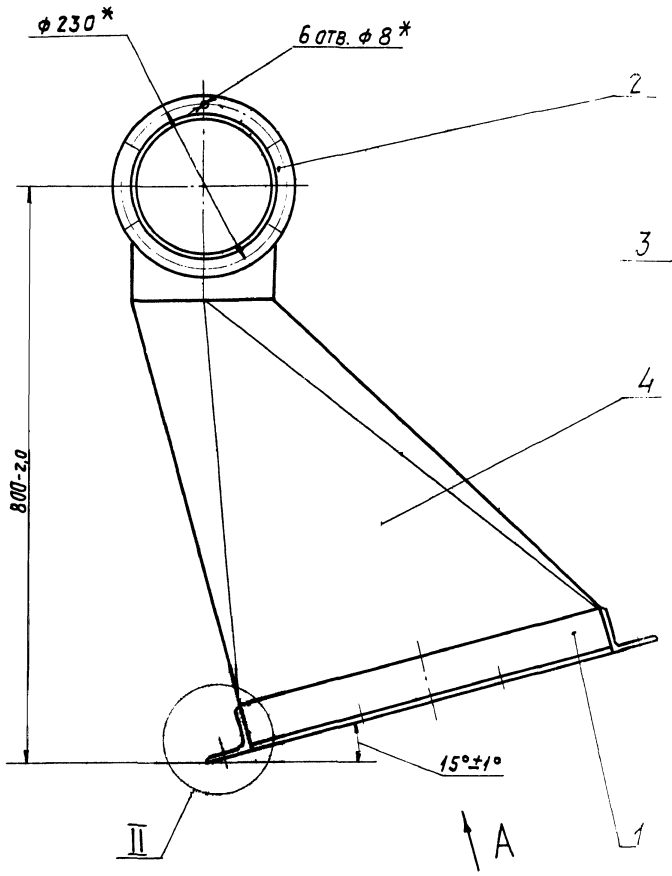

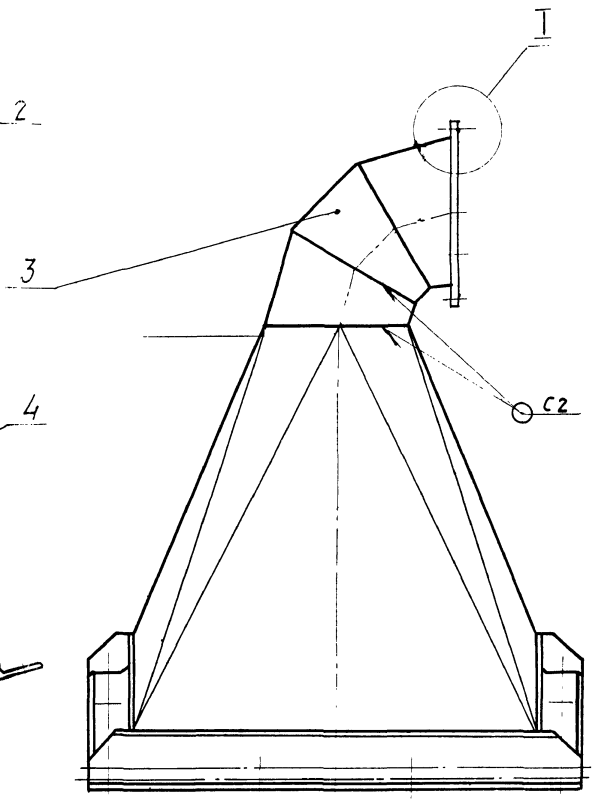

Вид А повернуто

М1:10

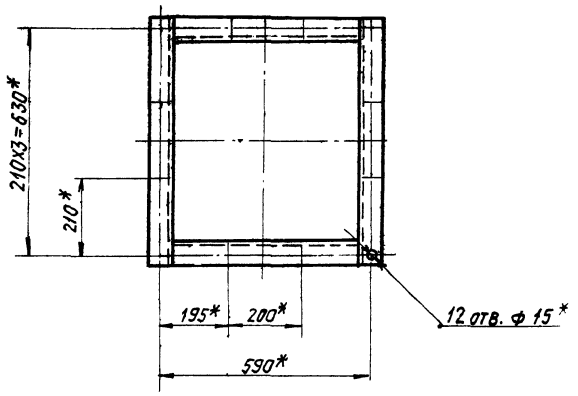

II

М1:2

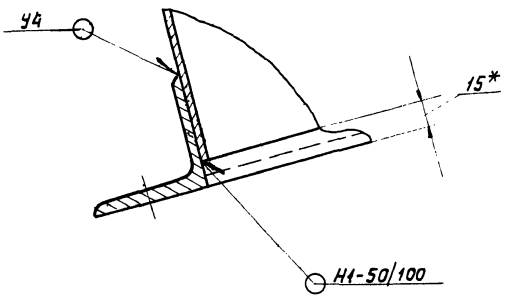

I

М1:1

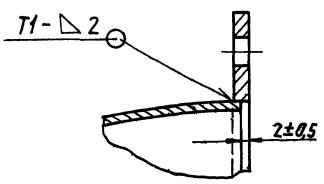

1.* Размеры для справок.

2. Сварные швы по ГОСТ 5264-80.

Изм.	Лист	N докум.	Подп.	Дата
Разраб.		Волобуева		06.87
Пров.		Вайнберг		
Рук.груп.		Мерзлякова		
Гл.спец.		Вайнберг		
Н.контр.		Грановский		
Утв.		Спивак		

А25Д003.000СБ

Отсос №3

Лит.	Масса	Масшт.
И	30,0	1:5

Лист | Листов 1

Госстрой СССР

САНТЕХПРОЕКТ г. Москва

Инв. N подл. | Подп. и дата | Взам. инв. N | Инв. N дубл. | Подп. и дата

Копировал: Логинова 22699-41 47 формат: А2

Инв.№ подл. | Подп. и дата | Взам. инв.№ | Инв.№ дубл. | Подп. и дата

А25А002.002

50 V(V)

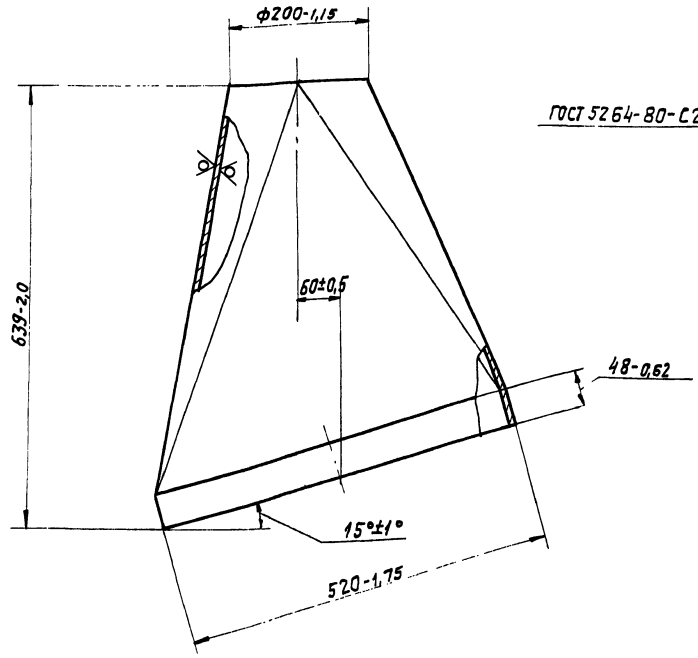

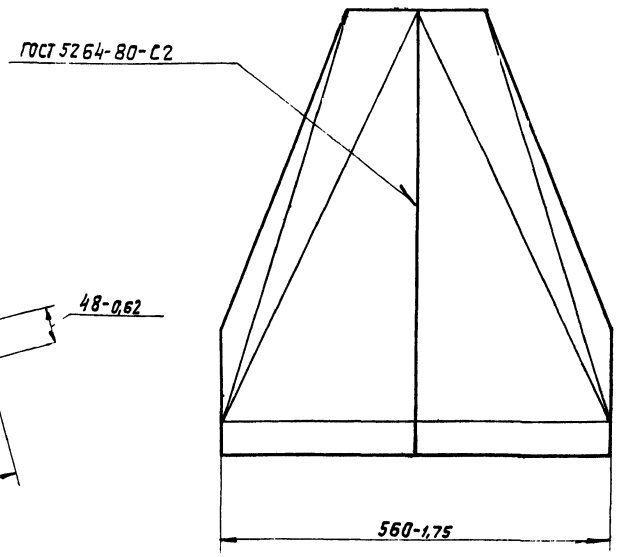

А25Д002.002

Переход

Изм.	Лист	№ докум.	Подп.	Дата
Разраб.		Волобуева		06.87
Пров.		Вайнберг		
Рук. гр.		Мерзлякова		
Гл. спец.		Вайнберг		
Н. контр.		Грановский		
Утв.		Сливак		

Лит. И | Масса 15,0 | Масштаб 1:5

Лист | Листов 1

Лист Б-ПН-2 ГОСТ 19903-74 / Ст3 ГОСТ 16523-70

Госстрой СССР САНТЕХПРОЕКТ г. Москва

Копировал: Логинова

Формат: А3

А25А002.001

50 V(V)

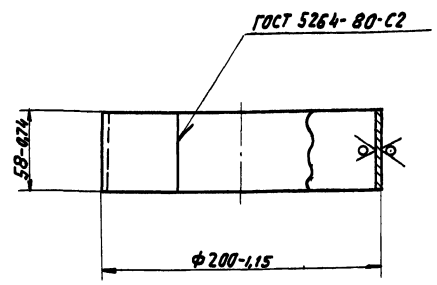

А25Д002.001

Патрубок

Изм.	Лист	№ докум.	Подп.	Дата
Разраб.		Волобуева		06.87
Пров.		Вайнберг		
Рук. гр.		Мерзлякова		
Гл. спец.		Вайнберг		
Н. контр.		Грановский		
Утв.		Сливак		

Лит. И | Масса 9,5 | Масштаб 1:2,5

Лист | Листов 1

Лист Б-ПН-2 ГОСТ 19903-74 / Ст3 ГОСТ 16523-70

Госстрой СССР САНТЕХПРОЕКТ г. Москва

Копировал: Логинова

Формат: А4

А25А002.010

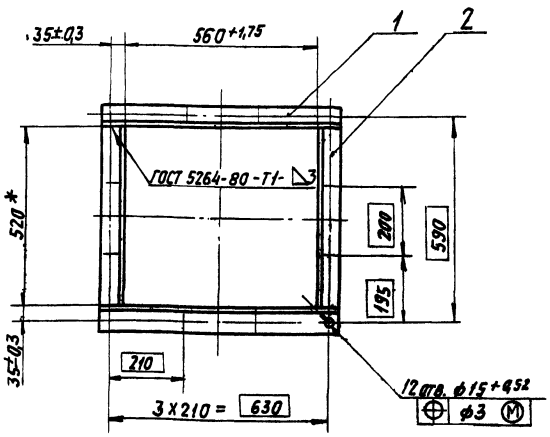

* Размер для справок

Формат	Зона	Поз.	Обозначение	Наименование	Кол.	Примечание
				Детали		
А4		1	А25Г001.014-02	Уголок	2	
Б4		2	А25Д002.005	Уголок ℓ = 520-1,75		
				Уголок Б-63х63х6 ГОСТ 8509-86 / Ст3 ГОСТ 535-79	2	3,0 кг

А25Д002.010

Фланец

Изм.	Лист	№ докум.	Подп.	Дата
Разраб.		Волобуева		06.87
Пров.		Вайнберг		
Рук. гр.		Мерзлякова		
Гл. спец.		Вайнберг		
Н. контр.		Грановский		
Утв.		Сливак		

Лит. И | Масса 14,0 | Масштаб 1:10

Лист | Листов 1

Госстрой СССР САНТЕХПРОЕКТ г. Москва

Копировал: Логинова 22699-41 48 Формат: А4

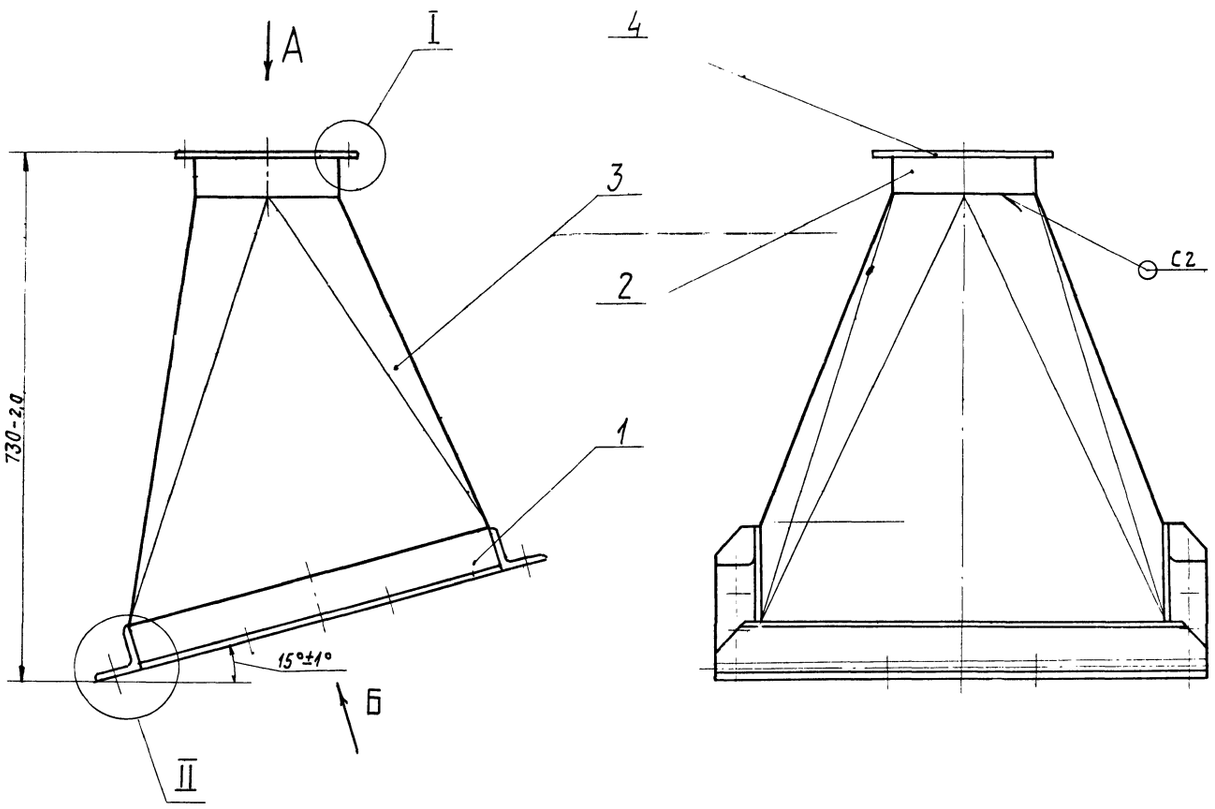

Вид А

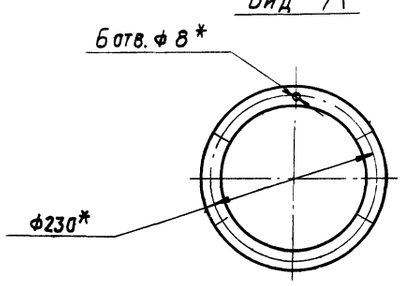

I
М1:1

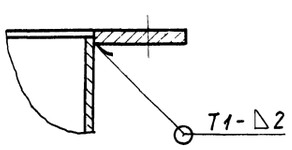

II
М1:2

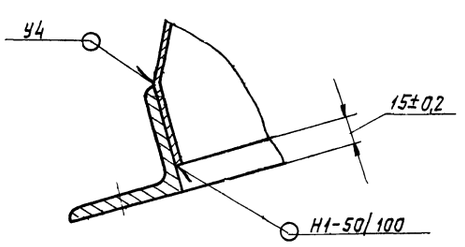

Вид Б повернуто
М1:10

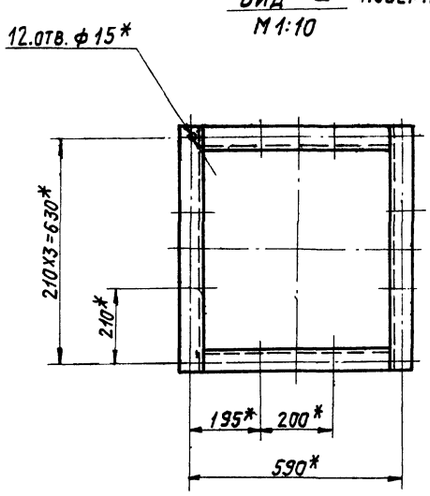

1.* Размеры для справок.

2. Сварные швы по ГОСТ 5264-80

					А25Д002.000СБ		
Изм.	Лист	№ докум.	Подп.	Дата	Отсос №2	Лит.	Масса	Масшт.
Разраб.		Волобуева		06.87		И	30,0	1:5
Пров.		Вайнберг				Лист	Листов 1
Рук. гр.		Мерзлякова					
Гл. спец.		Вайнберг				Госстрой СССР САНТЕХПРОЕКТ г. Москва	
Н. контр.		Гриновский					
Утв.		Сливак					

Инв. № подл. | Подп. и дата | Взам. инв. № | Инв. № дубл. | Подп. и дата

А25А006.001

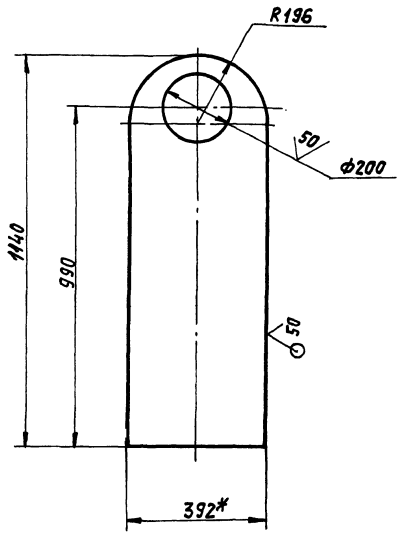

1.* Размер для справок.
2. Неуказанные предельные отклонения размеров: $+t_2; -t_2; \pm t_2/2$

Изм.	Лист	№ докум.	Подп.	Дата
Разраб.		Меднова		06.87
Пров.		Рувинская		
Рук. гр.		Фрадкин		
Гл. спец.		Шамирская		
Н. контр.		Литвак		
Утв.		Сливак		

А25Д 006.001

Стенка

Лит.	Масса	Масштаб
И	13	1:10

Лист | Листов 1

Б-ЛН-4 ГОСТ 19903-74
Лист ст.3-Т ГОСТ 14637-79

Госстрой СССР
САНТЕХПРОЕКТ
г. Москва

Копировал: Логинова Формат: А4

Инв. № подл. | Подп. и дата | Взам. инв. № | Инв. № дубл. | Подп. и дата

Формат	Зона	Поз.	Обозначение	Наименование	Кол.	Примечание
				Документация		
А3			А25Д 006. 000 СБ	Сборочный чертеж		
				Сборочные единицы		
А4		1	А25Г014. 060	Фланец	1	
				Детали		
А4		2	А25Д 006. 001	Стенка	1	
А4		3	А25Д 006. 002	Дуга	1	
А4		4	А25Д 006. 003	Стенка	1	
А4		5	А25Д 006. 004	Патрубок	1	
А4		6	А25Д 006. 005	Фланец	1	

Изм.	Лист	№ докум.	Подп.	Дата
Разраб.		Меднова		06.87
Пров.		Рувинская		
Рук. гр.		Фрадкин		
Н. контр.		Литвак		
Утв.		Сливак		

А25Д 006.000

Отсос

Лит.	Лист	Листов
И	1	1

Госстрой СССР
САНТЕХПРОЕКТ
г. Москва

Копировал: Логинова Формат: А4

Инв. № подл. | Подп. и дата | Взам. инв. № | Инв. № дубл. | Подп. и дата

А25А006.000СБ

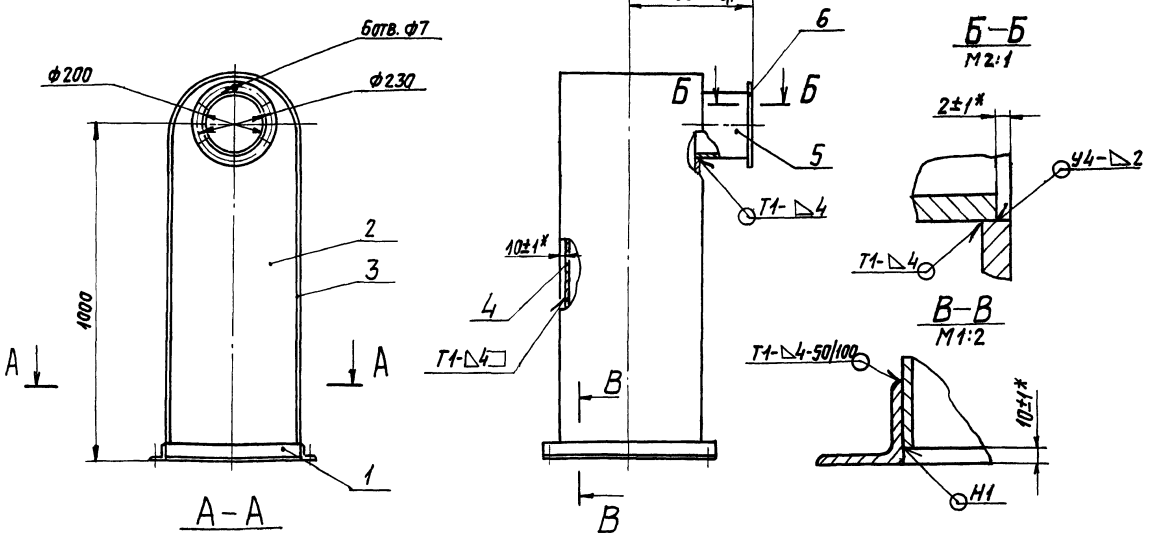

1. Размеры для справок, кроме указанных знаком *.
2. Сварные швы по ГОСТ 5264-80

Изм.	Лист	№ докум.	Подп.	Дата
Разраб.		Меднова		06.87
Пров.		Рувинская		
Рук. гр.		Фрадкин		
Гл. спец.		Шамирская		
Н. контр.		Литвак		
Утв.		Сливак		

А25Д 006.000СБ

Отсос

Лит.	Масса	Масштаб
И	75	1:10

Лист | Листов 1

Госстрой СССР
САНТЕХПРОЕКТ
г. Москва

Копировал: Логинова 22699-41 50 Формат: А3

Инв. № подл. | Подп. и дата | Взам. инв. № | Инв. № дубл. | Подп. и дата

Альбом 33
903-1-250.87

Формат	Зона	Поз.	Обозначение	Наименование	Кол.	Примечание
				Документация		
А3			А25Д005.000СБ	Сборочный чертеж		
				Сборочные единицы		
А4		1	А25Д004.010	Фланец	1	
				Детали		
А4		2	А25Д004.001	Фланец	1	
А4		3	А25Д005.001	Кожух	1	
А4		4	А25Д005.002	Лист	1	
		5	-01	Лист	1	
А4		6	А25Д005.003	Патрубок	1	

Инв.№подл. | Подп. и дата | Взам. инв.№ | Инв.№дубл. | Подп. и дата

Изм.	Лист	№докум.	Подп.	Дата
Разраб.		Ямпольская		06.87
Пров.		Рувинская		
Рук. груп		Фрадкин		
Н.контр.		Литвак		
Утв.		Спивак		

А25Д005.000

Отсос №5

Лит. | Лист | Листов: А1 | 1

Госстрой СССР САНТЕХПРОЕКТ г. Москва

Копировал: Логинова Формат А4

А25Д005.003

50 V(V)

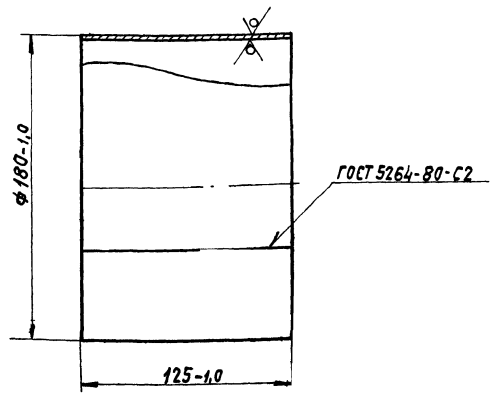

Инв.№подл. | Подп. и дата | Взам. инв.№ | Инв.№дубл. | Подп. и дата

Изм.	Лист	№докум.	Подп.	Дата
Разраб.		Ямпольская		06.87
Пров.		Рувинская		
Рук.гр.		Фрадкин		
Гл.спец.		Ушомирская		
Н.контр.		Литвак		
Утв.		Спивак		

Патрубок

Лит. И | Масса 1,1 | Масштаб 1:2

Лист | Листов 1

Лист Б-ПН-2 ГОСТ 19903-74 Ст.3 ГОСТ 16523-70

Госстрой СССР САНТЕХПРОЕКТ г. Москва

Копировал: Логинова Формат А4

А25Д004.001

V(V)

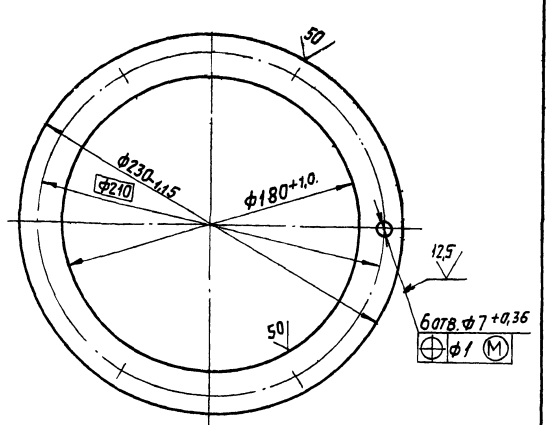

Инв.№подл. | Подп. и дата | Взам. инв.№ | Инв.№дубл. | Подп. и дата

Изм.	Лист	№докум.	Подп.	Дата
Разраб.		Ямпольская		06.87
Пров.		Рувинская		
Рук.гр.		Фрадкин		
Гл.спец.		Ушомирская		
Н.контр.		Литвак		
Утв.		Спивак		

А25Д004.001

Фланец

Лит. И | Масса 0,25 | Масштаб 1:2

Лист | Листов 1

Лист Б-ПН-4 ГОСТ 19903-74 Ст.3 ГОСТ 14637-79

Госстрой СССР САНТЕХПРОЕКТ г. Москва

Копировал: Логинова Формат А4

А25Д004.010

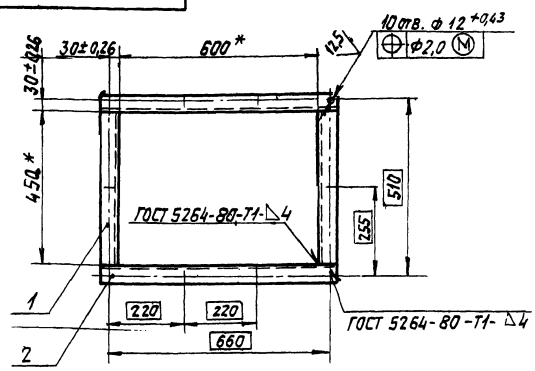

*Размеры для справок

Формат	Зона	Поз.	Обозначение	Наименование	Кол.	Примечание
				Детали		
Б4		1	А25Д004.011	Уголок L=450-1,55		
				Уголок Б-50х50х5 ГОСТ 8509-86 Ст3-1 ГОСТ 535-79	2	1,7 кг
Б4		2	А25Д004.012	Уголок L=700-2,0		
				Уголок Б-50х50х5 ГОСТ 8509-86 Ст3-1 ГОСТ 535-79	2	2,63 кг

Инв.№подл. | Подп. и дата | Взам. инв.№ | Инв.№дубл. | Подп. и дата

Изм.	Лист	№докум.	Подп.	Дата
Разраб.		Ямпольская		06.87
Пров.		Рувинская		
Рук.груп		Фрадкин		
Гл.спец.		Ушомирская		
Н.контр.		Литвак		
Утв.		Спивак		

А25Д004.010

Фланец

Лит. И | Масса 8,7 | Масштаб 1:10

Лист | Листов 1

Госстрой СССР САНТЕХПРОЕКТ г. Москва

Копировал Логинова 27699 51 Формат А4

А25А006.002

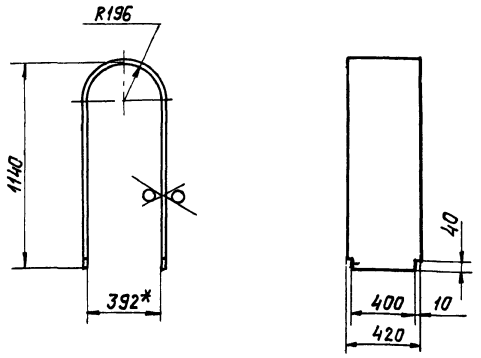

1.* Размер для справок.
2. Неуказанные предельные отклонения размеров: $\pm t_2$; $\pm t_2/2$

Изм.	Лист	№ докум.	Подп.	Дата
Разраб.		Меднова		06.87
Пров.		Рувинская		
Рук. груп.		Фрадкин		
Гл. спец.		Ушомирская		
Н. контр.		Литвак		
Утв.		Спивак		

А25Д006.002

Дуга

Лит.	Масса	Масштаб
И	33	1:20

Лист | Листов 1

Б-ПН-4 ГОСТ 19903-74
Лист Ст3 ГОСТ 14637-79

Госстрой СССР
САНТЕХПРОЕКТ
г. Москва

Копировал: Логинова Формат: А4

А25А006.003

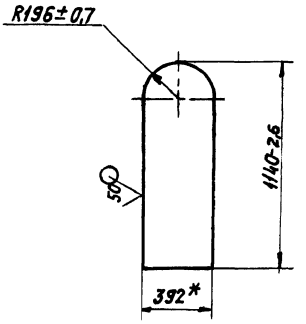

* Размер для справок.

Изм.	Лист	№ докум.	Подп.	Дата
Разраб.		Меднова		06.87
Пров.		Рувинская		
Рук. гр.		Фрадкин		
Гл. спец.		Ушомирская		
Н. контр.		Литвак		
Утв.		Спивак		

А25Д006.003

Стенка

Лит.	Масса	Масштаб
И	14	1:20

Лист | Листов 1

Б-ПН-4 ГОСТ 19903-74
Лист Ст3 ГОСТ 14637-79

Госстрой СССР
САНТЕХПРОЕКТ
г. Москва

Копировал: Логинова Формат: А4

А25А006.004

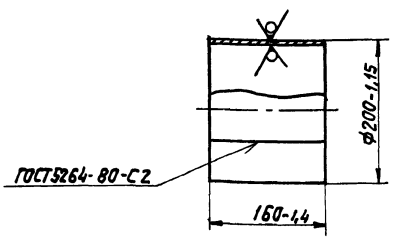

Изм.	Лист	№ докум.	Подп.	Дата
Разраб.		Меднова		06.87
Пров.		Рувинская		
Рук. гр.		Фрадкин		
Гл. спец.		Ушомирская		
Н. контр.		Литвак		
Утв.		Спивак		

А25Д006.004

Патрубок

Лит.	Масса	Масшт.
И	7,1	1:5

Лист | Листов 1

Лист Б-ПН-4 ГОСТ 19903-74 Ст3 ГОСТ 14637-79

Госстрой СССР
САНТЕХПРОЕКТ
г. Москва

А25А006.005

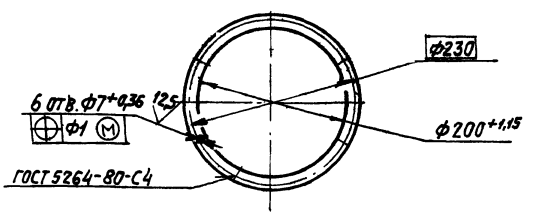

Изм.	Лист	№ докум.	Подп.	Дата
Разраб.		Меднова		06.87
Пров.		Рувинская		
Рук. гр.		Фрадкин		
Гл. спец.		Ушомирская		
Н. контр.		Литвак		
Утв.		Спивак		

А25Д006.005

Фланец

Лит.	Масса	Масштаб
И	0,55	1:5

Лист | Листов 1

Б-4х25 ГОСТ 103-76
Полоса Ст3-I ГОСТ 535-79

Госстрой СССР
САНТЕХПРОЕКТ
г. Москва

Альбом 33

903-1-250.87

Формат	Зона	Поз.	Обозначение	Наименование	Кол.	Примечание
				Документация		
А3			А25Д004.000 СБ	Сборочный чертеж		
				Сборочные единицы		
А4		1	А25Д004.010	Фланец	1	
				Детали		
А4		2	А25Д004.001	Фланец	1	
А4		3	А25Д004.002	Переход	1	

Изм.	Лист	№ докум.	Подп.	Дата
Разраб.		Ямпольская		06.87
Пров.		Рувинская		
Рук. груп.		Фрадкин		
Н. контр.		Литвак		
Утв.		Спивак		

А.25Д004.000

Отсос №4

Лит. | Масса | Масштаб

Лист | Листов 1

госстрой СССР САНТЕХПРОЕКТ г. Москва

Копировал: Логинова Формат: А4

А25Д004.002

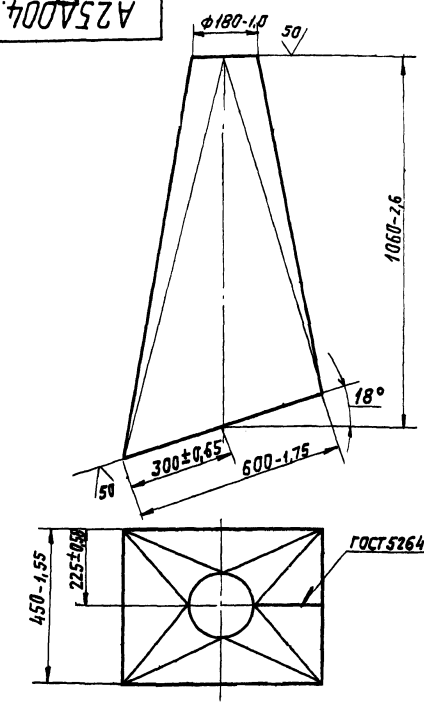

Изм.	Лист	№ докум.	Подп.	Дата
Разраб.		Ямпольская		06.87
Пров.		Рувинская		
Рук. груп.		Фрадкин		
Гл. спец.		Шломинская		
Н. контр.		Литвак		
Утв.		Спивак		

А25Д004.002

Переход

Лит. | Масса | Масштаб

И | 27,5 | 1:10

Лист | Листов 1

Лист 6-ПН-2 ГОСТ 13903-74
4-N-ВСт.3 ГОСТ 16523-70

госстрой СССР САНТЕХПРОЕКТ г. Москва

Копировал: Логинова Формат: А4

А25Д004.000СБ

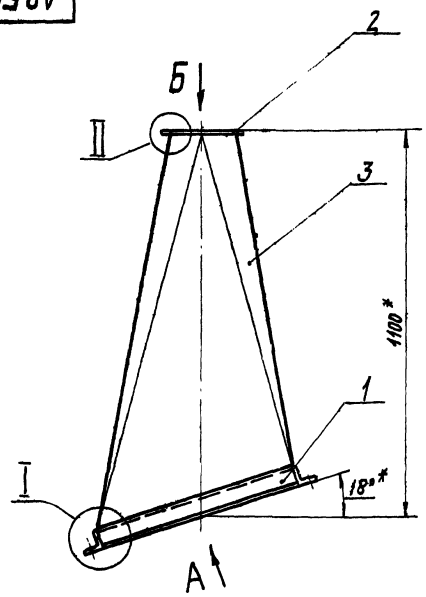

Вид Б
М1:5

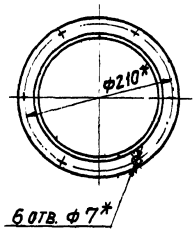

Вид А повернуто

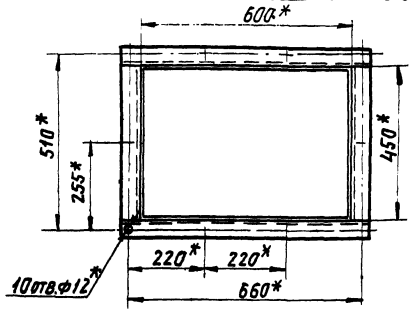

I
М1:2

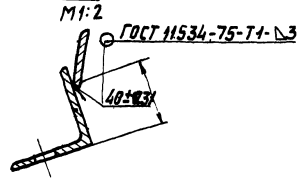

II
М1:1

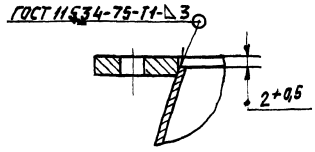

* Размеры для справок

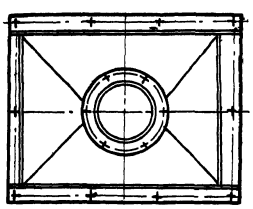

Изм.	Лист	№ докум.	Подп.	Дата
Разраб.		Ямпольская		06.87
Пров.		Рувинская		
Рук. груп.		Фрадкин		
Гл. спец.		Шломинская		
Н. контр.		Литвак		
Утв.		Спивак		

А25Д004.000СБ

Отсос №4

Лит. | Масса | Масштаб

И | 36,5 | 1:10

Лист | Листов 1

госстрой СССР САНТЕХПРОЕКТ г. Москва

22699-41 53 Копировал: Логинова Формат А3

Альбом 33

903-1-250.87

А25Д005.001

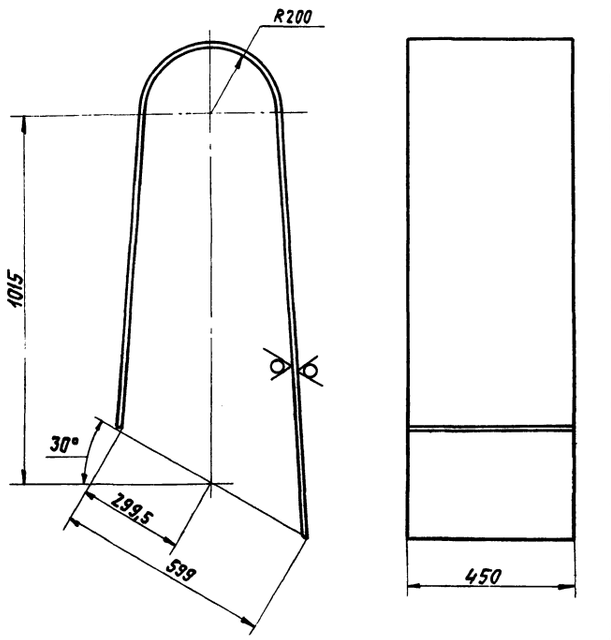

Неуказанные предельные отклонения размеров: $-t_2$; $\pm t_2/2$

Изм	Лист	N докум.	Подп.	Дата
Разраб.		Ямпольская		06.87
Пров.		Рувинская		
Рук. гр.		Фрадкин		
Гл. спец.		Ушомирская		
Н. контр.		Литвак		
Утв.		Спивак		

А25Д 005.001

Кожух

Лит.	Масса	Масштаб
И	18,7	1:10

Лист | Листов 1

Лист Б-ПН-2 ГОСТ 19903-74 / 4-IV-ВСт3 ГОСТ 16523-70

Госстрой СССР САНТЕХПРОЕКТ г. Москва

Копировал: Логинова — Формат А4

А25Д005.002

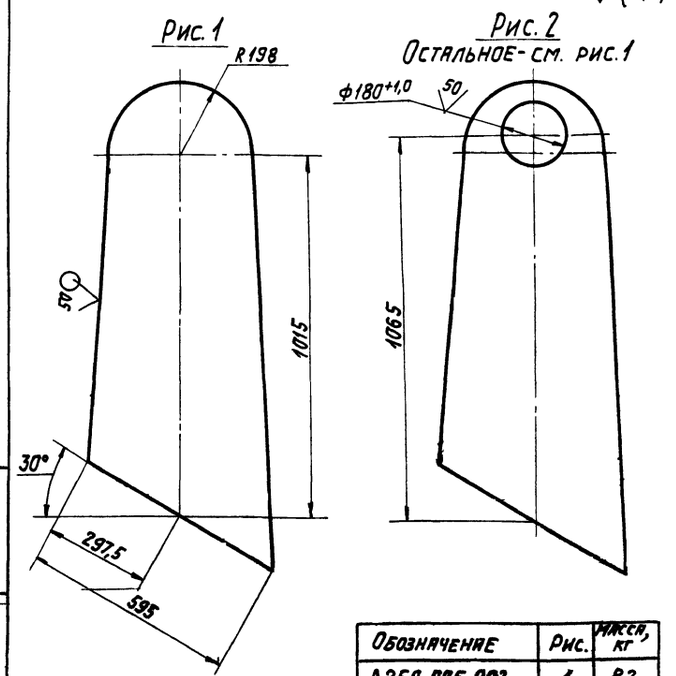

Обозначение	Рис.	Масса, кг
А25Д 005.002	1	8,2
-01	2	7,8

Неуказанные предельные отклонения размеров $-t_2$; $\pm t_2/2$.

Изм	Лист	N докум.	Подп.	Дата
Разраб.		Ямпольская		06.87
Пров.		Рувинская		
Рук. гр.		Фрадкин		
Гл. спец.		Ушомирская		
Н. контр.		Литвак		
Утв.		Спивак		

А25Д 005.002

Лист

Лит.	Масса	Масштаб
И	см. табл.	1:10

Лист | Листов 1

Лист Б-ПН-2 ГОСТ 19903-74 / 4-IV-ВСт3 ГОСТ 16523-70

Госстрой СССР САНТЕХПРОЕКТ г. Москва

Копировал: Логинова — Формат: А4

А25Д005.000 СБ

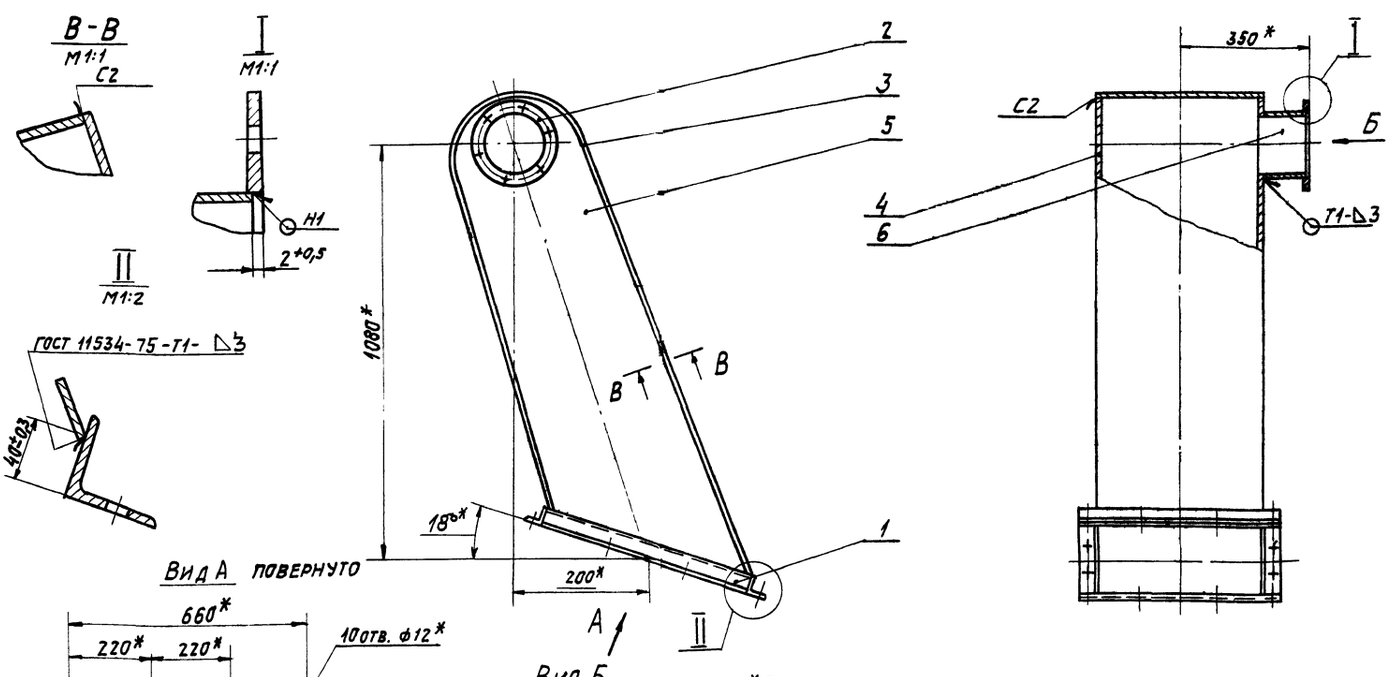

Вид А повернуто

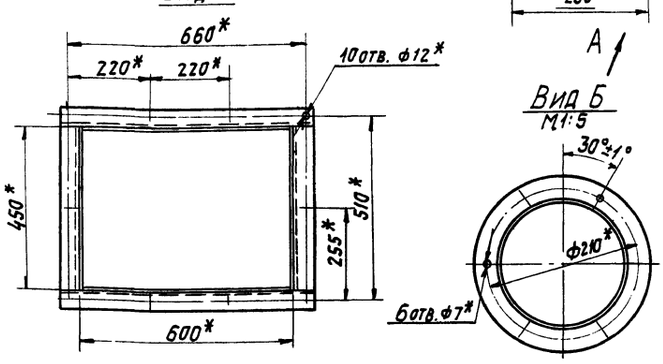

1. * Размеры для справок.
2. Сварные швы по ГОСТ 5264-80, кроме указанного.

Изм	Лист	N докум.	Подп.	Дата
Разраб.		Ямпольская		06.87
Пров.		Рувинская		
Рук. гр.		Фрадкин		
Гл. спец.		Ушомирская		
Н. контр.		Литвак		
Утв.		Спивак		

А25Д 005.000 СБ

Отсос №5

Лит.	Масса	Масштаб
И	45	1:10

Лист | Листов 1

Госстрой СССР САНТЕХПРОЕКТ г. Москва

Копировал: Логинова 22699-41 54 — Формат: А3

Альбом 33

903-1-250.87

Формат	Зона	Поз.	Обозначение	Наименование	Кол.	Примечание
				Документация		
А3			А25Д 007. 000 СБ	Сборочный чертеж.		
				Сборочные единицы		
А4		1	А25Д 007. 010	Рама	1	
А4		2	А25Д 007. 020	Фланец	1	
				Детали		
А4		3	А25Д 007. 001	Конус	1	
А4		4	А25Д 007. 002	Фланец	1	
Б4		5	А25Д 007. 003	Прокладка		
				Пластина I, лист,		
				ТМКЩ-М-3-9,9 ГОСТ 7338-77		
				40-0,5×3360-5	1	0,27кг
				Стандартные изделия		
		6		Болт М10×30.36 ГОСТ 7798-70	22	
		7		Гайка М10.4 ГОСТ 5915-70	22	
		8		Шайба 10 ГОСТ 10906-78	22	

Инв. № подл. | Подп. и дата | Взам. инв. № | Инв. № дубл. | Подп. и дата

Изм.	Лист	№ докум.	Подп.	Дата
Разраб.		Ямпольская		
Пров.		Рувинская		
Рук. гр.		Фрадкин		
Н. контр.		Брукова		
Утв.		Спивак		

А25Д 007.000

Отсос № 8

Лит	Лист	Листов
И		1

Госстрой СССР
САНТЕХПРОЕКТ
г. Москва

Копировал: Логинова

Формат: А4

А25Д 007.010

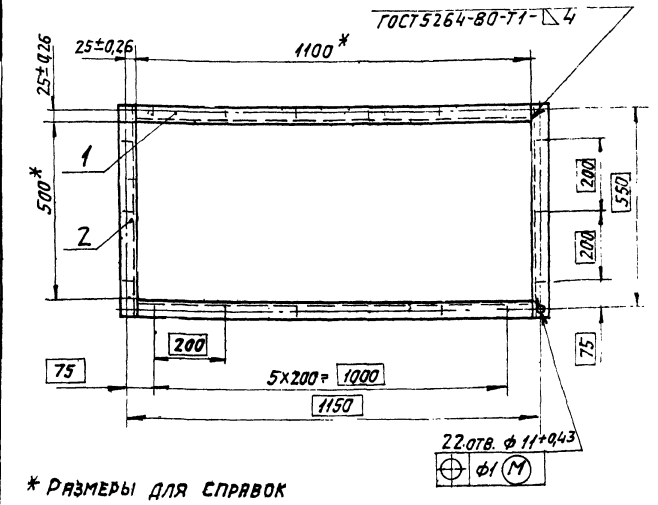

* Размеры для справок

Формат	Зона	Поз.	Обозначение	Наименование	Кол.	Примечание
				Детали		
Б4		1	А25Д.007. 011	Швеллер L=1100-2,6		
				Швеллер 8 ГОСТ 8240-72 Ст.3-I ГОСТ 535-79	2	7,76 кг
Б4		2	А25Д 007. 012	Швеллер L=580-1,75		
				Швеллер 8 ГОСТ 8240-72 Ст.3-I ГОСТ 535-79	2	4,16 кг

Инв. № подл. | Подп. и дата | Взам. инв. № | Инв. № дубл. | Подп. и дата

Изм.	Лист	№ докум.	Подп.	Дата
Разраб.		Ямпольская		
Пров.		Рувинская		
Рук. гр.		Фрадкин		
Гл. спец.		Ушомирская		
Н. контр.		Брукова		
Утв.		Спивак		

А25Д 007.010

Рама

Лит.	Масса	Масштаб
И	23,9	1:10

Лист | Листов 1

Госстрой СССР
САНТЕХПРОЕКТ
г. Москва

Копировал: Логинова

Формат: А4

А25Д 007.000 СБ

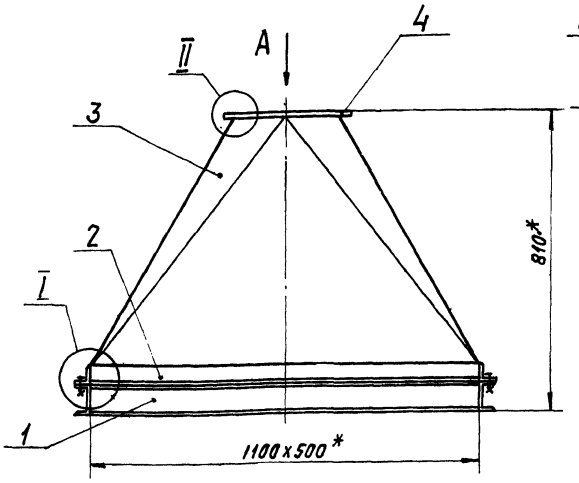

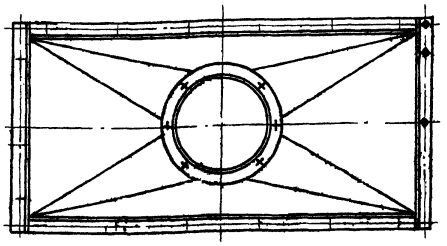

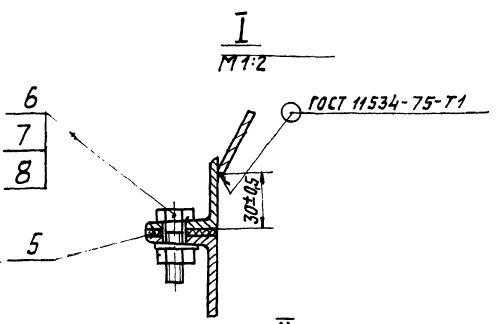

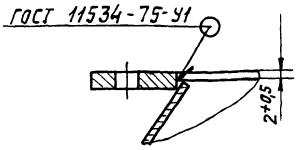

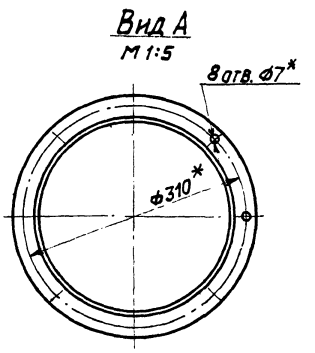

* Размеры для справок.

Инв. № подл. | Подп. и дата | Взам. инв. № | Инв. № дубл. | Подп. и дата

Изм.	Лист	№ докум.	Подп.	Дата
Разраб.		Ямпольская		
Пров.		Рувинская		
Рук. гр.		Фрадкин		
Гл. спец.		Ушомирская		
Н. контр.		Брукова		
Утв.		Спивак		

А25Д 007. 000 СБ

Отсос № 8

Лит.	Масса	Масштаб
И	58	1:10

Лист | Листов 1

Госстрой СССР
САНТЕХПРОЕКТ
г. Москва

 Копировал: Логинова

Формат А3

Альбом 33

903-1-250.87

Формат	Зона	Поз.	Обозначение	Наименование	Кол.	Примечание
				Документация		
А4			А25Д007.020СБ	Сборочный чертеж		
				Детали		
Б4		1	А25Д 007. 021	Уголок		
				Уголок Б-40х40х4 ГОСТ 8509-86 / Ст3-I-ГОСТ 535-79		
				L = 1100-2,6	2	2,66 кг
Б4		2	А25Д 007. 022	Уголок		
				Уголок Б-40х40х4 ГОСТ 8509-86 / Ст3-I ГОСТ 535-79		
				L = 580-1,75	2	1,4 кг

Инв.№ подл. | Подп. и дата | Взам. инв.№ | Инв.№ дубл. | Подп. и дата

Изм.	Лист	№ докум.	Подп.	Дата
Разраб.		Ямпольская		06.87
Пров.		Рувинская		
Рук. гр.		Фрадкин		
Н. контр.		Брукова		
Утв.		Спивак		

А25Д007.020

Фланец

Лит.	Лист	Листов
И		1

Госстрой СССР САНТЕХПРОЕКТ г. Москва

Формат А4

А25А007.020СБ

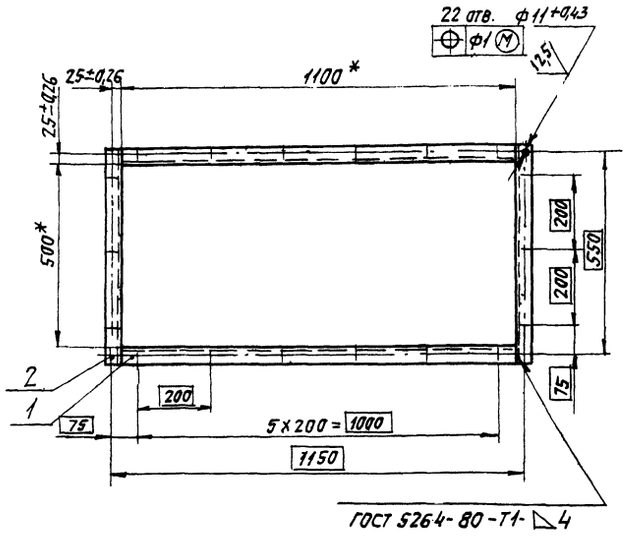

* Размеры для справок.

Инв.№ подл. | Подп. и дата | Взам. инв.№ | Инв.№ дубл. | Подп. и дата

Изм.	Лист	№ докум.	Подп.	Дата
Разраб.		Ямпольская		06.87
Пров.		Рувинская		
Рук. гр.		Фрадкин		
Гл. спец.		Ушомирская		
Н. контр.		Брукова		
Утв.		Спивак		

А25Д007.020СБ

Фланец

Лит.	Масса	Масштаб
И	5,5	1:10
Лист	Листов 1	

Госстрой СССР САНТЕХПРОЕКТ г. Москва

Копировал: Логинова Формат А4

А25А007.002

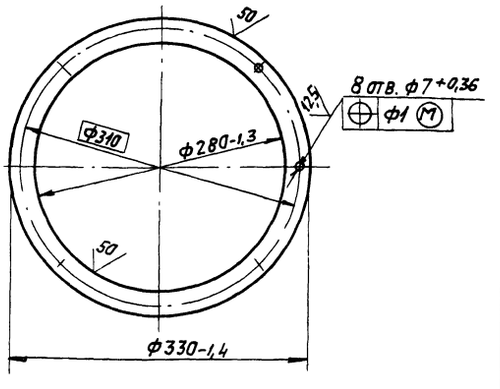

Инв.№ подл. | Подп. и дата | Взам. инв.№ | Инв.№ дубл. | Подп. и дата

Изм.	Лист	№ докум.	Подп.	Дата
Разраб.		Ямпольская		06.87
Пров.		Рувинская		
Рук. гр.		Фрадкин		
Гл. спец.		Ушомирская		
Н. контр.		Брукова		
Утв.		Спивак		

А25Д 007. 002

Фланец

Лит.	Масса	Масштаб
И	0,75	1:4
Лист	Листов 1	

Лист 6-ПН-4 ГОСТ 19903-74 / Ст.3 ГОСТ 14637-79

Госстрой СССР САНТЕХПРОЕКТ г. Москва

Копировал: Логинова Формат А4

А25А007.001

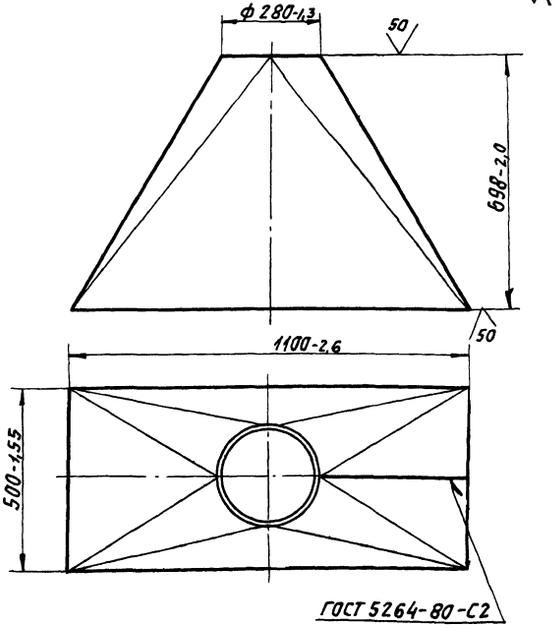

Инв.№ подл. | Подп. и дата | Взам. инв.№ | Инв.№ дубл. | Подп. и дата

Изм.	Лист	№ докум.	Подп.	Дата
Разраб.		Ямпольская		06.87
Пров.		Рувинская		
Рук. гр.		Фрадкин		
Гл. спец.		Ушомирская		
Н. контр.		Брукова		
Утв.		Спивак		

А25Д 007. 001

Конус

Лит.	Масса	Масштаб
И	28,3	1:10
Лист	Листов 1	

Лист 6-ПН-2 ГОСТ 19903-74 / 4-IV-ВСт3 ГОСТ 16523-70

Госстрой СССР САНТЕХПРОЕКТ г. Москва

Копировал: Логинова 22699-41 56 Формат А4

Альбом 33

903-1-250.87

А25А001.001

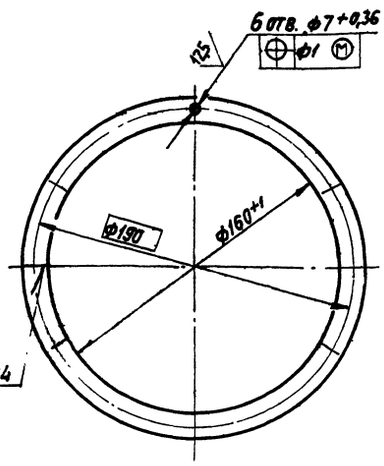

А25Д001.001

Изм.	Лист	№ докум.	Подп.	Дата
Разраб.		Меднова		06.87
Пров.		Фрадкин		
Рук. гр.		Фрадкин		
Гл. спец.		Ушомирская		
Н. контр.		Грановский		
Утв.		Спивак		

Фланец

Лит.	Масса	Масшт.
И	0,46	1:4

Лист | Листов 1

Полоса Б-4х25 ГОСТ 103-76 / Ст3-I ГОСТ 535-79

Госстрой СССР САНТЕХПРОЕКТ

Копировал: Логинова Формат: А4

А25А001.002

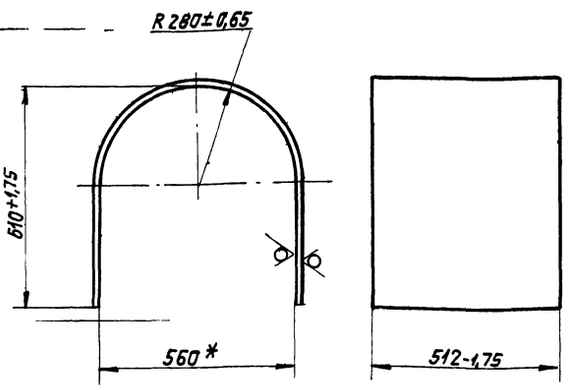

*Размер для справок.

А25Д001.002

Изм.	Лист	№ докум.	Подп.	Дата
Разраб.		Меднова		06.87
Пров.		Фрадкин		
Рук. гр.		Фрадкин		
Гл. спец.		Ушомирская		
Н. контр.		Грановский		
Утв.		Спивак		

Дуга

Лит.	Масса	Масшт.
И	24,8	1:10

Лист | Листов 1

Лист Б-ПН-4 ГОСТ 19903-74 / Ст.3 ГОСТ 14637-79

Госстрой СССР САНТЕХПРОЕКТ г. Москва

Копировал: Логинова Формат: А4

А25А001.003

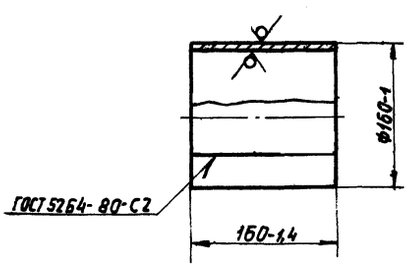

А25Д001.003

Изм.	Лист	№ докум.	Подп.	Дата
Разраб.		Меднова		06.87
Пров.		Фрадкин		
Рук. гр.		Фрадкин		
Гл. спец.		Ушомирская		
Н. контр.		Грановский		
Утв.		Спивак		

Патрубок

Лит.	Масса	Масштаб
И	2,5	1:4

Лист | Листов 1

Лист Б-ПН-4 ГОСТ 19903-74 / Ст3 ГОСТ 14637-79

Госстрой СССР САНТЕХПРОЕКТ г. Москва

Копировал: Логинова Формат: А4

А25А001.004

Рис. 1

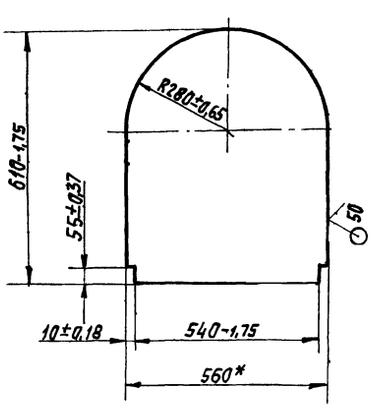

Рис. 2

Остальное см. рис. 1

М1:20

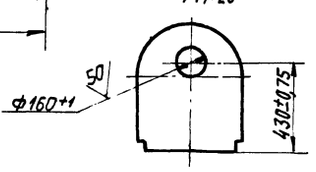

Обозначение	Рис	Масса, кг
А25Д001 004	1	10,7
–01	2	10,1

*Размер для справок

А25Д001.004

Изм.	Лист	№ докум.	Подп.	Дата
Разраб.		Меднова		06.87
Пров.		Фрадкин		
Рук. гр.		Фрадкин		
Гл. спец.		Ушомирская		
Н. контр.		Грановский		
Утв.		Спивак		

Стенка

Лит.	Масса	Масштаб
И	см. табл.	1:10

Лист | Листов 1

Лист Б-ПН-4 ГОСТ 19903-74 / Ст.3 ГОСТ 14637-79

Госстрой СССР САНТЕХПРОЕКТ г. Москва

Альбом 33

903-1-250.87

Формат	Зона	Поз.	Обозначение	Наименование	Кол.	Примечание
				Документация		
А3			А25Д 001. 000 СБ	Сборочный чертеж		
				Сборочные единицы		
А4		1	А25Д 001. 010	Фланец	1	
				Детали		
А4		2	А25Д 001. 011	Фланец	1	
А4		3	А25Д001. 002	Дуга	1	
А4		4	А25Д001. 003	Патрубок	1	
А4		5	А25Д 001. 004	Стенка	1	
		6	-01	Стенка	1	

Инв.№ подл. | Подп. и дата | Взам. инв.№ | Инв.№ дубл. | Подп. и дата

Изм.	Лист	№ докум.	Подп.	Дата
Разраб.		Меднова		6/87
Пров.		Фрядкин		
Рук. гр.		Фрядкин		
Н. контр.		Грановский		
Утв.		Сливак		

А25Д 001. 000

Отсос №1

Лит.	Лист	Листов
И		1

госстрой СССР САНТЕХПРОЕКТ г. Москва

Копировал: Логинова Формат А4

А25А 001 010

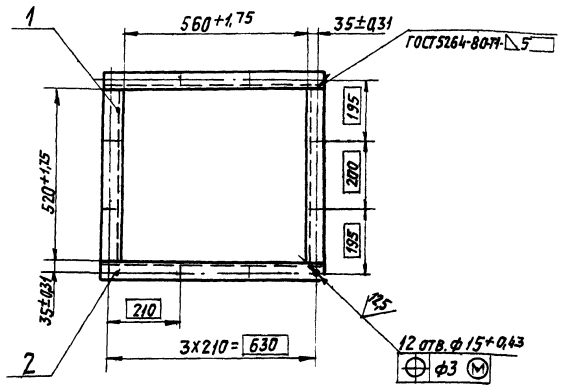

Формат	Зона	Поз.	Обозначение	Наименование	Кол.	Примечание
				Детали		
БЧ		1	А25Д 001. 011	Уголок L=520-1,8		
				Уголок Б-63х63х6 ГОСТ 8509-86 Ст3-I ГОСТ 535-79	2	3 кг
БЧ		2	А25Д 001. 012	Уголок L=686-2		
				Уголок Б-63х63х6 ГОСТ 8509-86 Ст3-I ГОСТ 535-79	2	4 кг

Инв.№ подл. | Подп. и дата | Взам. инв.№ | Инв.№ дубл. | Подп. и дата

Изм.	Лист	№ докум.	Подп.	Дата
Разраб.		Меднова		6/87
Пров.		Фрядкин		
Рук. груп.		Фрядкин		
Гл. спец.		Ушомирская		
Н. контр.		Грановский		
Утв.		Сливак		

А25Д 001. 010

Фланец

Лит.	Масса	Масштаб
И	14,2	1:10

Лист | Листов 1

госстрой СССР САНТЕХПРОЕКТ г. Москва

Копировал: Логинова Формат А4

А25А 001. 000 СБ

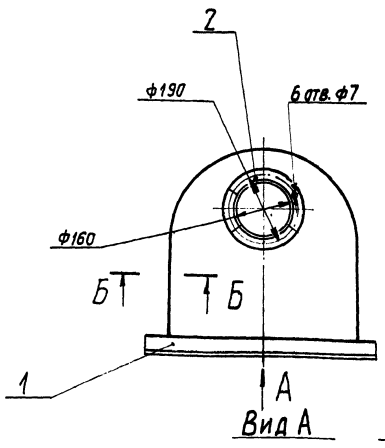

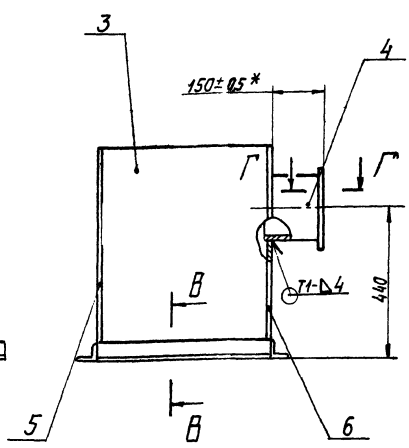

В-В
М1:2

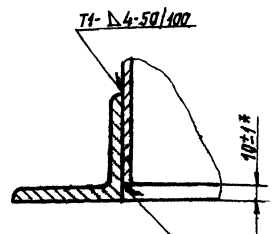

Г-Г
М2:1

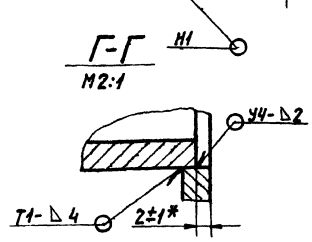

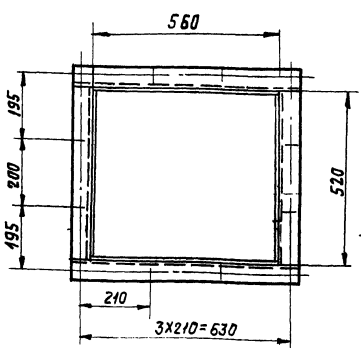

Б-Б
М1:2

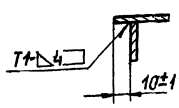

1. Размеры для справок, кроме указанных знаком.*
2. Сварные швы по ГОСТ 5264-80.

Инв.№ подл. | Подп. и дата | Взам. инв.№ | Инв.№ дубл. | Подп. и дата

Изм.	Лист	№ докум.	Подп.	Дата
Разраб.		Меднова		6/87
Пров.		Фрядкин		
Рук. гр.		Фрядкин		
Гл. спец.		Ушомирская		
Н. контр.		Грановский		
Утв.		Сливак		

А25Д 001. 000 СБ

Отсос №1

Лит.	Масса	Масшт.
И	83,7	1:10

Лист | Листов 1

госстрой СССР САНТЕХПРОЕКТ г. Москва

Копировал: Логинова 22699-41 58 Формат А3

А25А002.003

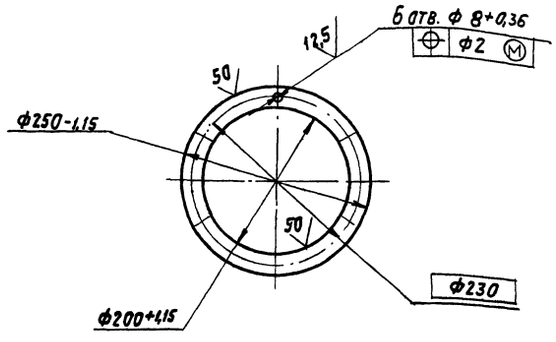

Изм.	Лист	№ докум.	Подп.	Дата
Разраб.		Волобуева		06.87
Пров.		Вайнберг		
Рук. гр.		Мерзлякова		
Гл. спец.		Вайнберг		
Н. контр.		Рыжовский		
Утв.		Спивак		

А25Д002.003

Фланец

Лит.	Масса	Масшт.
Н	0,5	1:5

Лист | Листов 1

Лист Б-ПН-4 ГОСТ 19903-74 / Ст.3 ГОСТ 14637-79

госстрой СССР САНТЕХПРОЕКТ г. Москва

Копировал: Логинова Формат А4

А25А003.001

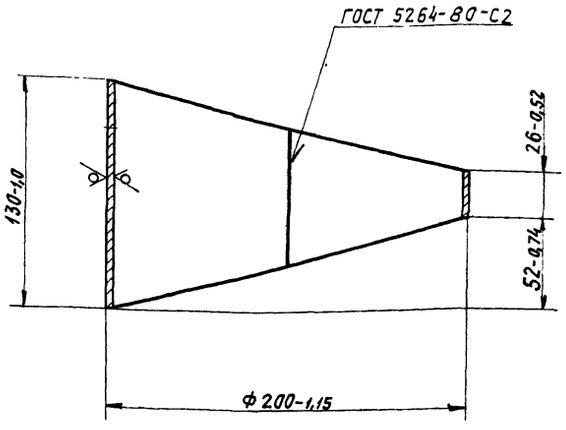

Изм.	Лист	№ докум.	Подп.	Дата
Разраб.		Волобуева		06.87
Пров.		Вайнберг		
Рук. гр		Мерзлякова		
Гл. спец.		Вайнберг		
Н. контр.		Фрадкин		
Утв		Спивак		

А25Д003.001

Отвод

Лит.	Масса	Масшт.
Н	0,85	1:2

Лист | Листов 1

Лист Б-ПН-2 ГОСТ 19903-74 / Ст.3 ГОСТ 16523-70

госстрой СССР САНТЕХПРОЕКТ г. Москва

Копировал: Логинова Формат А4

А25А003.002

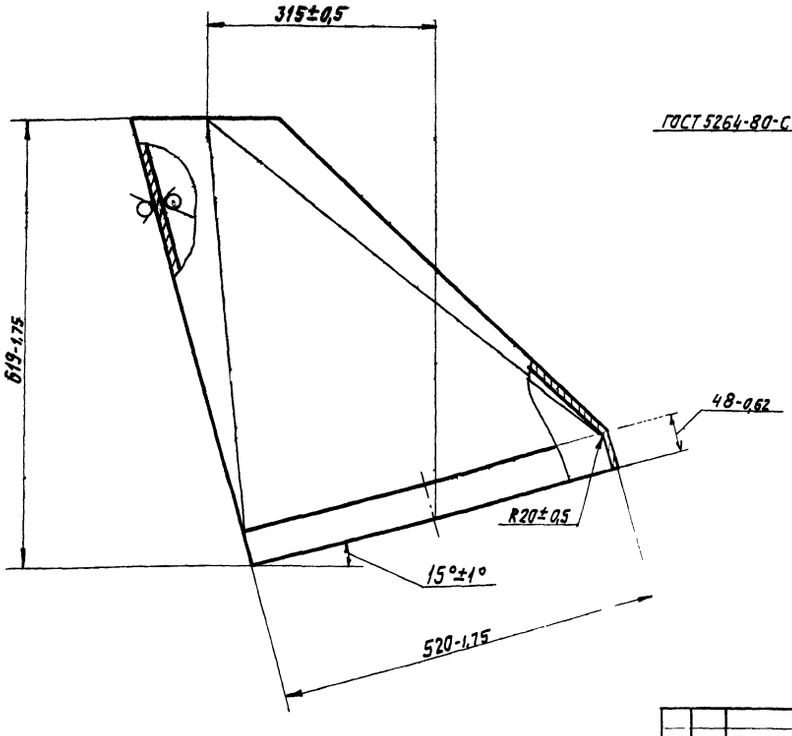

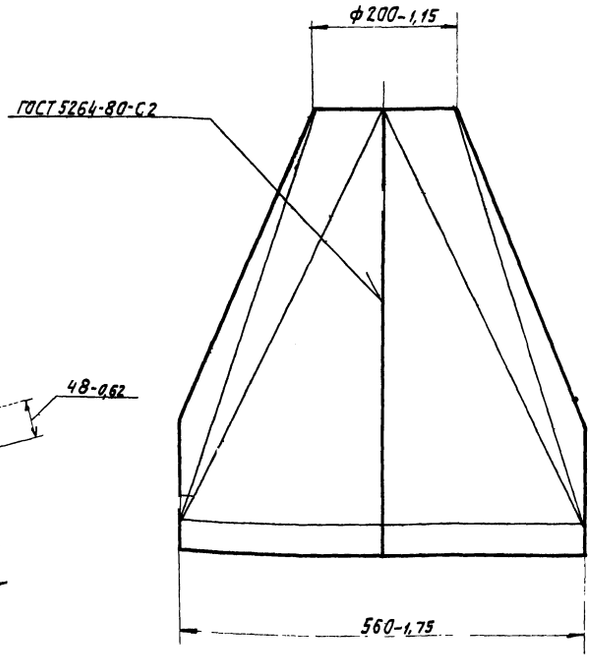

Изм.	Лист	№ докум.	Подп.	Дата
Разраб.		Волобуева		06.87
Пров.		Вайнберг		
Рук. груп.		Мерзлякова		
Гл. спец.		Вайнберг		
Н. контр.		Фрадкин		
Утв.		Спивак		

А25Д003.002

Переход

Лит.	Масса	Масшт.
Н	13,0	1:5

Лист | Листов 1

Лист Б-ПН-2 ГОСТ 19903-74 / Ст.3 ГОСТ 16523-70

госстрой СССР САНТЕХПРОЕКТ г. Москва

Копировал: Логинова 23699-41 59 Формат А3

Альбом 33

903-1-250.87

Формат	Зона	Поз.	Обозначение	Наименование	кол.	Примечание
				Документация		
А4			А56 012. 000СБ	Сборочный чертеж		
				Детали		
Б4		1	А56012. 001	Связь		
				Швеллер 10 ГОСТ 8240-72		
				Ст3-I ГОСТ 535-79		
				L=514-1,8	2	4,4 кг
Б4		2	А56 012. 002	Связь		
				Швеллер 10 ГОСТ 8240-72		
				Ст3-I ГОСТ 535-79		
				L=606-1,8	2	5,2 кг

Инв.N подл. | Подп. и дата | Взам. инв.No | Инв.No дубл. | Подп. и дата

Изм.	Лист	N докум.	Подп.	Дата
Разраб.		Меднова		06.87
Пров.		Фрадкин		
Рук. гр.		Фрадкин		
Н. контр.		Рановский		
Утв.		Спивак		

А56012.000

Рама под фильтр ФЯП

Лит.	Масса	Масштаб
Лист	Листов	1

Госстрой СССР САНТЕХПРОЕКТ г. Москва

Копировал: Логинова Формат: А4

А56012.000СБ

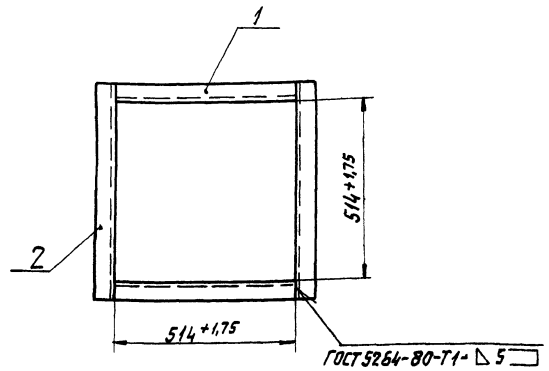

Отверстия для крепления калорифера сверлить при монтаже

Инв.N подл. | Подп. и дата | Взам. инв.N | Инв.N дубл. | Подп. и дата

Изм.	Лист	N докум.	Подп.	Дата
Разраб.		Меднова		6/87
Пров.		Фрадкин		
Рук. гр.		Фрадкин		
Н. контр.		Рановский		
Утв.		Спивак		

А56012.000СБ

Рама под фильтр ФЯП

Лит.	Масса	Масштаб
И	19,4	1:10
Лист	Листов 1	

Госстрой СССР САНТЕХПРОЕКТ г. Москва

Копировал: Логинова Формат: А4

Формат	Зона	Поз.	Обозначение	Наименование	кол.	Примечание
				Документация		
А2			А25Д003. 000СБ	Сборочный чертеж		
				Сборочные единицы		
А4		1	А25Д002. 010	Фланец	1	
				Детали		
А4		2	А25Д002. 003	Фланец	1	
А4		3	А25Д003. 001	Отвод	3	
А3		4	А25Д003. 002	Переход	1	

Инв.N подл. | Подп. и дата | Взам. инв.N | Инв.N дубл. | Подп. и дата

Изм.	Лист	N докум.	Подп.	Дата
Разраб.		Болобуева		06.87
Пров.		Айнберг		
Рук. гр.		Мерзлякова		
Н. контр.		Рановский		
Утв.		Спивак		

А25Д003.000

Отсос №3

Лит.	Лист	Листов
		1

Госстрой СССР САНТЕХПРОЕКТ г. Москва

Копировал: Логинова Формат: А4

Формат	Зона	Поз.	Обозначение	Наименование	кол.	Примечание
				Документация		
А2			А25Д002. 000СБ	Сборочный чертеж		
				Сборочные единицы		
А4		1	А25Д002. 010	Фланец	1	
				Детали		
А4		2	А25Д002. 001	Патрубок	1	
А3		3	А25Д002. 002	Переход	1	
А4		4	А25Д002. 003	Фланец	1	

Инв.N подл. | Подп. и дата | Взам. инв.N | Инв.N дубл. | Подп. и дата

Изм.	Лист	N докум.	Подп.	Дата
Разраб.		Болобуева		06.87
Пров.		Айнберг		
Рук. гр.		Мерзлякова		
Н. контр.		Рановский		
Утв.		Спивак		

А25Д002.000

Отсос №2

Лит.	Лист	Листов
		1

Госстрой СССР САНТЕХПРОЕКТ г. Москва

Копировал: Логинова 22699-41 60 Формат: А4

А1К142.001

12,5

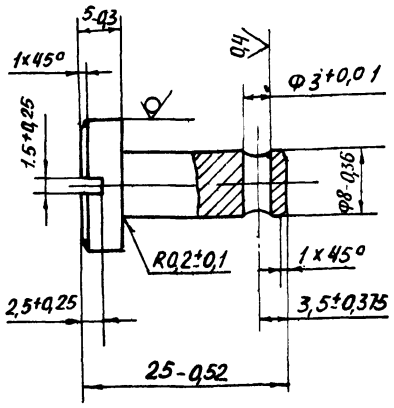

Изм.	Лист	№ докум.	Подп.	Дата	А1К142.001			
Разраб.		Смолянская			Палец	Лит.	Масса	Масштаб
Пров.		Мерзлякова				И	0,015	2:1
Рук. гр.		Мерзлякова				Лист	Листов	
Гл. спец.		Вайнберг			Круг В16 ГОСТ 2590-71 Вст3сп-3-I ГОСТ 535-79	Госстрой СССР САНТЕХПРОЕКТ г. Москва		
Н. контр.		Фрадкин						
Утв.		Спивак						

Инв. № подл. | Подп. и дата | Взам. инв. № | Инв. № дубл. | Подп. и дата

Формат А4

А1К142.002

12,5

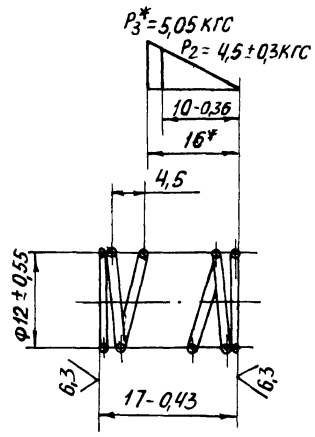

1. Длина развернутой пружины: — L = 182 мм
2. Число рабочих витков — n = 3,5
3. Число витков полное — n1 = 5
4. Направление навивки пружины. — правое
5. Размеры и параметр для справок

Изм.	Лист	№ докум.	Подп.	Дата	А1К142.002			
Разраб.		Смолянская			Пружина	Лит.	Масса	Масштаб
Пров.		Мерзлякова				И	0,002	2:1
Рук. гр.		Мерзлякова				Лист	Листов 1	
Гл. спец.		Вайнберг			Проволока II-1,2 ГОСТ 9389-75	Госстрой СССР САНТЕХПРОЕКТ г. Москва		
Н. контр.		Фрадкин						
Утв.		Спивак						

Инв. № подл. | Подп. и дата | Взам. инв. № | Инв. № дубл. | Подп. и дата

Формат А4

Формат	Зона	Поз.	Обозначение	Наименование	Кол.	Примечание
				Документация		
А4			А1К142.000 СБ	Сборочный чертеж		
				Детали		
А4		1	А1К142.001	Палец	1	
А4		2	А1К142.002	Пружина	1	
Б4		3	А1К142.003	Шайба		
				Лист Б20 ГОСТ 19903-74 4-IV ГОСТ 16523-70		
				Ф25-0,52 × Ф9+0,36	1	0,007 кг
Б4		4	А1К142.004	Прокладка		
				Пластина I, лист, ТМКЩ-М-3 ГОСТ 7338-77		
				Ф25±0,6 × Ф8±0,6	1	0,002 кг
				Стандартные изделия		
		5		Штифт 3г × 20 ГОСТ 3128-70	1	

Изм.	Лист	№ докум.	Подп.	Дата	А1К142.000			
Разраб.		Смолянская			Лючок для измерения параметров воздуха	Лит.	Лист	Листов
Пров.		Мерзлякова				И		1
Рук. гр.		Мерзлякова				Госстрой СССР САНТЕХПРОЕКТ г. Москва		
Н. контр.		Фрадкин						
Утв.		Спивак						

Инв. № подл. | Подп. и дата | Взам. инв. № | Инв. № дубл. | Подп. и дата

Формат А4

А1К142.000 СБ

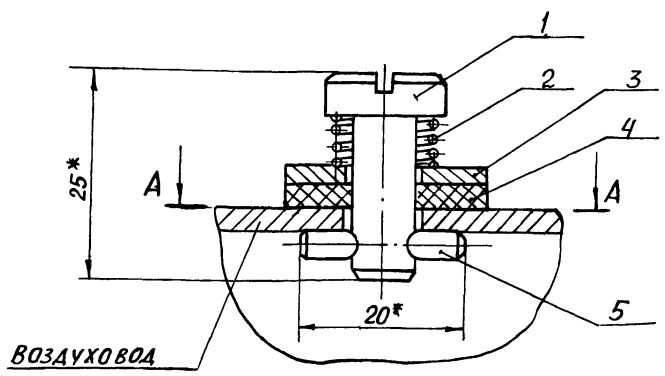

А - А

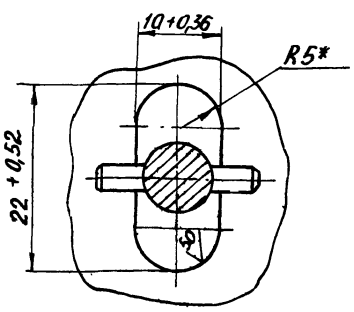

* Размеры для справок

Изм.	Лист	№ докум.	Подп.	Дата	А1К142.000 СБ			
Разраб.		Смолянская			Лючок для измерения параметров воздуха	Лит.	Масса	Масштаб
Пров.		Мерзлякова				И	0,024	2:1
Рук. гр.		Мерзлякова				Лист	Листов 1	
Гл. спец.		Вайнберг				Госстрой СССР САНТЕХПРОЕКТ г. Москва		
Н. контр.		Фрадкин						
Утв.		Спивак						

Инв. № подл. | Подп. и дата | Взам. инв. № | Инв. № дубл. | Подп. и дата

Формат А4

Формат	Зона	Поз.	Обозначение	Наименование	Кол.	Примечание
				Документация		
А4			А1К143.000 СБ	Сборочный чертеж		
				Детали		
А4		1	А1К143.001	Прокладка	1	
				Стандартные изделия		
		2		Гайка М8.4 ГОСТ 5915-70	6	
				Переменные данные для исполнений:		
				А1К143.000		
				Сборочные единицы		
А4		3	А1К143.010	Корпус	1	
А4		4	А1К143.020	Крышка	1	
				А1К143.000-01		
				Сборочные единицы		
А4		3	А1К143.010-01	Корпус	1	
А4		4	А1К143.020-01	Крышка	1	

Взам. инв. № | Инв. № дубл. | Подп. и дата | Инв. № подл.

Изм.	Лист	№ докум.	Подп.	Дата
Разраб.		Смолянская		
Пров.		Мерзлякова		
Рук. гр.		Мерзлякова		
Н. контр.		Фрадкин		
Утв.		Спивак		

А1К143.000

Лючок для чистки воздуховода

Лит	Лист	Листов
И	1	2

Госстрой СССР САНТЕХПРОЕКТ г. Москва

Формат А4

Формат	Зона	Поз.	Обозначение	Наименование	Кол.	Примечание
				А1К143.000-02		
А4		3	А1К143.010-02	Корпус	1	
А4		4	А1К143.020-02	Крышка	1	
				А1К143.000-03		
А4		3	А1К143.010-03	Корпус	1	
А4		4	А1К143.020-03	Крышка	1	
				А1К143.000-04		
А4		3	А1К143.010-04	Корпус	1	
А4		4	А1К143.020-04	Крышка	1	
				А1К143.000-05		
А4		3	А1К143.010-05	Корпус	1	
А4		4	А1К143.020-05	Крышка	1	

Взам. инв. № | Инв. № дубл. | Подп. и дата | Инв. № подл.

Изм. Лист № докум. Подп. Дата

А1К143.000

Лист 2

Формат А4

А1К143.001

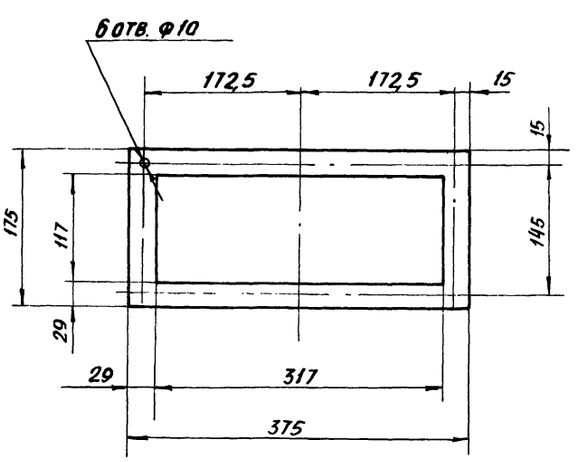

1. Неуказанные предельные отклонения размеров $\pm \frac{t2}{2}$
2. Допускается изготовление из отдельных полос склеиванием клеем 88 Н ТУ 38-1051061-76

Взам. инв. № | Инв. № дубл. | Подп. и дата | Инв. № подл.

Изм.	Лист	№ докум.	Подп.	Дата
Разраб.		Смолянская		
Пров.		Мерзлякова		
Рук. гр.		Мерзлякова		
Гл. спец.		Вайнберг		
Н. контр.		Фрадкин		
Утв.		Спивак		

А1К143.001

Прокладка

Лит	Масса	Масштаб
И	0,14	1:4

Лист	Листов 1

Пластина I, лист ТМКЦ-м3 ГОСТ 7338-77

Госстрой СССР САНТЕХПРОЕКТ г. Москва

Формат А4

А1К143.000 СБ

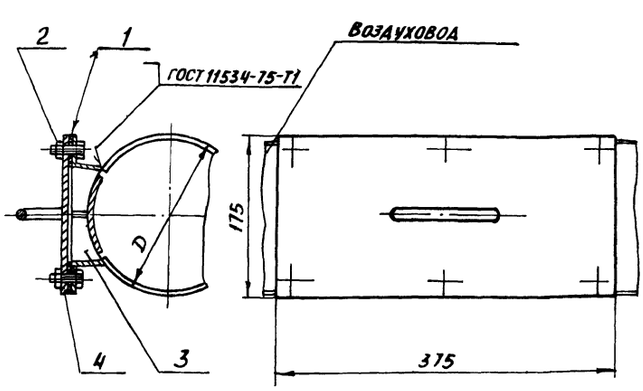

Обозначение	D, мм	Масса кг
А1К143.000	160	4,95
-01	180	4,97
-02	200	4,98
-03	225	5,0
-04	280	5,1
-05	315	5,2

Размеры для справок

Взам. инв. № | Инв. № дубл. | Подп. и дата | Инв. № подл.

Изм.	Лист	№ докум.	Подп.	Дата
Разраб.		Смолянская		
Пров.		Мерзлякова		
Рук. гр.		Мерзлякова		
Гл. спец.		Вайнберг		
Н. контр.		Фрадкин		
Утв.		Спивак		

А1К143.000 СБ

Лючок для чистки воздуховода

Лит	Масса	Масштаб
И	См. табл.	

Лист	Листов 1

Госстрой СССР САНТЕХПРОЕКТ г. Москва

Формат А4

Альбом 33
903-1-250.87

Формат	Зона	Поз.	Обозначение	Наименование	Кол.	Примечание
				Документация		
А3			А1К 143.010 СБ	Сборочный чертеж		
				Детали		
А4		1	А1К 143.002	Фланец	1	
А4		2	А1К 143.003	Полоса	2	
				Стандартные изделия		
		3		Болт М8×20.36.ГОСТ 7798-70	6	
			Переменные данные для исполнений			
				А1К 143.010		
				Детали		
А4		4	А1К 143.004	Стенка	2	
				А1К 143.010-01		
				Детали		
А4		4	А1К 143.004-01	Стенка	2	

Инв. № подл. | Подп. и дата | Взам. инв. № | Инв. № дубл. | Подп. и дата

Изм.	Лист	№ докум.	Подп.	Дата	А1К 143.010		
Разраб.		Смоляинская			Корпус	Лит.	Лист 1	Листов 2
Пров.		Мерзлякова						
Рук. гр.		Мерзлякова				ГОССТРОЙ СССР САНТЕХПРОЕКТ г. Москва	
Н. контр.		Фрадкин					
Утв.		Сливак					

Формат А4

Формат	Зона	Поз.	Обозначение	Наименование	Кол.	Примечание
				А1К 143.010-02		
				Детали		
А4		4	А1К 143.004-02	Стенка	2	
				А1К 143.010-03		
				Детали		
А4		4	А1К 143.004-03	Стенка	2	
				А1К 143.010-04		
				Детали		
А4		4	А1К 143.004-04	Стенка	2	
				А1К 143.010-05		
				Детали		
А4		4	А1К 143.004-05	Стенка	2	

Инв. № подл. | Подп. и дата | Взам. инв. № | Инв. № дубл. | Подп. и дата

Изм.	Лист	№ докум.	Подп.	Дата	А1К 143.010	Лист 2

Формат А4

А1К143.010 СБ

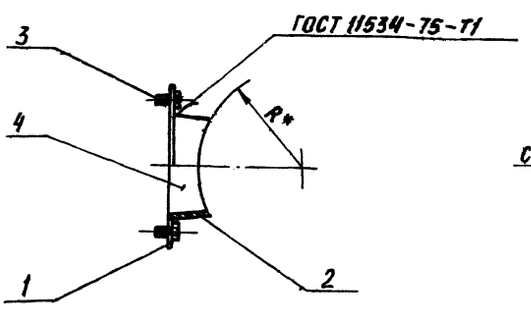

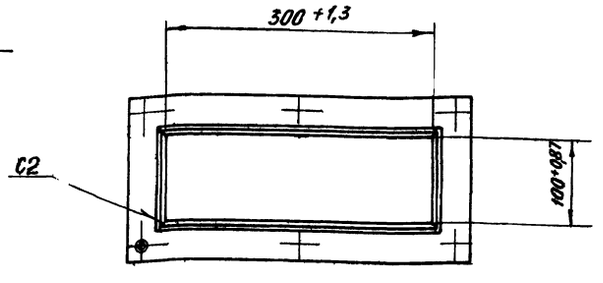

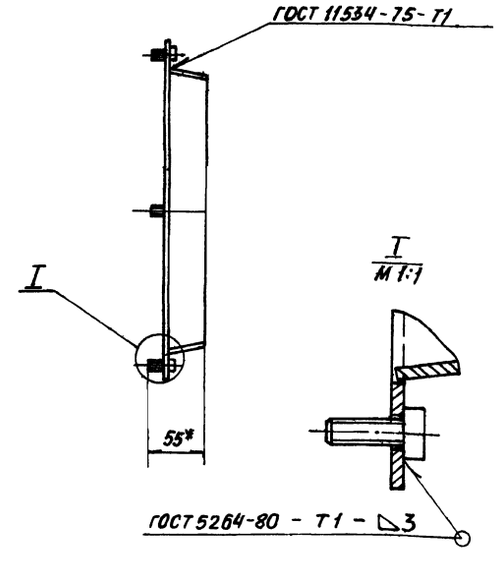

Обозначение	R*, мм	Масса кг
А1К 143.010	80,0	2,15
-01	90,0	2,18
-02	100,0	2,2
-03	112,5	2,23
-04	140,0	2,3
-05	157,5	2,4

* Размеры для справок

Инв. № подл. | Подп. и дата | Взам. инв. № | Инв. № дубл. | Подп. и дата

Изм.	Лист	№ докум.	Подп.	Дата	А1К 143.010 СБ			
Разраб.		Смоляинская			Корпус	Лит. И	Масса	Масштаб 1:4
Пров.		Мерзлякова					См. табл.	
Рук. гр.		Мерзлякова				Лист	Листов 1	
Гл. спец.		Вайнберг				ГОССТРОЙ СССР САНТЕХПРОЕКТ г. Москва		
Н. контр.		Фрадкин						
Утв.		Сливак						

Формат	Зона	Поз.	Обозначение	Наименование	Кол.	Примечание
				Документация		
А3			А1К143.020 СБ	Сборочный чертеж		
				Детали		
А4		1	А1К143.005	Лист	1	
А4		2	А1К143.006	Ручка	1	
Б4		3	А1К143.007	Лист		
				Лист Б3 ГОСТ 19903-74 Вст.3сп ГОСТ 14637-69		
				30-0,52 х 290-1,3	1	0,2 кг
			Переменные данные для исполнений:			
				А1К143.020 Детали		
А4		4	А1К143.008	Лист	1	
				А1К143.020-01 Детали		
А4		4	А1К143.008-01	Лист	1	

Изм.	Лист	№ докум.	Подп.	Дата	А1К143.020			
Разраб.		Смоляная			Крышка	Лит.	Лист	Листов
Пров.		Мерзлякова				И	1	2
Рук. гр.		Мерзлякова				Госстрой СССР САНТЕХПРОЕКТ г. Москва		
Н. контр.		Фрадкин						
Утв.		Спивак						

Инв. № подл. | Подп. и дата | Взам. инв. № | Инв. № дубл. | Подп. и дата

Формат А4

Формат	Зона	Поз.	Обозначение	Наименование	Кол.	Примечание
				А1К143.020-02 Детали		
А4		4	А1К143.008-02	Лист	1	
				А1К143.020-03 Детали		
А4		4	А1К143.008-03	Лист	1	
				А1К143.020-04 Детали		
А4		4	А1К143.008-04	Лист	1	
				А1К143.020-05 Детали		
А4		4	А1К143.008-05	Лист	1	

Изм. | Лист | № докум. | Подп. | Дата — А1К143.020 — Лист 2

Инв. № подл. | Подп. и дата | Взам. инв. № | Инв. № дубл. | Подп. и дата

Формат А4

А1К143.020 СБ

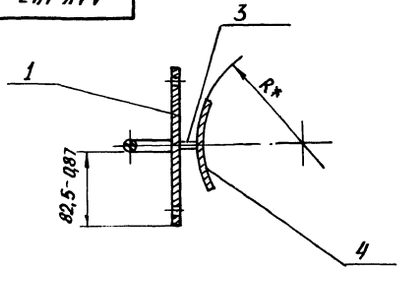

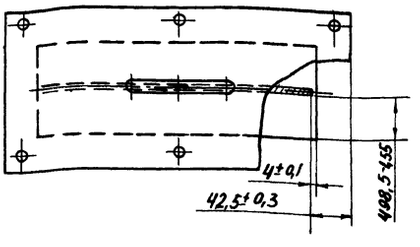

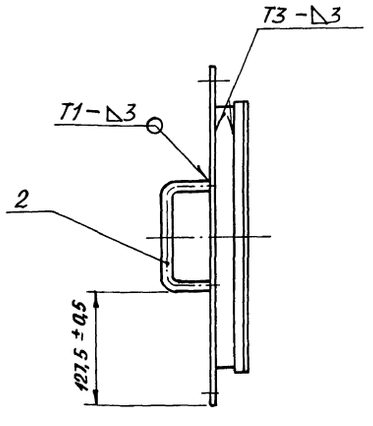

Обозначение	R*, мм	Масса, кг
А1К143.020	80,0	2,63
-01	90,0	2,61
-02	100,0	2,65
-03	112,5	2,6
-04	140,0	2,59
-05	157,5	2,58

1.* Размер для справок.

2. Сварные швы по ГОСТ 5264-80

Изм.	Лист	№ докум.	Подп.	Дата	А1К 143.020 СБ			
Разраб.		Смоляная			Крышка	Лит.	Масса	Масштаб
Пров.		Мерзлякова				И	см. табл.	—
Рук. гр.		Мерзлякова				Лист	Листов 1	
Гл. спец.		Вайнберг				Госстрой СССР САНТЕХПРОЕКТ г. Москва		
Н. контр.		Фрадкин						
Утв.		Спивак						

Инв. № подл. | Подп. и дата | Взам. инв. № | Инв. № дубл. | Подп. и дата

Альбом 33

903-1-250.87

А1К143.002

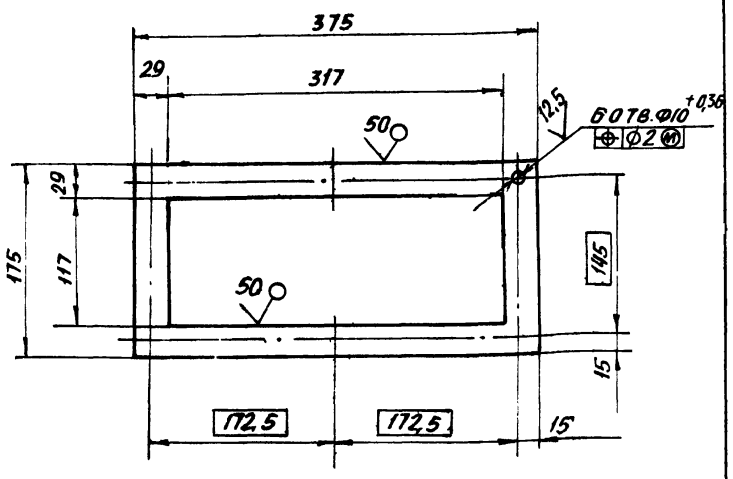

Неуказанные предельные отклонения размеров: $+t_2; -t_2; \pm \frac{t_2}{2}$

Изм.	Лист	№ докум.	Подп.	Дата	А1К143.002			
Разраб.		Смолянская			Фланец	Лит.	Масса	Масштаб
Пров.		Мерзлякова				И	0,67	1:4
Рук. гр.		Мерзлякова				Лист	Листов 1	
Гл. спец.		Вайнберг			Лист 63 ГОСТ 19903-74 / 4-IV-ВСт3сп ГОСТ 16523-70	ГОССТРОЙ СССР САНТЕХПРОЕКТ г. Москва		
Н. контр.		Фрадкин						
Утв.		Сливак						

Формат А4

А1К143.003

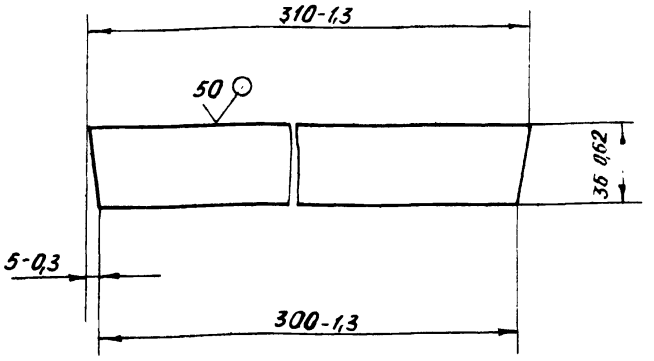

Изм.	Лист	№ докум.	Подп.	Дата	А1К143.003			
Разраб.		Смолянская			Полоса	Лит.	Масса	Масштаб
Пров.		Мерзлякова				И	0,25	1:2
Рук. гр.		Мерзлякова				Лист	Листов 1	
Гл. спец.		Вайнберг			Лист 63 ГОСТ 19903-74 / 4-IV-ВСт3сп ГОСТ 16523-70	ГОССТРОЙ СССР САНТЕХПРОЕКТ г. Москва		
Н. контр.		Фрадкин						
Утв.		Сливак						

Формат А4

А1К143.004

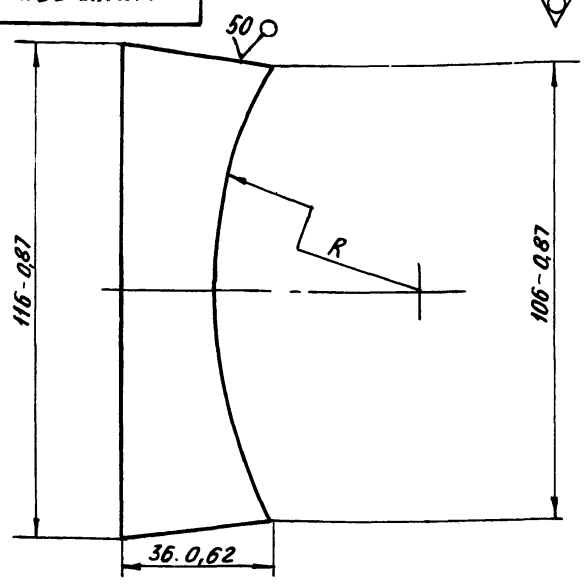

Обозначения	R, мм	Масса, кг
А1К143.004	80±0,37	0,9
-01	90±0,43	0,92
-02	100±0,43	0,93
-03	112,5±0,43	0,95
-04	140±0,5	0,97
-05	157,5±0,5	0,98

Изм.	Лист	№ докум.	Подп.	Дата	А1К143.004			
Разраб.		Смолянская			Стенка	Лит.	Масса	Масштаб
Пров.		Мерзлякова				И	См. табл.	—
Рук. гр.		Мерзлякова				Лист	Листов 1	
Гл. спец.		Вайнберг			Лист 63 ГОСТ 19903-74 / 4-IV-ВСт3 сп ГОСТ 16523-70	ГОССТРОЙ СССР САНТЕХПРОЕКТ г. Москва		
Н. контр.		Фрадкин						
Утв.		Сливак						

Формат А4

А1К143.005

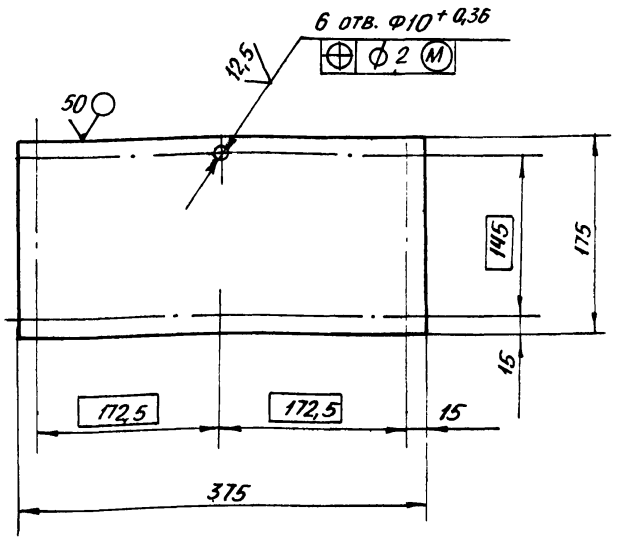

Неуказанные предельные отклонения размеров $-t_2; \pm \frac{t_2}{2}$

Изм.	Лист	№ докум.	Подп.	Дата	А1К143.005			
Разраб.		Смолянская			Лист	Лит.	Масса	Масштаб
Пров.		Мерзлякова				И	1,55	1:4
Рук. гр.		Мерзлякова				Лист	Листов 1	
Гл. спец.		Вайнберг			Лист 63 ГОСТ 19903-74 / 4-IV-ВСт3 сп ГОСТ 16523-70	ГОССТРОЙ СССР САНТЕХПРОЕКТ г. Москва		
Н. контр.		Фрадкин						
Утв.		Сливак						

Формат А4

903-1-250.87 Альбом 33

А1К143.006

50 (✓)

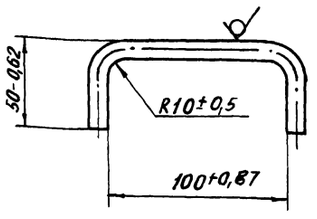

Изм.	Лист	№ докум.	Подп.	Дата	А1К143.006	Лит.	Масса	Масштаб
Разраб.		Смолянская			Ручка	И	0,12	1:2
Пров.		Мерзлякова				Лист	Листов 1	
Рук. гр.		Мерзлякова						
Гл. спец.		Вайнберг						
Н. контр.		Фрадкин						
Утв.		Спивак						

Круг В10 ГОСТ 2590-71 / Вст3сп3-1 ГОСТ 1535-79

ГОССТРОЙ СССР САНТЕХПРОЕКТ г. Москва

Формат А4

А1К143.008

50 (✓)

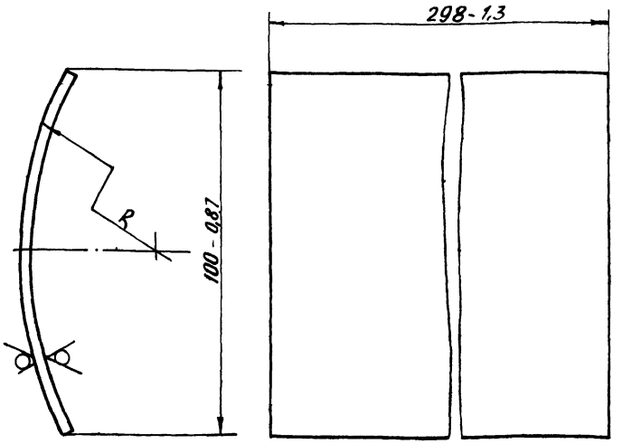

Обозначение	R, мм	Масса, кг
А1К143.008	80±0,37	0,76
-01	90±0,43	0,74
-02	100±0,43	0,735
-03	112,5±0,43	0,73
-04	140±0,5	0,72
-05	157,5±0,5	0,71

Изм.	Лист	№ докум.	Подп.	Дата	А1К143.008	Лит.	Масса	Масштаб
Разраб.		Смолянская			Лист	И	0,8	—
Пров.		Мерзлякова				Лист	Листов 1	
Рук. гр.		Мерзлякова						
Гл. спец.		Вайнберг						
Н. контр.		Фрадкин						
Утв.		Спивак						

Лист Б3 ГОСТ 19903-74 / 4-IV-Вст3 сп ГОСТ 16523-70

ГОССТРОЙ СССР САНТЕХПРОЕКТ г. Москва

Формат А4

Формат	Зона	Поз.	Обозначение	Наименование	Кол.	Примечание
				Документация		
А2			А3Д151.000СБ	Сборочный чертеж		
				Сборочные единицы		
А4		1	А3Д151.010	Корпус	1	
				Детали		
А4		2	А3Д151.001	Рукоятка	1	
А4		3	А3Д151.002	Пружина	1	
Б4		4	А3Д151.003	Лопатка		
				Лист Б 1,5 ГОСТ 19903-74 / 4-IV-Вст3 ГОСТ 16523-70		
				Ф95-0,87	1	0,09 кг
				Стандартные изделия		
		5		Гайка М10 4		
				ГОСТ 5915-70	1	
		6		Шайба 10.02		
				ГОСТ 11371-78	2	

Изм.	Лист	№ докум.	Подп.	Дата	А3Д151.000	Лит.	Лист	Листов
Разраб.		Смолянская			Заслонка воздушная D100			1
Пров.		Мерзлякова				ГОССТРОЙ СССР САНТЕХПРОЕКТ г. Москва		
Рук. гр.		Мерзлякова						
Н. контр.		Фрадкин						
Утв.		Спивак						

Формат А4

Формат	Зона	Поз.	Обозначение	Наименование	Кол.	Примечание
				Документация		
А3			А3Д151.010СБ	Сборочный чертеж		
				Детали		
А4		1	А3Д151.004	Обечайка	1	
А4		2	А3Д151.005	Фланец	2	
А4		3	А3Д151.006	Сектор	1	

Изм.	Лист	№ докум.	Подп.	Дата	А3Д151.010	Лит.	Лист	Листов
Разраб.		Смолянская			Корпус	И		1
Пров.		Мерзлякова				ГОССТРОЙ СССР САНТЕХПРОЕКТ г. Москва		
Рук. гр.		Мерзлякова						
Н. контр.		Фрадкин						
Утв.		Спивак						

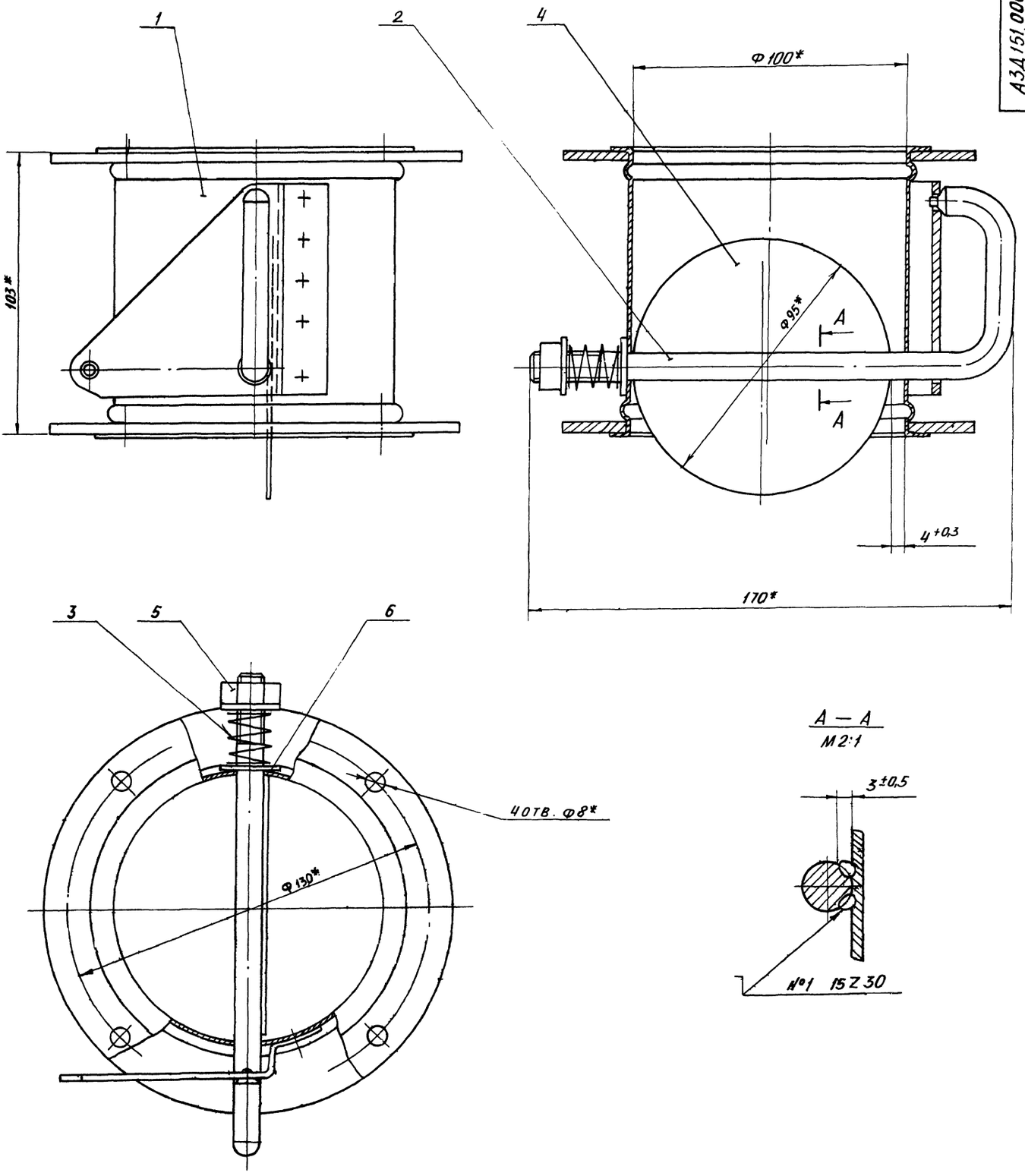

1.* РАЗМЕРЫ ДЛЯ СПРАВОК

2. ШОВ №1 – СВАРКА ЭЛЕКТРОДУГОВАЯ В ЗАЩИТНЫХ ГАЗАХ.

					АЗД151. 000 СБ			
Изм	Лист	№ докум.	Подп.	Дата	ЗАСЛОНКА ВОЗДУШНАЯ Д 100	Лит.	Масса	Масштаб
Разраб.		Волобуева				И	1.5	1:1
Пров.		Мерзлякова				Лист	Листов 1	
Рук. гр.		Мерзлякова				ГОССТРОЙ СССР САНТЕХПРОЕКТ Г МОСКВА		
Гл. спец.		Вайнберг						
Н. контр.		Фрадкин						
Утв		Спивак						

Инв. № подл. | Подп. и дата | Взам. инв. № | Инв. № дубл. | Подп. и дата

Альбом 33

903-1-250.87

АЗА 151.001

12,5

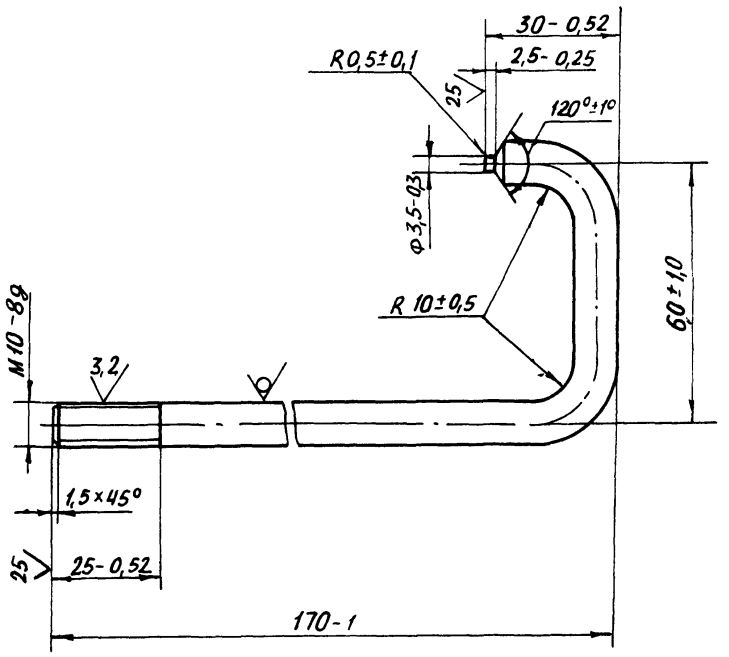

Изм.	Лист	№ докум.	Подп.	Дата	АЗД 151.001			
Разраб.		Волобуева			Рукоятка	Лит.	Масса	Масштаб
Пров.		Мерзлякова				И	0,15	1:1
Рук. гр.		Мерзлякова				Лист	Листов 1	
Гл. спец.		Вайнберг			Круг В10 ГОСТ 2590-71 / Вст3-II ГОСТ 535-79	ГОССТРОЙ СССР САНТЕХПРОЕКТ г. Москва		
Н. контр.		Фрадкин						
Утв.		Спивак						

Инв. № подл. | Подп. и дата | Взам. инв. № | Инв. № дубл. | Подп. и дата

Формат А4

АЗА 151.004

50

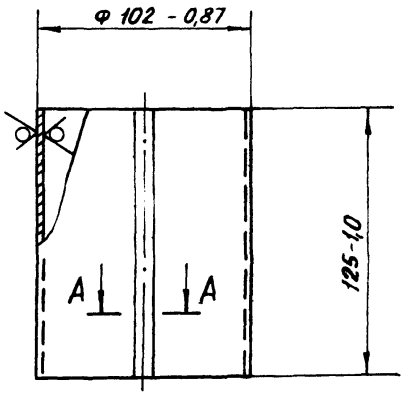

А – А
М1:1

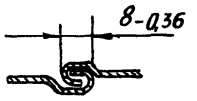

Изм.	Лист	№ докум.	Подп.	Дата	АЗД 151.004			
Разраб.		Волобуева			Обечайка	Лит.	Масса	Масштаб
Пров.		Мерзлякова				И	0,32	1:2
Рук. гр.		Мерзлякова				Лист	Листов 1	
Гл. спец.		Вайнберг			Лист Б1 ГОСТ 19903-74 / Ч-IV-Вст3 ГОСТ 16523-70	ГОССТРОЙ СССР САНТЕХПРОЕКТ г. Москва		
Н. контр.		Фрадкин						
Утв.		Спивак						

Инв. № подл. | Подп. и дата | Взам. инв. № | Инв. № дубл. | Подп. и дата

Формат А4

АЗА 151.010 СБ

А

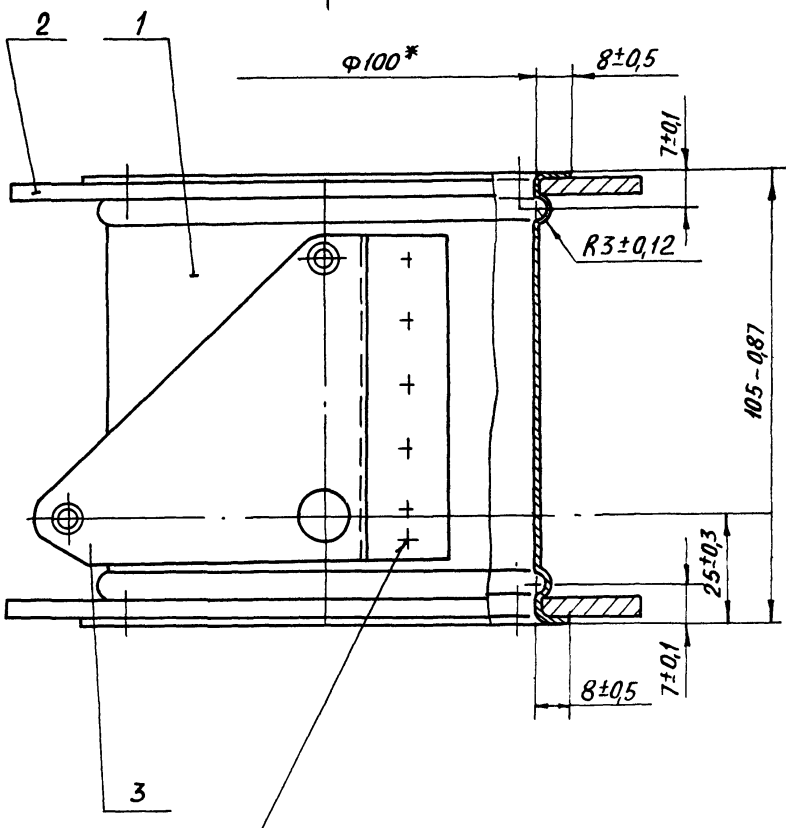

Вид А

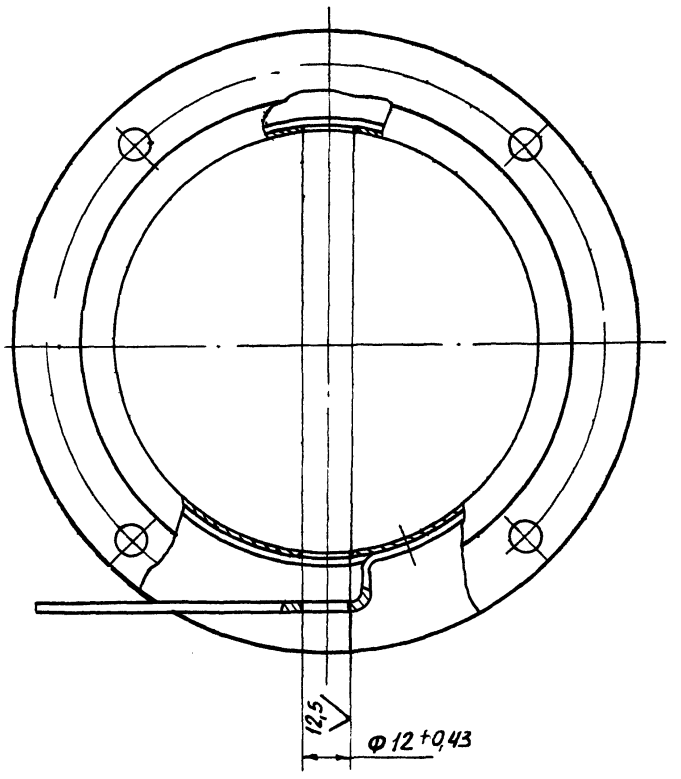

* Размер для справок

Изм.	Лист	№ докум.	Подп.	Дата	АЗД 151.010 СБ			
Разраб.		Волобуева			Корпус	Лит.	Масса	Масштаб
Пров.		Мерзлякова				И	1,06	1:1
Рук. гр.		Мерзлякова				Лист	Листов 1	
Гл. спец.		Вайнберг				ГОССТРОЙ СССР САНТЕХПРОЕКТ г. Москва		
Н. контр.		Фрадкин						
Утв.		Спивак						

Инв. № подл. | Подп. и дата | Взам. инв. № | Инв. № дубл. | Подп. и дата

Формат А3

Альбом 33

903-1-250.87

АЗД 151.006

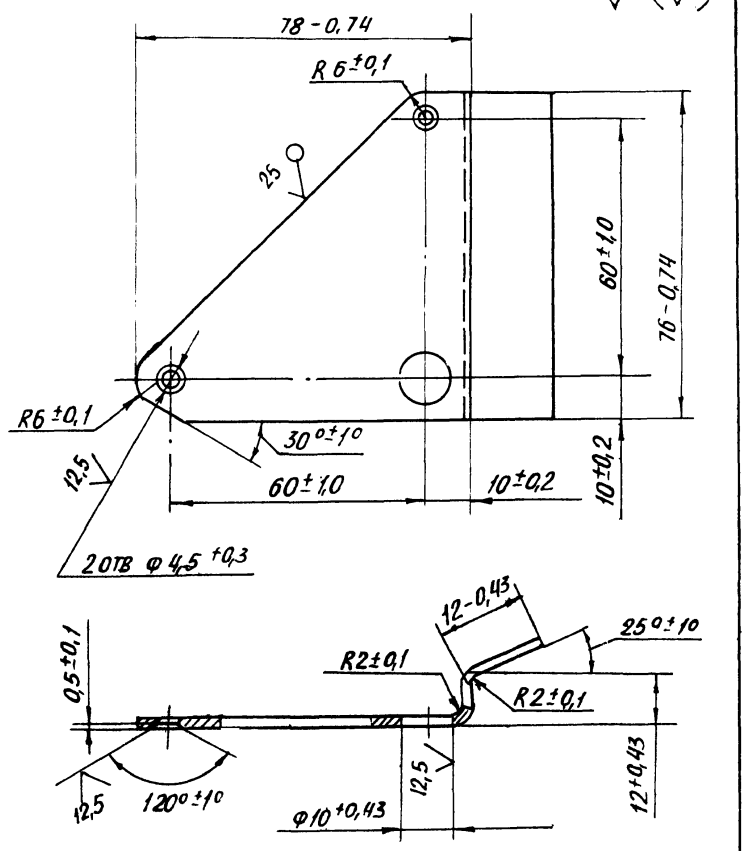

Изм.	Лист	№ докум.	Подп.	Дата	АЗД 151.008			
Разраб.		Волобуева			СЕКТОР	Лит.	Масса	Масштаб
Пров.		Мерзлякова				И	0,1	1:1
Рук. гр.		Мерзлякова				Лист	Листов 1	
Гл. спец.		Вайнберг			Лист Б1,5 ГОСТ 19903-74 4-IV-Вст.3 ГОСТ 16523-70	ГОССТРОЙ СССР САНТЕХПРОЕКТ г. МОСКВА		
Н. контр.		Фрадкин						
Утв.		Спивак						

Формат А4

АЗД 151.005

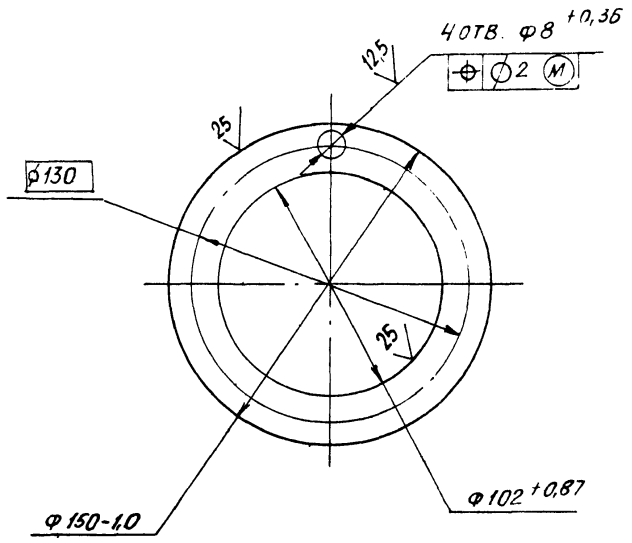

Изм.	Лист	№ докум.	Подп.	Дата	АЗД 151.005			
Разраб.		Волобуева			ФІАНЕЦ	Лит.	Масса	Масштаб
Пров.		Мерзлякова				И	0,32	1:2
Рук. гр.		Мерзлякова				Лист	Листов 1	
Гл. спец.		Вайнберг			Лист Б4,0 ГОСТ 19903-74 Вст.3 ГОСТ 14637-79	ГОССТРОЙ СССР САНТЕХПРОЕКТ г. МОСКВА		
Н. контр.		Фрадкин						
Утв.		Спивак						

Формат А4

АЗД 151.002

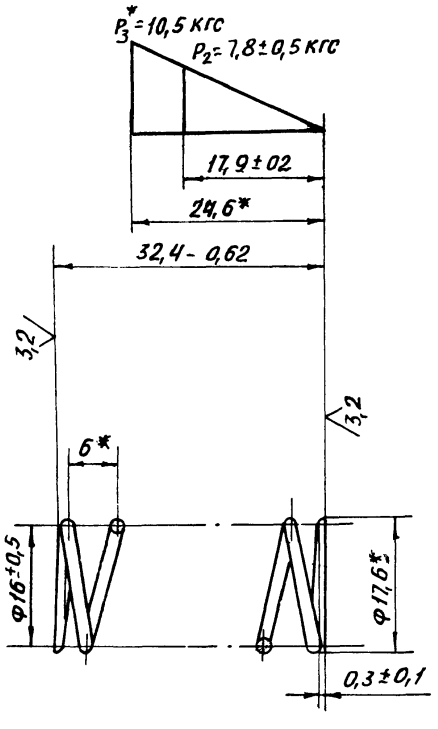

1. Длина развернутой пружины L=352мм
2. Число рабочих витков n=5
3. Число витков полное n_1=7
4. Направление навивки- правое.
5. * Размеры и параметр для справок

Изм.	Лист	№ докум.	Подп.	Дата	АЗД 151.002			
Разраб.		Волобуева			Пружина	Лит.	Масса	Масштаб
Пров.		Мерзлякова				И	0,005	1:1
Рук. гр.		Мерзлякова				Лист	Листов 1	
Гл. спец.		Вайнберг			Проволока II-1,6 ГОСТ 9389-75	ГОССТРОЙ СССР САНТЕХПРОЕКТ г. Москва		
Н. контр.		Фрадкин						
Утв.		Спивак						

gost.e-ecolog.ru