ТИПОВОЙ ПРОЕКТ

903-1-250.87

КОТЕЛЬНАЯ С 4 КОТЛАМИ КЕ-25-14С

СИСТЕМА ТЕПЛОСНАБЖЕНИЯ-ОТКРЫТАЯ

ТОПЛИВО-КАМЕННЫЕ И БУРЫЕ УГЛИ

АЛЬБОМ 32

ОБОРУДОВАНИЕ ИНДИВИДУАЛЬНОГО ИЗГОТОВЛЕНИЯ

КОНВЕЙЕР ЛЕНТОЧНЫЙ N 2,3

22639-40
Цена 5-62

gost.e-ecolog.ru

ТИПОВОЙ ПРОЕКТ 903-1-250.87

КОТЕЛЬНАЯ С 4 КОТЛАМИ КЕ-25-14С

СИСТЕМА ТЕПЛОСНАБЖЕНИЯ ОТКРЫТАЯ.

ТОПЛИВО – КАМЕННЫЕ И БУРЫЕ УГЛИ

АЛЬБОМ 32

ПЕРЕЧЕНЬ АЛЬБОМОВ

Альбом 0	Пояснительная записка
	ГЛАВНЫЙ КОРПУС
Альбом 1	Тепломеханические решения. Золошлакоудаление
Альбом 2	Водоподготовка
Альбом 3	Оборудование индивидуального изготовления. Газоходы
Альбом 4	Оборудование индивидуального изготовления. Воздуховоды
Альбом 5	Оборудование индивидуального изготовления. Блоки оборудования
Альбом 6	Оборудование индивидуального изготовления Блоки оборудования
Альбом 7	Архитектурные решения
ч. 1, ч. 2	Конструкции железобетонные
Альбом 8	Строительные изделия
Альбом 9	Конструкции металлические
Альбом 10	Силовое электрооборудование. Электрическое освещение. Связь и сигнализация
Альбом 11	Схемы управления
Альбом 12	Задание заводу-изготовителю на щиты силовые
Альбом 13	Автоматизация
Альбом 14	Автоматизация. Схемы электрические принципиальные
Альбом 15	Автоматизация. Щиты управления вспомогательного оборудования
Альбом 16	Автоматизация. Щит управления котлоагрегатом
Альбом 17	Отопление и вентиляция. Водопровод и канализация
Альбом 18 ч. 1 ч. 2	Тепломеханические решения. Водоподготовка. Золошлакоудаление. Отопление и вентиляция. Водопровод и канализация. Спецификация оборудования.
Альбом 19	Силовое электрооборудование. Электрическое освещение. Связь и сигнализация. Спецификация оборудования.
Альбом 20	Автоматизация. Спецификация оборудования и щитов
Альбом 21	Тепломеханические решения. Золошлакоудаление. Водоподготовка. Отопление и вентиляция. Водопровод и канализация. Ведомости потребности в материалах
Альбом 22	Архитектурные решения. Конструкции железобетонные. Ведомости потребности в материалах.
Альбом 23	Силовое электрооборудование Электрическое освещение. Связь и сигнализация Автоматизация. Ведомости потребности в материалах: Ведомости изделий МЭЗ
Альбом 24 кн. 1, 2, 3 ч. 1, 4.2 кн. 4 ч. 1, 4.2	Сметы
	ТОПЛИВОПОДАЧА
Альбом 25	Механизация транспорта. Отопление и вентиляция. Водопровод и канализация
Альбом 26	Силовое электрооборудование. Электрическое освещение. Связь и сигнализация. Автоматизация.
Альбом 27	Задание завода-изготовителю на щиты силовые
Альбом 28	Архитектурные решения. Конструкции железобетонные
Альбом 29	Строительные изделия
Альбом 30	Конструкции металлические
Альбом 31	Оборудование индивидуального изготовления Конвейер ленточный №1,2
Альбом 32	Оборудование индивидуального изготовления. Конвейер ленточный №2,3
Альбом 33	Оборудование индивидуального изготовления. Устройства пересыпные и регулирующие.
Альбом 34	Механизация транспорта. Отопление и вентиляция. Водопровод и канализация. Спецификация оборудования.
Альбом 35	Силовое электрооборудование. Электрическое освещение. Связь и сигнализация. Автоматизация. Спецификация оборудования и щитов
Альбом 36	Механизация транспорта. Отопление и вентиляция. Водопровод и канализация. Ведомости потребности в материалах.
Альбом 37	Архитектурные решения. Конструкции железобетонные. Ведомости потребности в материалах
Альбом 38	Силовое электрооборудование. Электрическое освещение. Связь и сигнализация. Автоматозация. Ведомости потребности в материалах. Ведомости изделий МЭЗ
Альбом 39 кн. 1, 2, 3, 4	Сметы

ПРИМЕНЕННЫЕ МАТЕРИАЛЫ:

Типовой проект 907-2-216 Дымовая труба кирпичная H=60м Д=3,0м с надземным примыканием газоходов Распространяет ВНИПИ Теплопроект

Типовой проект 901-6-53. Градирни с вентиляторами ОВ 300 №8 пленочная и капельная с секциями площадью 2м² с деревянным каркасом. Распространяет ЦИТП

Типовой проект 907-02-222 Световое ограждение высотных дымовых труб. Распространяет ВНИПИ Теплопроект

Типовое проектное решение 904-02-5. Автоматизация, управление и силовое электрооборудование приточных венткамер типа I ПК 10 - I ПК 150. Распространяет Киевский филиал ЦИТП.

Типовой проект 705-9-5.13.85 Склад емкостью 0м³ мокрого хранения хлористого натрия. Распространяет ГПИ САНТЕХПРОЕКТ

РАЗРАБОТАН
государственным проектным институтом
САНТЕХПРОЕКТ.

Главный инженер института /Шиллер Ю.Н./

Главный инженер проекта /Козлов С.А./

Утвержден Госстроем СССР
протокол № 78 от 29.09.87г.

Альбом V.32

903-1-250.87

Содержание

Обозначение	Наименование	Стр.
4Т2.05.00.000	Опора концевого барабана	4
4Т2.06.00.000	Ограждение концевого барабана	
4Т2.07.00.000	Устройство загрузочное концевое В = 800	
4Т2.05.00.000 СБ	Опора концевого барабана	5
4Т2.06.00.000 СБ	Ограждение концевого барабана	6
4Т2.07.00.000 СБ	Устройство загрузочное концевое	
4Т2.07.01.000	Лоток направляющий В = 800	7
4Т2.07.01.100	Корпус лотка направляющего	
4Т2.07.01.000 СБ	Лоток направляющий В = 800	8, 9
4Т2.07.01.100 СБ	Корпус лотка направляющего	10
4Т2.07.01.200	Прижим боковой	11
4Т2.07.01.300	Прижим задний	
4Т2.07.01.200 СБ	Прижим боковой	
4Т2.07.01.300 СБ	Прижим задний	
4Т2.07.01.400	Завеса боковая	12
4Т2.07.01.400 СБ	Завеса боковая	
4Т2.07.01.500 СБ	Завеса внутренняя	13
4Т2.07.01.500	Завеса внутренняя	
4Т2.07.01.600	Опора	
4Т2.07.01.000 СБ	Опора	14
4Т2.07.02.000	Лоток промежуточный В = 800	
4Т2.07.02.000 СБ	Лоток промежуточный В = 800	15
4Т2.07.02.100	Корпус лотка промежуточного	16
4Т2.07.02.200	Прижим боковой	
4Т2.07.02.200 СБ	Прижим боковой	
4Т2.07.02.100 СБ	Корпус лотка промежуточного	17
4Т2.08.00.000	Устройство загрузочное проходное	18
4Т2.08.01.000	Закрылки	
4Т2.08.00.000 СБ	Устройство загрузочное проходное	
4Т2.08.01.000 СБ	Закрылки	19
4Т2.08.01.100	Корпус закрылков	20
4Т2.08.01.200 СБ	Прижим боковой l = 480	
4Т2.08.01.200	Прижим боковой l = 480	
4Т2.08.01.100 СБ	Корпус закрылков	21
4Т2.08.01.300 СБ	Прижим боковой l = 380	22
4Т2.08.01.300	Прижим боковой l = 380	
4Т2.09.00.000 СБ	Воронка от сбрасывателя	
4Т2.09.00.000	Воронка от сбрасывателя	23
4Т3.00.00.000	Конвейер ленточный №3	
4Т3.00.00.000 СБ	Конвейер ленточный №3	24-26
4Т3.01.00.000	Устройство приводное	27
4Т3.01.01.000	Привод	
4Т3.01.00.000 СБ	Устройство приводное	28
4Т3.01.01.000 СБ	Привод	29
4Т3.01.01.100	Рама привода	30
4Т3.01.01.103	Ребро	
4Т3.01.01.105	Уголок	
4Т3.01.01.100 СБ	Рама привода	31
4Т3.01.01.107	Основание	32
4Т3.01.01.001	Ограждение муфты	
4Т3.01.01.002	Ограждение муфты	
4Т3.01.02.000	Опора приводного барабана	33
4Т3.01.03.000	Воронка головная	

Обозначение	Наименование	Стр.
4Т3.01.02.000 СБ	Опора приводного барабана	34
4Т3.01.03.000 СБ	Воронка головная	35
4Т3.01.04.000	Очиститель барабана	36
4Т3.01.04.000 СБ	Очиститель барабана	
4Т3.01.05.000	Ограждение отклоняющего барабана	37
4Т3.01.05.000 СБ	Ограждение отклоняющего барабана	
4Т3.02.00.000	Металлоконструкция конвейера №3	38
4Т3.02.01.000	Секция средней части l = 6000	
4Т3.02.02.000	Секция загрузочная l = 6000	
4Т3.02.00.000 СБ	Металлоконструкция конвейера №3	39
4Т3.02.01.000 СБ	Секция средней части l = 6000	40
4Т3.02.02.000 СБ	Секция загрузочная l = 6000	41
4Т3.02.03.000	Секция гнутая $\mathcal{L}$ = 18°	42
4Т3.02.04.000	Секция разгрузочная l = 6000	
4Т3.02.05.000	Секция весовая l = 6000	
4Т3.02.07.000	Стойка h = 525	
4Т3.02.03.000 СБ	Секция гнутая $\mathcal{L}$ = 18°	43
4Т3.02.04.000 СБ	Секция разгрузочная l = 6000	
4Т3.02.05.000 СБ	Секция весовая l = 6000	44
4Т3.02.06.000	Стойка h = 450	45
4Т3.02.06.000 СБ	Стойка h = 450	
4Т3.02.07.000 СБ	Стойка h = 525	46
4Т3.02.08.000	Опора тележки натяжного устройства	
4Т3.02.08.000 СБ	Опора тележки натяжного устройства	47
4Т3.02.08.001	Направляющая	48
4Т3.02.08.008	Косынка	
4Т3.02.08.009	Косынка	
4Т3.02.08.010	Ограничитель	
4Т3.02.08.011	Косынка	49
4Т3.03.00.000	Лоток концевой В = 650	
4Т3.03.01.000	Корпус	
4Т3.03.00.000 СБ	Лоток концевой В = 650	50
4Т3.03.01.000 СБ	Корпус	51
4Т3.03.01.001	Стенка	
4Т3.03.01.002	Ребро	
4Т3.03.01.003	Ребро	52
4Т3.03.01.004	Уголок	
4Т3.03.02.000	Крышка	
4Т3.03.02.001	Лист	
4Т3.03.02.000 СБ	Крышка	53
4Т3.03.03.000	Лист прижимной боковой	
4Т3.03.03.001	Планка	
4Т3.03.03.000 СБ	Лист прижимной боковой	54
4Т3.03.04.000	Связь	
4Т3.03.04.000 СБ	Связь	
4Т3.03.04.001	Ребро	55
4Т3.03.05.000	Завеса боковая	
4Т3.03.05.000 СБ	Завеса боковая	
4Т3.03.05.001	Прижим	56
4Т3.03.05.002	Лист	
4Т3.03.05.003	Ручка	
4Т3.03.05.004	Уплотнение	

Инв. № подл. | Подпись и дата | Взам. инв. № | Инв. № дубл. | Подпись и дата

Продолжение содержания

Обозначение	Наименование	Стр.
ЧТ3.03.06.000 ЧТ3.03.06.000 СБ ЧТ3.03.06.001 ЧТ3.03.00.001	Лист прижимной задний Лист прижимной задний Стенка Накладка	57
ЧТ3.03.00.002 ЧТ3.03.00.003 ЧТ3.03.00.004 ЧТ3.03.00.005	Завеса Стойка Накладка Заслонка	58
ЧТ3.03.00.006 ЧТ3.03.00.007 ЧТ3.03.00.008 ЧТ3.03.00.009	Лист направляющий Прокладка Уплотнение Уплотнение	59
ЧТ3.04.00.000 ЧТ3.04.00.001 ЧТ3.05.01.000	Лоток проходной В=650 Уголок Корпус	60
ЧТ3.04.00.000 СБ	Лоток проходной В=650	61
ЧТ3.05.00.000 СБ	Лоток промежуточный В=650	62
ЧТ3.05.00 000 ЧТ3.05.01.000 СБ	Лоток промежуточный В=650 Корпус	63
ЧТ3.05.01.001 ЧТ3.05.00.001 ЧТ3.06.00.000	Ребро Лист Установка ограждений и аварийных выключателей	64
ЧТ3.06.00.000 СБ	Установка ограждений и аварийных выключателей	65,66
ЧТ3.07.00.000 ЧТ3.08.00.000 ЧТ3.09.00.000	Установка автоматических весов Ограждение натяжного барабана Ограждение катков натяжки	67
ЧТ3.07.00.000.СБ	Установка автоматических весов	68
ЧТ3.08.00.000 СБ	Ограждение натяжного барабана	69
ЧТ3.09.00.000 СБ	Ограждение катков натяжки	70
ЧТ3.11.00.000 ЧТ3.11.01.000 ЧТ3.11.00.000 СБ ЧТ3.11.01.000 СБ	Рама Опора Рама Опора	71
ЧТ3.12.00.000 ЧТ3.12.00.000 СБ	Ограждение каната Ограждение каната	72

Инв. № подл. | Подп. и дата | Взам. инв. № | Инв. № дубл. | Подп. и дата

Формат	Зона	Поз.	Обозначение	Наименование	Кол.	Примеч.
				Документация		
А2			4Т2.05.00.000СБ	Сборочный чертеж		
				Детали		
Б4		1	4Т2.05.00.001	Швеллер		
				Швеллер 16 ГОСТ 8240-72 / Вст.3-I ГОСТ 535-79		
				ℓ=1200 h14	2	15,6кг.
Б4		2	4Т2.05.00.002	Швеллер		
				Швеллер 14 ГОСТ 8240-72 / Вст.3-I ГОСТ 535-79		
				ℓ=1280 h14	2	15,7кг.
Б4		3	4Т2.05.00.003	Стойка		
				Швеллер 14 ГОСТ 8240-72 / Вст.3-I ГОСТ 535-79	1	5,7кг.
Б4		4	4Т2 05 00 004	Стойка		
				Швеллер 14 ГОСТ 8240-72 / Вст.3-I ГОСТ 535-79	1	5,7кг.
Б4		5	4Т2.05.00.005	Стойка		
				Швеллер 14 ГОСТ 8240-72 / Вст.3-I ГОСТ 535-79	1	2,7кг.
Б4		6	4Т2.05.00.006	Стойка		
				Швеллер 14 ГОСТ 8240-72 / Вст.3-I ГОСТ 535-79	1	2,7кг.

Инв.№ подл. | Подп. и дата | Взам. инв.№ | Инв.№ дубл. | Подп. и дата

Изм.	Лист	№ докум.	Подп.	Дата	4Т2.05.00.000			
Разраб.		Вишневский			Опора концевого барабана	Лит.	Лист	Листов
Пров.		Зайцева					1	2
Рук. гр.		Зайцева				Госстрой СССР САНТЕХПРОЕКТ г. Москва		
Н.контр.		Зарицкая						
Утв.		Ройзман						

Копировал: Фурай Формат А4

Формат	Зона	Поз.	Обозначение	Наименование	Кол.	Примеч.
Б4		7	4Т2.05.00.007	Лист		
				Лист Б-ПН-10 ГОСТ 19903-74 / Вст.3-I ГОСТ 14637-79		
				180 h14 × 100 h14	4	1,4кг.
Б4		8	4Т2.05.00.008	Косынка		
				Лист Б-ПН-5 ГОСТ 19903-74 / Вст.3-I ГОСТ 14637-79	2	0,8кг.
Б4		9	4Т2.03.00.009	Косынка		
				Лист Б-ПН-5 ГОСТ 19903-74 / Вст.3-I ГОСТ 14637-79	2	0,8кг.
Б4		10	4Т2.05.00.010	Косынка		
				Лист Б-ПН-5 ГОСТ 19903-74 / Вст.3-I ГОСТ 14637-79	4	0,5кг.
Б4		11	4Т2.05.00.011	Ребро		
				Лист Б-ПН-5 ГОСТ 19903-74 / Вст.3-I ГОСТ 14637-79	4	0,35кг.
Б4		12	4Т2.05.00.012	Лист		
				Лист Б-ПН-5 ГОСТ 19903-74 / Вст.3-I ГОСТ 14637-79		
				130 h14 × 515 h14	2	1,65кг.
Б4		13	4Т2.05.00.013	Кронштейн		
				Уголок Б 100×63×8 ГОСТ 8509-86 / Вст.3-I ГОСТ 535-79		
				ℓ=250 h14	2	2,5кг.
Б4		14	4Т2.05.00.014	Упор		
				Уголок Б-50×50×5 ГОСТ 8509-86 / Вст.3-I ГОСТ 535-79		
				ℓ=90 h14	2	0,35кг.

Инв.№ подл. | Подп. и дата | Взам. инв.№ | Инв.№ дубл. | Подп. и дата

Изм.	Лист	№ докум.	Подп.	Дата	4Т2.05.00.000	Лист 2

Копировал: Фурай Формат А4

Формат	Зона	Поз.	Обозначение	Наименование	Кол.	Прим.
				Документация		
А3			4Т2.06.00.000СБ	Сборочный чертеж		
				Детали		
Б4		1	4Т2.06.00.001	Обечайка		
				Лист Б-ПН-2 ГОСТ 19903-74 / Вст.3-I ГОСТ 16523-70	1	21,5кг.
Б4		2	4Т2.06.00.002	Стенка		
				Лист Б-ПН-2 ГОСТ 19903-74 / Вст.3-I ГОСТ 16523-70	2	8,0кг.
Б4		3	4Т2.06.00.003	Петля		
				Круг В12 ГОСТ 2590-71 / Вст.3-I ГОСТ 535-79	2	0,3кг.
Б4		4	4Т2.06.00.004	Опора 218 h14 × 70 h14		
				Лист Б-ПН-4 ГОСТ 19903-74 / Вст.3-I ГОСТ 14637-79	2	0,5кг.
Б4		5	4Т2.06.00.005	Ребро		
				Лист Б-ПН-4 ГОСТ 19903-74 / Вст.3-I ГОСТ 14637-79	2	0,2кг.

Инв.№ подл. | Подп. и дата | Взам. инв.№ | Инв.№ дубл. | Подп. и дата

Изм.	Лист	№ докум.	Подп.	Дата	4Т2.06.00.000			
Разраб.		Вишневский			Ограждение концевого барабана	Лит.	Лист	Листов
Пров.		Зайцева					1	
Рук. гр.		Зайцева				Госстрой СССР САНТЕХПРОЕКТ г. Москва		
Н.контр.		Зайцева						
Утв.		Райзман						

Копировал: Фурай Формат А4

Формат	Зона	Поз.	Обозначение	Наименование	Кол.	Примеч.
				Документация		
А3			4Т2.07.00.000СБ	Сборочный чертеж		
				Сборочные единицы		
А4		1	4Т2.07.01.000	Лоток направляющий		
				В=800	1	
А4		2	4Т2.07.02.000	Лоток промежуточный		
				В=800	1	
				Стандартные изделия		
		3		Болт М12х30.46		
				ГОСТ 7798-70	20	
		4		Гайка М12.5		
				ГОСТ 5915-70	20	
		5		Шайба 12.65Г		
				ГОСТ 6402-70	20	

Инв.№ подл. | Подп. и дата | Взам. инв.№ | Инв.№ дубл. | Подп. и дата

Изм.	Лист	№ докум.	Подп.	Дата	4Т2.07.00.000			
Разраб.		Зарицкая			Устройство загрузочное концевое В=800	Лит.	Лист	Листов
Пров.		Строгонов					1	
Рук. гр.		Зайцева				Госстрой СССР САНТЕХПРОЕКТ г. Москва		
Н.контр.		Вишневский						
Утв.		Ройзман						

Копировал: Фурай 22699-40 5 Формат А4

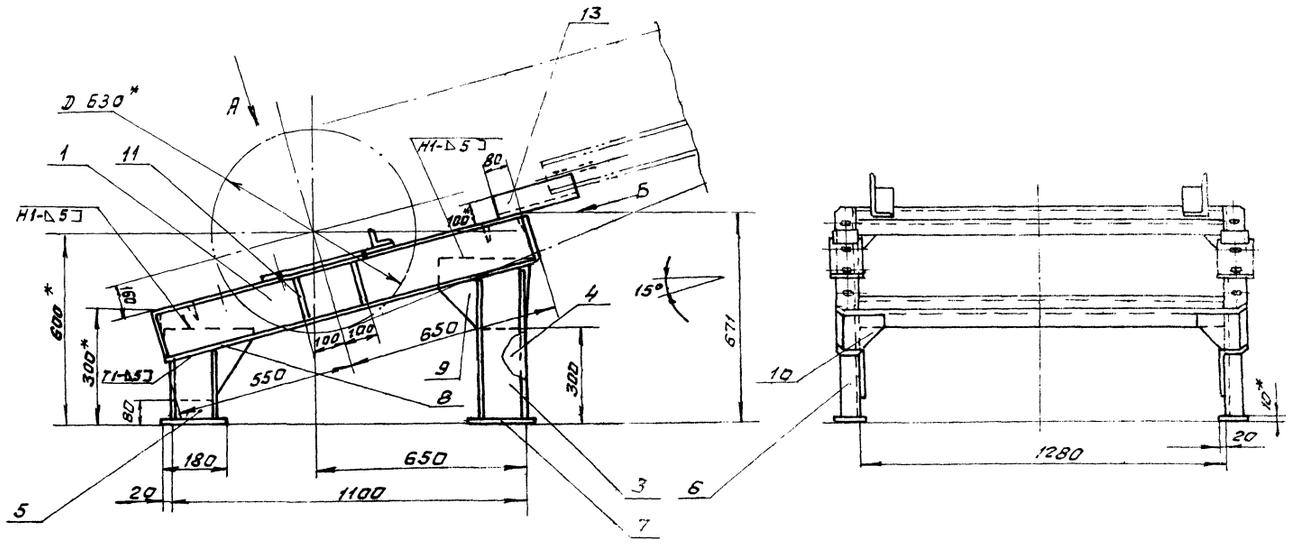

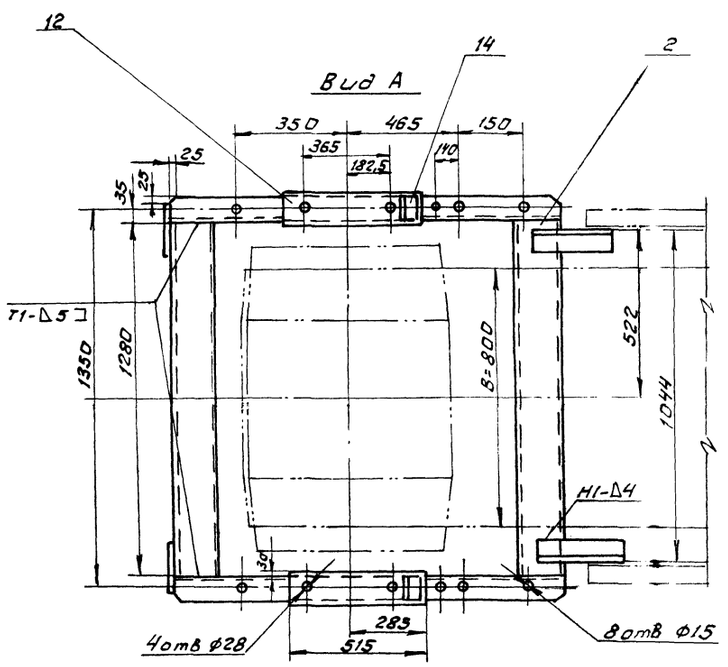

Поз. 3
Под 4. зеркальное отражение дет. поз. 3

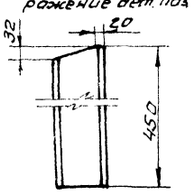

Поз. 5
Поз. 6 - зеркальное отражение дет. поз. 5

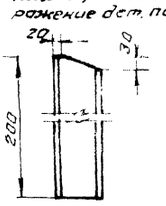

Поз. 8

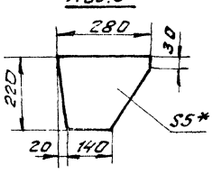

Поз. 9

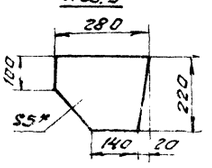

Поз. 10

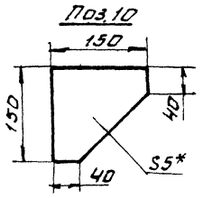

Поз. 11

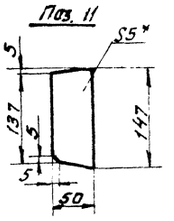

Вид Б
М1:5

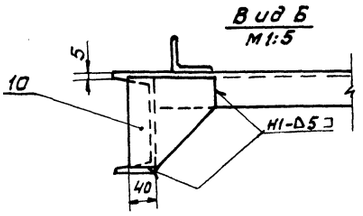

1.* Размеры для справок.

2. Предельные отклонения размеров $\pm \frac{t2}{2}$.

3. Кромки реза - ∇ Rz320, отверстия ∇ Rz80, остальное ∇.

4. Сварные швы по ГОСТ 5264-80. электроды типа Э42 ГОСТ 9467-75.

5. Детали поз. 14 приварить после окончания пуско-наладочных работ.

Изм.	Лист	№ докум.	Подп.	Дата	4Т2.05.00.000 СБ		
Разраб.		Вишневский			Опора концевого барабана. Сборочный чертеж	Лит.	Масса 95	Масштаб 1:10
Пров.		Строганов				Лист	Листов 1	
Т.контр.		Райзман				Госстрой СССР САНТЕХПРОЕКТ г. Москва		
Рук.гр.		Зайцева						
Н.контр.		Зарецкая						
Утв.		Сойзман						

Копировал: Формат А2

Инв.№ подл. | Подп. и дата | Взам.инв.№ | Инв.№ дубл. | Подп. и дата

4Т2.06.00.000 СБ

Альбом 32

903-1-250.87

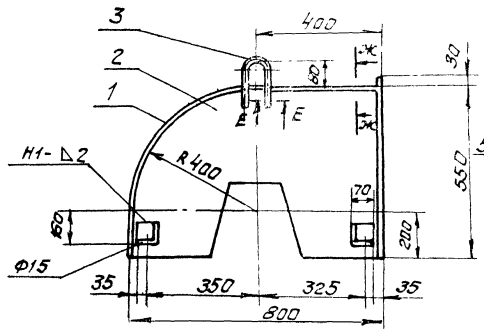

Развертка дет. поз. 1

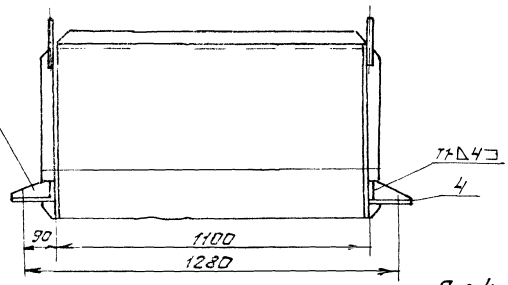

Развертка дет. поз. 2

Поз. 3
М1:5

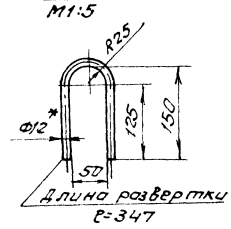

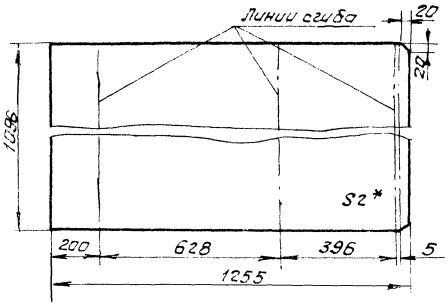

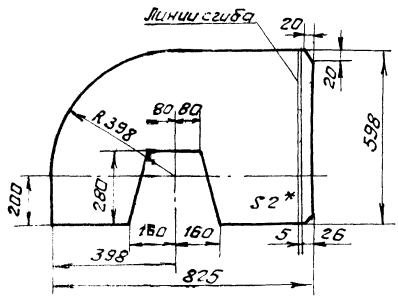

Поз. 4
М1:5

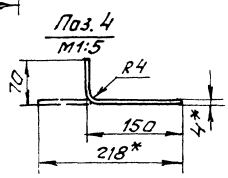

Поз. 5
М1:5

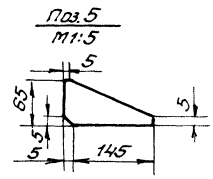

1.* Размеры для справок.

2. Предельные отклонения размеров $\pm \frac{t_2}{2}$.

3. Кромки реза $\overset{Rz320}{\nabla}$, отверстия $\overset{Rz80}{\nabla}$, остальное - ∇.

4. Сварка по ГОСТ 5264-80. Электроды типа Э42 ГОСТ 9467-75.

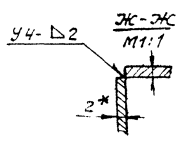

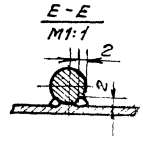

Изм.	Лист	№ докум.	Подп.	Дата
Разраб.		Вишневский		
Пров.		Страхов		
Т.контр.		Ройзман		
Рук. гр.		Зайцева		
Н.контр.		Зарецкая		
Утв.		Ройзман		

4Т2.06.00.000 СБ

Ограждение концевого барабана. Сборочный чертеж

Лит	Масса	Масштаб
У	37	1:10

Лист | Листов 1

Госстрой СССР САНТЕХПРОЕКТ г. Москва

Копировал: Формат А3

Инв.№ подл. | Подп. и дата | Взам. инв.№ | Инв.№ дубл. | Подп. и дата

4Т2.07.00.000 СБ

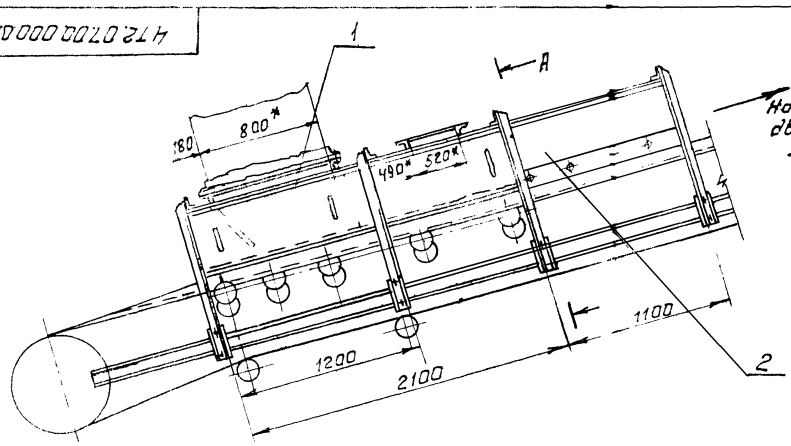

А - А

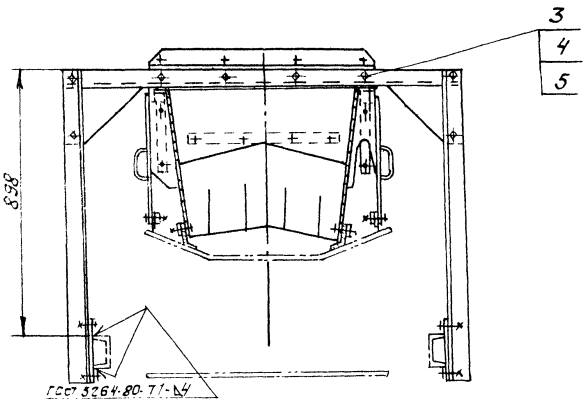

1.* Размеры для справок.

2. Предельные отклонения размеров $\pm \frac{t_2}{2}$

3. Кромки реза $\overset{Rz320}{\nabla}$, отверстия $\overset{Rz80}{\nabla}$, остальное - ∇.

4. Сварные швы по ГОСТ 5264-80.

Электроды типа Э42 ГОСТ 9467-75.

Изм.	Лист	№ докум.	Подп.	Дата
Разраб.		Зарецкая		
Пров.		Страхов		
Т.контр.		Ройзман		
Рук. гр.		Зайцева		
Н.контр.		Вишневский		
Утв.		Ройзман		

4Т2.07.00.000 СБ

Устройство загрузочное концевое. Сборочный чертеж.

Лит	Масса	Масштаб
У	446.0	1:20

Лист | Листов 1

Госстрой СССР САНТЕХПРОЕКТ г. Москва

Копировал: Формат А3 22699-49

Инв.№ подл. | Подп. и дата | Взам. инв.№ | Инв.№ дубл. | Подп. и дата

Формат	Зона	Поз.	Обозначение	Наименование	Кол.	Примеч.
				Документация		
*			4Т2.07.01.000 ОБ	Сборочный чертеж		*А2х2
				Сборочные единицы		
А4		1	4Т2.07.01.100	Корпус лотка направляющего	1	
А4		2	4Т2.07.01.200	Прижим боковой	2	
А4		3	4Т2.07.01.300	Прижим задний	1	
А4		4	4Т2.07.01.400	Завеса боковая	4	
А4		5	4Т2.07.01.500	Завеса внутренняя	3	
А4		6	4Т2.07.01.600	Опора	3	
				Детали		
Б1		7	4Т2.07.01.001	Стенка Лист $\frac{Б\text{-}ПН\text{-}4\ ГОСТ\ 19903\text{-}74}{Вст3\text{-}I\ ГОСТ\ 14637\text{-}79}$	1	11кг.
БЧ		8	4Т2.07.01.002	Лист Лист $\frac{Б\text{-}ПН\text{-}6\ ГОСТ\ 19903\text{-}74}{Вст3\text{-}I\ ГОСТ\ 14637\text{-}79}$	1	9,9кг.
БЧ		9	4Т2.07.01.003	Полоса Лента $\frac{2к40\ ГОСТ\ 6009\text{-}74}{Вст3\text{-}I\ ГОСТ\ 535\text{-}79}$	2	0,15кг.

4Т2.07.01.000

Изм.	Лист	№ докум.	Подп.	Дата
Разраб.		Зайцева		
Пров.		Строганов		
Рук.гр.		Зайцева		
Н.контр.		Вишневский		
Утв.		Райзман		

Лоток направляющий В=800

Лит.	Лист	Листов
	1	2

Госстрой СССР САНТЕХПРОЕКТ г. Москва

Копировал: Формат А4

Формат	Зона	Поз.	Обозначение	Наименование	Кол.	Прим.
БЧ		10	4Т2.07.01.004	Завеса Пластина I, лист, ОМБ-С-8-5.8 ГОСТ 7338-77	1	2,55кг.
БЧ		11	4Т2.07.01.005	Полоса Пластина I, лист, ОМБ-С-8-5.8 ГОСТ 7338-77		4,95кг.
БЧ		12	4Т2.07.01.006	Ребро Пластина I, лист, ОМБ-С-8-5.8 ГОСТ 7338-77	2	
				Стандартные изделия		
		13		Болт М12х30.46 ГОСТ 7798-70	18	
		14		Гайка М12.5 ГОСТ 5915-70	45	
		15		Шайба 12.65Г ГОСТ 6402-70	10	

4Т2.07.01.000 Лист 2

Изм. Лист № докум. Подп. Дата

Копировал: Формат А4

Формат	Зона	Поз.	Обозначение	Наименование	Кол.	Примеч.
				Документация		
А2			4Т2.07.01.100 СБ	Сборочный чертеж		
				Детали		
БЧ		1	4Т2.07.01.101	Угольник Уголок $\frac{Б\text{-}63х63х6\ ГОСТ\ 8509\text{-}86}{Вст3\text{-}I\ ГОСТ\ 535\text{-}79}$		
				L=2088h14	2	12,1кг.
БЧ		2	4Т2.07.01.102	Угольник Уголок $\frac{Б\text{-}63х63х6\ ГОСТ\ 8509\text{-}86}{Вст3\text{-}I\ ГОСТ\ 535\text{-}79}$		
				L=800h14	2	4,6кг.
БЧ		3	4Т2.07.01.103	Угольник Уголок $\frac{Б\text{-}63х63х6\ ГОСТ\ 8509\text{-}86}{Вст3\text{-}I\ ГОСТ\ 535\text{-}79}$		
				L=686h14	4	4,0кг.
БЧ		4	4Т2.07.01.104	Угольник Уголок $\frac{Б\text{-}63х63х6\ ГОСТ\ 8509\text{-}86}{Вст3\text{-}I\ ГОСТ\ 535\text{-}79}$	2	1,8кг.
БЧ		5	4Т2.07.01.105	Угольник Уголок $\frac{Б\text{-}50х50х5\ ГОСТ\ 8509\text{-}86}{Вст3\text{-}I\ ГОСТ\ 535\text{-}79}$	8	0,18кг.
БЧ		6	4Т2.07.01.106	Пластина Лист $\frac{Б\text{-}ПН\text{-}4\ ГОСТ\ 19903\text{-}74}{Вст3\text{-}I\ ГОСТ\ 14637\text{-}79}$	1	25,2кг.

4Т2.07.01.100

Изм.	Лист	№ докум.	Подп.	Дата
Разраб.		Зарецкая		
Пров.		Строганов		
Рук.гр.		Зайцева		
Н.контр.		Вишневский		
Утв.		Райзман		

Корпус лотка направляющего

Лит.	Лист	Листов
	1	2

Госстрой СССР САНТЕХПРОЕКТ г. Москва

Копировал: Формат А4

Формат	Зона	Поз.	Обозначение	Наименование	Кол.	Примеч.
БЧ		7	4Т2.07.01.107	Пластина Лист $\frac{Б\text{-}ПН\text{-}4\ ГОСТ\ 19903\text{-}74}{Вст3\text{-}I\ ГОСТ\ 14637\text{-}79}$	2	21,0кг.
БЧ		8	4Т2.07.01.108	Пластина Лист $\frac{Б\text{-}ПН\text{-}4\ ГОСТ\ 19903\text{-}74}{Вст3\text{-}I\ ГОСТ\ 14637\text{-}79}$	4	3,2кг.
БЧ		9	4Т2.07.01.109	Планка Лист $\frac{Б\text{-}ПН\text{-}4\ ГОСТ\ 19903\text{-}74}{Вст3\text{-}I\ ГОСТ\ 14637\text{-}79}$	4	0,7кг.
				Стандартные изделия		
		10		Болт М12х30.46 ГОСТ 7798-70	26	

4Т2.07.01.100 Лист 2

Изм. Лист № докум. Подп. Дата

Копировал: Формат А4 22699-40 8

4Т2.07.01.000СБ

Альбом: 32

903-1-250.87

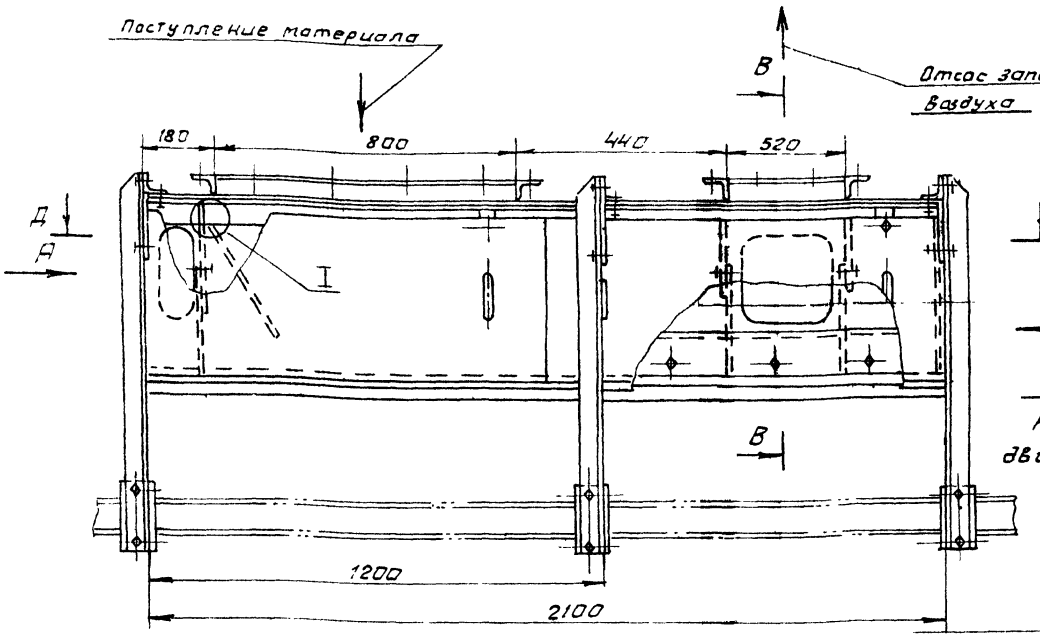

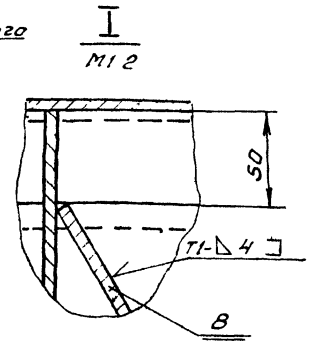

Схема сборки лотков

4Т2.07.01.000

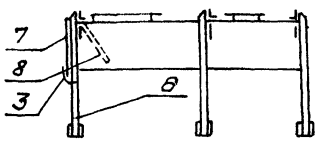

4Т2.07.01.000-01

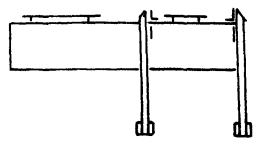

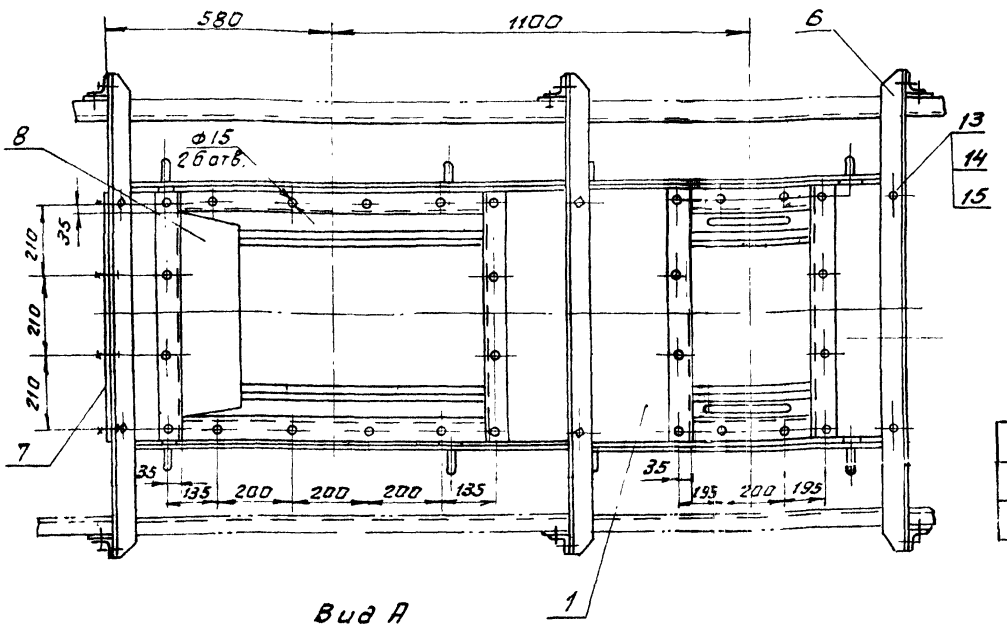

Обозначение	Масса кг
4Т2.07.01.000	300
-01	250

Вид А

Вид И

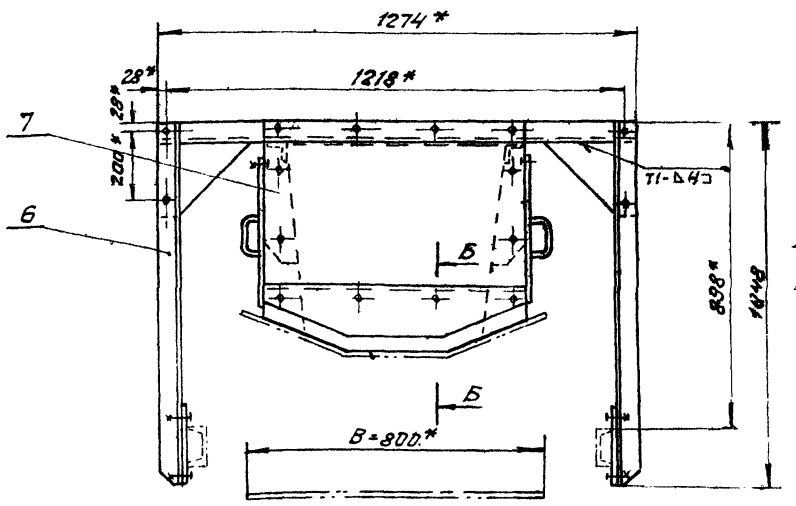

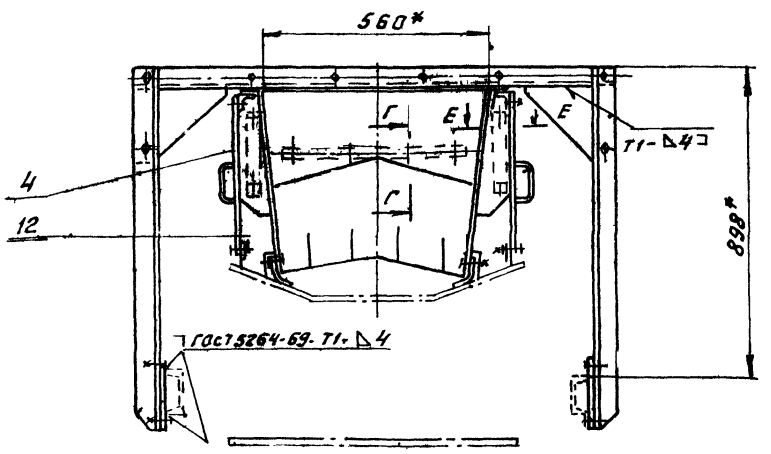

Д-Д
(схема)

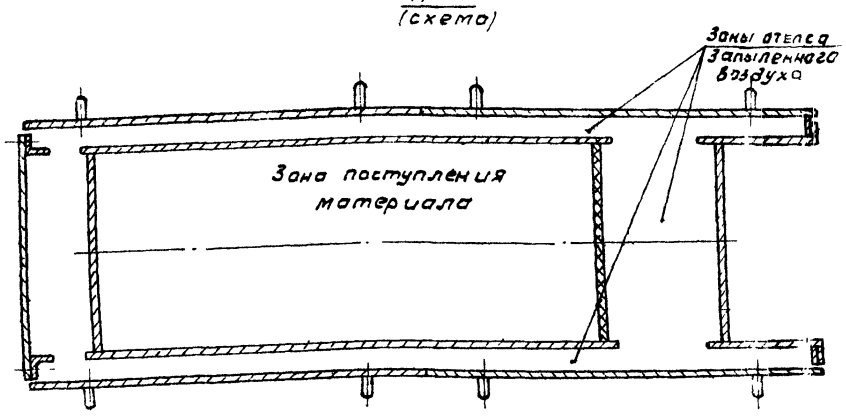

1.* Размеры для справок
2. Предельные отклонения размеров $\pm \frac{t_2}{2}$.
3. Кромки реза — Rz320, отверстия — Rz80, остальное — ∀
4. Сварные швы по ГОСТ 5264-80. Электроды типа Э42 ГОСТ 9467-75.
5. Лоток направляющий исп. 4Т2.07.01.000-01 выполнить без деталей поз. 3, 7, 8 и без одной детали поз. 6

Изм.	Лист	№ докум.	Подп.	Дата
Разраб.		Зайцева		
Пров.		Строганов		
Т.контр.		Ройзман		
Рук. гр.		Зайцева		
Н.контр.		Вишневский		
Утв.		Ройзман		

4Т2.07.01.000 СБ

Лоток направляющий В=800. Сборочный чертеж.

Лит.	Масса	Масштаб
И	см. табл.	1:10

Лист 1 Листов 2

ГОССТРОЙ СССР
САНТЕХПРОЕКТ
г. Москва

Копировал. Федотов 22699-40 9 Формат А2

Инв. № подл. | Подп. и дата | Взам. инв. № | Инв. № дубл. | Подп. и дата

В - В
М1:2

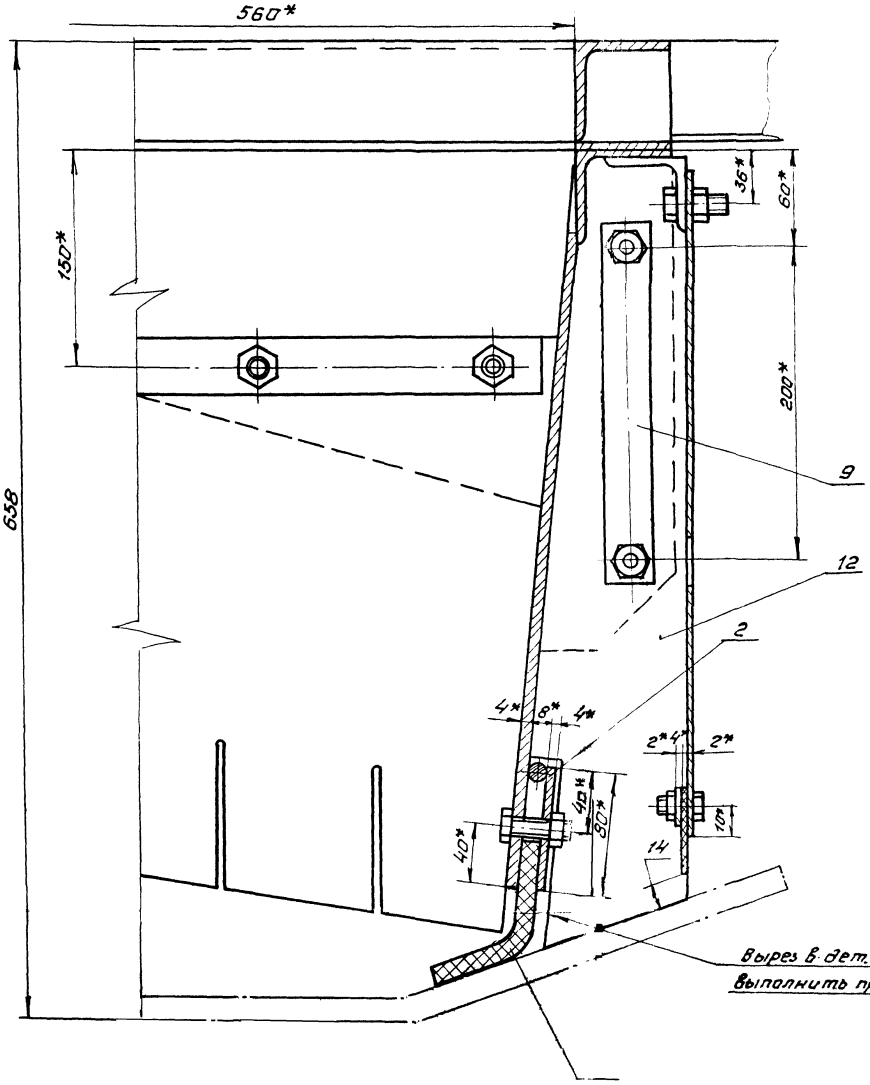

Б - Б
М1:2

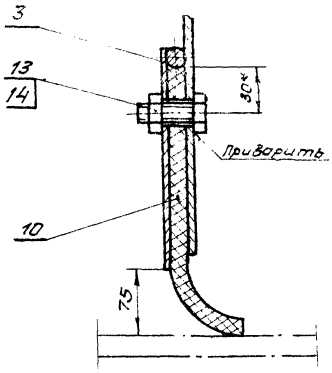

Г - Г
М1:1

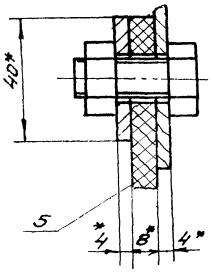

Е - Е
М1:2

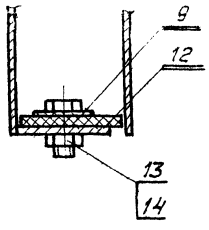

Поз. 7

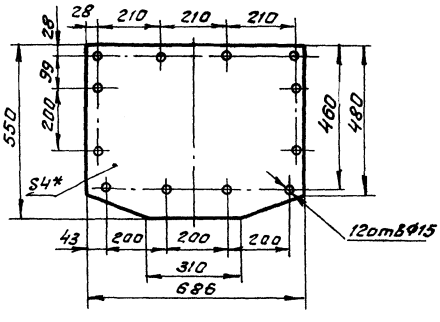

Поз. 8

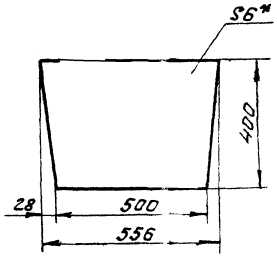

Поз. 12
М1:5

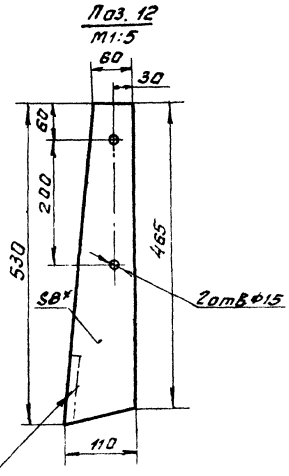

Поз. 9

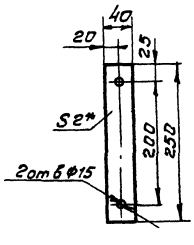

Поз. 10

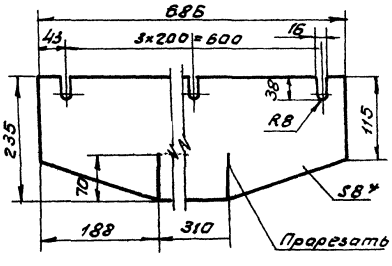

Поз. 11

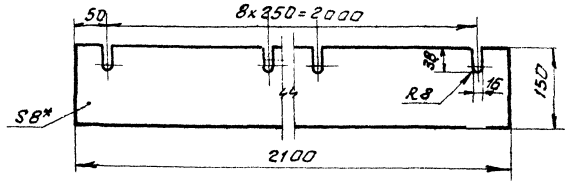

Изм.	Лист	№ докум.	Подп.	Дата	4Т2.07.01.000 СБ	Лист 2

Инв.№ подл. | Подп. и дата | Взам.инв.№ | Инв.№ дубл. | Подп. и дата

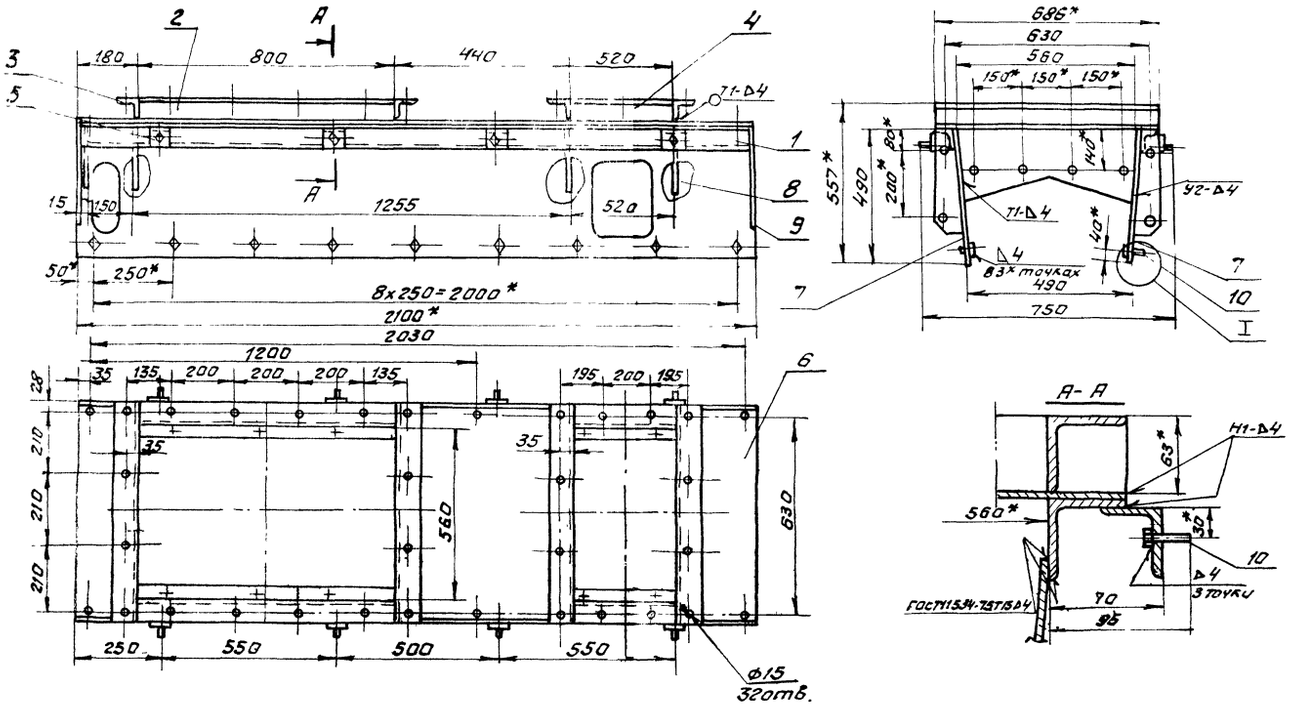

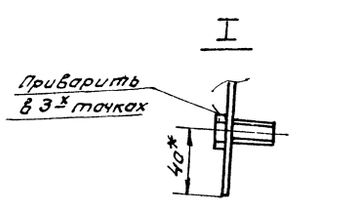

Поз. 7

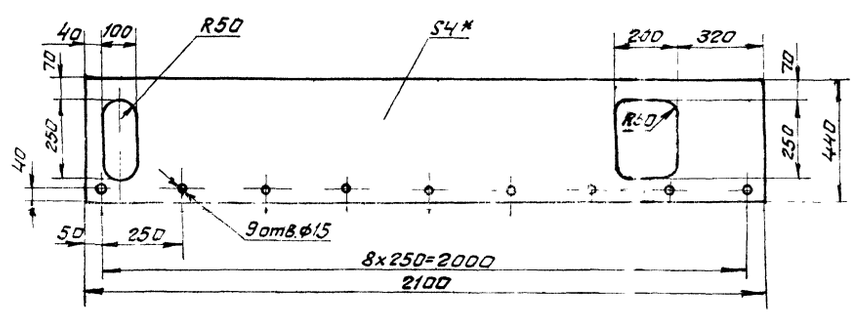

Поз. 5

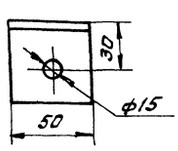

Поз. 6
2100

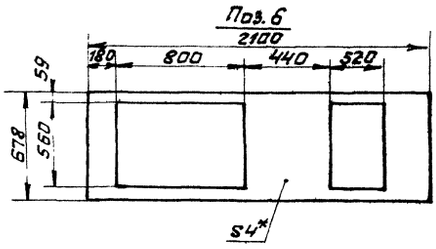

Поз. 8
560

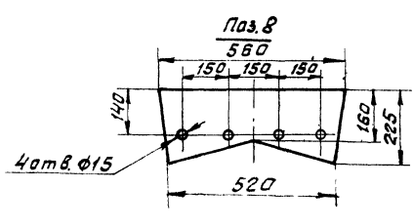

Поз. 9

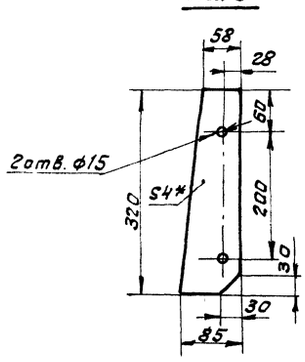

1. * Размеры для справок.

2. Предельные отклонения размеров $\pm \frac{t_2}{2}$

3. Кромки реза - $R_z 320$ ✓, отверстия - $R_z 80$ ✓, остальное - ✓

4. Сварные швы по ГОСТ 5264-80.

Электроды типа Э42 ГОСТ 9467-75

					4Т2.07.01.100 СБ		
Изм.	Лист	№ докум.	Подп.	Дата	Корпус лотка направляющего. Сварочный чертеж.	Лит	Масса	Масштаб
Разраб.		Заруцкая				У	138,0	1:10
Пров.		Страганов				Лист	Листов 1	
Т.контр.		Ройзман				Госстрой СССР САНТЕХПРОЕКТ г. Москва		
Рук. гр.		Зайцева						
Н.контр.		Вишневский						
Утв.		Ройзман						

Копировал: Фролова 22699-40 11 Формат А2

Инв.№ подл. | Подп. и дата | Взам.инв.№ | Инв.№ дубл. | Подп. и дата

Формат	Зона	Поз.	Обозначение	Наименование	Кол.	Примеч.
				Документация		
А4			4Т2.07.01.200 СБ	Сборочный чертеж		
				Детали		
Б4		1	4Т2.07.01.201	Пластина		
				Лист Б-ПН-4 ГОСТ 19903-74 / ВСт3-I ГОСТ 14637-79		
				80 h 14 × 2100 h 14	1	5,1 кг
Б4		2	4Т2.07.01.202	Упор		
				Круг В8 ГОСТ 2590-71 / ВСт3-I ГОСТ 535-79		
				ℓ = 2100 h 14	1	0,83 кг

Изм.	Лист	№ докум.	Подп.	Дата	4Т2.07.01.200		
Разраб.		Заручкая			Прижим боковой	Лит.	Лист	Листов 1
Пров.		Строганов						
Рук. гр.		Зайцева				госстрой СССР САНТЕХПРОЕКТ г. Москва		
Н. контр.		Вишневский						
Утв.		Ройзман						

Копировал: Формат А4

Формат	Зона	Поз.	Обозначение	Наименование	Кол.	Примеч.
				Документация		
А4			4Т2.07.01.300 СБ	Сборочный чертеж		
				Детали		
Б4		1	4Т2.07.01.301	Пластина		
				Лист Б-ПН-4 ГОСТ 19903-74 / ВСт3-I ГОСТ 14637-79		
				140 h 14 × 686 h 14	1	2,16 кг
Б4		2	4Т2.07.01.302	Упор		
				Круг В8 ГОСТ 2590-71 / ВСт3-I ГОСТ 535-79		
				ℓ = 686 h 14	1	0,27 кг

Изм.	Лист	№ докум.	Подп.	Дата	4Т2.07.01.300		
Разраб.		Заручкая			Прижим задний	Лит.	Лист	Листов 1
Пров.		Строганов						
Рук. гр.		Зайцева				госстрой СССР САНТЕХПРОЕКТ г. Москва		
Н. контр.		Гордеева						
Утв.		Ройзман						

Копировал: Формат А4

4Т2.07.01.200СБ

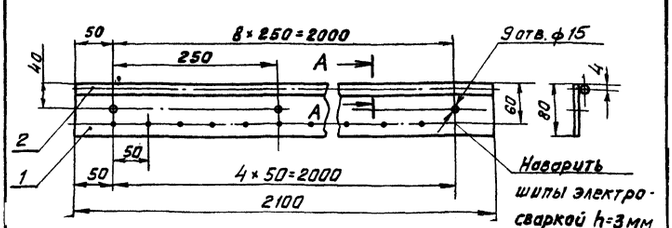

А-А
М1:1

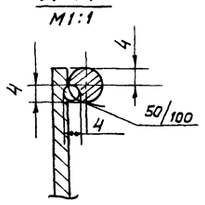

1. Предельные отклонения размеров $\pm \frac{t_2}{2}$.
2. Кромки реза – ∇^{Rz320}, отверстия – ∇^{Rz80}, остальное – ∇.
3. Сварные швы по ГОСТ 5264-80.

Электроды типа Э42 ГОСТ 9467-75.

Изм.	Лист	№ докум.	Подп.	Дата	4Т2.07.01.200 СБ			
Разраб.		Заручкая			Прижим боковой. Сборочный чертеж.	Лит.	Масса	Масштаб
Пров.		Строганов				И	5,9	1:5
Т. контр.		Ройзман				Лист	Листов 1	
Рук. гр.		Зайцева				госстрой СССР САНТЕХПРОЕКТ г. Москва		
Н. контр.		Вишневский						
Утв.		Ройзман						

Копировал: Формат А4

4Т2.07.01.300СБ

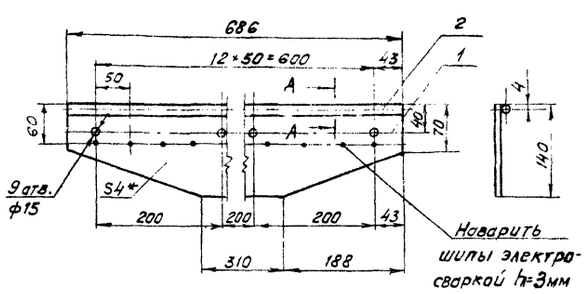

А-А
М1:1

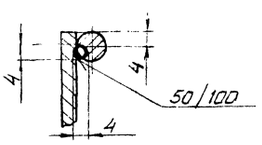

1. * Размер для справок.
2. Предельные отклонения размеров $\pm \frac{t_2}{2}$.
3. Кромки реза – ∇^{Rz320}, отверстия – ∇^{Rz80}, остальное – ∇.
4. Сварные швы по ГОСТ 5264-80.

Электроды типа Э42 ГОСТ 9467-75

Изм.	Лист	№ докум.	Подп.	Дата	4Т2.07.01.300 СБ			
Разраб.		Заручкая			Прижим задний. Сборочный чертеж.	Лит.	Масса	Масштаб
Пров.		Строганов				И	2,4	1:5
Т. контр.		Ройзман				Лист	Листов 1	
Рук. гр.		Зайцева				госстрой СССР САНТЕХПРОЕКТ г. Москва		
Н. контр.		Вишневский						
Утв.		Ройзман						

Копировал: 22699 40 10 Формат А2

303-1-250.87 Альбом 32

Формат	Зона	Поз.	Обозначение	Наименование	Кол.	Примеч.
				Документация		
А3			4Т2.07.01.400СБ	Сборочный чертеж		
				Детали		
Б4		1	4Т2.07.01.401	Стенка		
				Лист Б-ПН-2 ГОСТ 19903-74 / В.ст.3-I ГОСТ 16523-70	1	6,5 кг
Б4		2	4Т2.07.01.402	Ручка		
				Круг В10 ГОСТ 2590-71 / В.ст.3-I ГОСТ 535-79	2	0,15 кг
Б4		3	4Т2.07.01.403	Полоса		
				Лента 2х20 ГОСТ 6009-74 / В.ст.3-I ГОСТ 535-79	1	0,32 кг
Б4		4	4Т2.07.01.404	Прокладка		
				Пластина 3 лист ОМБ-С-4-5,8 ГОСТ 7338-77	1	0,21 кг
				Стандартные изделия		
		5		Болт М6х16.46 ГОСТ 7798-70	5	
		6		Гайка М6.5 ГОСТ 5915-70	5	

Инв. № подл. | Подп. и дата | Взам. инв. № | Инв. № дубл. | Подп. и дата

Изм.	Лист	№ докум.	Подп.	Дата
Разраб.		Зарецкая		
Пров.		Строганов		
Рук. гр.		Зайцева		
Н. контр.		Вишневский		
Утв.		Ройзман		

4Т2.07.01.400

Завеса боковая

Лит.	Лист	Листов
Н	1	2

Госстрой СССР САНТЕХПРОЕКТ г. Москва

Копировал

Формат А4

Формат А4

Копировал

4Т2.07.01.400СБ

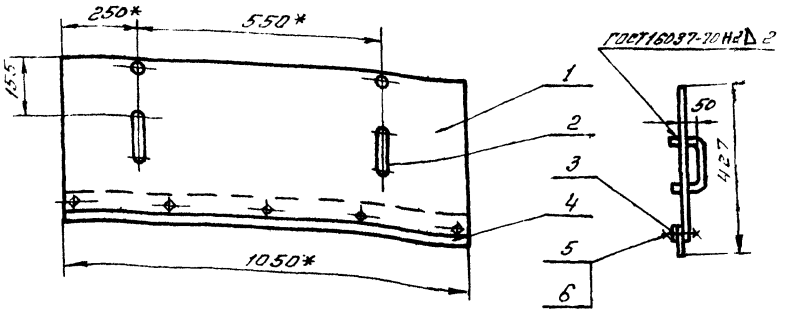

Поз. 1

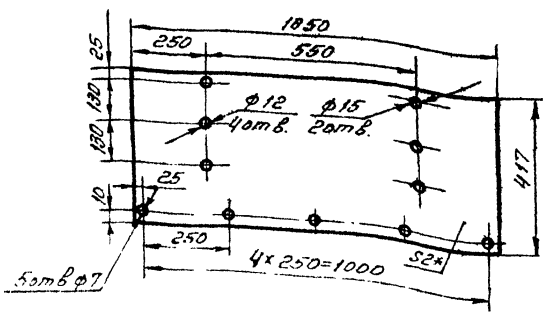

Поз. 2

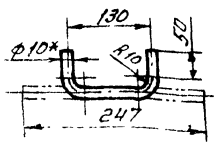

Поз. 3
М 1:2

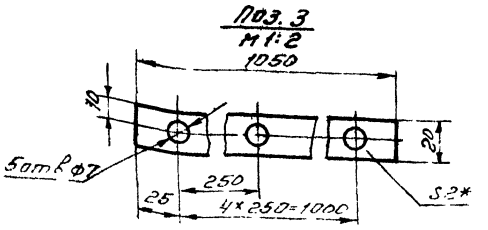

Поз. 4
М 1:2

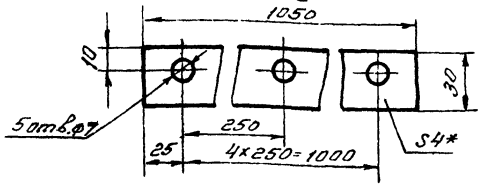

1* Размеры для справок.

2. Предельные отклонения размеров $\pm \frac{t2}{2}$.

3. Кромки реза – ∇^{Rz320}, отверстия – ∇^{Rz80}, остальное – ∇.

Изм.	Лист	№ докум.	Подп.	Дата
Разраб.		Зарецкая		
Пров.		Строганов		
Т. контр.		Ройзман		
Рук. гр.		Зайцева		
Н. контр.		Вишневский		
Утв.		Ройзман		

4Т2.07.01.400СБ

Завеса боковая. Сборочный чертеж

Лит.	Масса	Масшт.
Н	7,4	1:10
Лист	Листов 1	

Госстрой СССР САНТЕХПРОЕКТ г. Москва

Инв. № подл. | Подп. и дата | Взам. инв. № | Инв. № дубл. | Подп. и дата

27699-40 13 Копировал: Плешкова

Формат А3

4Т2.07.01.500СБ

Альбом 32

903-1-250.87

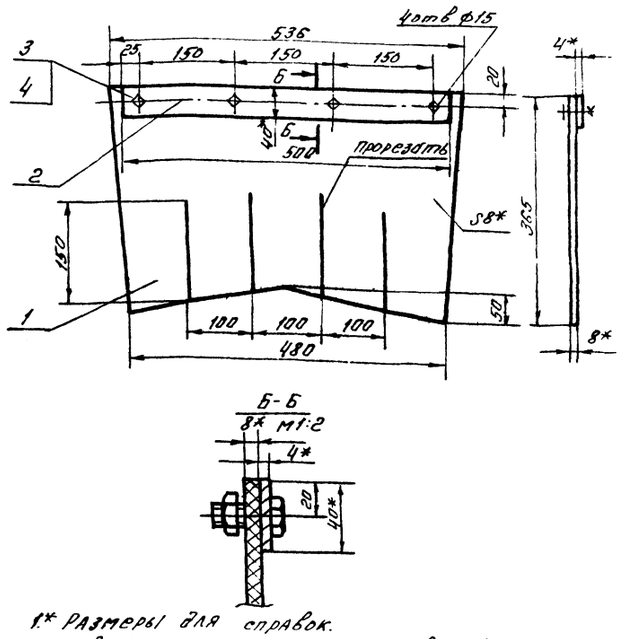

Б-Б

1.* Размеры для справок.

2 предельные отклонения размеров $\pm \frac{t2}{2}$

3. Кромки реза — $R_z 320$ ▽, отверстия — $R_z 80$ ▽, остальное — ▽

Изм.	Лист	№ докум.	Подп.	Дата
Разраб.		Зарецкая		
Пров.		Строганов		
Т. контр.		Райзман		
Рук. гр.		Зайцева		
Н. контр.		Вишневский		
Утв.		Райзман		

4Т2.07.01.500СБ

Завеса внутренняя

Сборочный чертеж.

Лит.	Масса	Масштаб
Н	3,1	1:5

Лист. Листов 1

Госстрой СССР САНТЕХПРОЕКТ г. Москва

Копировал. Формат А4

Инв. № подл. | Подп. и дата | Взам. инв. № | Инв. № дубл. | Подп. и дата

Формат	Зона	Поз.	Обозначение	Наименование	Кол.	Примеч.
				Документация		
А4			4Т2.07.01.500СБ	Сборочный чертеж		
				Детали		
Б4		1	4Т2.07.01.501	Лист		
				Пластинат. лист ОПБ-С-8-5.8 ГОСТ 7338-77	1	2.18 кг
Б4		2	4Т2.07.01.502	Пластина		
				Полоса 4х40 ГОСТ 103-76 / Ст3-I ГОСТ 535-79		
				L=500 h14	1	0.62 кг
				Стандартные изделия		
		3		Болт М12х30.46		
				ГОСТ 7798-70	4	
		4		Гайка М12.5		
				ГОСТ 5915-70	4	

Инв. № подл. | Подп. и дата | Взам. инв. № | Инв. № дубл. | Подп. и дата

Изм.	Лист	№ докум.	Подп.	Дата
Разраб.		Зарецкая		
Пров.		Строганов		
Рук. гр.		Зайцева		
Н. контр.		Вишневский		
Утв.		Райзман		

4Т2.07.01.500

Завеса внутренняя

Лит.	Лист	Листов
Н		1

Госстрой СССР САНТЕХПРОЕКТ г. Москва

Копировал. Формат А4

Формат	Зона	Поз.	Обозначение	Наименование	Кол.	Примеч.
				Документация		
А3			4Т2.07.01.600СБ	Сборочный чертеж		
				Детали		
Б4		1	4Т2.07.01.601	Угольник		
				Уголок Б-63х63х6 ГОСТ 8509-86 / Ст3-I ГОСТ 535-79	1	5.8 кг
Б4		2	4Т2.07.01.602	Угольник		
				Уголок Б-63х63х6 ГОСТ 8509-86 / Ст3-I ГОСТ 535-79	1	5.8 кг
Б4		3	4Т2.07.01.603	Угольник		
				Уголок Б-63х63х6 ГОСТ 8509-86 / Ст3-I ГОСТ 535-79	1	7.3 кг
Б4		4	4Т2.07.01.604	Ребро		
				Лист Б-ПН-6 ГОСТ 19903-74 / Ст3-I ГОСТ 14637-79	2	1.5 кг
Б4		5	4Т2.07.01.605	Пластина		
				Лист Б-ПН6 ГОСТ 19903-74 / Ст3-I ГОСТ 14637-79	2	0.7 кг
				Стандартные изделия		
		6		Болт М12х30.46		
				ГОСТ 7798-70	8	

Инв. № подл. | Подп. и дата | Взам. инв. № | Инв. № дубл. | Подп. и дата

Изм.	Лист	№ докум.	Подп.	Дата
Разраб.		Зарецкая		
Пров.		Строганов		
Рук. гр.		Зайцева		
Н. контр.		Вишневский		
Утв.		Райзман		

4Т2.07.01.600

Опора

Лит.	Лист	Листов
Н	1	2

Госстрой СССР САНТЕХПРОЕКТ г. Москва

Копировал: Формат А4

Формат	Зона	Поз.	Обозначение	Наименование	Кол.	Примеч.
		7		Гайка М12.5		
				ГОСТ 5915-70	8	
		8		Шайба 12 65Г		
				ГОСТ 6402-70	8	

Инв. № подл. | Подп. и дата | Взам. инв. № | Инв. № дубл. | Подп. и дата

Изм.	Лист	№ докум.	Подп.	Дата

4Т2.07.01.600

Лист 2

4Т2.07.01.600 ОБ

Альбом 32

903-1-250.87

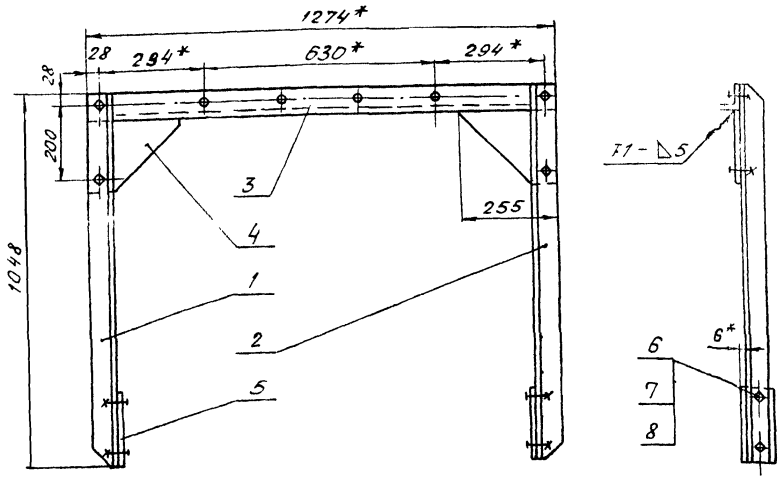

Поз. 1

Поз. 2 - зеркальное отражение дет. поз. 1

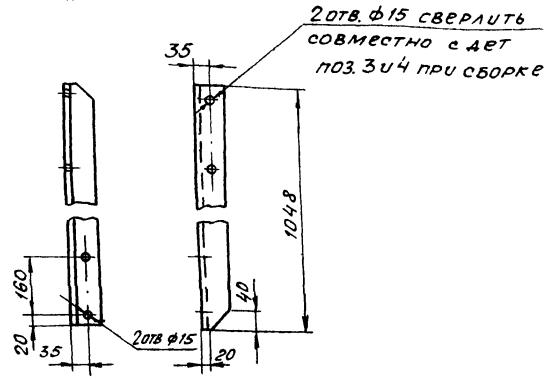

Поз. 3

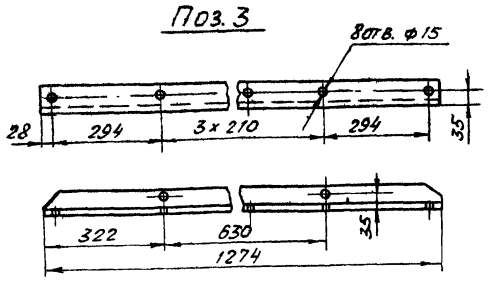

1. * Размеры для справок.
2. Предельные отклонения размеров $\pm \frac{t_2}{2}$
3. Кромки реза — $\overset{Rz\,320}{\nabla}$, отверстия — $\overset{Rz\,80}{\nabla}$, остальное — $\overset{\vee}{\nabla}$.
4. Сварные швы по ГОСТ 5264-80.

Электроды типа Э 42 ГОСТ 9467-75.

Поз. 4

М1:5

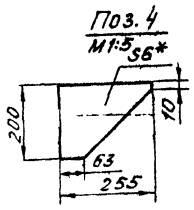

Поз. 5

М1:5

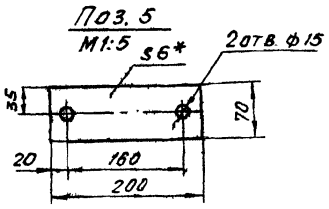

Изм	Лист	№ докум.	Подп.	Дата
Разраб.		Заруцкая		
Провер.		Строганов		
Т. контр.		Ройзман		
Рук гр		Зайцева		
Н. контр		Вишневский		
Утв		Ройзман		

4Т2.07.01.600 СБ

Опора. Сборочный чертеж.

Лит.	Масса	Масштаб
И	24,0	1:10

Лист | Листов 1

Госстрой СССР САНТЕХПРОЕКТ г. Москва

Копировал: Формат: А3

Формат	Зона	Поз.	Обозначение	Наименование	Кол.	Примеч.
				Документация		
А2			4Т2.07.02.000СБ	Сборочный чертеж		
				Сборочные единицы		
А4		1	4Т2.07.02.100	Корпус лотка промежуточного	1	
А4		2	4Т2.07.01.600	Опора	1	
А4		3	4Т2.07.02.200	Прижим боковой	2	
				Детали		
Б4		4	4Т2.07.02.001	Прокладка Пластина I, лист ОМБ-С-8-5.8 ГОСТ 7338-77	2	
				Стандартные изделия		
		5		Болт М12х30 46 ГОСТ 7798-70	2	
		6		Гайка М12.5 ГОСТ 5915-70	12	
		7		Шайба 12.65Г ГОСТ 6402-70	2	

Изм	Лист	№ докум.	Подп	Дата
Разраб.		Заруцкая		
Пров.		Строганов		
Рук. гр.		Зайцева		
Н. контр.		Вишневский		
Утв		Ройзман		

4Т2.07.02.000

Лоток промежуточный В=800

Лит.	Лист	Листов
И		1

Госстрой СССР САНТЕХПРОЕКТ г. Москва

Инв. № подл. | Подп. и дата | Взам. инв. № | Инв. № дубл. | Подп. и дата

Копировал: Формат А4

22699-40 15

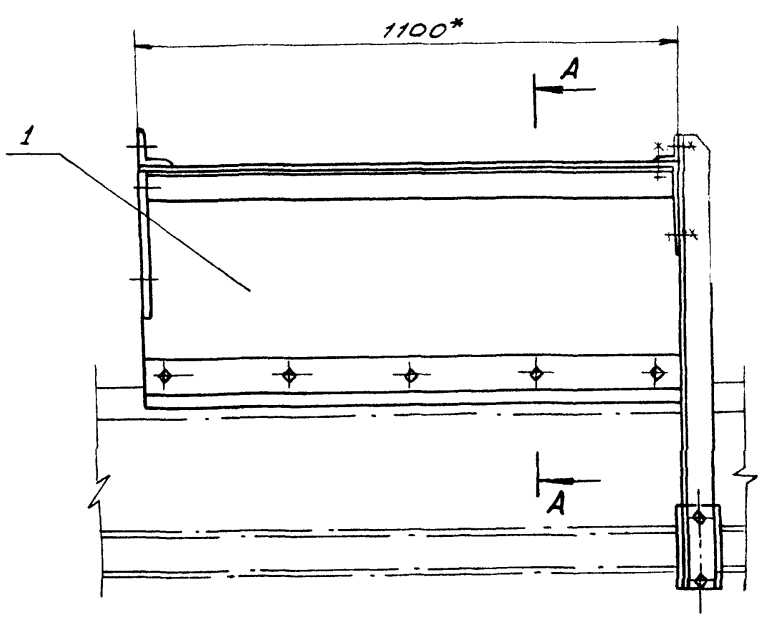

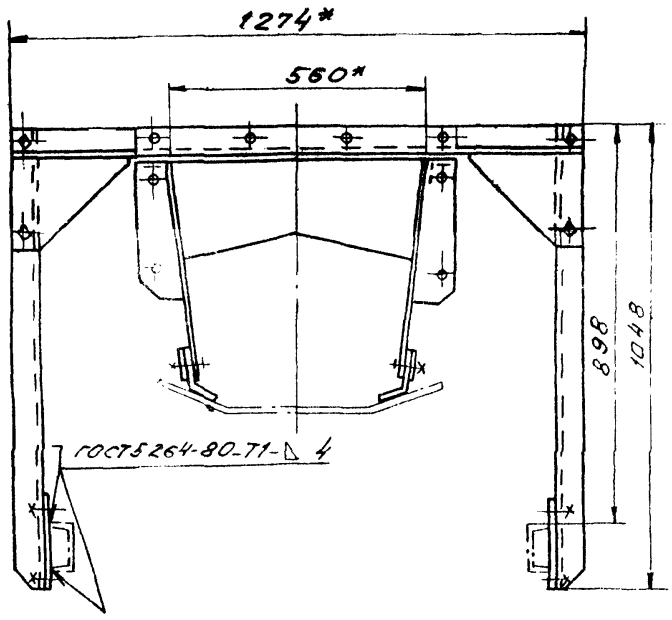

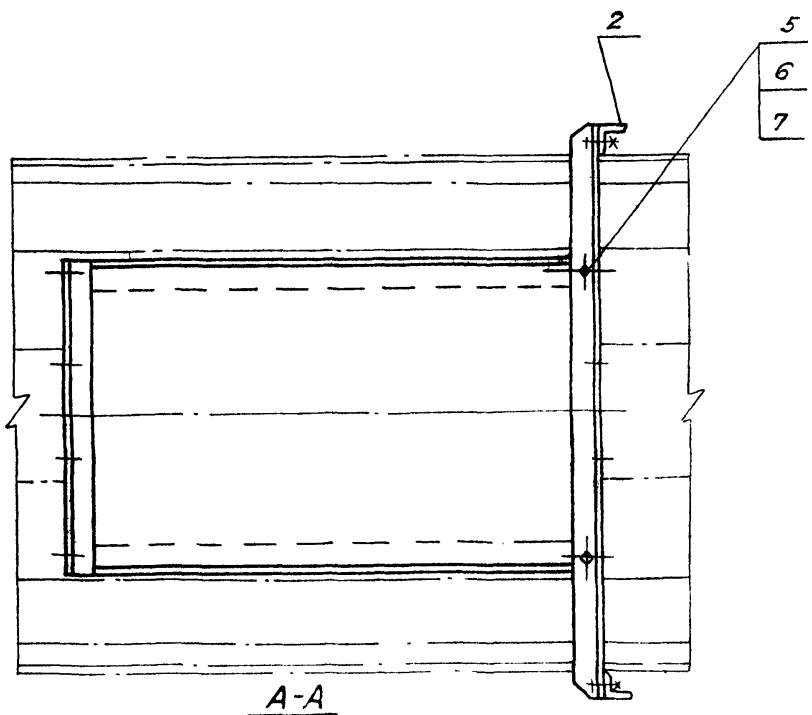

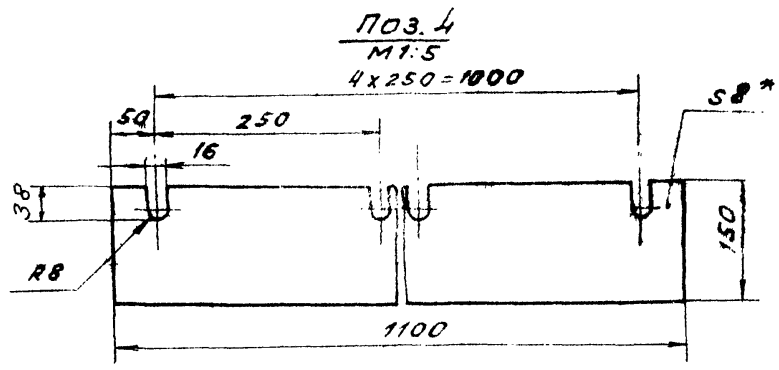

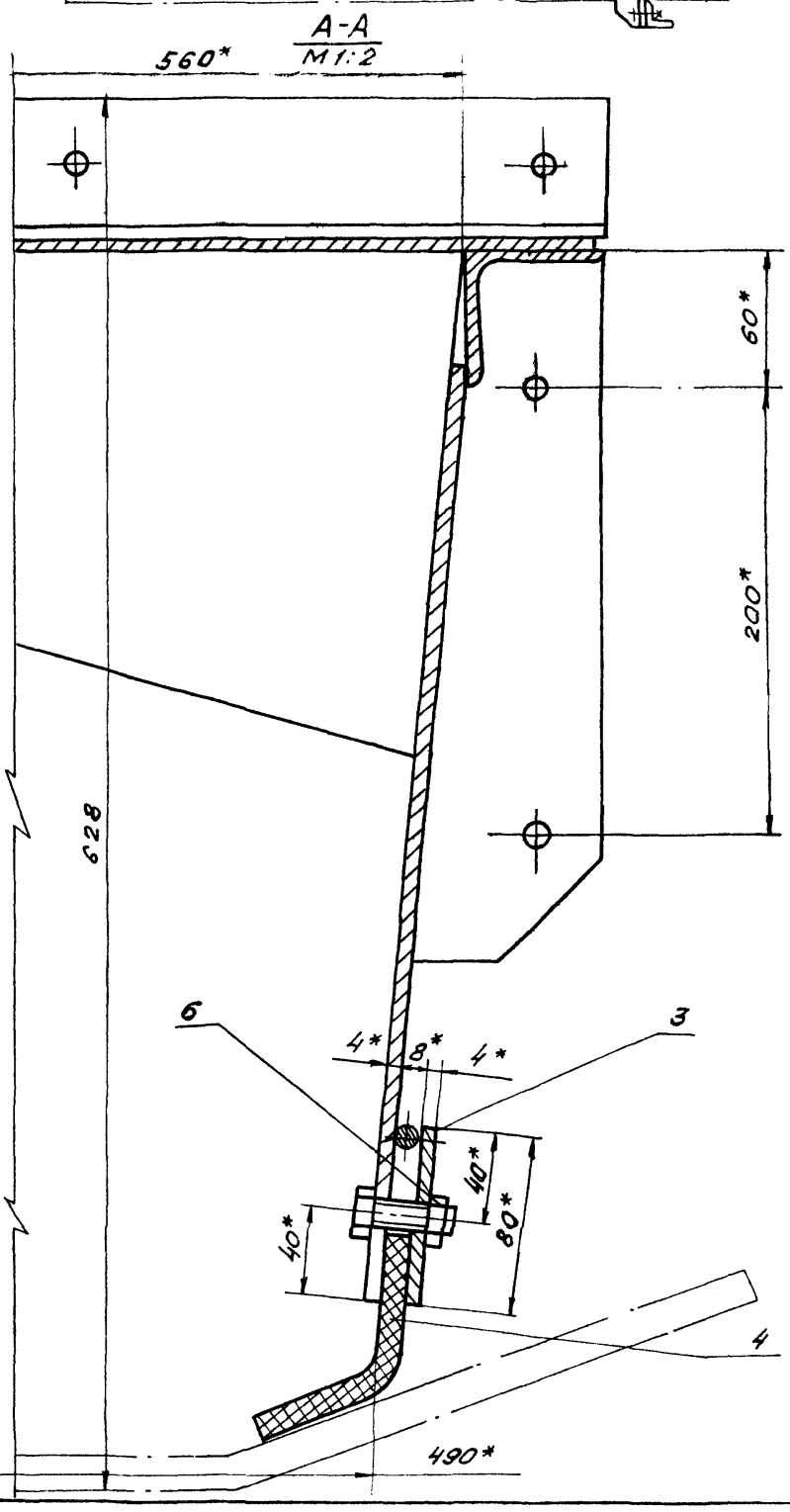

1.* размеры для справок.

2. Предельные отклонения размеров $\pm \frac{t_2}{2}$

3. Кромки реза — $R_z 320$, отверстия — $R_z 80$, остальное —

Изм.	Лист	N докум.	Подп.	Дата	4Т 2.07.02.000СБ
Разраб.		Заруцкая			Лоток промежуточный В=800. Сборочный чертеж.
Пров.		Строганов			Лит. Н; Масса 116,0; Масшт. 1:10
Т.контр.		Райзман			Лист; Листов 1
Рук.гр.		Зайцева			Госстрой СССР Сантехпроект г. Москва
Н.контр.		Вишневский			
Утв.		Роман			

Инв.№подл. | Подп. и дата | Взам.инв.№ | Инв.№дубл. | Подп. и дата

Копировал: Тихонова 22699 40 16 формат: А2

Альбом 32

903-1-250 РТ

Формат	Зона	Поз.	Обозначение	Наименование	Кол.	Примеч.
				Документация		
А2			4Т2.07.02.100 СБ	Сборочный чертеж		
				Детали		
Б4		1	4Т2.07.02.101	Угольник		
				Уголок Б-63х63х6 ГОСТ 8509-86 / Ст3-I ГОСТ 535-79		
				L = 1092 h14	2	6,4 кг
Б4		2	4Т2.07.02.102	Угольник		
				Уголок Б-63х63х6 ГОСТ 8509-86 / Ст3-I ГОСТ 535-79	1	3,9 кг
Б4		3	4Т2.07.02.103	Пластина		
				Лист Б-ПН-4 ГОСТ 19903-74 / Ст3-I ГОСТ 14637-79		
				678h14х1100h14	1	24,1 кг
Б4		4	4Т2.07.02.104	Стенка		
				Лист Б-ПН-4 ГОСТ 19903-74 / Ст3-I ГОСТ 14637-79	2	15,1 кг
Б4		5	4Т2.07.02.105	Пластина		
				Лист Б-ПН-4 ГОСТ 19903-74 / Ст3-I ГОСТ 14637-79	3	3,2 кг
Б4		6	4Т2.07.02.106	Ребро		
				Лист Б-ПН-4 ГОСТ 19903-74 / Ст3-I ГОСТ 14637-79	4	0,7 кг

Инв.№ подл. | Подп. и дата | Взам. инв.№ | Инв.№ дубл. | Подп. и дата

Изм.	Лист	№ докум.	Подп.	Дата
Разраб.		Заруцкая		
Пров.		Зайцева		
Рук. гр.		Зайцева		
Н. контр.		Вишневский		
Утв.		Роизман		

4Т2.07.02.100

Корпус лотка промежуточного.

Лит.	Масса	Масштаб
Лист 1	Листов 2	

Госстрой СССР САНТЕХПРОЕКТ г. Москва

Копировал: Формат А4

Формат	Зона	Поз.	Обозначение	Наименование	Кол.	Примеч.
				Стандартные изделия		
		7		Болт М12х30.46 ГОСТ 7798-70	10	

Инв.№ подл. | Подп. и дата | Взам. инв.№ | Инв.№ дубл. | Подп. и дата

Изм.	Лист	№ докум.	Подп.	Дата

4Т2.07.02.100 Лист 2

Копировал: Формат А4

Формат	Зона	Поз.	Обозначение	Наименование	Кол.	Примеч.
				Документация		
А4			4Т2.07.02.200	Сборочный чертеж		
				Детали		
Б4		1	4Т2.07.02.201	Пластина		
				Лист Б-ПН-4 ГОСТ 19903-74 / Ст3-I ГОСТ 14637-79		
				80h14х1100h14	1	2,8 кг
Б4		2	4Т2.07.02.202	Пруток		
				Круг В.8 ГОСТ 2590-71 / Ст3-I ГОСТ 535-79		
				L = 1100 h14	1	0,43 кг

Инв.№ подл. | Подп. и дата | Взам. инв.№ | Инв.№ дубл. | Подп. и дата

Изм.	Лист	№ докум.	Подп.	Дата
Разраб.		Заруцкая		
Пров.		Строганов		
Рук. гр.		Зайцева		
Н. контр.		Вишневский		
Утв.		Роизман		

4Т2.07.02.200

Прижим боковой.

Лит.	Масса	Масштаб
Лист 1	Листов 1	

Госстрой СССР САНТЕХПРОЕКТ г. Москва

Копировал: Формат А4

4Т2.07.02.200 СБ

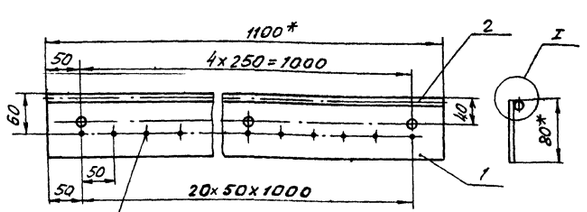

Наварить шипы электросваркой h = 3мм

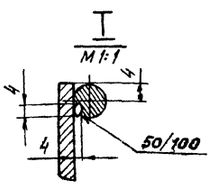

1. * Размеры для справок
2. Предельные отклонения размеров ± $\frac{t_2}{2}$
3. Кромки реза – $\nabla^{R_z 320}$, отверстия – $\nabla^{R_z 80}$, остальное – ∇.
4. Сварные швы по ГОСТ 5264-80.

Электроды типа Э42 ГОСТ 9467-75

Инв.№ подл. | Подп. и дата | Взам. инв.№ | Инв.№ дубл. | Подп. и дата

Изм.	Лист	№ докум.	Подп.	Дата
Разраб.		Заруцкая		
Пров.		Строганов		
Т. контр.		Роизман		
Рук. гр.		Зайцева		
Н. контр.		Вишневский		
Утв.		Роизман		

4Т2.07.02.200 СБ

Прижим боковой.

Сборочный чертеж.

Лит.	Масса	Масштаб
	3,2	1:5
Лист	Листов 1	

Госстрой СССР САНТЕХПРОЕКТ г. Москва

Копировал 22639-40 19 Формат А4

903-1-250.87 Альбом 32

4Т2.07.02.100.05

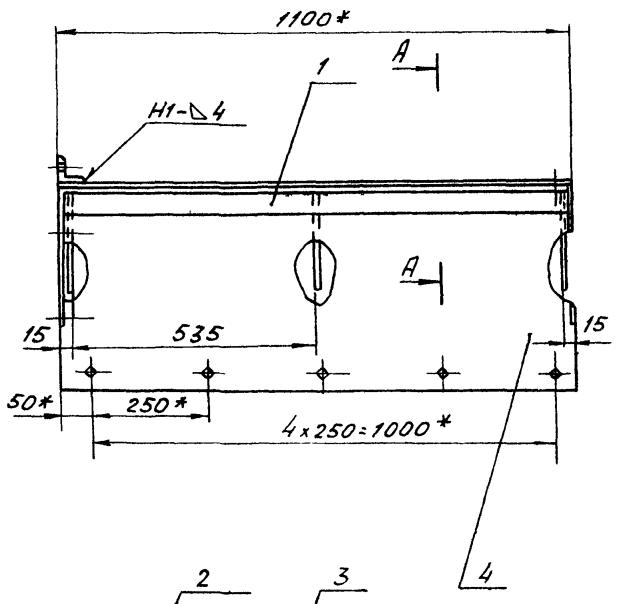

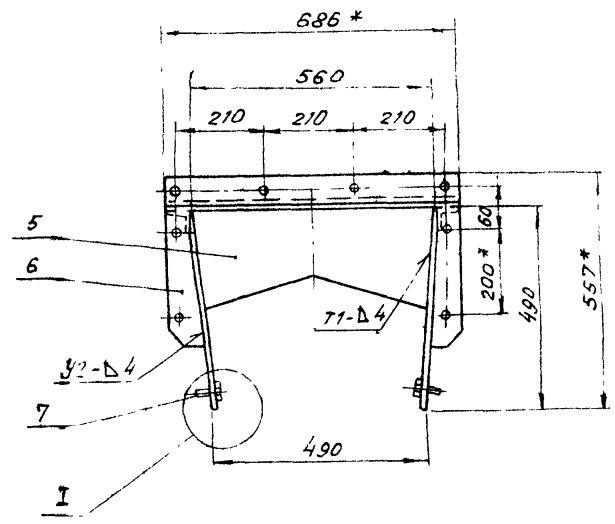

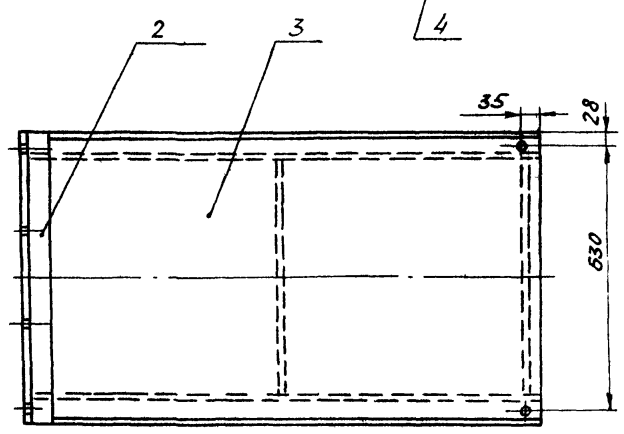

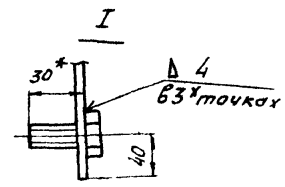

А-А

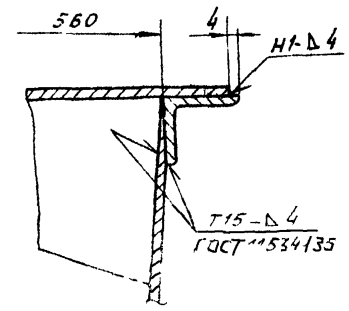

Поз. 4

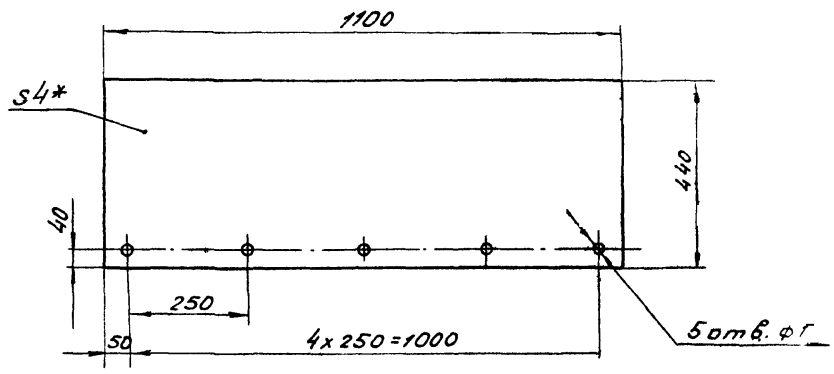

Поз. 2

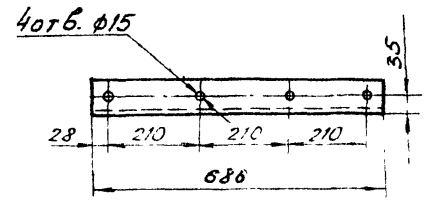

Поз. 5

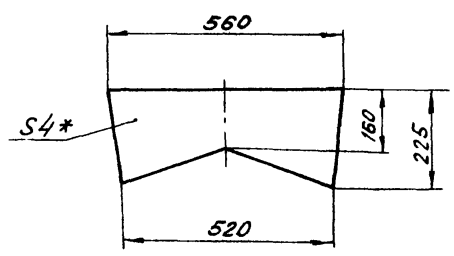

Поз. 6
М1:5

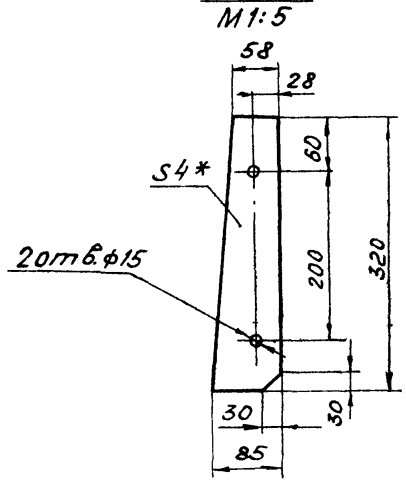

1 * Размеры для справок.

2. Предельные отклонения размеров $\pm \frac{t_2}{2}$.

3. Кромки реза — $\overset{Rz\,320}{\nabla}$, отверстия — $\overset{Rz\,80}{\nabla}$, остальное — ∇.

4 Сварные швы по ГОСТ 5264-80 (кроме оговоренных)

Электроды типа Э42 ГОСТ 9467-75.

Изм.	Лист	№ докум.	Подп.	Дата	4Т2.07.02.100 СБ			
Разраб.		Заруцкая			Корпус лотка промежуточного. Сборочный чертеж.	Лит.	Масса	Масшт
Пров.		Зайцева				И	84,0	1:10
Т.контр.		Роизман				Лист	Листов 1	
Рук.гр.		Зайцева				Госстрой СССР САНТЕХПРОЕКТ г. Москва		
Н.контр.		Вишневский						
Утв.		Роизман						

Копировал: 22699 40 16 Формат А2

Инв.№ подл. | Подп. и дата | Взам. инв.№ | Инв.№ дубл. | Подп. и дата

Формат	Зона	Поз.	Обозначение	Наименование	Кол.	Примеч.
				Документация		
А3			4Т2.08.00.000 СБ	Сварочный чертеж		
				Сборочные единицы		
А4		1	4Т2.07.01.000-01	Лоток направляющий В=800	1	
А4		2	4Т2.07.02.000	Лоток промежуточный В=800	1	
А4		3	4Т2.08.01.000	Закрылки В=800	1	
				Стандартные изделия		
		4		Болт М12×30.46 ГОСТ 7798-70	22	
		5		Гайка М12.5 ГОСТ 5915-70	22	
		6		Шайба 12.65Г. ГОСТ 6402-70	22	

Изм.	Лист	№ докум.	Подп.	Дата
Разраб.		Зарецкая		
Пров.		Строганов		
Рук. гр.		Зайцева		
Н. контр.		Вишневский		
Утв.		Ройзман		

4Т2.08.00.000.

Устройство загрузочное проходное.

Лит	Лист	Листов
И		1

Госстрой СССР САНТЕХПРОЕКТ г. Москва

Копировал: Формат А4

Формат	Зона	Поз.	Обозначение	Наименование	Кол.	Примеч.
				Документация		
А2			4Т2.08.01.000 СБ	Сварочный чертеж		
				Сборочные единицы		
А4		1	4Т2.08.01.100	Корпус закрылков	1	
А4		2	4Т2.08.01.200	Прижим боковой ℓ=480	2	
А4		3	4Т2.08.01.300	Прижим боковой ℓ=380	2	
А4		4	4Т2.07.01.500	Завеса внутренняя	1	
А4		5	4Т2.07.01.600	Опора	2	
				Детали		
Б4		6	4Т2.08.01.001	Фартук Пластина I, лист ОМБ-с--8-5,8 ГОСТ 7338-77	2	1,64 кг
				Стандартные изделия		
		7		Болт М12×30,46 ГОСТ 7798-70	4	
		8		Гайка М12.5 ГОСТ 5915-70	16	
		9		Шайба 12.65Г ГОСТ 6402-70	4	

Изм.	Лист	№ докум.	Подп.	Дата
Разраб.		Зарецкая		
Пров.		Зайцева		
Рук. гр.		Зайцева		
Н. контр.		Вишневский		
Утв.		Ройзман		

4Т2.08.01.000

Закрылки

Лит	Лист	Листов
И		1

Госстрой СССР САНТЕХПРОЕКТ г. Москва

Копировал: Формат А4

Альбом 52

903-1-250.87

Инв. № подл. | Подп. и дата | Взам. инв. № | Инв. № дубл. | Подп. и дата

4Т2.08.00.000СБ

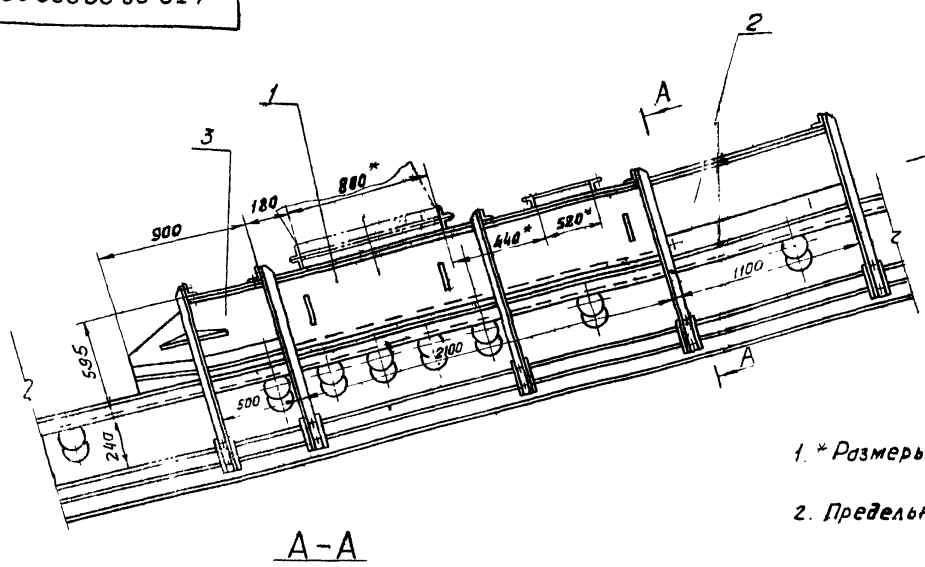

1. * Размеры для справок

2. Предельные отклонения размеров $\pm \frac{t_2}{2}$.

А-А

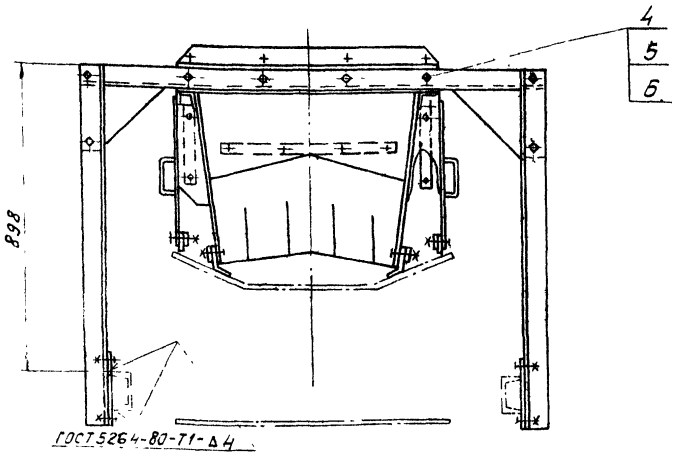

Изм.	Лист	№ докум.	Подп.	Дата
Разраб.		Зарецкая		
Пров.		Строганов		
Т. контр.		Ройзман		
Рук. гр.		Зайцева		
Н. контр.		Вишневский		
Утв		Ройзман		

4Т2.08.00.000СБ

Устройство загрузочное проходное. Сборочный чертеж.

Лит	Масса	Масштаб
И	504,0	1:20
Лист	Листов 1	

Госстрой СССР САНТЕХПРОЕКТ г. Москва

Копировал: Забасовская 22699-40 19 Формат А3

Альбом 32

903-1-250.87

4Т2.08.01.000 СБ

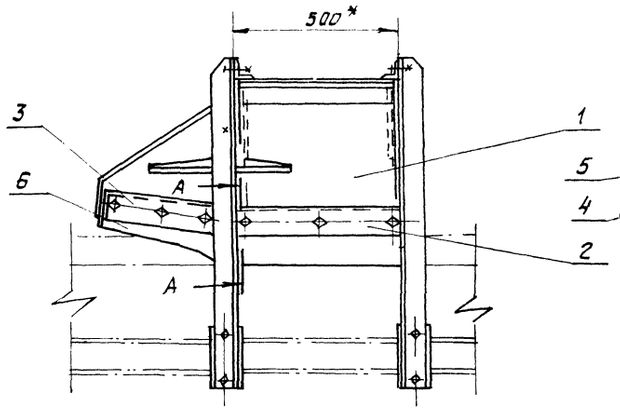

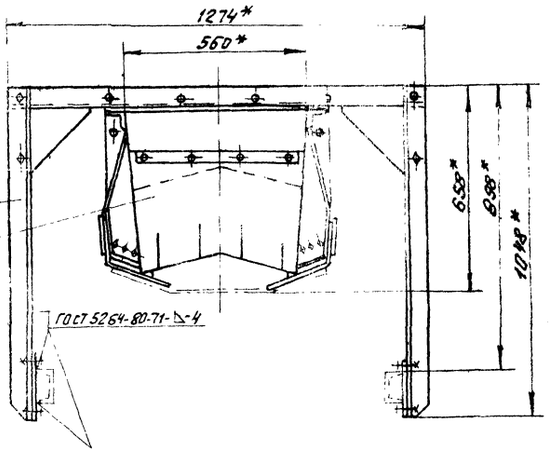

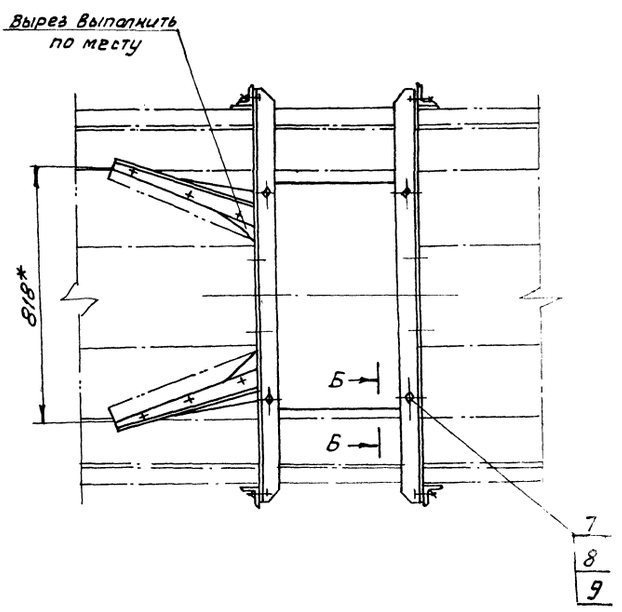

Б Б

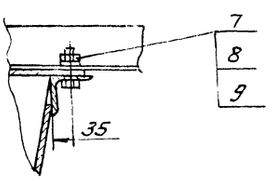

А - А

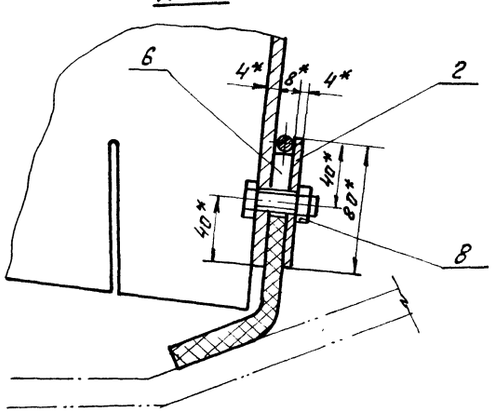

1.* Размеры для справок.

2. Предельные отклонения размеров $\pm \frac{t_2}{2}$.

Поз. Б

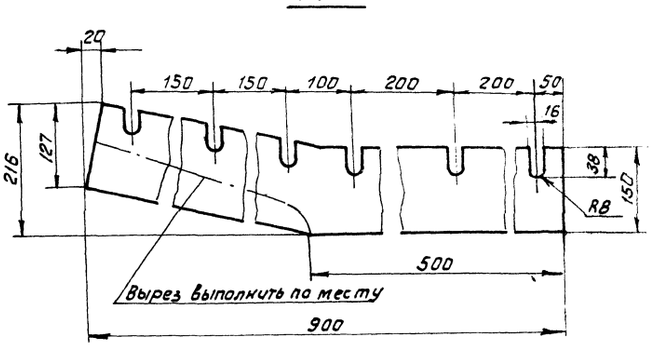

Изм.	Лист	№ докум.	Подп.	Дата	4Т2.08.01.000 СБ			
Разраб.		Зарицкая			Закрылки. Сборочный чертеж	Лит	Масса	Масштаб
Пров.		Зайцева				И	109.0	1:10
Т.контр.		Райзман				Лист	Листов 1	
Рук. гр.		Зайцева				Госстрой СССР САНТЕХПРОЕКТ г. Москва		
Н.контр.		Вишневский						
Утв.		Райзман						

Копировал: Федот

Формат А2

Инв.№ подл. | Подп. и дата | Взам. инв.№ | Инв.№ дубл. | Подп. и дата

Альбом 32

903-1-250-87

Формат	Зона	Позиц.	Обозначение	Наименование	Кол	Примеч
				Документация		
А2			4Т2.08.01.100СБ	Сборочный чертеж		
				Детали		
Б4		1	4Т2.08.01.101	Пластина		
				Лист Б-ПН-4 ГОСТ 19903-74 / Вст.3-I ГОСТ 14637-79	1	10,2 кг
Б4		2	4Т2.08.01.101-01	Пластина		
				Лист Б-ПН-4 ГОСТ 19903-74 / Вст.3-I ГОСТ 14637-79	1	10,2 кг
Б4		3	4Т2.08.01.102	Пластина		
				Лист Б-ПН-4 ГОСТ 19903-74 / Вст.3-I ГОСТ 14637-79	2	3,2 кг
Б4		4	4Т2.08.01.103	Планка		
				Лист Б-ПН-4 ГОСТ 19903-74 / Вст.3-I ГОСТ 14637-79	2	0,62 кг
Б4		5	4Т2.08.01.104	Пластина		
				Лист Б-ПН-4 ГОСТ 19903-74 / Вст.3-I ГОСТ 14637-79		
				678 h 14 × 492 h 14	1	10,5 кг

Инв.№ подл. | Подп. и дата | Взам. инв.№ | Инв.№ дубл. | Подп. и дата

Изм.	Лист	№ докум.	Подп.	Дата
Разраб.		Зарецкая		
Пров.		Строганов		
Рук. гр.		Зайцева		
Н. контр.		Вишневский		
Утв.		Райзман		

4Т2.08.01.100

Корпус закрылков

Лит. | Лист | Листов: Н | 1 | 2

Госстрой СССР САНТЕХПРОЕКТ г. Москва

Копировал Формат А4

Формат	Зона	Поз.	Обозначение	Наименование	Кол	Примеч
Б4		6	4Т2.08.01.105	Ребро		
				Лист Б-ПН-4 ГОСТ 19903-74 / Вст.3-I ГОСТ 14637-79	2	0,7 кг
Б4		7	4Т2.08.01.106	Угольник		
				Уголок Б-63×63×6 ГОСТ 8509-86 / Вст.3-I ГОСТ 535-79		
				L = 496 h 14	2	2,8 кг
				Стандартные изделия		
		8		Болт М12×30.46 ГОСТ 7798-70	12	

Инв.№ подл. | Подп. и дата | Взам. инв.№ | Инв.№ дубл. | Подп. и дата

Изм.	Лист	№ докум.	Подп.	Дата

4Т2.08.01.100

Лист 2

Копировал Формат А4

4Т2.08.01.200.06

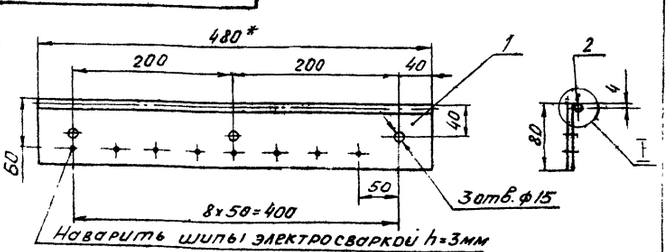

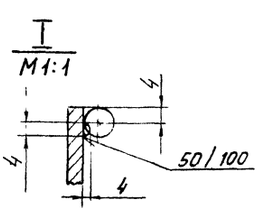

1. * Размеры для справок
2. Предельные отклонения размеров $\pm \frac{t_2}{2}$.
3. Кромки реза — ∇ Rz 320, отверстия — ∇ Rz 80, остальное — ∇.
4. Сварные швы по ГОСТ 5264-80

Электроды типа Э42 ГОСТ 9467-75.

Инв.№ подл. | Подп. и дата | Взам. инв.№ | Инв.№ дубл. | Подп. и дата

Изм.	Лист	№ докум.	Подп.	Дата
Разраб.		Зарецкая		
Пров.		Строганов		
Т. контр.		Ройзман		
Рук. гр.		Зайцева		
Н. контр.		Вишневский		
Утв.		Ройзман		

4Т2.08.01.200СБ

Приним боковой $\ell = 480$. Сборочный чертеж

Лит. | Масса | Масшт: И | 2,3 | 1:5

Лист | Листов 1

Госстрой СССР САНТЕХПРОЕКТ г. Москва

Копировал Формат А4

Формат	Зона	Поз.	Обозначение	Наименование	Кол.	Примеч.
				Документация		
А4			4Т2.08.01.200СБ	Сборочный чертеж		
				Детали		
Б4		1	4Т2.08.01.201	Пластина		
				Лист Б-ПН-4 ГОСТ 19903-74 / Вст.3-I ГОСТ 14637-79		
				80 h 14 × 480 h 14	1	2,1 кг
Б4		2	4Т2.08.01.202	Пруток		
				Круг В8 ГОСТ 2590-71 / Вст.3-I ГОСТ 535-79		
				ℓ = 480 h 14	1	0,19 кг

Инв.№ подл. | Подп. и дата | Взам. инв.№ | Инв.№ дубл. | Подп. и дата

Изм.	Лист	№ докум.	Подп.	Дата
Разраб.		Зарецкая		
Пров.		Строганов		
Рук. гр.		Зайцева		
Н. контр.		Вишневский		
Утв.		Ройзман		

4Т2.08.01.200

Приним боковой ℓ = 480

Лит. | Лист | Листов: И | | 1

Госстрой СССР САНТЕХПРОЕКТ г. Москва

Копировал 22699-40 21 Формат А4

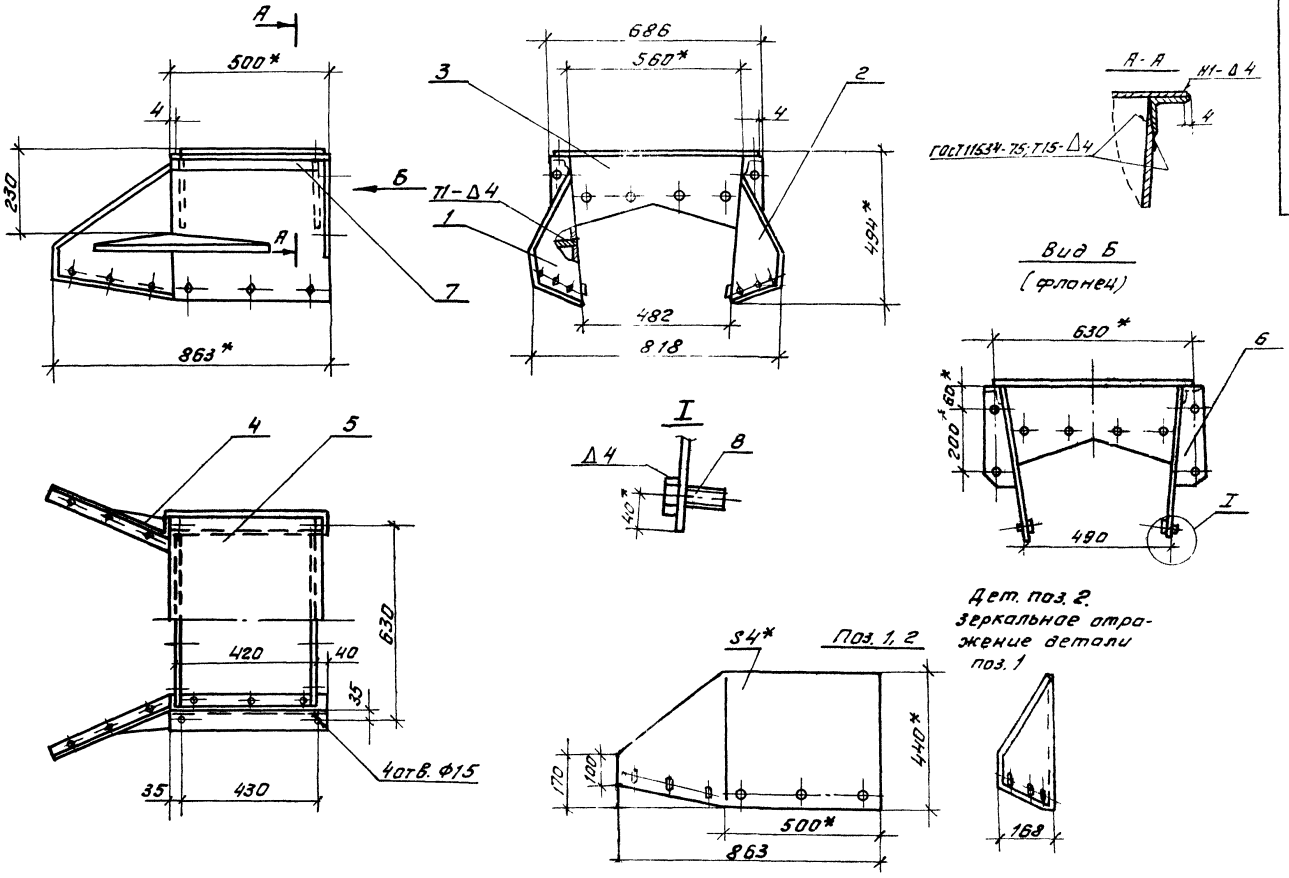

1. * Размеры для справок.
2. Предельные отклонения размеров $\pm \frac{t_2}{2}$.
3. Кромки реза – $\frac{Rz320}{\nabla}$, отверстия – $\frac{Rz80}{\nabla}$, остальное – ∇
4. Сварные швы по ГОСТ 5264-80, кроме оговоренных.

Электроды типа Э42 ГОСТ 9467-75.

						4Т2.08.01.100 СБ	
Изм.	Лист	№ докум.	Подп.	Дата	Корпус закрылков. Сборочный чертеж.	Лит.	Масса	Масштаб
Разраб.		Зарецкая				И	46.0	1:10
Пров.		Строганов				Лист	Листов 1	
Т. контр.		Райзман				Госстрой СССР САНТЕХПРОЕКТ г. Москва		
Рук. гр.		Зайцева						
Н. контр.		Вишневский						
Утв.		Райзман						

Копировал: Фурей 22699-40 22 Формат А2

Инв. № подл. | Подп. и дата | Взам. инв. № | Инв. № дубл. | Подп. и дата

4Т2.08.01300СБ

Альбом 32

903-1-250.87

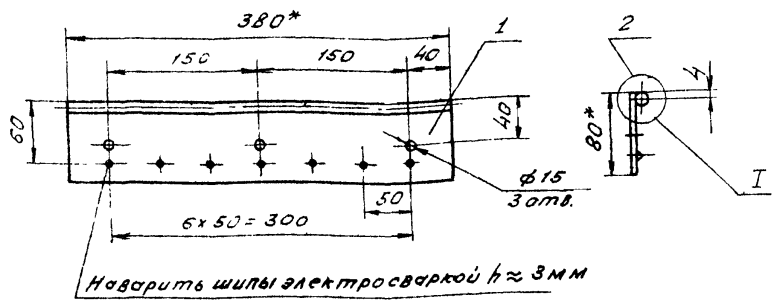

Наварить шипы электросваркой h≈3мм

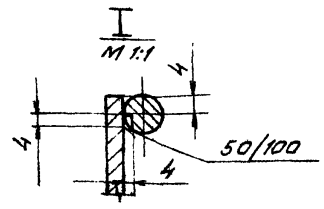

1. * Размеры для справок.
2. Предельные отклонения размеров ± $\frac{t_2}{2}$
3. Кромки реза — $R_z 320$, отверстия — $R_z 80$, остальное —
4. Сварные швы по ГОСТ 5264-80.

Электроды типа Э42 ГОСТ 9467-75.

Изм.	Лист	N докум.	Подп.	Дата
Разраб.		Заруцкая		
Пров.		Строганов		
Т.контр.		Ройзман		
Рук. гр.		Зайцева		
Н.контр.		Вишневский		
Утв.		Ройзман		

4Т2.08.01.300СБ

Прижим боковой
L=380
Сборочный чертеж

Лит	Масса	Масшт.
И	1,8	1:5
Лист	Листов 1	

Госстрой СССР
Сантехпроект
г. Москва

Копировал: Тихонова Формат А4

Формат	Зона	Поз.	Обозначение	Наименование	Кол.	Примеч.
				Документация		
А4			4Т2.08.01.300СБ	Сборочный чертеж		
				Детали		
Б4		1	4Т2.08.01.301	Пластина		
				Лист Б-ПН-4 ГОСТ 19903 / Вст3-1 ГОСТ 14637-79		
				80h14 x 380h14	1	1,68кг
Б4		2	4Т2.08.01.302	Пруток		
				круг В ГОСТ 2590-71 / Вст3-1 ГОСТ 535-79		
				L=380h14	1	0,15кг

Изм.	Лист	N докум.	Подп.	Дата
Разраб.		Заруцкая		
Провер.		Строганов		
Рук.гр.		Зайцева		
Н.контр.		Вишневский		
Утв.		Ройзман		

4Т2.08.01.300

Прижим боковой
e=380

Лит	Лист	Листов
И		1

Госстрой СССР
Сантехпроект
г. Москва

Копировал: Тихонова Формат А4

Инв.№подл. | Подп. и дата | Взам.инв.№ | Инв.№дубл. | Подп. и дата

4Т2.09.00.000СБ

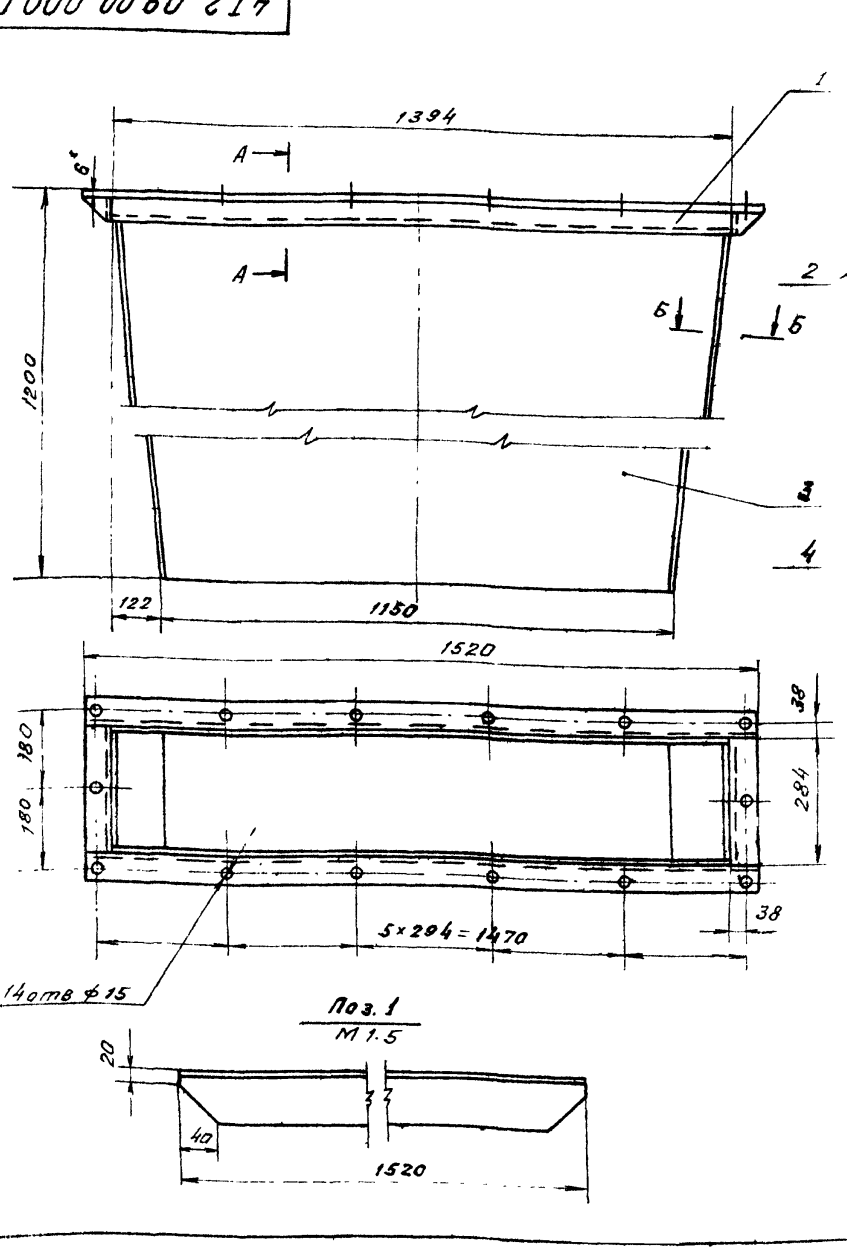

1 * Размеры для справок.

2 Предельные отклонения размеров ± $\frac{t_2}{2}$

3. Кромки реза — $R_z 320$, отверстий — $R_z 80$, остальное —

4. Сварные швы по ГОСТ 5264-80

5. Электроды типа Э42 ГОСТ 9467-75

Изм.	Лист	N докум.	Подп.	Дата
Разраб.		Строганов		
Провер.		Зайцева		
Т.контр.		Ройзман		
Рук. гр.		Зайцева		
Н.контр.		Вишневский		
Утв		Ройзман		

4Т2.09.00.000 СБ

Воронка от сбрасывателя
Сборочный чертеж

Лит	Масса	Масшт.
И	142	1:10
Лист	Листов 1	

Госстрой СССР
Сантехпроект
г. Москва

Копировал: Тихонова 22699-40 23 Формат А3

Инв.№подл. | Подп. и дата | Взам.инв.№ | Инв.№дубл. | Подп. и дата

903-1-250.87 Альбом 32

Формат	Зона	Поз.	Обозначение	Наименование	Кол.	Примеч.
				ДОКУМЕНТАЦИЯ		
А2			4Т2.09.00.000 СБ	Сборочный чертеж		
				ДЕТАЛИ		
Б4		1	4Т2.09.00.001	Фланец		
				Уголок Б-63х63х6 ГОСТ 8509-86 / ВСТ.3-I ГОСТ 535-79	2	8,7кг
Б4		2	4Т2.09.00.002	Фланец ℓ-284 h14		
				Уголок Б63х63х6 ГОСТ 8509-86 / ВСТ.3-I ГОСТ 535-79	2	1,6кг
Б4		3	4Т2.09.00.003	Стенка		
				Лист БПН-4 ГОСТ 19903-74 / ВСТ.3-I ГОСТ 14637-79	2	50,0кг
Б4		4	4Т2.09.00.004	Боковина 1155Н14х276 h14		
				Лист БПН-4 ГОСТ 19903-74 / ВСТ.3-I ГОСТ 14637-79	2	10,0кг

Изм.	Лист	№ докум.	Подп.	Дата	4Т2.09.00.000			
Разраб.		Строганов			Воронка от сбрасывателя	Лит.	Лист	Листов
Пров.		Ройзман				И		1
Рук. гр.		Зайцева				Госстрой СССР Сантехпроект г. Москва		
Н. контр.		Гордеева						
Утв.		Ройзман						

Копировал: Формат А4

Формат	Зона	Поз.	Обозначение	Наименование	Кол.	Примеч.
				ДОКУМЕНТАЦИЯ		
			4Т3.00.00.000СБ	Сборочный чертеж		*А2х3
				СБОРОЧНЫЕ ЕДИНИЦЫ		
А4		1	4Т3.01.00.000	Устройство приводное	1	
А4		2	4Т3.02.00.000	Металлоконструкция конвейера	1	
А4		3	4Т3.03.00.000	Лоток концевой В-650	1	
А4		4	4Т3.04.00.000	Лоток проходной В=650	1	
А4		5	4Т3.05.00.000	Лоток промежуточный В=650	2	
А4		6	4Т3.06.00.000	Установка ограждений и аварийных выключателей	1	
А4		7	4Т3.07.00.000	Установка автоматических весов	1	
А4		8	4Т3.08.00.000	Ограждение натяжного барабана	1	
А4		9	4Т3.09.00.000	Ограждение катков натяжки	2	
А4		10	4Т3.11.00.000	Рама	2	
А4		11	4Т3.12.00.000	Ограждение каната	1	

Изм.	Лист	№ докум.	Подп.	Дата	4Т3.00.00.000			
Разраб.		Зайцева			Конвейер ленточный №3	Лит.	Лист	Листов
Пров.		Строганов				И	1	3
Рук. гр.		Зайцева				Госстрой СССР Сантехпроект г. Москва		
Н. контр.		Вишневский						
Утв.		Ройзман						

Копировал: Формат А4

Формат	Зона	Поз.	Обозначение	Наименование	Кол.	Примеч.
				ДЕТАЛИ		
Б4		13	4Т3.00.00.001	Прокладка		
				Пластина I лист ОМ6 -С-4-5,8 ГОСТ 7338-77	6	0,17кг
Б4		14	4Т3.00.00.002	Упор		
				Полоса 3х50 ГОСТ 103х76 / ВСТ.3-I ГОСТ 535-79	2	0,06кг
				ℓ=110 h14		
				СТАНДАРТНЫЕ ИЗДЕЛИЯ		
		16		Болт М24х70.46 ГОСТ 7798-70	18	
		17		Болт М12х40.46 ГОСТ 7798-70	700	
		18		Болт М10х30.46 ГОСТ 7798-70	110	
		1				
		19		Гайка М24,5 ГОСТ 5915-70	18	
		20		Гайка М12,5 ГОСТ 5915-70	700	
		21		Гайка М10,5 ГОСТ 5915-70	110	
		22		Шайба 24.36 ГОСТ 11371-78	18	
		23		Шайба 24.65Г ГОСТ 6402-70	18	
		24		Шайба 24.010 ГОСТ 10906-78	12	
		25		Шайба 12.36 ГОСТ 11371-78	700	
		26		Шайба 12.65Г ГОСТ 6402-70	700	
		27		Шайба 12.010 ГОСТ 10906-78	700	
		28		Шайба 10.65Г ГОСТ 6402-70	110	
		29		Лента конвейерная 2-650-4-БКНЛ65-3-1Б ГОСТ 20-76	300м	

Изм.	Лист	№ докум.	Подп.	Дата	4Т3.00.00.000	Лист
						2

Копировал: Формат А4

Форм	Зона	Поз.	Обозначение	Наименование	Кол.	Примеч.
				ПРОЧИЕ ИЗДЕЛИЯ		
		30	Е101-I-6-83	Роликоопора Ж65-102-30	105	
		31	Е101-I-13-83	Роликоопора Н65-102	50	
		32	Е101-I-17-83	Ролик дефекторный верхний ДЖ102-30	18	
		33	Е101-I-19-83	Ролик дефекторный нижний ДН-102	18	
		34	Е101-I-21-83	Тележка натяжная 6550ТО-80	1	
		35	Е101-I-25-83	Устройство грузовое 26-15	1	
		36	ТУ 24.09.459-82	Сбрасыватель двойной односторонний с электроприводом В=650	7	
		37	Е101-I-31-83	Устройство очистное плужковое 650	1	
		38	Е101-I-27-83	Блок 250	1	

Изм.	Лист	№ докум.	Подп.	Дата	4Т3 00 00 000	Лист
						3

Копировал: Формат: А4

4Т3.00.00.000.СБ

903-1-250.87 АЛЬБОМ 30

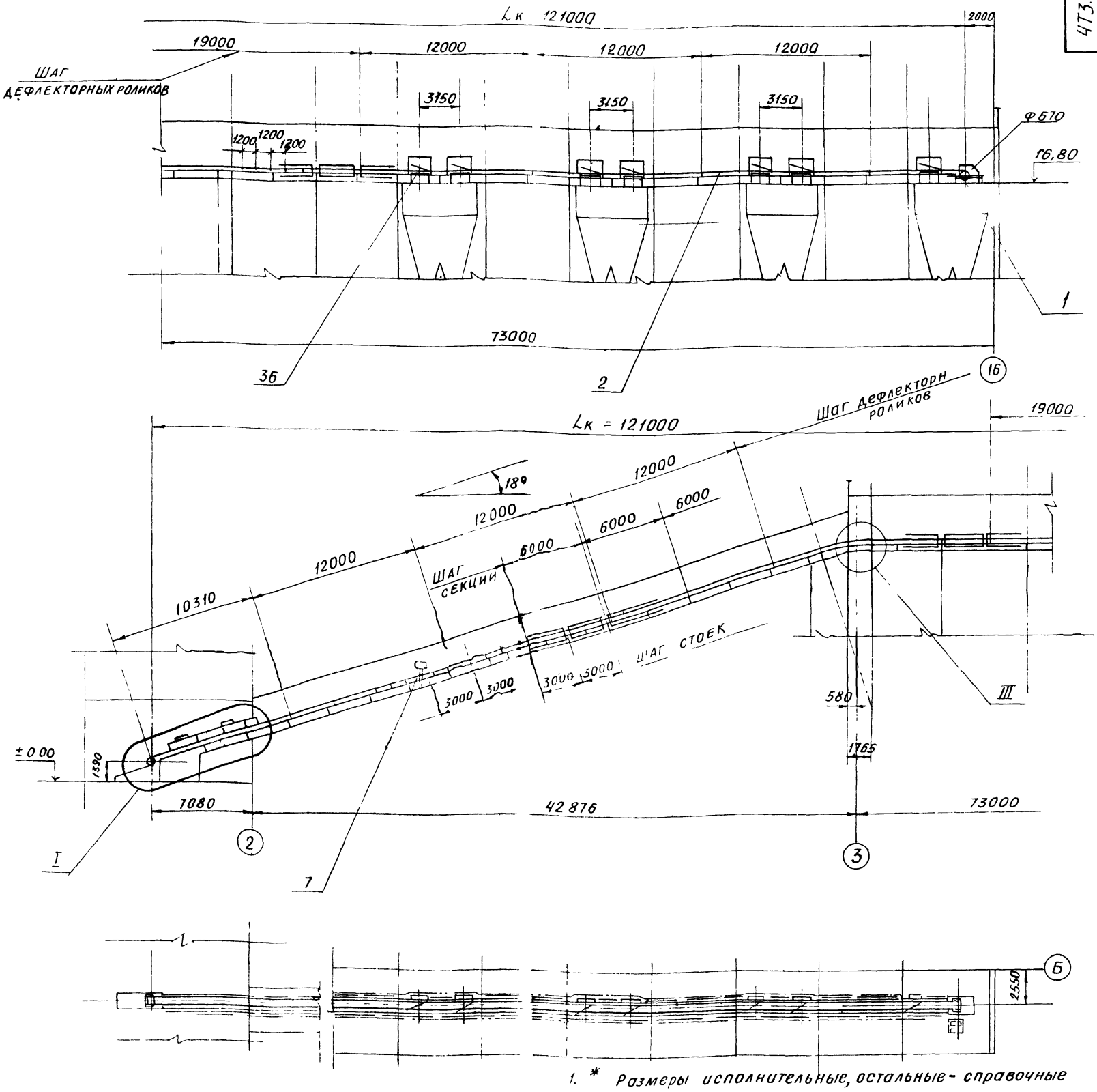

1. * Размеры исполнительные, остальные - справочные
2. Роликоопоры верхние устанавливать с шагом 1200, кроме мест указанных особо Основной шаг роликоопор нижних 3000м
3. Устройство выключающее канатное и ограждение устанавливать по всей длине конвейера со стороны основного прохода, а на горизонтальном участке - с двух сторон.
4. Ролики дефлекторные устанавливать с основным шагом 12000 м по соответствующим отверстиям в секциях
5. Сварные швы по ГОСТ 5264-80 Электроды типа Э42 ГОСТ 9467-75

ТЕХНИЧЕСКАЯ ХАРАКТЕРИСТИКА		
1	ШИРИНА ЛЕНТЫ	B = 650мм
2	ДЛИНА КОНВЕЙЕРА (по горизонтали)	$L_к$ = 121000
3	СКОРОСТЬ ДВИЖЕНИЯ ЛЕНТЫ	V = 0,85 м/с
4	ВЫСОТА ПОДЪЁМА	H = 16 м
5	ТРАНСПОРТИРУЕМЫЙ МАТЕРИАЛ	Уголь дробленый γ = 0,85 т/м3
6	ПРОИЗВОДИТЕЛЬНОСТЬ	До 100 т/ч
7	МОЩНОСТЬ ЭЛЕКТРОДВИГАТЕЛЯ	N = 18,5 кВт

Изм	Лист	№ докум	Подп	Дата
Разраб		Строганов		
Пров		Ройзман		
Т контр		Ройзман		
Рук гр		Зайцева		
Н контр		Гордеева		
Утв		Ройзман		

4Т3.00.00.000.СБ

КОНВЕЙЕР ЛЕНТОЧНЫЙ №3 Сборочный чертеж

Лит	Масса	Масштаб
И	15100	1:200

Лист 1 Листов 3

ГОССТРОЙ СССР САНТЕХПРОЕКТ г. Москва

Инв. № подл. | Подп. и дата | Взам. инв. № | Инв. № дубл. | Подп. и дата

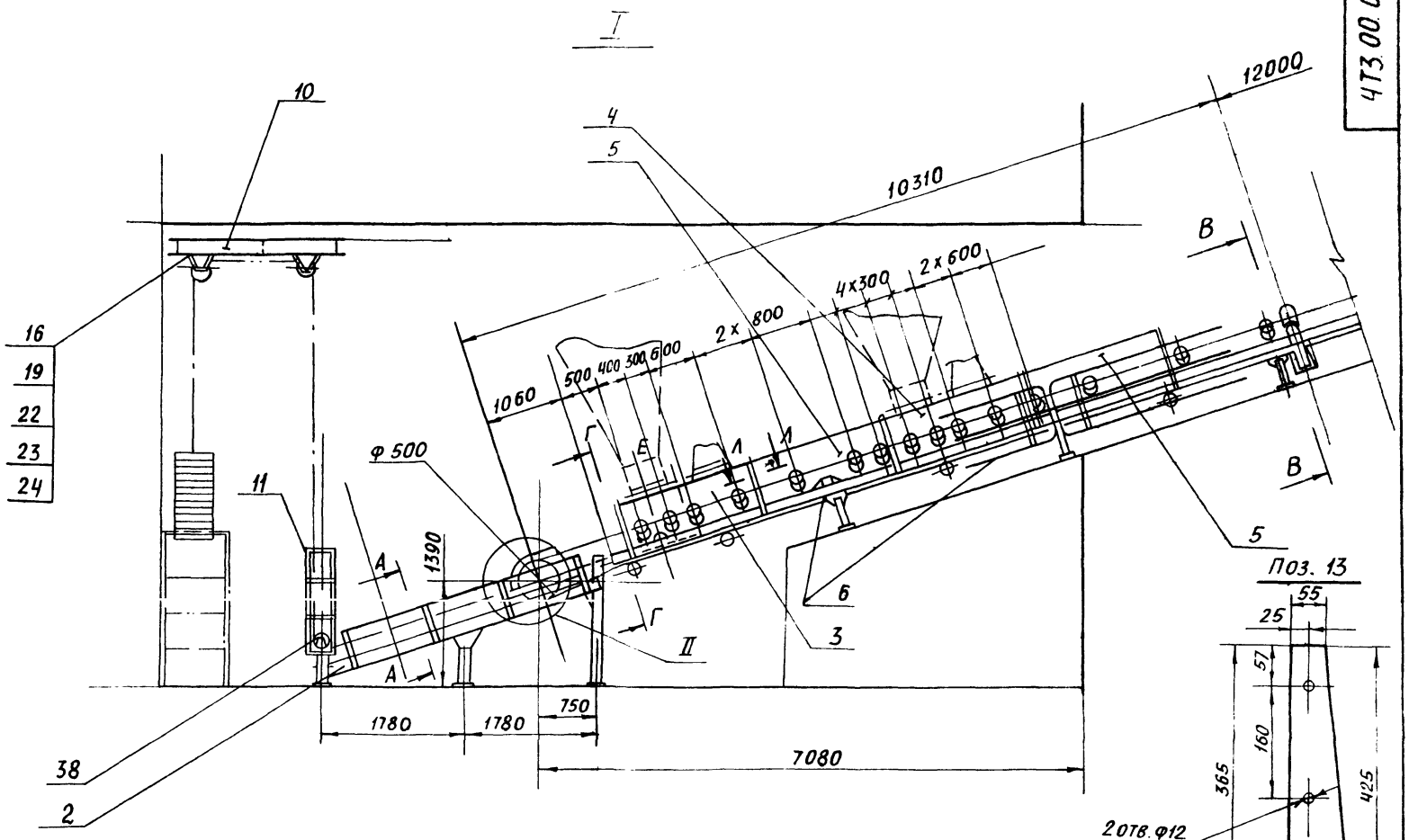

II
М 1:10

Очиститель барабана входит в комплект поставки поз. 34

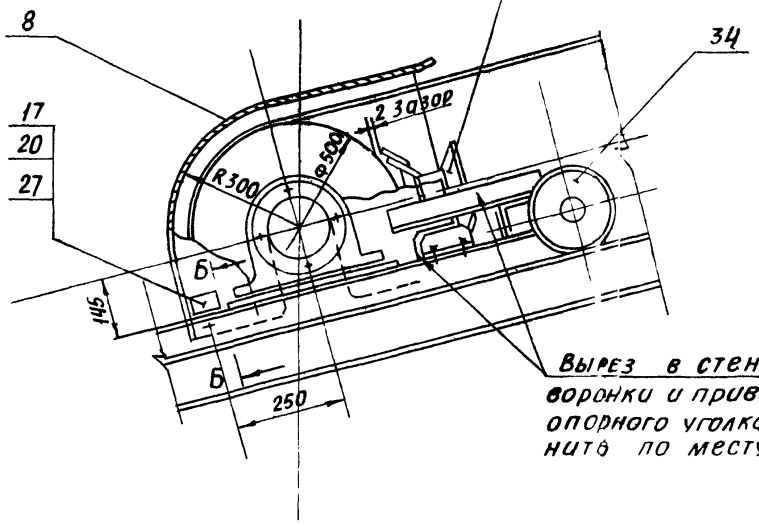

Вырез в стенке воронки и приварку опорного уголка выполнить по месту

А - А
М 1:10

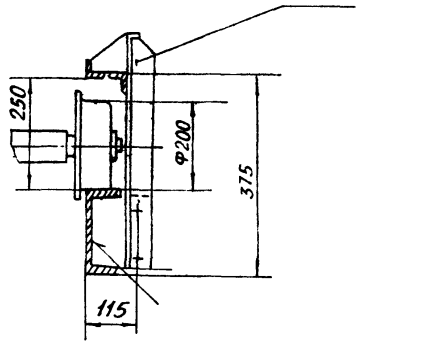

Г - Г
М 1:10

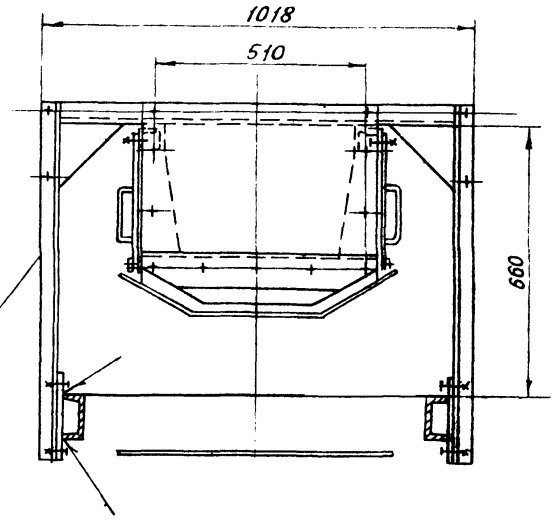

Ограждение конвейера условно не показано

Л - Л
М 1:2

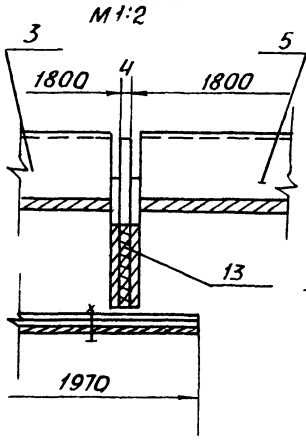

Б - Б
М 1:5

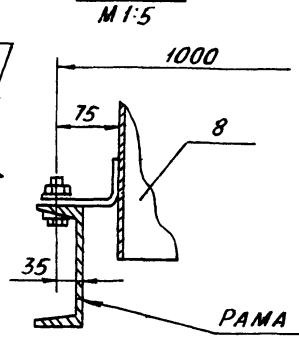

РАМА ТЕЛЕЖКИ НАТЯЖКИ

					4ТЗ.00.00.000 СБ	Лист 2
Изм.	Лист	№ докум.	Подп.	Дата		

Копировал: 22699 40 26 Формат А2

Инв. № подл. | Подп. и дата | Взам. инв. № | Инв. № дубл. | Подп. и дата

III
М 1:20

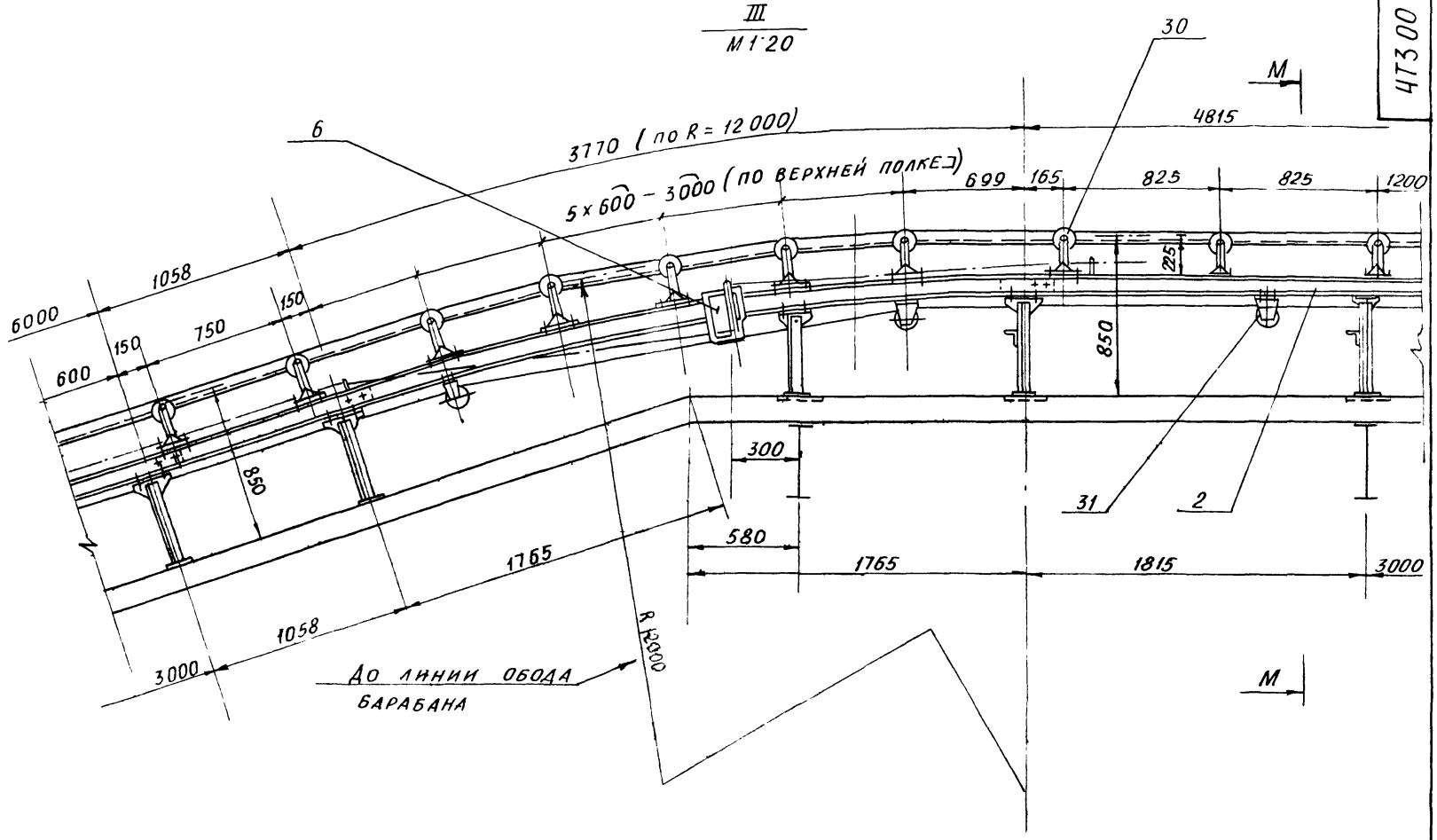

В-В
М 1:10

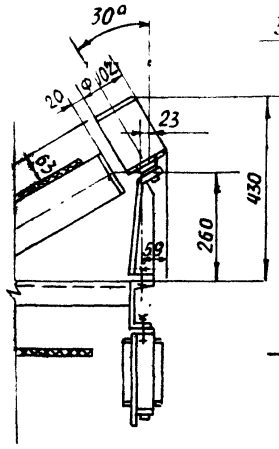

Вид К
М 1:10

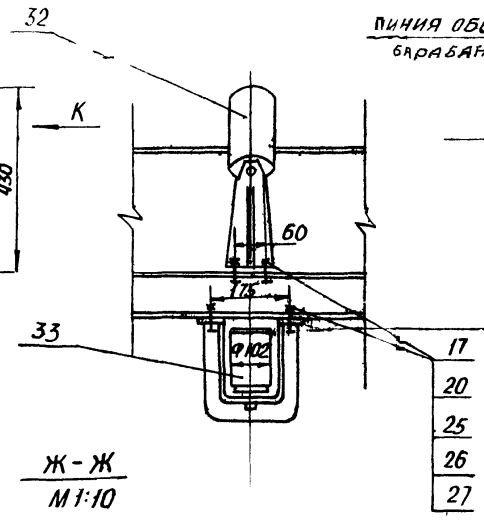

М-М
М 1:10

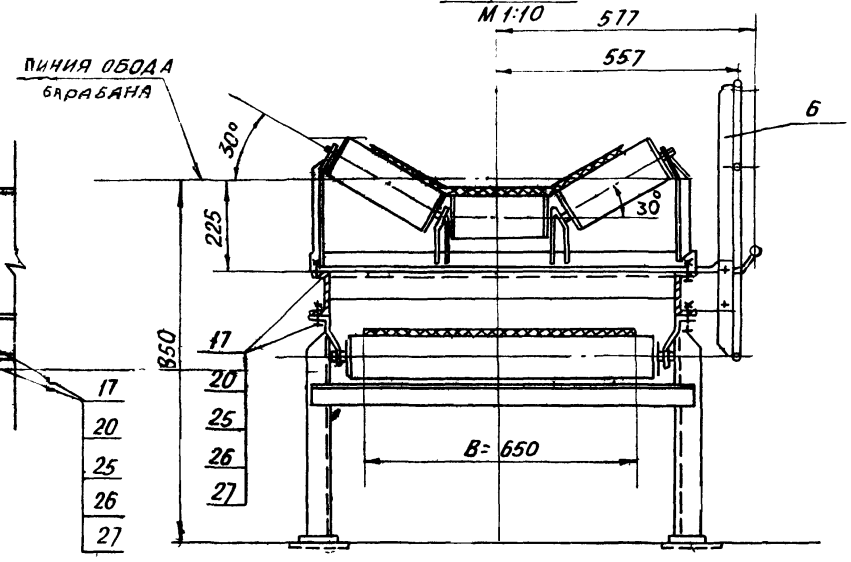

Ж-Ж
М 1:10

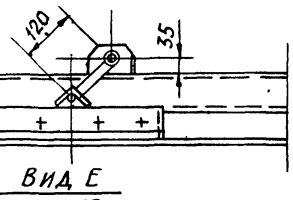

Вид Е
М 1:10

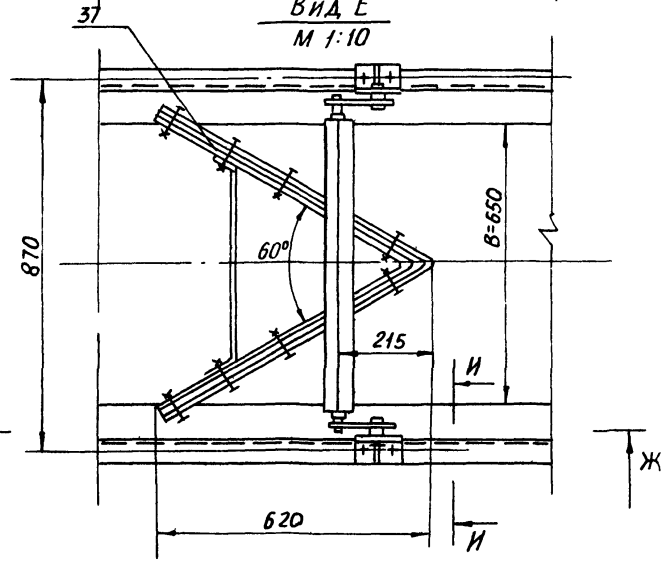

И-И
М 1:15

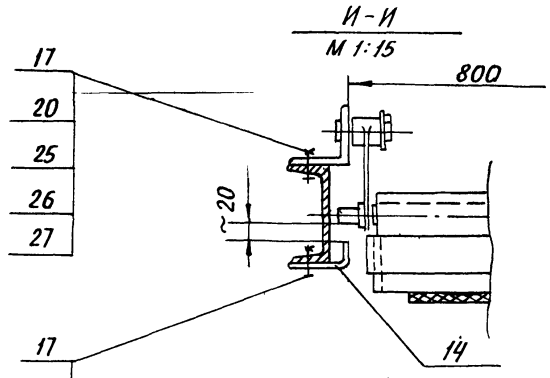

Поз. 14.
М 1:2

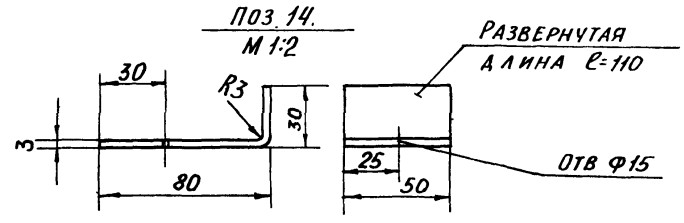

Инв. № подл.	Подп. и дата	Взам. инв. №	Инв. № дубл.	Подп. и дата

Изм.	Лист	№ докум.	Подп.	Дата	4Т3.00.00.000. СБ	Лист 3

903-1-250.87 Альбом 32

Формат	Зона	Поз.	Обозначение	Наименование	Кол.	Примеч.
				Документация		
А2			4ТЗ.01.00.000 СБ	Сборочный чертеж		
				Сборочные единицы		
А4		1	4ТЗ.01 01.000	Привод	1	
А4		2	4ТЗ.01.02.000	Опора приводного барабана	1	
А4		3	4ТЗ.01.03.000	Воронка головная	1	
А4		4	4ТЗ.01 04.000	Очиститель барабана	1	
А4		5	4ТЗ.01.05.000	Ограждение отклоняющего барабана	1	
				Детали		
Б4		6	4ТЗ.01.00.001	Стенка Лист Б-ПН-2 ГОСТ 19903-74 Вст3-I ГОСТ 16523-70	1	2,9кг
Б4		7	4ТЗ.01.00.002	Кронштейн Лист Б-ПН-6 ГОСТ 19903-74 Вст3-I ГОСТ 14637-70	2	0,3кг

Инв.№подл. | Подп. и дата | Взам. инв.№ | Инв.№дубл. | Подп. и дата

Изм.	Лист	№ докум.	Подп.	Дата
Разраб.		Зайцева		
Пров.		Строганов		
Рук.гр.		Зайцева		
Н.контр.		Вишневский		
Утв		Ройзман		

4ТЗ.01.00.000

Устройство приводное

Лит	Лист	Листов
И	1	2

Госстрой СССР САНТЕХПРОЕКТ г. Москва

Копировал: Формат А4

Формат	Зона	Поз	Обозначение	Наименование	Кол.	Примеч.
				Стандартные изделия		
				Болты по ГОСТ 7798-70		
		8		М24х110 46	4	
		9		М16х45 46	4	
		10		М12х40 46	12	
		11		М10х30 46	6	
				Гайки по ГОСТ 5915-70		
		12		М24,5	4	
		13		М16,5	4	
		14		М12 5	12	
		15		М10.5	6	
				Шайбы по ГОСТ 11371-78		
		16		24.01	4	
		17		1601	4	
				Шайбы по ГОСТ 6402-70		
		18		24.65Г	4	
		19		16 65Г	4	
				Шайбы по ГОСТ 10906-78		
		20		24.01	4	
		21		12 01	12	
				Прочие изделия		
		22	Е 101-I-4-83	Барабан приводной		
				6563Ф-80	1	
		23	Е 101-I-5-83	Барабан неприводной		
				6531,5-50	1	
		24	Е 101-I-32-83	Скребок 650	1	

Инв.№подл. | Подп. и дата | Взам. инв.№ | Инв.№дубл. | Подп. и дата

Изм.	Лист	№ докум.	Подп.	Дата

4ТЗ.01.00.000 Лист 2

Копировал Формат А4

Формат	Зона	Поз.	Обозначение	Наименование	Кол.	Примечание
				Документация		
А2			4ТЗ.01.01.000 СБ	Сборочный чертеж		
				Сборочные единицы		
А4		1	4ТЗ.01.01.100	Рама привода	1	
				Детали		
А4		2	4ТЗ.01.01.001	Ограждение муфты	1	
А4		3	4ТЗ.01 01.002	Ограждение муфты	1	
				Стандартные изделия		
		4		Двигатель 4А200М8У3 ГОСТ 19523-81	1	
		5		Редуктор Ц2У-250-31,5-21КУ3 ГОСТ 20758-75	1	
		6		Муфта упругая втулочно-пальцевая 1000-60-I.1-40-II-1-У3 ГОСТ 21424-75	1	

Инв.№подл. | Подп. и дата | Взам. инв.№ | Инв.№дубл. | Подп. и дата

Изм.	Лист	№ докум.	Подп.	Дата
Разраб.		Вишневский		
Пров.		Зайцева		
Рук.гр.		Зайцева		
Н.контр.		Зарецкая		
Утв		Ройзман		

4ТЗ.01.01.000

Привод

Лит	Лист	Листов
И	1	2

Госстрой СССР САНТЕХПРОЕКТ г. Москва

Копировал: Формат А4

Формат	Зона	Поз	Обозначение	Наименование	Кол	Примечание
				Муфта кулачково-дисковая 4000-90-2,1-70-1.1-У3 ГОСТ 20720-81	1	
				Болты ГОСТ 7798-70		
		8		М12х35.46	4	
		9		М16х65,46	4	
		10		М24х110 46	4	
				Гайки ГОСТ 5915-70		
		11		М12,5	8	
		12		М16,5	4	
		13		М24,5	4	
				Шайбы ГОСТ 11371-78		
		14		12.01	8	
		15		16.01	4	
		16		24 01	4	
				Шайбы ГОСТ 6402-70		
		17		12. 65Г	8	
		18		16.65Г	4	
		19		24 65Г	4	

Инв.№подл. | Подп. и дата | Взам. инв.№ | Инв.№дубл. | Подп. и дата

Изм.	Лист	№ докум.	Подп.	Дата

4ТЗ.01 01.000 Лист 2

Копировал: 22699-40 28 Формат А4

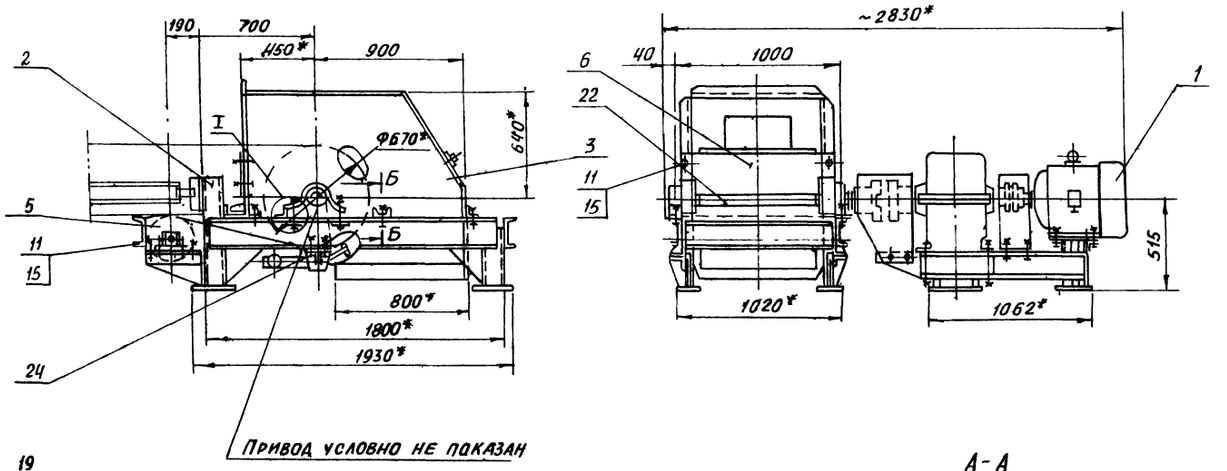

Привод условно не показан

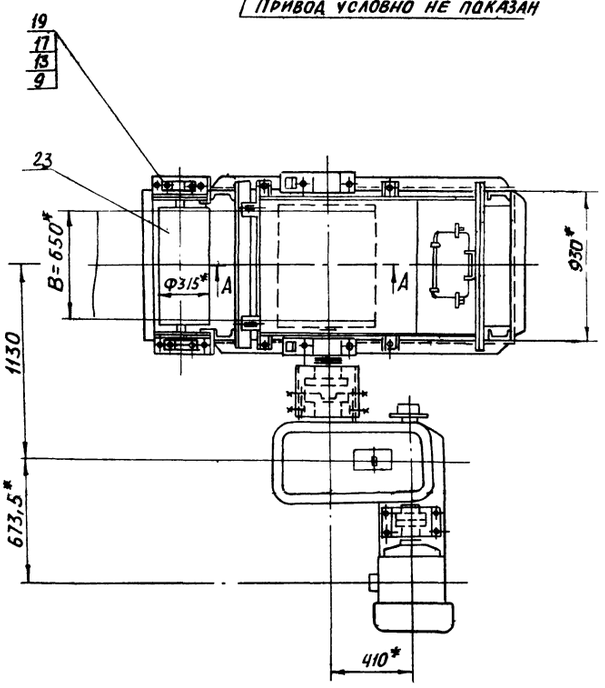

А-А
М1:10

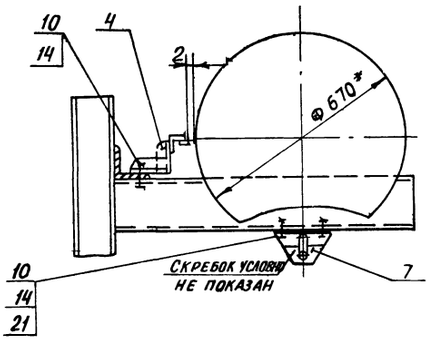

I
М1:10

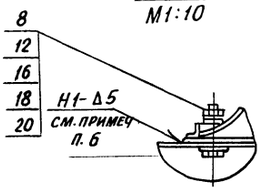

Б-Б
М1:10

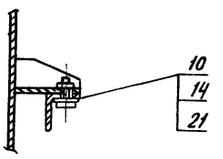

Поз. 6
М1:5

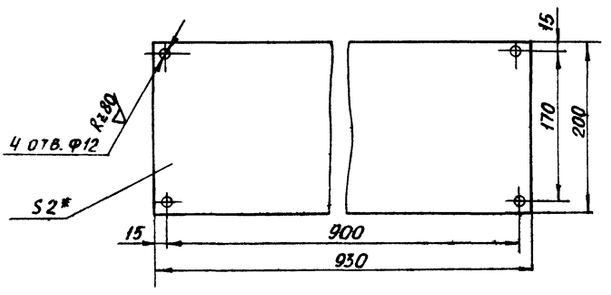

1.* Размеры для справок

2. Предельные отклонения размеров $\pm \frac{t2}{2}$

3. Кромки реза – Rz320, отверстия – Rz80, остальное – ∀

4. Сварные швы по ГОСТ 5264-80.

5. Электроды типа Э42 ГОСТ 9467-75

6. В узле I сварку производить после выверки и пробного пуска конвейера.

Поз. 7
М1:5

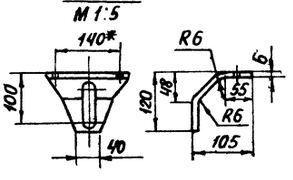

Развертка детали поз. 7

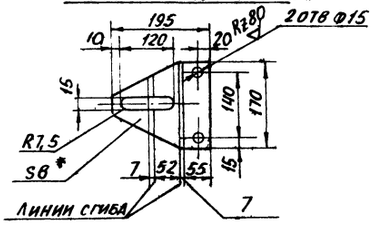

						4Т3.01.00.000 СБ	
Изм.	Лист	№ докум.	Подп.	Дата			
Разраб.		Зайцева			Устройство приводное. Сборочный чертеж	Лит.	Масса 2050 / Масштаб 1:20
Пров.		Строганов				И	
Т. контр.		Ройзман				Лист	Листов 1
Рук. гр.		Зайцева					
Н. контр.		Внушевский				Госстрой СССР САНТЕХПРОЕКТ г. Москва	
Утв.		Ройзман					

Копировал: Бокарева 22699-40 29 Формат А2

Инв. № подл. | Подп. и дата | Взам. инв. № | Инв. № дубл. | Подп. и дата

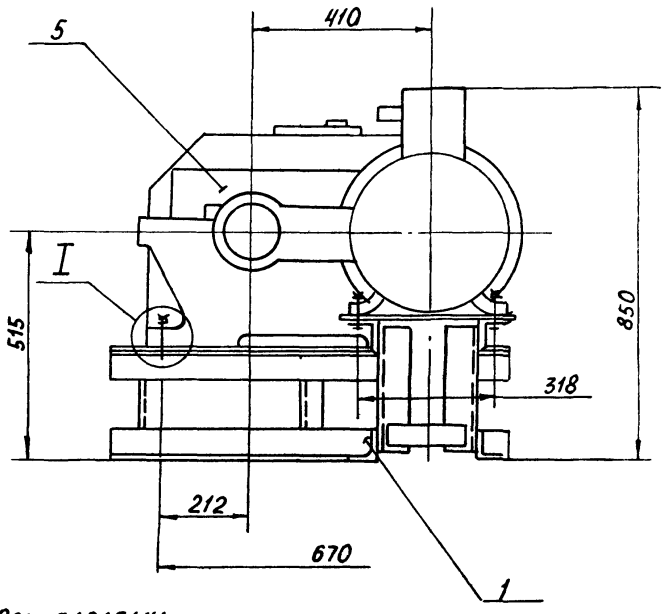

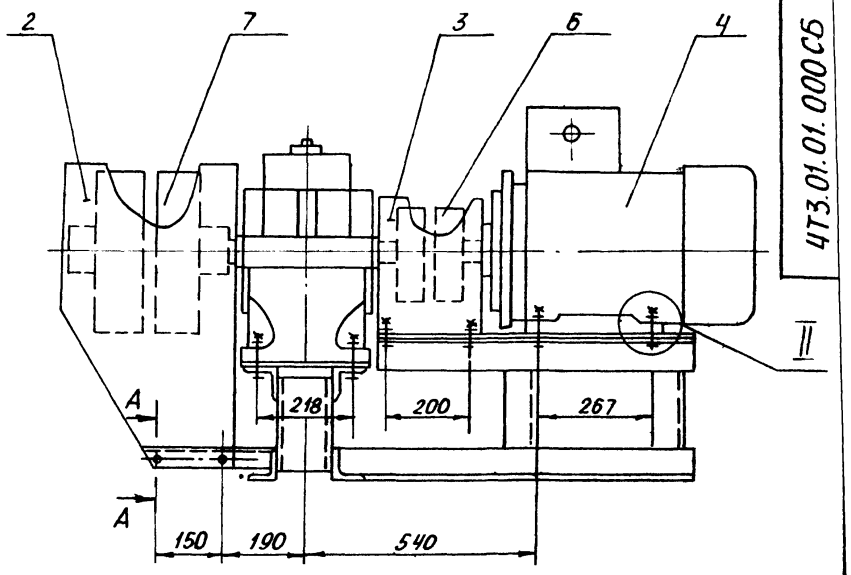

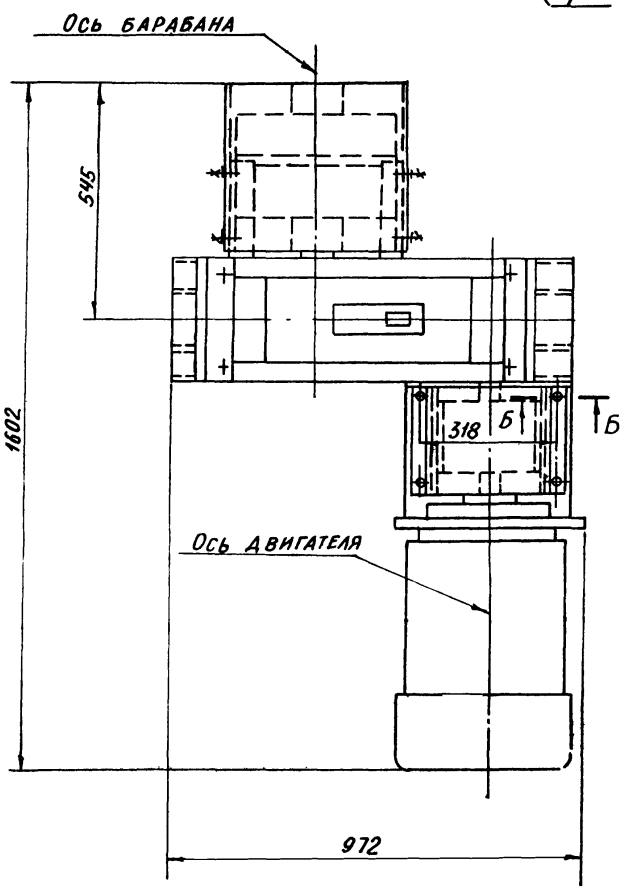

I
М1:4

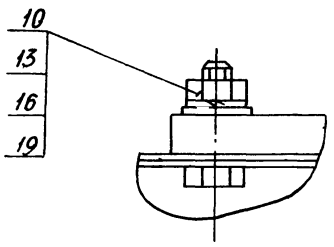

II
М1:2

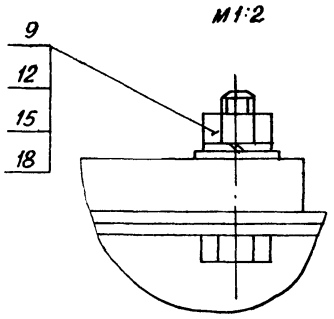

А - А
М1:2

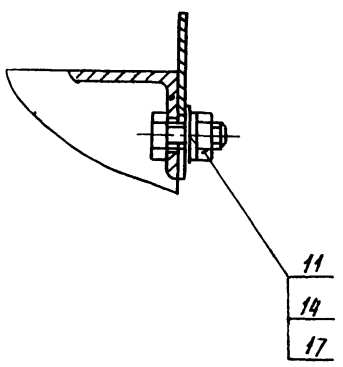

Б - Б
М1:2

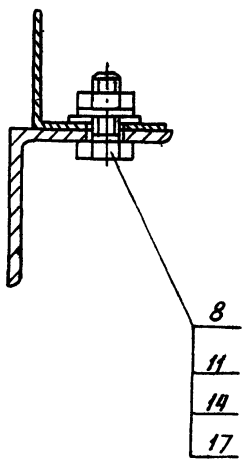

Размеры для справок.

Изм.	Лист	№ докум.	Подп.	Дата	4Т3.01.01.000СБ			
Разраб.		Вишневский			Привод. Сборочный чертеж	Лит.	Масса	Масштаб
Пров.		Зайцева				И	820	1:10
Т. контр.		Ройзман				Лист	Листов 1	
Рук. гр.		Зайцева				Госстрой СССР САНТЕХПРОЕКТ г. Москва		
Н. контр.		Заруцкая						
Утв.		Ройзман						

27699-40 30 Копировал: Бокарева Формат А2

Инв. № подл. | Подп. и дата | Взам. инв. № | Инв. № дубл. | Подп. и дата

Формат	Зона	Поз.	Обозначение	Наименование	Кол.	Примечание
				Документация		
А2			4Т3.01 01. 100 СБ	Сборочный чертеж		
				Детали		
Б4		1	4Т3.01. 01. 101	Плита		
				Лист Б-ПН-6 ГОСТ 19903-74 / Вст3-I ГОСТ 14637-79		
				290h14×937h14	1	13кг.
Б4		2	4Т3.01.01. 102	Плита		
				Лист Б-ПН-6 ГОСТ 19903-74 / Вст3-I ГОСТ 14637-79		
				400h14×410h14	1	8,9кг.
А4		3	4Т3. 01 01. 103	Ребро	8	
Б4		4	4Т3. 01. 01. 104	Стойка		
				Швеллер 12 ГОСТ 8240-72 / Вст3-I ГОСТ 535-79		
				L=224h14	3	2,3кг.
Б4		5	4Т3. 01 01. 105	Уголок		
				Уголок Б-75×75×5 ГОСТ 8509-86 / Ст3-I ГОСТ 535-79		
				L=937h14	4	5,8кг.
А4		6	4Т3. 01. 01. 106	Уголок	1	
А4		7	4Т3. 01. 01. 106-01	Уголок	1	
А4		8	4Т3. 01 01. 107	Основание	1	

Инв. № подл. | Подп. и дата | Взам. инв. № | Инв. № дубл. | Подп. и дата

Изм.	Лист	№ докум.	Подп.	Дата	4Т3.01.01.100			
Разраб.		Вишневский			Рама привода	Лит	Лист	Листов
Пров.		Зайцева				И	1	2
Т. контр.		Ройзман				ГОССТРОЙ СССР САНТЕХПРОЕКТ г. Москва		
Н. контр.		Зарецкая						
Утв.		Ройзман						

Копировал: Богдарева Формат А4

Формат	Зона	Поз.	Обозначение	Наименование	Кол.	Примечание
А4		9	4Т3. 01. 01. 107- 01	Основание	1	
Б4		10	4Т3. 01. 01. 108	Уголок		
				Уголок Б-75×75×5 ГОСТ 8509-86 / Вст3-I ГОСТ 535-79		
				L= 752h14	2	4,4кг
Б4		11	4Т3. 01. 01. 109	Пластина		
				Лист Б-ПН-4 ГОСТ 19903-74 / Вст3 ГОСТ 14637-79		
				50h14×180h14	2	0,3кг
Б4		12	4Т3 01.01. 110	Стойка		
				Уголок Б-75×75×5 ГОСТ 8509-86 / Вст3-I-ГОСТ 535-79		
				L= 288h14	4	17кг
				Стандартные изделия		
		13		Болт М12×35.46 ГОСТ 7798-70	4	

Инв. № подл. | Подп. и дата | Взам. инв. № | Инв. № дубл. | Подп. и дата

Изм.	Лист	№ докум.	Подп.	Дата	4Т3.01.01.100	Лист 2

Копировал: Богдарева Формат А4

4Т3. 01. 01. 103

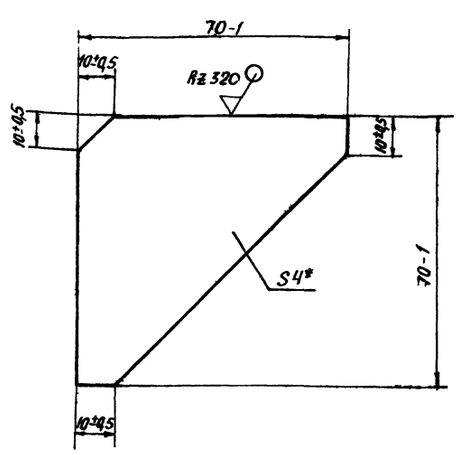

Изм.	Лист	№ докум.	Подп.	Дата	4Т3.01.01.103			
Разраб.		Вишневский			Ребро	Лит.	Масса	Масштаб
Пров.		Зайцева				И	0,11	1:1
Т. контр.		Ройзман				Лист	Листов 1	
Рук. гр.		Зайцева				ГОССТРОЙ СССР САНТЕХПРОЕКТ г. Москва		
Н. контр.		Зарецкая						
Утв		Ройзман						

Копировал: Богдарева Формат А4

4Т3. 01. 01. 106

4Т3.01.01.106 – изображено
4Т3. 01 01. 106-01 – зеркальное отражение

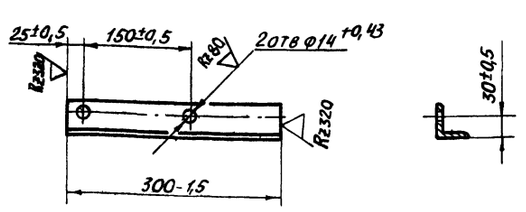

Изм.	Лист	№ докум.	Подп.	Дата	4Т3.01.01.106			
Разраб.		Вишневский			Уголок	Лит.	Масса	Масштаб
Пров.		Зайцева				И	1,13	1:5
Т. контр.		Ройзман				Лист	Листов 1	
Рук. гр.		Зайцева				ГОССТРОЙ СССР САНТЕХПРОЕКТ г. Москва		
Н. контр.		Зарецкая						
Утв		Ройзман						

Копировал: Богдарева Формат А4

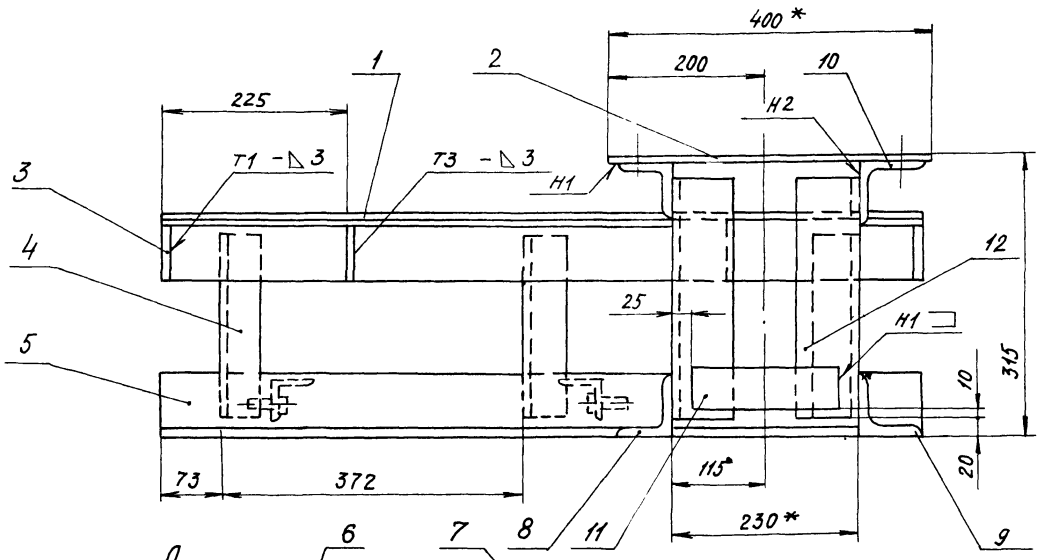

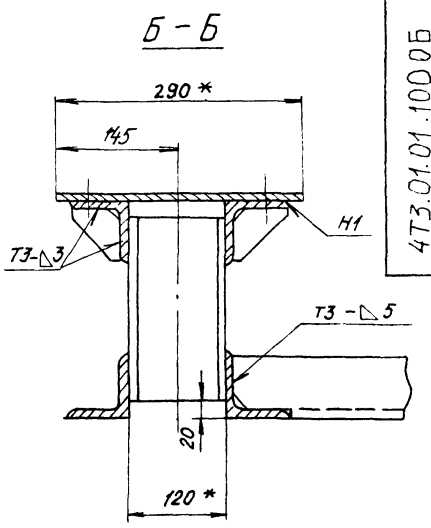

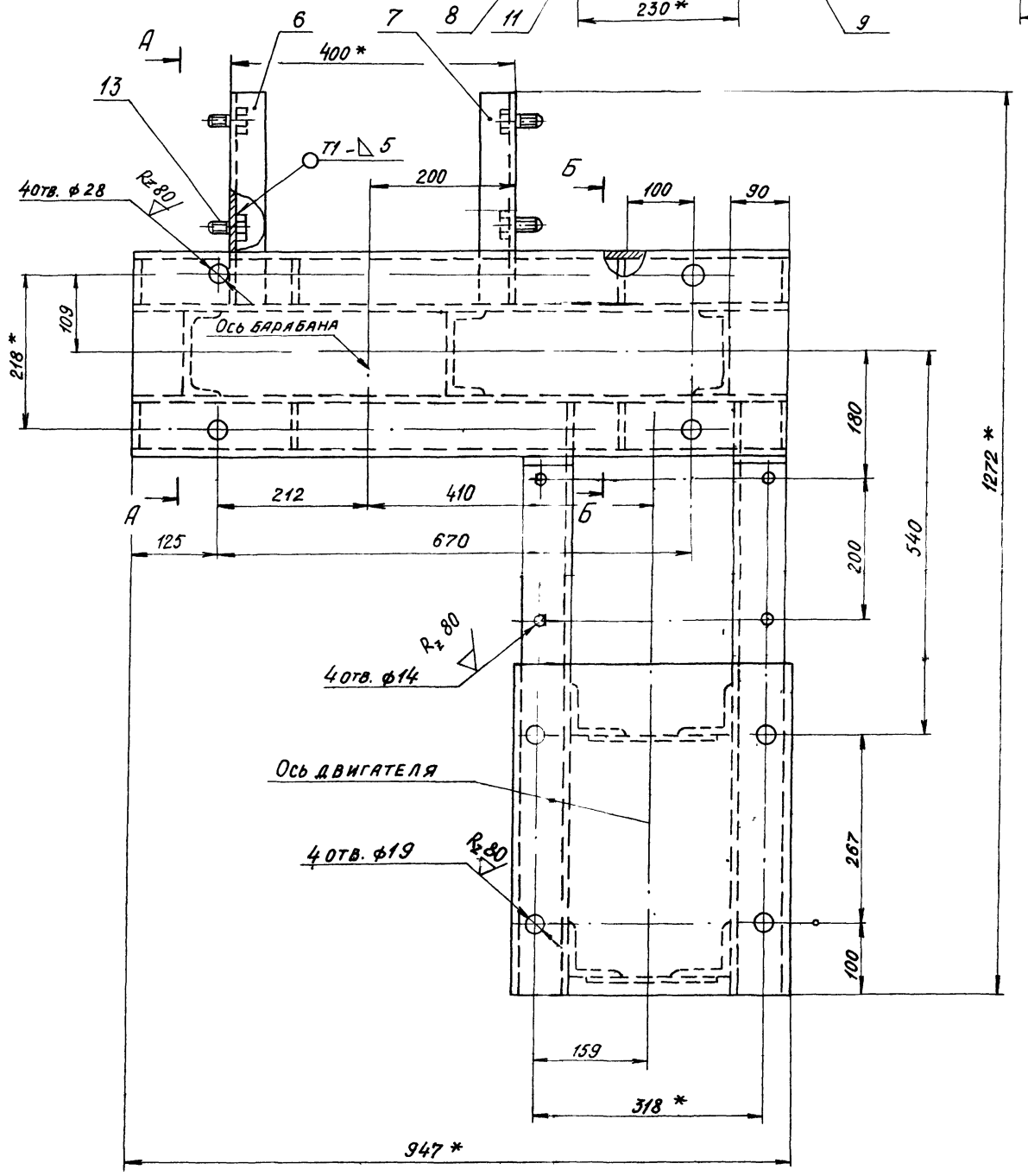

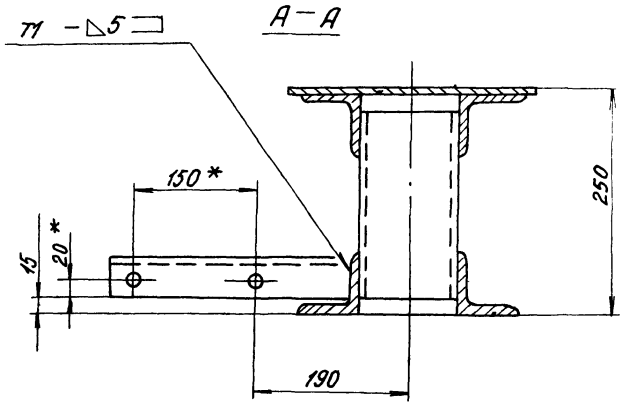

1.* Размеры для справок.

2. Предельные отклонения размеров $\pm \frac{t_2}{2}$

3. Кромки реза - $R_z 320$; отверстия - $R_z 80$ остальное - $\triangledown$

4. Сварные швы по ГОСТ 5264-80. Электроды типа Э42 ГОСТ 9467-75.

Изм.	Лист	№ докум.	Подп.	Дата
Разраб.		Вишневск		
Пров.		Зайцева		
Т. контр.		Райзман		
Рук. гр.		Зайцева		
Н. контр		Зарецкая		
Утв		Райзман		

4Т3 01.01 100 СБ

РАМА ПРИВОДА. СБОРОЧНЫЙ ЧЕРТЕЖ

Лит.	Масса	Масштаб
И	90	1:5

Лист | Листов 1

Госстрой СССР САНТЕХПРОЕКТ г. Москва

22699-40 32 Копировал: Диденкова Формат А2

Инв. № подл. | Подпись и дата | Взам. инв. № | Инв. № дубл. | Подпись и дата

4Т3.01.01.107

903-1-250.87 Альбом 32

4Т3.01.01.107 – изображено

4Т3.01.01.107-01-зеркальное отражение

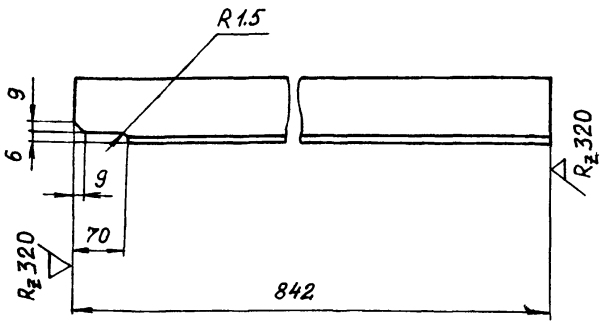

Предельные отклонения размеров $\pm \frac{t_2}{2}$

Изм.	Лист	N докум.	Подп.	Дата	4Т3.01.01.107			
Разраб.		Вишневский			Основание	Лит.	Масса	Масштаб
Пров.		Зайцева				Ц	4,8	1:5
Т.контр.		Ройзман				Лист	Листов 1	
Рук. гр.		Зайцева			Уголок Б75х75х5 ГОСТ 8509-86 / Вст3-I ГОСТ 535-79	Госстрой СССР САНТЕХПРОЕКТ г. Москва		
Н.контр.		Заруцкая						
Утв.		Ройзман						

Копировал: Формат А4

Инв.№ подл. | Подп. и дата | Взам. инв.№ | Инв.№ дубл. | Подп. и дата

4Т3.01.01.001

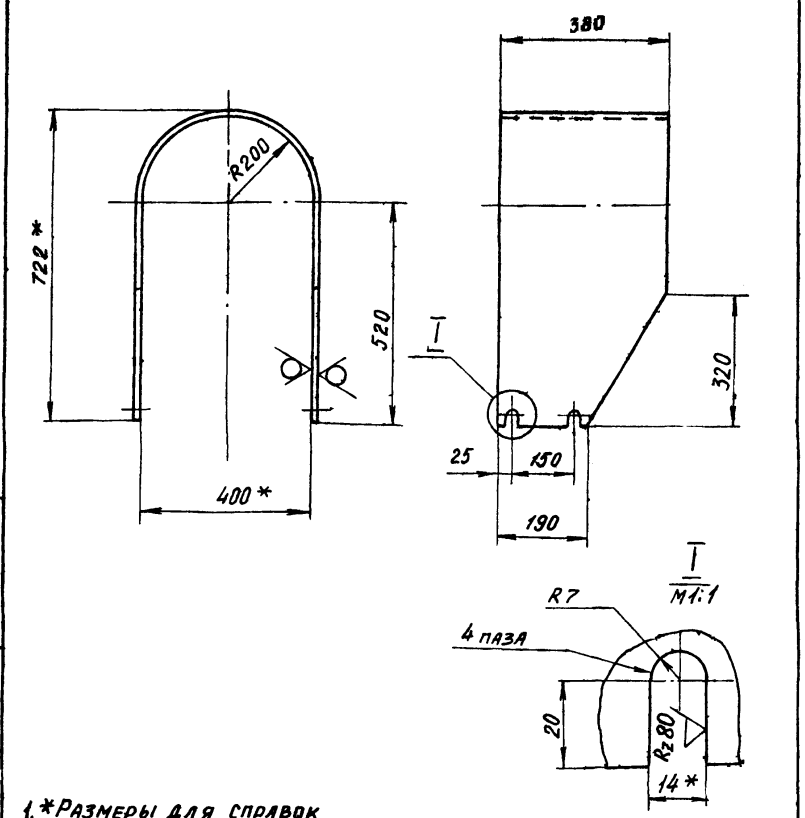

1.*Размеры для справок

2.Предельные отклонения размеров $\pm \frac{t_2}{2}$

Изм.	Лист	N докум.	Подп.	Дата	4Т3.01.01.001			
Разраб.		Вишневский			Ограждение муфты.	Лит.	Масса	Масштаб
Пров.		Зайцева				Ц	8	1:10
Т.контр.		Ройзман				Лист	Листов 1	
Рук. гр.		Зайцева			Лист Б-ПН-2 ГОСТ 19903-74 / Вст3-I ГОСТ 16523-70	Госстрой СССР САНТЕХПРОЕКТ г. Москва		
Н.контр.		Заруцкая						
Утв		Ройзман						

Копировал: Формат А4

Инв.№ подл. | Подпись и дата | Взам.инв.№ | Инв.№ дубл. | Подпись и дата

4Т3.01.01.002

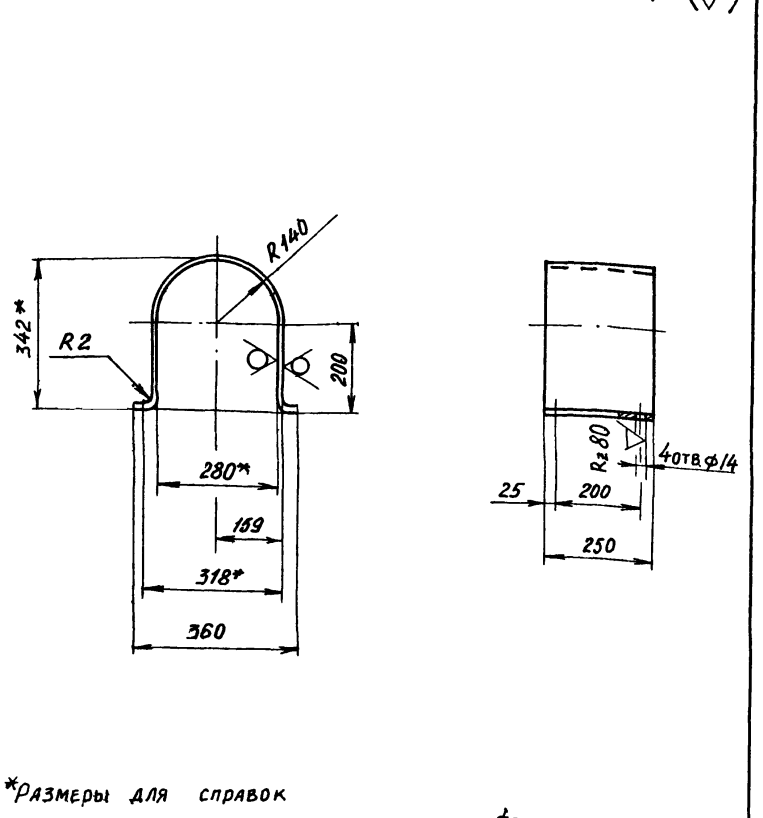

1.*Размеры для справок

2 Предельные отклонения размеров $\pm \frac{t_2}{2}$

Изм.	Лист	N докум.	Подп.	Дата	4Т3.01.01.002			
Разраб.		Вишневский			Ограждение муфты	Лит.	Масса	Масштаб
Пров.		Зайцева				Ц	3,6	1:10
Т.контр		Ройзман				Лист	Листов 1	
Рук.гр		Зайцева			Лист Б-ПН-2 ГОСТ 19903-74 / Вст 3-I ГОСТ 16523-70	Госстрои СССР САНТЕХПРОЕКТ г. Москва		
Н.контр.		Заруцкая						
Утв		Ройзман						

Инв.№ подл. | Подпись и дата | Взам.инв.№ | Инв.№ дубл. | Подпись и дата

Формат	Зона	Поз.	Обозначение	Наименование	Кол.	Примеч.
				Документация		
А2			ЧТ3.01.02.000 СБ	Сборочный чертеж		
				Детали		
БУ		1	ЧТ3.01.02.001	Швеллер		
				Швеллер 16 ГОСТ 8240-72 / Ст3-I ГОСТ 535-79	2	25,3 кг
БУ		2	ЧТ3.01.02.002	Связь		
				Швеллер 16 ГОСТ 8240-72 / Ст3-I ГОСТ 535-79	1	12,9 кг.
БУ		3	ЧТ3.01.02.003	Стойка		
				Швеллер 12 ГОСТ 8240-72 / Ст3-I ГОСТ 535-79		
				ℓ=685 h14	2	6,9 кг
БУ		4	ЧТ3.01.02.004	Стойка		
				Швеллер 12 ГОСТ 8240-72 / Ст3-I ГОСТ 535-79		
				ℓ=355 h14	2	4,2 кг.
БУ		5	ЧТ3.01.02.005	Кронштейн		
				Уголок Б-100×100×8 ГОСТ 8509-86 / Ст3-I ГОСТ 535-79		
				ℓ=1040 h14	1	12,8 кг.

Инв.№ подл. | Подп. и дата | Взам. инв.№ | Инв.№ дубл. | Подп. и дата

Изм.	Лист	№ докум.	Подп.	Дата
Разраб.		Вишневский		
Пров.		Зайцева		
Рук. гр.		Зайцева		
Н. контр.		Зарецкая		
Утв.		Райзман		

ЧТ3.01.02.000

Опора приводного барабана

Лит	Лист	Листов
	1	2

Госстрой СССР САНТЕХПРОЕКТ г. Москва

Копировал: Фурай Формат А4

Формат	Зона	Поз.	Обозначение	Наименование	Кол.	Примеч.
БУ		6	ЧТ3.01.02.006	Кронштейн		
				Уголок Б-75×75×8 ГОСТ 8509-86 / Ст3-I ГОСТ 535-79		
				ℓ=354 h14	2	3,2 кг
БУ		7	ЧТ3.01.02.007	Уголок		
				Уголок Б-75×75×8 ГОСТ 8509-86 / Ст3-I ГОСТ 535-79		
				ℓ=200 h14	2	1,8 кг
БУ		8	ЧТ3.01.02.008	Упор		
				Уголок Б-50×50×5 ГОСТ 8509-86 / Ст3-I ГОСТ 535-79		
				ℓ=80 h14	2	0,3 кг.
БУ		9	ЧТ3.01.02.009	Косынка		
				Лист Б-ПН-6 ГОСТ 19903-74 / Ст3-I ГОСТ 14637-79	2	1,4 кг.
БУ		10	ЧТ3.01.02.010	Пята		
				Лист Б-ПН-10 ГОСТ 19903-74 / Ст3-I ГОСТ 14637-79		
				250 h14 × 120 h14	4	2,3 кг.
БУ		11	ЧТ3.01.02.011	Ребро		
				Лист Б-ПН-6 ГОСТ 19903-74 / Ст3-I ГОСТ 14637-79	2	1,1 кг.
БУ		12	ЧТ3.01.02.012	Лист		
				Лист Б-ПН-10 ГОСТ 19903-74 / Ст3-I ГОСТ 14637-79		
				90 h14 × 420 h14	2	3,0 кг.
БУ		13	ЧТ3.01.02.013	Косынка		
				Лист Б-ПН-6 ГОСТ 19903-74 / Ст3-I ГОСТ 14637-79	6	1,3 кг.

Инв.№ подл. | Подп. и дата | Взам. инв.№ | Инв.№ дубл. | Подп. и дата

Изм.	Лист	№ докум.	Подп.	Дата

ЧТ3.01.02.000 Лист 2

Копировал: Фурай Формат А4

Формат	Зона	Поз.	Обозначение	Наименование	Кол.	Примеч.
				Документация		
А2			ЧТ3.01.03.000 СБ	Сборочный чертеж		
				Сборочные единицы		
БУ		1	ЧТ7.01.00.000	Дверца		
				Детали		
БУ		2	ЧТ7.01.00.001	Опора		
				Уголок Б-50×50×5 ГОСТ 8509-86 / Ст3-I ГОСТ 535-79		
				ℓ=1050 h14	1	3,9 кг.
БУ		3	ЧТ7.01.00.002	Стенка		
				Лист Б-ПН-4 ГОСТ 19903-74 / Ст3-I ГОСТ 14637-79		
				ℓ=1050 h14	1	3,9 кг
БУ		4	ЧТ7.01.00.003	Стенка		
				Лист Б-ПН-4 ГОСТ 19903-74 / Ст3-I ГОСТ 14637-79	1	47 кг
БУ		5	ЧТ7.01.00.004	Стенка		
				Лист Б-ПН-4 ГОСТ 19903-74 / Ст3-I ГОСТ 14637-79	1	47 кг.
БУ		6	ЧТ7.01.00.005	Ребро		
				Лист Б-ПН-4 ГОСТ 19903-74 / Ст3-I ГОСТ 14637-79	8	0,2 кг.

Инв.№ подл. | Подп. и дата | Взам. инв.№ | Инв.№ дубл. | Подп. и дата

Изм.	Лист	№ докум.	Подп.	Дата
Разраб.		Вишневский		
Пров.		Зайцева		
Рук. гр.		Зайцева		
Н. контр.		Зарецкая		
Утв.		Райзман		

ЧТ3.01.03.000

Воронка головная

Лит	Лист	Листов
	1	2

Госстрой СССР САНТЕХПРОЕКТ г. Москва

Копировал: Фурай Формат А4

Формат	Зона	Поз.	Обозначение	Наименование	Кол.	Примеч.
			ЧТ7.01.03.000	Пята		
				Лист БПН-4 ГОСТ 19903-74 / Ст3-I ГОСТ 14637-79		
				100 h14 × 105 h14	4	0,3 кг.

Инв.№ подл. | Подп. и дата | Взам. инв.№ | Инв.№ дубл. | Подп. и дата

Изм.	Лист	№ докум.	Подп.	Дата

ЧТ3.01.03.000 Лист 2

Копировал: Фурай

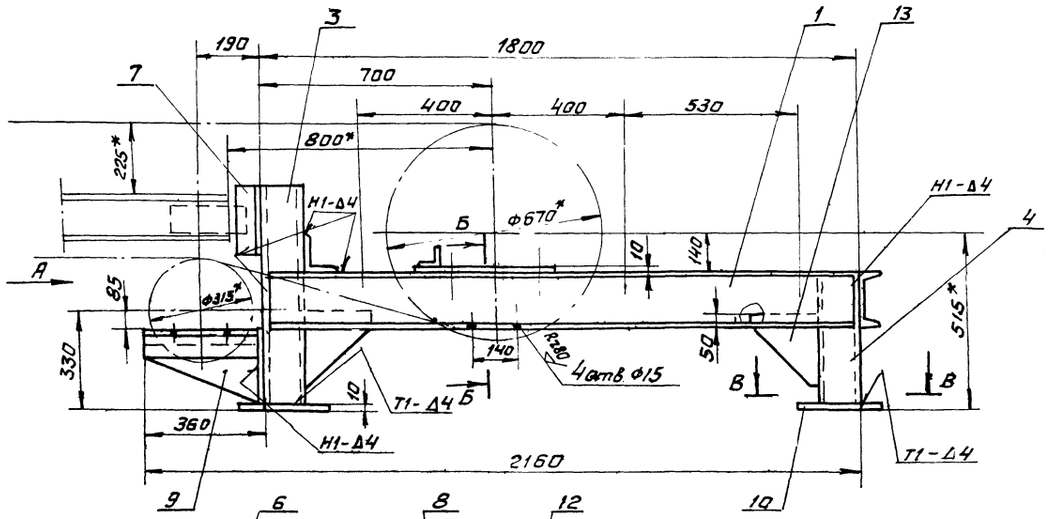

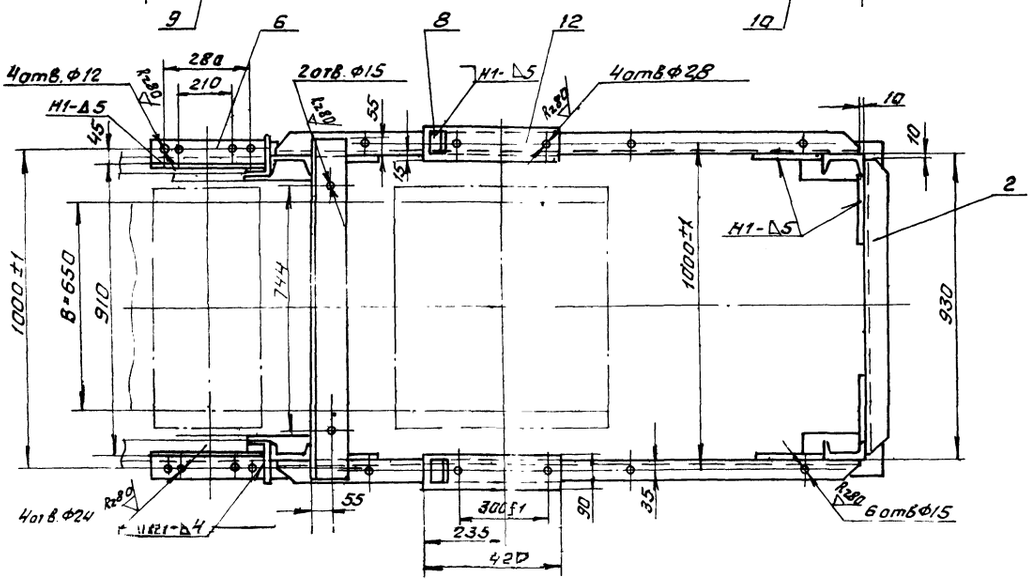

Вид А

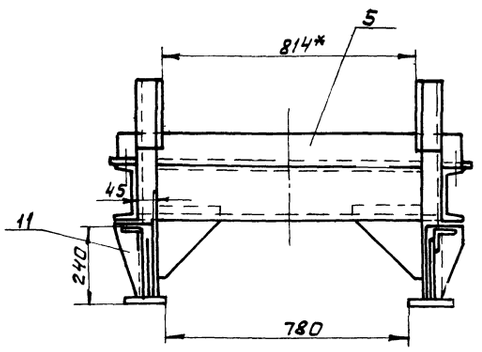

Б - Б

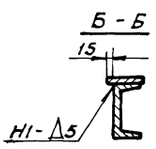

В-В

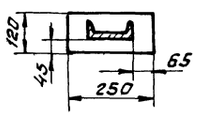

1. *Размеры для справок.
2. Предельные отклонения размеров $\pm \frac{t}{2}$.
3. Кромки реза $\overset{Rz320}{\nabla}$, остальное - ∇
4. Сварные швы по ГОСТ 5264-80 электроды типа Э42 ГОСТ 9467-75.

Поз 1:2

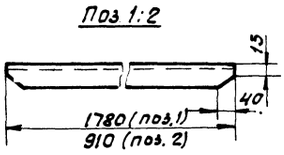

Поз 9

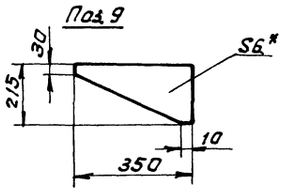

Поз 11

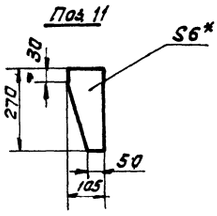

Поз. 13

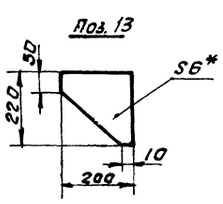

					4Т3.01.02.000 СБ		
Изм.	Лист	№ докум.	Подп.	Дата	Опора приводного барабана. Сварочный чертеж	Лит	Масса	Масштаб
Разраб.		Вишневский				И	137	1:10
Пров.		Зайчева				Лист	Листов 1	
Т.контр.		Райзман				Госстрой СССР САНТЕХПРОЕКТ г. Москва		
Рук. гр.		Зайчева						
Н.контр.		Зарецкая						
Утв.		Райзман						

Инв.№ подл. | Подп. и дата | Взам.инв.№ | Инв.№ дубл. | Подп. и дата

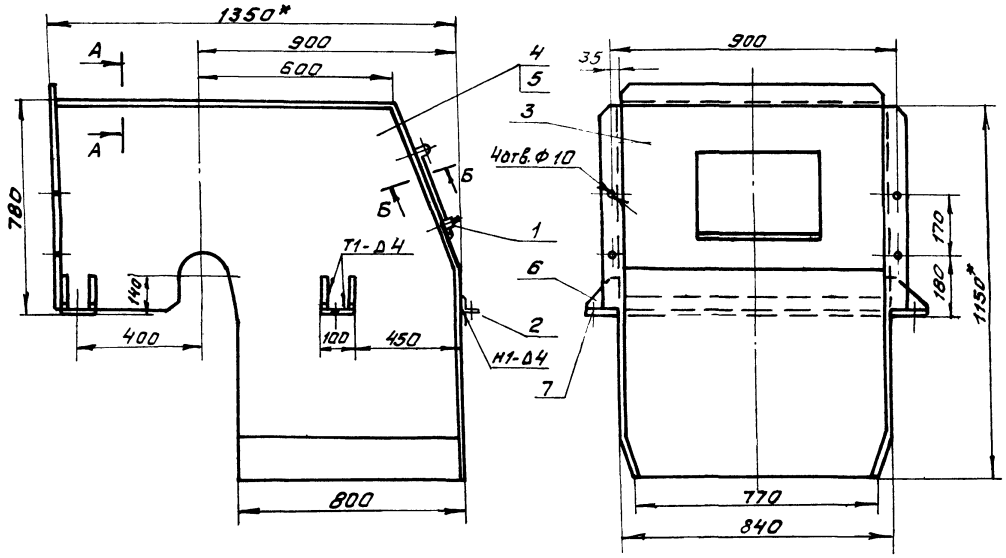

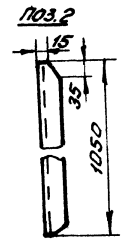

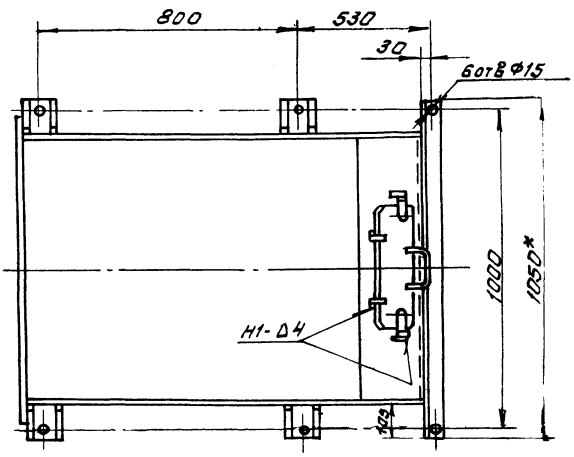

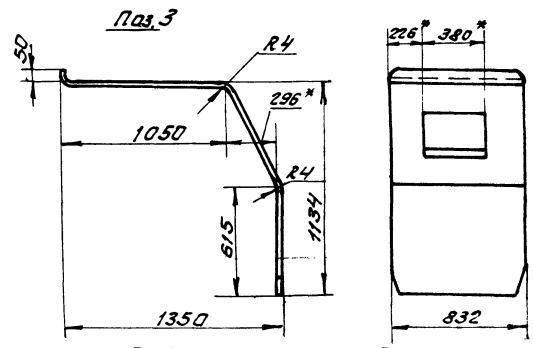

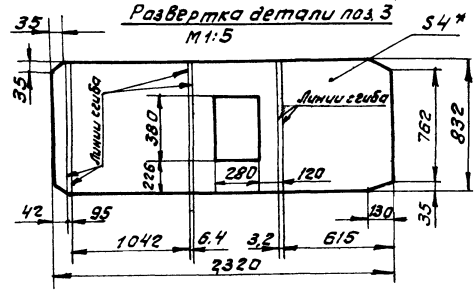

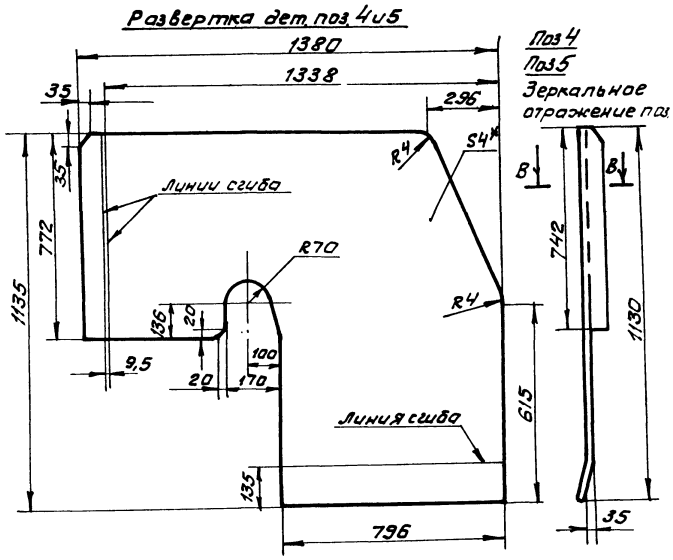

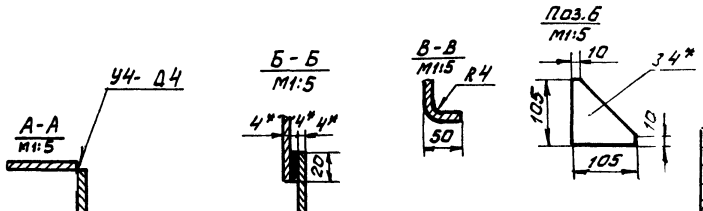

1. *Размеры для справок.
2. Предельные отклонения размеров $\pm \frac{t_2}{2}$.
3. Кромки реза - $Rz320$, отверстия - $Rz80$, остальное - $\sqrt{}$.
4. Сварные швы по ГОСТ 5264-80. Электроды типа Э-42 ГОСТ 9467-75.

Изм.	Лист	№ докум.	Подп.	Дата	4Т3.01.03.000 СБ		
Разраб.		Вишневский			Воронка головная. Сборочный чертеж.	Лит.	Масса	Масштаб
Пров.		Зайцева				4	186	1:10
Т. контр.		Райзман				Лист	Листов 1	
Рук. гр.		Зайцева				Госстрой СССР САНТЕХПРОЕКТ г. Москва		
Н. контр.		Зарецкая						
Утв.		Райзман						

Инв.№ подл. | Подп. и дата | Взам.инв.№ | Инв.№ дубл. | Подп. и дата

903-1-250.87 Альбом 32

Формат	Зона	Поз.	Обозначение	Наименование	Кол.	Примеч.
				Документация		
А3			ЧТЗ.01.04.000СБ	Сборочный чертеж		
				Детали		
Б4		1	ЧТЗ.01.04.001	Связь		
				Уголок Б-40х40х4 ГОСТ 8509-86 / Ст.3-I ГОСТ 535-79		
				ℓ=800 h14	1	2,0 кг.
Б4		2	ЧТЗ.01.04.002	Кронштейн		
				Уголок Б-40х40х4 ГОСТ 8509-86 / Ст.3-I ГОСТ 535-79	1	0,33 кг.
Б4		3	ЧТЗ.01.04.003	Уголок		
				Уголок Б-40х40х4 ГОСТ 8509-86 / Ст.3-I ГОСТ 535-79	1	0,38 кг.
Б4		4	ЧТЗ.01.04.004	Лист		
				Полоса 4х40 ГОСТ 103-76 / Ст.3-I ГОСТ 535-79		
				ℓ=225 h14	2	0,3 кг.
Б4		5	ЧТЗ.01.04.005	Лист		
				Полоса 4х40 ГОСТ 103-76 / Ст.3-I ГОСТ 535-79		
				ℓ=350 h14	1	0,44 кг.
Б4		6	ЧТЗ.01.04.006	Кронштейн		
				Уголок Б-40х40х4 ГОСТ 8509-86 / Ст.3-I ГОСТ 535-79	1	0,33 кг.
Б4		7	ЧТЗ.01.04.007	Уголок		
				Уголок Б-40х40х4 ГОСТ 8509-86 / Ст.3-I ГОСТ 535-79	1	0,38 кг.

Инв.№ подл. | Подп. и дата | Взам. инв.№ | Инв.№ дубл. | Подп. и дата

ЧТЗ.01.04.000

Изм.	Лист	№ докум.	Подп.	Дата
Разраб.		Вишневский		
Пров.		Зайцева		
Рук. гр.		Зайцева		
Н.контр.		Зарецкая		
Утв.		Ройзман		

Очиститель барабана.

Лит.	Лист	Листов
И	1	2

Госстрой СССР САНТЕХПРОЕКТ

Копировал: Фурай Формат А4

ЧТЗ.01.04.000 Лист 2

Копировал: Фурай Формат А4

ЧТЗ.01.04.000СБ

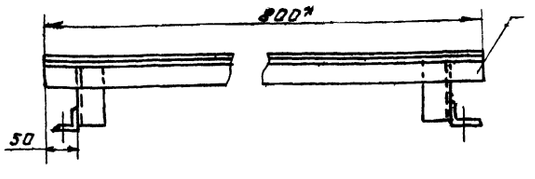

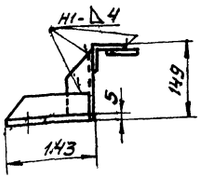

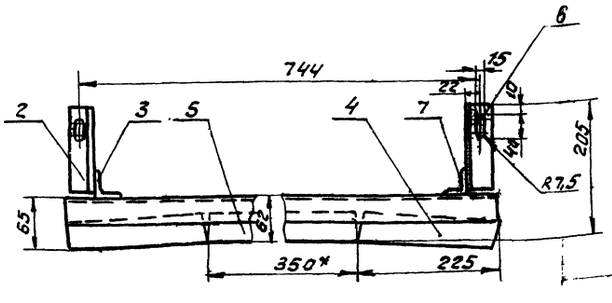

1. * Размеры для справок.
2. Предельные отклонения размеров $\pm \frac{t2}{2}$.
3. Кромки реза - ∇ Rz 320, отверстия - ∇ Rz 80, остальное ∇
4. Сварные швы по ГОСТ 5264-80. Электроды типа Э42 ГОСТ 9467-75

Поз.2 / Поз.6 - Зеркальное отражение поз.2

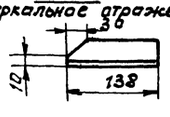

Поз.3 / Поз.7 - Зеркальное отражение поз.3

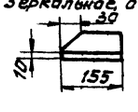

Инв.№ подл. | Подп. и дата | Взам. инв.№ | Инв.№ дубл. | Подп. и дата

ЧТЗ.01.04.000 СБ

Изм.	Лист	№ докум.	Подп.	Дата
Разраб.		Вишневский		
Пров.		Зайцева		
Т.контр.		Ройзман		
Рук. гр.		Зайцева		
Н.контр.		Зарецкая		
Утв.		Ройзман		

Очиститель барабана. Сборочный чертеж.

Лит.	Масса	Масштаб
И	4,5	1:5

Лист | Листов

Госстрой СССР САНТЕХПРОЕКТ г. Москва

Копировал: Фурай 22699-40 37 Формат А3

903-1-250.87 Альбом 32

Формат	Зона	Поз.	Обозначение	Наименование	Кол.	Примеч.
				Документация		
А3			ЧТЗ.01.05.000СБ	сборочный чертеж		
				Детали		
Б4		1	ЧТЗ.01.05.001	Лист		
				Лист Б-ПН-2 ГОСТ 19903-74 / Вст.3-I ГОСТ 16523-70	1	2,0 кг
Б4		2	ЧТЗ.01.05.002	Лист		
				Лист Б-ПН-2 ГОСТ 19903-74 / Вст.3-I ГОСТ 16523-70	1	1,5 кг
Б4		3	ЧТЗ.01.05.003	Лист		
				Лист Б-ПН-2 ГОСТ 19903-74 / Вст.3-I ГОСТ 16523-70	1	1,5 кг
Б4		4	ЧТЗ.01.05.004	Лист		
				Лист Б-ПН-4 ГОСТ 19903-74 / Вст.3-I ГОСТ 14637-79		
				56h14 x 90h14	4	0,16 кг
				Стандартные изделия		
		5		Болт М10х25.46 ГОСТ 7798-70	4	
		6		Гайка М10,5 ГОСТ 5915-70	4	

Инв.№ подл. | Подп. и дата | Взам. инв.№ | Инв.№ дубл. | Подп. и дата

Изм.	Лист	№ докум.	Подп.	Дата
Разраб.		Вишневский		
Пров.		Зайцева		
Рук.гр.		Зайцева		
Н.контр.		Зарудкая		
Утв.		Ройзман		

ЧТЗ.01.05.000

Ограждение отклоняющего барабана

Лит.	Лист	Листов
И		1

Госстрой СССР САНТЕХПРОЕКТ г. Москва

Копировал Формат А4

ЧТЗ.01.05.000СБ

Вид А

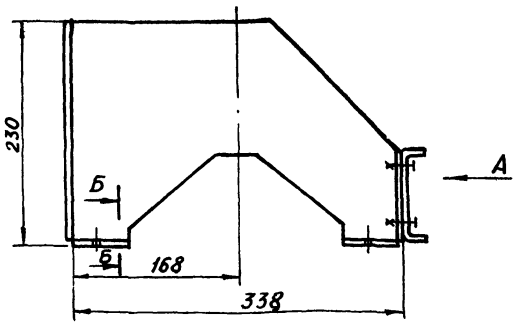

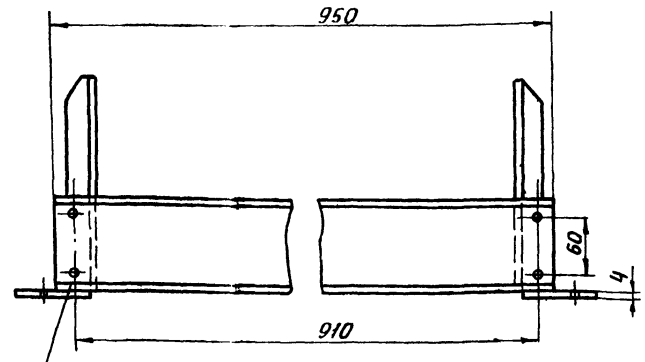

Развертка дет. поз. 2 и 3
М 1:10

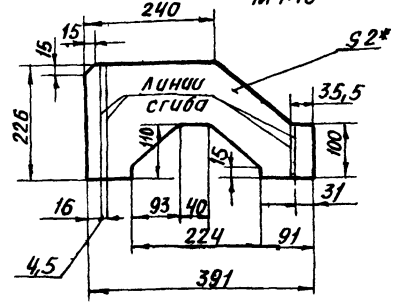

Развертка дет. поз. 1
М 1:10

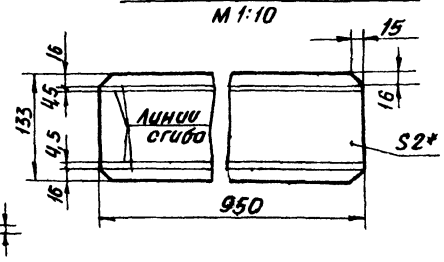

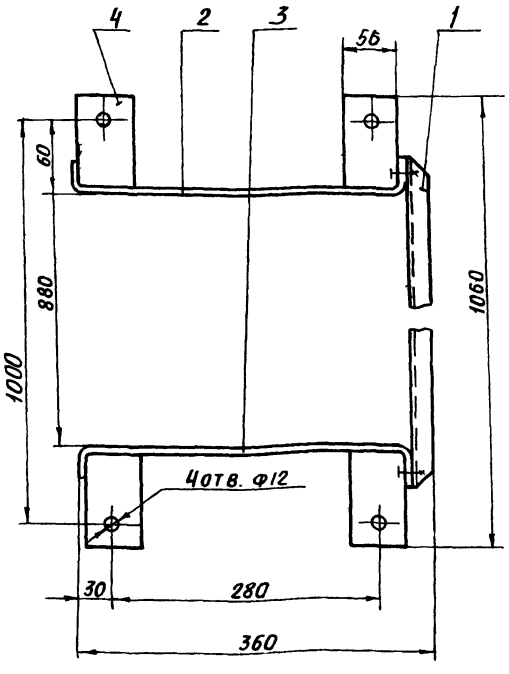

Поз. 1
М 1:10

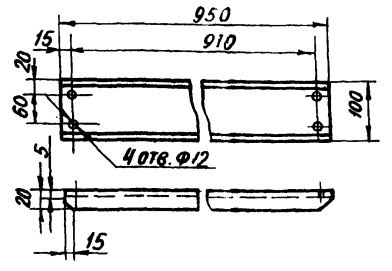

Б-Б

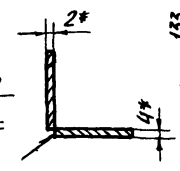

Поз. 2
Поз. 3
Зеркальное отражение поз. 2

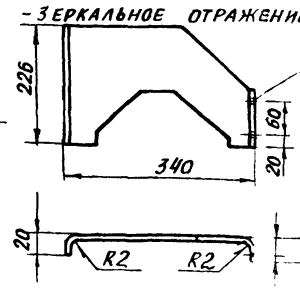

1. * Размеры для справок
2. Предельные отклонения размеров $\pm \frac{t2}{2}$
3. Кромки реза - $\overset{Rz320}{\nabla}$; отверстия - $\overset{Rz80}{\nabla}$, остальное - ∇.
4. Сварные швы по ГОСТ 5264-80. Электроды типа Э42 ГОСТ 9467-75.

Инв.№ подл. | Подп. и дата | Взам. инв.№ | Инв.№ дубл. | Подп. и дата

Изм.	Лист	№ докум.	Подп.	Дата
Разраб.		Вишневский		
Пров.		Зайцева		
Т.контр.		Ройзман		
Рук.гр.		Зайцева		
Н.контр.		Зарудкая		
Утв.		Ройзман		

ЧТЗ.01.05.000 СБ

Ограждение отклоняющего барабана
Сборочный чертеж

Лит.	Масса	Масштаб
	6,0	1:5
Лист	Листов 1	

Госстрой СССР САНТЕХПРОЕКТ г. Москва

Копировал: 22699-40 38 Формат А3

Формат	Зона	Поз.	Обозначение	Наименование	Кол.	Примеч.
				Документация		
А2			4ТЗ.02.00.000 СБ	Сборочный чертеж		
				Сборочные единицы		
А4		1	4ТЗ.02.01.000	Секция средней части		
				L=6000 h14	14	
А4		2	4ТЗ.02.02.000	Секция загрузочная		
				L=6000 h14	1	
А4		3	4ТЗ.02.03.000	Секция гнутая α=18°	1	
А4		4	4ТЗ.02.04.000	Секция разгрузочная		
				L=6000 h14	2	
А4		5	4ТЗ.02.05.000	Секция весовая L=6000	2	
А4		6	4ТЗ.02.06.000	Стойка h=450 h14	1	
А4		7	4ТЗ.02.07.000	Стойка h=525 h14	41	
А4		8	4ТЗ.02.08.000	Опора тележки натяжного устройства	1	
				Стандартные изделия		
		9		Болт М12х40.46 ГОСТ 7798-70	250	
		10		Гайка М12.5 ГОСТ 5915-70	250	
		11		Шайба 12.65Г ГОСТ 6402-70	250	

Инв.№ подл. | Подп. и дата | Взам. инв.№ | Инв.№ дубл. | Подп. и дата

Изм.	Лист	№ докум.	Подп.	Дата	4ТЗ.02.00.000		
Разраб.		Строганов			Металлоконструкция конвейера №3	Лит. И	Лист 1	Листов 2
Пров.		Зайцева				Госстрой СССР САНТЕХПРОЕКТ г. Москва		
Рук. гр.		Зайцева						
Н. контр.		Зарецкая						
Утв.		Ройзман						

Копировал: Бочарева Формат А4

Формат	Зона	Поз.	Обозначение	Наименование	Кол.	Примеч.
		12		Шайба 12.01 ГОСТ 10906-78	170	

Инв.№ подл. | Подп. и дата | Взам. инв.№ | Инв.№ дубл. | Подп. и дата

Изм.	Лист	№ докум.	Подп.	Дата	4ТЗ.02.00.000	Лист 2

Копировал: Бочарева Формат А4

Формат	Зона	Поз.	Обозначение	Наименование	Кол.	Примеч.
				Документация		
А2			4ТЗ.02.01.000 СБ	Сборочный чертеж		
				Детали		
Б4		1	4ТЗ.02.01.001	Швеллер		
				Швеллер 10 ГОСТ 8240-72 / Вст3-1 ГОСТ 535-79		
				ℓ=5990 h14	2	51,4кг
Б4		2	4ТЗ.02.01.002	Уголок		
				Уголок Б-63х63х6 ГОСТ 8509-86 / Вст3-1 ГОСТ 535-79		
				ℓ=814 h14	3	4,7кг
Б4		3	4ТЗ.02.01.003	Полоса		
				Полоса 6х80 ГОСТ 103-76 / Вст3-1 ГОСТ 535-79		
				ℓ=250 h14	2	1,0кг

Инв.№ подл. | Подп. и дата | Взам. инв.№ | Инв.№ дубл. | Подп. и дата

Изм.	Лист	№ докум.	Подп.	Дата	4ТЗ.02.01.000		
Разраб.		Вишневский			Секция средней части L=6000	Лит. И	Лист 1	Листов 1
Пров.		Зайцева				Госстрой СССР САНТЕХПРОЕКТ г. Москва		
Рук. гр.		Зайцева						
Н. контр.		Зарецкая						
Утв.		Ройзман						

Копировал: Бочарева Формат А4

Формат	Зона	Поз.	Обозначение	Наименование	Кол.	Примеч.
				Документация		
А2			4ТЗ.02.02.000 СБ	Сборочный чертеж		
				Детали		
Б4		1	4ТЗ.02.02.001	Швеллер		
				Швеллер 10 ГОСТ 8240-72 / Вст3-1 ГОСТ 535-79		
				ℓ=5990 h14	2	51,5кг
Б4		2	4ТЗ.02.02.002	Уголок		
				Уголок Б-63х63х6 ГОСТ 8509-86 / Вст3-1 ГОСТ 535-79		
				ℓ=814 h14	3	4,7кг
Б4		3	4ТЗ.02.02.003	Полоса		
				Полоса 6х80 ГОСТ 103-76 / Вст3-1 ГОСТ 535-79		
				ℓ=250 h14	4	1,0кг

Инв.№ подл. | Подп. и дата | Взам. инв.№ | Инв.№ дубл. | Подп. и дата

Изм.	Лист	№ докум.	Подп.	Дата	4ТЗ.02.02.000		
Разраб.		Вишневский			Секция загрузочная L=6000	Лит. И	Лист 1	Листов 1
Пров.		Зайцева				Госстрой СССР САНТЕХПРОЕКТ г. Москва		
Рук. гр.		Зайцева						
Н. контр.		Зарецкая						
Утв.		Ройзман						

Копировал: Бочарева Формат А4

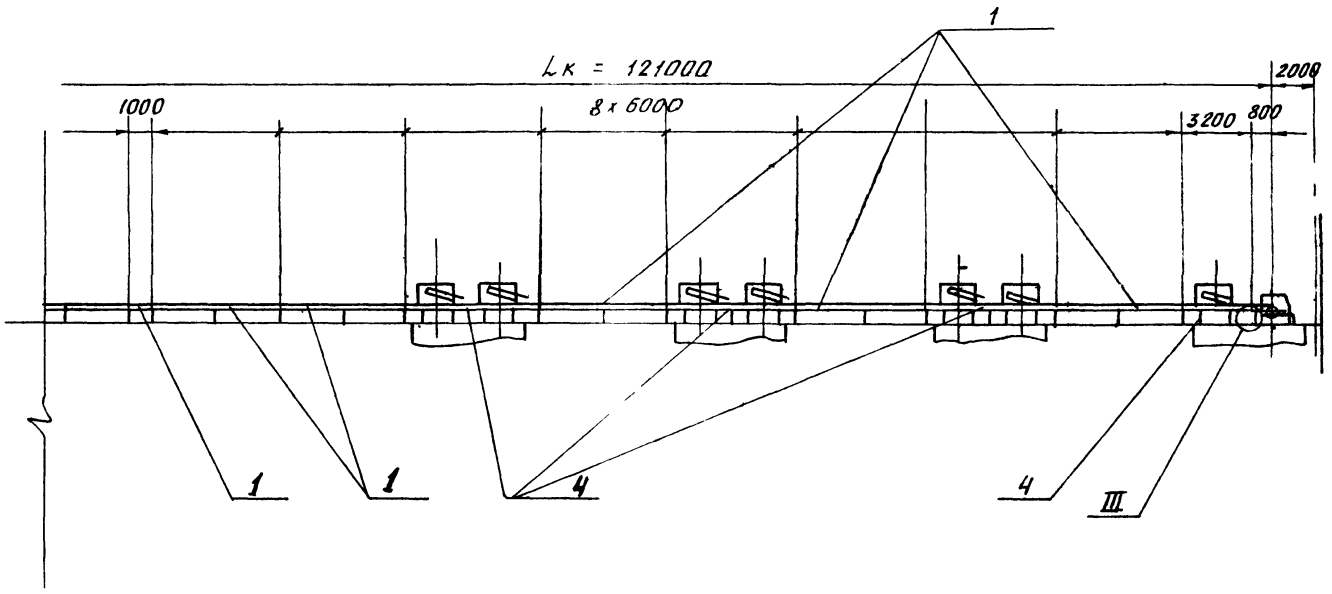

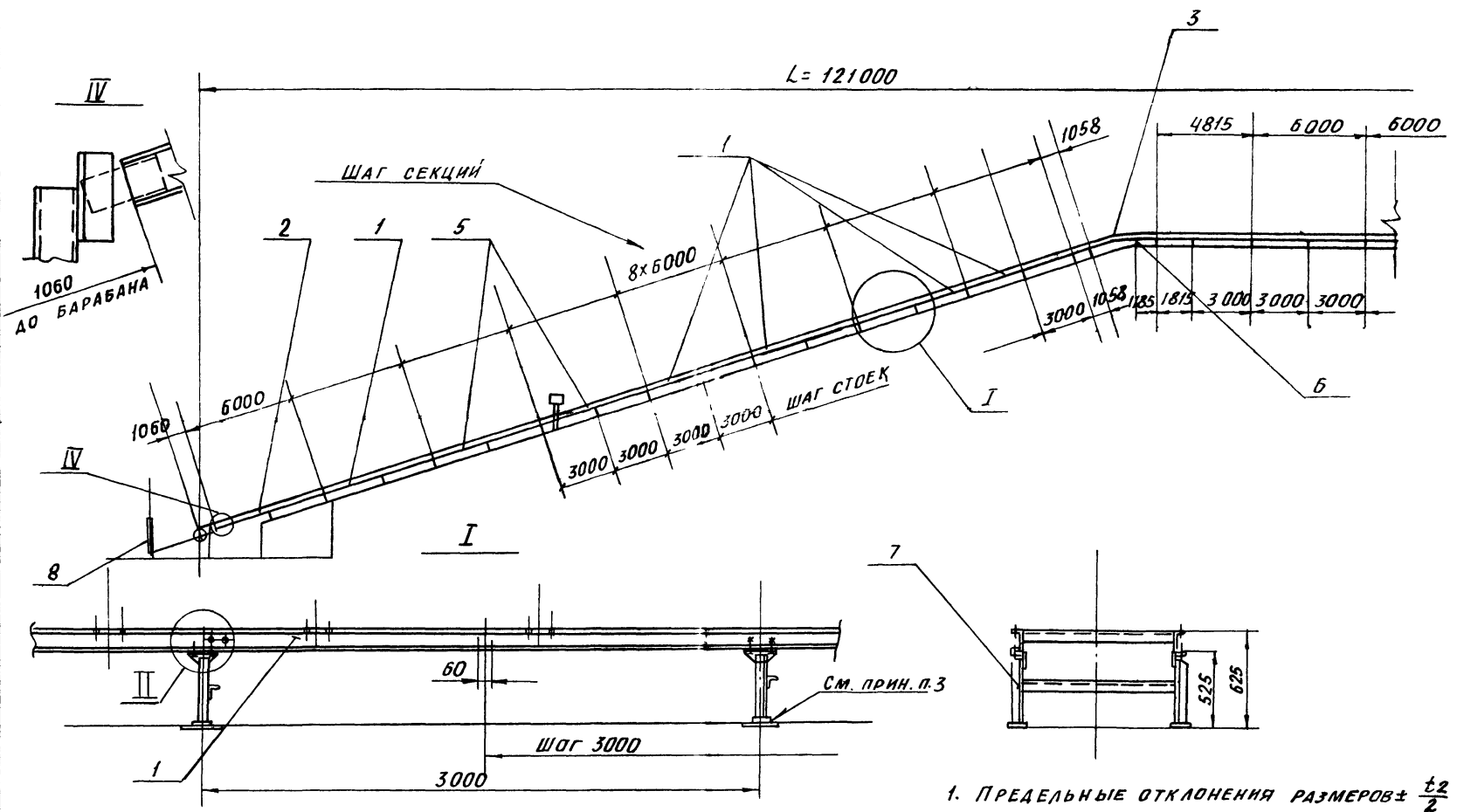

Вид А

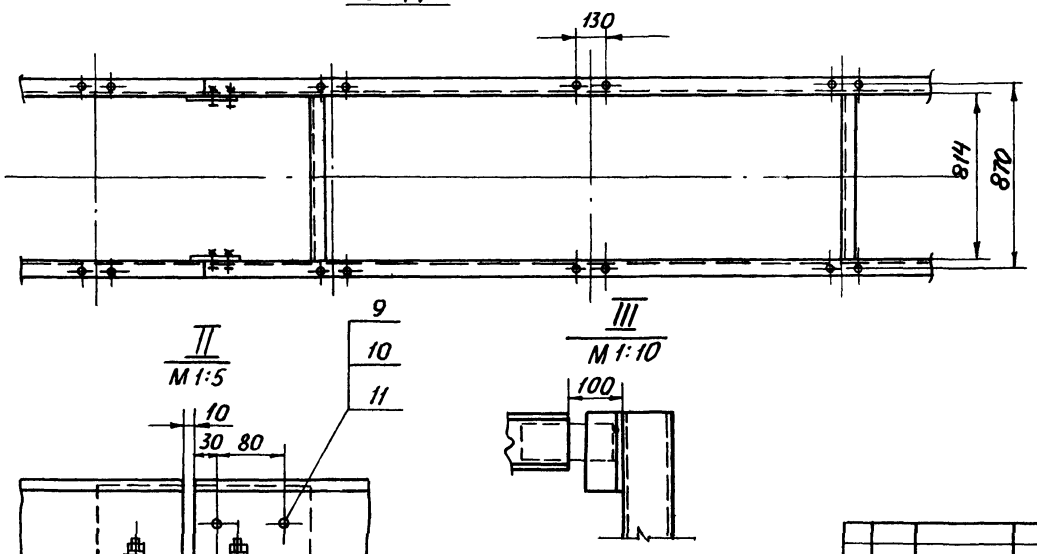

1. Предельные отклонения размеров $\pm \frac{t2}{2}$
2. При сборке металлоконструкции секции устанавливать стыковыми планками в сторону привода.
3. Опорные элементы приваривать к закладным деталям в перекрытиях.
4. Сварные швы по ГОСТ 5264-80, электроды типа Э42 ГОСТ 9467-75 Катет шва – 5мм.
5. Секции укороченные ℓ= 1058, 4815, 1000 и 3200 выполнить из типовых секций ℓ= 6000.

Изм.	Лист	№ докум.	Подп.	Дата	4Т3.02.00.000СБ			
Разраб.		Строганов			Металлоконструкция конвейера №3 Сборочный чертеж	Лит.	Масса	Масштаб
Пров.		Зайцева				И	2910кг	1:200
Т. контр.		Ройзман				Лист	Листов 1	
Рук. гр.		Зайцева				Госстрой СССР САНТЕХПРОЕКТ г. Москва		
Н. контр.		Гордеева						
Утв.		Ройзман						

22699-40 40 Копировал: Бочарева Формат А2

Инв. № подл. | Подп. и дата | Взам. инв. № | Инв. № дубл. | Подп. и дата

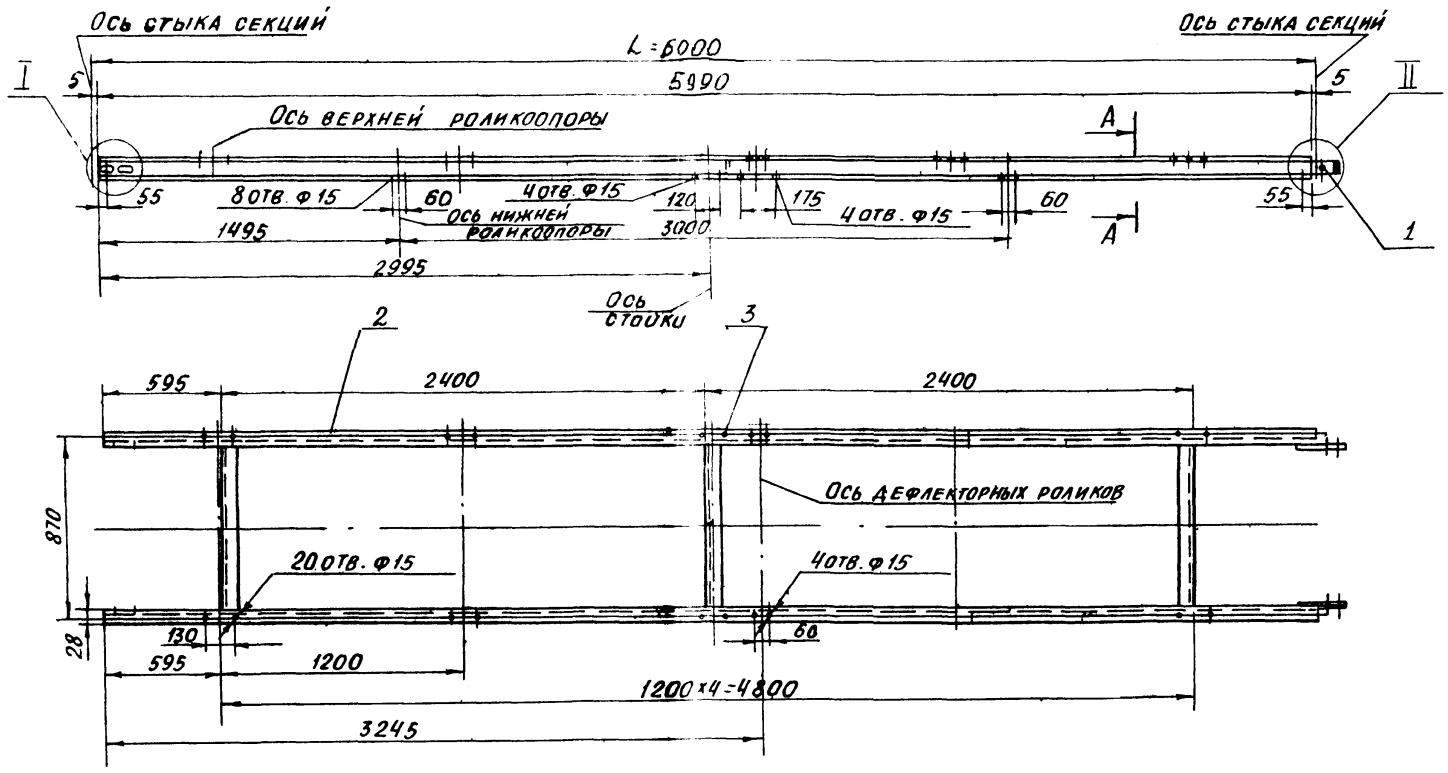

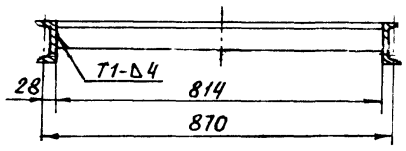

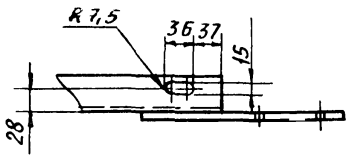

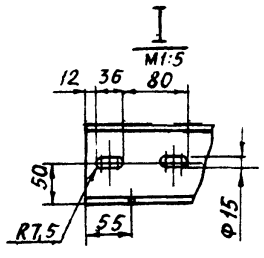

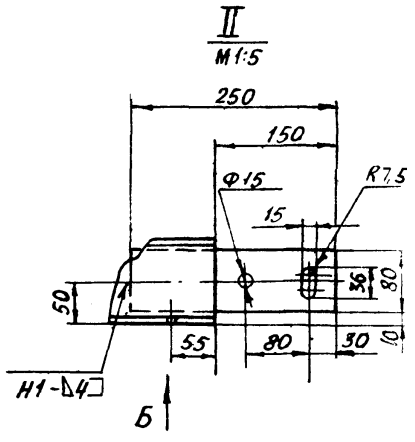

1.* Размеры для справок.

2. Предельные отклонения размеров $\pm \frac{t_2}{2}$.

3. Кромки реза - $R_z 320$; отверстия - $R_z 80$; остальное - ∇.

4. Сварные швы по ГОСТ 5264-80. Электроды типа Э42 ГОСТ 9467-75.

				4Т3.02.01.000СБ		
Изм.	Лист	№ докум.	Подп.	Дата		
Разраб.		Вишневский			Лит.	Масса	Масштаб
Пров.		Зайцева			И	119	1:20
Т.контр.		Ройзман			Лист	Листов 1
Рук.гр.		Зайцева				
Н.контр.		Зарецкая			Госстрой СССР	
Утв.		Ройзман			САНТЕХПРОЕКТ г. Москва	
					Секция средней части L=6000. Сборочный чертеж	

Копировал: 22699 40 41 Формат А2

Инв. № подл. | Подп. и дата | Взам. инв. № | Инв. № дубл. | Подп. и дата

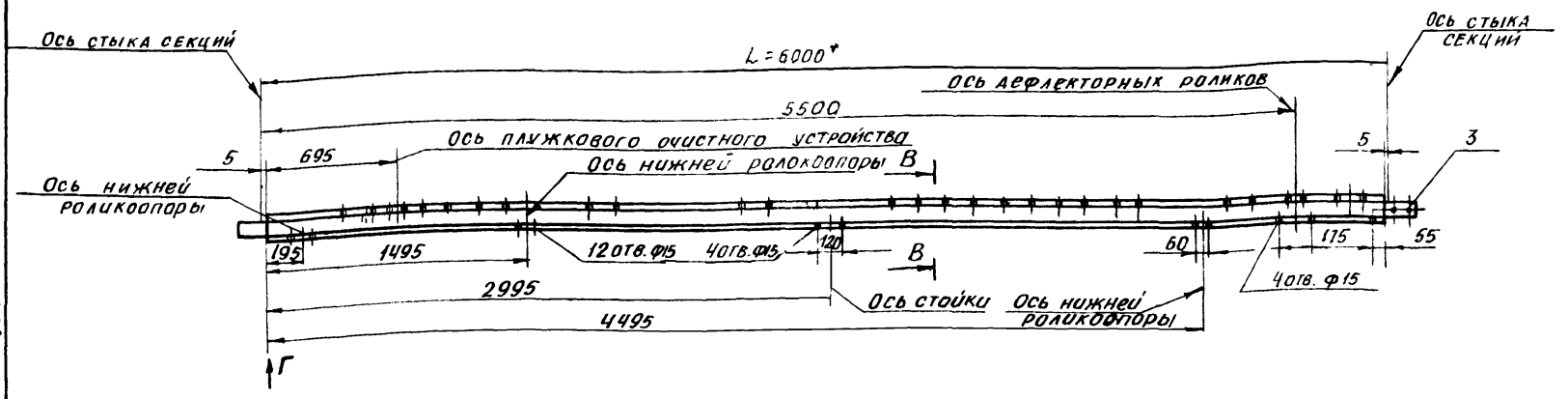

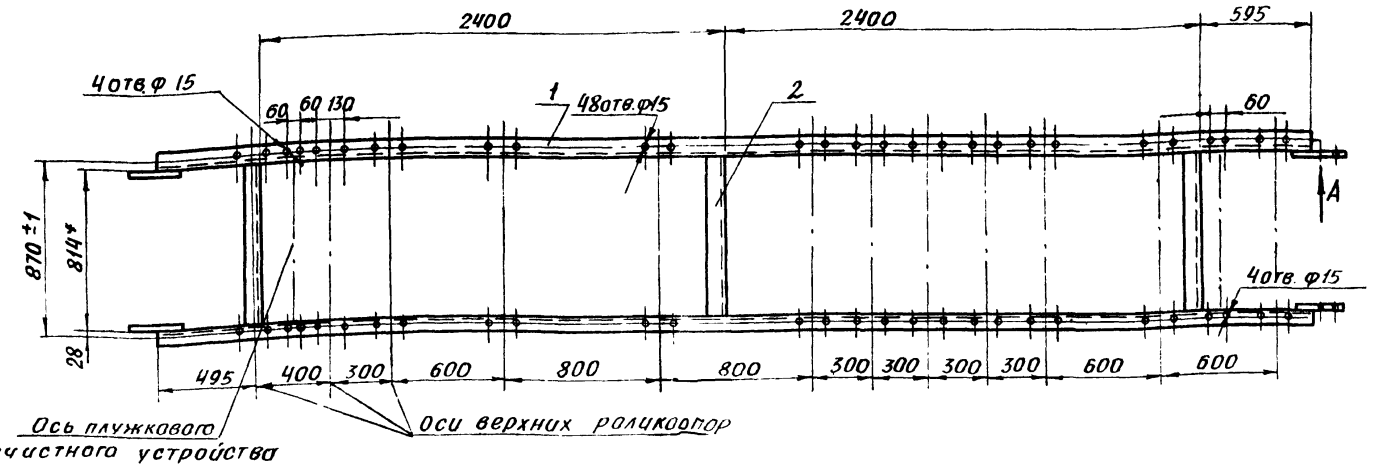

Вид А
М 1:5

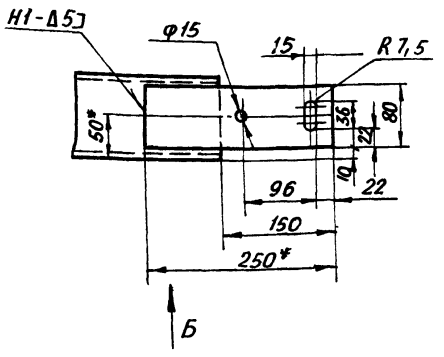

Вид Б
М 1:5

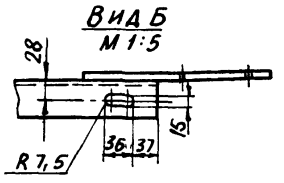

В-В

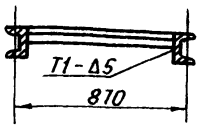

Вид Г
М 1:5

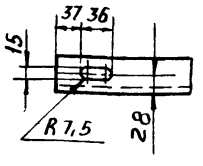

1.* Размеры для справок.

2. Предельные отклонения размеров $\pm \frac{t_2}{2}$

3. Кромки реза - $\overset{Rz320}{\nabla}$; отверстия - $\overset{Rz80}{\nabla}$, остальное - ∇

4. Сварные швы по ГОСТ 5264-80. Электроды типа Э42 ГОСТ 9467-75.

					4ТЗ.02.02.000СБ		
Изм.	Лист	№ докум.	Подп.	Дата	Секция загрузочная L=6000. Сборочный чертеж	Лит.	Масса	Масштаб
Разраб.		Вишневский				И	121	1:20
Пров.		Зайцева				Лист	Листов 1	
Т. контр.		Ройзман						
Рук. гр.		Зайцева						
Н. контр.		Заруцкая				Госстрой СССР САНТЕХПРОЕКТ г. Москва		
Утв.		Ройзман						

Инв. № подл. | Подп. и дата | Взам. инв. № | Инв. № дубл. | Подп. и дата

903-1-250.87 Альбом 32

Формат	Зона	Поз.	Обозначение	Наименование	Кол.	Примеч.
				Документация		
А3			4Т3.02.03.000 СБ	Сборочный чертеж		
				Детали		
Б4		1	4Т3.02.03.001	Швеллер $\frac{10\ ГОСТ\ 8240\text{-}72}{Вст3\text{-}I\ ГОСТ\ 535\text{-}79}$ $l=3680$ h14	2	21,0м
Б4		2	4Т3.02.03.002	Уголок $\frac{Б\text{-}63\times63\times6\ ГОСТ\ 8509\text{-}86}{Вст3\text{-}I\ ГОСТ\ 535\text{-}79}$ $l=814$ h14	2	4,1кг
Б4		3	4Т3.02.03.003	Полоса $\frac{6\times80\ ГОСТ\ 103\text{-}76}{Вст3\text{-}I\ ГОСТ\ 535\text{-}79}$ $l=250$ h14	2	1,0кг

Инв. № подл. | Подп. и дата | Взам. инв. № | Инв. № дубл. | Подп. и дата

Изм.	Лист	№ докум.	Подп.	Дата
Разраб.		Строганов		
Пров.		Ройзман		
Рук. гр.		Зайцева		
Н. контр.		Гордеева		
Утв		Ройзман		

4Т3.02.03.000

Секция гнутая $\alpha = 18°$

Лит	Лист	Листов
И		1

Госстрой СССР
САНТЕХПРОЕКТ
г. Москва

Копировал Формат А4

Формат	Зона	Поз.	Обозначение	Наименование	Кол.	Примеч.
				Документация		
А3			4Т3.02.04.000 СБ	Сборочный чертеж		
				Детали		
Б4		1	4Т3.02.04.001	Швеллер $\frac{10\ ГОСТ\ 8240\text{-}72}{Вст3\text{-}I\ ГОСТ\ 535\text{-}79}$ $l=5990$ h14	2	51,5кг
Б4		2	4Т3.02.04.002	Уголок $\frac{Б\text{-}63\times63\times6\ ГОСТ\ 8509\text{-}86}{В\text{-}Ст3\text{-}I\ ГОСТ\ 535\text{-}79}$ $l=814$ h14	3	4,1кг
Б4		3	4Т3.02.04.003	Полоса $\frac{6\times80\ ГОСТ\ 103\text{-}76}{Вст3\text{-}I\ ГОСТ\ 535\text{-}79}$ $l=250$ h14	2	1,0кг

Инв. № подл. | Подп. и дата | Взам. инв. № | Инв. № дубл. | Подп. и дата

Изм.	Лист	№ докум.	Подп.	Дата
Разраб.		Строганов		
Пров.		Ройзман		
Рук. гр.		Зайцева		
Н. контр.		Гордеева		
Утв		Ройзман		

4Т3.02.04.000

Секция разгрузочная $L=6000$

Лит	Лист	Листов
И		1

Госстрой СССР
САНТЕХПРОЕКТ
г. Москва

Копировал: Формат А4

Форм	Зона	Поз.	Обозначение	Наименование	Кол.	Примеч.
				Документация		
А2			4Т3.02.05.000 СБ	Сборочный чертеж		
				Детали		
Б4		1	4Т3.02.05.001	Швеллер $\frac{10\ ГОСТ\ 8240\text{-}72}{Вст3\text{-}I\ ГОСТ\ 535\text{-}79}$ $l=5990$ h14	2	51,5кг
Б4		2	4Т3.02.05.002	Уголок $\frac{Б\text{-}63\times63\times6\ ГОСТ\ 8509\text{-}86}{Вст3\text{-}I\ ГОСТ\ 535\text{-}79}$ $l=814$ h14	3	4,1кг
Б4		3	4Т3.02.05.003	Полоса $\frac{6\times80\ ГОСТ\ 103\text{-}76}{Вст3\text{-}I\ ГОСТ\ 535\text{-}79}$ $l=250$ h14	2	1,0кг

Инв. № подл. | Подп. и дата | Взам. инв. № | Инв. № дубл. | Подп. и дата

Изм.	Лист	№ докум.	Подп.	Дата
Разраб.		Вишневский		
Пров.		Зайцева		
Рук. гр.		Зайцева		
Н. контр.		Зарецкая		
Утв		Ройзман		

4Т3.02.05.000

Секция весовая $L=6000$

Лит	Лист	Листов
И		1

Госстрой СССР
САНТЕХПРОЕКТ
г. Москва

Копировал: Формат А4

Формат	Зона	Поз.	Обозначение	Наименование	Кол	Примеч
				Документация		
А3			4Т3 02.07 000 СБ	Сборочный чертеж		14,0
				Детали		
Б4		1	4Т3.02.07.001	Полка Уголок $\frac{Б\text{-}75\times50\times6\ ГОСТ\ 8510\text{-}76}{В.Ст3\text{-}I\ ГОСТ\ 535\text{-}79}$	2	1,0кг.
Б4		2	4Т3 02 07.002	Опора Уголок $\frac{Б\text{-}63\times63\times6\ ГОСТ\ 8509\text{-}86}{В\text{-}Ст.3\text{-}I\ ГОСТ\ 535\text{-}79}$	1	3,0кг.
Б4		3	4Т3. 02. 07. 003	Опора Уголок $\frac{Б\text{-}63\times63\times6\ ГОСТ\ 8509\text{-}86}{В.Ст3\text{-}I\ ГОСТ\ 535\text{-}79}$	1	3,0кг
Б4		4	4Т3. 02. 07. 004	Связь Уголок $\frac{Б\text{-}63\times63\times6\ ГОСТ\ 8509\text{-}86}{В\ Ст\ 3\text{-}I\ ГОСТ\ 14637\text{-}79}$	1	5,1кг.
Б4		5	4Т3. 02. 07. 005	Плита Лист $\frac{Б\text{-}ПН\text{-}8\ ГОСТ\ 19903\text{-}74}{В\ Ст.3\text{-}I\ ГОСТ\ 14637\text{-}79}$	2	0,5кг.

Инв. № подл. | Подп. и дата | Взам. инв. № | Инв. № дубл. | Подп. и дата

Изм.	Лист	№ докум.	Подп.	Дата
Разраб.		Строганов		
Пров.		Ройзман		
Рук. гр.		Зайцева		
Н. контр.		Гордеева		
Утв		Ройзман		

4Т3. 02. 07. 000

Стойка $h=525$

Лит	Лист	Листов
И		1

Госстрой СССР
САНТЕХПРОЕКТ
г. Москва

Копировал 22699-40 43 Формат А4

4Т3.02.03.000 СБ

903-1-250.87 Альбом 32

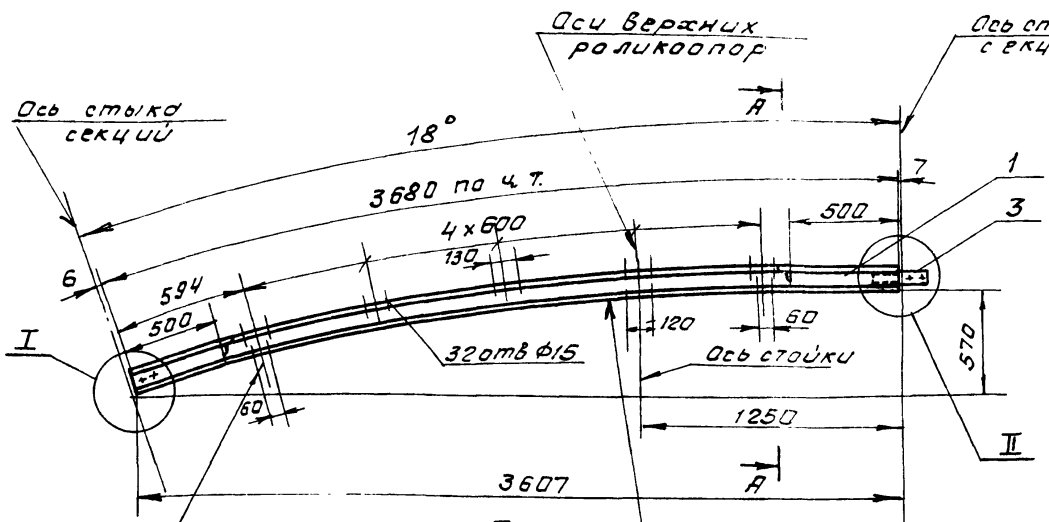

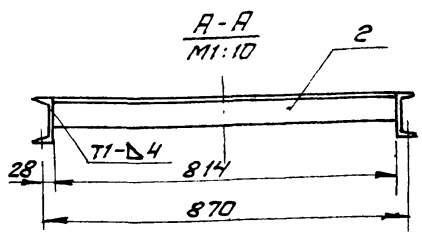

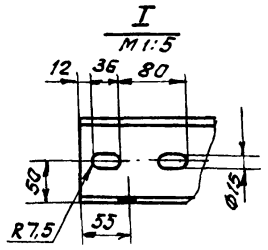

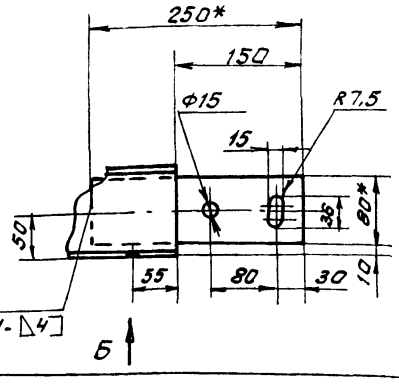

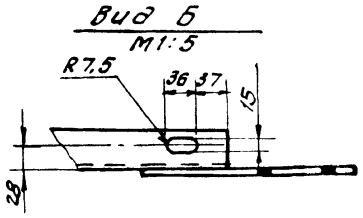

1. * Размеры для справок.
2. Предельные отклонения размеров $\pm \frac{t2}{2}$.
3. Кромки реза $Rz320$, отверстий - $Rz80$, остальное.
4. Сварные швы по ГОСТ 5264-80.
5. Электроды типа Э42 ГОСТ 9467-75.

Изм.	Лист	№ докум.	Подп.	Дата
Разраб.		Строганов		
Пров.		Райзман		
Т.контр.		Райзман		
Рук.гр.		Зайчева		
Н.контр.		Горбеева		
Утв.		Райзман		

4Т3.02.03.000 СБ

Секция гнутая $\alpha = 18°$

Сборочный чертеж

Лит	Масса	Масштаб
И	56	1:20

Лист	Листов 1

Госстрой СССР САНТЕХПРОЕКТ г. Москва

Копировал Формат А3

Инв. № подл. | Подп. и дата | Взам. инв. № | Инв. № дубл. | Подп. и дата

4Т3.02.04.000 СБ

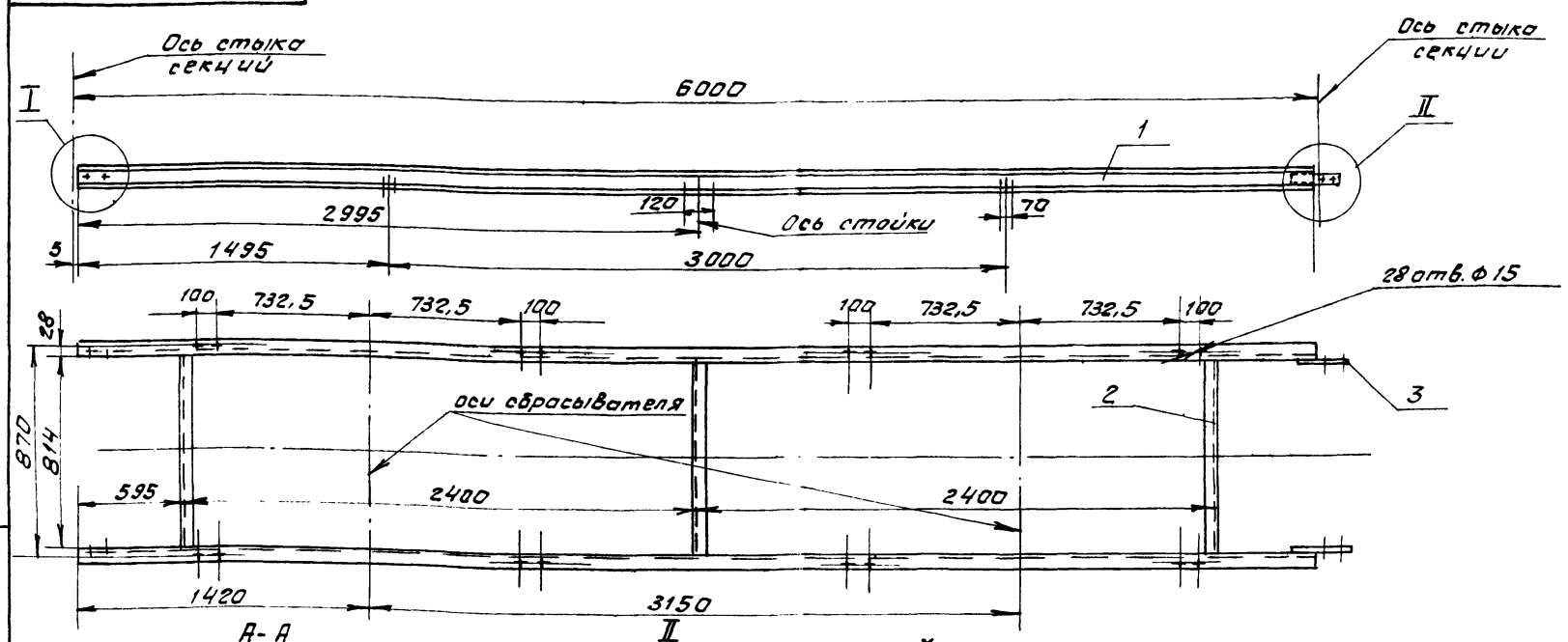

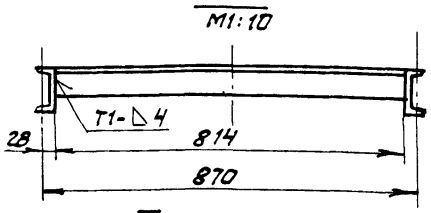

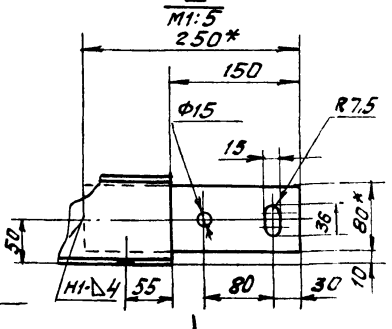

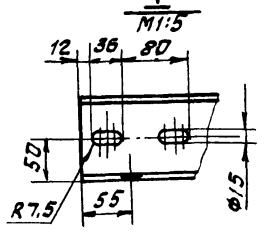

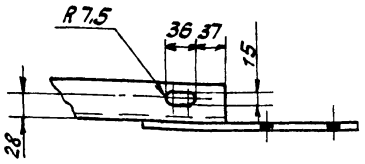

1. * Размеры для справок.
2. Предельные отклонения размеров $\pm \frac{t2}{2}$.
3. Кромки реза $Rz320$, отверстия - $Rz80$, остальное - ϕ
4. Сварные швы по ГОСТ 5264-80.
5. Электроды типа Э42 ГОСТ 9467-75.

Изм.	Лист	№ докум.	Подп.	Дата
Разраб.		Строганов		
Пров.		Райзман		
Т.контр.		Райзман		
Рук.гр.		Зайчева		
Н.контр.		Горбеева		
Утв.		Райзман		

4Т3.02.04.000 СБ

Секция разгрузочная $L = 6000$.

Сборочный чертеж

Лит	Масса	Масштаб
И	119	1:20

Лист	Листов 1

Госстрой СССР САНТЕХПРОЕКТ г. Москва

23699-40 ЧЧ Копировал: Формат А3

Инв. № подл. | Подп. и дата | Взам. инв. № | Инв. № дубл. | Подп. и дата

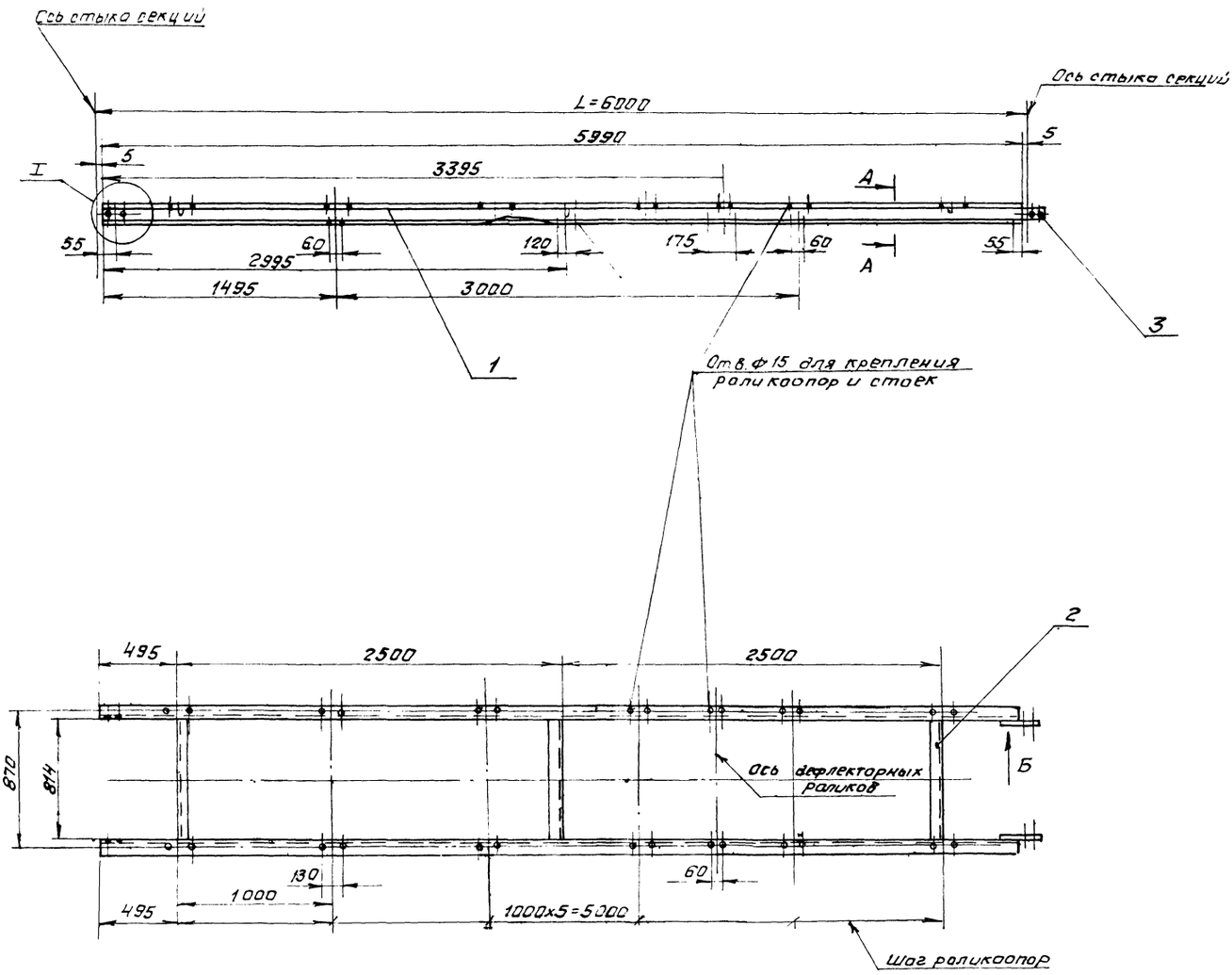

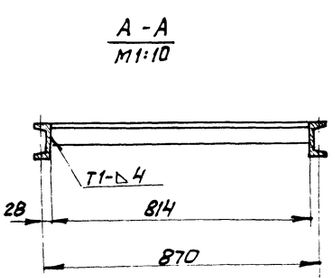

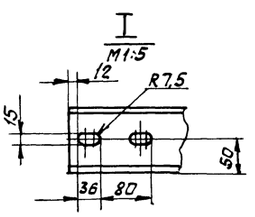

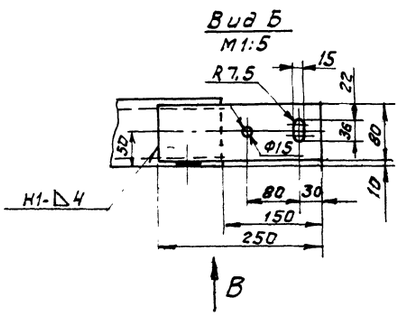

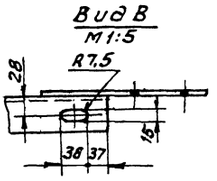

1.* Размеры для справок.

2. Предельные отклонения размеров $\pm \frac{t_2}{2}$.

3. Кромки реза – ∇ $R_z 320$, отверстия – ∇ $R_z 80$, остальное – ∇

4. Сварные швы по ГОСТ 5264-80. Электроды типа Э42 ГОСТ 9467-75.

				4Т3.02 05 000 СБ		
Изм.	Лист	№ докум.	Подп.	Дата		
Разраб.		Вишневский			Секция весовая р=6000. Сборочный чертеж.	Лит. 4 / Масса 119 / Масштаб 1:20
Пров.		Зайцева				Лист / Листов 1
Т.контр.		Райзман				Госстрой СССР САНТЕХПРОЕКТ г. Москва
Рук.гр.		Зайцева				
Н.контр.		Зарецкая				
Утв.		Райзман				

Копировал. Формат 22699-40 А4 Формат А2

Инв.№подл. | Подп. и дата | Взам. инв.№ | Инв.№дубл. | Подп. и дата

903-1-250.87 Альбом 32

Формат	Зона	Поз.	Обозначение	Наименование	Кол.	Примеч.
				Документация		
А3			4ТЗ.02.06.000СБ	Сборочный чертеж		13
				Детали		
Б4		1	4ТЗ.02.06.001	Полка		
				Уголок Б-75х50х6 ГОСТ 8510-86 / В.Ст.3-I ГОСТ 535-79	2	1,0кг
Б4		2	4ТЗ.02.06.002	Опора		
				Уголок Б-63х63х6 ГОСТ 8509-86 / В.Ст.3-I ГОСТ 535-79	1	2,4кг.
Б4		3	4ТЗ.02.06.003	Опора		
				Уголок Б-63х63х6 ГОСТ 8509-86 / В.Ст.3-I ГОСТ 535-79	1	2,4кг.
Б4		4	4ТЗ.02.06.004	Связь		
				Уголок Б-63х63х6 ГОСТ 8509-86 / В.Ст.3-I ГОСТ 535-79	1	5,1кг.
Б4		5	4ТЗ.02.06.005	Плита		
				Лист Б-ПН-8 ГОСТ 19903-74 / В.Ст.3-I ГОСТ 14637-79	2	0,5кг.

Инв.№ подл. | Подп. и дата | Взам.инв.№ | Инв.№ дубл. | Подп. и дата

Изм.	Лист	№ докум.	Подп.	Дата
Разраб.		Строганов		
Пров.		Зайцева		
Рук. гр.		Зайцева		
Н.контр.		Гордеева		
Утв.		Ройзман		

4ТЗ.02.06.000

Стойка h=450

Лит	Лист	Листов
И	1	2

САНТЕХПРОЕКТ

Копировал Фуфай Формат А4

Формат	Зона	Поз.	Обозначение	Наименование	Кол.	Примеч.
				Стандартные изделия		
		6		Болт М12х30.46 ГОСТ 7798-70	1	
		7		Гайка М12-5 ГОСТ 5915-70	1	
		8		Шайба 12-65Г ГОСТ 6402-70	1	

Инв.№ подл. | Подп. и дата | Взам.инв.№ | Инв.№ дубл. | Подп. и дата

Изм.	Лист	№ докум.	Подп.	Дата

4ТЗ.02.06.000

Лист 2

Копировал: Фуфай Формат А4

4ТЗ.02.06.000 СБ

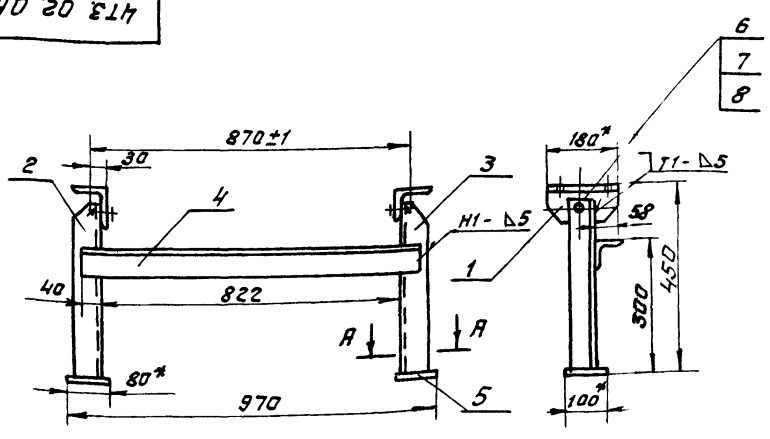

Поз. 2

Поз. 3

Зеркальное отражение

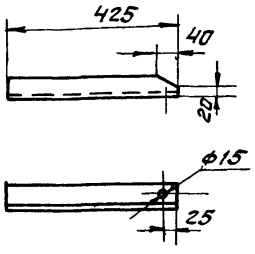

Поз. 4

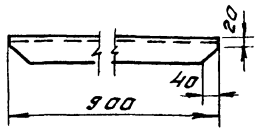

Поз. 1
М1:5

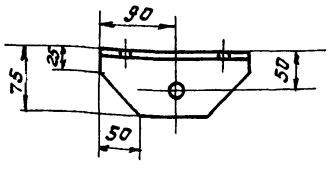

А - А
М1:5

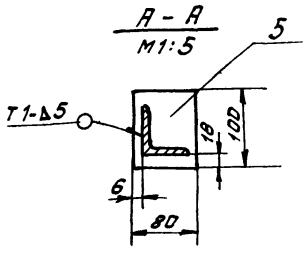

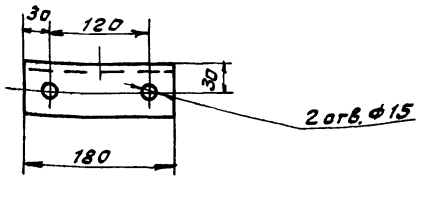

1. Предельные отклонения размеров $\pm \frac{t_2}{2}$
2. Кромки реза - ▽, отверстия - ▽, остальное ▽
3. Сварные швы по ГОСТ 5264-80.
4. Электроды типа Э42 ГОСТ 9467-75

Инв.№ подл. | Подп. и дата | Взам.инв.№ | Инв.№ дубл. | Подп. и дата

Изм.	Лист	№ докум.	Подп.	Дата
Разраб.		Строганов		
Пров.		Ройзман		
Т.контр.		Ройзман		
Рук. гр.		Зайцева		
Н.контр.		Гордеева		
Утв.		Ройзман		

4ТЗ.02.06.000 СБ

Стойка h=450.
Сборочный чертеж

Лит	Масса	Масштаб
И	13,0	1:10
Лист	Листов 1	

Госстрой СССР
САНТЕХПРОЕКТ
г. Москва

Копировал: Фуфай 22699-40 46 Формат А3

4Т3.02.07.000 СБ

Альбом 32

903-1-230.87

Поз. 2

Поз. 3

Зеркальное отражение поз. 2

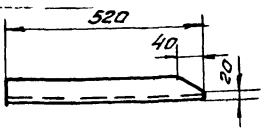

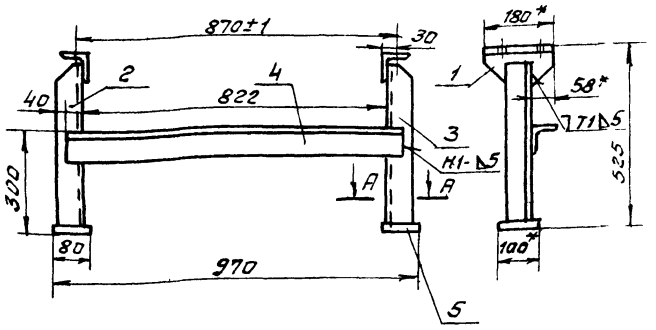

Поз. 1

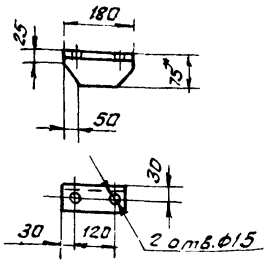

А-А

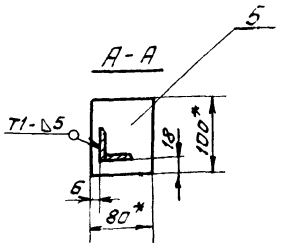

1.* Размеры для справок.

2. Предельные отклонения размеров $\pm \frac{t2}{2}$

3. Кромки реза - Rz320 √, отверстия - Rz80 √, остальное - √

4. Сварные швы по ГОСТ 5264-80

5. Электроды типа Э42 ГОСТ 9467-75

Поз. 4

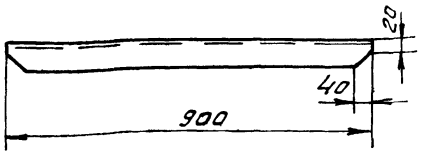

Изм.	Лист	№ докум.	Подп.	Дата	4Т3.02.07.000 СБ
Разраб.		Строганов			Стойка h=525 сборочный чертеж.
Пров.		Ройзман			Лит: И; Масса: 14кг; Масштаб: 1:10
Т. контр.		Ройзман			Лист; Листов 1
Рук. гр.		Зайцева			Госстрой СССР САНТЕХПРОЕКТ г. Москва
Н. контр.		Гордеева			
Утв.		Ройзман			

Копировал: Формат А3

Инв. № подл. | Подп. и дата | Взам. инв. № | Инв. № дубл. | Подп. и дата

Формат	Зона	Поз.	Обозначение	Наименование	Кол.	Примеч.
				Документация		
А2			4Т3.02.08.000СБ	Сборочный чертеж		
				Детали		
А4		1	4Т3.02.08.001	Направляющая	2	
Б4		2	4Т3.02.08.002	Поперечина		
				Уголок Б-75х75х8 ГОСТ 8509-86 / Вст3-I ГОСТ 535-79		
				ℓ=1070 h14	3	9,65кг
Б4		3	4Т3.02.08.003	Поперечина		
				Швеллер 12 ГОСТ 8240-72 / Вст3-I ГОСТ 535-79		
				ℓ=1078 h14	2	11,2кг.
Б4		4	4Т3.02.08.004	Стойка		
				Швеллер 12 ГОСТ 8240-72 / Вст3-I ГОСТ 535-79		
				ℓ=294 h14	4	3,1кг.
Б4		5	4Т3.02.08.005	Стойка		
				Швеллер 12 ГОСТ 8240-72 / Вст3-I ГОСТ 535-79		
				ℓ=700 h14	2	7,3кг.
Б4		6	4Т3.02.08.006	Стойка		
				Швеллер 12 ГОСТ 8240-72 / Вст3-I ГОСТ 535-79		
				ℓ=1784 h14	2	19,6кг

Изм.	Лист	№ докум.	Подп.	Дата	4Т3.02.08.000
Разраб.		Вишневский			Опора тележки натяжного устройства
Пров.		Зайцева			Лит: И; Лист 1; Листов 2
Рук. гр.		Зайцева			Госстрой СССР САНТЕХПРОЕКТ г. Москва
Н. контр.		Зарецкая			
Утв.		Ройзман			

Копировал Формат А4

Формат	Зона	Поз.	Обозначение	Наименование	Кол.	Примеч.
Б4		7	4Т3.02.00.007	Уголок		
				Уголок Б-75х75х8 ГОСТ 8509-86 / Вст3-I ГОСТ 535-79		
				ℓ=300 h14	2	3,6кг
А4		8	4Т3.02.08.008	Косынка	2	
А4		9	4Т3.02.08.009	Косынка	2	
А4		10	4Т3.02.08.010	Ограничитель	2	
А4		11	4Т3.02.08.011	Косынка	6	
Б4		12	4Т3.02.08.012	Плита		
				Лист Б-ПН-8 ГОСТ 19903-74 / Вст3-I ГОСТ 19637-79		
				160 h14 х 324 h14	2	3,2кг
Б4		13	4Т3.02.08.013	Плита		
				Лист Б-ПН-8 ГОСТ 19903-74 / Вст3-I ГОСТ 14637-79		
				380 h14 х 440 h14	1	10,5кг
Б4		14	4Т3.02.08.014	Накладка		
				Лист Б-ПН-6 ГОСТ 19903-74 / Вст3-I ГОСТ 14637-79		
				300 h14 х 324 h14	2	3,8кг.
Б4		15	4Т3.02.08.015	Плита		
				Лист Б-ПН-8 ГОСТ 19903-74 / Вст3-I ГОСТ 14637-79		
				100 h14 х 160 h14	4	1,0кг

Изм.	Лист	№ подл.	Подп.	Дата	4Т3.02.08.000 Лист 2

Копировал: Формат А4 22699-40 47

4Т3.02.08.000 СБ

Альбом 32

903-1-250.87

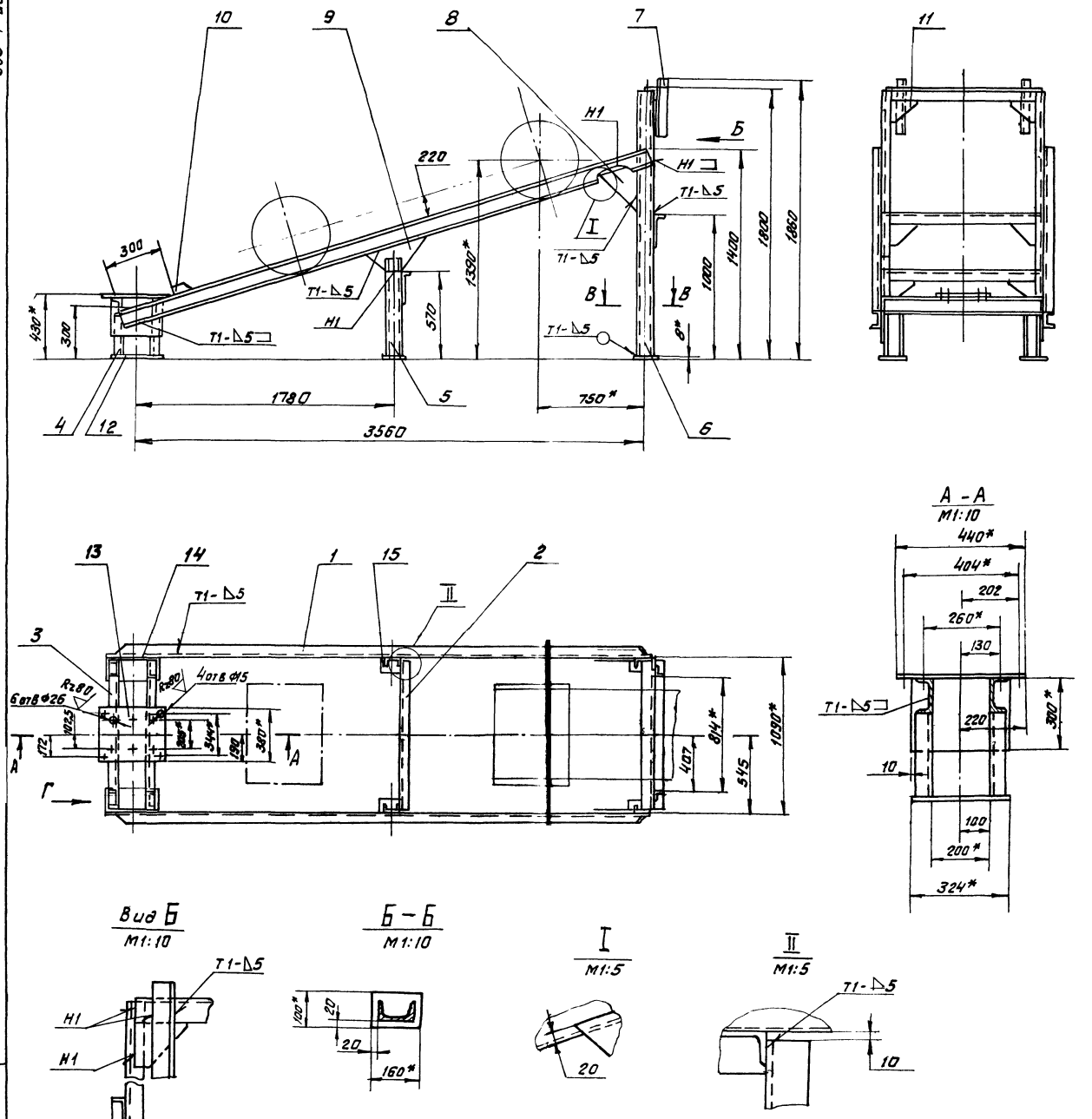

1.* Размеры для справок.
2. Предельные отклонения размеров $\pm\frac{t_2}{2}$.
3. Сварные швы по ГОСТ 5264-80. Электроды типа Э42 ГОСТ 9467-75. Катет шва по наименьшей толщине свариваемых элементов
4. Кромки реза $\overset{Rz320}{\sqrt{}}$, остальное ⌀.

Изм	Лист	№ докум	Подп.	Дата	4Т3.02.08.000 СБ			
Разраб.		Вишневский			Опора тележки натяжного устройства	Лит	Масса	Масштаб
Пров.		Зайцева				И	252	1:20
Т.контр.		Ройзман			Сборочный чертеж	Лист	Листов 1	
Рук.гр.		Зайцева				ГОССТРОЙ СССР САНТЕХПРОЕКТ г. Москва		
Н.контр.		Зарицкая						
Утв		Ройзман						

Инв.№ подл. | Подп. и дата | Взам. инв.№ | Инв.№ дубл. | Подп. и дата

Копировал: Фирсову 22699-40 48 Формат А2

ЧТЗ 02 08 011

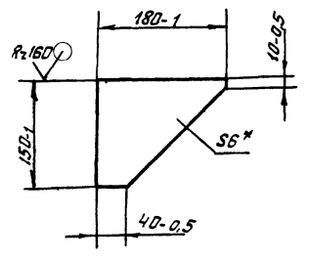

*Размер для справок

ЧТЗ.02.08.011

Косынка

Лит | Масса | Масштаб
У | 0,81 | 1:5

Лист 5-ПН-8 ГОСТ 19903-74
Ст3-I ГОСТ 14637-79

Госстрой СССР САНТЕХПРОЕКТ г. Москва

Изм. Лист № докум. Подп. Дата
Разраб. Вишневский
Пров. Зайцева
Т. контр. Ройзман
Рук. гр. Зайцева
Н. контр. Зорицкая
Утв. Ройзман

Копировал: Формат А4

Формат	Зона	Поз.	Обозначение	Наименование	Кол.	Примеч.
				Документация		
А2			ЧТЗ.03.00.000 СБ	Сборочный чертеж		
				Сборочные единицы		
А4		1	ЧТЗ.03.01.000	Корпус	1	
А4		2	ЧТЗ.03.02.000	Крышка	1	
А4		3	ЧТЗ.03.03.000	Лист прижимной боковой	2	
А4		4	ЧТЗ.03.04.000	Связь	2	
А4		5	ЧТЗ.03.05.000	Завеса боковая	4	
А4		6	ЧТЗ.03.06.000	Лист прижимной задний	1	
				Детали		
А4		7	ЧТЗ.03.00.001	Накладка	3	
А4		8	ЧТЗ.03.00.002	Завеса	3	
А4		9	ЧТЗ.03.00.003	Стойка	2	
А4		10	ЧТЗ.03.00.003-01	Стойка	2	
А4		11	ЧТЗ.03.00.004	Накладка	4	
А4		12	ЧТЗ.03.00.005	Заслонка	1	
А4		13	ЧТЗ.03.00.006	Лист направляющий	1	
А4		14	ЧТЗ.03.00.007	Прокладка	2	
А4		15	ЧТЗ.03.00.008	Уплотнение	1	
А4		16	ЧТЗ.03.00.009	Уплотнение	2	

ЧТЗ.03.00.000

Изм. Лист № докум. Подп. Дата
Разраб. Зорицкая
Пров. Строганов
Рук. гр. Зайцева
Н. контр. Вишневский
Утв. Ройзман

Лоток концевой В-650

Лит | Лист | Листов
У | 1 | 2

Госстрой СССР САНТЕХПРОЕКТ г. Москва

Копировал: Формат А4

Формат	Зона	Поз.	Обозначение	Наименование	Кол.	Примеч.
				Стандартные изделия		
		17		Болт М10х30.46 ГОСТ 7798-70	85	
		18		Гайка М10.5 ГОСТ 5915-70	85	

ЧТЗ.03.00.000 Лист 2

Изм. Лист № докум. Подп. Дата

Копировал: Формат А4

Формат	Зона	Поз.	Обозначение	Наименование	Кол.	Примеч.
				Документация		
А3			ЧТЗ.03.01.000 СБ	Сборочный чертеж		
				Детали		
А4		1	ЧТЗ.03.01.001	Стенка	2	
А4		2	ЧТЗ.03.01.002	Ребро	4	
А4		3	ЧТЗ.03.01.003	Ребро	3	
А4		4	ЧТЗ.03.01.004	Уголок	8	
А4		5	ЧТЗ.03.01.005	Угольник Уголок Б-50х50х5 ГОСТ 8509-86 Ст.3-I ГОСТ 535-79 L=1792 h14	2	6,7кг

ЧТЗ.03.01.000

Изм. Лист № докум. Подп. Дата
Разраб. Зорицкая
Пров. Строганов
Рук. гр. Зайцева
Н. контр. Вишневский
Утв. Ройзман

Корпус

Лит | Лист | Листов
И | | 1

Госстрой СССР САНТЕХПРОЕКТ г. Москва

Копировал Формат А4 22699-40 50

ЧТЗ 02.08.001

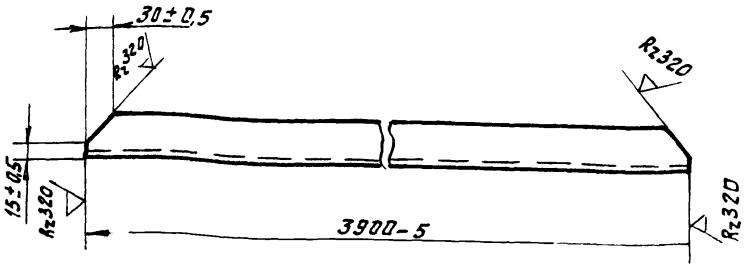

Изм.	Лист	№ докум.	Подп.	Дата	Направляющая	Лит	Масса	Масштаб
Разраб.		Вишневский				и	40,6	1:5
Пров.		Зайцева				Лист	Листов 1	
Т.контр.		Ройзман			швеллер 12 ГОСТ 8240-72 / ВСт3сп ГОСТ 535-79	Госстрой СССР САНТЕХПРОЕКТ г. Москва		
Рук. гр.		Зайцева						
Н.контр.		Зорицкая						
Утв.		Ройзман						

Инв.№ подл. | Подп. и дата | Взам. инв.№ | Инв.№ дубл. | Подп. и дата

Копировал: Фурсей Формат А4

ЧТЗ 02.08.008

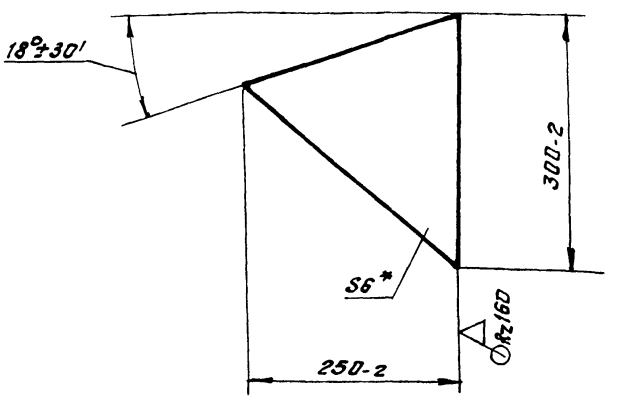

*Размер для справок.

Изм.	Лист	№ докум.	Подп.	Дата	Косынка.	Лит	Масса	Масштаб
Разраб.		Вишневский				и	1,8	1:5
Пров.		Зайцева				Лист	Листов 1	
Т.контр.		Ройзман			Лист Б-ПН-Б ГОСТ 19903-74 / ВСт3-I ГОСТ 14637-79	Госстрой СССР САНТЕХПРОЕКТ г. Москва		
Рук. гр.		Зайцева						
Н.контр.		Зорицкая						
Утв.		Ройзман						

Инв.№ подл. | Подп. и дата | Взам. инв.№ | Инв.№ дубл. | Подп. и дата

Копировал Фурсей Формат А4

ЧТЗ 02.08.009

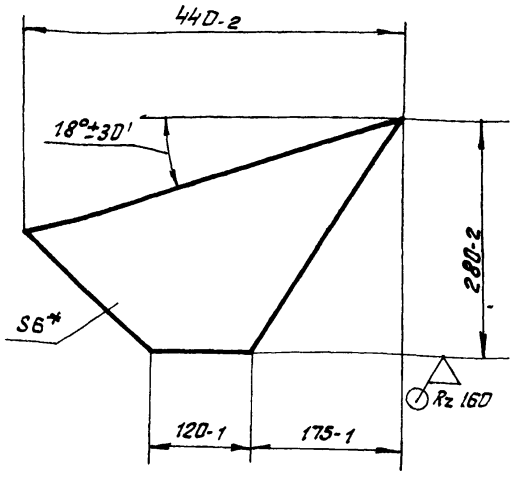

*Размер для справок

Изм.	Лист	№ докум.	Подп.	Дата	Косынка	Лит	Масса	Масштаб
Разраб.		Вишневский				и	2,7	1:5
Пров.		Зайцева				Лист	Листов 1	
Т.контр.		Ройзман			Лист Б-ПН-Б ГОСТ 19903-74 / ВСт3-I ГОСТ 14637-79	Госстрой СССР САНТЕХПРОЕКТ г. Москва		
Рук. гр.		Зайцева						
Н.контр.		Зорицкая						
Утв.		Ройзман						

Инв.№ подл. | Подп. и дата | Взам. инв.№ | Инв.№ дубл. | Подп. и дата

Копировал: Фурсей Формат А4

ЧТЗ 02.08.010

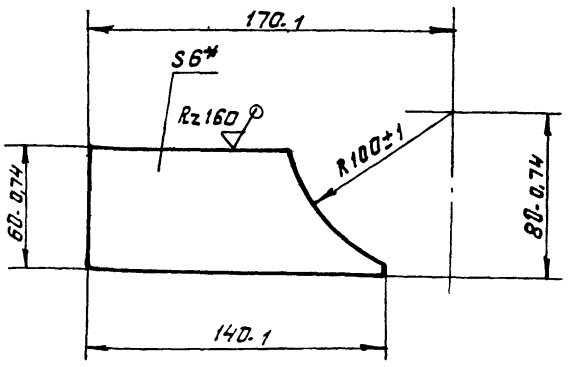

*Размер для справок

Изм.	Лист	№ докум.	Подп.	Дата	Ограничитель	Лит	Масса	Масштаб
Разраб.		Вишневский				и	0,35	1:2
Пров.		Зайцева				Лист	Листов 1	
Т.контр.		Ройзман			Лист Б-ПН-Б ГОСТ 19903-74 / ВСт3-I ГОСТ 14637-79	Госстрой СССР САНТЕХПРОЕКТ г. Москва		
Рук. гр.		Зайцева						
Н.контр.		Зорицкая						
Утв.		Ройзман						

Инв.№ подл. | Подп. и дата | Взам. инв.№ | Инв.№ дубл. | Подп. и дата

Копировал: Фурсей — 22699-40 49 Формат А4

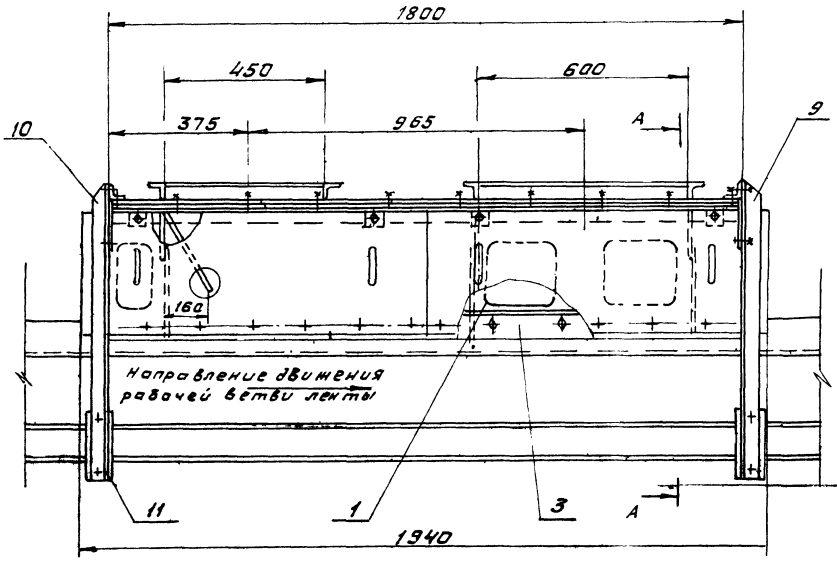

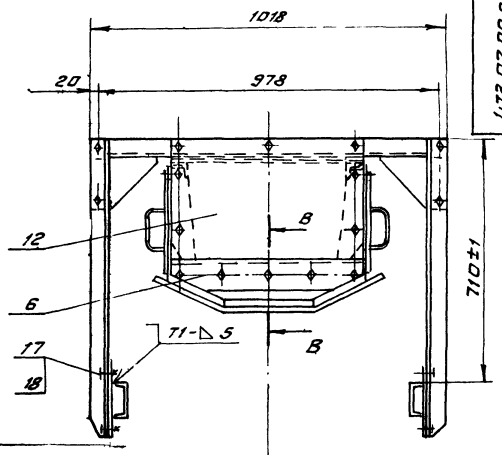

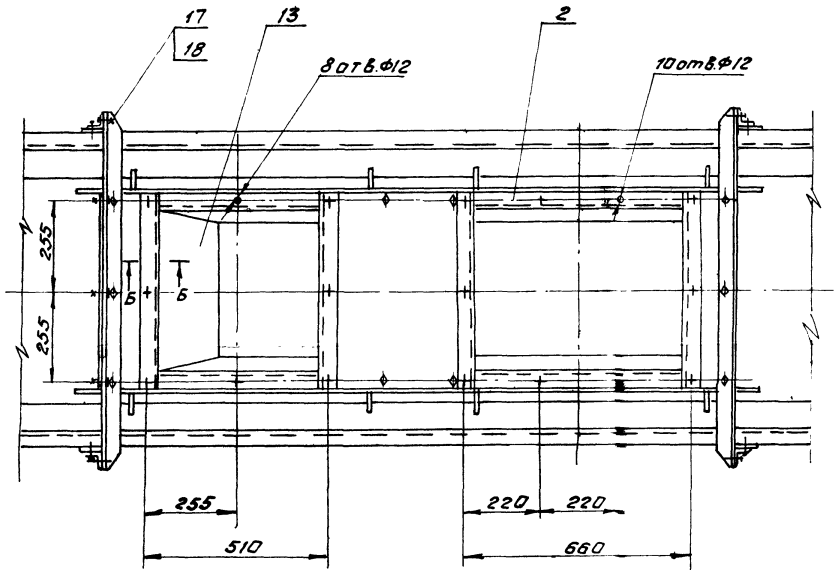

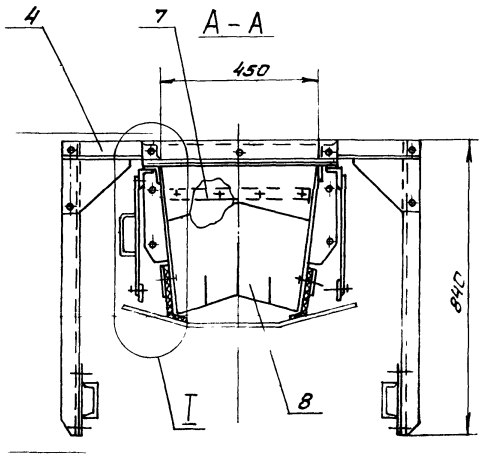

В-В
М1:2

Б-Б
М1:2

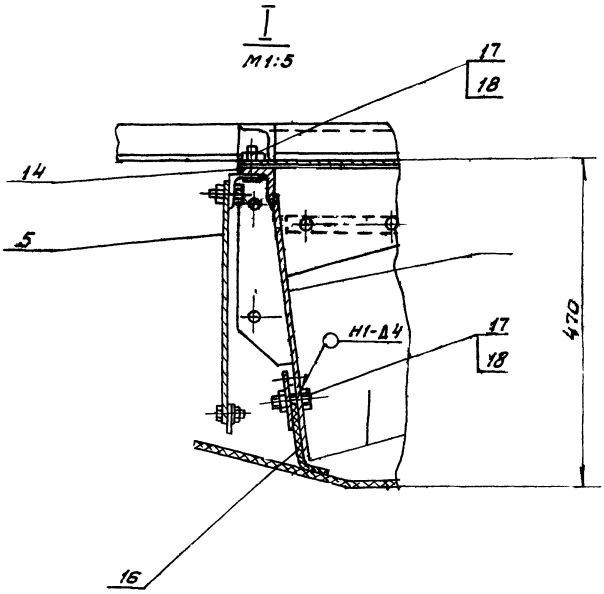

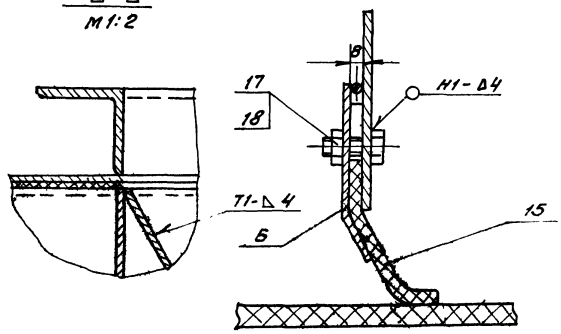

1. Предельные отклонения размеров $\pm \frac{t_2}{2}$.
2. Кромки реза - $\sqrt{Rz320}$, отверстия - $\sqrt{Rz80}$, остальное - $\sqrt{}$.
3. Сварные швы по ГОСТ 5264-80.
Электроды типа Э42 ГОСТ 9467-75.

Изм.	Лист	№ докум.	Подп.	Дата
Разраб.	Зарецкая			
Пров.	Страманов			
Т. контр.	Райзман			
Рук. гр.	Зайцева			
Н. контр.	Вичнев			
Утв.	Райзман			

4Т3.03.00.000 СБ

Лоток концевой В=650.
Сборочный чертеж

Лит.	Масса	Масштаб
У	180,0	1:10

Лист | Листов 1

Госстрой СССР
САНТЕХПРОЕКТ
г. Москва

Копировал Формат А2

Инв. № подл. | Подп. и дата | Взам. инв. № | Инв. № дубл. | Подп. и дата

4Т3.03.01.000 СБ

903-1-250.87 Альбом 32

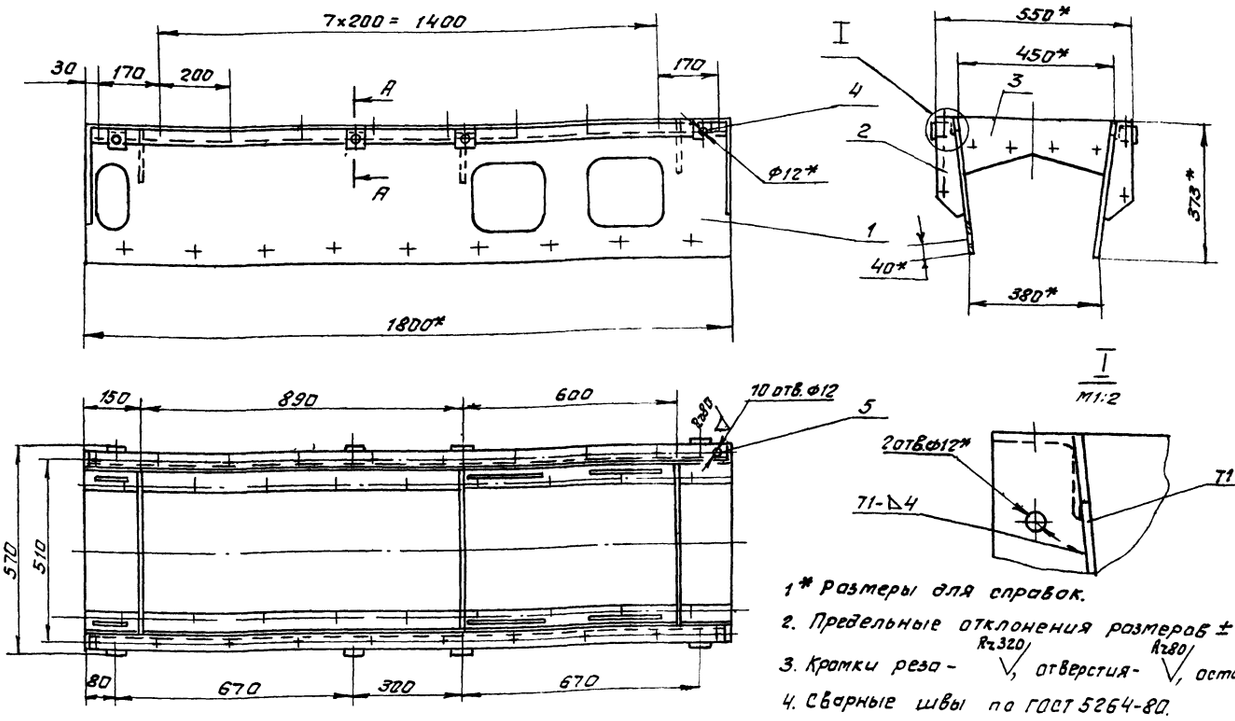

1* Размеры для справок.

2. Предельные отклонения размеров $\pm \frac{t2}{2}$

3. Кромки реза - $\sqrt{Rz320}$, отверстия - $\sqrt{Rz80}$, остальное $\forall$

4. Сварные швы по ГОСТ 5264-80.
Электроды типа Э42 ГОСТ 9467-75

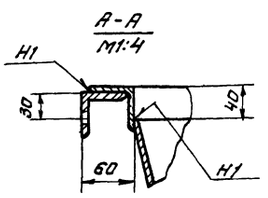

Изм.	Лист	№ докум.	Подп.	Дата
Разраб.		Зарецкая		
Пров.		Строганов		
Т. контр.		Райзман		
Рук. гр.		Зайцева		
Н. контр.		Вишневский		
Утв.		Райзман		

4Т3.03.01.000 СБ

Корпус
Сборочный чертеж

Лит	Масса	Масштаб
И	72.0	1:10

Лист | Листов 1

Госстрой СССР
САНТЕХПРОЕКТ
г. Москва

Копировал: Формат А3

Инв. № подл. | Подп. и дата | Взам. инв. № | Инв. № дубл. | Подп. и дата

4Т3.03.01.001

$\forall$ ($\sqrt{}$)

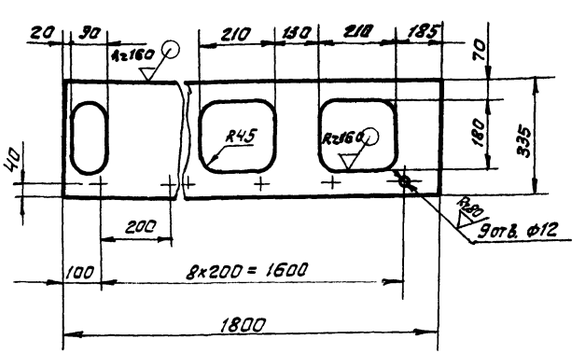

Предельные отклонения размеров $\pm \frac{t2}{2}$

Изм.	Лист	№ докум.	Подп.	Дата
Разраб.		Зарецкая		
Пров.		Строганов		
Т. контр.		Райзман		
Рук. ср.		Зайцева		
Н. контр.		Вишневский		
Утв.		Райзман		

4Т3.03.01.001

Стенка

Лит	Масса	Масштаб
И	15,4	1:10

Лист | Листов 1

Госстрой СССР
САНТЕХПРОЕКТ
г. Москва

Лист Б-ПН-4 ГОСТ 19903-74
ВСт3-I ГОСТ 14637-79

Копировал: Формат А4

Инв. № подл. | Подп. и дата | Взам. инв. № | Инв. № дубл. | Подп. и дата

4Т3.03.01.002

$\forall$ ($\sqrt{}$)

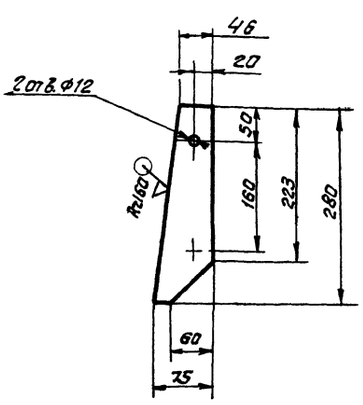

Предельные отклонения размеров $\pm \frac{t2}{2}$

Изм.	Лист	№ докум.	Подп.	Дата
Разраб.		Зарецкая		
Пров.		Строганов		
Т. контр.		Райзман		
Рук. гр.		Зайцева		
Н. контр.		Вишневский		
Утв.		Райзман		

4Т3.03.01.002

Ребро

Лит	Масса	Масштаб
И	1.5	1:5

Лист | Листов 1

Госстрой СССР
САНТЕХПРОЕКТ
г. Москва

Лист Б-ПН-4 ГОСТ 19903-74
ВСт3-I ГОСТ 14637-79

Копировал: Формат А4

Инв. № подл. | Подп. и дата | Взам. инв. № | Инв. № дубл. | Подп. и дата

4ТЗ 03 01 003

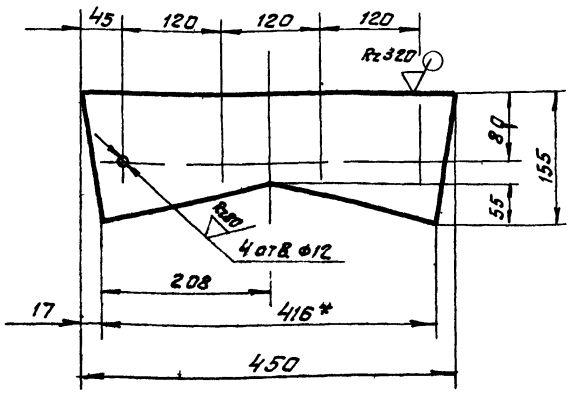

1* Размер для справок

2 Предельные отклонения размеров $\pm \frac{t_2}{2}$

Изм	Лист	№ докум.	Подп	Дата	4ТЗ.03 01 003
Разраб		Зарецкая			Ребро
Пров		Строганов			Лит: И; Масса: 61; Масштаб: 1:5
Т контр		Раизман			Лист; Листов 1
Рук гр		Зайцева			Госстрой СССР
Н контр		Вишневский			Лист 6 ПН 4ГОСТ19903 74
Утв		Раизман			ВСт3 I ГОСТ14637 79
					САНТЕХПРОЕКТ г Москва

Копировал Ф4

4ТЗ 03 01 004

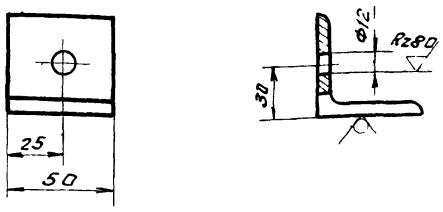

Предельные отклонения размеров $\pm \frac{t_2}{2}$

Изм	Лист	№ докум	Подп	Дата	4ТЗ 03 01 004
Разраб		Зарецкая			Уголок
Пров		Строганов			Лит: И; Масса: 0,18; Масштаб: 1:2
Т контр		Раизман			Лист; Листов 1
Рук гр		Зайцева			Госстрой СССР
Н контр		Вишневский			Уголок Б 50х50х5 ГОСТ 8509-86
Утв		Раизман			ВСт3 I ГОСТ 535 79
					САНТЕХПРОЕКТ г Москва

Копировал Формат А4

Формат	Зона	Поз	Обозначение	Наименование	Кол	Прим
				Документация		
А3			4ТЗ 03 02. 000 СБ	Сборочный чертеж		
				Детали		
А4		1	4ТЗ.03.02 001	Лист	1	
Б4		2	4ТЗ 03 02 002	Угольник		
				Уголок Б 50х50х5 ГОСТ 8509-86 / ВСт3 I ГОСТ 535 79		
				L-550 h14	4	2,0кг
Б4		3	4ТЗ 03 02 003	Угольник		
				Уголок Б 50х50х5 ГОСТ 8509-86 / ВСт3 I ГОСТ 535 79		
				L=450 h14	2	1,7кг
Б4		4	4ТЗ 03 02 004	Угольник		
				Уголок Б 50х50х5 ГОСТ 8509-86 / ВСт3 I ГОСТ 535 79		
				L 600 h14	2	2,3кг

Изм	Лист	№ докум	Подп	Дата	4ТЗ 03 02 000
Разраб		Зарецкая			Крышка
Пров		Строганов			Лит: Ч; Лист; Листов 1
Рук гр		Зайцева			Госстрой СССР
Н контр		Вишневский			САНТЕХПРОЕКТ г Москва
Утв		Раизман			

Копировал Формат

4ТЗ 03 02 001

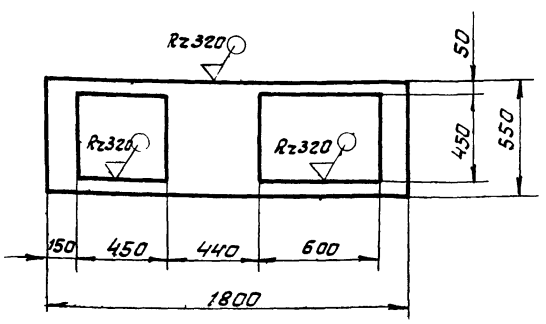

Предельные отклонения размеров $\pm \frac{t_2}{2}$

Изм	Лист	№ докум	Подп	Дата	4ТЗ 03 02 001
Разраб		Зарецкая			Лист
Пров		Строганов			Лит: И; Масса: 163; Масштаб: 1:20
Т контр		Раизман			Лист; Листов
Рук гр		Зайцева			Госстрой СССР
Н контр		Вишневский			Лист 6 ПН 4ГОСТ19903 74
Утв		Раизман			ВСт3 I ГОСТ14637 79
					САНТЕХПРОЕКТ г Москва

Копировал Формат А4

4Т3 03 02 000 СБ

Альбом 32

903-1-250.87

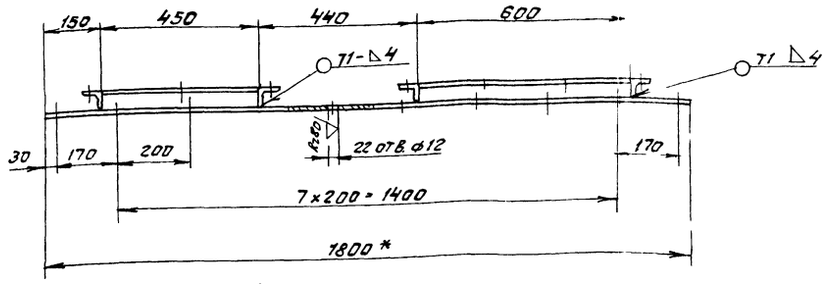

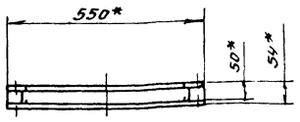

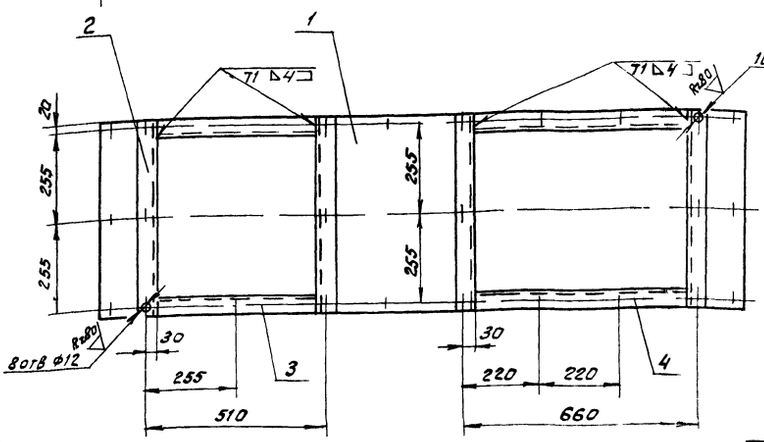

1* Размеры для справок

2. Предельные отклонения размеров $\pm \frac{t_2}{2}$

3 Кромки реза – $Rz\,320$, отверстия $Rz\,80$, остальное – ▽

4 Сварные швы по ГОСТ 5264-80

Электроды Э42 ГОСТ 9467-75

					4Т3 03 02 000 СБ		
Изм.	Лист	№ докум.	Подп.	Дата			
Разраб.		Зарецкая			Крышка	Лит.	Масса	Масштаб
Пров.		Строганов				И	33,0	1:10
Т. контр.		Роизман			Сборочный чертеж	Лист	Листов 1
Рук. гр.		Зайцева				Госстрой СССР	
Н. контр.		Вишневский				САНТЕХПРОЕКТ	
Утв.		Роизман				г. Москва	

Копировал Фурай

Формат А4

Инв. № подл. | Подп. и дата | Инв. № дубл. | Взам. инв. № | Подп. и дата | Инв. № подл.

Формат	Зона	Поз.	Обозначение	Наименование	Кол.	Примеч.
				Документация		
А3			4Т3 03 03 000 СБ	Сборочный чертеж		
				4Т3 03 03 000		
				Детали		
А4		1	4Т3 03 03 001	Планка	1	
Б4		2	4Т3 03 03 002	Накладка		
				Круг В8 ГОСТ 2590-71 Вст3 I ГОСТ 535-79		
				L = 1800 h14	1	0,72 кг
				4Т3 03 03 000-01		
				Детали		
А4		1	4Т3 03 03 001-01	Планка	1	
Б4		2	4Т3 03 03 002-01	Накладка		
				Круг В8 ГОСТ 2590-71 Вст3-I ГОСТ 535-79		
				L = 1600 h14	1	0,64 кг

					4Т3 03 03 000		
Изм.	Лист	№ докум.	Подп.	Дата			
Разраб.		Зарецкая			Лист прижимной боковой	Лит.	Лист	Листов
Пров.		Строганов				И		1
Рук. гр.		Зайцева				Госстрой СССР	
Н. контр.		Вишневский				САНТЕХПРОЕКТ	
Утв.		Роизман				г. Москва	

Копировал Фурай

Формат А4

Инв. № подл. | Подп. и дата | Взам. инв. № | Инв. № дубл. | Подпись и дата

4Т3 03 03 001

▽ (▽)

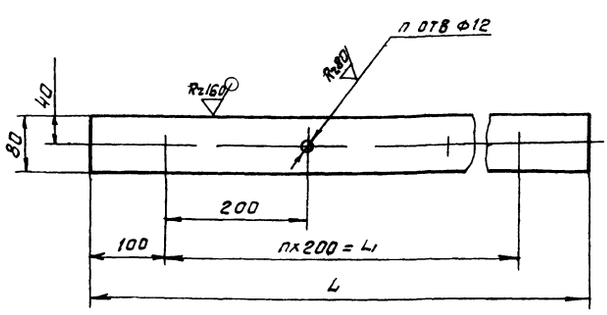

Обозначение	Размеры, мм		Кол-во шт		Масса
	L	L1	n	n1	кг
4Т3 03 03 001	1800	1600	8	9	45
– 01	1600	1400	7	8	40

Предельные отклонения размеров $\pm \frac{t_2}{2}$

					4Т3 03 03 001		
Изм.	Лист	№ докум.	Подп.	Дата			
Разраб.		Зарецкая			Планка	Лит.	Масса	Масштаб
Пров.		Строганов				И	см. табл.	
Т. контр.		Роизман			Б ПН 4 ГОСТ 19903-74 Лист Вст3 I ГОСТ 14637-79	Лист	Листов 1
Рук. гр.		Зайцева				Госстрой СССР	
Н. контр.		Вишневский				САНТЕХПРОЕКТ	
Утв.		Роизман				г. Москва	

Копировал Фурай

Формат А4

Инв. № подл. | Подп. и дата | Взам. инв. № | Инв. № дубл. | Подпись и дата

4Т3 03 03 000 СБ

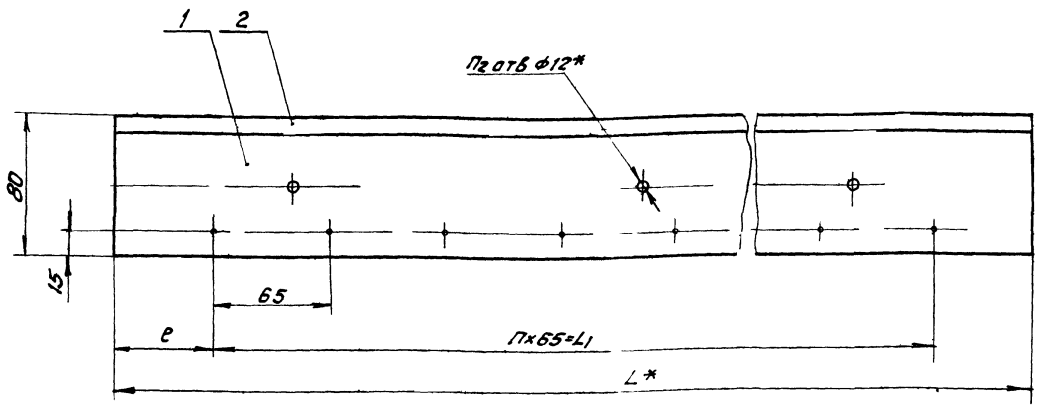

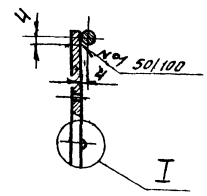

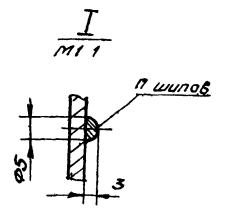

1 * Размеры для справок
2 Предельные отклонения размеров $\pm \frac{t_2}{2}$
3 Кромки реза - $\frac{Rz320}{\nabla}$, отверстия $\frac{Rz80}{\nabla}$, остальное - ∇
4 Шов №1 - сварка ручная электродуговая
5 Шипы (n1 шт) выполнить электросваркой

Обозначение	Размеры мм			кол во шт			Масса
	L*	L1	e	n	n1	n2	кг
4Т3 03 03 000	1800	1690	55	26	27	9	55
4Т3 03 03 000 01	1600	1495	52,5	23	24	8	5

4Т3 03 03 000 СБ

Изм	Лист	№ докум.	Подп.	Дата	Лист прижимной боковой сборочный чертеж	Лит	Масса	Масштаб
Разраб	Зарецкая					И	см табл	
Пров	Строганов					Лист	Листов 1	
Т.контр	Роизман					Госстрой СССР САНТЕХПРОЕКТ г Москва		
Рук гр	Зайцева							
Н.контр	Вишневский							
Утв	Роизман							

Копировал Формат А3

Формат	Зона	Поз	Обозначение	Наименование	Кол	Прим
				Документация		
А4			4Т3 03 04 000 СБ	Сборочный чертеж		
				Детали		
А4	1		4Т3 03 04 001	Ребро	2	
Б4	2		4Т3 03 04 002	Уголок		
				Уголок Б 50х50х5 ГОСТ 8509-86 Ст3 кп ГОСТ 535-79		
				L 1018 h 14	1	3,8 кг.

4Т3 03 04 000

Изм	Лист	№ докум.	Подп.	Дата	Связь	Лит	Лист	Листов
Разраб	Зарецкая					И		1
Пров	Строганов					Госстрой СССР САНТЕХПРОЕКТ г Москва		
Рук гр	Зайцева							
Н.контр	Вишневский							
Утв	Роизман							

Копировал Формат А4

4Т3 03 04 000 СБ

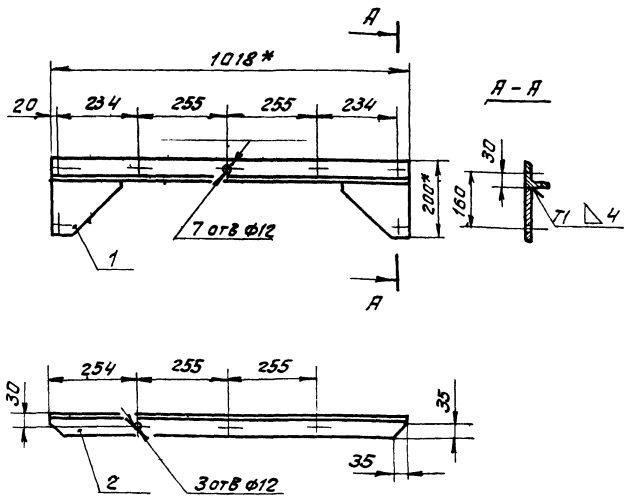

1 * Размеры для справок
2 Предельные отклонения размеров $\pm \frac{t_2}{2}$
3 Кромки реза - $\frac{Rz320}{\nabla}$, отверстия - $\frac{Rz80}{\nabla}$ остальное - ∇
4 Сварные швы по ГОСТ 5264-80
Электроды типа Э42 ГОСТ 9467-75

4Т3 03 04 000 СБ

Изм	Лист	№ докум.	Подп.	Дата	Связь	Лит	Масса	Масштаб
Разраб	Зарецкая					И	5,4	1:10
Пров	Строганов					Лист	Листов 1	
Т.контр	Роизман					Госстрой СССР САНТЕХПРОЕКТ г Москва		
Рук гр	Зайцева							
Н.контр	Вишневский							
Утв	Роизман							

Копировал Формат А3

ЧТЗ 03 04 001

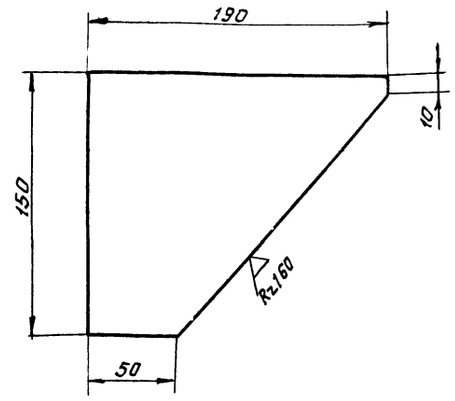

Предельные отклонения размеров $\pm \frac{t_2}{2}$

Изм.	Лист	№ докум.	Подп.	Дата
Разраб		Зарецкая		
Пров.		Строганов		
Т.контр.		Раизман		
Рук.гр.		Зайцева		
Н.контр.		Вишневский		
Утв.		Раизман		

ЧТЗ 03 04 001

Ребра

Лит	Масса	Масштаб
И	0,87	1:2

Лист | Листов 1

Лист Б-ПН 6ГОСТ19903-74
СТЗ 1 ГОСТ 14637-79

Госстрой СССР
САНТЕХПРОЕКТ
г. Москва

Копировал Фурай Формат А4

Формат	Зона	Поз.	Обозначение	Наименование	Кол.	Прим.
				Документация		
А3			ЧТЗ 03.05 000 СБ	Сборочный чертеж		
				Детали		
А4		1	ЧТЗ 03.05 001	Прижим	1	
А4		2	ЧТЗ 03 05 002	Лист	1	
А4		3	ЧТЗ 03 05 003	Ручка	2	
А4		4	ЧТЗ 03 05 004	Уплотнение	1	
				Стандартные изделия		
		5		Болт М6х16 46		
				ГОСТ 7798-70	7	
		6		Гайка М6 5		
				ГОСТ 5915-70	7	

Изм.	Лист	№ докум.	Подп.	Дата
Разраб		Зарецкая		
Пров.		Строганов		
Рук.гр.		Зайцева		
Н.контр.		Вишневский		
Утв.		Раизман		

ЧТЗ 03 05 000

Завеса боковая

Лит	Масса	Масштаб

Лист | Листов 1

Госстрой СССР
САНТЕХПРОЕКТ
г. Москва

Копировал Фурай Формат А4

ЧТЗ 03 05 000 СБ

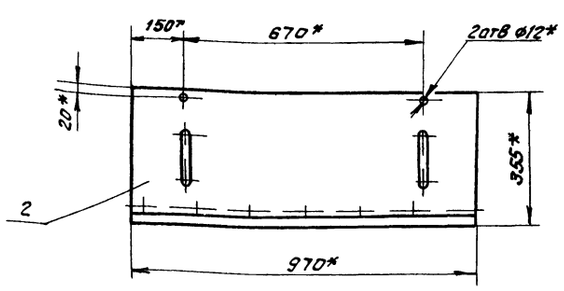

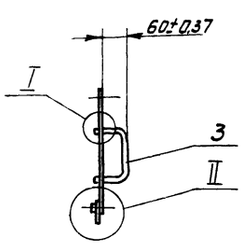

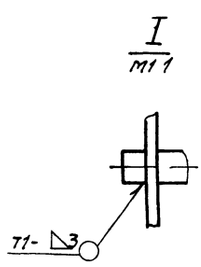

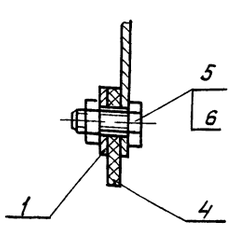

1 * Размеры для справок

2 Предельные отклонения размеров $\pm \frac{t_2}{2}$

3 Кромки реза- ∇_{Rz320}, отверстия- ∇_{Rz80}, остальное- ∇

4 Сварные швы по ГОСТ 5264-80

Электроды Э42 ГОСТ 9467-75

Изм.	Лист	№ докум.	Подп.	Дата
Разраб		Зарецкая		
Пров.		Строганов		
Т.контр.		Раизман		
Рук.гр.		Зайцева		
Н.контр.		Вишневский		
Утв.		Раизман		

ЧТЗ.03.05 000 СБ

Завеса боковая

Сборочный чертеж

Лит	Масса	Масштаб
И	4,8	1:10

Лист | Листов 1

Госстрой СССР
САНТЕХПРОЕКТ
г. Москва

Копировал Фурай 22699 40 56 Формат А3

4Т3 03 05 001

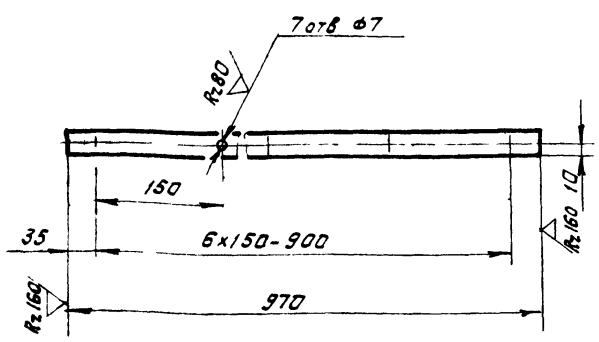

Предельные отклонения размеров $\pm \frac{t_2}{2}$

Изм	Лист	№ докум	Подп	Дата
Разраб		Заруцкая		
Пров		Строганов		
Т.контр		Роизман		
Рук. гр		Заицева		
Н.контр		Вишневский		
Утв		Роизман		

4Т3 03 05 001

Прижим

Лит	Масса	Масштаб
И	031	1 5

Лист | Листов 1

Лента 2х20 ГОСТ 6009 74 / ВСТ3 I ГОСТ 535 79

Госстрой СССР САНТЕХПРОЕКТ г Москва

Копировал Фурай — Формат А4

Инв № подл | Подп и дата | Взам инв № | Инв № дубл | Подп и дата

4Т3 03 05 002

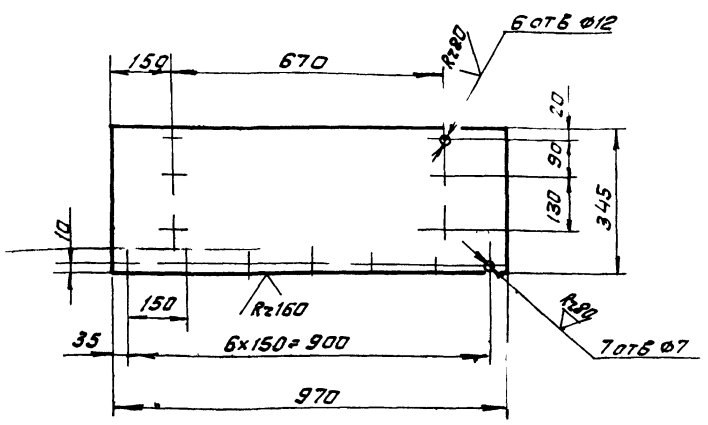

Предельные отклонения размеров $\pm \frac{t_2}{2}$

Изм	Лист	№ докум	Подп	Дата
Разраб		Заруцкая		
Пров		Строганов		
Т.контр		Роизман		
Рук гр		Заицева		
Н.контр		Вишневский		
Утв		Роизман		

4Т3.03.05.002

Лист

Лит	Масса	Масштаб
И	4 02	1 10

Лист | Листов 1

Лист БПН 2 ГОСТ 19903 74 / ВСТ3 I ГОСТ 16523 70

Госстрой СССР САНТЕХПРОЕКТ г Москва

Копировал Фурай — Формат А1

Инв № подл | Подп и дата | Взам инв № | Инв № дубл | Подп и дата

4Т3 03 05 003

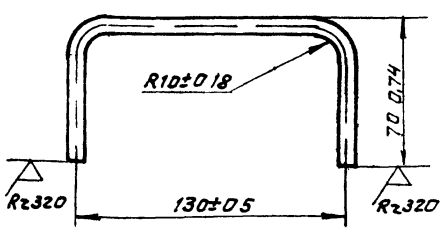

Изм	Лист	№ докум	Подп.	Дата
Разраб		Заруцкая		
Пров		Строганов		
Т.контр		Роизман		
Рук гр		Заицева		
Н.контр		Вишневский		
Утв		Роизман		

4Т3 03 05 003

Ручка

Лит	Масса	Масштаб
И	0,16	1 2

Лист | Листов 1

Круг В10 ГОСТ 2590 71 / ВСТ3 I ГОСТ 535-79

Госстрой СССР САНТЕХПРОЕКТ г Москва

Копировал Фурай — Формат А4

Инв № подл | Подп и дата | Взам инв № | Инв № дубл | Подп и дата

4Т3 03 05 004

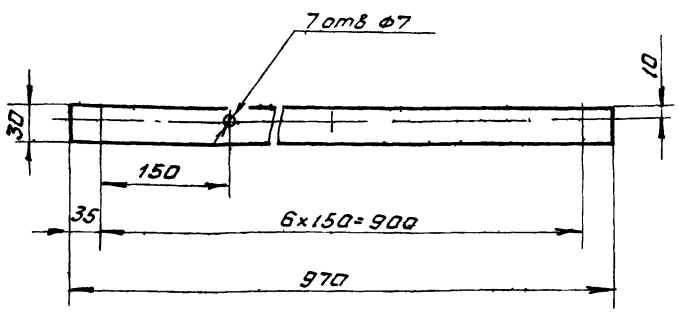

Изм	Лист	№ докум	Подп	Дата
Разраб		Заруцкая		
Пров		Строганов		
Т.контр		Роизман		
Рук гр		Заицева		
Н.контр		Вишневский		
Утв		Роизман		

4Т3.03.05.004

Уплотнение

Лит	Масса	Масштаб
И	0,14	1 5

Лист | Листов 1

Пластина I, лист ОМБ с 4-5,8 ГОСТ 7338 77

Госстрой СССР САНТЕХПРОЕКТ г Москва

Копировал Фурай 22699 40 57

Инв № подл | Подп и дата | Взам инв № | Инв № дубл | Подп и дата

903-1-250.87 Альбом 32

Формат	Зона	Поз	Обозначение	Наименование	Кол.	Примеч
				Документация		
А4			ЧТЗ 03 06 000СБ	Сборочный чертеж		
				Детали		
А4		1	ЧТЗ 03 06 001	Стенка	1	
Б4		2	ЧТЗ 03 06 002	Накладка		
				Круг В8 ГОСТ 2590-71		
				Вст3 I ГОСТ 535-79		
				L-550 h14	1	0,22 кг

Изм.	Лист	№ докум.	Подп.	Дата	ЧТЗ 03 06 000	Лит.	Масса	Масштаб
Разраб.		Зарецкая			Лист прижимной задний			
Пров.		Строганов				Лист	Листов 1	
Рук. гр.		Зайцева				Госстрой СССР САНТЕХПРОЕКТ г. Москва		
Н. контр.		Вишневский						
Утв.		Ройзман						

Копировал Формат А4

Инв. № подл. | Подп. и дата | Взам. инв. № | Инв. № дубл. | Подп. и дата

ЧТЗ 03 06 000 СБ

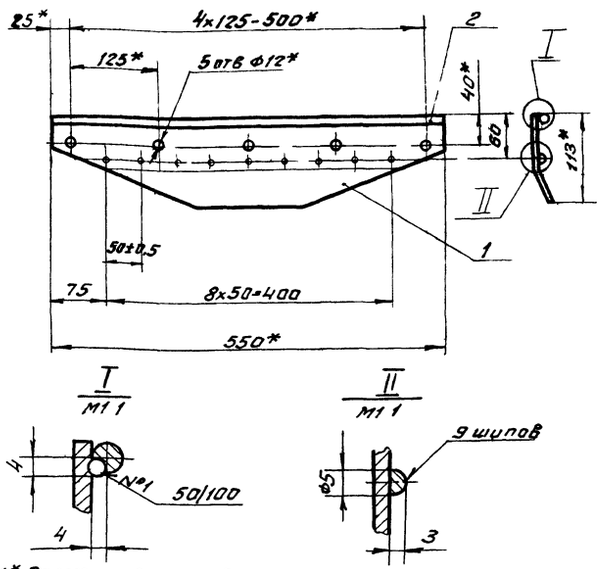

1* Размеры для справок
2 Неуказанные предельные отклонения размеров $\pm \frac{t_2}{2}$
3 Шов №1 – сварка ручная электродуговая
4 Шипы выполнить электросваркой

Изм.	Лист	№ докум.	Подп.	Дата	ЧТЗ 03 06 000 СБ	Лит.	Масса	Масштаб
Разраб.		Зарецкая			Лист прижимной задний Сборочный чертеж		165	1:5
Пров.		Строганов				Лист	Листов 1	
Т. контр.		Ройзман				Госстрой СССР САНТЕХПРОЕКТ г. Москва		
Рук. гр.		Зайцева						
Н. контр.		Вишневский						
Утв.		Ройзман						

Копировал Формат А4

ЧТЗ 03 06 001

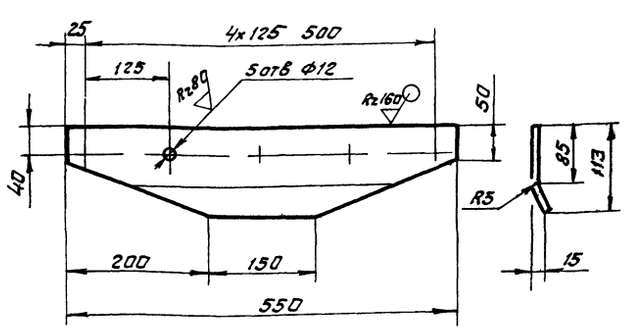

Предельные отклонения размеров $\pm \frac{t_2}{2}$

Изм.	Лист	№ докум.	Подп.	Дата	ЧТЗ 03 06.001	Лит.	Масса	Масштаб
Разраб.		Зарецкая			Стенка	У	14	1:5
Пров.		Строганов				Лист	Листов 1	
Т. контр.		Ройзман				Госстрой СССР САНТЕХПРОЕКТ г. Москва		
Рук. гр.		Зайцева						
Н. контр.		Вишневский						
Утв.		Ройзман						

Лист Б-ПН 4 ГОСТ 19903-74
Вст3 I ГОСТ 14637-79

Копировал Формат А4

ЧТЗ 03 00 001

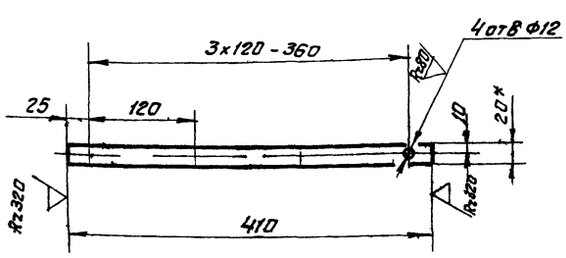

1* Размеры для справок
2 Предельные отклонения размеров $\pm \frac{t_2}{2}$

Изм.	Лист	№ докум.	Подп.	Дата	ЧТЗ 03 00 001	Лит.	Масса	Масштаб
Разраб.		Зарецкая			Накладка	У	0,13	1:4
Пров.		Строганов				Лист	Листов 1	
Т. контр.		Ройзман				Госстрой СССР САНТЕХПРОЕКТ г. Москва		
Рук. гр.		Зайцева						
Н. контр.		Вишневский						
Утв.		Ройзман						

Лента 2х20 ГОСТ 6009-74
Вст3-I ГОСТ 535-79

Копировал Формат А4

4Т3 03 00 002

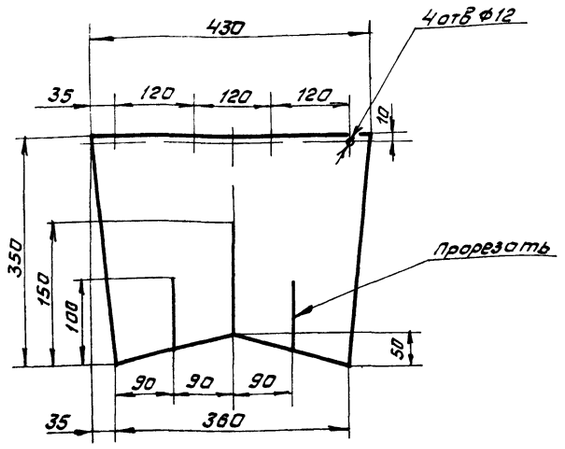

Предельные отклонения размеров $\pm \frac{t_2}{2}$

Изм.	Лист	№ докум.	Подп.	Дата
Разраб.		Зарецкая		
Пров.		Строганов		
Т.контр.		Райзман		
Рук. гр.		Зайцева		
Н.контр.		Вишневский		
Утв.		Райзман		

4Т3.03.00.002

Завеса

Лит	Масса	Масштаб
	15	1:5

Лист | Листов 1

Пластина 1, лист ОМ6-С 8-5.8 ГОСТ 7338-77

Госстрой СССР САНТЕХПРОЕКТ г. Москва

Копировал Формат А4

4Т3 03 00 003

4Т3 03 00 003-изображено (√)

4Т3.03.00.003-01-зеркальное отражение

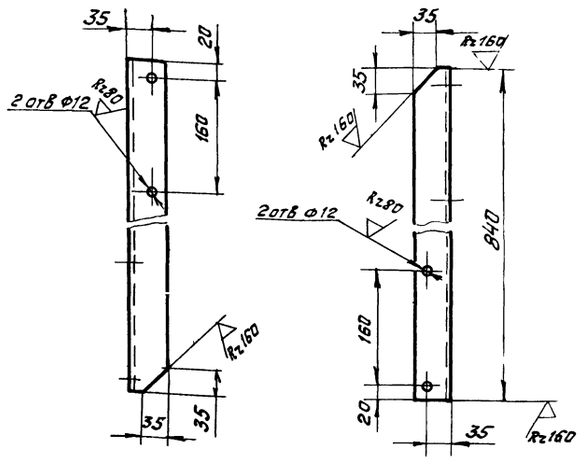

Предельные отклонения размеров $\pm \frac{t_2}{2}$

Изм.	Лист	№ докум.	Подп.	Дата
Разраб.		Зарецкая		
Пров.		Строганов		
Т.контр.		Райзман		
Рук. гр.		Зайцева		
Н.контр.		Вишневский		
Утв.		Райзман		

4Т3.03.00.003

Стойка

Лит	Масса	Масштаб
И	3,1	1:5

Лист | Листов 1

Уголок Б-50х50х5 ГОСТ 8509-86 Вст3-I ГОСТ 535-79

Госстрой СССР САНТЕХПРОЕКТ г. Москва

Копировал Формат А4

4Т3 03 00 004

(√)

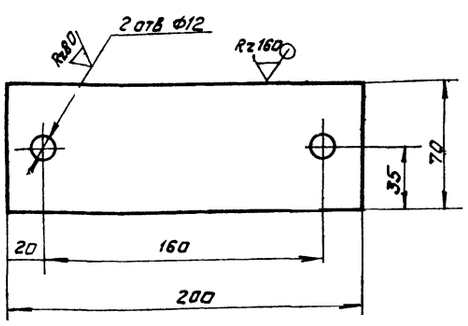

Предельные отклонения размеров $\pm \frac{t_2}{2}$

Изм.	Лист	№ докум.	Подп.	Дата
Разраб.		Зарецкая		
Пров.		Строганов		
Т.контр.		Райзман		
Рук. гр.		Зайцева		
Н.контр.		Вишневский		
Утв.		Райзман		

4Т3.03.00.004

Накладка

Лит	Масса	Масштаб
И	0,7	1:2

Лист | Листов 1

Лист Б-ПН Б ГОСТ 19903-74 Вст3 I ГОСТ 14637-79

Госстрой СССР САНТЕХПРОЕКТ г. Москва

Копировал Формат А4

4Т3 03 00 005

(√)

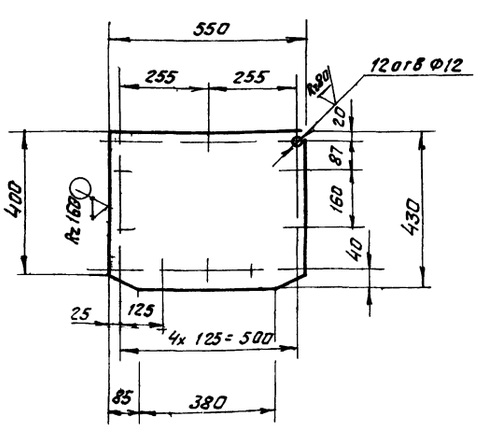

Предельные отклонения размеров $\pm \frac{t_2}{2}$

Изм.	Лист	№ докум.	Подп.	Дата
Разраб.		Зарецкая		
Пров.		Строганов		
Т.контр.		Райзман		
Рук. гр.		Зайцева		
Н.контр.		Вишневский		
Утв.		Райзман		

4Т3.03.00.005

Заслонка

Лит	Масса	Масштаб
И	7,43	1:10

Лист | Листов 1

Лист Б-ПН-4 ГОСТ 19903-74 Вст3-I ГОСТ 14637-79

Госстрой СССР САНТЕХПРОЕКТ г. Москва

Копировал Формат А4

ЧТ3.03.00.006

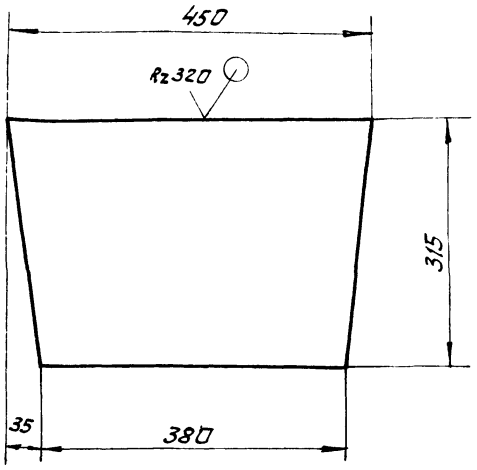

Предельные отклонения размеров $\pm \frac{t2}{2}$

Изм.	Лист	№ докум.	Подп.	Дата
Разраб.		Зарецкая		
Пров.		Строганов		
Т. контр.		Ройзман		
Рук. гр.		Зайцева		
Н. контр.		Вишневский		
Утв.		Ройзман		

4Т3.03.00.006

Лист направляющий

Лит.	Масса	Масштаб
И	4,1	1:5

Лист | Листов 1

Лист Б-ПН-4 ГОСТ 19903-74
Вст.3 ГОСТ 14637-79

Госстрой СССР
САНТЕХПРОЕКТ
г. Москва

Копировал Формат А4

ЧТ3.03.00.007

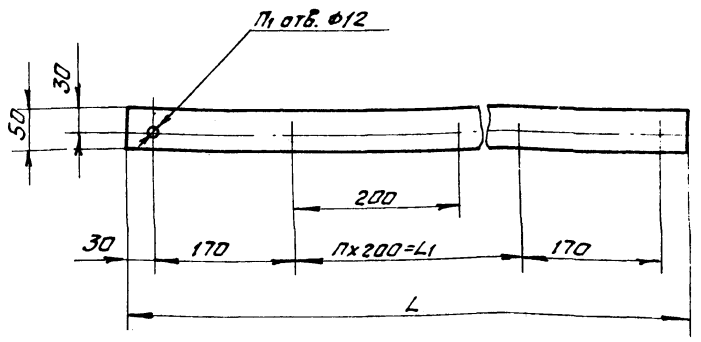

Обозначение	Размеры, мм		Количество		Масса, кг
	L	L1	П	П1	
4Т3.03.00.007	1800	1400	7	10	0,66
4Т3.03.00.П 07-01	1600	1200	6	9	0,6

Предельные отклонения размеров $\pm \frac{t2}{2}$

Изм.	Лист	№ докум.	Подп.	Дата
Разраб.		Зарецкая		
Пров.		Строганов		
Т. контр.		Ройзман		
Рук. гр.		Зайцева		
Н. контр.		Вишневский		
Утв.		Ройзман		

4Т3.03.00.007

Прокладка

Лит.	Масса	Масштаб
И	см. табл.	—

Лист | Листов 1

Пластина I, лист ОМБ-С-5-5,8 ГОСТ 7338-77

Госстрой СССР
САНТЕХПРОЕКТ
г. Москва

Копировал Формат А4

ЧТ3.03.00.008

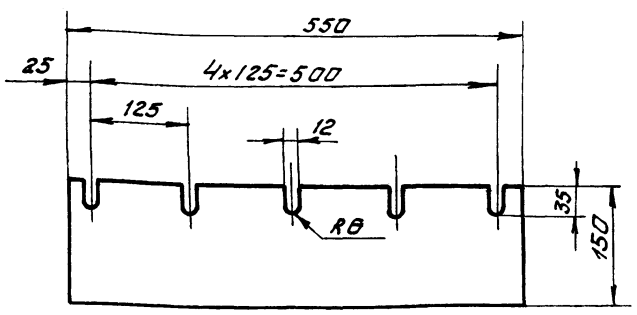

Изм.	Лист	№ докум.	Подп.	Дата
Разраб.		Зарецкая		
Пров.		Строганов		
Т. контр.		Ройзман		
Рук. гр.		Зайцева		
Н. контр.		Вишневский		
Утв.		Ройзман		

4Т3.03.00.008

Уплотнение

Лит.	Масса	Масштаб
И	1,0	1:5

Лист | Листов 1

Пластина I, лист ОМБ-С-8-5,8 ГОСТ 7338-77

Госстрой СССР
САНТЕХПРОЕКТ
г. Москва

Копировал Формат

ЧТ3.03.00.009

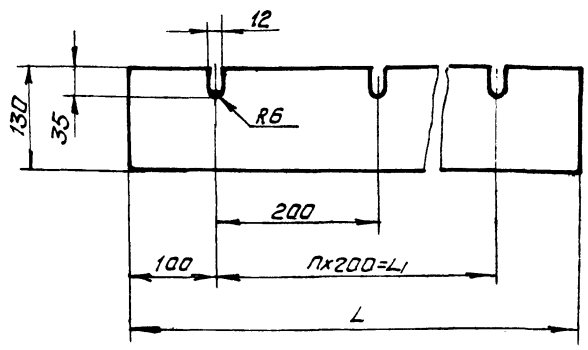

Обозначение	Размеры, мм		Кол-во	Масса, кг
	L	L1	П	
4Т3.03.00.009	1800	1600	8	3,4
4Т3.03.00.009-01	1600	1400	7	3,0

Предельные отклонения размеров $\pm \frac{t2}{2}$

Изм.	Лист	№ докум.	Подп.	Дата
Разраб.		Зарецкая		
Пров.		Строганов		
Т. контр.		Ройзман		
Рук. гр.		Зайцева		
Н. контр.		Вишневский		
Утв.		Ройзман		

4Т3.03.00.009

Уплотнение

Лит.	Масса	Масштаб
И	см. табл.	—

Лист | Листов 1

Пластина I, лист ОМБ-С-8-5,8 ГОСТ 7338-77

Госстрой СССР
САНТЕХПРОЕКТ
г. Москва

Копировал: Формат А4

Альбом 32

903-1-250 87

Формат	Зона	Поз	Обозначение	Наименование	Кол	Примеч
				Документация		
А2			ЧТЗ 04 00 000 СБ	Сборочный чертеж		
				Сборочные единицы		
А4		1	ЧТЗ 03 01 000	Корпус	1	
А4		2	ЧТЗ 03 02 000	Крышка	1	
А4		3	ЧТЗ 03 03 000	Лист прижимной боковой	2	
А4		4	ЧТЗ 03 04 000	Связь	1	
А4		5	ЧТЗ 03 05 000	Завеса боковая	4	
				Детали		
А4		6	ЧТЗ 03 00 001	Накладка	3	
А4		7	ЧТЗ 03 00 002	Завеса	3	
А4		8	ЧТЗ 03 00 003	Стойка	1	
А4		9	ЧТЗ 03 00 003-01	Стойка	1	
А4		10	ЧТЗ 03 00 004	Накладка	2	
А4		11	ЧТЗ 03 00 007	Прокладка	2	
А4		12	ЧТЗ 03 00 009	Уплотнение	2	
А4		13	ЧТЗ 04 00 001	Уголок	1	

Инв. № подл. | Подп. и дата | Взам. инв. № | Инв. № дубл. | Подп. и дата

Изм.	Лист	№ докум.	Подп.	Дата
Разраб.		Зарецкая		
Пров.		Строганов		
Рук. гр.		Зайцева		
Н. контр.		Вишневский		
Утв.		Ройзман		

ЧТЗ 04.00.000

Лотки проходной В=650

Лит.	Лист	Листов
И	1	2

Госстрой СССР САНТЕХПРОЕКТ г. Москва

Копировал Фролов Формат А4

Формат	Зона	Поз	Обозначение	Наименование	Кол	Примеч
				Стандартные изделия		
		14		Болт М10х30.48 ГОСТ 7798-70	68	
		15		Гайка М10.5 ГОСТ 5.915-70	68	

ЧТЗ.04.00.000 Лист 2

Копировал Фролов Формат А4

ЧТЗ 04 00 001

(√)

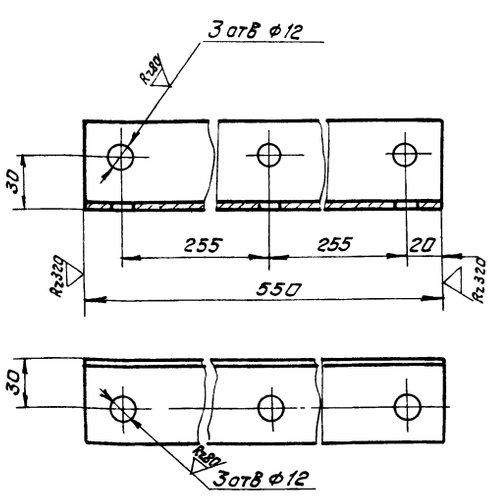

Предельные отклонения размеров $\pm \frac{t_2}{2}$

ЧТЗ.04.00.001

Уголок

Лит.	Масса	Масштаб
И	1,9	1:2

Лист	Листов 1

Уголок 50х50х3 ГОСТ 8509-86 / Вст3-I ГОСТ 535-79

Госстрой СССР САНТЕХПРОЕКТ г. Москва

Копировал Фролов Формат А4

Формат	Зона	Поз	Обозначение	Наименование	Кол	Примеч
				Документация		
А3			ЧТЗ 05 01 000 СБ	Сборочный чертеж		
				Детали		
А4		1	ЧТЗ 03 01 001	Ребро	4	
А4		2	ЧТЗ 05 01 001	Ребро	3	
Б4		3	ЧТЗ 05 01 002	Пластина		
				Лист Б-ПН4 ГОСТ 19903-74 / Вст3-I ГОСТ 14637-79		
				375h14 х 1660h14	2	16,8кг
Б4		4	ЧТЗ 05 01 003	Уголь ник		
				Уголок Б 50х50х5 ГОСТ 8509-86 / Вст3 I ГОСТ 535-79		
				L = 1592h14	2	6,0кг

ЧТЗ.05.01.000

Корпус

Лит.	Лист	Листов
И		1

Госстрой СССР САНТЕХПРОЕКТ г. Москва

Копировал Фролов 22699 40 61 Формат А4

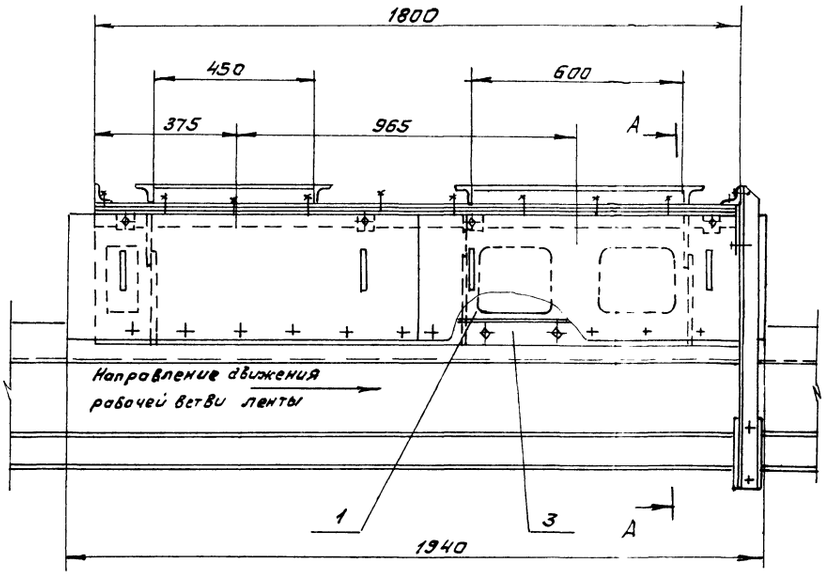

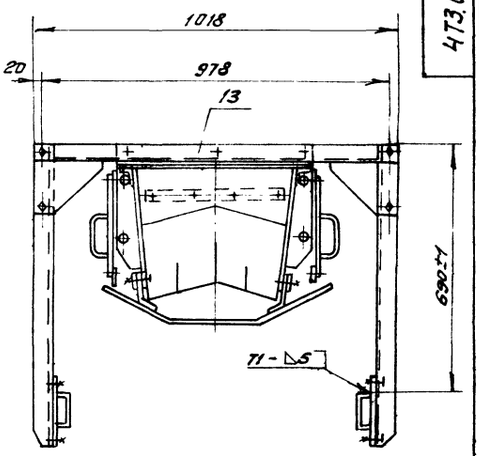

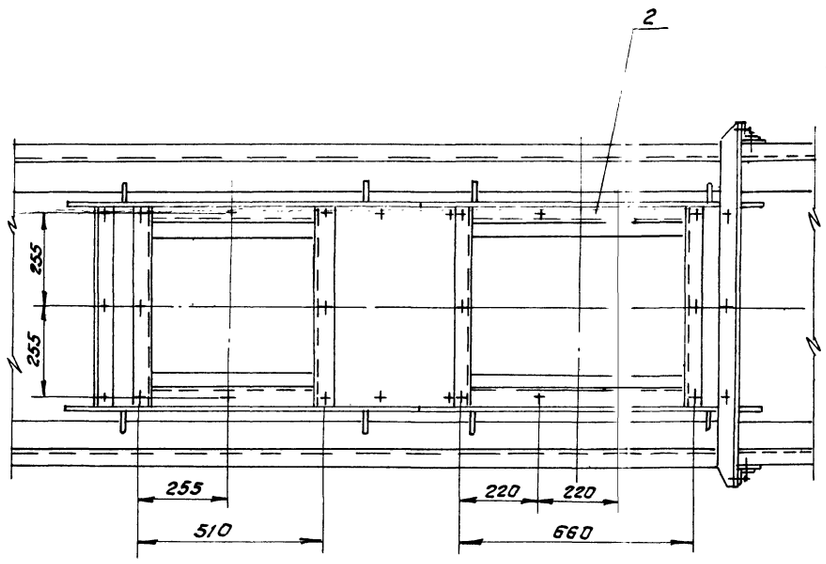

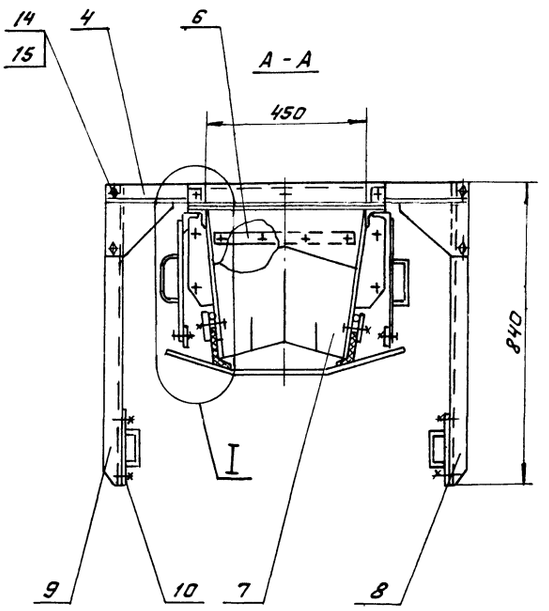

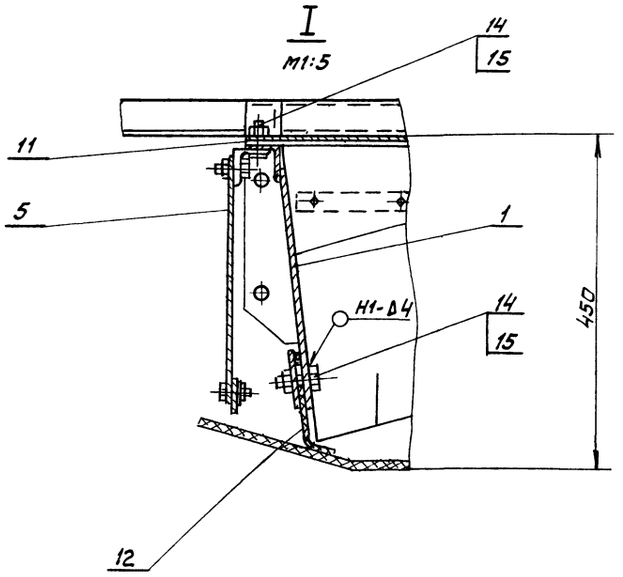

1. Предельные отклонения размеров $\pm \frac{t_2}{2}$.
2. Кромки реза - ∇ Rz 320, отверстия - ∇ Rz 80, остальное - ∇
3. Сварные швы по ГОСТ 5264-80.
   Электроды типа Э42 ГОСТ 9467-75

					473.04.00.000		
Изм.	Лист	№ докум.	Подп.	Дата	Лоток проходной В=650	Лит.	Масса	Масштаб
Разраб.		Зарецкая				И	168.0	1:10
Пров.		Строганов						
Т.контр.		Ройзман			Сборочный чертеж	Лист	Листов 1
Рук. гр.		Зайцева				Госстрой СССР САНТЕХПРОЕКТ г. Москва	
Н.контр.		Шишкевич					
Утв.		Ройзман					

Инв.№подл. | Подп. и дата | Взам.инв.№ | Инв.№дубл. | Подп. и дата

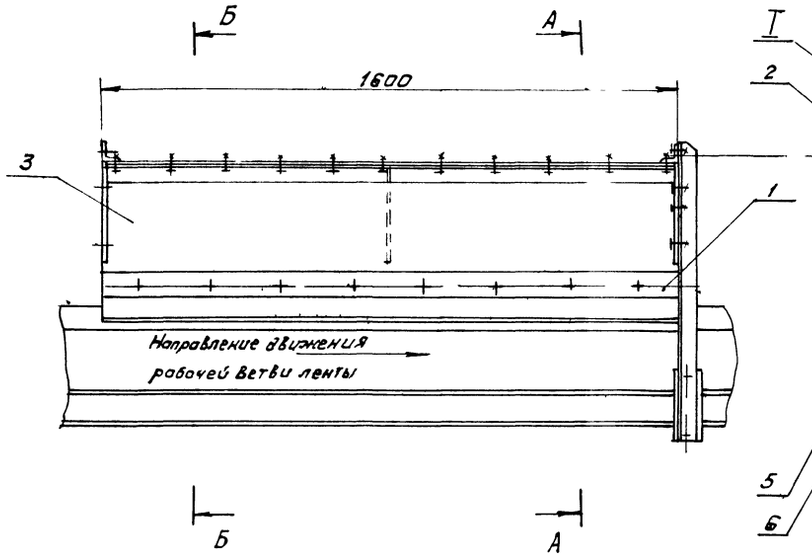

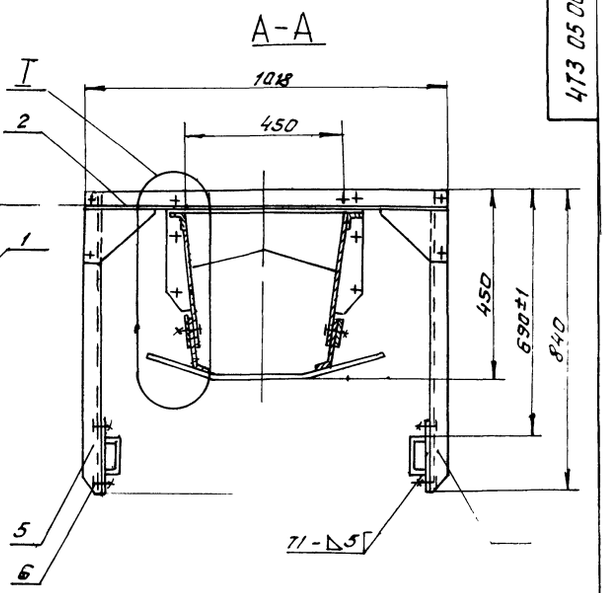

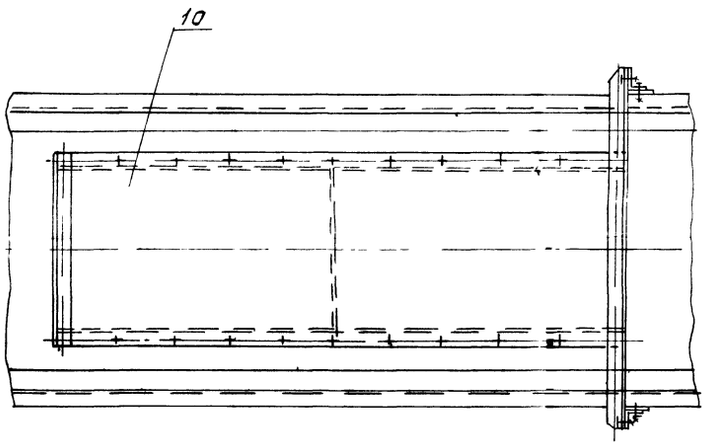

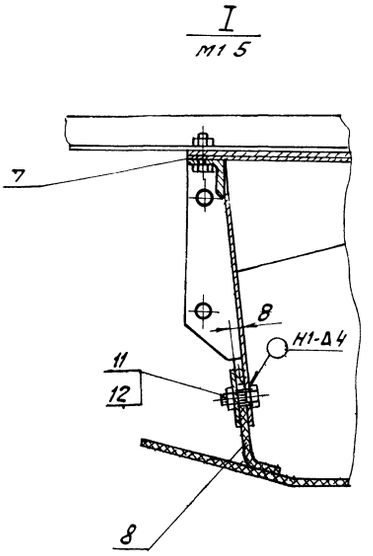

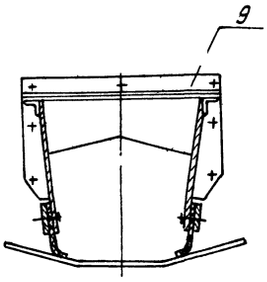

1 Предельные отклонения размеров $\pm\frac{t_2}{2}$

2 Кромки реза — ∇ Rz320, отверстия — ∇ Rz80, остальное — $\surd$

3 Сварные швы по ГОСТ 5264-80

Электроды типа Э42, ГОСТ 9467-75

				4Т3 05.00 000 СБ		
Изм.	Лист	№ докум.	Подп.	Дата		
Разраб.		Зарукина			Лоток промежуточный В = 650	Лит. / Масса / Масштаб: И / 88,0 / 1:10
Пров.		Строганов				
Т.контр.		Райзман			Сборочный чертеж	Лист / Листов 1
Рук. гр.		Зайцева				Госстрой СССР САНТЕХПРОЕКТ г. Москва
Н.контр.		Вишневецкий				
Утв.		Райзман				

Копировал Формат А2 63 Формат А2

Альбом 32

903-1-250.87

Формат	Зона	Поз.	Обозначение	Наименование	Кол.	Примеч.
				Документация		
А2			4Т3.05.00.000 СБ	Сборочный чертеж		
				Сборочные единицы		
А4		1	4Т3.03.03.000-01	Лист прижимной боковой	2	
А4		2	4Т3.03.04.000	Связь	1	
А4		3	4Т3.05.01.000	Корпус	1	
				Детали		
А4		4	4Т3.03.00.003	Стойка	1	
		5	4Т3.03.00.003-01	Стойка	1	
А4		6	4Т3.03.00.004	Накладка	2	
А4		7	4Т3.03.00.007-01	Прокладка	2	
А4		8	4Т3.03.00.009-01	Уплотнение	2	
А4		9	4Т3.04.00.001	Уголок	1	
А4		10	4Т3.05.00.001	Лист	1	

Изм.	Лист	№ докум.	Подп.	Дата
Разраб.	Заруцкая			
Пров.	Строганов			
Рук. гр.	Зайцева			
Н.контр.	Вишневский			
Утв.	Ройзман			

4Т3.05.00.000

Лоток промежуточный В=650

Лит.	Лист	Листов
	1	2

Госстрой СССР САНТЕХПРОЕКТ г. Москва

Копировал: Формат

Формат	Зона	Поз.	Обозначение	Наименование	Кол.	Примеч.
				Стандартные изделия		
		11		Болт М10х30.46 ГОСТ 7798-70	60	
		12		Гайка М10.5 ГОСТ 5915-70	60	

Изм.	Лист	№ докум.	Подп.	Дата

4Т3.05.00.000 Лист 2

Копировал: Формат

4Т3.05.01.000 СБ

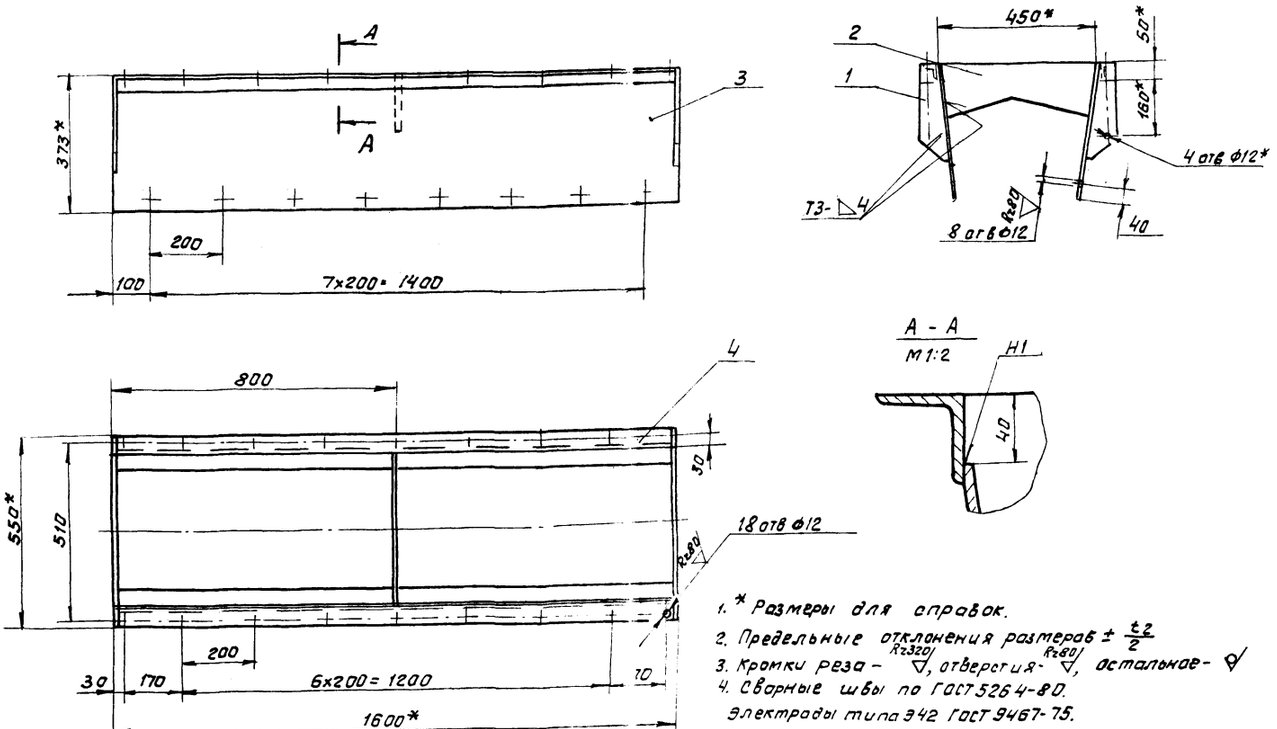

1. * Размеры для справок.
2. Предельные отклонения размеров $\pm \frac{t_2}{2}$
3. Кромки реза - Rz320, отверстия - Rz80, остальное - ∇
4. Сварные швы по ГОСТ 5264-80.
Электроды типа Э42 ГОСТ 9467-75.

Изм.	Лист	№ докум.	Подп.	Дата
Разраб.	Заруцкая			
Пров.	Строганов			
Т.контр.	Ройзман			
Рук. гр.	Зайцева			
Н.контр.	Вишневский			
Утв.	Ройзман			

4Т3.05.01.000 СБ

Корпус

Сборочный чертеж

Лит.	Масса	Масштаб
Н	61,0	1:10

Лист | Листов 1

Госстрой СССР САНТЕХПРОЕКТ г. Москва

Формат А3

27699-40 64 Копировал: Формат

4ТЗ 05 01 001

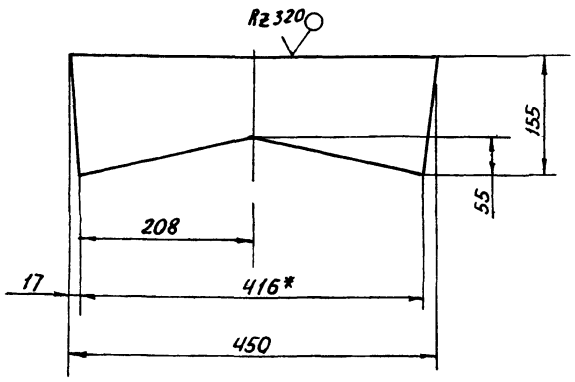

1* Размер для справок

2 Предельные отклонения размеров $\pm \frac{t_2}{2}$

Изм.	Лист	№ докум.	Подп.	Дата
Разр.	Б	Зарецкая		
Пров.		Строганов		
Т. контр.		Роизман		
Рук.	Р	Зайцева		
Н. контр.		Вишневский		
У. в.		Роизм		

4ТЗ 05 01 001

Ребро

Лит.	Масса	Масштаб
И	61	15
Лист	Листов 1	

Лист Б ПН 4 ГОСТ 19903-74
Вст3 I ГОСТ 14637-79

Госстрой СССР
САНТЕХПРОЕКТ

Копировал Бокарева Формат А4

4ТЗ 05 00 001

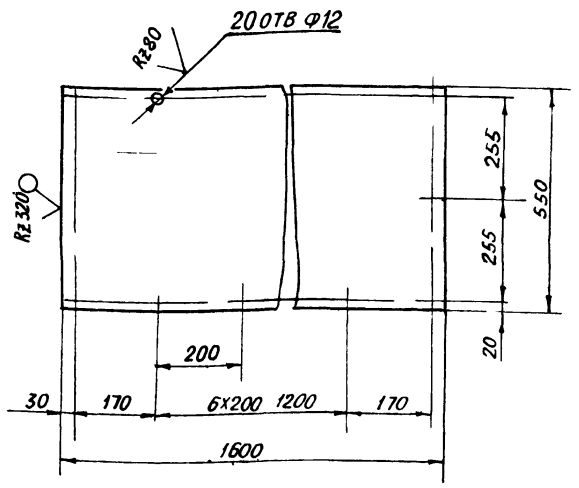

Предельные отклонения размеров $\pm \frac{t_2}{2}$

Изм.	Лист	№ докум.	Подп.	Дата
Разраб.		Зарецкая		
Пров.		Строганов		
Т. контр.		Роизман		
Рук.	Р	Зайцева		
Н. контр.		Вишневский		
У. в.		Роизман		

4ТЗ 05 00 001

Лист

Лит.	Масса	Масштаб
И	276	1:10
Лист	Листов 1	

Лист Б ПН 4 ГОСТ 19903-74
Вст3 I ГОСТ 14637-79

Госстрой СССР
САНТЕХПРОЕКТ
г. Москва

Копировал Бокарева Формат А4

Формат	Зона	Поз.	Обозначение	Наименование	Кол.	Примеч.
				Документация		
А2			4ТЗ 06 00 000	Сборочный чертеж		
				Сборочные единицы		
А4		1	4Т2 04 01 000	Панель ограждения		
				3000	55	
				Детали		
Б4		2	4ТЗ 06 00 001	Ребро		
				Лист Б ПН 4 ГОСТ 19903-74 Вст3 I ГОСТ 14637-79		
				107h14 х 100h14	6	0,3 кг
Б4		3	4ТЗ 06 00 002	Опора		
				Лист Б ПН 4 ГОСТ 19903-74 Вст3 I ГОСТ 14637-79		
				100h14 х 100h14	6	0,3 к
Б4		4	4ТЗ 06 00 003	Связь 910h14		
				Уголок Б 63 63 6 ГОСТ 8509-86 Вст3 ГОСТ 535-79	1	5,1 к
				Стандартные изделия		
		6		Болт М12х30.46 ГОСТ 7798-70	14	

Изм.	Лист	№ докум.	Подп.	Дата
Разраб.		Строганов		
Пров.		Роизм. н.		
Т. контр.		Зайцева		
Н. контр.		Гордеева		
У. в.		Роизман		

4ТЗ 06 00 000

Установка ограждений и аварийных выключателей

Лит.	Лист	Листов
И	1	2

Госстрой СССР
САНТЕХПРОЕКТ
Москва

Копировал Бокарева Формат А4

Формат	Зона	Поз.	Обозначение	Наименование	Кол.	Примеч.
		7		Гайка М12,5 ГОСТ 5915-70	14	
		8		Шайба 12 65Г ГОСТ 6402-70	14	
		9		Шайба 12 010 ГОСТ 10906-78	14	
				Прочие изделия		
		11	Е 101 II 43 83	Устройство выключающее канатное $\ell_к$ 130м	1	
		12	Е 101 II-43 83	Устройство выключающее канатное $\ell_к$ 75м	1	
		13	Е 1 200 66	Устройство выключающее рычажное	6	
		14	ТУ 12 47-114-74	Датчик скорости УПДС	1	
				Материалы		
		15		Сетка 20 20 ГОСТ 5336-80	15 м²	
		16		Уголок Б 32х32х3 ГОСТ 8509-86 Вст3 I ГОСТ 535-79	20 м	

Изм.	Лист	№ докум.	Подп.	Дата

4ТЗ 06 00000

Лист 2

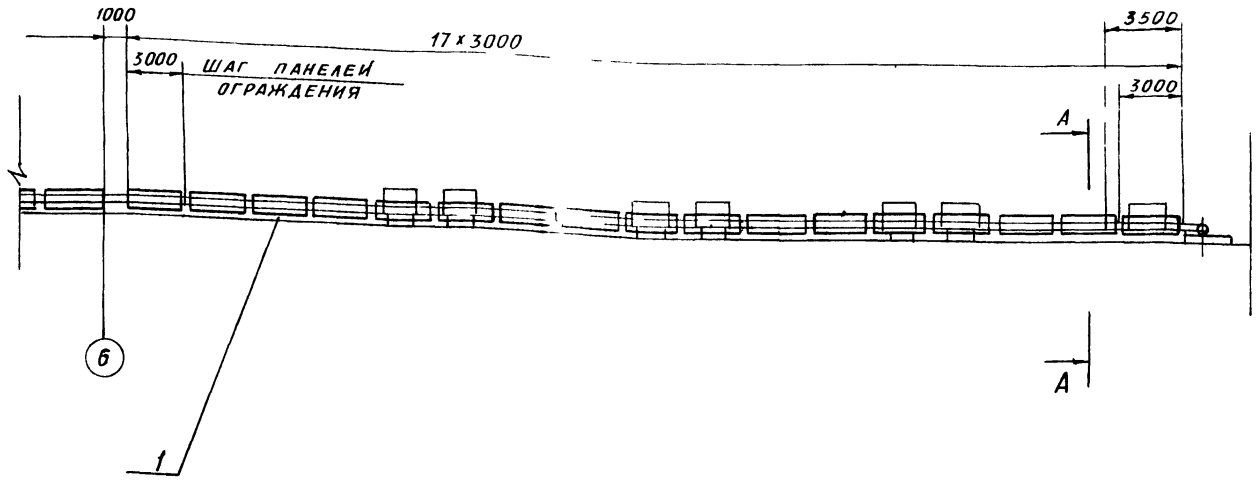

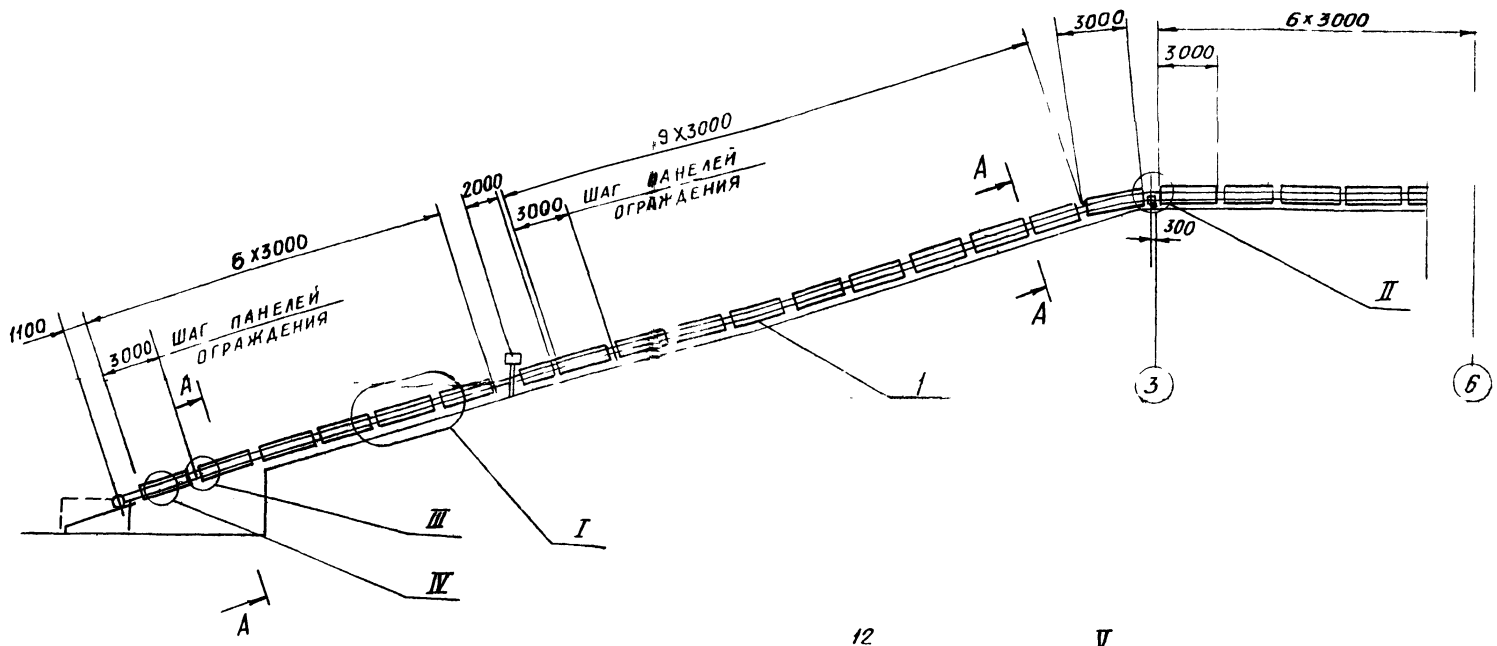

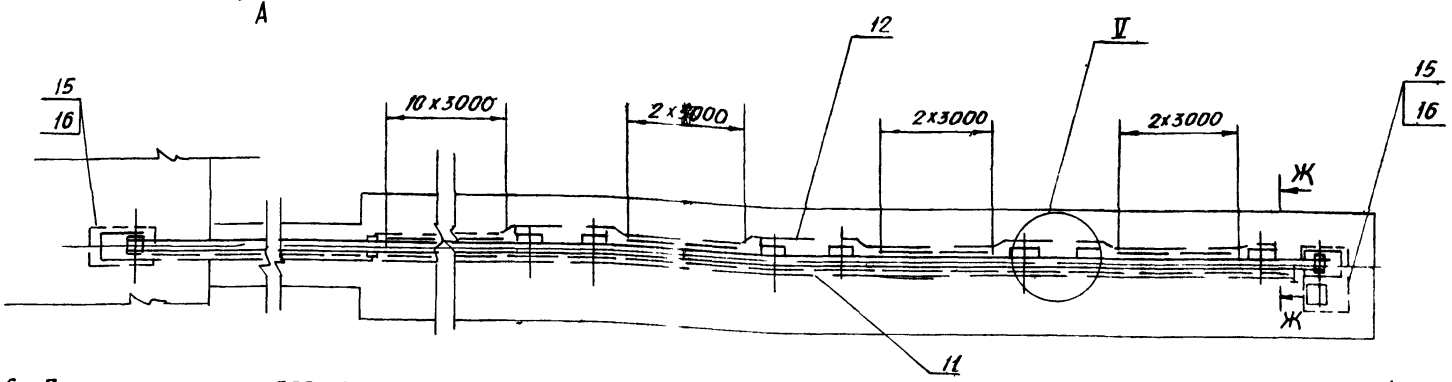

5 Предусмотреть ограждение устроиств приводного и натяжного из съемных щитов выполняемых по месту из металлической сетки (поз 15) и уголков (поз 16) Высота ограждения 2м

6 Боковое ограждение конвейера и устроиство выключающее канатное устанавливать по всеи длине конвеиера со стороны основного прохода, а на горизонтальном участке с двух сторон

1 Предельные отклонения размеров $\pm \frac{t2}{2}$

2 Панели ограждения и элементы канатных выключающих устроиств, приваривать к секциям металлоконструкции

3 Сварные швы по ГОСТ 5264 80 Электроды типа Э42 ГОСТ 9467 75 Катет шва 4÷5мм

4 Кромки реза - $Rz\,320$, остальное - $\forall$

				ЦТЗ 06 00 000 СБ	
Изм	Лист	№ докум	Подп	Дата	
Разраб		Строганов		Установка ограждения и аварииных выключателеи сборочныи чертеж	Лит: И; Масса: 1445; Масштаб: 1 200
Пров		Заицева			Лист 1; Листов 2
Т контр		Роизман			
Рук гр		Заицева			Госстрои СССР САНТЕХПРОЕКТ г Москва
Н контр		Гордеева			
У в		Роизман			

Инв № подл | Подп и дата | Взам инв № | Инв № дубл | Подп и дата

А - А
М1:5

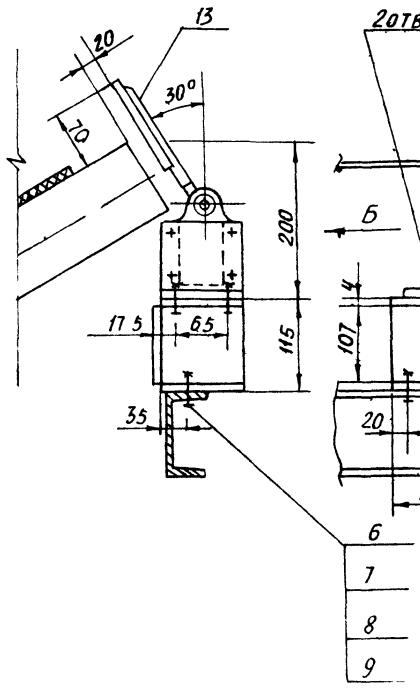

Вид Б
М 1:5

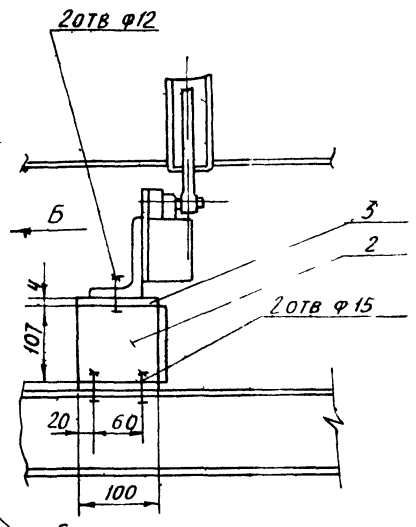

Г - Г
М 1:10

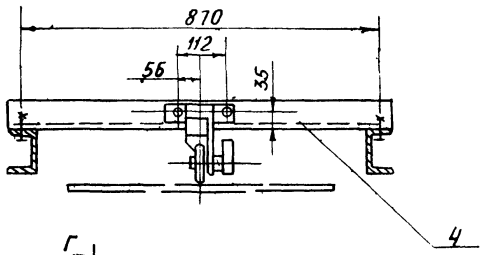

III
М1:10

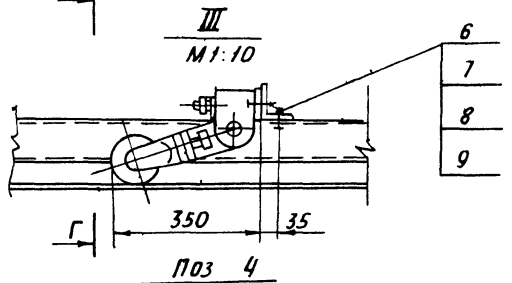

Поз 4
М 1:10

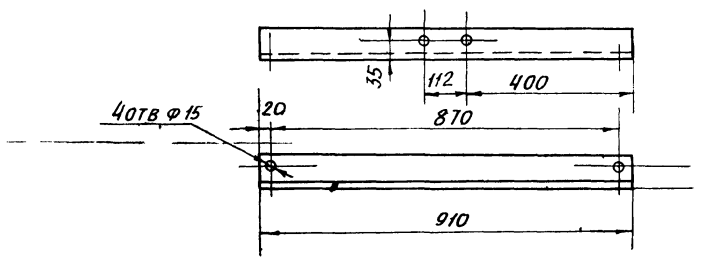

I
М1:10

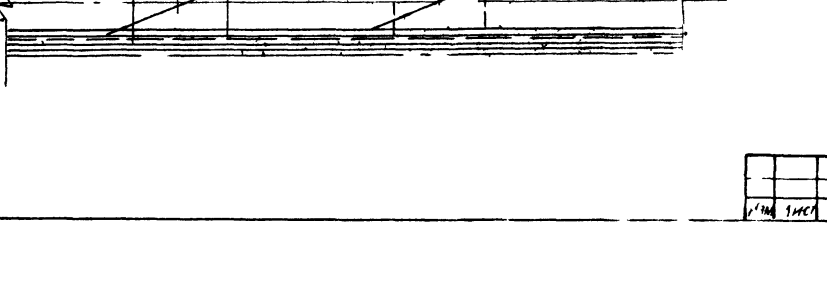

IV
М 1:5

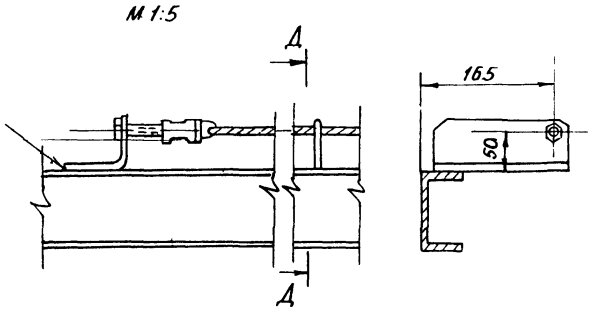

II
М 1:5

В - В

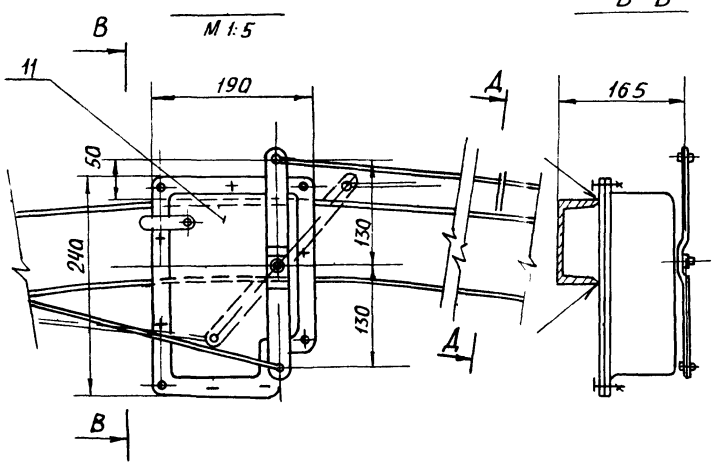

Д - Д
М1:5

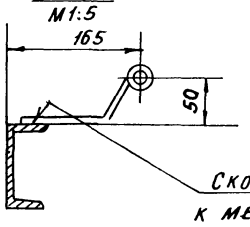

Скобы приварить к металлоконструкции с шагом ~ 5000

Вид Е
М 1:10

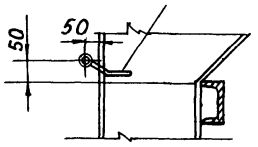

Ж - Ж
М1:10

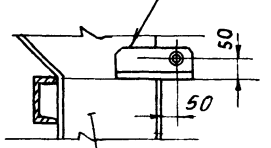

Воронка сбрасывателя

V
М 1:50

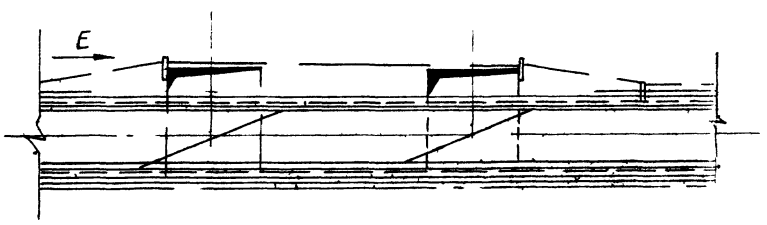

Инв № подл.	Подп. и дата	Взам. инв. №	Инв. № дубл.	Подп. и дата

Изм.	Лист	№ докум.	Подп.	Дата	4ТЗ 06. 00 000 СБ	Лист 2

Копировал С99 40 67 Форма 12

Формат	Зона	Поз	Обозначение	Наименование	Кол	Примеч
				Документация		
А2			4ТЗ 07 00 000СБ	Сборочный чертеж		
				Детали		
Б4		1	4ТЗ 07 00 001	Опора		
				Уголок Б-15х75х8 ГОСТ 8509-86 / Вст3 I ГОСТ 535-79	2	2,7кг
Б4		2	4ТЗ 07 00 002	Кронштейн		
				Уголок Б 63х63х6 ГОСТ 8509-86 / Вст3 I ГОСТ 535-79	2	0,9кг
Б4		3	4ТЗ 07 00 003	Угольник		
				Уголок Б 63х63х6 ГОСТ 8509-86 / Вст3 I ГОСТ 535-79	2	0,9кг
Б4		4	4ТЗ 07 00 004	Планка		
				Полоса 6х40 ГОСТ 103-76 / Вст3 I ГОСТ 535-79	84	0,13кг
				Прочие изделия		
		5	ТУ 25 06 631 83	Весы автоматические		
				АТМ 1м В-650	1	

Изм	Лист	№ докум	Подп	Дата	4ТЗ 07 00 000			
Разраб		Заруцкая			Установка автоматических весов	Лит	Лист	Листов
Пров		Строганов				И		1
Рук гр		Зайцева				Госстрой СССР		
Н контр		Вишневский				САНТЕХПРОЕКТ		
Утв		Роизман				Москва		

Инв № подл | Подп и дата | Взам инв № | Инв № дубл | Подп и дата

Копировал Формат А4

Форма	Зона	Поз	Обозначение	Наименование	Кол	Примеч
				Документация		
А3			4ТЗ 08 00 000	Сборочный чертеж		
				Детали		
Б4		1	4ТЗ 08 00 001	Лист		
				Лист Б ПН 2 ГОСТ 19903-74 / Вст3 I ГОСТ 16523-70	1	13,2кг
Б4		2	4ТЗ 08 00 002	Лист		
				Лист Б ПН 2 ГОСТ 19903-74 / Вст3 I ГОСТ 16523-70	2	3,7кг
Б4		3	4ТЗ 08 00 003	Лист		
				Лист Б ПН 4 ГОСТ 19903-74 / Вст3 I ГОСТ 14637-79	2	0,26кг
Б4		4	4ТЗ 08 00 004	Кронштейн		
				Уголок Б 50х50х5 ГОСТ 8509-86 / Вст3 I ГОСТ 535-79		
				С-360 h14	2	1,36кг

Изм	Лист	№ докум	Подп	Дата	4ТЗ 08 00 000			
Разраб		Вишневский			Ограждение натяжного барабана	Лит	Лист	Листов
Пров		Зайцева				И		1
Рук гр		Зайцева				Госстрой СССР		
Н контр		Заруцкая				САНТЕХПРОЕКТ		
Утв		Роизман				Москва		

Инв № подл | Подп и дата | Взам инв № | Инв № дубл | Подп и дата

Копировал Формат А4

Формат	Зона	Поз	Обозначение	Наименование	Кол	Примеч
				Документация		
А2			4ТЗ 09 00 000СБ	Сборочный чертеж		
				Детали		
Б4		1	4ТЗ 09 00 001	Полоса		
				Полоса 4х100 ГОСТ 103-76 / Вст3 I ГОСТ 535-79		
				С 2190 h14	1	6,9кг
Б4		2	4ТЗ 09 00 002	Уголок		
				Уголок Б 40х40х4 ГОСТ 8509-86 / Вст3 I ГОСТ 535-79		
				С 2210 h14	1	5,3кг
Б4		3	4ТЗ 09 00 003	Уголок		
				Уголок Б 40х40х4 ГОСТ 8509-86 / Вст3 I ГОСТ 535-79		
				С 2190	1	5,3кг
Б4		4	4ТЗ 09 00 004	Уголок		
				Уголок Б-40х40х4 ГОСТ 8509-86 / Вст3 I ГОСТ 535-79	2	0,95кг
Б4		5	4ТЗ 09 00 005	Уголок		
				Уголок Б 40х40х4 ГОСТ 8509-86 / Вст3 I ГОСТ 535-79	2	0,95кг
Б4		6	4ТЗ 09 00 006	Лист		
				Лист Б-ПН 4 ГОСТ 19903-74 / Вст3 I ГОСТ 14637-79	4	0,4кг

Изм	Лист	№ докум	Подп	Дата	4ТЗ 09 00 000			
Разраб		Вишневский			Ограждение катков натяжки	Лит	Лист	Листов
Пров		Зайцева				И	1	2
Рук р		Зайцева				Госстрой СССР		
Н контр		Заруцкая				САНТЕХПРОЕКТ		
Утв		Роизман				г Москва		

Инв № подл | Подп и дата | Взам инв № | Инв № дубл | Подп и дата

Копировал Формат А4

Форм	Зона	Поз	Обозначение	Наименование	Кол	Примеч
Б4		7	4ТЗ 09 00 007	Лист		
				Лист Б-ПН 4 ГОСТ 19903-74 / Вст3 I ГОСТ 14637-79	4	0,2кг
				Стандартные изделия		
		8		Болт М12,5		
				ГОСТ 7798-70	8	
		9		Гайка М12,5		
				ГОСТ 5915-70	8	

Изм	Лист	N докум	Подп	Дата	4ТЗ 09 00 000	Лист 2

Инв N подл | Подп и дата | Инв N дубл | Взам инв N | Подп и дата

Копировал 22699 40 68 Форма А

903 1 250 87 Альбом 3с

4Т3 0700 000 СБ

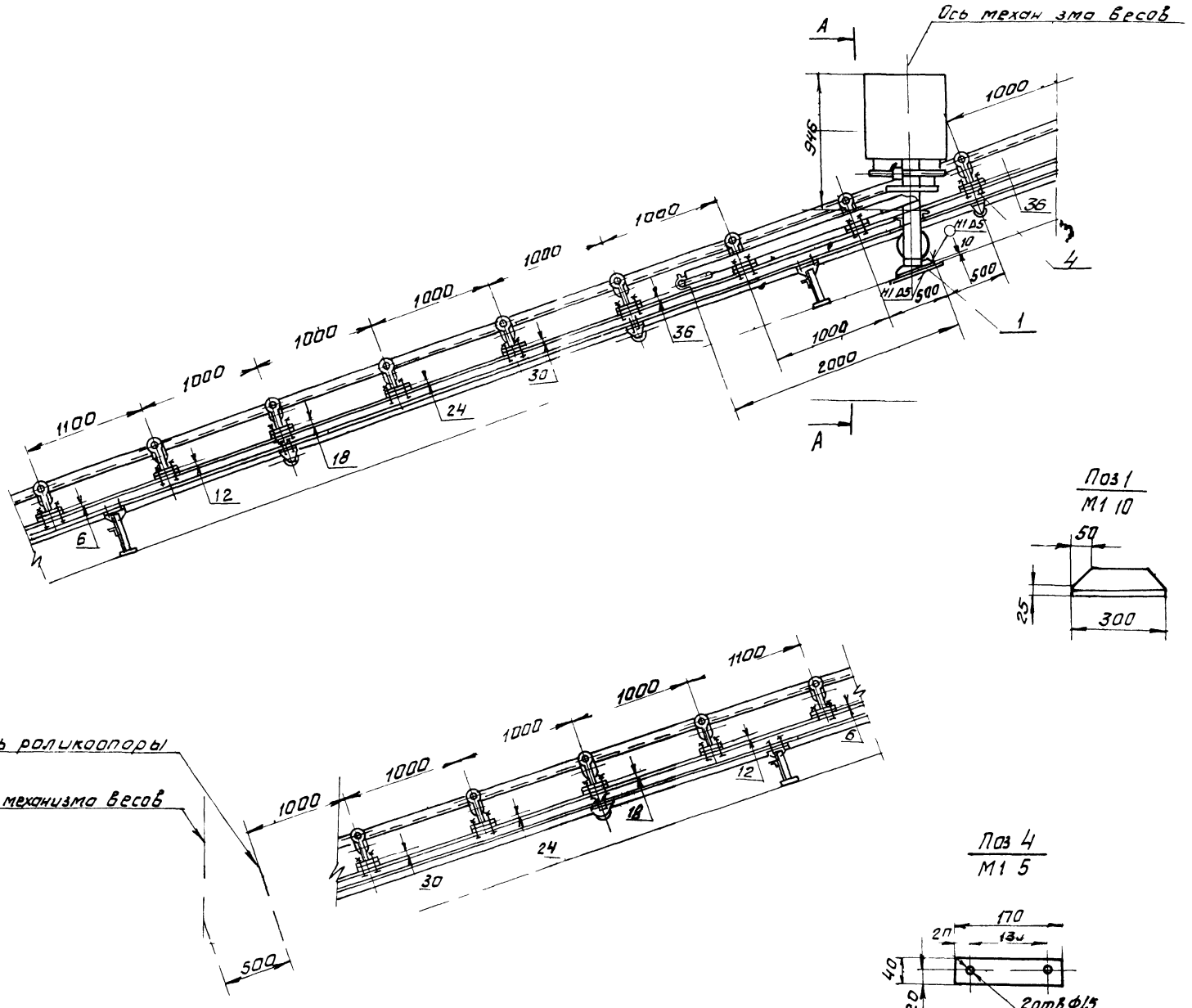

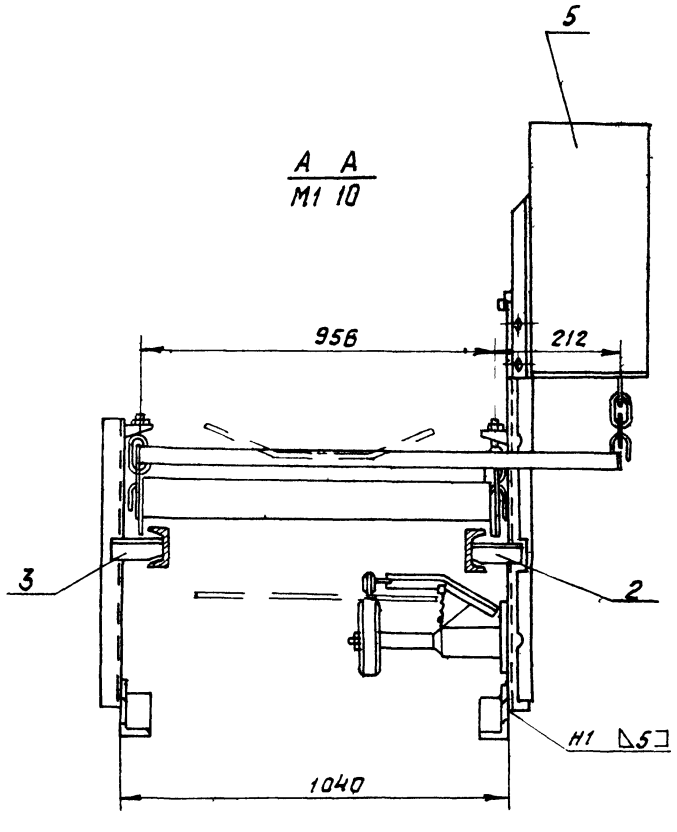

1 Размеры для справок

2 Предельные отклонения размеров $\pm \frac{t_2}{2}$

3 Кромки реза Rz 320 отверстия R 80 остальное

4 Сварные швы по ГОСТ 52 64 80

Электроды типа Э42 ГОСТ 9467 75

5 Ограждение конвейера условно не показано

6 Поз 1 и 2 в сечении А А условно показаны без искажения

Поз 2

Поз 3 зеркальное отражение поз 2

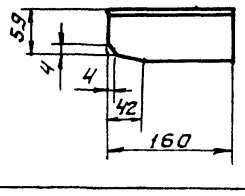

					4Т3 0700 000 СБ		
Изм	Лист	№ докум	Подп	Дата	Установка автоматических весов	Лит	Масса	Масш аб
Разраб		Заруц ая				И	315 0	1 20
Пров		стр гонов						
Тко тр		Роизм н			Сборочный чертеж.	Лист	Лист 8 1	
Рук гр		Зайцева						
Н контр		Ваш евский						
Утв		Р изм н						

Гостройпроект

САНТЕХПРОЕКТ

Мос ва

Ко ровал Фурм 69 Ф рмат 2

Инв. № | Подп. и дата | Взам инв № | Инв № дубл | Подп. и дата

903 1 250 87 Альбом 32

4Т3 08 00 000 СБ

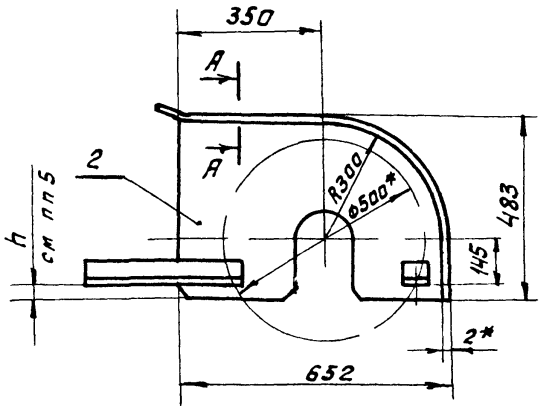

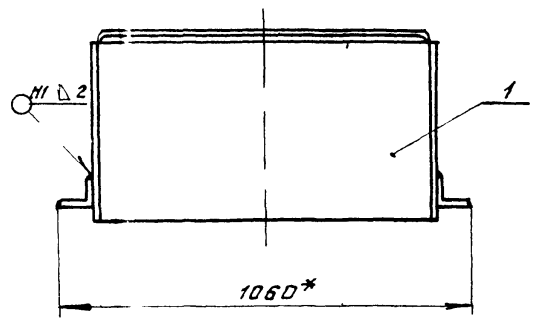

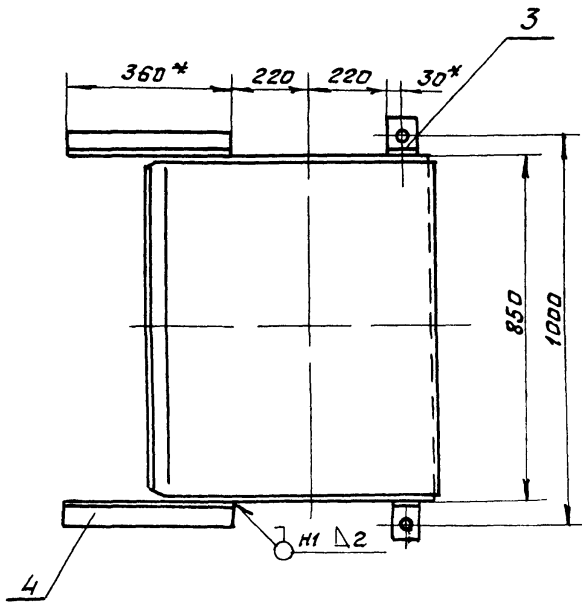

Поз 2

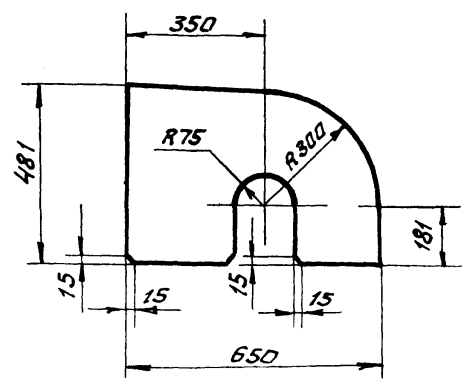

Развертка детали поз 1

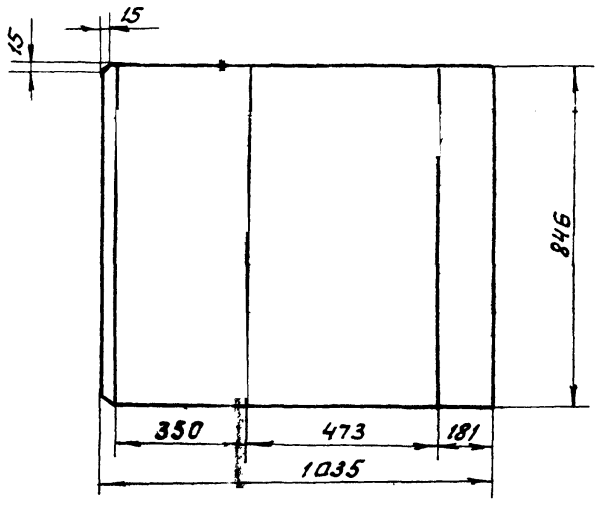

Поз 1

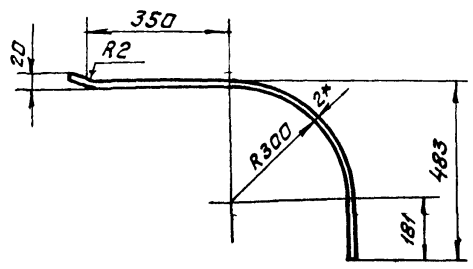

А А
М1:1

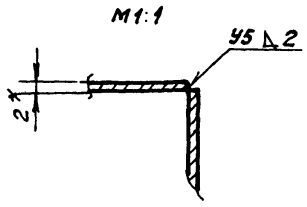

Поз 3
М1:5

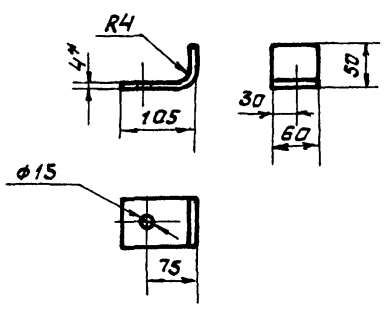

Развертка детали поз 3
М1:5

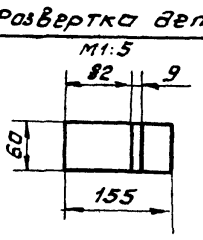

1 * Размеры для справок

2 Предельные отклонения размеров $\pm \frac{t2}{2}$

3 Кромки реза ∇ В320 отверстия ∇ Rz80 остальное ∇

4 Сварные швы по ГОСТ 5264 80 электроды ти по Э 42 ГОСТ 9467 75

5 Размер h определить при установке ограждения

					4Т3 08 00 000 СБ			
Изм	Л т	№ докум	Подп	Дата	Ограждение натяжного барабана Сборочный чертеж	Лит	Ма а	Масштаб
Р зр б		Виш евск и				И	25	1 10
Пр в.		Заицева				Лит	Ли тов 1	
Т р.		Роизман				Г с тр и СССР САНТЕХПРОЕКТ М ква		
Рук гр		Заицева						
Н он р		З рчик я						
Утв		Р изман						

Инв № п дл | Подп и дата | Взам инв № | Инв № дубл | Подп и дата

Копир вал Федин 22699 40 70 Форм т А2

ЧТЗ 08 00 000 СБ

903 1-250 87 Альбом 32

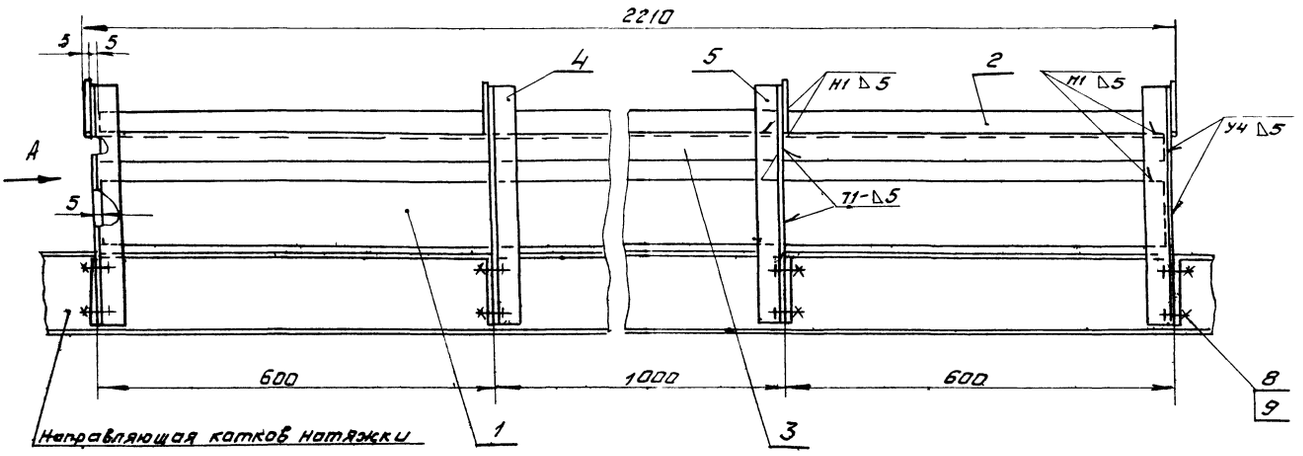

Вид А

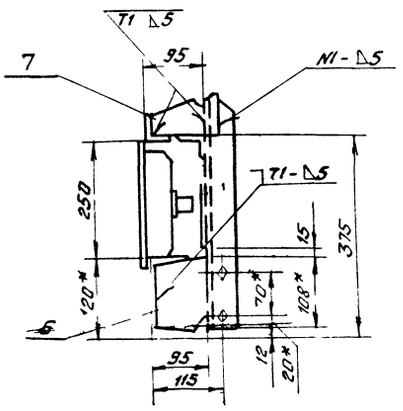

Поз 4
М1:5

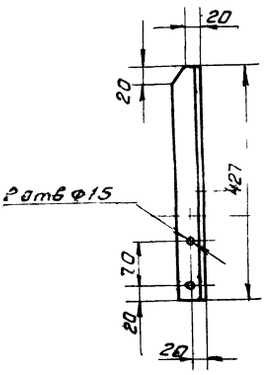

Поз 5
М1:5

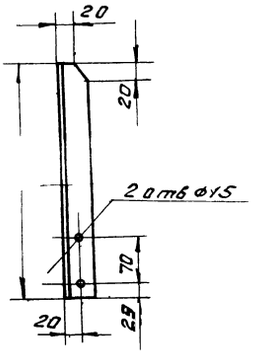

Поз 6
М1:5

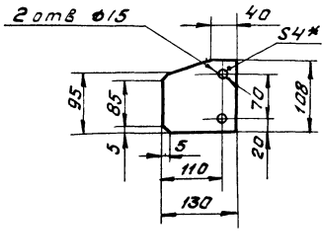

1 * Размеры для справок

2 Предельные отклонения размеров $\pm \frac{t2}{2}$

3 Кромки реза $R_z 320$, отверстия $R_z 80$, остальное - ∅

4 Сварные швы по ГОСТ 5264 80 Электроды типа Э42 ГОСТ 9467 75

Поз 7
М1:5

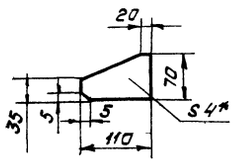

Изм	Лист	№ докум	Подп	Дата	ЧТЗ 09 00 000 СБ			
Разраб		Вишневский			Ограждение катков натяжки Сборочный чертеж	Лит	Масса	Масштаб
Пров		Зайцева				И	24	1 20
Т контр		Роизман				Лист	Листов 1	
Рук гр		Зайцева				Госстрой С СР САНТЕХПРОЕКТ г Москва		
Н контр		Зарицкая						
Утв		Роизман						

Инв № подл | Подп и дата | Взам инв № | Инв № дубл | Подп и дата

Копировал Ф-рмат 22699 40 71 Ф-рмат А2

903 1 250 87 Альбом 32

Формат	Зона	Поз	Обозначение	Наименование	Кол	Примеч
				Документация		
А4			ЧТЗ 11 00 000 СБ	Сборочный чертеж		
				Сборочные единицы		
А4		1	ЧТЗ 11 01 000	Опора	1	
				Стандартные изделия		
		2		Болт М20х70 46		
				ГОСТ 7798 70	12	
		3		Гайка М20 5		
				ГОСТ 5915-70	24	
		4		Шайба 20 01		
				ГОСТ 10906-78	12	
				Прочие изделия		
		5	Е101-I-27-83	Блок 250	2	

Инв.№ подл. | Подп. и дата | Взам. инв.№ | Инв.№ дубл. | Подп. и дата

Изм.	Лист	№ докум.	Подп.	Дата
Разраб.		Вишневский		
Пров.		Зайцева		
Рук. гр.		Зайцева		
Н. контр.		Зарецкая		
Утв.		Раизман		

ЧТЗ 11 00 000

Рама

Лит. | Лист | Листов

Госстрой СССР
САНТЕХПРОЕКТ
г. Москва

Копировал Формат А4

Формат	Зона	Поз	Обозначение	Наименование	Кол	Прим
				Документация		
А4			ЧТЗ 11 01 000 СБ	Сборочный чертеж		
				Детали		
Б4		1	ЧТЗ 11 01 001	Швеллер		
				Швеллер 20 ГОСТ 8240 72 / Вст3 I ГОСТ 535 79		
				ℓ = 2720 h14	2	50,4 кг
Б4		2	ЧТЗ 11 01 002	Швеллер		
				Швеллер 20 ГОСТ 8240 72 / Вст3 I ГОСТ 535 79		
				ℓ = 200 h14	2	5,0 кг
Б4		3	ЧТЗ 11 01 003	Швеллер		
				Швеллер 20 ГОСТ 8240 72 / Вст3 I ГОСТ 535 79		
				ℓ 115 h14	1	2,0 кг
Б4		4	ЧТЗ 11 01 004	Лист		
				Лист Б ПН-5 ГОСТ 19903 74 / Вст3 I ГОСТ 14637 79		
				285 h14 × 380 h14	4	4,5 кг

Инв.№ подл. | Подп. и дата | Взам. инв.№ | Инв.№ дубл. | Подп. и дата

Изм.	Лист	№ докум.	Подп.	Дата
Разраб.		Вишневский		
Пров.		Зайцева		
Рук. гр.		Зайцева		
Н. контр.		Зарецкая		
Утв.		Раизман		

ЧТЗ 11 01 000

Опора

Лит. | Лист | Листов
Л | 1 | 1

Госстрой СССР
САНТЕХПРОЕКТ
г. Москва

Формат А4

ЧТЗ 11 00 000 СБ

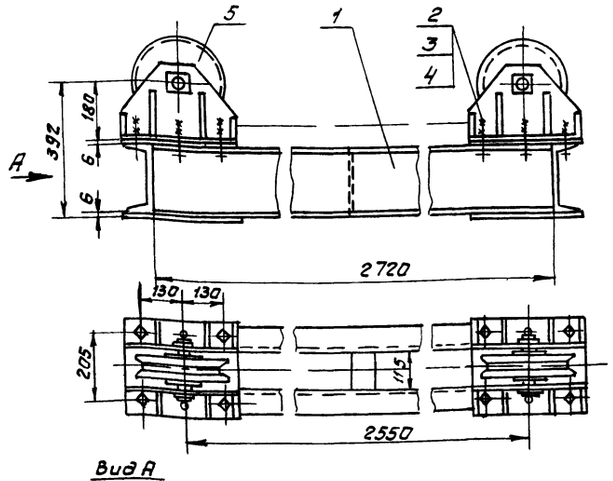

Вид А

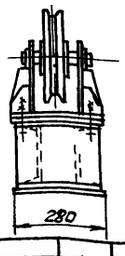

Все размеры для справок

Инв.№ подл. | Подп. и дата | Взам. инв.№ | Инв.№ дубл. | Подп. и дата

Изм.	Лист	№ докум.	Подп.	Дата
Разраб.		Вишневский		
Пров.		Зайцева		
Т. контр.		Раизман		
Рук. гр.		Зайцева		
Н. контр.		Зарецкая		
Утв.		Раизман		

ЧТЗ 11 00 000 СБ

Рама
Сборочный чертеж

Лит	Масса	Масштаб
И	222	1 10
Лист	Листов 1	

Госстрой СССР
САНТЕХПРОЕКТ
г. Москва

Копировал Формат А4

ЧТЗ 11 01 000 СБ

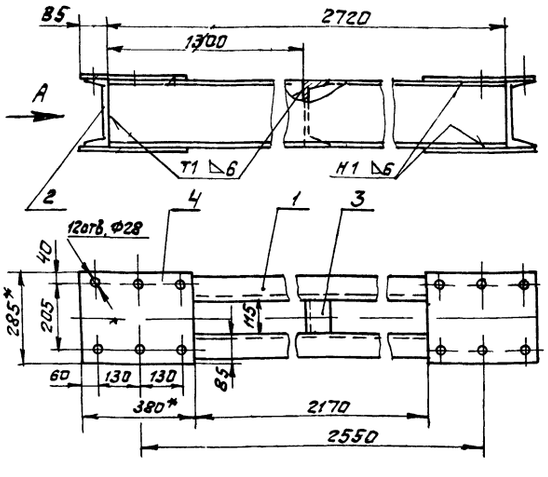

Вид А

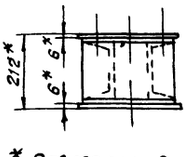

1 * Размеры для справок
2 Кромки реза ▽ отверстия – ▽, остальное ▽

Инв.№ подл. | Подп. и дата | Взам. инв.№ | Инв.№ дубл. | Подп. и дата

Изм.	Лист	№ докум.	Подп.	Дата
Разраб.		Вишневский		
Пров.		Зайцева		
Т. контр.		Раизман		
Рук. гр.		Зайцева		
Н. контр.		Зарецкая		
Утв.		Раизман		

ЧТЗ 11 01 000 СБ

Опора
Сборочный чертеж

Лит	Масса	Масштаб
И	133	1 10
Лист	Листов 1	

Госстрой СССР
САНТЕХПРОЕКТ
г. Москва

Копировал Формат А4 22699 40 72

903-1-250.87 Альбом 32

Формат	Зона	Поз	Обозначение	Наименование	Кол	Примеч
				Документация		
А2			ЧТЗ 12 00 000 СБ	Сборочный чертеж		
				Детали		
Б4		1	ЧТЗ 12 00 001	Уголок		
				Уголок $\frac{Б\text{-}40\times40\times4\ ГОСТ\ 8509\text{-}86}{Ст3\text{-}I\ ГОСТ\ 535\text{-}79}$		
				ℓ=1990 h14	4	4,7 кг
Б4		2	ЧТЗ 12 00 002	Уголок		
				Уголок $\frac{Б\text{-}40\times40\times4\ ГОСТ\ 8509\text{-}86}{Ст3\text{-}I\ ГОСТ\ 535\text{-}79}$	4	0,9 кг
Б4		3	ЧТЗ 12 00 003	Уголок		
				Уголок $\frac{Б\text{-}40\times40\times4\ ГОСТ\ 8509\text{-}86}{Ст3\text{-}I\ ГОСТ\ 535\text{-}79}$		
				ℓ=360 h14	4	0,87 кг
Б4		4	ЧТЗ 12 00 004	Полоса		
				Полоса $\frac{4\times30\ ГОСТ\ 103\text{-}76}{Ст3\text{-}I\ ГОСТ\ 535\text{-}79}$		
				ℓ=360 h14	10	0,33 кг
Б4		5	ЧТЗ 12 00 005	Полоса		
				Полоса $\frac{4\times30\ ГОСТ\ 103\text{-}76}{Ст3\text{-}I\ ГОСТ\ 535\text{-}79}$		
				ℓ=290 h14	10	0,27 кг

Инв.№подл. | Подп. и дата | Взам.инв.№ | Инв.№дубл. | Подп. и дата

Изм.	Лист	№ докум.	Подп.	Дата
Разраб.		Вишневский		
Пров.		Зайцева		
Рук. гр.		Зайцева		
Н. контр.		Зарецкая		
Утв.		Ройзман		

ЧТЗ.12.00.000

Ограждение каната

Лит	Лист	Листов
		1

Госстрой СССР САНТЕХПРОЕКТ г. Москва

Копировал Формат А4

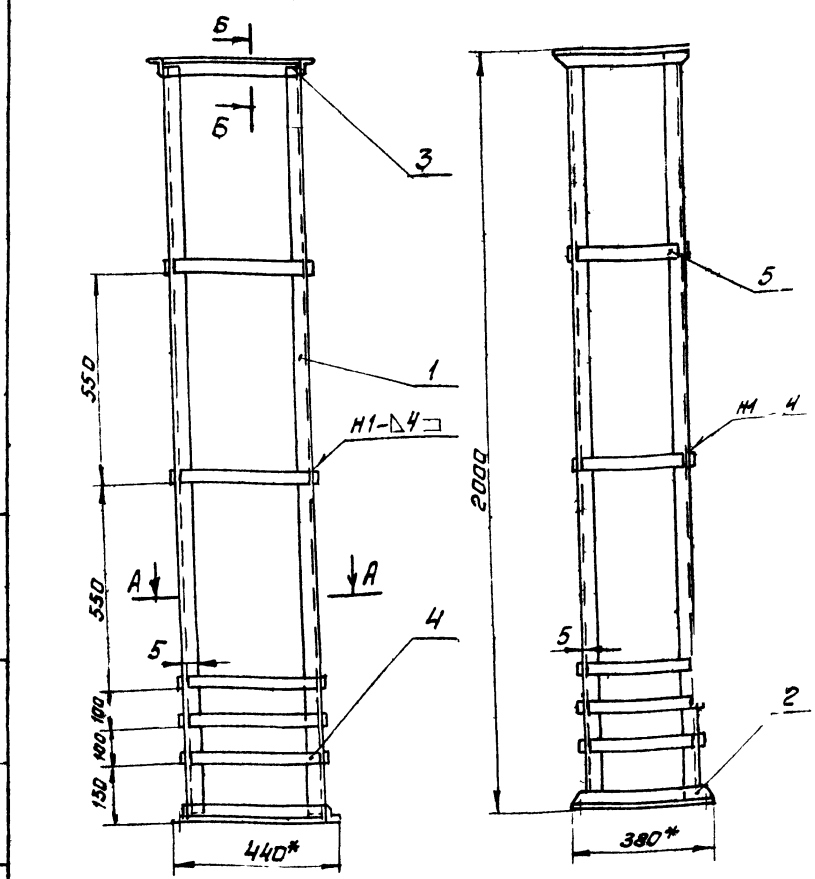

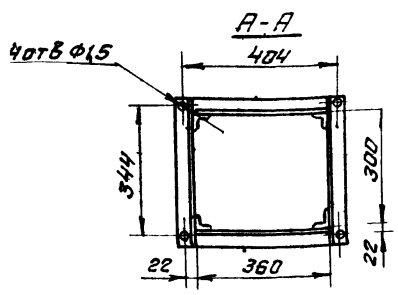

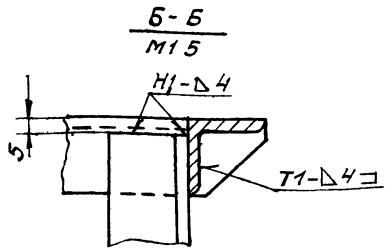

Поз 2
М1:5

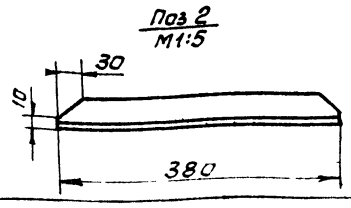

1* Размеры для справок
2 Предельные отклонения размеров $\pm \frac{t2}{2}$
3 Кромки реза - Rz320 ▽, отверстия Rz80 ▽, остальное - ▽
4 Сварные швы по ГОСТ 5264-80 электроды типа Э42 ГОСТ 9467-75

Изм.	Лист	№ докум.	Подп.	Дата
Разраб.		Вишневский		
Пров.		Зайцева		
Т. контр.		Ройзман		
Рук. гр.		Зайцева		
Н. контр.		Зарецкая		
ГИП		Ройзман		

ЧТЗ.12.00.000 СБ

Ограждение каната

Сборочный чертеж

Лит	Масса	Масштаб
И	32	1:10

Лист | Листов 1

Госстрой СССР САНТЕХПРОЕКТ г. Москва

Копировал Формат 22699 40 (73) Формат А3

gost.e-ecolog.ru