ТИПОВОЙ ПРОЕКТ

903-1-250.87

КОТЕЛЬНАЯ С 4 КОТЛАМИ КЕ-25-14С

СИСТЕМА ТЕПЛОСНАБЖЕНИЯ-ОТКРЫТАЯ

ТОПЛИВО-КАМЕННЫЕ И БУРЫЕ УГЛИ

АЛЬБОМ 31

ОБОРУДОВАНИЕ ИНДИВИДУАЛЬНОГО ИЗГОТОВЛЕНИЯ

КОНВЕЙЕР ЛЕНТОЧНЫЙ N 1,2

22699-39
gost.e-ecolog.ru

ТИПОВОЙ ПРОЕКТ 903-1-250.87.

КОТЕЛЬНАЯ С 4 КОТЛАМИ КЕ-25-14С

СИСТЕМА ТЕПЛОСНАБЖЕНИЯ - ОТКРЫТАЯ

ТОПЛИВО - КАМЕННЫЕ И БУРЫЕ УГЛИ.

АЛЬБОМ 31

ПЕРЕЧЕНЬ АЛЬБОМОВ

Альбом 0	Пояснительная записка
Альбом 1	Тепломеханические решения. Золошлакоудаление
Альбом 2	Водоподготовка
Альбом 3	Оборудование индивидуального изготовления. Газоходы
Альбом 4	Оборудование индивидуального изготовления. Воздуховоды
Альбом 5	Оборудование индивидуального изготовления. Блоки оборудования
Альбом 6	Оборудование индивидуального изготовления Блоки оборудования
Альбом 7	Архитектурные решения
ч. 1, ч. 2	Конструкции железобетонные
Альбом 8	Строительные изделия
Альбом 9	Конструкции металлические
Альбом 10	Силовое электрооборудование. Электрическое освещение. Связь и сигнализация
Альбом 11	Схемы управления
Альбом 12	Задание заводу изготовителю на щиты силовые
Альбом 13	Автоматизация
Альбом 14	Автоматизация. Схемы электрические принципиальные
Альбом 15	Автоматизация. Щиты управления вспомогательного оборудования
Альбом 16	Автоматизация. Щит управления котлоагрегатом
Альбом 17	Отопление и вентиляция. Водопровод и канализация
Альбом 18	Тепломеханические решения. Водоподготовка. Золошлакоудаление. Отопление и вентиляция. Водопровод и канализация. Спецификация оборудования
ч. 1	
ч. 2	
Альбом 19	Силовое электрооборудование. Электрическое освещение. Связь и сигнализация. Спецификация оборудования
Альбом 20	Автоматизация. Спецификация оборудования и щитов
Альбом 21	Тепломеханические решения. Золошлакоудаление. Водоподготовка. Отопление и вентиляция. Водопровод и канализация. Ведомости потребности в материалах
Альбом 22	Архитектурные решения. Конструкции железобетонные. Ведомости потребности в материалах.
Альбом 23	Силовое электрооборудование. Электрическое освещение. Связь и сигнализация. Автоматизация. Ведомости потребности в материалах. Ведомости изделий М93
Альбом 24	Сметы
кн. 1,2,3 ч. 1,ч. 2	
кн. 4 ч. 1, ч. 2	
Альбом 25	Механизация транспорта. Отопление и вентиляция. Водопровод и канализация
Альбом 26	Силовое электрооборудование. Электрическое освещение. Связь и сигнализация. Автоматизация
Альбом 27	Задание заводу-изготовителю на щиты силовые
Альбом 28	Архитектурные решения. Конструкции железобетонные
Альбом 29	Строительные изделия
Альбом 30	Конструкции металлические
Альбом 31	Оборудование индивидуального изготовления. Конвейер ленточный №1,2
Альбом 32	Оборудование индивидуального изготовления Конвейер ленточный №2,3
Альбом 33	Оборудование индивидуального изготовления Устройства пересыпные и регулирующие
Альбом 34	Механизация транспорта. Отопление и вентиляция. Водопровод и канализация Спецификация оборудования
Альбом 35	Силовое электрооборудование. Электрическое освещение. Связь и сигнализация Автоматизация. Спецификация оборудования и щитов
Альбом 36	Механизация транспорта. Отопление и вентиляция. Водопровод и канализация Ведомости потребности в материалах
Альбом 37	Архитектурные решения. Конструкции железобетонные. Ведомости потребности в материалах
Альбом 38	Силовое электрооборудование Электрическое освещение. Связь и сигнализация Автоматизация. Ведомости потребности в материалах Ведомости изделий М93
Альбом 39	Сметы
кн. 1,2,3,4	

Типовой проект 907-2-216: Дымовая труба кирпичная $H=60$м $d=3,0$м с надземным примыканием газоходов
Распространяет ВНИПИ Теплопроект

Типовой проект 901-6-53. Градирни с вентиляторами ОВ-300 №8 пленочная и капельная с секциями площадью 2м² с деревянным каркасом. Распространяет ЦИТП

Типовой проект 907-02-222 Световое ограждение высотных дымовых труб. Распространяет ВНИПИ Теплопроект

Типовое проектное решение 904-02-5. Автоматизация, управление и силовое электрооборудование приточных венткамер типа I ПК 10 - I ПК 150. Распространяет Киевский филиал ЦИТП

Типовой проект 705-9-5.13.85 Склад емкостью 40м³ мокрого хранения хлористого натрия.
Распространяет ГПИ САНТЕХПРОЕКТ

РАЗРАБОТАН
государственным проектным институтом
САНТЕХПРОЕКТ

Главный инженер института /Шиллер Ю.И./

Главный инженер проекта /Козлов С.А./

Утвержден Госстроем СССР
протокол №78 от 29.09.87г.

Содержание

Обозначение	Наименование	Стр.
4Т1.00.00.000СБ	Конвейер ленточный №1	4,5
4Т1.00.00.000	Конвейер ленточный №1	5
4Т1.01.00.000СБ	Устройство приводное	6
4Т1.01.00.000	Устройство приводное	7
4Т1.01.01.000	Опора приводного барабана	
4Т1.01.01.000СБ	Опора приводного барабана	8
4Т1.01.02.000	Верхняя часть головной воронки	9
4Т1.01.02.000СБ	Верхняя часть головной воронки	10 11
4Т1.01.03.000СБ	Нижняя часть головной воронки	12
4Т1.01.03.000	Нижняя часть головной воронки	13
4Т1.01.04.000	Воронка нижняя	
4Т1.01.04.000СБ	Воронка нижняя	14
4Т1.01.05.000	Привод	15
4Т1.01.05.000СБ	Привод	
4Т1.01.05.100	Ограждение муфты	16
4Т1.01.05.100СБ	Ограждение муфты	
4Т1.01.05.101	Планка	
4Т1.01.05.102	Кожух	
4Т1.01.05.200	Ограждение муфты	17
4Т1.01.05.200СБ	Ограждение муфты	
4Т1.01.05.201	Кожух	
4Т1.01.05.300СБ	Опора привода	18
4Т1.01.05.301	Косынка	
4Т1.01.05.302	Косынка	
4Т1.01.05.300	Опора привода	19
4Т1.02.00.000	Устройство натяжное	
4Т1.02.00.000СБ	Устройство натяжное	20
4Т1.02.01.000	Опора натяжки	21
4Т1.02.02.000	Ограждение барабана натяжки	
4Т1.02.01.000СБ	Опора натяжки	22
4Т1.02.02.000СБ	Ограждение барабана натяжки	23
4Т1.03.00.000	Секция загрузочная ℓ=6000	24
4Т1.04.00.000	Секция ℓ=2770	
4Т1.05.00.000	Стойка	
4Т1.03.00.000СБ	Секция загрузочная ℓ=6000	25
4Т1.04.00.000СБ	Секция ℓ=2770	26
4Т1.05.00.000СБ	Стойка	27
4Т1.06.00.000	Лоток концевой (проходной)	
4Т1.06.00.000СБ	Лоток концевой (проходной)	28,29
4Т1.06.01.000СБ	Корпус	30
4Т1.06.01.000	Корпус	31
4Т1.06.02.000	Прижим боковой	
4Т1.06.02.000СБ	Прижим боковой	
4Т1.06.03.000	Завеса	32
4Т1.06.03.000СБ	Завеса	
4Т1.06.04.000СБ	Связь	33
4Т1.06.04.000	Связь	
4Т1.06.05.000СБ	Завеса боковая	
4Т1.06.05.000	Завеса боковая	34
4Т1.06.06.000	Прижим задний	
4Т1.06.06.000СБ	Прижим задний	
4Т1.06.07.000	Стойка	35
4Т1.07.00.000	Лоток промежуточный типа I	
4Т1.06.07.000СБ	Стойка	
4Т1.07.00.000СБ	Лоток промежуточный типа I	36
4Т1.07.01.000	Корпус	37
4Т1.07.01.000СБ	Корпус	
4Т1.07.02.000	Прижим боковой	38
4Т1.07.02.000СБ	Прижим боковой	
4Т1.08.00.000	Лоток промежуточный типа II	
4Т1.09.00.000	Стойка	
4Т1.08.00.000СБ	Лоток промежуточный типа II	39
4Т1.08.01.000	Корпус	40
4Т1.08.01.000СБ	Корпус	
4Т1.08.02.000	Прижим боковой	41
4Т1.08.02.000СБ	Прижим боковой	
4Т1.09.00.000СБ	Стойка	
4Т2.00.00.000	Конвейер ленточный №2	42
4Т2.00.00.000СБ	Конвейер ленточный №2	43,44
4Т2.01.00.000	Устройство приводное	45
4Т2.01.01.000	Привод	
4Т2.01.00.000СБ	Устройство приводное	46
4Т2.01.01.000СБ	Привод	47
4Т2.01.01.100СБ	Рама привода	48
4Т2.01.01.100	Рама привода	49
4Т2.01.01.103	Ребро	
4Т2.01.01.104	Швеллер	
4Т2.01.01.108	Швеллер	50
4Т2.01.01.110	Уголок	
4Т2.01.01.111	Косынка	
4Т2.01.01.112	Швеллер	
4Т2.01.01.200	Ограждение муфты	51
4Т2.01.01.200СБ	Ограждение муфты	
4Т2.01.01.202	Лист	
4Т2.01.01.201	Лист	

Инв.№ подл. | Подп. и дата | Взам. инв.№ | Инв.№ дубл. | Подп. и дата

Обозначение	Наименование	Стр.
4Т2.01.01.300	Ограждение муфты	52
4Т2.01.01.300СБ	Ограждение муфты	
4Т2.01.01.301	Лист	
4Т2.01.01.302	Лист	
4Т2.01.02.000	Опора приводного барабана	53,54
4Т2.01.01.001	Прокладка	
4Т2.01.03.000	Верхняя часть головной воронки	
4Т2.01.04.000	Нижняя часть головной воронки	54
4Т2.01.02.000СБ	Опора приводного барабана	55
4Т2.01.03.000СБ	Верхняя часть головной воронки	56,57
4Т2.01.04.000СБ	Нижняя часть головной воронки	58
4Т2.01.05.000	Опора барабана отклоняющего	59
4Т2.01.06.000	Ограждение барабана отклоняющего	
4Т2.01.05.000СБ	Опора барабана отклоняющего	60
4Т2.01.06.000СБ	Ограждение барабана отклоняющего	61
4Т2.01.07.000	Воронка типа I	62
4Т2.01.08.000	Воронка типа II	
4Т2.01.07.000СБ	Воронка типа I	63
4Т2.01.08.000СБ	Воронка типа II	
4Т2.02.00.000СБ	Устройство натяжное	64
4Т2.02.00.000	Устройство натяжное	65
4Т2.02.01.000	Опора барабанов оборотных	
4Т2.02.01.000СБ	Опора барабанов оборотных	66
4Т2.02.02.000СБ	Ограждение барабанов оборотных	
4Т2.02.03.000СБ	Металлоконструкция конвейера № 2	67
4Т2.02.02.000	Ограждение барабанов оборотных	68
4Т2.02.03.000	Металлоконструкция конвейера № 2	
4Т2.03.01.000	Секция средней части ℓ=6000	
4Т2.03.02.000	Секция загрузочная ℓ=6000	
4Т2.03.01.000СБ	Секция средней части ℓ=6000	69
4Т2.03.02.000СБ	Секция загрузочная ℓ=6000	
4Т2.03.03.000СБ	Секция гнутая α=15°	70
4Т2.03.04.000СБ	Секция загрузочная ℓ=6000	
4Т2.03.03.000	Секция гнутая α=15°	71
4Т2.03.04.000	Секция загрузочная ℓ=6000	
4Т2.03.06.000	Стойка H=1495	
4Т2.03.05.000СБ	Стойка	72
4Т2.03.06.000СБ	Стойка H=1495	
4Т2.03.05.000	Стойка	73
4Т2.04.01.000	Панель ограждения ℓ=3000	
4Т2.04.00.000	Установка ограждений и аварийных выключателей	
4Т2.04.00.000СБ	Установка ограждений и аварийных выключателей	74,75
4Т2.04.01.000СБ	Панель ограждения ℓ=3000	76

Инв. № подл. | Подп. и дата | Взам. инв. № | Инв. № дубл. | Подп. и дата

22699 39 Ч Копировал Ромкова Формат А2

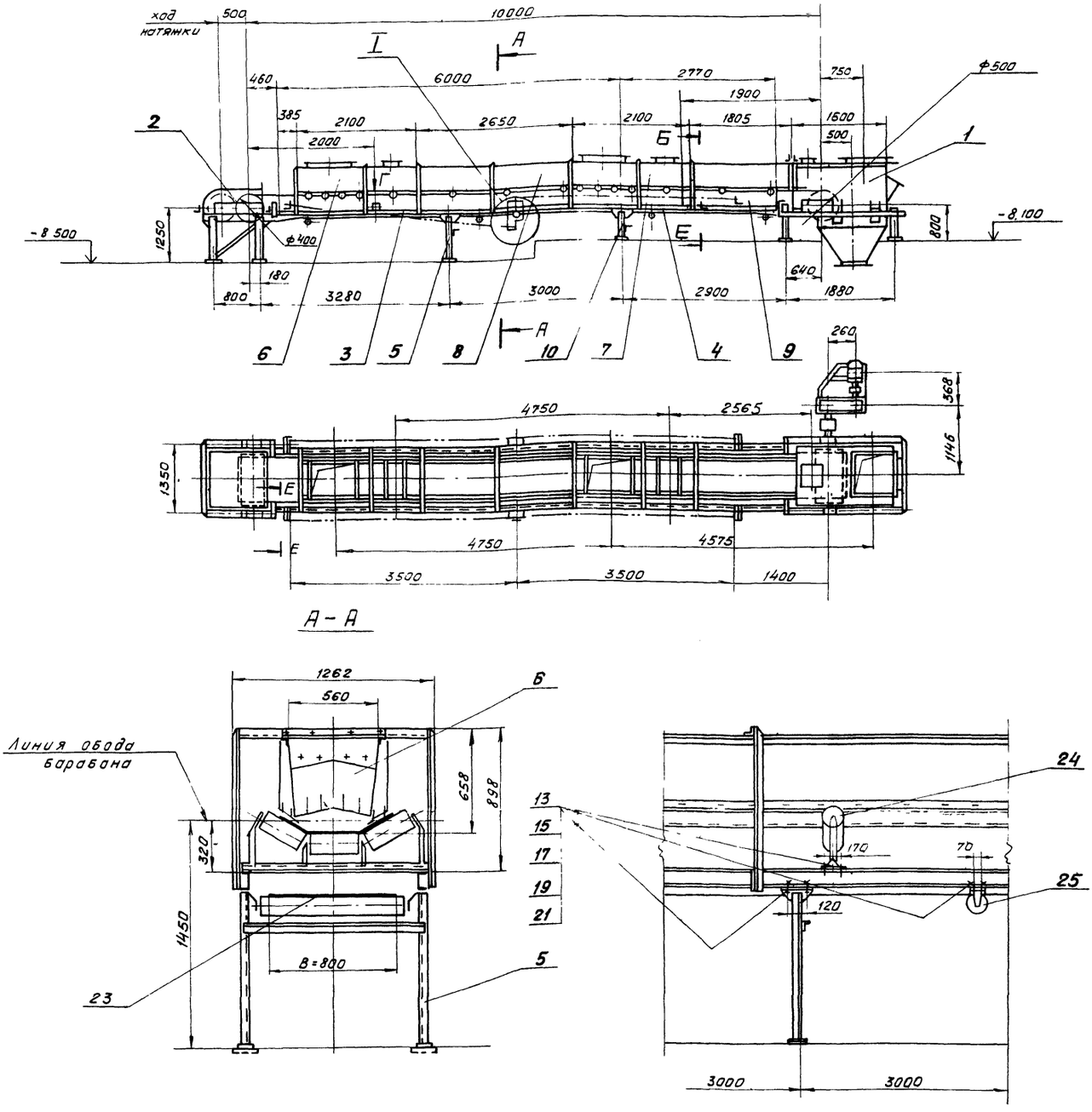

1. Предельные отклонения размеров $\pm \frac{t_2}{2}$
2. Кромки реза - $R_z 320$, отверстия - $R_z 80$, остальное - ✓
3. Предусмотреть ограждение устройств приводного и натяжного из съемных щитов, выполняемых по месту из уголков. 32×32×3 и проволочной сетки с ячейкой 20×20 Высота 1,5м.

   Опорные элементы металлоконструкции конвейера приварить к закладным деталям строительной части.
4. Сварные швы по ГОСТ 5264-80.
5. Электроды типа Э42 ГОСТ 9467-75.
6. Ленту стыковать методом вулканизации.

Техническая характеристика		
1	Ширина ленты	В=800 мм
2	Длина конвейера (по горизонтали)	$L_к$=10 м
3	Скорость движения ленты	V=1.25 м/сек
4	Транспортируемый материал	Уголь рядовой
5	Производительность	до 200 т/ч
6	Мощность эл. двигателя	N=4 квт

7. Отв. ф15 в секциях металлоконструкции для крепления изделий поз. 11, 12, 25 сверлить при установке.

Изм.	Лист	№ докум.	Подп.	Дата
Разраб.		Строганов		
Пров.		Зайцева		
Т. контр.		Ройзман		
Рук. гр.		Зайцева		
Н. контр.		Гордеева		
Утв.		Ройзман		

4Т1.00.000.000 СБ

Конвейер ленточный №1. Сборочный чертеж.

Лит.	Масса	Масштаб
И	3800	1:50

Лист 1 Листов 2

Госстрой СССР САНТЕХПРОЕКТ г. Москва

22639-39 5 Копировал Заборовская Формат А2

Инв. № подл. | Подп. и дата | Взам. инв. № | Инв. № дубл. | Подп. и дата

903 1-230 81 Альбом 31

4Т1.00.00.000 СБ

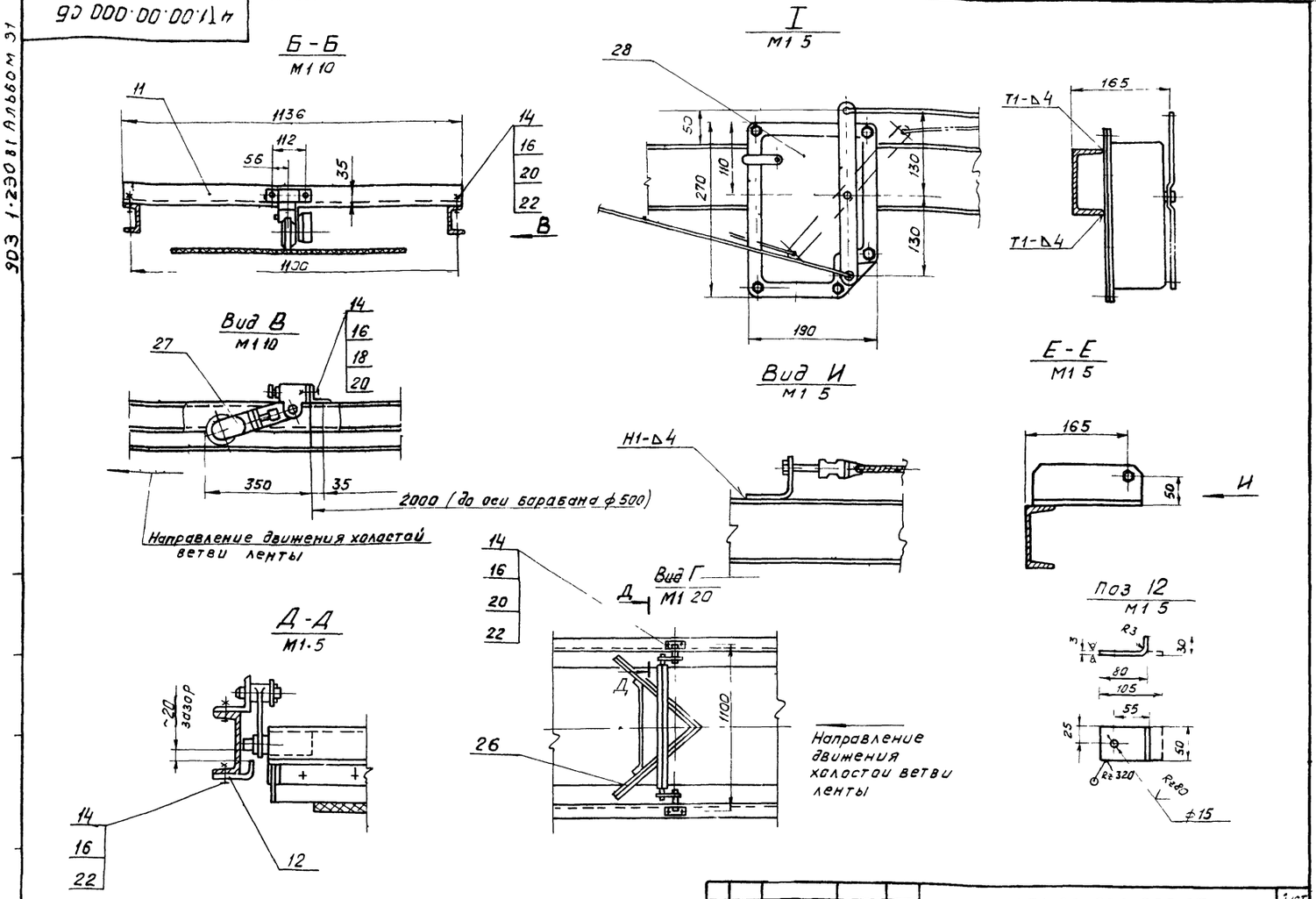

Изм	Лист	№ докум.	Подпись	Дата	4Т1.00.000.000.СБ	Лист 2

Копировал Формат А3

Формат	Зона	Поз.	Обозначение	Наименование	Кол.	Примеч.
				Документация		
*			4Т1.00.00.000 СБ	Сборочный чертеж		А2;А3
				Сборочные единицы		
А4		1	4Т1.01.00.000	Устройство приводное	1	
А4		2	4Т1.02.00.000	Устройство натяжное	1	
А4		3	4Т1.03.00.000	Секция загрузочная	1	
				ℓ=6000		
А4		4	4Т1.04.00.000	Секция ℓ=2770	1	
А4		5	4Т1.05.00.000	Стойка h=1030	1	
А4		6	4Т1.06.00.000	Лоток концевой		
				В=800	1	
А4		7	4Т1.06.00.000-01	Лоток проходной	1	
				В=800	1	
А4		8	4Т1.07.00.000	Лоток промежу		
				точный типа I	1	
А4		9	4Т1.08.00.000	Лоток промежу		
				точный типа II	1	
А4		10	4Т1.09.00.000	Стойка h=630	1	
				Детали		
Б4		11	4Т1.00.00.001	Поперечина		
				Уголок Б-63×63×6 ГОСТ 8509-86 / ВСт3-I ГОСТ 535-79		
				ℓ=1136 h14	1	6,5 кг

Изм	Лист	№ докум	Подп	Дата	4Т1.00.00.000		
Разраб.		Строганов			Конвейер ленточный №1.	Лит И	Лист 1 / Листов 2
Пров.		Зайцева				ГОССТРОЙ СССР САНТЕХПРОЕКТ г. Москва	
Рук.гр.		Зайцева					
Н.контр.		Гордеева					
УТВ		Ройзман					

Формат	Зона	Поз.	Обозначение	Наименование	Кол.	Примеч.
Б4		12	4Т1-00 00 002	Упор		
				Лист БПН-3 ГОСТ 19903-74 / ВСт3-I ГОСТ 16523-70	2	0,06 кг
				Стандартные изделия		
				Болты ГОСТ 7798-70		
		13		М16×45.46	76	
		14		М12×40 46	10	
				Гайки ГОСТ 5915-70		
		15		М16 5	76	
		16		М12 5	10	
				Шайбы ГОСТ 11371-78		
		17		16.01	76	
		18		12 01	6	
				Шайбы ГОСТ 6402-70		
		19		16.65г	76	
		20		12.65г	10	
				Шайбы ГОСТ 10906-78		
		21		16.01	76	
		22		12.01	6	
		23		Лента конвейерная		
				2-800-4 БКНЛ 65-3-1Б		
				ГОСТ 20-85		25 п.м
				Прочие изделия		
		24	Е101-II-6-83	Роликоопора Ж80-127-30	15	
		25	Е101-II-13-83	Роликоопора Н80-127	4	
		26	Е101-II-36-83	Устройство очистное		
				плужковое В=800	1	
		27	ТУ 12-47-114-74	Датчик скорости УПДС	1	
		28	Е101-II-43-83	Устройство выключающее канатное	1	

Подп. и дата | Инв. № дубл. | Взам. инв. № | Подп. и дата | Инв. № подл.

Изм	Лист	№ докум	Подп	Дата	4Т1.00.00.000	Лист 3

Вида

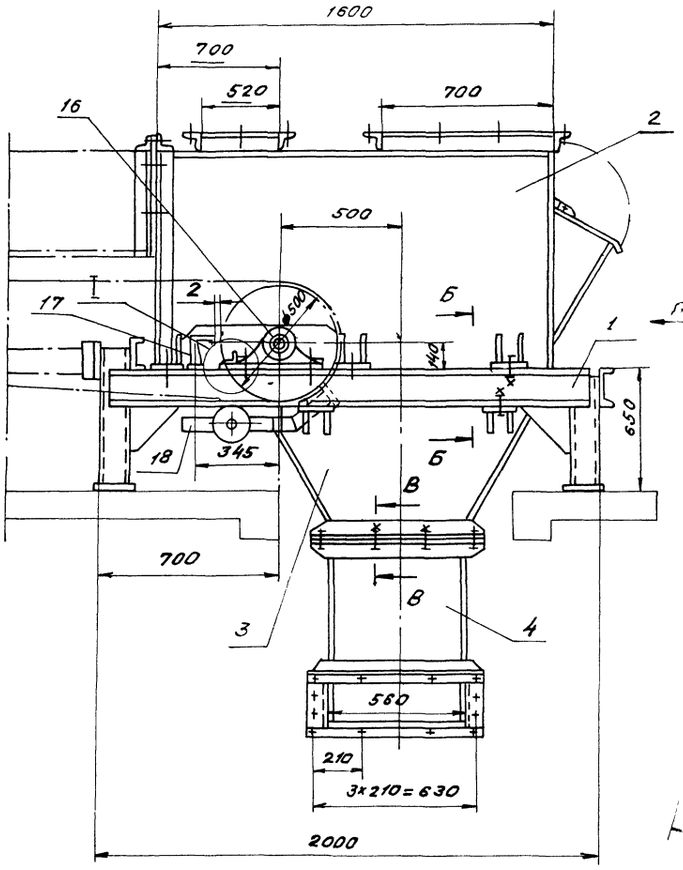

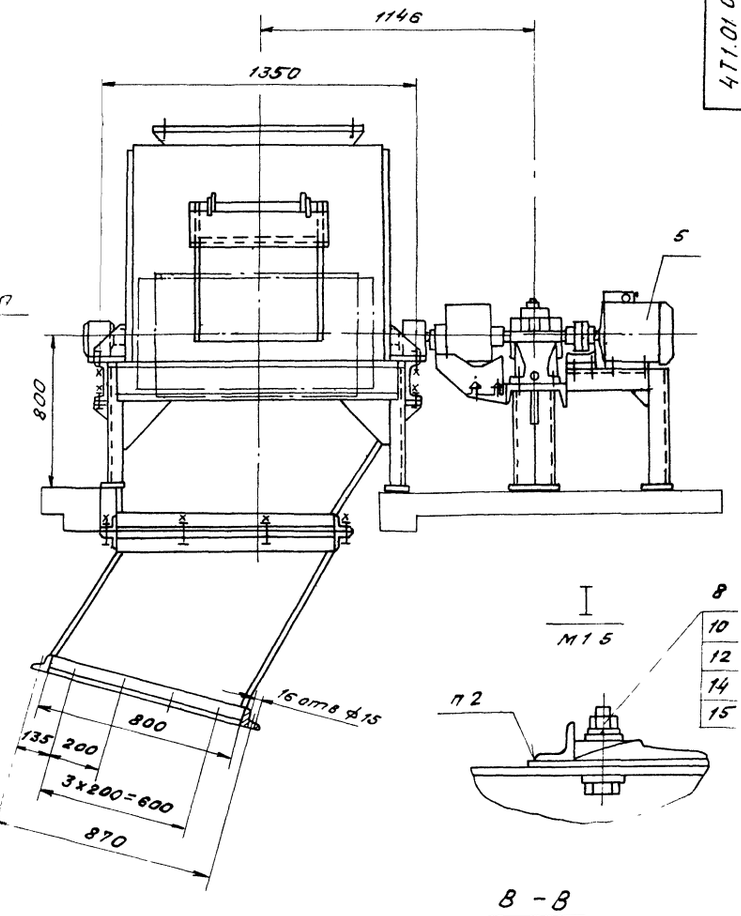

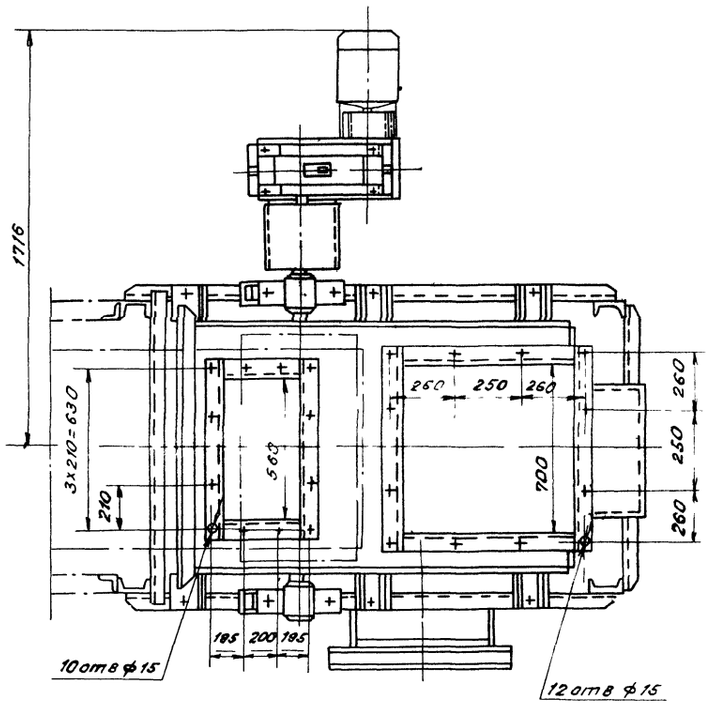

Б-Б
М1:5

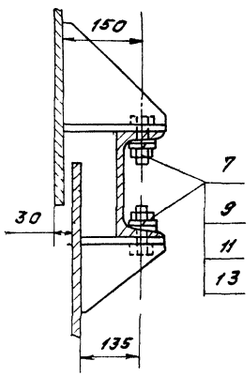

В-В
М1:5

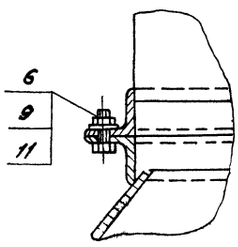

1. Размеры для справок.
2. Упоры подшипников приварить после установки и выверки приводного барабана

						4Т1.01 00. 000 СБ	
Изм.	Лист	N докум.	Подп.	Дата			
Разраб.		Вишневский			Устройство приводное. Сварочный чертеж.	Лит.	Масса	Масштаб
Пров.		Строганов				И	1105	1:15
Т.контр.		Райзман				Лист	Листов 1	
Рук.гр.		Зайцева				Госстрой СССР Сантехпроект г. Москва		
Н.контр.		Зарудская						
Утв.		Райзман						

72699-19 7 Копировал: Формат А2

Инв.№ подл. | Подп. и дата | Взам.инв.№ | Инв.№ дубл. | Подп. и дата

Формат	Зона	Поз.	Обозначение	Наименование	Кол.	Примеч.
				Документация		
А2			4Т1.01.00.000СБ	Сборочный чертеж		
				Сборочные единицы		
А4		1	4Т1.01.01.000	Опора приводного барабана	1	
А4		2	4Т1.01.02.000	Верхняя часть головной воронки	1	
А4		3	4Т1.01.03.000	Нижняя часть головной воронки	1	
А4		4	4Т1.01.04.000	Воронка нижняя	1	
А4		5	4Т1.01.05.000	Привод	1	
				Стандартные изделия		
				Болты ГОСТ 7798-70		
		6		М12×30.46	12	
		7		М12×40.46	10	
		8		М.24×110.46	4	
				Гайки ГОСТ 5915-70		
		9		М12.5	22	
		10		М24.5	4	
				Шайбы ГОСТ 6402-70		
		11		12.65Г	22	
		12		24.65Г	4	

Инв.№подл. | Подп. и дата | Взам. инв.№ | Инв.№дубл. | Подп. и дата

Изм.	Лист	№ докум.	Подп.	Дата
Разраб.		Вишневский		
Пров.		Зайцева		
Рук. гр.		Зайцева		
Н. контр.		Зарудская		
Утв.		Ройзман		

4Т1.01.00.000

Устройство приводное

Лит	Лист	Листов
И	1	2

Госстрой СССР САНТЕХПРОЕКТ г. Москва

Копировал: Формат А4

Формат	Зона	Поз.	Обозначение	Наименование	Кол.	Примеч.
				Шайбы ГОСТ 10906-78		
		13		12.01	10	
		14		24.01	4	
		15		Шайба 24.01 ГОСТ 11371-78	4	
				Прочие изделия		
		16	Е101-II-4-83	Барабан 8050-80	1	
		17	Е1-83	Очиститель приводного барабана 8050-80	1	
		18	Е101-II-37-83	Скребок 800	1	

Инв.№подл. | Подп. и дата | Взам. инв.№ | Инв.№дубл. | Подп. и дата

Изм.	Лист	№ докум.	Подп.	Дата

4Т1.01.00.000 Лист 2

Копировал: Формат А4

Формат	Зона	Поз.	Обозначение	Наименование	Кол.	Примеч.
				Документация		
А2			4Т1.01.01.000СБ	Сборочный чертеж		
				Детали		
Б4		1	4Т1.01.01.001	Полка		
				Швеллер 14 ГОСТ 8240-72 Ст3 Т ГОСТ 535-79		
				ℓ=1980 h14	2	24,3кг
Б4		2	4Т1.01.01.002	Полка		
				Швеллер 14 ГОСТ 8240-72 Ст3-Т ГОСТ 535-79		
				ℓ=1260 h14	1	14,4кг
Б4		3	4Т1.01.01.003	Полка		
				Швеллер 12 ГОСТ 8240-72 Ст3-Т ГОСТ 535-79		
				ℓ=740 h14	2	5,5кг
Б4		4	4Т1.01.01.004	Полка		
				Швеллер 12 ГОСТ 8240-72 Ст3-Т ГОСТ 535-79		
				ℓ=640 h14	2	4,6кг
Б4		5	4Т1.01.01.005	Полка		
				Швеллер 12 ГОСТ 8240-72 Ст3-Т ГОСТ 535-79		
				ℓ=1380 h14	1	13,4кг

Инв.№подл. | Подп. и дата | Взам. инв.№ | Инв.№дубл. | Подп. и дата

Изм.	Лист	№ докум.	Подп.	Дата
Разраб.		Зарудская		
Пров.		Зайцева		
Рук. гр.		Зайцева		
Н. контр.		Вишневский		
Утв.		Ройзман		

4Т1.01.01.000

Опора приводного барабана

Лит	Лист	Листов
И	1	2

Госстрой СССР САНТЕХПРОЕКТ г. Москва

Копировал Формат А4

Формат	Зона	Поз.	Обозначение	Наименование	Кол.	Примеч.
Б4		6	4Т1.01.01.006	Косынка		
				Лист Б-ПН-8 ГОСТ 19903-74 Ст3-I ГОСТ 14637-79	6	1,9кг
Б4		7	4Т1.01.01.007	Угольник		
				Уголок Б-100×63×8 ГОСТ 8509-86 Ст3-I ГОСТ 535-79		
				ℓ=140 h14	2	0,8кг
Б4		8	4Т1.01.01.008	Угольник		
				Уголок Б-50×50×5 ГОСТ 8509-86 Ст3-I ГОСТ 535-79		
				ℓ=80 h14	2	0,3кг
Б4		9	4Т1.01.01.009	Пластина		
				Лист Б-ПН-10 ГОСТ 19903-74 Ст3-I ГОСТ 14637-79		
				90 h14×450 h14	2	1,0кг
Б4		10	4Т1.01.01.011	Пята		
				Лист Б-ПН-10 ГОСТ 19903-74 Ст3-I ГОСТ 14637-79		
				80 h14×150 h14	4	3,0кг

Инв.№подл. | Подп. и дата | Взам. инв.№ | Инв.№дубл. | Подп. и дата

Изм.	Лист	№ докум.	Подп.	Дата

4Т1.01.01.000 Лист 2

Копировал: 22699-39 8 Формат А4

4Т1.01.01.000СБ

Альбом 31

903-1-250.87

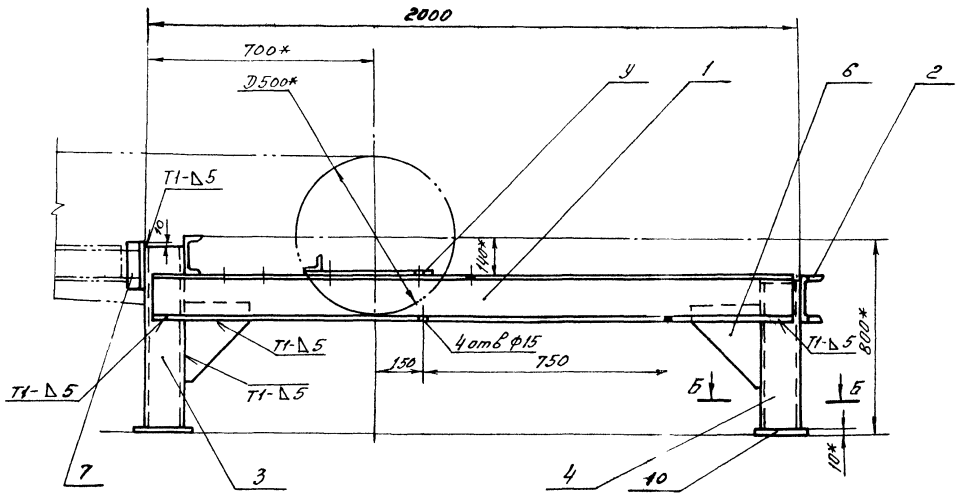

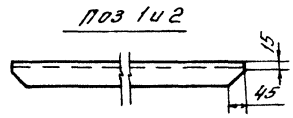

поз 1 и 2

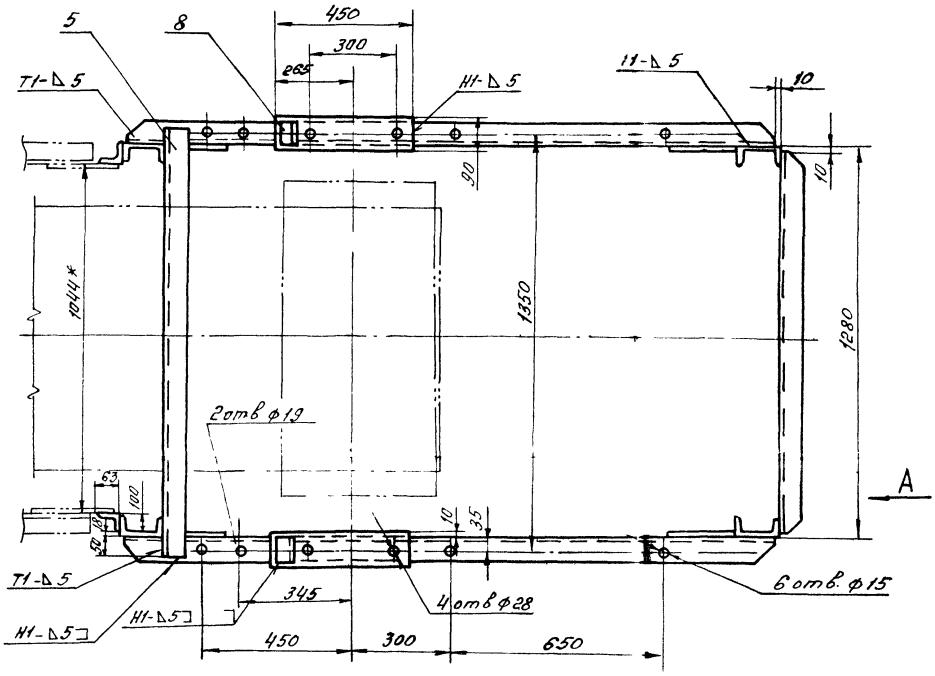

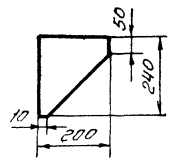

поз 6

вида А

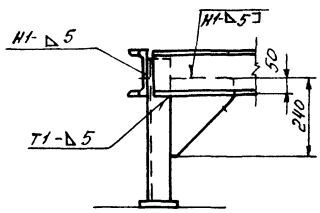

1.* Размеры для справок.

2. Предельные отклонения размеров $\pm \frac{t_2}{2}$:

3. Кромки реза — $\nabla^{Rz\,320}$, отверстия — $\nabla^{Rz\,80}$, остальное — ∇

4. Сварные швы по ГОСТ 5264-80.

Электроды типа Э42 ГОСТ 9467-75.

Б-Б

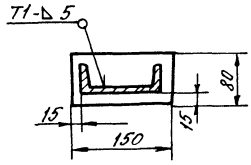

					4Т1.01.01.000СБ		
Изм.	Лист	№ докум.	Подп.	Дата	Опора приводного барабана. Сборочный чертеж.	Лит.	Масса	Масшт.
Разраб.		Заручкая				И	126,0	1:10
Пров.		Строганов				Лист	Листов 1
Т.контр.		Роизман					
Рук. гр.		Зайцева				Госстрой СССР САНТЕХПРОЕКТ г. Москва	
Н.контр.		Вишневский					
Утв.		Роизман					

Копировал: Плешкова

Формат А2

2699 39 9

Инв.№ подл. | Подп. и дата | Взам.инв.№ | Инв.№ дубл. | Подп. и дата

Альбом 31

903-1-250 87

Формат	Зона	Поз.	Обозначение	Наименование	Кол.	Примеч.
				Документация		
*			4Т1.01.02.000 СБ	Сборочный чертеж		*) А2, А2
				Детали		
Б4		1	4Т1.01.02.001	Угольник		
				Уголок Б-63×63×6 ГОСТ 8509-86 / ВСт3-I ГОСТ 535-79		
				L=1176 h 14	1	6,7 кг
Б4		2	4Т1.01.02.002	Угольник		
				Уголок Б-63×63×6 ГОСТ 8509-86 / ВСт3-I ГОСТ 535-79		
				L=869 h 14	2	5,0 кг
Б4		3	4Т1.01.02.003	Угольник		
				Уголок Б-63×63×6 ГОСТ 8509-86 / ВСт3-I ГОСТ 535-79		
				L=826 h 14	2	4,7 кг
Б4		4	4Т1.01.02.004	Угольник		
				Уголок Б-63×63×6 ГОСТ 8509-86 / ВСт3-I ГОСТ 535-79		
				L=700 h 14	2	4,0 кг
Б4		5	4Т1.01.02.005	Угольник		
				Уголок Б-63×63×6 ГОСТ 8509-86 / ВСт3-I ГОСТ 535-79		
				L=686 h 14	2	3,9 кг

Подп. и дата | Инв. № дубл. | Взам. инв. № | Подп. и дата | Инв. № подл.

Изм.	Лист	№ докум.	Подп.	Дата
Разраб.	Зарицкая			
Пров.	Сергеенов			
Рук. гр.	Зайцева			
Н. контр.	Рассмеван			
Утв.	Ройзман			

4Т1.01.02.000

Верхняя часть головной воронки

Лит	Лист	Листов
И	1	3

ГОССТРОЙ СССР
САНТЕХПРОЕКТ
г. Москва

Копировал

Формат А4

Формат	Зона	Поз.	Обозначение	Наименование	Кол.	Примеч.
Б4		6	4Т1.01.02.006	Угольник		
				Уголок Б 63×63×6 ГОСТ 8509-86 / ВСт3-I ГОСТ 535-79		
				L=520 h 14	2	1,8 кг
Б4		7	4Т1.01.02.007	Планка		
				Лист Б-ПН-6 ГОСТ 19903-74 / ВСт3-I ГОСТ 14637-79		
				120 h 14×175 h 14	6	1,0 кг
Б4		8	4Т1.01.02.008	Косынка		
				Лист Б ПН-6 ГОСТ 19903-74 / ВСт3-I ГОСТ 14537-79	10	0,7 кг
Б4		9	4Т1.01.02.009	Стенка		
				Лист Б-ПН-4 ГОСТ 19903-74 / ВСт3-I ГОСТ 14637-79	2	43,0 кг
Б4		10	4Т1.01.02.011	Стенка		
				Лист Б-ПН-4 ГОСТ 19903-74 / ВСт3-I ГОСТ 14637-79	1	31,2 кг
Б4		11	4Т1.01.02.012	Пластина		
				Лист Б-ПН-4 ГОСТ 19903-74 / ВСт3-I ГОСТ 14637-79	1	17,4 кг
Б4		12	4Т1.01.02.013	Планка		
				Лист Б ПН-4 ГОСТ 19903-74 / ВСт3-I ГОСТ 14637-79		
				120 h 14×1042 h 14	1	4,0 кг

Подп. и дата | Инв. № дубл. | Взам. инв. № | Подп. и дата | Инв. № подл.

Изм.	Лист	№ докум.	Подп.	Дата

4Т1.01.02.000

Лист 2

Копировал

Формат А4

Формат	Зона	Поз.	Обозначение	Наименование	Кол.	Примеч.
Б4		13	4Т1.01.02.014	Пластина		
				Лист Б-ПН-4 ГОСТ 19903-74 / ВСт.3-I ГОСТ 14637-79	4	0,03 кг
Б4		14	4Т1.01.02.015	Пластина		
				Лист Б-ПН-2 ГОСТ 19903-74 / ВСт3-I ГОСТ 16523-70		
				39 h 14×540 h 14	1	0,3 кг
Б4		15	4Т1.01.02.016	Планка		
				Лист Б-ПН-2 ГОСТ 19903-74 / ВСт3-I ГОСТ 16523-70	1	2,0 кг
Б4		16	4Т1.01.02.017	Ребро		
				Лист Б-ПН-2 ГОСТ 19903-74 / ВСт3-I ГОСТ 16523-70	2	0,85 кг
Б4		17	4Т1.01.02.018	Пластина		
				Лист Б-ПН-2 ГОСТ 19903-74 / ВСт3-I ГОСТ 16523-70		
				435 h 14×496 h 14	1	3,4 кг
Б4		18	4Т1.01.02.019	Пластина		
				Лист Б-ПН-2 ГОСТ 19903-74 / ВСт.3-I ГОСТ 16523-70	1	6,5 кг
				Стандартные изделия		
		19		Заклепка 8×20		
				ГОСТ 10299-80	2	

Подп. и дата | Инв. № дубл. | Взам. инв. № | Подп. и дата | Инв. № подл.

Изм.	Лист	№ докум.	Подп.	Дата

4Т1.01.02.000

Лист 3

Формат А4

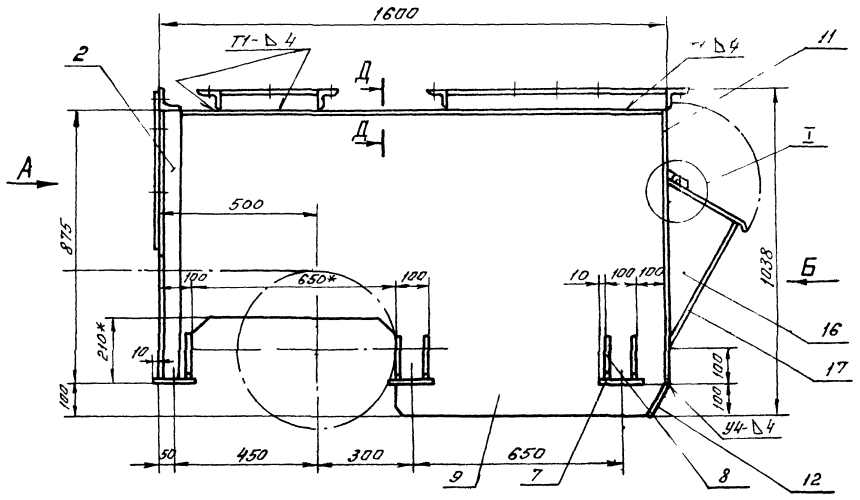

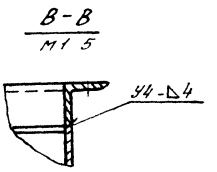

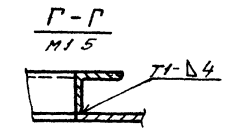

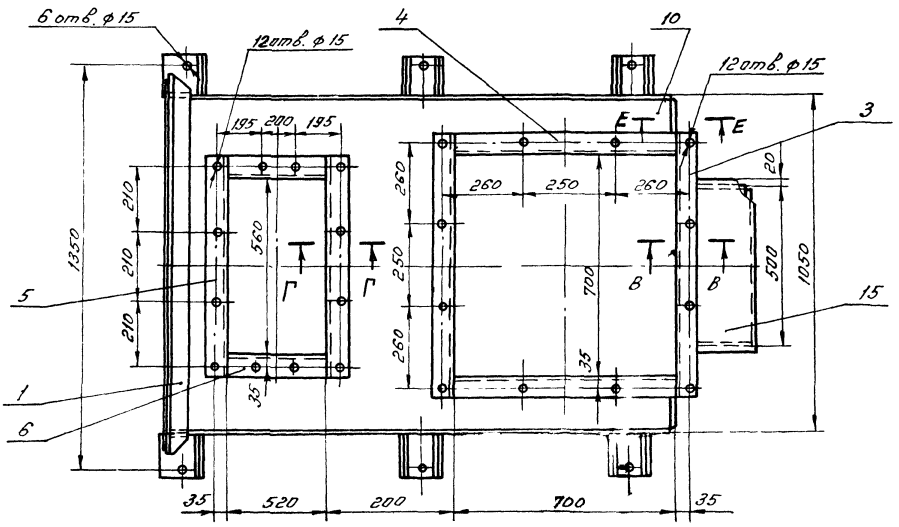

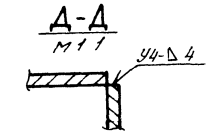

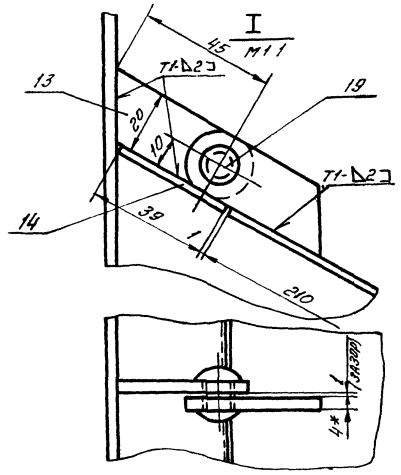

1.* Размеры для справок.

2. Предельные отклонения размеров $\pm \frac{t_2}{2}$

3. Кромки реза – $R_z 320$, отверстия $R_z 80$, остальное

4. Сварные швы по ГОСТ 5264-80.

Электроды типа Э42 ГОСТ 9467-75.

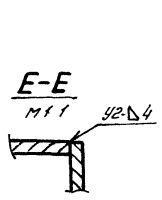

					4Т1.01.02.000СБ		
Изм.	Лист	№ докум.	Подп.	Дата	Верхняя часть головной воронки. Сборочный чертеж	Лит.	Масса / Масштаб
Разраб.		Зарецкая				Н	210,0 / 1:10
Пров.		Строганов				Лист 1	Листов 2
Т.контр.		Ронзмон				Госстрой СССР САНТЕХПРОЕКТ г. Москва	
Рук. гр.		Зайцева					
Н.контр.		Вишнеракий					
Утв.		Ронзмон					

Инв. № подл. | Подп. и дата | Взам. инв. № | Инв. № дубл. | Подп. и дата

Вид А (фланец)
М1:10

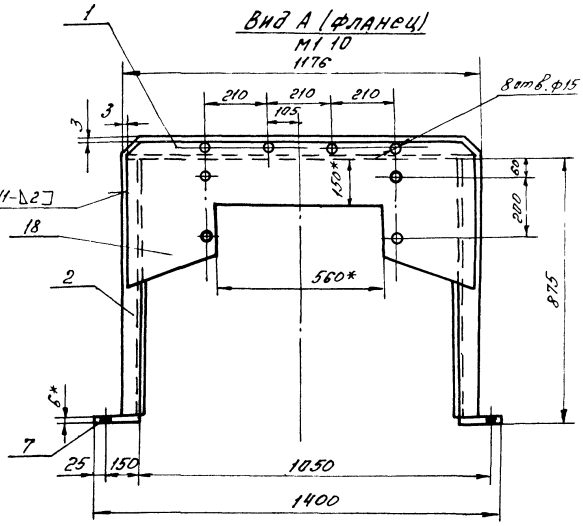

Вид Б
М1:10

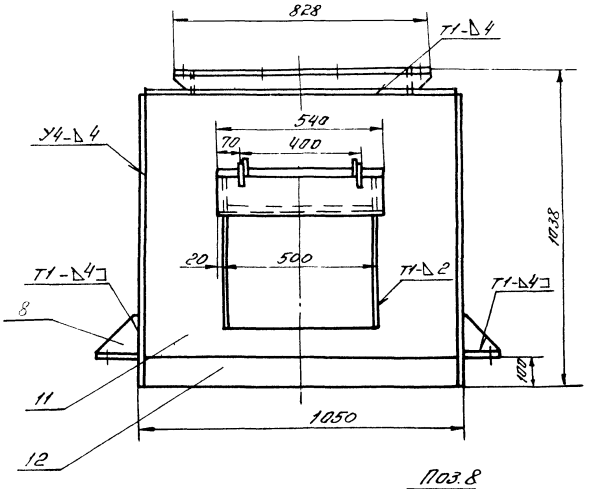

Поз.9
М1:10

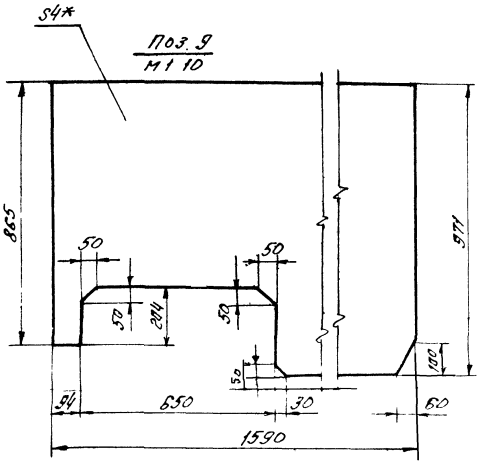

Поз.1,3,5
М1:10

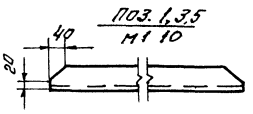

Поз.8
М1:5

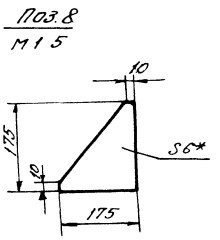

Поз.10
М1:10

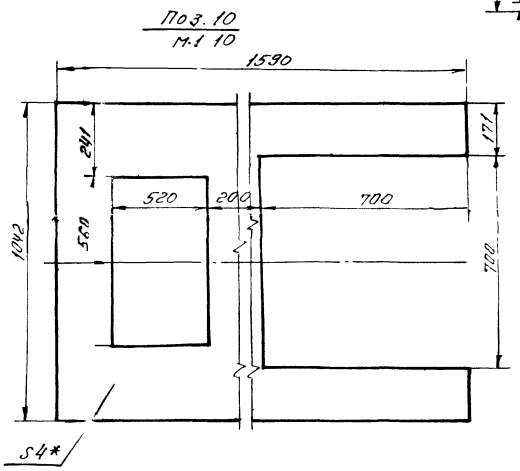

Поз.13
М1:1

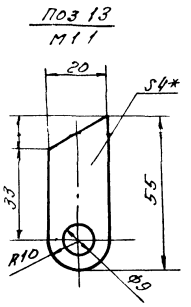

Поз.11
М1:10

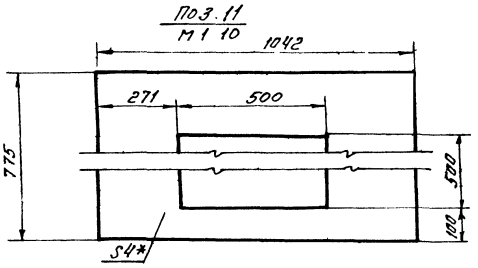

Поз.15
М1:5

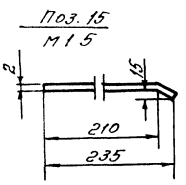

Развертка дет. поз.15
М1:10

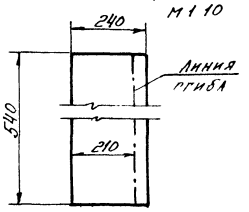

Поз.18
М1:10

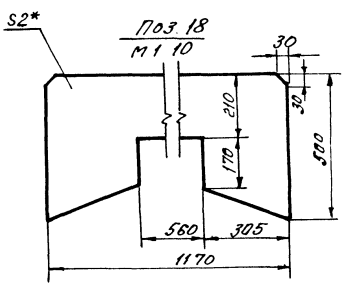

Поз.16
М1:10

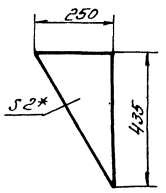

Изм.	Лист	№ докум.	Подп.	Дата	4Т1.01.02.00006	Лист 2

Копировал Плошкова 21493-9 12 Формат А2

Инв.№ подл. | Подп. и дата | Взам.инв.№ | Инв.№ дубл. | Подп. и дата

4Т1.01.03.000 СБ

903-1-250.87 Альбом 31

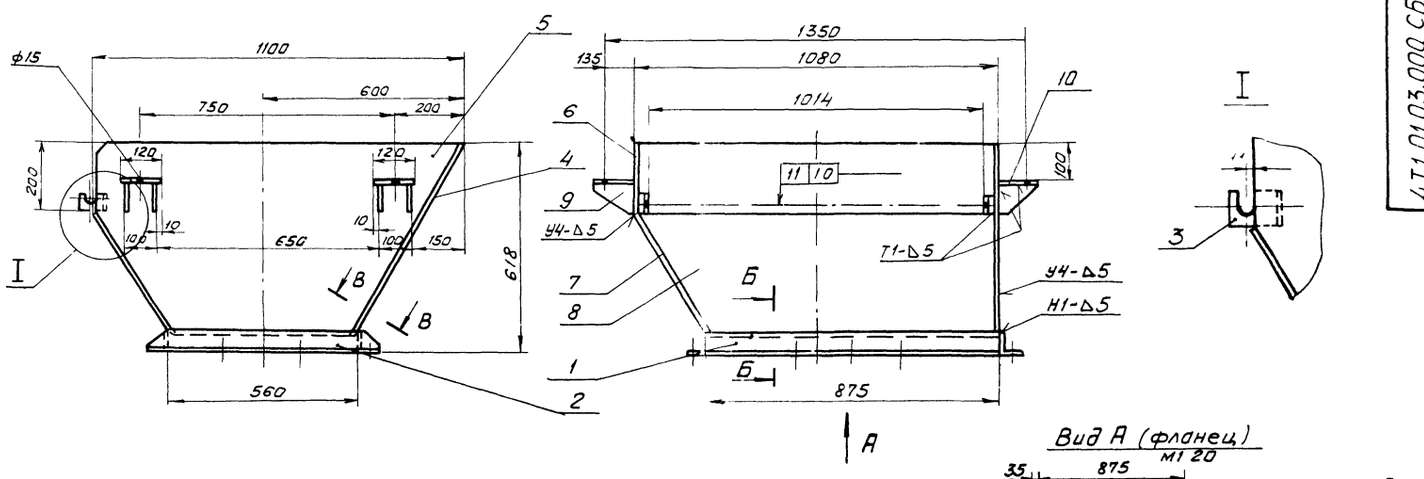

Вид А (фланец)

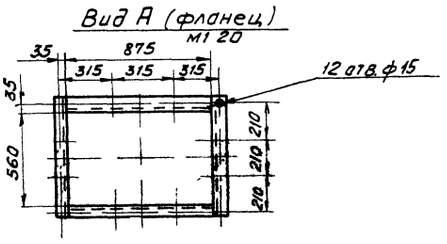

Поз. 2

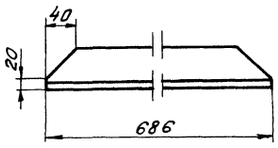

В-В

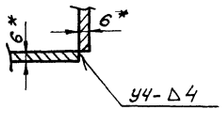

Б-Б

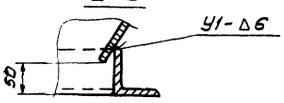

Поз. 3

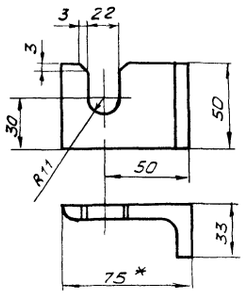

Поз. 4

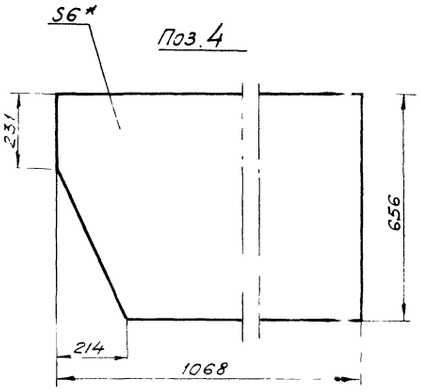

Поз. 5

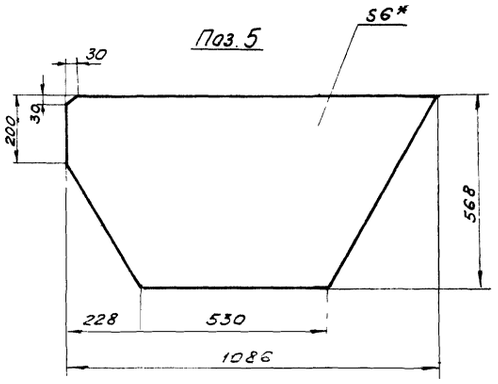

Поз. 6

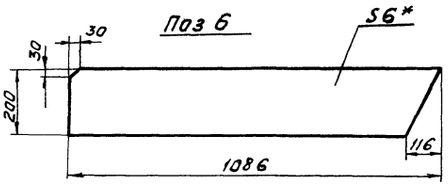

Поз. 9

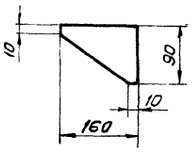

Поз. 7

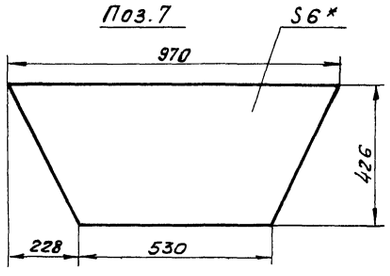

1. * Размеры для справок.
2. Предельные отклонения размеров $\pm \frac{t_2}{2}$.
3. Кромки реза – ∇^{Rz320}, отверстия – ∇^{Rz80}, остальное – ∇
4. Сварные швы по ГОСТ 5264-80.

Электроды типа Э42 ГОСТ 9467-75

Поз. 8

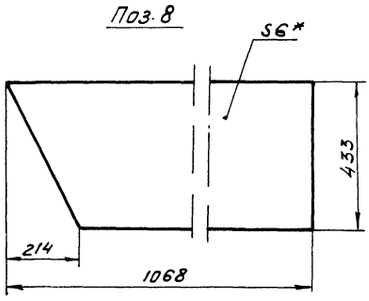

						4Т1.01.03.000СБ	
Изм.	Лист	№ докум.	Подп.	Дата	Нижняя часть головной воронки Сборочный чертеж.	Лит	Масса / Масштаб
Разраб.		Зарецкая				И	120,0 / 1:10
Пров.		Строганов				Лист	Листов 1
Т. контр.		Ройзман					
Рук. гр.		Зайцева				Госстрой СССР САНТЕХПРОЕКТ г. Москва	
Н. контр.		Вишневский					
Утв.		Ройзман					

Инв. № подл. | Подп. и дата | Взам. инв. № | Инв. № дубл. | Подп. и дата

903-1-250 87 Альбом 31

Формат	Зона	Поз.	Обозначение	Наименование	Кол.	Примеч.
				Документация		
А2			4Т1.01.03.000 СБ	Сборочный чертеж		
				Детали		
Б4		1	4Т1.01.03.001	Угольник		
				Уголок Б-63×63×6 ГОСТ 8509-86 / ВСт3-I ГОСТ 535-79		
				L=875/2 14	2	5,0 кг
Б4		2	4Т1.01.03.002	Угольник		
				Уголок Б-75×75×8 ГОСТ 8509-86 / ВСт3-I ГОСТ 535-79	2	3,6 кг
Б4		3	4Т1.01.03.003	Угольник		
				Уголок Б-75×75×8 ГОСТ 8509-86 / ВСт3 I ГОСТ 535-79	2	0,25 кг
Б4		4	4Т1.01.03.004	Стенка		
				Лист Б ПН-6 ГОСТ 19903-74 / ВСт3 I ГОСТ 14637-79	1	31,2 кг
Б4		5	4Т1.01.03.005	Стенка		
				Лист Б-ПН-6 ГОСТ 19903-74 / ВСт3 I ГОСТ 14637-79	1	22,2 кг
Б4		6	4Т1.01.03.006	Стенка		
				Лист Б-ПН-6 ГОСТ 19903-74 / ВСт3 I ГОСТ 14637-79	1	9,7 кг

Изм	Лист	№ докум	Подп	Дата	4Т1.01.03.000		
Разраб.	Зарицкая				Нижняя часть головной воронки	Лит	Лист 1 / Листов 2
Пров.	Строганов						
Рук. гр.	Заицева					Госстрой СССР САНТЕХПРОЕКТ г. Москва	
Н. контр.	Вишневский						
Утв	Роизман						

Копировал Формат А4

Формат	Зона	Поз.	Обозначение	Наименование	Кол.	Примеч.
Б4		7	4Т1.01.03.007	Стенка		
				Лист Б ПН 6 ГОСТ 19903-74 / ВСт3 I ГОСТ 14637-79	1	15,2 кг
Б4		8	4Т1.01.03.008	Стенка		
				Лист Б ПН 6 ГОСТ 19903-74 / ВСт3 I ГОСТ 14637-79	1	19,5 кг
Б4		9	4Т1.01.03.009	Косынка		
				Лист Б ПН 6 ГОСТ 19903-74 / ВСт3 I ГОСТ 14637-79	8	0,3 кг
Б4		10	4Т1.01.03.011	Планка		
				Лист Б ПН 6 ГОСТ 19903-74 / ВСт3 I ГОСТ 14637-79		
				120h14×160h14	4	0,9 кг

Изм	Лист	№ докум.	Подп.	Дата	4Т1.01.03.000	Лист 2

Копировал Формат А4

Формат	Зона	Поз.	Обозначение	Наименование	Кол.	Примеч.
				Документация		
А2			4Т1.01.04.000 СБ	Сборочный чертеж		
				Детали		
Б4		1	4Т1.01.04.001	Уголок		
				Уголок Б-63×63×6 ГОСТ 8509-86 / ВСт3 I ГОСТ 535-79	4	3,9 кг
Б4		2	4Т1.01.04.002	Уголок		
				Уголок Б 63×63×6 ГОСТ 8509-86 / ВСт3 I ГОСТ 535-79		
				ℓ=875h14	2	5,0 кг
Б4		3	4Т1.01.04.003	Уголок		
				Уголок Б 63×63×6 ГОСТ 8509-86 / ВСт3 I ГОСТ 535-79		
				ℓ=800h14	2	4,6 кг
Б4		4	4Т101.04.004	Лист		
				Лист Б-ПН 6 ГОСТ 19903-74 / ВСт3-I ГОСТ 14637-79		
				390h14×548h14	1	10,0 кг
Б4		5	4Т1.01.04.005	Лист		
				Лист Б-ПН-6 ГОСТ 19903-74 / ВСт3-I ГОСТ 14637-79		
				390h14×548h14	1	10,0 кг

Изм	Лист	№ докум	Подп.	Дата	4Т1.01.04.000		
Разраб.	Вишневский				Воронка нижняя	Лит	Лист 1 / Листов 2
Пров.	Строганов						
Рук. гр.	Заицева					Госстрой СССР САНТЕХПРОЕКТ г. Москва	
Н. контр.	Зарицкая						
Утв	Роизман						

Копировал Формат А4

Формат	Зона	Поз.	Обозначение	Наименование	Кол.	Примеч.
Б4		6	4Т1.01.04.006	Лист		
				Лист Б ПН-6 ГОСТ 19903-74 / ВСт3 I ГОСТ 14637-79		
				150h14×548h14	2	3,9 кг
Б4		7	4Т1.01.04.007	Лист		
				Лист Б ПН 6 ГОСТ 19903-74 / ВСт3 I ГОСТ 14637-79		
				616h14×548h14	1	16 кг

Изм	Лист	№ докум.	Подп.	Дата	4Т1.01.04.000	Лист 2

Копировал Формат А4

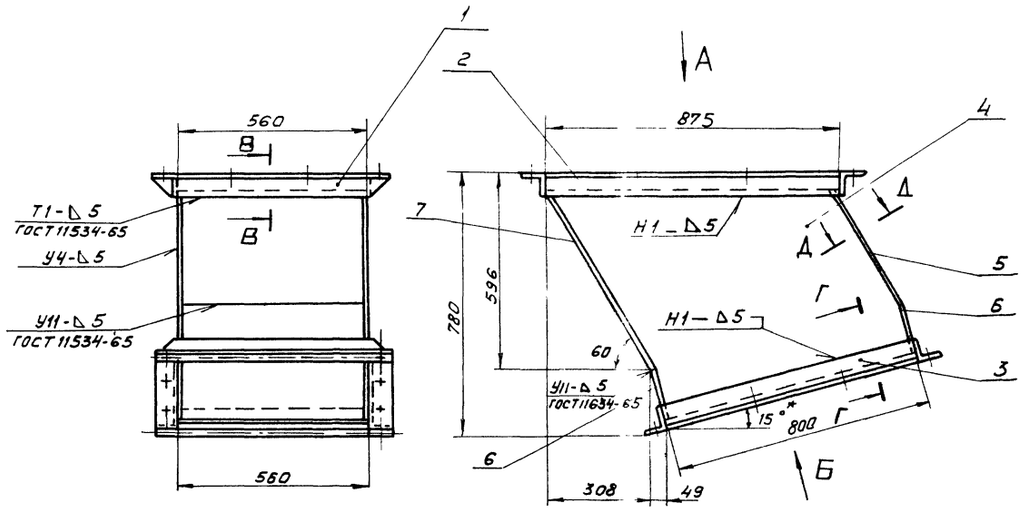

Вид А (фланец)

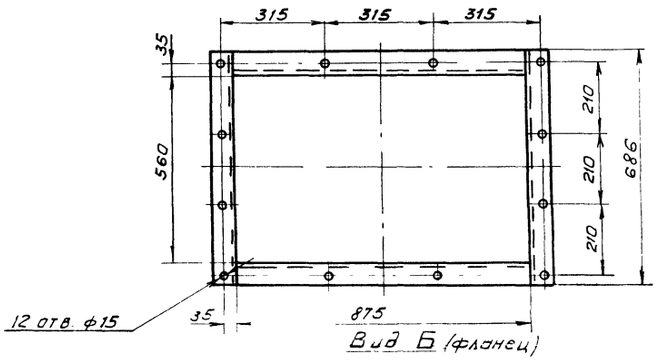

Вид Б (фланец)

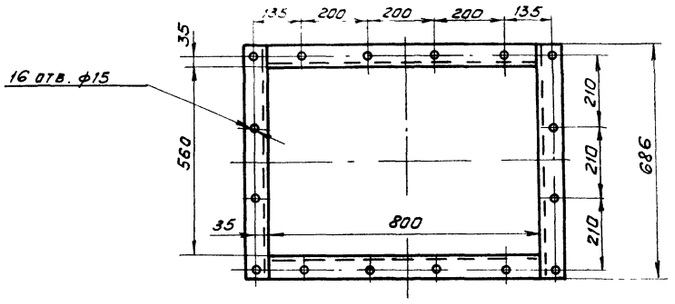

В-В
М1:5

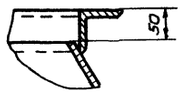

Г-Г повернуто
М1 5

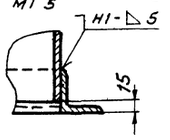

Д-Д
М1 1

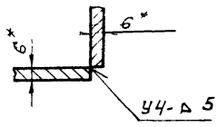

Поз. 1
М1 5

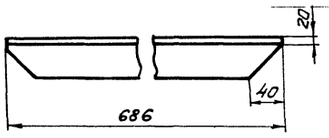

1. * Размеры для справок.
2. Предельные отклонения размеров $\pm \frac{t_2}{2}$
3. Кромки реза - $R_z 320$; отверстия - $R_z 80$, остальное - $\sqrt{}$
4. Сварные швы по ГОСТ 5264-80 Электроды типа Э-42. ГОСТ 9467-75.

Поз. 4
М1 5

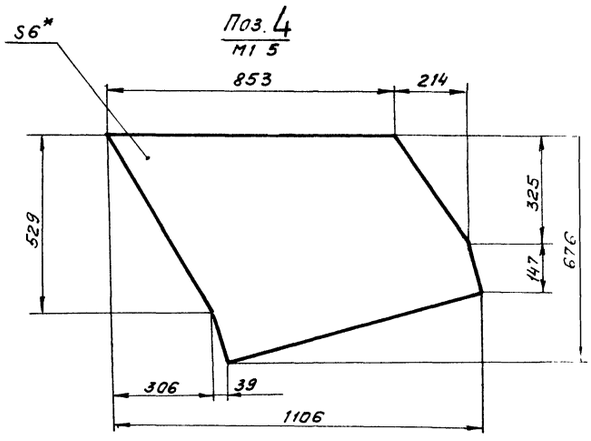

					4Т1.01.04.000СБ		
Изм.	Лист	№ докум.	Подп.	Дата	Воронка нижняя Сварочный чертеж.	Лит	Масса	Масштаб
Разраб.		Вишневский				И	79	1:10
Пров.		Строганов				Лист	Листов 1	
Т.контр.		Роизман				госстрой СССР САНТЕХПРОЕКТ г. Москва		
Рук. гр.		Зойцева						
Н.контр.		Зсрущкая						
Утв.		Роизман						

Инв. № подл. | Подп. и дата | Взам. инв. № | Инв. № дубл. | Подп. и дата

903-1-250.87 Альбом 31

Формат	Зона	Поз.	Обозначение	Наименование	Кол.	Примеч.
				Документация		
А3			4Т1.01.05.000 СБ	Сборочный чертеж		
				Сборочные единицы		
А4		1	4Т1.01.05.100	Ограждение муфты	1	
А4		2	4Т1.01.05.200	Ограждение муфты	1	
А4		3	4Т1.01.05.300	Опора привода	1	
				Стандартные изделия		
				Болты ГОСТ 7798-70		
		4		М10х25.46	8	
		5		М10х35.46	4	
		6		М10х85.46	4	
				Гайки ГОСТ 5915-70		
		7		М10.5	12	
		8		М20.5	4	
				Шайбы ГОСТ 6402-70		
		9		10.65Г	12	
		10		20.65Г	4	
				Шайбы ГОСТ 11371-78		
		11		10.01	4	
		12		20.01	4	
		13		Двигатель 4А100L4УЗ ГОСТ 19523-74	1	
		14		Муфта кулачково-дисковая 1000-701 1-55-21 ГОСТ 20720-81	1	
		15		Муфта упругая втулочно-пальцевая 125-281 1-25-Ц 1-УЗ ГОСТ 21424-75	1	
		16		Редуктор Ц2У-160 315-12 КУЗ ГОСТ 20758-75	1	

Изм.	Лист	№ докум.	Подп.	Дата
Разраб.		Вишневский		
Пров.		Строганов		
Рук. гр.		Зайцева		
Н. контр.		Заруцкая		
Утв.		Роизман		

4Т1.01.05.000

Привод

Лит	Лист	Листов
И	1	2

Госстрой СССР САНТЕХПРОЕКТ г. Москва

Копировал: Формат А4

4Т1.01.05.000 СБ

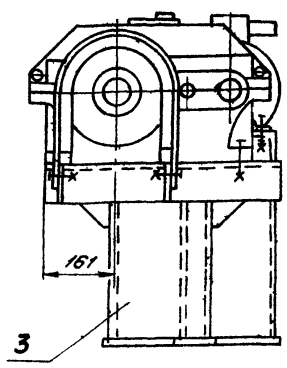

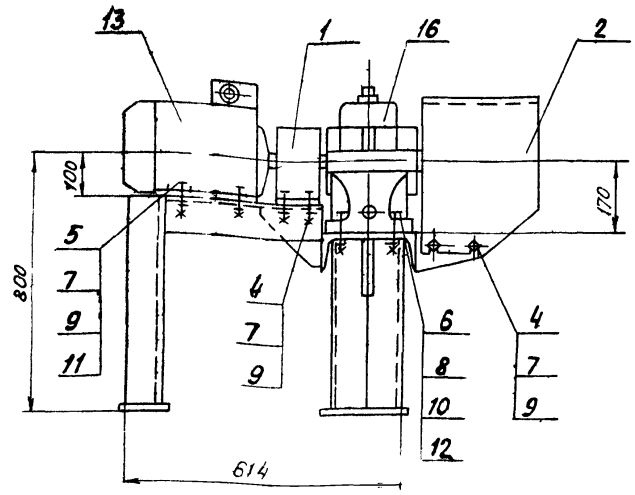

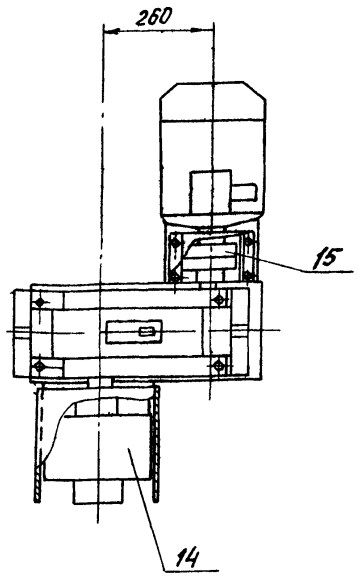

Размеры для справок

Изм.	Лист	№ докум.	Подп.	Дата
Разраб.		Вишневский		
Пров.		Строганов		
Т. контр.		Роизман		
Рук. гр.		Зайцева		
Н. контр.		Заруцкая		
Утв.		Роизман		

4Т1.01.05.000 СБ.

Привод

Сборочный чертеж.

Лит	Масса	Масштаб
И	236	1:10
Лист	Листов 1	

Госстрой СССР САНТЕХПРОЕКТ г. Москва

Копировал 22699-39 16 Формат А3

Инв. № подл. | Подп. и дата | Взам. инв. № | Инв. № дубл. | Подп. и дата

Альбом 31

903-1-250.87

Формат	Зона	Поз.	Обозначение	Наименование	Кол.	Примеч.
				Документация		
А4			4Т1.01.05.100 СБ	Сборочный чертеж		
				Детали		
А4		1	4Т1.01.05.101	Ребро	2	
А4		2	4Т1.01.05.102	Кожух.	1	

Инв.№ подл. | Подп. и дата | Взам. инв.№ | Инв.№ дубл. | Подп. и дата

Изм.	Лист	№ докум.	Подп.	Дата
Разраб.		Вишневский		
Пров.		Зайцева		
Рук. гр.		Зайцева		
Н. контр.		Заруцкая		
Утв.		Ройзман		

4Т1.01.05.100

Ограждение муфты

Лит	Лист	Листов
И		1

госстрой СССР САНТЕХПРОЕКТ г. Москва

Копировал: Формат А4

16

4Т1.01.05.100.СБ

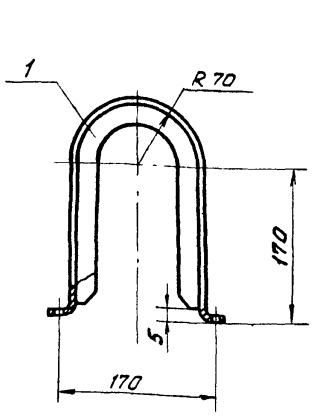

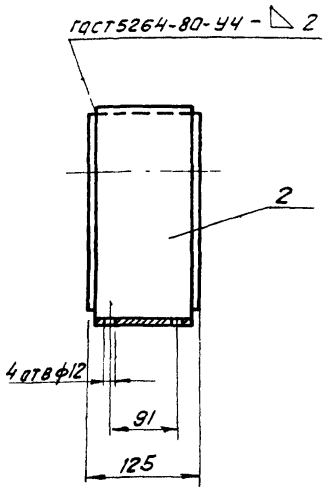

Размеры для справок

Инв.№ подл. | Подп. и дата | Взам. инв.№ | Инв.№ дубл. | Подп. и дата

Изм.	Лист	№ докум.	Подп.	Дата
Разраб.		Вишневский		
Пров.		Строганов		
Т. контр.		Ройзман		
Рук. гр.		Зайцева		
Н. контр.		Заруцкая		
Утв.		Ройзман		

4Т1.01.05.100 СБ

Ограждение муфты. Сборочный чертеж.

Лит	Масса	Масшт.
И	1,63	1:5

Лист | Листов 1

госстрой СССР САНТЕХПРОЕКТ г. Москва

Копировал: Формат А4

4Т1.01.05.101

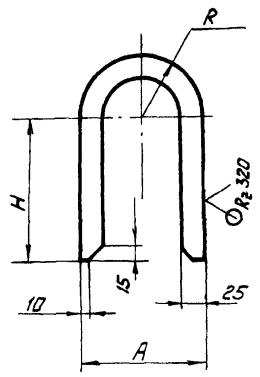

Обозначение	Размеры, мм			Масса, кг
	R	A	H	
4Т1.01.05.101	70	140	165	0,20
-01	145	290	110	0,25
-02			170	0,30

Предельные отклонения размеров $\pm \frac{t_2}{2}$.

Инв.№ подл. | Подп. и дата | Взам. инв.№ | Инв.№ дубл. | Подп. и дата

Изм.	Лист	№ докум.	Подп.	Дата
Разраб.		Вишневский		
Пров.		Зайцева		
Т. контр.		Ройзман		
Рук. гр.		Зайцева		
Н. контр.		Заруцкая		
Утв.		Ройзман		

4Т1 01.05.101

Ребро

Лит	Масса	Масштаб
И	см. табл.	—

Лист | Листов 1

Лист Б-ПН-2 ГОСТ 19903-74 ВСт3-I ГОСТ 16523-70

госстрой СССР САНТЕХПРОЕКТ г. Москва

Копировал Формат А2

4Т1.01.05.102

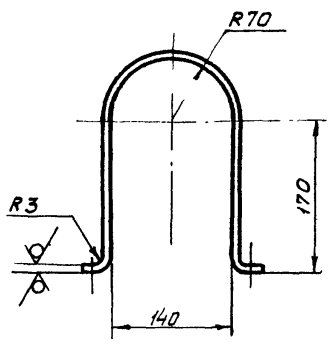

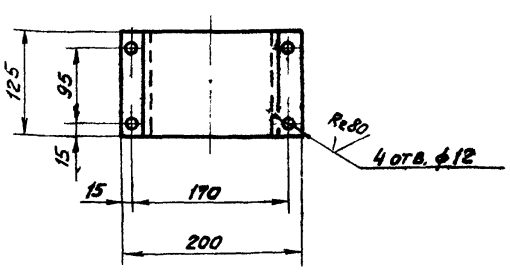

Предельные отклонения размеров $\pm \frac{t_2}{2}$

Инв.№ подл. | Подп. и дата | Взам. инв.№ | Инв.№ дубл. | Подп. и дата

Изм.	Лист	№ докум.	Подп.	Дата
Разраб.		Вишневский		
Пров.		Зайцева		
Т. контр.		Ройзман		
Рук. гр.		Зайцева		
Н. контр.		Заруцкая		
Утв.		Ройзман		

4Т1.01.05.102

Кожух

Лит	Масса	Масштаб
И	1.13	1 5

Лист | Листов 1

Лист Б-ПН 2 ГОСТ 19903-74 ВСт3-I ГОСТ 16523-70

госстрой СССР САНТЕХПРОЕКТ г. Москва

22699-39 Копировал Заборовская Формат А2

903-1-250.87 Альбом 31

Формат	Зона	Поз.	Обозначение	Наименование	Кол.	Примеч.
				Документация		
А4			4Т1.01.05.200.СБ	Сборочный чертеж		
				Детали		
А4		1	4Т1.01.05.101-01	Ребро	1	
Б4		2	4Т1.01.05.101-02	Ребро	1	
А4		3	4Т1.01.05.201	Кожух	1	

4Т1.01.05.200

Изм.	Лист	№ докум.	Подп.	Дата
Разраб.		Вишневский		
Пров.		Строганов		
Рук. гр.		Зайцева		
Н. контр.		Зарецкая		
Утв.		Роизман		

Ограждение муфты

Лит.	Лист	Листов
И		1

Госстрой СССР САНТЕХПРОЕКТ г. Москва

Копировал Формат А4

4Т1.01.05.200 СБ

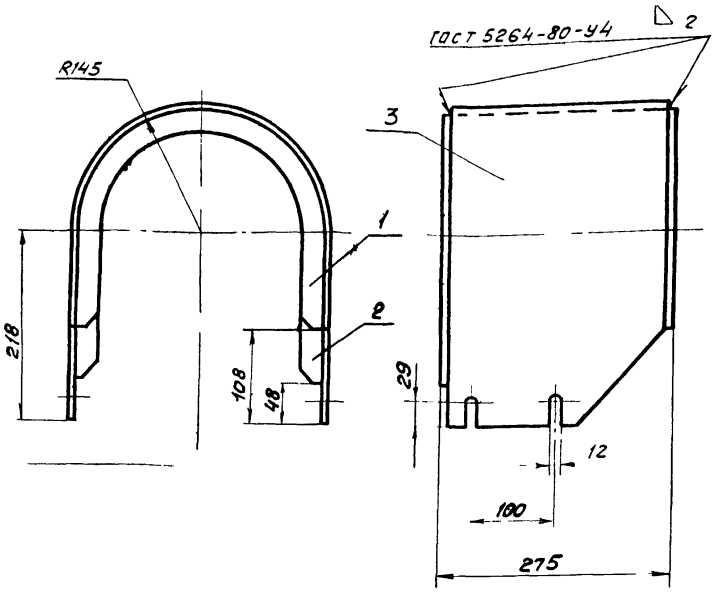

Размеры для справок

Изм.	Лист	№ докум.	Подп.	Дата
Разраб.		Вишневский		
Пров.		Строганов		
Т. контр.		Роизман		
Рук. гр.		Зайцева		
Н. контр.		Зарецкая		
Утв.		Роизман		

Ограждение муфты
Сборочный чертеж

Лит.	Масса	Масштаб
И	4,17	1:5
Лист	Листов 1	

Госстрой СССР САНТЕХПРОЕКТ г. Москва

Копировал Формат А4

4Т1.01.05.201

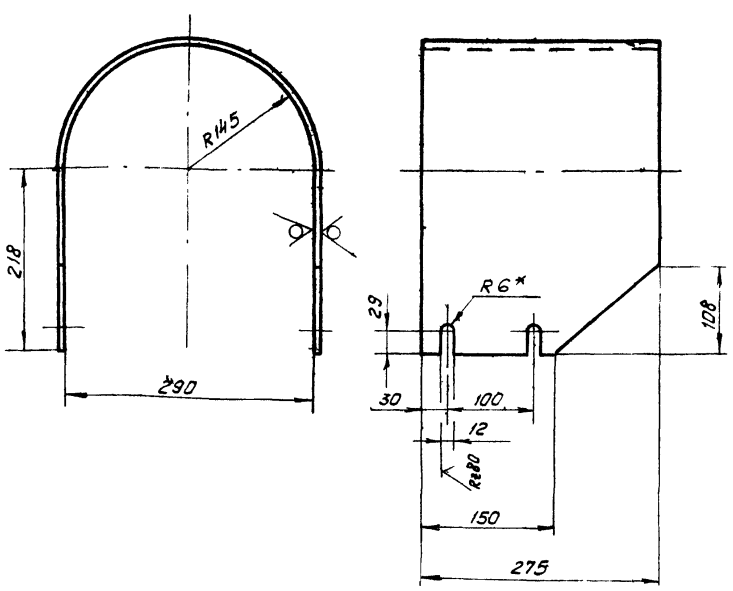

1. * Размер для справок
2 Предельные отклонения размеров $\pm \frac{t^2}{2}$

4Т1.01.05.201

Изм.	Лист	№ докум.	Подп.	Дата
Разраб.		Вишневский		
Пров.		Строганов		
Т. контр.		Роизман		
Рук. гр.		Зайцева		
Н. контр.		Зарецкая		
Утв.		Роизман		

Кожух

Лит.	Масса	Масштаб
И	3,62	1:5
Лист	Листов 1	

Лист 6-ПН-2 ГОСТ 19903-74
8 Ст3-I ГОСТ 16523-70

Госстрой СССР САНТЕХПРОЕКТ г. Москва

Копировал Заборовская Формат А4

4Т1.01.05.300 СБ

903-1-250.87 Альбом 31

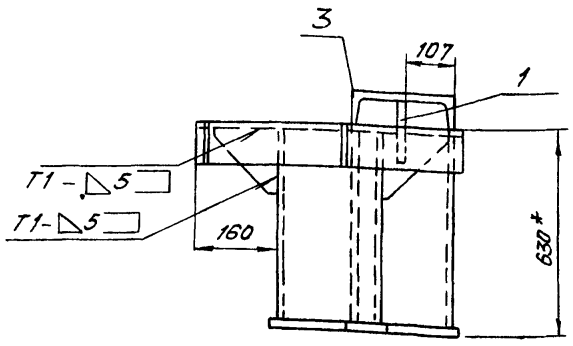

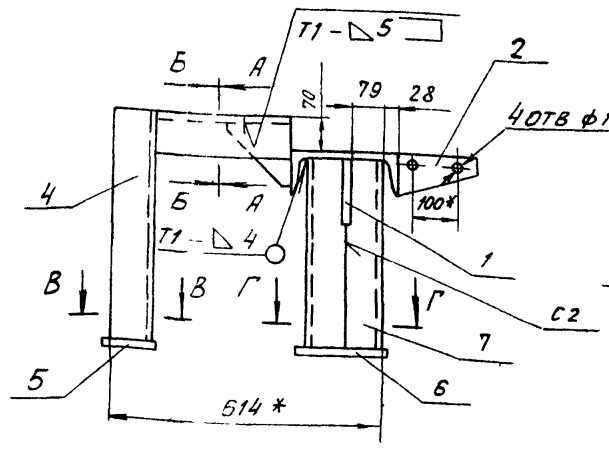

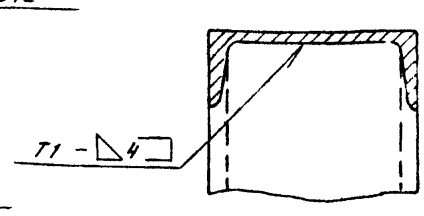

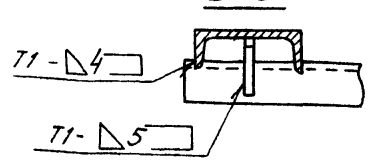

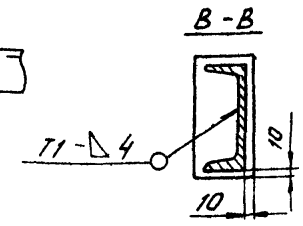

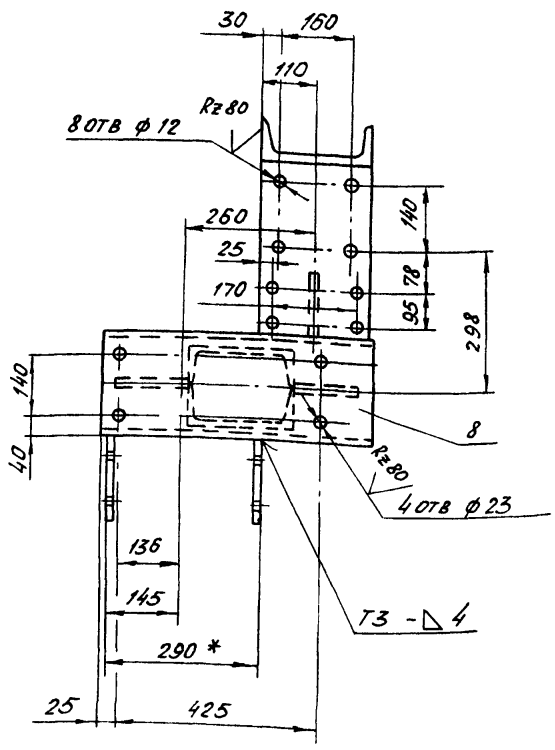

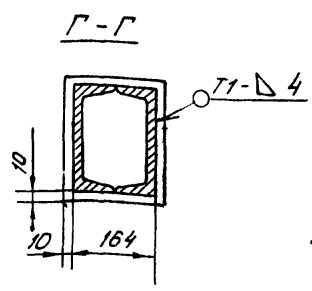

1. * Размеры для справок
2. Неуказанные предельные отклонения размеров $\pm \frac{t_2}{2}$.
3. Кромки резо - $\overset{Rz320}{\nabla}$, отверстия - $\overset{Rz80}{\nabla}$, остальное - ∇
4. Сварные швы по ГОСТ 5264-80 Электроды типа Э42 ГОСТ 9467-75

Изм.	Лист	№ докум.	Подп.	Дата	4Т1.01 05.300 СБ			
Разраб.		Вишневский			Опора привода. Сборочный чертеж	Лит	Масса	Масшт
Пров.		Строганов				И	54,2	1.10
Т.контр.		Роизман				Лист	Листов 1	
Рук.гр.		Зайцева				Госстрои СССР САНТЕХПРОЕКТ г. Москва		
Н.контр.		Зарецкая						
Утв		Роизман						

Копировал Формат А3

Инв.№ подл. | Подп. и дата | Взам. инв.№ | Инв.№ дубл. | Подп. и дата

4Т1.01.05.301

(✓)

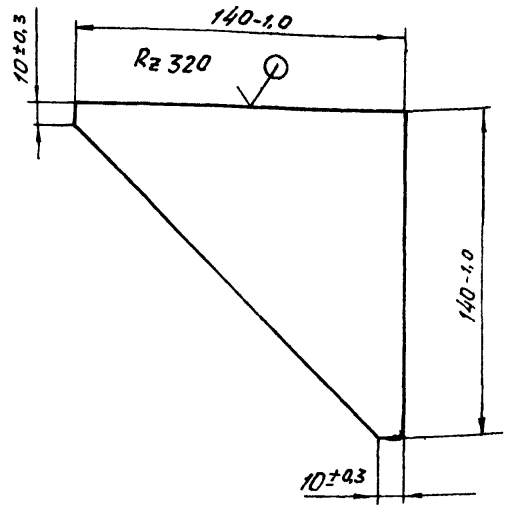

Неуказанные предельные отклонения размеров $\pm \frac{t_2}{2}$

Изм.	Лист	№ докум.	Подп.	Дата	4Т1 01 05 301			
Разраб.		Вишневский			Косынка	Лит	Масса	Масштаб
Пров.		Строганов				И	0,47	1.2
Т.контр.		Роизман				Лист	Листов 1	
Рук.гр.		Зайцева				Госстрои СССР САНТЕХПРОЕКТ г. Москва		
Н.контр.		Зарецкая						
Утв		Роизман						

Лист Б-ПН-6 ГОСТ 19903-74 / Вст 3-I ГОСТ 14637-79

Копировал Формат А4

Инв.№ подл. | Подп. и дата | Взам. инв.№ | Инв.№ дубл. | Подп. и дата

4Т1.01.05.302

(✓)

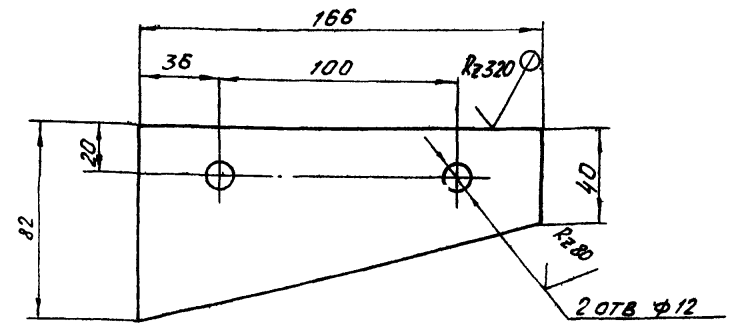

Предельные отклонения размеров $\pm \frac{t_2}{2}$

Изм.	Лист	№ докум.	Подп.	Дата	4Т1 01. 05. 302			
Разраб.		Вишневский			Косынка	Лит.	Масса	Масштаб
Пров.		Строганов				И	0,3	1 2
Т.контр.		Роизман				Лист	Листов 1	
Рук. гр.		Зайцева				Госстрои СССР САНТЕХПРОЕКТ г. Москва		
Н.контр.		Зарецкая						
Утв		Роизман						

Лист Б-ПН-6 ГОСТ 19903-74 / Вст 3-I ГОСТ 14637-79

Копировал Попова Формат А4

Альбом 31

903-1-250.87

Формат	Зона	Поз.	Обозначение	Наименование	Кол.	Примеч.
				Документация		
А3			4Т1.01.05.300 СБ	Сборочный чертеж		
				Детали		
А4		1	4Т1.01.05.301	Косынка	3	
А4		2	4Т1.01.05.302	Косынка	2	
Б4		3	4Т1.01.05.303	Плита		
				Швеллер 22 ГОСТ 8240-72 / В Ст3-I ГОСТ 535-79		
				L=388 h 14	1	7,73 кг
Б4		4	4Т1.01.05.304	Стойка		
				Швеллер 22 ГОСТ 8240-72 / В Ст3-I ГОСТ 535-79		
				L=830 h14	1	10,3 кг
Б4		5	4Т1.01.05.305	Планка		
				Лист Б-ПН-10 ГОСТ 19903-74 / В Ст3 ГОСТ 14637-79		
				105h14×240h14	1	1,87 кг
Б4		6	4Т1.01.05.306	Планка		
				Лист Б-ПН-10 ГОСТ 19903-74 / В Ст3-I ГОСТ 14637-79		
				184h14×240 h 14	1	3,44 кг

Инв. № подл. | Подп. и дата | Взам. инв. № | Инв. № дубл. | Подп. и дата

Изм.	Лист	№ докум.	Подп.	Дата
Разраб.		Вишневский		
Пров.		Строганов		
Рук.гр.		Зойцева		
Н.контр.		Зарецкая		
Утв.		Ройзман		

4Т1.01.05.300

Опора привода

Лит	Лист	Листов
И	1	2

Госстрой СССР САНТЕХПРОЕКТ г. Москва

Копировал Формат А4

Формат	Зона	Поз.	Обозначение	Наименование	Кол.	Примеч.
Б4		7	4Т1.01.05.307	Стойка		
				Швеллер 22 ГОСТ 8240-72 / В Ст3-I ГОСТ 535-79		
				L=614,6 h 14	2	8,71 кг
Б4		8	4Т1.01.05.308	Плита		
				Швеллер 22 ГОСТ 8240-72 / В Ст3-I ГОСТ 535-79		
				L=541 h 14	1	11,36 кг

Инв. № подл. | Подп. и дата | Взам. инв. № | Инв. № дубл. | Подп. и дата

Изм.	Лист	№ докум.	Подп.	Дата

4Т1.01.05.300

Лист 2

Копировал Формат А4

Формат	Зона	Поз.	Обозначение	Наименование	Кол	Примеч.
				Документация		
А2			4Т1.02.00.000 СБ	Сборочный чертеж		
				Сборочные единицы		
А4		1	4Т1.02.01.000	Опора натяжки	1	
А4		2	4Т1.02.02.000	Ограждение барабана натяжки	1	
				Стандартные изделия		
		3		Болт М20×100.46 ГОСТ 7798-70	4	
		4		Болт М12×30.46 ГОСТ 7798-70	2	
		5		Гайка М20.6 ГОСТ 5915-70	4	
		6		Гайка М12,5 ГОСТ 5315-70	2	
		7		Шайба 20.01 ГОСТ 11371-78	4	
		8		Шайба 20 65Г ГОСТ 6402-70	4	
		9		Шайба 12,65г ГОСТ 6402-70	2	

Инв. № подл. | Подп. и дата | Взам. инв. № | Инв. № дубл. | Подп. и дата

Изм.	Лист	№ докум.	Подп.	Дата
Разраб.		Вишневский		
Пров.		Строганов		
Рук.гр.		Зайцева		
Н.контр.		Зарчицкая		
Утв.		Ройзман		

4Т1.02.00.000

Устройства натяжное

Лит	Лист	Листов
И	1	2

Госстрой СССР САНТЕХПРОЕКТ г. Москва

Копировал: Заборовская Формат А4

Формат	Зона	Поз.	Обозначение	Наименование	Кол.	Примеч.
				Прочие изделия		
		10	Е 101-II-22-83	Натяжка 8040-60-50	1	

Инв. № подл. | Подп. и дата | Взам. инв. № | Инв. № дубл. | Подп. и дата

Изм.	Лист	№ докум.	Подп.	Дата

4Т1.02.00.000

Лист 3

Копировал Формат А4

4Т1.02.00.000СБ

Альбом 31

903-1-250.87

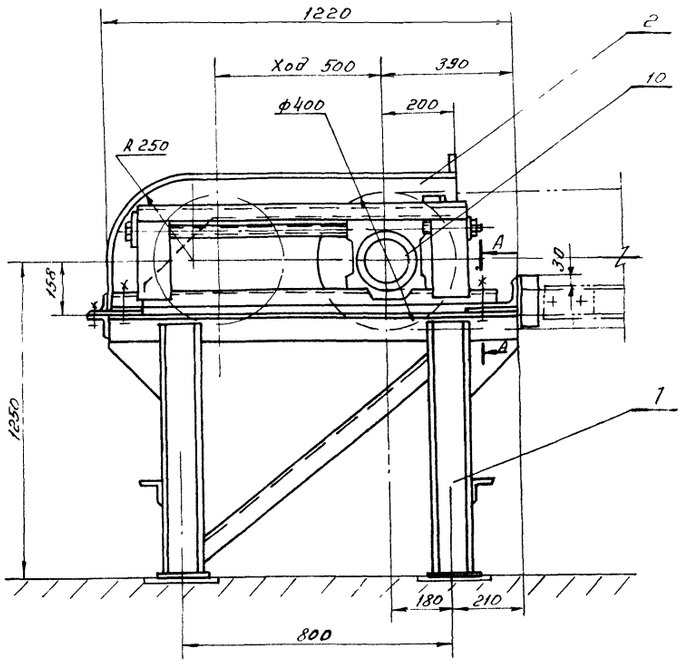

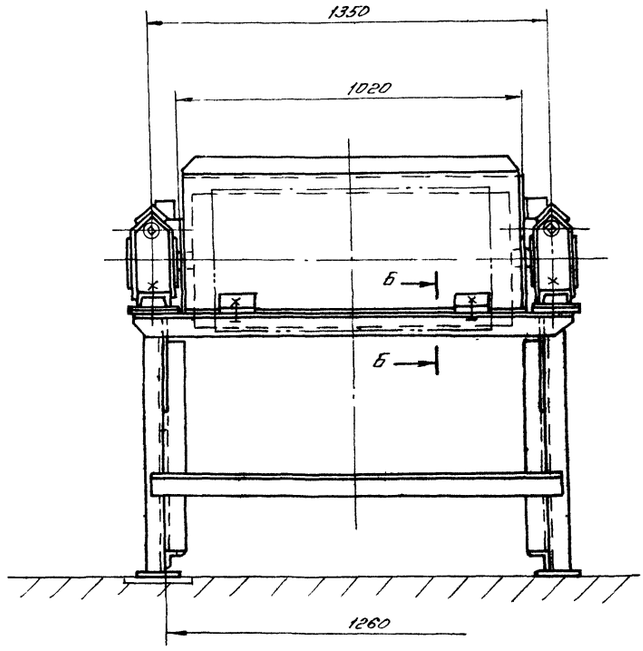

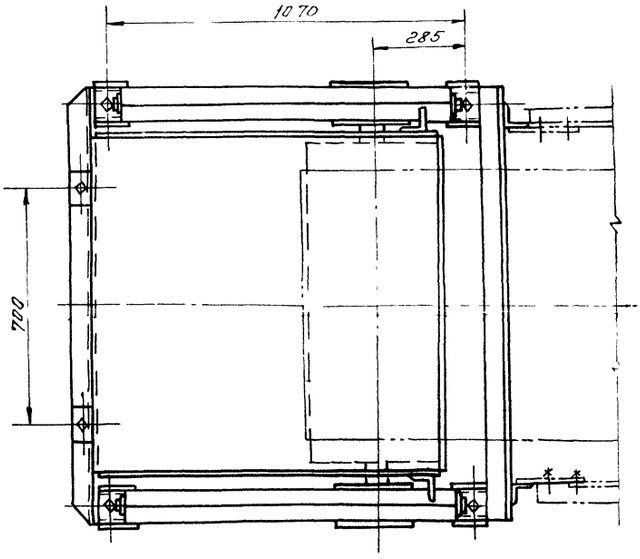

А-А

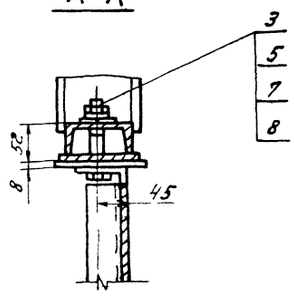

Б-Б

М1:5

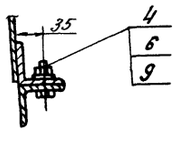

Все размеры для справок

						4Т1 02.00. 000СБ		
Изм.	Лист	№ докум.	Подп.	Дата	Устройство натяжное Сборочный чертеж.	Лит.	Масса	Масштаб
Разраб.		Вишневский					423	1:10
Пров.		Строганов				Лист	Листов 1	
Т. контр.		Ронзман						
Рук. гр.		Зайцева				Госстрой СССР САНТЕХПРОЕКТ г. Москва		
Н. контр.		Зарецкая						
Утв.		Ронзман						

Инв. № подл. | Подп. и дата | Взам. инв. № | Инв. № дубл. | Подп. и дата

22699 39 11 копировал Плешкова

Формат А2

903-1-250.87 Альбом 31

Формат	Зона	Поз.	Обозначение	Наименование	Кол.	Примеч.
				Документация		
А2			4Т1.02.01.000.СБ	Сборочный чертеж		
				Детали		
Б4		1	4Т1.02.01.001	Швеллер		
				Швеллер 12 ГОСТ 8240-72 / ВСт3сп ГОСТ 535-79		
				ℓ=1070 h14	4	11,4 кг
Б4		2	4Т1.02.01.002	Уголок		
				Уголок Б-75×75×8 ГОСТ 8509-86 / ВСт3 I ГОСТ 535-79		
				ℓ=1220 h14	2	11 кг
Б4		3	4Т1.02.01.003	Уголок		
				Уголок Б-63×63×6 ГОСТ 8509-86 / ВСт 3-I ГОСТ 535-79	2	8,4 кг
Б4		4	4Т1.02.01.004	Уголок		
				Уголок Б-50×50×5 ГОСТ 8509-86 / ВСт 3-I ГОСТ 535-79		
				ℓ=1020 h14	2	3,8 кг
Б4		5	4Т1.02.01.005	Лист		
				Лист Б-ПН-6 ГОСТ 19903-74 / ВСт3-I ГОСТ 14637-79	4	0,9 кг

Взам. инв. № | Подп. и дата | Инв. № дубл. | Подп. и дата | Инв. № подл.

Изм.	Лист	№ докум.	Подп.	Дата
Разраб.		Вишневский		
Пров.		Заицева		
Рук. гр.		Заицева		
Н. контр.		Зарецкая		
Утв.		Ройзман		

4Т1.02.01.000

Опора натяжки

Лит	Лист	Листов
И	1	2

Госстрой СССР САНТЕХПРОЕКТ г. Москва

Копировал Формат А4

Формат	Зона	Поз.	Обозначение	Наименование	Кол.	Примеч.
Б4		6	4Т1.02.01.006	Лист		
				Лист Б-ПН-8 ГОСТ 19903-74 / ВСт3-I ГОСТ 14637-79		
				120 h14×120 h14	2	0,9 кг
Б4		7	4Т1.02.01.007	Лист		
				Лист Б-ПН-8 ГОСТ 19903-74 / ВСт3-I ГОСТ 14637-79		
				120 h14×150 h14	2	1,2 кг
Б4		8	4Т1.02.01.008	Лист		
				Лист Б ПН-8 ГОСТ 19903-74 / ВСт3-I ГОСТ 14637-79		
				110 h14×140 h14	2	1,0 кг
Б4		9	4Т1.02.01.009	Уголок		
				Уголок Б-63×63×6 ГОСТ 8509-86 / ВСт3-I ГОСТ 535-79		
				ℓ=140 h14	2	0,8 кг
Б4		10	4Т1.02.01.010	Уголок		
				Уголок Б-63×63×6 ГОСТ 8509-86 / ВСт 3 I ГОСТ 535-79	2	7,7 кг
Б4		11	4Т1.02.01.011	Уголок		
				Уголок Б-75×75×8 ГОСТ 8509-86 / ВСт 3I ГОСТ 535-79		
				ℓ=1460 h14	1	13,2 кг

Взам. инв. № | Подп. и дата | Инв. № дубл. | Подп. и дата | Инв. № подл.

Изм.	Лист	№ докум.	Подп.	Дата

4Т1.02.01.000 Лист 2

Копировал Формат А4

Формат	Зона	Поз.	Обозначение	Наименование	Кол.	Примеч.
				Документация		
А2			4Т1.02.02.000 СБ	Сборочный чертеж		
				Детали		
Б4		1	4Т1.02.02.001	Уголок		
				Уголок Б-63×63×6 ГОСТ 8509-86 / ВСт3-I ГОСТ 535-79		
				ℓ=120 h14	2	0,7 кг
Б4		2	4Т1.02.02.002	Ребро		
				Лист Б-ПН-6 ГОСТ 19903-74 / ВСт3-I ГОСТ 14637-79	2	0,23 кг
Б4		3	4Т1.02.02.003	Платик		
				Лист Б-ПН-6 ГОСТ 19903-74 / ВСт 3-I ГОСТ 14637-79		
				70 h14×70 h14	2	0,23 кг
Б4		4	4Т1.02.02.004	Обечайка		
				Лист Б-ПН-2 ГОСТ 19903-74 / ВСт3-I ГОСТ 16523-70	1	21,5 кг
Б4		5	4Т1.02.02.005	Боковина		
				Лист Б-ПН-2 ГОСТ 19903-74 / ВСт3-I ГОСТ 16523-70	2	3,1 кг

Взам. инв. № | Подп. и дата | Инв. № дубл. | Подп. и дата | Инв. № подл.

Изм.	Лист	№ докум.	Подп.	Дата
Разраб.		Вишневский		
Пров.		Заицева		
Рук. гр.		Заицева		
Н. контр.		Зарецкая		
Утв.		Ройзман		

4Т1 02 02 000

Ограждение барабана натяжки

Лит	Лист	Листов
И		1

Госстрои СССР САНТЕХПРОЕКТ г. Москва

Копировал: Заборовская Формат А4

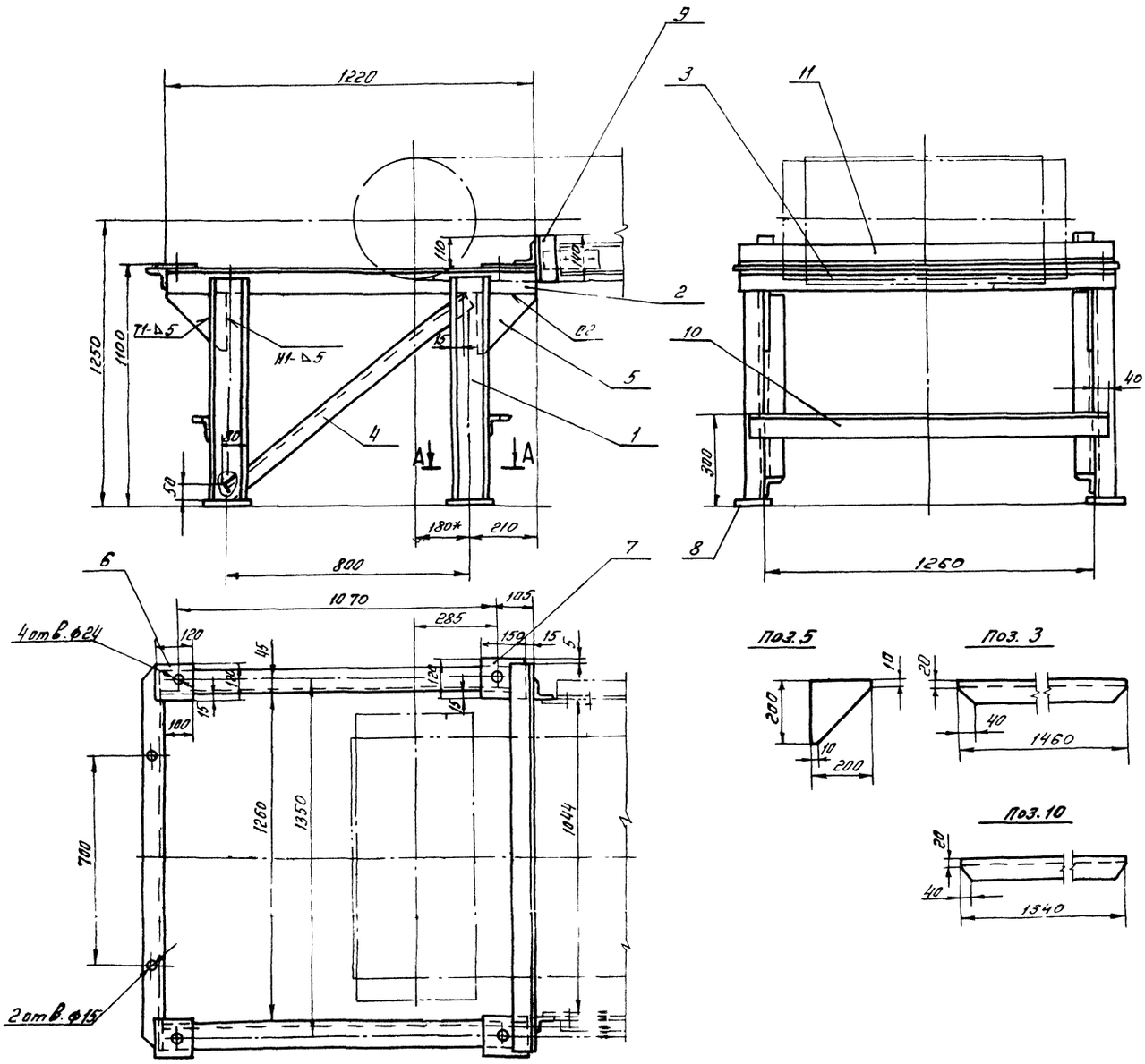

1.* Размеры для справок.

2. Предельные отклонения размеров ± $\frac{t2}{2}$

3. Кромки реза - $\overset{Rz\,320}{\nabla}$, отверстия - $\overset{Rz\,80}{\nabla}$, остальное - ∇.

4. Сварные швы по ГОСТ 5264-80 Электроды типа Э42 ГОСТ 9467-75

					4Т1.02.01.000СБ		
Изм.	Лист	№ докум.	Подп.	Дата	Опора натяжки. Сборочный чертеж	Лит.	Масса	Масшт.
Разраб.		Вишневский				Н	120	1:10
Пров.		Строганов				Лист	Листов 1	
Т. контр.		Ронзман					Госстрой СССР САНТЕХПРОЕКТ г. Москва	
Рук. гр.		Зайцева						
Н. контр.		Зарецкая						
Утв.		Ронзман						

Инв. № подл. | Подп. и дата | Взам. инв. № | Инв. № дубл. | Подп. и дата

Альбом 31

903-1-250.87

4Т1.02.02.000СБ

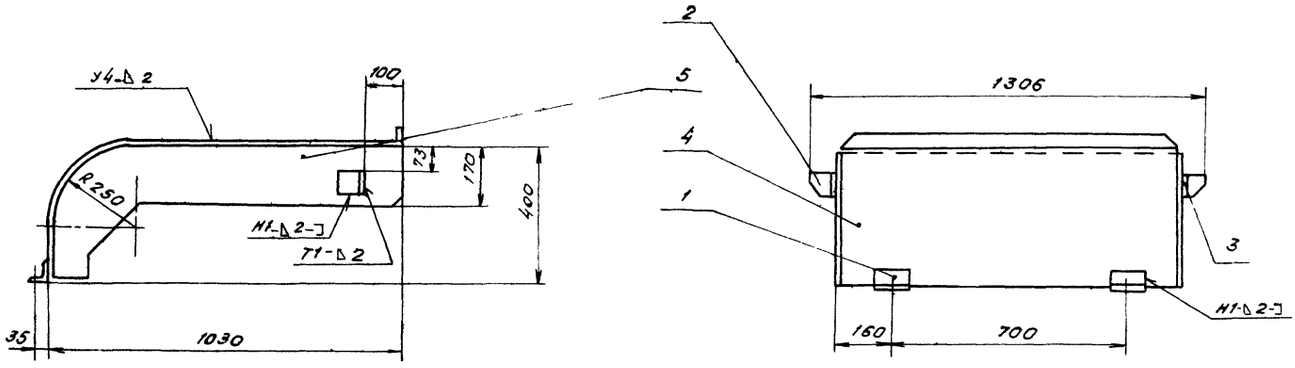

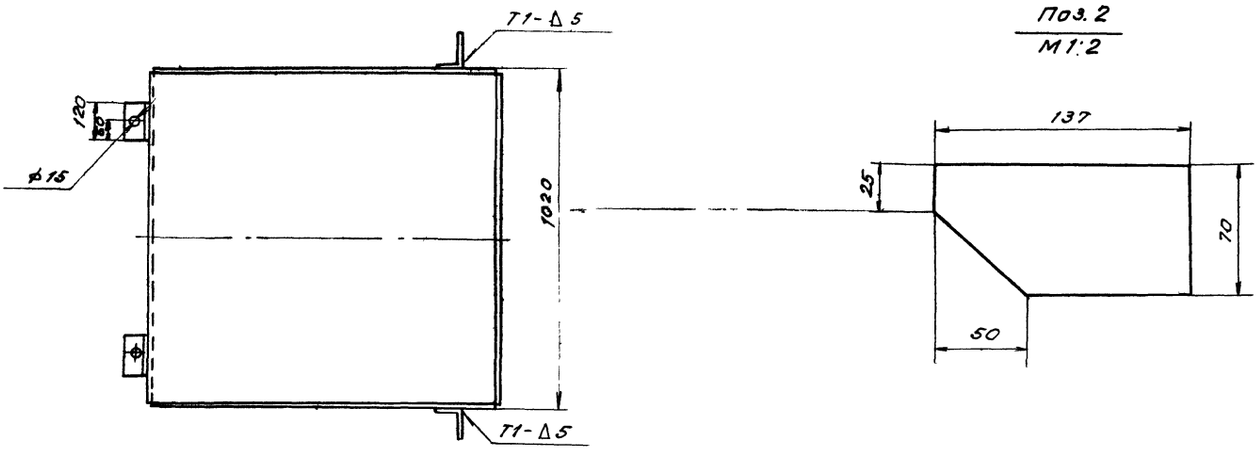

Поз. 2
М 1:2

Поз. 4

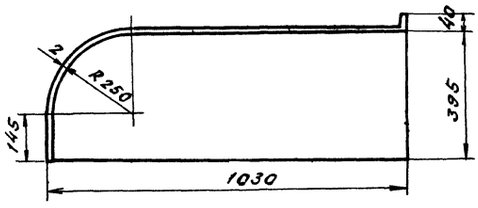

Поз. 5

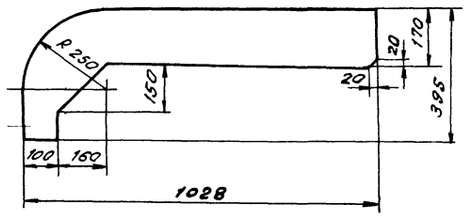

Развертка дет. поз. 4

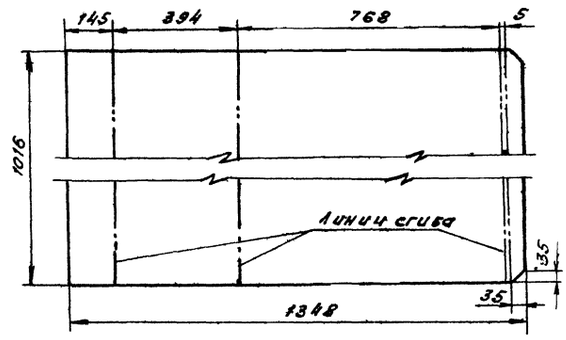

1.* Размеры для справок.

2. Предельные отклонения размеров $\pm \frac{t_2}{2}$.

3. Кромки реза - $R_z 320$ отверстия - $R_z 80$, остальное - ⌀.

4. Сварные швы по ГОСТ 3264-80 Электроды типа Э42 ГОСТ 9467-75

					4Т1.02.02.000СБ			
Изм	Лист	N докум	Подп	Дата	Ограждение барабана Натяжки. Сборочный чертеж	Лит	Масса	Масшт
Разраб.	Вишневский					И	30	1:10
Пров.	Строганов					Лист	Листов 1	
Т.контр.	Ройзман					Госстрой ССР Сантехпроект г. Москва		
Рук.гр.	Зайцева							
Н.контр.	Заруцкая							
Утв.	Ройзман							

Копировал Тихонова 22699-39 24 формат А2

Инв. N подл. | Подп. и дата | Взам. инв. N | Инв. N дубл. | Подп. и дата

Альбом 31

903-1-250.87

Формат	Зона	Поз.	Обозначение	Наименование	Кол.	Примеч.
				Документация		
А2			4Т1.03.00.000 СБ	Сборочный чертеж		
				Детали		
Б4		1	4Т1.03.00.001	Швеллер		
				Швеллер 10 ГОСТ 8240-72 / Вст 3-I ГОСТ 535-79	2	51,5 кг
Б4		2	4Т1.03.00.002	Уголок		
				Уголок Б-63х63х6 ГОСТ 8509-86 / Вст 3-I ГОСТ 535-79		
				ℓ = 1044 h14	3	6 кг
Б4		3	4Т1.03.00.003	Полоса		
				Полоса 6х80 ГОСТ 103-76 / Вст. 3-I ГОСТ 535-79	2	1,1 кг
Б4		4	4Т1.03.00.004	Полоса		
				Полоса 6х80 ГОСТ 103-76 / Вст. 3-I ГОСТ 535-79	2	0,4 кг
Б4		5	4Т1.03.00.005	Лист		
				Лист Б-ПН-1,6 ГОСТ 19903-74 / Вст 3-I ГОСТ 16523-70		
				1125 h14 х 5990 h14	1	85 кг

Подп. и дата | Инв. № подл. | Взам. инв. № | Инв. № дубл. | Подп. и дата

Изм.	Лист	№ докум.	Подп.	Дата
Разраб.		Вишневский		
Пров.		Зайцева		
Рук. гр.		Зайцева		
Н. контр.		Зарецкая		
Утв.		Раизман		

4Т1.03.00.000

Секция загрузочная L = 6000

Лит	Лист	Листов
И	1	2

Госстрой СССР САНТЕХПРОЕКТ г. Москва

Копировал Формат А4

Формат	Зона	Поз.	Обозначение	Наименование	Кол.	Примеч.
				Стандартные изделия		
		6		Болт М16х30 46		
				ГОСТ 7798-70	8	
		7		Гайка М16 5		
				ГОСТ 5915-70	8	

Подп. и дата | Инв. № подл. | Взам. инв. № | Инв. № дубл. | Подп. и дата

Изм.	Лист	№ докум.	Подп.	Дата

4Т1.03.00.000

Лист 2

Копировал Формат А4

Формат	Зона	Поз.	Обозначение	Наименование	Кол.	Примеч.
				Документация		
А2			4Т1.04.00.000 СБ	Сборочный чертеж		
				Детали		
Б4		1	4Т1.04.00.001	Швеллер		
				Швеллер 10 ГОСТ 8240-72 / Вст. 3-I ГОСТ 535-79	2	28 кг
Б4		2	4Т1.04.00.002	Уголок		
				Уголок Б-63х63х6 ГОСТ 8509-86 / Вст. 3-I ГОСТ 535-79		
				ℓ = 1044 h14	2	6,0 кг
Б4		3	4Т1.04.00.003	Полоса		
				Полоса 6х80 ГОСТ 103-76 / Вст. 3-I ГОСТ 535-79	2	1,1 кг
Б4		4	4Т1.04.00.004	Лист		
				Лист Б-ПН-1,6 ГОСТ 19903-74 / Вст.3-I ГОСТ 16523-70		
				1125 h14 х 2760 h14	1	35 кг
				Стандартные изделия		
		5		Болт М16 5		
				ГОСТ 7798-70	4	
		6		Гайка М16 5		
				ГОСТ 5915-70	4	

Подп. и дата | Инв. № подл. | Взам. инв. № | Инв. № дубл. | Подп. и дата

Изм.	Лист	№ докум.	Подп.	Дата
Разраб.		Вишневский		
Пров.		Зайцева		
Рук. гр.		Зайцева		
Н. контр.		Зарецкая		
Утв.		Раизман		

4Т1.04.00.000

Секция ℓ = 2770.

Лит	Лист	Листов
И		1

Госстрой СССР САНТЕХПРОЕКТ г. Москва

Копировал Формат А4

Формат	Зона	Поз.	Обозначение	Наименование	Кол.	Примеч.
				Документация		
А3			4Т1 05.00. 000 СБ	Сборочный чертеж		
				Детали		
Б4		1	4Т1.05. 00. 001	Уголок		
				Уголок Б-75х50х6 ГОСТ 8510-86 / Вст.3-I ГОСТ 535-79	2	1,0 кг
Б4		2	4Т1. 05.00. 002	Уголок		
				Уголок Б-63х63х6 ГОСТ 8509-86 / Вст.3-I ГОСТ 535-79	1	6,0 кг
Б4		3	4Т1. 05 00. 003	Уголок		
				Уголок Б-63х63х6 ГОСТ 8509-86 / Вст.3-I ГОСТ 535-79	1	6,0 кг
Б4		4	4Т1. 05. 00. 004	Уголок		
				Уголок Б-63х63х6 ГОСТ 8509-86 / Вст.3-I ГОСТ 535-79	1	6,5 кг
Б4		5	4Т1. 05. 00. 005	Лист		
				Лист Б-ПН-6 ГОСТ 19903-74 / Вст 3-I ГОСТ 14637-79	2	0,5 кг

Подп. и дата | Инв. № подл. | Взам. инв. № | Инв. № дубл. | Подп. и дата

Изм.	Лист	№ докум.	Подп.	Дата
Разраб.		Вишневский		
Пров.		Зайцева		
Рук. гр.		Зайцева		
Н. контр.		Зарецкая		
Утв.		Раизман		

4Т1.05. 00. 000.

Стойка

Лит	Лист	Листов
И		1

Госстрой СССР САНТЕХПРОЕКТ г. Москва

Копировал 22639-39 25 Формат А4

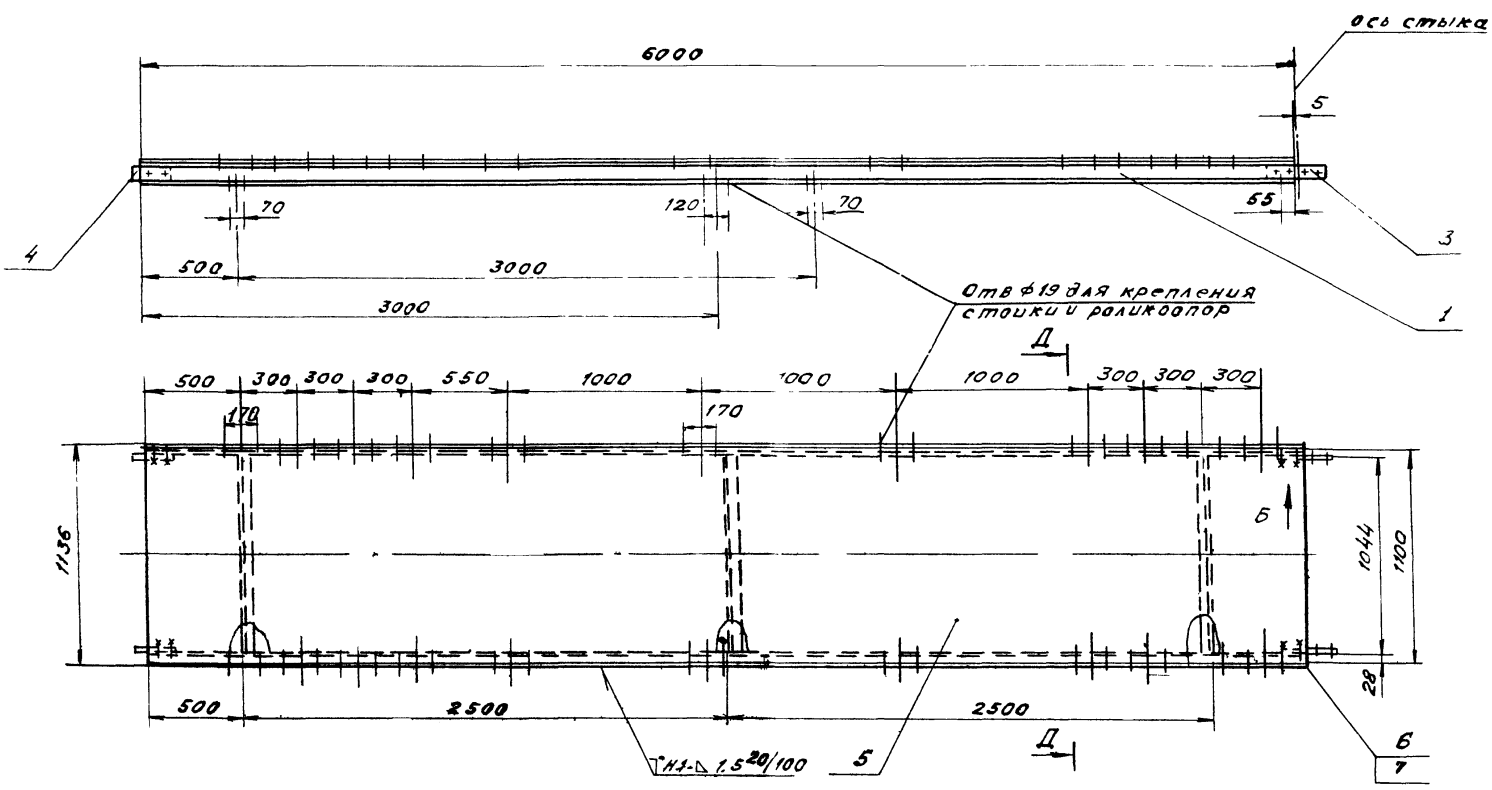

Д – Д

Поз.1
М 1:5

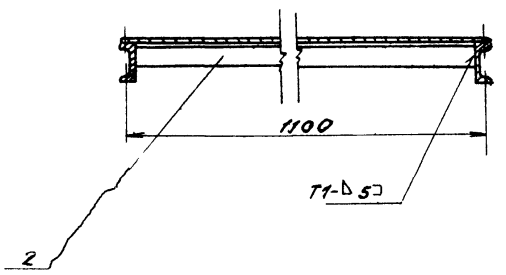

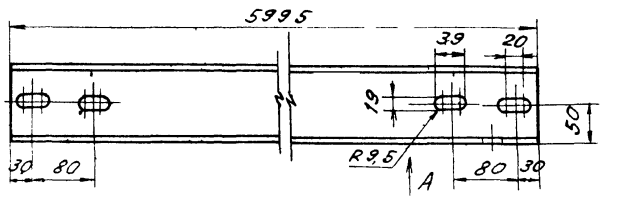

Вид А
М 1:5

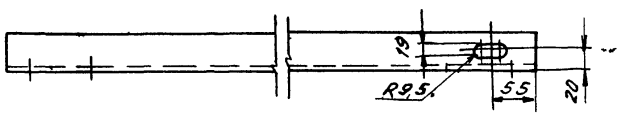

Поз.3
М 1:5

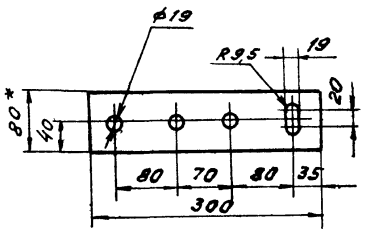

Поз.4
М 1:5

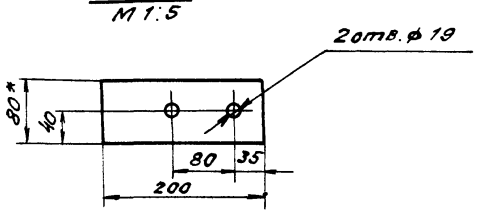

Вид Б
М 1:5

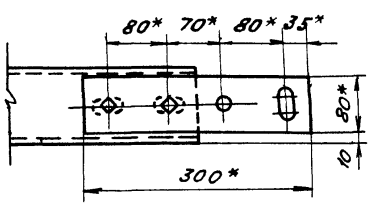

1.* Размеры для справок

2. Предельные отклонения размеров $\pm\frac{t_2}{2}$.

3. Кромки реза- ∇ $R_z 320$, отверстия- ∇ $R_z 80$, остальное- ∇.

4. Сварные швы по ГОСТ 5264-80 Электроды типа Э42. ГОСТ 9467-75

Изм.	Лист	N докум.	Подп.	Дата	4Т1.03.00.000 СБ	
Разраб.		Вишневский			Секция загрузочная L=6000 Сборочный чертеж	Лит. / Масса 210 / Масшт. 1:20
Пров.		Строганов				Лист / Листов 1
Т.контр.		Роизман				Госстрой СССР Союзтехпроект г. Москва
Рук.гр.		Зайцева				
Н.контр.		Зарецкая				
Утв.		Роизман				

копировал Тихонова 22699 39 26 Формат А2

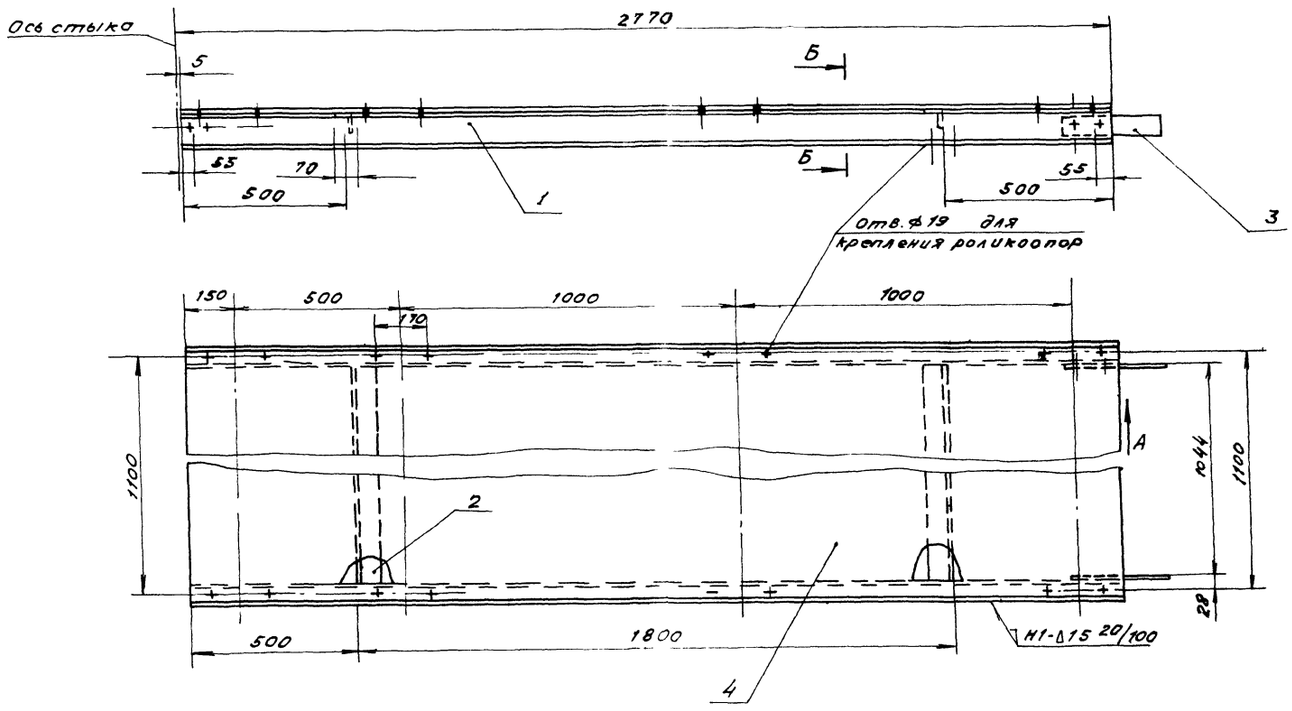

Вид А
М1:5

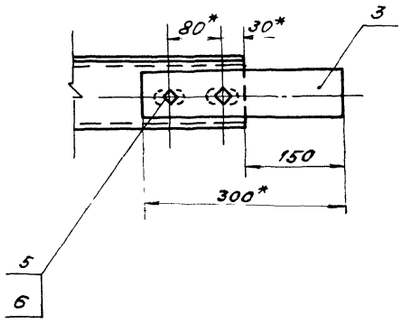

Б-Б

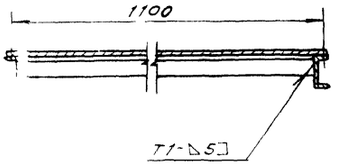

Поз. 3
М1:5

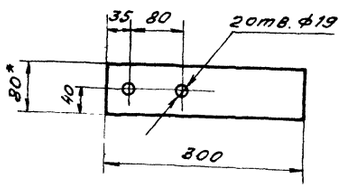

Поз. 1
М1:5

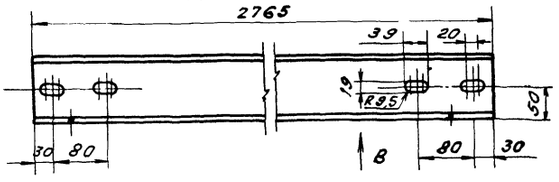

1.* Размеры для справок

2. Предельные отклонения размеров $\pm \frac{t_2}{2}$

3. Кромки реза - $\overset{Ra\,320}{\nabla}$, отверстия - $\overset{Ra\,80}{\nabla}$, остальное - ∇

4. Сварные швы по ГОСТ 5264-80 Электроды типа Э42 ГОСТ 9467-75

Вид В
М1:5

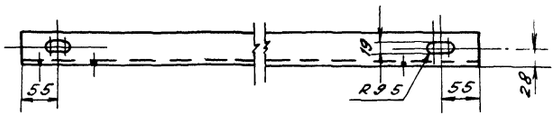

					4Т1.04 00 000 СБ
Изм.	Лист	№ докум.	Подп.	Дата	
Разраб.		Вишневский			Секция L=2770. Сборочный чертеж
Пров.		Строганов			
Т.контр.		Ройзман			
Рук. гр.		Зайцева			
Н.контр.		Зарецкая			
Утв.		Ройзман			

Лит	Масса	Масшт.
И	106	1:10
Лист	Листов 1	

Госстрой СССР
Сантехпроект
г. Москва

Копировал: Тихонова 22699-39 27 Формат А2

Инв. № подл. | Подп. и дата | Взам. инв. № | Инв. № дубл. | Подп. и дата

4Т1.05.00.000 СБ

903-1-250.87 Альбом 31

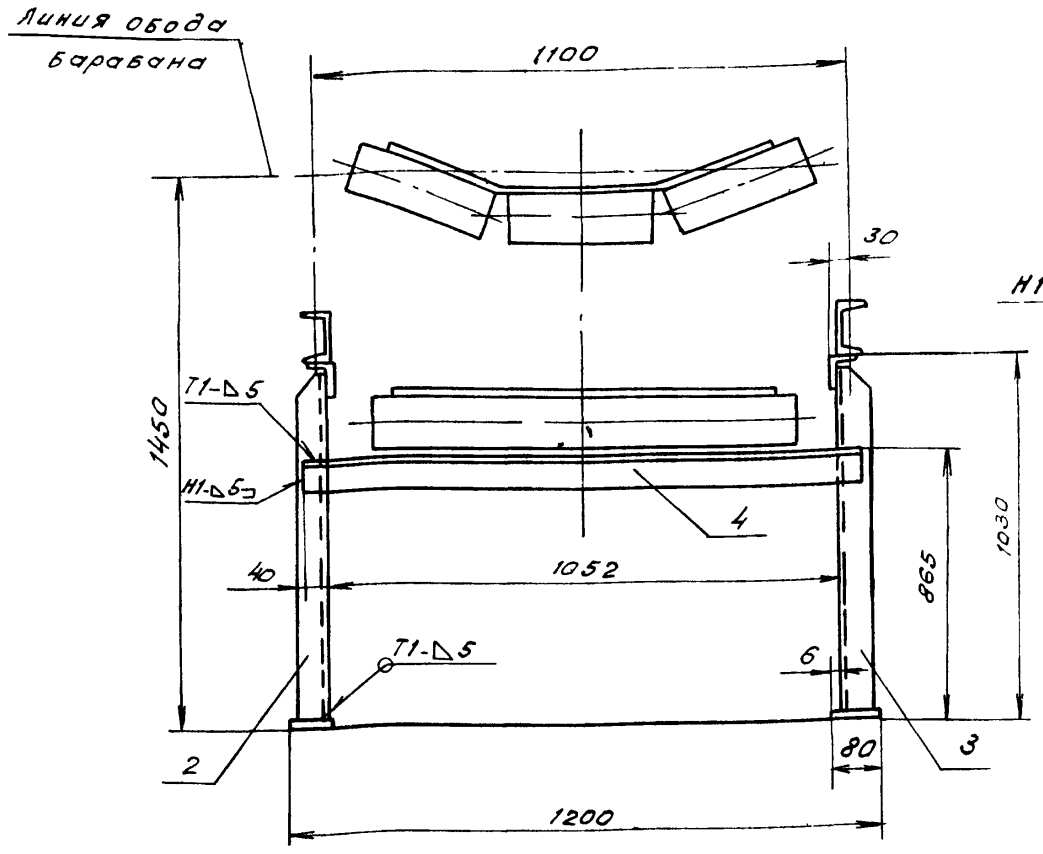

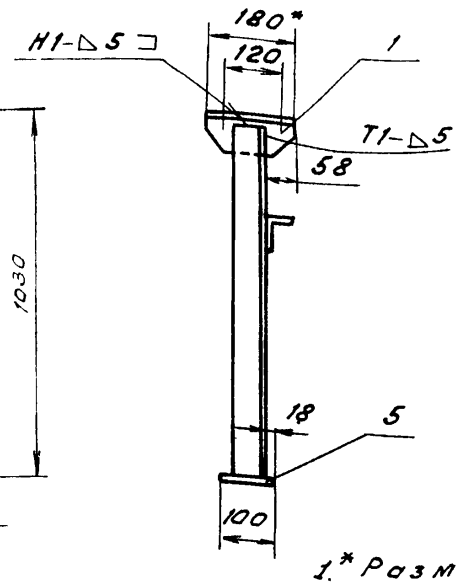

Поз. 3
Зеркальное отражение поз. 2

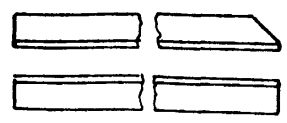

Поз. 4
М1:5

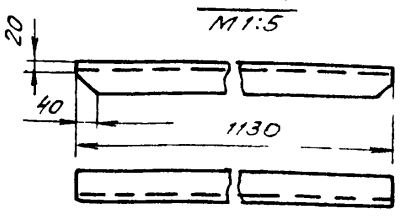

1. * Размеры для справок.
2. Предельные отклонения размеров $\pm \frac{t_2}{2}$
3. Кроми реза - ∇ $R_z 320$, отверстия - ∇ $R_z 80$, остальное - ∇.
4. Сварные швы по ГОСТ 5264-80 Электроды типа Э42 ГОСТ 9467-75

Поз. 1
М1:5

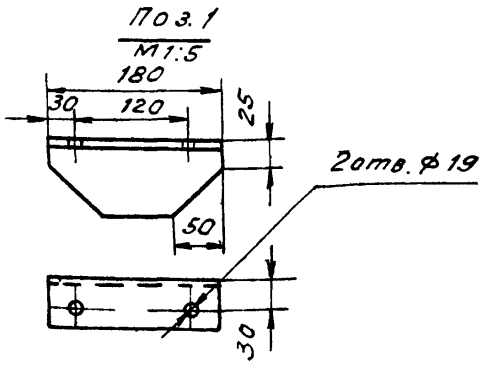

Поз. 2
М1:5

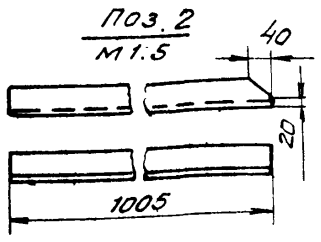

Изм	Лист	N докум.	Подп.	Дата	4Т1.05.00.000 СБ			
Разраб.		Вишневский			Стойка	Лит	Масса	Масшт
Пров.		Заицева			Сборочный чертеж	И	20	1:10
Т.контр.		Роизман				Лист	Листов 1	
Рук. гр.		Заицева				Госстрой СССР Сантехпроект г. Москва		
Н.контр.		Зарудская						
Утв.		Райзман						

Копировал Тихонова Формат А2

Формат	Зона	Поз.	Обозначение	Наименование	Кол.	Примеч.
				Документация		
*			4Т1.06.00.000 СБ	Сборочный чертеж		* А2, А2
				Сборочные единицы		
А4		1	4Т1.06.01.000	Корпус	1	
А4		2	4Т1.06.02.000	Прижим боковой	2	
А4		3	4Т1.06.03.000	Завеса	3	
А4		4	4Т1.06.04.000	Связь	3	
А4		5	4Т1.06.05.000	Завеса боковая	4	
А4		6	4Т1.06.06.000	Прижим задний	1	
А4		7	4Т1.06.07.000	Стойка	3	
А4		8	4Т1.06.07.000-01	Стойка	3	
				Детали		
Б4		9	4Т1.06.00.001	Лист		
				Лист Б-ПН-6 ГОСТ 19903-74 / ВСт3-I ГОСТ 14637-79	1	9,9 кг
Б4		10	4Т1.06.00.002	Стенка		
				Лист Б-ПН-4 ГОСТ 19903-74 / ВСт3-I ГОСТ 14637-79	1	11,1 кг
Б4		11	4Т1.06.00.003	Полоса		
				Лента 2,0х40 Б Ст3 ГОСТ 6009-74	2	0,15 кг

Изм	Лист	N докум.	Подп.	Дата	4Т1.06.00.000		
Разраб.		Заицева			Лоток В=800	Лит	Лист 1	Листов 2
Пров.		Строганов				Госстрой СССР Сантехпроект г. Москва		
Рук. гр.		Заицева						
Н.контр.		Вишневский						
Утв.		Райзман						

Копировал Тихонова Формат А4

Формат	Зона	Поз.	Обозначение	Наименование	Кол.	Примеч.
Б4		12	4Т1.06.00.004	Лист		
				Пластина I, лист, ОМБ-С-8-5,8 ГОСТ 7338-77	2	0,5
Б4		13	4Т1.06.00.005	Полоса		
				Пластина I, лист, ОМБ-С-8-5,8 ГОСТ 7338-77	2	5,0
Б4		14	4Т1.06.00.006	Лист		
				Пластина I, лист, ОМБ-С-8-5,8 ГОСТ 7338-77	1	2,6
				Стандартные изделия		
		15		Болт М12х30.46 ГОСТ 7798-70	34	
		16		Гайка М12.5 ГОСТ 5915-70	60	
		17		Шайба 12.65Г ГОСТ 6402-70	28	

Изм	Лист	N докум.	Подп.	Дата	4Т1.06.00.000	Лист 2

Копировал: Тихонова 22699 39 28 Формат А4

4Т1.06.00.000СБ

Альбом 31

903-1-250.87

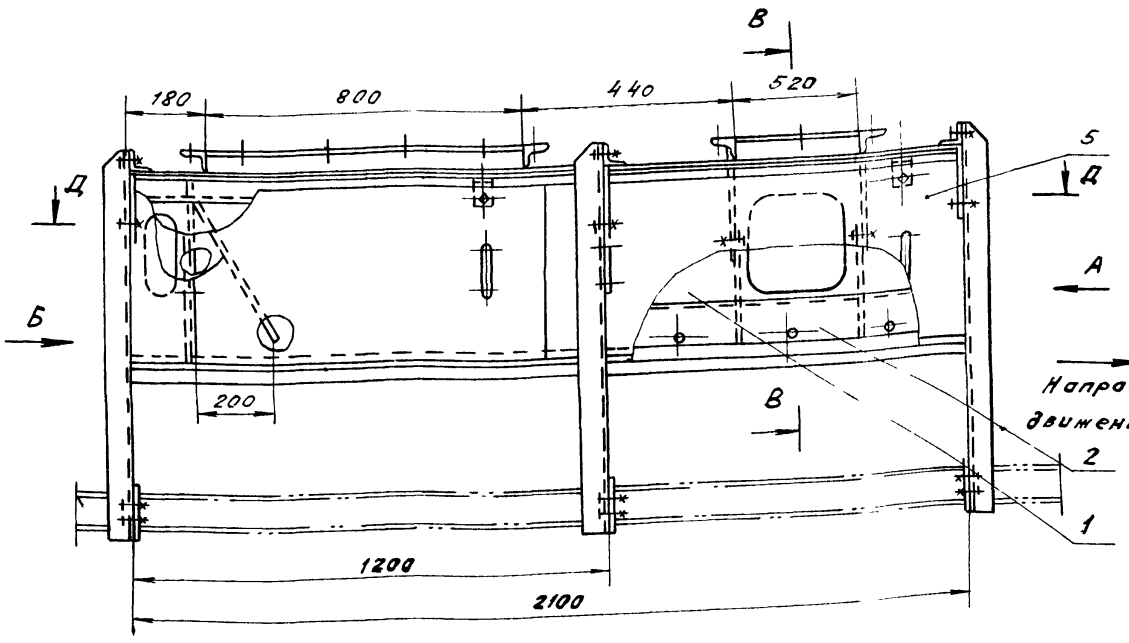

Б-Б
М1:2

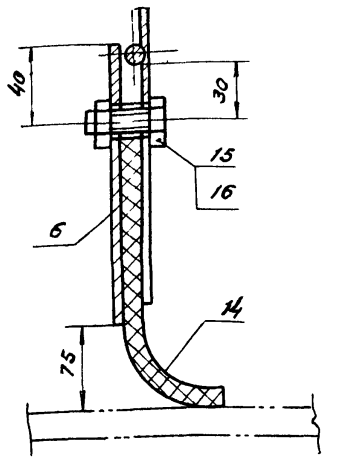

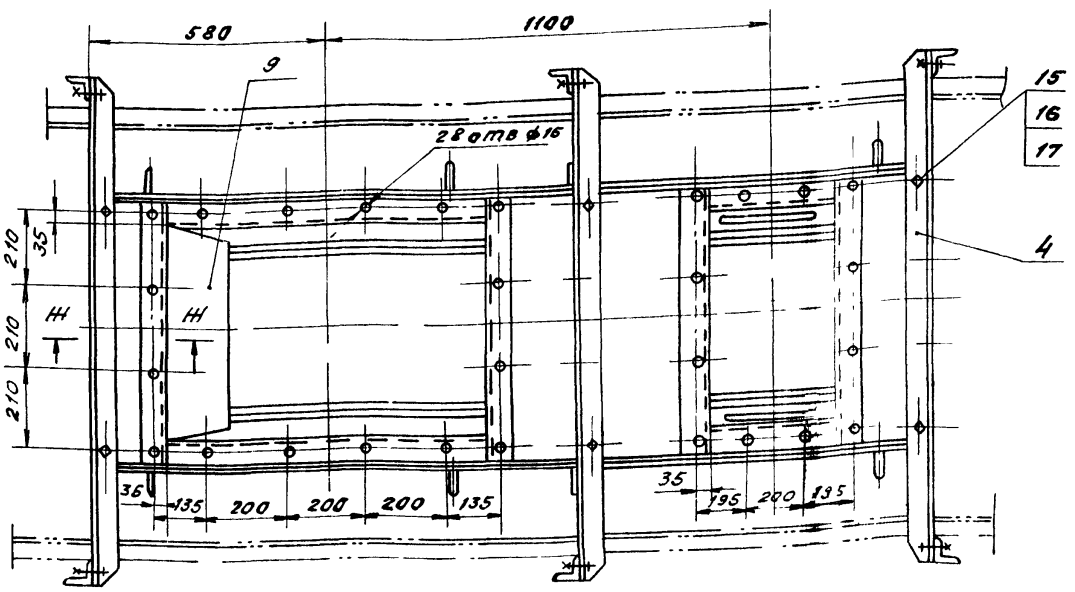

Г-Г
М1:1

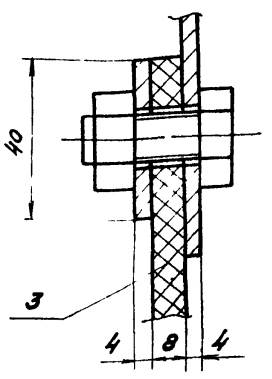

Е-Е
М1:2

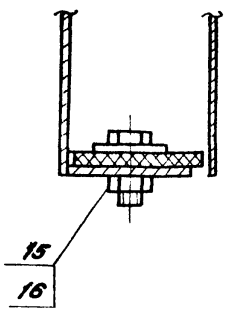

Вид Б

Вид А

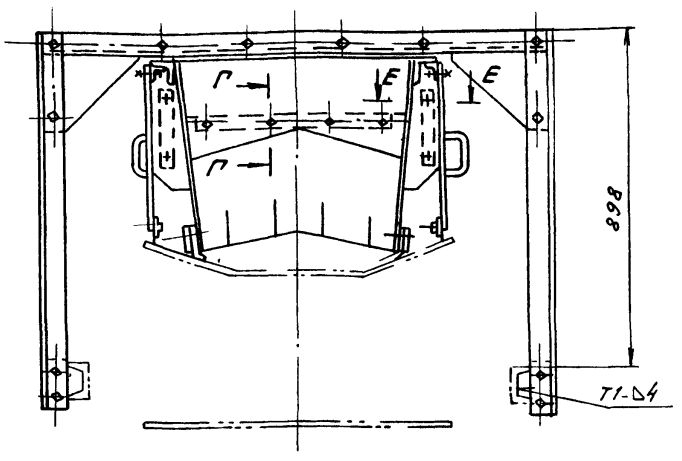

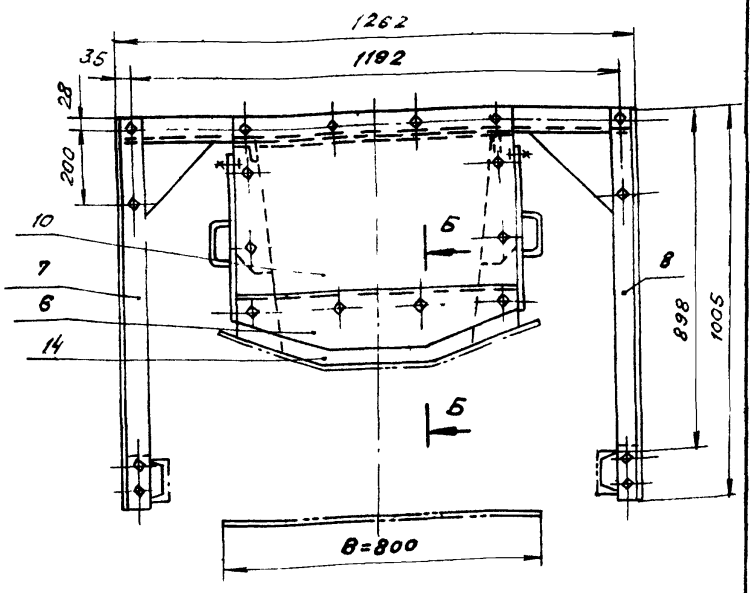

Д-Д
(Пояснительная схема)

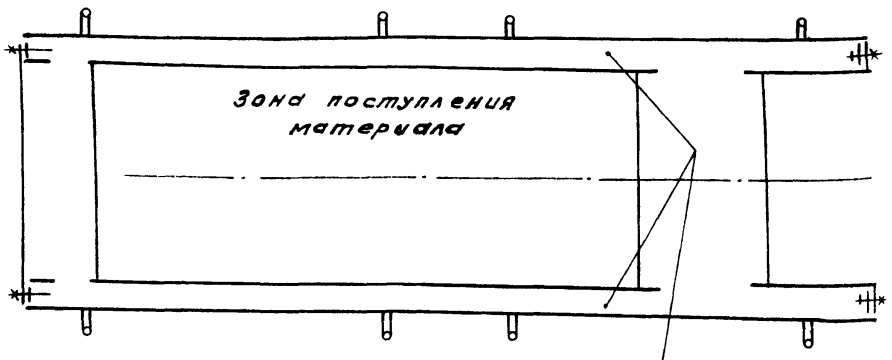

Обозначение	Масса, кг
4Т1.06.00.000	296
-01	270

1. Размеры для справок
2. Приварку листа поз 9 выполнять электродами Э42 ГОСТ 9467-75 сварной шов по ГОСТ 5264-80.
3. Вырез в детали поз 12 под прижим боковой поз 2 выполнить при монтаже по месту
4. Сборку лотка проходного 4Т1.06.00.000-01 выполнять без деталей поз 6, 9, 10, 14
5. Предельные отклонения размеров $\pm \frac{t_2}{2}$
6. Кромки реза- $R_z 320$, отверстия- $R_z 80$, остальное-
7. Разрез Ж-Ж см лист 2.

Изм.	Лист	№ докум.	Подп.	Дата
Разраб.		Зайцева		
Пров.		Строганов		
Т.контр.		Зайцева		
Рук. гр.		Зайцева		
Н.контр.		Вишневский		
Утв.		Воизман		

4Т1.06.00.000 СБ

Лоток В=800

Сборочный чертеж

Лит	Масса	Масшт
И	см табл	1:10
Лист 1	Листов 2	

Госстрой СССР Сантехпроект г. Москва

Копировал Тихонова 22639 39 29

Формат А2

Инв. № подл. | Подп. и дата | Взам. инв. № | Инв. № дубл. | Подп. и дата

4Т1.06.00.000СБ

Альбом 31

903-1-250.87

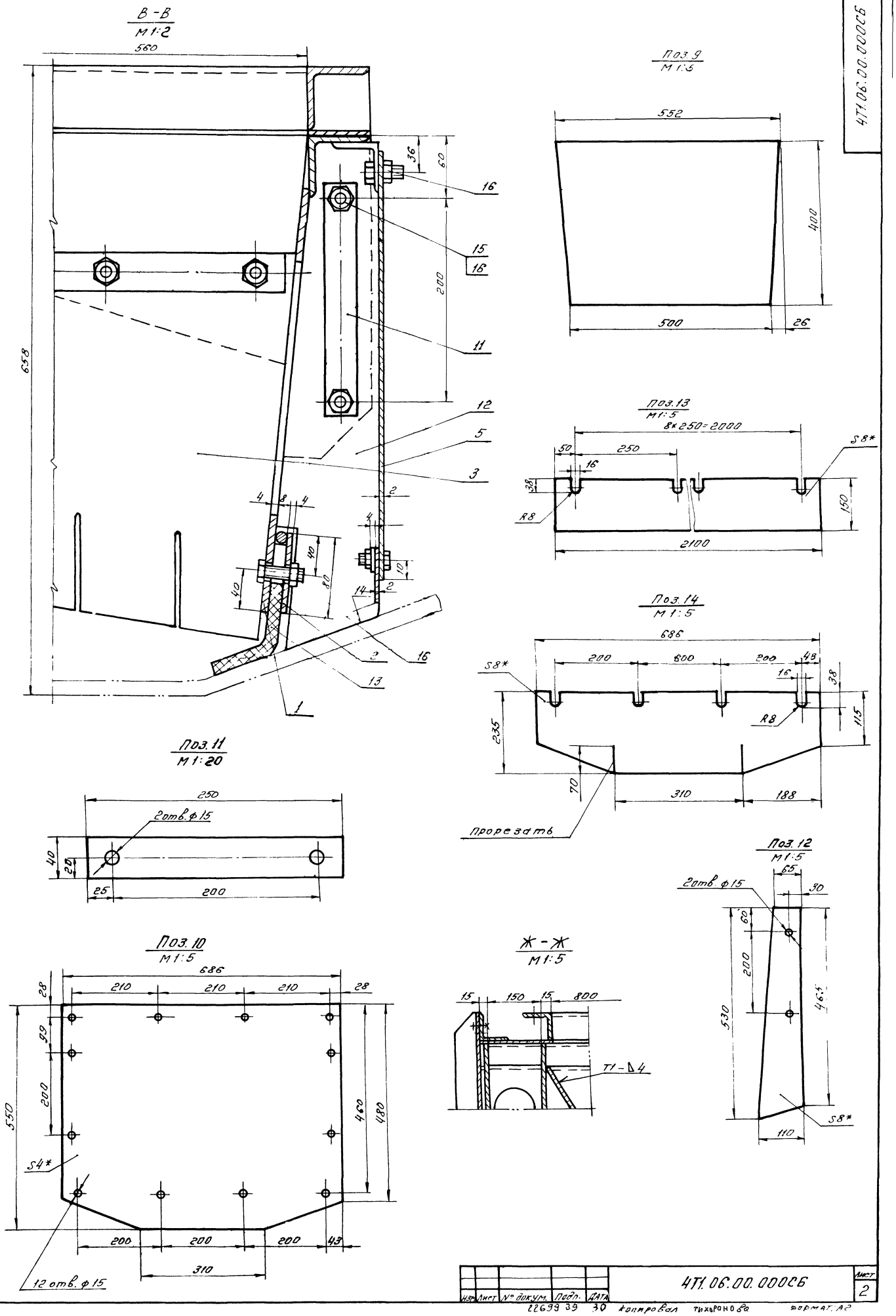

Изм.	Лист	№ докум.	Подп.	Дата	4Т1.06.00.000СБ	Лист 2

22699 39 30 Копировал Тихоронова Формат А2

Инв. № подл. | Подп. и дата | Взам. инв. № | Инв. № дубл. | Подп. и дата

Альбом 31

903-1-250 87

4Т1.06.01.000СБ

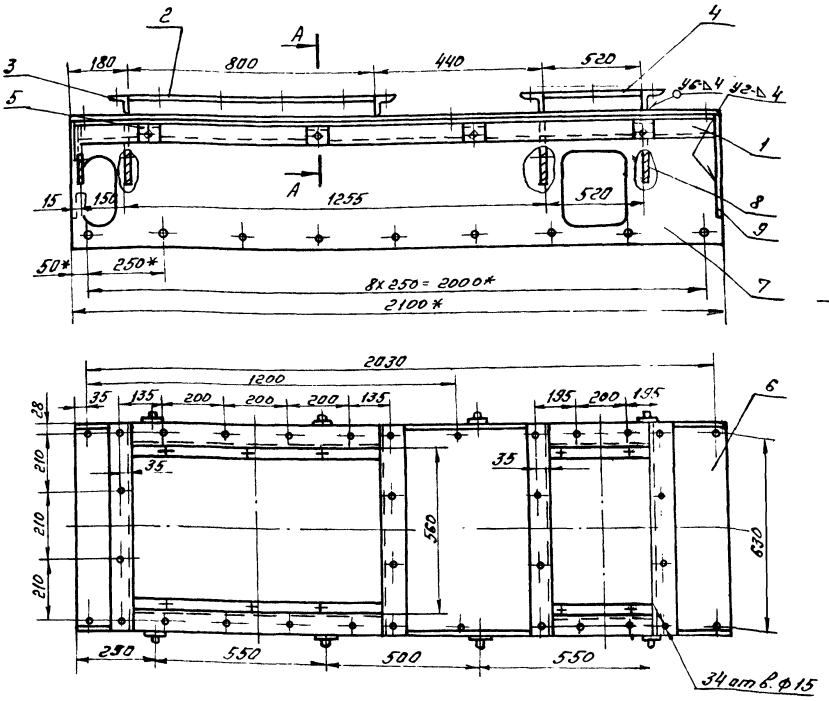

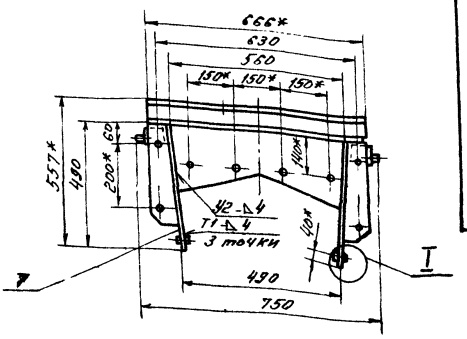

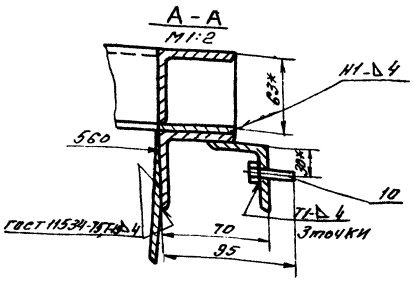

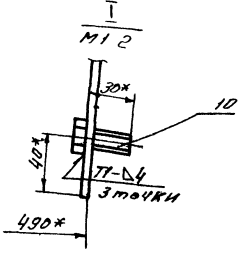

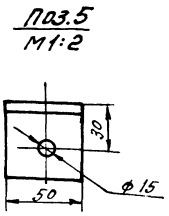

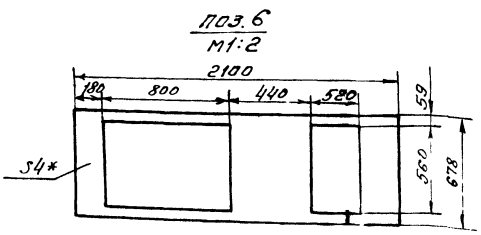

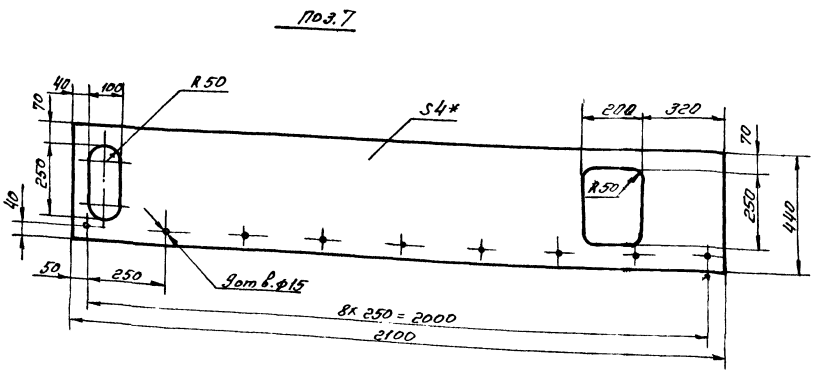

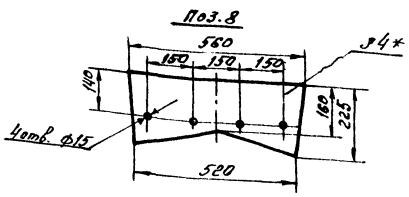

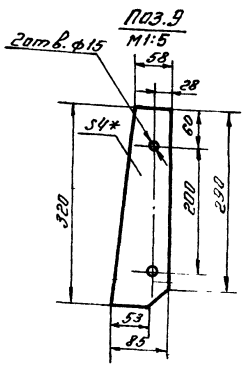

1.* Размеры для справок.

2. Предельные отклонения размеров $\pm \frac{t2}{2}$

3. Кромки реза - Rz 320, отверстия - Rz 80, остальное - ∇.

4. Сварные швы по гост 5264-80 (кроме мест, указанных особо). Электроды типа Э42 гост 9467-75.

Изм.	Лист	№ докум.	Подп.	Дата
Разраб.		Зайцева		
Пров.		Строганов		
Т.контр.		Ройзман		
Рук.гр.		Зайцева		
Н.контр.		Вишневский		
Утв.		Ройзман		

4Т1.06.01.000 СБ

Корпус.
Сборочный чертеж.

Лит.	Масса	Масшт.
Н	140	1:10

Лист | Листов 1

Госстрой СССР
САНТЕХПРОЕКТ
г. Москва

22639 39 37 Копировал Плешкова Формат А2

Инв. № подл. | Подп. и дата | Взам. инв. № | Инв. № дубл. | Подп. и дата

Альбом 31

903-1-230.87

Формат	Зона	Поз.	Обозначение	Наименование	Кол.	Примеч.
				Документация		
А2			4Т1.06.01.000СБ	Сборочный чертеж		
				Детали		
Б4		1	4Т1.06.01.001	Уголок		
				Уголок Б-63х63х6 ГОСТ 8509-86 / В ст 3-I ГОСТ 535*-79		
				ℓ= 2088 h14	2	12,1кг
Б4		2	4Т1.06.01.002	Уголок		
				Уголок Б-63х63х6 ГОСТ 8509-86 / В ст 3-I ГОСТ 535-79		
				ℓ= 880 h14	2	4,6кг
Б4		3	4Т1.06.01.003	Уголок		
				Уголок Б-63х63х6 ГОСТ 8509-86 / В ст 3-I ГОСТ 535-79		
				ℓ= 685 h14	4	4,0кг
Б4		4	4Т1.06.01.004	Уголок		
				Уголок Б-63х63х6 ГОСТ 8509-86 / В ст 3-I ГОСТ 535-79		
				ℓ= 520 h14	2	2,0кг
Б4		5	4Т1.06.01.005	Кронштейн		
				Уголок Б-50х50х5 ГОСТ 8509-86 / В ст 3 I ГОСТ 535-79	8	0,18кг
Б4		6	4Т1.06.01.006	Лист		
				Лист Б-ПН-4 ГОСТ 19903-74 / В ст 3-I ГОСТ 14637-79	1	25,2кг
Б4		7	4Т1.06.01.007	Стенка		
				Лист Б-ПН-4 ГОСТ 19903-74 / В ст 3-I ГОСТ 14637-79	2	21кг
Б4		8	4Т1.06.01.008	Лист		
				Лист Б-ПН-4 ГОСТ 19903-74 / В ст 3-I ГОСТ 14637-79	4	3,2кг
Б4		9	4Т1.06.01.009	Ребро		
				Лист Б-ПН-4 ГОСТ 19903-74 / В ст 3-I ГОСТ 14637-79	4	0,7кг
				Стандартные изделия		
		10		Болт М12х30.46 ГОСТ 7798-70	26	

Подп. и дата | Инв.№ дубл. | Взам.инв.№ | Подп. и дата | Инв.№ подл.

Изм.	Лист	№ докум.	Подп.	Дата
Разраб.		Зайцева		
Пров.		Строганов		
Рук.гр.		Зайцева		
Н.контр.		Вишневский		
Утв.		Роизман		

4Т1.06.01.000

Корпус

Лит | Лист | Листов: Н | 1 | 2

Госстрой СССР САНТЕХПРОЕКТ г. Москва

Копировал

Формат А4

Изм.	Лист	№ докум.	Подп.	Дата

4Т1.06.01.000 | Лист 2

Копировал

Формат А4

Формат	Зона	Поз.	Обозначение	Наименование	Кол.	Примеч.
				Документация		
А4			4Т1.06.02.000СБ	Сборочный чертеж		
				Детали		
Б4		1	4Т1.06.02.001	Планка		
				Лист Б-ПН-4 ГОСТ 19903-74 / В ст 3сп I ГОСТ 14637-79	1	5,1кг
Б4		2	4Т1.06.02.002	Пруток		
				Круг В8 ГОСТ 2590-71 / В ст 3-I ГОСТ 535-79		
				L= 2100 h 14	1	0,83кг

Подп. и дата | Инв.№ дубл. | Взам.инв.№ | Подп. и дата | Инв.№ подл.

Изм.	Лист	№ докум.	Подп.	Дата
Разраб.		Зарецкая		
Пров.		Зайцева		
Рук.гр.		Зайцева		
Н.контр.		Вишневский		
Утв.		Роизман		

4Т1.06.02.000

Прижим боковой

Лит | Лист | Листов: Н | 1 | 1

Госстрой СССР САНТЕХПРОЕКТ г. Москва

Копировал

Формат А4

4Т1.06.02.000СБ

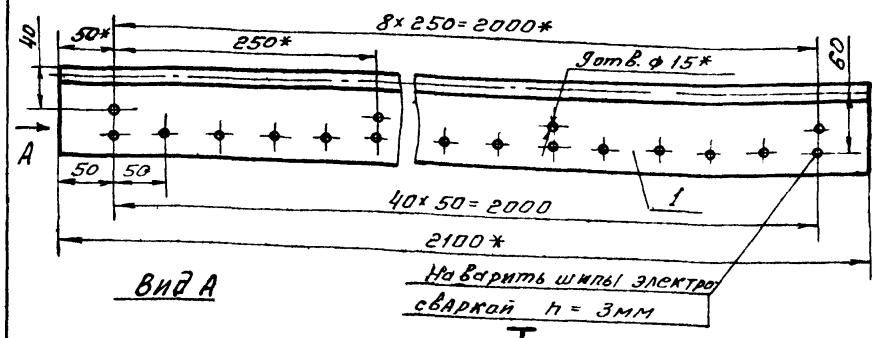

Вид А

На варить шипы электродуговой сваркой h = 3мм

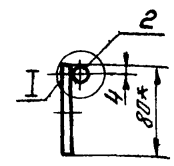

М1:1

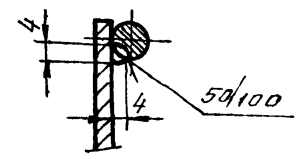

Поз.1
М1:5

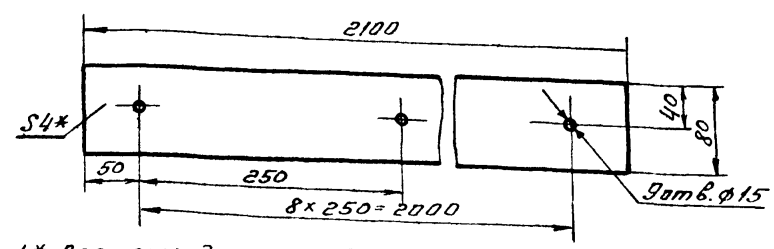

1.* Размеры для справок

2. Предельные отклонения размеров $\pm \frac{t2}{2}$

3. Кромки реза $R_z 320$, отверстия $R_z 80$, остальное —

4. Электроды типа Э42 ГОСТ 9467-75

Изм.	Лист	№ докум.	Подп.	Дата
Разраб.		Зарецкая		
Пров.		Строганов		
Т.контр.		Роизман		
Рук.гр.		Зайцева		
Н.контр.		Вишневский		
Утв.		Роизман		

4Т1.06.02.000СБ

Прижим боковой
Сборочный чертеж

Лит	Масса	Масштаб
И	6,0	1:5

Лист | Листов 1

Госстрой СССР САНТЕХПРОЕКТ г. Москва

Копировал Плешкова

Формат А4

Альбом 31

903-1-250.87

Формат	Зона	Поз.	Обозначение	Наименование	Кол.	Примеч.
				Документация		
А3			4Т1.06.03.000 СБ	Сборочный чертеж		
				Детали		
Б4		1	4Т1.06.03.001	Лист		
				Пластина I, лист.		
				ОМБ-С-8-5,8 ГОСТ 7338-77	1	2,18 кг
Б4		2	4Т1.06.03.002	Полоса		
				Полоса $\frac{4\times40\ \text{ГОСТ}\ 103-76}{\text{Вст.3-1 ГОСТ}\ 535-79}$	1	0,62 кг
				Стандартные изделия		
		3		Болт М12х30.46 ГОСТ 7798-70	4	
		4		Гайка М12.5 ГОСТ 5915-70	4	

Подп. и дата | Инв. № дубл. | Взам. инв. № | Подп. и дата | Инв. № подл.

Изм.	Лист	№ докум.	Подп.	Дата
Разраб.		Зайцева		
Пров.		Строганов		
Рук. гр.		Зайцева		
Н. контр.		Вишневский		
Утв.		Ройзман		

4Т1.06.03.000

Завеса

Лит	Лист	Листов
Н		1

Госстрой СССР САНТЕХПРОЕКТ г. Москва

Копировал Формат А2

Подп. и дата | Инв. № дубл. | Взам. инв. № | Подп. и дата | Инв. № подл.

Копировал Формат А2

4Т1.06.03.000 СБ

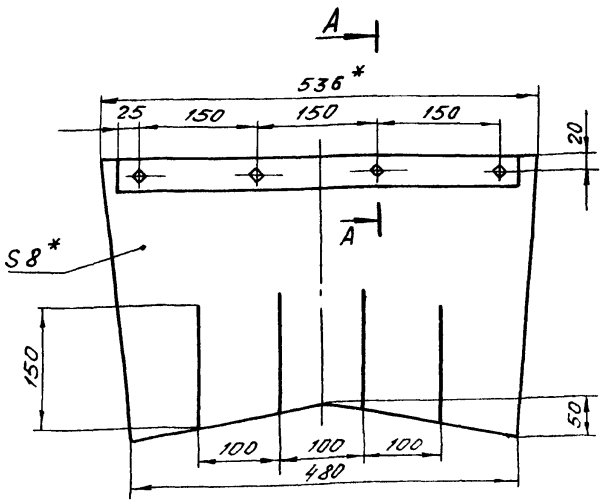

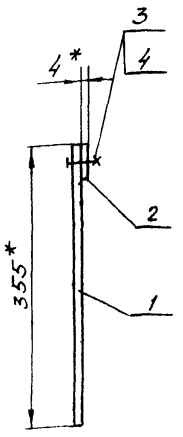

Поз. 1

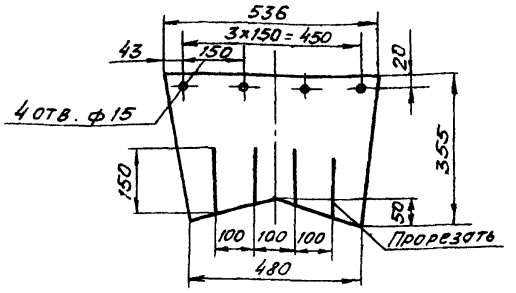

Поз. 2

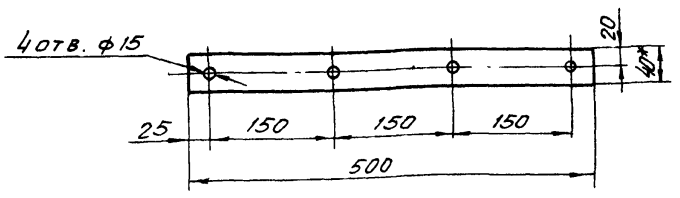

А - А
М 1:2

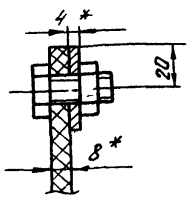

1. * Размеры для справок.
2. Предельные отклонения размеров $\pm \frac{t_2}{2}$
3. Кромки реза - R_z-320, отверстия - R_z80, остальное - ∀.

Изм.	Лист	№ докум.	Подп.	Дата
Разраб.		Зайцева		
Провер.		Строганов		
Т. контр.		Ройзман		
Рук. гр.		Зайцева		
Н. контр.		Вишневский		
Утв.		Ройзман		

4Т1.06.03.000 СБ

Завеса. Сборочный чертеж

Лит	Масса	Масштаб
И	3,1	1:5
Лист	Листов 1	

Госстрой СССР САНТЕХПРОЕКТ г. Москва

Копировал. 22699-39 33 Формат А2

4Т1.06.04.00005

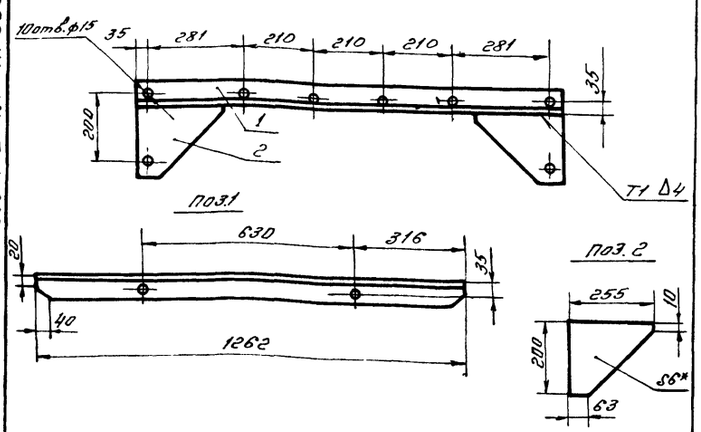

поз.1

поз.2

1. Предельные отклонения размеров $\pm \frac{t2}{2}$.
2. Кромки реза $R_z 320$, отверстия - $R_z 80$, остальное - ▽
3. Сварные швы по ГОСТ 5264-80
4. Электроды типа Э42 ГОСТ 9467-75.

Изм.	Лист	№ докум.	Подп.	Дата
Разраб.	Строганов			
Пров.	Зайцева			
Т.контр.	Ронзман			
Рук. гр.	Зайцева			
Н.контр.	Вишневский			
Утв.	Ронзман			

4Т1.06.04.000СБ

Связь

Сборочный чертеж

Лит	Масса	Масшт
И	10,7	1:10
Лист	Листов 1	

Госстрой СССР
САНТЕХПРОЕКТ
г. Москва

Копировал

Формат

Формат	Зона	Поз.	Обозначение	Наименование	Кол.	Прим.
				Документация		
А4			4Т1.06.04.000СБ	Сборочный чертеж		
				Детали		
Б4		1	4Т1.06.04.001	Уголок		
				Уголок Б-63х63х6 ГОСТ 8509-86 / Ст.3-I ГОСТ 535-79	1	7,23кг
Б4		2	4Т1.06.04.002	Ребро		
				Лист Б-ПН-6 ГОСТ 19903-74 / Ст.3-I ГОСТ 14637-79	2	1,75кг

Изм.	Лист	№ докум.	Подп.	Дата
Разраб.	Строганов			
Пров.	Зайцева			
Рук. гр	Зайцева			
Н.контр.	Вишневский			
Утв.	Ронзман			

4Т1.06.04.000

Связь

Лит	Лист	Листов
И		1

Госстрой СССР
САНТЕХПРОЕКТ
г. Москва

Копировал:

Формат А4

4Т1.06.05.00005Б

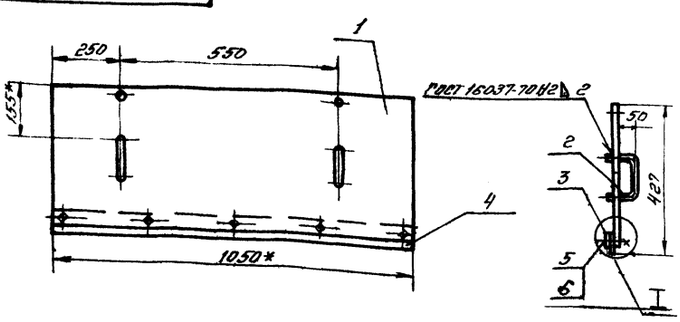

поз.1

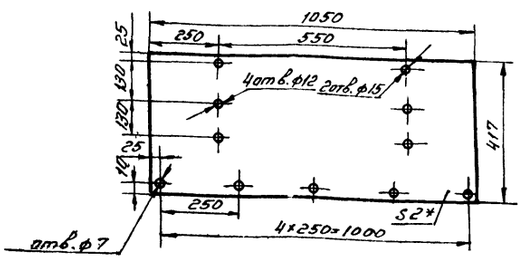

поз.2

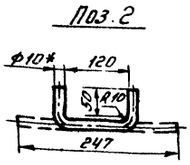

поз.3
М1:2

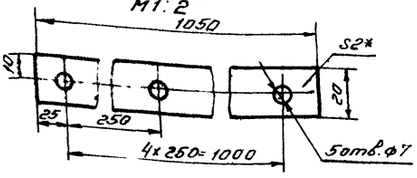

1.* Размеры для справок.
2. Предельные отклонения размеров $\pm \frac{t2}{2}$.
3. Кромки реза — $R_z 320$ ▽, отверстия — $R_z 80$ ▽, остальное — ▽
4. Сварные швы по ГОСТ 5264-80.
Электроды типа Э42 ГОСТ 9467-75.

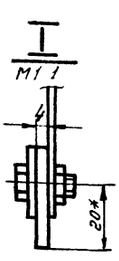

поз.4
М1:2

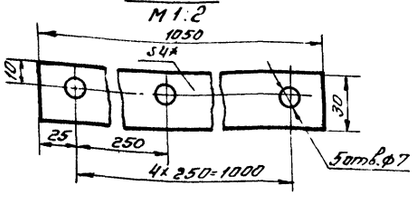

Изм.	Лист	№ докум.	Подп.	Дата
Разраб.	Зарицкая			
Пров.	Строганов			
Т.контр.	Ронзман			
Рук. гр.	Зайцева			
Н.контр.	Вишневский			
Утв.	Ронзман			

4Т1.06.05.000СБ

Завеса боковая.

Сборочный чертеж

Лит	Масса	Масшт
И	7,5	1:10
Лист	Листов 1	

Госстрой СССР
САНТЕХПРОЕКТ
г. Москва

Копировал Плешкова 27699 39 34

Формат А3

Альбом 31

903-1-250 87

Формат	Зона	Поз.	Обозначение	Наименование	кол.	Примеч.
				Документация		
А3			4Т1.06.05.000СБ	Сборочный чертеж		
				Детали		
Б4		1	4Т1.06.05.001	Стенка		
				Лист Б-ПН 2 ГОСТ 19903-74 / Вст 3-Т ГОСТ 16523-70	1	6,6 кг
Б4		2	4Т1.06.05.002	Ручка		
				Круг В10 ГОСТ 2590-71 / Вст 3-Т ГОСТ 535-79	2	0,3 кг
Б4		3	4Т1.06.05.003	Полоса		
				Лента 2х40 ГОСТ 6009-74 / Вст 3-Т ГОСТ 535-79	1	0,32 кг
Б4		4	4Т1.06.05.004	Прокладка		
				Пластина Т, лист ОМБ-С-4-5,8 ГОСТ 7338-77	1	0,21 кг
				Стандартные изделия		
		5		Болт М6х16.46 ГОСТ 7798-70	4	
		6		Гайка М6.5 ГОСТ 5915-70	4	

Инв. № подл. | Подп. и дата | Взам. инв. № | Инв. № дубл. | Подп. и дата

Изм.	Лист	№ докум.	Подп.	Дата
Разраб.		Заруцкая		
Пров.		Зайцева		
Рук. гр.		Зайцева		
Н. контр.		Вишневский		
Утв.		Ройзман		

4Т1.06.05.000

Завеса боковая

Лит	Лист	Листов
И		1

Госстрой СССР
Сантехпроект
г. Москва

Копировал: Тихонова Формат А4

Формат	Зона	Поз.	Обозначение	Наименование	кол.	Примеч.
				Документация		
А4			4Т1.06.06.000.СБ	Сборочный чертеж		
				Детали		
Б4		1	4Т1.06.06.001	Планка		
				Лист Б-ПН-4 ГОСТ 19903-74 / Вст.3-Т ГОСТ 14637-79	1	2,16 кг
Б4		2	4Т1.06.06.002	Пруток		
				Круг В8 ГОСТ 2590-71 / Вст.3-Т ГОСТ 535-79		
				L=686 h14	1	0,27 кг

Инв. № подл. | Подп. и дата | Взам. инв. № | Инв. № дубл. | Подп. и дата

Изм.	Лист	№ докум.	Подп.	Дата
Разраб.		Заруцкая		
Утв.		Зайцева		
Рук. гр.		Зайцева		
Н. контр.		Вишневский		
Утв.		Ройзман		

4Т1.06.06.000

Прижим задний

Лит	Лист	Листов
И		1

Госстрой СССР
Сантехпроект
г. Москва

Копировал: Тихонова Формат А4

4Т1.06.06.000СБ

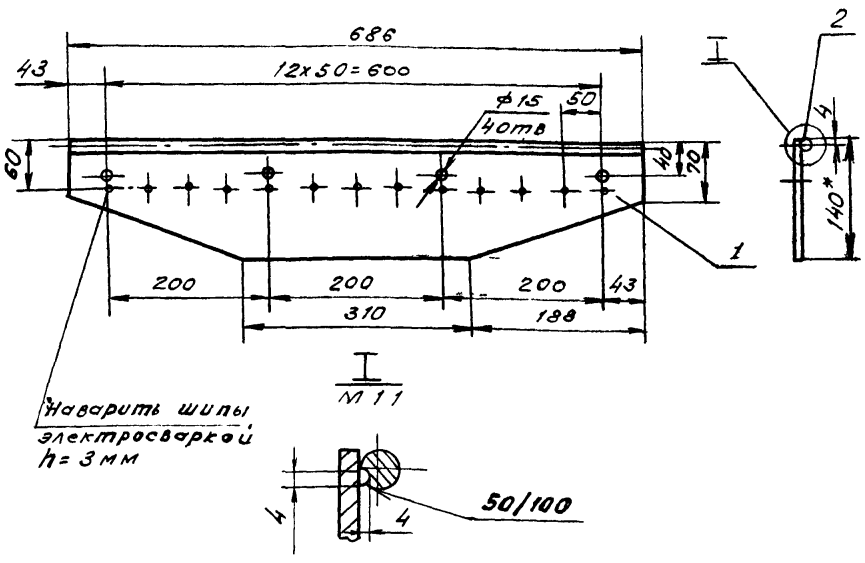

1.* Размеры для справок

2. Предельные отклонения размеров $\pm \frac{t_2}{2}$

3. Кромки реза — $R_z 320$, отверстия — $R_z 80$, остальное

4. Сварка по ГОСТ 5264-80

5. Электроды типа Э42 ГОСТ 9467-75

Инв. № подл. | Подп. и дата | Взам. инв. № | Инв. № дубл. | Подп. и дата

Изм.	Лист	№ докум.	Подп.	Дата
Разраб.		Заруцкая		
Пров.		Строганов		
Т. контр.		Ройзман		
Рук. гр.		Зайцева		
Н. контр.		Вишневский		
Утв.		Ройзман		

4Т1.06.06.000СБ

Прижим задний
Сборочный чертеж

Лит	Масса	Масштаб
И	2,5	1:5
Лист	Листов 1	

Госстрой СССР
Сантехпроект
г. Москва

Копировал: Тихонова Формат А4

903-1-250.87 Альбом 31

Формат	Зона	Поз.	Обозначение	Наименование	Кол.	Примеч.
				Документация		
А3			4Т1.06.07.000СБ	Сборочный чертеж		
				Детали		
Б4		1	4Т1.06.07.001	Уголок Уголок Б-63х63х6 ГОСТ 8509-86 / В Ст3-I ГОСТ 535-79	1	5,2 L=1005 h14
Б4		2	4Т1.06.07.002	Косынка Лист Б-ПН-6 ГОСТ 19903-74 / В Ст3-I ГОСТ 14637-79	1	0,5
				Стандартные изделия		
		3		Болт М12х30.46 ГОСТ 7798-70	2	
		4		Гайка М12.5 ГОСТ 5915-70	2	
		5		Шайба 12.65Г ГОСТ 6402-70	2	

Инв. № подл. | Подп. и дата | Взам. инв. № | Инв. № дубл. | Подп. и дата

Изм.	Лист	№ докум.	Подп.	Дата
Разраб.		Зайцева		
Пров.		Строганов		
Рук. Гр.		Зайцева		
Н. контр.		Вишневская		
Утв.		Райзман		

4Т1.06.07.000

Стойка

Лит. И | Лист | Листов 1

Госстрой СССР САНТЕХПРОЕКТ г. Москва

Копировал: Формат А4

Формат	Зона	Поз.	Обозначение	Наименование	Кол.	Примеч.
				Документация		
А2			4Т1.07.00.000СБ	Сборочный чертеж		
				Сборочные единицы		
А4		1	4Т1.07.01.000	Корпус	1	
А4		2	4Т1.06.07.000-01	Стойка	1	
А4		3	4Т1.06.07.000	Стойка	1	
А4		4	4Т1.06.04.000	Связь	1	
А4		5	4Т1.07.02.000	Прижим боковой	2	
				Детали		
Б4		6	4Т1.07.00.001	Завеса Пластина I, лист ОМБ-С-8-5.8 ГОСТ 7338-77	2	4,1кг
				Стандартные изделия		
		7		Болт 12х30.46 ГОСТ 7798-70	6	
		8		Гайка М12.5 ГОСТ 5915-70	17	
		9		Шайба 12.65Г ГОСТ 6402-70	6	

Инв. № подл. | Подп. и дата | Взам. инв. № | Инв. № дубл. | Подп. и дата

Изм.	Лист	№ докум.	Подп.	Дата
Разраб.		Зайцева		
Пров.		Строганов		
Рук. гр.		Зайцева		
Н. контр.		Вишневский		
Утв.		Райзман		

4Т1.07.00.000

Лоток промежуточный типа I

Лит. И | Лист | Листов 1

Госстрой СССР САНТЕХПРОЕКТ г. Москва

Копировал Формат А4

4Т1.06.07.000СБ

4Т1.06.07.000-01

остальное см. 4Т1.06.07.000

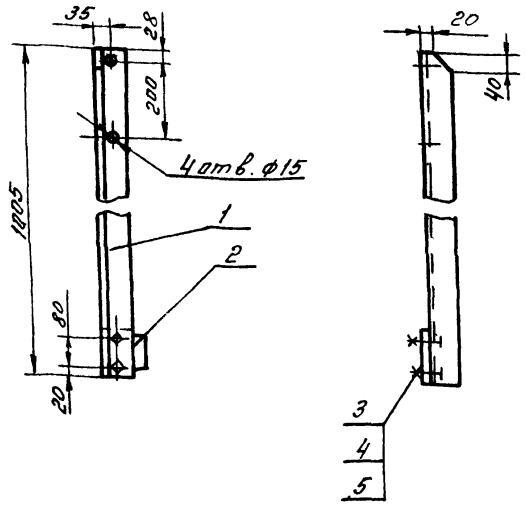

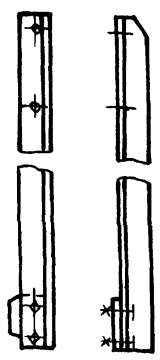

Поз. 2
М1:5

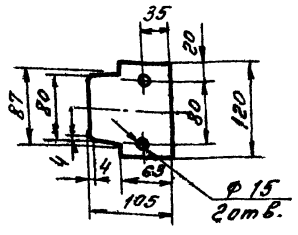

1. Предельные отклонения размеров $\pm \frac{t_2}{2}$
2. Кромки реза – $Rz\,320$, отверстия – $Rz\,80$, остальное – ∇
3. Сварные швы по ГОСТ 5264-80 варить по контурам прилегания деталей. Электроды типа Э42 ГОСТ 9467-75

Инв. № подл. | Подп. и дата | Взам. инв. № | Инв. № дубл. | Подп. и дата

Изм.	Лист	№ докум.	Подп.	Дата
Разраб.		Строганов		
Пров.		Зайцева		
Т. контр.		Райзман		
Рук. гр.		Зайцева		
Н. контр.		Вишневский		
Утв.		Райзман		

4Т1.06.07.000СБ

Стойка
Сборочный чертеж

Лит.	Масса	Масштаб
Н	5,8	1:10
Лист	Листов 1	

Госстрой СССР САНТЕХПРОЕКТ г. Москва

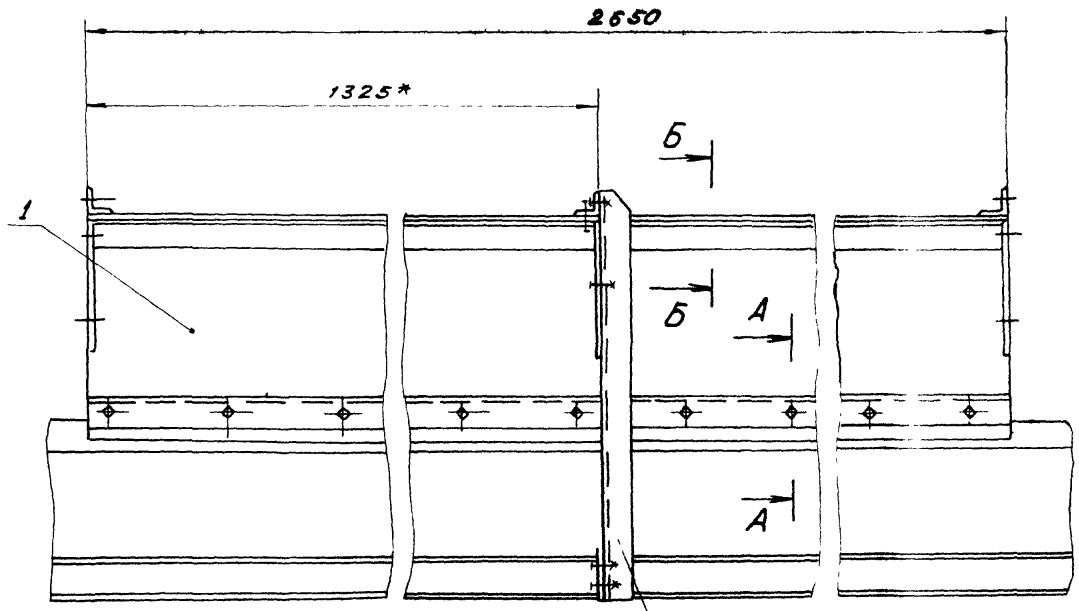

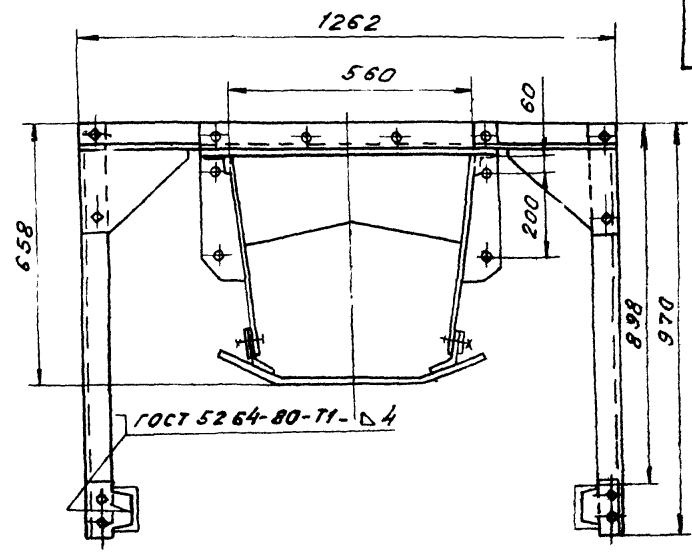

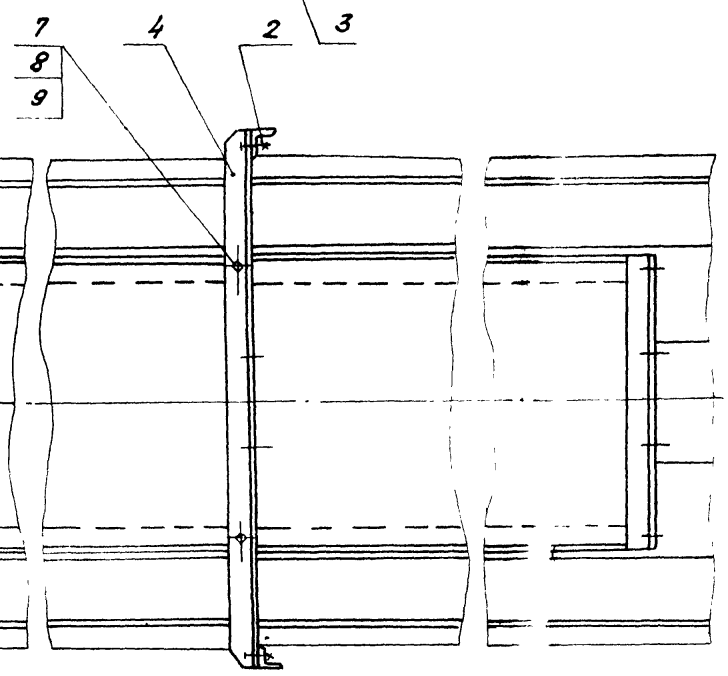

Б-Б
М1:2

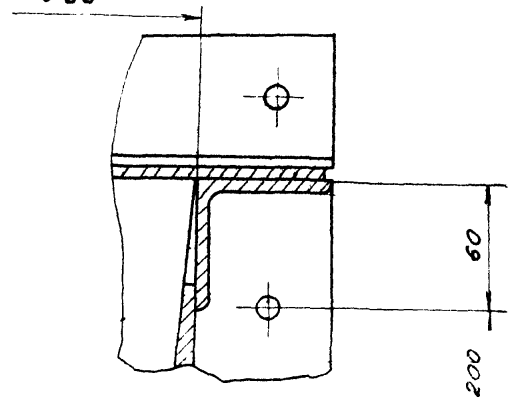

А-А
М1:2

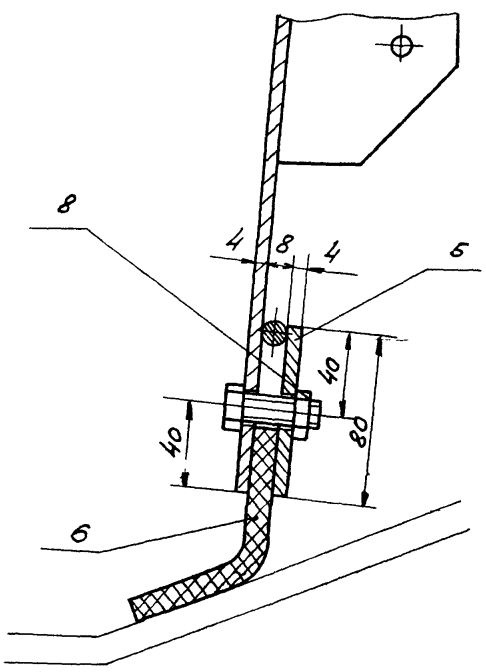

Поз.6
М1:2

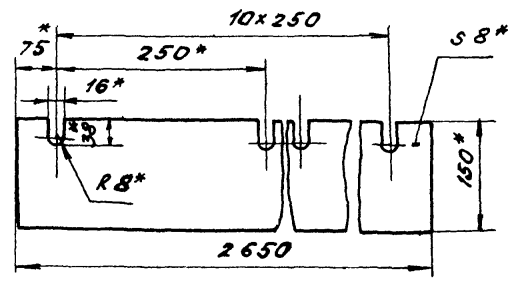

1.* Размеры исполнительные.

2 Предельные отклонения размеров $\pm \frac{t_2}{2}$.

3 Электроды типа Э42 ГОСТ 9467-75.

Изм.	Лист	N°докум.	Подп.	дата	4Т1.07.00.000СБ
Разраб.		Зайцева			Лоток промежуточный типа I. Сборочный чертеж
Пров.		Строганов			Лит. И; Масса 225; Масшт. 1:10
Т.контр.		Ройзман			Лист; Листов 1
Рук.гр.		Зайцева			Госстрой СССР Сантехпроект г. Москва
Н.контр.		Вишневский			
Утв.		Ройзман			

Копировал: Тихонова

Формат А2

22699 33 39

Инв.№подл. | Подп. и дата | Взам.инв.№ | Инв.№дубл. | Подп. и дата

903-1-250.87 Альбом 31

Формат	Зона	Поз.	Обозначение	Наименование	Кол.	Примеч.
				Документация		
А3			4Т1.07.01.000СБ	Сборочный чертеж		
				Детали		
Б4		1	4Т1.07.01.001	Связь		
				Уголок Б-63х63х6 ГОСТ 8509-86 / В ст 3-I ГОСТ 535-79		
				С= 2638 h14	2	15,2кг
Б4		2	4Т1.07.01.002	Уголок		
				Уголок Б-63х63х5 ГОСТ 8509-86 / В ст 3-I ГОСТ 535-79		
				С= 686 h14	2	3,9кг
Б4		3	4Т1.07.01.003	Крышка		
				Лист Б-ПН-4 ГОСТ 19903-74 / В ст 3-I ГОСТ 14637-79		
				Б 788 h14 х 2650 h14	1	58,5кг
Б4		4	4Т1.07.01.004	Стенка		
				Лист Б-ПН-4 ГОСТ 19903-74 / В ст 3-I ГОСТ 14637-79	2	3,7кг
Б4		5	4Т1.07.01.005	Завеса		
				Лист Б-ПН-4 ГОСТ 19903-74 / В ст 3-I ГОСТ 14637-79	3	3,2кг
Б4		6	4Т1.07.01.006	Ребро		
				Лист Б-ПН-4 ГОСТ 19903-74 / В ст 3-I ГОСТ 14637-79	4	0,7кг

Инв.№ подл. | Подп. и дата | Взам.инв.№ | Инв.№ дубл. | Подп. и дата

Изм.	Лист	№ докум.	Подп.	Дата
Разраб.		Занцева		
Пров.		Строганов		
Рук.гр.		Занцева		
Н.контр.		Вишневский		
Утв.		Романан		

4Т1.07.01.000

Корпус

Лит.	Лист	Листов
И	1	2

Госстрой СССР САНТЕХПРОЕКТ г. Москва

Копировал — Формат А4

Формат	Зона	Поз.	Обозначение	Наименование	Кол.	Примеч.
				Стандартные изделия		
		7		Болт М12х30.46 ГОСТ 7798-70	22	

4Т1.07.01.000 — Лист 2

Копировал Олешкова — Формат А4

4Т1.07.01.000СБ

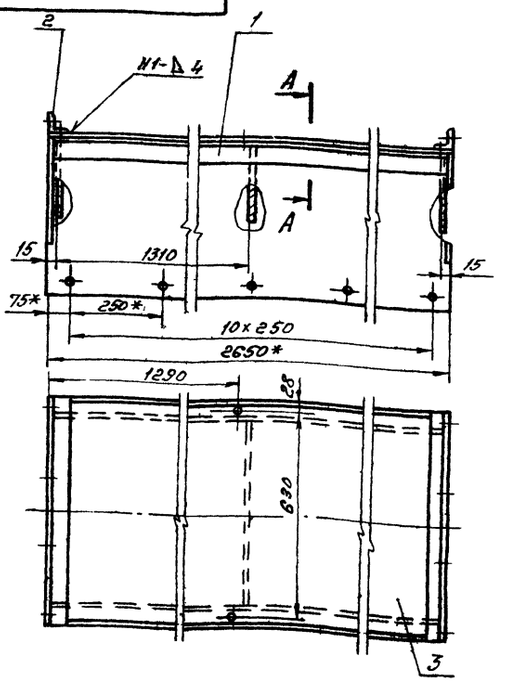

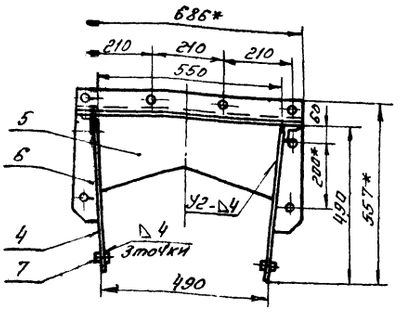

Поз.6

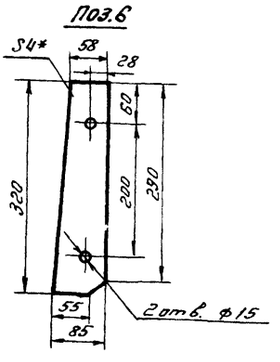

Поз.5

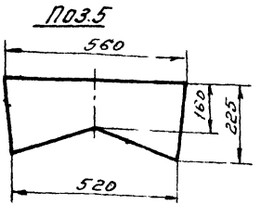

А-А

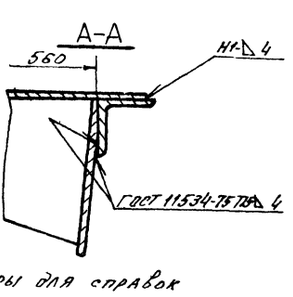

Поз.4

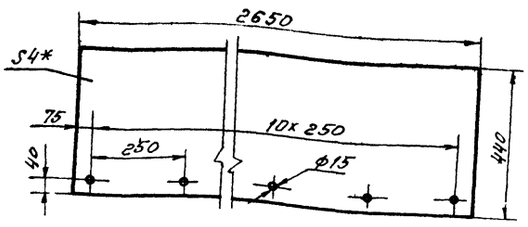

1.* Размеры для справок
2. Предельные отклонения размеров $\pm \frac{t_2}{2}$
3. Кромки реза — ∇ Ra 320, отверстия — ∇ Ra 80, остальное — ∇
4. Сварные швы по ГОСТ 5264-80 (кроме оговоренных)
Электроды типа Э42 ГОСТ 9467-75

Инв.№ подл. | Подп. и дата | Взам.инв.№ | Инв.№ дубл. | Подп. и дата

Изм.	Лист	№ докум.	Подп.	Дата
Разраб.		Занцева		
Пров.		Строганов		
Т.контр.		Романан		
Рук.гр.		Занцева		
Н.контр.		Вишневский		
Утв.		Романан		

4Т1.07.01.000СБ

Корпус. Сборочный чертеж

Лит.	Масса	Масштаб
И	175	1:10

Лист 1 Листов 1

Госстрой СССР САНТЕХПРОЕКТ г. Москва

Копировал: Тихонова — Формат А2

Альбом 31
903-1-250.87

Формат	Зона	Поз.	Обозначение	Наименование	Кол.	Примеч.
				Документация		
А4			4Т1.07.02.000 СБ	Сборочный чертеж		
				Детали		
Б4		1	4Т1.07.02.001	Лист Лист Б-ПН-4 ГОСТ 19903-74 Вст.3-I ГОСТ 14637-79	1	6,7кг
Б4		2	4Т1.07.02.002	Упор Круг $\frac{\text{В8 ГОСТ 2590-71}}{\text{Вст.3-I ГОСТ 535-79}}$	1	1,1кг

4Т1.07.02.000

Изм.	Лист	N докум.	Подп.	Дата	4Т1.07.02.000
Разраб.	Зайцева				Прижим боковой
Пров.	Строганов				Лит: И; Лист: ; Листов: 1
Рук. гр.	Зайцева				Госстрой СССР САНТЕХПРОЕКТ г. Москва
Н.контр.	Вишневский				
Утв.	Райзман				

Подп. и дата | Инв. N дубл. | Взам. инв. N | Подп. и дата | Инв. N подл.

Копировал: Формат А4

4Т1.07.02.000 СБ

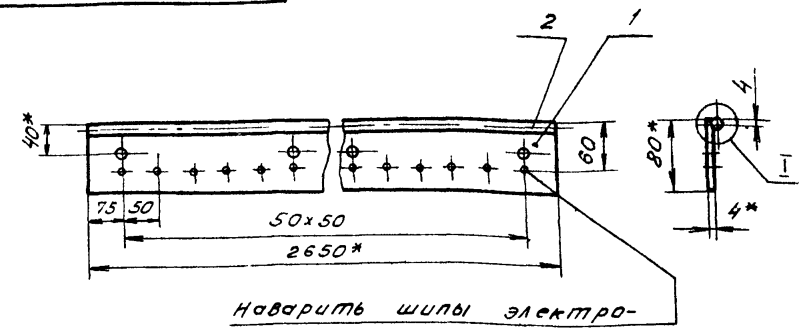

Наварить шпилы электросваркой, h=3мм

Поз.1

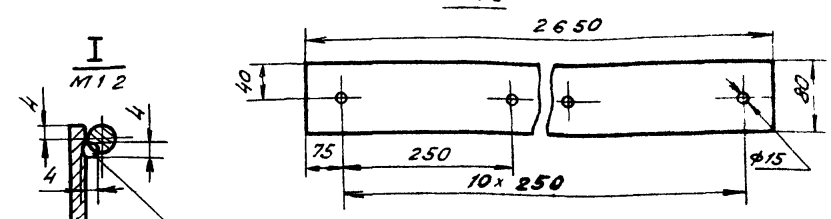

Сварка ручная электродуговая 50/100

1.* Размеры для справок
2. Предельные отклонения размеров $\pm \frac{t_2}{2}$.
3. Кромки реза – $R_z 320$, отверстия – $R_z 80$, остальное – ∇.
4. Электроды типа Э42 ГОСТ 9467-75.

Изм.	Лист	N докум.	Подп.	Дата	4Т1.07.02.000 СБ
Разраб.	Зайцева				Прижим боковой. Сборочный чертеж.
Пров.	Строганов				Лит: И; Масса: 7,8; Масшт: 1:5
Т.контр.	Райзман				Лист: ; Листов: 1
Рук. гр.	Зайцева				Госстрой СССР Сантехпроект г. Москва
Н.контр.	Вишневский				
Утв.	Райзман				

Подп. и дата | Инв. N дубл. | Взам. инв. N | Подп. и дата | Инв. N подл.

Копировал: Тихонова Формат А4

Формат	Зона	Поз.	Обозначение	Наименование	Кол.	Примеч.
				Документация		
А2			4Т1.08.00.000 СБ	Сборочный чертеж		
				Сборочные единицы		
А4		1	4Т1.08.01.000	Корпус	1	
А4		2	4Т1.06.07.000-01	Стойка	1	
А4		3	4Т1.06.07.000	Стойка	1	
А4		4	4Т1.06.04.000	Связь	1	
А4		5	4Т1.08.02.000	Прижим боковой	2	
				Детали		
Б4		6	4Т1.08.00.001	Завеса Пластина I, лист, ОНБ-С-8-5,8 ГОСТ 7338-77	2	2,8кг
				Стандартные изделия		
		7		Болт 12х30.46 ГОСТ 7798-70	6	
		8		Гайка М12.6 ГОСТ 5915-70	17	
		9		Шайба 12.65Г ГОСТ 6402-70	6	

4Т1.08.00.000

Изм.	Лист	N докум.	Подп.	Дата	4Т1.08.00.000
Разраб.	Зайцева				Лоток промежуточный типа II
Пров.	Строганов				Лит: И; Лист: ; Листов: 1
Рук. гр.	Зайцева				Госстрой СССР Сантехпроект г. Москва
Н.контр.	Вишневский				
Утв.	Райзман				

Подп. и дата | Инв. N дубл. | Взам. инв. N | Подп. и дата | Инв. N подл.

Копировал: Тихонова Формат А4

Формат	Зона	Поз.	Обозначение	Наименование	Кол.	Примеч.
				Документация		
А3			4Т1.09.00.000 СБ	Сборочный чертеж		
				Детали		
Б4		1	4Т1.09.00.001	Уголок Уголок Б-75х50х6 ГОСТ 8510-86 / В Ст.3 ГОСТ 535-79	2	1,0кг
Б4		2	4Т1.09.00.002	Уголок Уголок Б-63х63х6 ГОСТ 8509-86 / В Ст.3-I ГОСТ 535-79	1	3,5кг
Б4		3	4Т1.09.00.003	Уголок Уголок Б-63х63х6 ГОСТ 8509-86 / В Ст.3-I ГОСТ 535-79	1	3,5кг
Б4		4	4Т1.09.00.004	Уголок Уголок Б-63х63х6 ГОСТ 8509-86 / В Ст3-I ГОСТ 535-79	1	6,5кг
Б4		5	4Т1.09.00.005	Лист Лист Б-ПН-6 ГОСТ 19903-74 / Вст 3-I ГОСТ 14637-79	2	0,5кг

4Т1.09.00.000

Изм.	Лист	N докум.	Подп.	Дата	4Т1.09.00.000
Разраб.	Гордеева				Стойка
Пров.	Зайцева				Лит: ; Лист: ; Листов: 1
Рук. гр.	Зайцева				Госстрой СССР Сантехпроект г. Москва
Н.контр.	Вишневский				
Утв.	Райзман				

Подп. и дата | Инв. N дубл. | Взам. инв. N | Подп. и дата | Инв. N подл.

Копировал Тихонова 22699-39 39 Формат А4

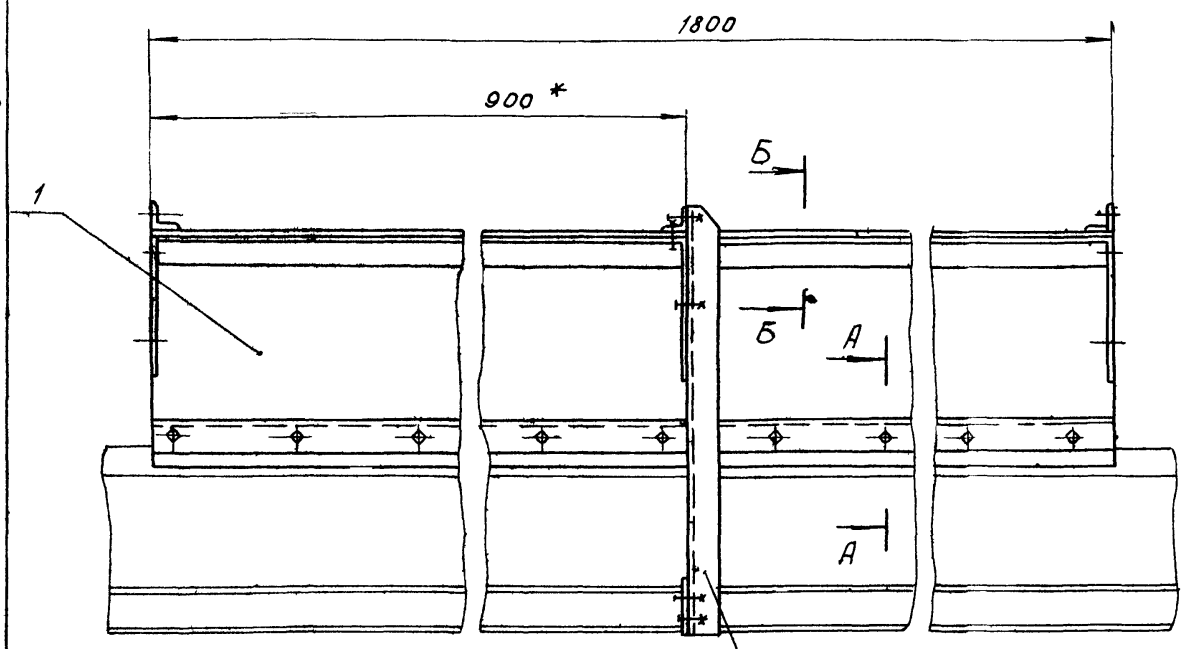

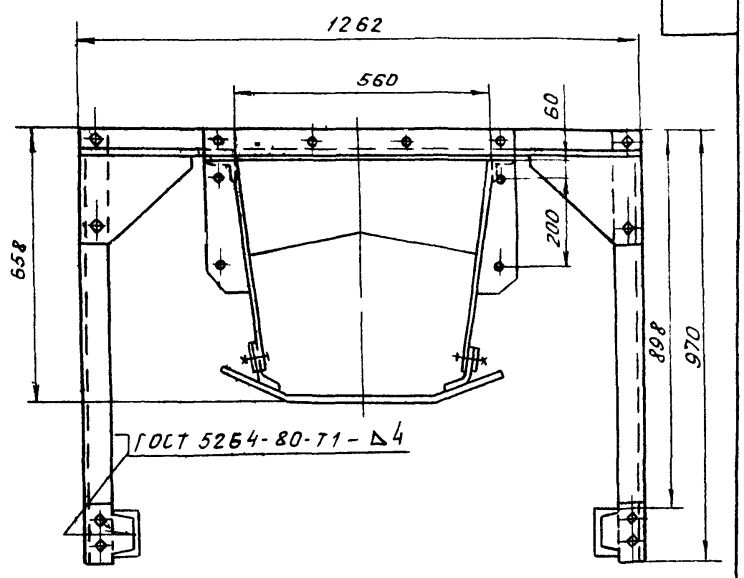

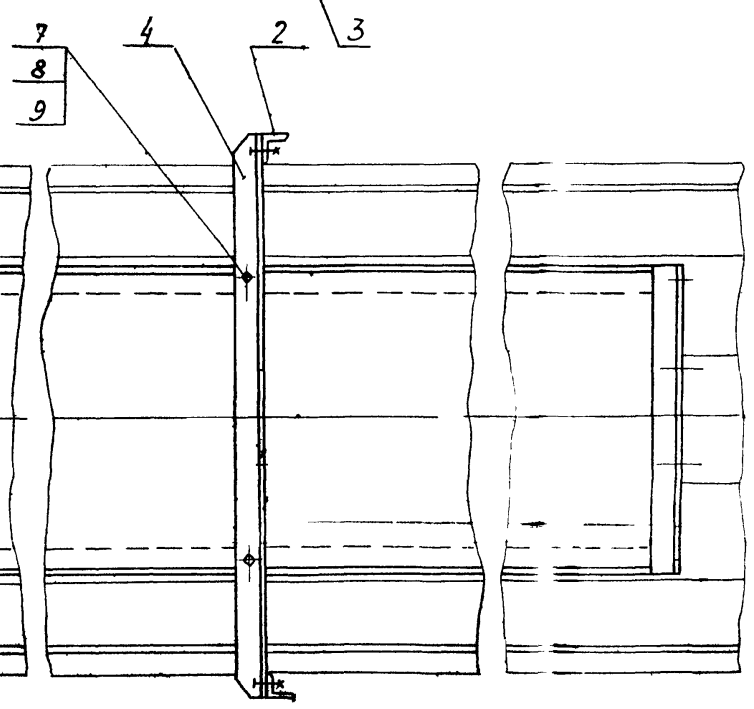

Б - Б
М 1 2

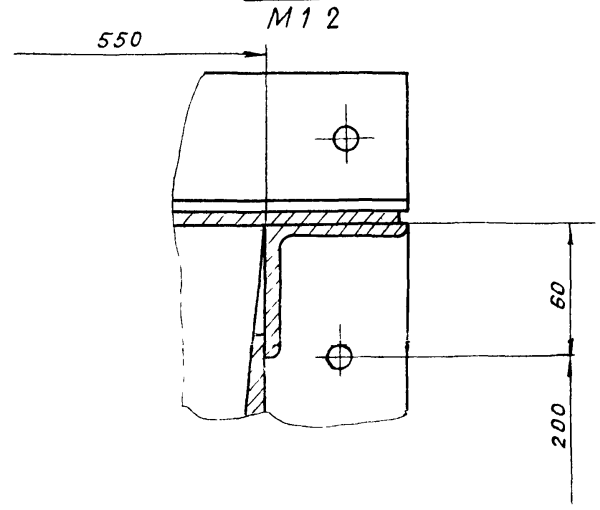

А - А
М 1:2

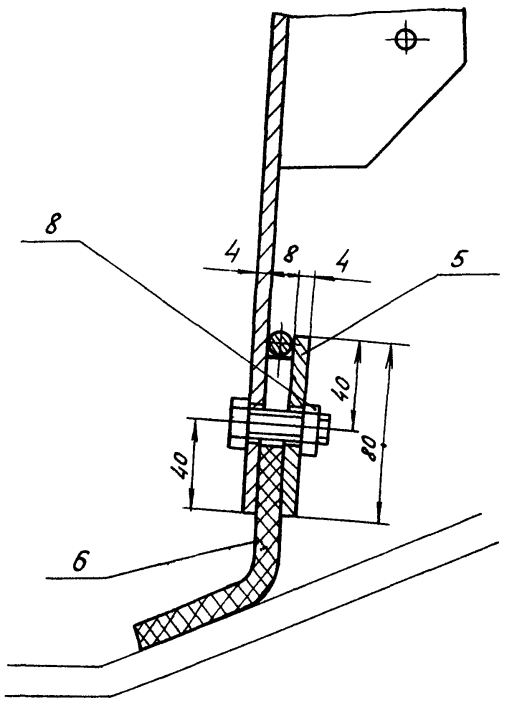

Поз. 6
М 1:2

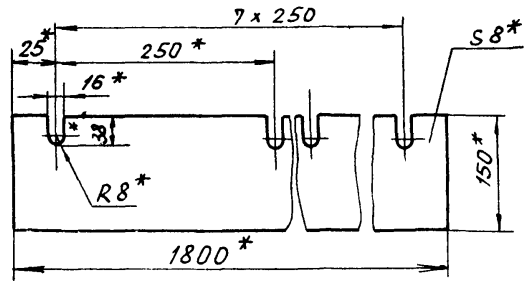

1. * Размеры исполнительные
2. Электроды типа Э42 ГОСТ 9467-75

					4Т1.08.00.000 СБ	
Изм.	Лист	№ докум.	Подп.	Дата	Лоток промежуточный типа II Сварочный чертеж	Лит. / Масса / Масштаб: Ц / 156 / 1:10
Разраб.		Зайцева				Лист / Листов 1
Пров.		Строганов				Госстрой СССР САНТЕХПРОЕКТ
Т.контр.		Райзман				
Рук. гр.		Зайцева				
Н.контр.		Вишневский				
Утв.		Райзман				

Копировал 32699 39 40 Формат А2

Инв.№ подл. | Подп. и дата | Взам. инв.№ | Инв.№ дубл. | Подп. и дата

Альбом 31

903-1-250.87

Формат	Зона	Поз.	Обозначение	Наименование	Кол.	Примеч.
				Документация		
А3			4Т1.08.01.000 СБ	Сборочный чертеж		
				Детали		
Бч		1	4Т1.08.01.001	Связь		
				Уголок Б 63х63х6 ГОСТ 8509-86 Вст.3-I ГОСТ 535-79		
				ℓ = 1788 h14	2	10,2 кг.
Бч		2	4Т1.08.01.002	Уголок		
				Уголок Б-63х63х6 ГОСТ 8509-86 Вст.3-I ГОСТ 535-79		
				ℓ = 686 h14	2	3,9 кг
Бч		3	4Т1.08.01.003	Крышка		
				Лист Б-ПН-4 ГОСТ 19903-74 Вст.3-I ГОСТ 14637-79		
				6 *28* h14 х 1800 h14	1	38,4 кг.
Бч		4	4Т1.08.01.004	Стенка		
				Лист Б-ПН-4 ГОСТ 19903-74 Вст.3-I ГОСТ 14637-79	2	25 кг.
Бч		5	4Т1.08.01.005	Завеса		
				Лист Б-ПН-4 ГОСТ 19903-74 Вст.3-I ГОСТ 14637-79	3	3,2 кг.
Бч		6	4Т1.08.01.006	Ребро		
				Лист Б-ПН-4 ГОСТ 19903-74. Вст.3-I ГОСТ 14637-79	4	0,7 кг

Инв.№ подл. | Подп. и дата | Взам. инв.№ | Инв.№ дубл. | Подп. и дата

Изм.	Лист	№ докум.	Подп.	Дата
Разраб.		Зайцева		
Пров.		Строганов		
Рук. гр.		Зайцева		
Н. контр.		Вишневский		
Утв.		Ройзман		

4Т1.08.01.000

Корпус

Лит	Лист	Листов
Ч	1	2

Госстрой СССР САНТЕХПРОЕКТ г. Москва

Копировал Формат А4

Формат	Зона	Поз.	Обозначение	Наименование	Кол.	Прим.
				Стандартные изделия		
		7		Болт М12х30.46 ГОСТ 7798-70	16	

4Т1.08.01.000 Лист 2

Изм. Лист № докум. Подп. Дата

Копировал: Формат А4

4Т1.08.01.000 СБ

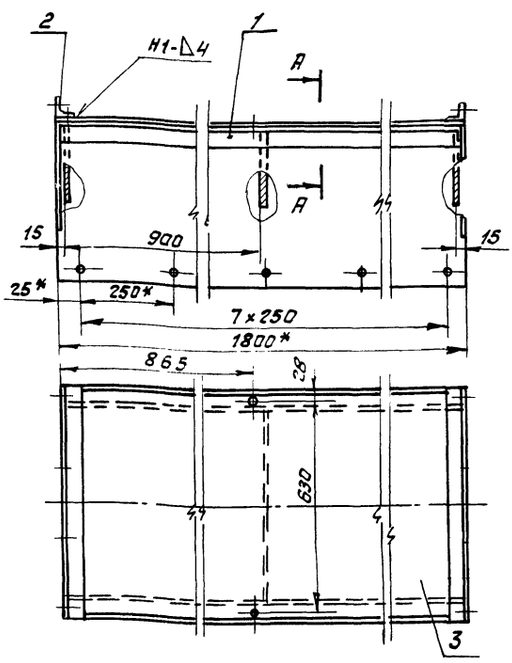

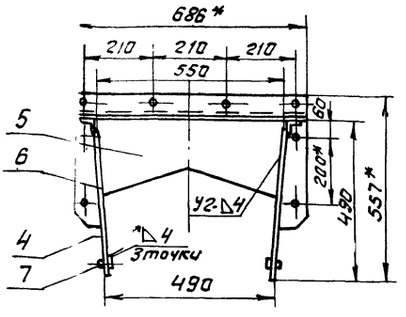

Поз. 6
М1:5

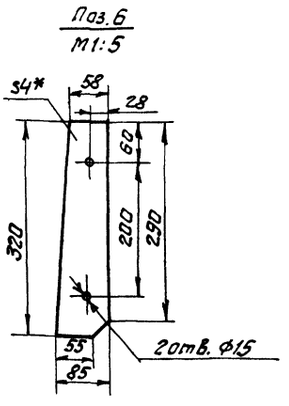

Поз. 5

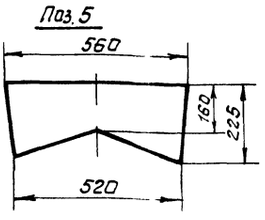

А-А

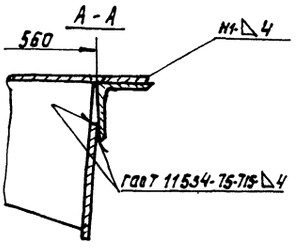

Поз. 4

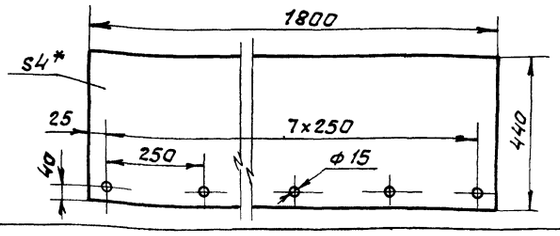

1* Размеры для справок.
2. Предельные отклонения размеров ± IT/2
3. Кромки реза Rz 320 ▽, отверстия - Rz 80 ▽, остальное - ▽.
4. Сварные швы по ГОСТ 5264-80 (кроме оговоренных). Электроды типа Э42 ГОСТ 9467-75.

Изм.	Лист	№ докум.	Подп.	Дата
Разраб.		Зайцева		
Пров.		Строганов		
Т. контр.		Ройзман		
Рук. гр.		Зайцева		
Н. контр.		Вишневский		
Утв.		Ройзман		

4Т1.08.01.000 СБ

Корпус
Сборочный чертеж

Лит	Масса	Масштаб
Ч	117	1:10

Лист	Листов 1

Госстрой СССР САНТЕХПРОЕКТ г. Москва

Альбом 31

903-1-250.87

Формат	Зона	Поз.	Обозначение	Наименование	Кол.	Прим.
				Документация		
А4			4Т1.08.02.000 СБ	Сборочный чертеж		
				Детали		
Б4		1	4Т1.08.02.001	Лист		
				Лист Б-ПН-4 ГОСТ 19903-74 / ВСт.3-I ГОСТ 14637-79	1	4,5кг
Б4		2	4Т1.08.02.002	Упор		
				Круг В8 ГОСТ 2590-71 / ВСт.3-I ГОСТ 535-79	1	0,7кг

Изм.	Лист	№ докум.	Подп.	Дата
Разраб.		Зайцева		
Пров.		Строганов		
Рук. гр.		Зайцева		
Н.контр.		Вишневский		
Утв.		Ройзман		

4Т1.08.02.000

Прижим боковой

Лит.	Лист	Листов
И		1

ГОССТРОЙ СССР САНТЕХПРОЕКТ г. Москва

Копировал: Федот — Формат А4

Инв. № подл. | Подп. и дата | Взам. инв. № | Инв. № дубл. | Подп. и дата

4Т1.08.02.000 СБ

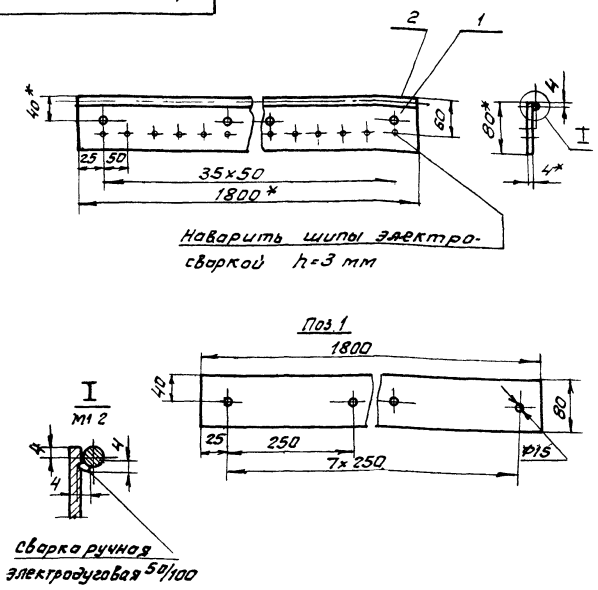

1.* Размеры для справок
2. Предельные отклонения размеров $\pm \frac{t2}{2}$
3. Кромки реза – Rz320, отверстия – Rz80, остальное – ∅
4. Электроды типа Э42 ГОСТ 9467-75

4Т1.08.02.000 СБ

Изм.	Лист	№ докум.	Подп.	Дата
Разраб.		Зайцева		
Пров.		Строганов		
Т.контр.		Ройзман		
Рук. гр.		Зайцева		
Н.контр.		Вишневский		
Утв.		Ройзман		

Прижим боковой
Сборочный чертеж

Лит.	Масса	Масштаб
И	5,2	1:5

Лист | Листов 1

ГОССТРОЙ СССР САНТЕХПРОЕКТ г. Москва

Копировал Федот — Формат А4

4Т1.09.00.000 СБ

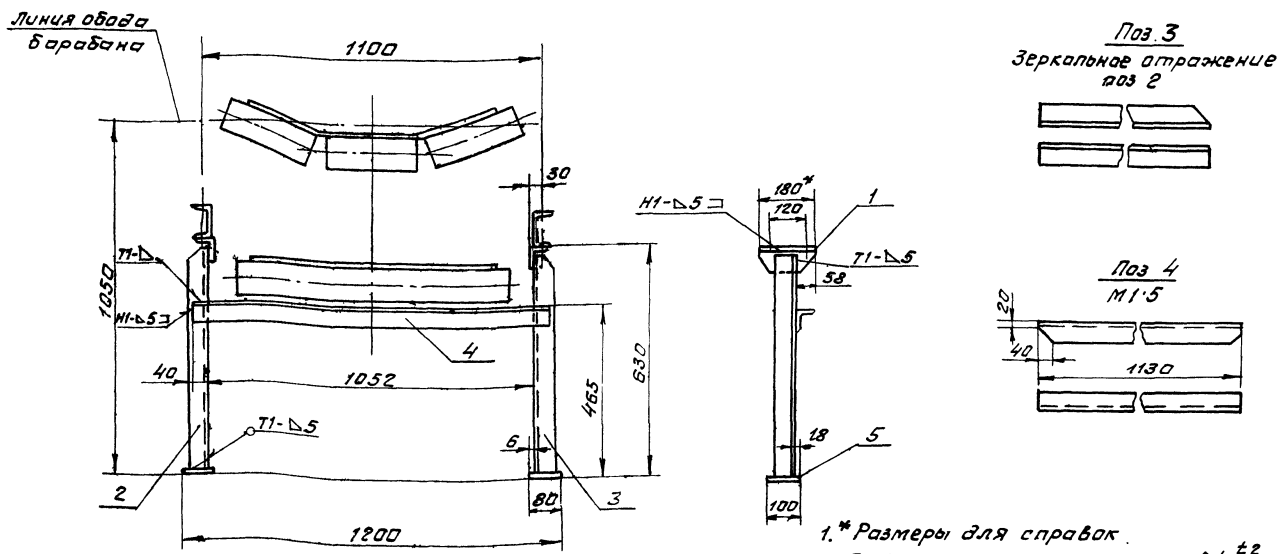

1.* Размеры для справок
2. Предельные отклонения размеров $\pm \frac{t2}{2}$
3. Кромки реза – Rz320, отверстия – Rz80, остальное – ∅
4. Сварные швы по ГОСТ 5264-80
Электроды типа Э42 по ГОСТ 9467-75

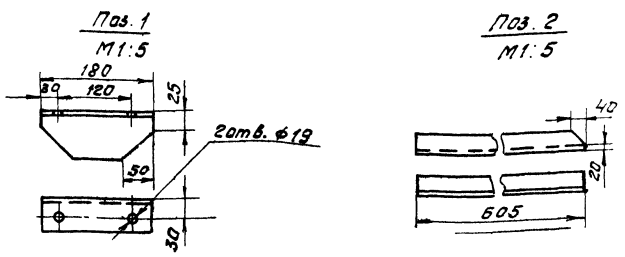

4Т1.09.00.000 СБ

Изм.	Лист	№ докум.	Подп.	Дата
Разраб.		Гордеева		
Пров.		Зайцева		
Т.контр.		Ройзман		
Рук. гр.		Зайцева		
Н.контр.		Вишневский		
Утв.		Ройзман		

Стойка
Сборочный чертеж

Лит.	Масса	Масштаб
И	17,0	1:10

Лист | Листов 1

ГОССТРОЙ СССР САНТЕХПРОЕКТ г. Москва

Копировал: Федот 22699-39 42 — Формат А2

Альбом 31
903-1-250.87

Формат	Зона	Поз.	Обозначение	Наименование	Кол.	Примеч.
				Документация		
*			4Т2.00.00.000СБ	Сборочный чертеж		А2х2
				Сборочные единицы		
А4		1	4Т2.01.00.000	Устройство приводное	1	
А4		2	4Т2.02.00.000	Устройство натяжное	* 1	
А4		3	4Т2.03.00.000	Металлоконструкция конвейера №2	1	
А4		4	4Т2.04.00.000	Установка ограждений и аварийных выключателей	1	
А4		5	4Т2.05.00.000	Опора концевого барабана	1	
А4		6	4Т2.06.00.000	Ограждение концевого барабана	1	
А4		7	4Т2.07.00.000	Устройство загрузочное концевое	1	
А4		8	4Т2.08.00.000	Устройство загрузочное проходное	1	
А4		9	4Т2.09.00.000	Воронка от сбрасывателя	4	

Изм.	Лист	№ докум.	Подп.	Дата	4Т2.00.00.000			
Разраб.		Строганов			Конвейер ленточный №2	Лит	Лист 1	Листов 3
Пров.		Ройзман				Госстрой СССР САНТЕХПРОЕКТ г. Москва		
Рук. гр.		Зайцева						
Н. контр.		Гордеева						
Утв.		Ройзман						

Копировал Формат А4

Формат	Зона	Поз.	Обозначение	Наименование	Кол.	Примеч.
				Детали		
Б4		11	4Т2.00.00.001	Упор Лист Б-ПН-3 ГОСТ 19903-74 Вст.3-I ГОСТ 16523-70	2	0,06кг
				Стандартные изделия		
				Болты ГОСТ 7798-70		
		12		М24х110.46	4	
		13		М16х45.46	600	
		14		М12х40.46	60	
				Гайки ГОСТ 5915-70		
		15		М24.5	4	
		16		М16.5	600	
		17		М12.5	60	
				Шайбы ГОСТ 11371-78		
		18		24.36	4	
		19		16 36	600	
				Шайбы ГОСТ 6402-70		
		20		24 65Г	4	
		21		16 65Г	600	
		22		12 65Г	60	
				Шайбы ГОСТ 10906-78		
		23		24.010	4	
		24		16.010	600	
		25		12 010	60	

Изм.	Кол.уч.	Лист	№ докум.	Подп.	Дата	4Т2.00.00.000	Лист 2

Копировал: Формат А4

Формат	Зона	Поз.	Обозначение	Наименование	Кол.	Примеч.
		26		Лента конвейерная 2-800-4-БКНЛ65-3-16 ГОСТ 20-76		300п м
				Прочие изделия		
		28	Е101-II-6-83	Роликоопора Ж80-127-30	120	
		29	Е101-II-13-83	Роликоопора Н80-127	40	
		30	Е101-II-20-83	Ролик дефлекторный ДЖ 127-30	20	
		31	Е101-II-21-83	Ролик дефлекторный нижний ДН-127	20	
		32	Е101-II-36-83	Устройство очистное плужковое 800	1	
		33	Е101-II-5-83	Барабан неприводной (концевой) 8063-100	1	
		34	Е101-II-34-83	Очиститель неприводного барабана 8063-100	1	
		35	1Е Н8-127Н	Сбрасыватель автоматический двусторонний	2	

Изм.	Лист	№ докум.	Подп.	Дата	4Т2 00 00 000	Лист 3

Копировал Формат А4

4Т2.00.00.000 СБ

903-1-250.87 Альбом 31

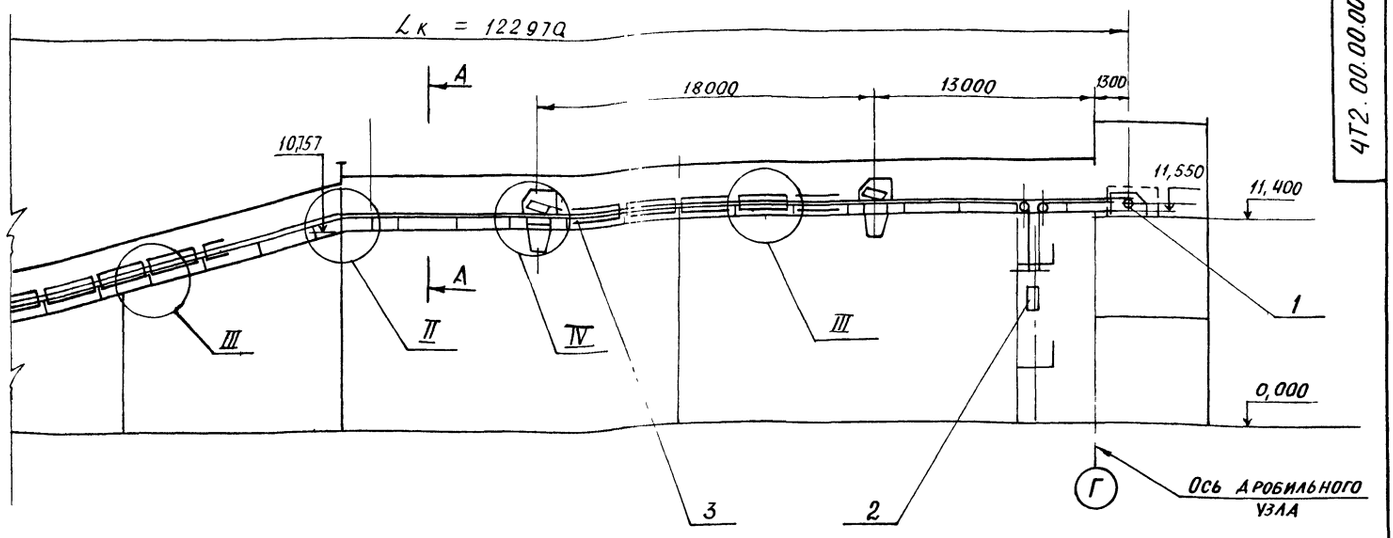

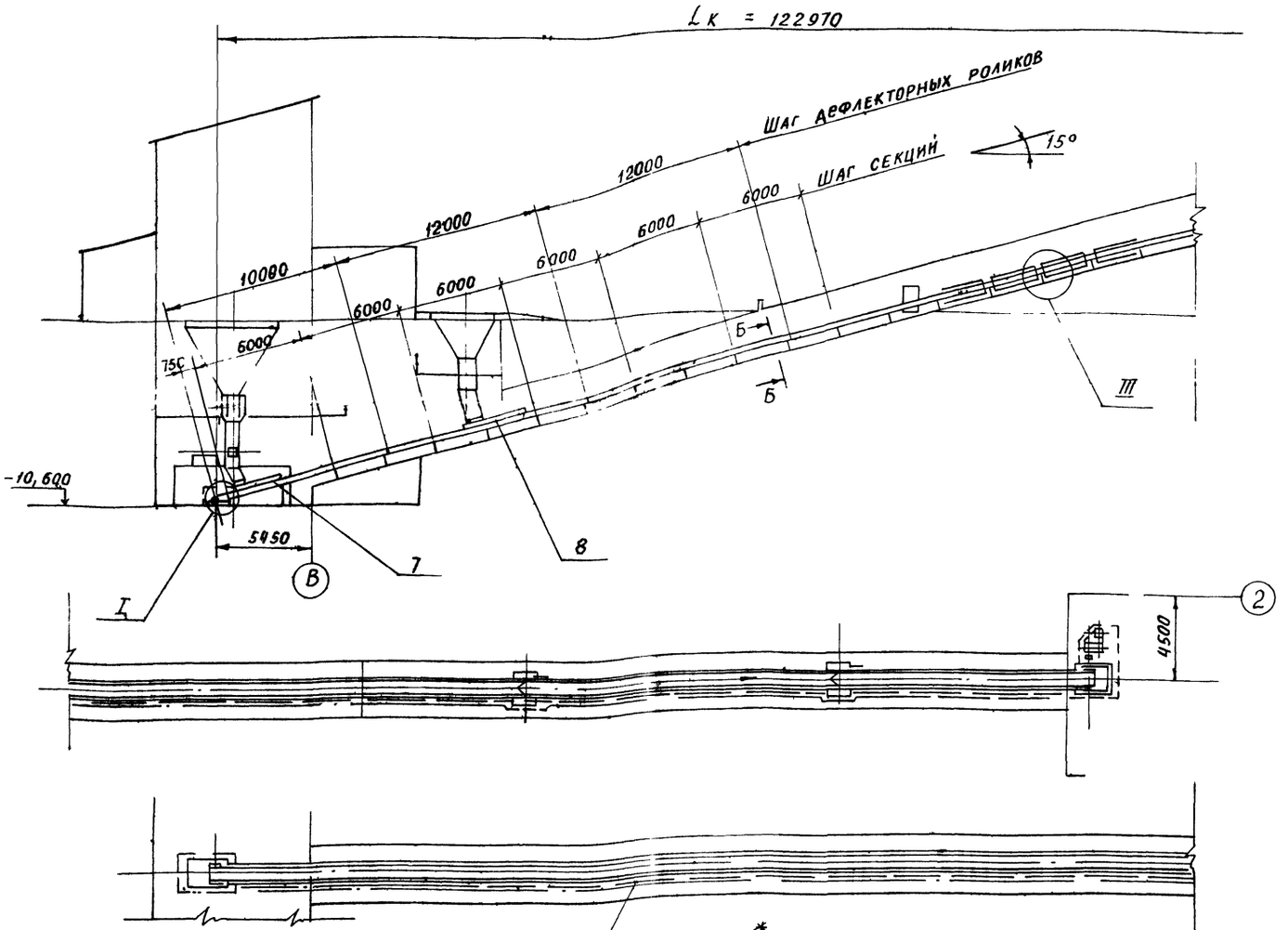

Устройство канатное выключающее и ограждение конвейера устанавливать со стороны основного прохода по всей длине конвейера.

Техническая характеристика		
1	Ширина ленты	B = 800 мм
2	Длина конвейера (по горизонтали)	L = 122,97 м
3	Скорость движения ленты	V = 1,25 м/сек
4	Высота подъема	H = 22 м
5	Транспортируемый материал	Уголь рядовой
6	Производительность	До 200 т/ч
7	Мощность электродвигателя	N = 30 кВт

1. * Размеры исполнительные, остальные - справочные
2. Роликоопоры верхние (поз 28) устанавливать с шагом 1200, кроме мест, указанных особо (секции загрузочные, гнутая, разгрузочные) см узлы I, II) Основной шаг нижних роликоопор 3000
3. Ролики дефлекторные устанавливать по всей длине к-ра с шагом 12000, по соответствующим отверстиям в секциях

Изм.	Лист	№ докум.	Подп.	Дата	4Т2 00 00 000 СБ			
Разраб.		Строганов			Конвейер ленточный №2 сборочный чертеж	Лит	Масса	Масштаб
Пров.		Зайцева				И	22000	1:200
Т. контр.		Ройзман				Лист 1	Листов 2	
Рук. гр.		Зайцева				Госстрой СССР САНТЕХПРОЕКТ г. Москва		
Н. контр.		Гордеева						
Утв.		Ройзман						

Инв. № подл. | Подп. и дата | Взам. инв. № | Инв. № дубл. | Подп. и дата

I

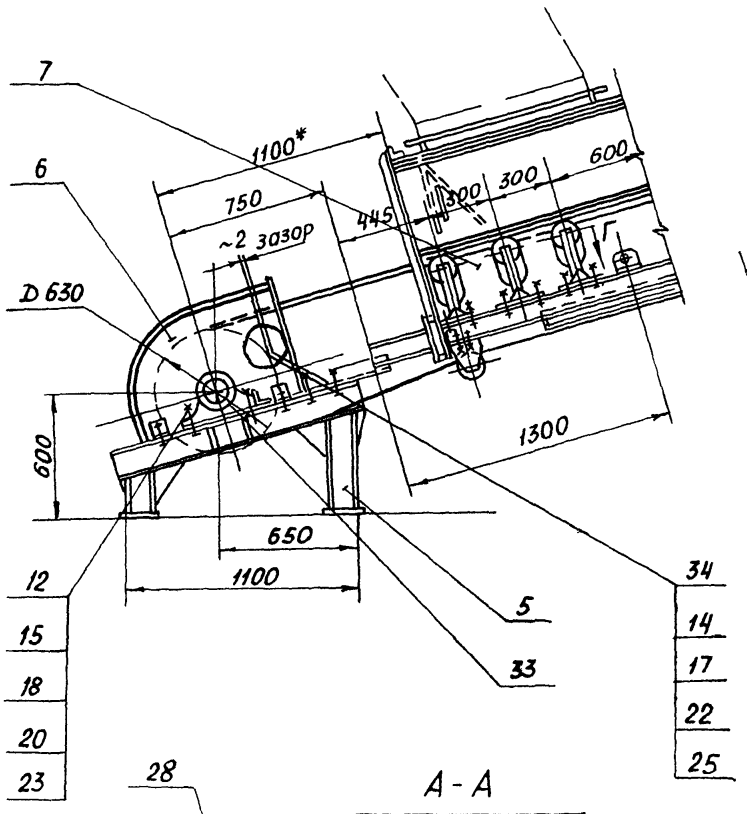

II

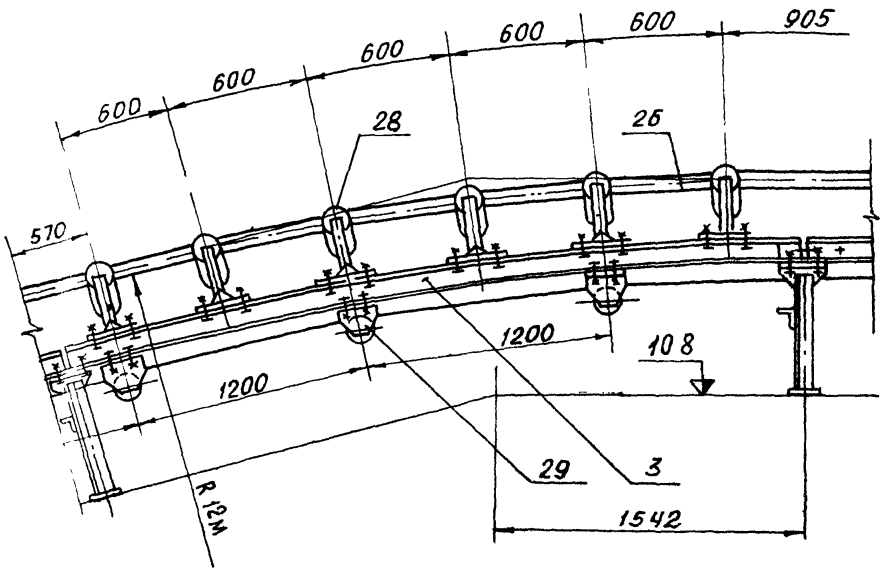

А-А

М 1:10

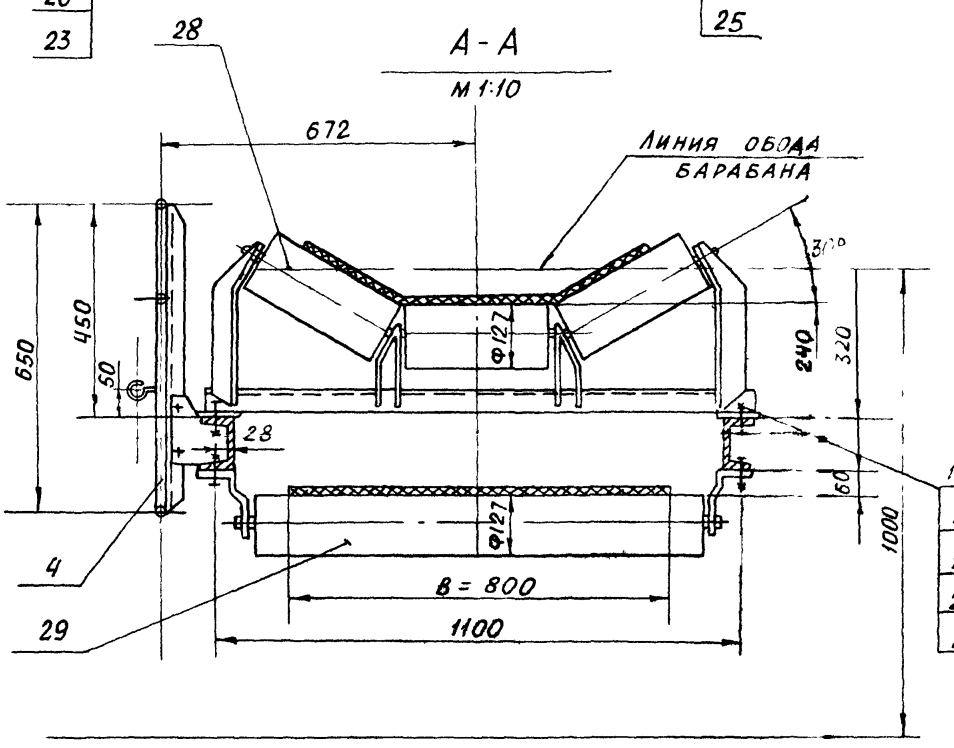

А

III

М 1:20

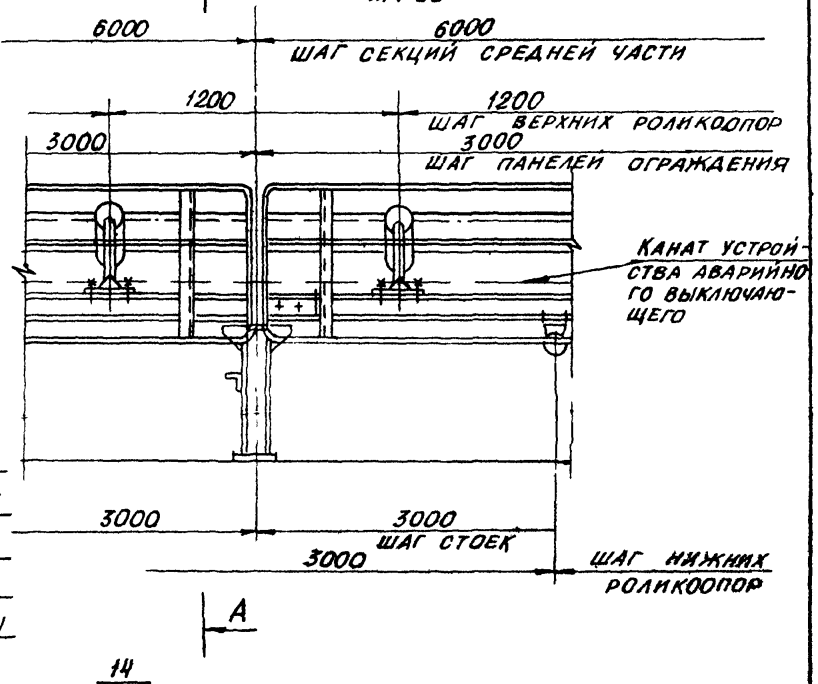

Поз 11

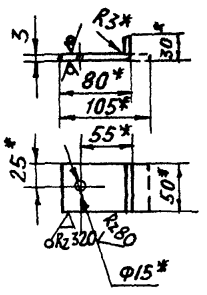

В-В

М 1:5

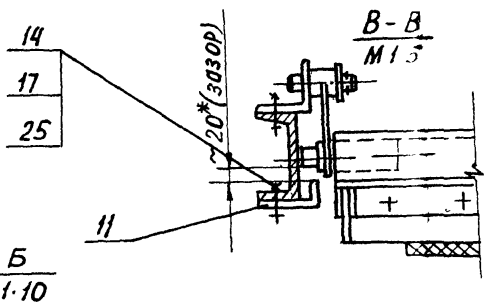

Вид Г

М 1:20

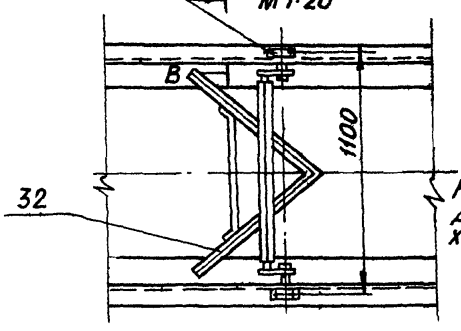

Вид Д

М 1:10

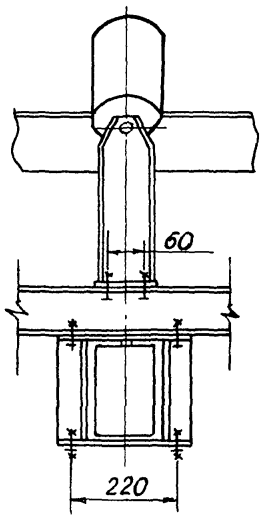

Б-Б

М 1:10

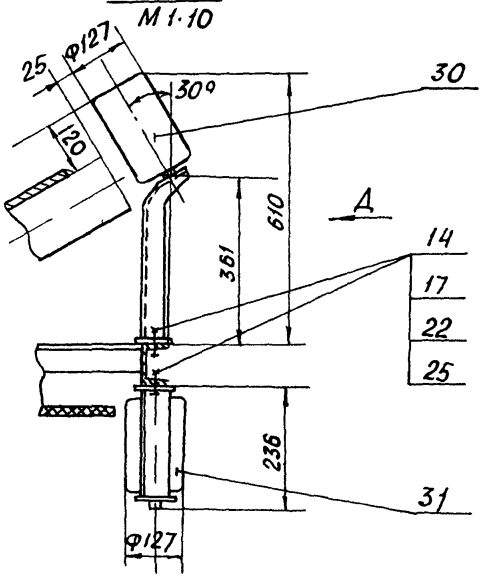

IV

М 1:50

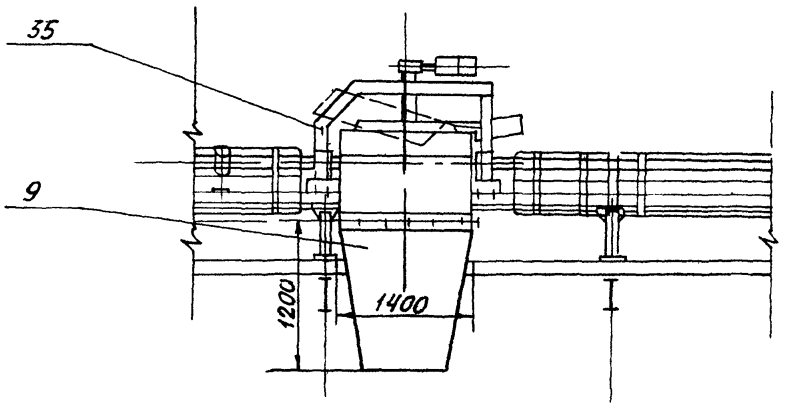

Изм.	Лист	№ докум.	Подп.	Дата	4Т2.00.00.000 СБ	Лист 2

Инв. № подл. | Подп. и дата | Взам. инв. № | Инв. № дубл. | Подп. и дата

22699-39 45 Копировал Богданова Формат А2

Альбом 31

903-1-230.87

Формат	Зона	Поз.	Обозначение	Наименование	Кол.	Примеч.
				Документация		
А2		1	4Т2.01.00.000СБ	Сборочный чертеж		
				Сборочные единицы		
А4		1	4Т2.01.01.000	Привод	1	
А4		2	4Т2.01.02.000	Опора приводного барабана	1	
А4		3	4Т2.01.03.000	Верхняя часть головной воронки	1	
А4		4	4Т2.01.04.000	Нижняя часть головной воронки	1	
А4		5	4Т2.01.05.000	Опора барабана отклоняющего	1	
А4		6	4Т2.01.06.000	Ограждение барабана отклоняющего		
А4		7	4Т2.01.07.000	Воронка типа I	1	
А4		8	4Т2.01.08.000	Воронка типа II	1	
				Стандартные изделия		
		9		Болт М20х80.46 ГОСТ 7798-70	4	
		10		Болт М20х250 46 ГОСТ 7798-70	8	

Инв.№ подл. | Подп. и дата | Взам. инв.№ | Инв.№ дубл. | Подп. и дата

Изм.	Лист	№ докум.	Подп.	Дата
Разраб.		Зайцева		
Пров.		Строганов		
Рук. гр.		Зайцева		
Н. контр.		Вишневский		
Утв.		Ройзман		

4Т2.01.00.000

Устройство приводное

Лит	Лист	Листов
И	1	2

Госстрой СССР САНТЕХПРОЕКТ г. Москва

Копировал Бочарова Формат А4

Формат	Зона	Поз.	Обозначение	Наименование	Кол.	Примеч.
		11		Болт М12х40 46 ГОСТ 7798-70	60	
		12		Гайка М20 5 ГОСТ5915-70	12	
		13		Гайка М12 5 ГОСТ5915-70	60	
		14		Шайба 20 01 ГОСТ11371-78	12	
		15		Шайба 20 65Г ГОСТ 6402-70	12	
		16		Шайба 20 01 ГОСТ10906-78		
		17		Шайба 12 01 ГОСТ10906-78		
		18		Железоотделитель шкивной Ш100-80 ГОСТ 13602-79	1	
				Прочие изделия		
		19	Е101-II-5-83	Барабан неприводной (отклоняющий) 80Ч40-60	1	

Инв.№ подл. | Подп. и дата | Взам. инв.№ | Инв.№ дубл. | Подп. и дата

Изм.	Лист	№ докум.	Подп.	Дата

4Т2.01.00.000

Лист 2

Копировал Бочарова Формат А4

Формат	Зона	Поз.	Обозначение	Наименование	Кол.	Примеч.
				Документация		
А2			4Т2.01.01.000СБ	Сборочный чертеж		
				Сборочные единицы		
А4		1	4Т2 01 01.100	Рама привода	1	
А4		2	4Т2 01. 01 200	Ограждение муфты	1	
А4		3	4Т2.01.01.300	Ограждение муфты	1	
				Детали		
А4		4	4Т2.01.01.001	Прокладка	2	
А4		5	4Т2.01.01.001-01	Прокладка	2	
А4		6	4Т2.01.01.001-02	Прокладка	2	
				Стандартные изделия		
				Болты ГОСТ 7798-70		
		7		М12х30 36	8	
		8		М12х65.36	4	
		9		М24х65.36	6	
				Гайки ГОСТ 5915-70		
		10		М12.5	18	
		11		М24.5	6	

Инв.№ подл. | Подп. и дата | Взам. инв.№ | Инв.№ дубл. | Подп. и дата

Изм.	Лист	№ докум.	Подп.	Дата
Разраб.		Вишневский		
Пров.		Зайцева		
Рук. гр.		Зайцева		
Н. контр.		Зарецкая		
Утв.		Ройзман		

4Т2.01.01.000

Привод

Лит	Лист	Листов
И	1	2

Госстрой СССР САНТЕХПРОЕКТ г. Москва

Копировал Бочарова Формат А4

Формат	Зона	Поз.	Обозначение	Наименование	Кол.	Примеч.
				Шайбы ГОСТ 6402-70		
		12		12 65Г	12	
		13		24 65Г	6	
				Шайбы ГОСТ10906-78		
		14		12 02	8	
		15		24 02	6	
				Шайбы ГОСТ11371-78		
		16		12 02	4	
		17		24.02	6	
		18		Муфта упругая втулочно-пальцевая 710-55-I 1-50-II 1 ГОСТ 21424-75	1	
		19		Муфта кулачково-дисковая 4000-110-II 1-90I 1 ГОСТ 20720-75	1	
		20		Электродвигатель 4АР 180 М4 У3 ГОСТ 20818-75	1	
		21		Редуктор Ц2У-315Н-50-12У3 ГОСТ 20373-74	1	

Инв.№ подл. | Подп. и дата | Взам. инв.№ | Инв.№ дубл. | Подп. и дата

Изм.	Лист	№ докум.	Подп.	Дата

4Т2.01.01.000

Лист 2

Копировал Бочарова Формат А4

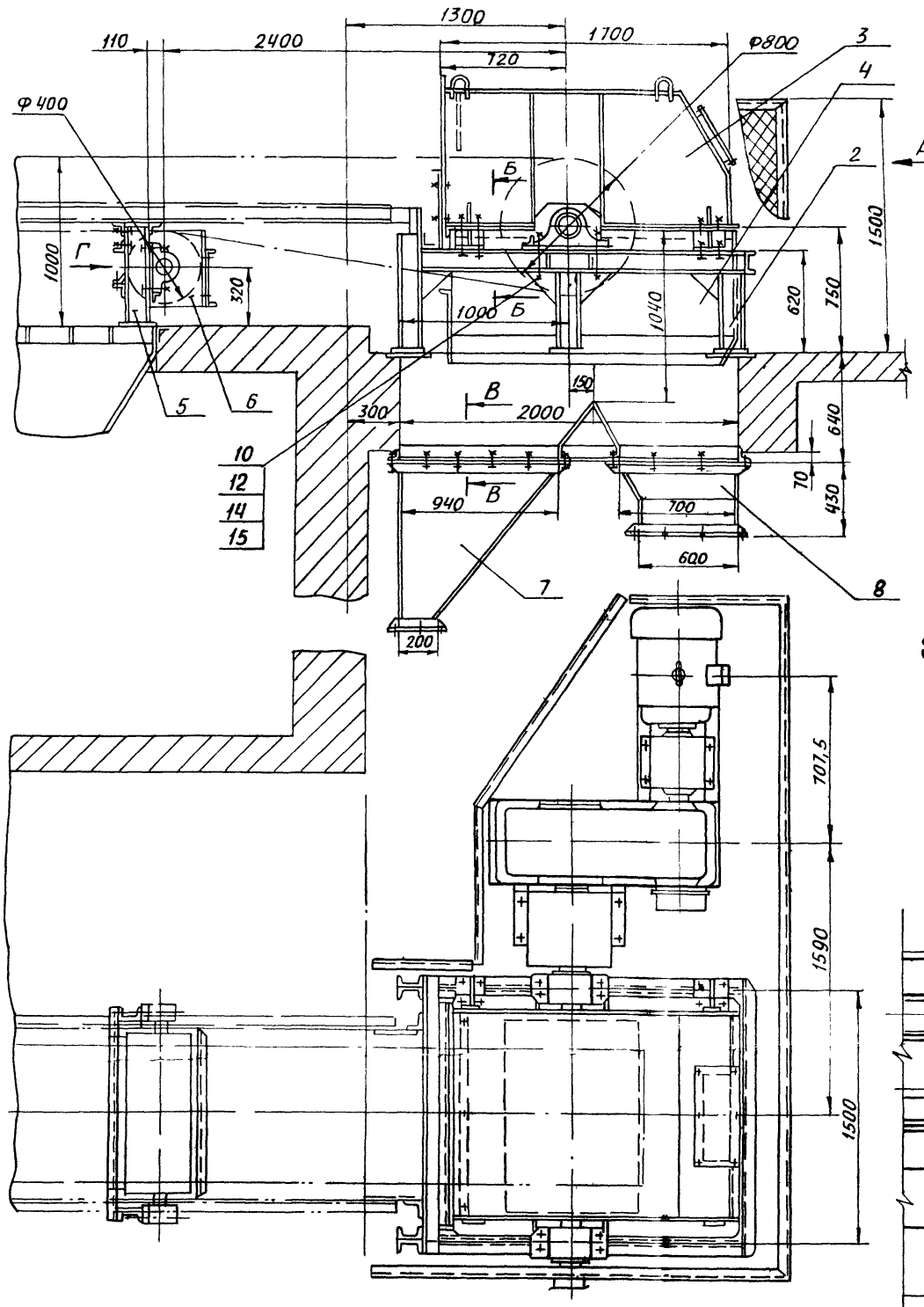

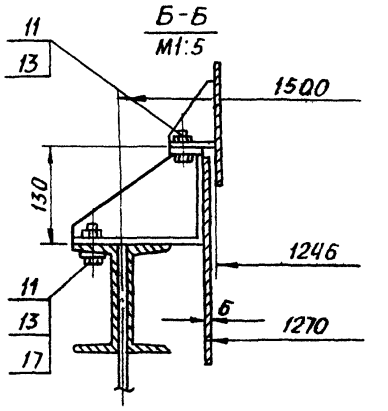

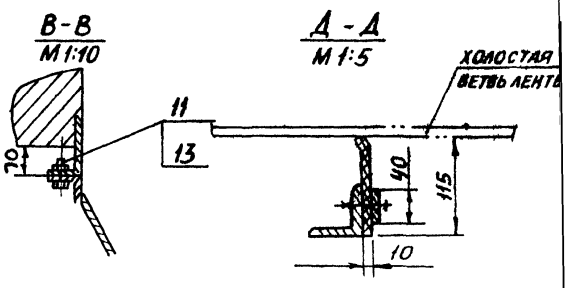

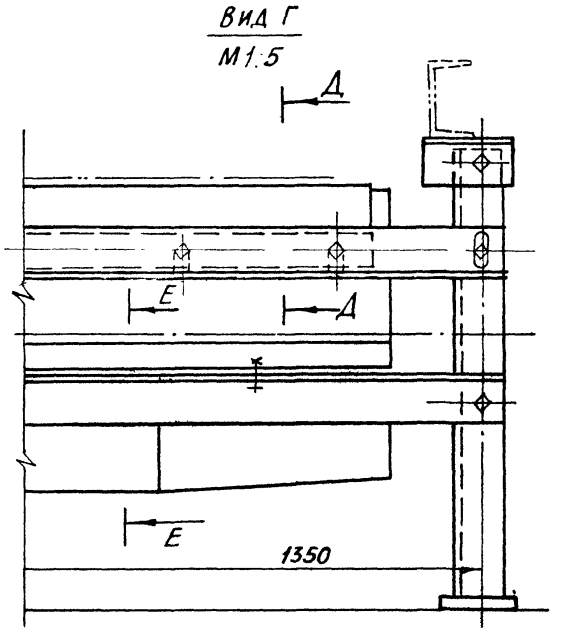

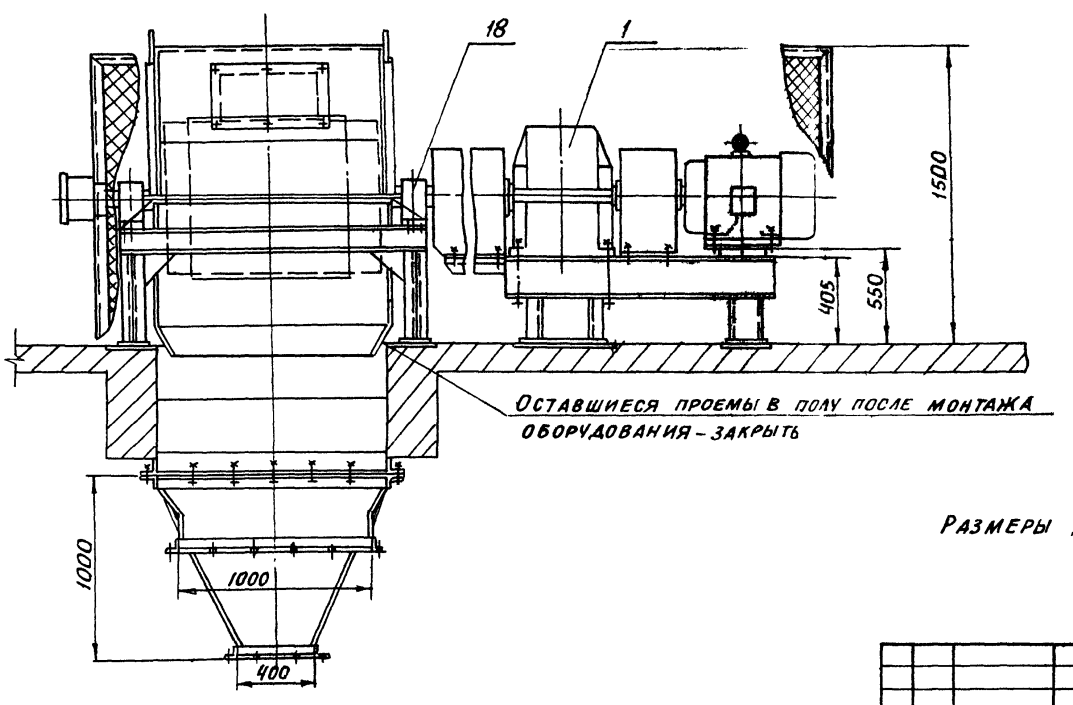

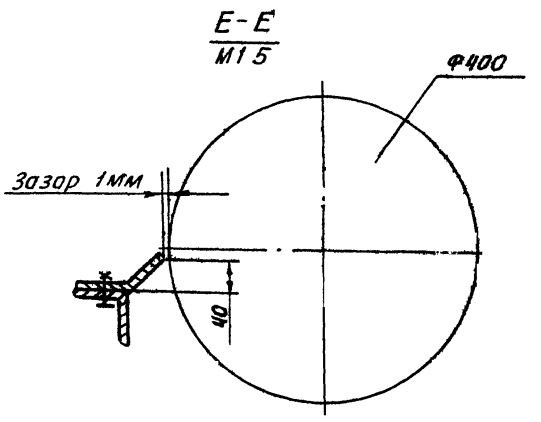

Размеры для справок

					4Т2.01.00.000 СБ		
Изм.	Лист	№ докум.	Подп.	Дата	Устройство приводное сборочный чертеж	Лит.	Масса	Масштаб
Разраб.		Зайцева				И	4960	1:20
Пров.		Строганов				Лист 1	Листов 1	
Т.контр.		Ройзман				ГОССТРОЙ СССР САНТЕХПРОЕКТ г. Москва		
Рук. гр.		Зайцева						
Н.контр.		Вишневский						
Утв.		Ройзман						

22699-39 40 Копировал Бочарева Формат: А2

Инв. № подл. | Подп. и дата | Взам. инв. № | Инв. № дубл. | Подп. и дата

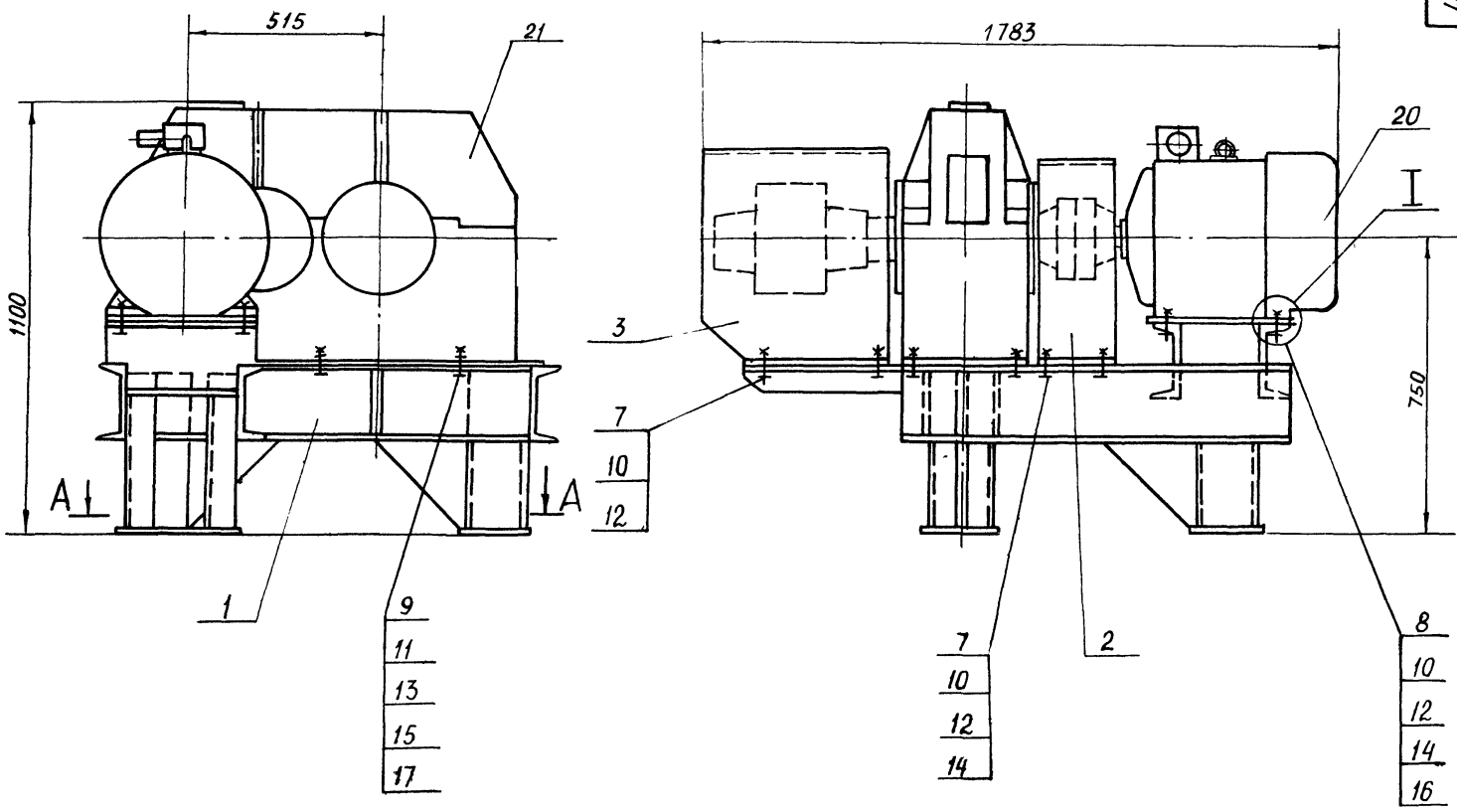

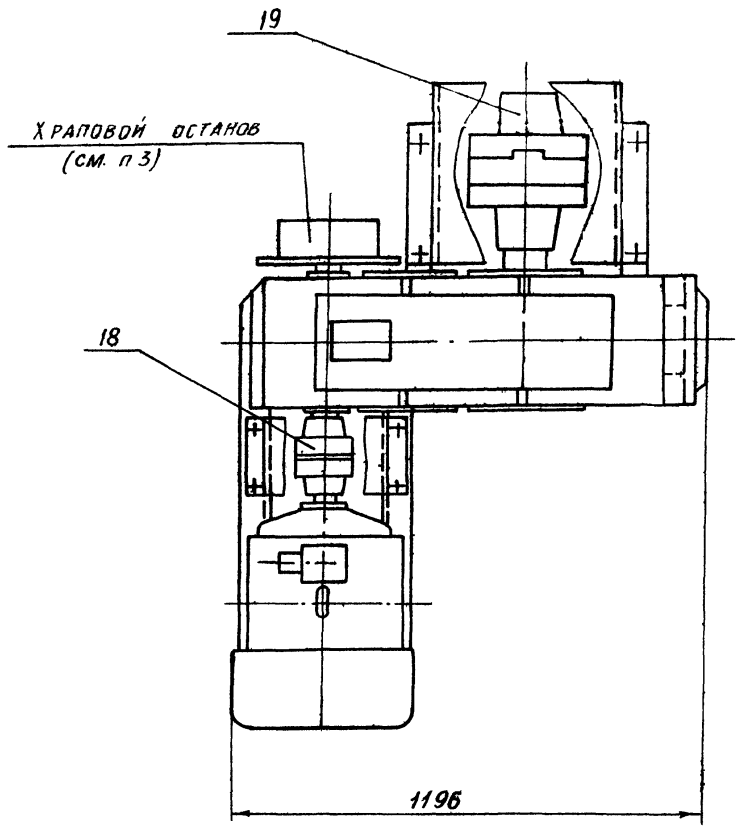

А - А

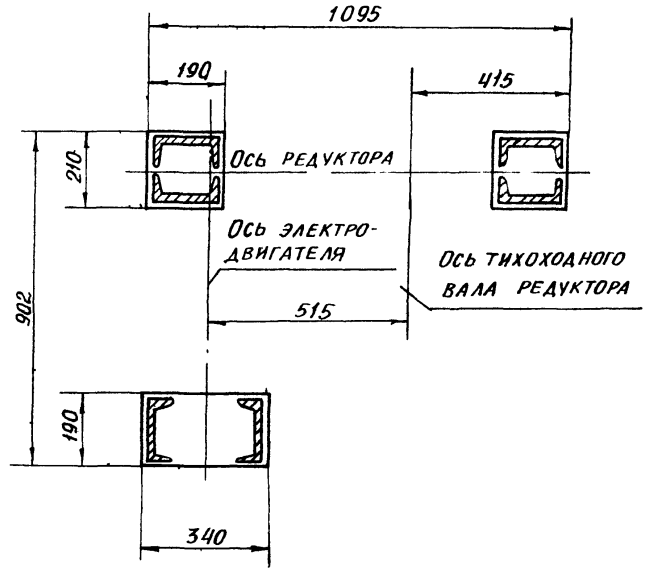

I

М 1:5

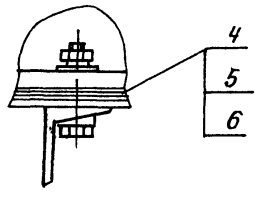

1. * Размеры для справок
2. Комплектность прокладок (поз 4-6) определить при монтаже, обеспечив соосность редуктора и электродвигателя по высоте
3. Крепление кронштейна храпового останова редуктора к раме привода, выполнить по месту

Изм.	Лист	№ докум.	Подп.	Дата
Разраб.		Вишневский		
Пров.		Зайцева		
Т. контр.		Роизман		
Рук. гр.		Зайцева		
Н. контр.		Зарецкая		
Утв.		Роизман		

4Т2.01.01.000.СБ

Привод
Сборочный чертеж

Лит	Масса	Масштаб
И	1100	1:10

Лист | Листов 1

Госстрой СССР
САНТЕХПРОЕКТ
г. Москва

22699 39 48 Копировал: Бочарева Формат А2

Инв. № подл. | Подп. и дата | Взам. инв. № | Инв. № дубл. | Подп. и дата

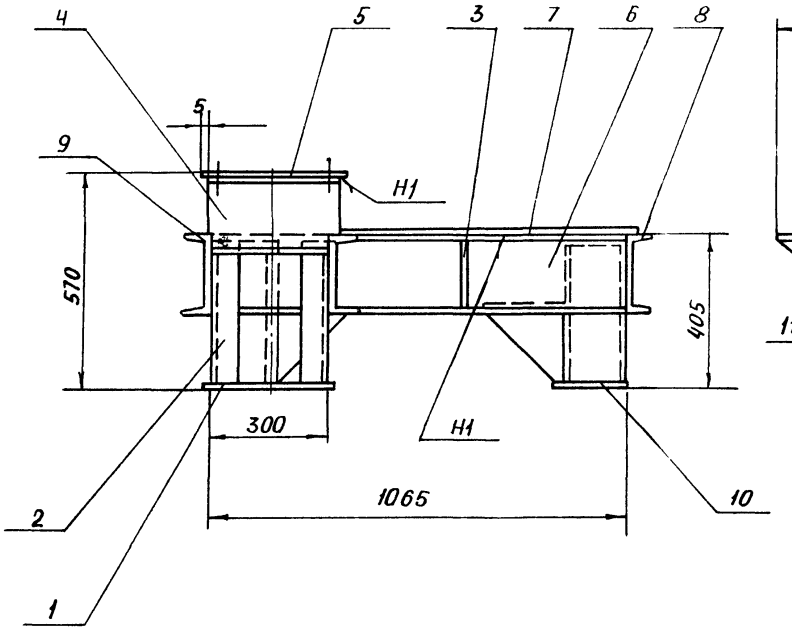

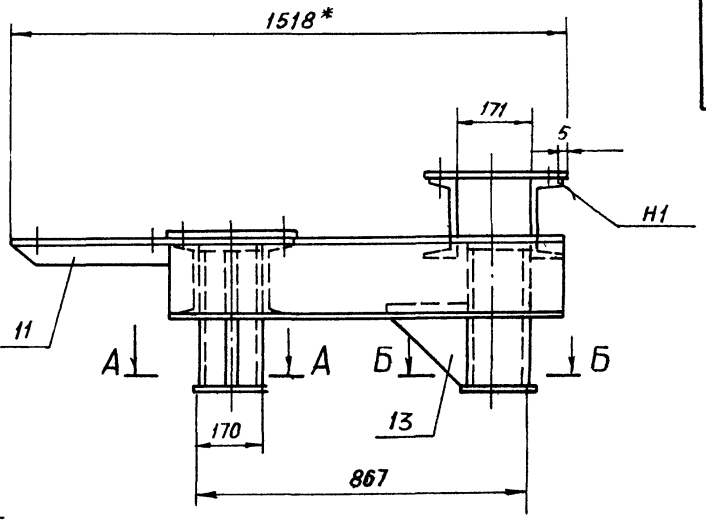

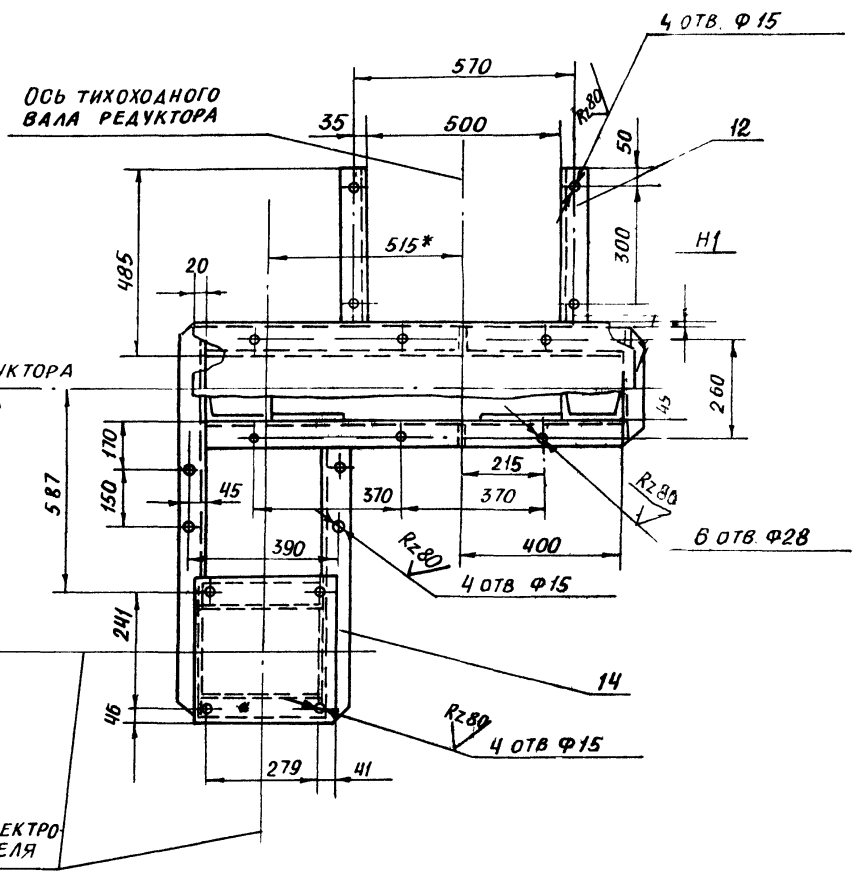

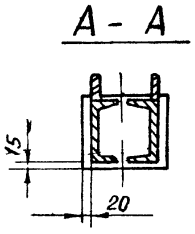

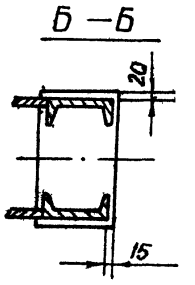

1. * Размеры для справок
2. Предельные отклонения размеров $\pm \frac{t_2}{2}$
3. Сварку производить по контуру прилегания элементов швом Т1-Δ4, кроме мест, указанных особо Типы швов по ГОСТ 5264-80 Электроды Э42 ГОСТ 9467-75

					4Т2 01 01. 100 СБ			
Изм	Лист	№ докум.	Подп	Дата	Рама привода Сборочный чертеж	Лит	Масса	Масштаб
Разраб.		Вишневский				И	177	1:10
Пров.		Зайцева				Лист	Листов 1	
Н. контр.		Ройзман				Госстрой СССР САНТЕХПРОЕКТ г Москва		
Рук. гр.		Зайцева						
Н. контр.		Зарецкая						
Утв		Ройзман						

Инв. № подл. | Подп. и дата | Взам. инв. № | Инв. № дубл. | Подп. и дата

903-1-250.87 Альбом 31

Формат	Зона	Поз.	Обозначение	Наименование	Кол.	Примечание
				Документация		
А2			4Т2.01.01.100 СБ	Сборочный чертеж		
				Детали		
Б4		1	4Т2.01.01.101	Основание		
				Лист Б-ПН-6 ГОСТ 19903-74 / Вст3-1 ГОСТ 14637-79		
				190 h14 x 340 h14	2	3,0 кг
Б4		2	4Т2.01.01.102	Стойка		
				Швеллер 16 ГОСТ 8240-72 / Вст3-1 ГОСТ 535-79		
				ℓ = 390 h14	6	5,5 кг
А4		3	4Т2.01.01.103	Ребро	3	
А4		4	4Т2.01.01.104	Швеллер	2	
Б4		5	4Т2.01.01.105	Плита		
				Лист Б-ПН-6 ГОСТ 19903-74 / Вст3-1 ГОСТ 14637-79	1	5,6 кг
				333 h14 x 360 h14		
Б4		6	4Т2.01.01.106	Швеллер		
				Швеллер 20 ГОСТ 8240-72 / Вст3-1 ГОСТ 535-79		
				ℓ = 1066 h14	2	19,6 кг
Б4		7	4Т2.01.01.107	Плита		
				Лист Б-ПН-6 ГОСТ 19903-74 / Вст3-1 ГОСТ 14637-79		
				340 h14 x 1105 h14	1	29,5 кг

Инв. № подл. | Подп. и дата | Взам. инв. № | Инв. № дубл. | Подп. и дата

Изм.	Лист	№ докум.	Подп.	Дата
Разраб.		Вишневский		
Пров.		Зайцева		
Рук. гр.		Зайцева		
Н. контр.		Заруцкая		
Утв.		Ройзман		

4Т2.01.01.100

Рама привода

Лит	Лист	Листов
И	1	2

Госстрой СССР
САНТЕХПРОЕКТ
г. Москва

Копировал: Богачева Формат А4

Формат	Зона	Поз.	Обозначение	Наименование	Кол.	Примеч.
А4		8	4Т2.01.01.108	Швеллер	1	
А4		9	4Т2.01.01.108-01	Швеллер	1	
Б4		10	4Т2.01.01.109	Основание		
				Лист Б-ПН-6 ГОСТ 19903-74 / Вст3-1 ГОСТ 14637-79		
				190 h14 x 210 h14	1	1,87 кг
А4		11	4Т2.01.01.110	Уголок	1	
А4		12	4Т2.01.01.110-01	Уголок	1	
А4		13	4Т2.01.01.111	Косынка	6	
А4		14	4Т2.01.01.112	Швеллер	1	

Инв. № подл. | Подп. и дата | Взам. инв. № | Инв. № дубл. | Подп. и дата

Изм.	Лист	№ докум.	Подп.	Дата

4Т2.01.01.100 Лист 2

Копировал Богачева Формат А4

4Т2.01.01.103

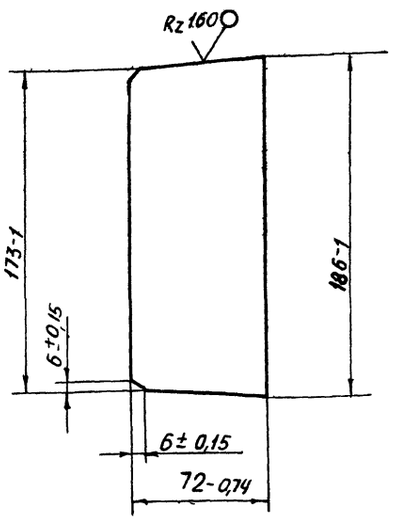

Изм.	Лист	№ докум.	Подп.	Дата
Разраб.		Вишневский		
Пров.		Зайцева		
Т. контр.		Ройзман		
Рук. гр.		Зайцева		
Н. контр.		Заруцкая		
Утв.		Ройзман		

4Т2.01.01.103

Ребро

Лит	Масса	Масштаб
И	0,6	1:2

Лист | Листов 1

Госстрой СССР
САНТЕХПРОЕКТ
г. Москва

Лист 6-ПН-6 ГОСТ 19903-74 / В Ст3-1 ГОСТ 14637-79

Копировал: Богачева Формат А4

4Т2.01.01.104

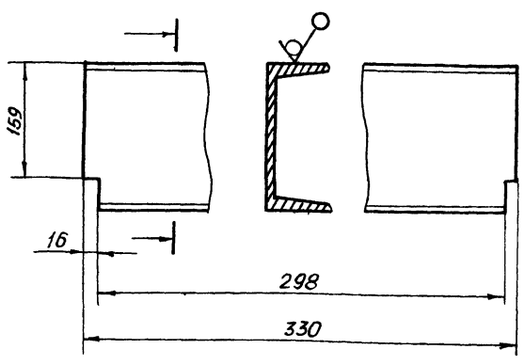

Предельные отклонения размеров $\pm \frac{t_2}{2}$

Изм.	Лист	№ докум.	Подп.	Дата
Разраб.		Вишневский		
Пров.		Зайцева		
Т. контр.		Ройзман		
Рук. гр.		Зайцева		
Н. контр.		Заруцкая		
Утв.		Ройзман		

4Т2.01.01.104

Швеллер

Лит	Масса	Масштаб
И	5,6	1:5

Лист | Листов 1

Госстрой СССР
САНТЕХПРОЕКТ
г. Москва

20 ГОСТ 8240-72
Швеллер Вст 3-1 ГОСТ 535-79

 Копировал Богачева Формат А4

4Т2.01.01.108

Rz 160 (√)

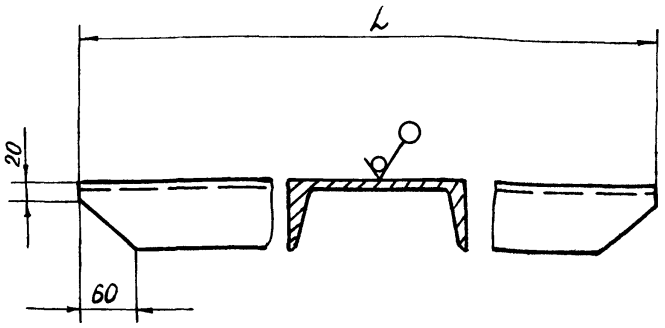

Обозначение	L_1 мм	Масса, кг
4Т2 01 01 108	322	5,9
-01	1019	18,7

Предельные отклонения размеров $\pm \frac{t_2}{2}$

4Т2 01 01 108

Изм.	Лист	№ докум.	Подп.	Дата
Разраб.		Вишневский		
Пров.		Зайцева		
Т. контр.		Ройзман		
Рук. гр.		Зайцева		
Н. контр.		Зарецкая		
Утв		Ройзман		

Швеллер

Лит	Масса	Масштаб
И	см таб л а	—
Лист	Листов 1	

Швеллер 20 ГОСТ 8240-72 / Вст 3-I ГОСТ 535-79

Госстрой СССР САНТЕХПРОЕКТ г. Москва

Копировал Богкарев Формат А4

4Т2.01.01.110

Rz 160 (√)

4Т2.01.01.110 – изображено

4Т2.01.01.110-01 – зеркальное отражение

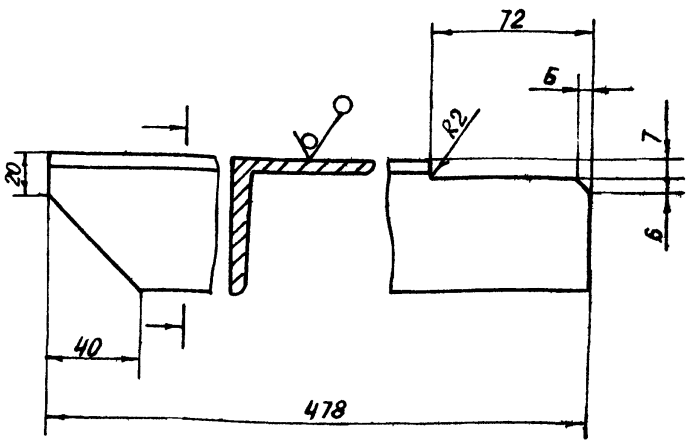

Предельные отклонения размеров $\pm \frac{t_2}{2}$

4Т2.01.01.110

Изм.	Лист	№ докум.	Подп.	Дата
Разраб.		Вишневский		
Пров.		Зайцева		
Т. контр.		Ройзман		
Рук. гр.		Зайцева		
Н. контр.		Зарецкая		
Утв		Ройзман		

Уголок

Лит.	Масса	Масштаб
И	2,7	1:2
Лист	Листов 1	

Уголок Б-63×63×6 ГОСТ 8509-86 / Вст.3-I ГОСТ 535-79

Госстрой СССР САНТЕХПРОЕКТ г. Москва

Копировал Богкарев Формат А4

4Т2.01.01.111

(√)

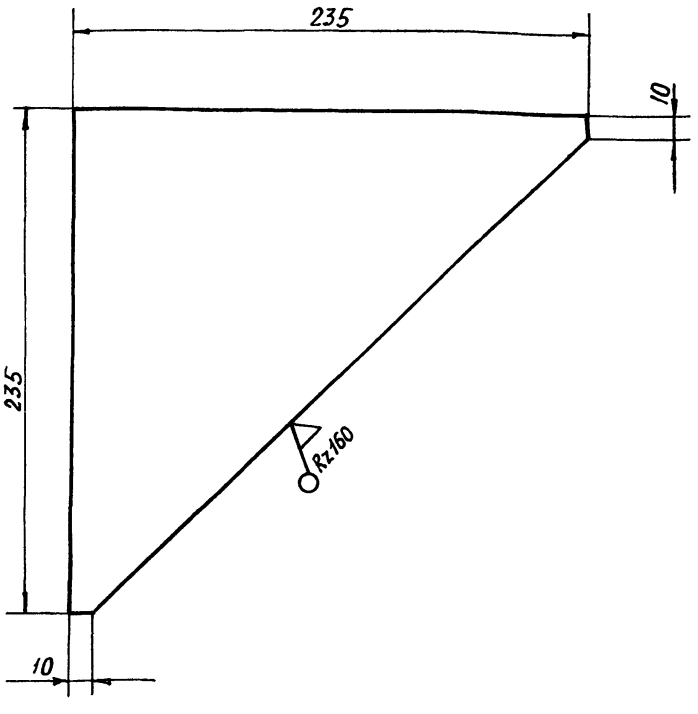

Предельные отклонения размеров $\pm \frac{t_2}{2}$

4Т2.01.01.111

Изм.	Лист	№ докум.	Подп.	Дата
Разраб.		Вишневский		
Пров.		Зайцева		
Т. контр.		Ройзман		
Рук. гр.		Зайцева		
Н. контр.		Зарецкая		
Утв		Ройзман		

Косынка

Лит.	Масса	Масштаб
И	2,3	1:2
Лист	Листов 1	

Лист Б-ПН-Б ГОСТ 19903-74 / Вст.3-I ГОСТ 14637-79

Госстрой СССР САНТЕХПРОЕКТ г. Москва

Копировал Богкарев Формат А4

4Т2.01.01.112

Rz160 (√)

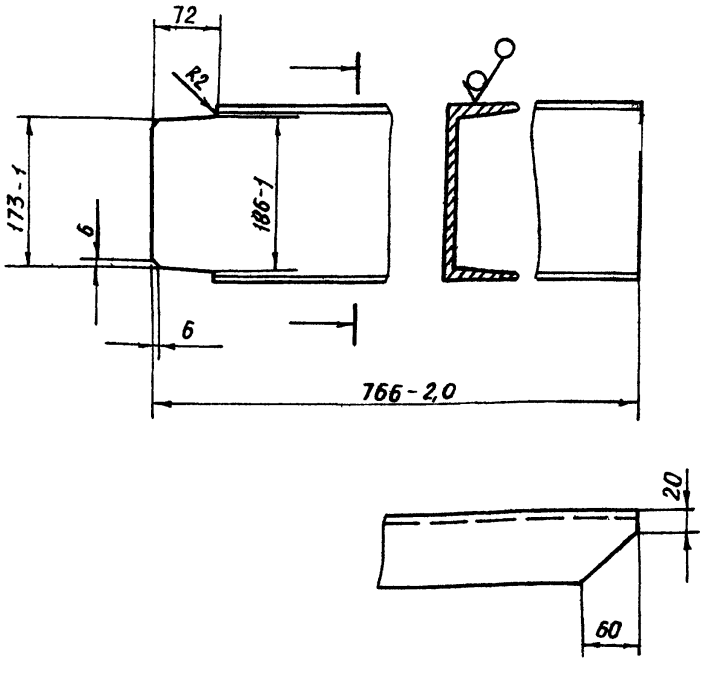

Неуказанные предельные отклонения размеров $\pm \frac{t_2}{2}$

4Т2.01.01.112

Изм.	Лист	№ докум.	Подп.	Дата
Разраб.		Вишневский		
Пров.		Зайцева		
Т. контр.		Ройзман		
Рук. гр.		Зайцева		
Н. контр.		Зарецкая		
Утв		Ройзман		

Швеллер

Лит.	Масса	Масштаб
	13,7	1:5
Лист	Листов 1	

Швеллер 20 ГОСТ 8240-72 / Вст.3-I ГОСТ 535-79

Госстрой СССР САНТЕХПРОЕКТ г. Москва

Копировал: Богкарев Формат А4

Альбом 31
903-1-250.87

Формат	Зона	Поз.	Обозначение	Наименование	Кол.	Примечание
				Документация.		
А4			4Т2.01.01.200СБ	сборочный чертеж		
				Детали		
А4		1	4Т2.01.01.201	лист	1	
А4		2	4Т2.01.01.202	лист	1	

4Т2.01.01.200

Изм.	Лист	№ докум.	Подп.	Дата
Разраб.		Вишневский		
Пров.		Зайцева		
Рук. гр.		Зайцева		
Н. контр.		Зарецкая		
Утв.		Ройзман		

Ограждение муфты

Лит	Лист	Листов
И		1

Госстрой СССР САНТЕХПРОЕКТ г. Москва

Копировал: Бочарева Формат А4

4Т2.01.01.200СБ

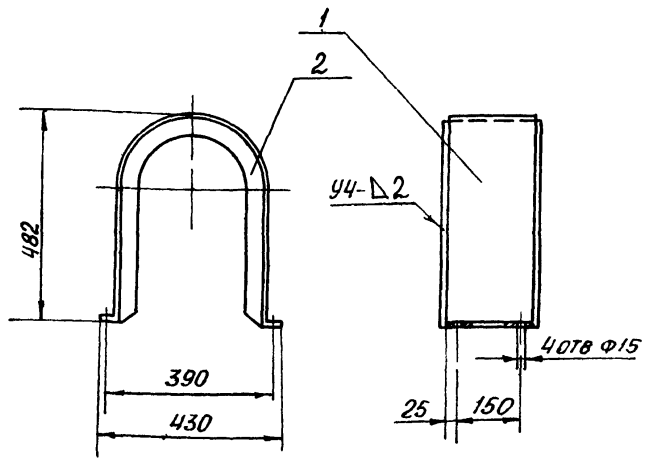

1. Размеры для справок.
2. Сварные швы по ГОСТ 5264-80 Электроды типа Э42 ГОСТ 9467-75

Изм.	Лист	№ докум.	Подп.	Дата
Разраб.		Вишневский		
Пров.		Зайцева		
Т. контр.		Ройзман		
Рук. гр.		Зайцева		
Н. контр.		Зарецкая		
Утв.		Ройзман		

Ограждение муфты
Сборочный чертеж

Лит	Масса	Масштаб
И	5,0	1:10

Лист	Листов 1

Госстрой СССР САНТЕХПРОЕКТ г. Москва

Копировал: Бочарева Формат А4

4Т2.01.01.202

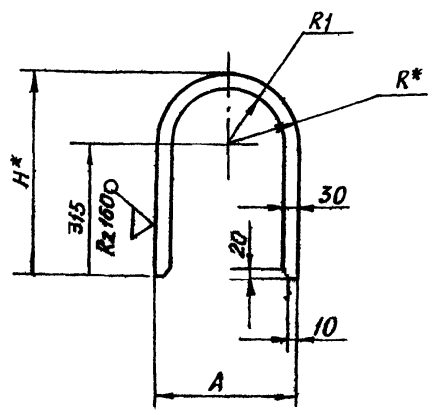

Обозначение	Размеры, мм				Масса, кг
	A	H*	R*	R1	
4Т2.01.01.202	330	480-1,55	165	135	0,5
-01	500	565-1,75	250	220	0,7

1.* Размеры для справок

2. Предельные отклонения размеров $\pm \frac{t_2}{2}$

4Т2.01.01.202

Изм.	Лист	№ докум.	Подп.	Дата
Разраб.		Вишневский		
Пров.		Зайцева		
Т. контр.		Ройзман		
Рук. гр.		Зайцева		
Н. контр.		Зарецкая		
Утв.		Ройзман		

Лист

Лит	Масса	Масштаб
И	0,5	1:10

Лист	Листов 1

Лист 6-ПН-2 ГОСТ 19903-74
Вст.3-I ГОСТ 16523-70

Госстрой СССР САНТЕХПРОЕКТ г. Москва

Копировал Бочарева Формат А4

4Т2.01.01.201

Rz 160

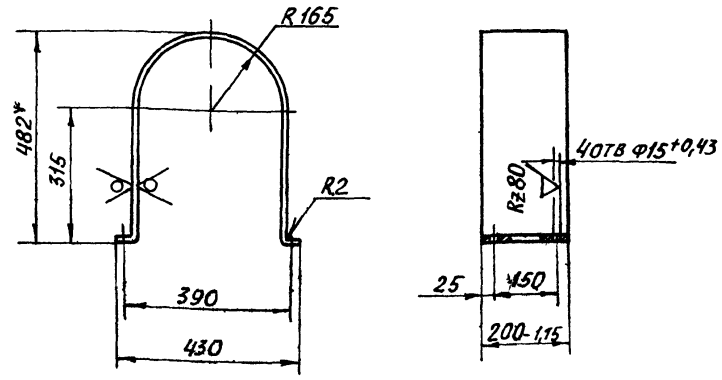

1.* Размер для справок

2. Неуказанные предельные отклонения размеров $\pm \frac{t_2}{2}$

4Т2.01.01.201

Изм.	Лист	№ докум.	Подп.	Дата
Разраб.		Вишневский		
Пров.		Зайцева		
Т. контр.		Ройзман		
Рук. гр.		Зайцева		
Н. контр.		Зарецкая		
Утв.		Ройзман		

Лист

Лит	Масса	Масштаб
И	4,0	1:10

Лист	Листов 1

Лист 6-ПН 2 ГОСТ 19903-74
Вст.3-I ГОСТ 16523-70

Госстрой СССР САНТЕХПРОЕКТ г. Москва

Копировал Формат А4

Альбом 31

ФОРМАТ | ЗОНА | ПОЗ. | ОБОЗНАЧЕНИЕ | НАИМЕНОВАНИЕ | КОЛ. | ПРИМЕЧ.

				Документация		
А4			4Т2.01.01.300СБ	Сборочный чертеж		
				Детали		
А4		1	4Т2.01.01.201-01	Лист	1	
А4		2	4Т2.01.01-301	Лист	1	
А4		3	4Т2.01.01.302	Лист	1	

ИНВ.№ ПОДЛ. | ПОДП. И ДАТА | ВЗАМ. ИНВ.№ | ИНВ.№ ДУБЛ. | ПОДП. И ДАТА

ИЗМ.	ЛИСТ	№ ДОКУМ.	ПОДП.	ДАТА	4Т2.01.01.300		
РАЗРАБ.		ВИШНЕВСКИЙ			Ограждение муфты	ЛИТ	ЛИСТ	ЛИСТОВ
ПРОВ.		ЗАЙЦЕВА				И		1
РУК.ГР.		ЗАЙЦЕВА				ГОССТРОЙ СССР САНТЕХПРОЕКТ г. МОСКВА		
Н.КОНТР.		ЗАРУЦКАЯ						
УТВ.		РОЙЗМАН						

Копировал: Бочкарева ФОРМАТ А4

4Т2.01.01.300

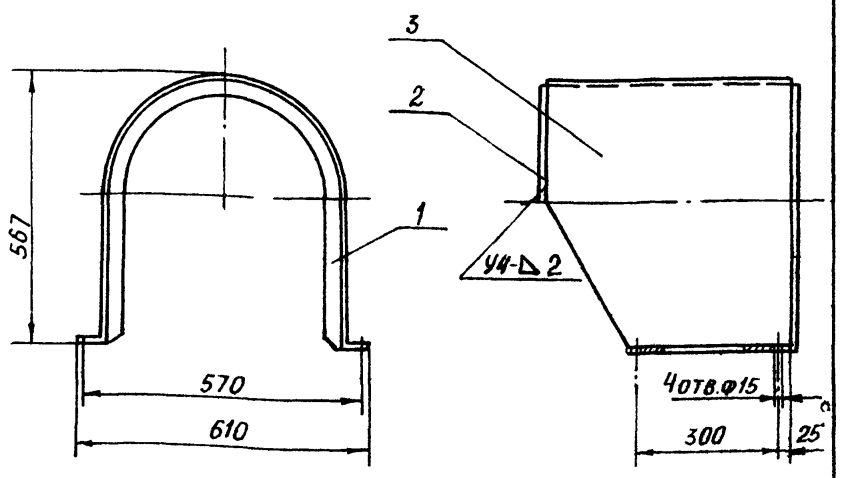

1. Размеры для справок.
2. Сварные швы по ГОСТ 5264-80 электроды типа Э42 ГОСТ 9467-75

ИНВ.№ ПОДЛ. | ПОДП. И ДАТА | ВЗАМ. ИНВ.№ | ИНВ.№ ДУБЛ. | ПОДП. И ДАТА

ИЗМ.	ЛИСТ	№ ДОКУМ.	ПОДП	ДАТА	4Т2.01.01.300СБ			
РАЗРАБ.		ВИШНЕВСКИЙ			Ограждение муфты Сборочный чертеж	ЛИТ	МАССА	МАСШТАБ
ПРОВ.		ЗАЙЦЕВА				И	14,0	1:10
Т.КОНТР.		РОЙЗМАН				ЛИСТ	ЛИСТОВ 1	
РУКОВ.ГР.		ЗАЙЦЕВА				ГОССТРОЙ СССР САНТЕХПРОЕКТ г. МОСКВА		
Н.КОНТР.		ЗАРУЦКАЯ						
УТВ.		РОЙЗМАН						

Копировал: Бочкарева ФОРМАТ А4

4Т2.01.01.301

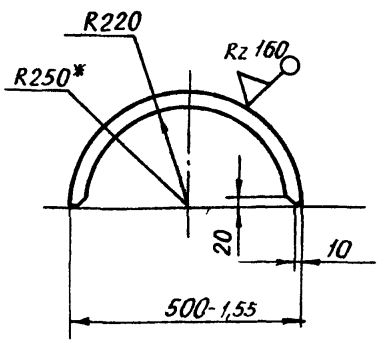

1. Размер для справок
2. Неуказанные предельные отклонения размеров $\pm \frac{t_2}{2}$

ИНВ.№ ПОДЛ. | ПОДП. И ДАТА | ВЗАМ. ИНВ.№ | ИНВ.№ ДУБЛ. | ПОДП. И ДАТА

ИЗМ.	ЛИСТ	№ ДОКУМ.	ПОДП.	ДАТА	4Т2.01.01.301			
РАЗРАБ.		ВИШНЕВСКИЙ			Лист	ЛИТ	МАССА	МАСШТАБ
ПРОВ.		ЗАЙЦЕВА				И	0,6	1:10
Т.КОНТР.		РОЙЗМАН				ЛИСТ	ЛИСТОВ 1	
РУК.ГР.		ЗАЙЦЕВА				ГОССТРОЙ СССР САНТЕХПРОЕКТ г. МОСКВА		
Н.КОНТР.		ЗАРУЦКАЯ						
УТВ.		РОЙЗМАН						

Лист Б-ПН-2 ГОСТ 19903-74 / ВСТ 3-I ГОСТ 16523-70

Копировал: Бочкарева ФОРМАТ А4

4Т2.01.01.302

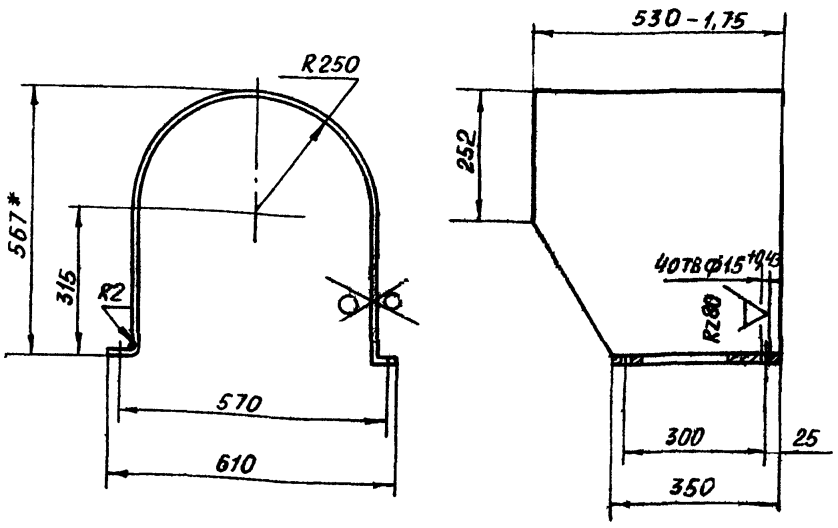

1. Размер для справок.
2. Неуказанные предельные отклонения размеров $\pm \frac{t_2}{2}$

ИНВ.№ ПОДЛ. | ПОДП. И ДАТА | ВЗАМ. ИНВ.№ | ИНВ.№ ДУБЛ. | ПОДП. И ДАТА

ИЗМ.	ЛИСТ	№ ДОКУМ.	ПОДП.	ДАТА	4Т2 01 01 302			
РАЗРАБ.		ВИШНЕВСКИЙ			Лист	ЛИТ	МАССА	МАСШТАБ
ПРОВ.		ЗАЙЦЕВА				И	12,5	1:10
Т.КОНТР.		РОЙЗМАН				ЛИСТ	ЛИСТОВ 1	
РУК.ГР.		ЗАЙЦЕВА				ГОССТРОЙ СССР САНТЕХПРОЕКТ г. МОСКВА		
Н.КОНТР.		ЗАРУЦКАЯ						
УТВ.		РОЙЗМАН						

Лист Б-ПН-2 ГОСТ 19903-74 / ВСТ 3-I ГОСТ 16523-70

Копировал: Бочкарева ФОРМАТ А4

Формат	Зона	Поз.	Обозначение	Наименование	Кол.	Примеч.
				Документация		
А2			4Т2.01.02.000СБ	Сборочный чертеж		
				Детали		
Б4		1	4Т2.01.02.001	Полка		
				Швеллер 14 ГОСТ 8240-72 Вст3 I ГОСТ 535-79		
				L=1910 h14	4	23,5кг
Б4		2	4Т2.01.02.002	Полка		
				Швеллер 14 ГОСТ 8240-72 Вст3 I ГОСТ 535-79		
				L=1615 h14	1	19,9кг
Б4		3	4Т2.01.02.003	Стойка		
				Швеллер 14 ГОСТ 8240-72 Вст3 I ГОСТ 535-79		
				L=704 h14	4	8,7кг
Б4		4	4Т2.01.02.004	Стойка		
				Швеллер 14 ГОСТ 8240-72 Вст3 I ГОСТ 535-79		
				L 474 h14	8	5,6кг
Б4		5	4Т2.01.02.005	Угольник		
				Уголок Б 100х100х10 ГОСТ 8509-86 Вст3 I ГОСТ 535-79		
				L=1015 h14	1	9,3

Изм.	Лист	№ докум.	Подп.	Дата
Разраб.		Заруцкая		
Пров.		Строганов		
Рук. гр.		Зайцева		
Н. контр.		Вишневский		
Утв.		Ройзман		

4Т2.01.02.000

Опора приводного барабана

Лит.	Лист	Листов
И	1	2

Госстрой СССР САНТЕХПРОЕКТ г. Москва

Копировал Бокарева Формат А4

Формат	Зона	Поз.	Обозначение	Наименование	Кол.	Примеч.
Б4		6	4Т2.01.02.006	Угольник		
				Уголок Б 50х30 5 ГОСТ 8509-86 Вст3 I ГОСТ 535-79		
				L-120 h14	2	0,7кг
Б4		7	4Т2.01.02.007	Пластина		
				Лист Б ПН 10 ГОСТ 19903-74 Вст3 I ГОСТ 14637-79		
				140 h14 х 480 h14	2	5,3кг
Б4		8	4Т2.01.02.008	Стойка		
				Лист Б ПН 6 ГОСТ 19903-74 Вст3 I ГОСТ 14637-79		
				180 h14 х 180 h14	6	2,5кг
Б4		9	4Т2.01.02.009	Косынка		
				Лист Б ПН 6 ГОСТ 19903-74 Вст3 I ГОСТ 14637-79	2	4,3кг
Б4		10	4Т2.01.02.011	Косынка		
				Лист Б ПН 6 ГОСТ 19903-74 Вст3 I ГОСТ 14637-79	4	3,5кг
Б4		11	4Т2.01.02.012	Косынка		
				Лист Б ПН-6 ГОСТ 19903-74 Вст3 I ГОСТ 14637-79	2	1,5кг
Б4		12	4Т2.01.02.013	Ребро		
				Лист Б ПН 6 ГОСТ 19903-74 Вст3 I ГОСТ 14637-79	8	0,3кг
Б4		13	4Т2.01.02.014	Угольник		
				Уголок Б 50х50х5 ГОСТ 8509-86 Вст3 I ГОСТ 535-79		
				L= 230 h14	2	0,9кг

4Т2.01.02.000

Лист 2

Копировал Бокарева Формат А4

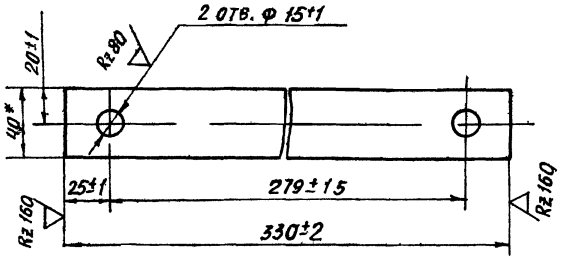

Обозначение	Материал	Масса, кг
4Т2.01.01.001	Лист Б ПН 0,5 ГОСТ 19903-74 Вст3кп2 ГОСТ 16523-70	0,1
—01	Лист Б ПН 1 ГОСТ 19903-74 Вст3кп2 ГОСТ 16523-70	0,14
—02	Лист Б-ПН-2 ГОСТ 19903-74 Вст3кп2 ГОСТ 16523-70	0,16

Размер для справок

Изм.	Лист	№ докум.	Подп.	Дата
Разраб.		Вишневский		
Пров.		Строганов		
Т. контр.		Ройзман		
Рук. гр.		Зайцева		
Н. контр.		Зарудская		
Утв.		Ройзман		

4Т2.01.01.001

Прокладка

Лит.	Масса	Масштаб
И	см табл.	1:2
Лист	Листов 1	

см. таблицу

Госстрой СССР САНТЕХПРОЕКТ г. Москва

Копировал Бокарева Формат А4

Формат	Зона	Поз.	Обозначение	Наименование	Кол.	Примеч.
				Документация		
			4Т2.01.03.000СБ	Сборочный чертеж		*А2, А2
				Детали		
Б4		1	4Т2.01.03.001	Стенка		
				Лист Б-ПН 4 ГОСТ 19903-74 Х18Н10Т ГОСТ 5582-75	2	40,5кг
Б4		2	4Т2.01.03.002	Стенка		
				Лист Б ПН-4 ГОСТ 19903-74 Х18Н10Т ГОСТ 5582-75	1	17,6кг
Б4		3	4Т2.01.03.003	Пластина		
				Лист Б ПН 4 ГОСТ 19903-74 Х18Н10Т ГОСТ 5582-75		
				1238 h14 х 1396 h14	1	61,0кг
Б4		4	4Т2.01.03.004	Стенка		
				Лист Б-ПН 4 ГОСТ 19903-74 Х18Н10Т ГОСТ 5582-75		
				350 h14 х 1238 h14	1	13,6кг
Б4		5	4Т2.01.03.005	Планка		
				Лист Б-ПН 4 ГОСТ 19903-74 Х18Н10Т ГОСТ 5582-75	2	1,6кг
Б4		6	4Т2.01.03.006	Планка		
				Лист Б-ПН-4 ГОСТ 19903-74 Х18Н10Т ГОСТ 5582-75	2	1,0кг

Изм.	Лист	№ докум.	Подп.	Дата
Разраб.		Заруцкая		
Пров.		Строганов		
Рук. гр.		Зайцева		
Н. контр.		Вишневский		
Утв.		Ройзман		

4Т2.01.03.000

Верхняя часть головной воронки

Лит.	Лист	Листов
И	1	3

Госстрой СССР САНТЕХПРОЕКТ г. Москва

Копировал Бокарева Формат А4

Формат	Зона	Поз.	Обозначение	Наименование	Кол.	Примеч.
Б4		7	4Т2.01.03.007	Крышка		
				Лист Б-ПН-4 ГОСТ 19903-74 Х18Н10Т ГОСТ 5582-75		
				380 h 14 × 580 h 14	1	7,0 кг
Б4		8	4Т2.01.03.008	Ребро		
				Лист Б-ПН-4 ГОСТ 19903-74 Х18Н10Т ГОСТ 5582-75	4	0,08 кг
Б4		9	4Т2.01.03.009	Уголок		
				Лист Б-ПН-4 ГОСТ 19903-74 Х18Н10Т ГОСТ 5582-75	1	2,3 кг
Б4		10	4Т2.01.03.011	Хомут		
				Круг В12 ГОСТ 2590-71 Х18Н10Т ГОСТ 5582-75	4	0,3 кг
Б4		11	4Т2.01.03.012	Планка		
				Лист Б-ПН-4 ГОСТ 19903-74 Х18Н10Т ГОСТ 5582-75	2	1,1 кг
Б4		12	4Т2.01.03.013	Планка		
				Лист Б-ПН-4 ГОСТ 19903-74 Х18Н10Т ГОСТ 5582-75	4	1,0 кг
Б4		13	4Т2.01.03.014	Планка		
				Полоса 4×40 ГОСТ 103-76 Х18Н10Т ГОСТ 5582-75	1	1,6 кг
Б4		14	4Т2.01.03.015	Планка		
				Полоса 4×40 ГОСТ 103-76 Х18Н10Т ГОСТ 5582-75		
				L = 1246 h 14	2	1,6 кг
Б4		15	4Т2.01.03.016	Планка		
				Полоса 4×40 ГОСТ 103-76 Х18Н10Т ГОСТ 5582-75		
				L = 580 h 14	2	0,7 кг

Инв. № подл. | Подп. и дата | Инв. № дубл. | Взам. инв. № | Подп. и дата

Изм. Лист № докум. Подп. Дата

4Т2.01.03.000 Лист 2

Копировал Формат А4

Формат	Зона	Поз.	Обозначение	Наименование	Кол.	Примеч.
Б4		16	4Т2.01.03.017	Планка		
				Полоса 4×40 ГОСТ 103-76 Х18Н10Т ГОСТ 5582-75		
				L = 492 h 14	2	0,6 кг
Б4		17	4Т2.01.03.018	Планка		
				Полоса 4×40 ГОСТ 103-76 Х18Н10Т ГОСТ 5582-75		
				L = 300 h 14	2	0,4 кг
Б4		18	4Т2.01.03.019	Планка		
				Полоса 4×40 ГОСТ 103-76 Х18Н10Т ГОСТ 5582-75		
				L = 292 h 14	2	0,4 кг
Б4		19	4Т2.01.03.021	Пластина		
				Лист Б-ПН-2 ГОСТ 19903-74 Х18Н10Т ГОСТ 5582-75	1	10,5 кг
Б4		20		Прокладка		
				Пластина Т, лист ОМБ-С-8-5,8 ГОСТ 7338-77	1	5,2 кг
				Стандартные изделия		
		21		Болт М10×30.46 ГОСТ 7798-70	18	
		22		Гайка М10.5 ГОСТ 5915-70	18	

Инв. № подл. | Подп. и дата | Инв. № дубл. | Взам. инв. № | Подп. и дата

Изм. Лист № докум. Подп. Дата

4Т2.01.03.000 Лист 3

Копировал Формат А4

Формат	Зона	Поз.	Обозначение	Наименование	Кол.	Примеч.
				Документация		
А2			4Т2.01.04.000СБ	Сборочный чертеж		
				Детали		
Б4		1	4Т2.01.04.001	Стенка		
				Лист Б-ПН-6 ГОСТ 19903-74 Х18Н10Т ГОСТ 5582-75	2	49 кг
Б4		2	4Т2.01.04.002	Стенка		
				Лист Б-ПН-6 ГОСТ 19903-74 Х18Н10Т ГОСТ 5582-75		
				634 h 14 × 1258 h 14	1	37,5 кг
Б4		3	4Т2.01.04.003	Стенка		
				Лист Б-ПН-6 ГОСТ 19903-74 Х18Н10Т ГОСТ 5582-75	1	8,8 кг
Б4		4	4Т2.01.04.004	Стенка		
				Лист Б-ПН-6 ГОСТ 19903-74 Х18Н10Т ГОСТ 5582-75	2	14,2 кг
Б4		5	4Т2.01.04.005	Пластина		
				Лист Б-ПН-6 ГОСТ 19903-74 Х18Н10Т ГОСТ 5582-75		
				50 h 14 × 150 h 14	4	0,35 кг
Б4		6	4Т2.01.04.006	Косынка		
				Лист Б-ПН-6 ГОСТ 19903-74 Х18Н10Т ГОСТ 5582-75	4	0,6 кг

Инв. № подл. | Подп. и дата | Взам. инв. № | Инв. № дубл. | Подп. и дата

Изм.	Лист	№ докум.	Подп.	Дата
Разраб.		Зарецкая		
Пров.		Строганов		
Рук. гр.		Зайцева		
Н. контр.		Вишневский		
Утв.		Ройзман		

4Т2.01.04.000

Нижняя часть головной воронки

Лит.	Лист	Листов
И	1	2

Госстрой СССР САНТЕХПРОЕКТ г. Москва

Копировал Формат А4

Формат	Зона	Поз.	Обозначение	Наименование	Кол.	Примеч.
Б4		7	4Т2.01.04.007	Пластина		
				Лист Б-ПН-6 ГОСТ 19903-74 Х18Н10Т ГОСТ 5582-75		
				118 h 14 × 150 h 14	4	0,8 кг
Б4		8	4Т2.01.04.008	Пластина		
				Лист Б-ПН-6 ГОСТ 19903-74 Х18Н10Т ГОСТ 5582-75		
				150 h 14 × 175 h 14	4	1,2 кг
Б4		9	4Т2.01.04.009	Стенка		
				Лист Б-ПН-4 ГОСТ 19903-74 Х18Н10Т ГОСТ 5582-75	1	17,2 кг

Инв. № подл. | Подп. и дата | Взам. инв. № | Инв. № дубл. | Подп. и дата

Изм. Лист № докум. Подп. Дата

4Т2.01.04.000 Лист 2

Копировал Формат А4

Упор, поз 6 приварить после установки и выверки приводного барабана

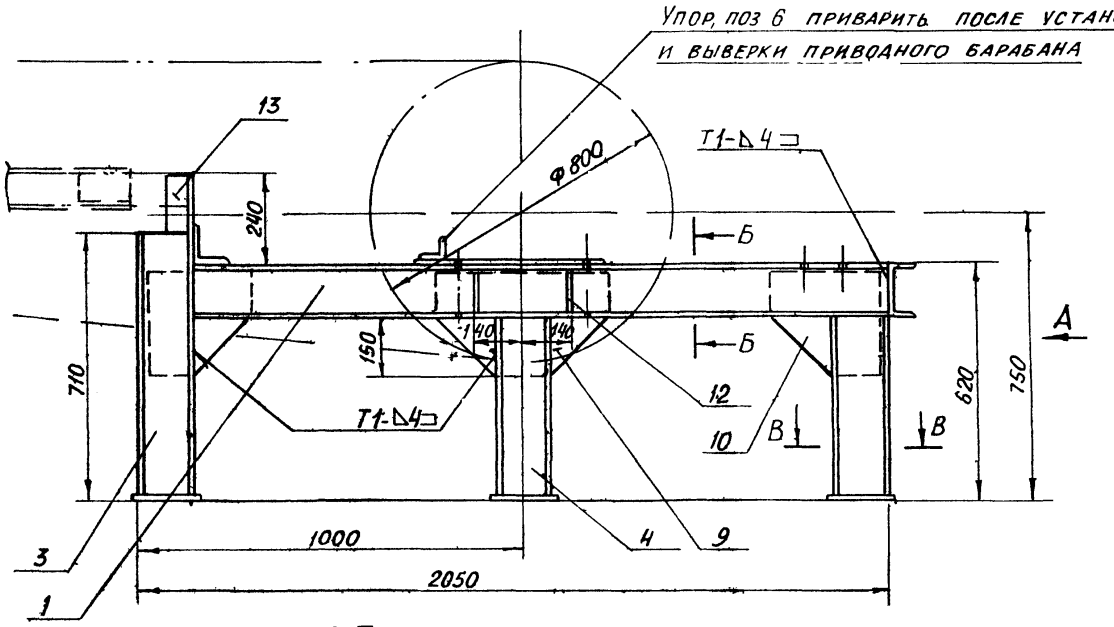

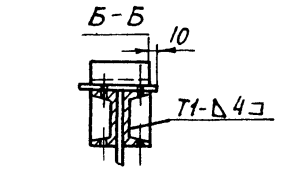

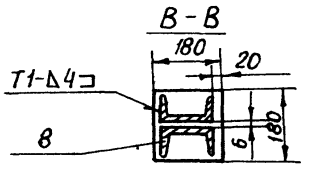

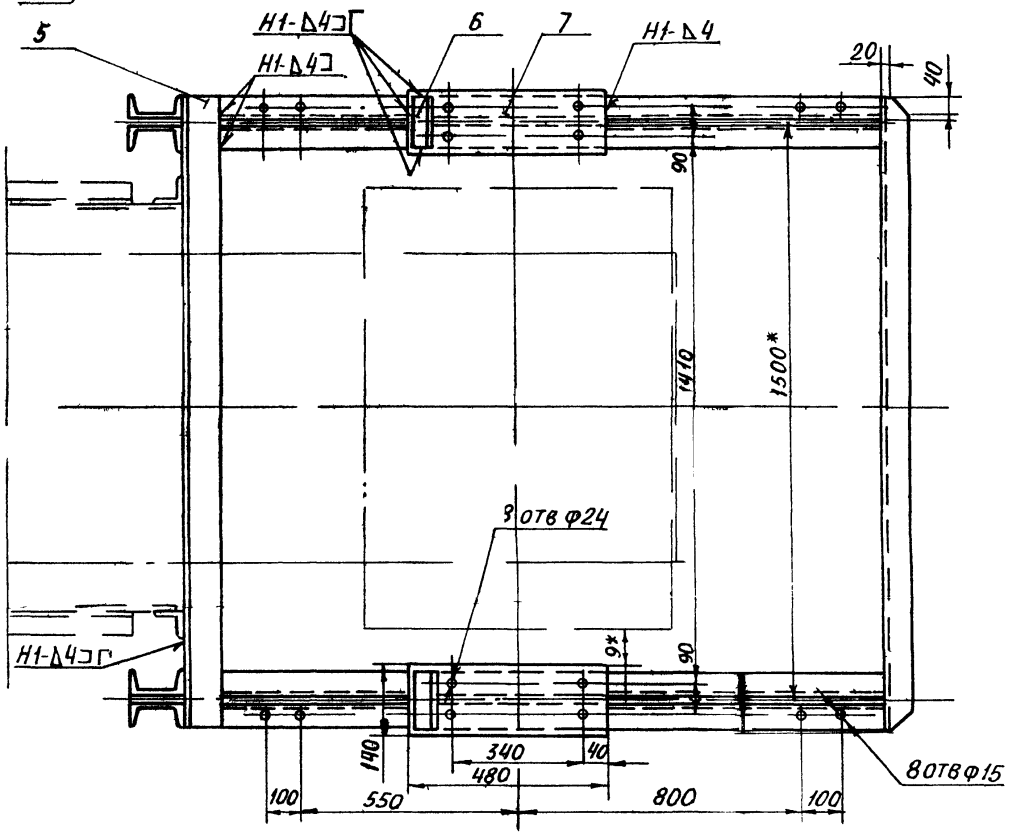

Поз. 9

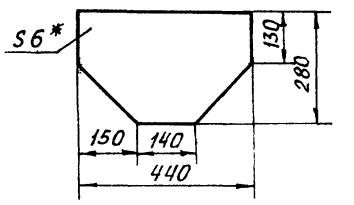

Поз. 10

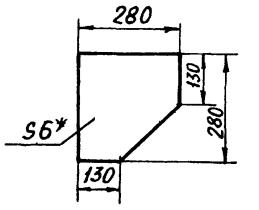

Вид А

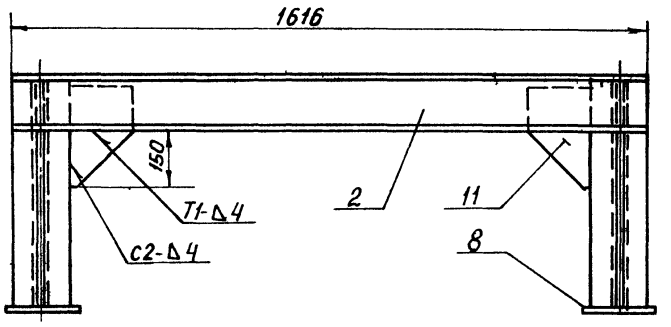

1.* Размеры для справок

2. Предельные отклонения размеров $\pm\frac{t2}{2}$.

3. Кромки реза — $\overset{Rz320}{\nabla}$, отверстия — $\overset{Rz80}{\nabla}$, остальное — ∇.

4. Сварные швы по ГОСТ 5264-80

Электроды типа Э42 ГОСТ 9467-75.

Поз. 11

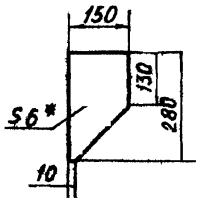

Поз. 12

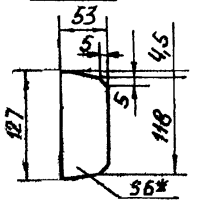

					4Т2.01.02.000СБ		
Изм.	Лист	№докум.	Подп.	Дата	Опора приводного барабана. Сборочный чертеж	Лит	Масса	Масштаб
Разраб.		Зарецкая				И	260,0	1:10
Пров.		Строганов				Лист	Листов 1	
Т.контр.		Роизман				Госстрой СССР		
Рук.гр.		Зайцева				САНТЕХПРОЕКТ г. Москва		
Н.контр.		Вишневский						
Утв.		Роизман						

22639 39 56 Копировал Бокарева Формат А2

Инв. № подл. | Подп. и дата | Взам. инв. № | Инв. № дубл. | Подп. и дата

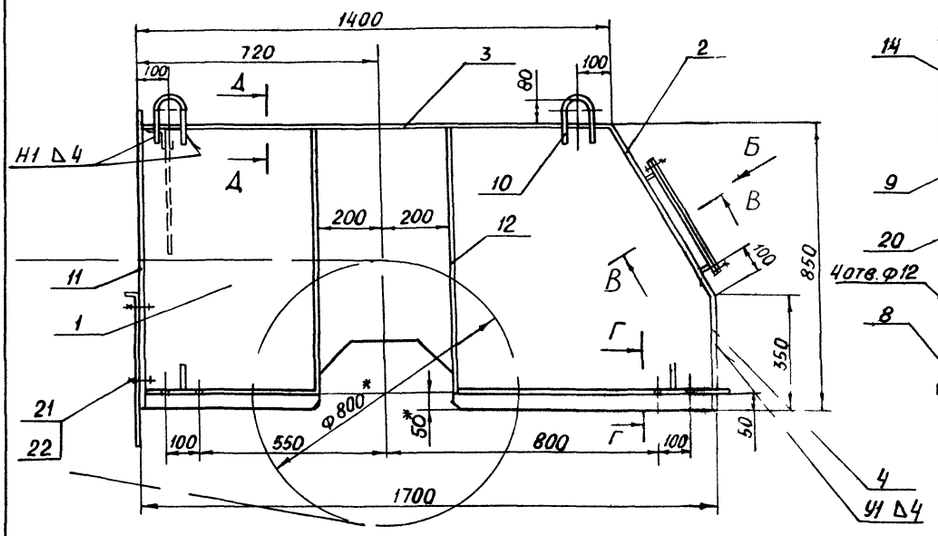

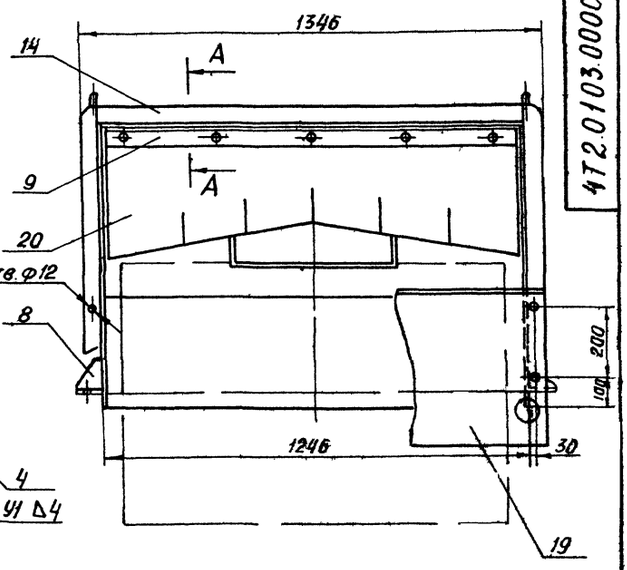

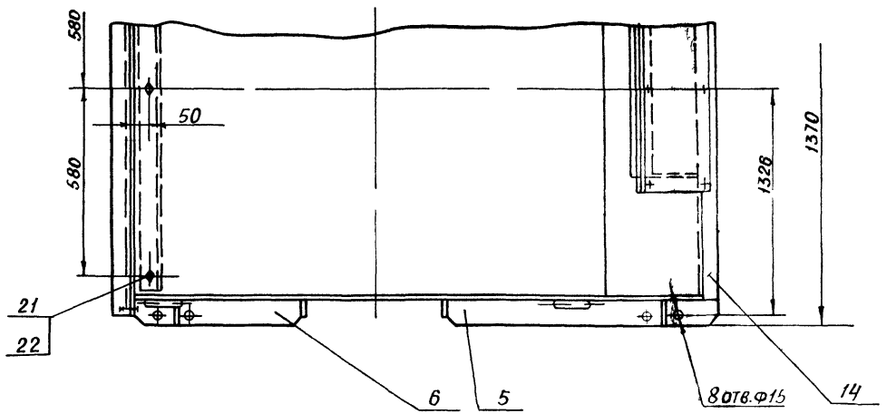

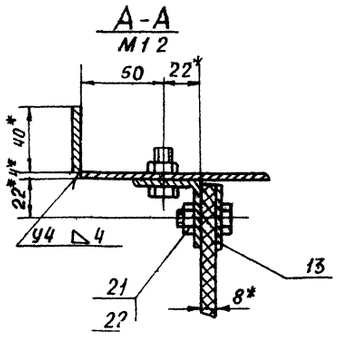

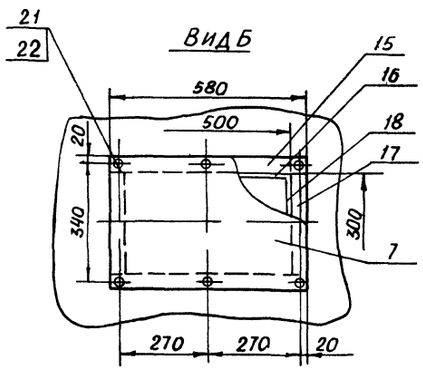

1.* Размеры для справок

2. Предельные отклонения размеров $\pm\frac{t2}{2}$

3. Кромки реза — ∇ Rz 320 отверстия — ∇ Rz 80 остальное — ✓

4. Сварные швы по ГОСТ 5264-80
Электроды типа Э42 ГОСТ 10052-75

5. Допускается изготовление воронки из другого немагнитного материала

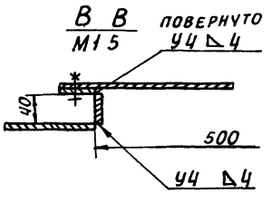

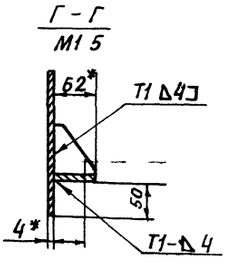

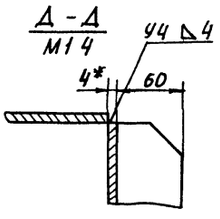

Изм.	Лист	№ докум.	Подп.	Дата	4Т2.01 03.000СБ
Разраб.		Зарецкая			Верхняя часть головной воронки. Сборочный чертеж
Пров.		Зайцева			Лит. И; Масса 2110; Масштаб 1:10
Н. контр.		Райзман			Лист 1; Листов 2
Рук. гр.		Зайцева			Госстрой СССР САНТЕХПРОЕКТ г. Москва
А. контр.		Зишневский			
УТВ		Райзман			

2 693 39 57 Копировал 6 марта

Инв. № подл. | Подп. и дата | Взам. инв. № | Инв. № дубл. | Подп. и дата

Поз.1

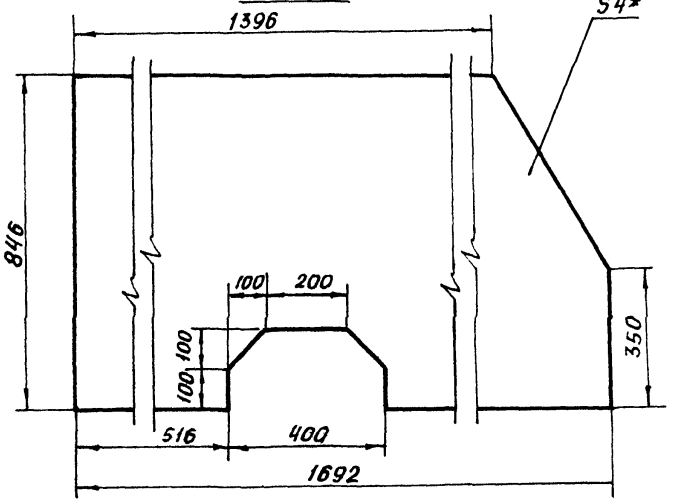

Поз.2

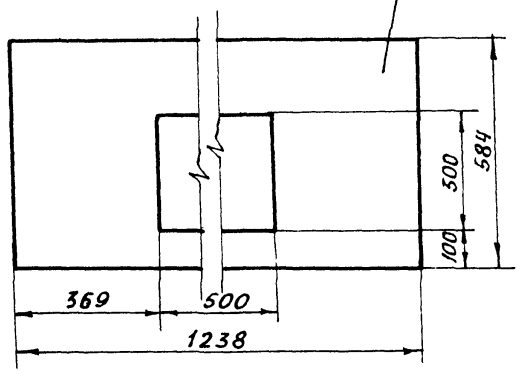

Поз.5 и 6
М 1:20

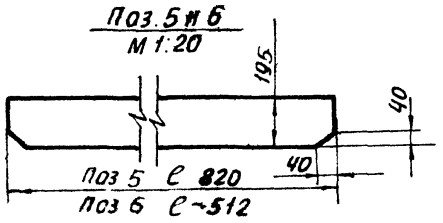

Поз.8
М 1:5

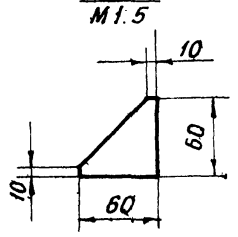

Поз 9

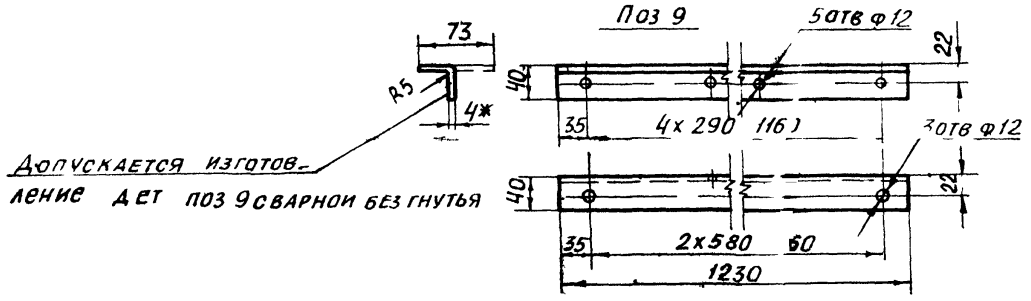

Допускается изготовление дет поз 9 сварной без гнутья

Поз.10
М 1 5

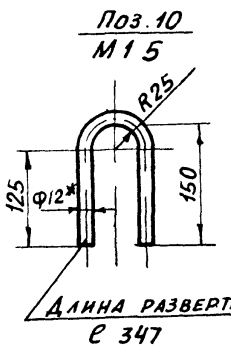

Длина развертки
ℓ 347

Поз.11 и 12

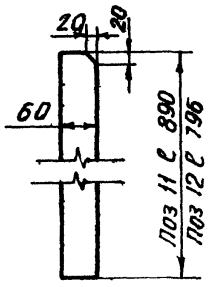

Поз.13
М 1:5

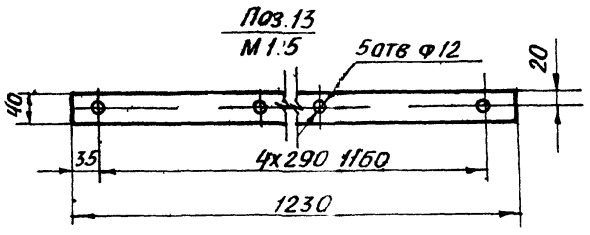

Поз.19

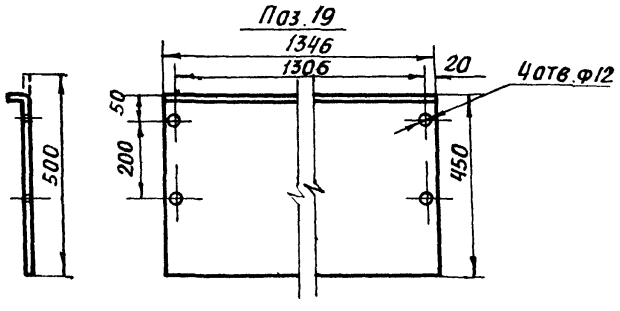

Поз.22

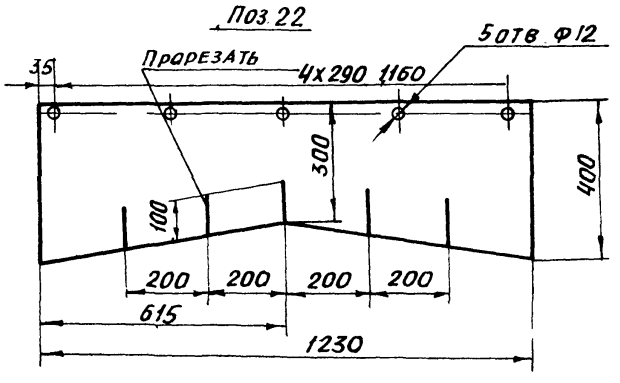

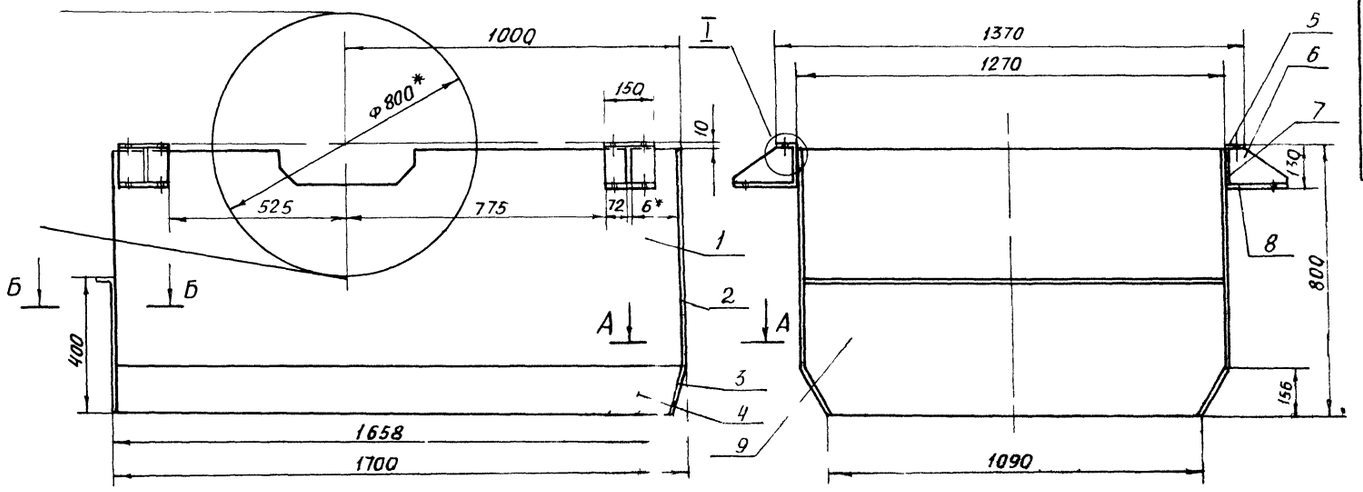

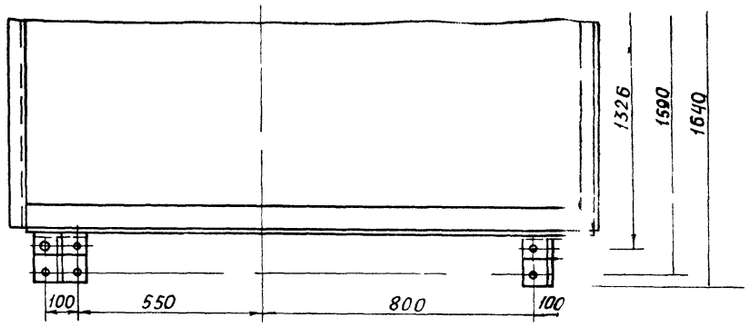

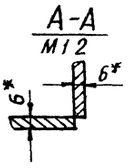

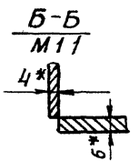

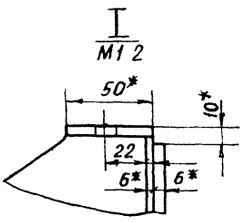

Поз. 1
М1:20

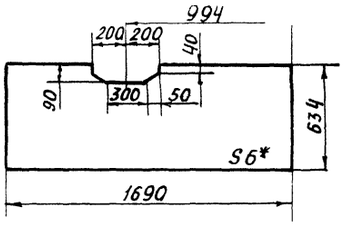

Поз. 3

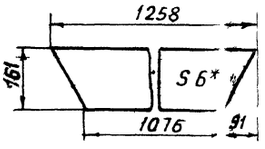

Поз 4

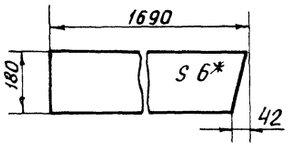

Поз 6

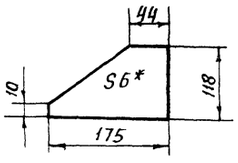

Поз 9

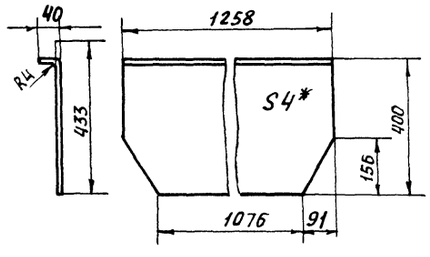

1* Размеры для справок

2. Предельные отклонения размеров $\pm \frac{t_2}{2}$

3. Кромки реза - $\overset{Rz320}{\nabla}$, отверстия - $\overset{Rz80}{\nabla}$, остальное - ∇.

4. Сварные швы по ГОСТ 5264 80

Электроды типа Э42 ГОСТ 9467 75

Варить по контурам прилегания деталей

Катет шва по наименьшей толщине свариваемых элементов.

						4Т2.01.04.000СБ			
Изм.	Лист	N докум.	Подп.	Дата	Нижняя часть головной воронки Сборочный чертеж	Лит	Масса	Масштаб	
Разраб.		Зарецкая				И		2020	1:10
Пров.		Строганов				Лист		Листов 1	
Т.контр.		Ройзман				Госстрой СССР САНТЕХПРОЕКТ г. Москва			
Рук.гр.		Зайцева							
Н.контр.		Вишневский							
У.в.		Ройзман							

22699-39 59 Копировал Богорева Формат А2

Инв. № подл. | Подп. и дата | Взам. инв. № | Инв. № дубл. | Подп. и дата

Альбом 31

903 1-250.87

Формат	Зона	Поз.	Обозначение	Наименование	Кол.	Примеч.
				Документация		
А2			4Т2.01 05. 000 СБ	Сборочный чертеж		
				Детали		
Б4		1	4Т2.01.05.001	Швеллер		
				Швеллер 16 ГОСТ 8240 72 / Вст.3 1 ГОСТ 535 79	1	85 кг
Б4		2	4Т2.01.05.002	Швеллер		
				Швеллер 16 ГОСТ 8240 72 / Вст 3 1 ГОСТ 535 79	1	85 кг
Б4		3	4Т2.01.05.003	Уголок		
				Уголок Б 63х63х6 ГОСТ 8509 86 / Вст.3 1 ГОСТ 535 79	1	7 0 кг
Б4		4	4Т2.01.05.004	Уголок		
				Уголок Б-63х63х6 ГОСТ 8509-86 / Вст.3 1 ГОСТ 535 79	1	7 0 кг
Б4		5	4Т2.01 05.005	Уголок		
				Уголок Б-63х63х6 ГОСТ 8509-86 / Вст3-1 ГОСТ 535 79	1	1 4 кг
Б4		6	4Т2.01.05.006	Уголок		
				Уголок Б 63х63х6 ГОСТ 8509-86 / Вст.3 1 ГОСТ 535 79	1	1 4 кг

Инв. № подл. | Подп. и дата | Взам. инв. № | Инв. № дубл. | Подп. и дата

Изм.	Лист	№ докум.	Подп.	Дата
Разраб.		Вишневский		
Пров.		Строганов		
Рук. гр.		Зайцева		
Н. контр.		Зарецкая		
Утв.		Ройзман		

4Т2.01.05.000

Опора барабана отклоняющего

Лит	Лист	Листов
И	1	2

Госстрой СССР САНТЕХПРОЕКТ г. Москва

Копировал Формат А4

Формат	Зона	Поз.	Обозначение	Наименование	Кол.	Примечание
Б4		7	4Т2.01.05.007	Лист		
				Лист Б ПН 10 ГОСТ 19903 74 / Вст.3 1 ГОСТ 14637 79		
				80 h14 х 310 h14	2	1 8 кг
Б4		8	4Т2.01.05.008	Лист		
				Лист Б ПН 3 ГОСТ 19903 74 / Вст.3 1 ГОСТ 16523 70	1	2 6 кг
Б4		9	4Т2.01.05.009	Лист		
				Лист Б ПН 3 ГОСТ 19903 74 / Вст.3 1 ГОСТ 16523 70	1	0 8 кг
Б4		10	4Т2.01.05.010	Лист		
				Лист Б ПН 10 ГОСТ 19903 74 / Вст.3 1 ГОСТ 14637 79		
				100 h14 х 200 h14	2	1 6 кг
Б4		11	4Т2.01.05.011	Прокладка Пластина 1 лист		
				ОМБ С 8 5 8 ГОСТ 7338-77	1	1 6 кг
				Стандартные изделия		
		12		Болт М12х30 46		
				ГОСТ 7798 70	14	
		13		Гайка М12,5		
				ГОСТ 5915 70	14	
		14		Шайба 12 01		
				ГОСТ 10906 78	6	
		15		Шайба 12 65Г		
				ГОСТ 6402 70	6	

Инв. № подл. | Подп. и дата | Взам. инв. № | Инв. № дубл. | Подп. и дата

Изм.	Лис	№ докум.	Подп	Дата

4Т2.01.05.000 Лист 2

Копировал Формат А4

Формат	Зона	Поз.	Обозначение	Наименование	Кол.	Примечание
				Документация		
А2			4Т2.01.06.000 СБ	Сборочный чертеж		
				Детали		
Б4		1	4Т2.01.06.001	Лист		
					2	
Б4		2	4Т2.01.06.002	Лист		
				Лист Б ПН 2 ГОСТ 19003-74 / Вст 3-1 ГОСТ 16523 70		6,1 кг
				Стандартные изделия		
		3		Болт М10х30 46		
				ГОСТ 7798 70	4	
		4		Гайка М10 5		
				ГОСТ 5915 70	4	

Инв. № подл. | Подп. и дата | Взам. инв. № | Инв. № дубл. | Подп. и дата

Изм.	Лист	№ докум.	Подп.	Дата
Разраб.		Вишневский		
Пров.		Ванцева		
Рук. гр.		Зайцева		
Н. контр.		Зарецкая		
Утв.		Ройзман		

4Т2.01.06.000

Ограждение барабана отклоняющего

Лит	Лист	Листов
И		1

Госстрой СССР САНТЕХПРОЕКТ г. Москва

Копировал Формат А4

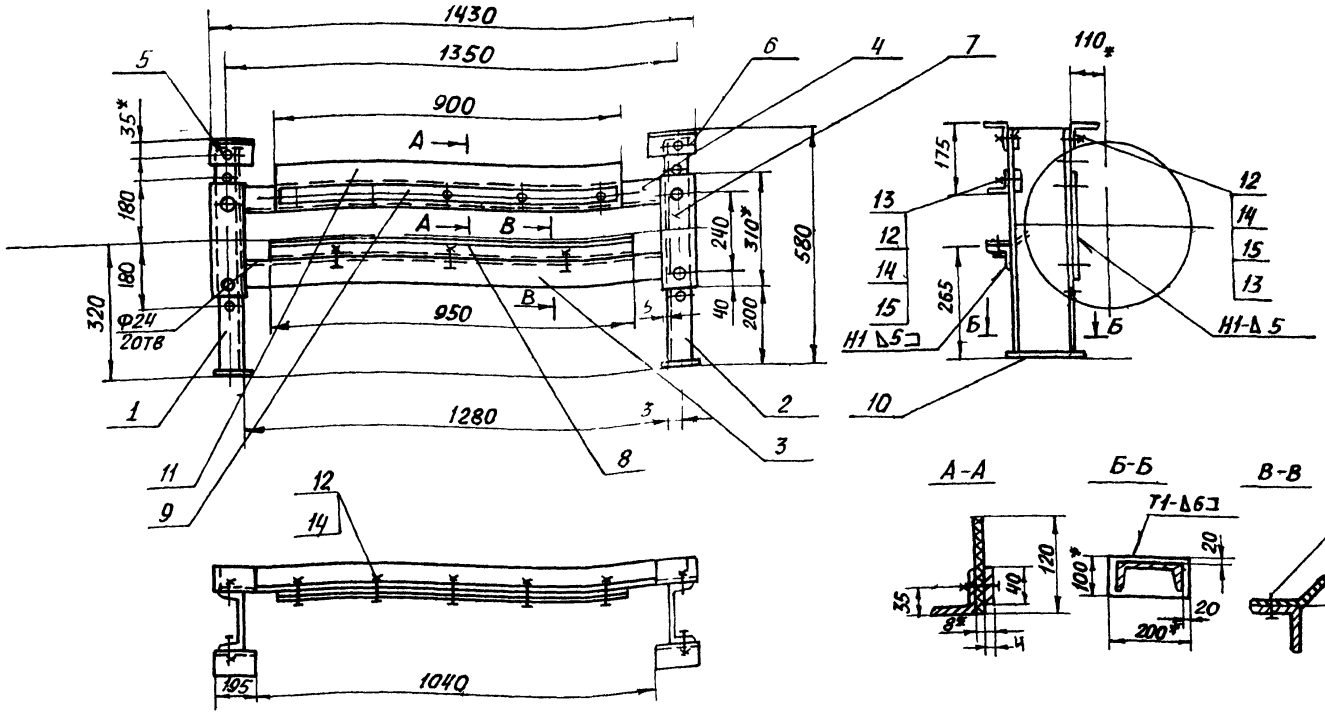

Поз.1

Поз.2-зеркальное отражение дет поз 1

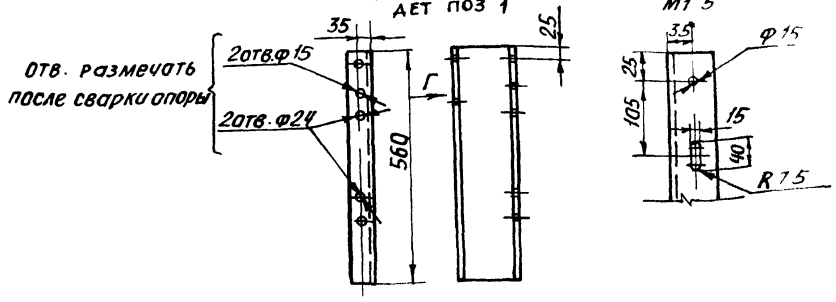

Поз.3

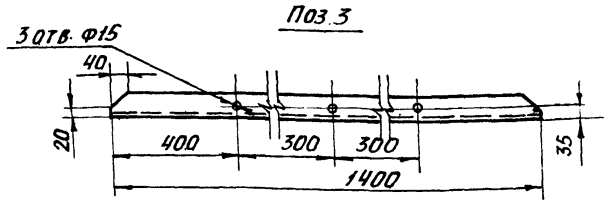

Поз.5

Поз.6- зеркальное отражение дет поз.5

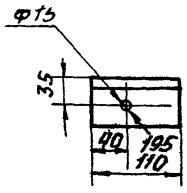

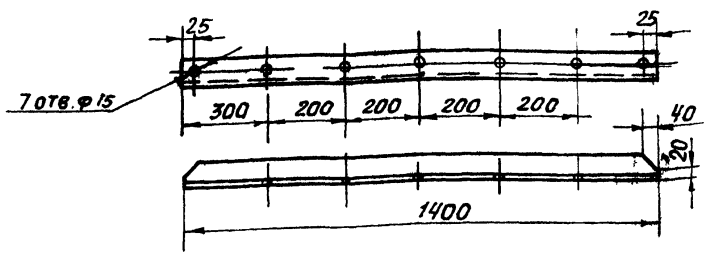

Поз.8

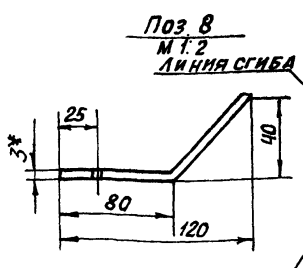

Развертка дет поз.8

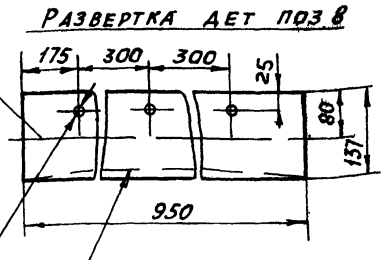

3отв.Ф15

Вырез выполнить при монтаже по профилю обода барабана

1.* Размеры для справок

2. Предельные отклонения размеров $\pm \frac{t2}{2}$

3. Кромки реза - $R_z 320$, отверстия - $R_z 80$, остальное - ▽

4. Сварные швы по ГОСТ 5264-80 Электроды типа Э42 ГОСТ 9467-75

5отв.Ф15 сверлить совместно с дет поз.4

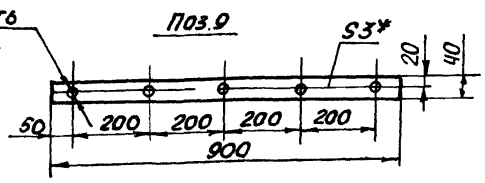

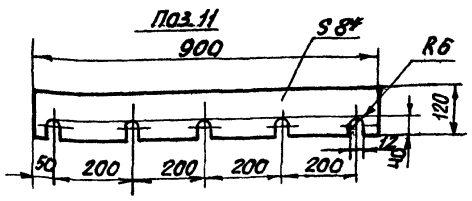

Изм.	Лист	№докум.	Подп.	Дата
Разраб.	Вишневский			
Пров.	Строганов			
Т.контр.	Роизман			
Рук.гр.	Зайцева			
Н.контр.	Зарецкая			
Утв.	Рой мая			

4Т2.01.05.000СБ

Опора барабана отклоняющего сборочный чертеж

Лит		Масса	Масштаб
И		47	1:10

Лист | Листов 1

Госстрой СССР САНТЕХПРОЕКТ г. Москва

699 39 61 Копировал Боткарева Формат А2

Инв. № подл. | Подп. и дата | Взам. инв. № | Инв. № дубл. | Подп. и дата

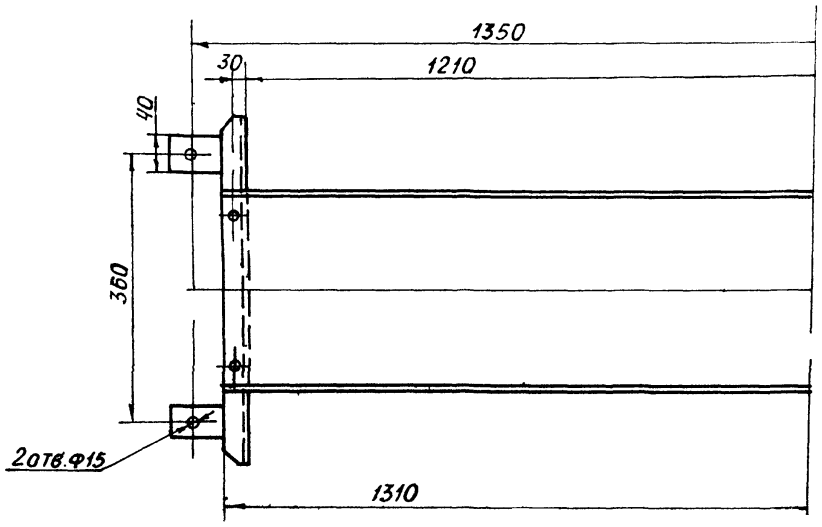

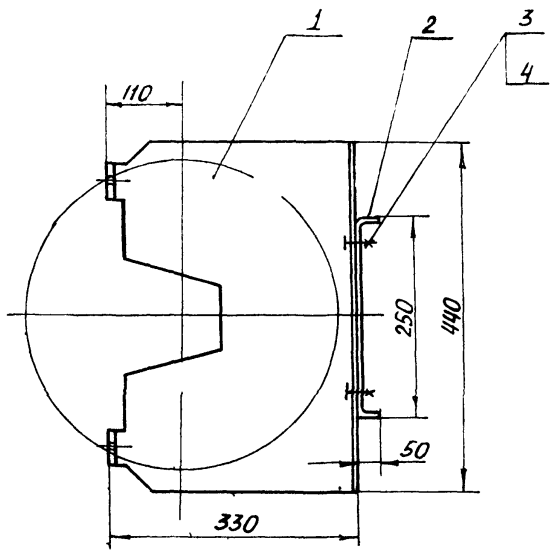

Поз 1

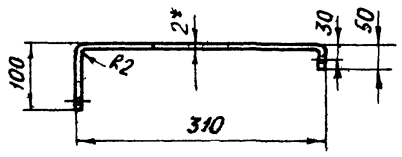

Поз.2

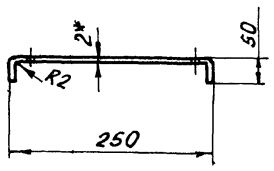

Развертка детали поз 1

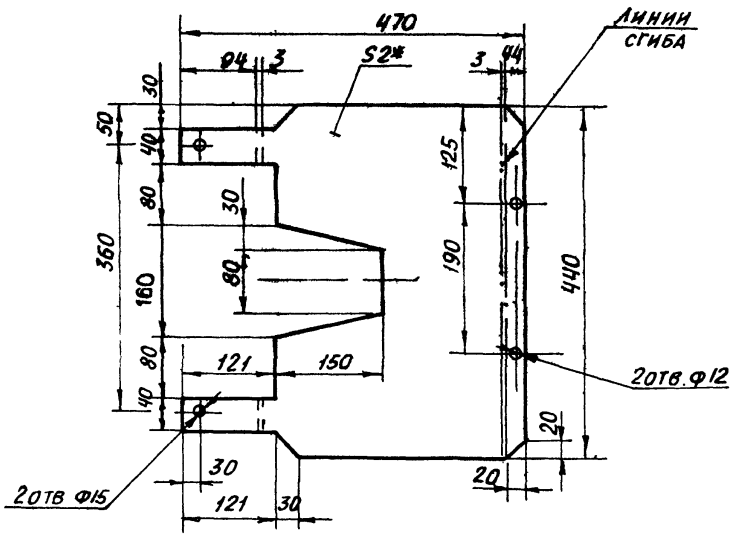

Развертка детали поз 2

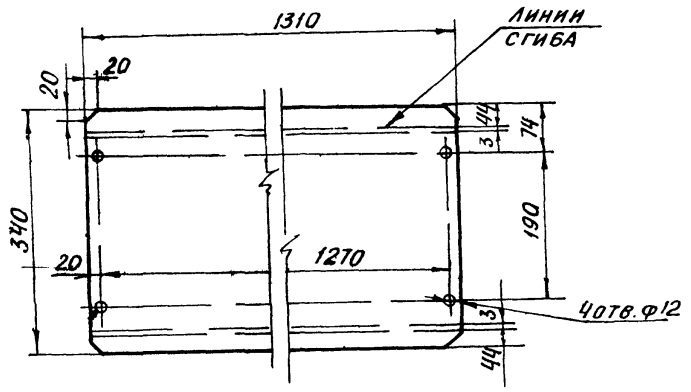

1. Размеры для справок
2. Предельные отклонения размеров $\pm \frac{t2}{2}$
3. Кромки реза - ∇ Rz320, отверстия ∇ Rz80, остальное - $\surd$
4. Сварные швы по ГОСТ 5264-80 электроды типа Э42 ГОСТ 9467-75

Изм	Лист	N докум	Подп	Дата	4Т2.01.06.000СБ			
Разраб.		Вишневский			Ограждение барабана отклоняющего сборочный чертеж	Лит	Масса	Масштаб
Пров.		Строганов				И	105	1:5
Т. контр.		Роизман				Лист	Листов 1	
Рук гр.		Заицева				Госстрой СССР САНТЕХПРОЕКТ г. Москва		
Н. контр.		Заицева						
Утв		Роизман						

Инв. № подл. | Подп. и дата | Взам. инв. № | Инв. № дубл. | Подп. и дата

Формат А2

903-1-250.87 Альбом 31

Формат	Зона	Поз.	Обозначение	Наименование	Кол.	Примеч.
				Документация		
А3			4Т2.01.07.000 СБ	Сборочный чертеж		
				Детали		
Б4		1	4Т2.01.07.001	Уголок		
				Уголок Б 63×63×6 ГОСТ 8509-86 / Вст3 I ГОСТ 535-79		
				ℓ 1066 h14	2	6,1 кг
Б4		2	4Т2.01.07.002	Уголок		
				Уголок Б 63×63×6 ГОСТ 8509-86 / Вст3 I ГОСТ 535-79		
				ℓ 1200 h14	2	6,9 кг
Б4		3	4Т2.01.07.003	Уголок		
				Уголок Б 63×63×6 ГОСТ 8509-86 / Вст3 I ГОСТ 535-79		
				ℓ 400 h14	2	2,3 кг
Б4		4	4Т2.01.07.004	Уголок		
				Уголок Б 63×63×6 ГОСТ 8509-86 / Вст3 I ГОСТ 535-79		
				ℓ 326 h14	2	1,9 кг
Б4		5	4Т2.01.07.005	Стенка		
				Лист Б ПН ЧГОСТ 19903-74 / Вст3 I ГОСТ 14637-79	2	17,2 кг

Инв.№ подл. | Подп. и дата | Взам. инв.№ | Инв.№ дубл. | Подп. и дата

Изм.	Лист	№ докум.	Подп.	Дата
Разраб.		Вишневский		
Пров.		Строганов		
Рук. гр.		Зайцева		
Н. контр.		Зарукая		
Утв.		Роизма		

4Т2.01.07.000

Воронка типа I

Лит	Лист	Листов
И	1	2

Госстрой СССР
САНТЕХПРОЕКТ
г. Москва

Формат	Зона	Поз.	Обозначение	Наименование	Кол.	Примеч.
Б4		6	4Т2.01.07.006	Стенка		
				Лист Б ПН ЧГОСТ 19903-74 / Вст3 I ГОСТ 14637-79	1	22,2 кг
Б4		7	4Т2.01.07.007	Стенка		
				Лист Б ПН ЧГОСТ 19903-74 / Вст3 I ГОСТ 14637-79	1	29 кг

Инв.№ подл. | Подп. и дата | Взам. инв.№ | Инв.№ дубл. | Подп. и дата

Изм. | Лист | № докум. | Подп. | Дата

4Т2.01.07.000

Лист 2

Формат	Зона	Поз.	Обозначение	Наименование	Кол.	Примеч.
				Документация		
А3			4Т2.01.08.000 СБ	Сборочный чертеж		
				Детали		
Б4		1	4Т2.01.08.001	Уголок		
				Уголок Б 63×63×6 ГОСТ 8509-86 / Вст3 I ГОСТ 535-79		
				ℓ 1200 h14	2	6,9 кг
Б4		2	4Т2.01.08.002	Уголок		
				Уголок Б 63×63×6 ГОСТ 8509-86 / Вст3 I ГОСТ 535-79		
				ℓ 826 h14	2	4,7 кг
Б4		3	4Т2.01.08.003	Уголок		
				Уголок Б 63×63×6 ГОСТ 8509-86 / Вст3 I ГОСТ 535-79		
				ℓ 1000 h14	2	5,7 кг
Б4		4	4Т2.01.08.004	Уголок		
				Уголок Б 63×63×6 ГОСТ 8509-86 / Вст3 I ГОСТ 535-79		
				ℓ 726 h14	2	4,2 кг
Б4		5	4Т2.01.08.005	Стенка		
				Лист Б ПН 6 ГОСТ 19903-74 / Вст3 I ГОСТ 14637-79	2	5,9 кг
Б4		6	4Т2.01.08.006	Стенка		
				Лист Б ПН 6 ГОСТ 19903-74 / Вст3 I ГОСТ 14637-79	1	10,9 кг

Инв.№ подл. | Подп. и дата | Взам. инв.№ | Инв.№ дубл. | Подп. и дата

Изм.	Лист	№ докум.	Подп.	Дата
Разраб.		Вишневский		
Пров.		Строганов		
Рук. гр.		Зайцева		
Н. контр.		Зарукая		
Утв.		Роизман		

4Т2.01.08.000

Воронка типа II

Лит	Лист	Листов
И	1	2

Госстрой СССР
САНТЕХПРОЕКТ
г. Москва

Формат	Зона	Поз.	Обозначение	Наименование	Кол.	Примеч.
Б4		7	4Т2.01.08.007	Стенка		
				Лист Б ПН 6 ГОСТ 19903-74 / Вст.I ГОСТ 14637-79	1	18 кг
Б4		8	4Т2.01.08.008	Стенка		
				Лист Б ПН 6 ГОСТ 19903-74 / Вст3 I ГОСТ 14637-79		
				200 h14 × 988 h14	1	9,3 кг
Б4		9	4Т2.01.08.009	Стенка		
				Лист Б ПН 6 ГОСТ 19903-74 / Вст3 I ГОСТ 14637-79		
				200 h14 × 588 h14	2	5,5 кг

Инв.№ подл. | Подп. и дата | Взам. инв.№ | Инв.№ дубл. | Подп. и дата

Изм. | Лист | № докум. | Подп. | Дата

4Т2.01.08.000

Лист 2

4Т2.01.07.000 СБ

903-1-250.87 Альбом 31

Поз. 1, 4
М1:5

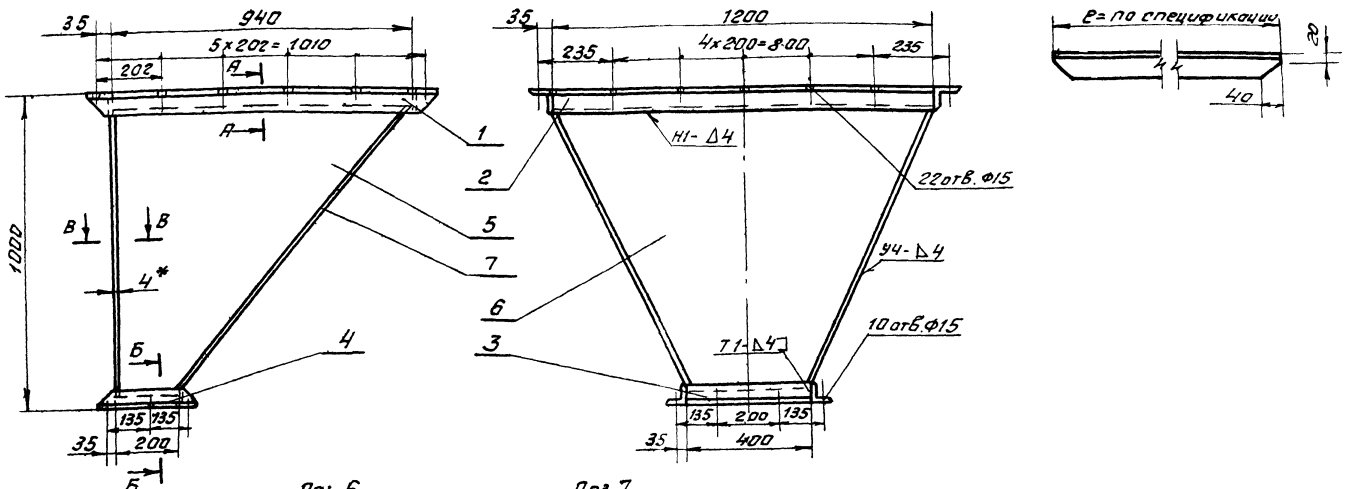

Поз. 5
М1:5

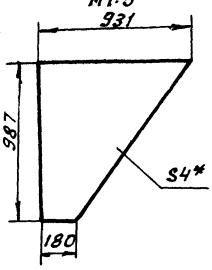

Поз. 6
М1:5

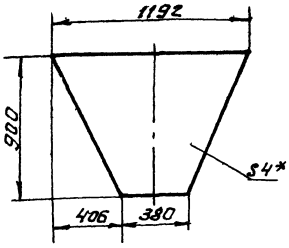

Поз. 7
М1:5

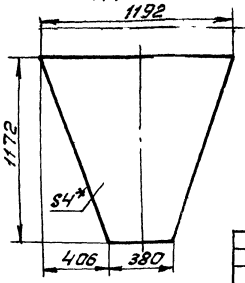

1.* Размеры для справок.
2. Предельные отклонения размеров $\pm \frac{t2}{2}$
3. Кромки реза – ∇_{Rz320}, отверстия – ∇_{Rz80}, остальное ✓.
4. Сварные швы по ГОСТ 5264-80 электроды типа Э42 ГОСТ 9467-75

А-А

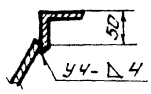

Б-Б

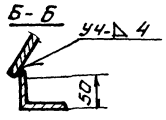

В-В

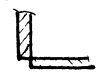

Изм.	Лист	№ докум.	Подп.	Дата	4Т2.01.07.000 СБ			
Разраб.		Вишневский			Воронка типа I. Сборочный чертёж	Лит.	Масса	Масштаб
Пров.		Строганов				У	120	1:10
Т.контр.		Ройзман				Лист	Листов 1	
Рук. гр.		Зайцева				Госстрой СССР САНТЕХПРОЕКТ г. Москва		
Н.контр.		Зарецкая						
Утв.		Ройзман						

Копировал: Формат А3

4Т2.01.08.000 СБ

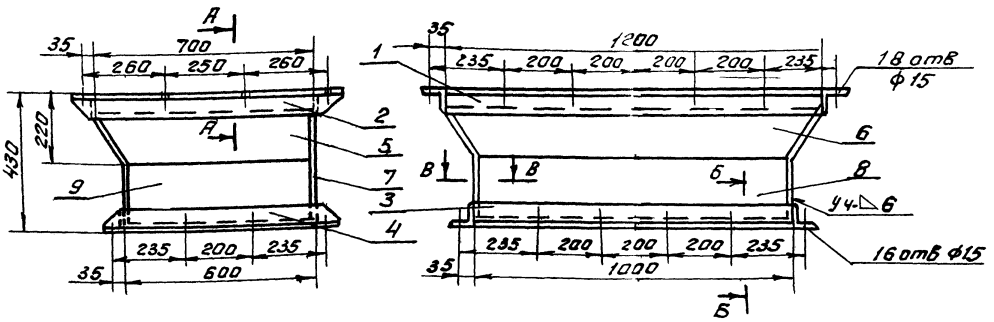

А-А
М1:5

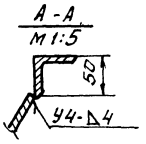

Б-Б

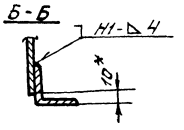

В-В
М1:1

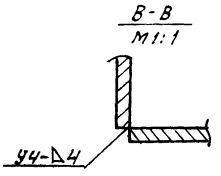

Поз. 2; 4
М1:5

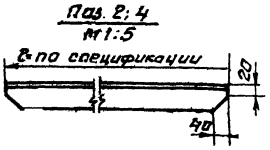

Поз. 5
М1:5

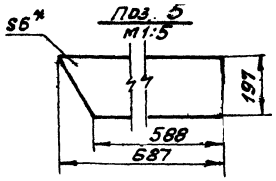

Поз. 6
М1:5

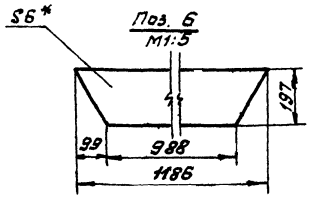

Поз. 7
М1:5

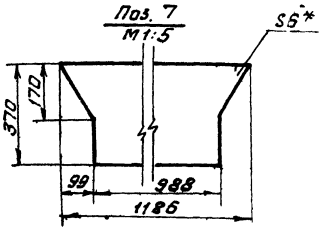

1.* Размеры для справок.
2. Предельные отклонения размеров $\pm \frac{t2}{2}$
3. Кромки реза – ∇_{Rz320}, отверстия – ∇_{Rz80}, остальное – ∇.
4. Сварные швы по ГОСТ 5264-80. электроды типа Э42 ГОСТ 9467-75

Изм.	Лист	№ докум.	Подп.	Дата	4Т2.01.08.000 СБ			
Разраб.		Вишневский			Воронка типа II Сборочный чертеж.	Лит.	Масса	Масштаб
Пров.		Строганов				У	103	1:10
Т. контр.		Ройзман				Лист	Листов 1	
Рук. гр.		Зайцева				Госстрой СССР САНТЕХПРОЕКТ г. Москва		
Н. контр.		Зарецкая						
Утв.		Ройзман						

Копировал Формат А3 22699 39 64

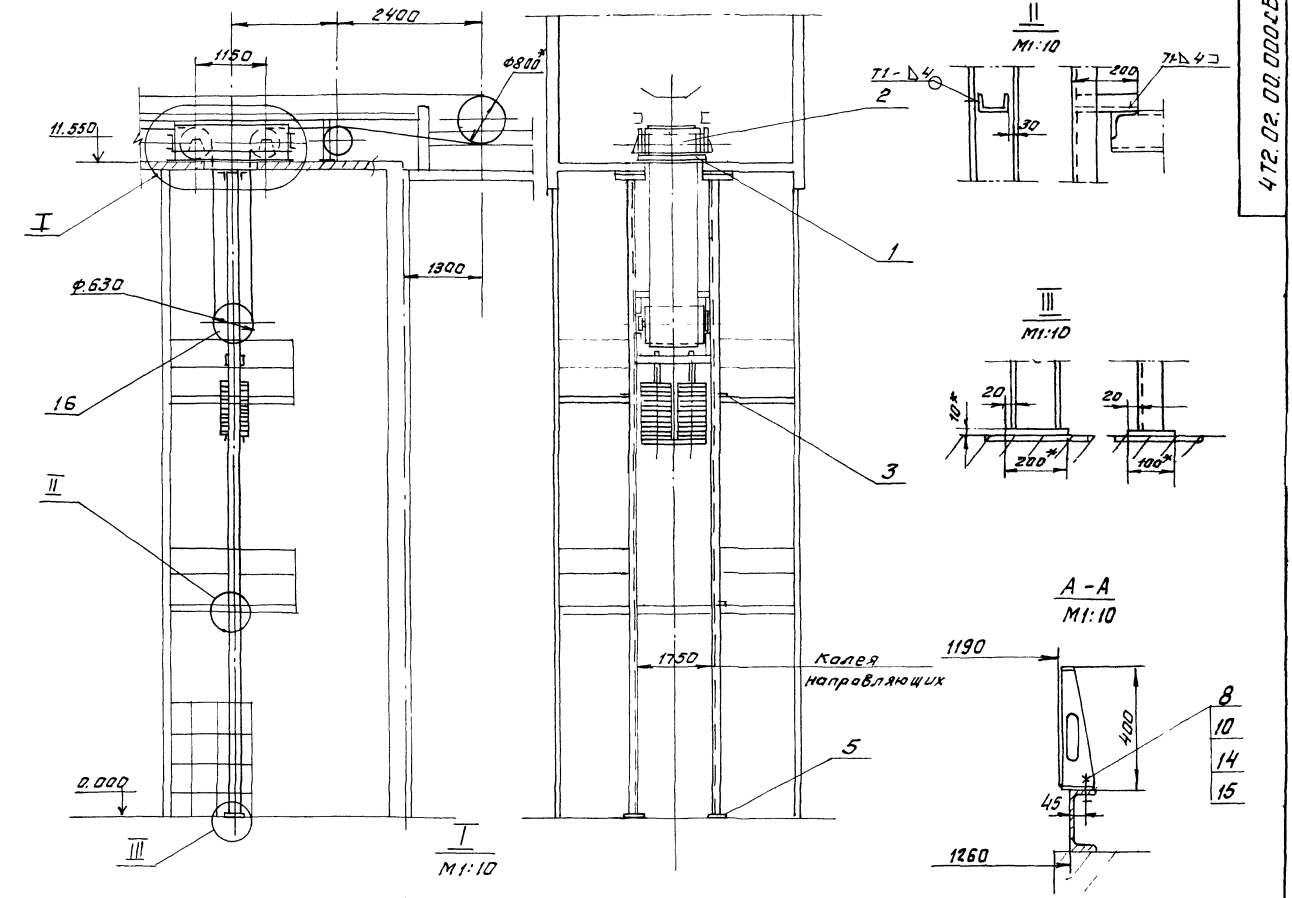

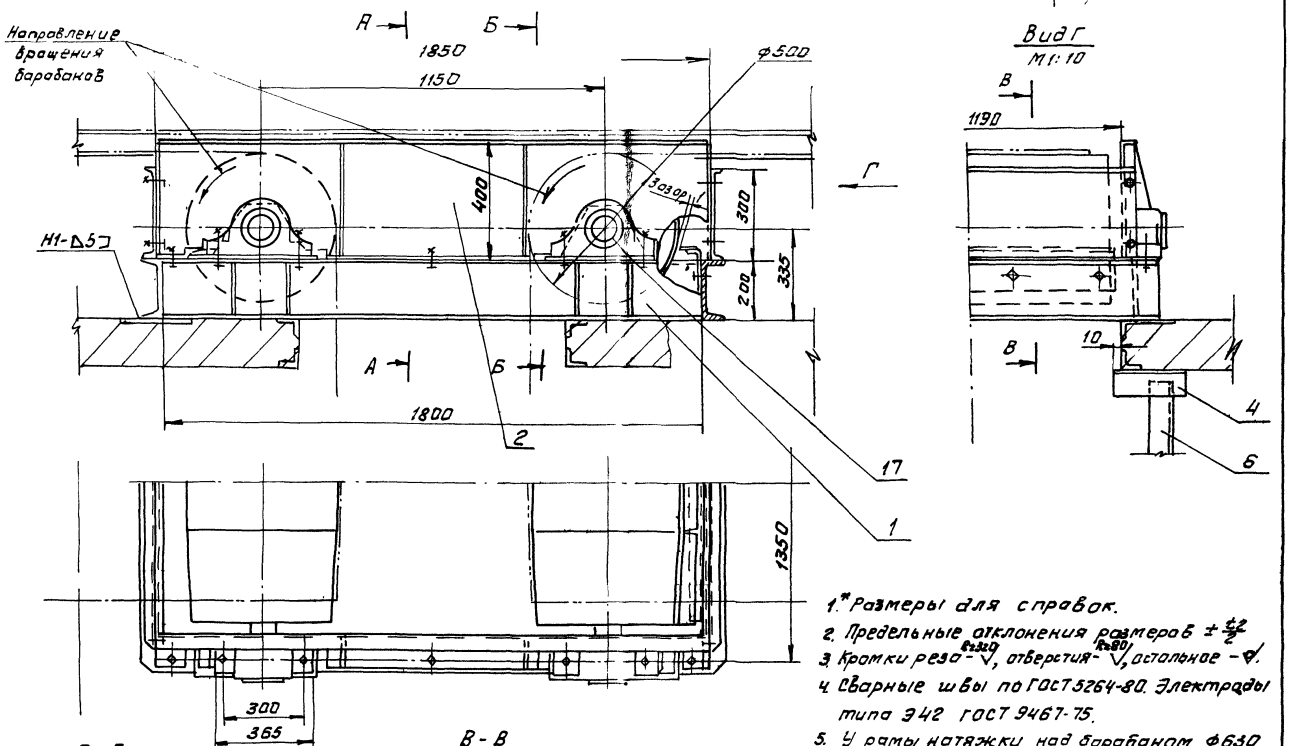

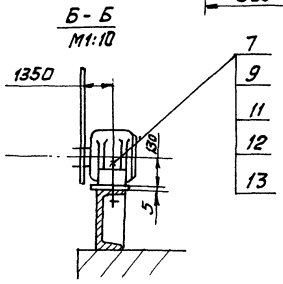

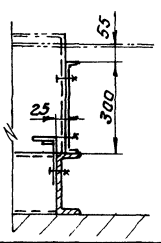

1. * Размеры для справок.
2. Предельные отклонения размеров $\pm \frac{IT2}{2}$
3. Кромки реза - $\sqrt{}$, отверстия - $\sqrt{}$ $^{Ф320}_{Ф80}$, остальное - $\sqrt{}$.
4. Сварные швы по ГОСТ 5264-80. Электроды типа Э42 ГОСТ 9467-75.
5. У рамы натяжки над барабаном Ф630, предусмотреть защитный лист. Проемы в перекрытии после монтажа закрыть по месту.

					4Т2.02.00.000 СБ		
Изм.	Лист	№ докум.	Подп.	Дата			
Разраб.		Зайцева			Устройство натяжное. Сборочный чертеж	Лит.	Масса	Масштаб
Пров.		Строганов				И	1700	1:50
Т.контр.		Ройзман				Лист	Листов 1	
Рук. гр.		Зайцева				Госстрой СССР САНТЕХПРОЕКТ г. Москва		
Н.контр.		Вишневецкий						
Утв.		Ройзман						

Инв.№ подл. | Подп. и дата | Взам. инв.№ | Инв.№ дубл. | Подп. и дата

Копировал: Фирай 22699-39 65 Формат А2

Альбом 31

903-1-250.87

Формат	Зона	Поз.	Обозначение	Наименование	Кол.	Примеч.
				Документация		
А2			4Т2.02.00.000СБ	Сборочный чертеж		
				Сборочные единицы		
А4		1	4Т2.02.01.000	Опора барабанов оборотных	1	
А4		2	4Т2.02.02.000	Ограждение барабанов оборотных	1	
				Детали		
Б4		3	4Т2.02.00.001	Опора		
				Швеллер 10 ГОСТ 8240-72 / Вст3-1 ГОСТ 535-79		
				ℓ = 200 h14	4	1,7кг.
Б4		4	4Т2.02.00.002	Уголок		
				Уголок Б-100×100×10 ГОСТ 8509-86 / Вст3-1 ГОСТ 535-79		
				ℓ = 500 h14	4	7,6кг.
Б4		5	4Т2.02.00.003	Лист		
				Лист Б-ПН-10 ГОСТ 19903-74 / Вст3-1 ГОСТ 14637-79		
				100 h14 × 200 h14	2	1,6кг

Изм.	Лист	№ докум.	Подп.	Дата
Разраб.		Зайцева		
Пров.		Строганов		
Рук. гр.		Зайцева		
Н.контр.		Вишневский		
Утв.		Райзман		

4Т2.02.00.000

Устройство натяжное

Лит	Лист	Листов
	1	2

Госстрой СССР САНТЕХПРОЕКТ г. Москва

Копировал: Формат А4

Формат	Зона	Поз.	Обозначение	Наименование	Кол.	Прим.
Б4		6	4Т2.02.00.004	Направляющая		
				Швеллер 16 ГОСТ 8240-72 / Вст3-1 ГОСТ 535-79		
				ℓ = 1120 h14	2	15,9кг.
				Стандартные изделия		
		7		Болт М24×90.46 ГОСТ 7798-70	8	
		8		Болт М10×30.46 ГОСТ 7798-70	6	
		9		Гайка М24.5 ГОСТ 5915-70	8	
		10		Гайка М10.5 ГОСТ 5915-70	6	
		11		Шайба 24.01 ГОСТ 11371-68	8	
		12		Шайба 24.65 Г ГОСТ 6402-70	8	
		13		Шайба 24.01 ГОСТ 10906-68	8	
		14		Шайба 10.65Г ГОСТ 6402-70	6	
		15		Шайба 10.01 ГОСТ 10906-68	6	
				Прочие изделия		
		16	Е 101-II-26-83	Устройство натяжное 8063Р-80-28	1	
		17	Е 101-II-5-83	Барабан неприводной 8050-80	2	

4Т2.02.00.000 Лист 2

Изм. Лист № докум. Подп. Дата

Копировал Формат А4

Формат	Зона	Поз.	Обозначение	Наименование	Кол.	Примеч.
				Документация		
А3			4Т2.02.01.000СБ	Сборочный чертеж		
				Детали		
Б4		1	4Т2.02.01.001	Полка		
				Швеллер 20 ГОСТ 8240-72 / Вст3-1 ГОСТ 535-79		
				L = 1800 h14	2	33,0кг.
Б4		2	4Т2.02.01.002	Полка		
				Швеллер 20 ГОСТ 8240-72 / Вст3-1 ГОСТ 535-79		
				L = 1430 h14	2	22,8кг.
Б4		3	4Т2.02.01.003	Уголь ник		
				Уголок Б-50×50×5 ГОСТ 8509-86 / Вст3-1 ГОСТ 535-79		
				L = 90 h14	4	0,3кг.
Б4		4	4Т2.02.01.004	Ребро		
				Лист Б-ПН-5 ГОСТ 19903-74 / Вст3-1 ГОСТ 14637-79	8	0,5кг.
Б4		5	4Т2.02.01.005	Пластина		
				Лист Б-ПН-5 ГОСТ 19903-74 / Вст3-1 ГОСТ 14637-79		
				100 h14 × 450 h14	4	1,7кг.

Изм.	Лист	№ докум.	Подп.	Дата
Разраб.		Зорудская		
Пров.		Зайцева		
Рук. гр.		Зайцева		
Н.контр.		Вишневский		
Утв.		Райзман		

4Т2.02.01.000

Опора барабанов оборотных

Лит	Лист	Листов
	1	2

Госстрой СССР САНТЕХПРОЕКТ г. Москва

Копировал: Формат А4

Формат	Зона	Поз.	Обозначение	Наименование	Кол.	Примеч.
Б4		6	4Т2.02.01.006	Пластина		
				Лист Б-ПН-3 ГОСТ 19903-74 / Вст3-1 ГОСТ 6523-70	1	4,0кг.
Б4		7	4Т2.02.01.007	Планка		
				Лист Б-ПН3 ГОСТ 19903-74 / Вст3-1 ГОСТ 16523-70		
				40 h14 × 330 h14	3	0,3кг.
				Стандартные изделия		
		8		Болт М10×30.46 ГОСТ 7798-70	4	
		9		Гайка М10.5 ГОСТ 5915-70	4	
		10		Шайба 10.36 ГОСТ 11371-78	4	

4Т2.02.01.000 Лист 2

Изм. Лист № докум. Подп. Дата

Копировал: Формат А4

Вид Б

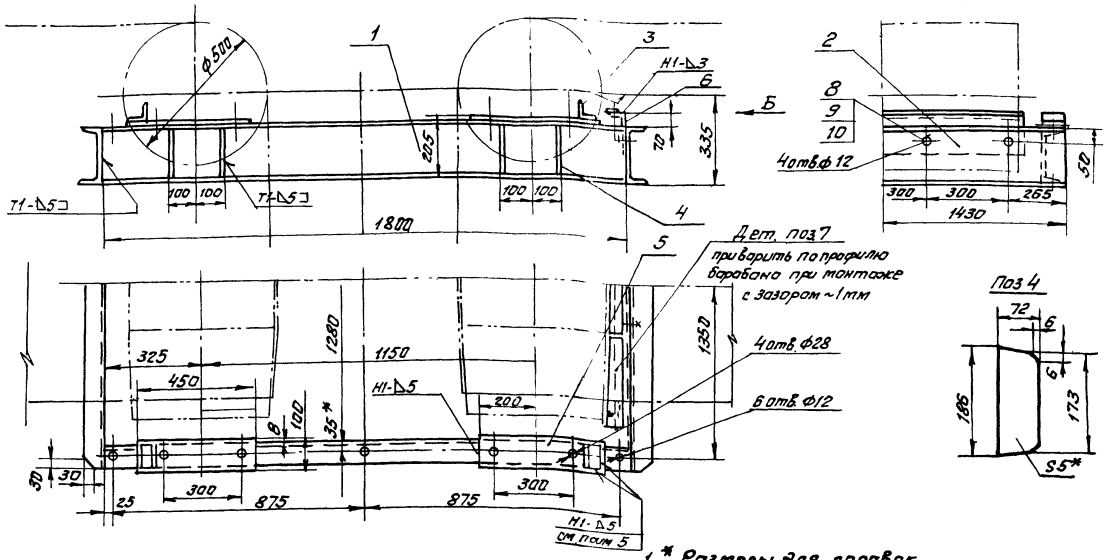

Поз 4

Поз 6

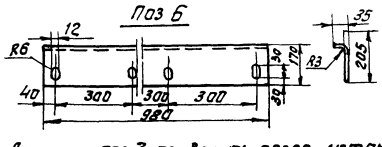

1.* Размеры для справок

2. Предельные отклонения размеров $\pm \frac{t_2}{2}$

3. Кромки реза - $R_z 320$ ▽, отверстия - $R_z 80$ ▽, остальное - ▽.

4. Сварные швы по ГОСТ 5264-80

Электроды типа Э42 ГОСТ 9467-75

5 Деталь поз 3 приварить после установки и выверки оборотных барабанов

					4Т2.02.01.000 СБ	
Изм.	Лист	№ докум.	Подп.	Дата	Опора барабанов оборотных. Сборочный чертеж	Лит. / Масса / Масштаб: У / 130,0 / 1:10
Разраб.		Зарицкая				Лист / Листов: 1
Пров.		Строганов				Госстрой СССР САНТЕХПРОЕКТ г. Москва
Т.контр.		Райзман				
Рук. гр.		Зайчева				
Н.контр.		Вишневский				
Утв.		Райзман				

Копировал: Фурм

Формат А3

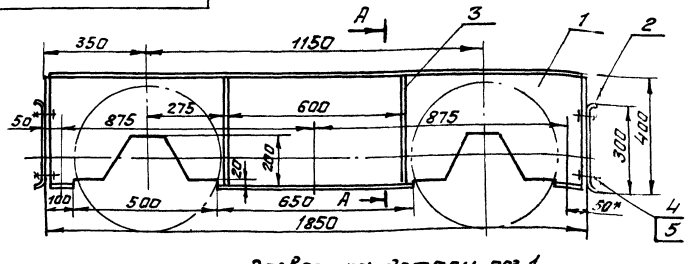

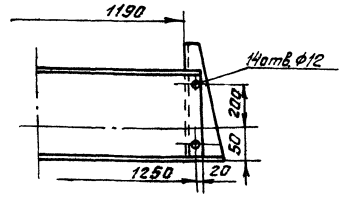

А-А

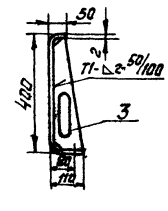

Развертка детали поз. 1

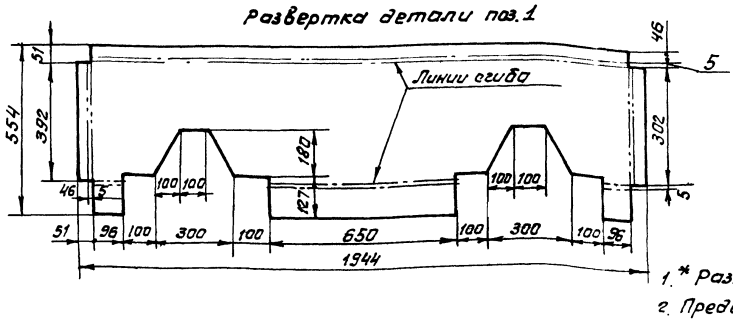

Поз 3

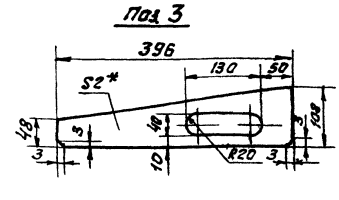

1.* Размеры для справок.

2. Предельные отклонения размеров $\pm \frac{t_2}{2}$

3. Кромки реза - $R_z 320$ ▽, отверстия - $R_z 80$ ▽, остальных ▽.

4. Сварные швы по ГОСТ 5264-80.

Электроды типа Э42 ГОСТ 9467-75

Развертка детали поз. 2

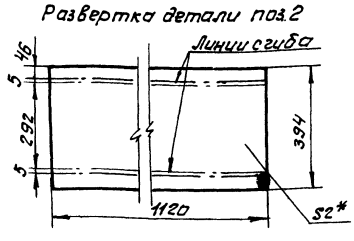

					4Т2.02.02.000 СБ	
Изм.	Лист	№ докум.	Подп.	Дата	Ограждение барабанов оборотных. Сборочный чертеж	Лит. / Масса / Масштаб: М / 42,0 / 1:10
Разраб.		Зарицкая				Лист / Листов: 1
Пров.		Строганов				Госстрой СССР САНТЕХПРОЕКТ г. Москва
Т.контр.		Райзман				
Рук. гр.		Зайчева				
Н.контр.		Вишневский				
Утв.		Райзман				

Копировал: Фурм — 22699-39 — 67 Формат А3

Инв.№ подл. | Подп. и дата | Взам.инв.№ | Инв.№ дубл. | Подп. и дата

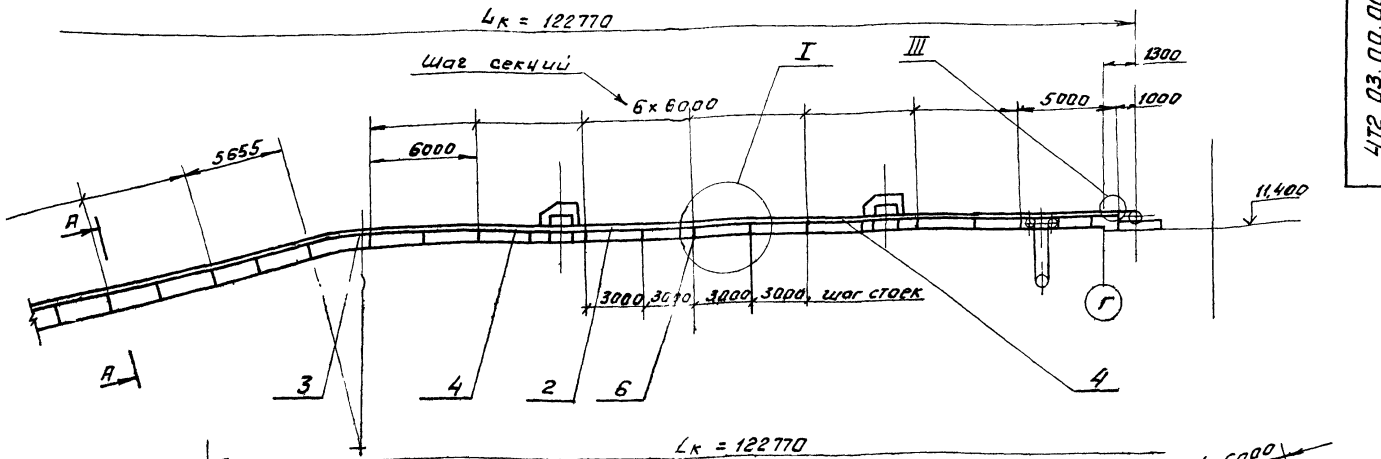

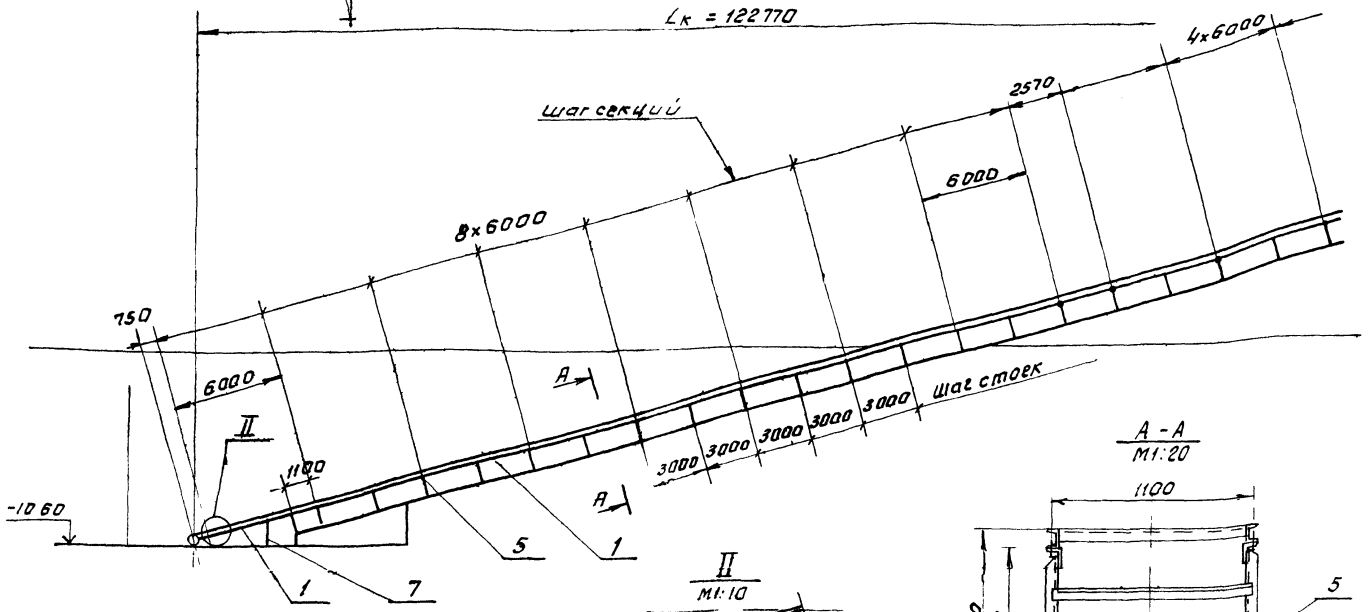

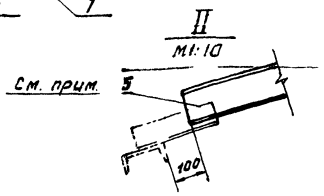

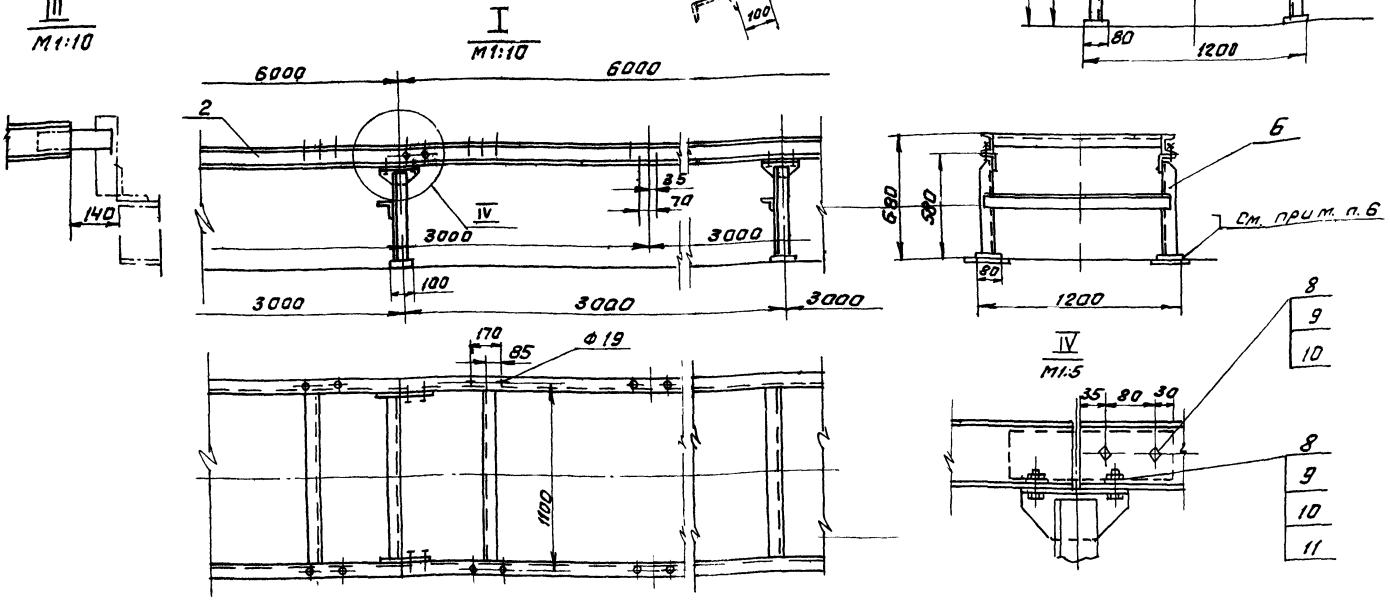

4. Секции укороченные L=2570, 5000, 5655 выполнить при монтаже из секции L=6000
5. При сборке металлоконструкции секции устанавливать стыковыми планками в сторону привода устройства
6. Опорные элементы приваривать к закладным деталям в перекрытиях.

1. Размеры для справок
2. Сварные швы по ГОСТ 5264-80 катет шва по наименьшей толщине свариваемых элементов
3. Электроды типа Э42 ГОСТ 9467-75

Изм.	Лист	№ докум.	Подп.	Дата
Разраб.		Строганов		
Пров.		Зайцева		
Т.контр.		Райзман		
Рук. гр.		Зайцева		
Н.контр.		Сорокева		
Утв.		Райзман		

4Т2.03.00.000 СБ

Металлоконструкция конвейера №2

Сборочный чертеж

Лит.	Масса	Масштаб
и	3600	1:200

Лист | Листов 1

Госстрой СССР
САНТЕХПРОЕКТ
г. Москва

Копировал Формат А2

Инв.№ подл. | Подп. и дата | Взам. инв.№ | Инв.№ дубл. | Подп. и дата

Альбом 31

903-1-250.87

Формат	Зона	Поз	Обозначение	Наименование	кол	Примеч.
				Документация		
А3			4Т2.02.02.000СБ	Сборочный чертеж		
				Детали		
Б4		1	4Т2.02.02.001	Стенка		
				Лист Б-ПН-2 ГОСТ 19903-74 / Вст3-1 ГОСТ 16523-70	2	13,7кг.
Б4		2	4Т2.02.02.002	Планка		
				Лист Б-ПН-2 ГОСТ 19903-74 / Вст3-1 ГОСТ 16523-70	2	7,0кг.
Б4		3	4Т2.02.02.003	Ребро		
				Лист Б-ПН-2 ГОСТ 19903-74 / Вст3-1 ГОСТ 16523-70	4	0,5кг.
				Стандартные изделия		
		4		Болт М10х30.46		
				ГОСТ 7798-70	8	
		5		Гайка М10.5		
				ГОСТ 5915-70	8	

Инв.№ подл. | Подп. и дата | Взам. инв.№ | Инв.№ дубл. | Подп. и дата

4Т2.02.02.000

Изм.	Лист	№ докум.	Подп.	Дата
Разраб.		Зарецкая		
Пров.		Строганов		
Рук. гр.		Зайцева		
Н.контр.		Вишневский		
Утв.		Райзман		

Ограждение барабанов оборотных

Лит	Лист	Листов
		1

Госстрой СССР САНТЕХПРОЕКТ г. Москва

Копировал: Формат А4

Формат	Зона	Поз	Обозначение	Наименование	кол	Примеч.
				Документация		
А2			4Т2.03.00.000СБ	Сборочный чертеж		
				Сборочные единицы		
А4		1	4Т2.03.01.000	Секция средней части L=6000.	17	
А4		2	4Т2.03.02.000	Секция загрузочная L=6000	2	
А4		3	4Т2.03.03.000	Секция гнутая α=15°	1	
А4		4	4Т2.03.04.000	Секция разгрузочная L=6000	2	
А4		5	4Т2.03.05.000	Стойка	24	
А4		6	4Т2.03.05.000-01	Стойка	13	
А4		7	4Т2.03.06.000	Стойка Н=1495	1	
				Стандартные изделия		
		8		Болт М16х45.46		
				ГОСТ 7798-70	240	
		9		Гайка М16.5		
				ГОСТ 5915-70	240	
		10		Шайба 16.65Г		
				ГОСТ 6402-70	240	
		11		Шайба 16.01		
				ГОСТ 10906-78	152	

Инв.№ подл. | Подп. и дата | Взам. инв.№ | Инв.№ дубл. | Подп. и дата

4Т2.03.00.000

Изм.	Лист	№ докум.	Подп.	Дата
Разраб.		Строганов		
Пров.		Зайцева		
Рук. гр.		Зайцева		
Н.контр.		Горагева		
Утв.		Райзман		

Металлоконструкция конвейера № 2

Лит	Лист	Листов
		1

Госстрой СССР САНТЕХПРОЕКТ г. Москва

Копировал: Формат А4

Формат	Зона	Поз	Обозначение	Наименование	кол	Примеч.
				Документация		
А3			4Т2.03.01.000СБ	Сборочный чертеж		
				Детали		
Б4		1	4Т2.03.01.001	Швеллер		
				Швеллер 10 ГОСТ 8240-72 / Вст3-1 ГОСТ 535-79		
				ℓ=5990 h14	2	51,5кг.
Б4		2	4Т2.03.01.002	Уголок		
				Уголок Б-63х63х6 ГОСТ 8509-86 / Вст3-1 ГОСТ 535-79		
				ℓ=1044 h14	3	6,0кг.
Б4		3	4Т2.03.01.003	Полоса		
				Полоса Б-80 ГОСТ 103-76 / Вст3-1 ГОСТ 535-79		
				ℓ=250 h14	2	1,1кг.

Инв.№ подл. | Подп. и дата | Взам. инв.№ | Инв.№ дубл. | Подп. и дата

4Т2.03.01.000

Изм.	Лист	№ докум.	Подп.	Дата
Разраб.		Вишневский		
Провер.		Строганов		
Рук. гр.		Зайцева		
Н.контр.		Зарецкая		
Утв.		Райзман		

Секция средней части L=6000.

Лит	Лист	Листов
		1

Госстрой СССР САНТЕХПРОЕКТ г. Москва

Копировал Формат А4

Формат	Зона	Поз	Обозначение	Наименование	кол	Примеч.
				Документация		
А3			4Т2.03.02.000СБ	Сборочный чертеж		
				Детали		
Б4		1	4Т2.03.02.001	Швеллер		
				Швеллер 10 ГОСТ 8240-72 / Вст3-1 ГОСТ 535-79		
				ℓ=5990 h14	2	51,5кг.
Б4		2	4Т2.03.02.002	Уголок		
				Уголок Б-63х63х6 ГОСТ 8509-86 / Вст3-1 ГОСТ 535-79		
				ℓ=1044 h14	3	6,0кг.
Б4		3	4Т2.03.02.003	Полоса		
				Полоса Б-80 ГОСТ 103-76 / Вст3-1 ГОСТ 535-79		
				ℓ=250 h14	2	1,1кг.

Инв.№ подл. | Подп. и дата | Взам. инв.№ | Инв.№ дубл. | Подп. и дата

4Т2.03.02.000

Изм.	Лист	№ докум.	Подп.	Дата
Разраб.		Вишневский		
Пров.		Строганов		
Рук. гр.		Зайцева		
Н.контр.		Зарецкая		
Утв.		Райзман		

Секция загрузочная L=6000

Лит	Лист	Листов
		1

Госстрой СССР САНТЕХПРОЕКТ г. Москва

Копировал: Формат 22699-39 69 Формат А4

4Т2.03.01.000 СБ

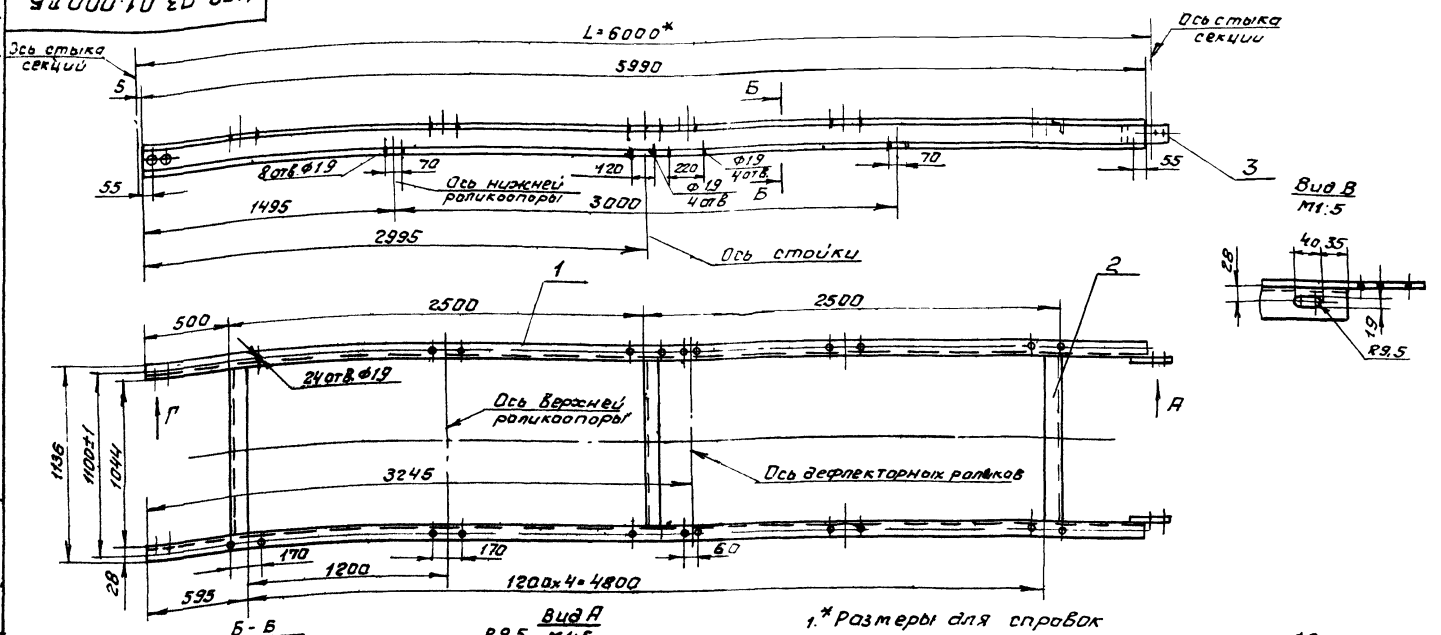

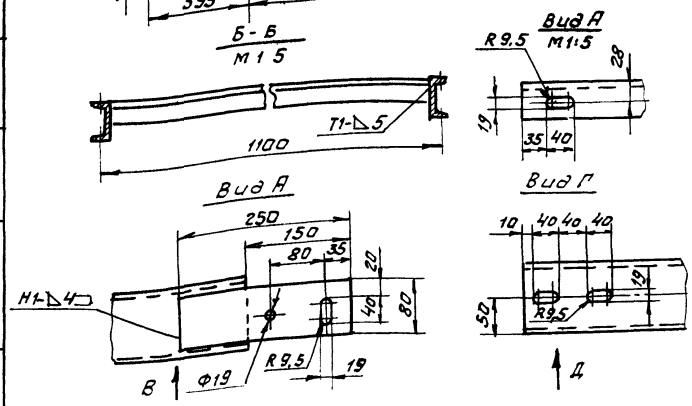

1.* Размеры для справок
2. Предельные отклонения размеров $\pm \frac{t_2}{2}$
3. Кромки реза – Rz320, отверстия – Rz80, остальное – ∇
4. Сварные швы ГОСТ 5264-80 Электроды типа Э42 ГОСТ 9467-75.

Изм	Лист	№ докум.	Подп.	Дата	4Т2.03.01.000 СБ	Лит.	Масса	Масштаб
Разраб.		Вишневский			Секция средней части L=6000	и	124	1:20
Пров.		Строганов			Сборочный чертеж	Лист	Листов 1	
Т.контр.		Райзман				Госстрой СССР САНТЕХПРОЕКТ г. Москва		
Рук. гр.		Зайцева						
Н.контр.		Заруцкая						
Утв.		Райзман						

Копировал: Фурм Формат А3

4Т2.03.02.000 СБ

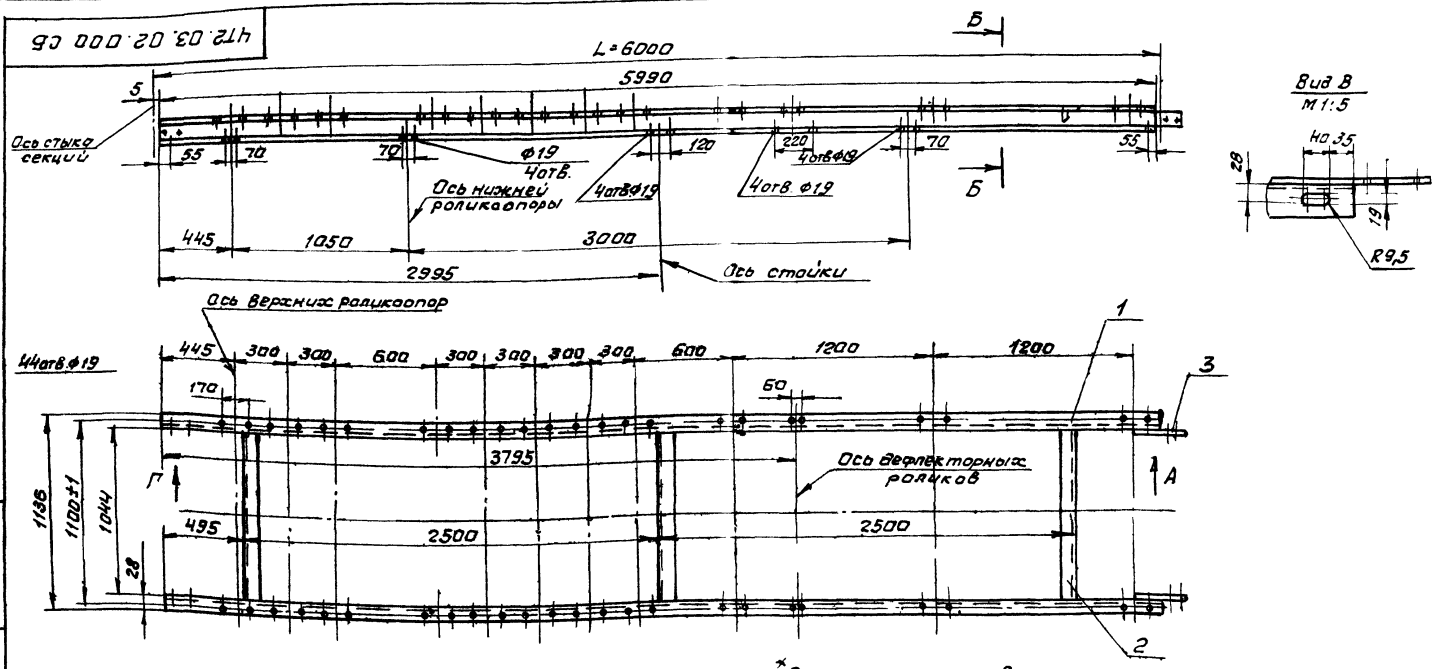

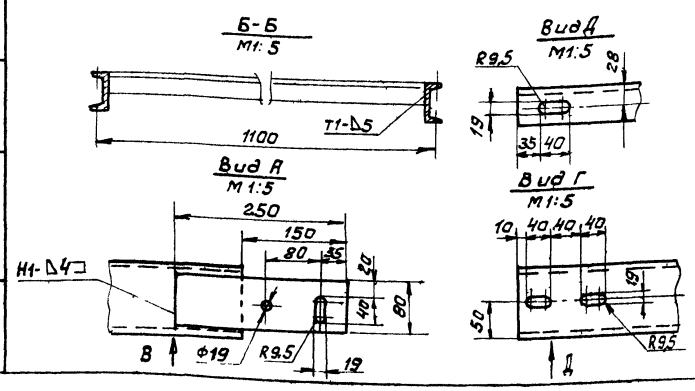

1.* Размеры для справок
2. Предельные отклонения размеров $\pm \frac{t_2}{2}$.
3. Кромки реза – Rz320, отверстия – Rz80, остальное – ∇.
4. Сварные швы по ГОСТ 5264-80 Электроды типа Э42 ГОСТ 9467-75

Изм	Лист	№ докум.	Подп.	Дата	4Т2.03.02.000 СБ	Лит.	Масса	Масштаб
Разраб.		Вишневский			Секция загрузочная L=6000 Сборочный чертеж	и	124	1:20
Пров.		Строганов				Лист	Листов 1	
Т.контр.		Райзман				Госстрой СССР САНТЕХПРОЕКТ г. Москва		
Рук. гр.		Зайцева						
Н.контр.		Заруцкая						
Утв.		Райзман						

Копировал: Фурм 22399-39 30 Формат А3

4Т2.03.03.000 СБ

Альбом 31

903-1-250.87

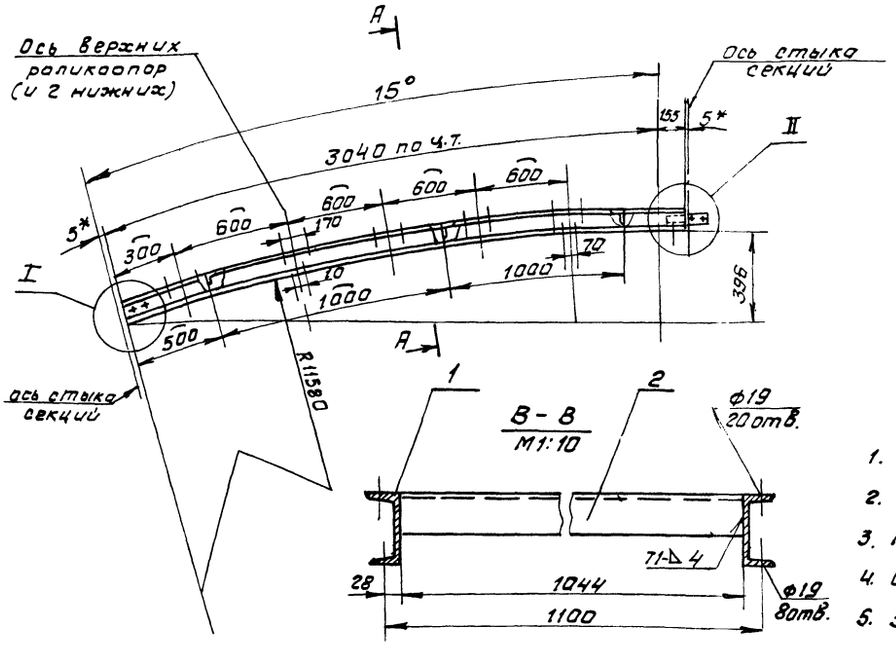

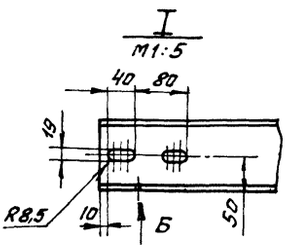

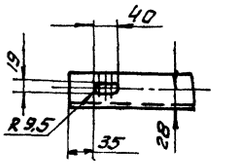

1. * Размеры для справок
2. Предельные отклонения размеров $\pm \frac{t2}{2}$
3. Кромки реза – ∇^{Rz320}, отверстий – ∇^{Rz80}, остальное – $\forall$.
4. Сварные швы по ГОСТ 5264-80.
5. Электроды типа Э42 ГОСТ 9467-75.

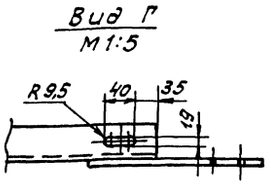

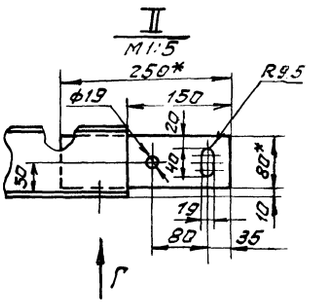

Изм.	Лист	№ докум.	Подп.	Дата
Разраб.		Строгачев		
Пров.		Зайцева		
Т.контр.		Ройзман		
Рук.гр.		Зайцева		
Н.контр.		Вишневский		
Утв.		Ройзман		

4Т2.03.03.000 СБ

Секция гнутая $\alpha = 15°$ сборочный чертеж

Лит	Масса	Масштаб
И	65	1:20

Лист | Листов 1

Госстрой СССР САНТЕХПРОЕКТ г. Москва

Копировал: Фурса Формат А3

4Т2.03.04.000 СБ

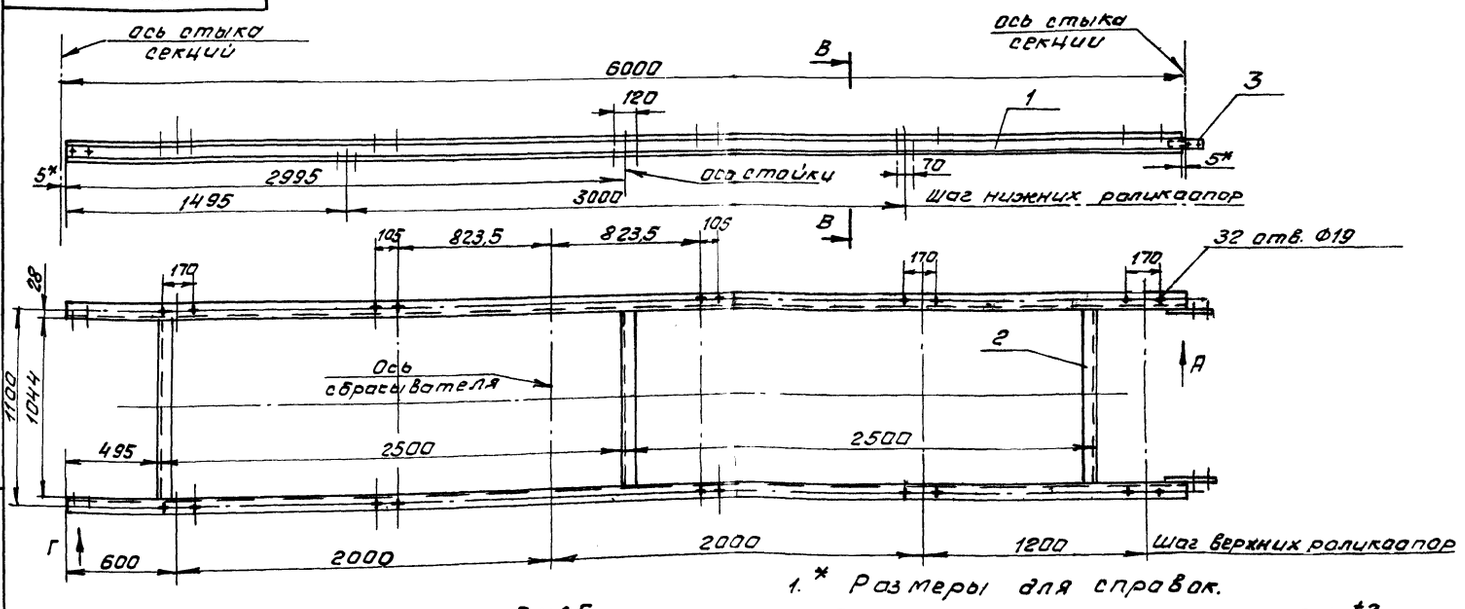

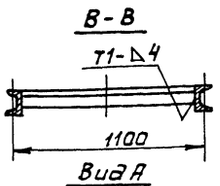

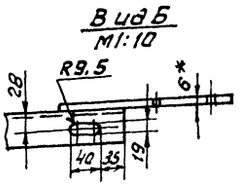

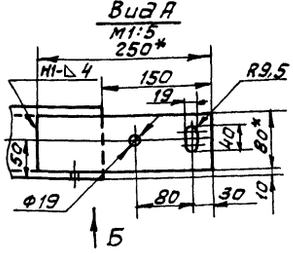

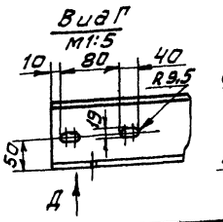

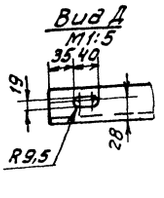

1. * Размеры для справок.
2. Предельные отклонения размеров $\pm \frac{t2}{2}$.
3. Кромки реза – ∇^{Rz320}, отверстий – ∇^{Rz80}, остальное $\forall$.
4. Сварные швы по ГОСТ 5264-80.
5. Электроды типа Э42 ГОСТ 9467-75.

Изм.	Лист	№ докум.	Подп.	Дата
Разраб.		Строгачев		
Пров.		Зайцева		
Т.контр.		Ройзман		
Рук.гр.		Зайцева		
Н.контр.		Вишневский		
Утв.		Ройзман		

4Т2.03.04.000 СБ

Секция разгрузочная. L = 6000. сборочный чертеж.

Лит	Масса	Масштаб
И	123	1:20

Лист | Листов 1

Госстрой СССР САНТЕХПРОЕКТ г. Москва

Копировал: Фурса 22699-39 11 Формат А3

Инв.№ подл. | Подп. и дата | Инв.№ дубл. | Взам.инв.№ | Подп. и дата | Инв.№ подл. | Подп. и дата

Формат	Зона	Поз.	Обозначение	Наименование	Кол.	Примеч.
				Документация		
А3			4Т2.03.03.000СБ	Сборочный чертеж		
				Детали		
Б4		1	4Т2.03.03.001	Швеллер Р=3195 h14		
				Швеллер 10 ГОСТ 8240-72 / Вст3-I ГОСТ 535-79	2	22кг
Б4		2	4Т2.03.03.002	Уголок Р=1044 h14		
				Уголок Б-63х63х6 ГОСТ 8509-86 / Вст3-I ГОСТ 535-79	3	6,3м
Б4		3	4Т2.03.03.003	Полоса Р=250 h14		
				Полоса 6х80 ГОСТ 103-76 / Вст3-I ГОСТ 535-79	2	1,0кг

Инв.№подл. | Подп. и дата | Взам. инв.№ | Инв.№ дубл. | Подп. и дата

Изм.	Лист	№ докум.	Подп.	Дата
Разраб.		Страхов		
Пров.		Зайцева		
Рук. гр.		Зайцева		
Н.контр.		Зарецкая		
Утв.		Райзман		

4Т2.03.03.000

Секция гнутая α = 15°

Лит.	Лист	Листов
		1

Госстрой СССР САНТЕХПРОЕКТ г. Москва

Копировал 22 р.9 Формат А4

Формат	Зона	Поз.	Обозначение	Наименование	Кол.	Примеч.
				Документация		
А3			4Т2.03.04.000СБ	Сборочный чертеж		
				Детали		
Б4		1	4Т2.03.04.001	Швеллер		
				Швеллер 10 ГОСТ 8240-72 / Вст3-I ГОСТ 535-79		
				Р=5990 h14	2	51,5кг
Б4		2	4Т2.03.04.002	Уголок		
				Уголок Б-63х63х6 ГОСТ 8509-86 / Вст3-I ГОСТ 535-79		
				Р=1044 h14	3	6,0кг
Б4		3	4Т2.03.04.003	Полоса		
				Полоса 6х80 ГОСТ 103-76 / Вст3-I ГОСТ 535-79		
				Р=250 h14	2	1,0кг

Инв.№подл. | Подп. и дата | Взам. инв.№ | Инв.№ дубл. | Подп. и дата

Изм.	Лист	№ докум.	Подп.	Дата
Разраб.		Вишневский		
Пров.		Зайцева		
Рук. гр.		Зайцева		
Н.контр.		Зарецкая		
Утв.		Райзман		

4Т2.03.04.000

Секция разгрузочная Р=6000

Лит.	Лист	Листов
Ч		1

Госстрой СССР САНТЕХПРОЕКТ г. Москва

Копировал Формат А4

Формат	Зона	Поз.	Обозначение	Наименование	Кол.	Примеч.
				Документация		
А3			4Т2.03.06.000СБ	Сборочный чертеж		
				Детали		
Б4		1	4Т2.03.06.001	Угольник		
				Уголок Б-75х50х6 ГОСТ 8510-86 / Вст3-I ГОСТ 535-79	2	1,0кг.
Б4		2	4Т2.03.06.002	Угольник		
				Уголок Б-63х63х6 ГОСТ 8509-86 / Вст3-I ГОСТ 535-79	2	6,5кг.
Б4		3	4Т2.03.06.003	Угольник		
				Уголок Б-63х63х6 ГОСТ 8509-86 / Вст3-I ГОСТ 535-79	1	7,2кг.
Б4		4	4Т2.03.06.004	Угольник		
				Уголок Б-63х63х6 ГОСТ 8509-86 / Вст3-I ГОСТ 535-79	1	8,4кг.
Б4		5	4Т2.03.06.004-01	Угольник		
				Уголок Б-63х63х6 ГОСТ 8509-86 / Вст3-I ГОСТ 535-79	1	8,4кг.

Инв.№подл. | Подп. и дата | Взам. инв.№ | Инв.№ дубл. | Подп. и дата

Изм.	Лист	№ докум.	Подп.	Дата
Разраб.		Зарецкая		
Пров.		Страхов		
Рук. гр.		Зайцева		
Н.контр.		Вишневский		
Утв.		Райзман		

4Т2.03.06.000

Стойка Н=1495

Лит.	Лист	Листов
Ч	1	2

Госстрой СССР САНТЕХПРОЕКТ г. Москва

Копировал Формат А4

Формат	Зона	Поз.	Обозначение	Наименование	Кол.	Примеч.
Б4		6	4Т2.03.06.005	Пята		
				Лист Б-ПН-8 ГОСТ 19903-74 / Вст3-I ГОСТ 14637-79		
				80 h14 х 100 h14	2	0,5кг.
				Стандартные изделия		
		7		Болт М16х45.46 ГОСТ 7798-70	2	0,1кг.
		8		Гайка М16.5 ГОСТ 5915-70	2	0,03кг.

Инв.№подл. | Подп. и дата | Взам. инв.№ | Инв.№ дубл. | Подп. и дата

Изм.	Лист	№ докум.	Подп.	Дата

4Т2.03.06.000

Лист 2

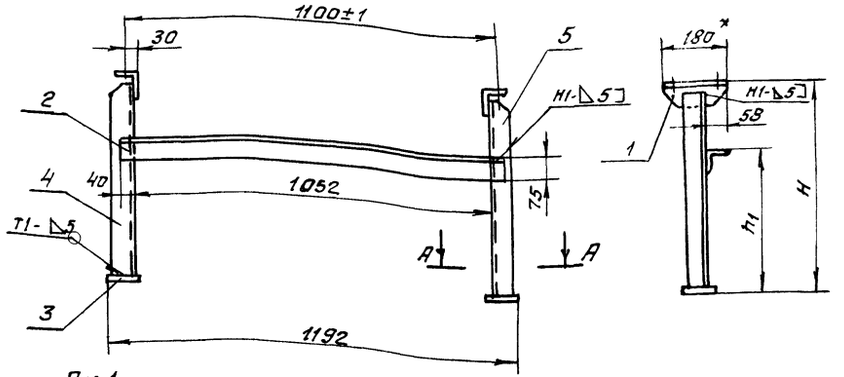

Поз. 4

Поз. 5 - зеркальное отражение дет. поз. 4

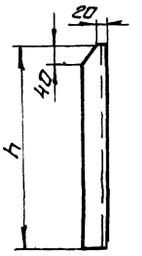

Поз. 1

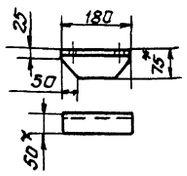

Поз. 2

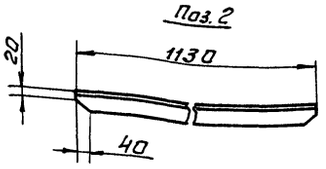

1. * Размеры для справок.
2. Предельные отклонения размеров $\pm \frac{t_2}{2}$.
3. Кромки реза - $\sqrt{}^{Rz320}$, отверстия - $\sqrt{}^{Rz80}$, остальное - $\sqrt{}$.
4. Сварные швы по ГОСТ 5264-80.
   Электроды типа Э42 ГОСТ 9467-75.

Обозначение	H мм	h_1 мм	h мм	Масса дет. поз. 4 и 5, кг	Масса, общ. кг.
4Т2.03.05.000 СБ	970	800	955	5,5	21,5
4Т2.03.05.000-01 СБ	580	430	565	3,2	16,0

Изм.	Лист	№ докум.	Подп.	Дата	4Т2.03.05.000 СБ			
Разраб.		Зарецкая			Стойка Сборочный чертеж	Лит	Масса	Масштаб
Пров.		Строганов				И	См таб.	1:10
Т.контр.		Райзман				Лист	Листов 1	
Рук. гр.		Зайцева				Госстрой СССР САНТЕХПРОЕКТ г. Москва		
Н.контр.		Вишневский						
Утв.		Райзман						

Копировал: Фролов

Формат А3

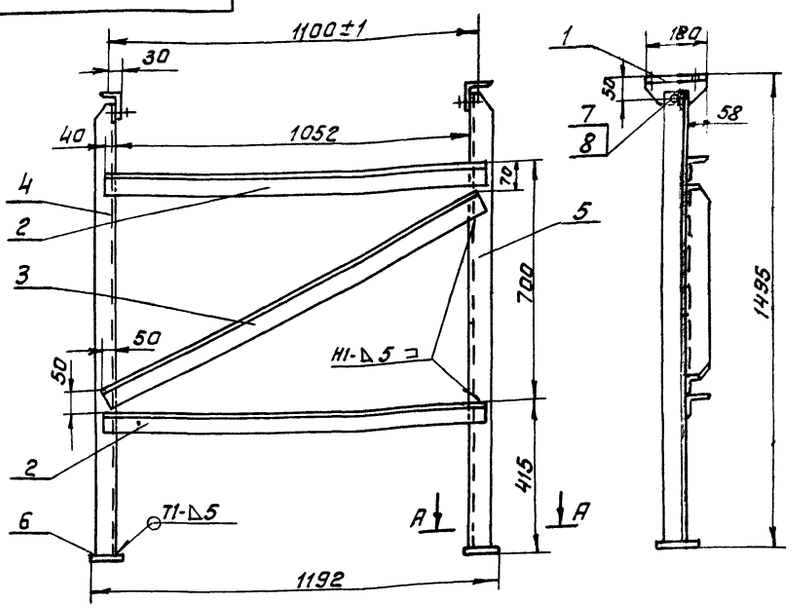

Поз. 4

Поз. 5 - зеркальное отражение дет. поз. 4

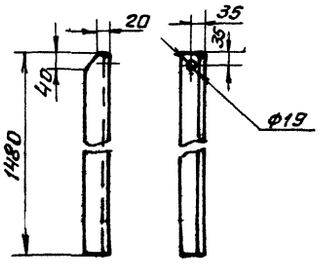

А-А

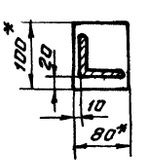

Поз. 1

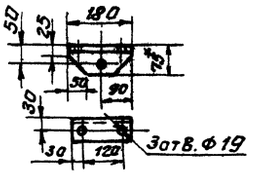

1. * Размеры для справок.
2. Предельные отклонения размеров $\pm \frac{t_2}{2}$.
3. Кромки реза - $\sqrt{}^{Rz320}$, отверстия $\sqrt{}^{Rz80}$, остальное - $\sqrt{}$.
4. Сварные швы по ГОСТ 5264-80.
   Электроды типа Э42 ГОСТ 9467-75

Поз. 2

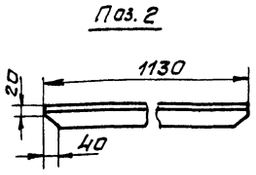

Поз. 3

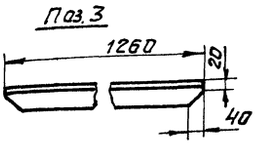

Изм.	Лист	№ докум.	Подп.	Дата	4Т2.03.06.000 СБ			
Разраб.		Зарецкая			Стойка Н=1495 Сборочный чертеж	Лит	Масса	Масштаб
Пров.		Строганов				И	40,0	1:10
Т.контр.		Райзман				Лист	Листов 1	
Рук. гр.		Зайцева				Госстрой СССР САНТЕХПРОЕКТ г. Москва		
Н.контр.		Вишневский						
Утв.		Райзман						

Копировал: Фролов-22699-39 13 Формат А3

Альбом 31

903-1-250 87

Формат	Зона	Поз.	Обозначение	Наименование	Кол.	Примеч.
				Документация		
А3			4Т2.53.05.000 СБ	Сборочный чертеж		
				Детали		
БУ		1	4Т2.03.05.001	Угольник		
				Уголок Б 75х50х6 ГОСТ 8510-86 / ВСт3-I ГОСТ 535-79	2	1,0кг
БУ		2	4Т2.03.05.002	Угольник		
				Уголок Б-75х50х6 ГОСТ 8510-86 / ВСт3-I ГОСТ 535-79	1	6,5кг
БУ		3	4Т2.03.05.003	Пята		
				Лист Б-ПН-8 ГОСТ 19903 74 / ВСт3-I ГОСТ 14637-79		
				80h14х100h14	2	0,5кг
БУ		4	4Т2.03.05.004	Угольник		
				Уголок Б-63х63х6 ГОСТ 8509-86 / ВСт3-I ГОСТ 535-79	1	см.табл
БУ		5	4Т2.03.03.004-01	Угольник		
				Уголок Б-63х63х6 ГОСТ 8509-86 / ВСт3-I ГОСТ 535 79	1	см.табл.

Подп. и дата | Инв.№ дубл. | Взам.инв.№ | Подп. и дата | Инв.№ подл.

Изм.	Лист	№ докум.	Подп.	Дата
Разраб.	Заруцкая			
Пров.	Строганов			
Рук.гр.	Зайцева			
Н.контр.	Вишневский			
Утв.	Ройзман			

4Т2.03.05.000

Стойка

Лит	Лист	Листов
		1

Госстрой СССР САНТЕХПРОЕКТ г. Москва

Копировал Фурт Формат А4

Формат	Зона	Поз.	Обозначение	Наименование	Кол.	Примеч.
				Документация		
А3			4Т2.04.01.000 СБ	Сборочный чертеж		
				Детали		
БУ		1	4Т2.04.01.001	Уголок		
				Уголок Б-40х40х4 ГОСТ 8509-86 / ВСт3-I ГОСТ 535-79	2	1,6кг
БУ		2	4Т2.04.01.002	Уголок		
				Уголок Б-40х40х4 ГОСТ 8509-86 / ВСт3-I ГОСТ 535-79	1	1,6кг
БУ		3	4Т2.04.01.003	Ребро		
				Лист Б ПН-4 ГОСТ 19903-74 / ВСт3 I ГОСТ 14637-79	3	0,53кг
БУ		5	4Т2.04.01.005	Круг ℓ=7132h14		
				Круг В16 ГОСТ 2590-71 / ВСт3-I ГОСТ 535-79	1	11,3кг
БУ		6	4Т2.04.01.006	Круг ℓ=2924h14		
				Круг В16 ГОСТ 2590 71 / ВСт3-I ГОСТ 535-79	1	4,6кг
				Стандартные изделия		
		8		Болт М12х30 46 ГОСТ 7798 70	6	
		9		Гайка М12 5 ГОСТ 5915 70	6	

Подп. и дата | Инв.№ дубл. | Взам.инв.№ | Подп. и дата | Инв.№ подл.

Изм.	Лист	№ докум.	Подп.	Дата
Разраб.	Вишневский			
Пров.	Зайцева			
Рук.гр.	Зайцева			
Н.контр.	Заруцкая			
Утв.	Ройзман			

4Т2.04.01.000

Панель ограждения L=3000

Лит	Лист	Листов
И		1

САНТЕХПРОЕКТ

Копировал Фурт Формат А4

Формат	Зона	Поз.	Обозначение	Наименование	Кол.	Прим.
				Документация		
А2			4Т2.04.00.000 СБ	Сборочный чертеж		
				Сборочные единицы		
А4		1	4Т2.04.01.000	Панель ограждения L=3000	39	
				Детали		
БУ		2	4Т2.04.00.001	Ребро 100h14х187h14		
				Лист Б-ПН-4 ГОСТ 19903 74 / ВСт3-I ГОСТ 14637-79	18	
БУ		3	4Т2.04.00.002	Опора 100h14х100h14		
				Лист Б-ПН-4 ГОСТ 19903 74 / ВСт3-I ГОСТ 14637-79	12	
БУ		4	4Т2.04.00.003	Связь ℓ=1140h14		
				Уголок Б-63х63х6 ГОСТ 8509-86 / ВСт3-I ГОСТ 535-79	1	
				Стандартные изделия		
		5		Болт М12х30 46 ГОСТ 7798-70	14	
		6		Гайка М12 5 ГОСТ 5915-70	4	
		7		Шайба 12 65Г ГОСТ 6402 70	4	
		8		Шайба 12 10 ГОСТ 10906-78	4	

Подп. и дата | Инв.№ дубл. | Взам.инв.№ | Подп. и дата | Инв.№ подл.

Изм.	Лист	№ докум.	Подп.	Дата
Разраб.	Строганов			
Пров.	Зайцева			
Рук.гр.	Зайцева			
Н.контр.	Гордеева			
Утв.	Ройзман			

4Т2.04.00.000

Установка ограждений и аварийных выключателей

Лит	Лист	Листов
И	1	2

Госстрой СССР САНТЕХПРОЕКТ Москва

Копировал Фурт Формат А4

Формат	Зона	Поз.	Обозначение	Наименование	Кол.	Примеч.
				Прочие изделия		
		9	Е101-II-43-83	Устройство выключающее канатное $C_к$=125м	1	
		10	Е1-200-66	Устройство выключающее рычажное	6	
		11		Датчик скорости УПДС	1	
				Материалы		
		12		Сетка 20-2,0 ГОСТ 5336-80	15м²	
		13		Уголок Б-32х32х3 ГОСТ 8509-86 / ВСт3-I ГОСТ 535 79	20м	

Подп. и дата | Инв.№ дубл. | Взам.инв.№ | Подп. и дата | Инв.№ подл.

Изм.	Лист	№ докум.	Подп.	Дата

4Т2.04.00.000

Лист 2

Копировал Фурт 22699 39 74 Формат А4

4Т2.04.00.000 СБ

903-1-250 87 Альбом 31

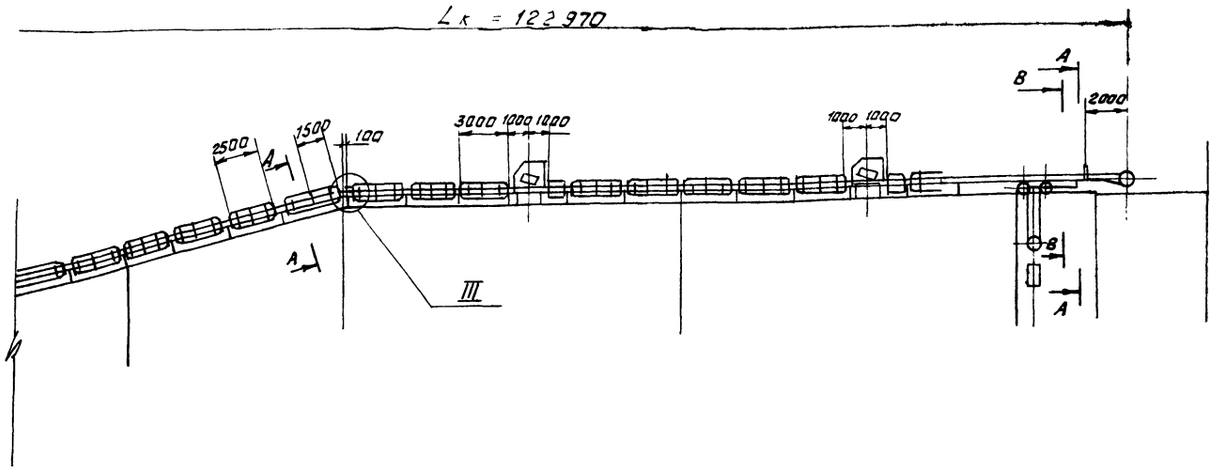

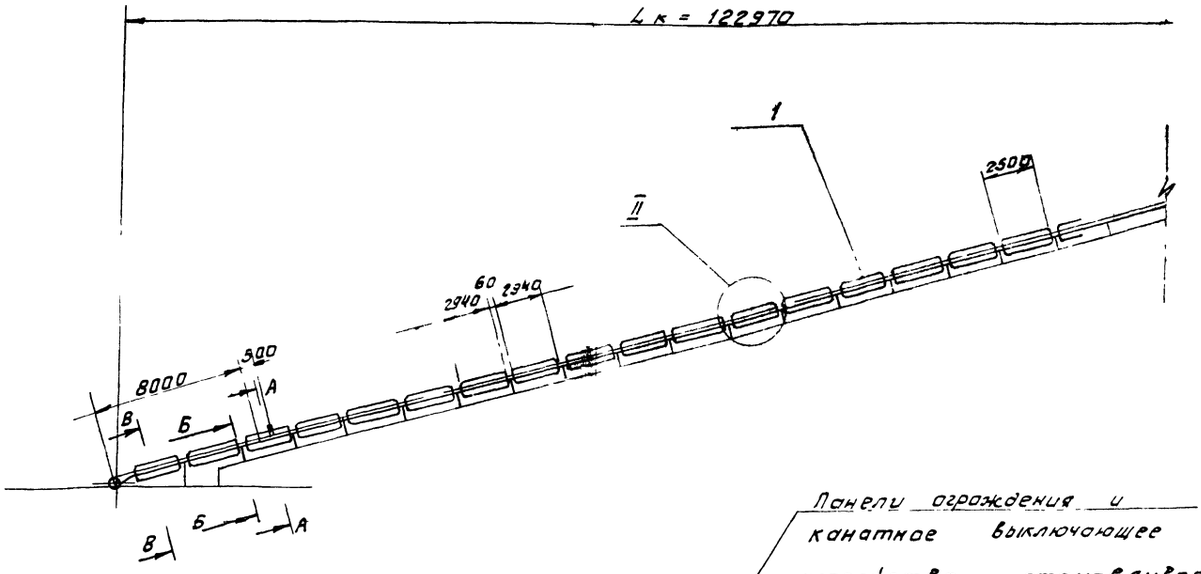

Панели ограждения и канатное выключающее устройство устанавливать по всей длине конвейера со стороны основного прохода.

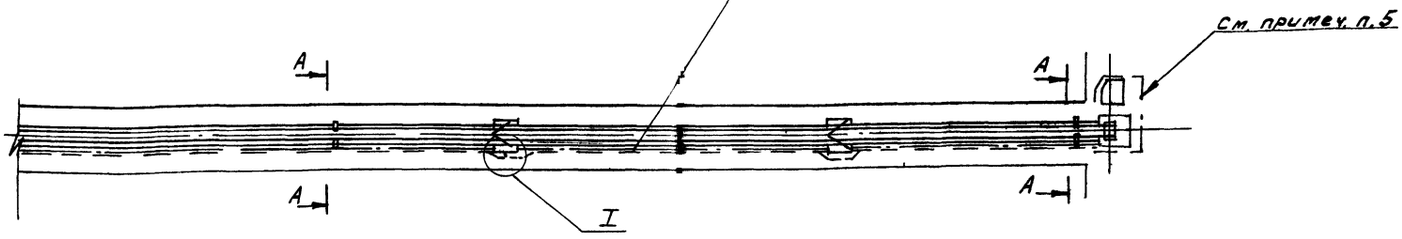

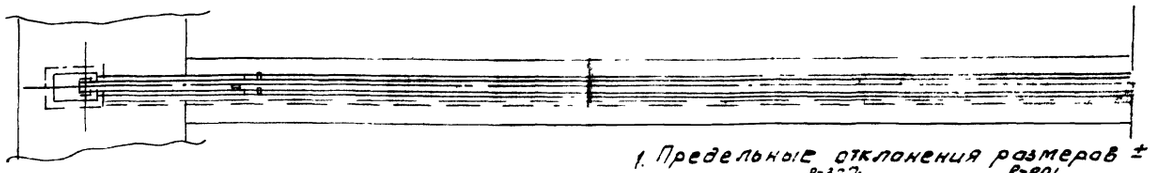

1. Предельные отклонения размеров $\pm \frac{t_2}{2}$
2. Кромки реза Rz320, отверстий Rz80, остальное
3. Сварные швы по ГОСТ 5264-80.
4. Электроды типа Э42 ГОСТ 9467-75
5. Предусмотреть ограждение устройств приводного и концевого, из съемных щитов, выполняемых при монтаже, из металлической сетки поз 12 и уголков поз 13 Высота ограждения 2000 мм

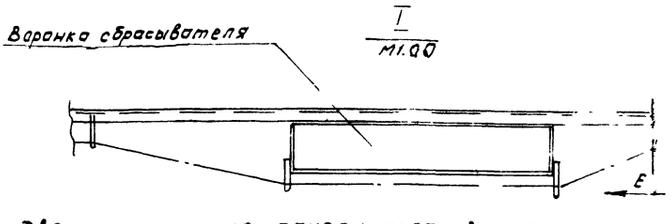

6. Две укороченные панели ограждения, примыкающие к сбрасывателям, изготовить из типовой панели $l=3000$

Изм	Лист	№ докум	Подп.	Дата
Разраб		Строганов		
Пров.		Зайцева		
Т.контр		Райзман		
Рук.гр.		Зайцева		
Н.контр		Гордеева		
Утв		Райзман		

4Т2.04.00.000 СБ

Установка ограждений и аварийных выключателей
Сборный чертеж

Лит	Масса	Масштаб
И	1100	1:200

Лист 1 Листов 2

Госстрой СССР
САНТЕХПРОЕКТ
г. Москва

Инв.№ подл. | Подп. и дата | Взам.инв.№ | Инв.№ дубл. | Подп. и дата

Копировал: Фирсов 22699-39 75 Формат А2

А - А
М1:5

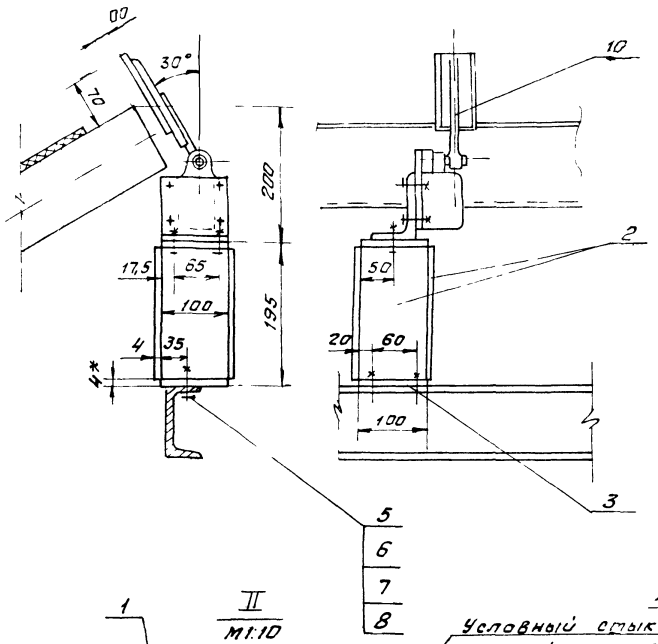

Б - Б
М1:10

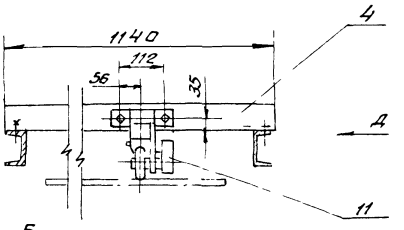

Вид Д
М1:10

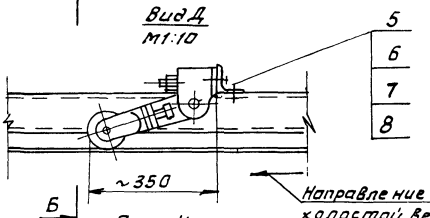

Направление движения холостой ветви ленты

Поз. 4
М1:10

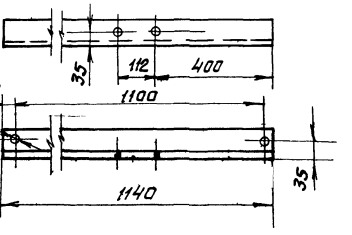

II
М1:10

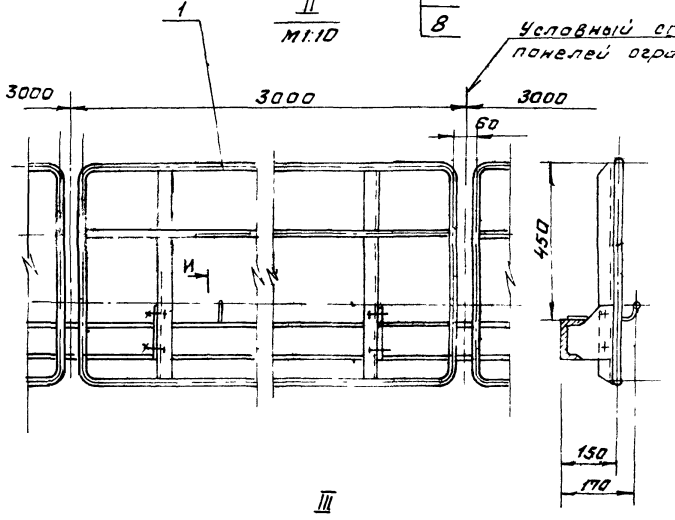

Вид Г
М1:5

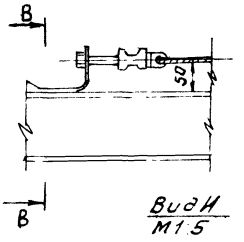

В - В
М1:5

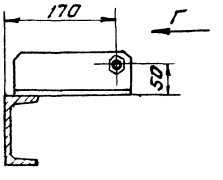

Вид И
М1:5

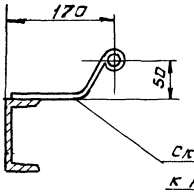

Скобы приваривать к металлконструкции с шагом ~5000

III
М1:5

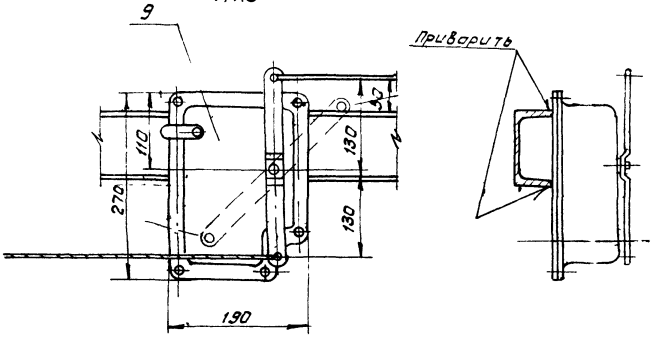

Вид Е
М1:10

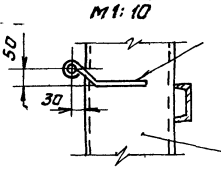

Воронка сбрасывателя

Изм.	Лист	№ докум.	Подп.	Дата	4Т2.04.00.000 СБ	Лист 2

Копировал Формат А2

Инв.№ подл. | Подп. и дата | Взам.инв.№ | Инв.№ дубл. | Подп. и дата

4Т2.04.01.000 СБ

Альбом 31

903-1-250.87

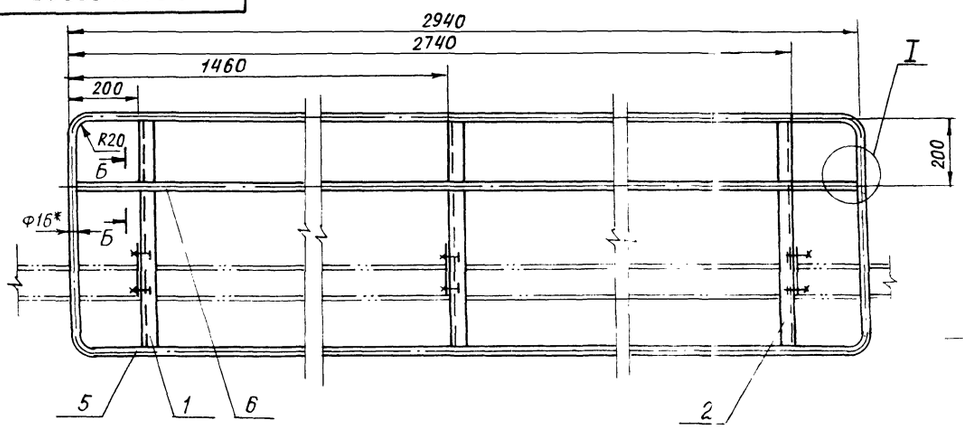

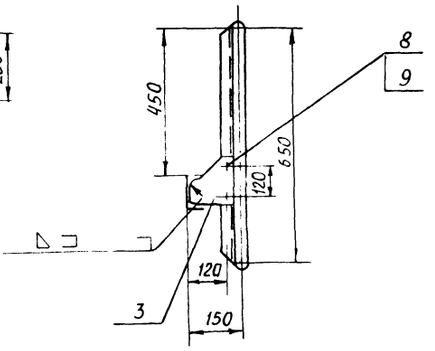

Поз. 1
М1:5

Поз. 2 - зеркальное отражение дет. поз. 1

Б - Б
М1:2

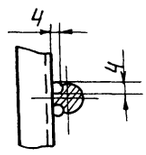

I
М1:2

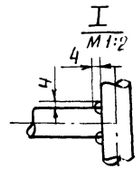

1.* Размеры для справок

2. Предельные отклонения размеров $\pm \frac{t_2}{2}$

3. Кромки реза - Rz320, отверстия - Rz80, остальное - .

4. Сварные швы по ГОСТ 5264-80.

Электроды типа Э42 ГОСТ 9467-75

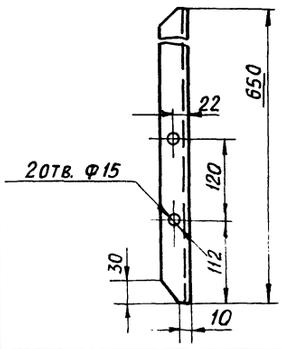

Поз. 3
М1:5

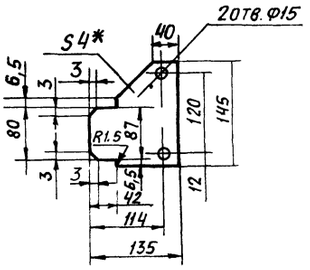

Изм	Лист	№ докум.	Подп.	Дата
Разраб.		Заруцкая		
Пров.		Строганов		
Т. контр.		Ройзман		
Рук. гр.		Зайцева		
Н. контр.		Вишневский		
Утв.		Ройзман		

4Т2.04.01.000 СБ

Панель ограждения
L = 3000
Сборочный чертеж

Лит.	Масса	Масштаб
И	23.0	1:10

Лист | Листов 1

ГОССТРОЙ СССР
САНТЕХПРОЕКТ
г. Москва

Копировал: Бочкарева

Формат: А3

Инв. № подл. | Подп. и дата | Взам. инв. № | Инв. № дуб | Подп. и дата

gost.e-ecolog.ru