ТИПОВОЙ ПРОЕКТ

903-1-250.87

КОТЕЛЬНАЯ С 4 КОТЛАМИ КЕ-25-14С

СИСТЕМА ТЕПЛОСНАБЖЕНИЯ-ОТКРЫТАЯ

ТОПЛИВО-КАМЕННЫЕ И БУРЫЕ УГЛИ

АЛЬБОМ 30

КОНСТРУКЦИИ МЕТАЛЛИЧЕСКИЕ.

22699-36
ЦЕНА. 2-96

ПРИВЯЗАН

ИНВ. №

gost.e-ecolog.ru

ТИПОВОЙ ПРОЕКТ 903-1-250.87

КОТЕЛЬНАЯ с 4 КОТЛАМИ КЕ-25-14С

СИСТЕМА ТЕПЛОСНАБЖЕНИЯ – ОТКРЫТАЯ. ТОПЛИВО — КАМЕННЫЕ И БУРЫЕ УГЛИ

АЛЬБОМ 30

ПЕРЕЧЕНЬ АЛЬБОМОВ:

Альбом 0	Пояснительная записка
	ГЛАВНЫЙ КОРПУС
Альбом 1	Тепломеханические решения. Золошлакоудаление
Альбом 2	Водоподготовка
Альбом 3	Оборудование индивидуального изготовления. Газоходы
Альбом 4	Оборудование индивидуального изготовления. Воздуховоды.
Альбом 5	Оборудование индивидуального изготовления Блоки оборудования
Альбом 6	Оборудование индивидуального изготовления Блоки оборудования
Альбом 7 ч.1, ч.2	Архитектурные решения Конструкции железобетонные
Альбом 8	Строительные изделия
Альбом 9	Конструкции металлические
Альбом 10	Силовое электрооборудование. Электрическое освещение. Связь и сигнализация
Альбом 11	Схемы управления
Альбом 12	Задание заводу-изготовителю на щиты силовые
Альбом 13	Автоматизация
Альбом 14	Автоматизация. Схемы электрические принципиальные.
Альбом 15	Автоматизация. Щиты управления вспомогательного оборудования
Альбом 16	Автоматизация. Щит управления котлоагрегатом
Альбом 17	Отопление и вентиляция. Водопровод и канализация
Альбом 18 ч.1 ч.2	Тепломеханические решения. Водоподготовка. Золошлакоудаление. Отопление и вентиляция. Водопровод и канализация. Спецификация оборудования
Альбом 19	Силовое электрооборудование. Электрическое освещение. Связь и сигнализация. Спецификация оборудования
Альбом 20	Автоматизация. Спецификация оборудования и щитов
Альбом 21	Тепломеханические решения. Золошлакоудаление. Водоподготовка. Отопление и вентиляция. Водопровод и канализация. Ведомости потребности в материалах.
Альбом 22	Архитектурные решения. Конструкции железобетонные. Ведомости потребности в материалах
Альбом 23	Силовое электрооборудование. Электрическое освещение. Связь и сигнализация. Автоматизация. Ведомости потребности в материалах. Ведомости изделий МЭЗ
Альбом 24 кн.1,2,3 ч.1, ч.2 кн.4 ч.1, ч.2	Сметы
	ТОПЛИВОПОДАЧА
Альбом 25	Механизация транспорта. Отопление и вентиляция. Водопровод и канализация
Альбом 26	Силовое электрооборудование. Электрическое освещение. Связь и сигнализация. Автоматизация
Альбом 27	Задание заводу-изготовителю на щиты силовые
Альбом 28	Архитектурные решения. Конструкции железобетонные
Альбом 29	Строительные изделия
Альбом 30	Конструкции металлические
Альбом 31	Оборудование индивидуального изготовления. Конвейер ленточный N1,2.
Альбом 32	Оборудование индивидуального изготовления. Конвейер ленточный N2,3
Альбом 33	Оборудование индивидуального изготовления. Устройства пересыпные и регулирующие.
Альбом 34	Механизация транспорта. Отопление и вентиляция. Водопровод и канализация. Спецификация оборудования.
Альбом 35	Силовое электрооборудование. Электрическое освещение. Связь и сигнализация. Автоматизация Спецификация оборудования и щитов.
Альбом 36	Механизация транспорта. Отопление и вентиляция. Водопровод и канализация. Ведомости потребности в материалах.
Альбом 37	Архитектурные решения. Конструкции железобетонные. Ведомости потребности в материалах.
Альбом 38	Силовое электрооборудование. Электрическое освещение. Связь и сигнализация. Автоматизация Ведомости потребности в материалах. Ведомости изделий МЭЗ.
Альбом 39 кн.1,2,3,4	Сметы

ПРИМЕНЕННЫЕ МАТЕРИАЛЫ:

Типовой проект 907-2-216. Дымовая труба кирпичная H=60м Д=3,0м с надземным примыканием газоходов
Распространяет ВНИПИ Теплопроект

Типовой проект 901-6-33 Градирни с вентиляторами 06-300 N8 пленочная и капельная с секциями площадью 2м² с деревянным каркасом
Распространяет ЦИТП

Типовой проект 907-02-222. Световое ограждение высотных дымовых труб. Распространяет ВНИПИ Теплопроект

Типовое проектное решение 904-02-5. Автоматизация, управление и силовое электрооборудование приточных венткамер типа 1ПК10 - 1ПК150. Распространяет Киевский филиал ЦИТП.

Типовой проект 705-9-5.13.85. Склад емкостью 40м³ мокрого хранения хлористого натрия Распространяет ГПИ САНТЕХПРОЕКТ.

Разработан
государственным проектным институтом
САНТЕХПРОЕКТ

Главный инженер института /Шиллер Ю.И./

Главный инженер проекта /Козлов С.А./

Утвержден Госстроем СССР
протокол N 78 от 29.09.87г.

Привязан

Инв. №

Альбом 30

Перечень чертежей основного комплекта.

Лист	Наименование	Примечание
1	Общие данные (начало).	
2	Общие данные (продолжение). Ведомость металлоконструкций по видам профилей	
3	Общие данные (продолжение). Приемное устройство Техническая спецификация металла.	
4	Общие данные (продолжение). Приемное устройство. Техническая спецификация металла.	
5	Общие данные (продолжение). Галереи N1; 2. Техническая спецификация металла.	
6	Общие данные (продолжение). Галереи N 1; 2. Техническая спецификация металла.	
7	Общие данные (продолжение) Дробильное устройство. Техническая спецификация металла.	
8	Общие данные (окончание). Техническая спецификация металла на лестницы и ограждения	
9	Приемное устройство. Схемы расположения колонн на отм. 0.000; балок покрытия.	
10	Приемное устройство. Схемы расположения балок и прогонов в осях 2÷4 Опора К2. Узлы 18-20.	
11	Приемное устройство Схемы расположения фахверка.	
12	Приемное устройство. Схемы расположения подвесного оборудования	
13	Приемное устройство. Схемы расположения бункера, подвесных путей	
14	Приемное устройство. Схемы расположения бункеров на отм.-0.030	
15	Приемное устройство. Схема расположения решеток бункеров	
16	Приемное устройство. Схемы расположения рабочих площадок.	
17	Приемное устройство. Схемы расположения ограждений и лестниц рабочих площадок.	
18	Приемное устройство. Схемы расположения балок на отм. -8.100; -7.937	
19	Приемное устройство. Схемы расположения внутренних лестниц.	
20	Приемное устройство Схемы расположения прогонов для крепления кабелей.	
21	Приемное устройство Узлы 1-5	
22	Приемное устройство Узлы 6-11	
23	Приемное устройство Узлы 12-17	
24	Дробильное устройство. Схемы расположения балок перекрытия на отм. 6,000; 11,400.	
25	Дробильное устройство. Схемы расположения подвесных путей РМ1; РМ2	
26	Дробильное устройство Схемы расположения подвесных путей	
27	Дробильное устройство. Схемы расположения площадки под конвейер. Узлы 25, 26, 27.	
28	Дробильное устройство. Схемы расположения лестниц и стремянок.	
29	Галерея первого подъема. Схема расположения металлических конструкций.	
30	Галерея первого подъема. Опоры ОП1 -. ОП5.	
31	Галерея второго подъема. Схема расположения металлических конструкций.	
32	Галерея второго подъема. Опоры ОП1 - ОП4.	
33	Галерея первого подъема. Узлы 28 - 29.	
34	Галерея первого подъема. Узел 30, 31	
35	Галерея первого и второго подъема Узлы 32; 33	
36	Галерея второго подъема. Узлы 34; 35; 36	

Типовой проект разработан в соответствии с действующими нормами и правилами, и предусматривает мероприятия, обеспечивающие Взрывную, взрывопожарную и пожарную безопасность.
Главный инженер проекта (Козлов)

Инв.N подл. | Подпись и дата | Взам.инв.N

Общие данные

1. Металлические конструкции разработаны на стадии КМ и являются исходным материалом для разработки чертежей КМД.
2. Расчет конструкций произведен в соответствии со СНиП 2.01.07-85, СНиП II-23-81.
3. Область применения:
   - BI-IV ветровых районах по СНиП 2.01.07-85;
   - BI-IV снеговых районах по СНиП 2.01.07-85;
   - сейсмичность до 6 баллов.
   - в районах с расчетными температурами наружного воздуха - выше минус 40°С.
4. Чертежи галерей разработаны на основании серии 3.016-3 В1, для галерей, шириной 4,2 м из условия взрыво-пожарной опасности пролетные строения галерей в проекте приняты балочными.
   Конструктивные решения опор, элементов конструкций покрытия и перекрытия, указания по монтажу конструкций галерей, общие примечания, см. пояснительную записку серии 3.016-3, в.1
5. Заводские соединения приняты сварными. Монтажные болты соединения выполняются на болтах нормальной точности М20 и на монтажной сварке, согласно ГОСТ 5264-80, сварку производить электродами Э-42 по ГОСТ 9467-75 h шв = 6мм.
   Для болтовых соединений следует применять стальные болты и гайки, удовлетворяющие требованиям ГОСТ 1759-70*. Монтажные болты-класса прочности.- 4.6 нормальной точности по ГОСТ 5916-70.
   Технические требования к болтам, расчитываемым на выносливость по ГОСТ 1759-70*;
   - класс прочности 4,6;
   - дополнительные виды испытаний - по табл. 10, поз. 1, 4;
   - марка стали болтов - по табл. 1.
   Сварные швы h= 6 мм, кроме оговоренных и не более толщины свариваемых элементов.
   Длина шва - по длине сопряжения свариваемых элементов, кроме оговоренных.
6. Минимальные усилия для расчета прикрепления - 2,0 тс, (20 кн) кроме оговоренных.
7. Все металлоконструкции окрасить двумя слоями эмали БТ-177 по слою грунта ГФ-021.
8. Изготовление и монтаж рамных узлов выполнять по серии 2.440-1. в.1

Привязан:

Инв.№

ГИП	Козлов		903-1-250.87 КМ
Нач.отд.	Чистоусов		Котельная с 4 котлами КЕ-25-14С Топливо - каменные и бурые угли
Гл.кон.	Палагин		
Гл.спец.	Писарев		
Рук.гр.	Четвериков		Топливоподача. Стадия Р, Лист 1, Листов 36
Инж.	Булдакова		
Пров.	Бирман		
Н.контр.	Килимник		Общие данные (начало) САНТЕХПРОЕКТ

Копировал Формат А2 22693-38 3

Альбом 30

Ведомость металлоконструкций по видам профилей

Вид сооружений	Наименование конструкций по номенклатуре прейскуранта № 01-22	Позиции по прейскуранту 01-22		Код конструкций	Масса конструкций, т по видам профилей стали: Всего стали, подвешенной к кранам, с учетом массы электроталей	Двутавры специальные и балки переменного сечения	Балки и швеллеры	Крупная сталь	Среднесортная сталь	Мелкосортная сталь	Толстолистовая сталь	Универсальная сталь	Тонколистовая сталь	Гнутые и гнутосварные	Трубы	Прочие	Всего		Количество, шт.	Серия типовых конструкций
1	2	3	4	5	6	7	8	9	10	11	12	13	14	15	16	17	18	19	20	21
Приемное устройство	Колонны	309-13	1	5261110000		40,3					6,2						46,5			
	Связи по колоннам	307-3	2	5261817002				3,5									3,5			
	Балки покрытия	306-4	3	5261337101		10,9					1,2						12,1			
	Прогоны покрытия	308-5	4	5261717005				0,1			0,2			4,1		0,1	4,5			
	Связи покрытия	307-2	5	5261647003				1,5									1,5			
	Пути подвесного транспорта	303-25	6	5262350108		7,3					1,8						9,1			
	Ригели фахверка	302-9	7	5262000000				0,6						2,4		0,1	3,1			
	Балки рабочих площадок	312-5	8	5262337000		3,3	6,2	0,3			0,4					5,2	15,4			
	Бункера	313-5	9	5261310000				5,2			22,6						27,8			
	Решетки бункеров	313-5	10	5262310000							12,4					3,6	16,0			
	Прогоны	315-14	11	5261727000				1,0			0,2						1,2			
	Лестницы и ограждения	312-2	12	5262420100				0,048		0,156	0,073			1,668		0,525	2,47			
	Итого:		13			61,8	6,2	12,248		0,156	45,073			8,168		9,525	143,17			
Галерея №1	Опоры	314-9	14	5263267000	0,5	6,2	0,6	3,9			5,3						16,0			
	Пролетные строения	314-7	15	5263267001	36,4	36,4					1,9						38,3			
	Прогоны, стойки, связи	314-7	16	5263267001		27,8	0,5	6,1			6,0					0,5	40,9			
	Лестницы и ограждения	312-2	17	5262420100						0,17	0,05			0,73		0,06	1 0			
	Итого:		18		36,9	70,4	1,1	10,0		0,17	13,25			0,73		0,55	96,2			
Галереи	Опоры	314-9	19	5263267001	0,5	7,2		4,0			5,2						16,4			
	Пролетные строения	314-7	20	5263267001	7,1	7,1					1,1						8,2			
	Прогоны, стойки, связи	314-7	21	5263267001		17,3	0,9	5,5			4,0						27,7			
	Итого:		22		7,6	31,6	0,9	9,5			10,3						52,3			
Дробильное устройство	Балки перекрытия	303-24	23	5261827400		6,2	1,4										7,6			
	Пути подвесного транспорта	303-29	24	5262350108		2,1		0,1			0,6						2,8			
	Стойки и балки рабочих площадок	312-5	25	5262337000			0,76	0,2			0,8						1,76			
	Бункера	313-6	26	5262310000				0,2			1,0						1,2			
	Лестницы и ограждения	312-2	27	5262420100				0,07		0,03	0,22			0,73		0,35	1,44			
	Итого:		28			8,3	2,16	0,57		0,03	2,62			0,73		0,35	14,8			
Контрольная сумма			29		44,5	177,1	10,36	32,318		0,356	71,243			9,628		10,425	306,43			

Ведомость ссылочных и прилагаемых документов

Обозначение	Наименование	Примеч.
	ссылочные	
1.450.3-3 в. 0, 1	Стальные лестницы, площадки стремянки и ограждения. Конструкции из холоднагнутых профилей.	
2.440-1 в. 1	Узлы стальных конструкций производственных зданий, рамные и шарнирные узлы балочных клеток и примыкания ригелей к колоннам.	
3.016-3 в. 1	Отапливаемые транспортные галереи пролетами 18, 24 и 30м с облегченными ограждающими конструкциями, стальные конструкции, чертежи КМ.	
1.426.2-3. в. 2	Стальные подкрановые балки пути подвесного транспорта пролетом 3м и 6м.	

Привязан:

ГИП	Казлов		903-1-250.87 - КМ	
Нач.отд.	Чистоусов			
Гл.конст.	Палогин		котельная с 4 котлами КЕ-25-14С	
Гл.спец.	Писарев		Топливо - каменные и бурые угли	
Рук.гр.	Четвериков		Топливоподача	Стадия: Р; Лист: 2; Листов:
Инж.	Будакова			
Пров.	Бирман			
Н.контр.	Кулимник		Общие данные (продолжение) Ведомость металлоконструкций по видам профилей.	САНТЕХПРОЕКТ

Копировал: 22699-38 4 Формат А2

Инв.№подл. | Подпись и дата | Взам.инв.№

Альбом 30

Приемное устройство

Вид профиля и ГОСТ, ТУ	Марка металла и ГОСТ	Обозначение и размер профиля мм	№ пп	Код: марки металла	Код: вида профиля	Код: размера профиля	Количество, шт	Длина, мм	Масса металла по элементам конструкций, т: Колонны (526111)	Связи по колоннам (526161)	Балки покрытия (526153)	Прогоны покрытия (526170)	Связи покрытия (526164)	Пути подвесного транспорта (526235)	Ригели фахверка (526200)	Балки рабочих площадок (526233)	Бункера (526231)	Решетки бункеров (526233)	Прогоны (526172)	Лестницы ограждения (526242)	Общая масса, т	Масса потребности в металле по кварталам (заполняется изготовителем), т: I	II	III	IV	Заполняется ВЦ
1	2	3	4	5	6	7	8	9																		
Балки двутавровые для подвесных путей ГОСТ 19425-74* (для I84м) ТУ14-2-427-80 (для I30м – 45м)	ВСт3 Гпс-5 ГОСТ 380-71*	I 45м	1		53805									3,0							3,0					
		I 36м	2		53805									0,4							0,4					
		I 30м	3		53805									0,4							0,4					
		I 24м	4		53805									2,5							2,5					
	Итого		5	12360										6,3							6,3					
Всего профиля			6											6,3							6,3					
Двутавры стальные горячекатные с параллельными гранями полок ГОСТ 26020-83	ВСт3сп5-1 ТУ14-1-3023-80	I 60Б2	7		24511				29,4		7,1										36,5					
		I 50Б2	8		24511				5,9												5,9					
		I 40Б2	9		24511				0,8		3,8			0,3							4,9					
		I 35Б2	10		24511									0,3		3,3					3,6					
		I 23Б1	11		24511									0,4							0,4					
	Итого		12	14460					36,1		10,9			1,0		3,3					51,3					
	ВСт3 пс6-1 ТУ14-1-3023-80	I 40Б2	13		24511				4,2												4,2					
	Итого		14	12300					4,2												4,2					
Всего профиля			15						40,3		10,9			1,0		3,3					55,5					
Балки двутавровые ГОСТ 8239-72*	ВСт3сп5-1 ТУ14-1	I 20	16		24171											0,2					0,2					
	Итого		17	14460												0,2					0,2					
Всего профиля			18													0,2					0,2					
Сталь горячекатная Швеллеры ГОСТ 8240-72*	ВСт3пс6 ГОСТ 380-71*	[30	19		26140											3,5					3,5					
	Итого		20	12300												3,5					3,5					
	ВСт3пс6-1 ТУ14-1-3023-80	[20	21		26239											2,5					2,5					
	Итого		22	12300	26239											2,5					2,5					
Всего профиля			23													6,0					6,0					
Швеллеры стальные гнутые равнополочные ГОСТ 8278-83	ВСт3 пс4 ГОСТ 380-71*	ГнС250х125х6	24		73007							0,6		0,5							1,1					
		ГнС200х80х5	25		73007							3,5									3,5					
	Итого		26	12289								4,1									4,6					
	ВСт3 кп2 ГОСТ 380-71*	ГнС150х80х4	27		73007									1,9							1,9					
	Итого		28	11240										1,9							1,9					
Всего профиля			29									4,1		2,4					0,4		6,5					
Сталь прокатная угловая равнополочная ГОСТ 8509-86	ВСт3 пс6-1 ТУ14-1-3023-80	L 110х8	30		21113								0,7	0,3		2,7					3,7					
		L 100х8	31		21113										0,3						0,3					
		L 90х7	32		21113								0,7	0,3	0,3	2,7		0,4			4,4					
	Итого		33	12300						3,5		0,1	0,8	0,3				0,1			4,8					
	ВСт3 пс6 ГОСТ 380-71*	L 80х6	34		21113													0,3			0,3					
		L 75х6	35		21113					3,5		0,1	0,8	0,3				0,4			5,1					
	Итого		36	12300												2,5		0,1			2,6					
	ВСт3 кп2 ГОСТ 380-71*	L 63х5	37		21113													0,1			0,1					
		L 50х5	38		21113											2,5		0,2			2,7					
	Итого		39	11240						3,5		0,1	1,5	0,6	0,3	5,2		1,0			12,2					
Всего профиля			40																							

Инв. № подл. | Подпись и дата | Взам. инв. №

ГИП	Козлов		903-1-250.87-КМ
Нач. отд.	Чистоусов		Котельная с 4 котлами КЕ-25-14С Топливо- каменные и бурые угли
Гл. конст.	Палагин		
Гл. спец.	Писарев		Топливоподача — Стадия: Р; Лист: 3; Листов:
Рук. гр.	Четвериков		
Инж.	Булдакова		Общие данные (продолжение) Приемное устройство. Техническая спецификация металла — САНТЕХПРОЕКТ
Пров.	Бирман		
Н. контр.	Килимник		

Привязан

Инв. №

Формат: А2

Альбом 30

ПРИЕМНОЕ УСТРОЙСТВО

Вид профиля по ГОСТу, ТУ	Марка металла и ГОСТ	Обозначение и размер профиля мм	№№ п.п.	Код марки металла	Код вида профиля	Код размера профиля	Количество, шт.	Длина, мм	Масса металла по элементам конструкций, т: Колонны	Связи по колоннам	Балки покрытия	Прогоны покрытия	Связи покрытия	Пути подвесного транспорта	Ригели фахверка	Балки рабочих площадок	Бункера	Решетки бункеров	Прогоны	Лестницы	Общая масса, т	Масса потребности в металле по кварталам (заполняется изготовителем, т): I	II	III	IV	Заполняется ВЦ
									Код элементов конструкций: 526111	526161	526153	526170	526164	526235	526200	526233	526231	526233	526172	526242						
1	2	3	4	5	6	7	8	9																		
Сталь листовая горячекатная ГОСТ 19903-74*	ВСт.3пс6-1 ТУ 14-1-3023-80	б = 40	41		71110				0,2		0,8										1,0					
		б = 20	42		71110				0,9		0,2										1,1					
		б = 18	43		71110									0,4							0,4					
		б = 16	44		71110						0,2										0,2					
		б = 14	45		71110				0,1					0,5							0,6					
		б = 12	46		71110									0,5		0,2	0,9	12,4			14,0					
		б = 10	47		71110				2,0					0,4							2,4					
		б = 8	48		71110				3,0			0,2				0,2	21,7		0,2		25,3					
	Итого		49	12300					6,2		1,2	0,2		1,8		0,4	22,6	12,4	0,2		45,0					
Всего профиля			50																							
Сталь круглая ГОСТ 2590-71*	ВСт3кп2 ГОСТ 380-71*	Ф16	51		11118							0,1			0,1						0,2					
	Итого		52	11240								01			0,1						0,2					
Всего профиля			53									0,1			0,1						0,2					
Сталь листовая рифленая ГОСТ 8568-77	ВСт3кп2 ГОСТ 380-71*	б = 5	54		71315											5,2					5,2					
	Итого		55	11240												5,2					5,2					
Всего профиля			56													5,2					5,2					
		Р 43	57		31135													3,6			3,6					
	Итого		58															3,6			3,6					
Всего профиля			59															3,6			3,6					
Итого масса металла			60						46,5	3,5	12,1	4,5	1,5	9,1	3,1	15,4	27,8	16,0	1,2		140,7					
Лестницы	ВСт3кп2 лист №8		61																	2,47	2,47					
Всего масса металла			62						46,5	3,5	12,1	4,5	1,5	9,1	3,1	15,4	27,8	16,0	1,2	2,47	143,17					
В том числе по маркам	ВСт3Гпс-5		63	2360										6,3							6,3					
	ВСт3сп5-1		64	4460					36,1		10,9			1,0		3,5					51,5					
	ВСт3пс6-1		65	12300					10,4		1,2	0,2	0,7	1,8	0,3	3,2	25,3	12,4	0,6		56,1					
	ВСт3пс6		66	12300						3,5		0,1	0,8		0,3	3,5			0,4		8,6					
	ВСт3пс4		67	12289								4,1			0,5						4,6					
	ВСт3кп2		68	1240								0,1			2,0	5,2	2,5		0,2	2,47	12,47					
	М 11		69															3,6			3,6					
Масса поставки элементов по кварталам, т (заполняется заказчиком)		I -																								
		II																								
		III																								
		IV																								

Привязан

Инв. №

ГИП	Козлов	
Нач. отд.	Чистоусов	
Гл. конст.	Палагин	
Гл. спец.	Писарев	
Рук. гр.	Четверикова	
Инж.	Булдакова	
Пров.	Бирман	
Н. контр.	Килимник	

903-1-250.87-КМ

Котельная с 4 котлами КЕ-25-14С
Топливо-каменные и бурые угли

Топливоподача

Стадия	Лист	Листов
Р	4	

Общие данные (продолжение) Приемное устройство. Техническая спецификация металла

САНТЕХПРОЕКТ

22699-38 6

Формат: А2

Инв. № подл. | Подп. и дата | Взам. инв. №

Альбом 30

Вид профиля и ГОСТ, ТУ	Марка металла и ГОСТ	Обозначение и размер профиля, мм	№ п.п	Код: Марки металла	Код: Вида профиля	Код: Размера профиля	Количество, шт.	Длина, мм	Галерея №1: Масса металла по элементам конструкций: Опоры	Галерея №1: Пролетные строения	Галерея №1: Прогоны стонки, связи	Галерея №1: Общая масса, т	Галерея №2: Масса металла по элементам конструкции: Опоры	Галерея №2: Пролетные строения	Галерея №2: Прогоны стонки, связи	Галерея №2: Общая масса, т	Масса потребности в металле по кварталам /заполняется изготовителем/, т: I	II	III	IV	Заполняется ВЦ
									Код элементов конструкц. 526326	526326	526326		Код элементов констр. 526326	526326	526326						
1	2	3	4	5	6	7	8	9													
Двутавры стальные горячекатанные с параллельными гранями полок ГОСТ 26020-83	Ст3сп5-1 ТУ 14-1-3023-80	I 100Б3	1		24511					25,8		25,8									
		I 80Б1	2		24511					10,6		10,6		7,1		7,1					
		Итого	3	23140						36,4		36,4		7,1		7,1					
	Ст3сп5-1 ТУ 14-1-3023-80	I 55Б2	4		24511				6,2			6,2	7,2			7,2					
		I 30Ш1	5		24619						10,3	10,3			6,0	6,0					
		Итого	6	14460					6,2		10,3	16,5	7,2		6,0	13,2					
	Ст3сп5 ГОСТ 380-71*	I 30К1	7		24716						17,5	17,5			11,3	11,3					
		Итого	8								17,5	17,5			11,3	11,3					
Всего профиля			9						6,2	36,4	27,8	70,4	7,2	7,1	17,3	31,6					
Балки двутавровые ГОСТ 8239-72*	Ст3пс6-1 ТУ14-1-3023-80	I 14	10		24139						0,2	0,2			0,1	0,1					
		Итого	11	12300							0,2	0,2			0,1	0,1					
	Ст3сп5-1 ТУ14-1-3023-80	I 20	12		24171						0,3	0,3									
		Итого	13	14460							0,3	0,3									
Всего профиля			14								0,5	0,5			0,1	0,1					
Сталь горячекатанная Швеллеры ГОСТ 8240-72*	Ст3пс6 ГОСТ 380-71*	С 30	15		26310										0,8	0,8					
		Итого	16	12300																	
	Ст3сп5-1 ТУ14-1-3023-80	С 20	17		26239				0,2			0,2									
		Итого	18	14460					0,2			0,2									
	Ст3пс6-1 ТУ14-1-3023-80	С 12	19		26158				0,4			0,4									
		Итого	20	12300					0,4			0,4									
Всего профиля			21						0,6			0,6			0,8	0,8					
Сталь прокатная угловая равнополочная ГОСТ 8509-86	Ст3пс6-1 ТУ14-1-3023-80	L 125×8	22		21113						1,3	1,3			1,2	1,2					
		Итого	23	12300							1,3	1,3			1,2	1,2					
	Ст3сп5-1 ТУ14-1-3023-80	L 100×7	24		21113				1,9		2,0	3,9			2,2	2,2					
		Итого	25	14460					1,9		2,0	3,9			2,2	2,2					
	Ст3пс6 ГОСТ 380-71*	L 75×6	26		21113				0,4			0,4	0,1			0,1					
		L 63×5	27		21113				0,7		2,8	3,5	1,1		2,1	3,2					
		Итого	28	12300					1,1		2,8	3,9	1,2		2,1	3,3					
	Ст3пс6-1 ТУ14-1-3023-80	L 50×5	29		21113				0,9			0,9									
		Итого	30	12300					0,9			0,9									
Всего профиля			31						3,9		6,1	10,0	4,0		5,5	9,5					

Инв. № подл. | Подп. и дата | Взам. инв. №

Привязан

Инв №

ГИП	Козлов		903-1-250.87 - КМ
Нач.отд.	Чистоусов		Котельная с 4 котлами КЕ-25-14с Топливо-каменные и бурые угли
Гл.конст.	Палагин		
Гл.спец.	Писарев		
Рук.гр.	Четверикова		Топливоподача
Инж.	Булдакова		
Пров.	Бирман		Общие данные (продолжение) Галереи №1,2 Техническая спецификация металла
Н.контр.	Килимник		

Стадия	Лист	Листов
Р	5	

САНТЕХПРОЕКТ

Формат А2

Альбом 30

Вид профиля и ГОСТ, ТУ	Марка металла и ГОСТ	Обозначение и размер профиля, мм	№ п.п	Код: марки металла	Код: вида профиля	Код: размера профиля	Количество, шт	Длина, мм	Галерея №1: Масса металла по элементам конструкций: Опоры	Пролетные строения	Прогоны стойки, связи	Общая масса, т	Галерея №2: Масса металла по элементам конструкций: Опоры	Пролетные строения	Прогоны стойки, связи	Общая масса, т	Масса потребности в металле по кварталам (заполняется изготовителем), т: I	II	III	IV	Заполняется ВЦ
									Код элементов конструк. 526326	526326	526326		Код элементов конструк. 526326	526326	526326						
1	2	3	4	5	6	7	8	9													
Сталь листовая горячекатанная ГОСТ 19903-74*	09Г2С-12 ГОСТ19282-73	- δ = 30	32		71110				0,5			0,5	0,5			0,5					
	Итого		33	23140					0,5			0,5	0,5			0,5					
	Вст3пс6-1 ТУ14-1-3023-80	- δ = 25	34		71110				1,5			1,5	1,5			1,5					
	Итого		35	12300					1,5			1,5	1,5			1,5					
	Вст3сп5-1 ТУ 14-1-3023-80	- δ = 20	36		71110				1,3			1,3	1,3			1,3					
		- δ = 18	37		71110				0,4			0,4	0,4			0,4					
		- δ = 16	38		71110				0,5			0,5	0,5			0,5					
		- δ = 12	39		71110				0,3	0,7		1,0	0,3	0,5		0,8					
		-δ = 10	40		71110				0,1	1,2		1,3	0,1	0,6		0,7					
		- δ = 8	41		71110				0,7		5,1	5,8	0,6		3,2	3,8					
	Итого		42	14460					3,3	1,9	5,1	10,3	3,2	1,1	3,2	7,5					
	Вст3пс6-1 ТУ14-1-3023-80	- δ = 6	43		71110						0,9	0,9			0,8	0,8					
	Итого		44	12300							0,9	0,9									
												1,0									
Всего профиля			45						5,3	1,9	6,0	13,2	5,2	1,1	4,0	10,3					
Сталь листовая просечно-вытяжная ГОСТ 8706-78	Вст3кп2 ГОСТ380-71*	ПВ-510	46		71404						0,5	0,5									
	Итого		47	11240							0,5	0,5									
Всего профиля			48								0,5	0,5									
Итого масса металла			49						16,0	38,3	40,9	95,2	16,4	8,2	27,7	52,3					
Лестницы	Вст3кп2 ГОСТ380-71* лист №8		50																		
Всего масса металла			51						16,0	38,3	40,9	96,2	16,4	8,2	27,7	52,3					
В том числе по маркам	09Г2С-12		52	23140					0,5	36,4		36,9	0,5	7,1		7,6					
	Вст3сп5-1		53	14460					12,0	1,9	17,7	31,6	13,2	7,1	11,4	25,7					
	Вст3сп5		54	14460							17,5	17,5			11,3	11,3					
	Вст3пс6-1		55	12300					2,4		2,4	4,8	1,5		2,1	3,6					
	Вст3пс6		56	12300					1,1		2,3	3,9	1,2		2,9	4,1					
	Вст3кп2		57	11240							0,5	1,5									
Масса поставки элементов по кварталам (заполняется заказчиком)		I																			
		II																			
		III																			
		IV																			

Взам. инв. №

Подп. и дата

Инв. № подл.

Привязан

Инв. №

ГИП	Козлов		903-1-250.87- КМ
Нач. отд.	Чистоусов		Котельная с 4 котлами КЕ-25-14С Топливо-каменные и бурые угли
Гл. конст.	Палагин		
Гл. спец.	Писарев		
Рук. гр.	Четвериков		Топливоподача — Стадия: Р; Лист: 6; Листов:
Инж.	Булдакова		
Пров.	Бирман		Общие данные (продолжение) Галерея №2. Техническая спецификация металла
Н. контр	Килимник		САНТЕХПРОЕКТ

22699-38 8

Формат: А2

ДРОБИЛЬНОЕ УСТРОЙСТВО

Вид профиля и ГОСТ, ТУ	Марка металла и ГОСТ	Обозначение и размер профиля, м	№ п.п.	Код: Марка металла	Код: Вид профиля	Код: Размер профиля	Количество, шт.	Длина, мм	Масса металла по элементам конструкции, т: Балки перекрытия (Код элементов конструкции 526182)	Пути подвесного транспорта (526235)	Стойки и балки рабочих площадок (526233)	Бункера (526231)	Лестницы	Общая масса, т	Масса потребности в металле по кварталам (заполняется изготовителем), т: I	II	III	IV	Заполняется ВЦ
1	2	3	4	5	6	7	8	9											
Балки двутавровые для подвесных путей ГОСТ 19425-74* (I24М) ТУ14-2-427-80 (I30М-45м)	ВСт3Гпс5 ГОСТ 380-71*	I36М	1		53805					1,9				1,9					
		I24М	2		53805					0,2				0,2					
	Итого		3	12360						2,1				2,1					
Всего профиля			4							2,1				2,1					
Двутавры стальные горячекатные с параллельными гранями полок ГОСТ 26020-83	ВСт3сп5-1 ТУ 14-1-3023-80	I50Б1	5		24511				3,7					3,7					
		I40Б1	6		24511				0,3					0,3					
		I35Б1	7		24511				1,1					1,1					
		I23Б1	8		24511				1,1					1,1					
	Итого		9	14460					6,2					6,2					
Всего профиля			10						6,2					6,2					
Балки двутавровые ГОСТ 8239-72*	ВСт3сп5-1 ТУ14-1-3023-80	I20	11		24171				0,1					0,1					
	Итого		12	14460					0,1					0,1					
Всего профиля			13						0,1					0,1					
Сталь горячекатная швеллеры ГОСТ 8240-72*	ВСт3сп5 ГОСТ 380-71*	[30	14		26310				0,9					0,9					
	Итого		15	14460					0,9					0,9					
	ВСт3пс6-1 ТУ14-1-3023-80	[20	16		26329				0,2		0,7			0,9					
			17	12300					0,2		0,7			0,9					
	ВСт3кп2 ГОСТ 380-71*	[10	18		26140						0,06			0,06					
	Итого		19	11240							0,06			0,06					
Всего профиля			20						1,1		0,76			1,86					
Сталь прокатная угловая равнополочная ГОСТ 8509-86	ВСт3пс6-1 ТУ14-1-3023-80	L100х7	21		21113					0,1				0,1					
	Итого		22	12300						0,1				0,1					
	ВСт3кп2 ГОСТ 380-71*	L63х5	23		21113						0,2	0,2		0,4					
	Итого		24	11240							0,2	0,9		0,4					
Всего профиля			25							0,1	0,2	0,2		0,5					
Сталь листовая горячекатная ГОСТ 19903-74*	ВСт3сп5-1 ТУ14-1-3023-80	-δ=18	26		71110					0,2				0,2					
		-δ=16	27		71110					0,3				0,3					
		-δ=10	28		71110					0,1				0,1					
	Итого		29	14460						0,6				0,6					
	ВСт3кп2 ГОСТ 380-71*	-δ=8	30		71110							0,6		0,6					
		-δ=6	31		71110						0,2			0,2					
		-δ=4	32		71110						0,6			0,6					
	Итого		33	11240							0,8	0,6		1,4					
	Х18Н10 ГОСТ 5582-75	-δ=10	34		71110							0,4		0,4					
	Итого		35									0,4		0,4					
Всего профиля			36							0,6	0,8	1,0		2,4					
Итого масса металла			37						7,4	2,8	1,76	1,2		13,16					
Лестницы	ВСт3кп2 лист №8		38										1,44	1,44					
Всего масса металла			39						7,4	2,8	1,76	1,2	1,44	14,6					
В том числе по маркам	ВСт3Гпс5		40	12360						2,1				2,1					
	ВСт3сп5-1		41	14460					6,3	0,6				6,9					
	ВСт3сп5		42	14460					0,9					0,9					
	ВСт3пс6-1		43	12300					0,2	0,1	0,7			1,0					
	ВСт3кп2		44	11240							1,06	0,8	1,44	3,3					
	Х18Н10		45	-								0,4		0,4					
Масса поставки элементов по кварталам (заполняется заказчиком).		I																	
		II																	
		III																	
		IV																	

Взам. инв. №

Подпись и дата

Инв. № подл.

Привязан:

Инв. №

ГИП	Козлов		903-1-250.87-КМ
Нач.отд.	Чистоусов		
Гл.конст.	Палагин		Котельная с 4 котлами КЕ-25-14С. Топливо- каменные и бурые угли
Гл.спец.	Писарев		
Рук.гр.	Четвериков		Топливоподача — Стадия: Р; Лист: 7; Листов:
Инж.	Кастров		
Пров.	Бирман		Общие данные (продолжение) Дробильное устройство. Техническая спецификация металла
Н.контр.	Килимник		САНТЕХПРОЕКТ

Формат: А2

Техническая спецификация металла на лестницы и ограждения

Вид профиля и ГОСТ, ТУ	Марка металла и ГОСТ	Обозначение или размер профиля, мм	№ п.п.	Код марки металла	Код вида профиля	Код размера профиля	Количество, шт	Длина, мм	Приемное устройство: масса металла лестницы и ограждения	Приемное устройство: общая масса, т	Дробильное устройство: масса металла лестницы и ограждения	Дробильное устройство: общая масса, т	Галерея №1 натяжное устройство: масса металла лестницы и ограждения	Галерея №1 натяжное устройство: общая масса, т	Масса потребности в металле по кварталам (заполняется изготовителем), т: I	II	III	IV	Заполняется В.Ч.
1	2	3	4	5	6	7	8	9	Код элемента конструкций 526242		526242		526242						
Сталь прокатная угловая равнополочная ГОСТ 8509-86	Вст3кп2 ГОСТ 380-71*	L 75х75х6	1		21113				0,048	0,048	0,07	0,07							
		L 25х25х3	2		21113				0,156	0,156	0,03	0,03	0,13	0,13					
	Итого		3	095100					0,204	0,204	0,1	0,1	0,13	0,13					
Всего профиля			4						0,204	0,204	0,1	0,1	0,13	0,13					
Швеллеры стальные гнутые равнополочные ГОСТ 8278-75*	Вст3кп2 ГОСТ 380-71*	С 180х50х4	5		73007				0,485	0,485	0,29	0,29							
	Итого		6	092500					0,485	0,485	0,29	0,29							
Всего профиля			7						0,485	0,485	0,29	0,29							
Швеллеры стальные гнутые неравнополочные ГОСТ 8281-80	Вст3кп2 ГОСТ 380-71*	С 50х40х12х2,5	8		74002				0,688	0,688	0,12	0,12	0,33	0,33					
	Итого		9	093100					0,688	0,688	0,12	0,12	0,33	0,33					
Всего профиля			10						0,688	0,688	0,12	0,12	0,33	0,33					
Швеллеры стальные гнутые неравнополочные ЧМТУ2-130-30	Вст3кп2 ГОСТ 380-71*	С 90х30х25х3	11		77100				0,428	0,428	0,05	0,05	0,23	0,23					
	Итого		12	095100					0,428	0,428	0,05	0,05	0,23	0,23					
Всего профиля			13						0,428	0,428	0,05	0,05	0,23	0,23					
Сталь холодногнутая угловая равнополочная ГОСТ 19771-74*	Вст.3кп2 ГОСТ 380-71*	L 80х5	14		75116				0,067	0,067	0,27	0,27	0,17	0,17					
	Итого		15	093100					0,067	0,067	0,27	0,27	0,17	0,17					
Всего профиля			15						0,067	0,067	0,27	0,27	0,17	0,17					
Сталь листовая горячекатная ГОСТ 19903-74*	Вст3кп2 ГОСТ 380-71*	δ=1,9-3,9	17	097200	72117								0,04	0,04					
		δ=4 и более	18	093300	13110				0,073	0,073	0,22	0,22	0,05	0,05					
	Итого		19						0,073	0,073	0,22	0,22	0,09	0,09					
Всего профиля			20						0,073	0,073	0,22	0,22	0,09	0,09					
Листы стальные с ромбическим и чечевичным рифлением ГОСТ 8568-77*	Вст3кп2 ГОСТ 380-71*	ОПН-4	21		71331				0,506	0,506	0,32	0,32							
	Итого		22	11240					0,506	0,506	0,32	0,32							
Всего профиля			23						0,506	0,506	0,32	0,32							
Сталь круглая ГОСТ 2590-71*	Вст3кп2 ГОСТ 380-71*	Ф 18	24		11118				0,19	0,19	0,07	0,07	0,05	0,05					
	Итого		25	11240					0,19	0,19	0,07	0,07	0,05	0,05					
Всего масса металла			26						0,19	0,19	0,07	0,07	0,05	0,05					
В том числе по маркам	Вст3кп2 ГОСТ 380-71*		27						2,47	2,47	1,44	1,44	1,0	1,0					
Масса поставки элементов по кварталам, т (заполняется заказчиком)		I	28						—	2,47	—	1,44	—	1,0					
		II																	
		III																	
		IV																	

Инв. № подл. | Подп. и дата | Взам. инв. №

ГИП	Козлов		903-1-250.87-КМ
Нач. отд.	Чистоусов		Котельная с 4 котлами КЕ-25-14С. Топливо- каменные и бурые угли
Гл. констр.	Палагин		
Гл. спец.	Писарев		Топливоподача — Стадия: Р; Лист: 8; Листов:
Рук. гр.	Четвериков		
Инж.	Булакова		Общие данные (окончание) Техническая спецификация металла на лестницы и ограждения — САНТЕХПРОЕКТ
Провер.	Бирман		
Н. контр.	Килимник		

Привязан:

Инв. №

22699-38 10

Формат: А2

Схема расположения колонн на отм. 0,000.

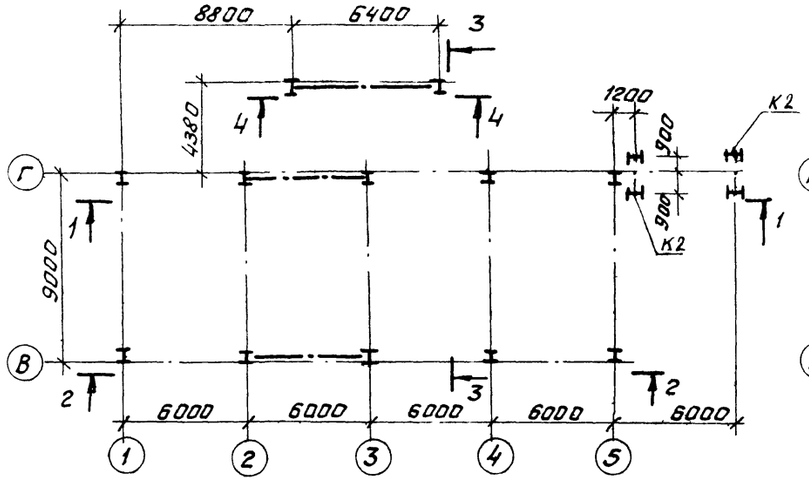

Схема расположения балок покрытия.

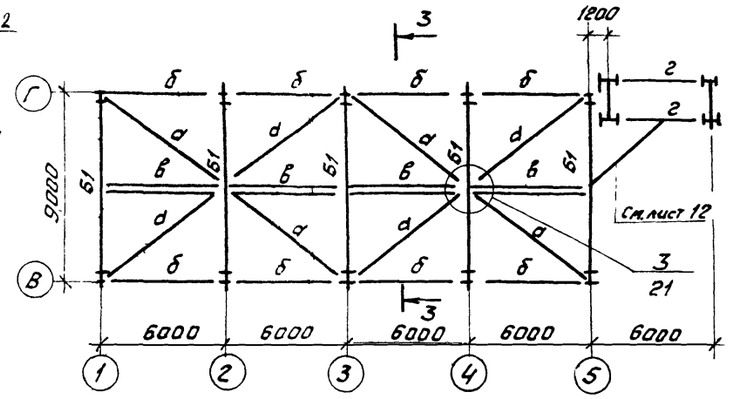

1 – 1

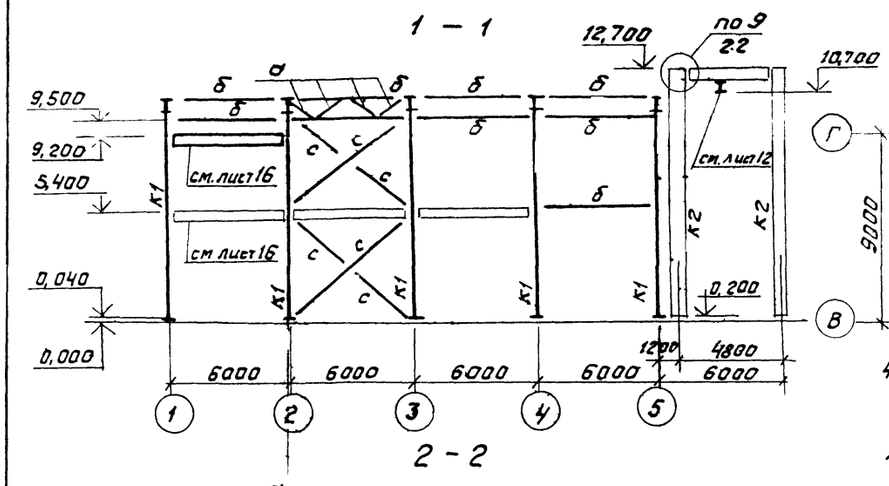

2 – 2

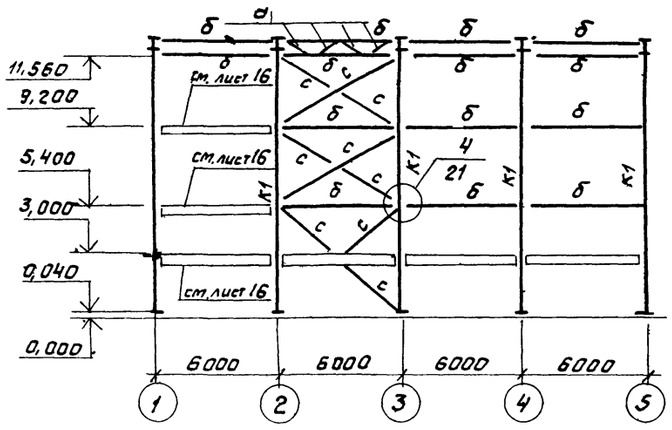

Схема расположения прогонов кровли

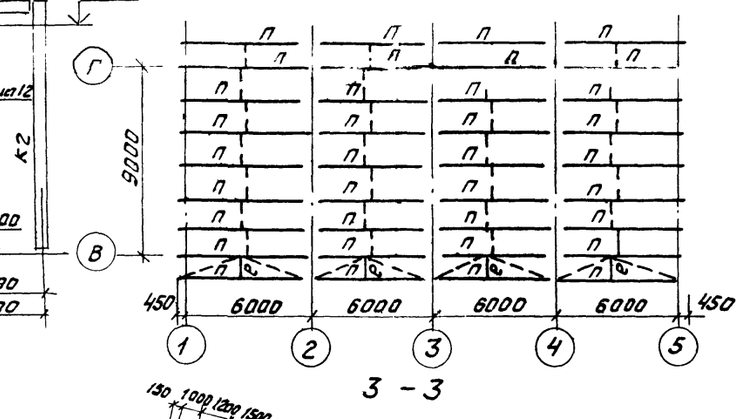

3 – 3

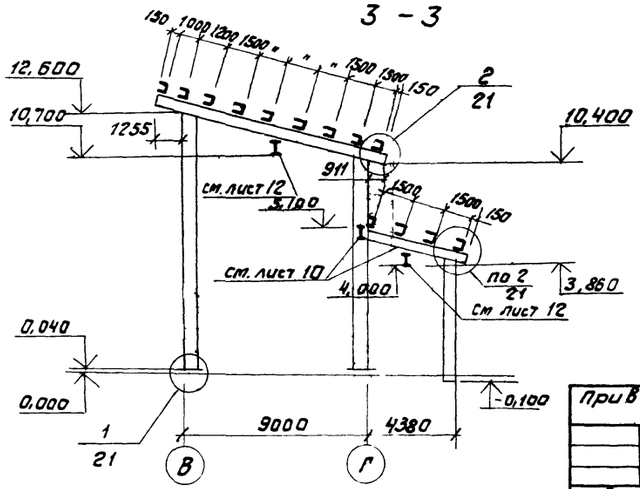

Ведомость элементов.

Марка элемента	Сечение: Эскиз	Поз.	Состав	Опорные усилия: R кН (тс)	N кН (тс)	M кН м (тс м)	Группа констр.	Марка металла	Примечания
К1	I		I 60Б2	50,0 (5,0)	170,0 (17,0)	340,0 (34,0)	3	см. листы 2–4	
Б1	I		I 60Б2	150,0 (15,0)	50,0 (5,0)	340 (34,0)	1		
К2.	сложное, см. лист 10			—	80,0 (8,0)	130,0 (13,0)	3		
а	L		L 100×7	—	100,0 (10,0)	—	4		
б	⊣		2 L 80×6	—	60,0 (6,0)	—	-"-		
в	⊥L		2 L 110×8	—	50,0 (5,0)	—	-"-		
г	I		I 40Б2	50,0 (5,0)	—	50,0 (5,0)	1		
е	L		L 75×6	—	—	—	4		
п	[		2н [200×80×5	—	—	—	3		
т	●		ф16	—	20,0 (2,0)	—	4		
с	⊤⊤		2 L 75×6	по гибкости			4		

1. Общие данные, техническую спецификацию металла см. листы 1-4; 8
2. Сечение 4-4 см. на листе 10
3. Все тяжи марки „Т".

ГИП	Козлов		903-1-250.87-КМ
Нач.отд.	Чистоусов		
Гл.конст.	Палагин		Котельная с 4 котлами КЕ-25-14С. Топливо - каменные и бурые угли
Гл.спец.	Писарев		
Рук. гр.	Четвериков		Топливоподача — Стадия: Р; Лист: 9; Листов:
Инж.	Булдакова		
Пров.	Бирман		Приемное устройство. Схемы расположения колонн по отм. 0,000; балок покрытия. — САНТЕХПРОЕКТ
Н.контр.	Кипимник		

Привязан:

Инв.№

Инв.№подл. | Подп. и дата | Взам.инв.№

Схема расположения балок в осях 2-4

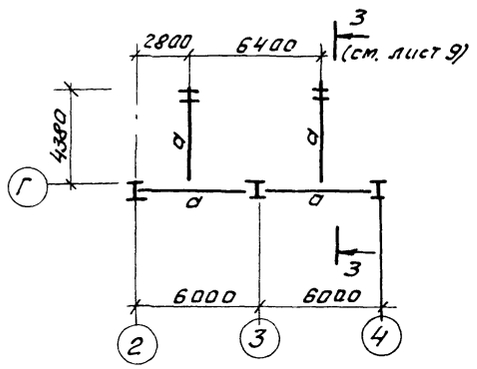

Схема расположения прогонов в оси 2-4

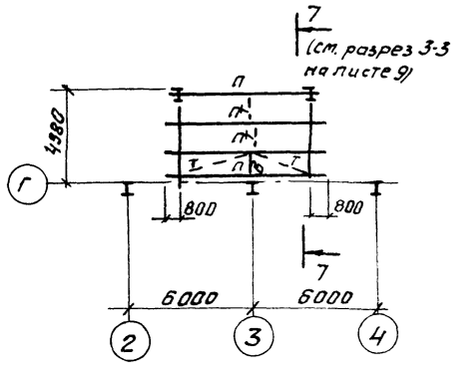

4 — 4

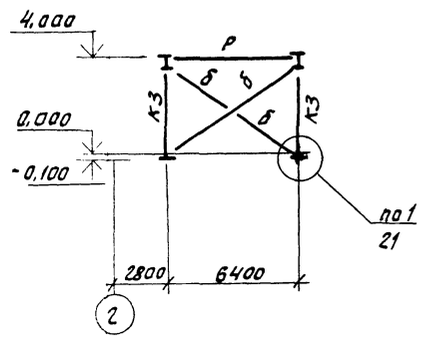

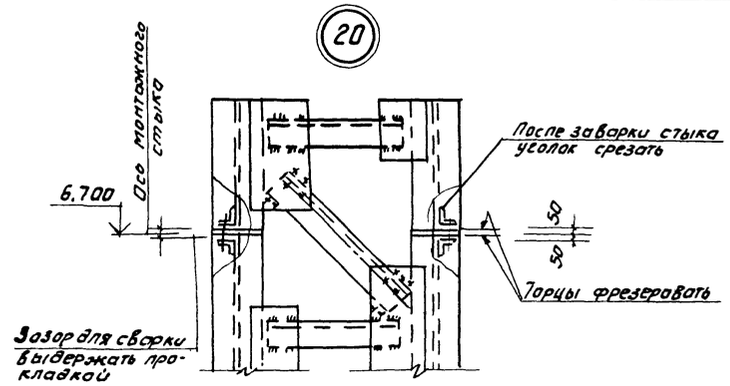

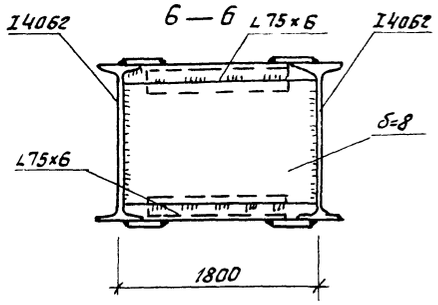

К2

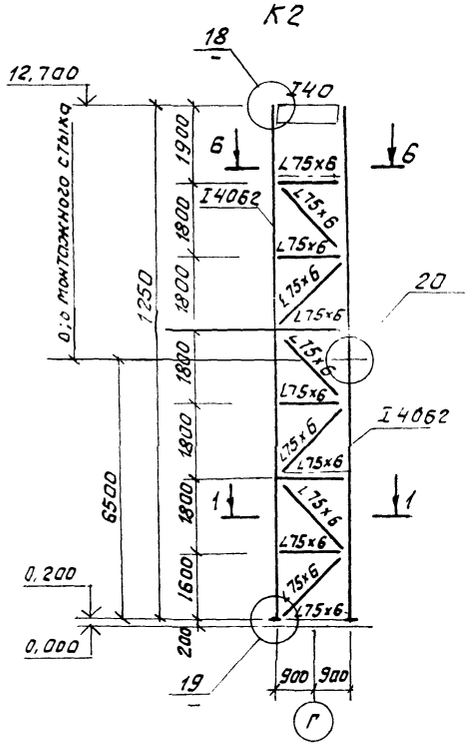

1 — 1

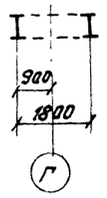

18

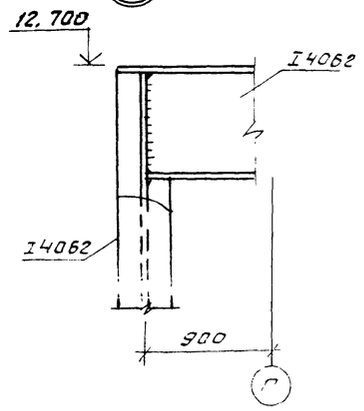

19

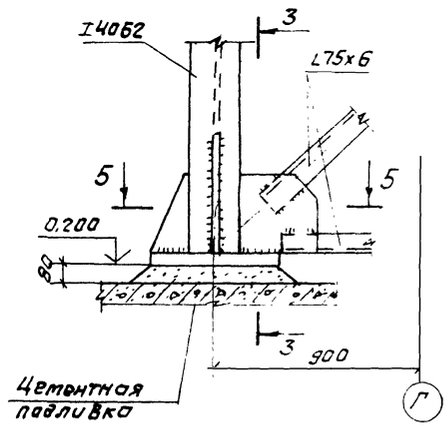

3 — 3

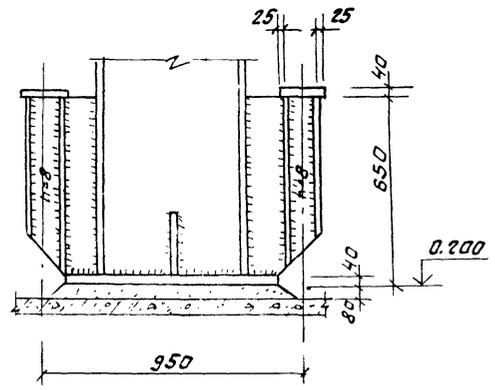

5 — 5

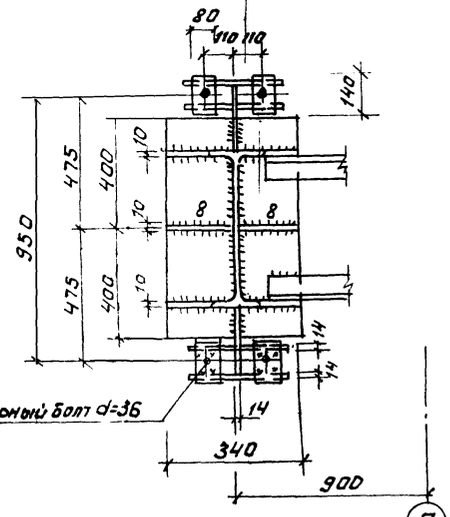

Ведомость элементов

Марка элемента	Сечение: Эскиз	Поз	Сечение: Состав	Опорные усилия: К, кН (тс)	Опорные усилия: N, кН (тс)	Опорные усилия: М, кН·м (тс·м)	Группа конструкции	Марка металла	Примечания
а	I		I 40Б2	50,0 (5,0)	—	29,0 (2,9)	2	см. листы 2-4	
б	⊤Г		2∠63х5	—	30,0 (3,0)	—	4		по гибкости
к3	I		I 40Б2		30,0 (3,0)	29,0 (2,9)	3		
п	⊏		2[250х125х6	—	—	—	3		
р	┼		2∠80х6	—	30,0 (3,0)	—	4		
в	∟		∠75х6		20,0 (2,0)				
т	•		Ф16	по гибкости			4		

1. Общие данные, техническую спецификацию металла см. листы 1÷4; 8.
2. Данный лист рассматривать совместно с л.9.
3. Разрез 4—4 замаркирован на л. 9.

Привязан:

Инв.№ подл. | Подп. и дата | Взам.инв.№

ГИП	Козлов		903-1-250.87- КМ
Нач.отд.	Чистоусова		Котельная с 4 котлами КЕ-25-14С Топливо-каменные и бурые угли
Гл.конс.	Палагин		
Гл.спец.	Писарев		Топливоподача — Стадия: Р; Лист: 10; Листов:
Рук.гр.	Четверикова		
Инж.	Булдакова		Приемное устройство Схемы расположения балок и прогонов в осях 2-4, опора К2 Узлы 18-20
Пров.	Бирман		САНТЕХПРОЕКТ
Н.контр.	Килимник		

Инв.№

Копировал: Фролов 22699-38-12 Формат А2

Альбом VII-30

Схема расположения фахверка по оси В

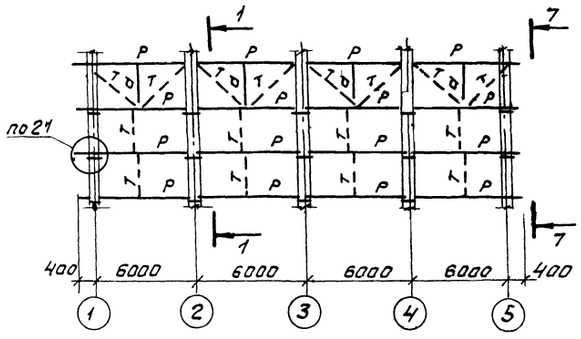

Схема расположения фахверка по оси 1

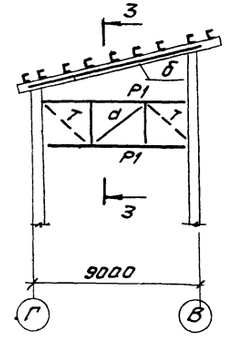

7 - 7

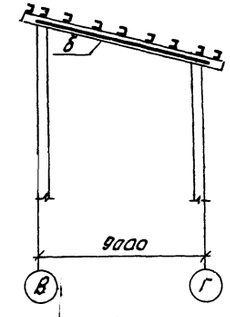

Ведомость элементов

Марка эл-та	Сечение Эскиз	Поз.	Состав	Опорные усилия R кн (т.с)	N кн (т.с)	Mкнм (тсм)	Группа констр.	Марка металла Т	Примечания
Р	⊔		2н ⊔160х80х4	10,0 (1,0)	—	—	4	См. листы 2-4	
Р1	⊔		2н ⊔250х125х6	10,0 (1,0)	—	—	〃		
d	⊢		∟63х5	—	20,0 (2,0)	—	〃		
Б	⊢		∟110х8	Конструктивно			〃		
Т	•		Ф16	—	20,0 (2,0)	—	〃		

Схема расположения фахверка по оси Г

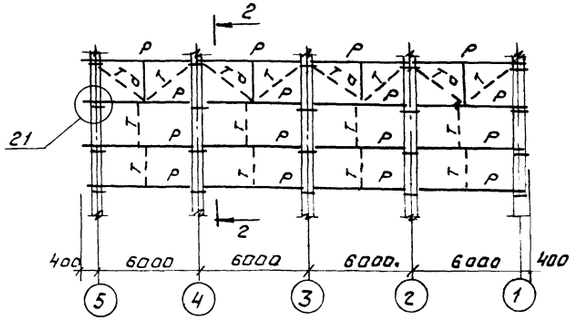

1 — 1

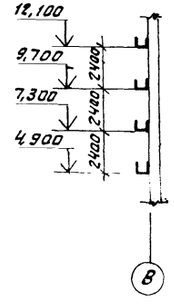

2 — 2

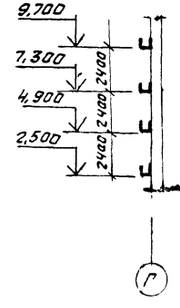

3 — 3

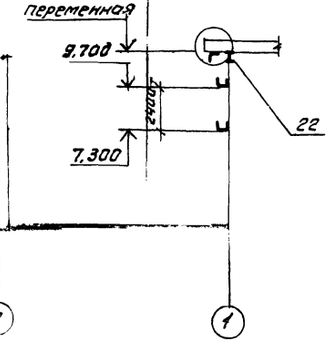

22

6-6

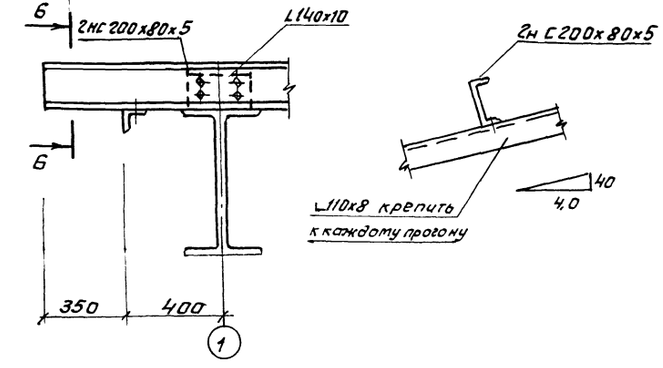

Общие данные, техническую спецификацию металла см. листы 1 - 4; 8

21

4—4

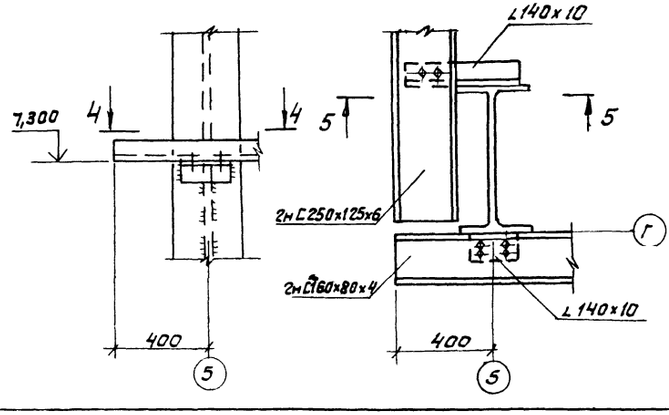

5—5

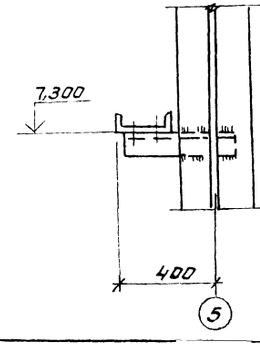

ГИП	Квазов		903-1-250.87 — КМ
Нач.отд	Чистусов		Котельная с 4 котлами КЕ-25-14С Топливо-каменные и бурые угли
Гл.конст	Полегин		
Гл.спец	Писарев		Топливоподача
Рук.гр.	Четверикова		Стадия Р; Лист 11; Листов
Инж.	Кастров		
Пров	Бирман		Приемное устройство. Схемы расположения фахверка.
Н.контр	Кимстник		САНТЕХПРОЕКТ

Привязан:

Инв.№

Инв.№ подл. | Подп. и дата | Взам.инв.№

Копировал Формат 22699-38 13 Формат А2

Альбом 30

Схема расположения стоек на отм. 0,000

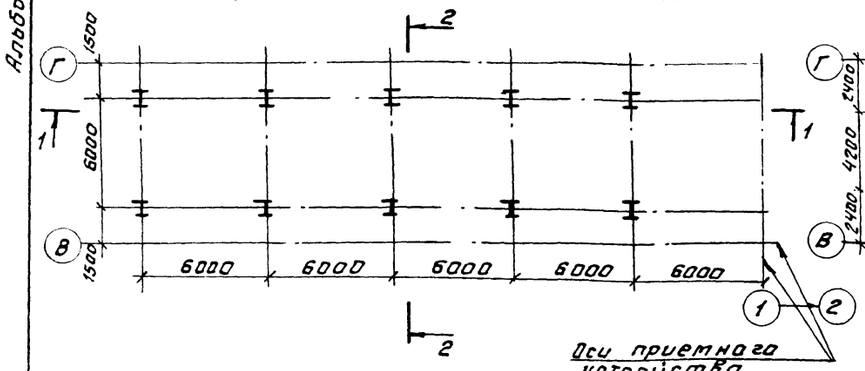

1 – 1

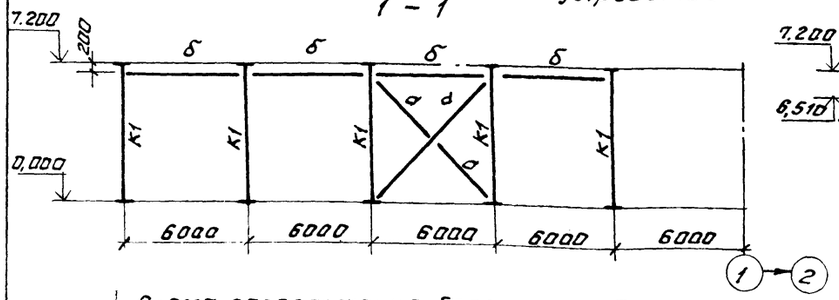

Схема расположения путей подвесного крана на отм. 6,510

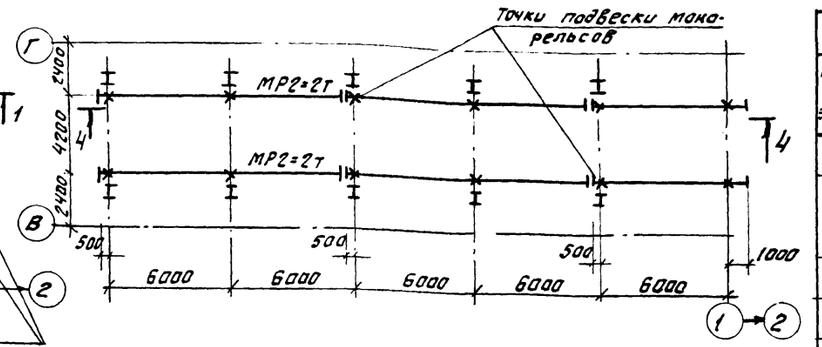

4 – 4

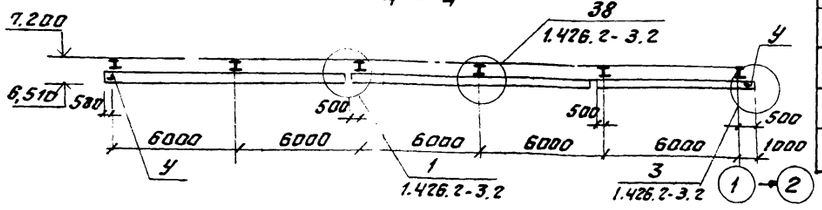

Ведомость элементов

Марка элемента	Сечение эскиз	Поз.	Состав	Опорные усилия R, кН (тс)	Опорные усилия N, кН (т.с)	Опорные усилия M, кНм (тс. м)	Группа констр.	Марка стали	Примечание
К1	I		I 50Б2	—	50,0 (5,0)	50,0 (5,0)	2	см. листы 2-4	
МР1	I 1/2	1	I 45М	133,0 (13,3)	—	—	1		
		2	-130×10						
МР2	I		I 24М	33,0 (3,3)	—	—	1		
Б1	I		I 40Б2	50,0 (5,0)	—	90,0 (9,0)	1		
а	⌐⌐		2L 80×6	—	100,0 (10,0)	—	4		
б	⌐⌐		2L 80×6	—	-60,0 (-6,0)	—	4		
у	L		L 100×7	Конструктивно			4		
в	I		I 40Б2	90,0 (9,0)	—	—	2		
г	L		L 110×8	По гибкости			4		

Схема расположения балок на отм. 7,200

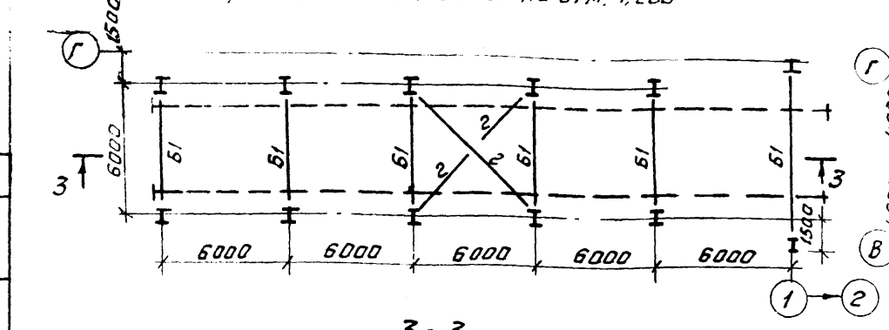

3 – 3

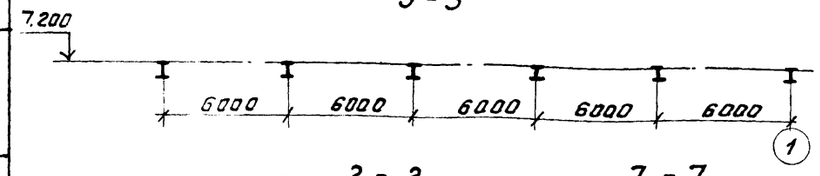

2 – 2

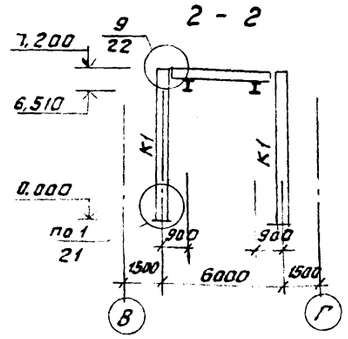

7 – 7

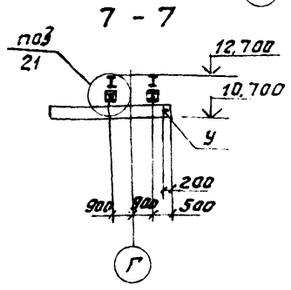

Схема расположения монорельса на отм. 10,700

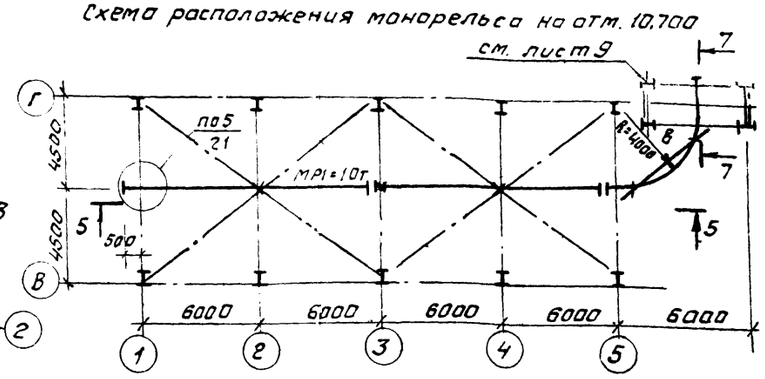

5 – 5

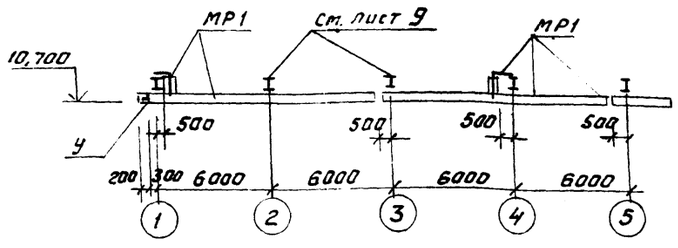

Общие данные и техническую спецификацию металла смотри листы 1-4; 8

Привязан

Инв. №

ГИП	Козлов		
Нач. отд	Чистоусов		
Гл. конст.	Лалагин		
Гл. спец.	Писарев		
Рук. гр.	Четвериков		
Инж.	Кастров		
Пров.	Бирман		
Н. контр.	Килимник		

903-1-250.87 — КМ

Котельная с 4 котлами КЕ-25-14С
Топливо - каменные и бурые угли

Топливоподача

Стадия	Лист	Листов
Р	12	

Приемное устройство. Схемы расположения подвесного оборудования.

САНТЕХПРОЕКТ

Копировал: Фефей 22699-38 14 Формат А2

Альбом 30

Схема расположения подвесных путей на отм. 3,560

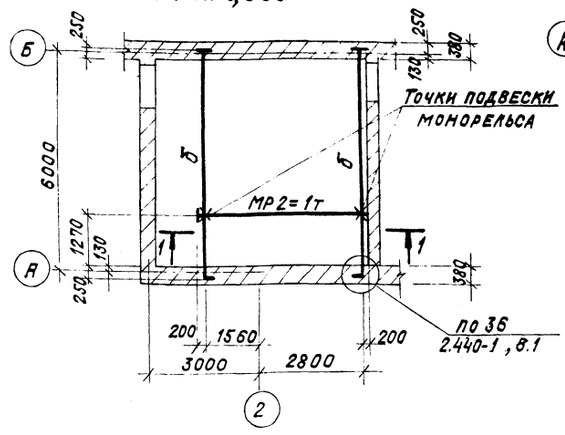

Схема расположения бункеров

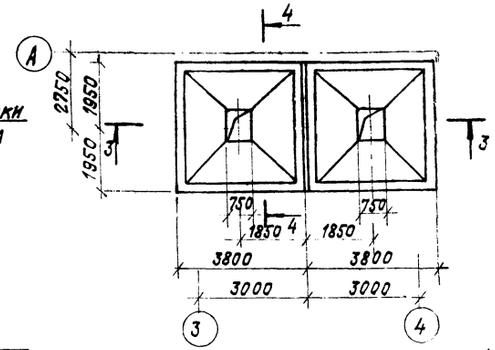

3 – 3

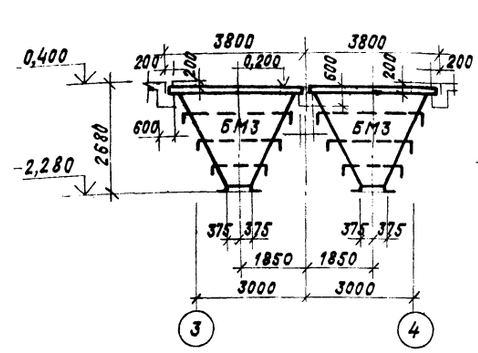

4 – 4

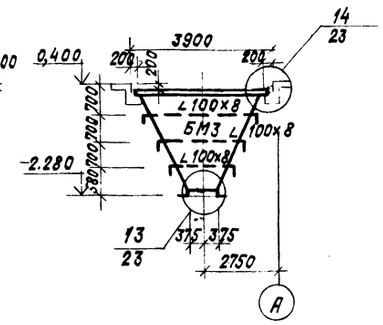

1 – 1

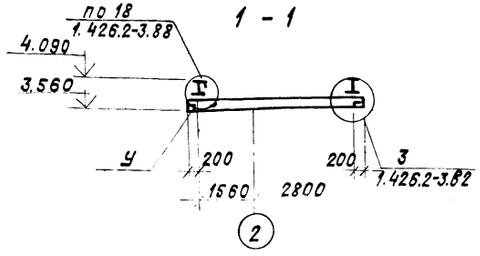

Схема расположения подвесных путей на отм. 4.000

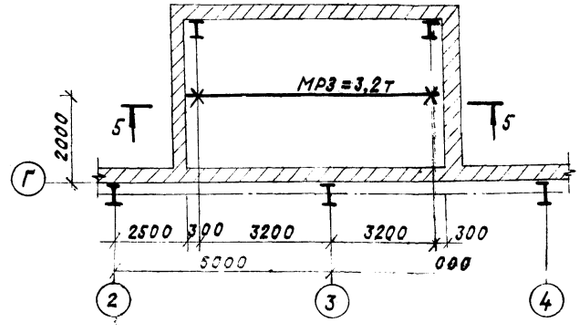

5 – 5

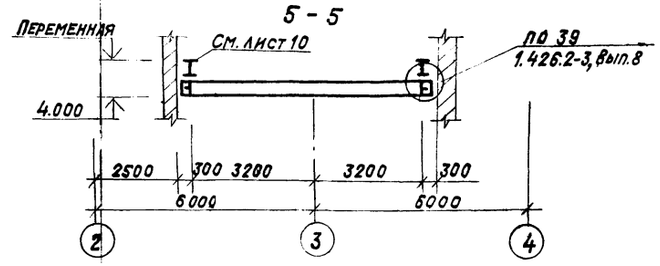

Схема расположения подвесных путей на отм. 3,600

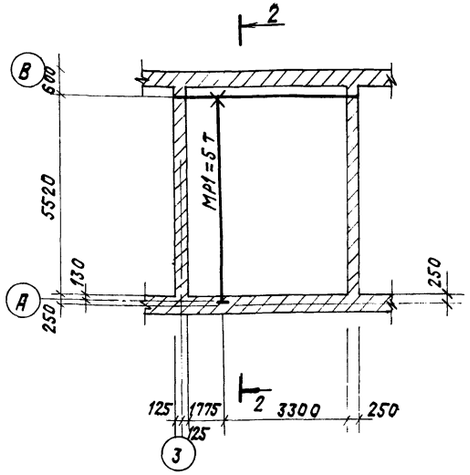

2 – 2

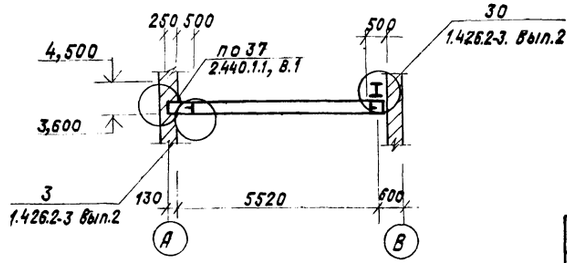

Ведомость элементов									
Марка эл-та	Сечение			Опорные усилия			Группа констр.	Марка стали	Примечание
	Эскиз	Поз.	Состав	N кн (тс)	R кн (тс)	M кн.м (тс.м)			
БМ3	сложное см. данный лист			2,0	2,0	—	2	Усилия указаны для крепл. ребер жест.	
а	I		I 35.52	—	50.0 (5.0)	—	1	см. листы 2-4	
б	I		I 23Б1	—	15.0 (1,5)	—	1		
МР1	I		I 36м	—	6,6	—	1		
МР2	I		I 24м	—	18.0 (1.8)	—	1		
МР3	I		I 30м	—	48.0 (4.8)	—	1		
у	L		L 100х7	—	—	—	1		

1. Общие данные, техническую спецификацию металла см. на листах 1, 2, 3, 4, 8.
2. Обшивка бункера из δ=8, неоговоренные ребра жесткости из ∟100х8.

Гип	Козлов		903-1-250.87-КМ
Нач.отд.	Чистоусов		Котельная с 4 котлами КЕ-25-14С
Гл.конст.	Палагин		Топливо-каменные и бурые угли
Гл.спец.	Писарев		Топливоподача
Рук.гр.	Четверикова		Стадия: Р; Лист: 13; Листов:
Инж.	Костров		Приемное устройство схемы расположения бункеров, подвесных путей
Пров.	Бирман		САНТЕХПРОЕКТ
Н.контр.	Килимник		

Привязан

Инв. №

Согласовано: Гл.спец.тп Ройзман

Инв.№ подл. | Подп. и дата | Взам.инв.№

Копировал: Краилина 22699-38 15 Формат А2

Альбом 30

Схема расположения бункеров на отм. -0,030

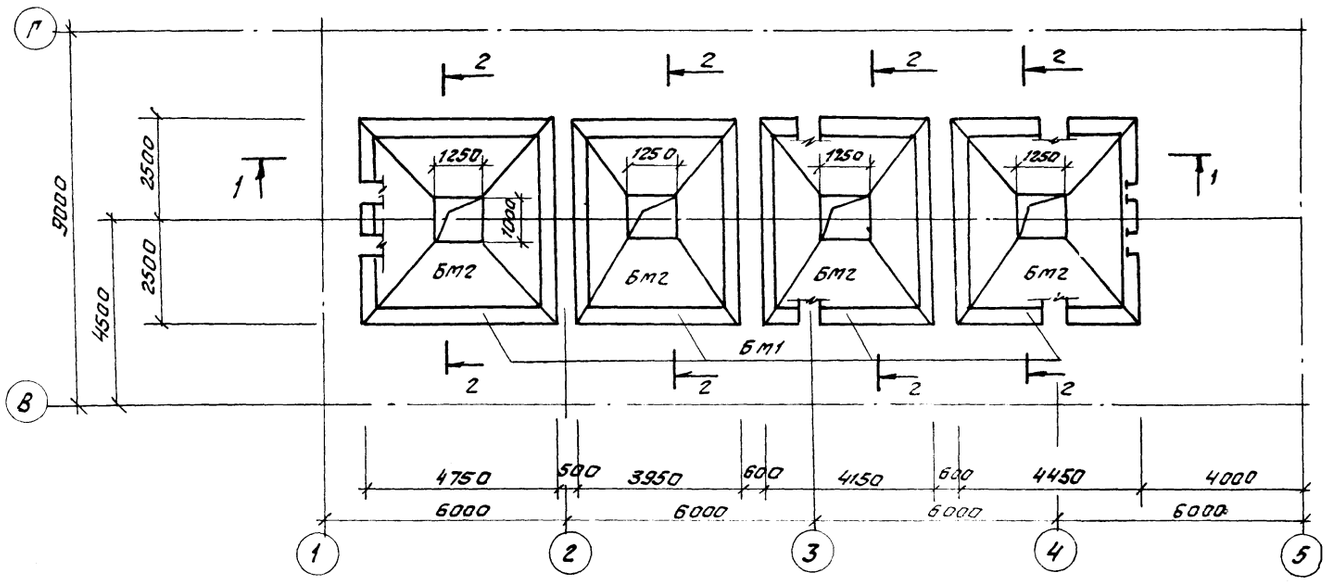

1 - 1

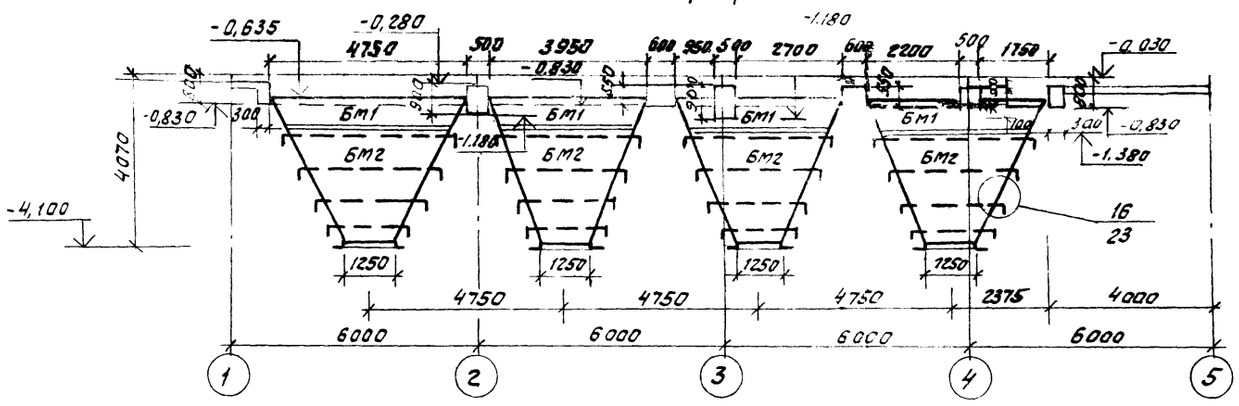

2 - 2

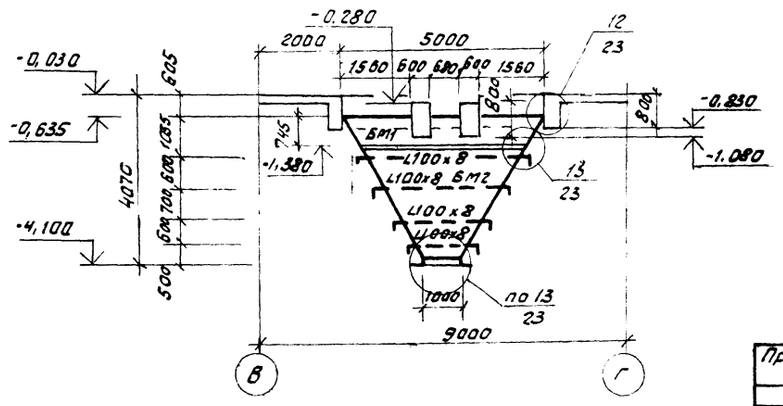

Ведомость элементов

Марка эл-та	Сечение: Эскиз	Сечение: Поз	Сечение: Состав	Опорные усилия: N(кн)	Опорные усилия: R(кн)	Опорные усилия: M(кнм)	Группа констр.	Марка стали	Примечание
БМ1	Сложное см. данный лист			20,0 (2.0)	20.0 (2.0)	–	2	см. листы 2-4	Усилия даны для крепления ребер жесткости
БМ2				20.0 (2.0)	20.0 (2.0)	–	2		

1. Общие данные, техническую спецификацию металла см. листы 1, 2, 3, 4.
2. Расчетная нагрузка для балок БМ-1 и БМ-2 принята $q = 2$ тс/м. пог.

Согласовано
Гл.спец ТП Ройзман
Инв.№ подл. | Подп. и дата | Взам. инв.№

ГИП	Козлов		
Нач.отд	Чистоусов		
Гл.конст.	Палагин		
Гл.спец	Писарев		
Рук.гр.	Четверикова		
Инж.	Булдакова		
Пров.	Бирман		
Н.контр.	Килимник		

Привязан:

Инв.№

903-1-250.87 — КМ

Котельная с 4 котлами КЕ-25-14С
Топливо-каменные и бурые угли

Топливоподача

Стадия	Лист	Листов
Р	14	

Приемное устройство
Схема расположения бункеров на отм. -0,030

САНТЕХПРОЕКТ

Копировал 91- 22699-38 16 Формат А2

Альбом 16

Схема расположения решеток бункеров

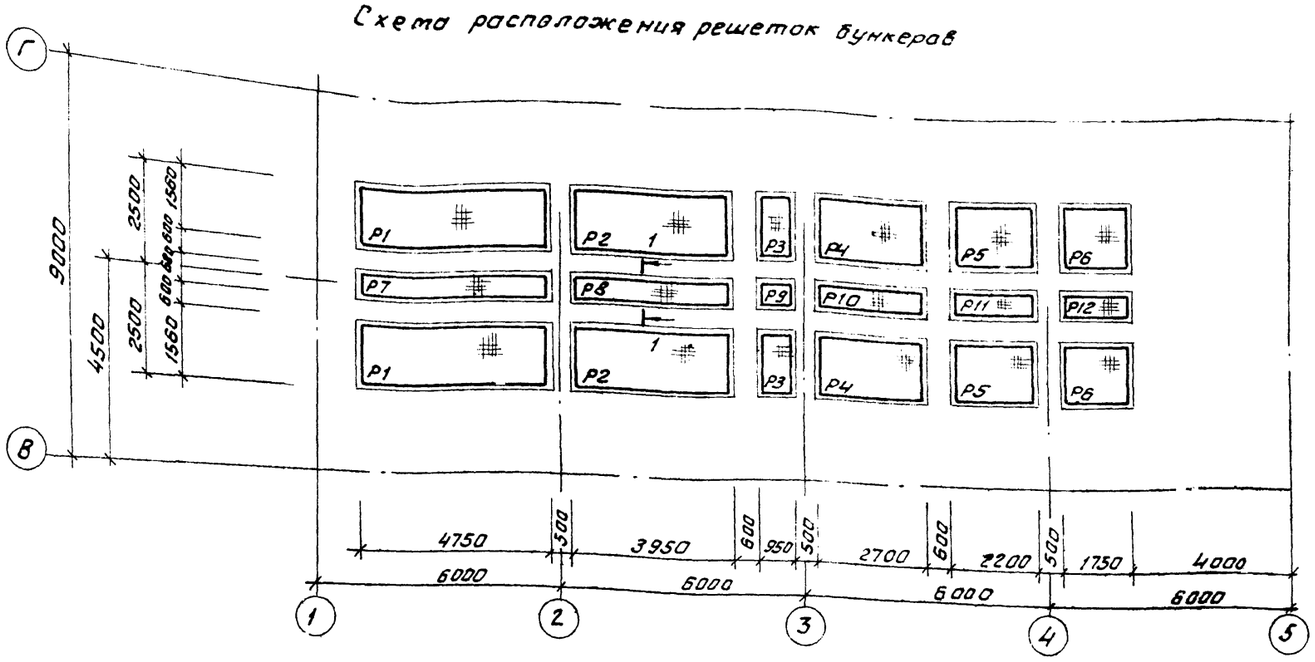

Схема расположения решеток бункеров

Р1 – Р6

Р7 – Р12

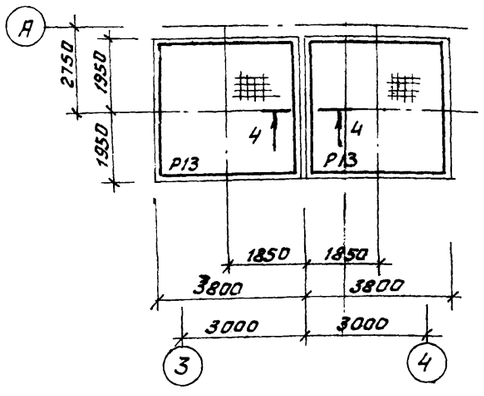

1 – 1

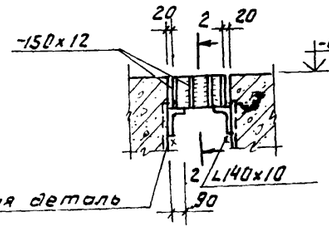

2 – 2

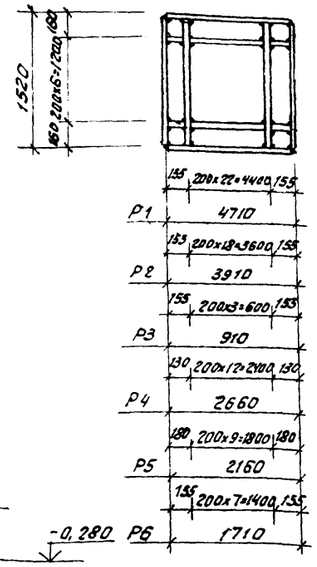

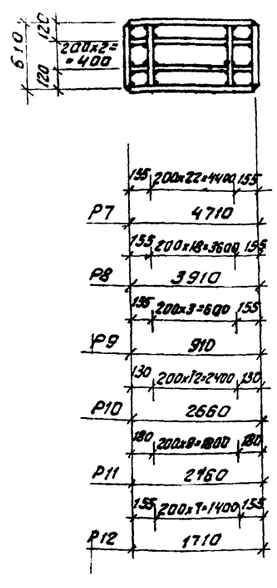

Р13

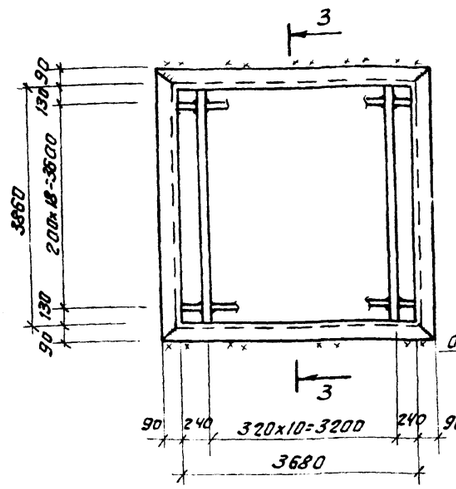

4 – 4

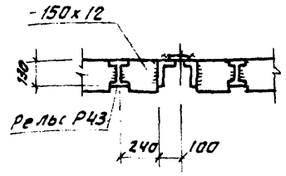

3 – 3

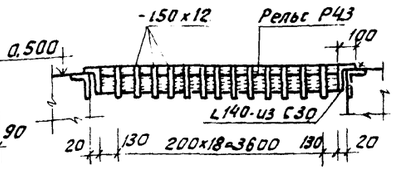

Ведомость элементов

Марка эл-та	Сечение: Эскиз	Сечение: Поз	Сечение: Состав	Опорные усилия: N кН (тс)	Опорные усилия: R кН (тс)	Опорные усилия: M кН·м (тс·м)	Количество одинак.	Марка стали	Примечание
Р1	сложное см. данный лист			—	—	—	1		
Р2				—	—	—	"		
Р3				—	—	—	"		
Р4				—	—	—	"		
Р5				—	—	—	"		
Р6				—	—	—	"		
Р7				—	—	—	"		
Р8				—	—	—	"		
Р9				—	—	—	"		
Р10				—	—	—	"		
Р11				—	—	—	"		
Р12				—	—	—	"		
Р13				—	—	—	"		

см. листы 2-4

1. Общие данные, техническую спецификацию металла см. листы 1-4, 8

Привязан

Инв. №

Инв.№ подл. | Подп. и дата | Взам. инв.

ГИП	Козлов		903-1-250.87 – КМ
Нач.отд	Чистяусов		
Гл.конст.	Лалагин		Котельная с 4 котлами КЕ-25-14с Топливо каменные и бурые угли
Гл.спец	Писарев		
Рук. гр.	Четвериков		Топлива подача — Стадия Р; Лист 15; Листов
Инж.	Бидакова		
Прав	Бирман		Приемное устройство Схема расположения решеток бункеров — САНТЕХПРОЕКТ
Н.контр.	Килимник		

Копировал Федотова 22699-38 17 Формат А2

Альбом 30

Схема расположения балок площадки на отм. 3,000

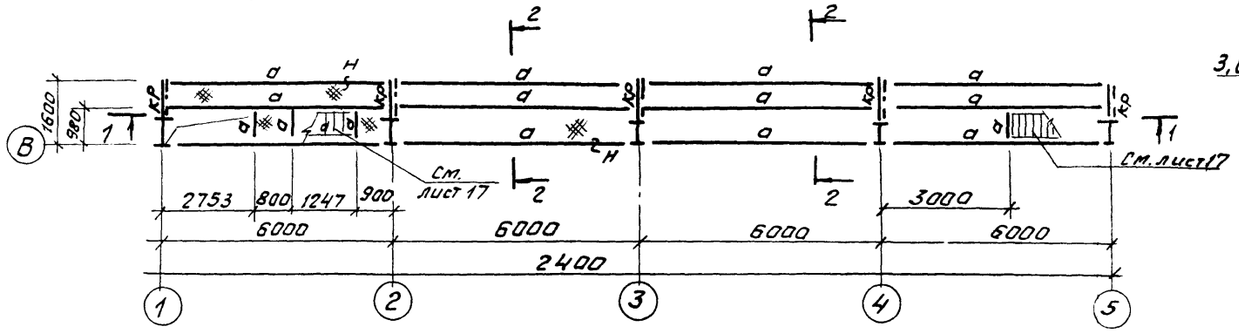

2—2

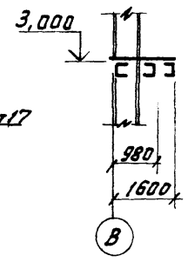

3—3

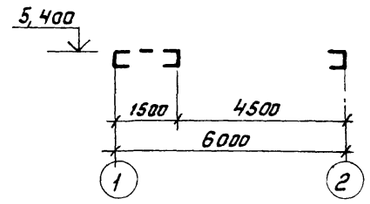

1—1

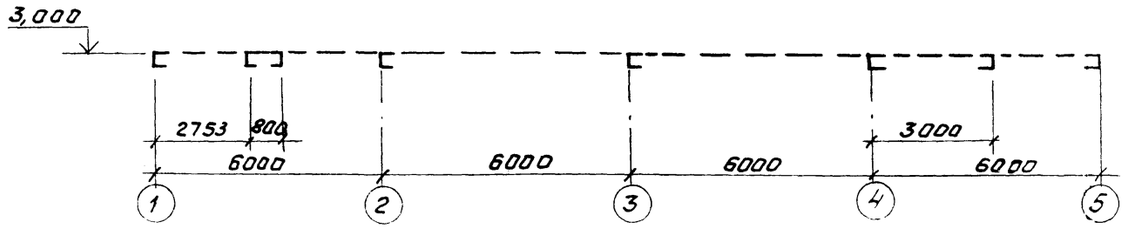

4—4

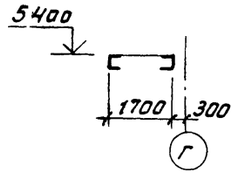

Ведомость элементов									
Марка элемента	Сечение			Опорные усилия			Группа констр	Марка стали	Примечание
	Эскиз	Паз	Состав	R кн (тс)	N, кн (тс)	M, кнм (тсм)			
КР	1/2	1	[20	12,0 (1,2)	29,0 (2,9)	—	4	см. листы 2-4	
		2	2L80x6	29,0 (2,9)	29,0 (2,9)				
а	[		[20	10,0 (1,0)	—	—	4		
в	I		I 35Б2	30,0 (3,0)	—	—	2		
н	—		рифл δ=5	—	—	—	4		

Схема расположения балок площадки на отм. 5,400

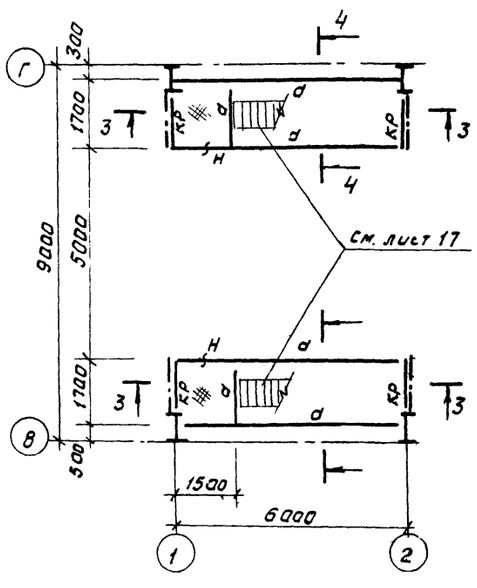

Схема расположения балок на отм 9.200

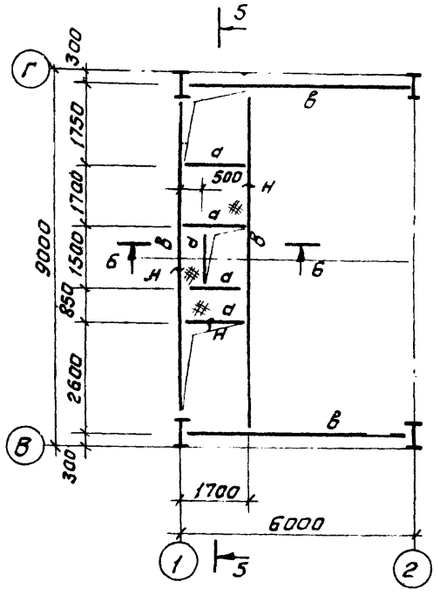

5—5

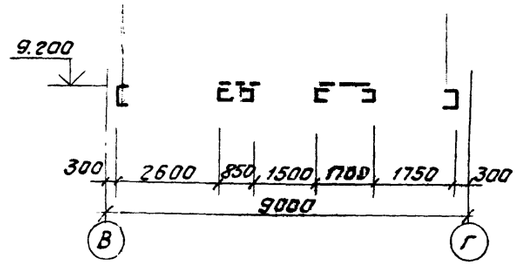

6—6

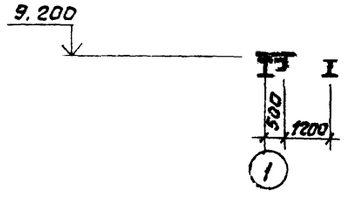

1. Общие данные и техническую спецификацию металла смотри на листах 1-4, 8
2. Ограждение площадок смотри на листе 17.
3. Временная кратковременная нагрузка на площадку на отм. 9,200 – 500 кг/м²

Согласовано: Гл. спец. ТП Райзман; Взам. инв.; Подп. и дата; Инв. подл.

ГИП	Козлов		
Нач. отд.	Чистоусов		
Гл. конст.	Палагин		
Гл. спец.	Писарев		
Рук. гр.	Четверикова		
Инж.	Кастров		
Пров.	Бурман		
Н. контр.	Килимник		

Привязан

Инв. №

903-1-250.87 — КМ

Котельная с 4 котлами КЕ-25-14С. Топливо-каменные и бурые угли

Топливоподача

Стадия	Лист	Листов
Р	16	

Приемное устройство. Схемы расположения рабочих площадок.

САНТЕХПРОЕКТ

Копировал Федоров 22699 38 18 Формат А2

Альбом 30

Схема расположения лестниц и ограждений на отм. 3,000

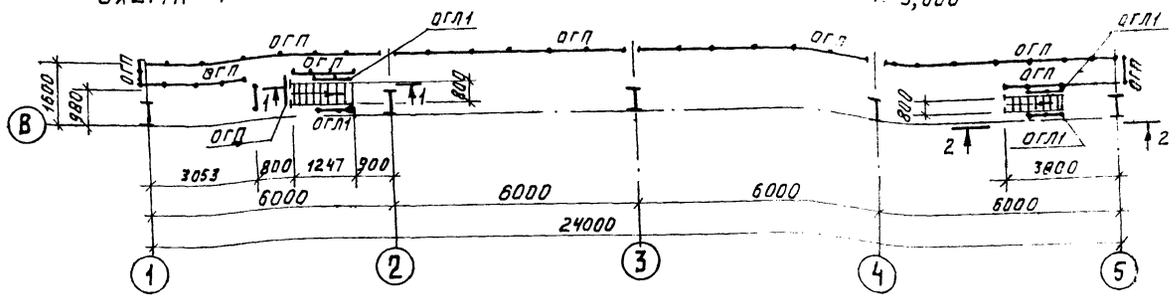

1 — 1

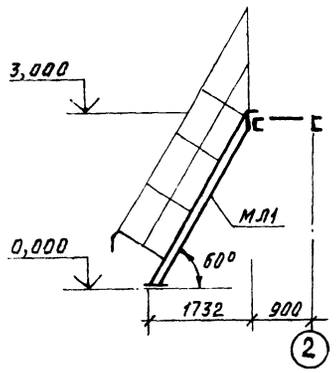

2 — 2

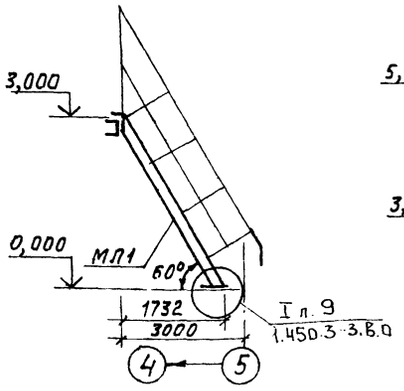

3 — 3

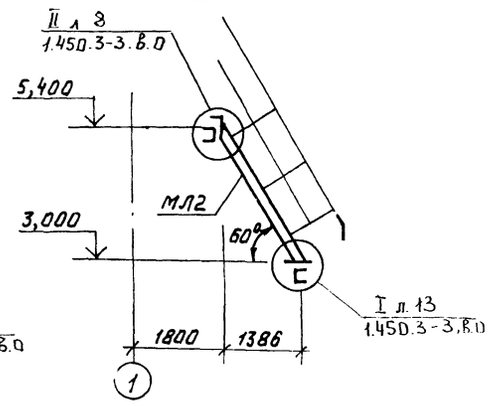

4 — 4

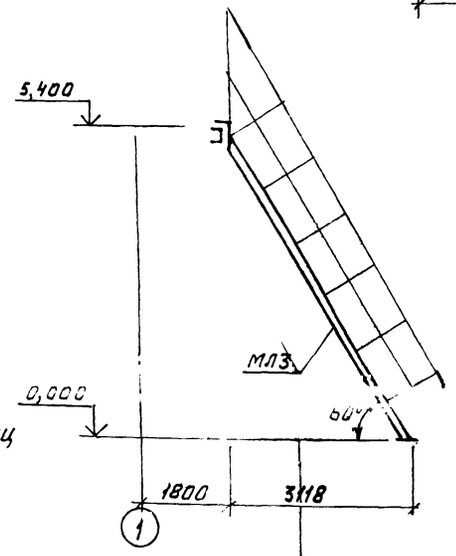

Схема расположения лестниц и ограждений на отм. 5,400.

Схема расположения лестниц и ограждений на отм. 9,200

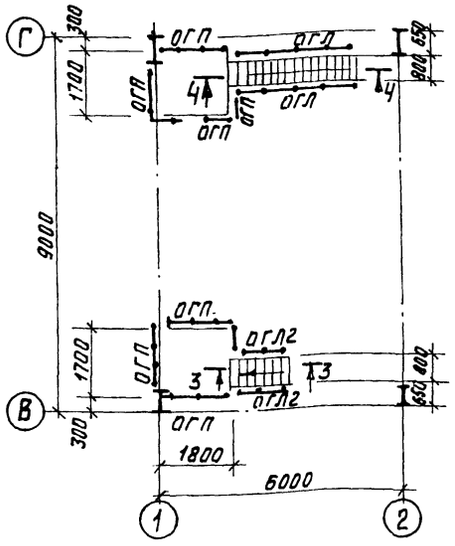

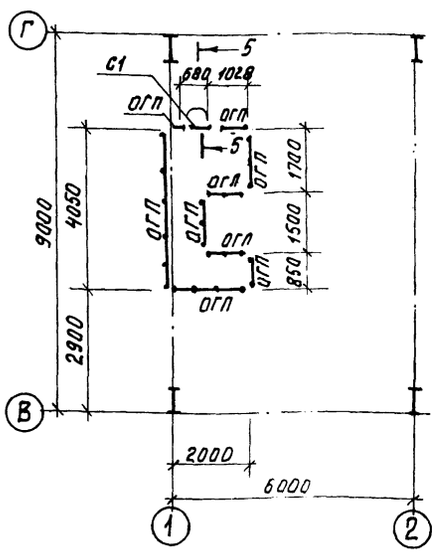

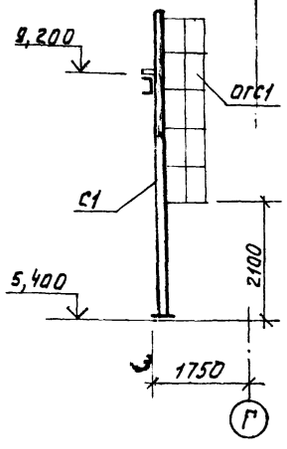

Ведомость элементов

Марка э-та	Сечение: Эскиз	Поз.	Состав	Опорные усилия: R, кН (тс)	N, кН (тс)	Мкнт (тсм)	Группа констр.	Марка металла	Примечания
МЛ1	Серия 1.450.3-3 в. 0,1		МЛХФ60.-30.8	—	—	—	4	см. лист 8.	2
МЛ2			МЛХФ60-24.8	—	—	—	"		1
МЛ3			МЛХФ60-54.8	—	—	—	"		1
ОГЛ1			ОГЛМЛх60-10.30	—	—	—	"		2
			ОГпМЛх60-10.30	—	—	—	"		2
ОГЛ2			ОГпМЛх60-10.24	—	—	—	"		1
			ОГпМЛХ60-10.24	—	—	—	"		1
ОГЛ3			ОГпМЛХ60-10.54	—	—	—	"		
			ОГпМЛХ60-10.54	—	—	—	"		
С1			СХ-40	—	—	—	"		1
ОГС1			ОГС-24.4	—	—	—	"		1
ОГП			ОГПМхЭб-10.9	—	—	—	"		60 шт.

1. Общие данные, техническую спецификацию металла, смотреть листы 1-4, 8.

Инв. № подл. | Подпись и дата | Взам. инв. №

ГИП	Козлов		903-1-250.87 КМ
Нач. отд.	Чистоусов		Котельная с 4 котлами КЕ-25-14С. Топливо — каменные и бурые угли.
Гл. конст.	Палагин		
Гл. спец.	Писарев		Топливоподача
Рук. гр.	Четвернков		Стадия: Р; Лист: 17; Листов:
Инж.	Булдакова		
Пров.	Бирман		Приемное устройство. Схемы расположения ограждений и лестниц рабочих площадок
Н. контр.	Калинник		САНТЕХПРОЕКТ

Привязан

Инв. №

Копировал Тужилкина 22699-38 19

Формат А2.

Альбом 30

Схема расположения балок и ограждений на отм. -8,100

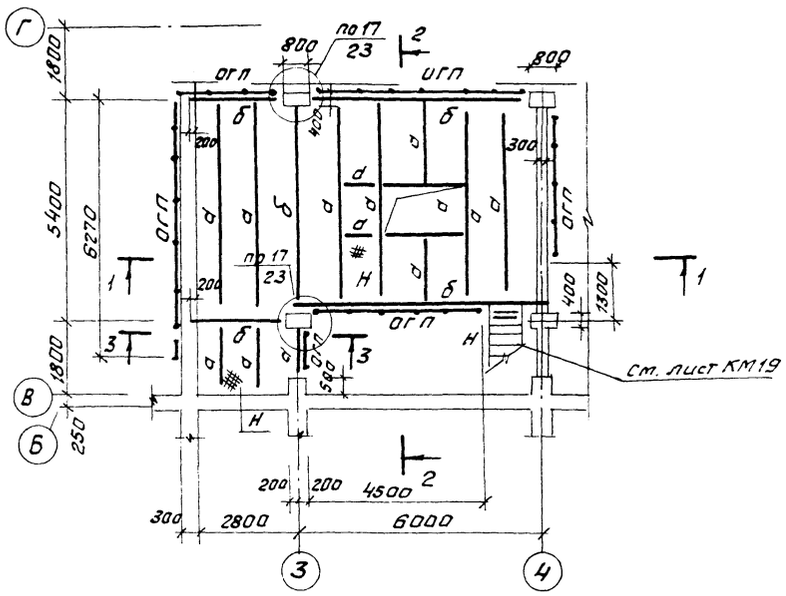

Схема расположения балок и ограждений на отм. -7,937

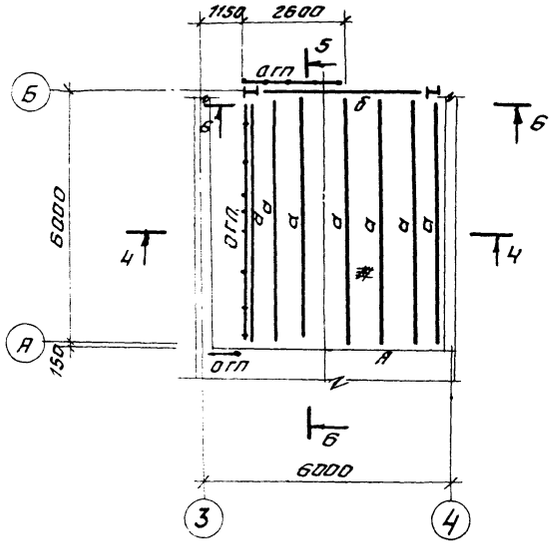

Ведомость элементов

Марка элемента	Сечение: Эскиз	Поз.	Сечение: Состав	Опорные усилия: R, кН (тс)	Опорные усилия: N кН (тс)	Опорные усилия: M кНм (тсм)	Группа констр.	Марка металла	Примечания
d	[		[30	30.0 (3.0)	—	—	2	см. листы 2÷4	
б	I		I 35Б2		—	—	2		
				—	—	—			
					—	—			
г	⊤		2L 50х5	—	—	—	4		
с	I		I 20	конструктивно			4		
Н			рифл. ст. δ=6	—	—	—	4		
ОГП	1.450.3-3 в.0.1			—	—	—	4		25 шт

4 - 4

6 - 6

1 - 1

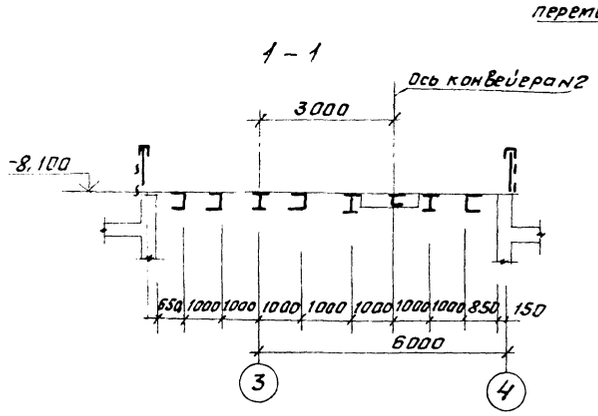

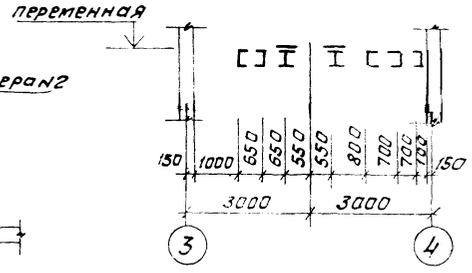

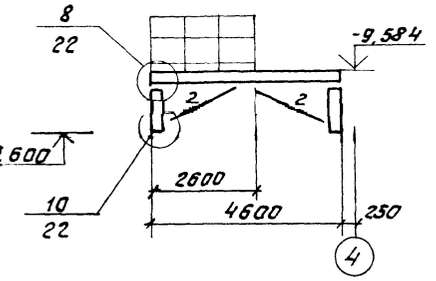

1. Общие данные, техническую спецификацию металла см. листы 1,2,3, 4.8
2. Все заводские соединения сборные.
3. Монтаж вести на болтах нормальной точности М20 и монтажной сварке.
4. Временная кратковременная нормативная нагрузка на площадки - 500 кг/м²

2 - 2

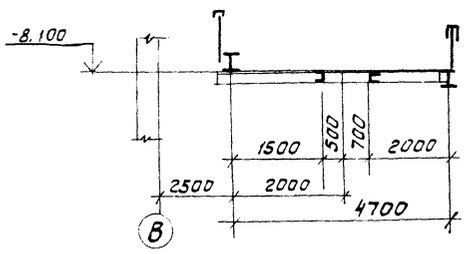

5 - 5

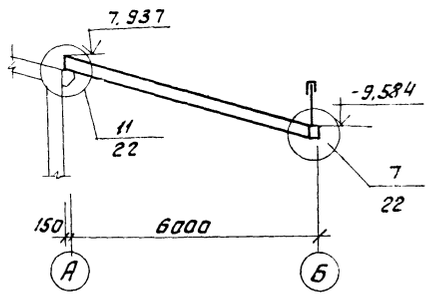

3 - 3

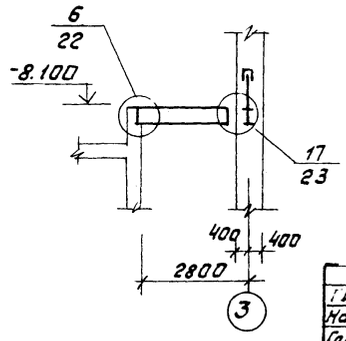

ГИП	Козлов		
Нач.отд	Чистоусов		
Гл.конст	Полагин		
Гл.спец	Лисорев		
Рук.гр.	Четверикова		
Инж.	Булдакова		
Пров	Бирман		
Н.контр	Хилимчик		

Привязан:

Инв.№

903-1-250.87 — КМ

Котельная с 4 котлами КЕ-25-14С
Топливо - каменные и бурые угли

Топливоподача

Стадия	Лист	Листов
Р	18	

Приемное устройство
Схемы расположения балок на отм. -8,100, -7,937

САНТЕХПРОЕКТ

Согласовано

КСО	Ронзман
Взам.инв.№	
Подп. и дата	
Инв.№ подл.	

Копировал Формат 22699-38 20 Формат А2

Альбом 30

1-1

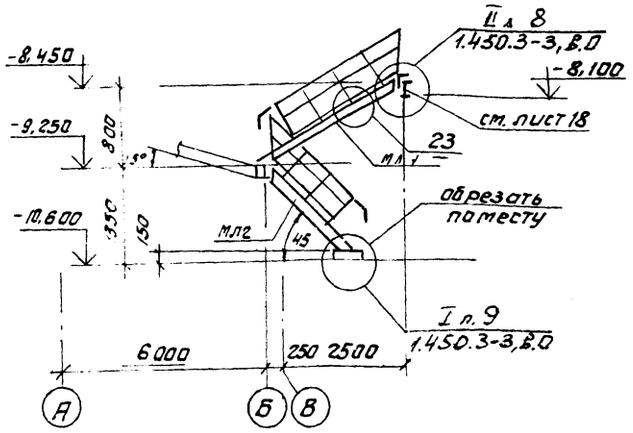

2-2

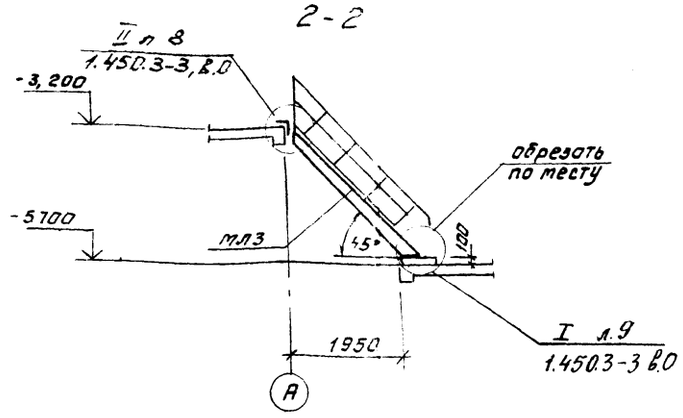

Ведомость элементов									
Марка элемента	Сечение			Опорные усилия			Группа констр.	Марка металла	Примечания
	Эскиз	Поз.	Состав	R, кн (тс)	N, кн (тс)	M кн.м (тсм)			
МЛ1	См. прим. пункт 1			—	—	—	4	см. лист 8	1шт
ОГЛ1				—	—	—	-"-		2шт
МЛ2	1.450.3-3, вып. 0,1		МЛХФ45-18.8	—	—	—	-"-		1шт
МЛ3			МЛХФ45-30.8	—	—	—	-"-		1шт
МЛ4			МЛХФ45-24.8	—	—	—	-"-		1шт
ОГЛ2			ОГл МЛХ45-10.18 ОГп МЛХ45-10.18	—	—	—	-"-		2шт
ОГЛ3			ОГл МЛХ45-10.30 ОГп МЛХ45-10.30	—	—	—	-"-		2шт
ОГЛ4			ОГл МЛХ45-10.24 ОГп МЛХ45-10.24	—	—	—	-"-		2шт

Схема расположения лестниц на отм. -9,250; -8,100.

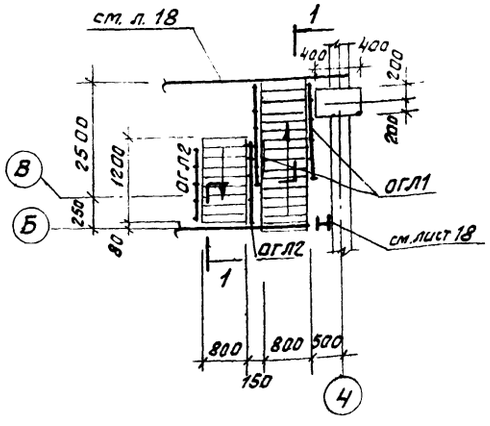

Схема расположения лестницы на отм. -8,200

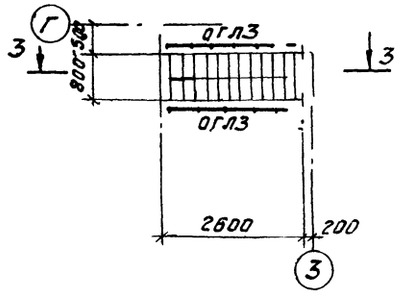

Схема расположения лестниц на отм. -3,200

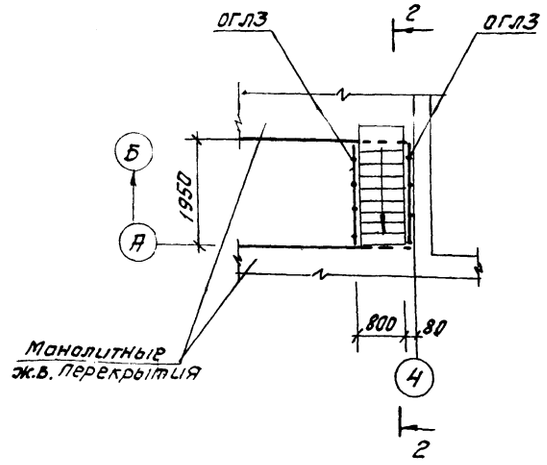

1. Лестницу марки МЛ1 и ограждения к ней марки ОГП1 изготовить аналогично типовым лестницам и ограждениям серии 1.450.3-3 вып.0 „Стальные лестницы, переходные площадки и ограждения"

3-3

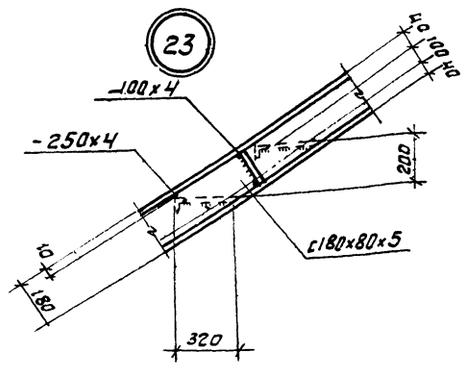

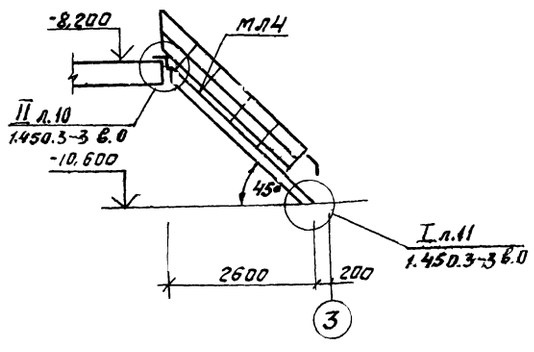

ГИП	Козлов		903-1-250.87- КМ
Нач.отд	Чистоусов		Котельная с 4 котлами КЕ-25-14С Топливо - каменные и бурые угли
Гл.конст	Полотин		
Гл.спец	Писарев		
Рук. гр.	Четверикова		Топливоподача — Стадия: Р; Лист: 19; Листов:
Инж.	Булдакова		
Пров.	Бирман		Приемное устройство Схемы расположения внутренних лестниц — САНТЕХПРОЕКТ
Н.контр.	Килимник		

Привязан

Инв №

Копировал 22699-38 21 Формат А2

Инв.№ подл. | Подп. и дата | Взам. инв.№

Альбом 30

Схема расположения прогонов и кронштейнов

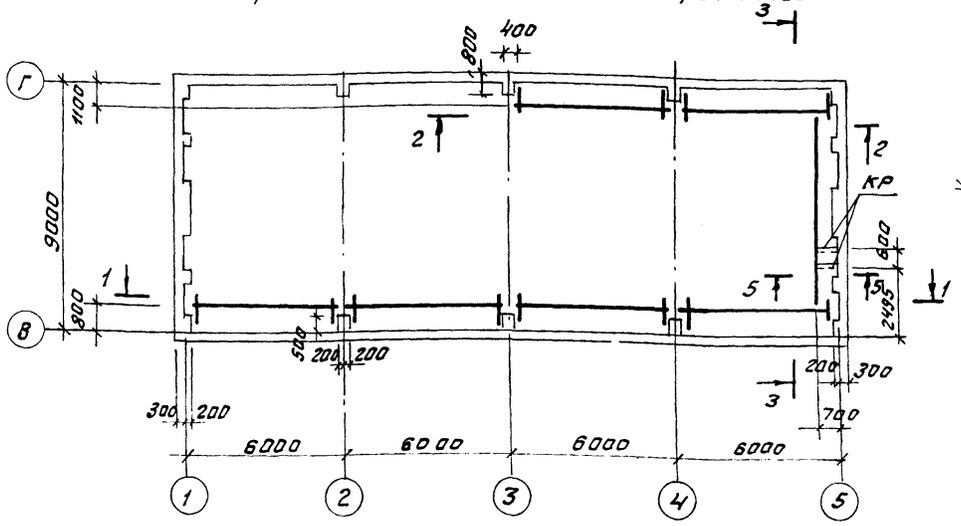

24

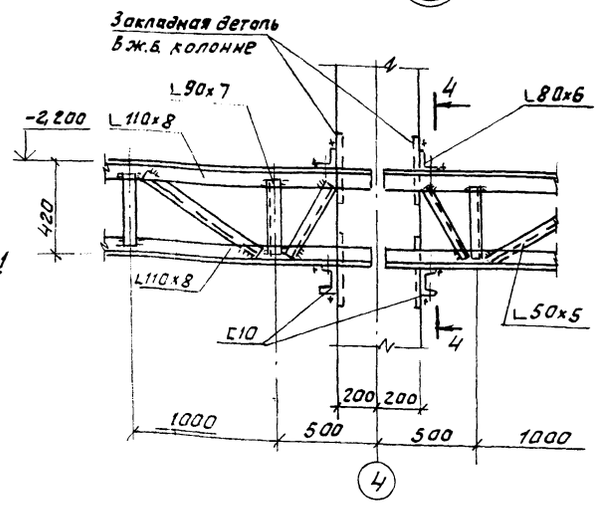

Ведомость элементов									
Марка элемента	Сечение			Опорные усилия			Группа констр.	Марка металла	Примечания
	Эскиз	Поз.	Состав	R, кн (тс)	N, кн (тс)	Мкн.м (тсм)			
ФК1	6000	1	L110x8	—	—	—	4	см. л. 2-4	по гибкости
ФК2	7400	2	L90x7	—	—	—	4		—"—
		3	L50x5	—	—	—	4		—"—
а	L		L80x6	—	—	—	4		конструктивно
б	[		[10	—	—	—	4		—"—
КР	2 1	1	[10	—	—	—	4		—"—
		2	L63x5	—	—	—	4		—"—

1. Общие данные, техническую спецификацию металла см. листы 1-4, 8

1 - 1

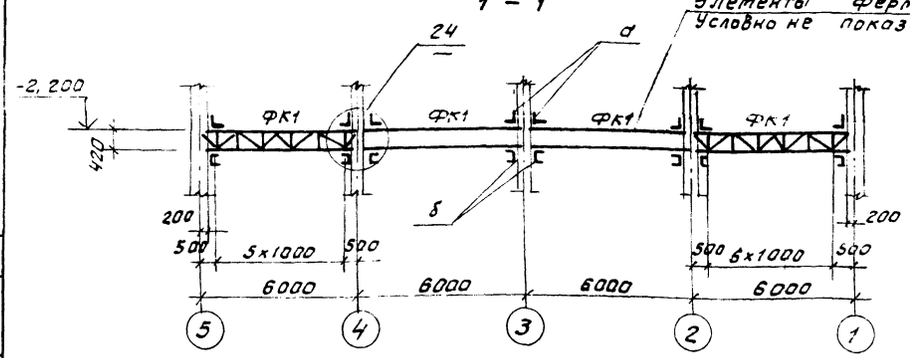

4 - 4

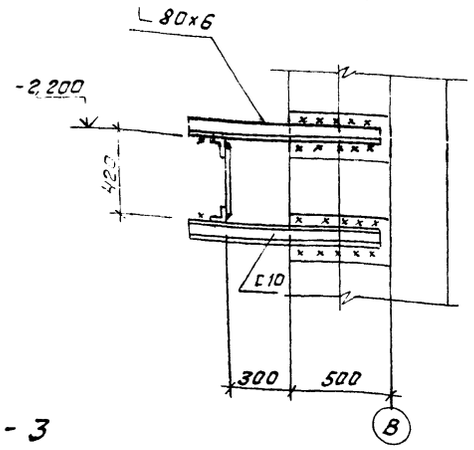

2 - 2

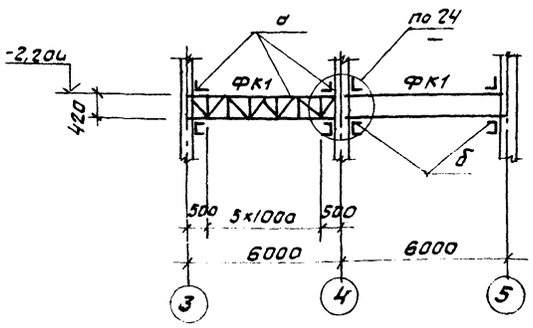

3 - 3

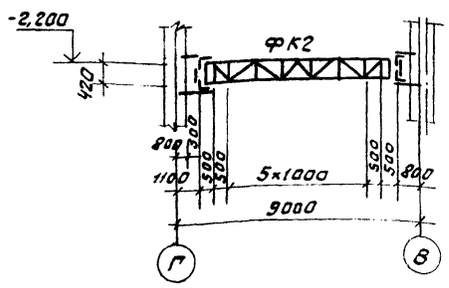

5 - 5

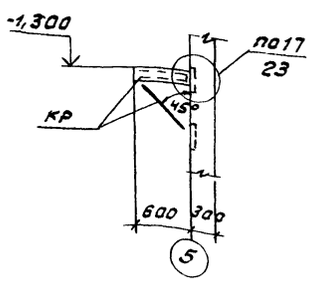

ГИП	Козлов		
Нач.отд.	Чистоусов		
Гл.конст.	Палагин		
Гл.спец.	Писарев		
Рук.гр.	Четверикова		
Инж.	Булдаков		
Пров.	Бирман		
Н.конт.	Килимник		

903-1-250.87 — КМ

Котельная с 4 котлами КЕ-25-14С
Топливо-каменные и бурые угли

Топливоподача

Стадия	Лист	Листов
Р	20	

Приемное устройство. Схема расположения прогонов для крепления кабелей

САНТЕХПРОЕКТ

Привязан:

Инв №

Согласовано

Нач. отд. АЗ Фейерштейн

Взам. инв.

Подп. и дата

Инв. № подл.

Копировал Федорова 22699-38 22

Формат А2

Альбом 30

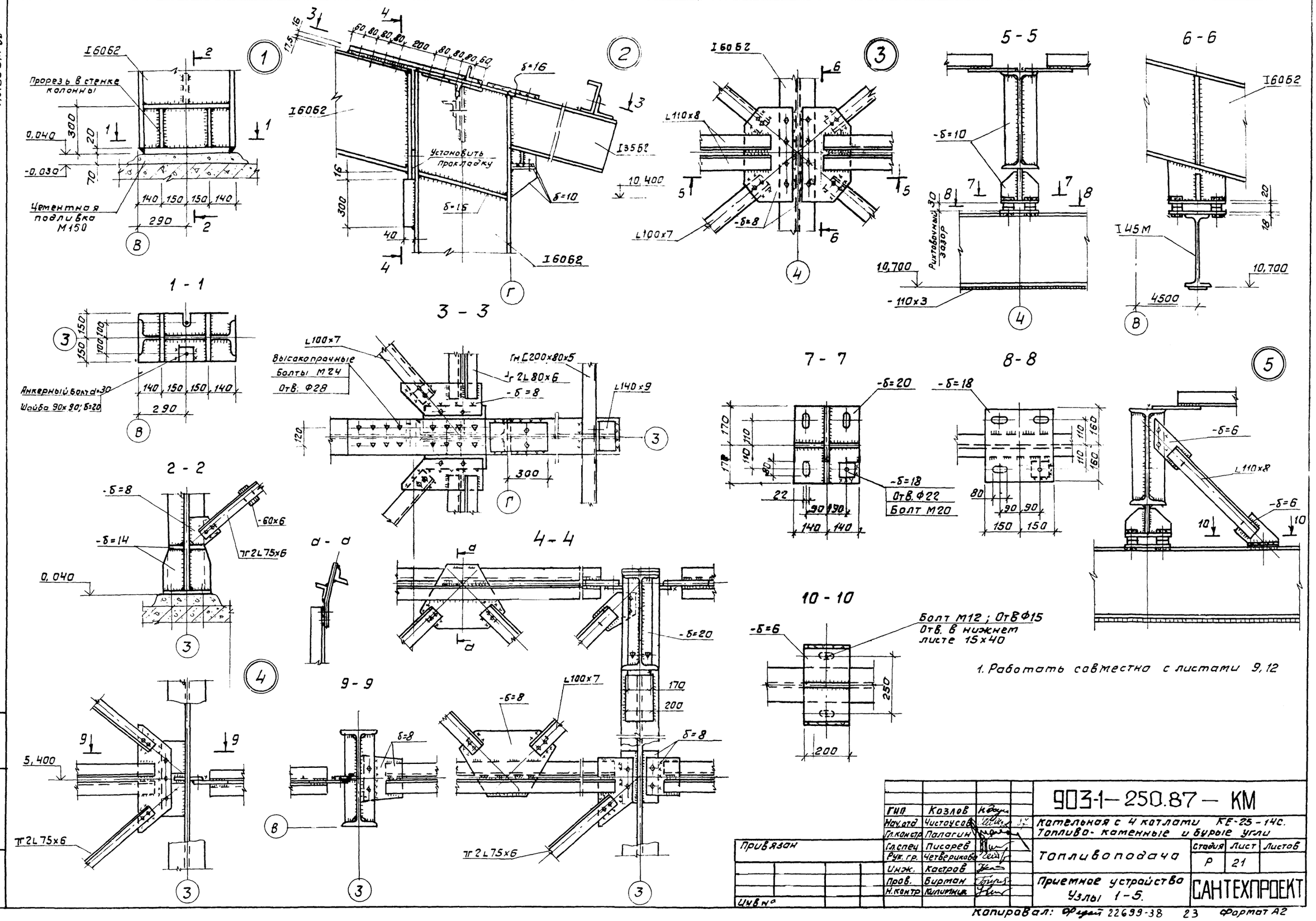

1. Работать совместно с листами 9, 12

ГИП	Козлов		
Нач. отд.	Чистоусов		
Гл. констр.	Палагин		
Гл. спец.	Писарев		
Рук. гр.	Четверикова		
Инж.	Кастров		
Пров.	Бирман		
Н. контр.	Килимник		

Привязан

Инв. №

903-1-250.87 — КМ

Котельная с 4 котлами КЕ-25-14С. Топливо-каменные и бурые угли

Топливоподача

Стадия	Лист	Листов
Р	21	

Приемное устройство Узлы 1-5.

САНТЕХПРОЕКТ

Копировал: Федей 22699-38 23 Формат А2

Инв. № подл. | Подп. и дата | Взам. инв. №

Альбом 30

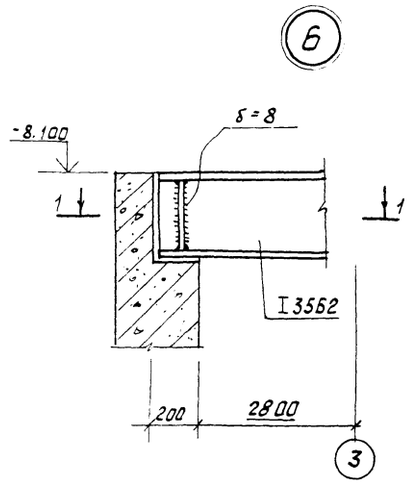

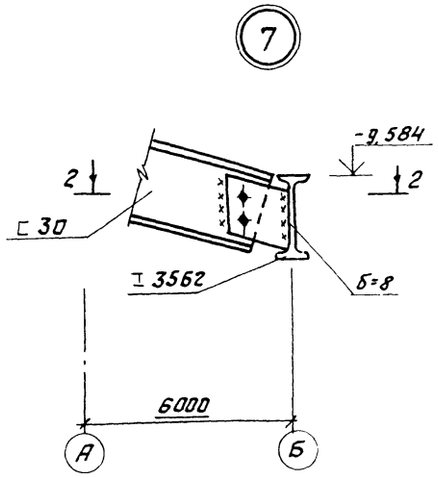

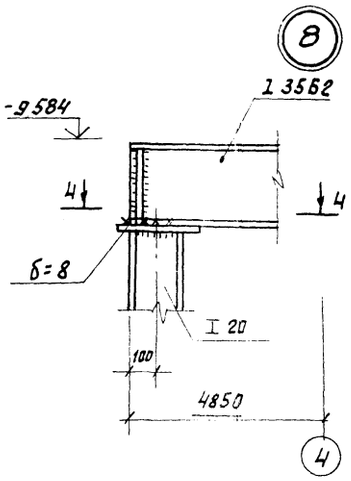

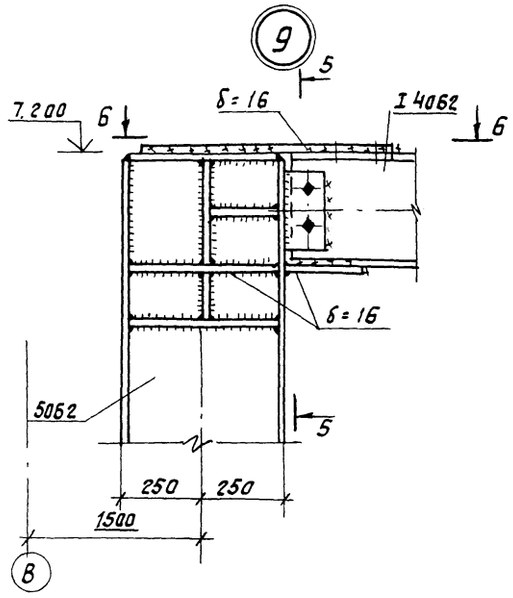

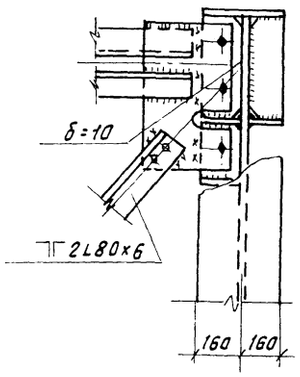

1—1

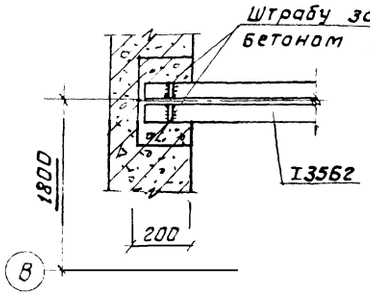

2—2

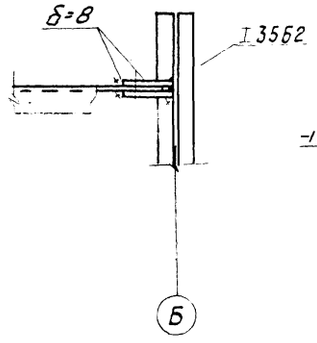

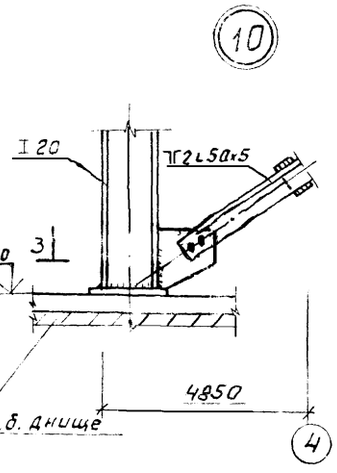

6—6

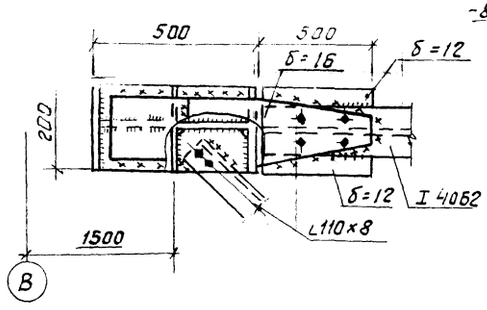

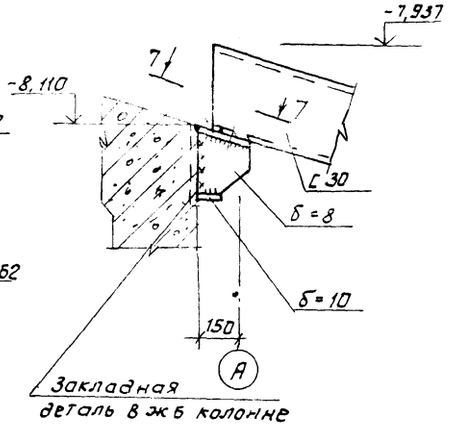

4—4

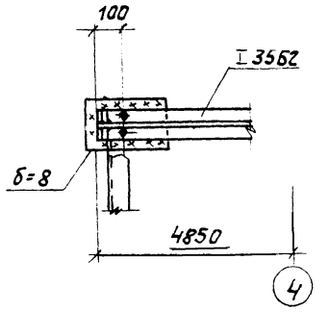

3—3

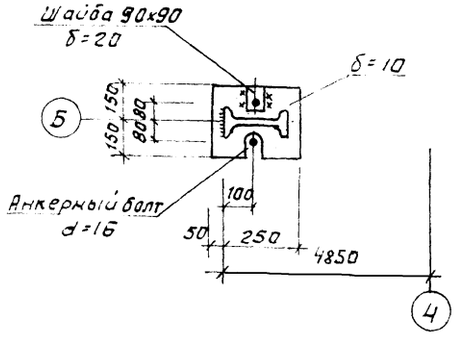

7—7

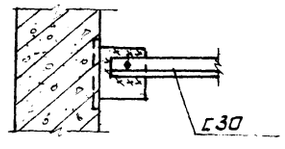

Привязан

Инв.№

ГИП	Козлов		
Нач.отд	Чистоусов		
Гл.констр.	Палагин		
Гл.спец	Писарев		
Рук.гр.	Четвериков		
Инж.	Булдакова		
Пров.	Бурман		
Н.контр	Килимник		

903-1-250.87 — КМ

Котельная с 4 котлами КЕ-25-14С
Топливо - каменные и бурые угли

Топливоподача

Приемные устройства
Узлы 6-11

Стадия	Лист	Листов
Р	22	

САНТЕХПРОЕКТ

Копировал Фурсов 22633-38 24 Формат А2

Инв.№ подл. | Подпись и дата | Взам.инв.№

Альбом 30

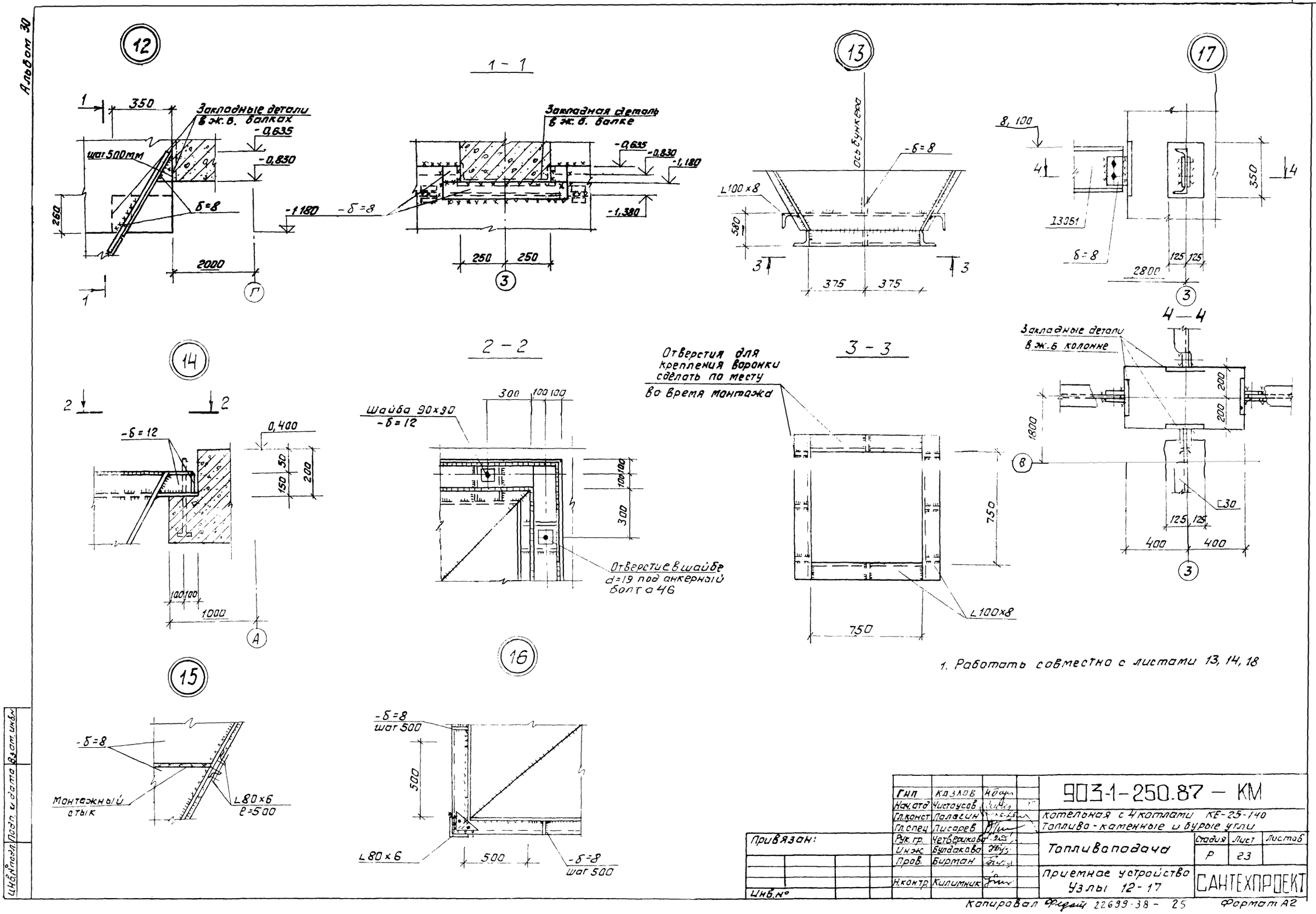

1. Работать совместно с листами 13, 14, 18

Гип	Казлов		903-1-250.87 — КМ
Нач.отд	Чистоусов		Котельная с 4 котлами КЕ-25-140
Гл.конст	Палагин		Топливо-каменные и бурые угли
Гл.спец	Писарев		
Рук.гр.	Четверикова		Топливоподача
Инж	Булдакова		Стадия: Р; Лист: 23; Листов:
Пров.	Бирман		Приемное устройство Узлы 12-17
Н.контр.	Килимник		САНТЕХПРОЕКТ

Привязан:

Инв.№

Копировал Федот 22699-38-25 Формат А2

Инв.№ подл. | Подп. и дата | Взам. инв.№

Альбом 30

Схема расположения балок перекрытия на отм. 6.000

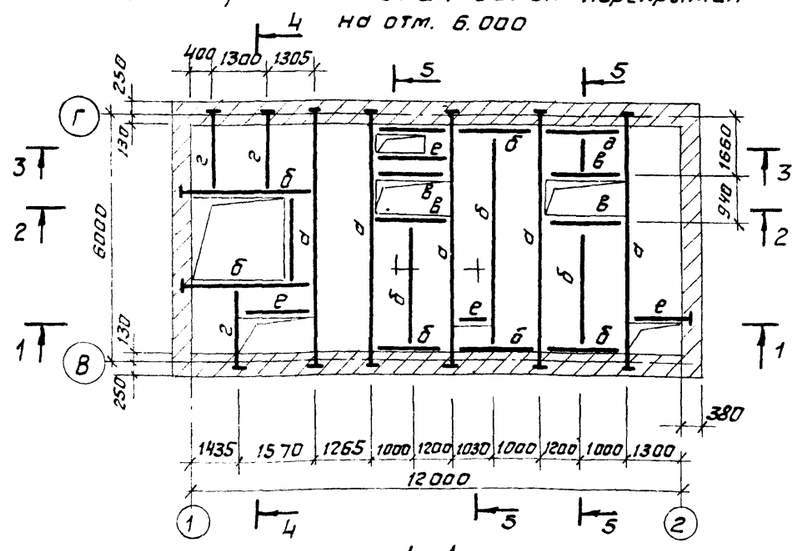

1 - 1

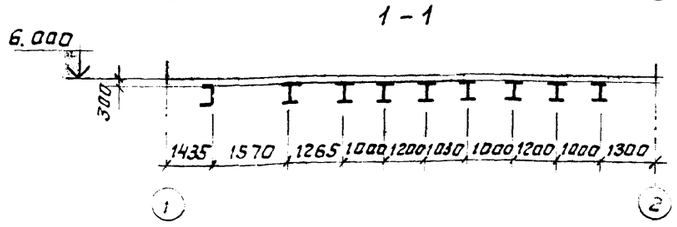

Схема расположения балок перекрытия на отм. 11.400

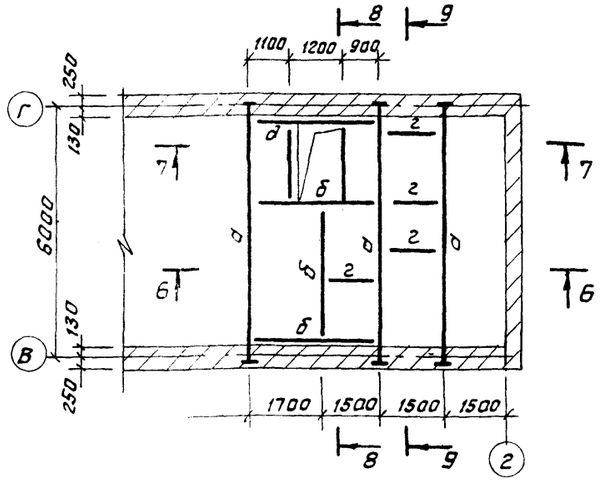

6 - 6

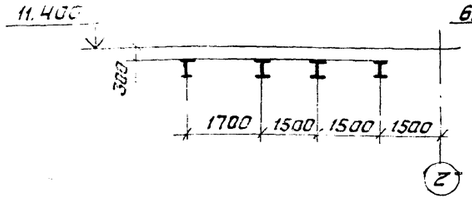

4 - 4

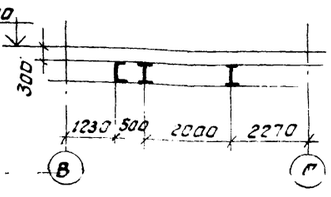

9 - 9

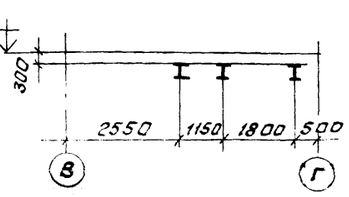

Ведомость элементов

Марка эл-та	Сечение: Эскиз	Поз.	Состав	Опорные усилия: N кН (тс)	R кГ (тс)	M кНм (тм)	Гр.	Марка стали	Примеч.
а	I		I 50Б1	—	160.0 (16.0)	—	2	см. лист 7	
б	I		I 35Б1	—	50.0 (5.0)	—	2		
в	⊐⊏ 60		2[30	—	60.0 (6.0)	—	2		
РМ1	Сложное, см. лист 22			—	—	—	4		
РМ2				—	—	—			
г	I		I 23Б1	—	20.0 (2.0)	—	2		
д	[		[30	—	30.0 (3.0)	—	2		
е	[		[20	—	—	—	2		

2 - 2

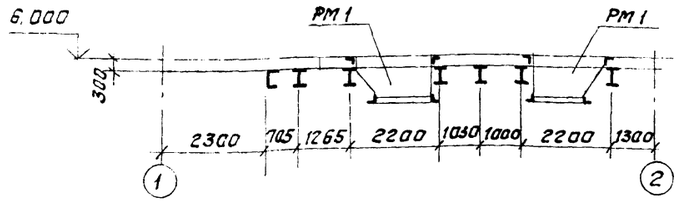

7 - 7

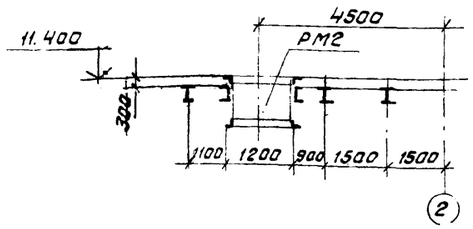

3 - 3

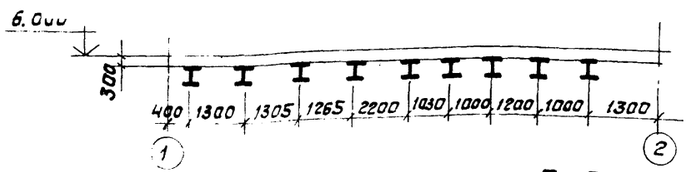

5 - 5

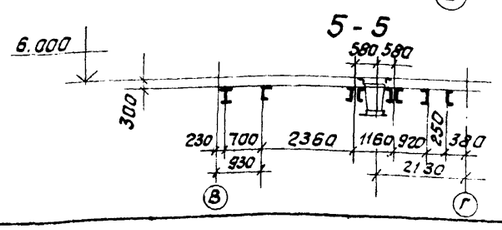

8 - 8

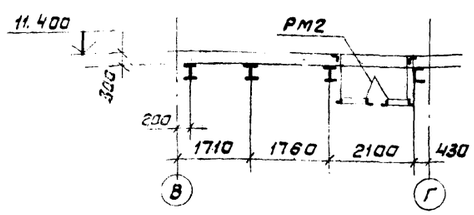

1. Общие данные, техническую спецификацию металла см. л.л. 1, 2, 7, 8.
2. Временная кратковременная нормативная нагрузка на перекрытие на отм. 6.000 - 1000 кгс/м²

Привязан:

Инв. №

ГИП	Козлов		
Нач. отд	Чистоусов		
Гл. конст.	Палагин		
Гл. спец.	Писарев		
Рук. гр.	Четверикова		
Инж.	Кастров		
Пров.	Бирман		
Н. контр.	Кулимник		

903-1-250.87 — КМ

Котельная с 4 котлами КЕ-25-14С
Топливо-коменные и бурые угли

Топливоподача

Стадия	Лист	Листов
Р	24	

Дробильное устройство
Схемы расположения балок перекрытия на отм. 6.000; 11.400

САНТЕХПРОЕКТ

Копировал Формат 22699-38 26 Формат А2

Согласовано
ГКО Ройзман
Зам. нач. отд. Пол. и авто Вомпилов

Альбом 30

Схема расположения подвесных путей на отм 2,910

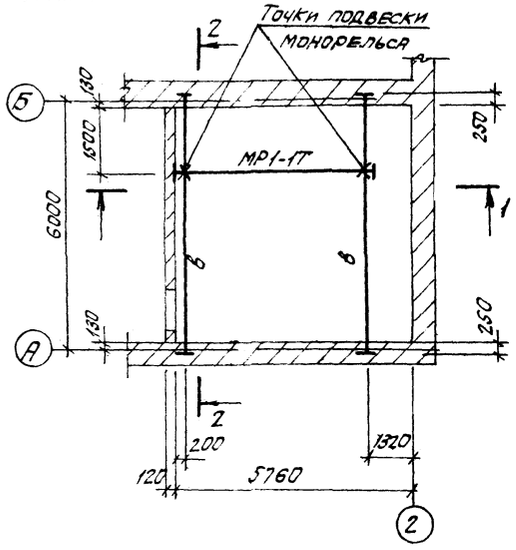

1 – 1

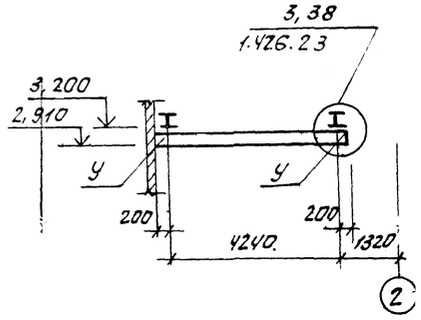

2 – 2

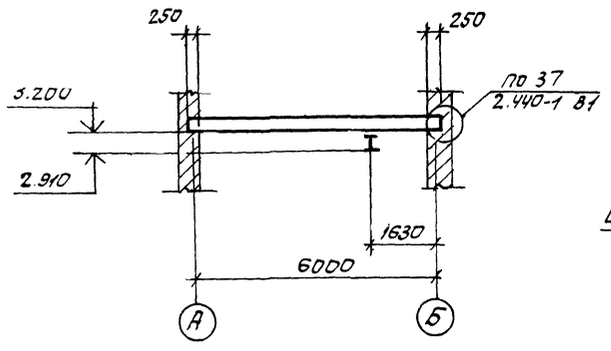

РМ1

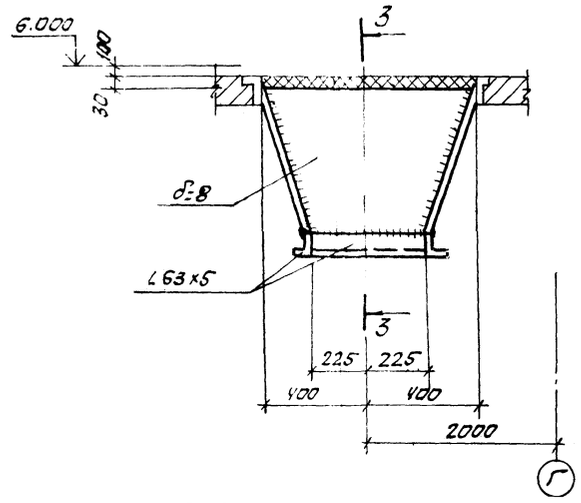

РМ2

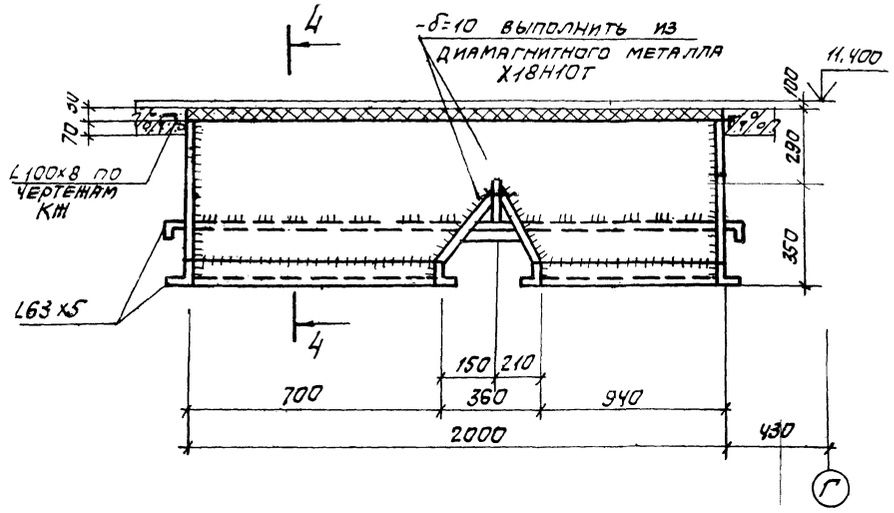

4 – 4

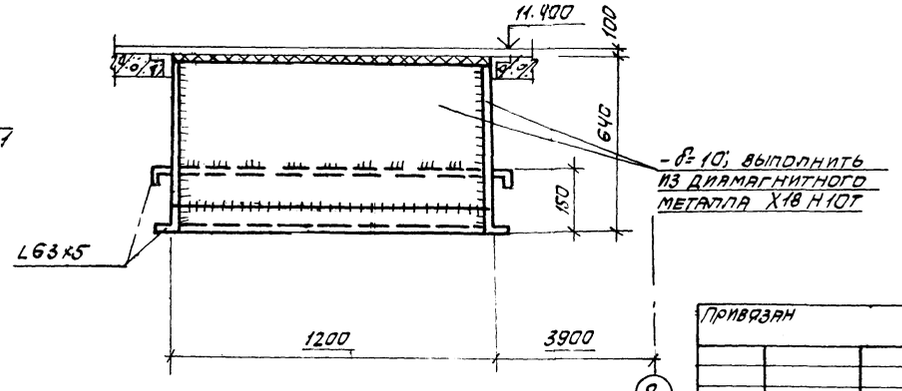

3 – 3

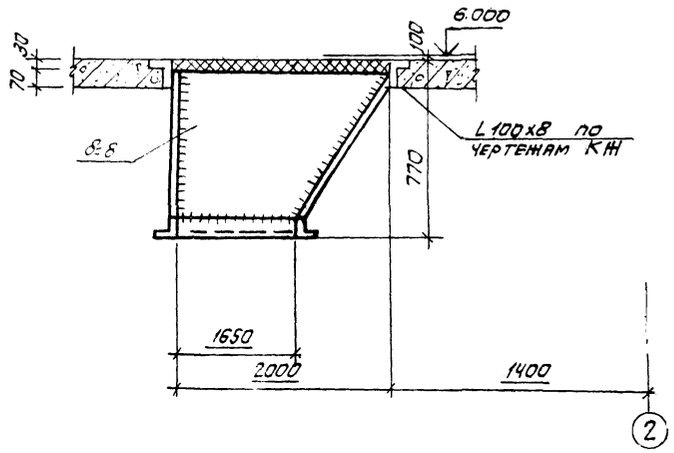

1. Общие данные, техническую спецификацию металла см. листы 1-4; 8
2. Схемы расположения рам РМ1; РМ2 см лист 24.
3. Таблицу элементов для монорельса МР1-1Т см лист 26

ГИП	Козлов		
Нач.отд.	Чистоусов		87
Гл.конс.	Палагин		
Гл.спец.	Писарев		
Рук.гр.	Четвериков		
Инж.	Кастров		
Пров.	Бирман		
Н.контр.	Килимник		

903-1-250.87 - КМ

Котельная с 4 котлами КЕ-25-14С
Топливо - каменные и бурые угли

Топливоподача.

Стадия	Лист	Листов
Р	25	

Дробильное устройство Схемы расположения подвесных путей РМ1 и РМ2

САНТЕХПРОЕКТ

Привязан

Инв.№

Инв.№ подл. | Подп. и дата | Взам.инв.№

Альбом 30

Схема расположения подвесных путей на отм. 10.220

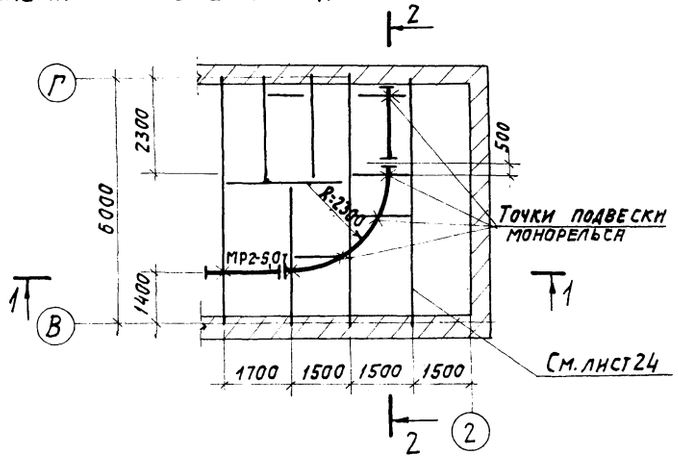

Схема расположения подвесных путей на отм. 14,340

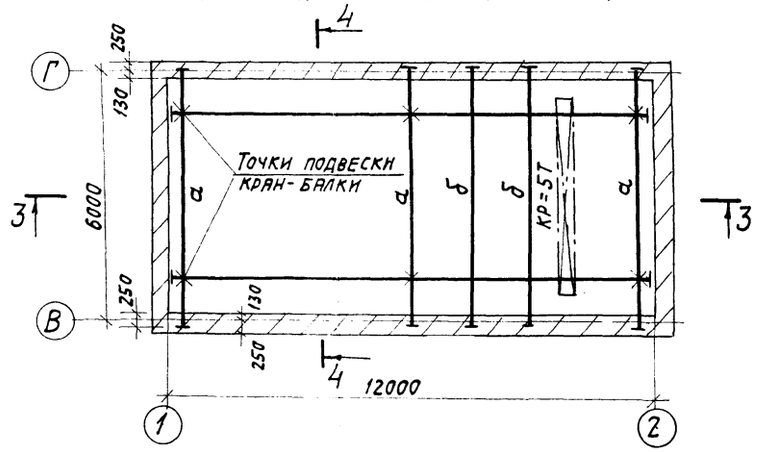

Ведомость элементов									
Марка элемента	Сечение			Опорные усилия			Группа констр.	Марка стали	Примечание
	Эскиз	Поз.	Состав	R, кН (тс)	N, кН (тс)	M, кН·1 (тс.м)			
КР	I		I 36М	83,0 (8,3)	—	—	1	См. лист 7	
МР1	I		I 24М	18,0 (1,8)	—	—			
МР2	I		I 36М	74,0 (7,4)	—	—			
а	I		I 35Б1	80,0 (8,0)	—	—			
у	L		L100х7	—	—	—			
б	[		[20				2		
в	I		I 26Б1	18,0 (1,8)	—	—	1		

1—1

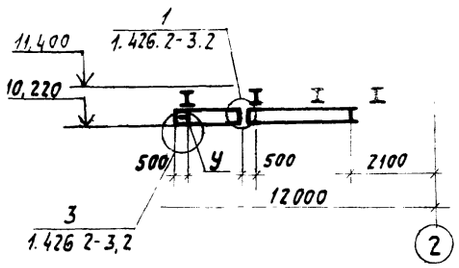

3—3

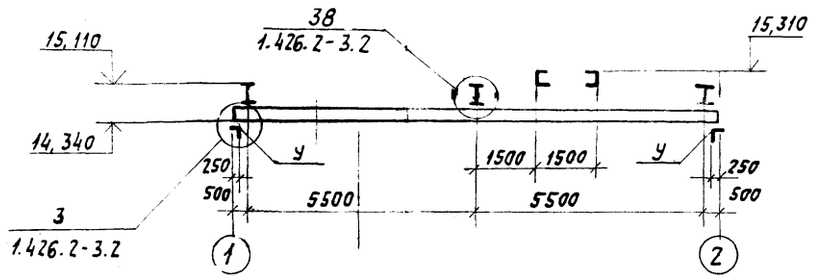

1. Общие данные, техническую спецификацию металла см. листы 1, 2, 7, 8.
2. Схему расположения монорельса МР1 смотри на листе 25.

2—2

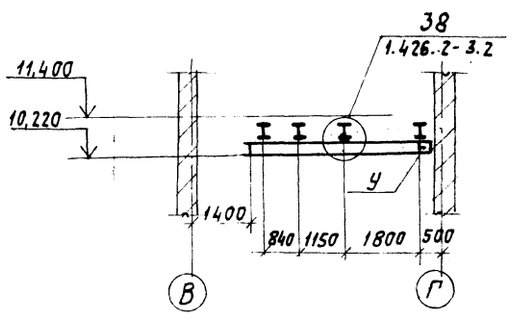

4—4

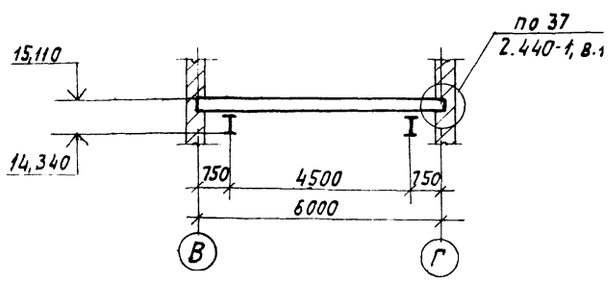

ГИП	Козлов		
Нач. отд.	Чистоусов		87
Гл. констр.	Палагин		
Гл. спец.	Писарев		
Рук. гр.	Четверикова		
Инж.	Кастров		
Пров.	Бирман		
Н. контр.	Килимник		

903-1-250.87-КМ

Котельная с 4 котлами КЕ-25-14с. Топливо-каменные и бурые угли.

Топливоподача

Стадия	Лист	Листов
Р	26	

Дробильное устройство. Схемы расположения подвесных путей.

САНТЕХПРОЕКТ

Привязан:

Инв. №

Согласовано: КСО, Розман

Инв. № подл. | Подпись и дата | Взам. инв. №

22699-38 28 Копировал: Логинова Формат:

Альбом 30

Схема расположения стоек на отм. 0,000

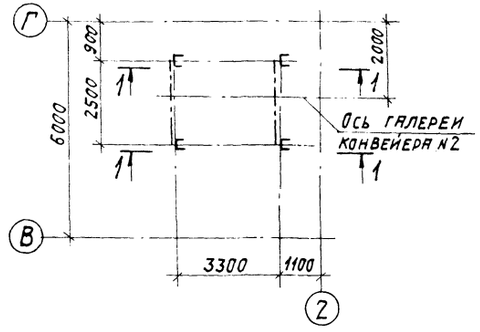

1—1

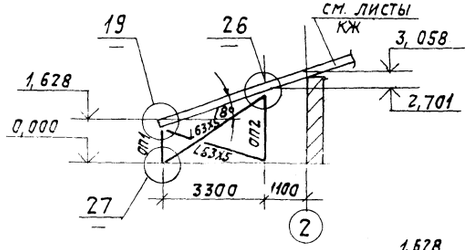

2—2

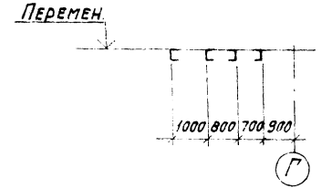

3—3

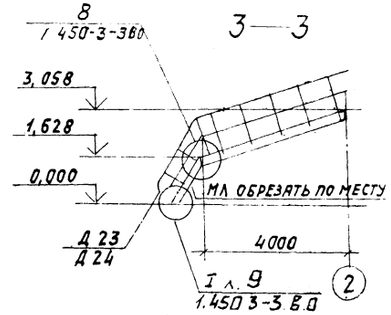

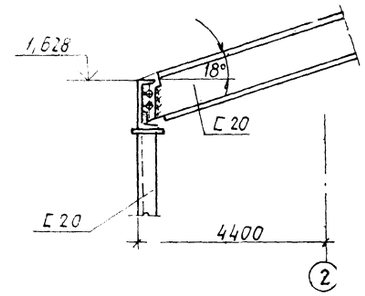

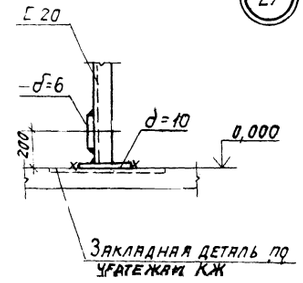

Схема расположения кронштейнов 5—5 на отм. 9,800

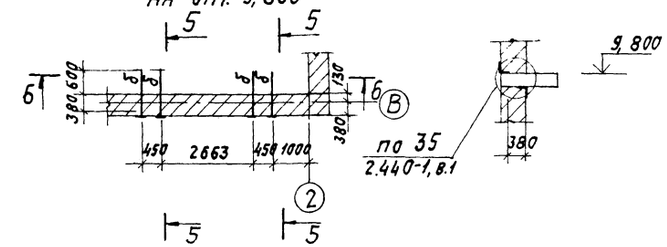

6—6

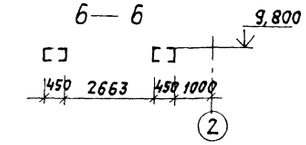

Ведомость элементов

Марка эл-та	Сечение: Эскиз	Сечение: поз.	Сечение: Состав	Опорные усилия: N кН (тс)	Опорные усилия: R кН (тс)	Опорные усилия: M кНм (тс.т)	Группа конструк.	Марка стали	Примечание
а	С		С 20	—	50,0 (5,0)	—	4	см. лист 8	
н.	—		сталь рифленая δ=5	—	—	—	-"-		
ОП1	Сложное см. данный лист			—	—	—	-"-		
ОП2				—	—	—	-"-		
5	С		С 10	—	—	1,0	-"-		
МЛ	серия 1-450. 3-3 в.0,1		МЛХФ.60-18.8	—	—	—	-"-		1
ОГЛ			ОГл МЛХ60-10.18	—	—	—	-"-		2
			ОГп МЛХ60-10.18	—	—	—	-"-		2
ОГП			ОГп МХ3Г-10.9	—	—	—	-"-		11 шт.

ОП1

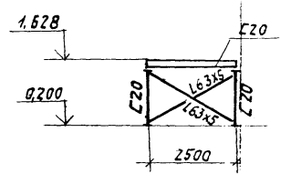

ОП2

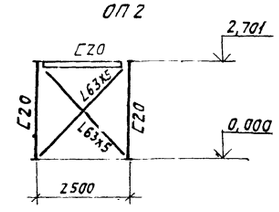

Схема расположения площадки под конвейер

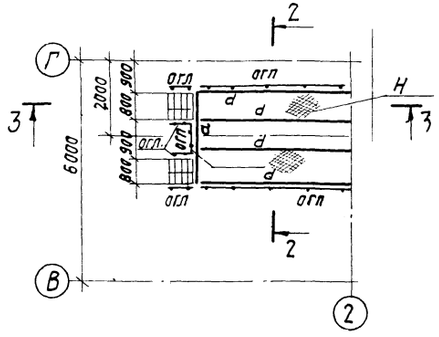

4—4

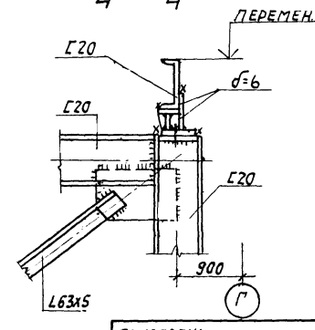

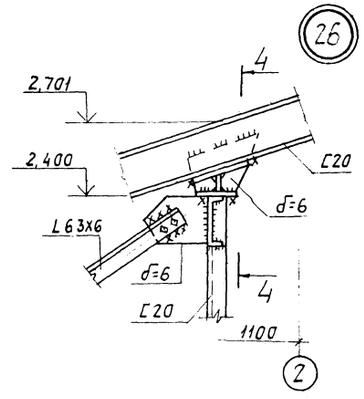

1. Общие данные, техническую спецификацию металла, см. листы 1-4, 8

ГИП	Козлов		903-1-250.87 -КМ
Нач. отд.	Чистоусов		Котельная с 4 котлами КЕ-25-14с. Топливо-каменные и бурые угли.
Гл. констр.	Палагин		Топливоподача. Стадия Р; Лист 27; Листов
Гл. спец.	Писарев		Дробильное устройство. Схемы расположения площадки под конвейер; Узлы 25, 26, 27
Рук. гр.	Четвериков		САНТЕХПРОЕКТ
Инж.	Булдакова		
Пров.	Бирман		
Н. контр.	Килимник		

Привязан:

Инв. №

Согласовано: Гл. спец. т.п. Романов

Инв. № подл. | Подпись и дата | Взам. инв. №

Альбом 30

Схема расположения лестницы на отм. 6.000

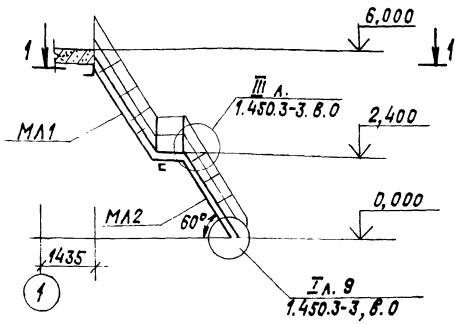

1—1

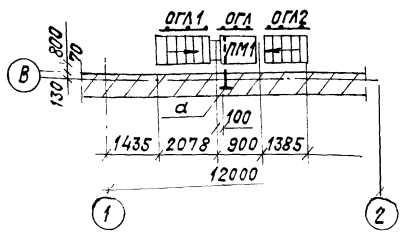

Схема расположения стремянки на отм. 8,400

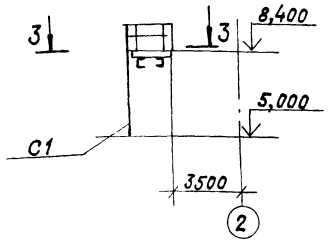

3—3

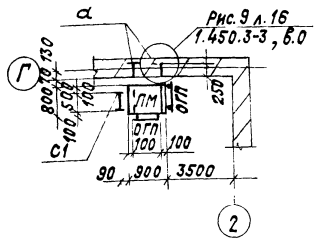

Схема расположения стремянки на отм. 16,450

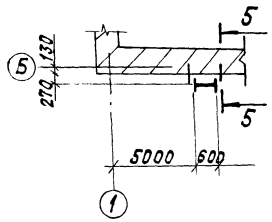

5—5

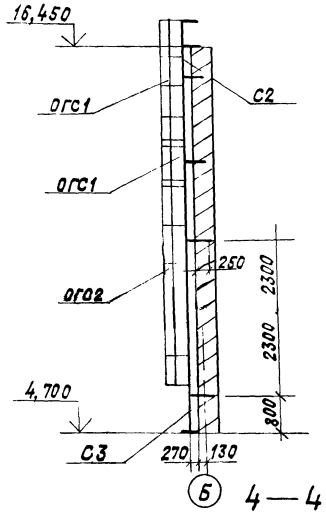

4—4

Схема расположения стремянки на отм. 4.700

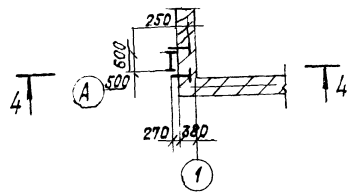

Схема расположения лестницы на отм. 11,400

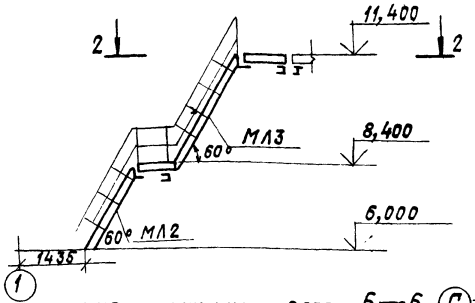

2—2

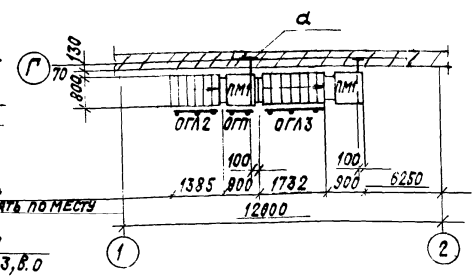

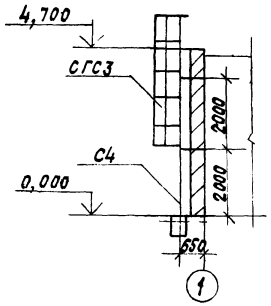

Схема расположения лестницы на отм. 6.000

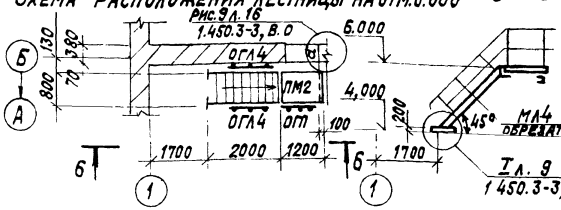

6—6

Ведомость элементов

Марка эл-та	Сечение: Эскиз	Поз.	Состав	Опорные усилия: M кн.л (тс.м)	R кн (тс)	N кн (тс)		Марка стали	Примечания
α	[		Гн[160х50х4	17,0 (1,7)	—	—			
МЛ1	Серия 1.450.3-3. выпуск 0,1		МЛХФ60-36.8	—	—	—	4	Смотреть лист 8	1
МЛ2			МЛХФ60-24.8	—	—	—	-"-		2
МЛ3			МЛХФ60-30.8	—	—	—	-"-		1
МЛ4			МЛХФ45-24.8	—	—	—	-"-		1
ОГЛ1			ОГЛ МЛХ60-10.36	—	—	—	-"-		1
			ОГП МЛХ60-10.36	—	—	—	-"-		1
ОГЛ2			ОГЛ МЛХ60-10.24	—	—	—	-"-		2
			ОГП МЛХ60-10.24	—	—	—	-"-		2
ОГЛ3			ОГЛ МЛХ60-10.30	—	—	—	-"-		1
			ОГП МЛХ60-10.30	—	—	—	-"-		1
ОГЛ4			ОГЛ МЛХ45-10.24	—	—	—	-"-		1
			ОГП МЛХ45-10.24	—	—	—	-"-		1
С1			СХ-34	—	—	—	-"-		1
С2			СХ-82	—	—	—	-"-		1
С3			СХ-40	—	—	—	-"-		1
С4			СХ-52	—	—	—	-"-		1
ОГС1			ОГС 24.4	—	—	—	-"-		2
ОГС2			ОГС 60.4	—	—	—	-"-		1
ОГС3			ОГС 36.4	—	—	—	-"-		1
ПМ1			ПМХФ 9.8				-"-		3 шт
ПМ2			ПМХФ-12.8	—	—	—	-"-		1 шт.
ОГП			ОГП МХЭ5-109	—	—	—	-"-		5 шт.

Общие данные, техническую спецификацию металла см. листы 1, 2, 7, 8.

Гип.	Козлов		903-1-250.87-КМ
Нач. отд.	Чистоусова		Котельная с 4 котлами КЕ-25-14с. Топливо-каменные и бурые угли.
Гл. констр.	Палагин		
Гл. спец.	Писарев		Топливоподача.
Рук. гр.	Четверикова		Стадия: Р; Лист: 28; Листов:
Инж.	Бундакова		Дробильное устройство. Схемы расположения лестниц и стремянок
Пров.	Бирман		САНТЕХПРОЕКТ
Н. контр.	Килимник		

Привязан:

Инв. №

Инв. № подл. | Подпись и дата | Взам. инв. №

22699-38 30

Копировал: Краилина

Формат: А2

Альбом 30

Схема расположения металлических конструкций галереи первого подъема

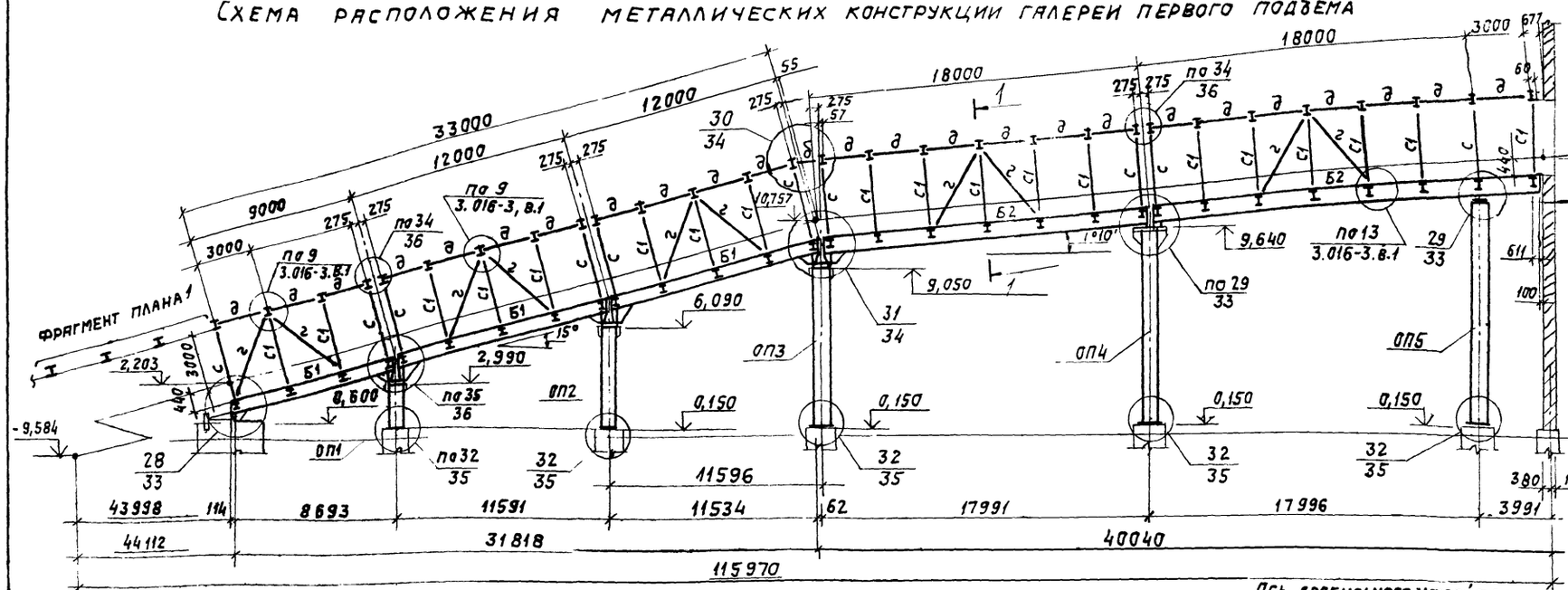

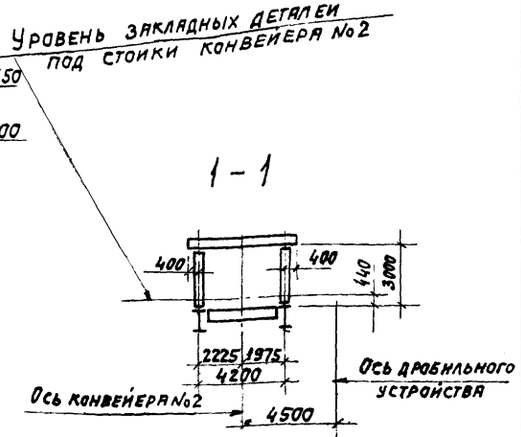

Схема расположения балок кровли и связей

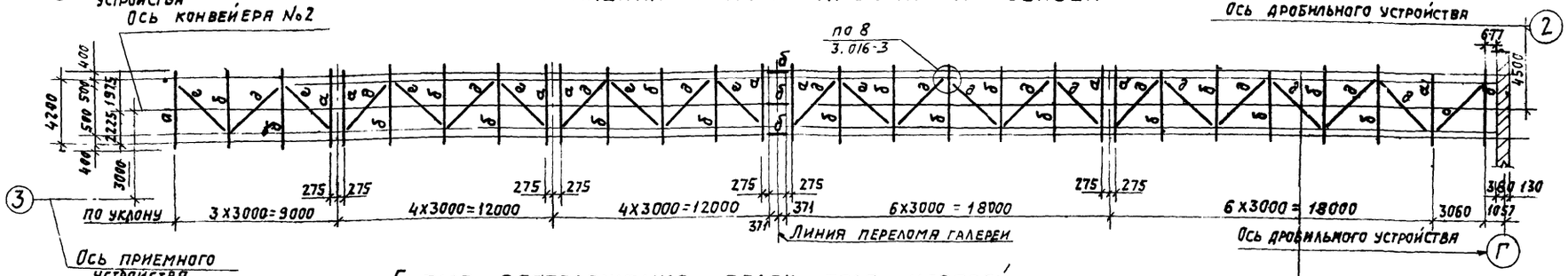

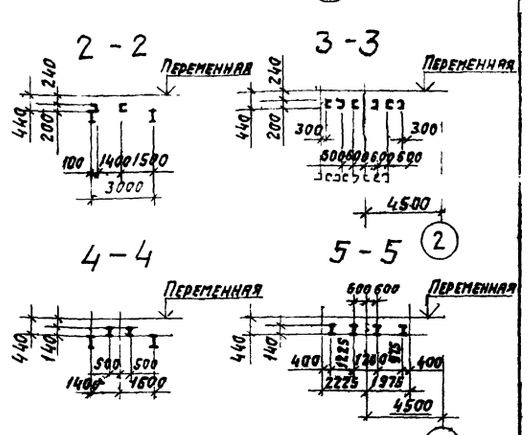

Схема расположения балок пола и связей

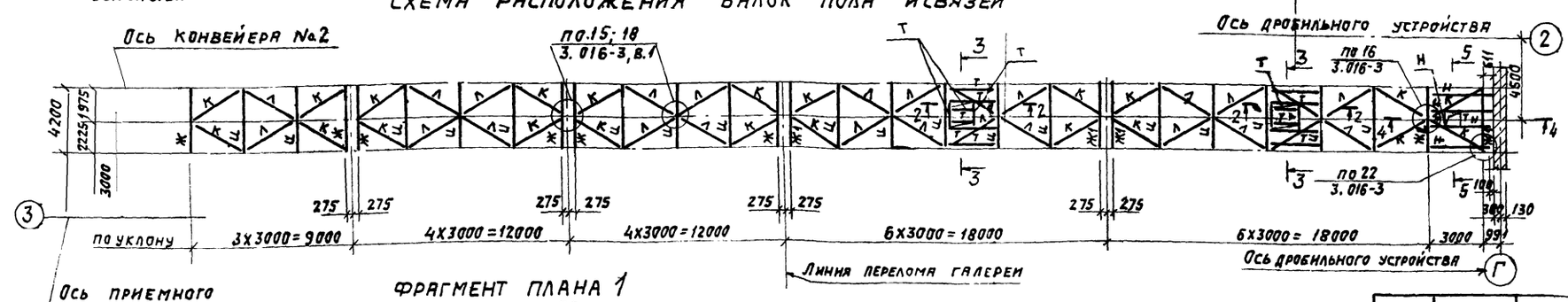

Фрагмент плана 1

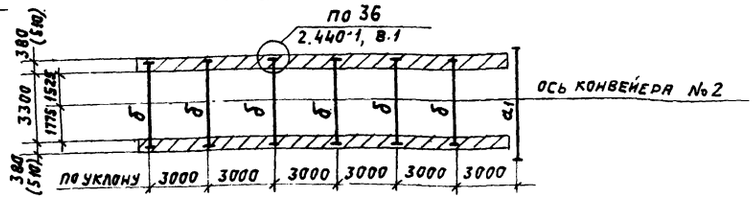

1. Общие данные и техническую спецификацию металла. см. л. 1, 2, 5, 6, 8. Ведомость элементов см. на л. 30

Согласовано: КСО Ронзман

Инв. № подл. | Подпись и дата | Взам. инв. №

ГИП	Козлов		
Нач. отд.	Чистоусов		
Гл. конст.	Лалятин		
Гл. спец.	Писарев		
Рук. гр.	Четвержкова		
Инж.	Кастров		
Пров.	Бирман		
Н. контр.	Килимник		

Привязан:

Инв. №

22699-38

903-1-250.87 – КМ

Котельная с 4 котлами КЕ-25-14с. Топливо-каменные и бурые угли.

Топливоподача.

Стадия	Лист	Листов
Р	29	

Галерея первого подъема. Схема расположения металлических конструкций

САНТЕХПРОЕКТ

31 Копировал: Логинова

Формат: А2

Альбом 30

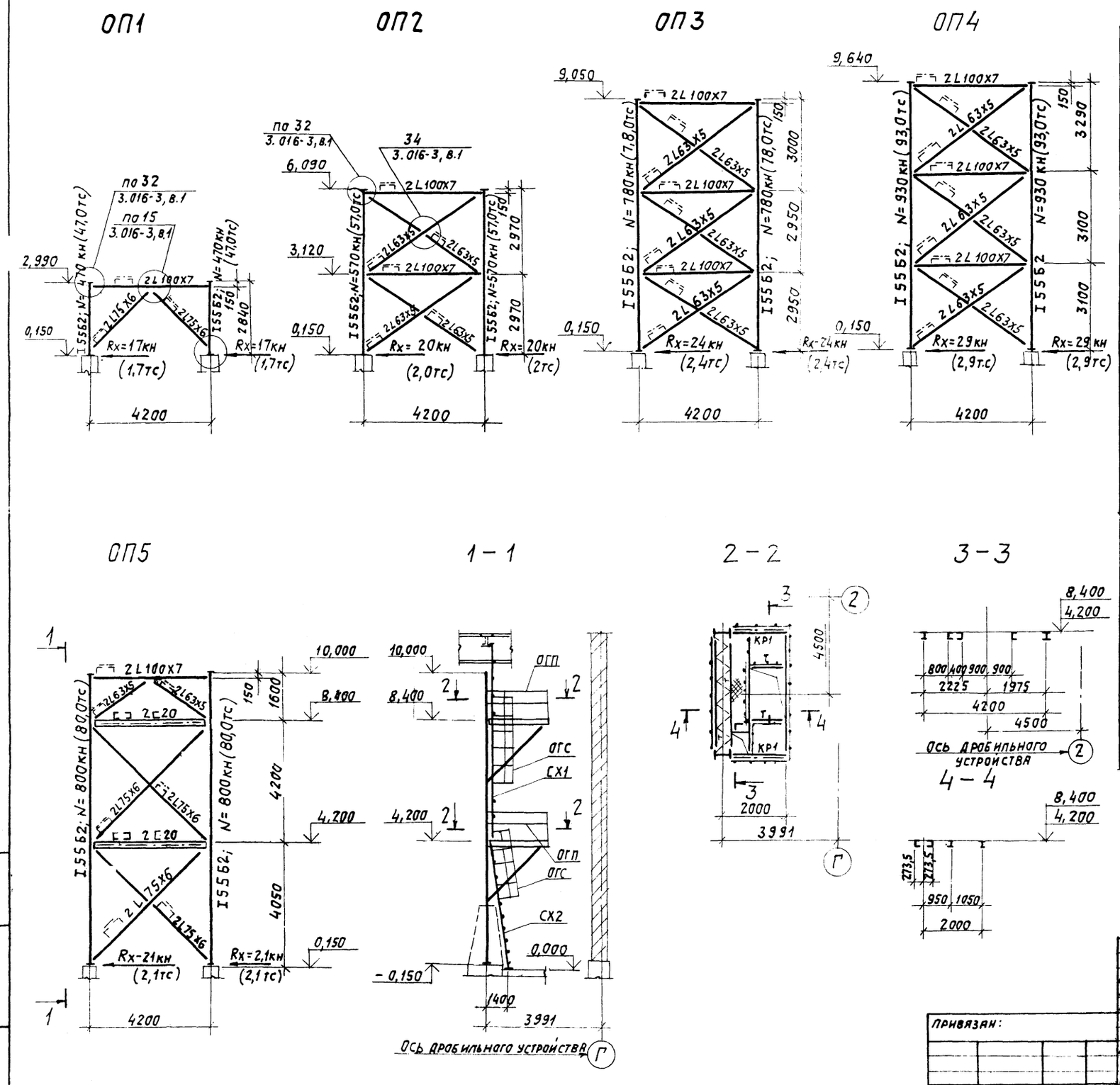

Ведомость элементов

Марка элемента	Сечение: Эскиз	Поз.	Состав	Опорные усилия: N, кн (тс)	Rx, кн (тс)	Ry, кн (тс)	Mx, кн·м (тс·м)	My, кн·м (тс·м)	Группа конст.	Марка стали	Примечание
а	I		I 30К1	-25,0 (-2,5)	59,0 (5,9)	33,0 (3,3)	91,0 (9,1)	18,0 (1,8)	1	См. листы 2, 5, 6, 8	
а1	I		I 30К1	-36,0 (-3,6)	94,0 (9,4)	33,0 (3,3)	133,0 (13,3)	18,0 (1,8)			
б	I		I 30К1	-10,0 (-1,0)	38,0 (3,8	75,0 (7,5)	—	37,0 (3,7)			
КР1	1 / 2	1 / 2	I 20 / ⊤Г2 L100X7	2,9 / 1,8	(1,2) / 2,9	— / —	— / —	— / —			
2	⊤Г		2L100X7	±50,0 (±5,0)	—	—	—	—			
д	┼		2L63X5	-66,0 (-6,6)	—	—	—	—			
и	I		I 30Ш1	-20,0 (-2,0)	88,0 (8,8)	59,0 (5,9)	—	9,0 (0,9)			
к	L		L125X8	-51,0 (-5,1)	—	—	—	—			
л	L		L63X5	94,0 (9,4)	—	—	—	—			
ж	I		2-150X8 - 200X6	-25,0 (-2,5)	52,0 (5,2	13,0 (1,3)	—	1,0 (0,1)			
ж1	I		2-150X8 - 200X6	-25,0 (-2,5)	52,0 (5,2)	13,0 (1,3)	—	1,0 (0,1)			
ж2	I		2-150X8 - 250X8	-36,0 (-3,6)	104,0 (10,4)	25,0 (2,5)	—	2,0 (0,2)			
Н	I		I 14	—	22,0 (2,2)	—	—	—			
Т	[		[20	Конструктивно							
Б1	I		I 80Б1		250,0 (25,0)	—	—	—			Ребра -100x10 шаг 1500
Б2	I		I 100Б4	—	514,0 (51,4)	—	—	—			
С	I		I 30К1	-68,0 (-6,8)	—	—	—	—			
С1	I		I 30Ш1	Конструктивно							
ОП1	Сложное, см. лист 29 (см. примечание п.2)										Решетки по связям опор галереи выполнить из L50X5
ОП2											
ОП3											
ОП4											
ОП5											
СХ1	Серия		СХ-70	—	—	—	—	—			1 шт
СХ2	1.450.3-3		СХ-52	—	—	—	—	—			1 шт
ОГС	вып. 0		ОГС-18,4	—	—	—	—	—			2 шт
ОГП			ОГПМХэв-10,9	—	—	—	—	—			40 шт
n			ПВ-510	—	—	—	—	—			

1. Общие данные, техническую спецификацию металла см на л. 1, 2, 5, 6, 8.
2. Наименьшее усилие прикрепления элементов вертикальных связей опор ОП1-ОП5 – 50,0 кн (5,0 тс)
3. Рассматривать совместно с л 29

ГИП	Козлов		903-1-250.87 – КМ
Нач. отд.	Чистоусов		Котельная с 4 котлами КЕ 25-14с. Топливо-каменные и бурые угли.
Гл. конст.	Палагин		
Гл. спец.	Лисарев		
Рук. гр.	Четверикова		Топливоподача — Стадия: Р; Лист: 30; Листов:
Инж.	Костров		
Пров.	Бирман		Галерея первого подъема. Опоры ОП1 – ОП5 — САНТЕХПРОЕКТ
Н. контр.	Килимник		

Привязан:

Инв. №

Инв. № подл. | Подпись и дата | Взам. инв. №

Альбом 30

Схема расположения металлических конструкций галереи второго подъема

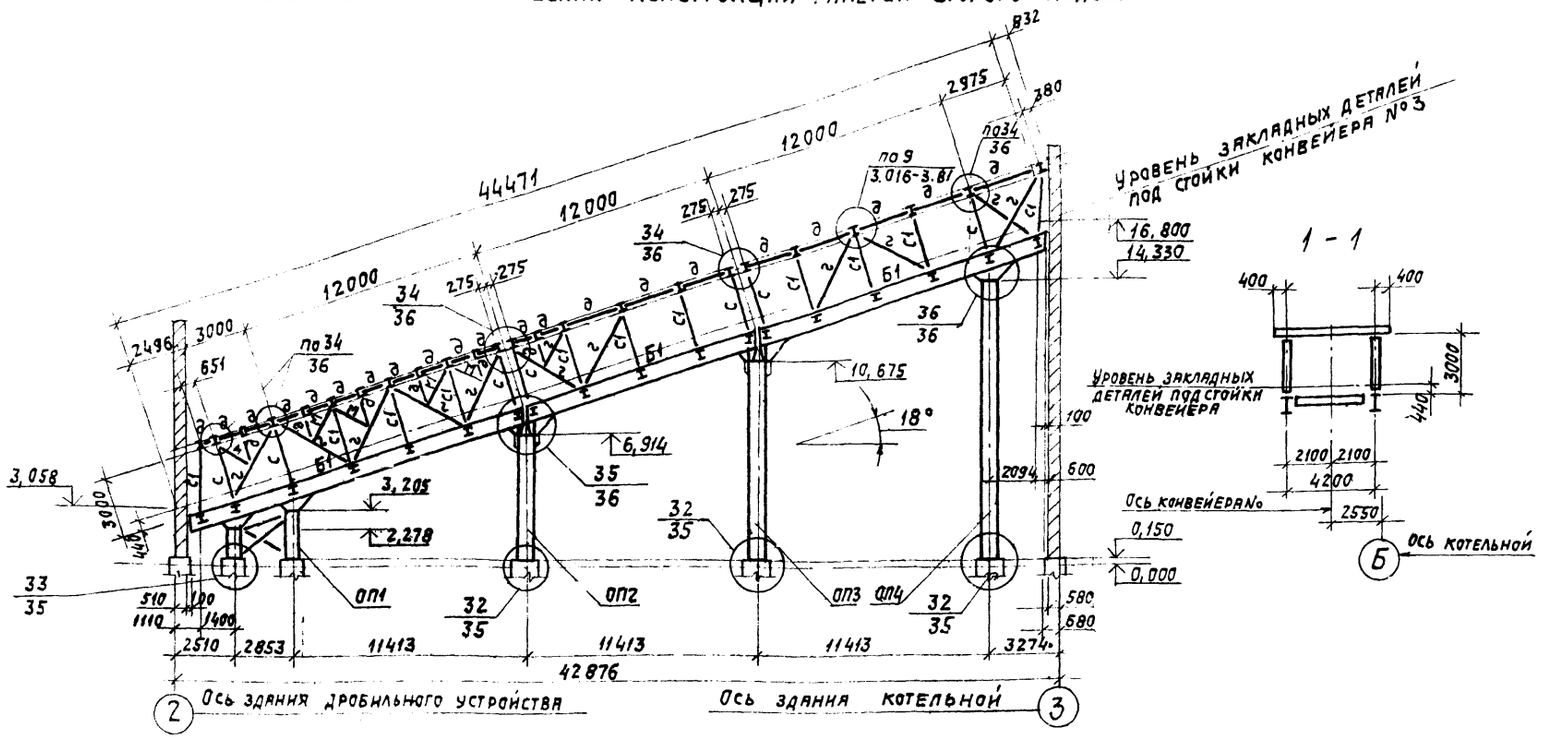

Схема расположения балок кровли и связей

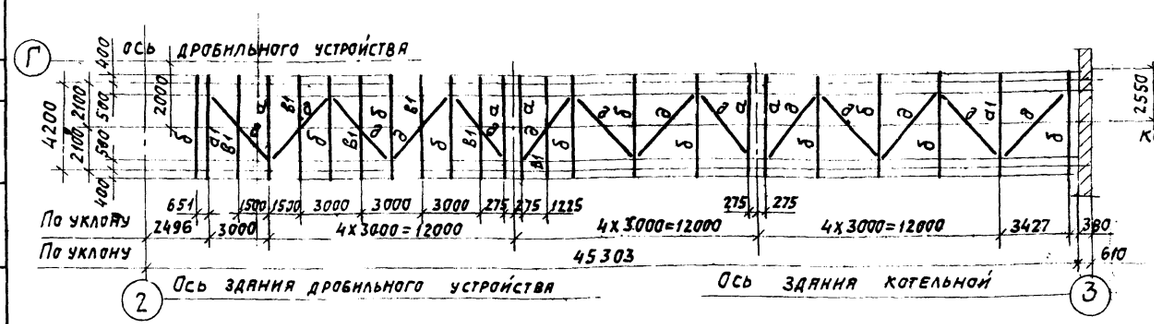

Схема расположения балок пола и связей

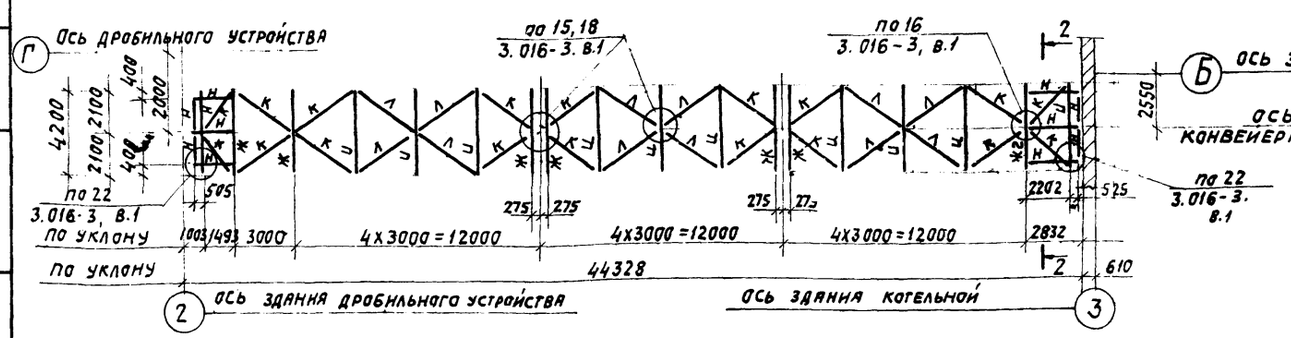

Ведомость элементов

Марка элемента	Сечение: Эскиз	Поз.	Состав	Опорные усилия: N, кН (тс)	Rx кН (тс)	Ry, кН (тс)	Mx, кН·м (тс·м)	My кН·м (тс·м)	Группа конст.	Марка стали	Примечание
а	I		I 30К1	-25,0 (-2,5)	59,0 (5,9)	33,0 (3,3)	91,0 (9,1)	18,0 (1,8)	1	Смотри листы 2,5,6,8	
а1	I		I 30К1	-36,0 (-3,6)	94,0 (9,4)	33,0 (3,3)	133,0 (13,3)	18,0 (1,8)			
б	I		I 30К1	-10,0 (-1,0)	38,0 (3,8)	75,0 (7,5)	—	37,0 (3,7)			
В1	С		С 30	—	25,0 (2,5)	—	—	—			
г	⌐		2 L 100х7	±50,0 (±5,0)	—	—	—	—			
д	⌐		2L 63х5	-66,0 (-6,6)	—	—	—	—			
И	I		I 30Ш1	-20,0 (-2,0)	88,0 (8,8)	59,0 (5,9	—	9,0 (0,9)			
К	L		L125х8	-51,0 (-5,1)	—	—	—	—			
Л	L		L 63Х5	94,0 (9,4	—	—	—	—			
Ж	I		2-150х8 - 200х6	-25,0 (-2,5)	52,0 (5,2)	13,0 (1,3)	—	1,0 (0,1)			
Ж2	I		2-150х8 - 250х6	-36,0 (-3,6)	104,0 (10,4)	25,0 (2,5)	—	2,0 (0,2)			
Н	I		I 14	—	22,0 (2,2)	—	—	—			
Б1	I		I 80Б1		390,0 (39,0)	—	—	—			ребра через шаг 1500
С	I		I 30К1	-68,0 (-6,8)	—	—	—	—			
С1	I		I 30Ш1	Конструктивно							
ОП1	сложное, см лист 32										Решетки по связям опор галерей выполнить из L50Х5
ОП2											
ОП3											
ОП4											
М	⌐		2 L 63х5	±50,0 (±5,0)	—	—	—	—			
СХ70; ОГС 48, 4-1 шт. СХ 22; -1 шт.			Серия 1.450.3-3 В.0								См. прим. п. 2

1. Общие данные техническую спецификацию металла см. листы 2, 5, 6, 8
2. Схемы расположения стремянок см. комплект АР лист 11

Согласовано: Гл. спец. Т. Ронзман

Инв. № подл. | Подпись и дата | Взам. инв. №

ГИП	Козлов		
Нач. отд.	Чистоусов		
Гл. констр.	Палагин		
Гл. спец.	Писарев		
Рук. гр.	Четвериков		
Инж.	Кастров		
Пров.	Бирман		
Н. контр.	Килимник		

Привязан:

Инв. №

903-250.87 — КМ

Котельная с 4 котлами КЕ-25-14с
Топливо- каменные и бурые угли

Топливоподача

Стадия	Лист	Листов
Р	31	

Галерея второго подъема. Схема расположения металлических конструкций

САНТЕХПРОЕКТ

22699-38 33

Копировал: Логинова

Формат: А2

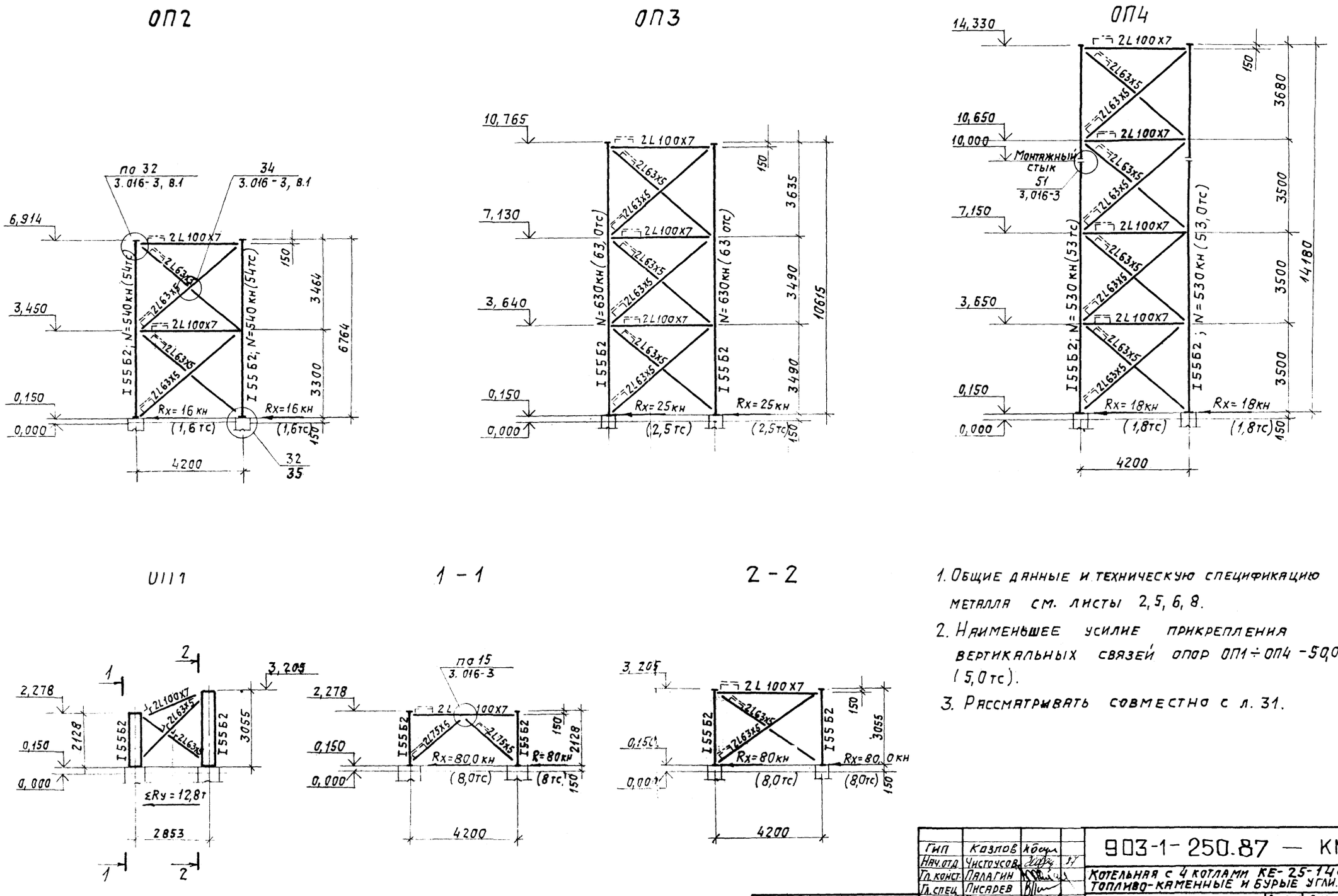

1. Общие данные и техническую спецификацию металла см. листы 2, 5, 6, 8.
2. Наименьшее усилие прикрепления вертикальных связей опор ОП1÷ОП4 – 50,0кн (5,0тс).
3. Рассматривать совместно с л. 31.

Гип	Козлов		
Нач.отд.	Чистоусов		
Гл.конст.	Палагин		
Гл.спец.	Писарев		
Рук.гр.	Четверикова		
Инж.	Кастров		
Пров.	Бирман		
Н.контр.	Килимник		

Привязан:

Инв.№

903-1-250.87 — КМ

Котельная с 4 котлами КЕ-25-14с. Топливо-каменные и бурые угли.

Топливоподача

Стадия	Лист	Листов
Р	32	

Галерея второго подъема опоры ОП1 – ОП4.

САНТЕХПРОЕКТ

Копировал: Логинова 22699-38 34. Формат: А2

Инв.№ подл. | Подпись и дата | Взам.инв.№

Альбом 30

28

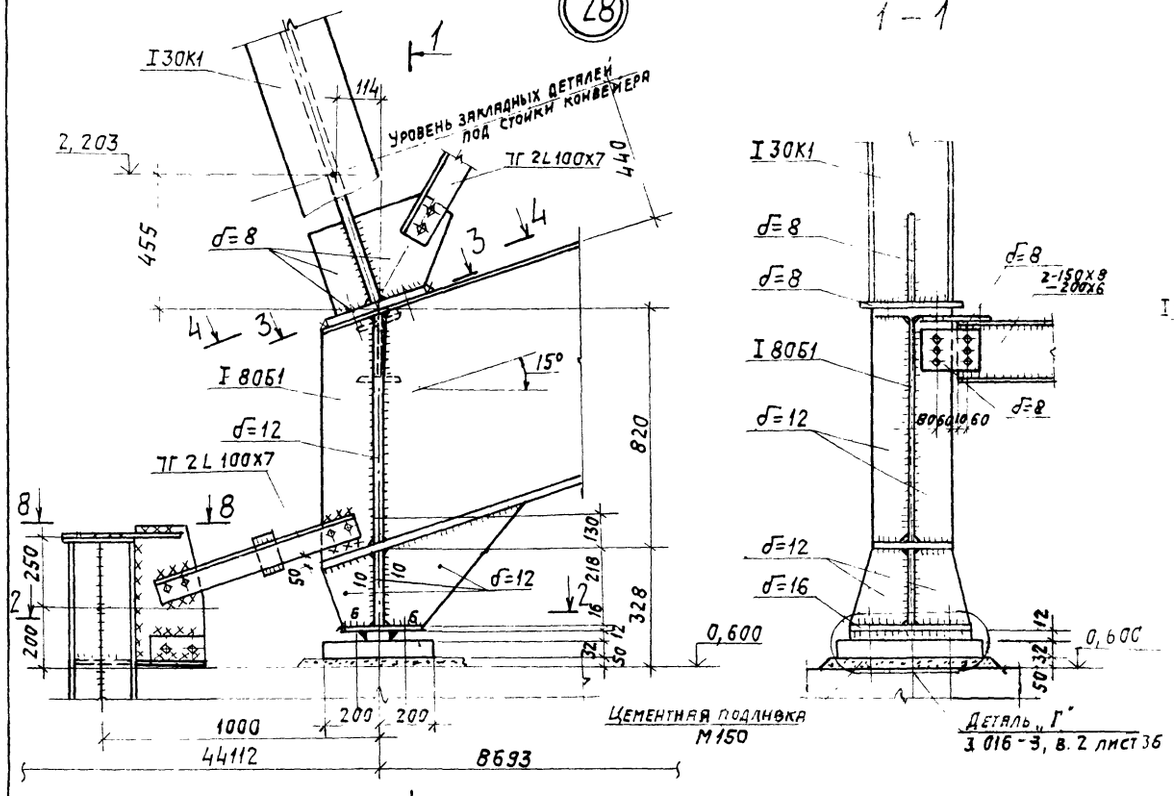

1 – 1

29

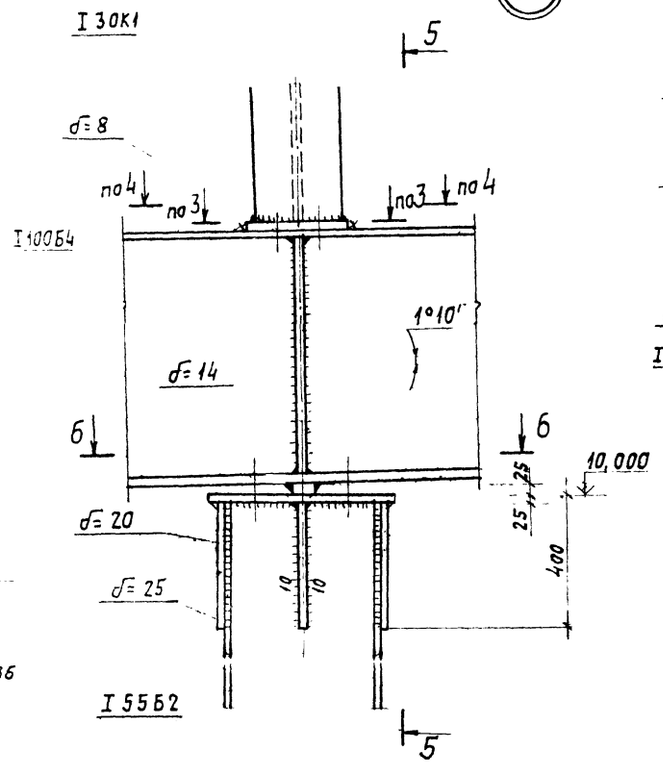

5 – 5

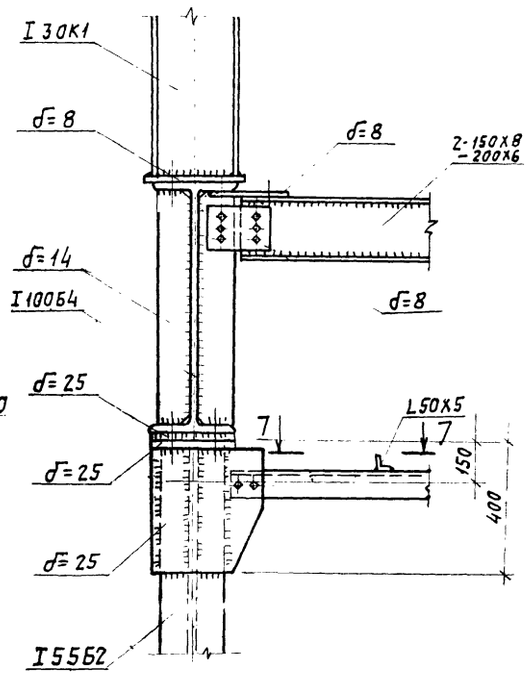

2 – 2

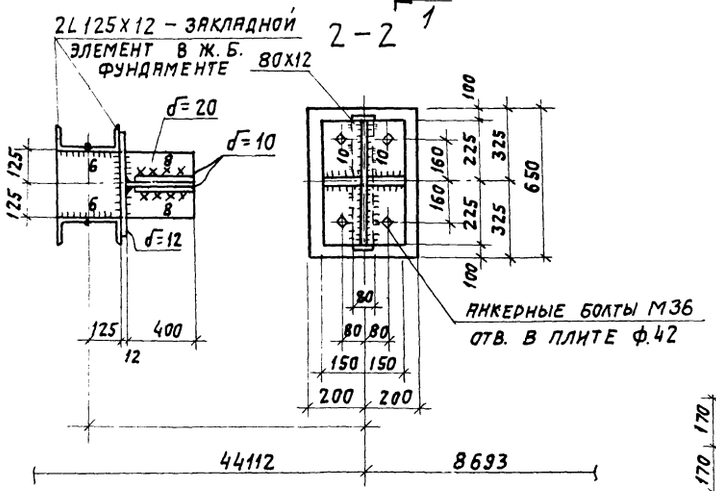

3 – 3

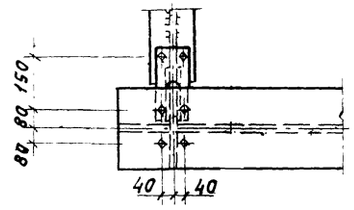

4 – 4

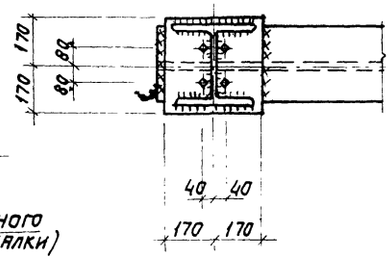

6 – 6

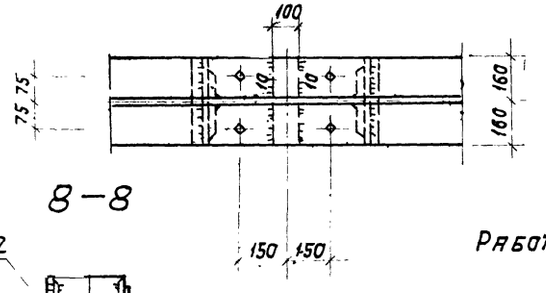

8 – 8

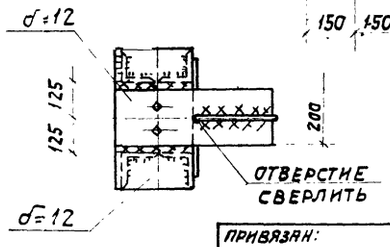

7 – 7

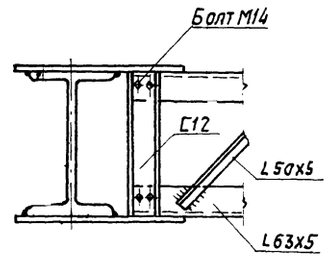

Работать совместно с листом 29

К узлу 28

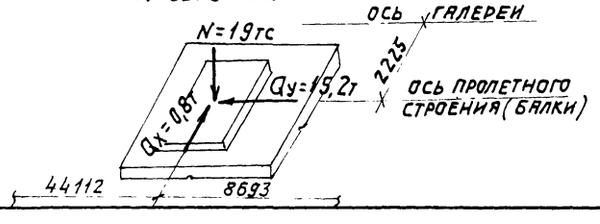

ГАП	Козлов			9031-250.87-КМ	
Нач. отд.	Чистоусов			Котельная с 4 котлами КЕ-25-14с. Топливо-каменные и бурые угли.	
Гл. конст.	Палагин				
Гл. спец.	Писарев				
Рук. гр.	Четверикова			Топливоподача.	Стадия: Р; Лист: 33; Листов:
Инж.	Костров				
Провер.	Бирман			Галерея первого подъема. Узлы 28, 29	САНТЕХПРОЕКТ
Н. контр.	Килимник				

Привязан:

Инв. №

Инв. № подл. | Подпись и дата | Взам. инв. №

22699-38 35 Копировал: Логинова

Формат: А2

Альбом 30

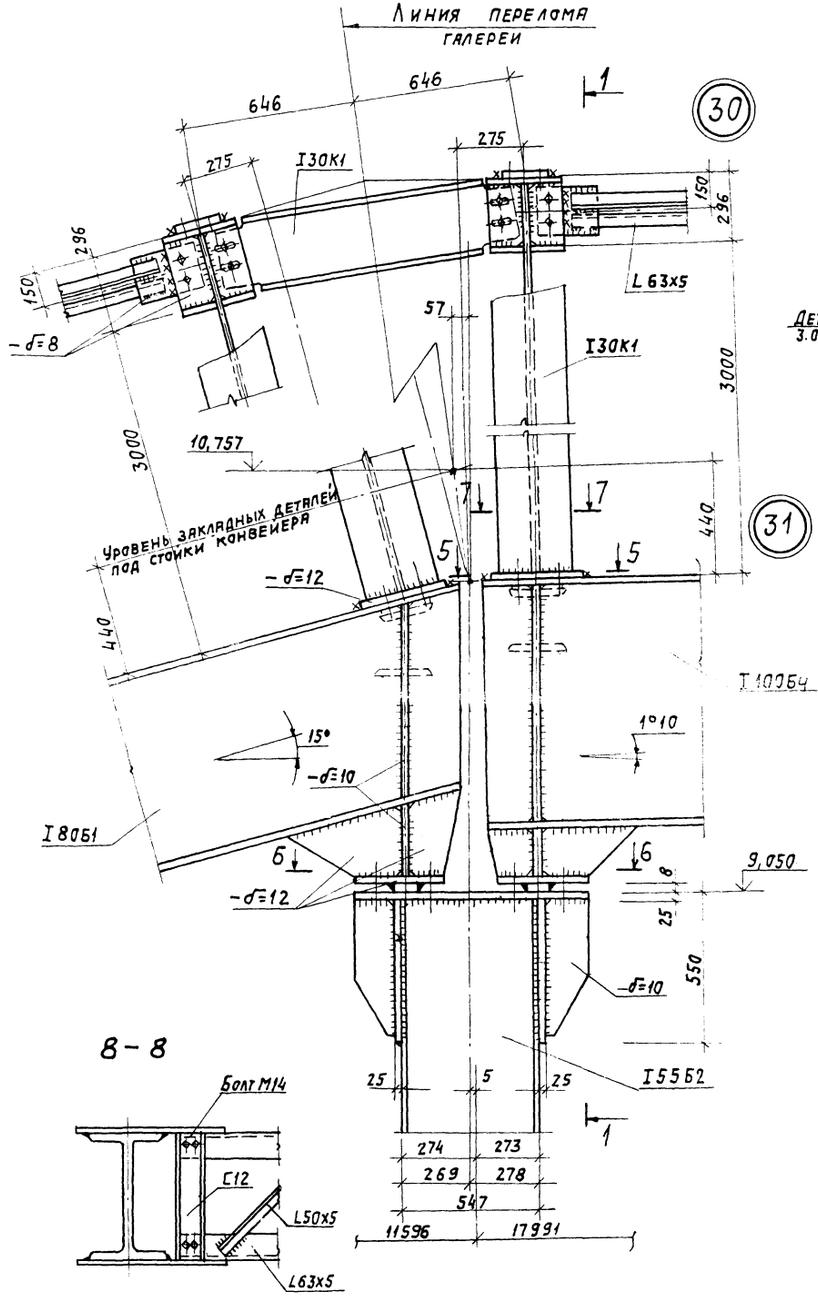

1 - 1

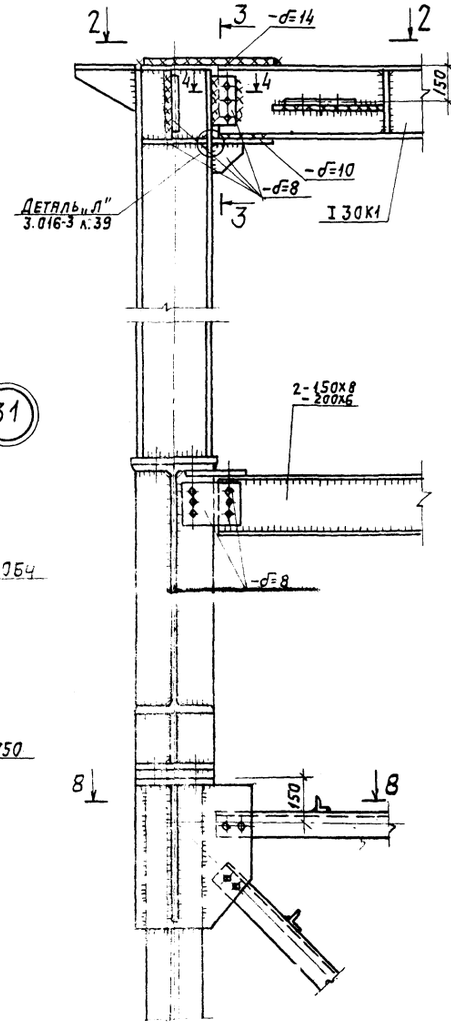

2 - 2

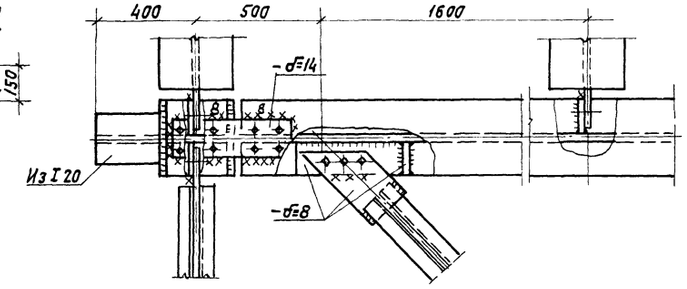

3 - 3

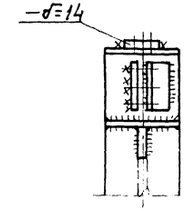

4 - 4

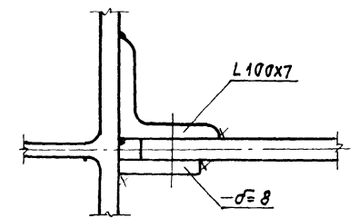

5-5

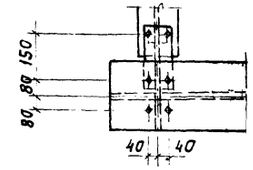

6 - 6

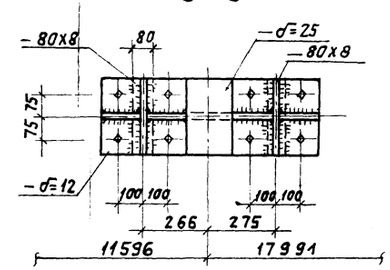

7 - 7

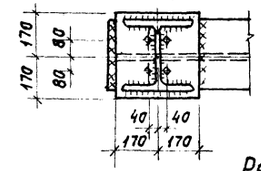

8 - 8

Работать совместно с л. 29

ГИП	Козлов		9031-250.87 – КМ		
Нач.отд.	Чистоусов		Котельная с 4 котлами КЕ-25-14с. Топливо- каменные и бурые угли.		
Гл.конст.	Лаптин				
Гл.спец.	Писарев		Топливоподача	Стадия: Р	Лист: 34	Листов:
Рук.гр.	Четверикова				
Инж.	Кастров				
Пров.	Бирман		Галерея первого подъема Узлы 30, 31.	САНТЕХПРОЕКТ	
Н.контр.	Килимник				

Привязан:

Инв. №

Взам. инв. №

Подпись и дата

Инв. № подл.

22699-38 36 Копировал: Логинова Формат: А2

Альбом 30

1 - 1

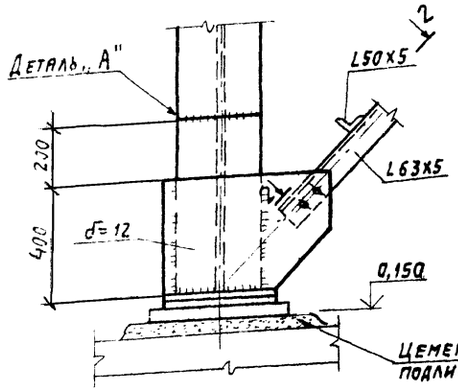

(32)

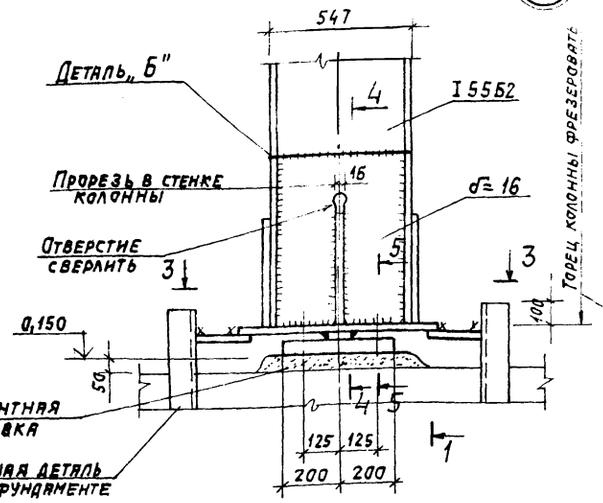

(33)

6 - 6

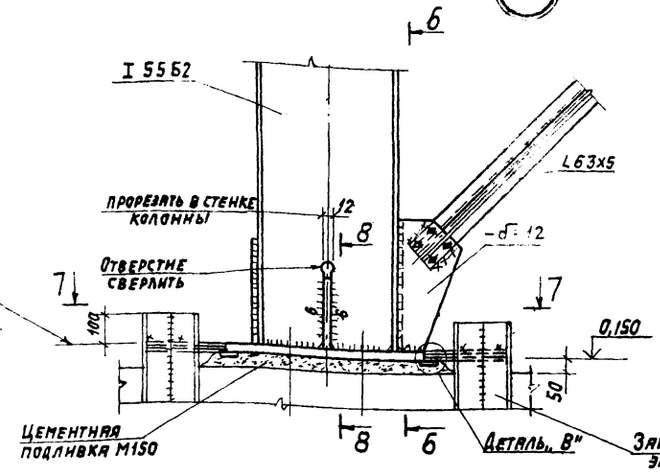

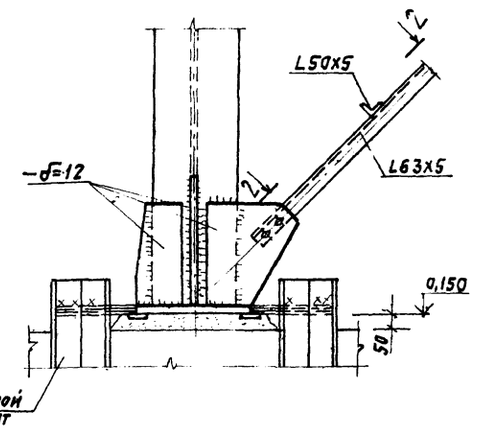

8 - 8

2 - 2

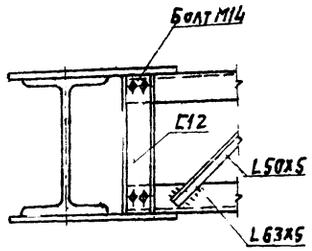

3 — 3

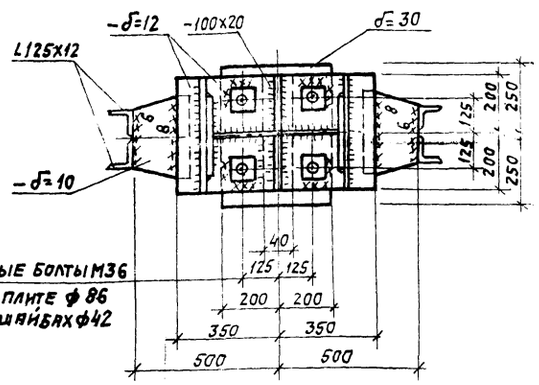

7 - 7

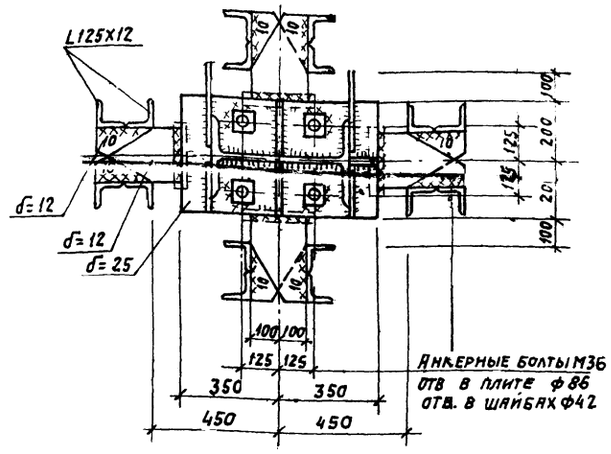

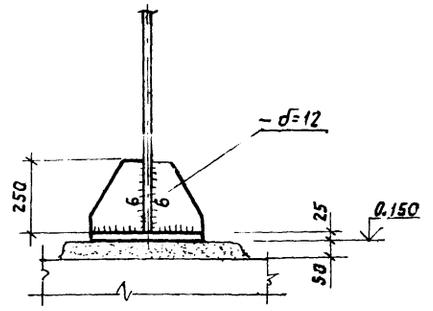

4 - 4

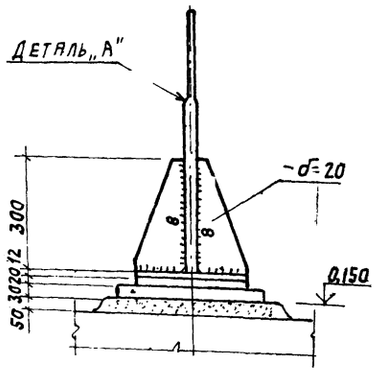

5 - 5

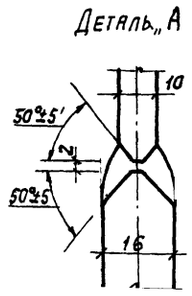

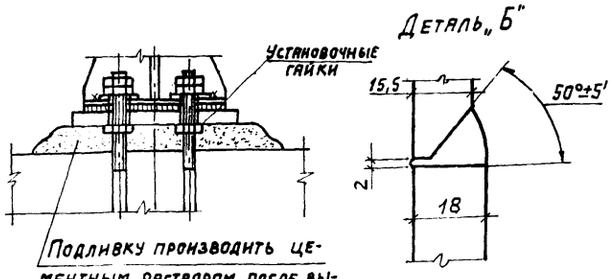

Деталь „В"

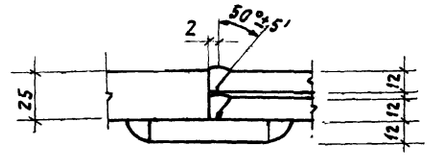

1. Работать совместно с л. 29; 31

ГИП	Козлов		
Нач. отд.	Чистоусов		
Гл. конст.	Пялагин		
Гл. спец.	Писарев		
Рук. гр.	Четвернова		
Инж.	Кастров		
Пров.	Бирман		
Н. контр.	Калимник		

903-1-250.87-КМ

Котельная с 4 котлами КЕ-25-14с
Топливо-каменные и бурые угли.

Топливоподача.

Стадия	Лист	Листов
Р	35	

Галерея первого и второго подъема.
Узлы 32, 33

САНТЕХПРОЕКТ

Привязан:

Инв. №

Инв. № подл. | Подпись и дата | Взам. инв. №

Альбом 30

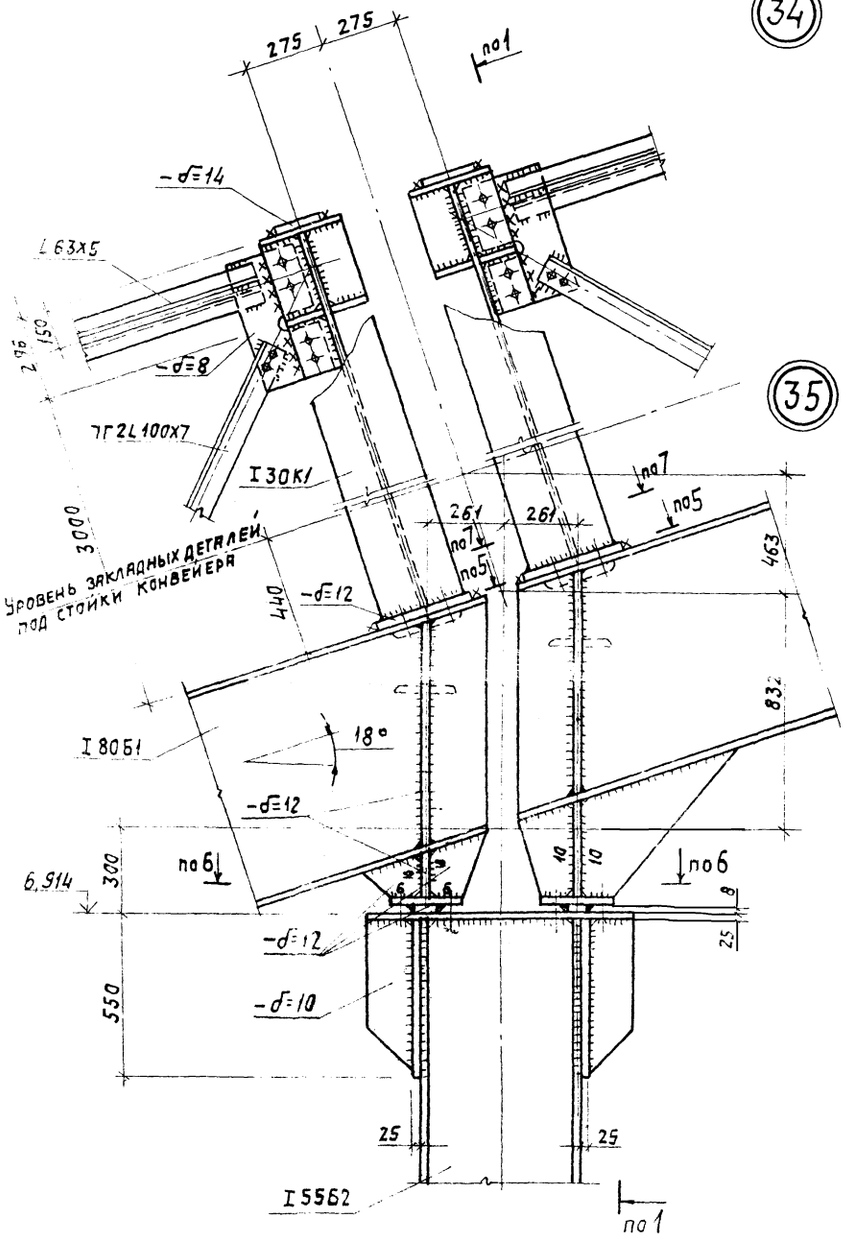

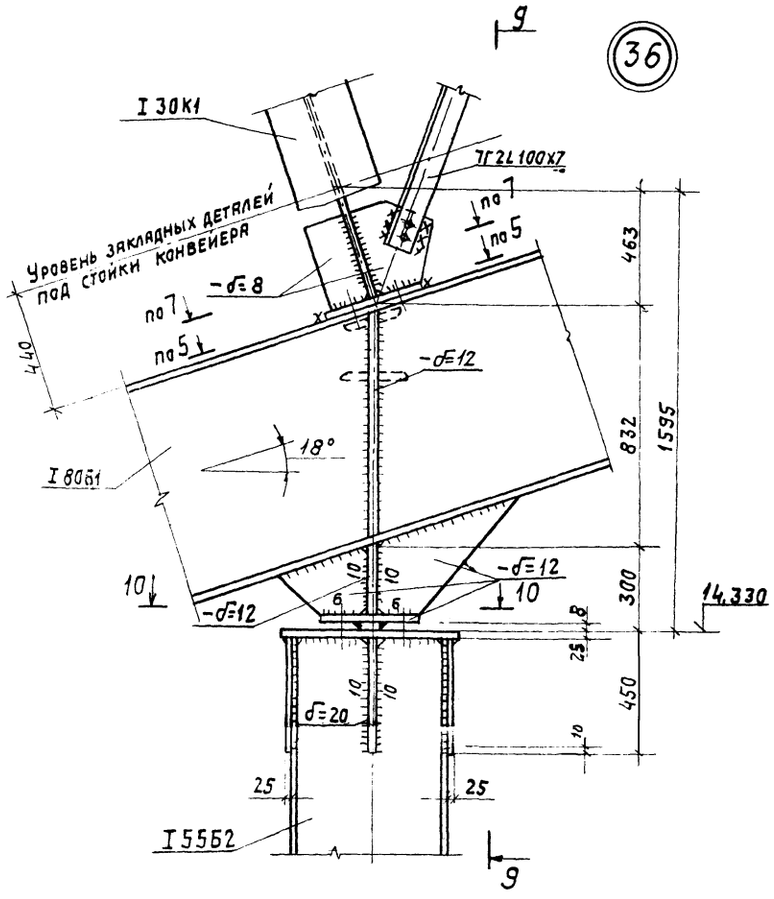

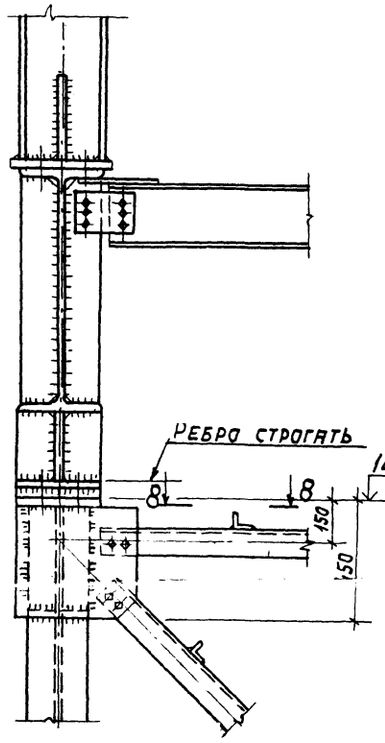

10 - 10

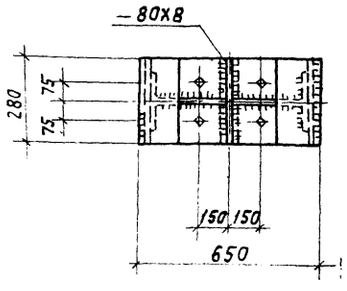

1. Разрезы 1-1 ÷ 8-8 см. лист 34.
2. Работать совместно с л. 29, 31.

ГИП	Козлов		903-1-250.87 — КМ
Нач. отд.	Чистосов		Котельная с 4 котлами КЕ-25-14с. Топливо-каменные и бурые угли.
Гл. конст.	Пялягин		Топливоподача
Гл. спец.	Писарев		Стадия: Р; Лист: 36; Листов:
Рук. гр.	Четверикова		Галерея второго подъема. Узлы 34; 35; 36
Инж.	Кастрова		ГАНТЕХПРОЕКТ
Пров.	Бирман		
Н. контр.	Килимник		

Привязан:

Инв. №

Взам. инв. № | Подпись и дата | Инв. № подл.

gost.e-ecolog.ru