ТИПОВОЙ ПРОЕКТ

# 903-1-250.87

# КОТЕЛЬНАЯ С 4 КОТЛАМИ КЕ-25-14С

СИСТЕМА ТЕПЛОСНАБЖЕНИЯ-ОТКРЫТАЯ

ТОПЛИВО-КАМЕННЫЕ И БУРЫЕ УГЛИ

АЛЬБОМ. 28

АРХИТЕКТУРНЫЕ РЕШЕНИЯ. КОНСТРУКЦИИ ЖЕЛЕЗОБЕТОННЫЕ.

22699-36
ЦЕНА 7-60

Привязан

Инв №

gost.e-ecolog.ru

# ТИПОВОЙ ПРОЕКТ 903-1-250.87

# КОТЕЛЬНАЯ с 4 КОТЛАМИ КЕ-25-14С

## СИСТЕМА ТЕПЛОСНАБЖЕНИЯ – ОТКРЫТАЯ. ТОПЛИВО — КАМЕННЫЕ И БУРЫЕ УГЛИ

## АЛЬБОМ 28

## ПЕРЕЧЕНЬ АЛЬБОМОВ.

| | |
|---|---|
| Альбом 0 | Пояснительная записка |
| | **ГЛАВНЫЙ КОРПУС** |
| Альбом 1 | Тепломеханические решения. Золошлакоудаление |
| Альбом 2 | Водоподготовка |
| Альбом 3 | Оборудование индивидуального изготовления. Газоходы |
| Альбом 4 | Оборудование индивидуального изготовления. Воздуховоды. |
| Альбом 5 | Оборудование индивидуального изготовления Блоки оборудования |
| Альбом 6 | Оборудование индивидуального изготовления Блоки оборудования |
| Альбом 7 ч.1, ч.2 | Архитектурные решения Конструкции железобетонные |
| Альбом 8 | Строительные изделия |
| Альбом 9 | Конструкции металлические |
| Альбом 10 | Силовое электрооборудование. Электрическое освещение. Связь и сигнализация |
| Альбом 11 | Схемы управления |
| Альбом 12 | Задание заводу-изготовителю на щиты силовые |
| Альбом 13 | Автоматизация |
| Альбом 14 | Автоматизация Схемы электрические принципиальные. |
| Альбом 15 | Автоматизация. Щиты управления вспомогательного оборудования |
| Альбом 16 | Автоматизация. Щит управления котлоагрегатом |
| Альбом 17 | Отопление и вентиляция. Водопровод и канализация |
| Альбом 18 ч.1 ч.2 | Тепломеханические решения. Водоподготовка Золошлакоудаление. Отопление и вентиляция. Водопровод и канализация. Спецификация оборудования |
| Альбом 19 | Силовое электрооборудование. Электрическое освещение. Связь и сигнализация Спецификация оборудования |
| Альбом 20 | Автоматизация. Спецификация оборудования и щитов |
| Альбом 21 | Тепломеханические решения. Золошлакоудаление. Водоподготовка. Отопление и вентиляция. Водопровод и канализация. Ведомости потребности в материалах. |
| Альбом 22 | Архитектурные решения. Конструкции железобетонные. Ведомости потребности в материалах |
| Альбом 23 | Силовое электрооборудование. Электрическое освещение. Связь и сигнализация. Автоматизация. Ведомости потребности в материалах. Ведомости изделий МЭЗ |
| Альбом 24 кн.1,2,3 ч.1, ч.2 кн.4 ч.1, ч.2 | Сметы |
| | **ТОПЛИВОПОДАЧА** |
| Альбом 25 | Механизация транспорта. Отопление и вентиляция. Водопровод и канализация |
| Альбом 26 | Силовое электрооборудование. Электрическое освещение. Связь и сигнализация. Автоматизация |
| Альбом 27 | Задание заводу-изготовителю на щиты силовые. |
| Альбом 28 | Архитектурные решения. Конструкции железобетонные |
| Альбом 29 | Строительные изделия |
| Альбом 30 | Конструкции металлические |
| Альбом 31 | Оборудование индивидуального изготовления. Конвейер ленточный №1,2 |
| Альбом 32 | Оборудование индивидуального изготовления Конвейер ленточный №2,3. |
| Альбом 33 | Оборудование индивидуального изготовления. Устройства пересыпные и регулирующие. |
| Альбом 34 | Механизация транспорта. Отопление и вентиляция Водопровод и канализация Спецификация оборудования |
| Альбом 35 | Силовое электрооборудование Электрическое освещение. Связь и сигнализация Автоматизация Спецификация оборудования и щитов. |
| Альбом 36 | Механизация транспорта. Отопление и вентиляция. Водопровод и канализация. Ведомости потребности в материалах |
| Альбом 37 | Архитектурные решения. Конструкции железобетонные. Ведомости потребности в материалах. |
| Альбом 38 | Силовое электрооборудование. Электрическое освещение. Связь и сигнализация. Автоматизация. Ведомости потребности в материалах Ведомости изделий МЭЗ. |
| Альбом 39 кн.1,2,3,4 | Сметы |

## ПРИМЕНЕННЫЕ МАТЕРИАЛЫ:

Типовой проект 907-2-216. Дымовая труба кирпичная H=60м Д=3,0м с надземным примыканием газоходов Распространяет ВНИПИ Теплопроект

Типовой проект 901-6-53 Градирни с вентиляторами 06-300 №8 пленочная и капельная с секциями площадью 2м² с деревянным каркасом. Распространяет ЦИТП

Типовой проект 907-02-222. Световое ограждение высотных дымовых труб. Распространяет ВНИПИ Теплопроект

Типовое проектное решение 904-02-5. Автоматизация, управление и силовое электрооборудование приточных венткамер типа ІПК 10-ІПК150. Распространяет Киевский филиал ЦИТП.

Типовой проект 705-9-5.13.85. Склад емкостью 40м³ мокрого хранения хлористого натрия. Распространяет ГПИ САНТЕХПРОЕКТ


РАЗРАБОТАН:

государственным проектным институтом

САНТЕХПРОЕКТ

Главный инженер института /Шиллер Ю. И./

Главный инженер проекта /Козлов С.А./



Утвержден Госстроем СССР

протокол №78 от 29.09.87г.


Привязан:

Инв. №

# Содержание альбома


| Обозначение | Наименование | Стр. |
|---|---|---|
| | Содержание альбома | 2,3 |
| | **Архитектурные решения** | |
| АР1 | Общие данные | 4 |
| АР2 | Ведомости перемычек, отделки помещений. Экспликация полов | 5 |
| АР3 | Спецификации закладных деталей, элементов заполнения проемов; ведомость проемов, ворот и дверей | 6 |
| АР4 | Схема топливоподачи. Спецификации элементов укрытия, сборных перегородок; толщина стен и утеплителя. | 7 |
| АР5 | Приёмное устройство. Планы на отм. 0,000; 3,000; 9,200. | 8 |
| | Фрагмент плана 1 | |
| АР6 | Приёмное устройство. Планы на отм -3,200; -5,700; -8,100; -8,500; -10,600. | 9 |
| | Фрагменты планов 2÷5 | |
| АР7 | Приёмное устройство. Разрезы 1-1 ÷ 3-3. План пандуса приемного устройства. | 10 |
| АР8 | Приёмное устройство. Фасады 1-5; 5-1; Г-А; А-Г. | 11 |
| | Перегородка по оси В | |
| АР9 | Галерея первого подъема Фасад. План. | 12 |
| АР10 | Галерея первого подъема Разрез 1-1 ÷ 3-3. | 13 |
| АР11 | Галерея второго подъема. Фасад. План. Разрез 1-1. | 14 |
| АР12 | Схемы раскладки стеновых панелей галерей | 15 |
| АР13 | Планы кровли галерей первого и второго подъема. | 16 |
| АР14 | Дробильное устройство. Планы на отм. 0,000, 6,600, 11,400 | 17 |
| АР15 | Дробильное устройство. Фасады 2-1; 1-2; Г-А; А-Г | |
| | Разрезы 1-1; 2-2 | 18 |
| АР16 | Узлы 3÷8 | 19 |
| АР17 | Схема раскладки элементов укрытия приемного устройства | 20 |
| | **Конструкции железобетонные** | |
| КЖ1 | Общие данные (начало) | 21 |
| КЖ2 | Общие данные (продолжение) | 22 |
| КЖ3 | Общие данные (окончание) | 23 |
| КЖ4 | Приёмное устройство Схемы расположения элементов подземной части | 24 |
| КЖ5 | Приёмное устройство Разрезы 1-1÷3-3 | 25 |
| КЖ6 | Приёмное устройство Схема расположения перекрытия на отм. 0,000 и 0,400 ТПм1. | 26 |
| КЖ7 | Приёмное устройство Схема расположения на отм. 0,000 и 0,400. Разрезы 1-1÷6-6; 15-15÷20-20 | 27 |
| КЖ8 | Приёмное устройство Схема расположения на отм. 0,000 и 0,400. Разрезы 7-7÷14-14; 21-21÷23-23 | 28 |
| КЖ9 | Приёмное устройство Схема расположения перекрытия на отметке -3,280 ТПм2 | 29 |
| КЖ10 | Приёмное устройство. Схема расположения перекрытия на отм. -5,700 ТПм3 | 30 |
| КЖ11 | Приёмное устройство Схема расположения днища на отм. -8,650 и -10,750 Дм1 | 31 |
| КЖ12 | Приёмное устройство. Днище Дм1. Разрезы 1-1÷6-6. Узлы | 32 |
| КЖ13 | Приёмное устройство. Схема армирования ПМ1 (нижняя арматура) | 33 |
| КЖ14 | Приёмное устройство. Схема армирования ПМ1 (верхняя арматура) | 34 |
| КЖ15 | Приёмное устройство. Схема армирования балок БМ1, БМ1а | 35 |
| КЖ16 | Приёмное устройство. Схема армирования балок БМ2; БМ2а | 36 |
| КЖ17 | Приёмное устройство. Спецификация балок БМ1; БМ1а; БМ2; БМ2а | 37 |
| КЖ18 | Приёмное устройство Схемы армирования балок БМ3, БМ4, БМ5, БМ6 | 38 |
| КЖ19 | Приёмное устройство. Схемы армирования балок БМ7, БМ7а, БМ8, БМ9 | 39 |
| КЖ20 | Приёмное устройство. Схемы армирования балок БМ10, БМ11, БМ12. | 40 |
| КЖ21 | Приёмное устройство. Ведомость расхода стали | 41 |
| КЖ22 | Приёмное устройство. Схемы армирования плиты ПМ2 | 42 |
| КЖ23 | Приёмное устройство. Схема армирования балок БМ13, БМ14, БМ15. | 43 |
| КЖ24 | Приёмное устройство. Схемы армирования плиты ПМ3 | 44 |
| КЖ25 | Приёмное устройство. Схема армирования плиты ПМ3 Разрезы 1-1÷5-5. | 45 |
| КЖ26 | Приёмное устройство Схемы армирования балок БМ16; БМ17; БМ18 | 46 |
| КЖ27 | Приёмное устройство Схемы армирования балок БМ19; БМ20 | 47 |
| КЖ28 | Приёмное устройство Схема армирования балки БМ21 | 48 |
| КЖ29 | Приёмное устройство Днище Дм1. Схема армирования б осях А-Г 3-4 на отм. -10,750. Схема 1 | 49 |


Альбом 28

903.1-250.87

Инв. № подл. | Подпись и дата | Взам. инв. №

Альбом 28

# Содержание альбома. (Продолжение).


| Обозначение | Наименование | Стр. |
|---|---|---|
| КЖ 30 | Приемное устройства. Днище Дм1. Схема армирования в осях Б-Г и 1-2, 4-5 на отм. -8.650. Схемы 2,3. | 50 |
| КЖ 31 | Приемное устройство. Днище Дм1. Схемы армирования 2,3,4. Разрезы 3-3 ÷ 6-6. Узлы 1÷5 | 51 |
| КЖ 32 | Приемное устройство. Днище Дм1. Схема армирования в осях А и 3-4. Схема 4 | 52 |
| КЖ 33 | Приемное устройство. Днище Дм1. Схема армирования в осях А и 3-4 на отм. -3.280. Схема 5 | 53 |
| КЖ 34 | Приемное устройство. Днище Дм1. Схема армирования приямка ПРм1 | 54 |
| КЖ 35 | Приемное устройство. Схема армирования стены СТм1 | 55 |
| КЖ 36 | Приемное устройство. Схема армирования стены СТм1. Сечение 1-1 ÷ 3-3 | 56 |
| КЖ 37 | Приемное устройство. Схема армирования стен СТм2, СТм8 | 57 |
| КЖ 38 | Приемное устройство. Схема армирования стены СТм3 | 58 |
| КЖ 39 | Приемное устройство. Схема армирования стены СТм3. Сечение 1-1 ÷ 4-4. | 59 |
| КЖ 40 | Приемное устройства. Схема армирования стены СТм4 | 60 |
| КЖ 41 | Приемное устройства. Схема стен СТм9, СТм4, сечения 1-1÷3-3 | 61 |
| КЖ 42 | Приемное устройство. Схема армирования стены СТм5 | 62 |
| КЖ 43 | Приемное устройство. Схема армирования стены СТм5. Сечения 1-1÷3-3 | 63 |
| КЖ 44 | Приемное устройства. Схема армирования стены СТм6 | 64 |
| КЖ 45 | Приемное устройство. Схема армирования стены Стм7 | 65 |
| КЖ 46 | Приемное устройство. Схема армирования стены СТм9 | 66 |
| КЖ 47 | Приемное устройство. Схема расположения лестницы в осях А-В | 67 |
| КЖ 48 | Приемное устройство. Схема расположения косоуров и балок ЛПм1 ÷ ЛПм4. | 68 |
| КЖ 49 | Приемное устройство. Схемы армирования пилястр ПНМ1 ÷ ПНМ3 | 69 |
| КЖ 50 | Приемное устройство. Схемы армирования пилястр ПНМ4 ÷ ПНМ7 | 70 |
| КЖ 51 | Приемное устройства. Схемы армирования колонн СКм1, СКм2, СКм2а. | 71 |
| КЖ 52 | Приемное устройство. Ведомость расхода стали | 72 |
| КЖ 53 | Приемное устройство. Схема армирования ландыша и подпорной стенки | 73 |
| КЖ 54 | Приемное устройство. Схема расположения фундаментов. Сечения | 74 |
| КЖ 55 | Приемное устройство. Фундаменты Фм1 ÷ Фм3 | 75 |
| КЖ 56 | Приемное устройство. Схемы расположения маневрового устройства ФОм1 ÷ ФОм3 | 76 |
| КЖ 57 | Приемное устройство. Маневровое устройство. Фундаменты ФОм4, ФОм5 | 77 |
| КЖ 58 | Приемное устройство. Схема электрощитовой на отм. 0.000 | 78 |
| КЖ 59 | Приемное устройство. Схемы расположения площадки под оборудование и плит покрытия | 79 |
| КЖ 60 | Дробильное устройство. Схема расположения фундаментов | 80 |
| КЖ 61 | Дробильное устройство. Схема расположения элементов на отм. 0.000 | 81 |
| КЖ 62 | Дробильное устройство. Схемы на отм. 0.000; 6.000. Сечения 1-1÷8-8 | 82 |
| КЖ 63 | Дробильное устройство. Балки Бзм1 ÷ Бзм4 | 83 |
| КЖ 64 | Дробильное устройство. Схемы расположения элементов на отм. 6.000 и 11.400 | 84 |
| КЖ 65 | Дробильное устройство. Схемы армирования плиты Пм1, Пм2 | 85 |
| КЖ 66 | Дробильное устройство. Схемы расположения плит покрытия | 86 |
| КЖ 67 | Дробильное устройство. Схемы расположения ж/б поясов. | 87 |
| КЖ 68 | Галерея первого подъема. Схема расположения фундаментов | 88 |
| КЖ 69 | Галерея первого подъема. Фундаменты Фм1, Фм2 | 89 |
| КЖ 70 | Галерея первого подъема. Фундамент Фм3 Схема нагрузок. | 90 |
| КЖ 71 | Галерея первого подъема. Подземная часть. Схема расположения. | 91 |
| КЖ 72 | Галерея первого подъема. Подземная часть. Армирование. | 92 |
| КЖ 73 | Галерея Второго подъема Схема расположения фундаментов. Схема нагрузок. | 93 |
| КЖ 74 | Галерея второго подъема Фундаменты Фм4, Фм5 | 94 |
| КЖ 75 | Галерея первого подъема Схемы расположения элементов перекрытия. | 95 |
| КЖ 76 | Галерея первого подъема. Монолитные участки перекрытия. | 96 |
| КЖ 77 | Галерея второго подъема Схема расположения элементов перекрытия. | 97 |
| КЖ 78 | Галерея второго подъема. Монолитные участки перекрытия. | 98 |


Инв. № подл. | Подпись и дата | Взам. инв. №

Копировал: Формат А 22699-36 4 Формат А2

Альбом 28

## Ведомость рабочих чертежей основного комплекта АР

| Лист | Наименование | Примечание |
|---|---|---|
| 1 | Общие данные | |
| 2 | Ведомости перемычек, отделки помещений. Экспликация полов. | |
| 3 | Спецификация закладных деталей, элементов, заполнения проемов; ведомость проемов ворот и дверей. | |
| 4 | Схема топливоподачи. Спецификации элементов укрытия, сборных перегородок; толщина стен и утеплителя. | |
| 5 | Приемное устройство. Планы на отм. 0.000; 3.000; 9.200. Фрагмент плана 1. | |
| 6 | Приемное устройство. Планы на отм. -5.200; -5.700; -8.100; -8.500; -10.600. Фрагменты планов 2÷5. | |
| 7 | Приемное устройство. Разрезы 1-1 ÷ 3-3. План пандуса приемного бункера. | |
| 8 | Приемное устройство. Фасады 1-5; 5-1; 1-А; А-1. Перегородка по оси В. | |
| 9 | Галерея первого подъема. Фасад. План. | |
| 10 | Галерея первого подъема. Разрезы 1-1 ÷ 3-3. | |
| 11 | Галерея второго подъема. Фасад. План. Разрез 1-1; 2-2 | |
| 12 | Схемы раскладок стеновых панелей галерей. | |
| 13 | План кровли галерей первого и второго подъема | |
| 14 | Дробильное устройство. Планы на отм. 0.000; 6.600; 11.400 | |
| 15 | Дробильное устройство. Фасады 2-1; 1-2; 1-А; А-1. Разрезы 1-1; 2-2 | |
| 16 | Узлы 3÷8. | |
| 17 | Схема раскладки элементов укрытия приемного устройства. | |
| | | |

## Основные строительные показатели

| Наименование | Ед. изм. | Количество | | | | | Всего |
|---|---|---|---|---|---|---|---|
| | | Приемн. устройст. | Дробильн. устройст. | Галерея первого подъема | Галерея второго подъема | | |
| Площадь застройки | м² | 669,5 | 166,0 | 440,0 | 175,6 | | 1451,1 |
| Общая площадь | м² | 939,7 | 251,2 | 382,0 | 128,0 | | 1700,2 |
| Строительный объем | м³ | 7330 | 1691,0 | 1049,4 | 488,7 | | 10559,6 |
| в т.ч. | | | | | | | |
| Подземная часть | м³ | 3580 | | 390,0 | | | 3970 |
| | | | | | | | |

Типовой проект разработан в соответствии с действующими нормами и правилами, и предусматривает мероприятия, обеспечивающие взрывную, взрывопожарную и пожарную безопасность.

Главный инженер проекта /Козлов С.А/

## Ведомость ссылочных и прилагаемых документов

| Обозначение | Наименование | Примечание |
|---|---|---|
| | Ссылочные | |
| ГОСТ 14624-84 | Двери деревянные для зданий промышленных предприятий. | |
| ГОСТ 24698-81 | Двери деревянные наружные для жилых и общественных зданий. | |
| 2.435-6, в.2 | Противопожарные двери и ворота промышленных зданий. | |
| 1.435.9-17 | Ворота распашные из панели типа „сэндвич" | |
| ГОСТ 12506-81 | Окна деревянные для производственных зданий. | |
| 1.436.2-17. в.1 | Окна с переплетами из одинарных прямоугольных стальных труб. | |
| 1.038.1-1, в.1 | Перемычки железобетонные для зданий с кирпичными стенами. | |
| 3.016-3, в.0÷5 | Отапливаемые транспортерные галереи пролетами 18, 24 и 30м с облегченными ограждающими конструкциями. | |
| 1.431-10, в.2,3. | Перегородки консольные сетчатые | |
| 2.430-2, в.1.2 | ТДА одноэтажных промышленных неотапливаемых зданий с покрытиями из асбестоцементных волнистых | |
| ГОСТ 8717.0-84* | Ступени железобетонные | |
| 2.460-18, в 1,2,3 | Узлы покрытий одноэтажных производственных зданий с рулонными кровлями | |
| 2.430-20. в.3 | Узлы стен из кирпича одноэтажных промышленных предприятий. | |
| 1.494-27, в.7 | Воздухоприемные устройства с подвесными утепленными клапанами. | |
| | Прилагаемые | |
| 903-1-250.87-АР.ВН.ВЗ7 | Ведомость потребности материалов. | |

## Ведомость спецификаций

| Лист | Наименование | Примечание |
|---|---|---|
| 3 | Спецификация закладных деталей к типовым узлам | |
| | Спецификация элементов заполнения проемов, | |
| | перемычек, ж. б. ступеней. | |
| 4 | Спецификация элементов укрытия приемного устройства. | |
| | Спецификация сетчатых сборных перегородок. | |
| | Спецификация элементов обрамлений отверстий. | |
| 13 | Спецификация элементов покрытия галерей. | |
| | | |

1. Все производства топливоподачи по взрывной и пожарной опасности относятся к категории В.
2. За условную отметку 0.000 принят уровень головки рельса приемного устройства, соответствующий абсолютной отметке.
3. Горизонтальную гидроизоляцию стен выполнять из цементно-песчаного раствора состава 1:2, толщиной 20мм, ниже уровня пола на 30 мм.
4. Наружные и внутренние стены и перегородки сооружений топливоподачи выполнять из силикатного кирпича (ГОСТ 379-79) на растворе М50 для стен и М50 для перегородок. Марка кирпича - СР 100/1800/15.

   Все кирпичные перегородки толщиной 120 мм армировать 2 ф4 В1 через 5 рядов кладки по высоте, стены галерей из легких металлических панелей.

   Верхняя часть стен и кровли приемного устройства из волнистых асбестоцементных листов по металлическим прогонам.
5. При возведении стен в кладку заложить деревянные антисептированные пробки для крепления дверных коробок не менее, чем по 3 шт. на каждую сторону проема.
6. По периметру зданий топливоподачи устроить асфальтовую отмостку толщиной 30мм, шириной 750мм на плотно утрамбованном щебеночном основании.
7. Откосы дверных и оконных проемов оштукатурить цементным раствором М50.
8. Основные бытовые помещения для обслуживающих топливоподачу размещены в здании котельной.
9. Оконные переплеты во всех зданиях топливоподачи располагать в одной плоскости с внутренней поверхностью стен.
10. Все деревянные и металлические изделия окрасить масляной краской за 2 раза.
11. Наружная отделка:

    Наружные стеновые панели галерей приняты трехслойные с облицовкой гофрированным оцинкованным стальным листом

    Кирпичную кладку выполнять с расшивкой швов вогнутым валиком.
12. Все внутренние поверхности ограждающих конструкций топливоподачи должны быть гладкими.

Привязан:

Инв. №

**903-1-250.87-АР**

Котельная с 4 котлами КЕ-25-14с. Топливо - каменные и бурые угли.

| | | | |
|---|---|---|---|
| ГИП | Козлов | | |
| Нач. отд. | Чистяков | | |
| Гл. спец. | Лисарев | | |
| Рук. гр. АВ | Парамонов | | |
| Ст. арх. | Леонова | | |
| Н. контр. | Калинник | | |

| Топливоподача | Стадия | Лист | Листов |
|---|---|---|---|
| | Р | 1 | 17 |
| Общие данные | САНТЕХПРОЕКТ | | |

Копировал: Тужилкина 22699-36 5 Формат: А2

Инв. № подл. | Подпись и дата | Взам. инв. №

## Ведомость перемычек

| Марка, поз | Схема сечения t°=-20°, -30° | Схема сечения t°=-40° |
|---|---|---|
| ПБ-1 | 1 | |
| ПБ-2 | 1 | 1 |
| ПБ-3 | 3 | 3 |
| ПБ-4 | 4 | 4 |
| ПБ-5 | 5 | 5 |
| ПБ-6 | 5 | |
| ПБ-7 | 6 | |
| ПБ-8 | 5 | |
| ПБ-9 | 6 | |
| ПБ-10 | 2 7 | 2 7 |
| ПБ-11 | 6 8 | 6 8 |
| ПБ12 | 4 9 | 4 9 |
| ПБ-13 | 4 | |
| ПБ-14 | 10 | 10 |

## Экспликация полов

| Наименование или номер помещения по проекту | Тип пола по проекту | Схема пола или номер узла по серии | Элементы пола и их толщина | Площадь пола м2 |
|---|---|---|---|---|
| 2; 4; 12; 15, 16; 17; 18 | 1 | | Покрытие- бетон В 25 -25мм<br>Подстилающий слой бетон В 12,5 - 120мм<br>Основание - уплотненный грунт с плотностью скелета до 1,6 т/м³ с втрамбованным в него слоем щебня или гравия крупностью 40-60 мм толщиной — 100мм | 178,0 |
| 5 | 1 | | Покрытие-асфальтобетон -25мм<br>подстилающий слой бетон В12,5 С мм -120мм<br>основание- см. тип пола 1 | 39,0 |
| 1; 3; 13; 14 | 2 | | Покрытие - бетон В 25 -25мм<br>Прослойка - легкий бетон В 3,5 γ=1100кг/м³ -55мм<br>Монолитная железобетонная плита. | 325,7 |
| 4а; 5а; 6 | 3 | | Покрытие - керамическая плитка гост 6787-80 -13мм<br>заполнение швов и прослойка цементно-песчаным раствором М 150 -10мм<br>Прослойка - легкий бетон В 3,5 γ= 1100 кг/м³ - 55мм<br>подстилающий слой бетон В 12,5 - 120мм<br>основание - см. тип пола 1 | 27,9 |
| 8; 9 | 4 | | Покрытие - бетон В 20 -25мм<br>по уклону - бетон В 15 -0÷120мм<br>гидроизоляция - гидроизол 2 слоя на битумной мастике - 2мм<br>Прослойка - цементно-песчаная стяжка - 15мм<br>монолитная железобетонная плита. | 343,0 |
| 11, 10а | 5 | | покрытие - бетон В 20 по уклону.<br>гидроизоляция - гидроизол 2 слоя на битумной мастике. - 2мм<br>прослойка - цементно-песчаная стяжка - 15мм<br>Монолитная железобетонная плита<br>основание см. тип пола 1 | 272,0 |
| 1; 3; 16; 17; 10 | 6 | | рифленая сталь по металлическим балкам.<br>см. чертеж марки КМ и КЖ | см. чертмаркиКМ |
| 6а | 7 | | покрытие- керамическая плитка гост 6787-80 -13мм<br>заполнение швов и прослойка цементно-песчаным раствором М150-10мм<br>прослойка-легкий бетон В 3,5 γ=1100 кг/м³ -47мм<br>монолитная железобетонная плита | 39,5 |
| 11а | 8 | | покрытие- керамическая плитка гост 6787-80 -13мм<br>заполнение швов и прослойка цементно-песчаным раствором М150 -17мм<br>Прослойка-легкий бетон В 3,5 γ=1100 кг/м³ -220мм<br>монолитная железобетонная плита | 16,3 |

## Ведомость отделки помещений

| Наименование помещений | Потолок: площадь м2 | Потолок: вид отделки | Стены или перегородки: площадь м2 | Стены или перегородки: вид отделки | Низ стен или перегородок (панель): площадь м2 | Низ стен или перегородок (панель): вид отделки | Низ стен или перегородок (панель): высота мм | Примечание |
|---|---|---|---|---|---|---|---|---|
| **Приемное устройство** | | | | | | | | |
| приемное отделение; помещение лебедки маневрового устройства | 244 | затирка, известковая | 640 | расшивка швов, силикатная | — | — | — | |
| технологическое помещение на отм 0.000; технологические этажи на отм -3.200; -5700, -7,900; -8.200; -10,600; электрощитовая, вент-камера | 794 | затирка, известковая | 1018 | затирка, силикатная | — | — | — | штукатурка по стенке с утеплителем-10,4 м2<br>штукатурка по потолку с утеплителем-130 м2 на отм.-5.700 |
| воздухозаборная камера | 4,2 | затирка, масляная | 18,0 | затирка, силикатная | — | — | — | штукатурка по стенке с утеплителем - 25 м2 |
| коридор и лестничная клетка | 30 | затирка, водоэмульсионная | 245,5 | штукатурка, водоэмульсионная | — | — | — | штукатурка по стене с утеплителем на лестн. клетке с отм. -1,300: 14,5 м2 |
| **Галереи** | | | | | | | | |
| галерея первого подъема | — | — | 637,5 | штукатурка кирпичных участков стен, затирка швов с прилеву пылеводоотталкивающая | — | — | — | |
| галерея второго подъема | — | — | 260 | то же | — | — | — | |
| **Дробильное устройство** | | | | | | | | |
| технологические помещения на отм. 0.000, 6.000, 11,400; электрощитовая венткамера | 218,5 | затирка, известковая | 700 | расшивка швов силикатная | — | — | — | |
| воздухозаборная камера | 5,7 | затирка, масляная | 72,9 | штукатурка, масляная | — | — | — | штукатурка по стене с утепл.-28м² |
| помещение пульта управления, коридор | 19,7 | затирка, водоэмульсионная | 145,2 | штукатурка, водоэмульсионная | — | — | — | |

Привязан:

Инв. №

Инв.№подл. | Подпись и дата | Взам. инв.№

| | | | |
|---|---|---|---|
| ГИП | Козлов | | 903-1-250.87 — АР |
| Нач.отд. | Чистоусов | | Котельная с 4 котлами КЕ-25-14с. Топливо- каменные и бурые угли. |
| Гл.спец. | Писарев | | |
| Рук.гр. | Парамонова | | Топливоподача — Стадия: Р; Лист: 2; Листов: |
| Ст.арх. | Леонова | | Ведомость перемычек, отделки помещений. Экспликация полов. — САНТЕХПРОЕКТ |
| Н.контр. | Климиник | | |

Копировал: Тужилкина 22699 36 6 Формат: А2

Альбом 28

## Спецификация закладных деталей к типовым узлам

| Марка поз. | Обозначение | Наименование | Галерея I-го подъема | Галерея II-го подъема | Масса ед., кг | Примечание |
|---|---|---|---|---|---|---|
| 9 | 3.016-3, в.5 | Оцинкованная кровельная | | | | |
| | | сталь, шириной 360мм | 144м | 84м | 2.5 | 1п.м |
| 10 | | Оцинкованная кровельная | | | | |
| | | сталь, шириной 160мм | 144м | 84м | 1.1 | 1п.м |
| – | | Уголок Б 90×96×6 ГОСТ 8510-72 / 18 СП ГОСТ 23570-79 | 144м | 84м | 6,7 | 1п.м |
| 14 | 3.016-3, в.5 | Оцинкованная кровельная | | | | |
| | | сталь, шириной 470мм | 17м | 13м | 3,4 | 1п.м |
| | | Уголок Б 63×63×5 ГОСТ 8509-72 / 18 СП ГОСТ 23570-79 | 60м | 36м | 4,8 | 1п.м |
| | | АI-8-ГОСТ 5781-82, ℓ=160мм | 40шт | 28шт. | 0,08 | |
| | | Полоса А-4×350 ГОСТ 82-70 / 18 СП ГОСТ 23570-79 | 17м | 13м | 11кг | 1п.м |
| 16 | 3.016-3, в.5 | Оцинкованная кровельная | | | | |
| | | сталь, шириной 200мм | 18.5м | | 1.4 | 1п.м |
| 17 | 3.016-3, в.5 | Оцинкованная кровельная | | | | |
| | | сталь, шириной 300мм | 18.5м | | 2.1 | 1п.м |
| 22 | 3.016-3, в.5 | Оцинкованная кровельная | | | | |
| | | сталь, шириной 450мм | 8.0м | | 3.2 | 1п.м |
| 23 | 3.016-3, в.5 | Оцинкованная кровельная | | | | |
| | | сталь, шириной 330мм | 8.0м | | 2,3 | 1п.м |
| 24 | 3.016-3, в.5 | Оцинкованная кровельная | | | | |
| | | сталь, шириной 250мм | 8.0м | | 1.6 | 1п.м |
| 25 | 3.016-3, в.5 | Оцинкованная кровельная | | | | |
| | | сталь, шириной 400мм | 8.0м | | 2.8 | 1п.м |
| 26 | 3.016-3, в.5 | Оцинкованная кровельная | | | | |
| | | сталь, шириной 350мм | 8.0м | | 2.4 | 1п.м |
| | | Швеллер 30 ГОСТ 8240-72 / 18 СП ГОСТ 23570-79 | 7.6м | | 31,6 | 1п.м |
| | | Полоса А-4×40 ГОСТ 82-70 / 18 СП ГОСТ 23570-79 | 8.0м | | 12,5 | 1п.м |
| | | Болт М16×70, ГОСТ 7798-70* | 10шт. | | 0,016 | |
| | | Гайка 16; ГОСТ 5915-70 | 10шт. | | 0,002 | |
| | | Шайба 16, ГОСТ 11371-78 | 10шт. | | 0,001 | |
| | | Болт М8×75, ГОСТ 7798-70* | 10шт. | | 0,0004 | |
| | | Гайка 8, ГОСТ 5915-70 | 10шт. | | 0,0012 | |
| | | Шайба 8, ГОСТ 11371-78 | 10шт. | | 0,0005 | |
| | | Полоса А-4×300 ГОСТ 82-70 / 18 СП ГОСТ 23570-79 | 6.0м | | 28.5 | |
| | | Минеральная вата | | | | |
| | | $\gamma = 350$ кг/м³, ГОСТ 4640-76 | 8,5м³ | | 5,3м³ | |
| 3 | 3.016-3, в.5 | Оцинкованная кровельная | | | | |
| | | сталь, шириной 270мм | – | 84м | 1,8 | 1п.м |
| 4 | 3.016-3, в.5 | Оцинкованная кровельная | | | | |
| | | сталь, шириной 330мм | | 84м | 2,3 | 1п.м |
| – | 3.016-3, в.5 | Оцинкованная кровельная | | | | |
| | | сталь, шириной 1300мм | 144м | 84м | 8,2 | 1п.м |
| | | для стального короба | | | | |

## Спецификация элементов заполнения проемов, перемычек, ж.б. ступеней

| Марка поз. | Обозначение | Наименование | Количество: приемное устройство | Количество: дробильное устройство | Количество: галерея первого подъема | Количество: галерея второго подъема | Всего шт. | Масса кг | Примечание |
|---|---|---|---|---|---|---|---|---|---|
| 1 | ГОСТ 24698-81 | Дверной блок ДНГ24-19 | 1 | – | – | – | 1 | | |
| 2 | ГОСТ 24698-81 | Дверной блок ДНГ24-15 | 1 | – | – | – | 1 | | |
| 3 | ГОСТ 24698-81 | Дверной блок ДНГ21-10 | 3 | – | – | – | 3 | | |
| 4 | ГОСТ 14624-84 | Дверной блок ДНГ-21-10 | – | 3 | 2 | – | 5 | | |
| 5 | ГОСТ 14624-84 | Дверной блок ДВГ-21-9л | 1 | – | – | – | 1 | | |
| 6 | ГОСТ 14624-84 | Дверной блок ДВГ-21-10 | 4 | 3 | – | – | 7 | | |
| 7 | 2.435-6, в2 | Дверной блок ПДИ-6п | 5 | – | – | – | 5 | | |
| 8 | 1.435.9-17 | Ворота ВР 30×30-С | – | 1 | – | – | 1 | | |
| ОК1 | ГОСТ 12506-81 | Оконный блок ПВД12-18.1 | 3 | – | – | – | 3 | | |
| ОК2 | ГОСТ 12506-81 | Оконный блок ПВД12-30.1п | 1 | 1 | – | – | 2 | | |
| | 1.494-27 в.7 | Жалюзийная сборка | 1 | 1 | – | – | 2 | | |
| | | 5018.000.000-04 | | | | | | | |
| ОК3 | 1.436.2-17 | Оконный блок О2Н30.06-01 | – | | 24 | 14 | 38 | 51.7 | |
| ОК4 | 1436 2-17 | Оконный блок О2М18.18-01 | – | 11 | – | – | 11 | 83 3 | |
| 1 | 1.038.1-1, в.1 | 2 ПБ 22-3 | 12/13 | 30/40 | – | – | 42/53 | 92 | |
| 2 | 1.038.1-1, в.1 | 2 ПБ 19-3 | 2/3 | – | – | – | 2/3 | 81 | |
| 3 | 1.038.1-1, в.1 | 3 ПБ 34-4 | 4/6 | 9/12 | – | – | 13/18 | 222 | |
| 4 | 1.038.1-1, в.1 | 2 ПБ 26-4 | 6/7 | 6/9 | – | – | 12/16 | 109 | |
| 5 | 1.038.1-1, в.1 | 2 ПБ 13-1 | 6/7 | 9/12 | 6/8 | – | 21/27 | 25 | |
| 6 | 1.038.1-1, в.1 | 2 ПБ 10-1 | 3 | 2/3 | – | – | 5/6 | 20 | |
| 7 | 1.038.1-1, в.1 | 3 ПБ 18-37 | 1 | – | – | – | 1 | 119 | |
| 8 | 1.038.1-1, в.1 | 3 ПБ 13-37 | – | 1 | – | – | 1 | 85 | |
| 9 | 1.038.1-1, в.1 | 5 ПБ 25-37 | 1 | 2 | – | – | 3 | 338 | |
| 10 | 1.038.1-1, в.1 | 3 ПБ 39-8 | – | 3/4 | – | – | 3/4 | 2507 | |
| | | Железобетонные ступени | | | | | | | |
| | ГОСТ 8717.0-84 | ЛС 9.17-Б | – | – | 454 | 174 | 628 | 100 | |

## Ведомость проемов ворот и дверей

| Марка поз. | Размер проема, мм |
|---|---|
| 1 | 1910 × 2370 |
| 2 | 1510 × 2370 |
| 3 | 1010 × 2070 |
| 4,6 | 1010 × 2085 |
| 5 | 910 × 2085 |
| 7 | 960 × 2050 |
| 8 | 3000 × 3000 |

Условные обозначение

Количество при t°-20°; -30° — 4 / 6 — Количество при t°-40°

Инв. № подл. | Подпись и дата | Взам. инв. №

Привязан

Инв. №

| | | |
|---|---|---|
| ГИП | Козлов | |
| Нач. отд. | Чистоусов | |
| Гл. спец. | Писарев | |
| Рук. гр. | Парамонова | |
| Ст. арх. | Леонова | |
| Н. контр. | Килимник | |

903-1-250.87- АР

Котельная с 4 котлами КЕ-25-14С
Топливо-каменные и бурые угли.

Топливоподача

| Стадия | Лист | Листов |
|---|---|---|
| Р | 3 | |

Спецификация закладных деталей, элементов заполнения проемов, ведомость проемов ворот и дверей.

САНТЕХПРОЕКТ

22699-36 7

## Схема топливоподачи

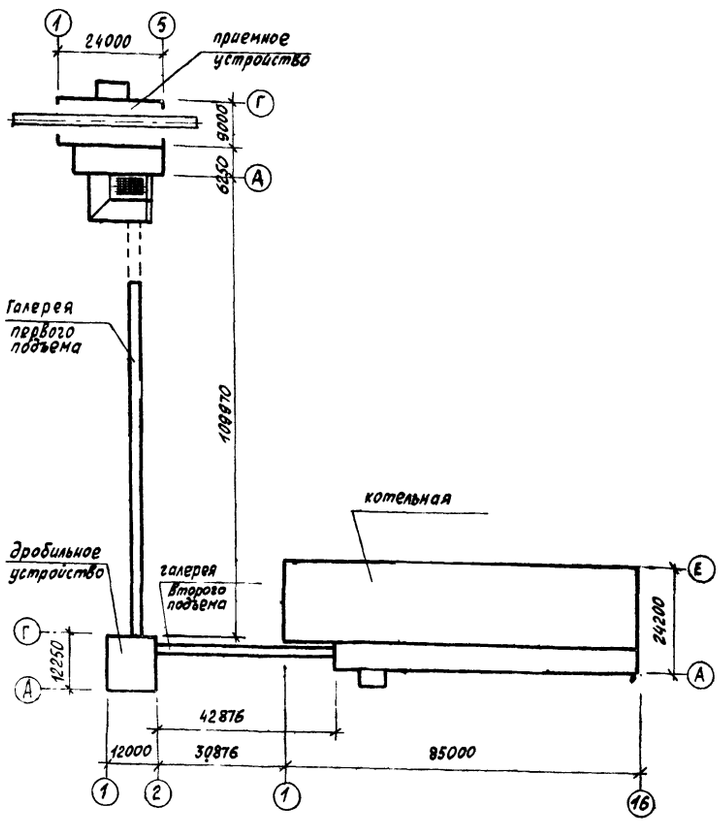


## Спецификация элементов укрытия приемного устройства

| Марка поз | Обозначение | Наименование | кол. | масса кг | Примечание |
|---|---|---|---|---|---|
| | | Стены | | | |
| ВУ-250-С | | Асбоцементные листы усиленного профиля ВУ-250-С ГОСТ 8423-75 | 300 | 39 | |
| | | Покрытие | | | |
| | | Асбоцементные листы усиленного профиля | | | |
| ВУ-175-К | | ВУ-175-К ГОСТ 8423-75 | 200 | 27 | |
| ВУ-280-К | | ВУ-280-К ГОСТ 8423-75 | 80 | 44 | |
| Г1 | 2.430-2, в.2 | Гребёнка Г1 | 80 | 14,4 | |
| | | Деревянная пробка 60×140×100 ГОСТ 8486-66** | 200 | 0,2 м³ | шаг 500 |
| | | Деревянная пробка 60×140×100 ГОСТ 8486-66** | 100 | 0,003м³ | шаг 1000 |
| С3 | 2.430-2, в.3 | слив из оцинкованной кровельной стали С3; шириной 310мм | 90п.м. | 160 | |
| Р | | Угловая деталь Р ГОСТ 8423-75 | 10 | 14,4 | |
| М1 | 2.430-2, в.2 | крепежный элемент М1 | 1860 | 0,169 | |
| М2 | 2.430-2, в.2 | крепежный элемент М2 | 1860 | 0,177 | |
| МГ1 | 2.460-1, в.2 | МГ1 | 860 | 0,190 | |
| МГ2 | 2.460-1, в.2 | МГ2 | 860 | 0,150 | |
| МГ3 | 2.430-2, в.2 | МГ3 | 1000 | 0,249 | |
| МВ1 | 2.430-2, в.2 | МВ1 | 20 | 0,034 | |
| П2 | | переходная деталь ГОСТ 8423-75 | 9 | 4,2 | |

## Спецификация сетчатых сборных перегородок.

| NN п/п | Обозначение | Наименование | Кол. | Масса ед. кг. | Примечание |
|---|---|---|---|---|---|
| | | Схема 1 | | | |
| 1 | 1.431-10, в.2 | Щит 1,5×2,4 ЩПК | 8 | 26,0 | |
| 2 | 1.431-10, в.2 | Щит 1,5×2,4 ЩПК-Б | 1 | 24,4 | |
| 3 | 1.431-10, в.2 | Щит 1,0×2,4 ЩПК | 6 | 22,2 | |
| 4 | 1.431-10, в.2 | Створка дверная 0,7×2,4 ДПК-Л | 1 | 20,7 | |
| 5 | 1.431-10, в.2 | Створка дверная 0,7×2,4 ДПК-П | 1 | 20,8 | |
| 6 | 1.431-10, в.2 | Стойка дверная 2,4 ДСК-Л | 1 | 11,6 | |
| 7 | 1.431-10; в.2 | Стойка дверная 2,4 ДСК-П | 1 | 9,3 | |
| 8 | 1.431-10, в.2 | Ригель Р1 | 1 | 7,1 | |
| 9 | 1.431-10, в.3 | Уголок 50×3; ℓ=1950 мм | 4 | 4,63 | |
| | | Схема 2 | | | |
| 1 | 1.431-10, в.2 | Щит 1,5×2,4 ЩПК-Б | 3 | 24,4 | |
| 2 | 1.431-10, в.2 | Щит 1,0×2,4 ЩПК | 2 | 22,2 | |
| 3 | 1.431-10, в.2 | Створка дверная 0,7×2,4 ДПК-Л | 1 | 20,8 | |
| 4 | 1.431-10. в.2 | Створка дверная 0,7×2,4 ДПК-Л | 1 | 20,7 | |
| 5 | 1.431-10. в.2 | Стойка дверная 2,4 ДСК-П | 1 | 11,6 | |
| 6 | 1.431-10. в.2 | Стойка дверная 2,4 ДСК-Л | 1 | 11,6 | |
| 7 | 1.431-10, в.2. | Ригель Р1 | 1 | 7,7 | |
| | | Схема 3 | | | |
| 3 | 1.431-10; в.2 | Щит 1,0×2,4 ЩПК | 2 | 22,2 | |

## Спецификация элементов обрамления отверстий

| Марка, поз | Обозначение | Наименование | кол. | Масса кг | Примечание |
|---|---|---|---|---|---|
| | | уголок Б 36×36×5 ГОСТ 8509-72* 18сп ГОСТ 23570-79 | 7п.м. | 16,0 | |
| | | уголок Б 63×63×4 ГОСТ 8509-72* 18сп ГОСТ 23570-79 | 4п.м. | 20,0 | |
| | | стальная сетка №20 ф2,0мм ГОСТ 5336-80 | 0,2м² | 0,5 | |
| | | АI-8-ГОСТ 5781-82* | 100пл. | 40,0 | см. л. 8 и л. 9 |
| | | | | | |

1 Схему раскладки элементов укрытия приемного устройства см. лист 17

## Толщина стен и утеплителя

| Расчетная наружная температура | стены | | | | | утеплитель кровли пенобетон γ=400 кг/м³ | утеплитель кровли галерей жесткие мин-ватные плиты γ=150 кг/м³ | утеплитель пола галерей пенобетон γ=400 кг/м³ |
|---|---|---|---|---|---|---|---|---|
| | утеплитель в панелях галерей жестк. мин ватн. плиты γ=150 кг/м³ | кирпичные | | | | | | |
| | | приемное устройство | пристройка к приемн. устройству | дробильное устройство | галерея I и II подъема | дробильное и приемное устройство | | |
| -20° | 40 | 380 | 380 | 380 | 380 | 59 | 40 | 140 |
| -30° | 50 | 380 | 380 | 380 | 380 | 115 | 50 | 140 |
| -40° | 60 | 380 | 510 | 510 | 510 | 120 | 60 | 140 |

ПРИВЯЗАН:

ИНВ.№

| | | | |
|---|---|---|---|
| ГИП | Козлов | | |
| Нач. отд. | Чистоусов | | |
| Гл. спец. | Писарев | | |
| Рук. гр. | Парамонов | | |
| Ст. арх. | Леонова | | |
| Н. контр. | Килимник | | |

903-1-250.87 АР

Котельная с 4 котлами КЕ-25-14С
Топливо - каменные и бурые угли.

Топливоподача

| Стадия | Лист | Листов |
|---|---|---|
| Р | 4 | |

Схема топливоподачи, спецификации элементов укрытия, сборных перегородок, толщина стен и утеплителя

САНТЕХПРОЕКТ

Копировал: Фомина 22699-36 8 Формат А2

Инв.№ подл. | Подпись и дата | Взам. инв.№

Альбом 28

## План на отм. 0.000

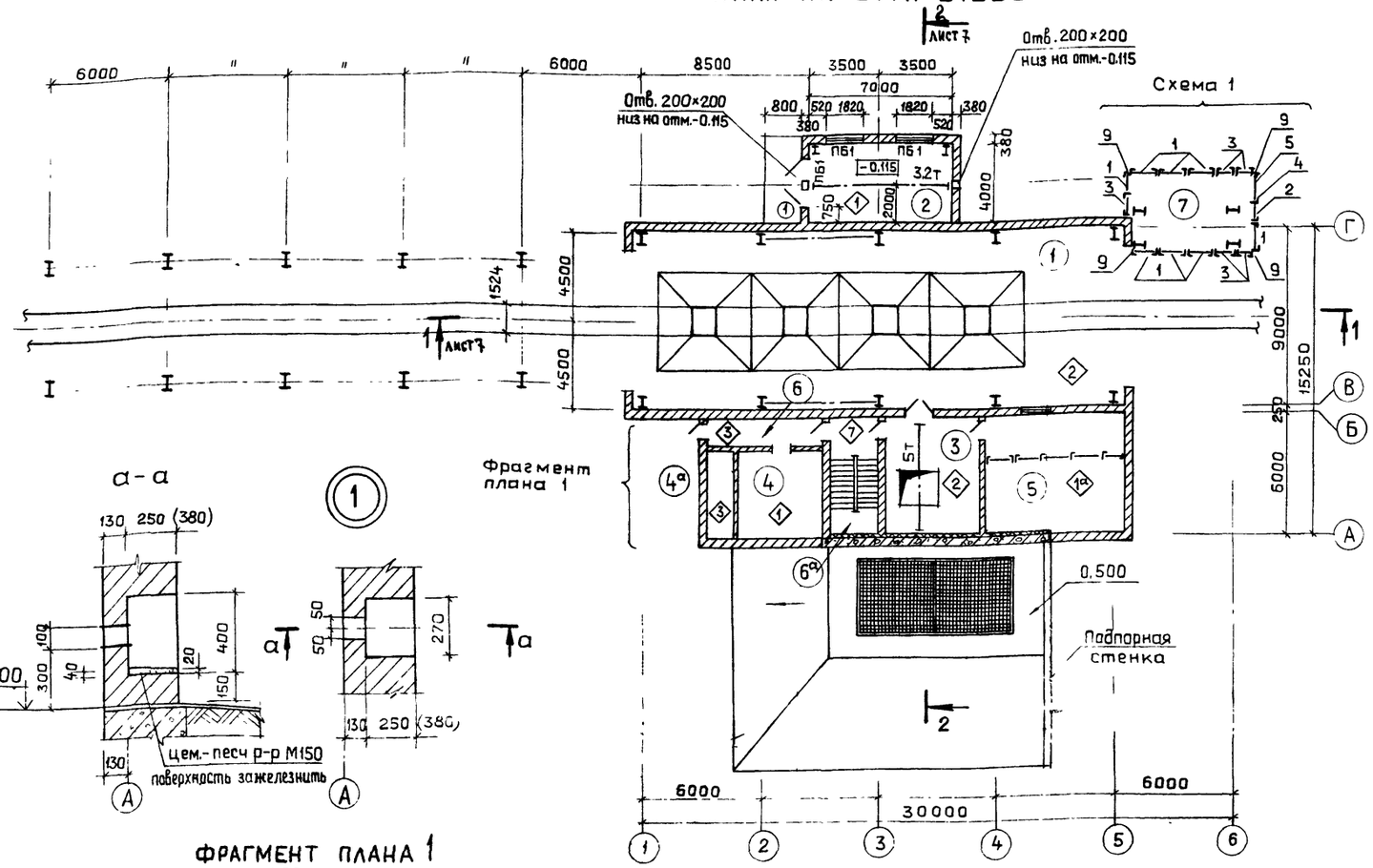





## План на отм. 3.000 ; 9.200

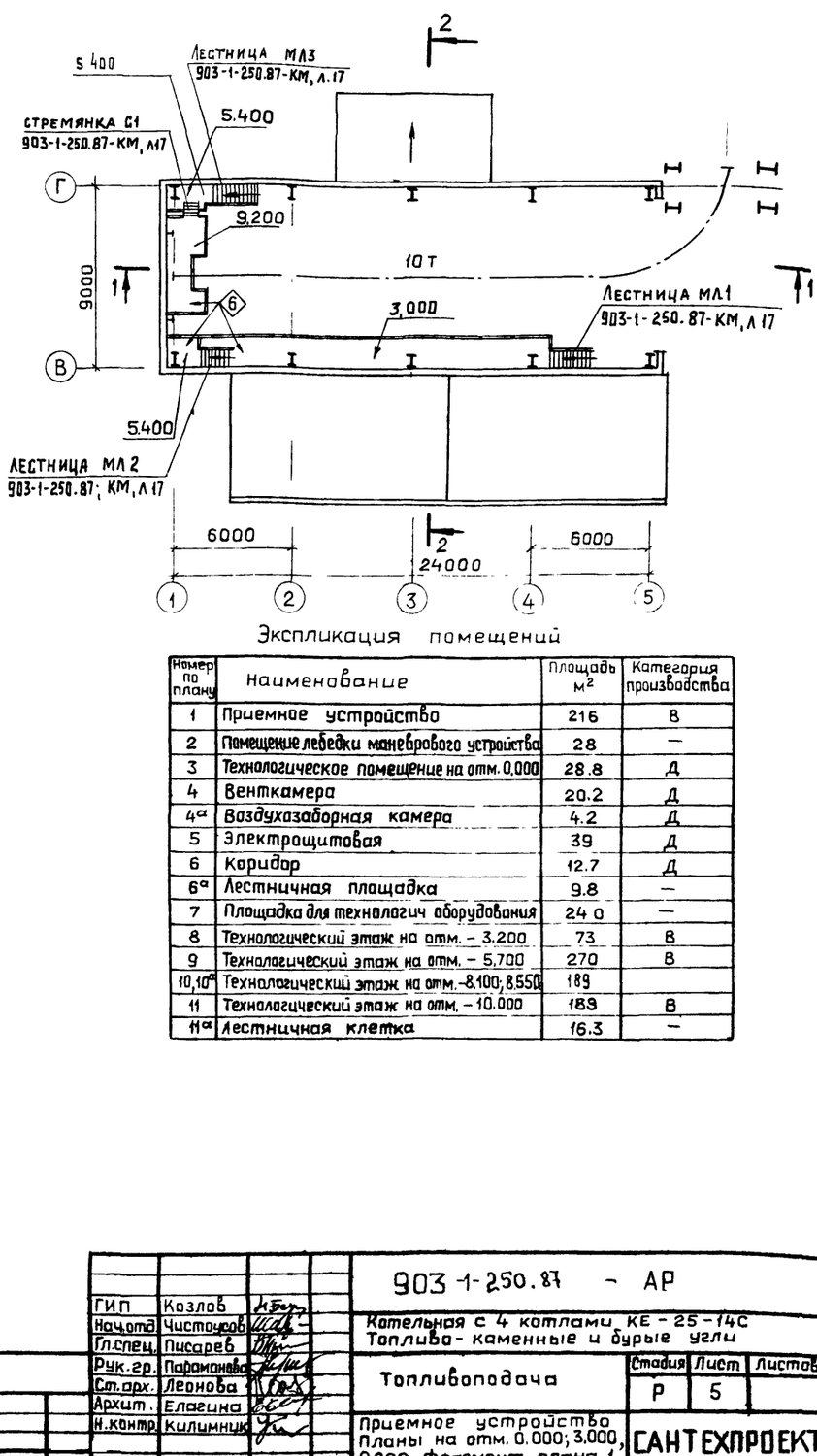


### Экспликация помещений

| Номер по плану | Наименование | Площадь м² | Категория производства |
|---|---|---|---|
| 1 | Приемное устройство | 216 | В |
| 2 | Помещение лебедки маневрового устройства | 28 | — |
| 3 | Технологическое помещение на отм. 0,000 | 28.8 | Д |
| 4 | Венткамера | 20.2 | Д |
| 4а | Воздухозаборная камера | 4.2 | Д |
| 5 | Электрощитовая | 39 | Д |
| 6 | Коридор | 12.7 | Д |
| 6а | Лестничная площадка | 9.8 | — |
| 7 | Площадка для технологич оборудования | 24 0 | — |
| 8 | Технологический этаж на отм. – 3.200 | 73 | В |
| 9 | Технологический этаж на отм. – 5,700 | 270 | В |
| 10,10а | Технологический этаж на отм. –8.100; 8.550 | 189 | |
| 11 | Технологический этаж на отм. – 10.000 | 189 | В |
| 11а | Лестничная клетка | 16.3 | — |

## Фрагмент плана 1

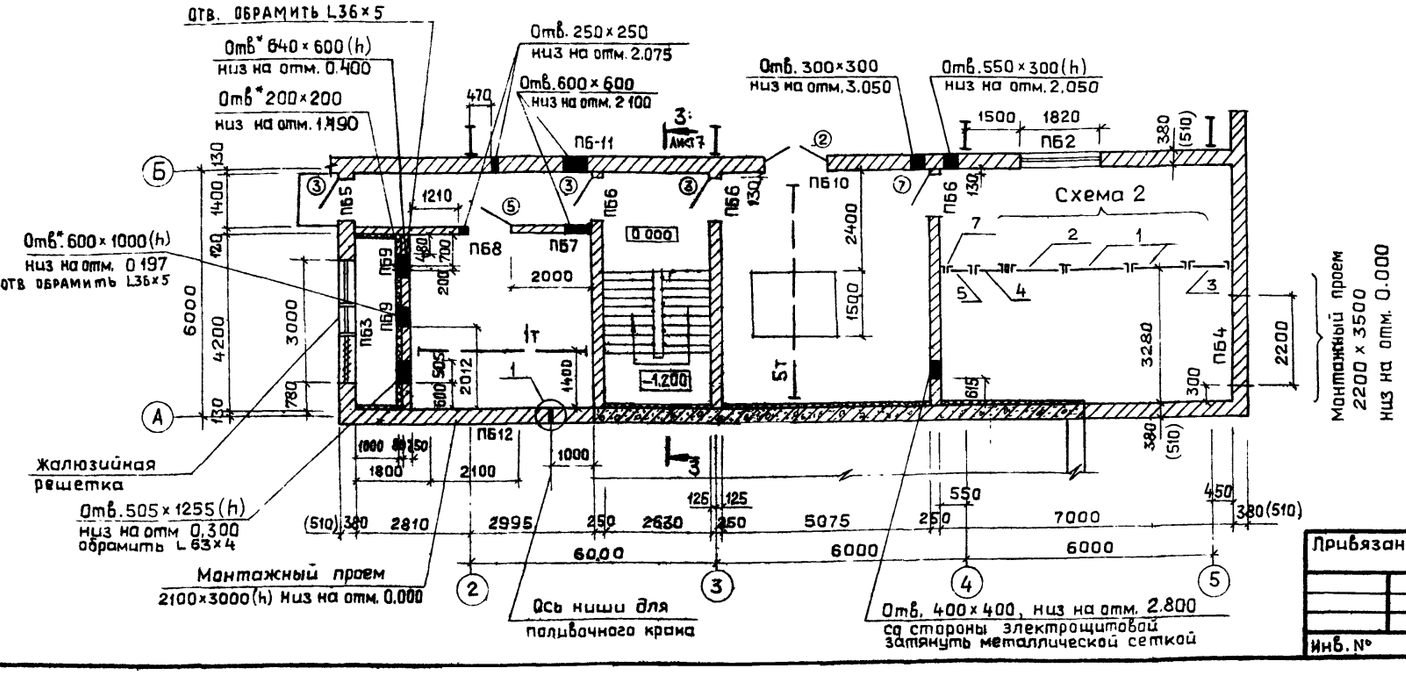


Согласовано:

| Инв.№ подл. | Подпись и дата | Взамен инв.№ | | |
|---|---|---|---|---|
| | | | Михалевский | КСО |
| | | | Фадеришткин | АЭ |
| | | | Ройзман | КСО |

Привязан:

Инв.№

| | | |
|---|---|---|
| ГИП | Козлов | |
| Нач.отд | Чистяков | |
| Гл.спец. | Писарев | |
| Рук.гр. | Парманова | |
| Ст.арх. | Леонова | |
| Архит. | Елагина | |
| Н.контр. | Килимник | |

903-1-250.87 – АР

Котельная с 4 котлами КЕ-25-14С
Топливо - каменные и бурые угли

Топливоподача

| Стадия | Лист | Листов |
|---|---|---|
| Р | 5 | |

Приемное устройство
Планы на отм. 0.000; 3.000, 9.200. Фрагмент плана 1.

САНТЕХПРОЕКТ

22699-36 9

Альбом 28

## План на отм.-5.700

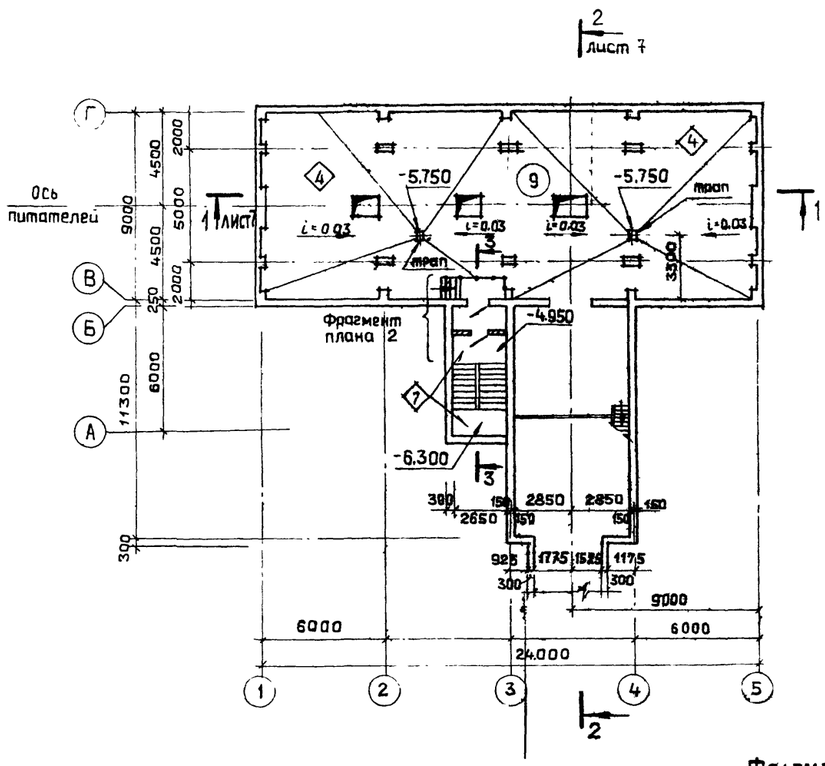


## План на отм.-8.100;-8.500

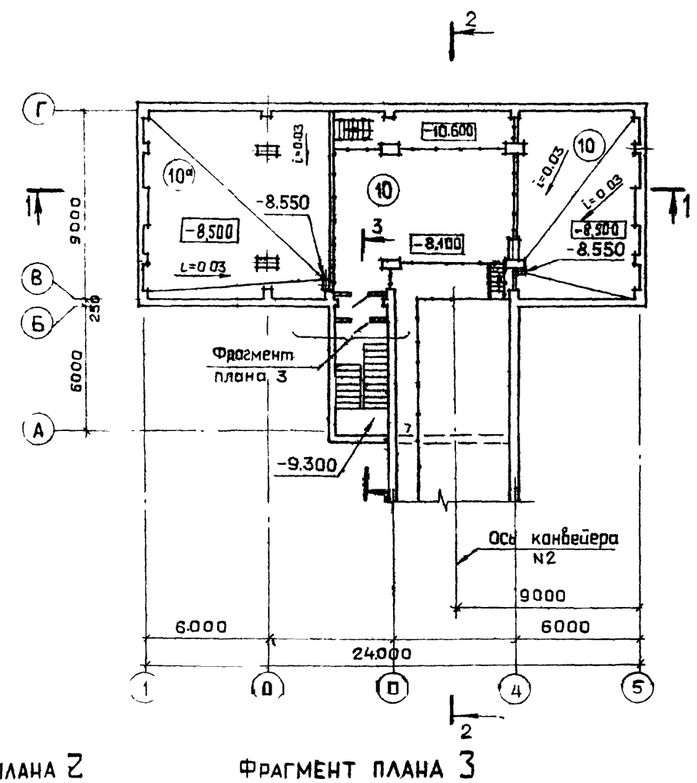


## План на отм. -10.600

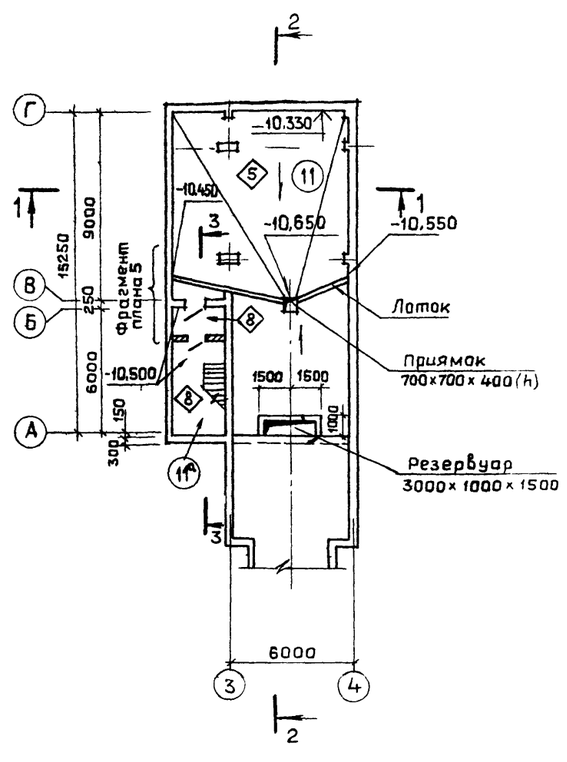


## План на отм.-3.200

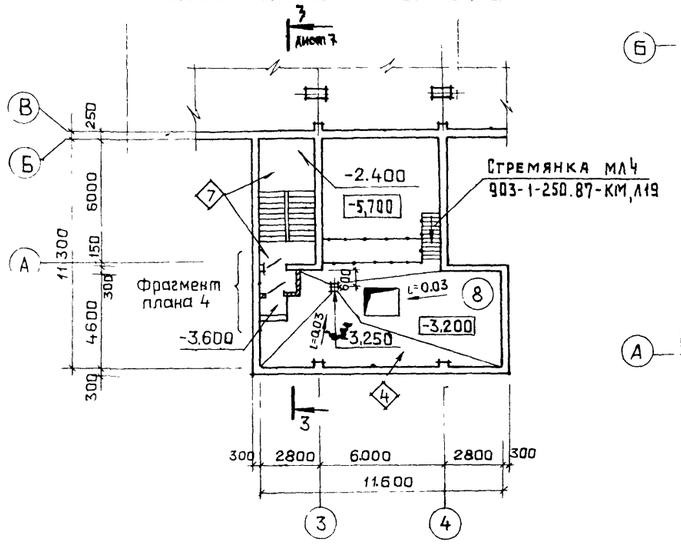


## Фрагмент плана 2

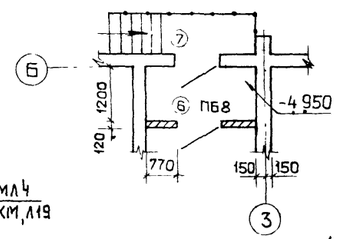


## Фрагмент плана 3

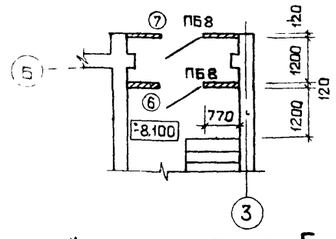


## Фрагмент плана 4

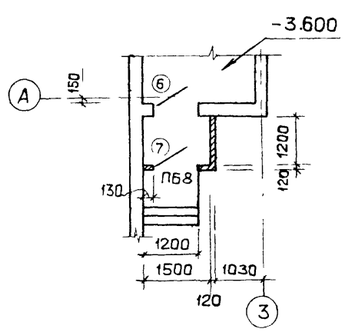


## Фрагмент плана 5

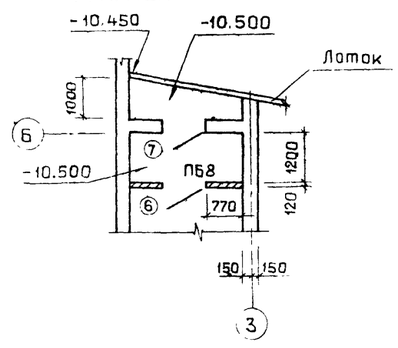


1. На фрагменте плана 1 – отв * – отверстия обрамить L 36×5
2. Экспликацию помещений см лист 5.

Согласовано:

| | |
|---|---|
| Инв.№ подл. | Подпись и дата |
| Взамен инв.№ | |

Привязан

Инв. №

| | | |
|---|---|---|
| ГИП | Козлов | |
| Нач.отд. | Чистоусов | |
| Гл.спец. | Писарев | |
| Рук.гр. | Парамонова | |
| Ст.архит. | Леонова | |
| Архит. | Елагина | |
| Н.контроль | Килимник | |

903-1-250.87 – АР

Котельная с 4 котлами КЕ-25-14С
Топливо-каменные и бурые угли

Топливоподача

| Стадия | Лист | Листов |
|---|---|---|
| Р | 6 | |

Приемное устройство
Планы на отм -3,200,-5,700, -8,100; -8,500; -10,600

САНТЕХПРОЕКТ

22699 96 10

Альбом 28

## Разрез 1-1

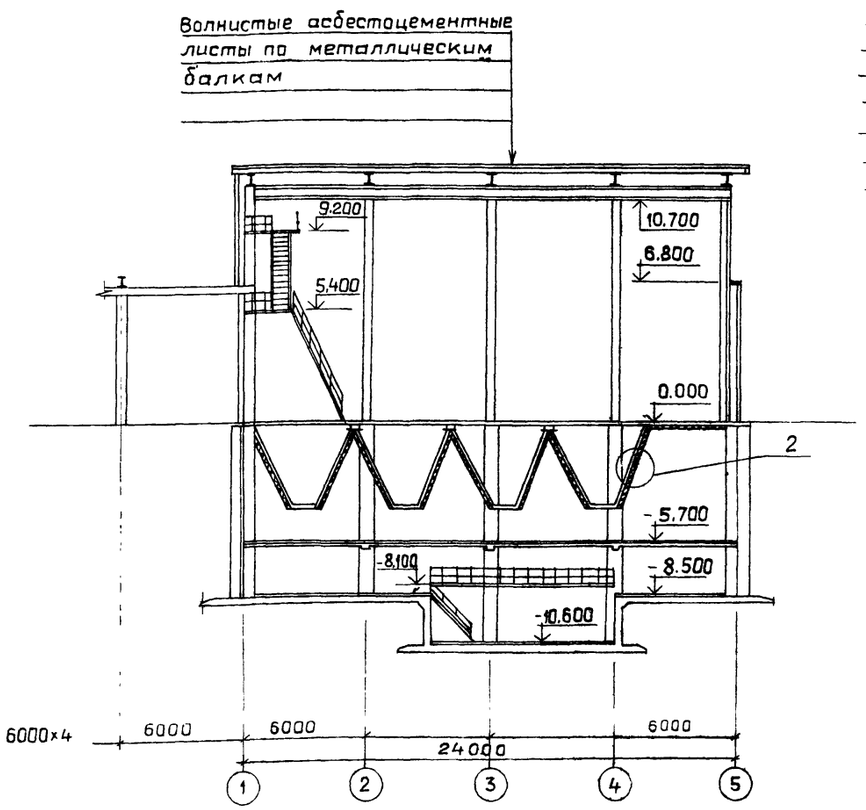


## Разрез 2-2

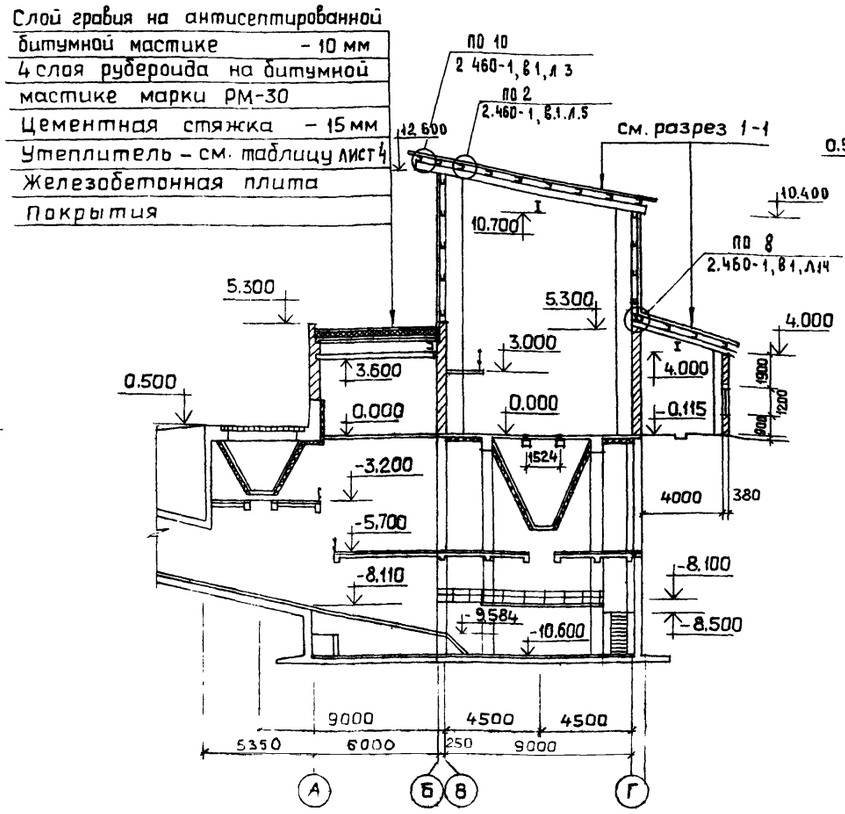


## Разрез 3-3

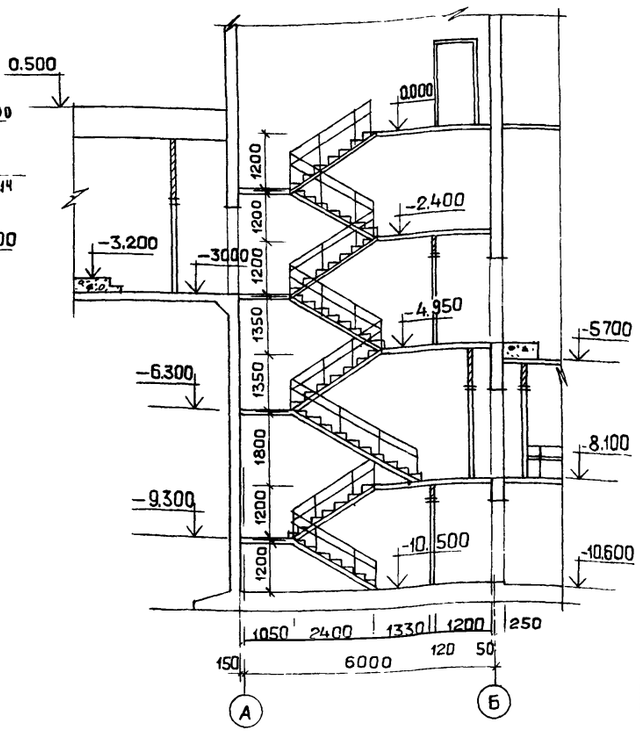


## План пандуса приемного бункера

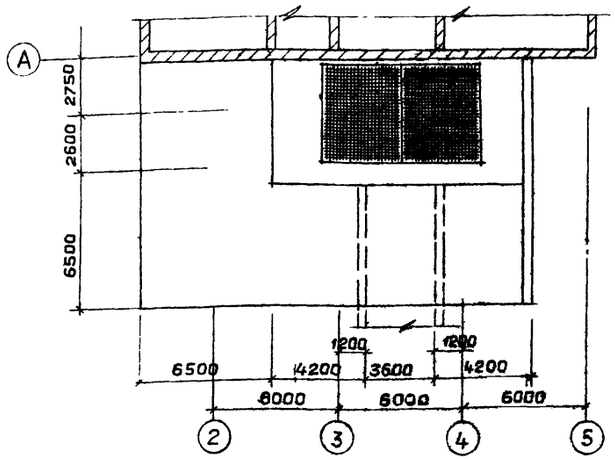


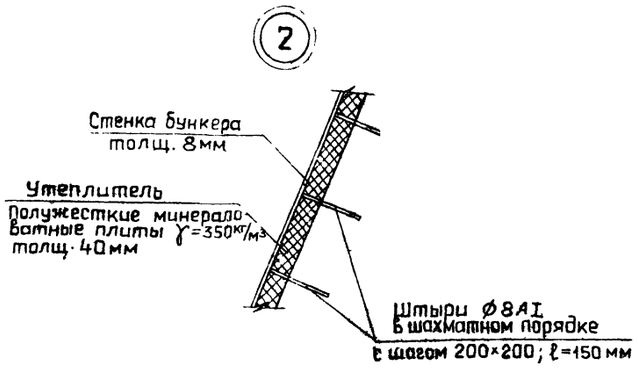


| | | | |
|---|---|---|---|
| Гип | Козлов | | |
| Нач.отд. | Чистоусов | | |
| Гл.спец. | Писарев | | |
| Рук.гр.арх. | Парамонова | | |
| Ст.арх. | Леонова | | |
| Архит. | Елагина | | |
| Н.контроль | Килимник | | |

Привязан:

Инв. №

903-1-250.87 - АР

Котельная с 4 котлами КЕ-25-14С
Топливо - каменные и бурые угли

Топливоподача

| Стадия | Лист | Листов |
|---|---|---|
| Р | 7 | |

Приемное устройство
Разрез 1-1÷3-3. План пандуса приемного бункера

САНТЕХПРОЕКТ

Согласовано
КСО
Комзман

Инв. № подл. | Подпись и дата | Взамен инв. №

22699-36 11

Формат 22

Альбом 28

## Фасад 1-5

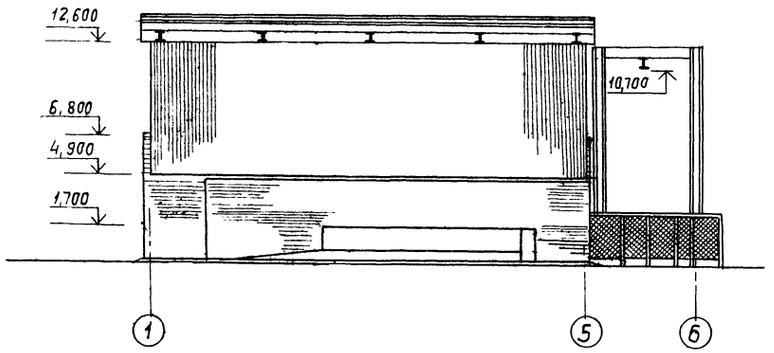


## Фасад Г-А

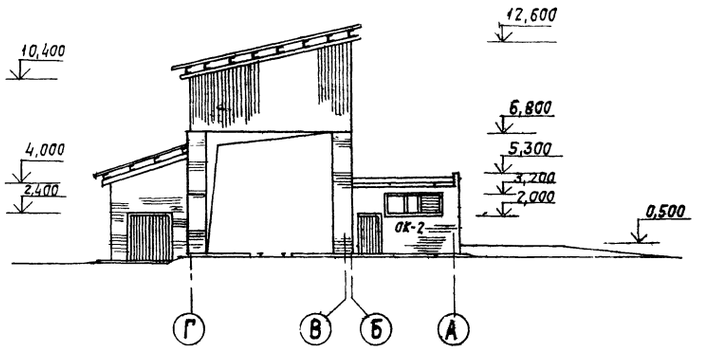


## Перегородка по оси В

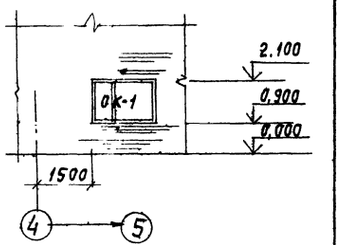


## Фасад 5-1

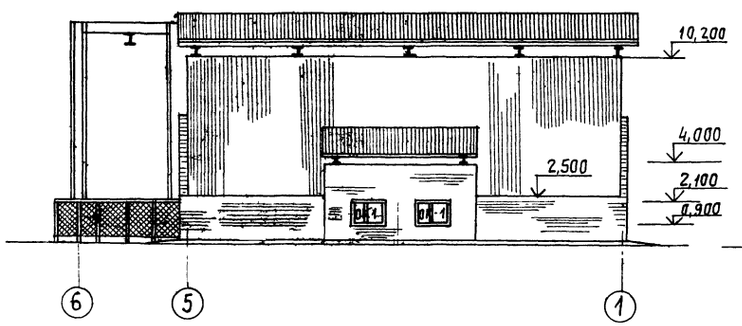


## Фасад А-Г

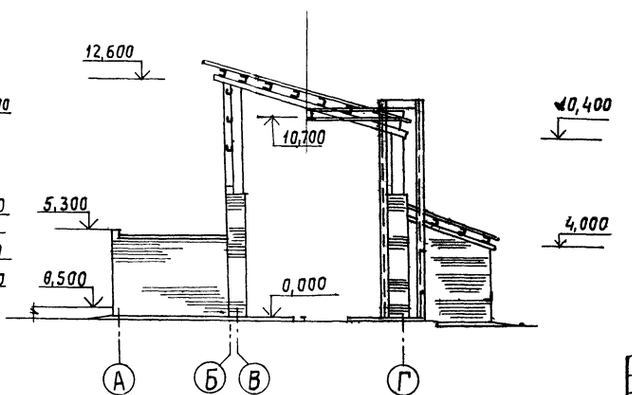


| | | | |
|---|---|---|---|
| ГИП | Козлов | | |
| Нач.отд. | Чистоусов | | |
| Гл.спец. | Писарев | | |
| Рук.гр. | Парамонов | | |
| Ст.арх. | Леонова | | |
| Н.контр. | Климник | | |

Привязан:

Инв. №

Инв.№ подл. | Подпись и дата | Взам.инв.№

**9031-250.87 – АР**

Котельная с 4 котлами КЕ-25-14с. Топливо-каменные и бурые угли.

Топливоподача

| Стадия | Лист | Листов |
|---|---|---|
| Р | 8 | |

Приемное устройство. Фасады 1-5, 5-1, Г-А, А-Г. Перегородка по оси В.

САНТЕХПРОЕКТ

22699-36 12

Копировал: Тужилкина

Формат: А2

Альбом 28

## Фасад

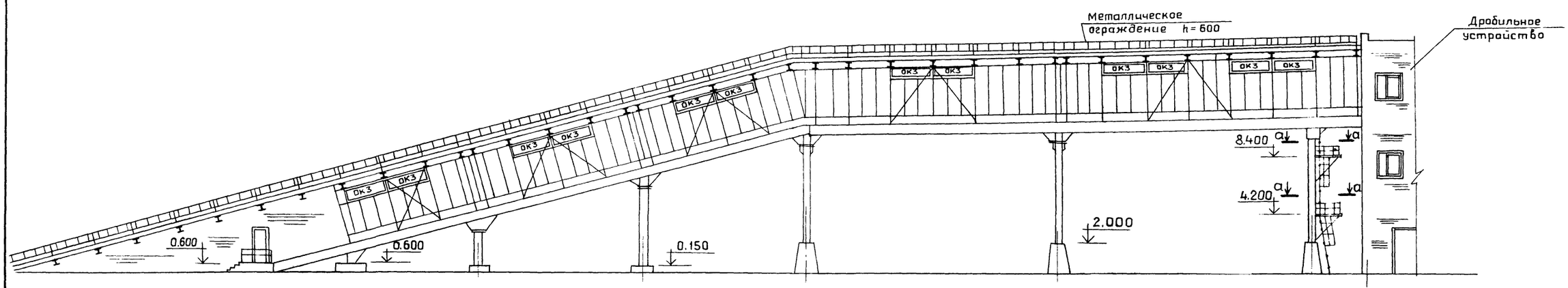


## План

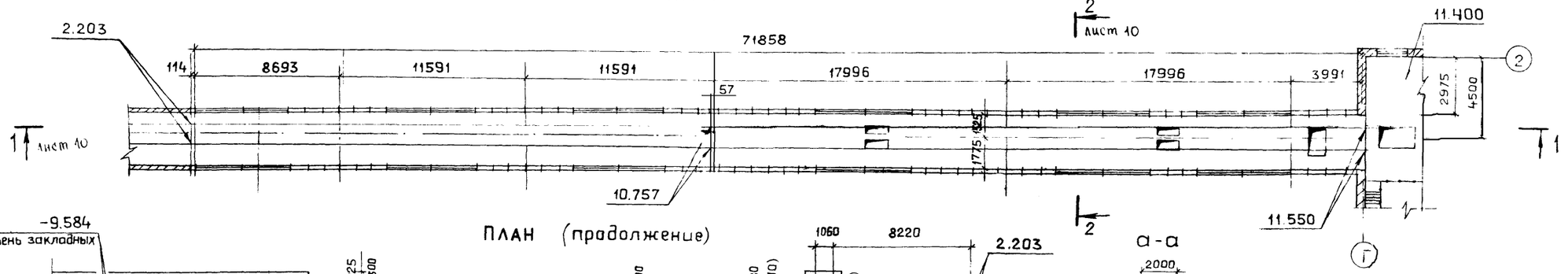


## План (продолжение)

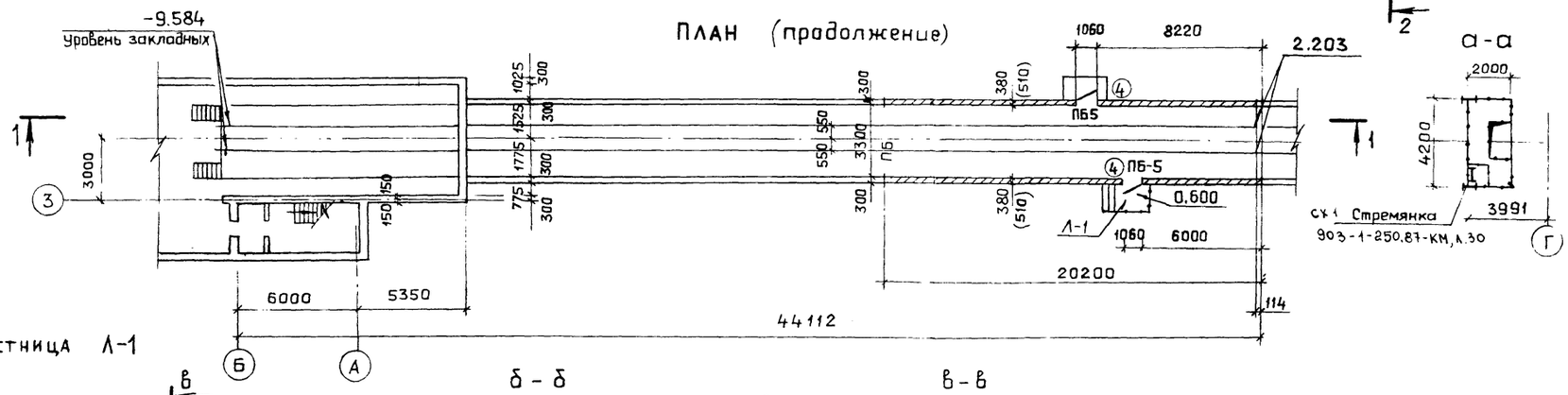


## Лестница Л-1

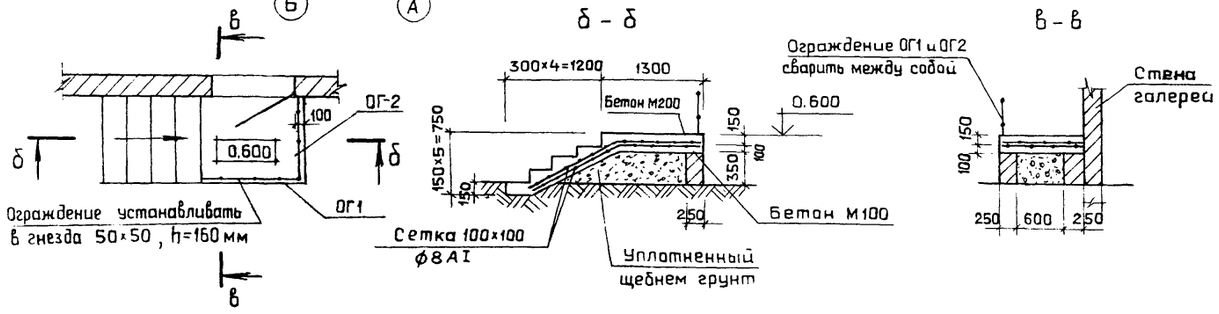


| | | | | | |
|---|---|---|---|---|---|
| | | | | 903-1-250.87 | АР |
| ГИП | Козлов | | | Котельная с 4 котлами КЕ-25-14с Топливо- каменные и бурые угли | |
| Нач.отд | Чистоусов | | | | |
| Гл.спец. | Писарев | | | Топливоподача | Стадия: Р; Лист: 9; Листов: |
| Рук.гр. | Парамонова | | | | |
| Ст.арх. | Леонова | | | | |
| Н.контроль | Килимник | | | Галерея первого подъема. Фасад. План. Лестница Л-1 | САНТЕХПРОЕКТ |

Привязан

Инв. №

Инв. № подл. | Подпись и дата | Взамен инв. №

КСО Михалевский Ройзман

Альбом 28

## Разрез 1-1

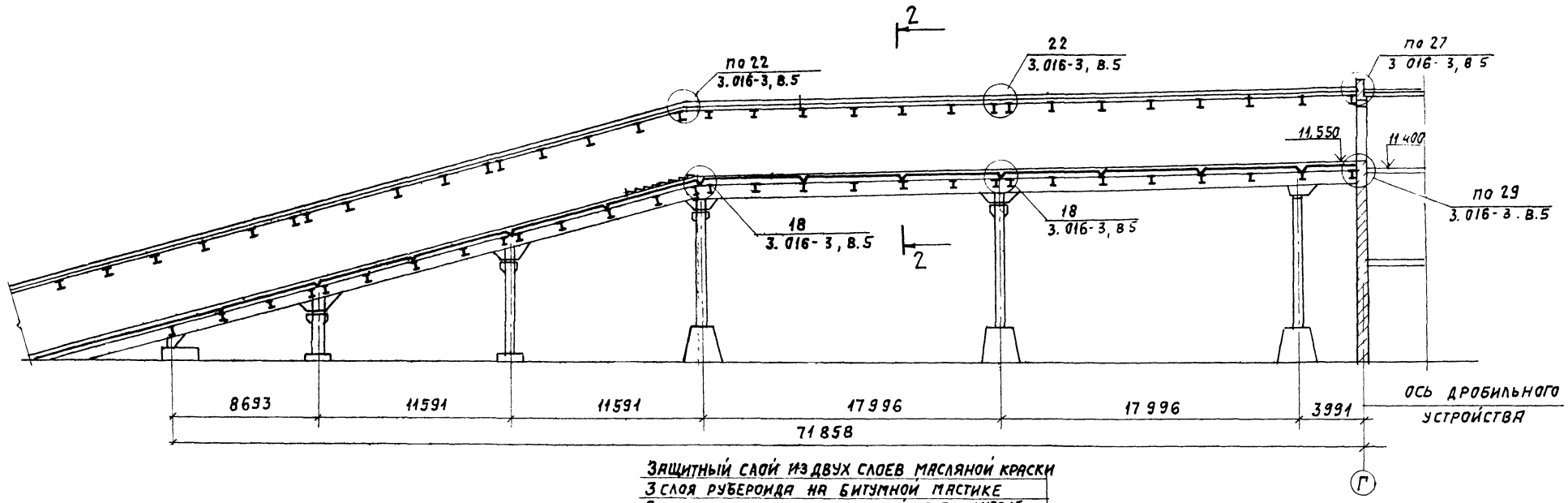


Защитный слой из двух слоев масляной краски
3 слоя рубероида на битумной мастике
Стяжка - цементно-песчаный раствор М150 15мм
утеплитель - см. таблицу лист 4
пароизоляция - 1 слой рубероида
профилированный стальной настил

## Разрез 1-1 (продолжение)

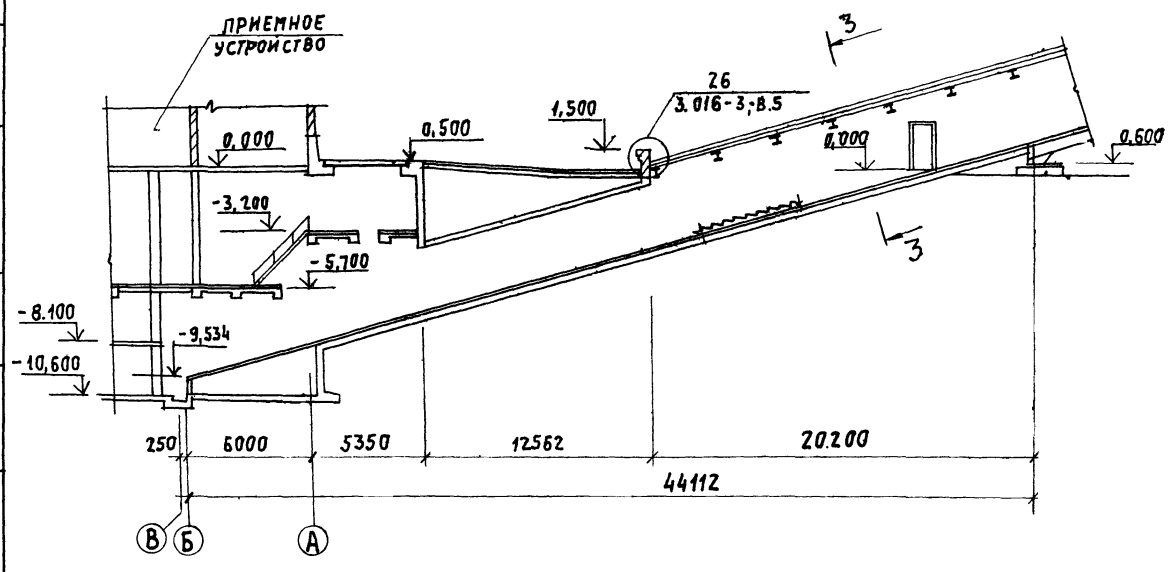


Спецификацию на ж.б. ступени см. лист 3.

## Разрез 2-2

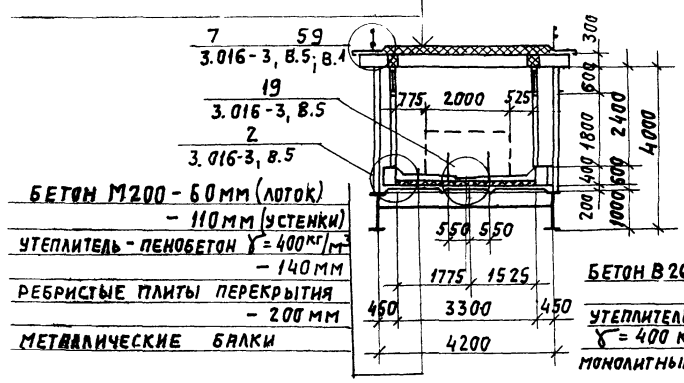


Бетон М200 - 60мм (лоток)
- 110мм (у стенки)
утеплитель - пенобетон γ = 400 кг/м3
- 140мм
ребристые плиты перекрытия
- 200мм
металлические балки

## Разрез 3-3

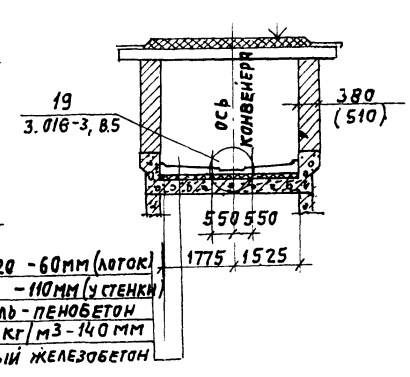


Бетон В20 - 60мм (лоток)
- 110мм (у стенки)
утеплитель - пенобетон
γ = 400 кг/м3 - 140 мм
монолитный железобетон

Согласовано:
КСО Ронзман

Инв. N подл. | Подпись и дата | Взам. инв. N

| | | | |
|---|---|---|---|
| ГИП | Козлов | | 903-1-250.87- АР |
| Нач. отд. | Чистоусов | | Котельная с 4 котлами КЕ-25-14с. Топливо - каменные и бурые угли. |
| Гл. спец. | Писарев | | Топливоподача. Стадия: Р; Лист: 10; Листов: |
| Рук. гр. | Ярмонова | | Галерея первого подъема, разрезы 1-1 ÷ 3-3. |
| Ст. арх. | Леонова | | САНТЕХПРОЕКТ |
| Н. контр. | Писарев | | |

Привязан:

Инв. №

Копировал: Тужилкина 22699 36 14 Формат: А2

Альбом 28

## ФАСАД

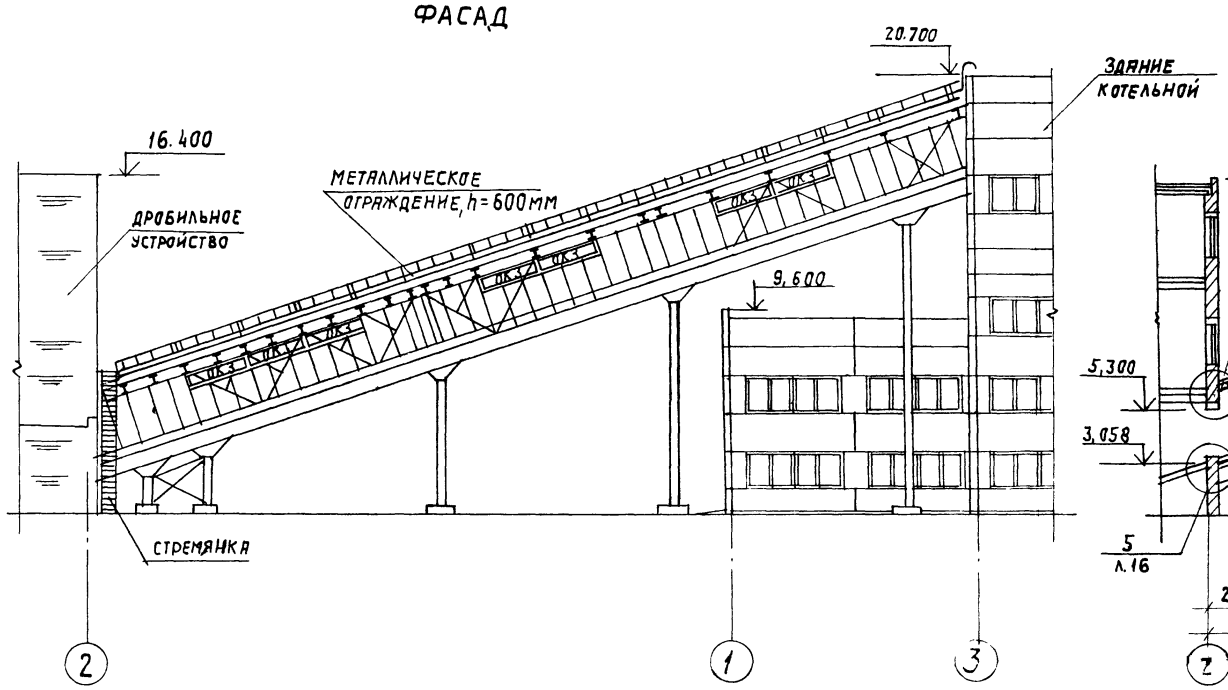


## РАЗРЕЗ 1-1

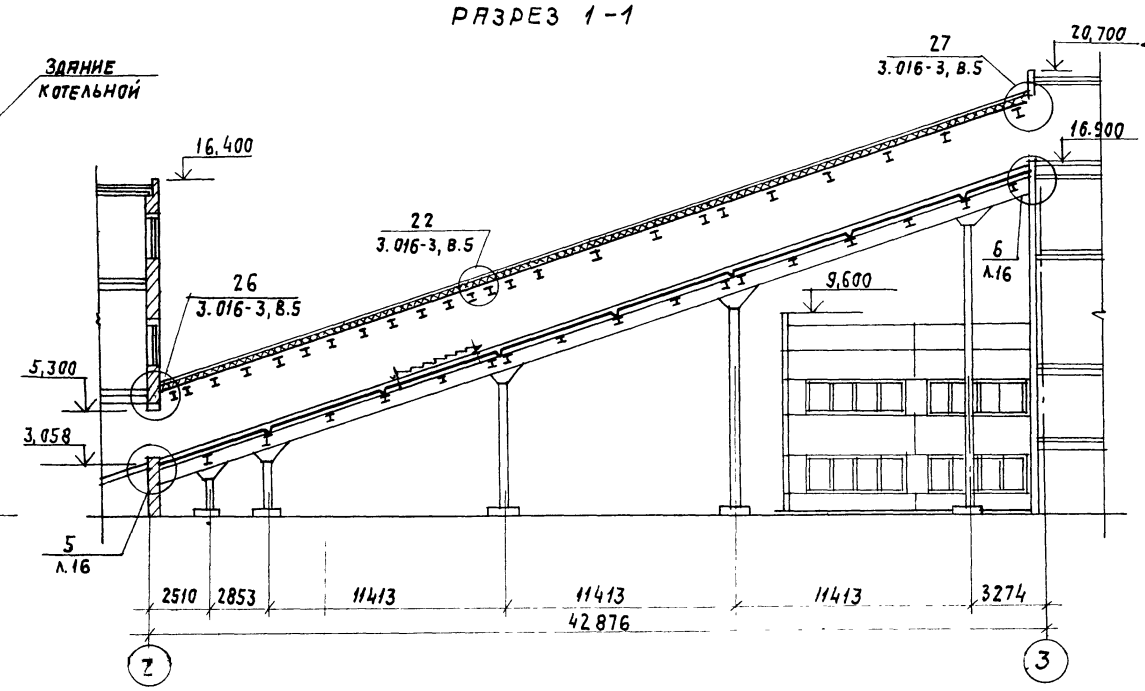


## ПЛАН

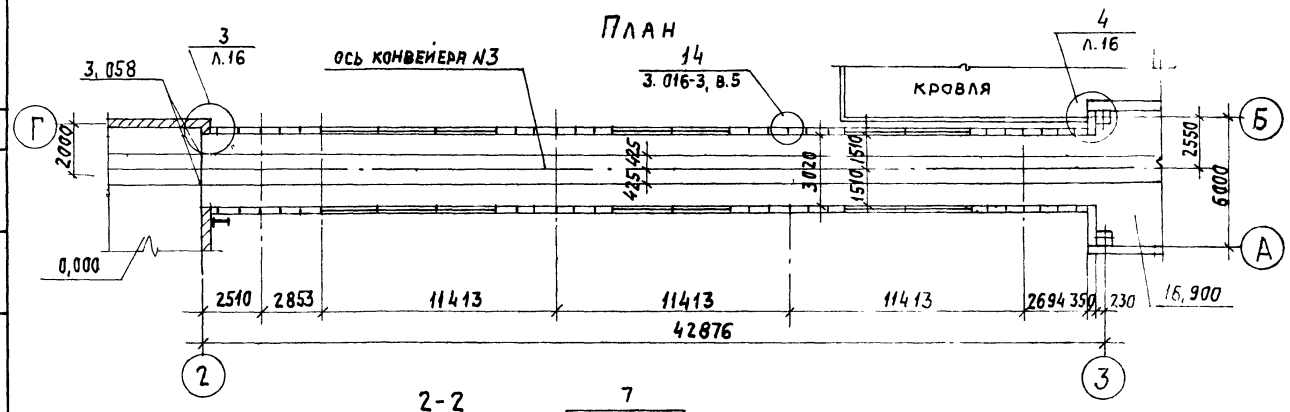


Спецификацию на ж. б. ступени см. л.3 данного проекта

## 2-2

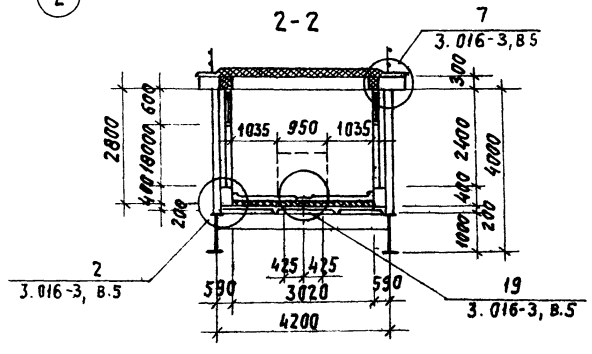


| | | | | | |
|---|---|---|---|---|---|
| ГИП | Козлов | | 903-1-250.87 – АР | | |
| Нач.отд. | Чистоусов | | Котельная с 4 котлами КЕ-25-14с. Топливо-каменные и бурые угли. | | |
| Гл.спец. | Писарев | | Топливоподача. | Стадия | Лист | Листов |
| Рук.гр. | Парамонова | | | Р | 11 | |
| Ст.арх. | Леонова | | Галерея второго подъема. Фасад. План. Разрезы 1-1; 2-2. | САНТЕХПРОЕКТ | | |
| Н.контр. | Килимник | | | | | |

Привязан:

Инв. №

Согласовано: КСО, Михалевский, Ройзман

Инв.№ подл. | Подпись и дата | Взам.инв.№

22699-36 15

Альбом 28

# СХЕМЫ РАСКЛАДКИ СТЕНОВЫХ ПАНЕЛЕЙ

Схема 1

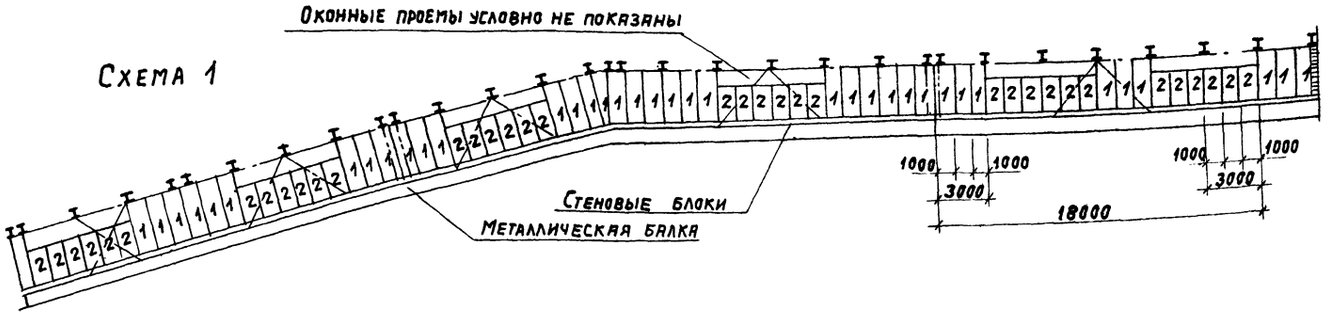


Схема 2

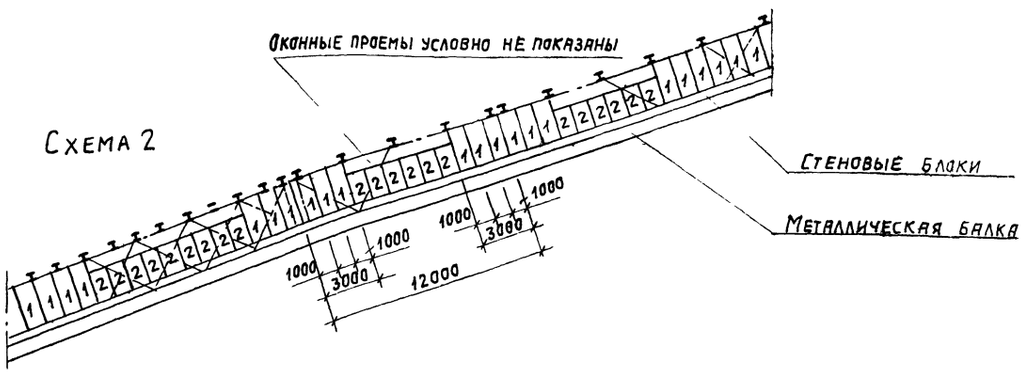


| Марка поз. | Обозначение | Наименование | К-во | Масса | Прим. |
|---|---|---|---|---|---|
| | | Схема N1 | | | |
| 1 | ТУ 67-76-75 | Гофрированный профиль С44-1000-08, ℓ=2400 | 339,8 м² | 2884 | |
| 2 | То же | То же, ℓ=1800 | 244 м² | 2080 | |
| | ТУ 67-74-75 | Заклепки комбинированные | 1392 | 3,84 | |
| | ТУ 67-72-75 ТУ 67-73-75 | Самонарезающие винты с уплотнительными шайбами | 1332 | 11,06 | |
| | | | | | |
| МС-19 | 3.016-3, в.4, л.21 | Соединительный элемент МС-19 | 444 | 180,00 | |
| МС-20/21/22 | 3.016-3, в.4, л.22 | Соединительный элемент МС-20/21/22 | 444 | | |
| | ГОСТ 2697-64 | Пергамин | 312,96 м² | | |
| | | Мастика УМС | | 62 кг | |
| | ГОСТ 9573-72 | Минераловатные жесткие плиты γ=150 кг/м² | 295,76 м² | | |
| | | | | | |
| | | Схема N2 | | | |
| 1 | ТУ 67-76-75 | Гофрированный профиль С44-1000-08, ℓ=2400 | 242,5 | 1699 | |
| 2 | То же | То же, ℓ=1800 | 144 м² | 1225,6 | |
| | ТУ 67-74-75 | Комбинированные заклепки | 834 | 2,25 | |
| | ТУ 67-72-75 ТУ 67-73-75 | Самонарезающие винты с уплотнительными шайбами | 792 | 6,45 | |
| | | | | | |
| МС-19 | 3.016-3, в.4, л.21 | Соединительный элемент МС-19 | 264 | 106,00 | |
| МС-20/21/22 | 3.016-3, в.4, л.20 | Соединительный элемент МС-20/21/22 | 268 | | |
| | ГОСТ 2697-64 | Пергамин | 185,06 м² | | |
| | | Мастика УМС | | 37 кг | |
| | ГОСТ 9573-72 | Минераловатные жесткие плиты γ=150 кг/м² | 176,06 м² | | |

Инв. N подл. | Подпись и дата | Взам. инв. N

Привязан:

Инв. N°

| | | | |
|---|---|---|---|
| ГИП | Козлов | | |
| Нач. отд. | Чистяков | | |
| Гл. спец. | Пискарев | | |
| Рук. гр. | Парамонов | | |
| Ст. арх. | Леонова | | |
| Техник | Арыгин | | |
| Н. контр. | Калинин | | |

903-1-250.87 АР

Котельная с 4 котлами КЕ-25-14с. Топливо - каменные и бурые угли.

Топливоподача.

| Стадия | Лист | Листов |
|---|---|---|
| Р | 12 | |

Схемы раскладки стеновых панелей галереи

САНТЕХПРОЕКТ

Копировал: Тужилкина

22699-36 16

Формат: А2

Альбом 28

## План кровли галереи первого подъема

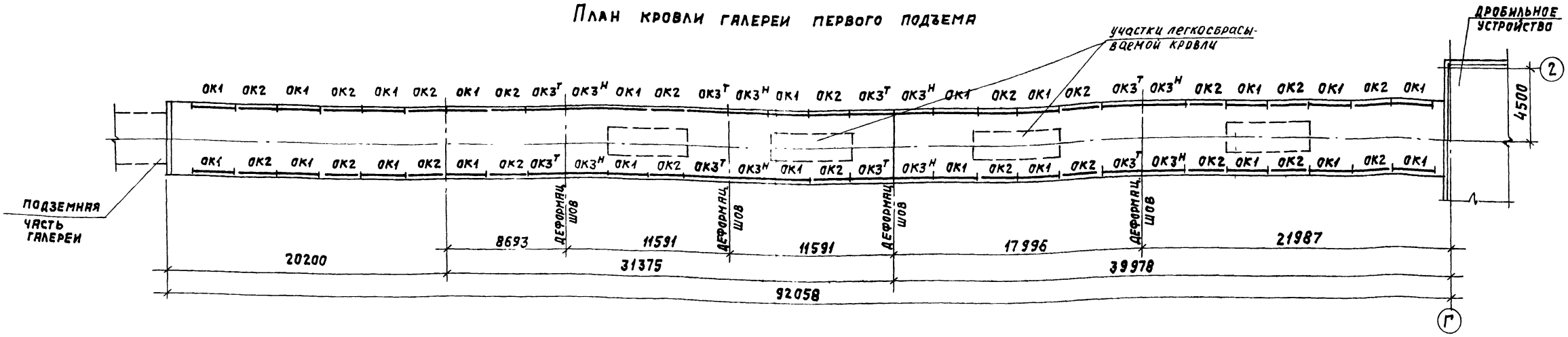


## План кровли галереи второго подъема

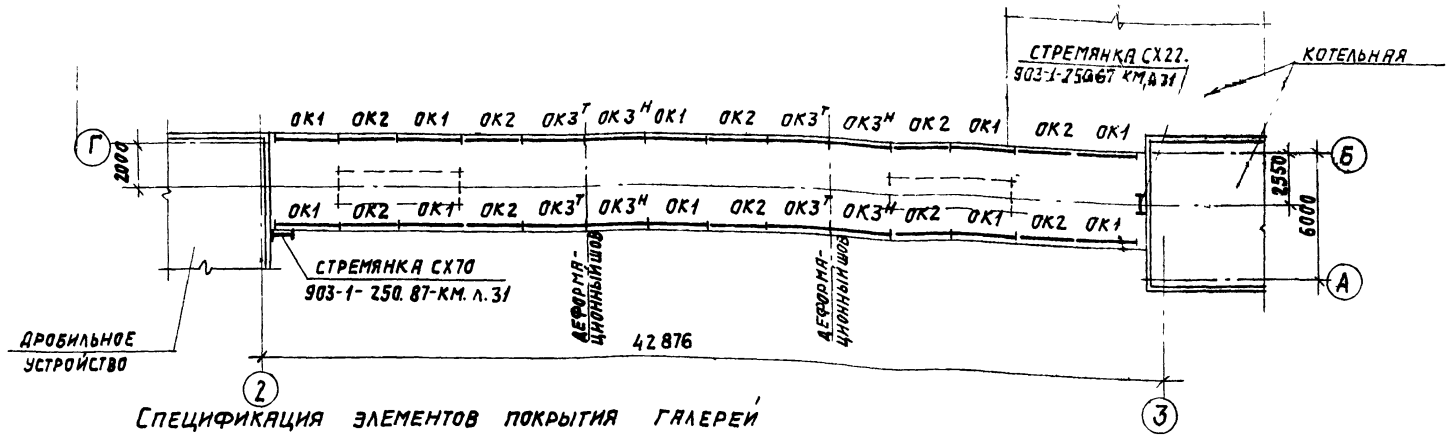


## Спецификация элементов покрытия галерей

| Марка поз. | Обозначение | Наименование | Количество: галерея первого подъема | галерея второго подъема | всего | Масса ед., кг |
|---|---|---|---|---|---|---|
| | ТУ-67-54-74 | Стальной гофрированный | | | | |
| | | профиль Н60-845-0,8 | | | | |
| | | $\ell$=6,0 м | 77 | 35 | 112 | 51,0 |
| | ТУ-67-74-75 | комбинированные заклепки | 1135 | 630 | 1765 | 0,0001 |
| | | Ограждение | | | | |
| ОК1 | 3.016-3,в.1,л.92 | ОК1 | 22 | 10 | 32 | 17,8 |
| ОК2 | | ОК2 | 22 | 10 | 32 | 13,6 |
| ОК3Т | | ОК3Т | 8 | 4 | 12 | 17,8 |
| ОК3Н | | ОК3Н | 8 | 4 | 12 | 17,8 |

На участках легкосбрасываемой кровли гофрированные листы покрытия в торцах укладывать внахлест и крепить одним самонарезающим винтом в каждой волне.

Инв.№подл. | Подпись и дата | Взам.инв.№

Привязан:

Инв.№

| | | | |
|---|---|---|---|
| | | | 903-1-250.87 - АР |
| ГИП | Козлов | | Котельная с 4 котлами КЕ-25-14с. Топливо-каменные и бурые угли. |
| Нач.отд. | Чистоусов | | |
| Гл.спец. | Писарев | | Топливоподача. Стадия: Р; Лист: 13; Листов: |
| Рук.гр. | Парамонов | | |
| Ст.арх. | Леонов | | |
| Н.контр. | Калинник | | Планы кровли галереи первого и второго подъема. САНТЕХПРОЕКТ |

Копировал: Тужилкина 22699-36 17 Формат: А2

Альбом 28

## Фрагмент плана 1

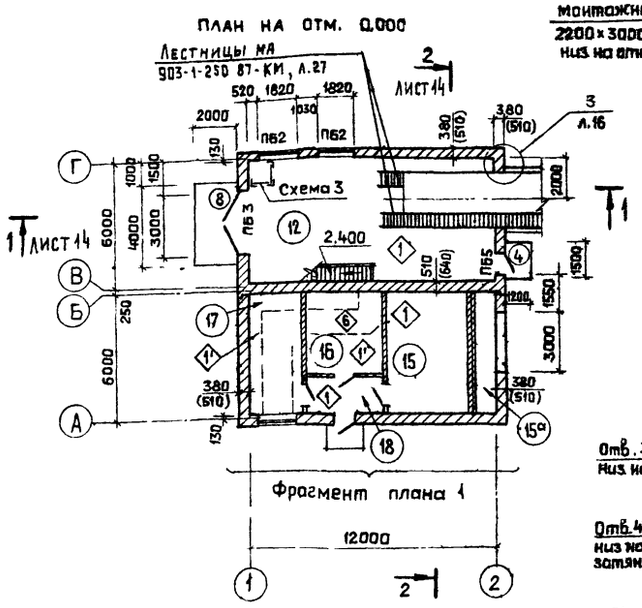


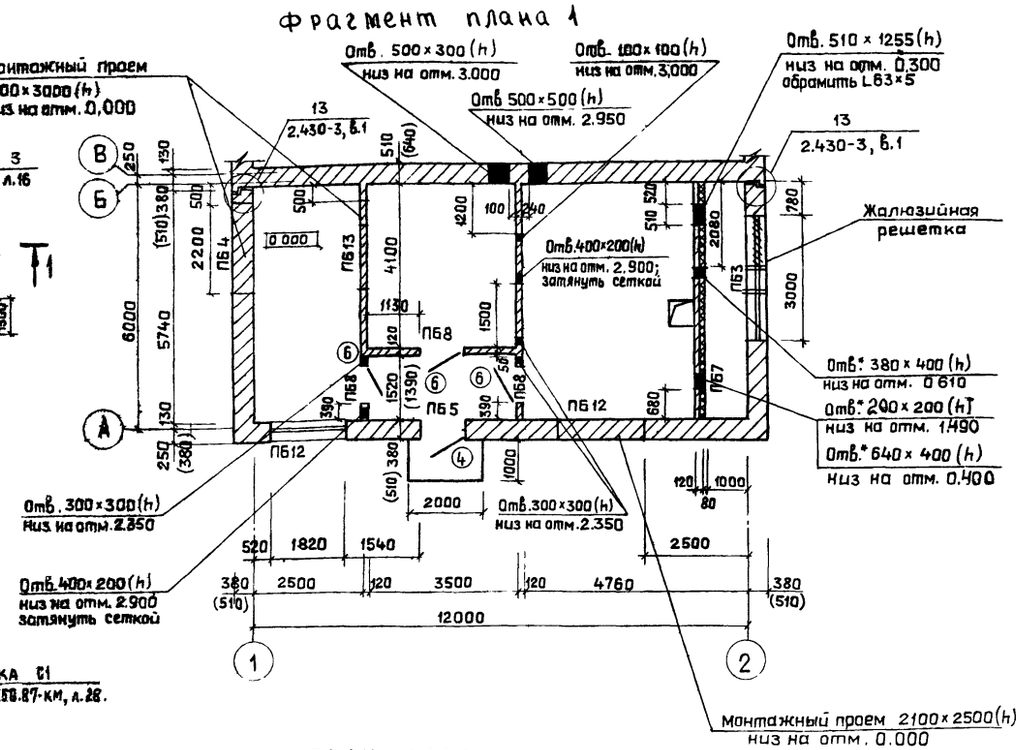


## Экспликация помещений

| Номер по плану | Наименование | Площадь м² | Категория производств |
|---|---|---|---|
| 12 | Технологическое помещение на отм.0.000 | 72 | В |
| 13 | Технологическое помещение на отм.6.000 | 72 | В |
| 14 | Технологическое помещение на отм. 11.400 | 39 | В |
| 15 | Венткамера | 27.2 | Д |
| 15а | Воздухозаборная камера | 5.8 | Д |
| 16 | Электрощитовая | 14.5 | Д |
| 17 | Пульт управления | 14.5 | Д |
| 18 | Коридор | 5.5 | — |
| | | | |

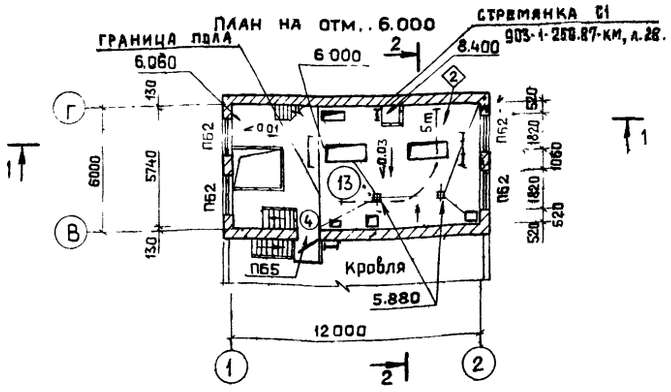


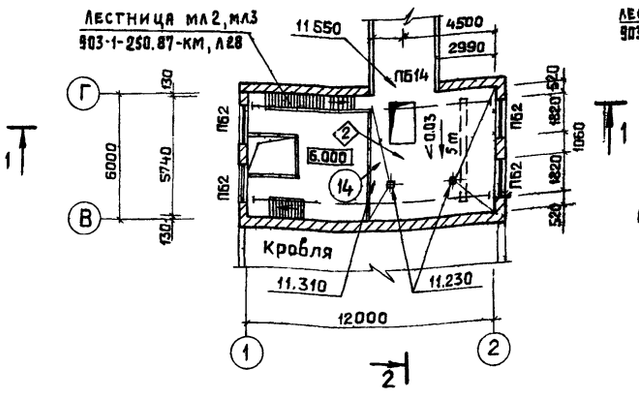





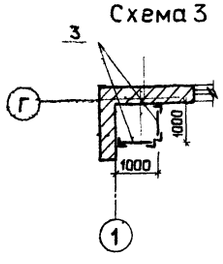


1. Спецификацию на сборные сетчатые перегородки по схеме 3 см. лист 4
2. Спецификации на дверные блоки перемычки см лист 3

Согласовано: КСО, Митайсик, Разиман, Файерштейн, АЗ

Инв.№подл. | Подпись и дата | Взам.инв.№

| | | | |
|---|---|---|---|
| ГИП | Козлов | | 903-1-250.87 - АР |
| Нач.отд | Чистоусов | | Котельная с 4 котлами КЕ-25-14с Топливо-каменные и бурые угли |
| Гл.спец. | Писарев | | Топливоподача — Стадия: Р; Лист: 14; Листов: |
| Рук.гр. | Парамонова | | |
| Ст.арх. | Леонова | | |
| Ст.техн. | Тюрякова | | Дробильное устройство. Планы на отм. 0.000; 6.000; 11.400 |
| Н.контроль | Килимник | | САНТЕХПРОЕКТ |

Привязан:

Инв.№

Альбом 28

## Фасад 1-2

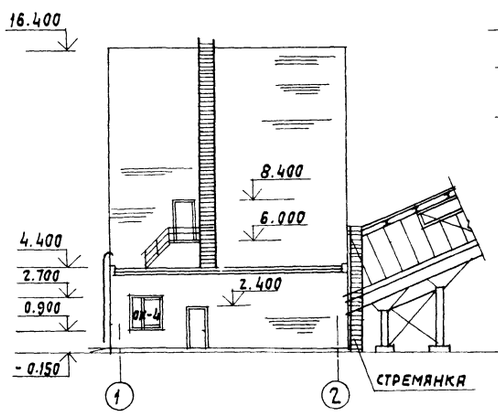


## Фасад 2-1

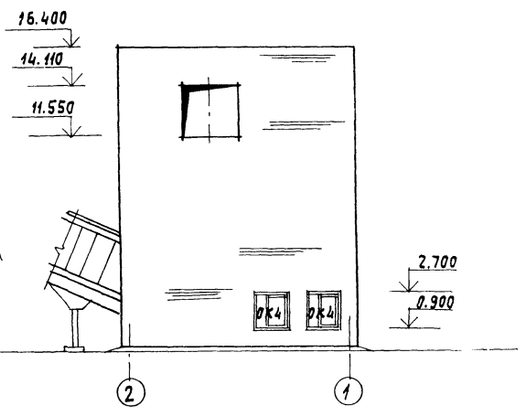


## Фасад Г-А

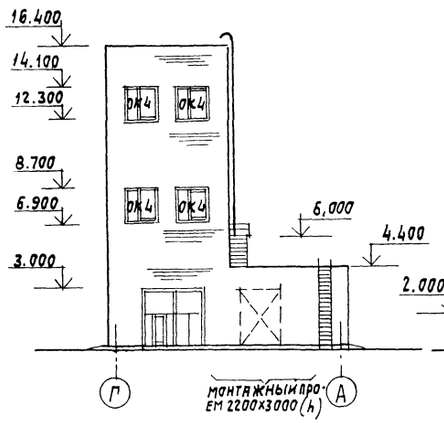


## Фасад А-Г

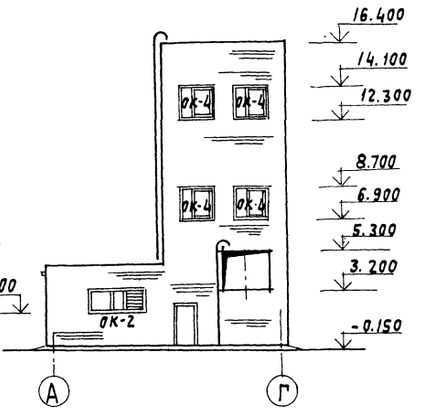


## Разрез 1-1

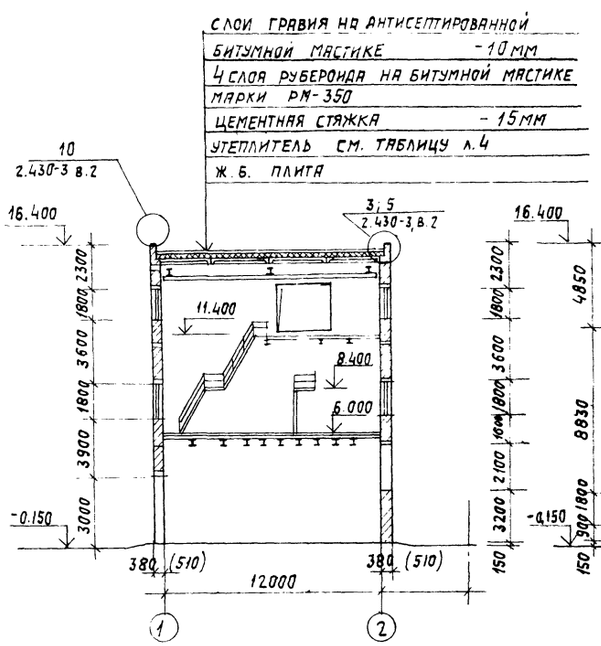


## Разрез 2-2

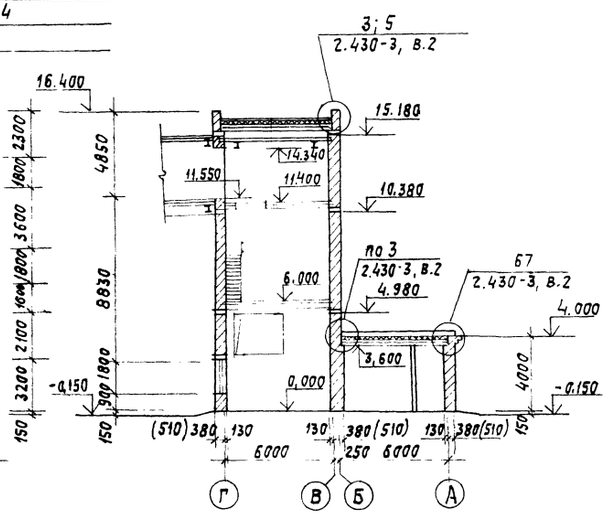


1. Металлические лестницы см. 903-1-250.87 КМ. л.л. 27, 28.
2. Спецификацию оконных блоков см. л.4 данного проекта.

Согласовано:

| Инв. № подл. | Подпись и дата | Взам. инв. № |
|---|---|---|
| КСО | Рожман | |

Привязан:

Инв. №

| | | |
|---|---|---|
| ГИП | Козлов | |
| Нач. отд. | Чистоусов | |
| Гл. спец. | Лисарев | |
| Рук. гр. | Парамонова | |
| Ст. арх. | Леонова | |
| Н. контр. | Калинина | |

**903-1-250-87 – АР**

Котельная с 4 котлами КЕ-2,5-14с. Топливо-каменные и бурые угли.

Топливоподача

| Стадия | Лист | Листов |
|---|---|---|
| Р | 15 | |

Дробильное устройство. Фасады 1-2, 2-1, Г-А, А-Г. Разрезы 1-1; 2-2

САНТЕХПРОЕКТ

Копировал: Тужилкина 22699-36 19 Формат: А2

Альбом 28

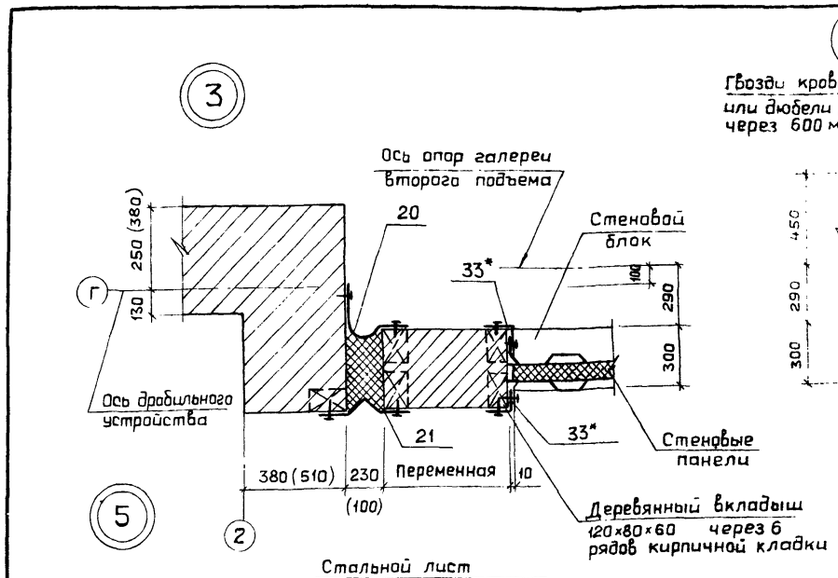


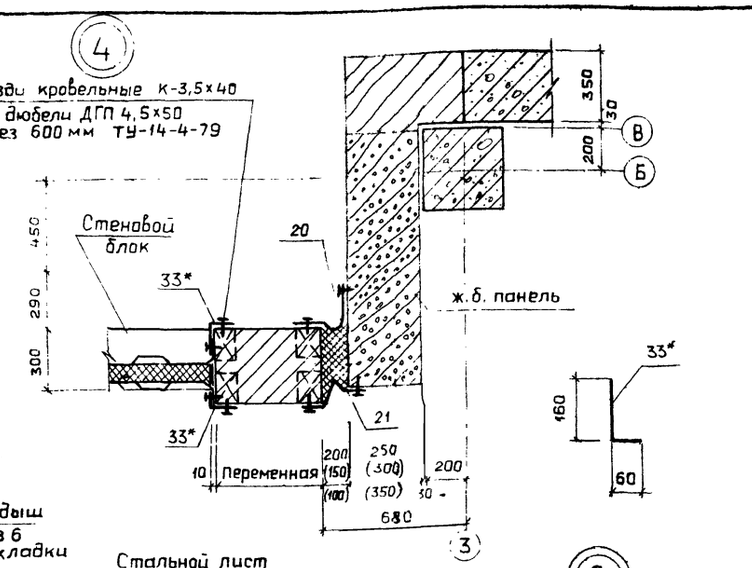


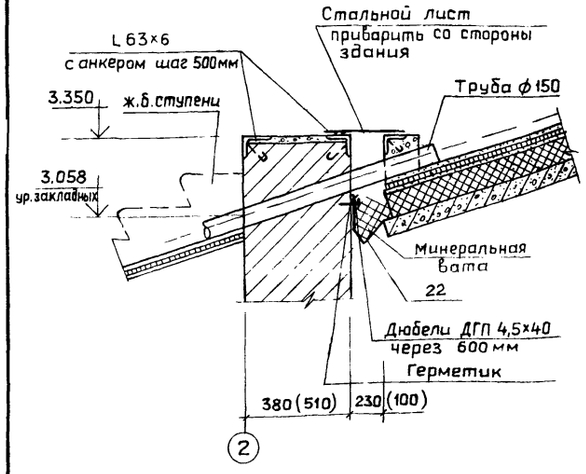


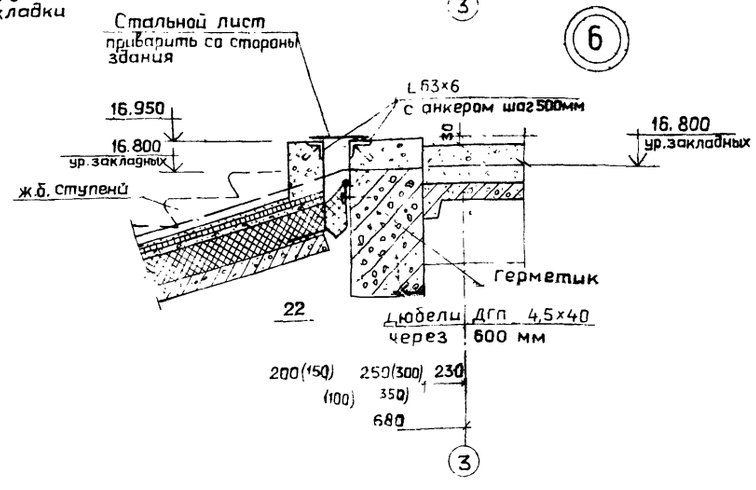


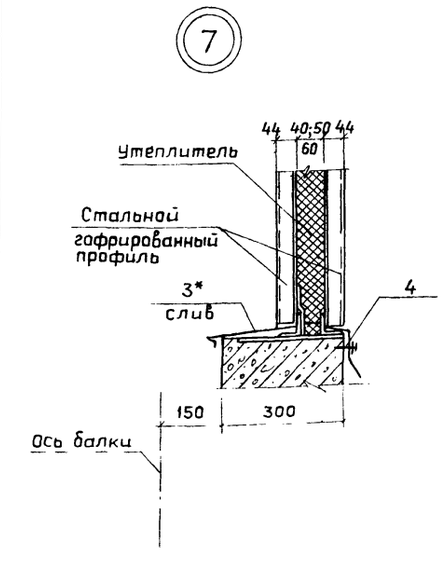


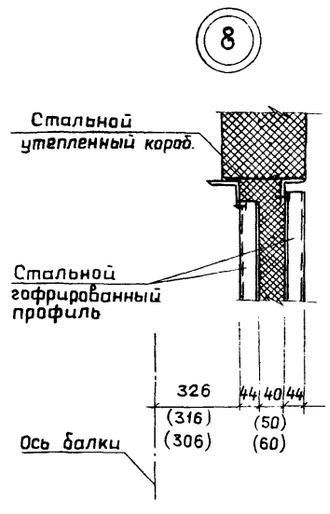


| Марка, поз | Обозначение | Наименование | Кол. | Масса, ед, кг | Примечание |
|---|---|---|---|---|---|
| | | | | | |
| 20 | 3.016-3, в.5 | Оцинкованная кровельная сталь, ширина 250 мм | 10м | 1.6 | Вес 1 п.м |
| 21 | То же | Оцинкованная кровельная сталь, шир. 200 мм. | 10м | 1,4 | —"— |
| 33* | —"— | Оцинкованная кровельная сталь, шир. 220 мм | 20м | 1,5 | —"— |
| | | | | | |
| | | | | | |
| 22 | 3.016-3, в.5 | Оцинкованная кровельная сталь, шир 250 мм | 6.0 | 1.6 | Вес 1 п.м |
| — | ГОСТ 3262-75 | Труба ф 150 ; ℓ = 1200 мм | 1 | 19,2 | |
| — | ГОСТ 8509-72 | L 63×6 ; ℓ = 3.0 м | 4 | 17.0 | |
| — | ГОСТ 2590-71 | Анкер ∅ 8 AI ; ℓ = 180 мм | 25 | 0,08 | |
| — | ГОСТ 103-73 | Стальной лист 300×3000 | | | |
| | | δ = 4 мм | 2 | 28,5 | |
| — | ГОСТ 4640-76 | Минеральная вата | — | 1,2м³ | |
| — | ТУ-14-4-79 | Дюбели ДГП 4,5×40 | | | |
| — | То же | Гвозди К-3,5×40 | | | |
| 3* | 3.016-3, в.5 | Оцинкованная кровельная сталь, шир. 360 мм | 144 | 2,5 | Вес 1 п.м |
| 4 | То же | Оцинкованная кровельная сталь, шир. 330 мм | 144 | 2,3 | Вес 1 п.м |
| | | | | | |
| | | | | | |

1. Для закладной детали 33* типовую закладную деталь 33 загнуть по чертежу.
   Для закладной детали 3* в типовой детали 3 размер 120 мм заменить на размер 200 мм.
2. Все узлы на данном листе выполнены аналогично типовым узлам примыкания галерей к зданиям по серии 3.016-3, в.5.

Инв. № подл. | Подпись и дата | Взам. инв. №

| | | | |
|---|---|---|---|
| Привязан: | | 903-1-250.87 — АР | |
| Инв. № | | Котельная с 4 котлами КЕ-25-14с Топливо-каменные и бурые угли | |
| ГИП | Козлов | Топливоподача | Стадия: Р; Лист: 16; Листов: |
| Нач.отд. | Чистоусов | | |
| Гл.спец. | Писарев | | |
| Рук.гр. | Парамонова | | |
| Ст.арх. | Леонова | | |
| Н.контр. | Килинник | Узлы 3-8 | САНТЕХПРОЕКТ |

Альбом 28

## ФАСАД 1-5

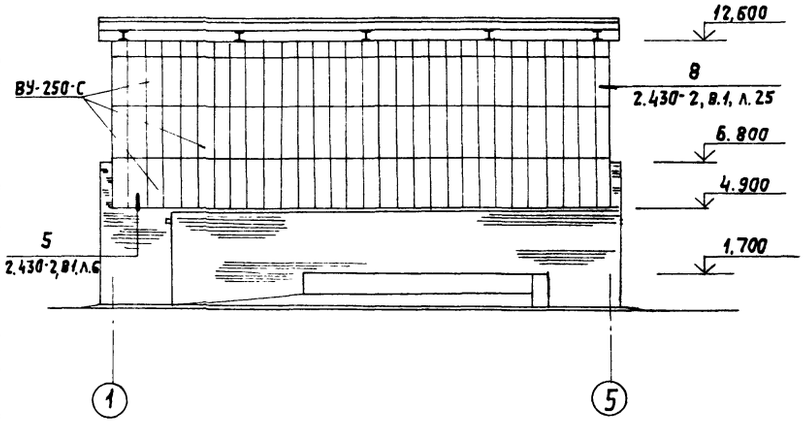


## ФАСАД Г-А

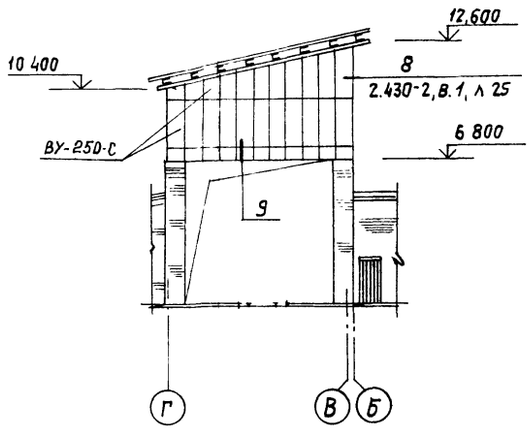


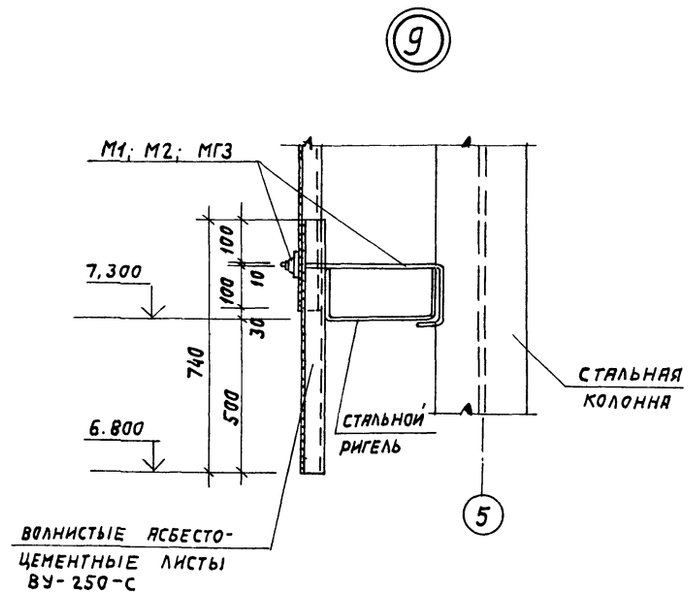


## ФАСАД 5-1

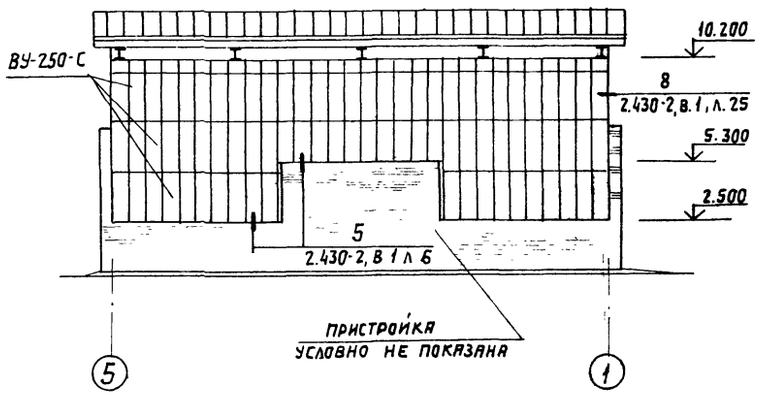


## ПЛАН КРОВЛИ

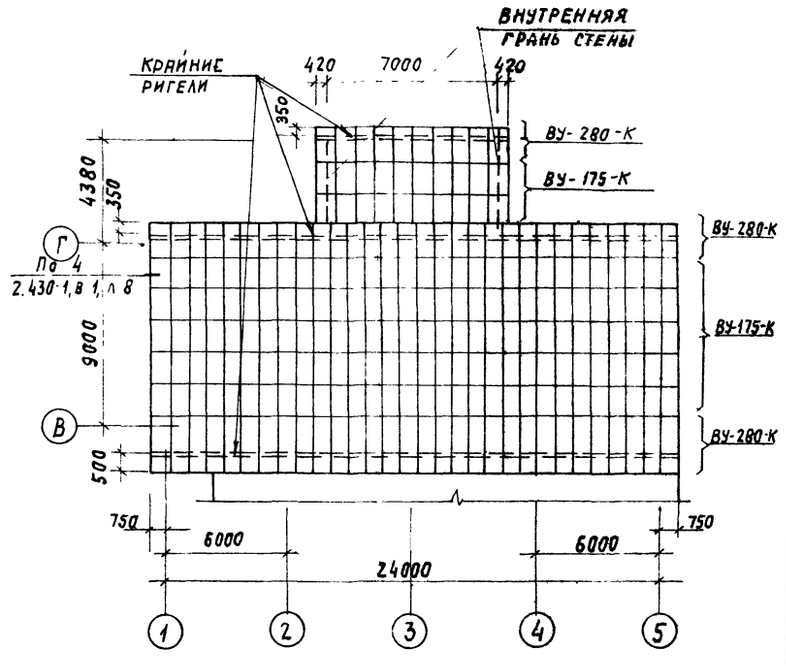


Спецификацию элементов укрытия, приемного устройства см. лист 4.

ПРИВЯЗАН

ИНВ. №

| | | | |
|---|---|---|---|
| ГИП | Козлов | | 9031-250. 87 – АР |
| Нач. отд. | Чистоусов | | Котельная с 4 котлами КЕ-25-14с. топливо- каменные и бурые угли. |
| Гл. спец. | Писарев | | Топливоподача. Стадия Р; Лист 17; Листов |
| Рук. гр. | Парамонова | | |
| Ст. арх. | Леонова | | Схема раскладки элементов укрытия, приемного устройства |
| Арх. | Левочкина | | САНТЕХПРОЕКТ |
| Н. контр. | Клименик | | |

Взам. инв. № | Подпись и дата | Инв. № подл.

Альбом 28

## Ведомость рабочих чертежей основного комплекта

| Лист | Наименование | Примеч. |
|---|---|---|
| 1 | Общие данные (начало) | |
| 2 | Общие данные (продолжение) | |
| 3 | Общие данные (окончание) | |
| 4 | Приемное устройства. Схемы расположения элементов подземной части. | |
| 5 | Приемное устройство. Разрезы 1-1 ÷ 3-3. | |
| 6 | Приемное устройство. Схема расположения перекрытия на отм. 0,000 и 0,400 ТПм1. | |
| 7 | Приемное устройство. Схема расположения на отм. 0,000 и 0,400. Разрезы 1-1 ÷ 6-6, 15-15 ÷ 20-20 | |
| 8 | Приемное устройство. Схема расположения на отм. 0,000 и 0,400. Разрезы 7-7 ÷ 14-14; 21-21 ÷ 23-23. | |
| 9 | Приемное устройства. Схема расположения перекрытия на отм. -3,280 ТПм2. | |
| 10 | Приемное устройство. Схема расположения перекрытия на отм. -5,700 ТПм3. | |
| 11 | Приемное устройство. Схема расположения днища на отм. -8,650 и -10,750. Дм1. | |
| 12 | Приемное устройства Днище Дм1. Разрезы 1-1 ÷ 6-6. Узлы. | |
| 13 | Приемное устройства. Схема армирования Пм1 (нижняя арматура). | |
| 14 | Приемное устройства. Схема армирования Пм1 (Верхняя арматура) | |
| 15 | Приемное устройства. Схема армирования балок Бм1, Бм1а. | |
| 16 | Приемное устройства. Схема армирования балок Бм2, Бм2а. | |

## Ведомость рабочих чертежей основного комплекта

| Лист | Наименование | Примечан. |
|---|---|---|
| 17 | Приемное устройства. Спецификация балок Бм1, Бм1а, Бм2, Бм2а. | |
| 18 | Приемное устройства. Схемы армирования балок Бм3, Бм4, Бм5, Бм6. | |
| 19 | Приемное устройства. Схемы армирования балок Бм7, Бм7а, Бм8, Бм9. | |
| 20 | Приемное устройства. Схемы армирования балок Бм10, Бм11, Бм12. | |
| 21 | Приемное устройство. Ведомость расхода стали. | |
| 22 | Приемное устройство. Схемы армирования плиты Пм2 | |
| 23 | Приемное устройство. Схемы армирования балок Бм13, Бм14, Бм15. | |
| 24 | Приемное устройства. Схемы армирования плиты. Пм3. | |
| 25 | Приемное устройства. Схемы армирования плиты Пм3. Разрезы 1-1 ÷ 5-5 | |
| 26 | Приемное устройства Схемы армирования балок. Бм16, Бм17, Бм18. | |
| 27 | Приемное устройства. Схемы армирования балок Бм19, Бм20. | |
| 28 | Приемное устройства. Схема армирования балки Бм21. | |
| 29 | Приемное устройство. Днище Дм1. Схема армирования в осях А-Г и 3-4 на отм. -10,750. Схема 1. | |
| 30 | Приемное устройства. Днище Дм1. Схема армирования в осях В-Г и 1-2, 4-5 на отм. -8,500. Схемы 2,3 | |
| 31 | Приемное устройства. Днище Дм1. Схемы армирования 2,3,4. Разрезы 3-3 ÷ 6-6. Узлы 1-5. | |
| 32 | Приемное устройство. Днище Дм1. Схема армирования в осях А и 3-4. Схема 4. | |
| 33 | Приемное устройство. Днище Дм1. Схема армирования в осях А и 3-4. на отм. -3,200. Схема 5. | |
| 34 | Приемное устройство. Днище Дм1. Схема армирования приямка ПРм1. | |
| 35 | Приемное устройства. Схема армирования стены СТм1. | |

## Ведомость рабочих чертежей основного комплекта

| Лист | Наименование | Примечан. |
|---|---|---|
| 36 | Приемное устройство. Схема армирования стены СТм1. Сечение 1-1 ÷ 3-3. | |
| 37 | Приемное устройства. Схемы армирования стен СТм2, СТм8. | |
| 38 | Приемное устройства. Схема армирования стены СТм3. | |
| 39 | Приемное устройства. Схема армирования стены СТм3. Сечения 1-1 ÷ 4-4. | |
| 40 | Приемное устройство. Схема армирования стены СТм4. | |
| 41 | Приемное устройства. Схема стен СТм9, СТм4. Сечения 1-1 ÷ 3-3. | |
| 42 | Приемное устройство: Схема армирования стены. СТм5. | |
| 43 | Приемное устройства. Схема армирования стены СТм5. Сечения 1-1 ÷ 3-3. | |
| 44 | Приемное устройства. Схема армирования стены СТм6. | |
| 45 | Приемное устройства. Схема армирования стены СТм7. | |
| 46 | Приемное устройства. Схема армирования стены СТм9. | |
| 47 | Приемное устройства. Схема расположения лестницы в осях А-В. | |
| 48 | Приемное устройства. Схема расположения косоуров и балок ЛПм1 - ЛПм4. | |
| 49 | Приемное устройства. Схемы армирования пилястр ПИм1 - ПИм3. | |

Типовой проект разработан в соответствии с действующими нормами и правилами и предусматривает мероприятия, обеспечивающие взрывную, взрывопожарную и пожарную безопасность при эксплуатации здания.

Главный инженер проекта /Козлов С.Я./

Инв. № подл. | Подпись и дата | Взам. инв. №

Привязан:

Инв. №

| | | |
|---|---|---|
| ГИП | Козлов | |
| Нач. отд. | Чистоусов | |
| Сдано | Полагин | |
| Гл. спец. | Лисарев | |
| Рук. гр. | Балашова | |
| Инж. | Смирнов | |
| Н. контр. | Килимник | |

903-1-250.87 - КЖ

Котельная с 4 котлами КЕ-25-14С Топливо-каменные и бурые угли

Топливоподача

| Стадия | Лист | Листов |
|---|---|---|
| Р | 1 | 78 |

Общие данные (начало)

САНТЕХПРОЕКТ

Альбом 28

## Ведомость рабочих чертежей основного комплекта

| Лист | Наименование | Примечание |
|---|---|---|
| | Продолжение | |
| 50 | Приемное устройство. Схемы армирования. пилястр ПИМ4 ÷ ПИМ7 | |
| 51 | Приемное устройство. Схемы армирования колонн СКм1, СКм2, СКм2А. | |
| 52 | Приемное устройство. Ведомость расхода стали. | |
| 53 | Приемное устройство. Схема армирования пандуса и подпорной стенки. | |
| 54 | Приемное устройство. Схема расположения фундаментов. Сечения. | |
| 55 | Приемное устройство. Фундаменты Фм1 ÷ Фм3. | |
| 56 | Приемное устройство. Схема расположения маневрового устройства. Фом1 ÷ Фом3. | |
| 57 | Приемное устройство. Маневровое устройство. Фундаменты Фом4, Фом5. | |
| 58 | Приемное устройство. Схема электрощитовой на отм. 0.000 | |
| 59 | Приемное устройство. Схемы расположения площадки под оборудование и плит покрытия | |
| 60 | Дробильное устройство. Схема расположения фундаментов. | |
| 61 | Дробильное устройство. Схема расположения элементов на отм. 0.000 | |
| 62 | Дробильное устройство. Схемы на отм. 0.000; 6.000. Сечения 1-1 ÷ 8-8 | |
| 63 | Дробильное устройство. Балки БЭМ1 ÷ БЭМ4 | |
| 64 | Дробильное устройство. Схемы расположения элементов на отм. 6.000 и 11.400 | |
| 65 | Дробильное устройство. Схемы армирования плиты Пм1; Пм2. | |
| 66 | Дробильное устройство. Схемы расположения плит покрытия. | |
| 67 | Дробильное устройство. Схемы расположения железобетонных поясов. | |
| 68 | Галерея первого подъема. Схема расположения фундаментов. | |
| 69 | Галерея первого подъема. Фундаменты Фм1, Фм2. | |
| 70 | Галерея первого подъема. Фундамент Фм3. Схема нагрузок. | |
| 71 | Галерея первого подъема. Подземная часть. Схема расположения. | |
| 72 | Галерея первого подъема. Подземная часть. Армирование. | |
| 73 | Галерея второго подъема. Схема расположения фундаментов. Схема нагрузок. | |
| 74 | Галерея второго подъема. Фундаменты Фм4, Фм5 | |
| 75 | Галерея первого подъема. Схема расположения элементов перекрытия. | |
| 76 | Галерея первого подъема. Монолитные участки перекрытия. | |
| 77 | Галерея второго подъема. Схема расположения элементов перекрытия. | |
| 78 | Галерея второго подъема. Монолитные участки перекрытия | |

## Общие указания.

1. За отм. 0.000 принята отметка верха головки рельса, что соответствует абсолютной отметке на местности.

2. Исходные данные для проектирования и указания по применению проекта приведены в пояснительной записке.

3. Монолитные бетонные и железобетонные конструкции выполнить в соответствии с СНиП-III-15-76.

4. Монтаж сборного железобетона выполнять в соответствии с указаниями, примененных серий рабочих чертежей конструкций

5. Под монолитные бетонные и железобетонные конструкции выполнить бетонную подготовку из бетона класса В7,5 толщиной 100мм превышающую габаритные размеры конструкций на 100мм в каждую сторону;

под сборные бетонные и железобетонные конструкции выполнить песчаную подготовку 100 мм.

6. Все наружные поверхности конструкций подземных помещений и каналов, соприкасающиеся с грунтом, обмазать горячей битумной мастикой за 2 раза по холодной огрунтовке битумной эмульсией. Под днищем устраивается аналогичная изоляция с устройством по верху цементной стяжки 20 мм.

7. Все открытые поверхности стальных закладных и монтажных деталей, кроме оцинкованных, после их установки на место, окрасить 2 слоями эмали ПФ-115 по одному слою грунта ПФ-021 или другим лакокрасочным материалом первой группы покрытия по СНиП 2.03.11-85.

Специальные типы защиты стальных конструкций от коррозии указываются конкретно на чертежах КЖ.И.

8. Нагрузки, принятые для расчета бетонных и железобетонных конструкций, указаны на листе 5.

Привязан:

Инв. №

Инв. № подл. | Подпись и дата | Взам. инв. №

| | | | |
|---|---|---|---|
| ГИП | Козлов | | 903-1-250.87- КЖ |
| Нач. отд. | Уктусов | | Котельная с 4 котлами КЕ 25-14С. Топливо-каменные и бурые угли. |
| Гл. конс. | Плагин | | |
| Гл. спец. | Инсарев | | Топливоподача. Стадия Р, Лист 2, Листов |
| Рук. гр. | Балашова | | |
| Инж. | Уткина | | Общие данные (продолжение) |
| Н. контр. | Инсарев | | САНТЕХПРОЕКТ |

22699-36 23 Формат: А2

Альбом 28

## Ведомость ссылочных и прилагаемых документов

| Обозначение | Наименование | Примеч. |
|---|---|---|
| | Ссылочные документы | |
| ГОСТ 22701.1-77 | Плиты железобетонные ребристые предварительно напряженные размерами 6х3 для покрытия | |
| ГОСТ 13580-85 | Плиты железобетонные ленточных фундаментов | |
| ГОСТ 8717.0-84* | Ступени железобетонные и бетонные. Технические условия | |
| 3016-3 вып. 3,4 | Отапливаемые транспортные галереи пролетами 18, 24 и 30м с облегченными ограждающими конструкциями: Выпуск 3- керамзитобетонные стеновые блоки и железобетонные плиты перекрытий. Рабочие чертежи; Выпуск 4- монтажные узлы и стальные изделия. Рабочие чертежи. | |
| 3.400-6/76 | Унифицированные закладные детали сборных железобетонных конструкций инженерных сооружений промышленных предприятий. Рабочие чертежи. | |
| 3.006.1-2/82 вып. 1-2 | Сборные железобетонные каналы и тоннели из лотковых элементов Выпуск 1-1- лотки. Рабочие чертежи. Выпуск 1-2- плиты. Опорные подушки. Рабочие чертежи | |
| 1.412-1/77 вып. 3 | Монолитные железобетонные фундаменты под типовые колонны прямоугольного сечения одноэтажных промышленных зданий. Выпуск 3- арматурные изделия. Рабочие чертежи. | |
| 1.400-15 вып. 1 | Унифицированные закладные изделия железобетонных конструкций для крепления технологических коммуникаций и устройств: Вып. 1- Рабочие чертежи унифиц. закладных изделий. | |

## Ведомость, объемов сборных бетонных и железобетонных конструкции по рабочим чертежам основного комплекта марки КЖ

| N п/п | Наименование группы элементов конструкции | Код | Количество м³ | Примечание |
|---|---|---|---|---|
| 1 | Элементы лестниц | 589100 | 4,6 | |
| 2 | Блоки стен подвалов | 581100 | 58,4 | |
| 3 | Плиты покрытия | 584100 | 18,5 | |
| 4 | Плиты ленточных фундаментов | 581300 | 23,5 | |
| 5 | Перемычки | 592800 | 8,5 | |
| | Всего бетона и железобетона | | 113,5 | |
| | | | | |

## Ведомость ссылочных и прилагаемых документов

| Обозначение | Наименование. | Примеч. |
|---|---|---|
| 1.460.3-3 вып. 0 | Стальные лестницы. Площадки. Стремянки и ограждения: Выпуск 0- материалы для проектирования. | |
| 1.410-3 вып. 1 | Сетки сварные для армирования железобетонных конструкций; Выпуск 1- сетки с рабочей арматурой диаметром от 10 до 32мм. Рабочие чертежи. | |
| 1.450-1 вып. 2 | Лестница из сборных железобетонных ступеней по стальным косоурам для многоэтажных зданий промышленных предприятий: Выпуск 2- стальные изделия. | |
| 2.430-20. вып. 3 | Узлы стен из кирпича одноэтажных, зданий промышленных предприятий Выпуск 3. Узлы сопряжения стен из кирпича с железобетонным каркасом. Рабочие чертежи. | |
| 5.900-2 | Сальники | |
| 1.038-1 вып. 1 | Перемычки железобетонные для зданий с кирпичными стенами. | |
| 1.424-24 вып. 1 | Стаканы для крепления крышных вентиляторов. дефлекторов зонтов В.1 железобетонные стаканы с отверстиями диаметром 400, 700, 1000, 1200, 1450. Рабочие чертежи. | |
| | Прилагаемые документы | |
| 903-1-250. 87 КЖ. 4 Альбом 29 | Строительные изделия. | |
| 903-1-250. 87 КЖ. ВМ1 Альбом 37 | Ведомость потребности в материалах. Приемное устройство. Галерея 1. Конструкции железобетонные монолитные. | |
| 903-1-250. 87 КЖ. ВМ2 Альбом 37 | Ведомость потребности в материалах. Приемное устройство. Галерея 1. Конструкции железобетонные сборные. | |
| 903-1-250. 87 КЖ. ВМ3 Альбом 37 | Ведомость потребности в материалах. Дробильное отделение. Галерея 2. Конструкции железобетонные монолитные. | |
| 903-1-250. 87 КЖ. ВМ4 Альбом 37 | Ведомость потребности в материалах. Дробильное отделение. Галерея 2. Конструкции железобетонные сборные. | |

## Ведомость спецификации

| Лист | Наименование | Примеч. |
|---|---|---|
| 4 | Спецификация к схемам расположения элементов подземной части. | |
| 6 | Спецификация к схеме расположения перекрытия на отм. 0.000 и 0.400 ТПм1 | |
| 9 | Спецификация к схеме расположения перекрытия на отм. - 3.280. | |
| 10 | Спецификация к схеме расположения перекрытия на отм. - 5.700 | |
| 11 | Спецификация к схеме расположения днища на отм. - 8.650 и 10.750 | |
| 47 | Спецификация к схеме расположения лестницы в осях А-В | |
| 54 | Спецификация элементов к схеме расположения фундаментов. | |
| 56 | Спецификация элементов к схеме расположения маневрового устройства. | |
| 58 | Спецификация к схеме расположения электрощитовой. | |
| 59 | Спецификация к схемам расположения площадки под оборудование и плит покрытия на отм. 4.900 | |
| 60 | Спецификация к схеме расположения фундаментов. | |
| 61 | Спецификация к схеме расположения элементов на отм. 0.000 | |
| 64 | Спецификация к схемам расположения перекрытий на отм. -6.000 и 11.400 (Пн1, Пн2) | |
| 66 | Спецификация к схемам расположения плит покрытия в осях А-Б, Б-В. | |

Привязан:

Инв. №

Инв. № подл. | Подпись и дата | Взам. инв. №

| | | | |
|---|---|---|---|
| ГИП | Козлов | | 903-1-250.87- КЖ |
| Нач. отд. | Чистоусов | | Котельная с 4 котлами КЕ-25-14с. Топливо- каменные и бурые угли. |
| Гл. конст. | Палагин | | |
| Гл. спец. | Писарев | | Топливоподача — Стадия: Р; Лист: 3; Листов: |
| Рук. гр. | Балашова | | |
| Ст. тех. | Стрельцов | | Общие данные (окончание) — САНТЕХПРОЕКТ |
| Н. контр. | Писарев | | |

## Схемы расположения элементов подземной части

Отм. 0.000

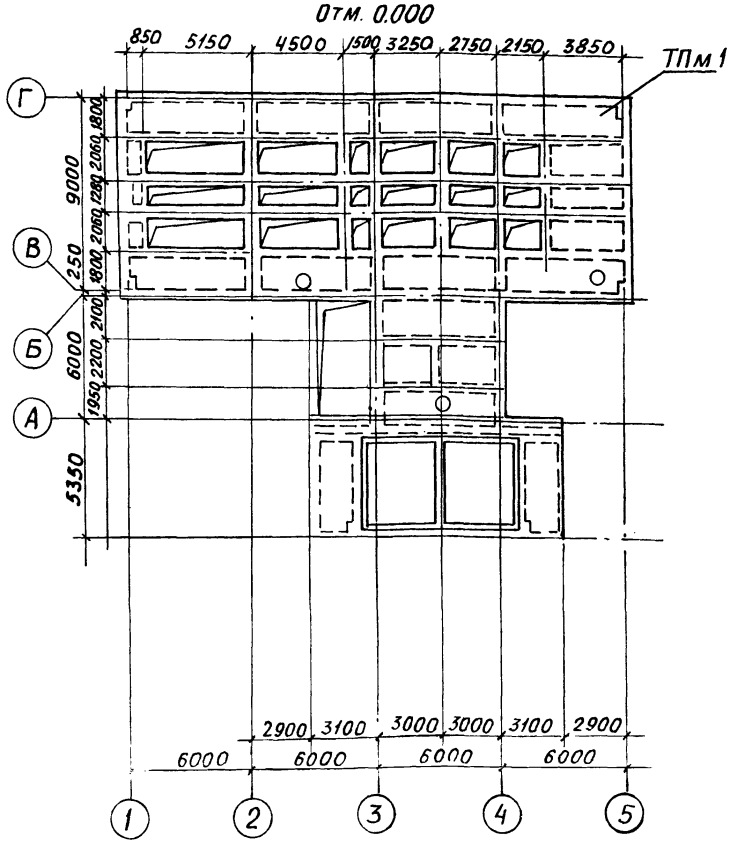


Отм. -8,500

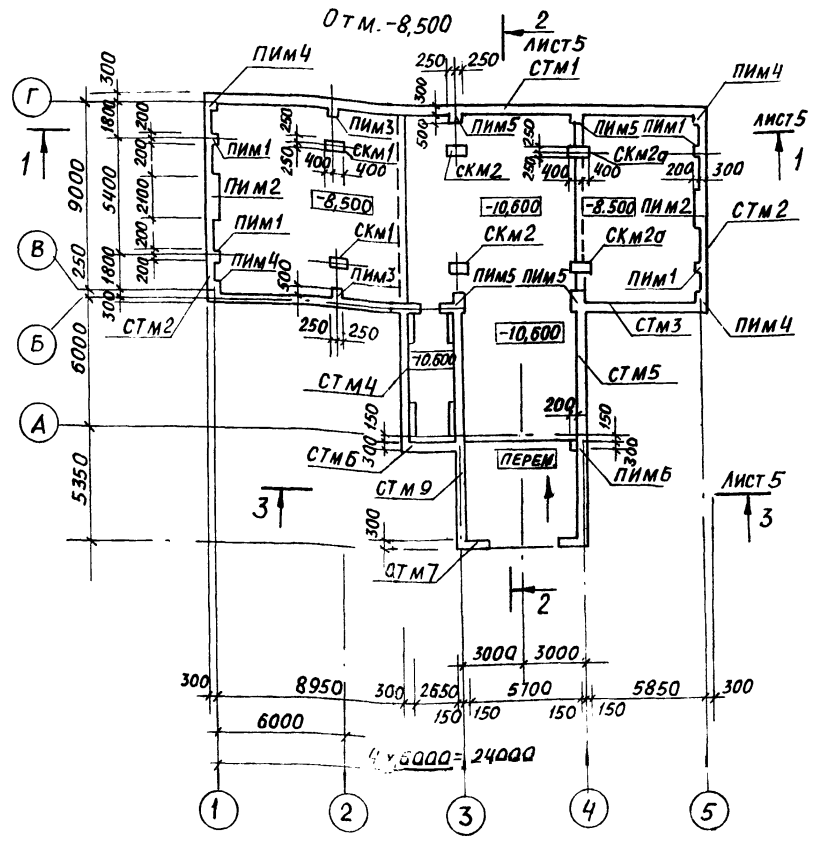


## Спецификация к схемам расположения элементов подземной части

| Марка Поз. | Обозначение | Наименование | Кол. | Масса ед.кг | Прим. |
|---|---|---|---|---|---|
| | | *Стены* | | | |
| СТм1 | лист 35,36 | СТм1 | 1 | | |
| СТм2 | лист 37 | СТм2 | 2 | | |
| СТм3 | лист 38,39 | СТм3 | 1 | | |
| СТм4 | лист 40; 41 | СТм4 | 1 | | |
| СТм5 | лист 42,43 | СТм5 | 1 | | |
| СТм6 | лист 44 | СТм6 | 1 | | |
| СТм7 | лист 45 | СТм7 | 1 | | |
| СТм8 | лист 37 | СТм8 | 1 | | |
| СТм9 | лист 41,46 | СТм9 | 1 | | |
| | | | | | |
| | | *Колонны* | | | |
| СКм1 | лист 51 | СКм1 | 2 | | |
| СКм2 | лист 51 | СКм2 | 2 | | |
| СКм20 | лист 51 | СКм2а | 2 | | |
| | | | | | |
| | | *Пилястры* | | | |
| ПИм1 | лист 49 | ПИм1 | 4 | | |
| ПИм2 | лист 49 | ПИм2 | 4 | | |
| ПИм3 | лист 49 | ПИм3 | 2 | | |
| ПИм4 | лист 50 | ПИм4 | 4 | | |
| ПИм5 | лист 50 | ПИм5 | 4 | | |
| ПИм6 | лист 50 | ПИм6 | 1 | | |
| ПИм7 | лист 50 | ПИм7 | 4 | | |
| | | | | | |
| | | *Технологические перекрытия* | | | |
| ТПм1 | лист 6 | ТПм1 | 1 | | |
| ТПм2 | лист 9 | ТПм2 | 1 | | |
| ТПм3 | лист 10 | ТПм3 | 1 | | |
| | | | | | |
| | | *Днище* | | | |
| Дм1 | лист 11,12, 29÷34 | Дм1 | | | |

отм. -3,200

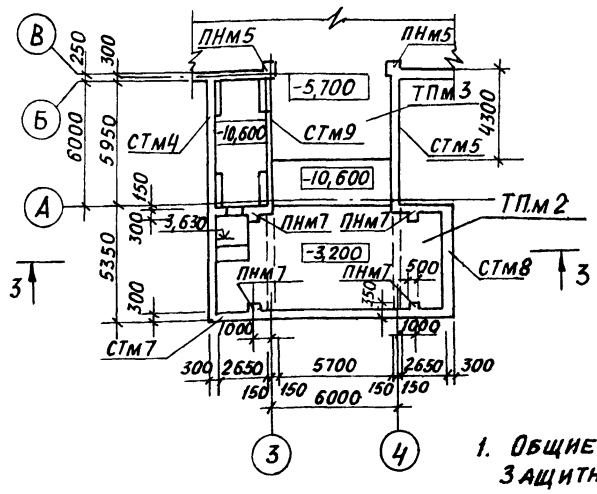


Отм. -10.600

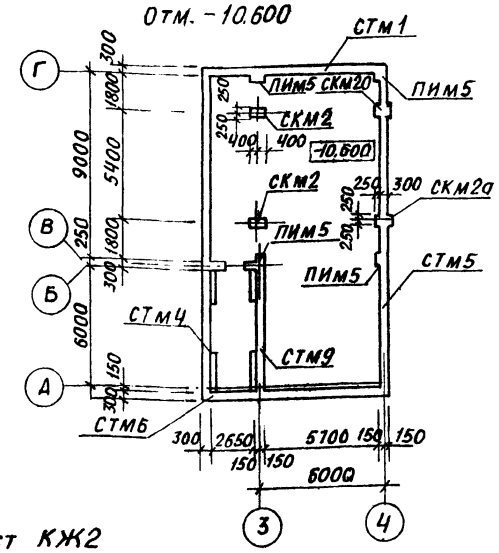


1. Общие указания см. лист КЖ2
Защитный слой. наружной арматуры в стенах 25мм, внутренней -20мм.
Разрезы 1-1 ÷ 3-3 см. лист 5.

Привязан:

Инв. №

| | | |
|---|---|---|
| Гл.инж. | Козлов | |
| Нач.отд. | Чистоусов | |
| Гл.конст. | Палагин | |
| Гл.спец. | Писарев | |
| Рук.гр. | Балашова | |
| Инж. | Деминенко | |
| Н.контр. | Писарев | |

903-1-250.87 - КЖ.

Котельная с 4 котлами КЕ-25-14С
Топливо - каменные и бурые угли

Топливоподача

| Стадия | Лист | Листов |
|---|---|---|
| Р | 4 | |

Приемное устройство. Схемы расположения элементов подземной части

САНТЕХПРОЕКТ

22699-36 25

Копировал: Бочкарева

Формат: А2

Инв. № подл. | Подп. и дата | Взам. инв. №

## 1-1

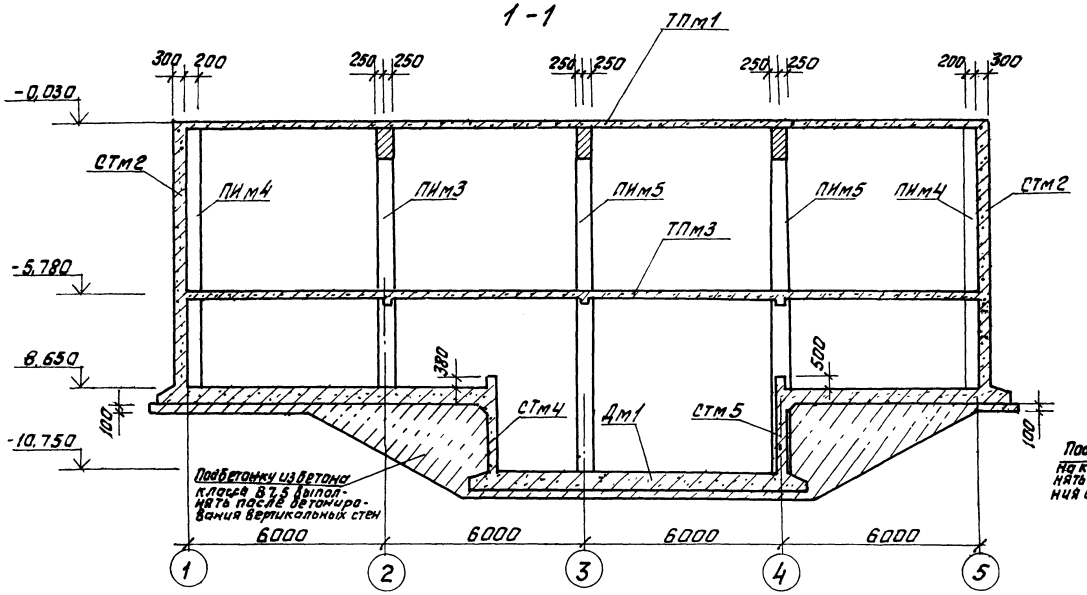


## 3-3

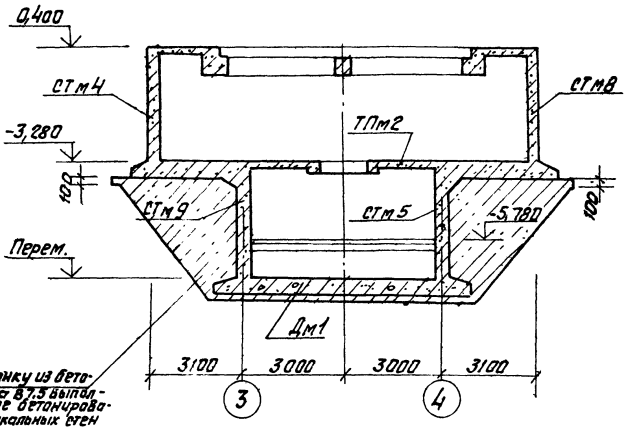


## 2-2

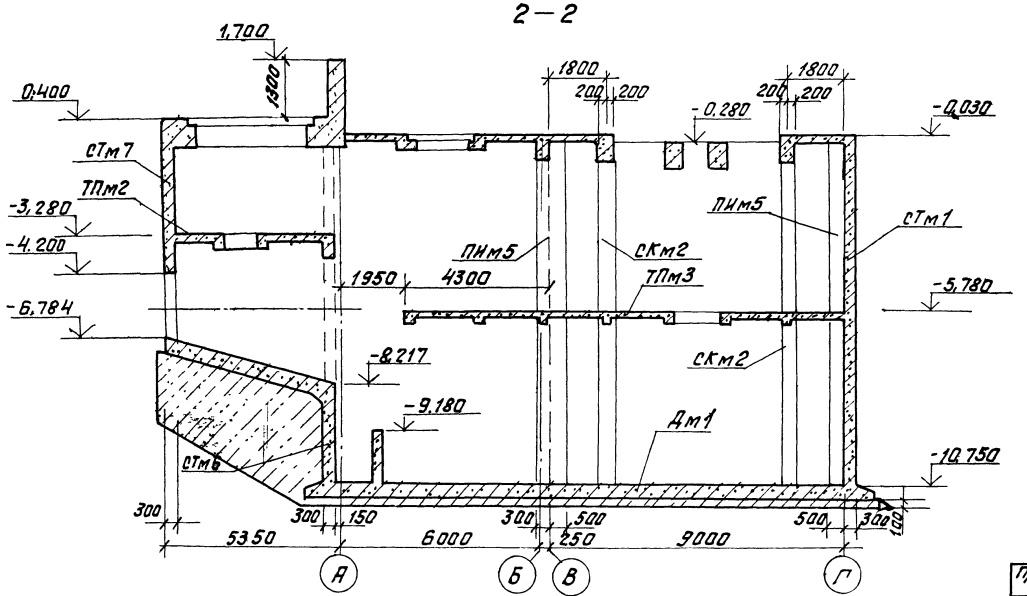


### Нагрузки

Перекрытие на атм. 0.000.

1. Нагрузки на балки Бм1, Бм1а принята от четырехколесного полувагона. Груз 50 т.

Схема нагрузок на балку.

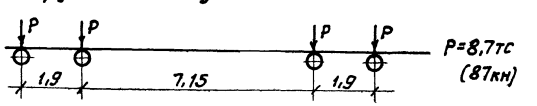


2. Нагрузка от бункеров 20,0 кН/пм по периметру.
3. Кратковременная нормативная нагрузка 10 кПа.

Перекрытия на атм. 3,20; 5,70 и днище.

1. Длительная нормативная технологическая нагрузка 5,0 кПа.
2. Кратковременная нормативная нагрузка 5,0 кПа.

| | | | | | | |
|---|---|---|---|---|---|---|
| | | | | 903-1-250.87- КЖ | | |
| | | | | котельная с 4 котлами КЕ-25-14С. Топливо-каменные и бурые угли. | | |
| Привязан: | | | | Топливоподача | Стадия | Лист | Листов |
| | | | | | Р | 5 | |
| | | | | Приемное устройство. Разрезы 1-1 ÷ 3-3. | САНТЕХПРОЕКТ | |
| Инв.№ | | | | | | |

Гл.инж. Козлов
Нач.отд. Чистяков
Гл.конст. Лалагин
Гл.спец. Писарев
Рук.гр. Чукуров
Инж. Демиденко
Ст.инж. Горбатов
Н.контр. Писарев

Копировал: Формат А2 22699-36 26

Инв.№ подл. | Подпись и дата | Взам.инв.№

## Схема расположения перекрытия на отм. 0,000 и 0,400 ТПм1

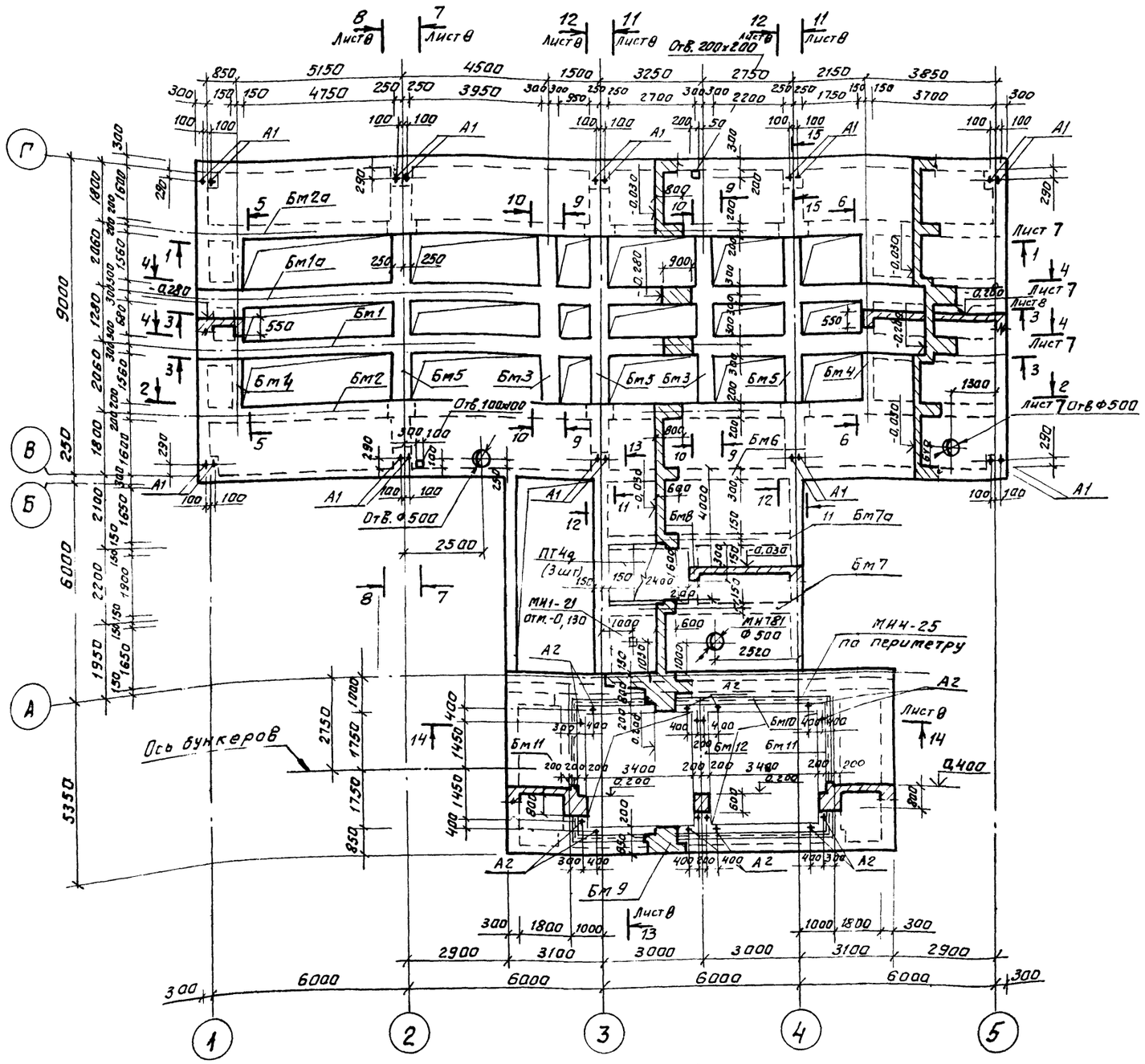


1. Общие указания см. лист 2
2. Данный лист читать совместно с листами 8,7.
3. Анкера А2 учтены в спецификации балок Бм9, Бм10, Бм11 и Бм12.

## Спецификация к схеме расположения перекрытия на отм. 0,000 и 0,400 ТПм1

| Марка, поз. | Обозначение | Наименование | | Кол. | Масса ед. кг. | Прим. |
|---|---|---|---|---|---|---|
| | | Монолитные | | | | |
| | | железобетонные | | | | |
| | | конструкции | | | | |
| Пм1 | листы 13,14 | Плита | Пм1 | 1 | | |
| Бм1 | лист 15,17 | Балка | Бм1 | 1 | | |
| Бм1а | лист 15,17 | Балка | Бм1а | 1 | | |
| Бм2 | лист 16 | Балка | Бм2 | 1 | | |
| Бм2а | лист 16 | Балка | Бм2а | 1 | | |
| Бм3 | лист 18 | Балка | Бм3 | 2 | | |
| Бм4 | лист 18 | Балка | Бм4 | 2 | | |
| Бм5 | лист 18 | Балка | Бм5 | 3 | | |
| Бм6 | лист 18 | Балка | Бм6 | 1 | | |
| Бм7 | лист 19 | Балка | Бм7 | 1 | | |
| Бм7а | лист 19 | Балка | Бм7а | 1 | | |
| Бм8 | лист 19 | Балка | Бм8 | 1 | | |
| Бм9 | лист 19 | Балка | Бм9 | 1 | | |
| Бм10 | лист 20 | Балка | Бм10 | 1 | | |
| Бм11 | лист 20 | Балка | Бм11 | 2 | | |
| Бм12 | лист 20 | Балка | Бм12 | 1 | | |
| | | Сборные ж. б. | | | | |
| | | конструкции | | | | |
| ПГ4д | 3.006.1-2/82, Вып1-2 | Плита | ПГ4д | 3 | 340,0 | |
| | | Изделия закладные | | | | |
| МН1-21 | 3.400-6/76 | МН1-21 | | 1 | 1,2 | |
| МН4-25 | 3.400-6/76 | МН4-25 | | 23,1 | п.м. | 13,3 кг п.м. |
| МН781 | 1.400-15, Вып.1 | МН781 | | 1 | 6,9 | |
| | | Анкер А1 | | | | |
| А1 | | Болт 1.1М30х1250 ВСт3кп2 | | 20 | 8,15 | |
| | | ГОСТ 24379.1-80 | | | | |

Согласовано:

Инв.№ подл. | Подпись и дата | Взам. инв.№

Привязан:

Инв.№

| | | |
|---|---|---|
| ГИП | Козлов | |
| Нач.отд. | Чистоусов | |
| Гл.конст. | Палагин | |
| Гл.спец. | Лисарев | |
| Рук.гр. | Чикуров | |
| Пров. | Лисарев | |
| Инж. | Смирнова | |
| Н.контр. | Лисарев | |

903-1-250.87- КЖ

Котельная с 4 котлами КЕ-25-14С. Топливо-каменные и бурые угли

Топливоподача

| Стадия | Лист | Листов |
|---|---|---|
| Р | 6 | |

Приемное устройство. Схема расположения перекрытия на отм. 0,000 и 0,400

САНТЕХПРОЕКТ

Копировал: Формат 22699-36 27 Формат А2

## 1 — 1, 2 — 2 (зеркально 1 — 1)

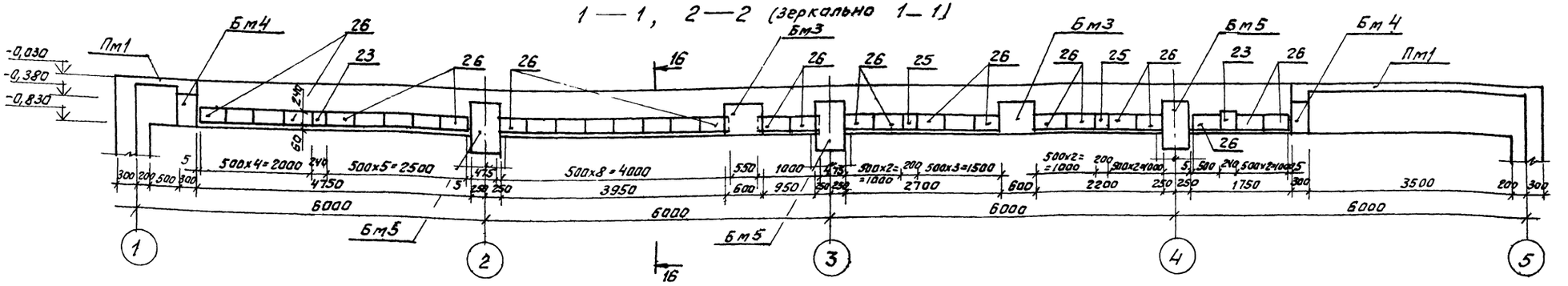


## 3 — 3, 4 — 4 (зеркально 3 — 3)

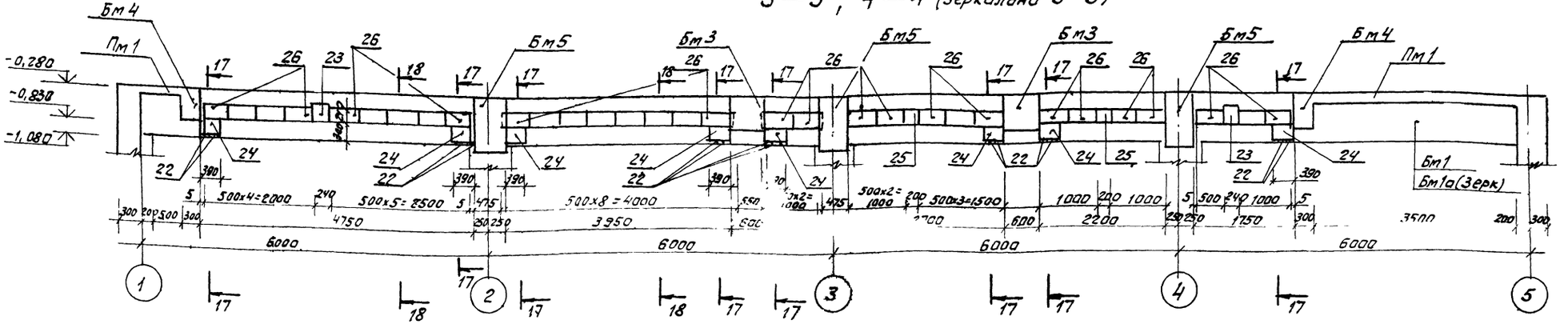


## 5 — 5; 6 — 6 (зеркально 5-5)

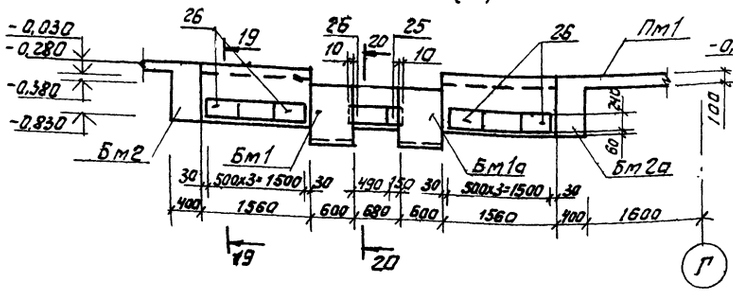


## 15 — 15

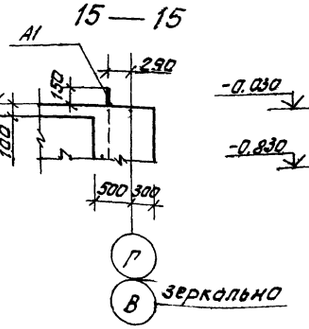


## 16 — 16

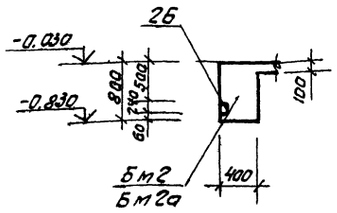


1. Данный лист читать совместно с листом 6.
2. Закладные изделия поз. 22÷26 включены в спецификации на листе 17.

## 17 — 17

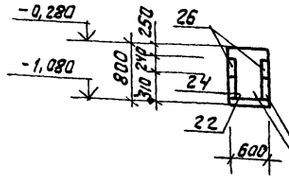


## 18 — 18

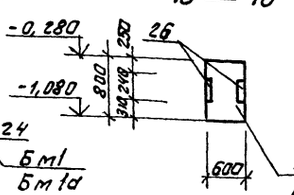


## 19 — 19

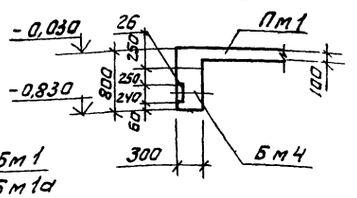


## 20 — 20

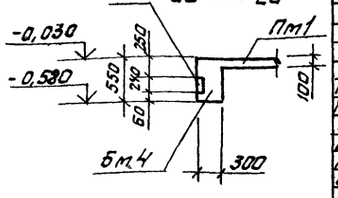


Привязан:

Инв. №

| | | | |
|---|---|---|---|
| ГИП | Козлов | | |
| Нач.отд | Чистяков | | |
| Гл.конст | Полагчук | | |
| Гл.спец | Писарев | | |
| Рук.гр. | Чукуров | | |
| Пров. | Писарев | | |
| Инж. | Стукалов | | |
| Н.контр. | Писарев | | |

**903-1-250.87 - КЖ**

Котельная с 4 котлами КЕ-25-14С. Топливо-каменные и бурые угли

Топливоподача

| Стадия | Лист | Листов |
|---|---|---|
| Р | 7 | |

Приемное устройство. Схема расположения на отм. 0,000. 0,400. Разрезы 1-1÷6-6, 15-15÷20-20.

САНТЕХПРОЕКТ

Копировал: Фуфей 22699-36 28 Формат А2

Инв. № подл. | Подпись и дата | Взам. инв. №

Альбом 28

## 7—7; 8—8 (зеркально 7-7)

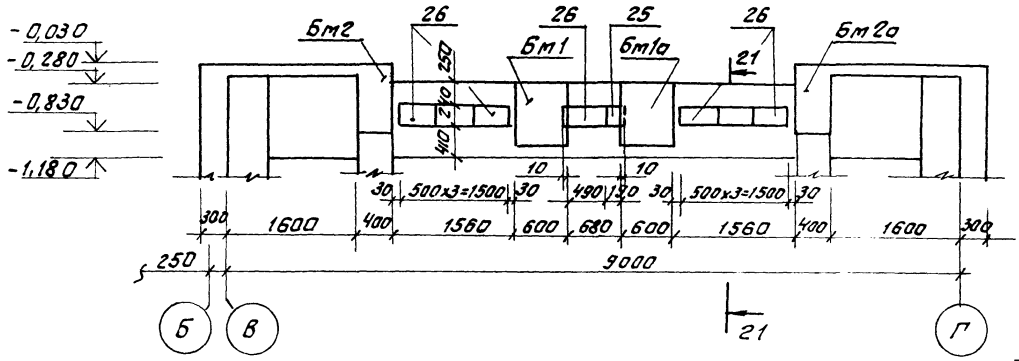


## 9—9; 10—10 (зеркально 9-9)

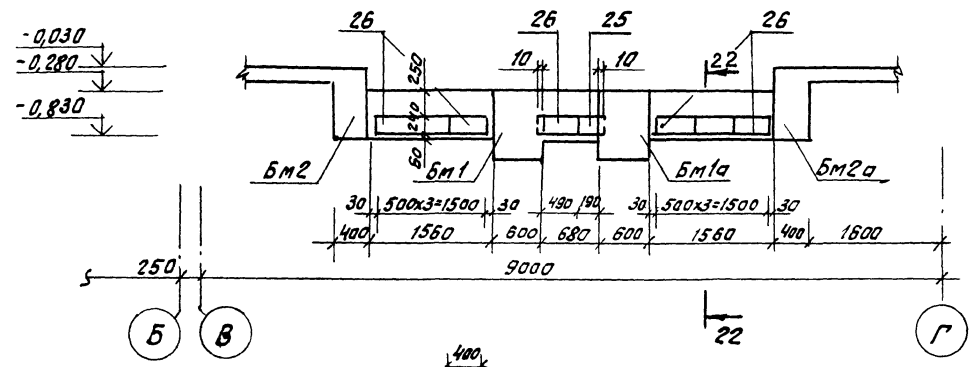


## 11—11; 12—12 (зеркально 11-11)

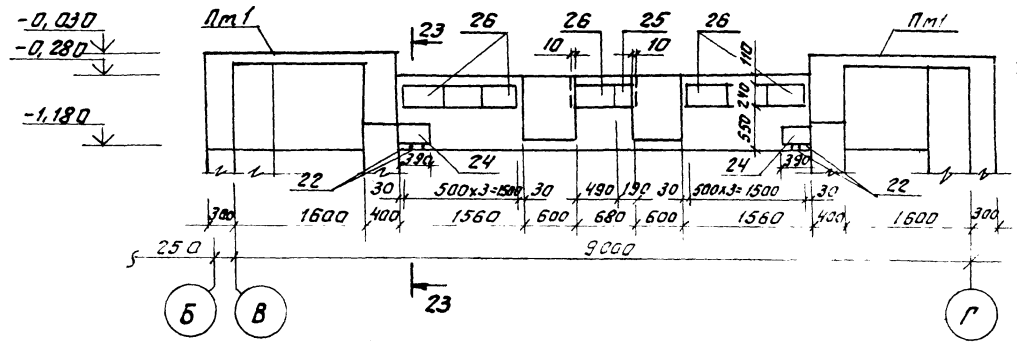


## 13 — 13

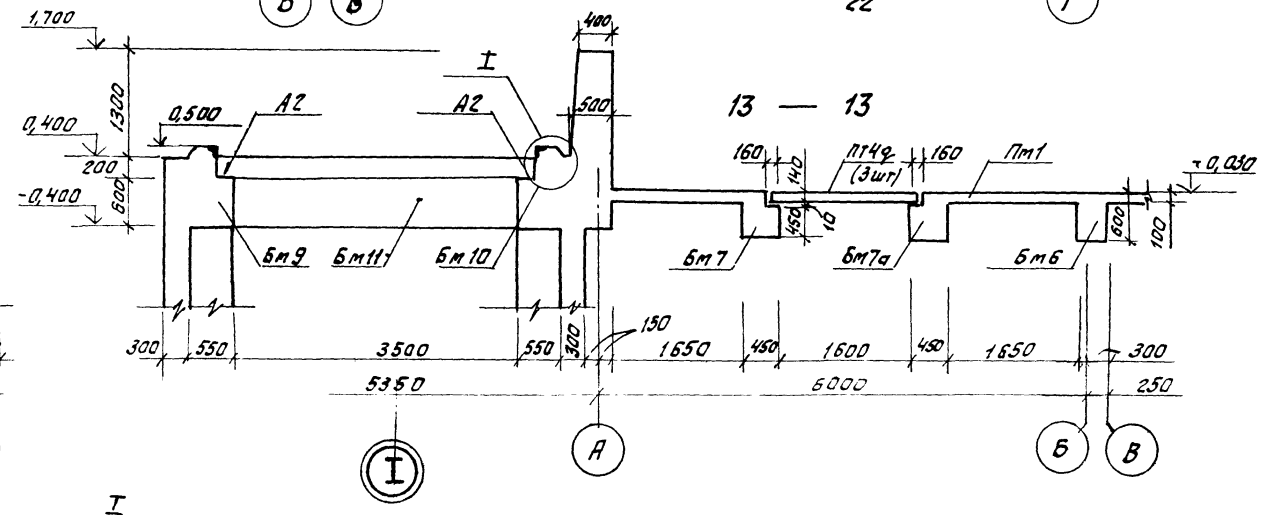


## 14 — 14

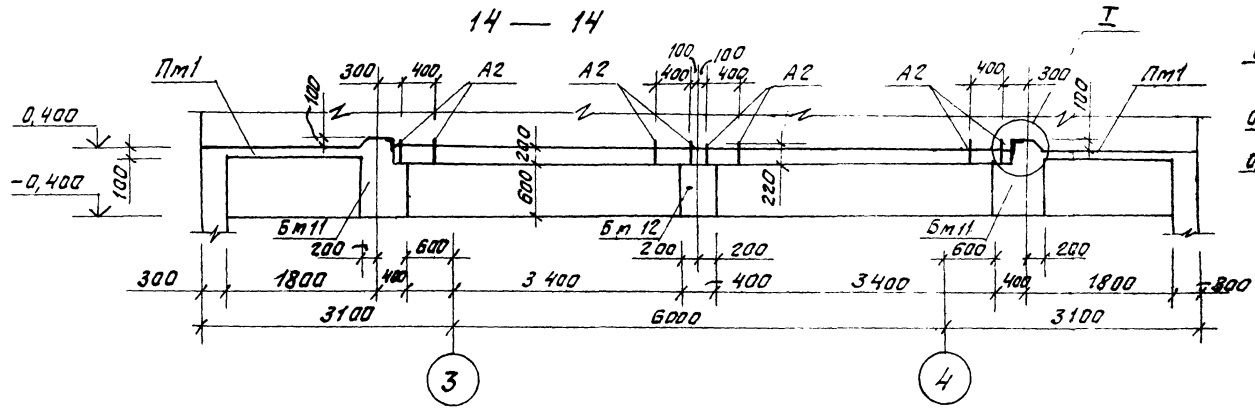


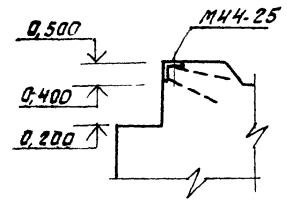


## 21—21

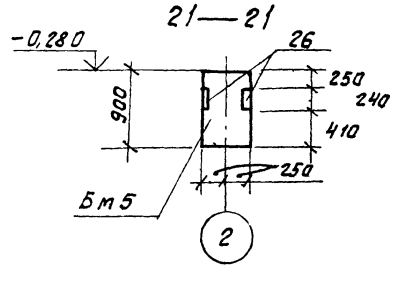


## 22—22

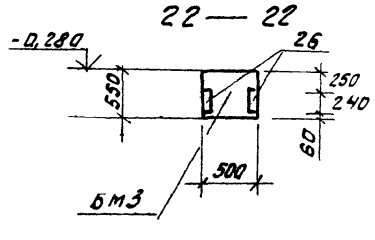


## 23 — 23

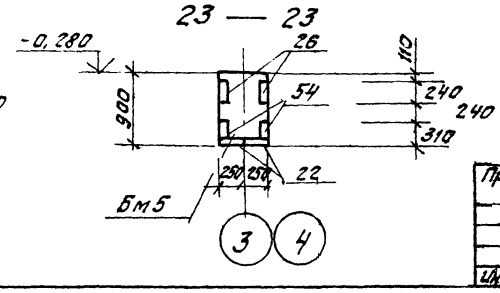


1. Данный лист читать совместно с листом 6.
2. Закладные изделия поз. 22÷26 включены в спецификации на листе 17.
   Анкер А2 учтен в спецификации на листах 19, 20.

| | | | | |
|---|---|---|---|---|
| | | | 903-1-250.87- | КЖ |
| ГИП | Козлов | | Котельная с 4 котлами КЕ-25-14С. Топливо-каменные и бурые угли | |
| Нач.отд | Чистоусов | | | |
| Гл.конст | Палецин | | | |
| Гл.спец. | Писарев | | Топливоподача | Стадия: Р; Лист: 8; Листов: |
| Рук.гр. | Чикуров | | | |
| Пров. | Писарев | | | |
| Инж. | Смирнова | | Приемное устройство. Узлы расположения на отм. 0.000, 0.400. Разрезы 7-7÷14-14; 21-21÷23-23 | САНТЕХПРОЕКТ |
| Н.контр. | Писарев | | | |

Привязан:

Инв.№

Инв.№ подл. | Подп. и дата | Взам.инв.№

Копировал: Фурай 22699-36 29 Формат А2

Альбом 28

## Схема расположения перекрытия на отм. -3,280 ТПм 2

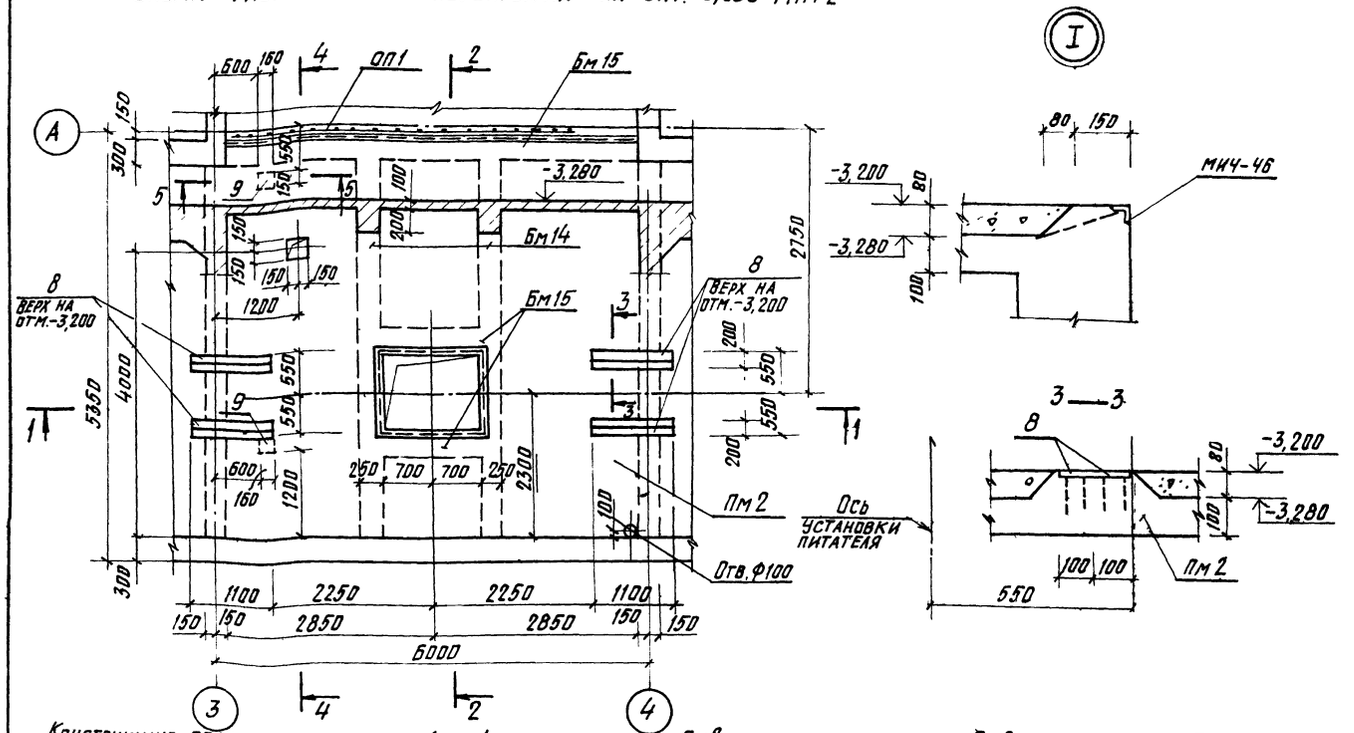


## Спецификация к схеме расположения перекрытия на отм. -3.280 ТПм 2.

| Марка, поз. | Обозначение | Наименование | Кол. | Масса ед., кг. | Примеч. |
|---|---|---|---|---|---|
| | | Монолитные железобетонные конструкции | | | |
| | | Плита | | | |
| Пм2 | лист 22 | Пм2 | 1 | | |
| | | Балка | | | |
| Бм13 | лист 23 | Бм13 | 1 | | |
| Бм14 | лист 23 | Бм14 | 2 | | |
| Бм15 | лист 23 | Бм15 | 2 | | |
| | | Ограждение площадки | | | |
| ОП1 | 1450 3-3, вып.0 | ОГЛМХЭБ-10.48 | 1 | 45,3 | |

1. Общие указания см. лист 2.
2. Установку закладных деталей выполнять при бетонировании плиты Пм2 и балок Бм14 и Бм15.

| | | | | | |
|---|---|---|---|---|---|
| ГИП | Козлов | | 903-1-250.87- КЖ | | |
| Нач.отд. | Чистоусов | | Котельная с 4 котлами КЕ-25-14С | | |
| Гл.конст. | Лалагин | | Топливо-каменные и бурые угли | | |
| Гл.спец. | Писарев | | Топливоподача | Стадия: Р | Лист: 9 | Листов: |
| Рук.гр. | Чикуров | | | | |
| Пров. | Писарев | | Приемное устройство. Схема расположения перекрытия на отм -3,280 ТПм 2 | САНТЕХПРОЕКТ | |
| Инж. | Смирнова | | | | |
| Н.контр. | Писарев | | | | |

Привязан:

Инв. №

Согласовано:

Инв. № подл. | Подп. и дата | Взам. инв. № | Отдел КСО | Ройзман

Копировал: Кульбакина 22699-36 30 Формат А2

Альбом 28

## Схема расположения перекрытия на отм. -5,700 ТПм3.

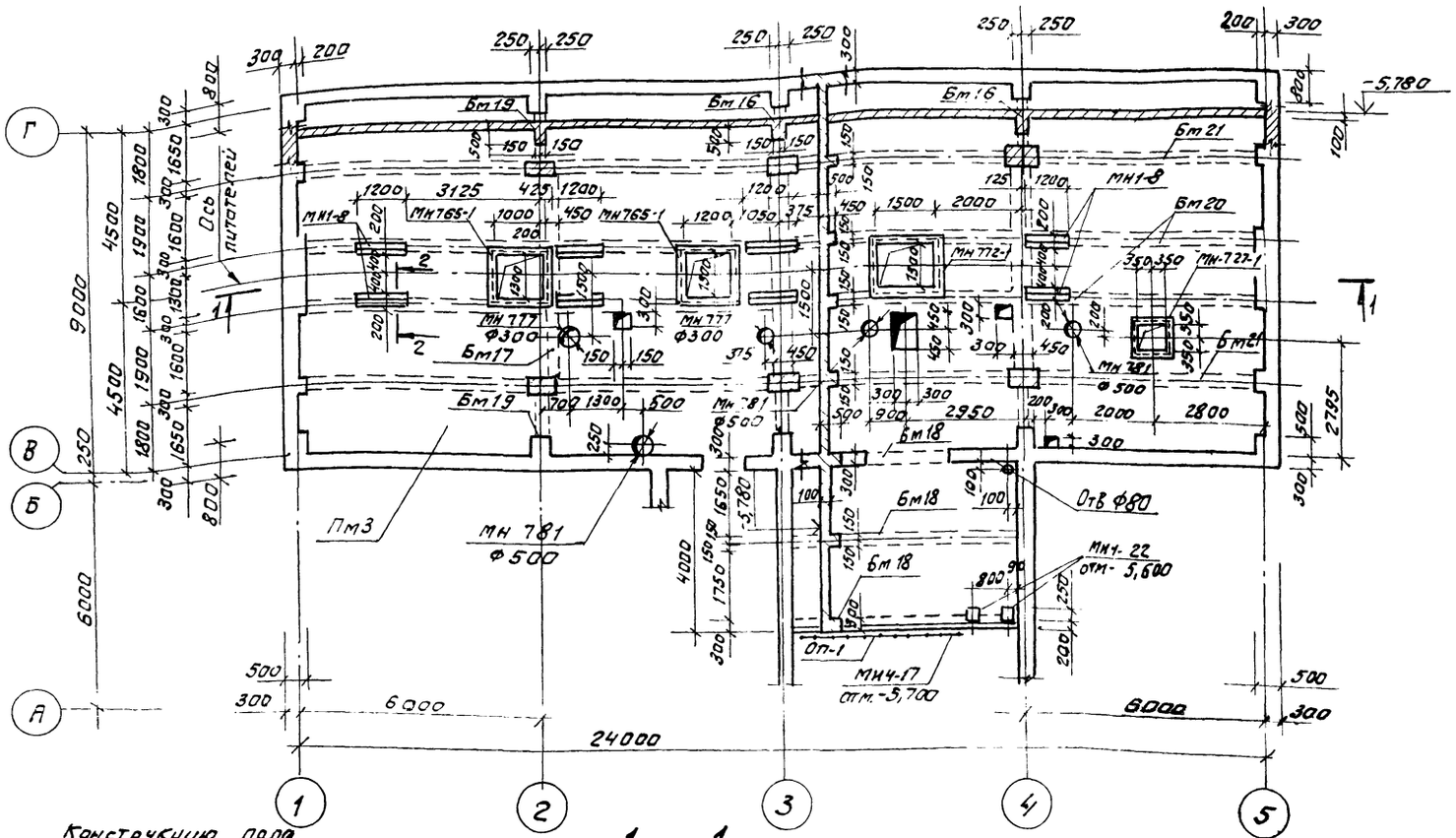


1 — 1

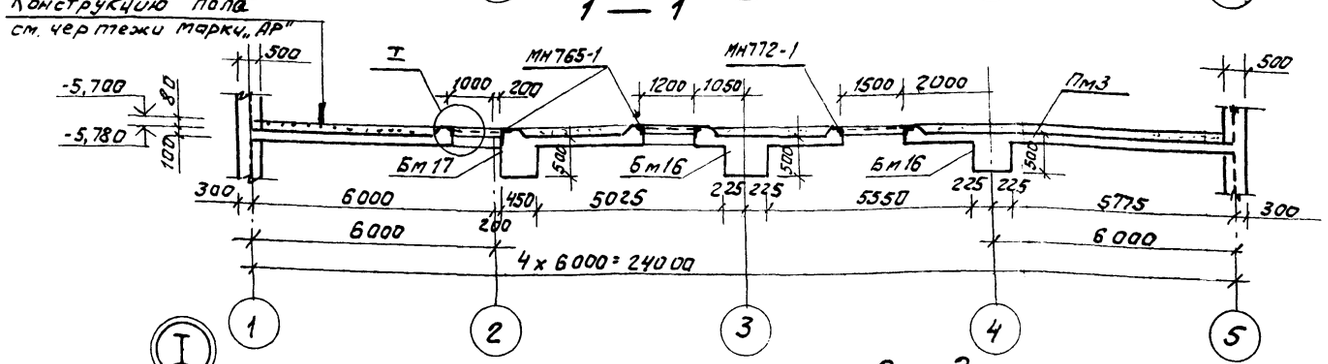


2 — 2

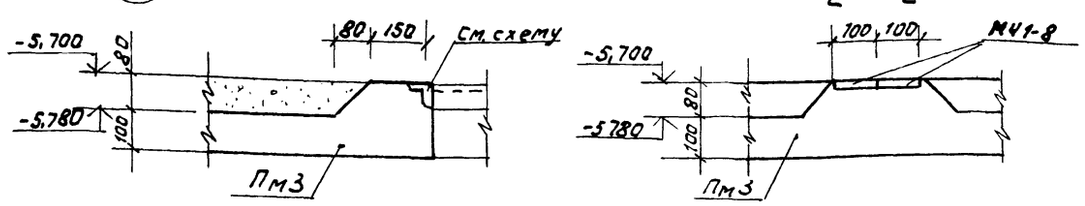


## Спецификация к схеме расположения перекрытия на отм. -5,700. ТПм3.

| Марка, поз. | Обозначение | Наименование | Кол. | Масса ед.кг. | Прим. |
|---|---|---|---|---|---|
| | | Монолитные | | | |
| | | железобетонные | | | |
| | | конструкции | | | |
| Пм3 | Лист 24 | Плита Пм3 | 1 | | |
| Бм16 | Лист 26 | Балка Бм16 | 2 | | |
| Бм17 | Лист 26 | Балка Бм17 | 1 | | |
| Бм18 | Лист 26 | Балка Бм18 | 3 | | |
| Бм19 | Лист 27 | Балка Бм19 | 2 | | |
| Бм20 | Лист 27 | Балка Бм20 | 2 | | |
| Бм21 | Лист 28 | Балка Бм21 | 2 | | |
| | | | | | |
| | | Изделия | | | |
| | | закладные | | | |
| МН1-8 | 3.400-6/76 | МН1-8 | | 7,3кг 1п.м. | 19,2п.м. |
| МН1-22 | 3.400-6/76 | МН1-22 | 2 | 2,7 | |
| МН4-17 | 3.400-6/76 | МН4-17 | | 6,9кг 1п.м. | 5,7п.м. |
| МН727-1 | 1.400-15, вып.1 | МН727-1 | 1 | 13,3 | |
| МН765-1 | 1.400-15, вып.1 | МН765-1 | 2 | 21,4 | |
| МН772-1 | 1.400-15, вып.1 | МН772-1 | 1 | 23,9 | |
| МН777 | 1.400-15, вып.1 | МН-777 | 2 | 43 | |
| МН781 | 1.400-15, вып.1 | МН781 | 3 | 6,9 | |
| | | | | | |
| | | Ограждение площадки | | | |
| ОП-1 | 1.450.3-3, вып.0 | ОГП МХ3Б-10.48 | 1 | 45,3 | |

1. Общие указания см. лист 2.
2. Установку закладных изделий выполнять одновременно при бетонировании плиты Пм3.

Согласовано:

| Инв.№ подл. | Подп. и дата | Взам. инв. | Отдел КСО | Райзман |
|---|---|---|---|---|
| | | | | |

Привязан:

Инв.№

| | | |
|---|---|---|
| ГИП | Козлов | |
| Нач. отд. | Чистоусов | |
| Гл. конст. | Палагин | |
| Гл. спец. | Писарев | |
| Рук. гр. | Чикуров | |
| Пров. | Писарев | |
| Инж. | Смирнова | |
| Н. контр. | Писарев | |

903-1-250.87- КЖ

Котельная с 4 котлами КЕ-25-14С. Топливо-каменные и бурые угли

Топливоподача

| Стадия | Лист | Листов |
|---|---|---|
| Р | 10 | |

Приемное устройство. Схема расположения перекрытия на отм. -5,700. ТПм3

САНТЕХПРОЕКТ

Копировал: Федотов 22699-36 31 Формат А2

Альбом 28

## Схема расположения днища на отм. -8.650 и -10.750 Дм1.

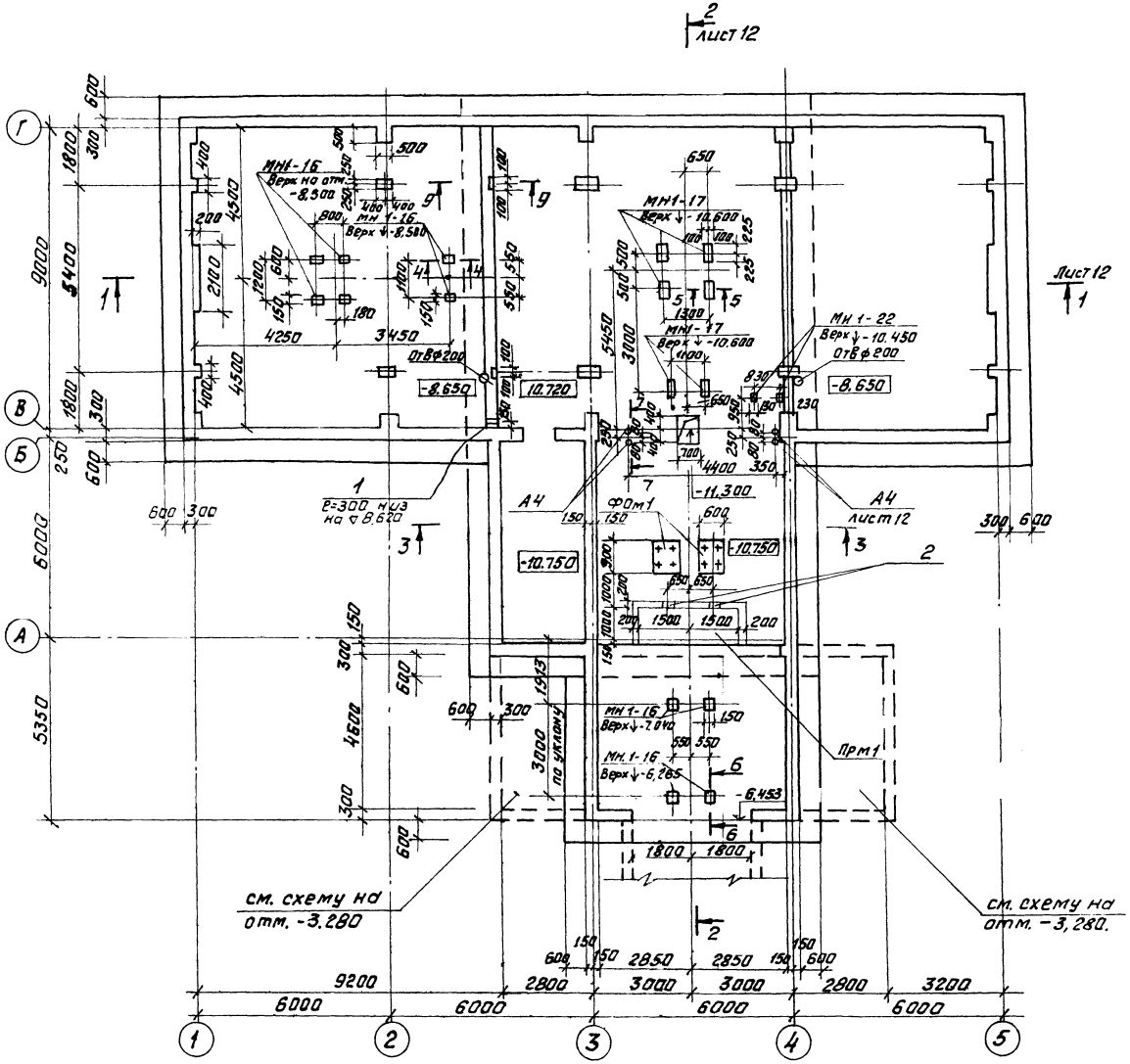


## Спецификация к схеме расположения днища на отм. -8.650 и -10.750 Дм1.

| Марка поз. | Обозначение | Наименование | Кол. | Масса ед. кг. | Примеч. |
|---|---|---|---|---|---|
| | Монолитные железобетонные конструкции. | | | | |
| ПРм1 | лист 34 | Приямок ПРм1 | 1 | | |
| ФОм1 | лист 12 | Фундамент ФОм1 | 2 | | |
| | | Изделия закладные | | | |
| МН1-16 | 3.400-6/76 | МН1-16 | 10 | 2,7кг | |
| МН1-17 | 3.400-6/76 | МН1-17 | 12 | 3,4кг | |
| МН1-22 | 3.400-6/76 | МН1-22 | 2 | 2,7кг. | |
| 1 | | Труба 150х4 ГОСТ 3262-75* | 1 | 7,0кг | |
| 2 | 5.900-2 | Сальник Ду50 е=200 | 2 | 3,8кг. | |
| | | Анкер А4 | | | |
| А4 | | Болт 1.1 М24х1050 ВСт3пс2 | 4 | 3,7кг | |
| | | ГОСТ 24379.1-80 | | | |
| | | Материалы | | | |
| | | Бетон класса В 7.5 | 280,0 | м³ | |

| | | | |
|---|---|---|---|
| Гл.инж. | Козлов | | 903-1-250.87- КЖ |
| Нач.отд. | Чистоусов | | Котельная с 4 котлами КЕ-25-14С. Топливо- каменные и бурые угли |
| Гл.конст. | Палагин | | |
| Гл.спец. | Писарев | | Топливоподача |
| Рук.гр. | Чикуров | | Стадия: Р; Лист: 11; Листов: |
| Пров. | Балашова | | |
| Инж. | Алешникова | | Приемное устройство. Схема расположения днища на отм.-8.650 и -10.750 Дм1. |
| Н.контр. | Писарев | | САНТЕХПРОЕКТ |

Привязан:

Инв №

Согласовано: КСО, Райзман, IX-87

Инв № подл. | Подпись и дата | Взам. инв.

Копировал: Федорова 22699-36 32 Формат А2

Альбом 28

## 1-1

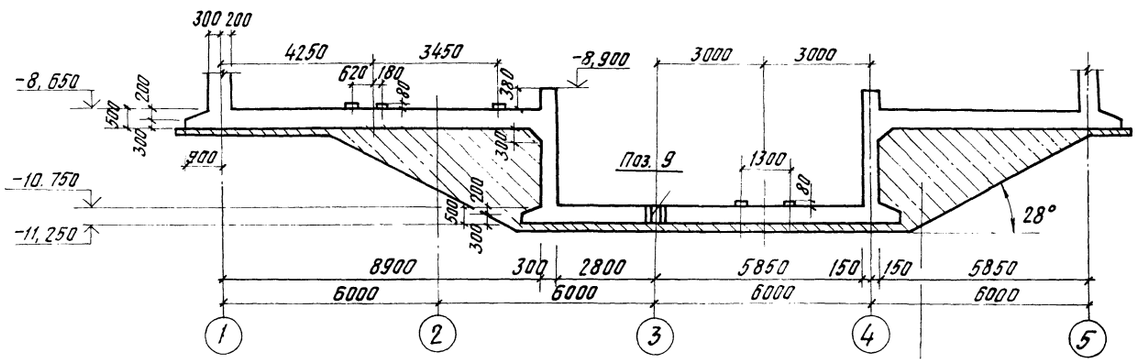


Подбетонка из бетона класса В7,5 после бетонирования вертикальной стенки

## 3-3

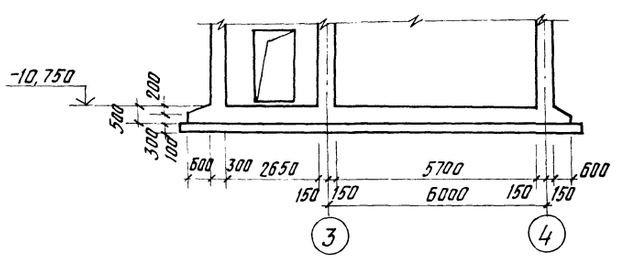


## 2-2

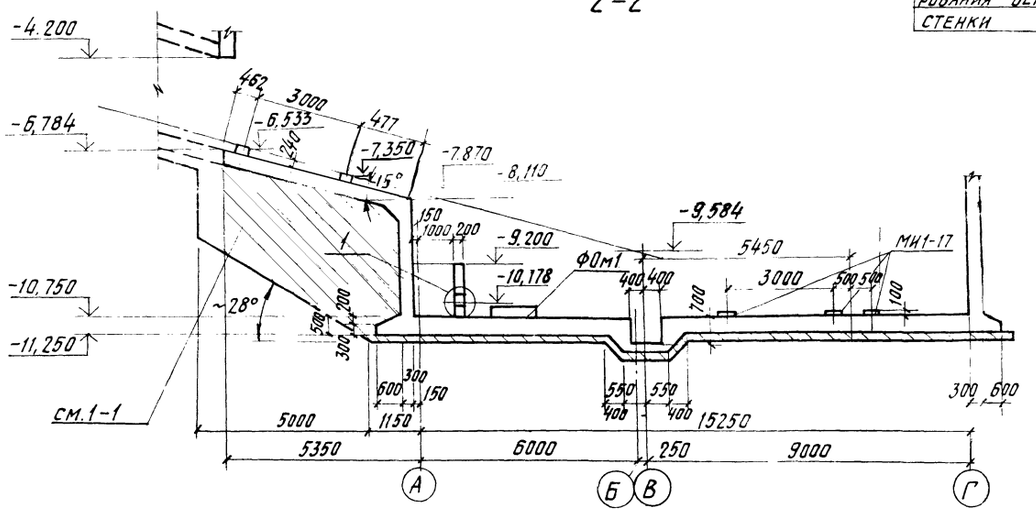


## 4-4; 5-5

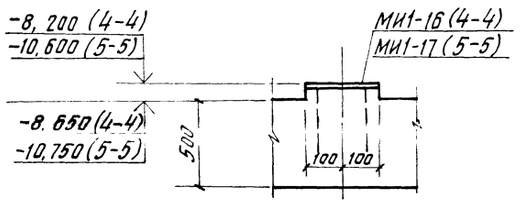


## 6-6

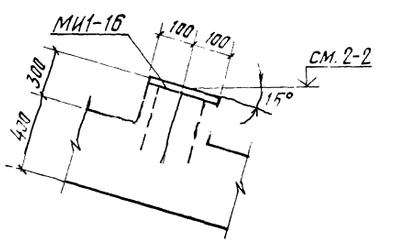


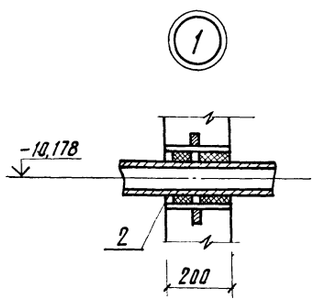


## ФОм1

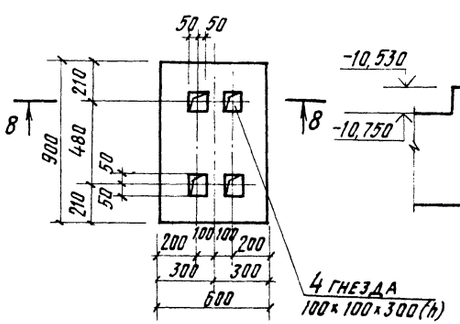


## 8-8

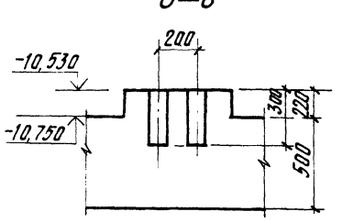


## 7-7

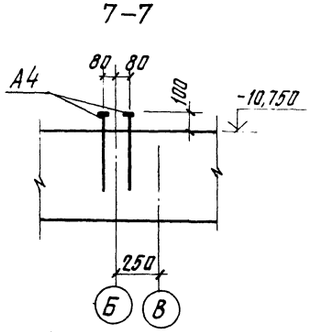


| | | | | | |
|---|---|---|---|---|---|
| | | | | 903-1-250.87- КЖ | |
| | | | | Котельная с 4 котлами КЕ-25-14С. Топливо-каменные и бурые угли. | |
| | ГИП | Козлов | | | |
| | Нач. отд. | Чистоусов | | | |
| | Гл. конст. | Палагин | | | |
| Привязан: | Гл. спец. | Писарев | | Топливоподача | Стадия: Р; Лист: 12; Листов: |
| | Рук. гр. | Чикуров | | | |
| | Пров. | Балашова | | | |
| | Инж. | Алешникова | | Приемное устройство. Днище ДМ1. Разрезы 1-1÷6-6. Узлы. | САНТЕХПРОЕКТ |
| Инв. № | Н. контр. | Писарев | | | |

Копировал: Кульбакина 22699-36 33 Формат А2

Инв. № подл. | Подп. и дата | Взам. инв. № | Отд. КСО | Ризман

## Схема армирования плиты Пт1 (нижняя арматура)

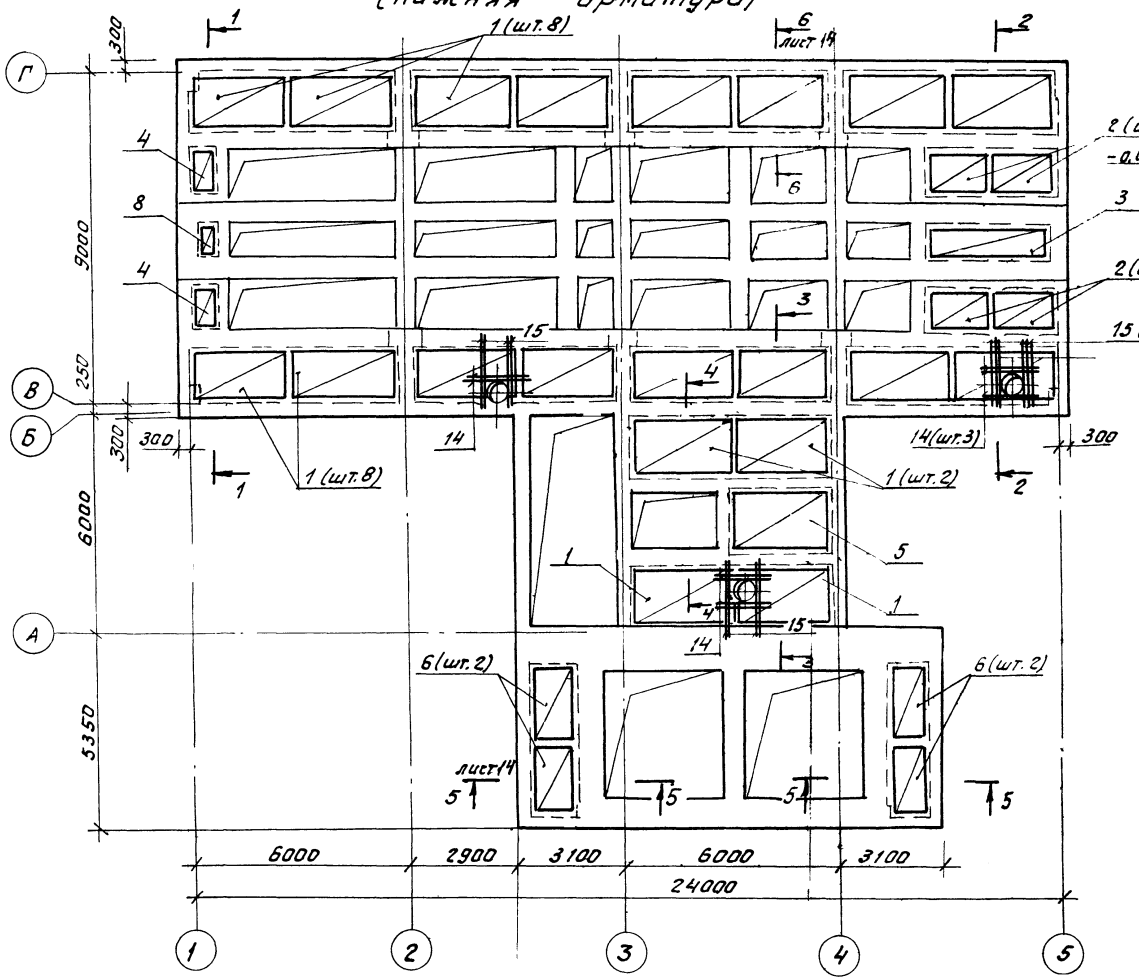


## 1—1, 2—2

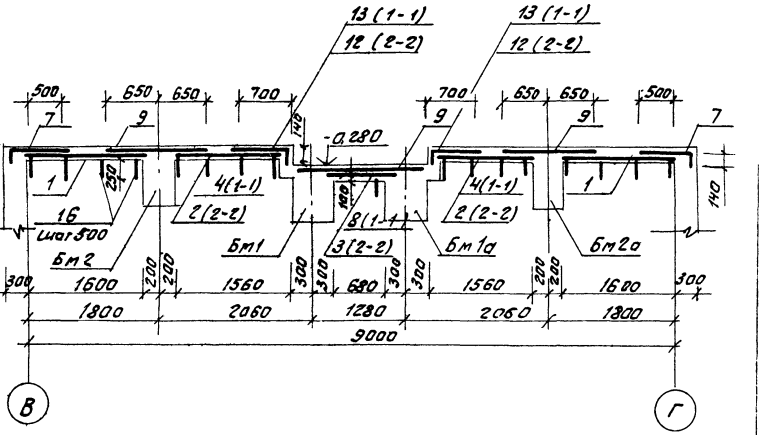


## 3—3

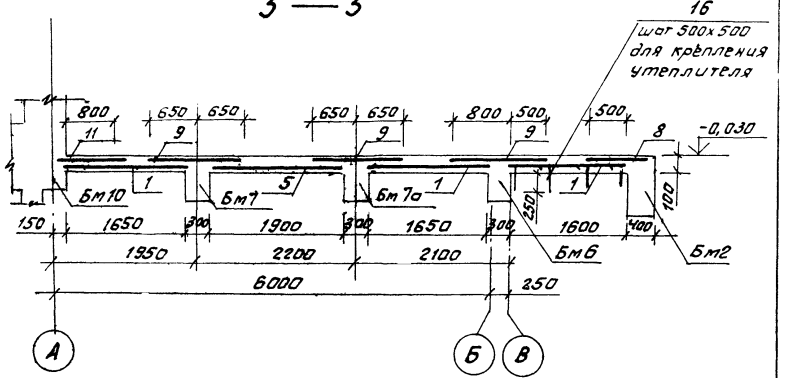


1. Данный лист читать совместно с листами 6 ÷ 8, 14.
2. Отверстия в сетках вырезать по месту.
3. Защитный слой бетона для рабочей арматуры - 15 мм.
4. Сетки поз 7, 10, 12, 13 согнуть по месту

## 4—4

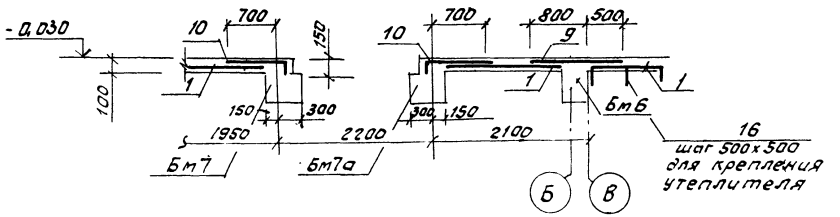


| | | | | | |
|---|---|---|---|---|---|
| | | | | 903-1-250.87- | КЖ |
| ГИП | Козлов | | | Котельная с 4 котлами КЕ-25-14с Топливо-катенные и бурые угли | |
| Нач.отд | Чистоусов | | | | |
| Гл.конст | Палогин | | | | |
| Гл.спец | Писарев | | | Топливоподача | Стадия: Р; Лист: 13; Листов: |
| Рук.гр | Чикуров | | | | |
| Пров | Писарев | | | Приемное устройство Схема армирования Пт1 (нижняя арматура) | САНТЕХПРОЕКТ |
| Инж. | Стирнова | | | | |
| Н.контр | Писарев | | | | |

Привязан

Инв.№

Инв.№ подл. | Подп. и дата | Взам. инв.№

Копировал: Федий. 22699-36 34 Формат А2

Альбом 28

## Схема армирования плиты ПМ1 (верхняя арматура)

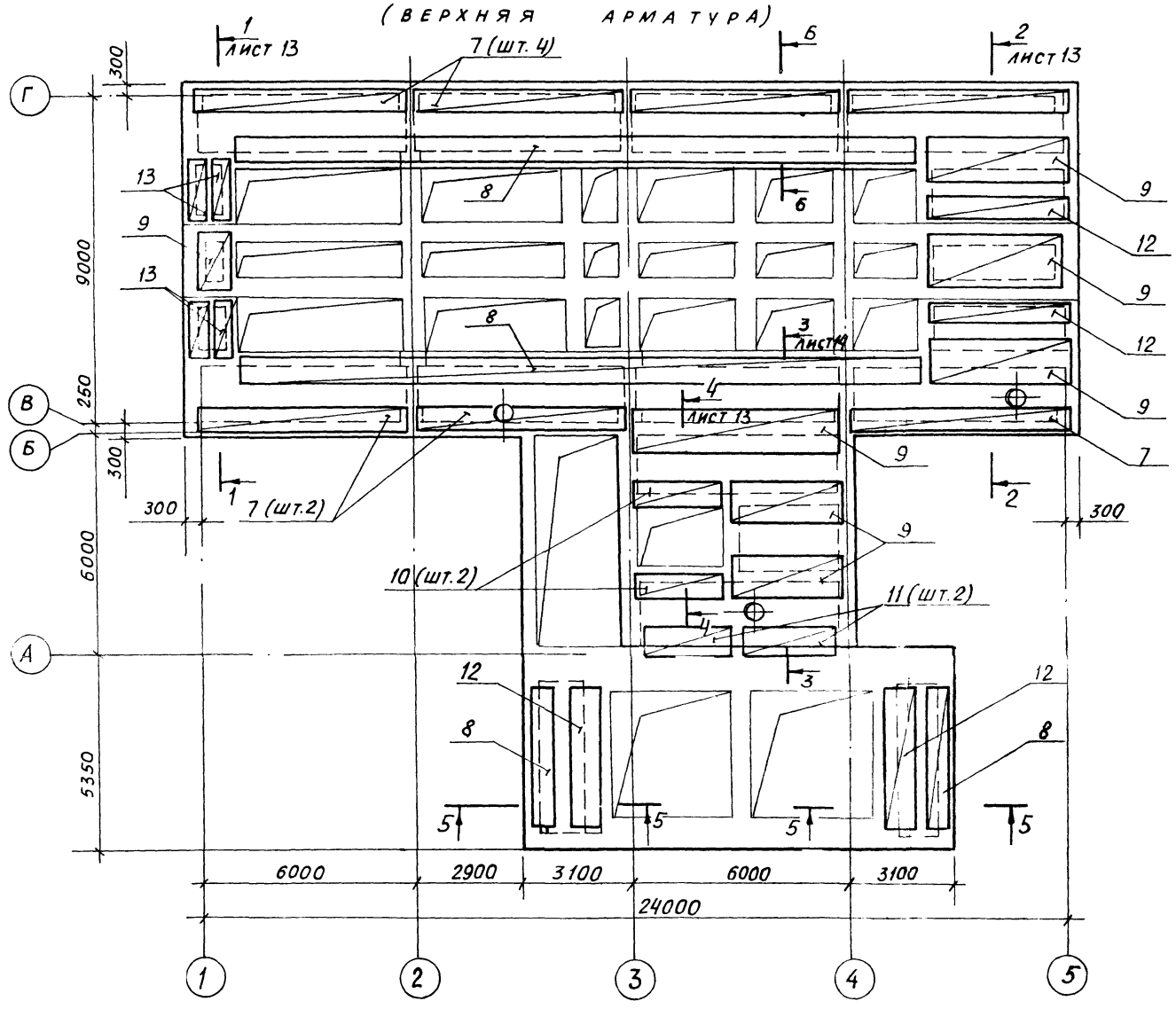


## Спецификация плиты ПМ1

| Формат | Зона | Поз. | Обозначение | Наименование | Кол. | Прим. |
|---|---|---|---|---|---|---|
| | | | | Сборочные единицы | | |
| | | | | Сетка арматурная | | |
| | | 1 | ГОСТ 8478-81 | С $\frac{4Вр1-200}{8AIII-200}$ 1650х3050 | 20 | 12,9кг. |
| | | 2 | ГОСТ 8478-81 | С $\frac{4Вр1-200}{8AIII-200}$ 1450х2050 | 4 | 7,8кг |
| | | 3 | ГОСТ 8478-81 | С $\frac{4Вр1-200}{8AIII-200}$ 750х3850 | 1 | 7,3кг |
| | | 4 | ГОСТ 8478-81 | С $\frac{4Вр1-200}{8AIII-200}$ 750х1650 | 2 | 3,3кг |
| | | 5 | ГОСТ 8478-81 | С $\frac{8AIII-200}{8AIII-200}$ 1950х3150 | 1 | 24,8кг |
| | | 6 | ГОСТ 8478-81 | С $\frac{4Вр1-200}{8AIII-100}$ 1650х2150 | 4 | 16.1кг |
| | | 7 | ГОСТ 8478-81 | С $\frac{4Вр1-200}{8AIII-200}$ 950х5750 | 7 | 13,5кг |
| | | 8 | ГОСТ 8478-81 | С $\frac{4Вр1-200}{8AIII-200}$ 850 | 48,0 п.м | 102,3кг |
| | | 9 | ГОСТ 8478-81 | С $\frac{4Вр1-200}{8AIII-200}$ 1350 | 29,0 п.м. | 96,1кг |
| | | 10 | ГОСТ 8478-81 | С $\frac{4Вр1-200}{8AIII-200}$ 850х2450 | 2 | 5,5кг |
| | | 11 | ГОСТ 8478-81 | С $\frac{4Вр1-200}{8AIII-200}$ 850х3050 | 2 | 6,8кг |
| | | 12 | ГОСТ 8478-81 | С $\frac{4Вр1-200}{8AIII-100}$ 850х3650 | 4 | 14,1кг |
| | | 13 | ГОСТ 8478-81 | С $\frac{4Вр1-200}{8AIII-200}$ 450х1650 | 4 | 2,1кг |
| | | | | | | |
| | | | | Детали | | |
| | | | | Ф 10 AIII ГОСТ 5781-82* | | |
| | | 14 | | е=1200 | 10 | 0,8кг |
| | | 15 | | е=2200 | 14 | 1,4кг |
| | | | | Ф4Вр1 ГОСТ 6727-80* | | |
| | | 16* | | е=400 | 380 | 0,1кг |
| | | | | | | |
| | | | | Материалы: | | |
| | | | | Бетон класса В20 | | 23,5м³ |

* Позицию 16 см. ведомость деталей на данном листе.

1. Данный лист читать совместно с листами 6 ÷ 8,15.
2. Отверстия в сетках вырезать по месту.
3. Защитный слой бетона для рабочей арматуры – 15мм.
4. Сетки поз. 7, 12 согнуть по месту.

### 5 — 5

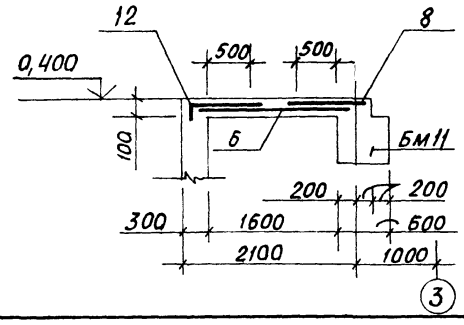


### 6 — 6

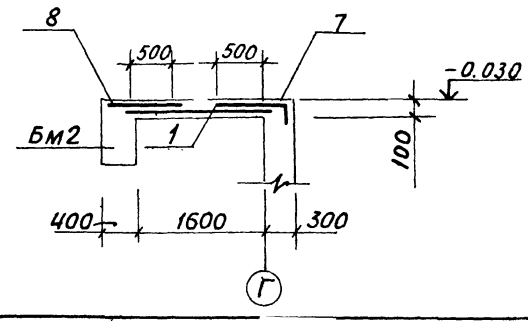


### Ведомость деталей

| Поз. | Эскиз |
|---|---|
| 16 | 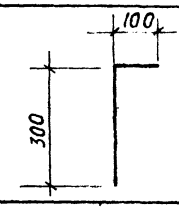 |



Привязан:

Инв. №

| | | | |
|---|---|---|---|
| ГИП | Козлов | | 903-1-250.87- КЖ |
| Нач.отд. | Чистоусов | | Котельная с 4 котлами КЕ-25-14С топливо- каменные и бурые угли |
| Гл. конс. | Палагин | | |
| Гл.спец. | Писарев | | Топливоподача — Стадия Р; Лист 14; Листов |
| Рук.гр. | Чикуров | | |
| Пров. | Писарев | | Приемное устройство. Схема армирования ПМ1 (верхняя арматура) — САНТЕХПРОЕКТ |
| Инж. | Смирнова | | |
| Н.контр | Писарев | | |

Копировал: Бочкарева 22699-36 35 Формат: А2

Взам. инв. № | Подп. и дата | Инв. № подл.

Альбом 28

# Схема армирования балок Бм 1 Бм 1а (зеркально Бм·1)

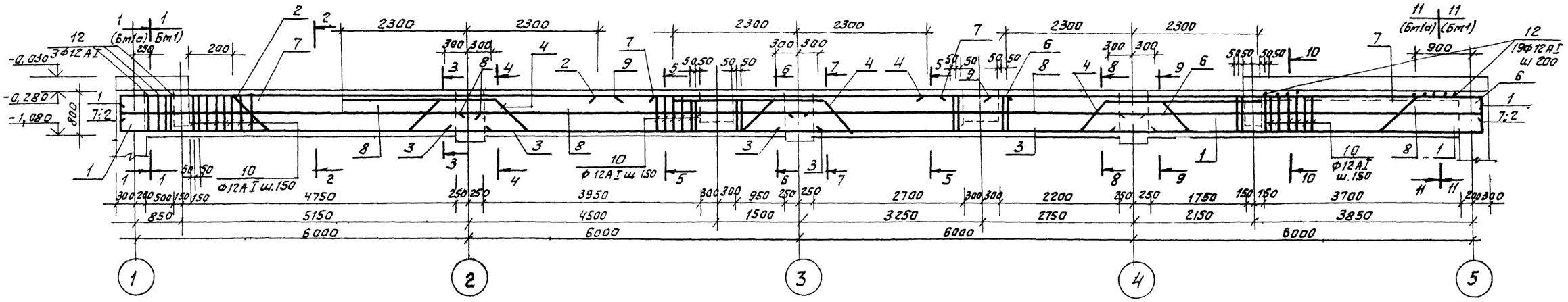


## 1—1; 11—11

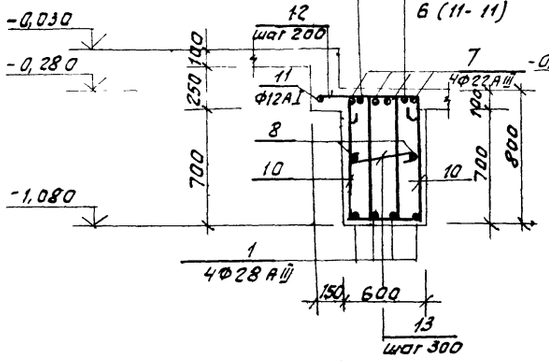


## 2—2

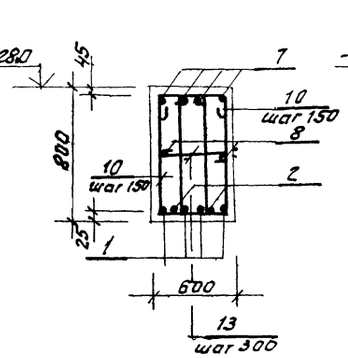


## 3—3

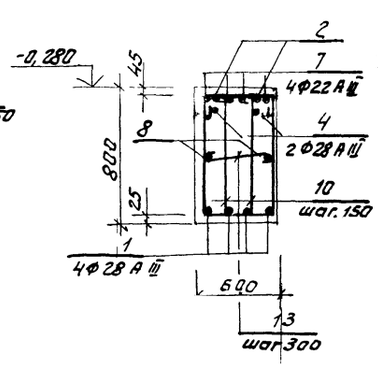


## 4—4

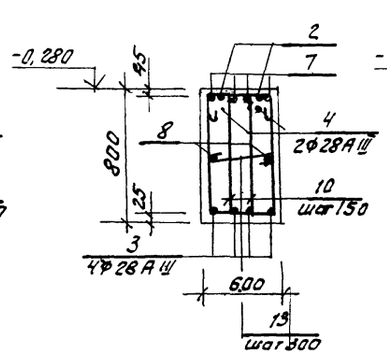


## 5—5

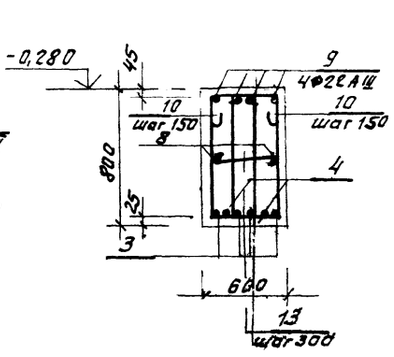


## 6—6, 7—7

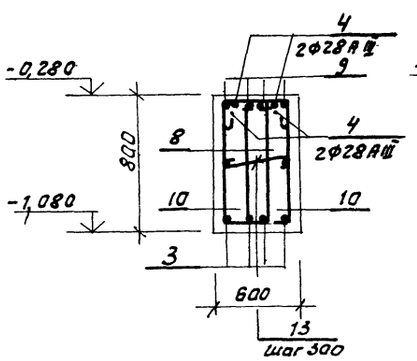


## 8—8, 9—9

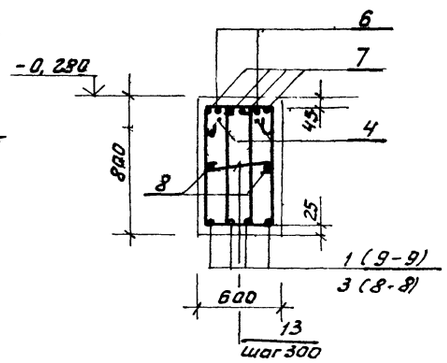


## 10—10

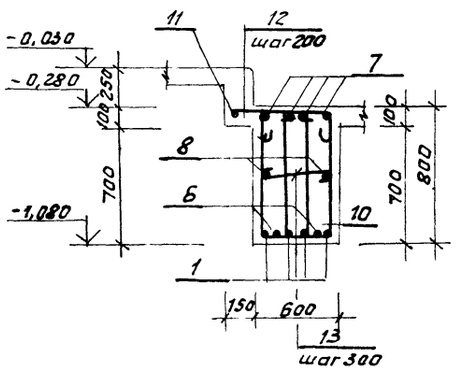


1. Данный лист читать совместно с листом 6
2. Спецификацию и ведомость расхода стали см. соответственно на листах 17, 21.

привязан:

инв. №

| | | | |
|---|---|---|---|
| ГИП | Козлов | | 903-1-250.87- КЖ |
| Нач.отд. | Чистоусов | | Котельная с 4 котлами КЕ-25-14С Топливо - каменные и бурые угли |
| Гл.констр. | Палешин | | |
| Гл.спец. | Писарев | | Топливоподача — Стадия: Р; Лист: 15; Листов: |
| Рук.гр. | Чикуров | | |
| Пров. | Писарев | | Приемное устройство. Схема армирования балок Бм 1, Бм 1а — САНТЕХПРОЕКТ |
| Инж. | Смирнова | | |
| Н.контр. | Писарев | | |

Копировал: Фролов 22699-36 36 Формат А2

Взам.инв.№ | Подп. и дата | Инв.№подл.

# Схема армирования балок Бм2, Бм2а (зеркально Бм2)

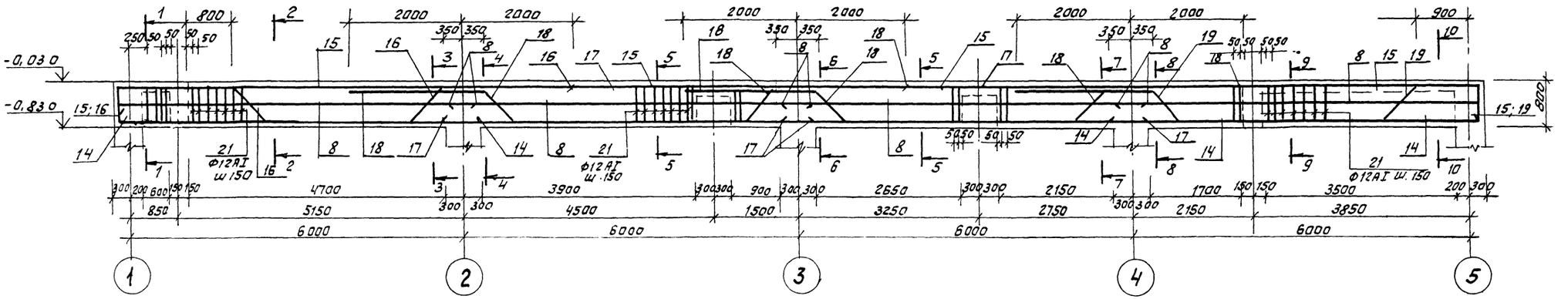


## 1—1, 10—10

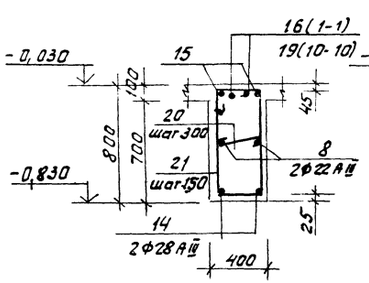


## 2—2

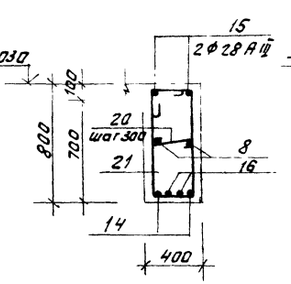


## 3—3, 4—4

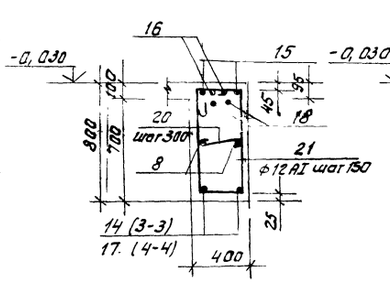


## 5—5

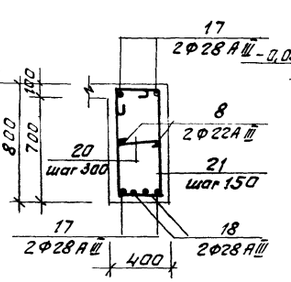


## 6—6

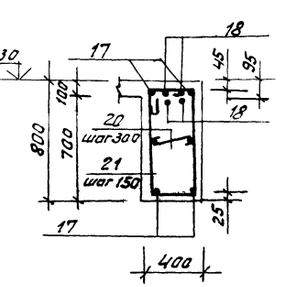


## 7—7, 8—8

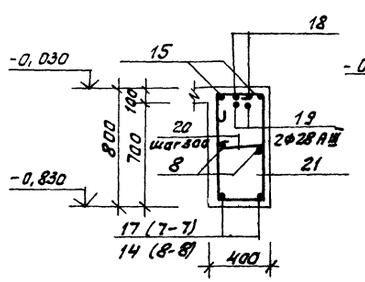


## 9—9

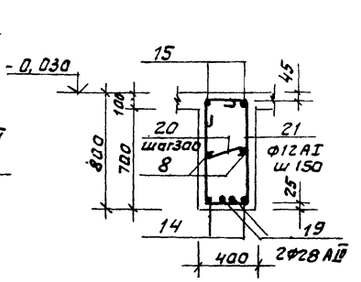


1. Данный лист читать совместно с листом 6.
2. Спецификацию и ведомость расхода стали см. соответственно на листах 17, 21.

| | | | | | |
|---|---|---|---|---|---|
| | | | | 903-1-250.87- КЖ | |
| ГИП | Козлов | | | Котельная с 4 котлами КЕ-25-14С. Топливо-каменные и бурые угли | |
| Нач.отд | Чистоусов | | | | |
| Гл.конс | Полосин | | | | |
| Гл.спец | Писарев | | | Топливоподача | Стадия: Р; Лист: 16; Листов: |
| Рук.гр | Чикуров | | | | |
| Пров. | Писарев | | | | |
| Инж. | Стирнева | | | Приемное устройство. Схема армирования балок Бм2, Бм2а | САНТЕХПРОЕКТ |
| Н.контр. | Писарев | | | | |

Привязан:

Инв.№

Инв.№подл. | Подп. и дата | Взам.инв.№

Копировал: Фефой 22699-36 37 Формат А2

Альбом 28

## Спецификация балок Бм1, Бм1а

| Формат | Зона | Поз. | Обозначение | Наименование | Кол. | Примеч. |
|---|---|---|---|---|---|---|
| | | | | Бм1, Бм1а | | |
| | | | | Сборочные единицы | | |
| | | | | Изделия закладные | | |
| | | 22 | 3.400-6/76 | Ми1-27 | 32 | 6,0кг |
| | | 23 | 3.400-6/76 | Ми1-30 | 4 | 6,7кг |
| | | 24 | 3.400-6/76 | Ми1-31 | 16 | 11,4кг |
| | | 25 | 3.400-6/76 | Ми1-32 | 4 | 3,7кг |
| | | 26 | 3.400-6/76 | Ми2-5 | 62 | 11,6кг |
| | | | | | | |
| | | | | Детали | | |
| | | | | Ф28А III ГОСТ5781-82* | | |
| | | 1* | | ℓ=7150 | 8 | 34,6кг |
| | | 2* | | ℓ=9760 | 2 | 47,2кг |
| | | 3 | | ℓ=6800 | 8 | 32,9кг. |
| | | 4* | | ℓ=11150 | 4 | 53,9кг. |
| | | 6* | | ℓ=9760 | 2 | 47,2кг |
| | | | | | | |
| | | | | Ф22А III ГОСТ5781-82* | | |
| | | 7* | | ℓ=10150 | 8 | 30,3кг |
| | | 8 | | ℓ=6450 | 8 | 19,3кг |
| | | 9 | | ℓ=6800 | 4 | 20,3кг |
| | | | | Ф12А I ГОСТ5781-82* | | |
| | | 10* | | ℓ=2520 | 280 | 2,3кг |
| | | 11 | | ℓ=3700 | 2 | 3,3кг. |
| | | 12* | | ℓ=840 | 22 | 0,8кг. |
| | | 13* | | ℓ=750 | 80 | 0,7кг |
| | | | | | | |
| | | | | Материалы: | | |
| | | | | Бетон класса В20 | | 9,9м³ |

## Спецификация балок Бм2, Бм2а

| Формат | Зона | Поз. | Обозначение | Наименование | Кол. | Прим. |
|---|---|---|---|---|---|---|
| | | | | Бм2; Бм2а | | |
| | | | | Сборочные единицы | | |
| | | | | Изделия закладные | | |
| | | 23 | 3.400-6/76 | МИ1-30 | 2 | 6,7кг |
| | | 25 | 3.400-6/76 | МИ1-32 | 2 | 3,7кг. |
| | | 26 | 3.400-6/76 | МИ2-5 | 31 | 11,6кг. |
| | | | | | | |
| | | | | Детали | | |
| | | | | Ф28А III ГОСТ5781-82* | | |
| | | 14* | | ℓ=6600 | 4 | 31,9кг |
| | | 15* | | ℓ=10100 | 4 | 48,8кг |
| | | 16* | | ℓ=9460 | 2 | 45,7кг |
| | | 17 | | ℓ=6700 | 6 | 32,4кг |
| | | 18* | | ℓ=10580 | 4 | 51,1кг |
| | | 19* | | ℓ=9430 | 2 | 45,6кг. |
| | | | | | | |
| | | | | Ф22А III ГОСТ5781-82* | | |
| | | 8 | | ℓ=6450 | 8 | 19,3кг |
| | | | | | | |
| | | | | Ф12А I ГОСТ5781-82* | | |
| | | 20* | | ℓ=500 | 110 | 0,5кг. |
| | | 21* | | ℓ=2420 | 140 | 2,2кг. |
| | | | | | | |
| | | | | Материалы: | | |
| | | | | Бетон класса В20 | | 6,6м³ |

## Ведомость деталей

| Поз. | Эскиз |
|---|---|
| 1 | 500 6650 |
| 2 | 600 2050 730 1035 2440 1035 730 2600 730 730 |
| 4 | 2600 660 935 4010 1035 730 2600 660 730 |
| 6 | 2600 730 1035 3340 1035 730 1150 600 730 730 |
| 7 | 500 9650 |
| 10 | 530 910 730 910 530 360 |
| 12 | 70 700 70 |
| 13 | 550 |
| 14 | 6600 |
| 15 | 500 9600 |
| 16 | 600 2050 730 1035 2390 1035 730 2350 730 730 |
| 18 | 2350 660 935 3910 1035 730 2350 660 730 |
| 19 | 2350 660 935 3360 1035 730 1150 600 660 730 |
| 20 | 300 |
| 21 | 910 480 300 730 |

1. Данный лист читать совместно с листами 16, 15.

* Позиции 1, 2, 4... – см ведомость деталей на данном листе.

Привязан:

Инв. №

| | | |
|---|---|---|
| ГИП | Козлов | |
| Нач.отд. | Чистоусов | |
| Гл.конст. | Палагин | |
| Гл.спец. | Писарев | |
| Рук.гр. | Чикуров | |
| Пров. | Писарев | |
| Инжен. | Смирнова | |
| Н.контр. | Писарев | |

903-1-250.87- КЖ

Котельная с 4 котлами КЕ-25-14С
Топливо-каменные и бурые угли.

Топливоподача

| Стадия | Лист | Листов |
|---|---|---|
| Р | 17 | |

Приемное устройство
Спецификации балок Бм1, Бм1а, Бм2, Бм2а

САНТЕХПРОЕКТ

Инв.№ подл. | Подп. и дата | Взам.инв.№

Копировал: Федот 22699-36 58 Формат А2

# Схемы армирования балок

## Бм3

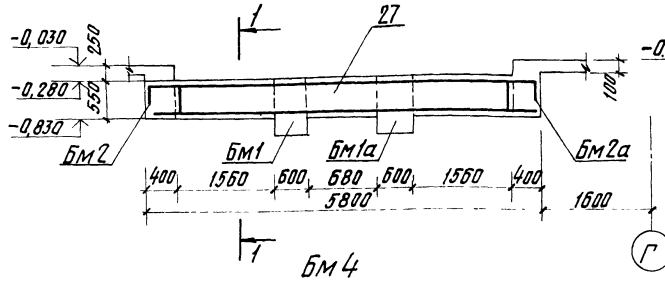


## 1—1

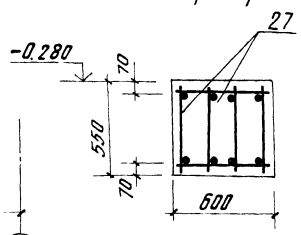


## 2—2

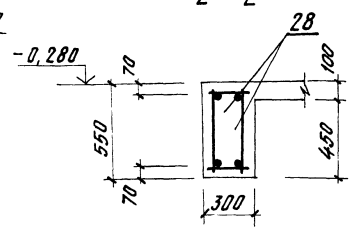


## Бм4

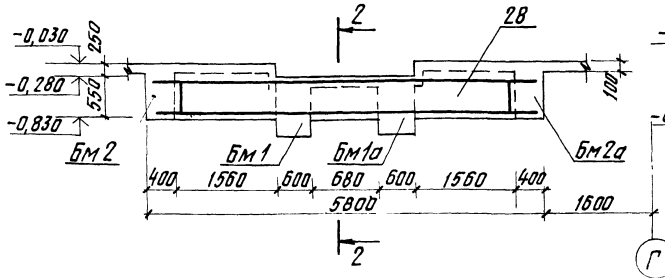


## Бм6

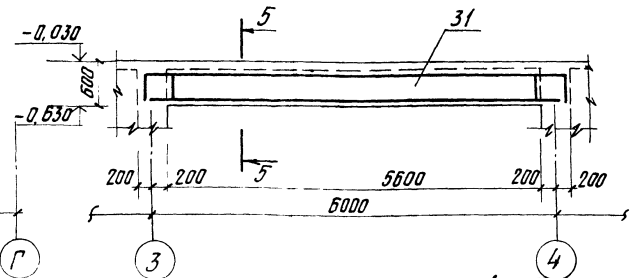


## Бм5

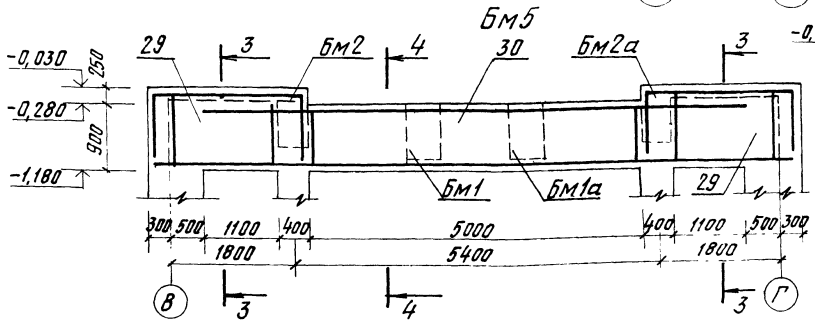


## 3—3

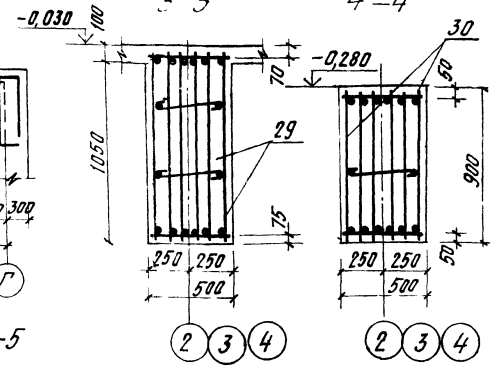


## 4—4




## 5—5

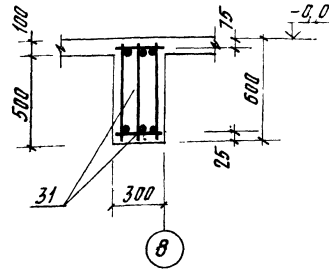


1. Общие указания см. лист 2.
2. Данный лист читать совместно с листами 7,8,6.
3. Ведомость расхода стали см. лист 21.

# Спецификация балок Бм3, Бм4, Бм5, Бм6

(начало)

| Формат | Зона | Поз. | Обозначение | Наименование | Кол. | Прим. |
|---|---|---|---|---|---|---|
| | | | | **Балка Бм3** | | |
| | | | | Сборочные единицы | | |
| | | | | Каркас пространственный | | |
| А3 | | 27 | 903-1-250.87-К.Ж.И.20 | КП1 | 1 | 300,0 кг |
| | | | | Изделия закладные | | |
| | | 25 | 3.400-6/76 | МИ 1-32 | 2 | 3,7 кг |
| | | 26 | 3.400-6/76 | МИ 2-5 | 14 | 11,6 кг |
| | | | | Материалы: | | |
| | | | | Бетон класса В20 | | 1,3 м³ |
| | | | | **Балка Бм4** | | |
| | | | | Сборочные единицы | | |
| | | | | Каркас пространственный | | |
| А3 | | 28 | 903-1-250.87-КЖ.И.21 | КП2 | 1 | 148,8 кг |
| | | | | Изделия закладные | | |
| | | 25 | 3.400-6/76 | МИ 1-32 | 2 | 3,7 кг |
| | | 26 | 3.400-6/76 | МИ 2-5 | 14 | 11,6 кг |
| | | | | Материалы: | | |
| | | | | Бетон класса В20 | | 0,6 м³ |
| | | | | **Балка Бм5** | | |
| | | | | Сборочные единицы | | |
| | | | | Каркас пространственный | | |
| А4 | | 29 | 903-1-250.87-КЖ.И.22 | КП3 | 2 | 166,0 кг |
| А4 | | 30 | 903-1-250.87-КЖ.И.23 | КП4 | 1 | 592,0 кг |
| | | | | Изделия закладные | | |
| | | 22 | 3.400-6/76 | МИ 1-27 | 8 | 6,0 кг |
| | | 24 | 3.400-6/76 | МИ 1-31 | 2 | 11,4 кг |
| | | 25 | 3.400-6/76 | МИ 1-32 | 2 | 3,7 кг |
| | | 26 | 3.400-6/76 | МИ 2-5 | 14 | 11,6 кг |
| | | | | Материалы | | |
| | | | | Бетон класса В20 | | 3,0 м³ |

(окончание)

| Формат | Зона | Поз. | Обозначение | Наименование | Кол. | Прим. |
|---|---|---|---|---|---|---|
| | | | | **Балка Бм6** | | |
| | | | | Сборочные единицы | | |
| | | | | Каркас пространственный | | |
| 11 | | 31 | 903-1-250.87-КЖ.И.24 | КП5 | 1 | 249,6 кг |
| | | | | Материалы: | | |
| | | | | Бетон класса В20 | | 0,9 м³ |

| | | | |
|---|---|---|---|
| ГИП | Козлов | | 903-1-250.87- КЖ |
| Нач. отд. | Чистоусов | | Котельная с 4 котлами КЕ-25-14С. Топливо- каменные и бурые угли. |
| Гл. конст. | Палагин | | |
| Гл. спец. | Писарев | | Топливоподача — Стадия: Р; Лист: 18; Листов: |
| Рук. гр. | Чикуров | | |
| Пров. | Писарев | | Приемное устройство. Схемы армирования балок Бм3, Бм4, Бм5, Бм6. — САНТЕХПРОЕКТ |
| Инж. | Смирнова | | |
| Н. контр. | Писарев | | |

Привязан:

Инв. №

Взам. инв. № | Подп. и дата | Инв. № подл.

Копировал: Кульбакина 22699-36 39 Формат А2

## Схемы армирования балок

### Бм7, Бм7а (зеркально Бм7)

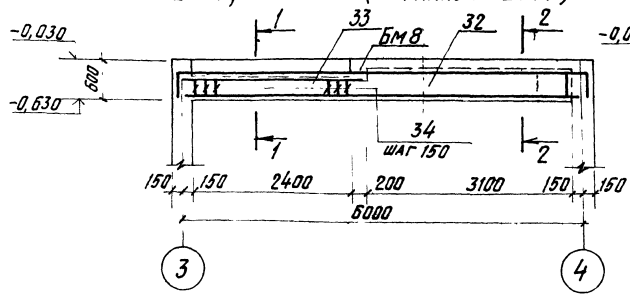


### 1–1

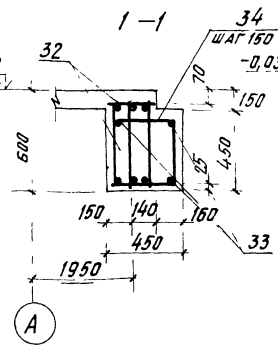


### 2–2

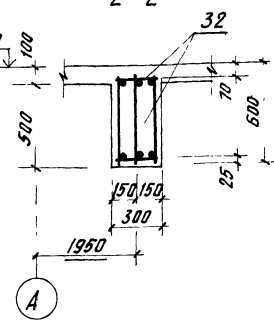


### Бм8

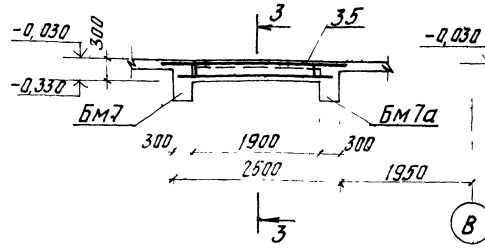


### 3–3

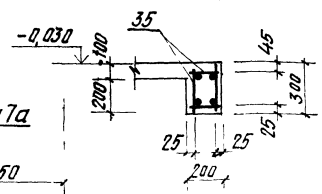


### Ведомость деталей

| Поз | Эскиз |
|---|---|
| 34 | 400, 400, 400 |

### Бм9

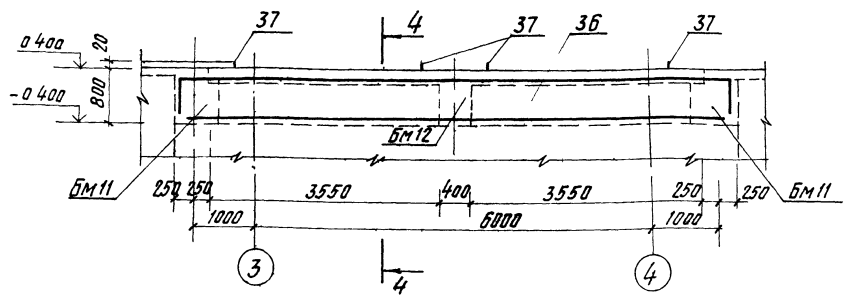


### 4–4

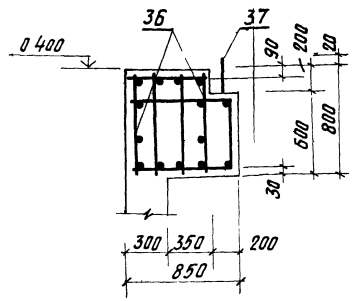


1. Общие указания см лист 2
2. Данный лист читать совместно с листом 6
3. Привязку анкеров А2 в плане для балки Бм9 см лист 6
4. Ведомость расхода стали см лист 21

## Спецификация балок Бм7, Бм7а, Бм8, Бм9.

| Формат | Зона | Поз. | Обозначение | Наименование | Кол. | Прим. |
|---|---|---|---|---|---|---|
| | | | | Балка Бм7, Бм7а | | |
| | | | | Сборочные единицы | | |
| | | | | Каркас пространственный | | |
| А3 | | 32 | 903-1-250.87-КЖ и 24 | КП6 | 1 | 98,1 кг |
| | | | | Детали | | |
| | | | | ф 12 А III ГОСТ 5781-82* | | |
| | | 33 | | ℓ=2500 | 3 | 2,3 кг |
| | | | | ф 8 А I ГОСТ 5781-82* | | |
| | | 34 | | ℓ=1350 | 17 | 0,6 кг |
| | | | | Материалы | | |
| | | | | Бетон класса В20 | | 1,0 м³ |
| | | | | Балка Бм8 | | |
| | | | | Сборочные единицы | | |
| | | | | Каркас пространственный | | |
| А4 | | 35 | 903-1-250.87-КЖ.И.25 | КП7 | 1 | 14,2 кг |
| | | | | Материалы | | |
| | | | | Бетон класса В20 | | 0,1 м³ |
| | | | | Балка Бм9 | | |
| | | | | Сборочные единицы | | |
| | | | | Каркас пространственный | | |
| А4 | | 36 | 903-1-250.87-КЖ.И.26 | КП8 | 1 | 571,0 кг |
| | | | | Анкер А2 | | |
| | | 37 | | Болт 1 1 М16×900 ГОСТ 24379.1-80 | 4 | 1,6 кг |
| | | | | Вст 3 кп 2 ГОСТ 380-71* | | |
| | | | | Материалы: | | |
| | | | | Бетон класса В20 | | 5,5 м³ |

* Позицию 34 см. ведомость деталей на данном листе

| | | | |
|---|---|---|---|
| ГИП | Козлов | | 903-1-250.87- КЖ |
| Нач.отд. | Чистоусова | | Котельная с 4 котлами КЕ-25-14С. Топливо-каменные и бурые угли |
| Гл.конст. | Палагин | | |
| Гл.спец. | Писарев | | Топливоподача — Стадия: Р; Лист: 19; Листов: |
| Рук.гр. | Чикуров | | |
| Пров. | Писарев | | Приемное устройство. Схемы армирования балок Бм7, Бм7а, Бм8, Бм9 — САНТЕХПРОЕКТ |
| Инж. | Смирнова | | |
| Н.контр. | Писарев | | |

Привязан:

Инв. №

Копировал: Кульбакина



Формат А2

Взам. инв. № | Подп. и дата | Инв. № подл.

Альбом 28

## Схемы армирования балок Бм 10

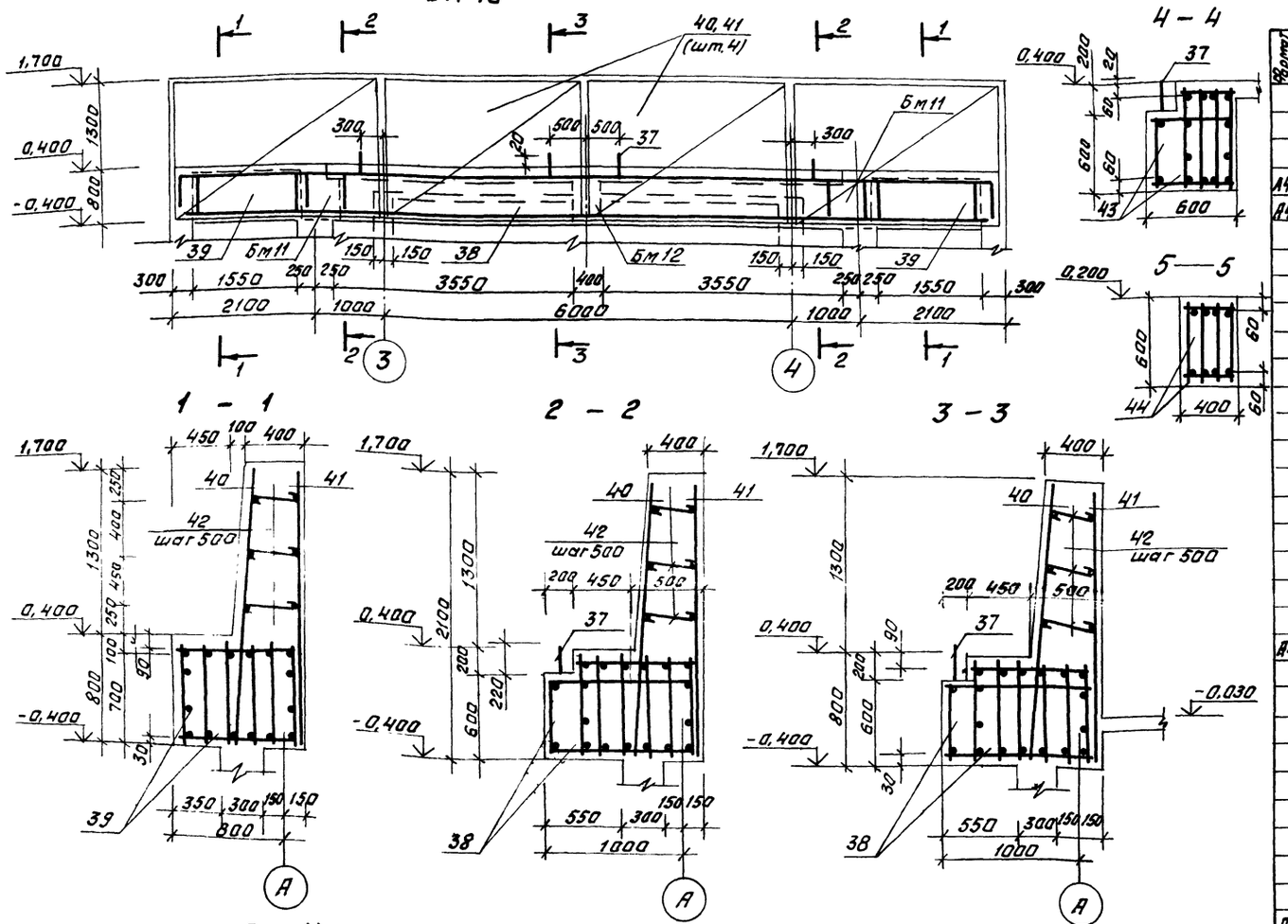


## Спецификация балок Бм10, Бм11, Бм12

| Формат | Зона | Поз. | Обозначение | Наименование | Кол. | Прим. |
|---|---|---|---|---|---|---|
| | | | | Балка Бм 10 | | |
| | | | | Сборочные единицы | | |
| | | | | Каркас пространственный | | |
| А4 | | 38 | 903-1-250.87-КЖ.И. 27 | КП9 | 1 | 816,2кг. |
| А4 | | 39 | 903-1-250.87-КЖ.И. 28 | КП10 | 2 | 233,0кг |
| | | | | Сетка арматурная | | |
| | | 40 | ГОСТ 23279-85 | 3С $\frac{12АI-200}{22АIV-200}$ 2350х3050 | 4 | 144,6кг. |
| | | 41 | ГОСТ 23279-85 | 4С $\frac{8АI-200}{10АIV-200}$ 2050х3050 | 4 | 33,6кг |
| | | | | Анкер А2 | | |
| | | 37 | | Болт 1.1 М16х900 ВСт3пс2 | 4 | 1,6кг. |
| | | | | ГОСТ 24379.1-80 | | |
| | | | | Детали | | |
| | | | | Ф8АI ГОСТ 5781-82* | | |
| | | 42 | лист 20 | ℓ=600 | 75 | 0,3кг. |
| | | | | Материалы: | | |
| | | | | Бетон класса В20 | | 17,0м³ |
| | | | | Балка Бм 11 | | |
| | | | | Сборочные единицы | | |
| | | | | Каркас пространственный | | |
| А4 | | 43 | 903-1-250.87-КЖ.И. 29 | КП11 | 1 | 337,1кг |
| | | | | Анкер А2. | | |
| | | 37 | | Болт 1.1 М16х900 ВСт3пс2 | 2 | 1,6кг. |
| | | | | ГОСТ 24379.1-80 | | |
| | | | | Материалы | | |
| | | | | Бетон класса В20 | | 2,0м³ |
| | | | | Балка Бм 12 | | |
| | | | | Сборочные единицы | | |
| | | | | Каркас пространственный | | |
| А4 | | 44 | 903-1-250.87-КЖ.И. 30 | КП12 | 1 | 244,2кг |
| | | | | Анкер А2 | | |
| | | 37 | | Болт 1.1 М16х900 ВСт3пс2 | 4 | 1,6кг |
| | | | | ГОСТ 24379.1-80 | | |
| | | | | Материалы | | |
| | | | | Бетон класса В20 | | 1,7м³ |

## Бм 11

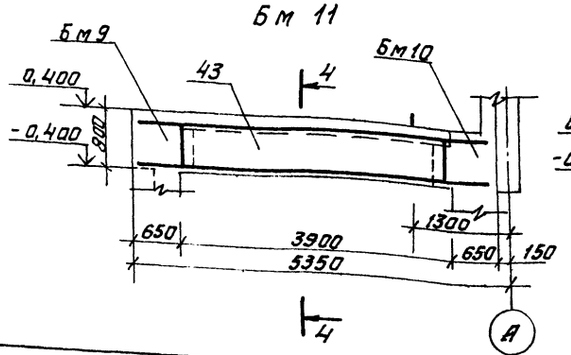


## Бм 12

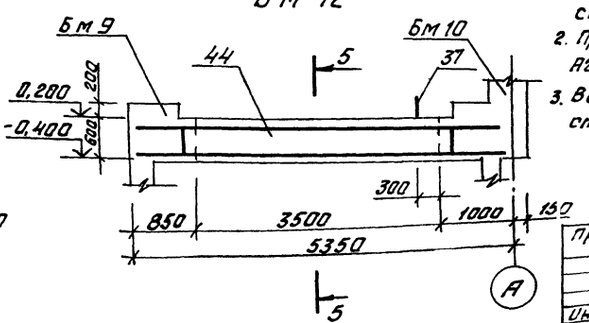


1. Общие указания см. лист 2
2. Привязку анкеров А2 в плане см. лист 6.
3. Ведомость расхода стали см. лист 21.

Привязан:

Инв. №

| | | |
|---|---|---|
| ГИП | Козлов | |
| Нач. отд. | Чистоусов | |
| Гл. конст. | Палагин | |
| Гл. спец. | Писарев | |
| Рук. гр. | Чикуров | |
| Пров. | Писарев | |
| Инж. | Смирнова | |
| Н. контр. | Писарев | |

903-1-250.87- КЖ

Котельная с 4 котлами КЕ-25-14б
Топливо-каменные и бурые угли.

Топливоподача

| Стадия | Лист | Листов |
|---|---|---|
| Р | 20 | |

Приемное устройство
Схемы армирования балок Бм10, Бм11, Бм12.

САНТЕХПРОЕКТ

Копировал: Федой 22699 36 41 Формат А2

Инв. № подл. | Подпись и дата | Взам. инв. №

Альбом 28

# Ведомость расхода стали на элемент, кг

| Марка элемента | Изделия арматурные | | | | | | | | | | | | | Изделия закладные | | | | | | | | | | | | | | Общий расход |
|---|---|---|---|---|---|---|---|---|---|---|---|---|---|---|---|---|---|---|---|---|---|---|---|---|---|---|---|---|
| | Арматура класса | | | | | | | | | | | | Всего | Арматура класса | | | | Прокат марки | | | | | | | | | | Всего | |
| | AI | | | | AIII | | | | | | Bp-1 | | | A-III | | | | ВСт3 кп2 | | | | | | | | | | | |
| | ГОСТ 5781-82* | | | | ГОСТ 5781-82* | | | | | | ГОСТ 6727-80* | | | ГОСТ 5781-82* | | | | ГОСТ 8509-72* | | | ГОСТ 103-76* | | | | | | | ГОСТ 24379.1-80 | | | | |
| | ф8 | ф12 | | Итого | ф8 | ф10 | ф12 | ф22 | ф28 | | Итого | ф4 | Итого | | ф8 | ф10 | ф12 | | Итого | L50×5 | L90×8 | Итого | -8×40 | -8×150 | -8×200 | -8×240 | 10×240 | 10×300 | Итого | Болт Г1 М16×90 | Болт Г1 М30×120 | Итого | | |
| Пм 1 | | | | | 637,3 | 27,6 | | | | 664,9 | 175,3 | | 175,3 | 840,2 | 0,7 | 55,5 | | 56,2 | 6,3 | 251,8 | 258,1 | | 1,1 | | | | | 1,1 | | 153,0 | 153,0 | 478,4 | 1318,6 |
| Бм 1, Бм 1а | | 724,2 | | 724,2 | | | | 478,0 | 944,4 | 1422,4 | | | | 2146,6 | 12,4 | 86,8 | 44,0 | 143,2 | | | | 49,6 | 182,4 | 12,0 | 18,0 | 582,6 | 147,2 | 992,0 | | | | 1135,2 | 3281,8 |
| Бм 2, Бм 2а | | 363,0 | | 363,0 | | | | 154,9 | 904,2 | 1058,6 | | | | 1421,6 | 1,4 | 43,4 | 4,4 | 49,2 | | | | 24,8 | | 6,0 | 9,0 | 291,4 | | 331,2 | | | | 380,4 | 1802,0 |
| Бм 3 | | 64,0 | | 64,0 | | | | | 236,0 | 236,0 | | | | 300,0 | 1,4 | 19,6 | | 21,0 | | | | 11,2 | | 6,0 | | 131,6 | | 148,8 | | | | 169,8 | 469,8 |
| Бм 4 | | 30,8 | | 30,8 | | | | | 118,0 | 118,0 | | | | 148,8 | 1,4 | 19,6 | | 21,0 | | | | 11,2 | | 6,0 | | 131,6 | | 148,8 | | | | 169,8 | 318,6 |
| Бм 5 | | 282,0 | | 282,0 | | | 15,0 | 198,0 | 429,0 | 642,0 | | | | 924,0 | 3,8 | 19,6 | 4,4 | 27,8 | | | | 11,2 | 45,6 | 6,0 | | 131,6 | 18,4 | 212,8 | | | | 240,6 | 1164,6 |
| Бм 6 | | 52,5 | | 52,5 | | | | | 197,1 | 197,1 | | | | 249,6 | | | | | | | | | | | | | | | | | | | 249,6 |
| Бм 7; Бм 7а | 27,6 | 6,0 | | 33,6 | | | 26,1 | 55,5 | | 81,6 | | | | 115,2 | | | | | | | | | | | | | | | | | | | 115,2 |
| Бм 8 | 3,4 | | | 3,4 | | | 10,8 | | | 10,8 | | | | 14,2 | | | | | | | | | | | | | | | | | | | 14,2 |
| Бм 9 | | 200,6 | | 200,6 | | | 30,0 | | 340,4 | 370,4 | | | | 571,0 | | | | | | | | | | | | | | | 6,4 | | 6,4 | 577,4 |
| Бм 10 | 75,7 | 497,2 | | 572,9 | | 81,2 | 42,0 | 448,4 | 873,0 | 1444,6 | | | | 2017,5 | | | | | | | | | | | | | | | 6,4 | | 6,4 | 2023,9 |
| Бм 11 | | 93,1 | | 93,1 | | | | 46,4 | 197,6 | 244,0 | | | | 337,1 | | | | | | | | | | | | | | | 3,2 | | 3,2 | 340,3 |
| Бм 12 | | 46,6 | | 46,6 | | | | | 197,6 | 197,6 | | | | 244,2 | | | | | | | | | | | | | | | 6,4 | | 3,2 | 250,6 |

Инв. № подл. | Подпись и дата | Взам. инв. №

Привязан:

Инв. №

| | | |
|---|---|---|
| ГИП | Козлов | |
| Нач. отд. | Чистоусов | |
| Гл. конст. | Палагин | |
| Гл. спец. | Писарев | |
| Рук. гр. | Чикуров | |
| Провер. | Писарев | |
| Инженер | Смирнова | |
| Н. контр. | Писарев | |

903-1-250.87- -КЖ

Котельная с 4 котлами КЕ-25-14С
Топливо-каменные и бурые угли

Топливоподача

| Стадия | Лист | Листов |
|---|---|---|
| Р | 21 | |

Приемное устройство
Ведомость расхода стали

САНТЕХПРОЕКТ

22699 36 42

Копировал: Кульбакина

## Схема армирования плиты Пм2 (нижняя арматура)

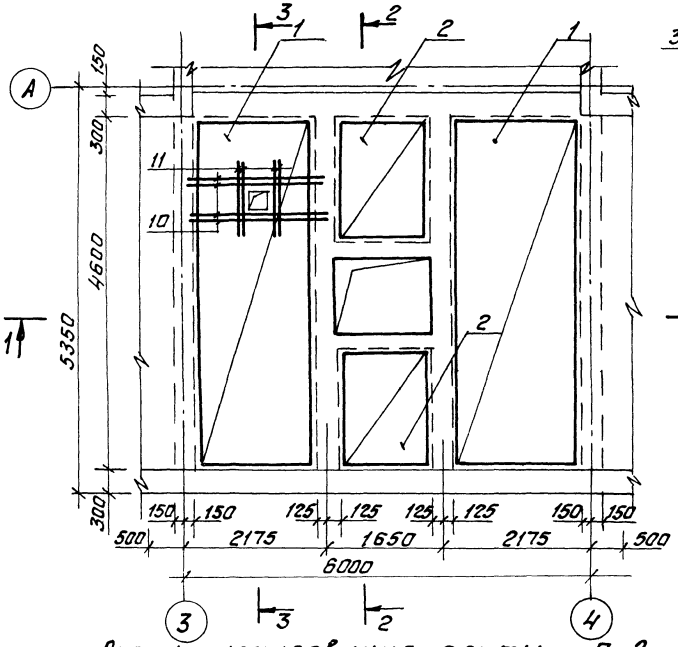


## 1 — 1

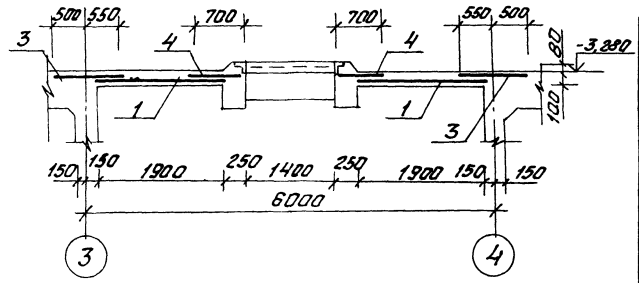


## 2 — 2

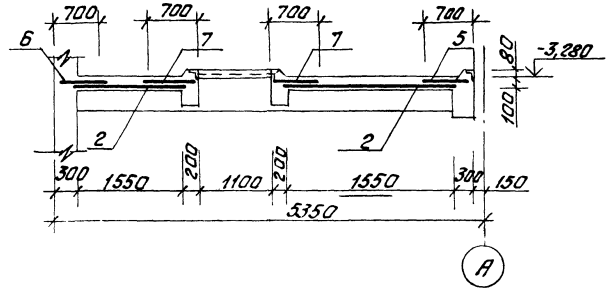


## Схема армирования плиты Пм2 (верхняя арматура)

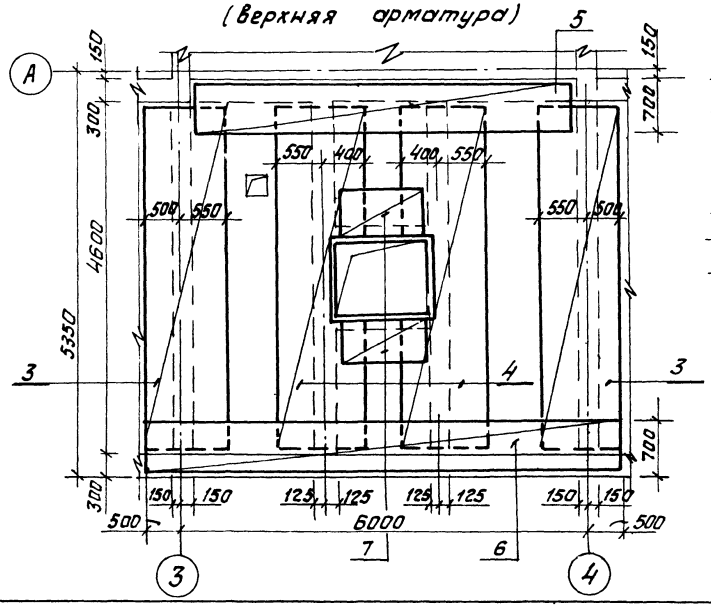


## 3 — 3

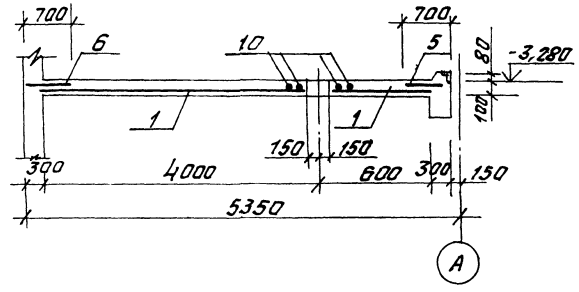


## Спецификация плиты Пм2

| Формат | Зона | Поз. | Обозначение | Наименование | Кол. | Примеч. |
|---|---|---|---|---|---|---|
| | | | | Плита Пм2 | | |
| | | | | Сборочные единицы | | |
| | | | | Сетки арматурные | | |
| | | 1 | ГОСТ 8478-81 | С $\frac{5Вр1-200}{8AIII-100}$ 1850×4850 | 2 | 40,8кг |
| | | 2 | ГОСТ 8478-81 | С $\frac{8AIII-100}{8AIII-100}$ 1450×1650 | 2 | 19,5кг |
| | | 3 | ГОСТ 8478-81 | С $\frac{5Вр1-200}{8AIII-100}$ 1050×4650 | 2 | 23,4кг |
| | | 4 | ГОСТ 8478-81 | С $\frac{5Вр1-200}{8AIII-100}$ 950×4650 | 2 | 20,8кг |
| | | 5 | ГОСТ 8478-81 | С $\frac{5Вр1-200}{8AIII-100}$ 650×5750 | 1 | 18,1кг |
| | | 6 | ГОСТ 8478-81 | С $\frac{5Вр1-200}{8AIII-100}$ 650×6950 | 1 | 21,8кг |
| | | 7 | ГОСТ 8478-81 | С $\frac{5Вр1-200}{8AIII-100}$ 650×1450 | 2 | 4,7кг. |
| | | | | Изделия закладные | | |
| | | 8 | 3.400-6/76 | МН 1-10 | 8,8 п.м | 5,1кг/п.м. |
| | | 9 | 3.400-6/76 | МН3-7 | 4 | 0,9кг. |
| | | | | Детали | | |
| | | | | ф10 AIII ГОСТ 5781-82* | | |
| | | 10 | | ℓ=2200 | 4 | 1,4кг. |
| | | 11 | | ℓ=1200 | 4 | 0,8кг |
| | | | | Материалы | | |
| | | | | Бетон класса В20 | | 2,4м³ |

1. Данный лист читать совместно с листом 9.
2. Защитный слой бетона для рабочей арматуры - 15 мм.
3. Ведомость расхода стали на Пм2 см. лист 23.

Привязан:

Инв.№

| | | | |
|---|---|---|---|
| ГИП | Козлов | | 903-1-250.87- КЖ |
| Нач.отд | Чистоусов | | Котельная с 4 котлами КЕ-25-14С. Топливо-каменные и бурые угли. |
| Инженер | Галецкий | | |
| Гл.спец. | Писарев | | Топливоподача |
| Рук.гр. | Чикуров | | |
| Пров. | Писарев | | Приемное устройства. Схемы армирования плиты Пм2. |
| Инж. | Откликова | | |
| Н.контр. | Писарев | | |

| Стадия | Лист | Листов |
|---|---|---|
| Р | 22 | |

САНТЕХПРОЕКТ

Копировал: Фермер-22699-36 43 Формат А2

Инв.№ подл. | Подпись и дата | Взам.инв.№

## Схемы армирования балок

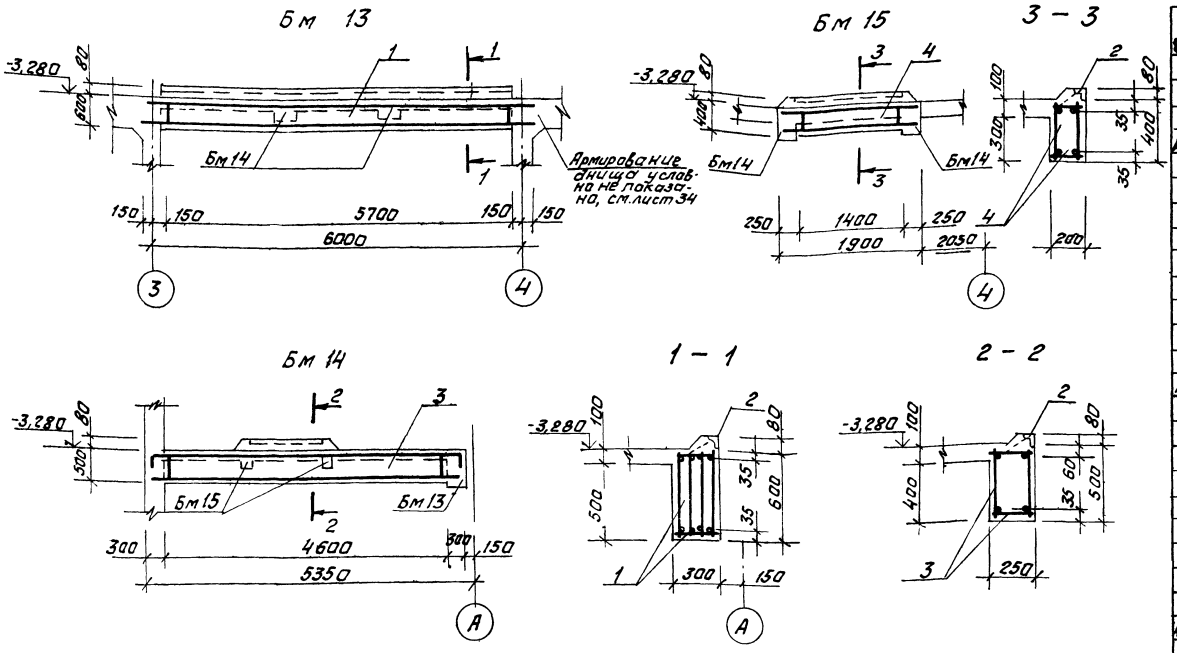


## Спецификация балок Бм13, Бм14, Бм15.

| Формат | Зона | Поз. | Обозначение | Наименование | Кол. | Примеч. |
|---|---|---|---|---|---|---|
| | | | | Балка Бм 13 | | |
| | | | | Сборочные единицы | | |
| | | | | Каркас пространственный | | |
| А4 | | 1 | 903-1-250.87-КЖ И 31 | КП13 | 1 | 202,2 кг |
| | | | | Изделие закладное | | |
| | | 2 | 3.400-6/76 | Мч4-46 | | 5,7 п м |
| | | | | Материалы | | |
| | | | | Бетон класса В20 | | 1,0 м³ |
| | | | | Балка Бм14 | | |
| | | | | Сборочные единицы | | |
| | | | | Каркас пространственный | | |
| А4 | | 3 | 903-1-250.87-КЖ И. 32 | КП14 | 1 | 77,6 кг |
| | | | | Изделие закладное | | |
| | | 2 | 3.400-6/76 | МИ4-46 | | 1,1 п м. |
| | | | | Материалы | | |
| | | | | Бетон класса В20 | | 0,7 м³ |
| | | | | Балка Бм15 | | |
| | | | | Сборочные единицы | | |
| | | | | Каркас пространственный | | |
| А4 | | 4 | 903-1-250.87-КЖ.И. 33 | КП15 | 1 | 29,8 кг. |
| | | | | Изделие закладное | | |
| | | 2 | 3.400-6/76 | МИ4-46 | | 1,4 п.м. |
| | | | | Материалы | | |
| | | | | Бетон класса В20 | | 0,2 м³ |

## Ведомость расхода стали на элемент, кг.

| Марка элемента | Изделия арматурные | | | | | | | | | | | | | Изделия закладные | | | | | | | | Общий расход |
|---|---|---|---|---|---|---|---|---|---|---|---|---|---|---|---|---|---|---|---|---|---|---|
| | Арматура класса | | | | | | | | | | | | Всего | Арматура класса | | | Прокат марки | | | | Всего | |
| | А I | | | | А III | | | | Вр-1 | | | | | А III | | | В Ст3 кп2 | | | | | |
| | ГОСТ 5781-82* | | | | ГОСТ 5781-82* | | | | ГОСТ 6727-80* | | | | | ГОСТ 5781-82* | | | ГОСТ 103-76* | | ГОСТ 8509-72 | | | |
| | ф8 | | | Итого | ф8 | ф10 | ф22 | | Итого | ф5 | | Итого | | ф8 | | Итого | -6х80 | -6х100 | ∠50х5 | Итого | | |
| Пм2 | | | | | 222,4 | 8,8 | | | 231,2 | 50,8 | | 50,8 | 282,0 | 4,8 | | 4,8 | 2,4 | 41,4 | | 43,8 | 48,6 | 330,6 |
| Бм 13 | 27,8 | | | 27,8 | | | 174,4 | | 174,4 | | | | 202,2 | 3,5 | | 3,5 | | | 21,7 | 21,7 | 25,2 | 227,4 |
| Бм 14 | 12,2 | | | 12,2 | | | 65,4 | | 65,4 | | | | 77,6 | 0,7 | | 0,7 | | | 4,2 | 4,2 | 4,9 | 82,5 |
| Бм 15 | 4,2 | | | 4,2 | | | 25,6 | | 25,6 | | | | 29,8 | 0,9 | | 0,9 | | | 5,3 | 5,3 | 6,2 | 36,0 |

Привязан:

Инв. №

| | | | |
|---|---|---|---|
| ГИП | Козлов | | 903-1-250.87- КЖ |
| Нач. отд. | Чистоусов | | Котельная с 4 котлами КЕ-25-14С |
| Гл. конст. | Палагин | | Топливо-каменные и бурые угли |
| Гл. спец. | Писарев | | Топливоподача |
| Рук. гр. | Чукуров | | Стадия: Р; Лист: 23; Листов: |
| Пров. | Писарев | | Приемное устройство |
| Инж. | Смирнова | | Схемы армирования балок Бм13, Бм14, Бм15 |
| Н. контр. | Писарев | | САНТЕХПРОЕКТ |

Копировал: Федотов 22699 36 44 Формат: А2

Инв. № подл. | Подпись и дата | Взам. инв. №

## Схема армирования плиты ПМ3 (нижняя арматура)

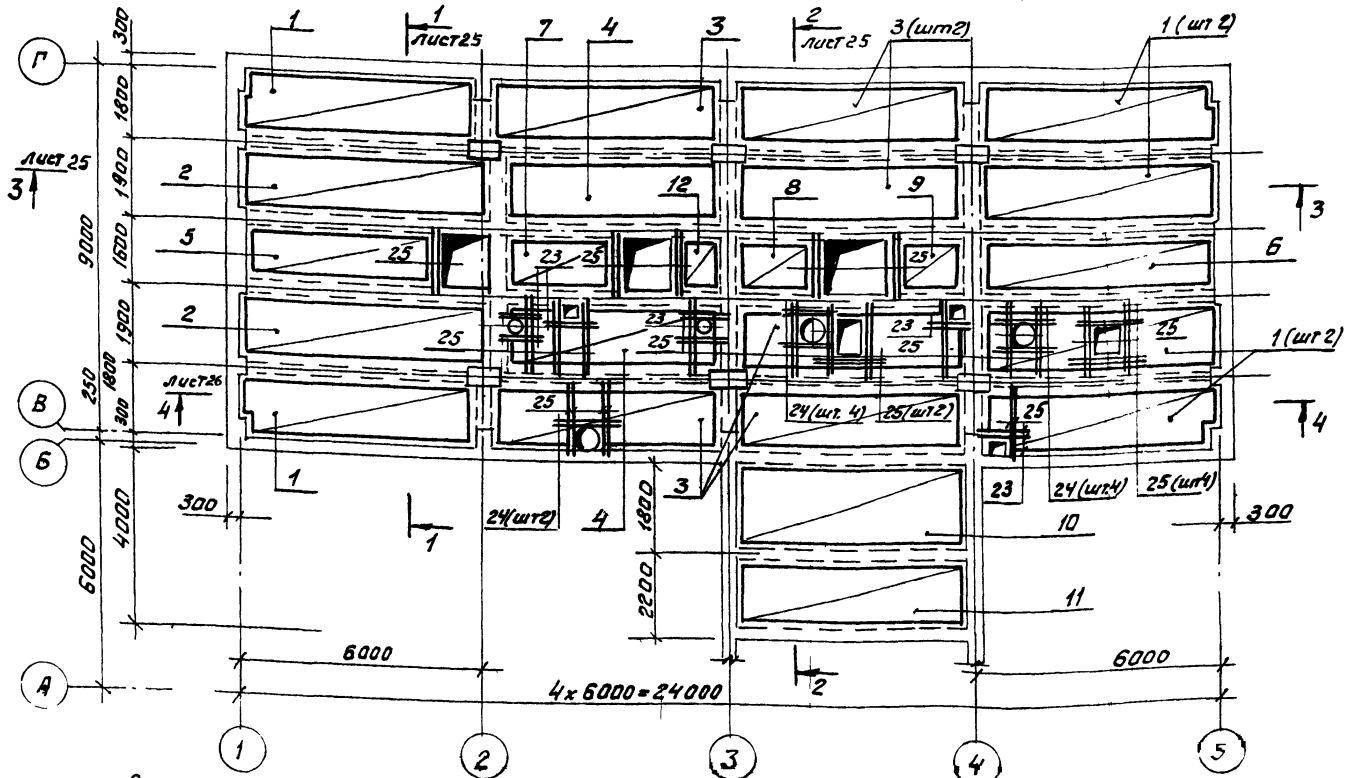


## Схема армирования плиты ПМ3 (верхняя арматура)

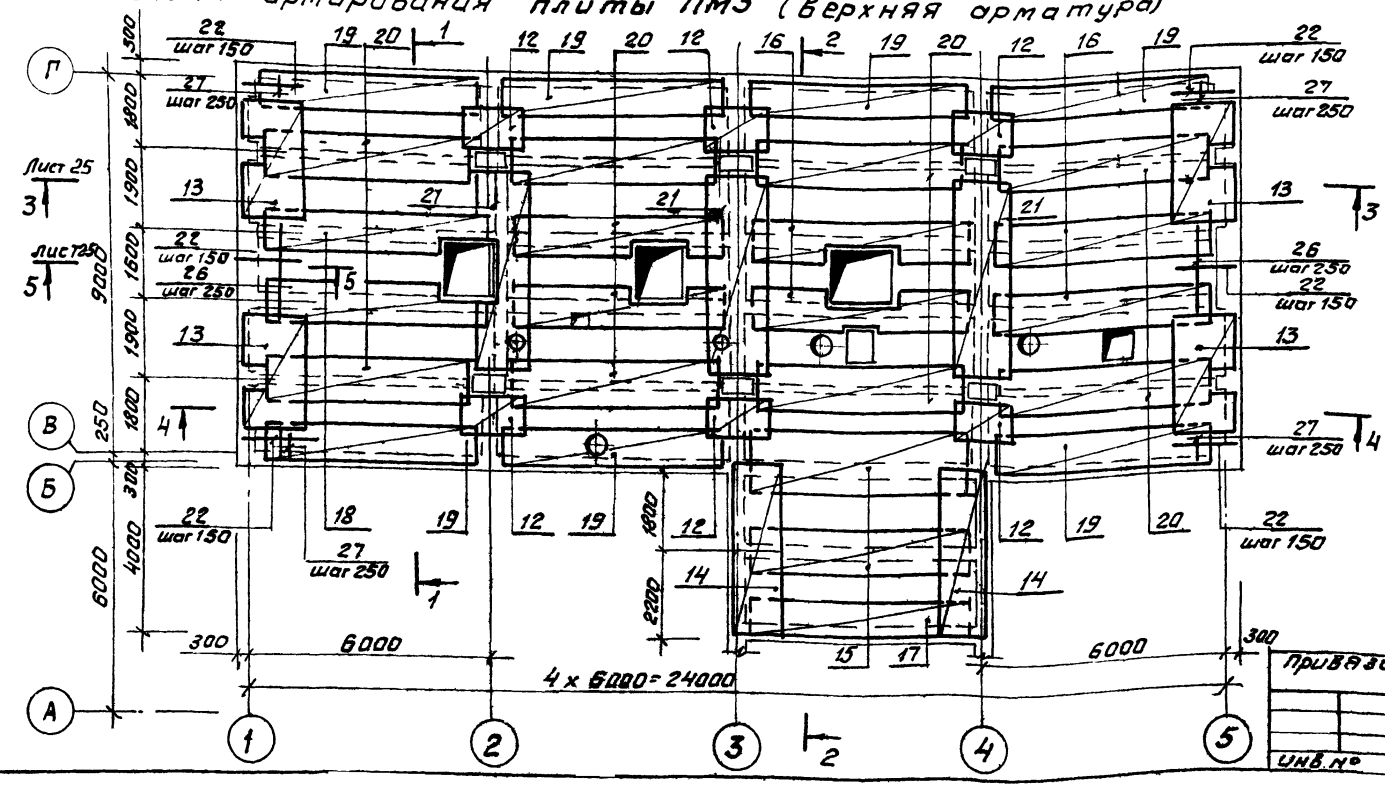


## Спецификация плиты ПМ3

(начало)

| Формат | Зона | Поз | Обозначение | Наименование | Кол. | Примеч. |
|---|---|---|---|---|---|---|
| | | | | Плита ПМ3 | | |
| | | | | Сборочные единицы | | |
| | | | | Сетка арматурная | | |
| | | 1 | ГОСТ 8478-81 | С 5Вр I-200 / 8АIII-100 1650х5850 | 6 | 45,8кг |
| | | 2 | ГОСТ 8478-81 | С 5Вр I-200 / 8АIII-100 1650х6250 | 2 | 48,9кг |
| | | 3 | ГОСТ 8478-81 | С 5Вр I-200 / 8АIII-100 1650х5750 | 6 | 45,0кг |
| | | 4 | ГОСТ 8478-81 | С 5Вр I-200 / 8АIII-100 1650х5250 | 2 | 41,1кг |
| | | 5 | ГОСТ 8478-81 | С 5Вр I-200 / 8АIII-100 1350х4950 | 1 | 32,2кг |
| | | 6 | ГОСТ 8478-81 | С 5Вр I-200 / 8АIII-100 1350х5850 | 1 | 38,0кг |
| | | 7 | ГОСТ 8478-81 | С 5Вр I-200 / 8АIII-100 1350х3150 | 1 | 20,6кг |
| | | 8 | ГОСТ 8478-81 | С 8АIII-100 / 8АIII-100 1350х2350 | 1 | 25,8кг |
| | | 9 | ГОСТ 8478-81 | С 8АIII-100 / 8АIII-100 1350х1750 | 1 | 19,3кг |
| | | 10 | ГОСТ 8478-81 | С 5Вр I-200 / 8АIII-100 1750х5750 | 1 | 48,1кг |
| | | 11 | ГОСТ 8478-81 | С 5Вр I-200 / 8АIII-100 1350х5750 | 1 | 50,4кг |
| | | 12 | ГОСТ 8478-81 | С 8АIII-100 / 8АIII-100 1050х1450 | 7 | 12,5кг |
| | | 13 | ГОСТ 8478-81 | С 5Вр I-200 / 8АIII-100 1550х2950 | 4 | 22,1кг |
| | | 14 | ГОСТ 8478-81 | С 5Вр I-200 / 8АIII-100 1450х4250 | 2 | 29,3кг |
| | | 15 | ГОСТ 8478-81 | С 5Вр I-200 / 8АIII-100 1250х5750 | 2 | 34,2кг |
| | | 16 | ГОСТ 8478-81 | С 5Вр I-200 / 8АIII-100 1150х5650 | 4 | 37,4 кг |
| | | 17 | ГОСТ 8478-81 | С 5Вр I-200 / 8АIII-100 950х5750 | 1 | 26,6кг |
| | | 18 | ГОСТ 8478-81 | С 5Вр I-200 / 8АIII-100 1150х6050 | 2 | 33,6кг |
| | | 19 | ГОСТ 8478-81 | С 5Вр I-200 / 8АIII-100 950х5650 | 7 | 26,1кг |
| | | 20 | ГОСТ 8478-81 | С 5Вр I-200 / 8АIII-100 1150х5150 | 10 | 28,7кг |
| | | 21 | ГОСТ 8478-81 | С 5Вр I-200 / 8АIII-100 1450х4950 | 3 | 34,1кг |

Окончание см. лист 25

1. Данный лист читать совместно с листом 25.
2. Отверстия в сетках вырезать по месту.
3. Защитный слой бетона для рабочей арматуры - 15 мм.

Инв. № подл. | Подп. и дата | Взам. инв. №

| | | | |
|---|---|---|---|
| | | | 903-1-250.87- КЖ |
| ГИП | Козлов | | Котельная с 4 котлами КЕ-25-14С |
| Нач. отд. | Чистяков | | Топливо-каменные и бурые угли |
| Гл. конс. | Полагин | | |
| Гл. спец. | Писарев | | Топливоподача |
| Рук. гр. | Чикуров | | Стадия Р; Лист 24; Листов |
| Пров. | Писарев | | Приемное устройство |
| Инж. | Смирнова | | Схемы армирования плиты ПМ3. |
| Н. контр. | Писарев | | САНТЕХПРОЕКТ |

Привязан

Инв. №

Копировал Формат А2 — 22699-36 45

Альбом 28

## 1 — 1

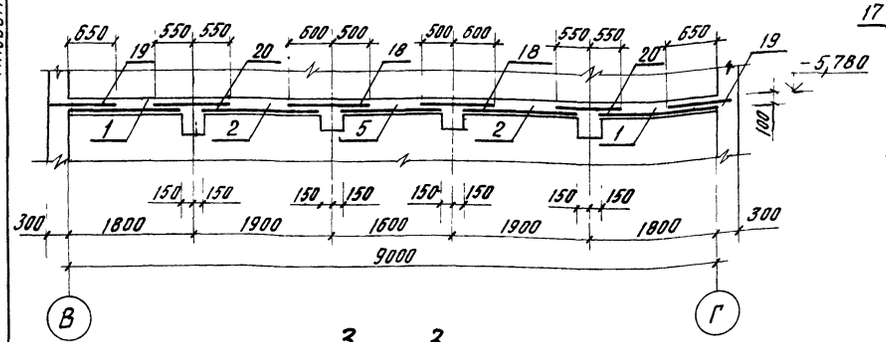


## 2 — 2

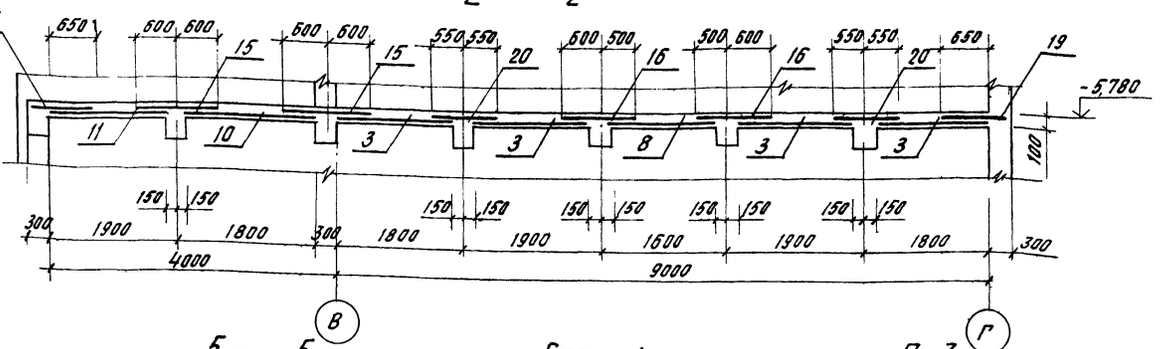


## 3 — 3

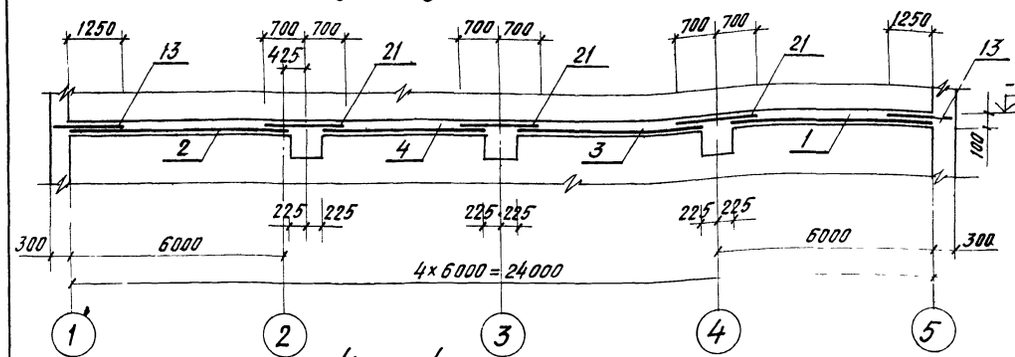


## 5 — 5

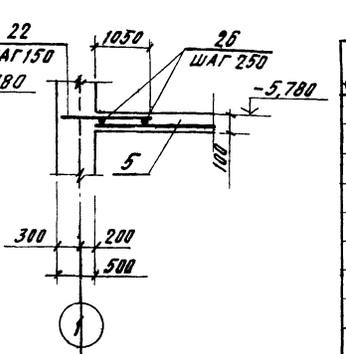


## 4 — 4

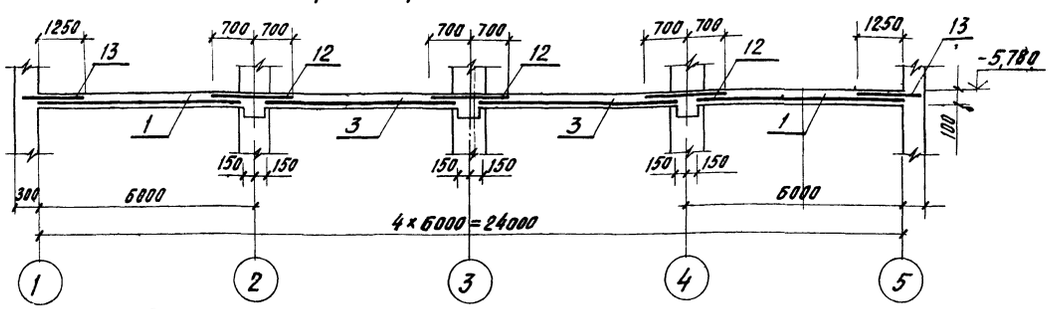


1. Данный лист читать совместно с листом 24.

## Спецификация плиты ПМ3 (окончание).

| Формат | Зона | Поз. | Обозначение | Наименование | Кол. | Прим. |
|---|---|---|---|---|---|---|
| | | | | Детали | | |
| | | | | ф10 А III ГОСТ 5781-82* | | |
| | | 22 | | ℓ=1350 | 46 | 0,8 кг |
| | | 23 | | ℓ=1200 | 12 | 0,7 кг |
| | | 24 | | ℓ=1400 | 10 | 0,9 кг |
| | | 25 | | ℓ=1900 | 46 | 1,2 кг |
| | | | | ф6 А I ГОСТ 5781-82* | | |
| | | 26 | | ℓ=1980 | 20 | 0,5 кг |
| | | 27 | | ℓ=480 | 10 | 0,1 кг |
| | | | | Материалы | | |
| | | | | Бетон класса В20 | | 23,4 м³ |

## Ведомость расхода стали на элемент, кг

| Марка элемента | Изделия арматурные | | | | | | | | | Всего | Изделия закладные | | | | | | | | Всего | Общий расход |
|---|---|---|---|---|---|---|---|---|---|---|---|---|---|---|---|---|---|---|---|---|
| | Арматура класса | | | | | | | | | | Арматура класса | Прокат марки | | | | | | | | |
| | A I | | | A III | | | Вр-1 | | | | A III | В Ст3 кп2 | | | | | | | | |
| | ГОСТ 5781-82* | | | ГОСТ 5781-82* | | | ГОСТ 6727-80* | | | | ГОСТ 5781-82* | ГОСТ 103-76* | | ГОСТ 8509-72* | | | | | | |
| | ф6 | | Итого | ф8 | ф10 | | Итого | ф5 | | Итого | ф8 | | Итого | -8×100 | -8×150 | ∠50×5 | ∠63×6 | Итого | | |
| ПМ3 | 11,0 | | 11,0 | 1731,2 | 109,4 | | 1840,6 | 322,3 | | 322,3 | 2173,9 | 36,4 | | 36,4 | 121,0 | 4,6 | 98,7 | 32,5 | 256,8 | 293,2 | 2467,1 |
| | | | | | | | | | | | | | | | | | | | | |

| | | |
|---|---|---|
| Привязан. | | |
| Инв. № | | |
| ГИП | Козлов | |
| Нач. отд. | Чистоусов | |
| Гл. конст. | Палагин | |
| Гл. спец. | Писарев | |
| Рук. гр. | Чикуров | |
| Провер. | Писарев | |
| Инжен. | Смирнова | |
| Н. контр. | Писарев | |

**903-1-250.87 - КЖ**

Котельная с 4 котлами КЕ-25-14С
Топливо - каменные и бурые угли

Топливоподача

| Стадия | Лист | Листов |
|---|---|---|
| Р | 25 | |

Приемное устройство
Схемы армирования плиты ПМ3 разрезы 1-1 - 5-5

САНТЕХПРОЕКТ

Инв. № подл. | Подпись и дата | Взам. инв. №

22699 36 46

Копировал: Мульбакина

Альбом 28

## Схемы армирования балок

### Бм16

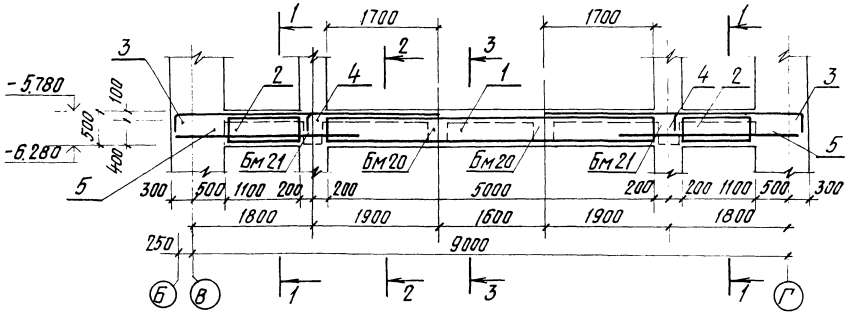


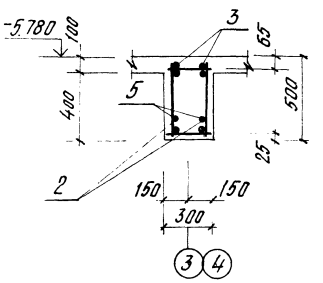


### Бм17

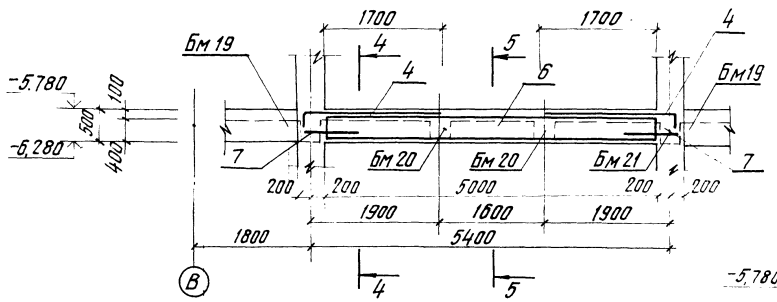


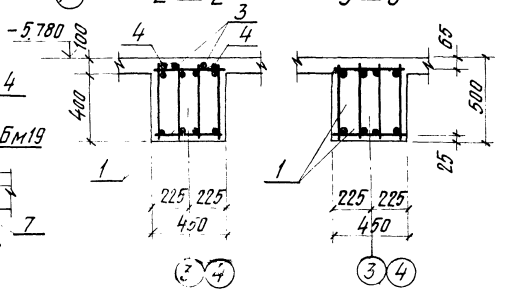


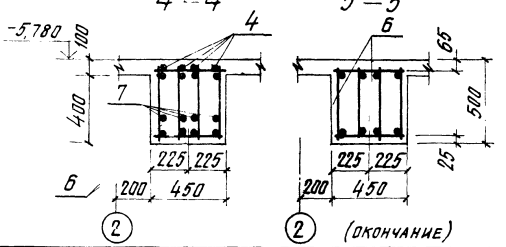


(окончание)

### Бм18

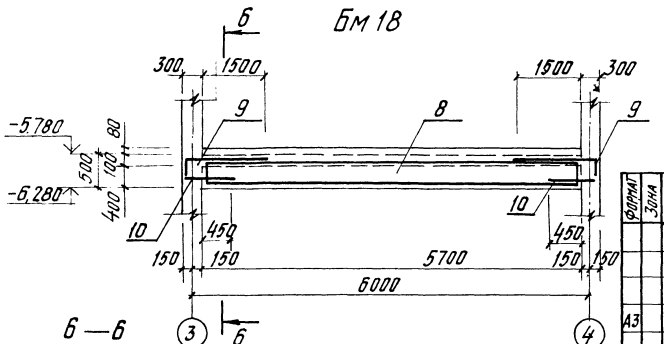


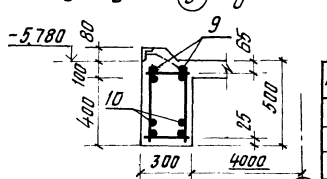


### Ведомость деталей

| Поз. | Эскиз |
|---|---|
| 3 | 3950 |
| 4 | 2050 |
| 9 | 1850 |

| Формат | Зона | Поз. | Обозначение | Наименование | Кол. | |
|---|---|---|---|---|---|---|
| | | | | Балка Бм18 | | |
| | | | | Сборочные единицы | | |
| | | | | Каркас пространственный | | |
| А3 | | 8 | 903-1-250.87-КЖ.И.35 | КП19 | 1 | 57,1 кг |
| | | | | Детали | | |
| | | | | Ф22 А III ГОСТ 5781-82* | | |
| | | 9* | | ℓ=2000 | 4 | 6,0 кг |
| | | 10 | | ℓ=900 | 4 | 2,7 кг |
| | | | | Материалы | | |
| | | | | Бетон класса В20 | | 0,7 м³ |

## Спецификация балок Бм16, Бм17, Бм18

(начало)

| Формат | Зона | Поз. | Обозначение | Наименование | Кол. | Прим. |
|---|---|---|---|---|---|---|
| | | | | Балка Бм16 | | |
| | | | | Сборочные единицы | | |
| | | | | Каркас пространственный | | |
| А3 | | 1 | 903-1-250.87-КЖ.И.34 | КП16 | 1 | 170,4 кг |
| А3 | | 2 | 903-1-250.87-КЖ.И.35 | КП17 | 2 | 8,0 кг |
| | | | | Детали | | |
| | | | | Ф28 А III ГОСТ 5781-82* | | |
| | | 3* | | ℓ=4300 | 4 | 20,8 кг |
| | | 4 | | ℓ=2400 | 4 | 11,6 кг |
| | | | | Ф22 А III ГОСТ 5781-82* | | |
| | | 5 | | ℓ=2700 | 4 | 8,1 кг |
| | | | | Материалы: | | |
| | | | | Бетон класса В20 | | 1,2 м³ |
| | | | | Балка Бм17 | | |
| | | | | Сборочные единицы | | |
| | | | | Каркас пространственный | | |
| А3 | | 6 | 903-1-250.87-КЖ.И.35 | КП18 | 1 | 170,4 кг |
| | | | | Детали | | |
| | | | | Ф28 А III ГОСТ 5781-82* | | |
| | | 4* | | ℓ=2400 | 8 | 11,6 кг |
| | | | | Ф22 А III ГОСТ 5781-82* | | |
| | | 7 | | ℓ=900 | 8 | 2,7 кг |
| | | | | Материалы: | | |
| | | | | Бетон класса В20 | | 0,9 м³ |

* Позиции 3, 4, 9 — см. ведомость деталей на данном листе

1. Данный лист читать совместно с листом 25
2. Ведомость расхода стали см. лист 28

Привязан:

Инв. №

| | | |
|---|---|---|
| ГИП | Козлов | |
| Нач. отд. | Чистяков | |
| Гл. конст. | Лалагин | |
| Гл. спец. | Писарев | |
| Рук. гр. | Чикуров | |
| Провер. | Писарев | |
| Инженер. | Смирнова | |
| Н. контр. | Писарев | |

903-1-250.87- КЖ

Котельная с 4 котлами КЕ-25-14С. Топливо-каменные и бурые угли

Топливоподача

| Стадия | Лист | Листов |
|---|---|---|
| Р | 26 | |

Приемное устройство. Схемы армирования балок Бм16, Бм17, Бм18

САНТЕХПРОЕКТ

Копировал: Кульбакина

22699-36 47

Формат А2

Инв. № подл. | Подпись и дата | Взам. инв. №

Альбом 28

## Схема армирования балки Бм 20.

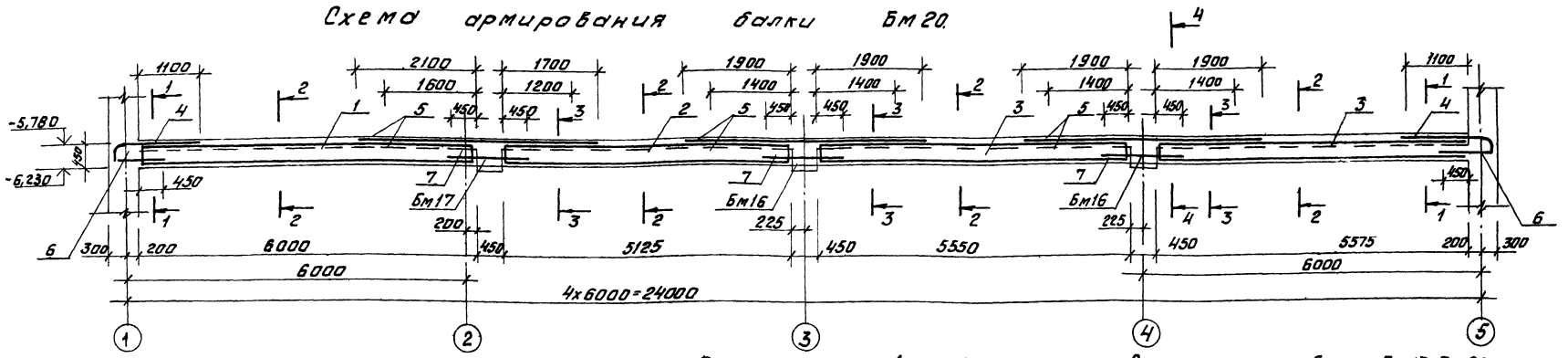


1 — 1

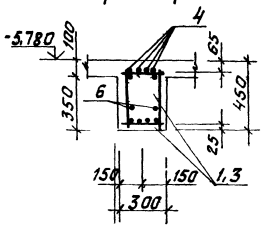


2 — 2

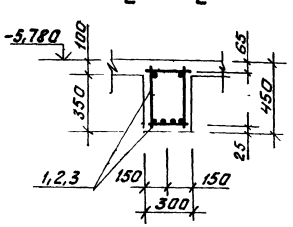


3 — 3

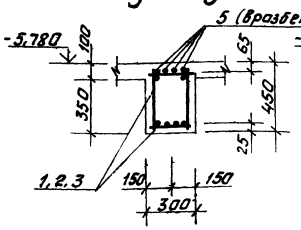


4 — 4

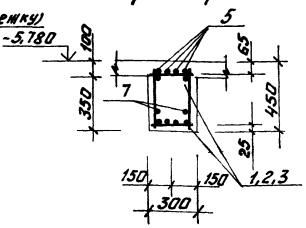


## Спецификация балки Бм19, Бм20. (Начало)

| Формат | Зона | Поз. | Обозначение | Наименование | Кол. | Примеч. |
|---|---|---|---|---|---|---|
| | | | | Балка Бм 20 | | |
| | | | | Сборочные единицы | | |
| | | | | Каркас пространственный | | |
| А3 | | 1 | 903-1-250.87-КЖ.И 36 | КП 20 | 1 | 82,0 кг. |
| А3 | | 2 | 903-1-250.87-КЖ.И. 36 | КП 21 | 1 | 67,6 кг. |
| А3 | | 3 | 903-1-250.87-КЖ.И. 36 | КП 22 | 2 | 74,6 кг. |
| | | | | Детали | | |
| | | | | Ф22 А III ГОСТ 5781-82* | | |
| | | 4* | | ℓ = 1900 | 8 | 4,8 кг |
| | | 5 | | ℓ = 3750 | 12 | 9,4 кг |
| | | 6 | | ℓ = 900 | 4 | 2,3 кг |
| | | 7 | | ℓ = 1350 | 6 | 3,4 кг. |

* Позиции 4, 9 - см. ведомость деталей на данном листе.

## Схема армирования балки Бм 19

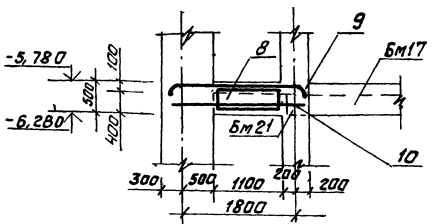


5 — 5

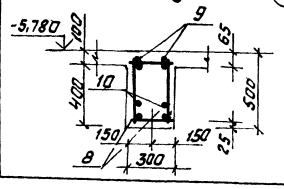


(В) Ведомость деталей

| Поз. | Эскиз |
|---|---|
| 4 | 1550 (350) |
| 9 | 2200 (350, 350) |

(окончание)

| Формат | Зона | Поз. | Обозначение | Наименование | Кол. | Примеч. |
|---|---|---|---|---|---|---|
| | | | | Материалы: | | |
| | | | | Бетон класса В20 | | 2,4 м³ |
| | | | | Балка Бм 19 | | |
| | | | | Сборочные единицы | | |
| | | | | Каркас пространственный | | |
| А3 | | 8 | 903-1-250.87-КЖ.И. 35 | КП 17 | 1 | 8,0 кг. |
| | | | | Детали | | |
| | | | | Ф22 А III ГОСТ 5781-82* | | |
| | | 9* | | ℓ = 2900 | 2 | 8,7 кг. |
| | | 10 | | ℓ = 2200 | 2 | 6,6 кг. |
| | | | | Материалы: | | |
| | | | | Бетон класса В20 | | 0,2 м³ |

1 Данный лист читать совместно с листом 10.
2. Ведомость расхода стали см на листе 28.

Привязан:

Инв. №

| | | |
|---|---|---|
| ГИП | Козлов | |
| Нач. отд. | Чистоусов | |
| Гл. конст. | Палагин | |
| Гл. спец. | Писарев | |
| Рук. гр. | Чикуров | |
| Пров. | Писарев | |
| Инж. | Смирнова | |
| Н. контр. | Писарев | |

903-1-250.87 КЖ

Котельная с 4 котлами КЕ-25-14С
Топливо-каменные и бурые угли

Топливоподача

| Стадия | Лист | Листов |
|---|---|---|
| Р | 27 | |

Приемное устройство. Схемы армирования балок Бм19, Бм20.

САНТЕХПРОЕКТ

Инв. № подл. | Подпись и дата | Взам. инв. №

Копировал: Федорт 22699 36 48 Формат: А2

## Схема армирования балки Бм 21

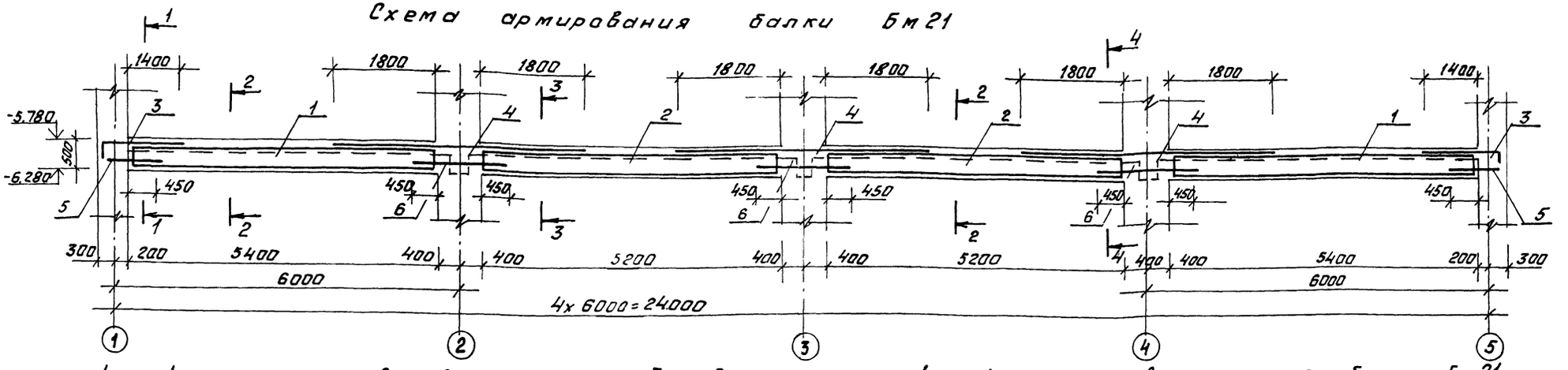


1 — 1

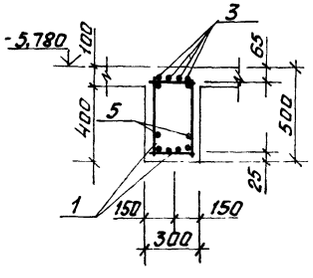


2 — 2

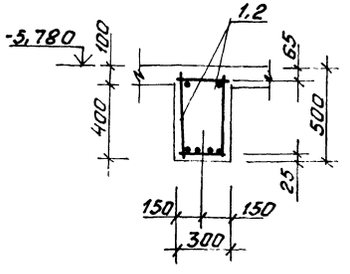


3 — 3

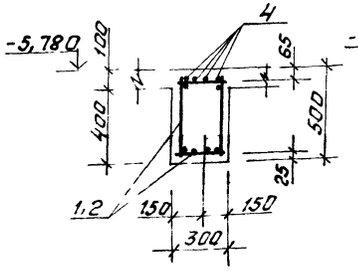


4 — 4

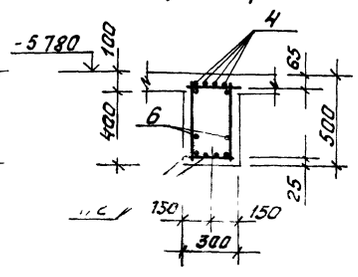


Ведомость расхода стали на элемент, кг.

| Марка элемента | Изделия арматурные | | | | | | | | | | Всего | Общий расход |
|---|---|---|---|---|---|---|---|---|---|---|---|---|
| | Арматура класса | | | | | | | | | | | |
| | А I | | | | | А III | | | | | | |
| | ГОСТ 5781-82 * | | | | | ГОСТ 5781-82 * | | | | | | |
| | Ф8 | Ф12 | | | Итого | Ф12 | Ф20 | Ф22 | Ф28 | Итого | | |
| Бм 16 | 7,2 | 54,4 | | | 61,6 | 26,8 | | 32,4 | 227,6 | 319,2 | 380,8 | 380,8 |
| Бм 17 | | 54,4 | | | 54,4 | 18,0 | | 21,6 | 190,8 | 230,4 | 284,8 | 284,8 |
| Бм 18 | 12,3 | | | | 12,3 | 10,4 | | 69,2 | | 79,6 | 91,9 | 91,9 |
| Бм 19 | 3,6 | | | | 3,6 | 4,4 | | 30,6 | | 35,0 | 38,6 | 38,6 |
| Бм 20 | 58,0 | | | | 58,0 | 40,0 | | 381,6 | | 421,6 | 479,6 | 479,6 |
| Бм 21 | 55,6 | | | | 55,6 | 37,6 | 211,0 | 179,6 | | 428,2 | 483,8 | 483,8 |

Ведомость деталей

| Поз. | Эскиз |
|---|---|
| 3 | 350 — 1850 |

Данный лист читать совместно с листом 10

## Спецификация балки Бм 21

| Формат | Зона | Поз. | Обозначение | Наименование | Кол. | Прим. |
|---|---|---|---|---|---|---|
| | | | | Балка Бм 21 | | |
| | | | | Сборочные единицы | | |
| | | | | Каркас пространственный | | |
| А3 | | 1 | 903-1-250.87-КЖ.И 36 | КП 23 | 2 | 72,0 кг. |
| А3 | | 2 | 903-1-250.87-КЖ.И 36 | КП 24 | 2 | 64,4 кг. |
| | | | | Детали | | |
| | | | | Ф20 А III ГОСТ 5781-82 * | | |
| | | 3* | | e=2200 | 8 | 5,5 кг |
| | | 4 | | e=4400 | 12 | 11,0 кг |
| | | 5 | | e=900 | 4 | 2,3 кг |
| | | 6 | | e=1700 | 6 | 4,3 кг |
| | | | | Материалы | | |
| | | | | Бетон класса В20 | | 2,6 м³ |

* Позицию 3 см. ведомость деталей на данном листе

| | | | |
|---|---|---|---|
| Гип | Козлов | | |
| Нач. отд. | Чистоусов | | |
| Гл. конс. | Палагин | | |
| Гл. спец. | Писарев | | |
| Рук. гр. | Чикуров | | |
| Пров. | Писарев | | |
| Инж. | Смирнова | | |
| Н. контр. | Писарев | | |

Привязан:

Инв. №

903-1-250.87- КЖ

Котельная с 4 котлами КЕ-25-14С
Топливо-каменные и бурые угли.

Топливоподача

| Стадия | Лист | Листов |
|---|---|---|
| Р | 28 | |

Приемное устройство. Схема армирования балки Бм 21.

САНТЕХПРОЕКТ

Копировал: 22699 36 49 Формат: А2

Инв. № подл. | Подпись и дата | Взам. инв. №

Альбом 28

## Схема армирования днища Дм1 в осях А-Г и 3-4 на отм -10,750

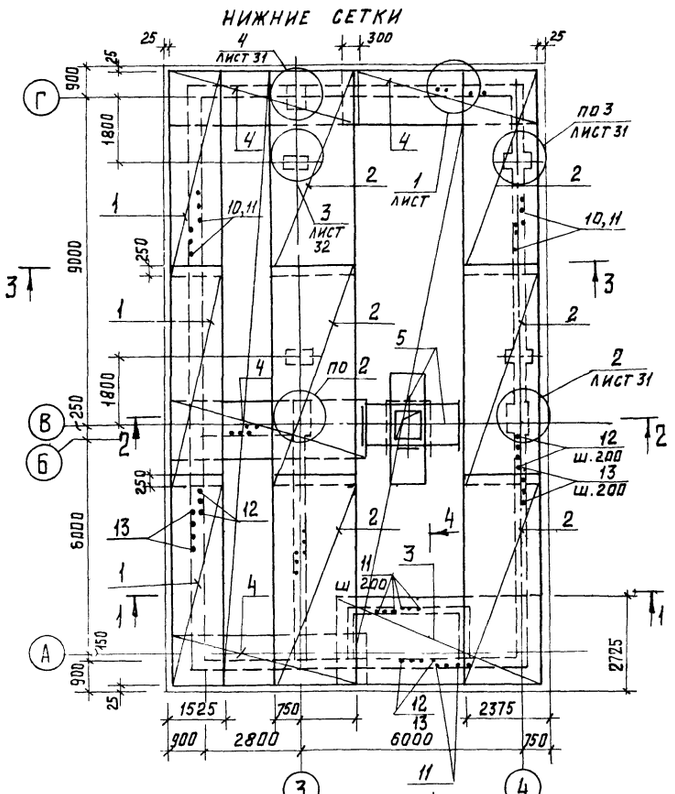


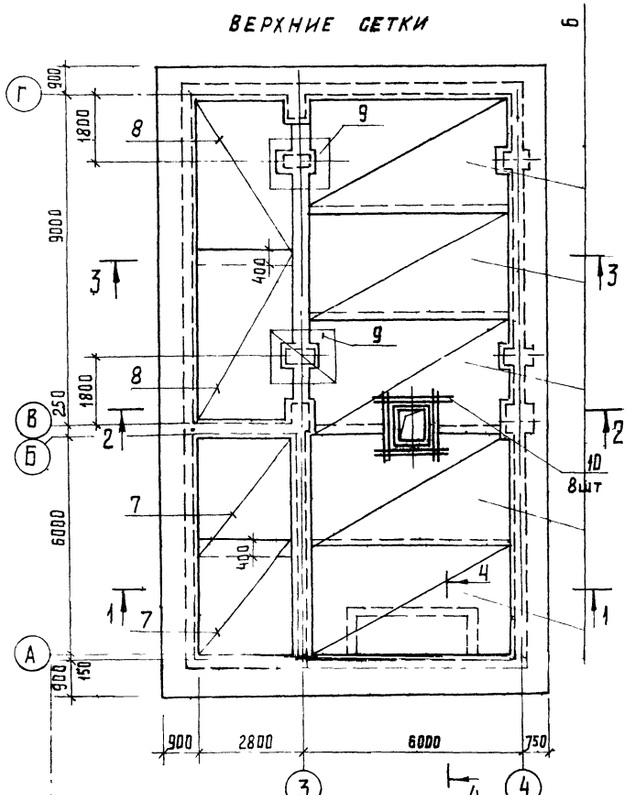


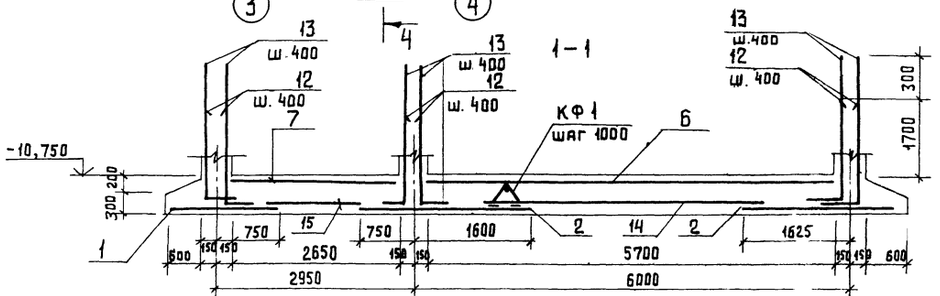


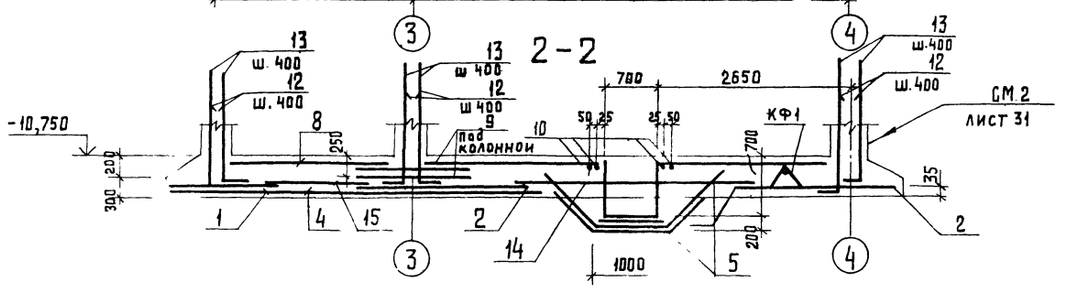


## Спецификация к схеме армирования днища Дм1 в осях А-Г и 3-4 на отм -10,750 (Схема 1)

| Формат | Зона | Поз. | Обозначение | Наименование | Кол. | Прим. |
|---|---|---|---|---|---|---|
| | | | | Схема 1 | | |
| | | | | Сборочные единицы | | |
| | | | | Сетки арматурные | | |
| | | 1 | ГОСТ 23279-85 | 3С $\frac{8AI-200}{22AIII-200}$ $\frac{75}{50}$ | 3 | 151,2кг |
| | | 2 | ГОСТ 23279-85 | $\frac{75}{75}$ | 6 | 231,6кг |
| | | 3 | ГОСТ 23279-85 | $\frac{75}{50}$ | 1 | 267,1кг |
| | | 4 | ГОСТ 23279-85 | $\frac{75}{25}$ | 1 | 187,2кг |
| | | 5 | ГОСТ 23279-85 | 4С $\frac{8AI-200}{8AI-200}$ 85х285 $\frac{25}{25}$ | 2 | 5,7кг |
| | | 6 | ГОСТ 23279-85 | 2С $\frac{16AIII-200}{8AI-200}$ 325х545 $\frac{25}{25}$ | 5 | 203,4кг |
| | | 7 | ГОСТ 23279-85 | 2С $\frac{8AI-200}{16AIII-200}$ 275х340 $\frac{100}{75}$ | 2 | 93,0кг |
| | | 8 | ГОСТ 23279-85 | 270х470 $\frac{50}{50}$ | 2 | 143,0кг |
| | | 9 | ГОСТ 23279-85 | 2С $\frac{16AIII-200}{16AIII-200}$ 150х150 | 4 | 45,0кг |
| | | 14 | ГОСТ 23279-85 | 4Ср $\frac{8AIV-200}{8AIII-200}$ 305х1325 | 1 | 194,0кг |
| | | 15 | ГОСТ 23279-85 | 4Ср $\frac{8AIII-200}{8AIII-200}$ 185х1325 | 1 | 117,0кг |
| | | КФ1 | 903-1-250.87-КЖ и 43 | Каркас-фиксатор КФ4 | 185 | 3,6 кг |
| | | | | Детали | | |
| | | 10 | | ф22AIII ГОСТ 5781-82* $\ell$=1600 | 8 | 4,8кг |
| | | 11* | | ф8AIII $\ell$=1050 | 50 | 0,41кг |
| | | 12* | | ф22AIII $\ell$=2350 | 290 | 7,0 кг |
| | | 13* | | ф22AIII $\ell$=2650 | 290 | 7,9 кг |
| | | | | Материал | | |
| | | | | Бетон класса В20, W6 | 87,0 | м³ |

* Позиции 11, 12, 13 - см ведомость деталей на листе 34

1. Сечение 3-3 и узлы 1,2 см лист 31.
2. Ведомости расхода стали и деталей см лист 34.
3. Поз. 12 и 13 устанавливаются в разбежку.
4. Каркасы-фиксаторы КФ1 устанавливаются с шагом не менее 1,0м и расстоянием между ними по длине около 0,5м. Расход в данной спецификации учтен на все днище (листы 29-33).

| | | | |
|---|---|---|---|
| Гл.инж.пр. | Козлов | | VI 87 |
| Нач.отд. | Чистоусов | | VI 87 |
| Гл.конст | Палагин | | VI 87 |
| Гл.спец. | Писарев | | VI 87 |
| Рук.гр. | Чикуров | | VI 87 |
| Пров. | Балашова | | VI 87 |
| Инж. | Алешникова | | VI 87 |
| Н.контр. | Писарев | | VI 87 |

903-1-250 87 КЖ

Котельная с 4 котлами КЕ-25-14С
Топливо - каменные и бурые угли

Топливоподача

| Стадия | Лист | Листов |
|---|---|---|
| Р | 29 | |

Приемное устройство
Днище Дм1 Схема армирования в осях А-Г и 3-4 на отм -10,750 Схема 1

САНТЕХПРОЕКТ

Привязан:

Инв. №

Инв. № подл. | Подп. и дата | Взам. инв. №

Копировал: Федотова 22699 36 50 Формат А2

Альбом 28

## Схемы армирования днища ДМ1 в осях В-Г и 1-2; 4-5 на отм. -8,650

(схема 2)

Нижние сетки

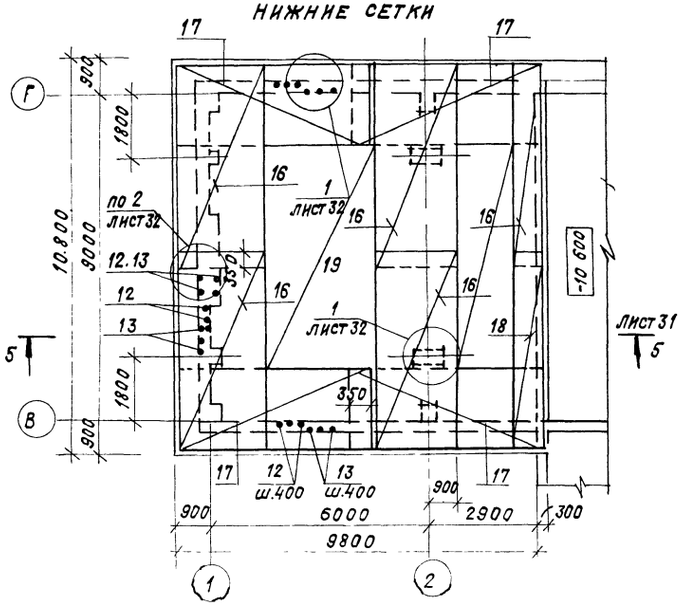


(схема 3)

Нижние сетки

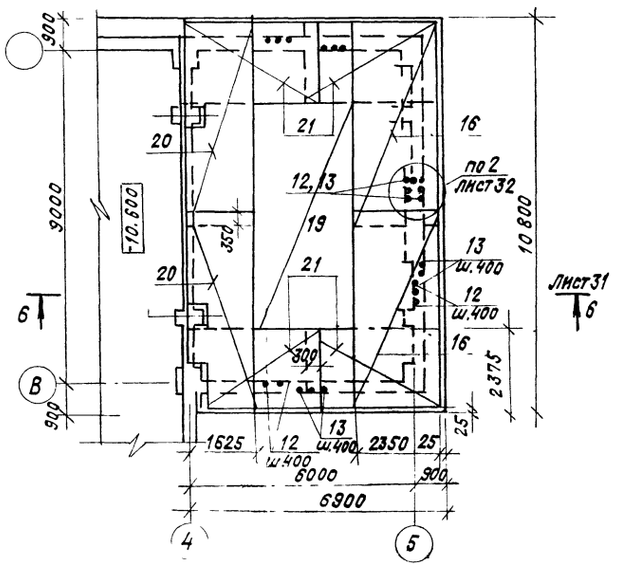


Верхние сетки

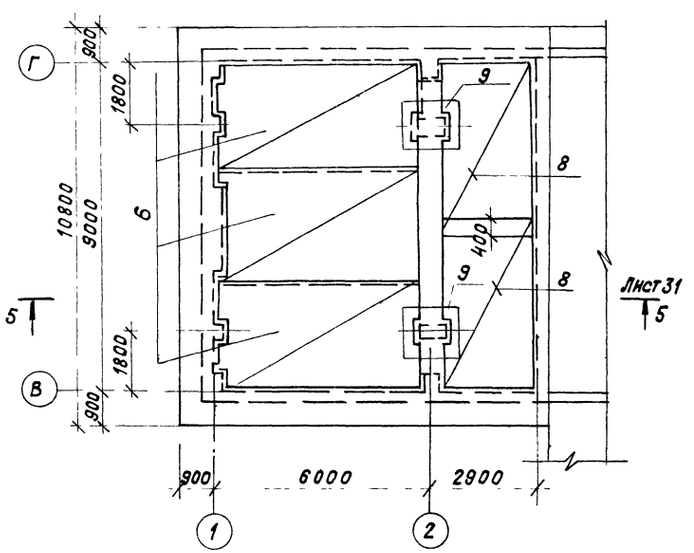


Верхние сетки

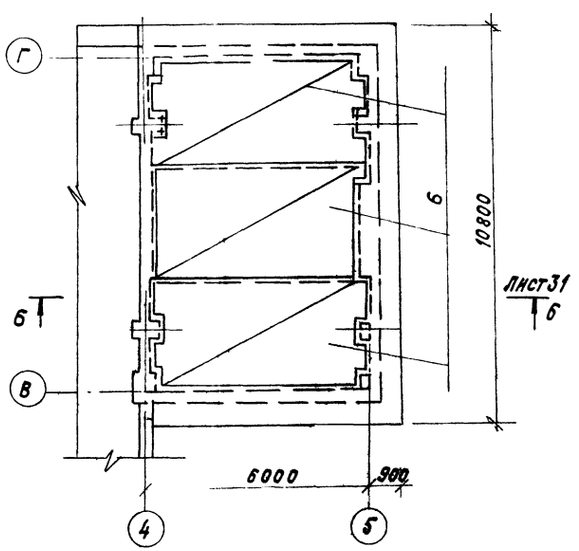


## Спецификация к схемам армирования днища ДМ1 в осях В-Г и 1-2; 4-5 на отм. -8,650

| Формат | Зона | Поз. | Обозначение | Наименование | Кол. | Примеч. |
|---|---|---|---|---|---|---|
| | | | | Схема 2 | | |
| | | | | Сборочные единицы | | |
| | | | | Сетки арматурные | | |
| | | 16 | ГОСТ 23279-85 | 3С $\frac{22AIII-200}{22AIII-200}$ 235х555 $\frac{75}{75}$ | 4 | 224,0 кг |
| | | 17 | ГОСТ 23279-85 | 235х505 $\frac{25}{75}$ | 4 | 193,6 кг |
| | | 18 | ГОСТ 23279-85 | 125х555 $\frac{75}{25}$ | 2 | 98,6 кг |
| | | 6 | ГОСТ 23279-85 | 2С $\frac{16AIII-200}{8AI-200}$ 320х540 | 3 | 203,4 кг |
| | | 8 | ГОСТ 23279-85 | 2С $\frac{8AI-200}{16AIII}$ 270х470 $\frac{50}{50}$ | 2 | 143,0 кг |
| | | 9 | ГОСТ 23279-85 | 2С $\frac{16AIII-200}{16AIII-200}$ 150х150 | 4 | 45,0 кг |
| | | 19 | ГОСТ 23279-85 | 4Ср $\frac{8AIII-200}{8AIII-200}$ 300х625 | 1 | 166,0 кг |
| | | | | Детали | | |
| | | 12* | | ф 22 AIII $\ell$=2350 | 140 | 7,0 кг |
| | | 13* | | ф 22 AIII $\ell$=2650 | 140 | 7,9 кг |
| | | | | Материал | | |
| | | | | Бетон класса В20 | 52,8 | м³ |
| | | | | Схема 3 | | |
| | | | | Сборочные единицы | | |
| | | | | Сетки арматурные | | |
| | | 16 | ГОСТ 23279-85 | 3С $\frac{8AI-200}{22AIII-200}$ 235х555 $\frac{75}{75}$ | 2 | 224,0 кг |
| | | 20 | ГОСТ 23279-85 | 195х555 $\frac{75}{75}$ | 2 | 184,0 кг |
| | | 21 | ГОСТ 23279-85 | 235х365 $\frac{25}{75}$ | 4 | 144,0 кг |
| | | 19 | ГОСТ 23279-85 | 4Ср $\frac{8AIII-200}{8AIII-200}$ 300х625 | 1 | 80,0 кг |
| | | 6 | ГОСТ 23279-85 | 2С $\frac{16AIII-200}{8AI-200}$ 320х540 | 3 | 203,4 кг |
| | | | | Детали | | |
| | | 12* | | ф 22 AIII $\ell$=2350 | 110 | 7,0 кг |
| | | 13* | | ф 22 AIII $\ell$=2650 | 110 | 7,9 кг |
| | | | | Бетон класса В20 | 37,5 | м³ |

*Позиции 12,13 - см. ведомость деталей на листе 34.

Привязан:

Инв.№

| | | | |
|---|---|---|---|
| Гл.инж. | Козлов | | 903-1-250.87-КЖ |
| Нач.отд. | Чистусов | | Котельная с 4 котлами КЕ-25-14С Топливо - каменные и бурые угли |
| Гл.конст. | Палагин | | |
| Гл.спец. | Писарев | | Топливоподача — Стадия: Р; Лист: 30; Листов: |
| Рук.гр. | Чикуров | | |
| Пров. | Балашова | | Приемное устройство. Днище. Арм. Схема армирования в осях В-Г и 1-2; 4-5 на отм. -8,650. Схема 2, 3. |
| Инж. | Алешникова | | САНТЕХПРОЕКТ |
| Н.контр. | Писарев | | |

Копировал: Кранлина 22699-36 51 Формат: А2

Инв.№подл. | Подп. и дата | Взам.инв.№

### 3 - 3

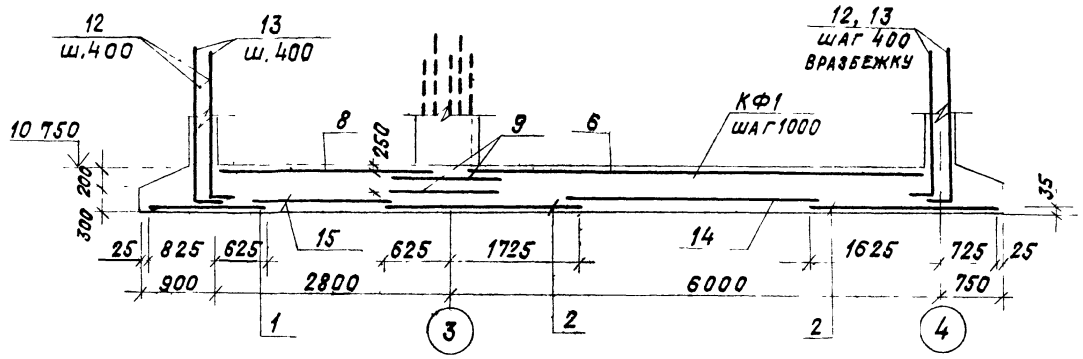


### 4 - 4

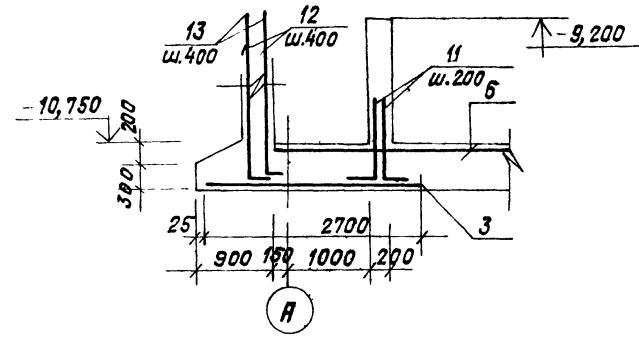


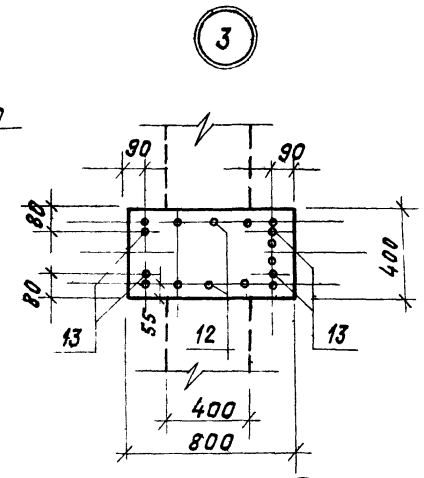


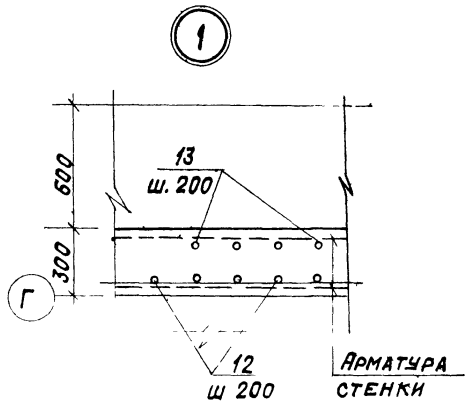


### 5 - 5

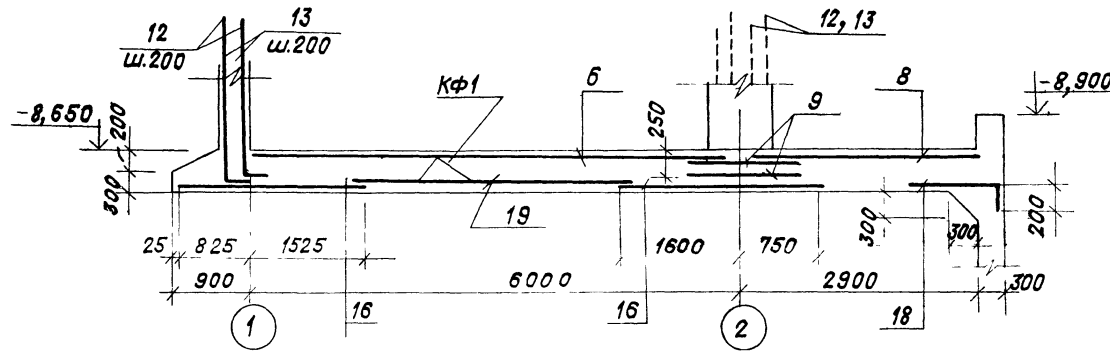


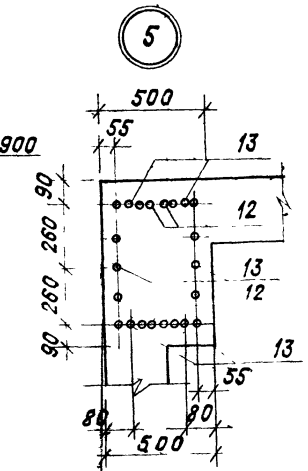


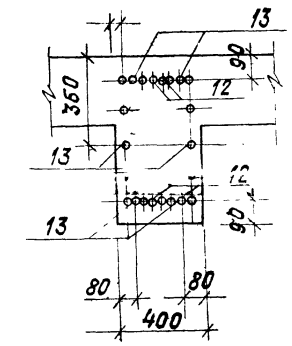


### 6 - 6

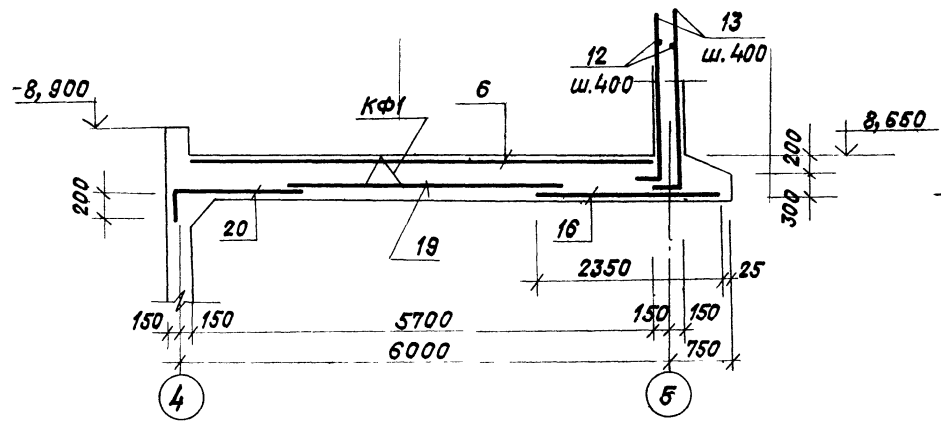


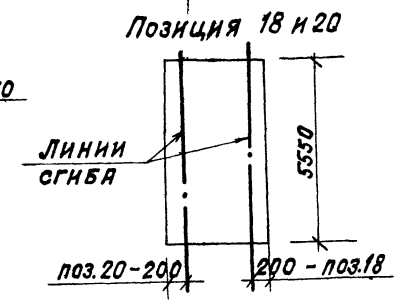


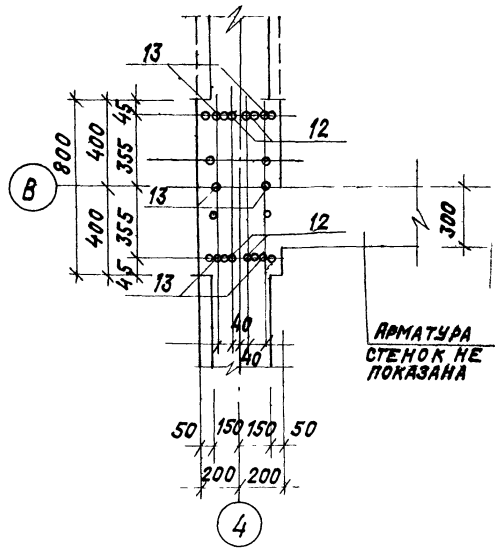


Инв.№подл. | Подп. и дата | Взам.инв.№

| | | | | |
|---|---|---|---|---|
| | | | | 903-1-250.87-КЖ |
| Гл.инж. | Козлов | | | Котельная с 4 котлами КЕ-25-14С топливо-каменные и бурые угли |
| Нач.отд. | Чистоусов | | | |
| Гл.конст. | Палагин | | | |
| Гл.спец. | Писарев | | | Топливоподача |
| Рук.гр. | Чикуров | | | Стадия: Р; Лист: 31; Листов: |
| Пров. | Балашова | | | |
| Инж. | Алешникова | | | Приемное устройство днищевой. Схемы армирования 2,3,4 разрезы 3-3, 6-6 узлы 1-5 |
| Н.контр. | Писарев | | | САНТЕХПРОЕКТ |

Привязан:

Инв. №

Копировал: Крайлина 22699-36 52 Формат: А2

Альбом 28

## Схема армирования днища Дм1 в осях А и 3-4 (схема 4)

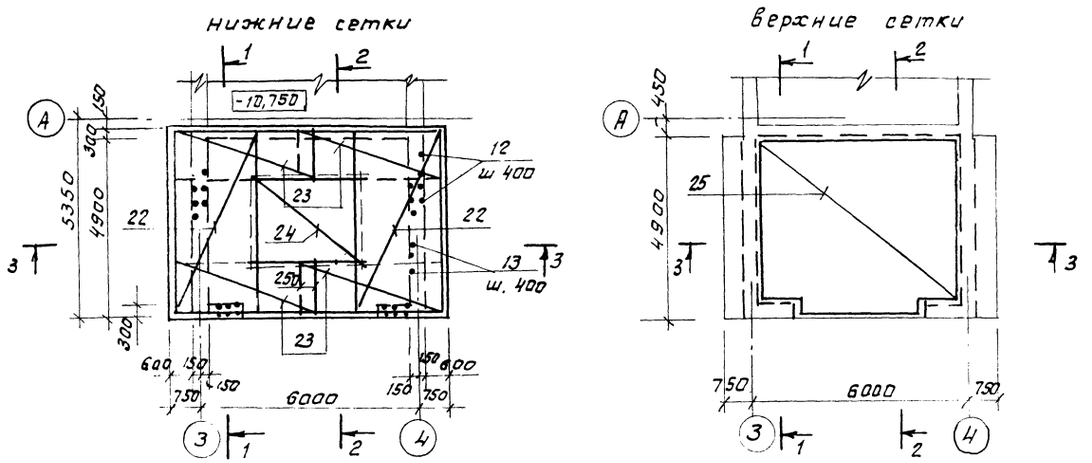


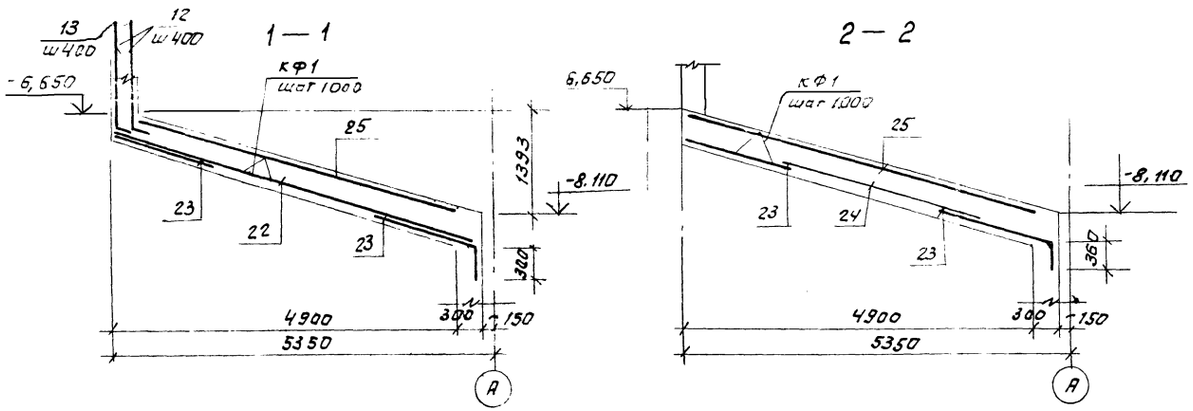


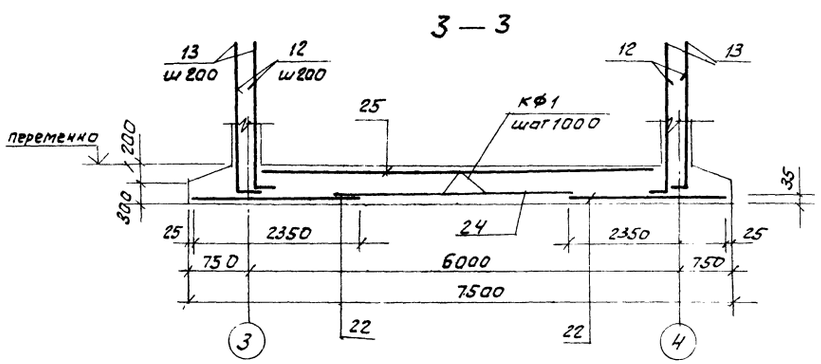


## Позиция 23

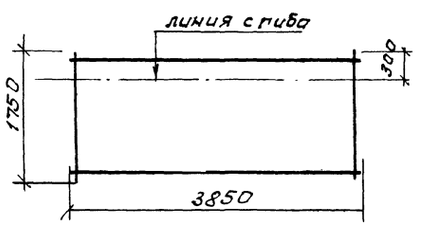


## Спецификация к схеме армирования днища Дм1 в осях А и 3-4

| Формат | Зона | Поз. | Обозначение. | Наименование | Кол. | Примеч. |
|---|---|---|---|---|---|---|
| | | | | Схема 4 | | |
| | | | | Сборочные единицы | | |
| | | | | Сетки арматурные | | |
| | | 22 | ГОСТ 23279-85 | 3С $\frac{8AI-200}{16AIII-200}$ 235х515 $\frac{75}{75}$ | 2 | 135,0кг |
| | | 23 | ГОСТ 23279-85 | 175 х 385 $\frac{25}{75}$ | 4 | 77,0кг. |
| | | 24 | ГОСТ 23279-85 | 3С $\frac{8AIII-200}{8AIII-200}$ 285 х 285 | 1 | 25,0кг. |
| | | 25 | ГОСТ 23279-85 | 2С $\frac{16AIII-200}{16AIII-200}$ 485х505 | 1 | 51,0кг. |
| | | | | Детали | | |
| | | 12* | | ф22AIII ГОСТ 5781-82* $\ell$=2350 | 62 | 7,0 кг |
| | | 13* | | $\ell$=2650 | 62 | 7,9кг |
| | | | | Материал | | |
| | | | | Бетон класса В20 | 20,0 | м³ |

* Позиции 12, 13 - см. ведомость ДЕТАЛЕЙ на листе 34

| | | | |
|---|---|---|---|
| ГИП инж. | Козлов | | 903-1-250.87- КЖ |
| Нач. отд. | Чистоусов | | Котельная с 4 котлами КЕ-25-14С. Топливо-каменные и бурые угли |
| Гл. конст. | Логинов | | Топливоподача |
| Гл. спец. | Писарев | | Стадия Р; Лист 32; Листов |
| Рук. гр. | Чикуров | | Приемное устройство. Днище Дм1. Схема армирования в осях А и 3-4. Схема 4. |
| Пров. | Балашова | | САНТЕХПРОЕКТ |
| Сноск. | Алешникова | | |
| Н. контр. | Писарев | | |

Привязан:

Инв. №

Инв. № подл. | Подп. и дата | Взам. инв. №

Копировал: Фролов 12699-36 53 Формат А2

## Схема армирования днища Дм1 в осях А и 3-4 на отм. -3,280

(схема 5)

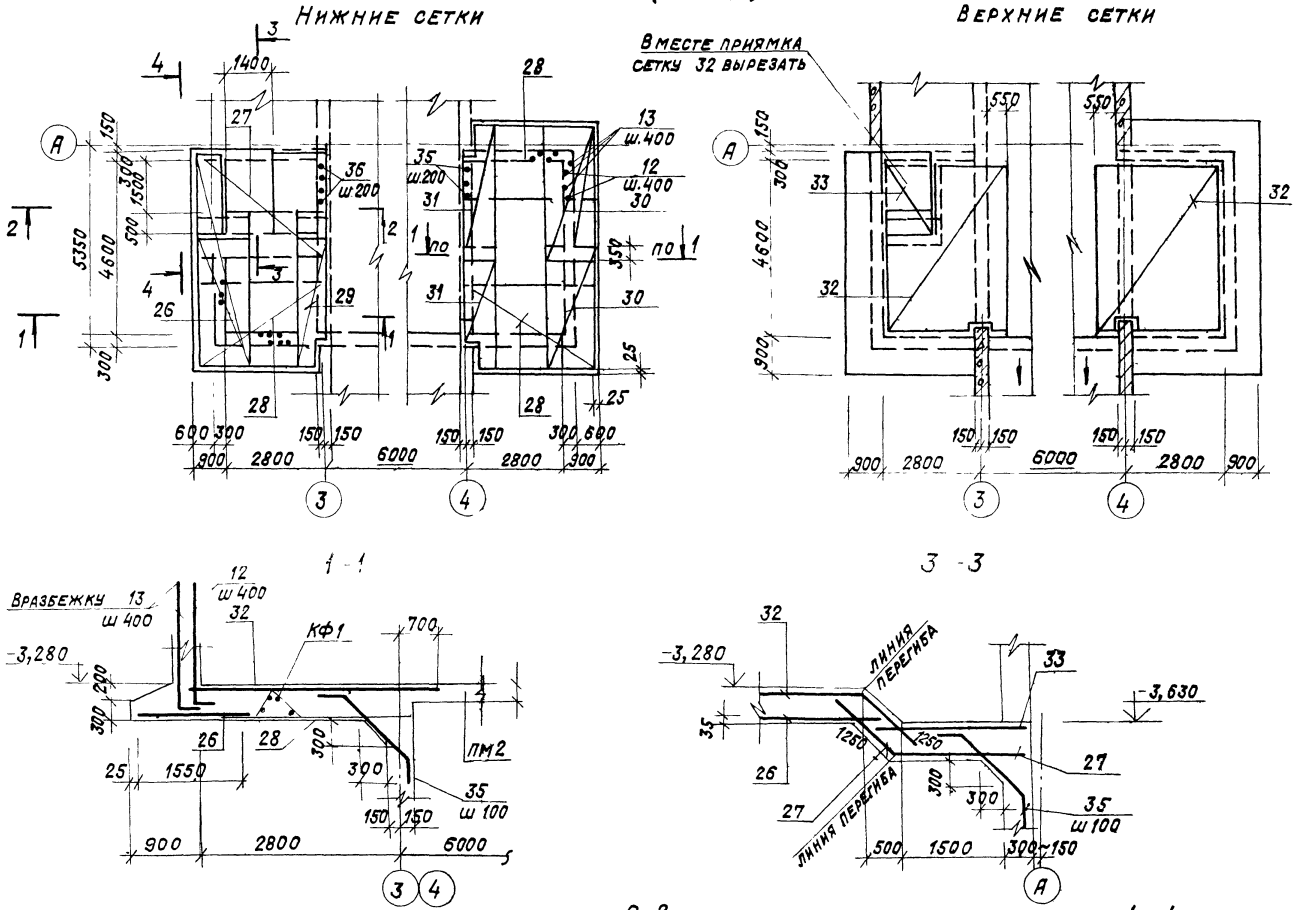


## Спецификация к схеме армирования днища Дм1 в осях А и 3-4 на отм. -3,280

| Формат | Зона | Поз | Обозначение | Наименование | Кол. | Примеч. |
|---|---|---|---|---|---|---|
| | | | | Схема 5 | | |
| | | | | Сборочные единицы | | |
| | | | | Сетки арматурные | | |
| | | 26 | ГОСТ 23279-85 | 3с 8АI-200 / 16АIII-200 155х445 25/75 | 1 | 79,5кг |
| | | 27 | ГОСТ 23279-85 | 325 х 385 | 1 | 143,0кг |
| | | 28 | ГОСТ 23279-85 | 205 х 385 | 3 | 91,0кг |
| | | 29 | ГОСТ 23279-85 | 95 х 445 25/75 | 1 | 50,4кг |
| | | 30 | ГОСТ 23279-85 | 155 х 335 75/75 | 2 | 58,2кг |
| | | 31 | ГОСТ 23279-85 | 95 х 335 75/75 | 2 | 54,3кг |
| | | 32 | ГОСТ 23279-85 | 4с 8АIII-100 / 8АIII-100 355 х 465 | 2 | 145,0кг |
| | | 33 | ГОСТ 23279-85 | 160 х 225 | 2 | 31,5кг |
| | | | | Детали | | |
| | | 35* | | ф 8 А III ГОСТ 5781-82 ℓ=1700 | 70 | 0,7 кг |
| | | 36* | | ℓ=2350 | 20 | 0,9 кг |
| | | 12* | | ф 22 А III ГОСТ 5781-82 ℓ=2350 | 110 | 7,0 кг |
| | | 13* | | ℓ=2650 | 110 | 7,9 кг |
| | | | | Материалы | | |
| | | | | Бетон класса В20 | 23,6 | м³ |

* Позиции 12,13,35,36 - см. ведомость деталей на листе 34.

1. Ведомости расхода стали см. лист 34.
2. Общие указания см. лист 2.

Привязан:

Инв.№

| | | | |
|---|---|---|---|
| Гл. инж. | Козлов | | |
| Нач. отд. | Чистоусов | | |
| Гл. конст. | Лалагин | | |
| Гл. спец. | Писарев | | |
| Рук. гр. | Чикуров | | |
| Пров. | Балашова | | |
| Инж. | Олешникова | | |
| Н. контр. | Писарев | | |

903-1-250.87-КЖ

Котельная с 4 котлами КЕ-25-14С топливо - каменные и бурые угли

Топливоподача

| Стадия | Лист | Листов |
|---|---|---|
| Р | 33 | |

Приемное устройство. Днище Дм1 схема армирования в осях А и 3-4 на отм. -3,280. Схема 5

САНТЕХПРОЕКТ

Копировал: Крамлина 22699 36 54 Формат А2

Инв. № подл. | Подп. и дата | Взам. инв. №

Альбом 28

Схема армирования приямка ПРм1

на отм. -9,100

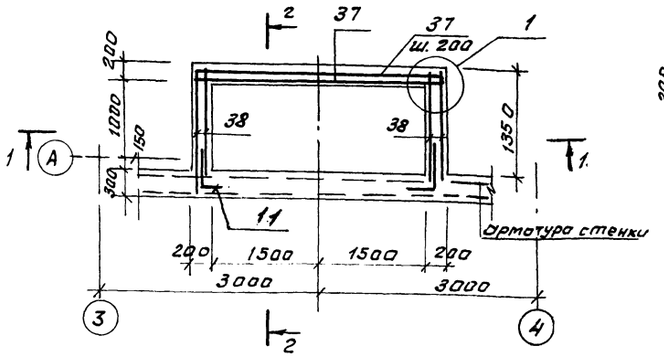


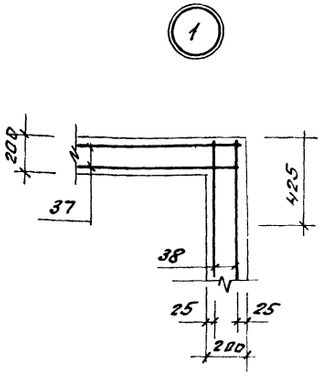


1 — 1

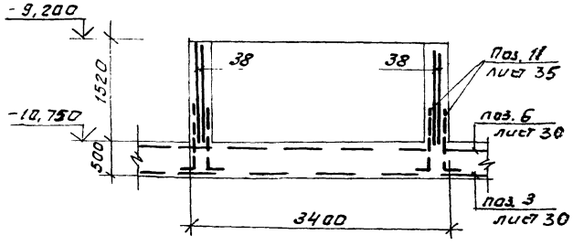


2 — 2

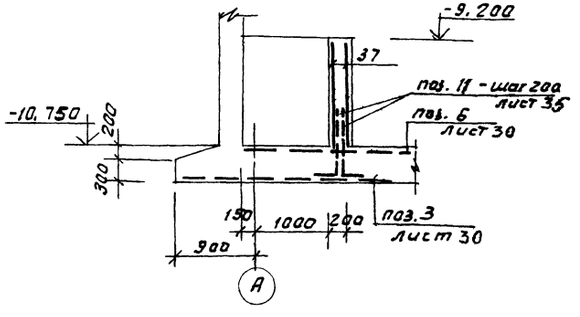


## Спецификация к схеме армирования ПРм1

| Формат | Зона | Поз. | Обозначение | Наименование | Кол. | Примеч. |
|---|---|---|---|---|---|---|
| | | | | ПРм1 | | |
| | | | | Сборочные единицы | | |
| | | | | Сетки арматурные | | |
| | | 37 | ГОСТ 23279-85 | 4С $\frac{8АIII-200}{8АIII-200}$ 155х335 $\frac{150}{150}$ | 2 | 12,5кг. |
| | | 38 | ГОСТ 23279-85 | 155х125 $\frac{25}{75}$ | 4 | 4,7кг. |
| | | | | Материал | | |
| | | | | Бетон класса В20 | | 1,7м³ |

## Ведомость расхода стали на элемент, кг.

| Марка элемента | Изделия арматурные | | | | | | | | | | | Изделия закладные | | | | | | | | | | | | | | Общий расход |
|---|---|---|---|---|---|---|---|---|---|---|---|---|---|---|---|---|---|---|---|---|---|---|---|---|---|---|
| | Арматура класса | | | | | | | | | | Всего | Арматура класса | | | | | | Прокат марки | | | | | | Всего | |
| | АI | | | | | АIII | | | | | | АIII | | | | АI | | В Ст3 кп2 | | | | | | | |
| | ГОСТ 5781-82* | | | | | ГОСТ 5781-82* | | | | | | ГОСТ 5781-82* | | | | ГОСТ 5781-82* | | ГОСТ 8732-70 | | ГОСТ 103-76* | | | | | |
| | Ф8 | Ф6 | | | Итого | Ф8 | Ф16 | Ф22 | | Итого | | Ф8 | Ф10 | Ф12 | Итого | Ф24 | Итого | Тр 152х6 | Итого | -5х100 | -5х150 | -5х150 | Итого | | |
| Днище | 1346,4 | 666,0 | | | 1346,4 | 1032,8 | 3784,3 | 1696,7 | | 6512,8 | 7859,2 | 0,8 | 7,2 | 8,0 | 16,0 | 30,0 | 30,0 | 7,0 | 7,0 | 33,6 | 19,0 | 4,6 | 52,2 | 109,0 | 7968,2 |
| ПРм1 | | | | | | 43,8 | | | | 43,8 | 43,8 | | | | | | | | | | | | | | 43,8 |

## Ведомость деталей

| Поз. | Эскиз |
|---|---|
| 12 | 200 ⌊ 2150 |
| 13 | 200 ⌊ 2450 |
| 11 | 150 ⌊ 900 |

| Поз. | Эскиз |
|---|---|
| 35 | 150, 45°, 1400, 150, 980 |
| 36 | 150, 45°, 2050, 150, 1480 |

| | | |
|---|---|---|
| Гл. инж. | Козлов | |
| Нач. отд. | Чистоусов | |
| Гл. конст. | Палагин | |
| Гл. спец. | Писарев | |
| Рук. гр. | Чикуров | |
| Пров. | Балашова | |
| Инж. | Алешникова | |
| Н. контр. | Писарев | |

Привязан

Инв. №

903-1-250.87- КЖ

Котельная с 4 котлами КЕ-25-14С. Топливо-каменные и бурые угли

Топливоподача

| Стадия | Лист | Листов |
|---|---|---|
| Р | 34 | |

Приемное устройство днище. Схема армирования. Приямка ПРм1

САНТЕХПРОЕКТ

Копировал Федин 22699-36 55 Формат А2

Взам. инв. №

Подп. и дата

Инв. № подл.

## Схема армирования стены СТм 1

### наружная арматура

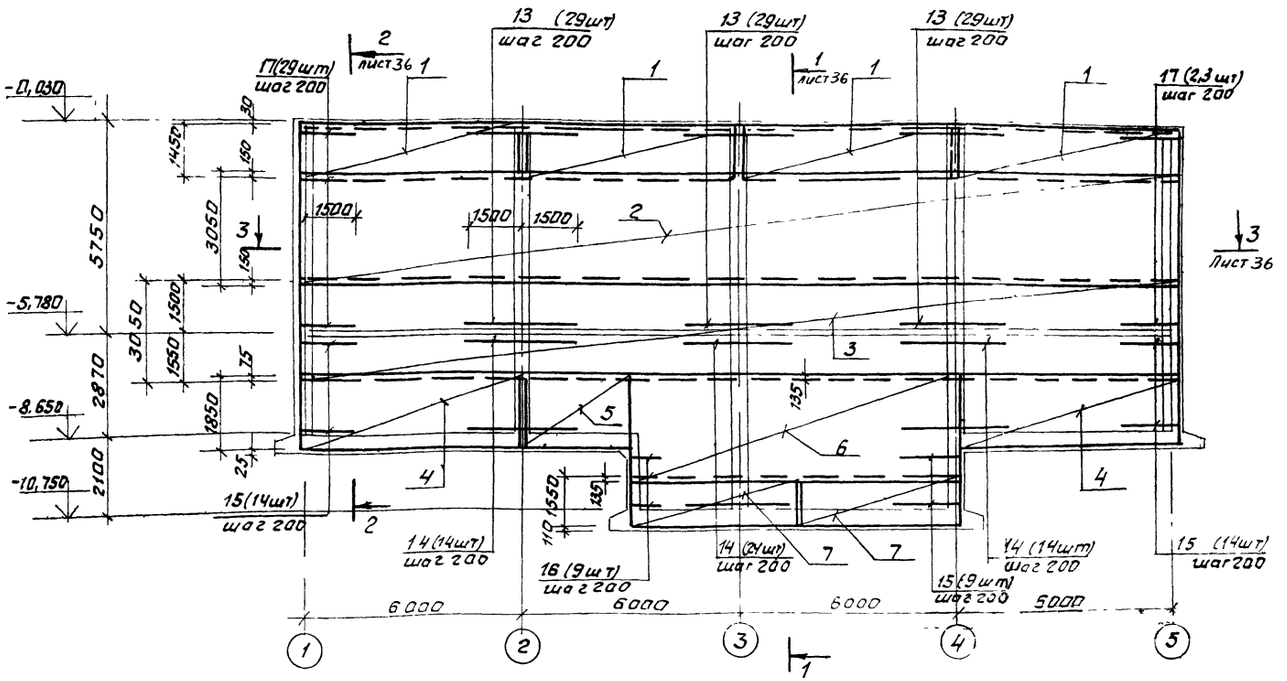


### внутренняя арматура

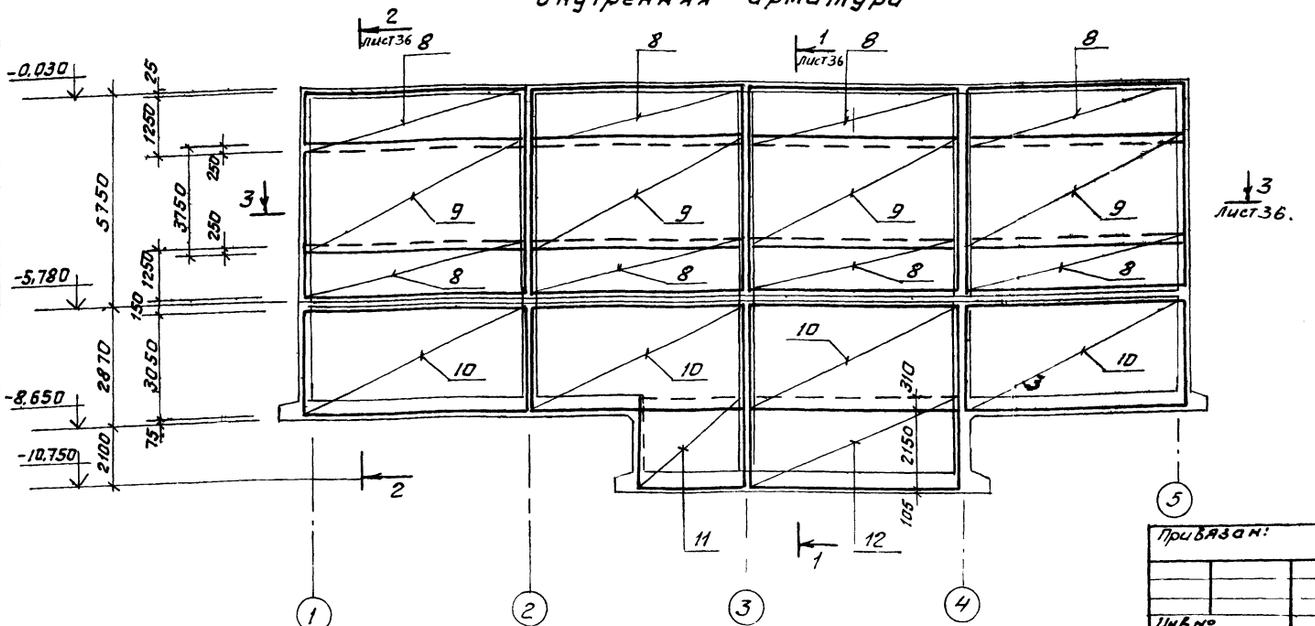


## Спецификация СТм 1

| Формат | Зона | Поз. | Обозначение | Наименование | Кол. | Прим. |
|---|---|---|---|---|---|---|
| | | | | Сб единицы и детали | | |
| | | | | Сетки арматурные | | |
| | | 1 | ГОСТ 23279-85 | 4СР 5ВрI-200 / 8АIII-100 145х2445 | 1 | 44,5кг. |
| | | 2 | ГОСТ 23279-85 | 4СР 5ВрI-200 / 5ВрI-200 305х2445 | 1 | 66,2кг. |
| | | 3 | ГОСТ 23279-85 | 4СР 5ВрI-200 / 10АIII-100 305х2445 | 1 | 107,3кг. |
| | | 4 | ГОСТ 23279-85 | 3С 6АI-200 / 16АIII-200 185х625 | 2 | 107,3кг. |
| | | 5 | ГОСТ 23279-85 | 3С 6АI-200 / 16АIII-200 185х285 | 1 | 49,0кг. |
| | | 6 | ГОСТ 23279-85 | 4СР 5ВрI-200 / 6ВрI-200 245х925 | 1 | 32,4кг. |
| | | 7 | ГОСТ 23279-85 | 3С 6АI- / 16АIII 165х445 | 2 | 68,9кг. |
| | | 8 | ГОСТ 23279-85 | 4С 8АIII-100 / 8АIII-100 125х595 | 8 | 61,2кг. |
| | | 9 | ГОСТ 23279-85 | 4С 8АIII-100 / 8АIII-100 375х595 | 4 | 181,2кг. |
| | | 10 | ГОСТ 23279-85 | 4С 8АIII-100 / 8АIII-100 3050х595 | 4 | 145,1кг. |
| | | 11 | ГОСТ 23279-85 | 4С 8АIII-100 / 8АIII-100 245х295 | 1 | 57,8кг. |
| | | 12 | ГОСТ 23279-85 | 4С 8АIII-100 / 8АIII-100 245х595 | 1 | 116,6кг. |
| | | | | Детали | | |
| | | 13 | | Ф12АIII ГОСТ5781-82* L=3000 | 87 | 2,7кг. |
| | | 14 | | Ф16АIII ГОСТ5781-82* L=3000 | 52 | 4,8кг. |
| | | 15 | | Ф16АIII ГОСТ5781-82* L=2000 | 37 | 3,2кг. |
| | | 16* | | Ф16АIII ГОСТ 5781-82* L=3600 | 9 | 3,7кг. |
| | | 17* | | Ф12АIII ГОСТ5781-82* L=2000 | 58 | 1,8кг. |
| | | 27* | | Ф6 АI, ГОСТ 5781-82*, L=450 | 1000 | 0,1кг. |
| | | | | Материалы | | |
| | | | | Бетон класса В20 | | 70,0м³ |

1. Общие указания см. лист 2.
2. Данный лист читать совместно с листом 36
3. Расход стали см. лист 52.
4. Расход на фиксирующие стержни, поз.27 дан на все стены (СТм1 ÷ СТм 9).
5. Защитный слой 20 мм.

| | | | |
|---|---|---|---|
| Гл. инж. | Козлов | | 903-1-250.87 - КЖ |
| Нач. отд. | Чистоусов | | Котельная с 4 котлами КЕ-25-14С |
| Гл. конст. | Полагин | | Топливо - каменные и бурые угли. |
| Гл. спец. | Лисарев | | Топливоподача |
| Рук. гр. | Чикуров | | Стадия: Р; Лист: 35; Листов: |
| Пров. | Балашова | | Приемное устройство |
| Ст. инж. | Горбатов | | Схема армирования стены СТм1. |
| Н.контр. | Лисарев | | САНТЕХПРОЕКТ |

Привязан:

Инв.№

Инв.№подл. | Подп. и дата | Взам.инв.№

Копировал: 22699-36 56 Формат А2

Альбом 28

## 3-3

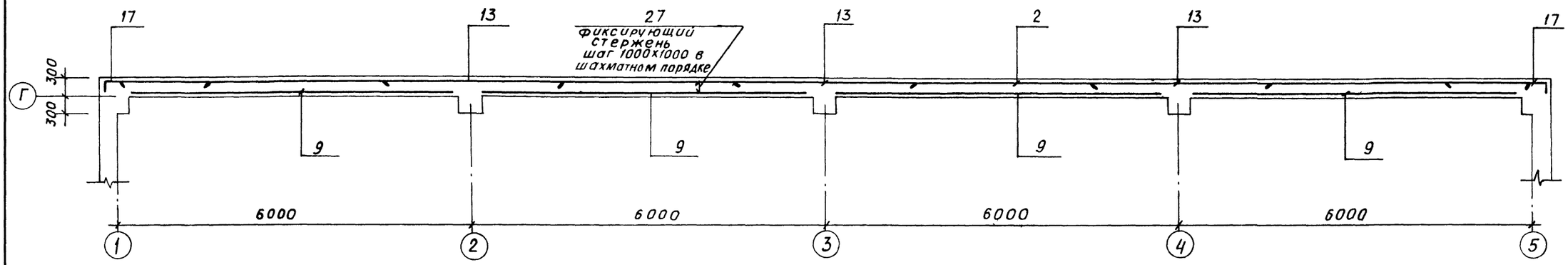


## 1-1

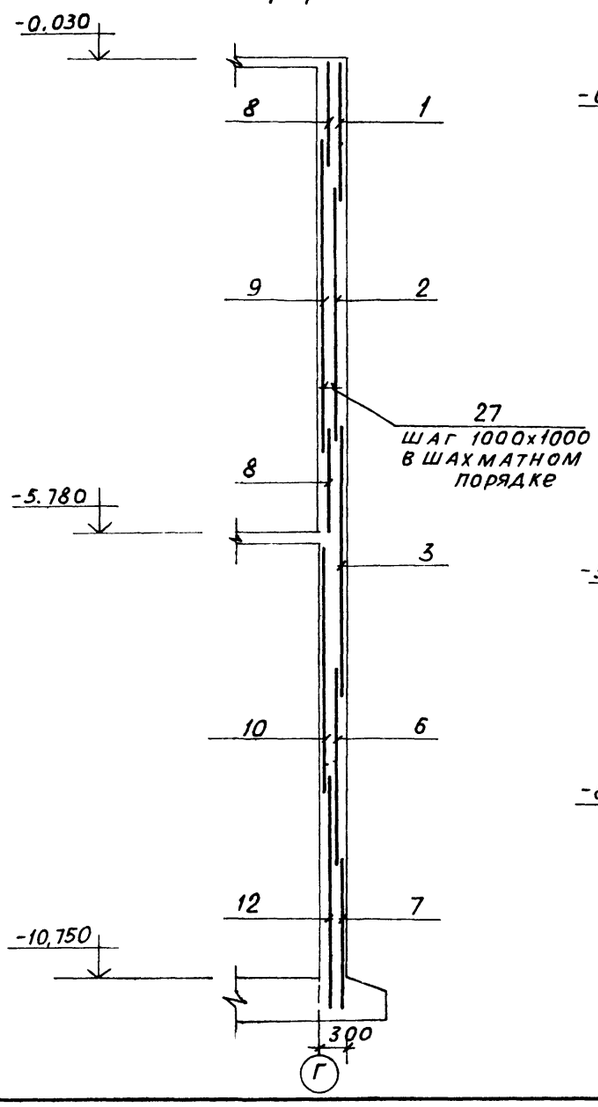


## 2-2

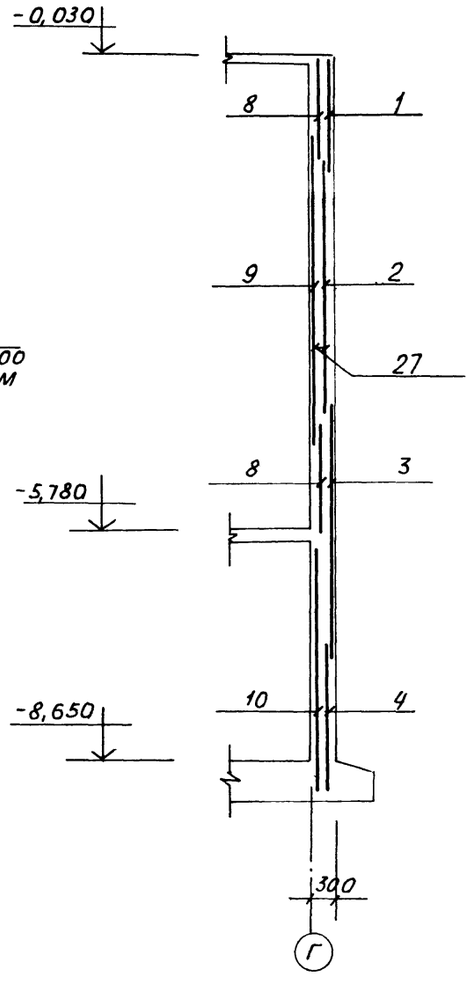


## Ведомость деталей

| Поз. | Эскиз |
|---|---|
| 15 | 1770, 230 |
| 16 | 2520, 1080 |
| 17 | 1770, 230 |
| 27 | 270 |

1. Общие указания см. лист 2.
2. Данный лист читать совместно с листом 35.

Взам. инв. №

Подп. и дата

Инв. № подл.

Привязан:

Инв. №

| | | | |
|---|---|---|---|
| Гл. инж. | Козлов | | |
| Нач. отд. | Чистоусов | | |
| Гл. конст. | Палагин | | |
| Гл. спец. | Писарев | | |
| Рук. гр. | Чикуров | | |
| Пров. | Балашова | | |
| Ст. инж. | Горбатов | | |
| Н. контр. | Писарев | | |

903-1-250.87- КЖ

Котельная с 4 котлами КЕ-25-14С
Топливо- каменные и бурые угли

Топливоподача

| Стадия | Лист | Листов |
|---|---|---|
| Р | 36 | |

Приемное устройство. Схема армирования стены СТМ1. Сечение 1-1 ÷ 3-3

САНТЕХПРОЕКТ

## Схема армирования СТм2

(наружная арматура)

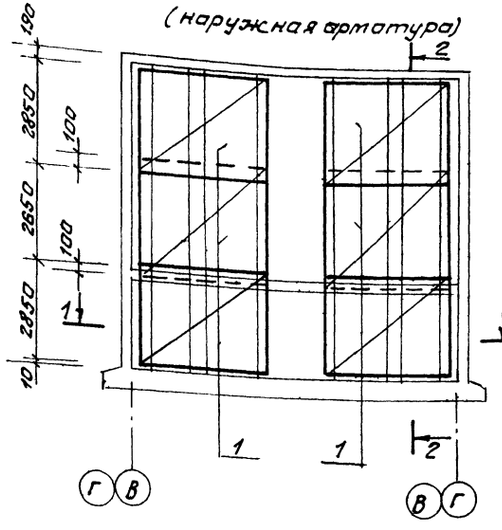


(внутренняя арматура)

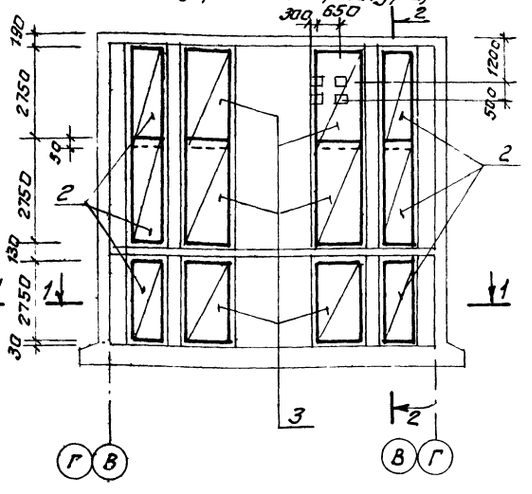


2 - 2

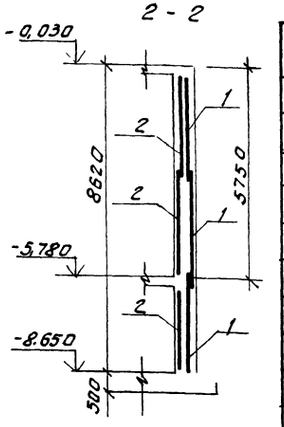


## Спецификация СТм2, СТм8.

| Формат | Зона | Поз | Обозначение | Наименование | Кол | Прим. |
|---|---|---|---|---|---|---|
| | | | | СТм2 | | |
| | | | | Сб единицы и детали | | |
| | | | | Сетки арматурные | | |
| | | 1 | ГОСТ 23279-85 | 4с $\frac{8AIII-100}{8AII-100}$ 285х345 | 6 | 80,0кг |
| | | 2 | ГОСТ 23279-85 | 4с $\frac{5BpI-200}{8AII-100}$ 105х275 | 6 | 14,3кг |
| | | 3 | ГОСТ 23279-85 | 4с $\frac{5BpI-200}{8AII-100}$ 145х275 | 6 | 19,6кг. |
| | | 4 | 3,400-6/76 | Изделие закладное Ми 1-38 | 4 | 9,6кг. |
| | | | | Материалы | | |
| | | | | Бетон класса В20 | | 23,1м³ |
| | | | | СТм8 | | |
| | | | | Сб единицы и детали | | |
| | | | | сетки арматурные | | |
| | | 5 | ГОСТ 23279-85 | 4с $\frac{8AIII-100}{8AIII-100}$ 385х5150 | 1 | 162,5кг |
| | | 6 | ГОСТ 23279-85 | 4с $\frac{8AIII-100}{8AIII-100}$ 355х445 | 1 | 128,1кг |
| | | | | Материалы | | |
| | | | | Бетон класса В20 | | 5,5м³ |

## 1 - 1

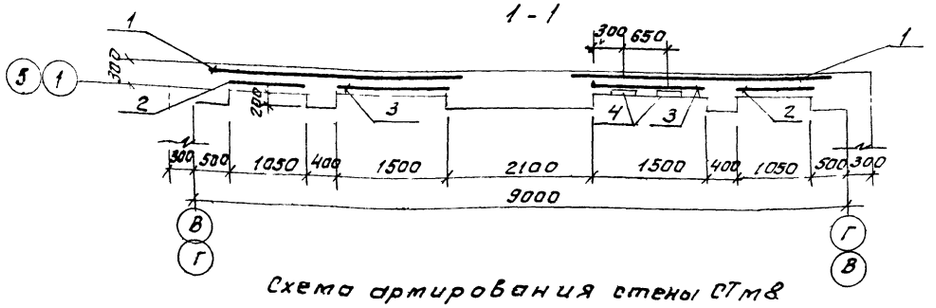


## Схема армирования стены СТм8

Раскладка наружных сеток.

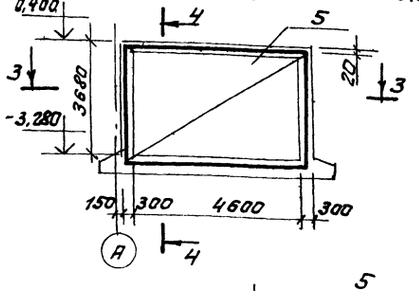


Раскладка внутренних сеток.

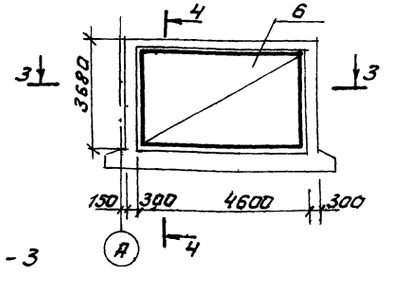


4 - 4

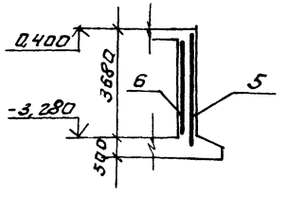


3 - 3

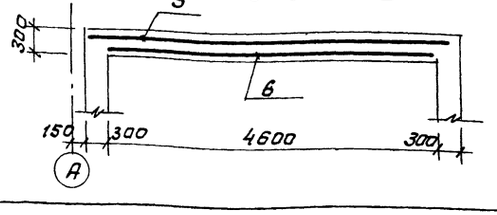


1. Общие указания см. лист 2.
2. Расход стали см. лист 52.

| | | | |
|---|---|---|---|
| Гл. инж. | Козлов | | 903-1-250.87- КЖ |
| Нач. отд. | Чистяков | | Котельная с 4 котлами КЕ-25-14С |
| Гл. конст. | Палагин | | Топливо-каменные и бурые угли |
| Гл. спец. | Писарев | | Топливоподача |
| Рук. гр. | Чикуров | | Стадия: Р; Лист: 37; Листов: |
| Пров. | Балашова | | Приемное устройство. Схема армирования стен СТм2, СТм8 |
| Ст. инж. | Горбатов | | САНТЕХПРОЕКТ |
| Н. контр. | Писарев | | |

Привязан:

Инв. №

Копировал: Формат 22699-36 58 Формат А2

Инв. № подл. | Подп. и дата | Взам. инв. № | Инв. № дубл. | Подп. и дата

## Схема армирования стены СТм3.

### Раскладка наружных сеток.

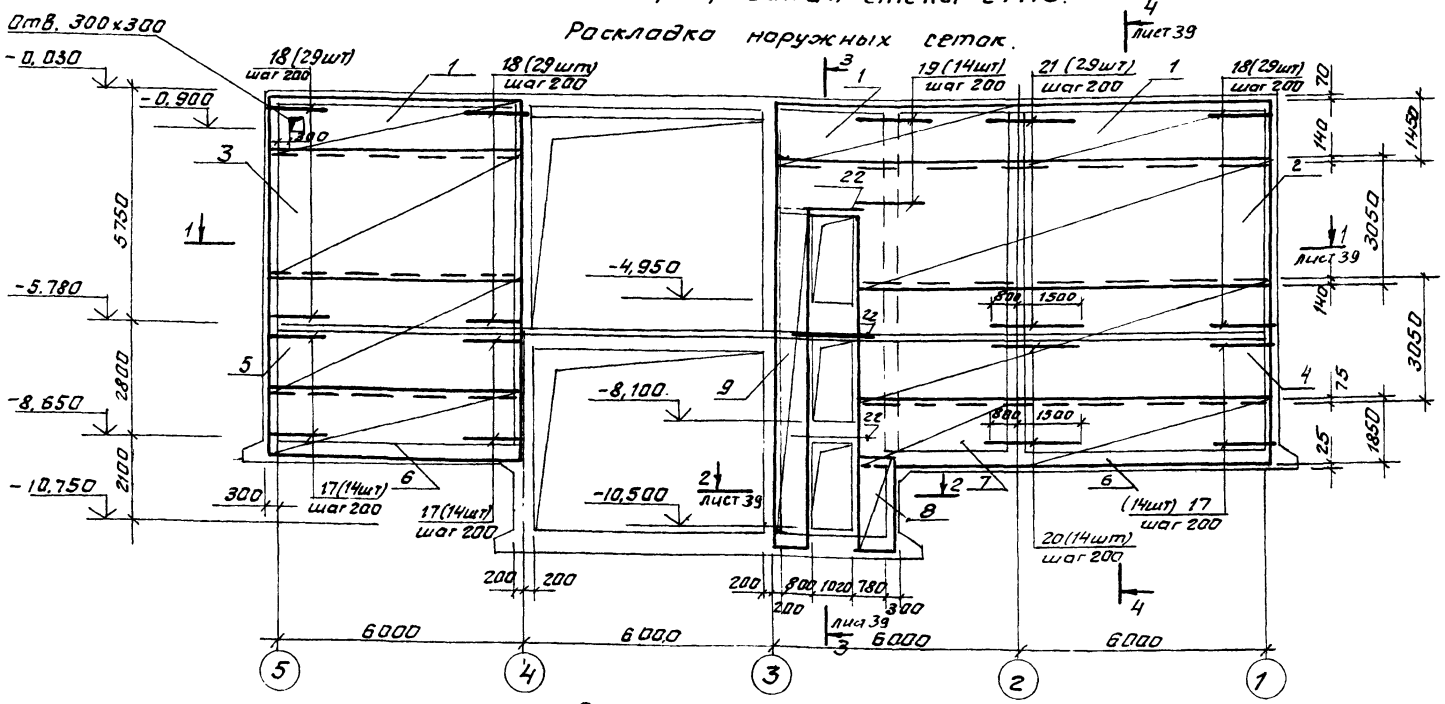


### Раскладка внутренних сеток.

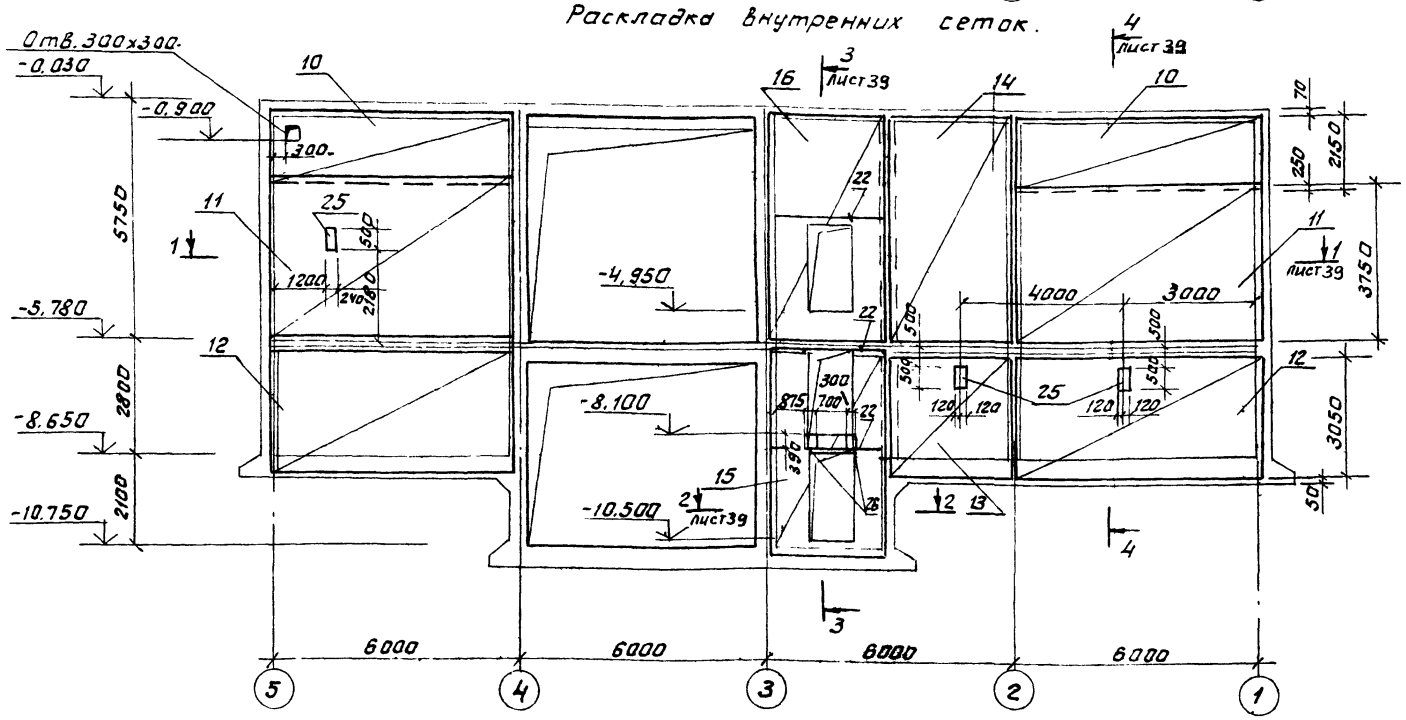


* Позиции 17,18 - см. ведомость деталей на листе 39.

## Спецификация к схеме армирования стены СТм3

| Формат | Зона | Поз. | Обозначение | Наименование | Кол. | Прим. |
|---|---|---|---|---|---|---|
| | | | | СТм3 | | |
| | | | | Сборочные единицы | | |
| | | | | Сетки арматурные | | |
| | | 1 | ГОСТ 23279-85 | Вр I-200 / Вр I-200 145×625 | 3 | 13,3кг. |
| | | 2 | ГОСТ 23279-85 | Вр I-200 / Вр I-200 305×1240 | 1 | 54кг. |
| | | 3 | ГОСТ 23279-85 | Вр I-200 / Вр I-200 305×605 | 1 | 26,5кг. |
| | | 4 | ГОСТ 23279-85 | Вр I-200 / 10А III-100 305×1005 | 1 | 212,2кг. |
| | | 5 | ГОСТ 23279-85 | Вр I-200 / 10А III-100 305×605 | 1 | 128,4кг. |
| | | 6 | ГОСТ 23279-85 | 6А I-200 / 16А III-100 185×625 | 2 | 107,3кг. |
| | | 7 | ГОСТ 23279-85 | 6А I-200 / 16А III-100 85×385 | 1 | 66,95кг. |
| | | 8 | ГОСТ 23279-85 | Вр I-200 / Вр I-200 85×225 | 1 | 3,0кг. |
| | | 9 | ГОСТ 23279-85 | Вр I-200 / Вр I-200 85×825 | 1 | 11,7кг. |
| | | 10 | ГОСТ 23279-85 | 8А III-100 / 8А III-100 215×595 | 2 | 124,0кг. |
| | | 11 | ГОСТ 23279-85 | 8А III-100 / 8А III-100 375×595 | 2 | 178,2кг. |
| | | 12 | ГОСТ 23279-85 | 8А III-100 / 8А III-100 305×595 | 2 | 145,2кг. |
| | | 13 | ГОСТ 23279-85 | 8А III-100 / 8А III-100 305×305 | 1 | 74,7кг. |
| | | 14 | ГОСТ 23279-85 | 8А III-100 / 8А III-100 305×565 | 1 | 137,9кг. |
| | | 15 | ГОСТ 23279-85 | 8А III-200 / 8А III-200 285×525 | 1 | 61,5кг. |
| | | 16 | ГОСТ 23279-85 | 8А III-200 / 8А III-200 285×565 | 1 | 66,1кг. |
| | | | | Отдельные стержни. | | |
| | | 17* | | Ф16А III ГОСТ 5781-82* ℓ=2100 | 42 | 3,32кг. |
| | | 18* | | Ф12А III ГОСТ 5781-82* ℓ=2100 | 87 | 1,9кг. |
| | | 19 | | Ф12А III ГОСТ 5781-82* ℓ=1600 | 14 | 1,4кг. |
| | | 20 | | Ф16А III ГОСТ 5781-82* ℓ=2200 | 14 | 3,6кг. |
| | | 21 | | Ф12А III ГОСТ 5781-82* ℓ=2300 | 29 | 2,0кг. |
| | | 22 | | Ф12А III ГОСТ 5781-82* ℓ=2600 | 9 | 2,31кг. |
| | | 23* | | Ф12А III ГОСТ 5781-82* ℓ=11150 | 124 | 1,02кг. |
| | | 24 | | Ф6А I ГОСТ 5781-82* ℓ=12500 | 4 | 4,1кг. |
| | | | | Закладные детали | | |
| | | 25 | 3.400-6/76 | МИ2-5 | 3 | 11,6кг |
| | | 26 | 3.400-6/76 | МИ1-31 | 2 | 11,4кг. |
| | | | | Материал: Бетон класса В20 | | 48,6м³ |

Анкерующие стержни закладной детали МИ1-31 отогнуть в тела стены.

| | | | |
|---|---|---|---|
| | | | 903-1-250.87- КЖ |
| | | | Котельная с 4 котлами КЕ-25-14С. Топливо - каменные и бурые угли |
| Гл. инж. | Козлов | | Топливоподача |
| Нач. отд. | Чистоусов | | Стадия: Р; Лист: 38; Листов: |
| Гл. конс. | Полтин | | Приемное устройство. Схема армирования стены СТм3. |
| Гл. спец. | Писарев | | САНТЕХПРОЕКТ |
| Рук. гр. | Чикуров | | |
| Ст. инж. | Горбатов | | |
| Инж. | Демиденко | | |
| Н. контр. | Писарев | | |

Привязан:

Инв. №

Инв. № подл. | Подп. и дата | Взам. инв. №

Копировал: Фурай 22699-36 59 Формат А2

Альбом 28

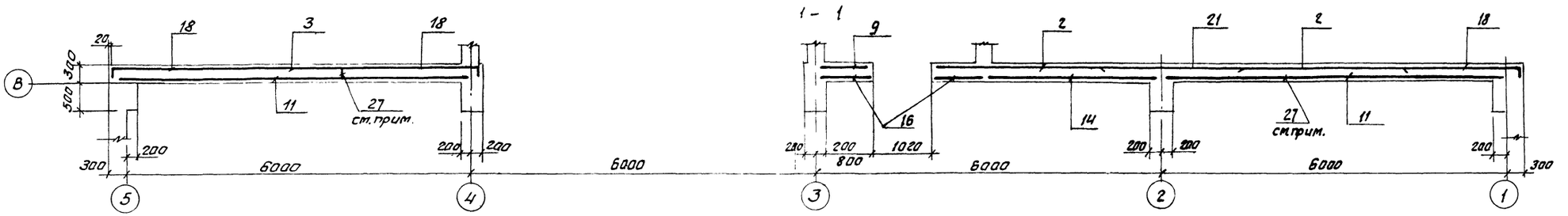


2 - 2

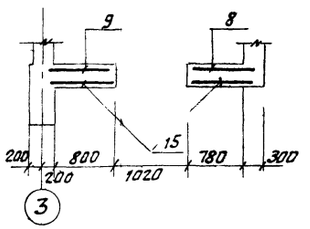


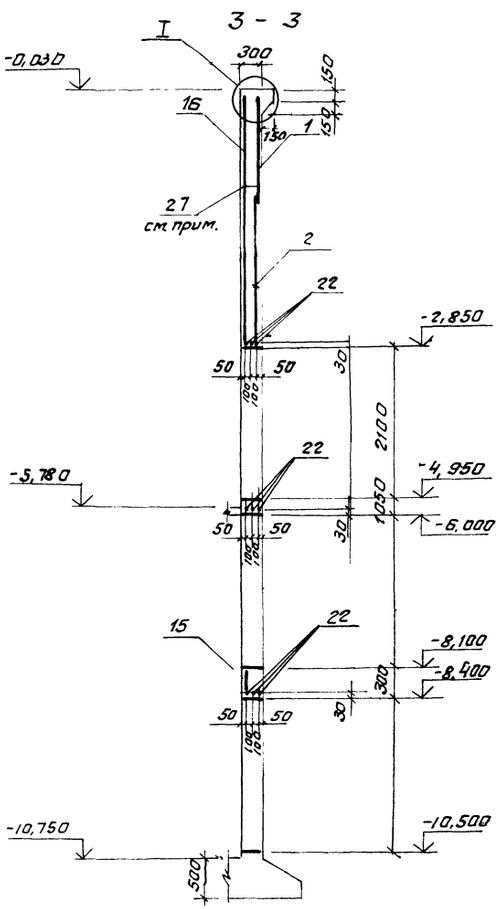


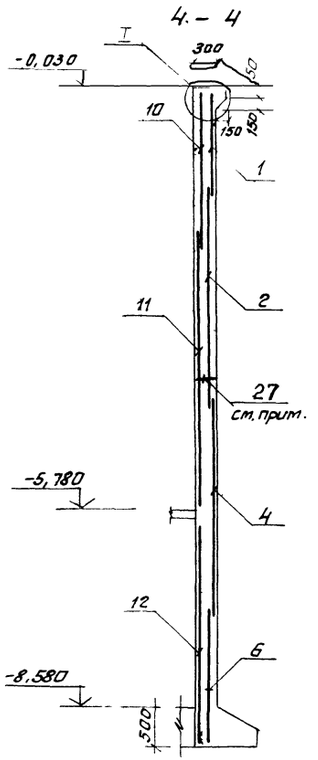


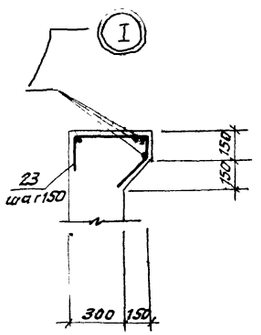


Ведомость деталей

| Поз. | Эскиз |
|---|---|
| 17 | 1980, 120 |
| 18 | 1980, 120 |
| 23 | 150, 430, 450, 120 |

Фиксирующий стержень поз. 27, устанавливается в шахматном порядке с шагом 1,0м, учтён на листе 35.

| | | | | | |
|---|---|---|---|---|---|
| | | | | 903-1-250.87- | КЖ |
| Гл. инж. | Козлов | | | Котельная с 4 котлами КЕ-25-14С Топливо - каменные и бурые угли | |
| Нач. отд | Чистоусов | | | | |
| Гл. конст. | Патагин | | | | |
| Гл. спец. | Писарев | | | Топливоподача | Стадия: Р; Лист: 39; Листов: |
| Рук. гр. | Чикуров | | | | |
| Ст. инж. | Горбатов | | | | |
| Инж. | Демиденков | | | Приемное устройство Схема армирования стены СТ№3. Сечения 1-1 ÷ 4-4. | САНТЕХПРОЕКТ |
| Н. контр. | Писарев | | | | |

Привязан

Инв. №

Копировал: Фурай 22699-36 60

Формат А2

Инв. № подл. | Подп. и дата | Взам. инв. №

Альбом 28

## Схема армирования стены СТм4

### наружная арматура

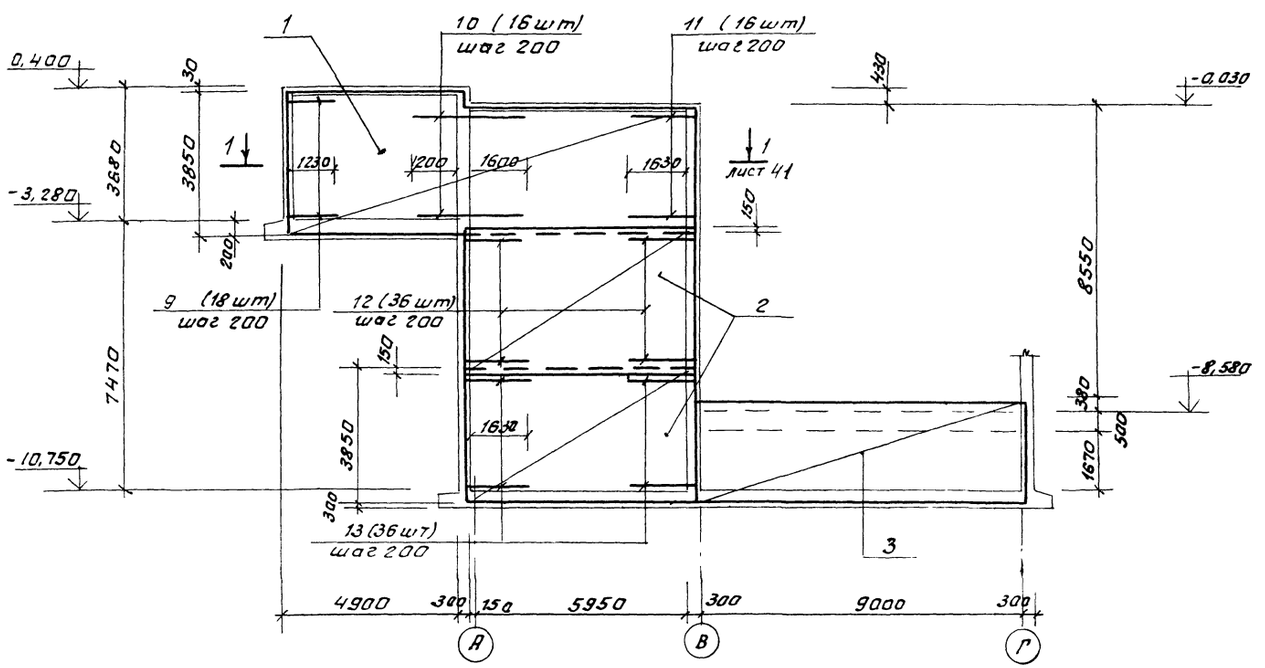


### Внутренняя арматура

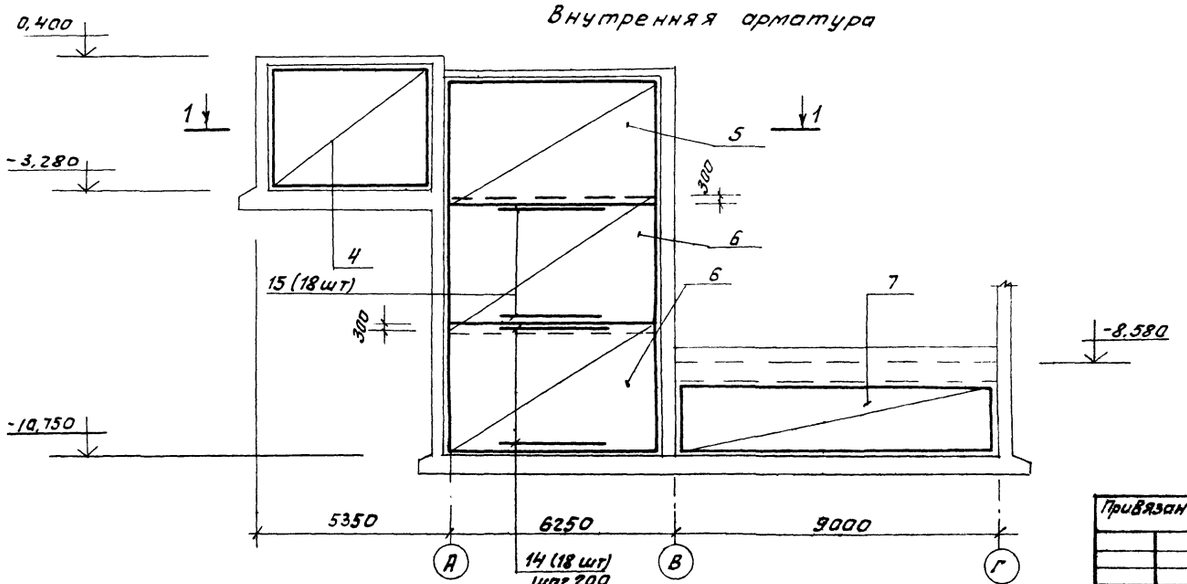


## Спецификация на СТм4.

| Формат | Зона | Поз. | Обозначение | Наименование | Кол. | Прим. |
|---|---|---|---|---|---|---|
| | | | | Сб. единицы | | |
| | | | | Сетки арматурные | | |
| | | 1 | ГОСТ 23279-85 | 4Ср. $\frac{8А\text{III}-200}{8А\text{III}-200}$ 385 x 1155 $\frac{75}{25}$ | 1 | 181,7 кг. |
| | | 2 | ГОСТ 23279-85 | 4С $\frac{8А\text{III}-200}{8А\text{III}-200}$ 385 x 665 | 2 | 105,6 кг. |
| | | 3 | ГОСТ 23279-85 | 4С $\frac{8А\text{III}-200}{8А\text{III}-100}$ 285 x 905 | 1 | 124,6 кг. |
| | | 4 | ГОСТ 23279-85 | 4С $\frac{8А\text{III}-100}{8А\text{III}-100}$ 375 x 455 | 1 | 136,4 кг |
| | | 5 | ГОСТ 23279-85 | 4С $\frac{8А\text{III}-100}{8А\text{III}-100}$ 375 x 605 | 1 | 181,4 кг. |
| | | 6 | ГОСТ 23279-85 | 4С $\frac{8А\text{III}-200}{8А\text{III}-100}$ 365 x 605 | 2 | 134,9 кг. |
| | | 7 | ГОСТ 23279-85 | 4С $\frac{8А\text{III}-200}{8А\text{III}-100}$ 165 x 895 | 1 | 71,8 кг. |
| | | | | | | |
| | | | | Детали | | |
| | | 9* | | Ф12А III ГОСТ 5781-82* ℓ=2200 | 18 | 2,0 кг. |
| | | 10 | | ℓ=3100 | 16 | 2,8 кг. |
| | | 11* | | ℓ=3000 | 16 | 2,8 кг. |
| | | 12* | | Ф22А III ГОСТ 5781-82* ℓ=3000 | 36 | 9,0 кг. |
| | | 13* | | Ф22А III ГОСТ 5781-82* ℓ=3000 | 36 | 9,0 кг |
| | | 14 | | Ф22А III ГОСТ 5781-82* ℓ=3100 | 18 | 9,3 кг. |
| | | 15 | | Ф12А III ГОСТ 5781-82* ℓ=3100 | 18 | 2,8 кг. |
| | | 16* | | Ф12А III ГОСТ 5781-82* ℓ=1200 | 98 | 1,1 кг |
| | | 17 | | Ф6А I ГОСТ 5781-82* ℓ=1500 | 20 | 0,3 кг |
| | | 18 | | Ф6А I ГОСТ 5781-82* ℓ=2700 | 12 | 0,6 кг. |
| | | | | Материал | | |
| | | | | Бетон класса В20 | | 34 м³ |

* Позиции 9,11,12,13,16 - см. Ведомость деталей на листе 41.

1. Общие указания см. лист 2.
2. Данный лист читать совместно с листом 5,4.
3. Выборку стали см. лист 52.

| | | | |
|---|---|---|---|
| Гл. инж. | Козлов | | 903-1-250.87- КЖ |
| Нач. отд. | Чистоусов | | Котельная с 4 котлами КЕ-25-14С Топливо-каменные и бурые угли. |
| Гл. конс. | Палагин | | |
| Гл. спец. | Писарев | | Топливоподача — Стадия: Р; Лист: 40; Листов: |
| Рук. гр. | Чикуров | | |
| Пров. | Балашова | | Приемное устройство. Схема армирования стены СТм4. |
| Ст. инж. | Горбатов | | САНТЕХПРОЕКТ |
| Н. контр. | Писарев | | |

Привязан:

Инв. №

Инв. № подл. | Подп. и дата | Взам. инв. №

Копировал: 22699-36 61 Формат А2

Альбом 28

Схема стены СТм9

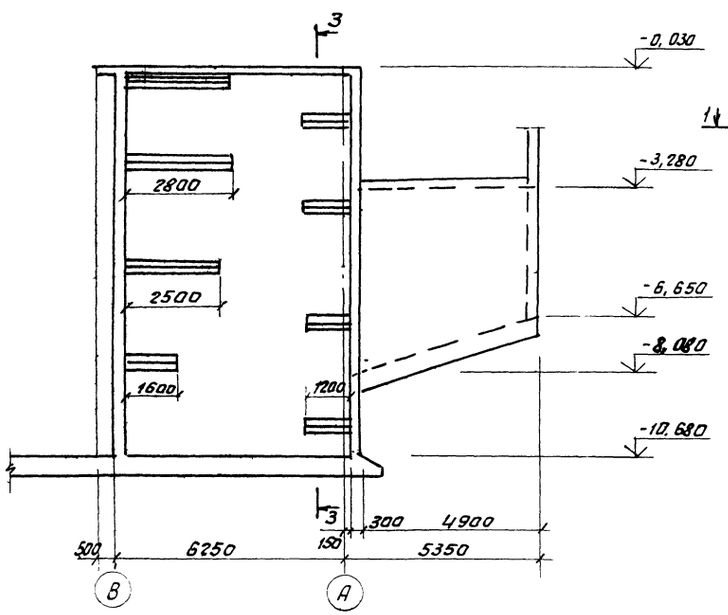


Схема стены СТм4

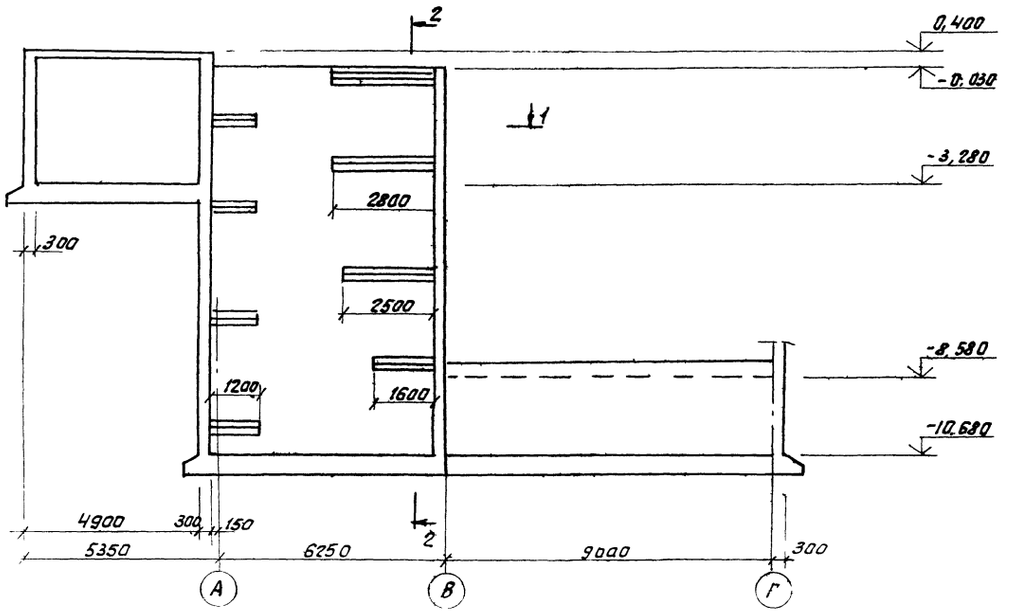


1 – 1

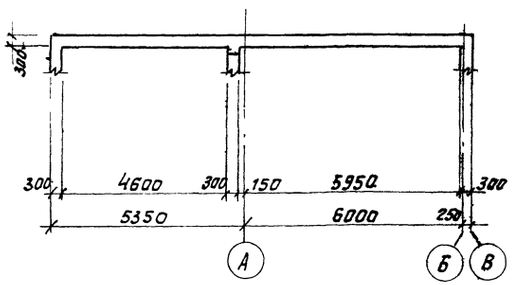


2 – 2

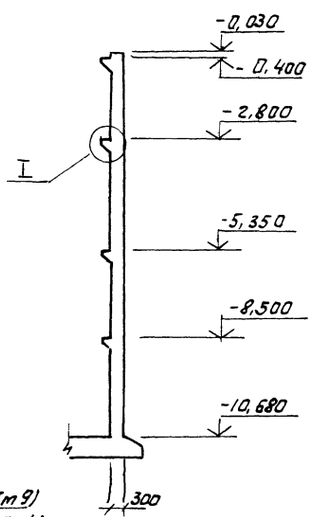


3 – 3

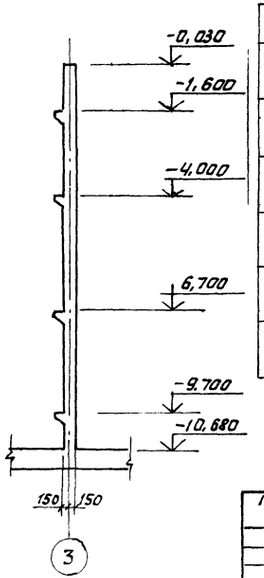


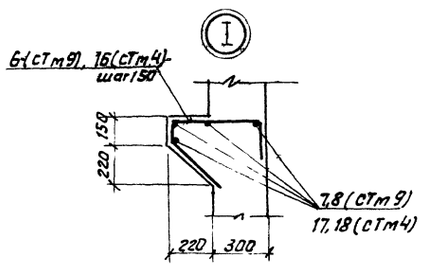


Ведомость деталей

| Поз. | Эскиз |
|---|---|
| 9 | 700, 1500 |
| 11 | 1900, 1100 |
| 12 | 1900, 1100 |
| 13 | 1900, 1100 |
| 7 | 470, 120, 410, 200 |
| 16 | 470, 120, 410, 200 |

Общие данные см лист 2.
Ведомость расхода стали см лист 52.

Привязан:

Инв. №

| | | | |
|---|---|---|---|
| Гл.инж. | Козлов | | |
| Нач.отд | Чистоусов | | |
| Гл.конст. | Пологин | | |
| Гл.спец. | Писарев | | |
| Рук.гр. | Чикуров | | |
| Ст.инж. | Гордонов | | |
| Инж. | Демиденко | | |
| Н.контр. | Писарев | | |

903-1-250.87- КЖ

Котельная с 4 котлами КЕ-25-14С топливо-каменные и бурые угли.

Топливоподача

| Стадия | Лист | Листов |
|---|---|---|
| Р | 41 | |

Приемное устройство. Схема стен СТм9, СТм4 сечения 1-1 ÷ 3-3.

САНТЕХПРОЕКТ

Копировал: Фролов 22699-36 62 Формат А2

Инв.№ подл. | Подп. и дата | Взам. инв.№

Альбом 28

## Схема армирования стены СТ м 5.

### Наружная арматура.

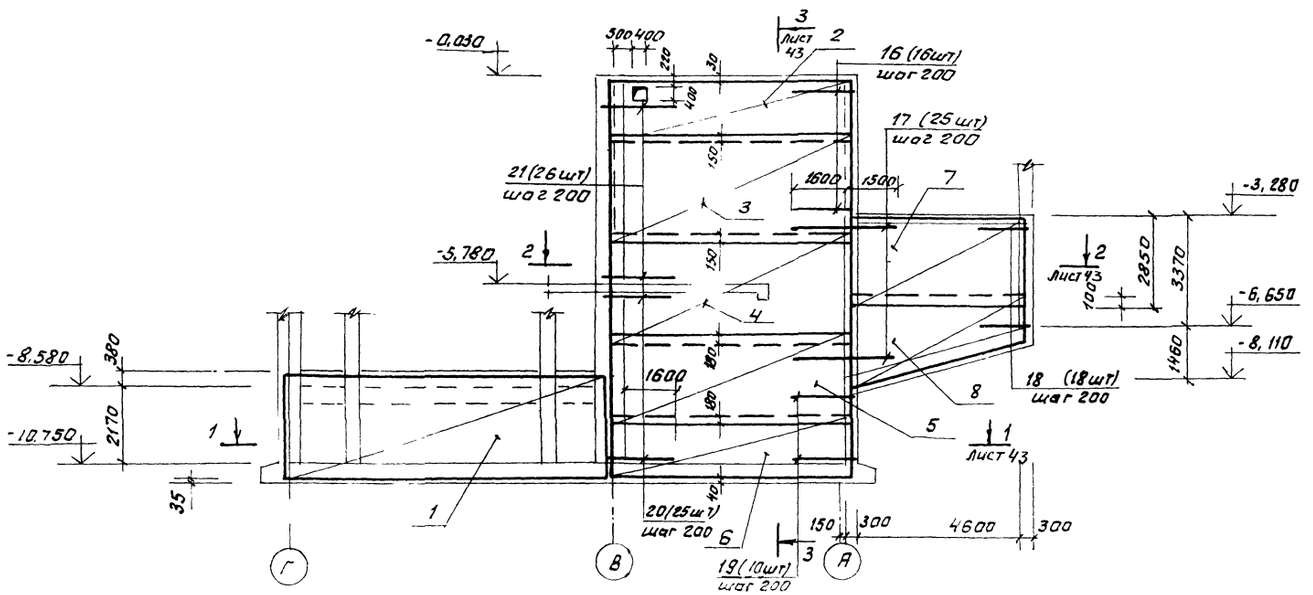


### Внутренняя арматура

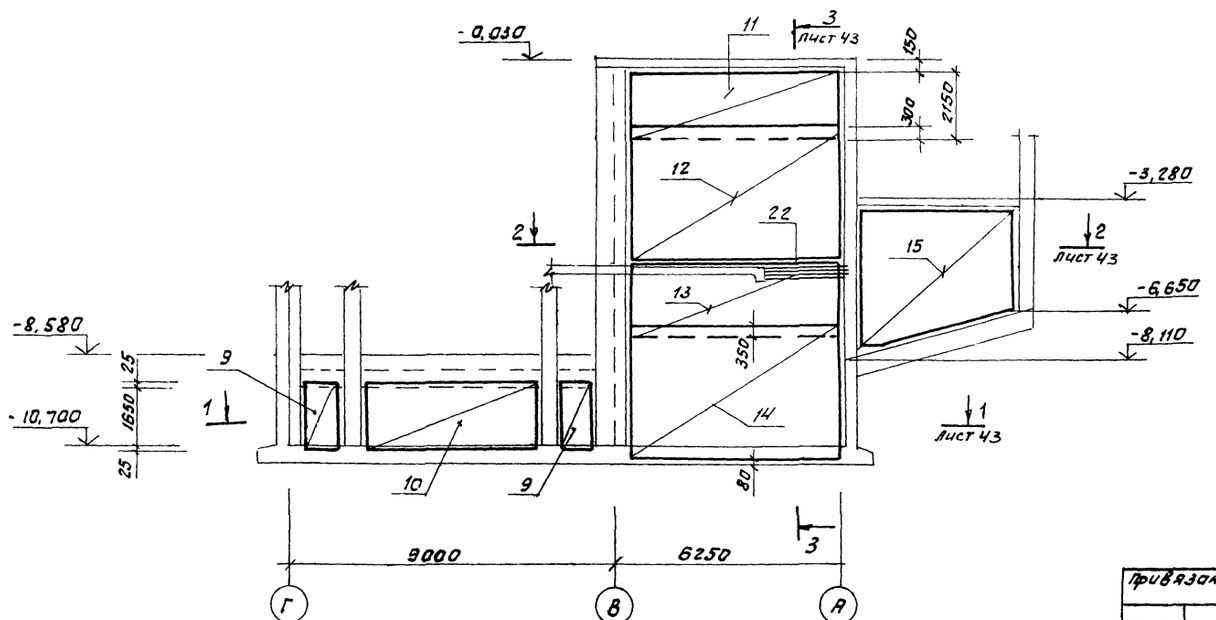


## Спецификация СТ м5

| Формат | Зона | Поз. | Обозначение | Наименование | Кол. | Примеч |
|---|---|---|---|---|---|---|
| | | | | Сб. единицы | | |
| | | | | Сетки арматурные | | |
| | | 1 | ГОСТ 23279-85 | 4С $\frac{8АIII-200}{8АIII-100}$ -285×965 | 1 | 112,4кг |
| | | 2 | ГОСТ 23279-85 | 4С $\frac{5ВрI-200}{8АIII-100}$ 140×665 | 1 | 46,6 кг |
| | | 3 | ГОСТ 23279-85 | 4С $\frac{5ВрI-200}{5ВрI-200}$ 305×665 | 1 | 29,2кг |
| | | 4 | ГОСТ 23279-85 | 4С $\frac{5ВрI-200}{10АIII-100}$ 305×665 | 1 | 140,9кг |
| | | 5 | ГОСТ 23279-85 | 4С $\frac{-200}{5ВрI-200}$ 245×665 | 1 | 23,5кг |
| | | 6 | ГОСТ 23279-85 | 3С $\frac{6АI-200}{22АIII-200}$ 165×665 | 1 | 180,5кг |
| | | 7 | ГОСТ 23279-85 | 4С $\frac{8АIII-100}{8АIII-100}$ 285×485 | 1 | 110,8кг |
| | | 8 | ГОСТ 23279-85 | 3С $\frac{6АI-200}{16АIII-200}$ 65×485 | 1 | 119,6кг |
| | | 9 | ГОСТ 23279-85 | 4С $\frac{8АIII-100}{8АIII-100}$ 125×165 | 2 | 15,9кг |
| | | 10 | ГОСТ 23279-85 | 4С $\frac{5ВрI-200}{8АIII-100}$ 165×495 | 1 | 38,8кг |
| | | 11 | ГОСТ 23279-85 | 4С $\frac{8АIII-100}{8АIII-100}$ 215×605 | 1 | 104,4кг |
| | | 12 | ГОСТ 23279-85 | 4С $\frac{8АIII-100}{8АIII-100}$ 375×605 | 1 | 181,2кг |
| | | 13 | ГОСТ 23279-85 | 4С $\frac{8АIII-100}{8АIII-100}$ 295×605 | 1 | 142,8кг |
| | | 14 | ГОСТ 23279-85 | 4С $\frac{8АIII-100}{8АIII-100}$ 375×605 | 1 | 181,5кг |
| | | 15 | ГОСТ 23279-85 | 4С $\frac{8АIII-100}{8АIII-100}$ 375×455 | 1 | 136,5кг |
| | | | | Детали | | |
| | | 16* | | Ф12АIII ГОСТ 5781-82* ℓ=2100 | 16 | 1,9кг |
| | | 17 | | ℓ=3100 | 25 | 2,8кг |
| | | 18* | | ℓ=3000 | 18 | 2,5кг |
| | | 21 | | ℓ=2100 | 26 | 1,9кг |
| | | 19* | | Ф16АIII ГОСТ 5781-82* ℓ=3200 | 10 | 5,15кг |
| | | 20 | | ℓ=2200 | 25 | 3,4кг |
| | | 22 | | Ф22АIII ГОСТ 5781-82* ℓ=2600 | 4 | 7,75кг |
| | | | | Материалы | | |
| | | | | Бетон класса В20 | | 26,0м³ |

* Позиции 16,18,19 - см ведомость деталей на листе 43.

1. Общие указания см. лист 2.
2. Данный лист читать совместно с листом 5.
3. Расход стали см. лист 52.

| | | | |
|---|---|---|---|
| Гл. инж. | Козлов | | |
| Нач. отд. | Чистоусов | | |
| Гл. конст. | Палагин | | |
| Гл. спец. | Писарев | | |
| Рук. гр. | Чикуров | | |
| Пров. | Балашов | | |
| Ст. инж. | Горбатов | | |
| Н. контр. | Писарев | | |

Привязан:

Инв. №

903-1-250.87- КЖ

Котельная с 4 котлами КЕ-25-14С
Топливо-каменные и бурые угли

Топливо подача

| Стадия | Лист | Листов |
|---|---|---|
| Р | 42 | |

Приемное устройство. Схема армирования. стены СТ м 5.

САНТЕХПРОЕКТ

Копировал: 22699-36 63 Формат А2

Инв. № подл. | Подп. и дата | Взам. инв. №

Альбом 28

## 1-1

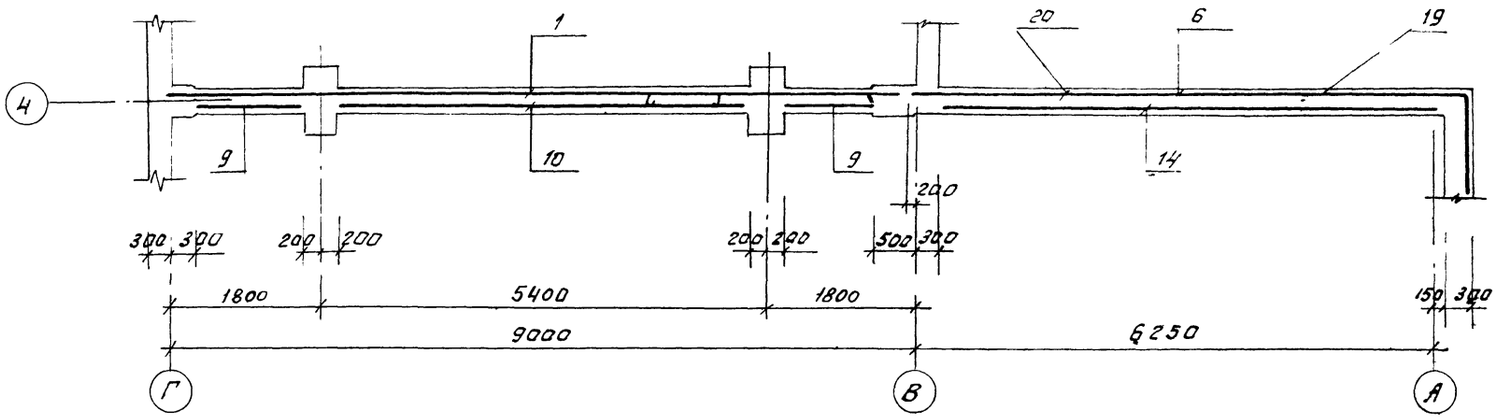


## 3-3

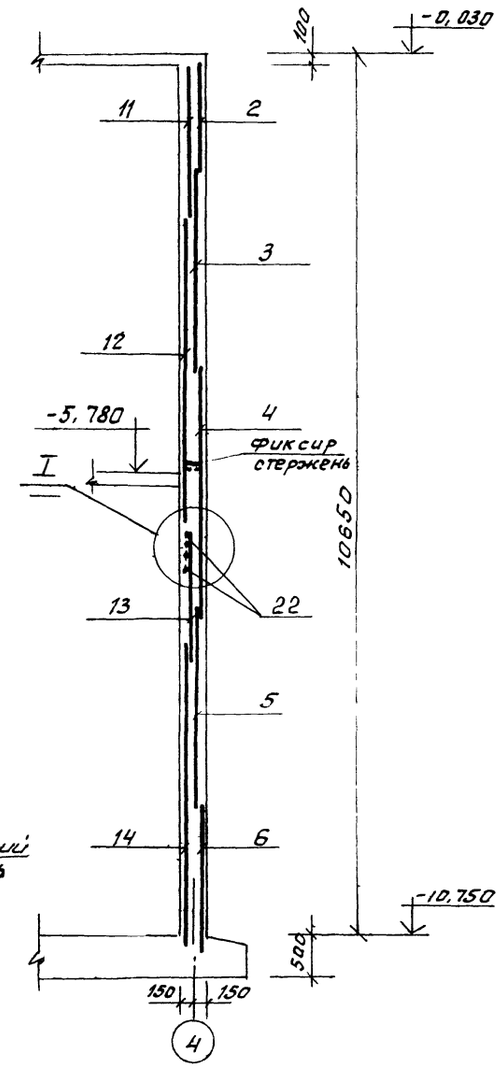


## 2-2

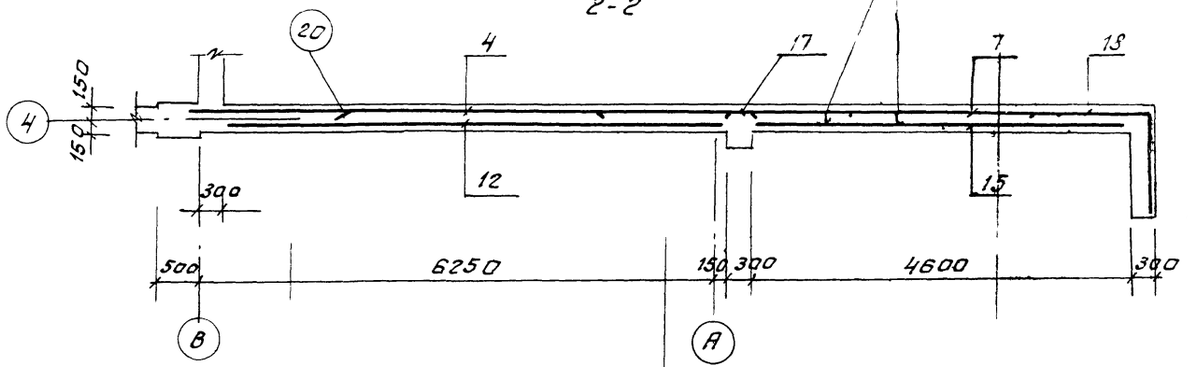


Фиксирующие стержни шаг 1000 х 1000 в шахматном порядке учтено на листе 35.

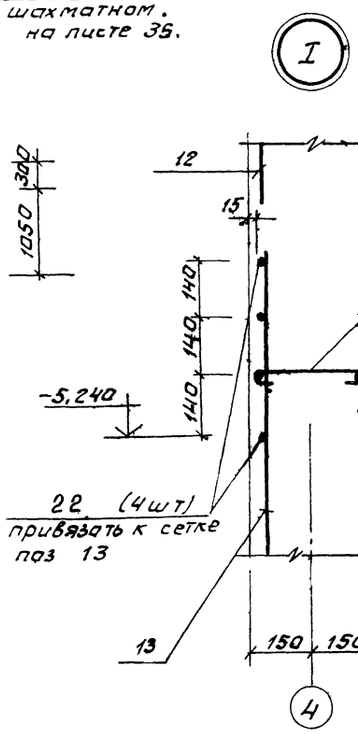


### Ведомость деталей

| Поз. | Эскиз |
|---|---|
| 16 | 1800, 300 |
| 18 | 1900, 1500 |
| 19 | 1800, 1500 |

1 Общие указания см. лист 2

Привязан:

Инв. №

Взам. инв. № | Подп. и дата | Инв. № подл.

| | | | |
|---|---|---|---|
| Гл. инж. | Козлов | | 903-1-250.87 - КЖ |
| Нач. отд. | Чистоусов | | Котельная с 4 котлами КЕ-25-14С Топливо - каменные и бурые угли |
| Гл. конст. | Палагин | | |
| Гл. спец. | Писарев | | Топливоподача — Стадия: Р; Лист: 43; Листов: |
| Рук. гр. | Чикуров | | |
| Пров. | Балашова | | Приемное устройство. Схема армирования стены СТм 5 сечения 1-1 — 3-3 |
| Ст. инж. | Горбатов | | САНТЕХПРОЕКТ |
| Н. контр. | Писарев | | |

Копировал: Фурм 22699-36 64 Формат А2

Альбом 28

# Схема армирования стены СТм 6.

## Раскладка наружных арматурных сеток.

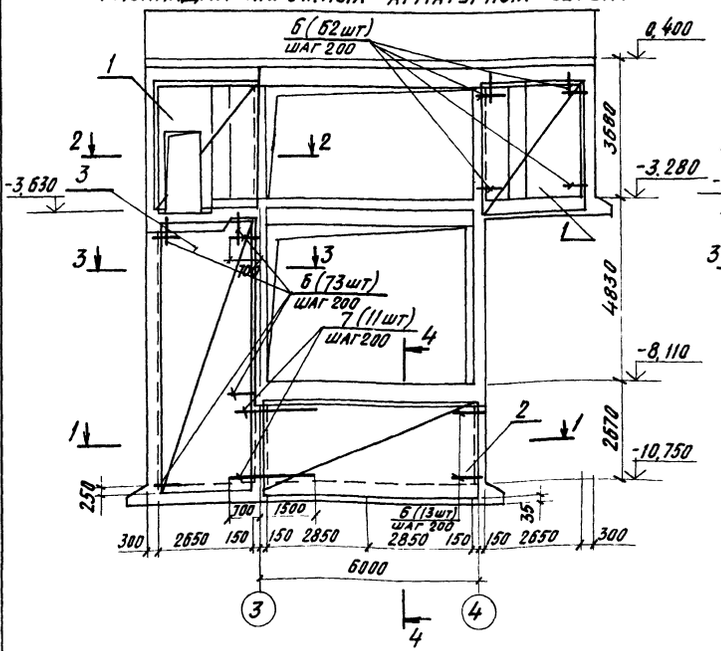


## Раскладка внутренних арматурных сеток.

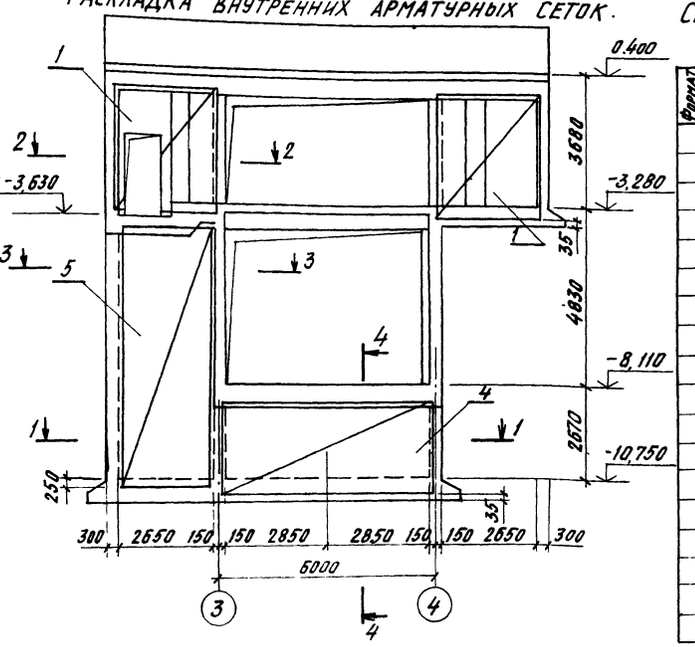


## Спецификация к схеме армирования стены СТм 6

| Формат | Зона | Поз. | Обозначение | Наименование | Кол. | Примеч. |
|---|---|---|---|---|---|---|
| | | | | СТм 6 | | |
| | | | | Сборочные единицы. | | |
| | | | | Сетки арматурные | | |
| | | 1 | ГОСТ 23279-85 | 4С 8АIII-200 / 8АIII-200 285х345 | 4 | 40,7кг. |
| | | 2 | ГОСТ 23279-85 | 3С 6АI-200 / 16АIII-200 265х585 | 1 | 144кг. |
| | | 3 | ГОСТ 23279-85 | 4С 5ВрI-200 / 5ВрI-200 265х725 | 1 | 27,5кг. |
| | | 4 | ГОСТ 23279-85 | 4С 5ВрI-200 / 8АIII-100 265х595 | 1 | 74,3кг. |
| | | 5 | ГОСТ 23279-85 | 4С 5ВрI-200 / 8АIII-100 265х725 | 1 | 90,4кг. |
| | | | | Отдельные стержни | | |
| | | 6* | | ф16А III ГОСТ 5781-82* ℓ=1950 | 135 | 3,1 кг. |
| | | 7 | | ф16А III ГОСТ 5781-82* ℓ=2200 | 11 | 3,5кг. |
| | | | | Материал | | |
| | | | | Бетон класса В20 | | 16,2м³ |

* Позицию 6 - см ведомость деталей на данном листе.

## 1—1

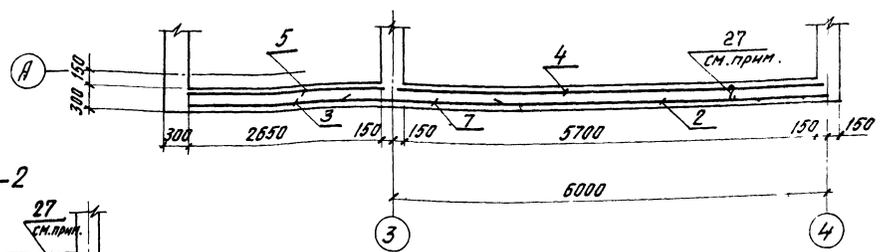


## 2—2

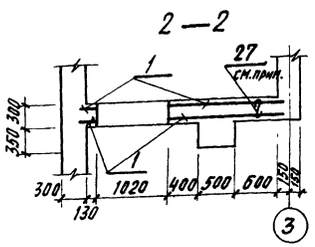


## 3—3

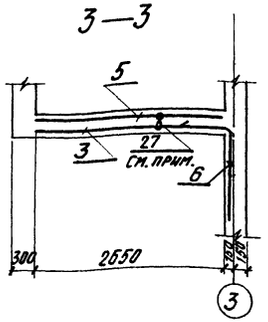


## 4—4

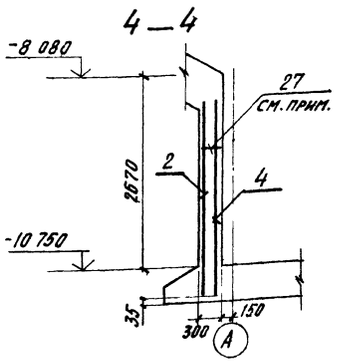


## Ведомость деталей

| Поз. | Эскиз |
|---|---|
| 6 | 700 / 1250 |

1. Общие данные см. лист 2.
2. Ведомость расхода стали см лист 52.
3. Фиксирующий стержень, устанавливается в шахматном порядке с шагом 1,0м, учтен на листе 35.

Привязан:

Инв. №

| | | | |
|---|---|---|---|
| Гл. инж. | Козлов | | |
| Нач. отд. | Чистоусов | | |
| Гл. конст. | Палагин | | |
| Гл. спец. | Писарев | | |
| Рук. гр. | Чикуров | | |
| Ст. инж. | Горбатов | | |
| Инж. | Демидченко | | |
| Н. контр. | Писарев | | |

903-1-250.87 - КЖ

Котельная с 4 котлами КЕ-25-14С
Топливо - каменные и бурые угли

Топливоподача

| Стадия | Лист | Листов |
|---|---|---|
| Р | 44 | |

Приемное устройство
Схема армирования стены СТм 6.

САНТЕХПРОЕКТ

226 99-36 65

Копировал: Кульбакина

Формат А2

Инв. № подл. | Подпись и дата | Взам. инв. №

Альбом 28

# Схема армирования стены СТм 7

## Раскладка наружных арматурных сеток

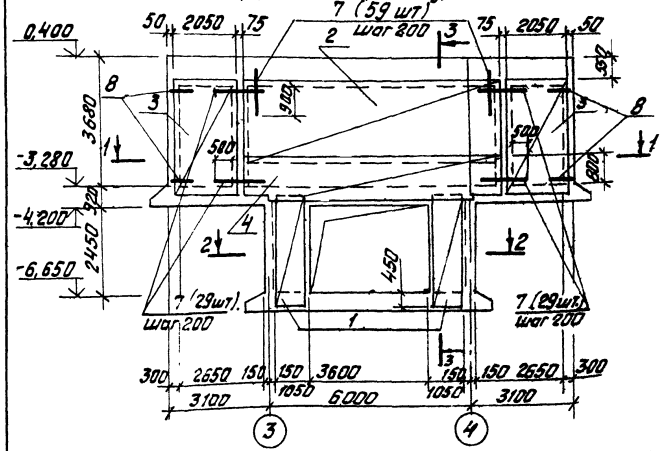


## Раскладка внутренних арматурных сеток

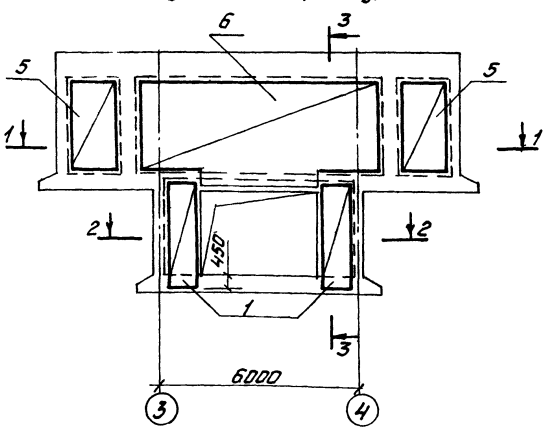


## 1 — 1

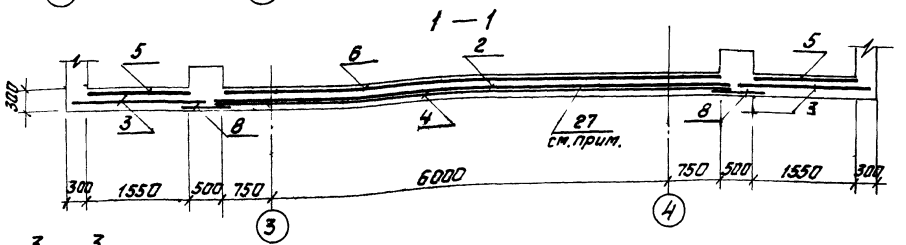


## 3 — 3

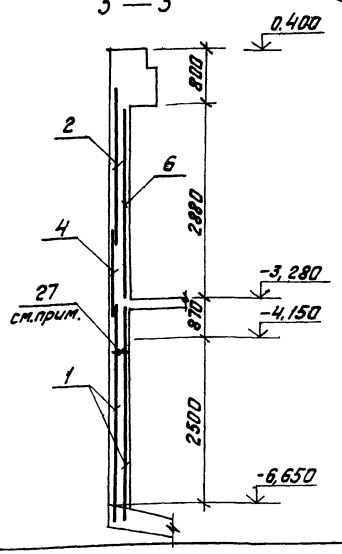


## 2 — 2

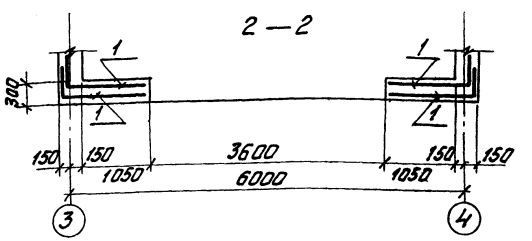


| Поз. | Эскиз |
|---|---|
| 1 | 1300, 550 |
| 8 | 500, 500 |

# Спецификация к схеме армирования стены СТм 7

| Формат | Зона | Поз. | Обозначение | Наименование | Кол. | Примеч. |
|---|---|---|---|---|---|---|
| | | | | СТм 7 | | |
| | | | | Сборочные единицы | | |
| | | | | Сетки арматурные | | |
| | | 1* | ГОСТ 23279-85 | 2С 6АI-200 / 2АIII-200 185×345 | 4 | 106,9 кг |
| | | 2 | ГОСТ 23279-85 | 4С 3АIII-200 / 3АIII-200 225×785 | 1 | 25,8 кг |
| | | 3 | ГОСТ 23279-85 | 4С 3АIII-200 / 3АIII-200 205×385 | 2 | 18,8 кг |
| | | 4 | ГОСТ 23279-85 | 2С 6АI-200 / 6АIII-200 205×785 | 1 | 148,8 кг |
| | | 5 | ГОСТ 23279-85 | 4С 8АIII-100 / 8АIII-100 145×425 | 2 | 49,8 кг |
| | | 6 | ГОСТ 23279-85 | 4С 8АIII-100 / 8АIII-100 425×785 | 1 | 266 кг |
| | | | | Детали | | |
| | | 7 | | ф16АIII ГОСТ 5781-82* L=1500 | 117 | 2,37 кг |
| | | 8* | | ф16АIII ГОСТ 5781-82* L=1000 | 58 | 1,58 кг |
| | | | | Материал: | | |
| | | | | Бетон класса В20 | | 15,4 м³ |

* Позиции 1, 8 - см. ведомость деталей на данном листе.

1. Общие указания см. лист 2.
2. Ведомость расхода стали см. лист 52.
3. Фиксирующий стержень, поз. 27, устанавливается в шахматном порядке с шагом 1,0 м, учтен на листе 35.

Привязан:

Инв. №

| | | | |
|---|---|---|---|
| Гл. инж. | Козлов | | 903-1-250.87- КЖ |
| Нач. отд. | Чистяков | | Котельная с 4 котлами КЕ-25-14С Топливо-каменные и бурые угли. |
| Гл. конс. | Полагин | | |
| Гл. спец. | Писарев | | Топливоподача — Стадия: Р; Лист: 45; Листов: |
| Рук. гр. | Чикуров | | |
| Ст. инж. | Горбатов | | |
| Инж. | Демиденко | | Приемное устройство. Схема армирования стены СТм 7. — САНТЕХПРОЕКТ |
| Н. контр. | Писарев | | |

Копировал: Федотова 22699-36 66 Формат А2

Альбом 28

## Схема армирования стены СТм 9.

### Раскладка наружных арматурных сеток.

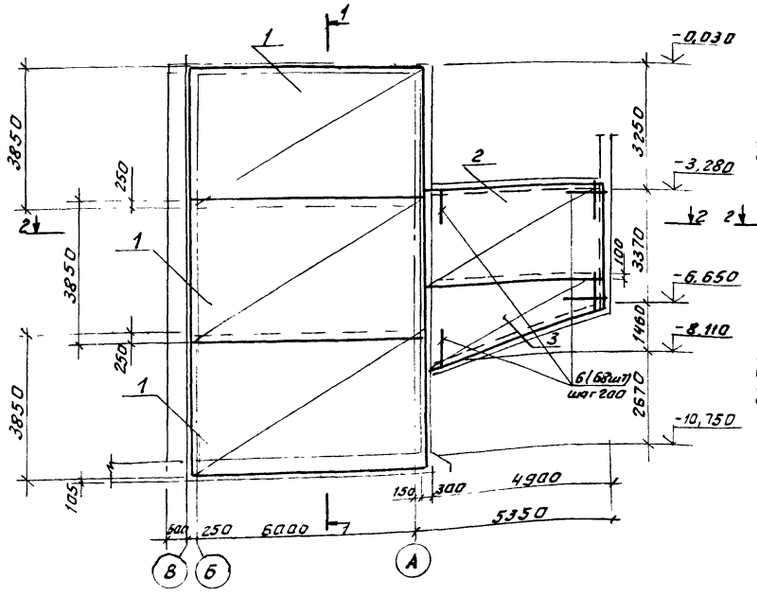


### Раскладка внутренних арматурных сеток.

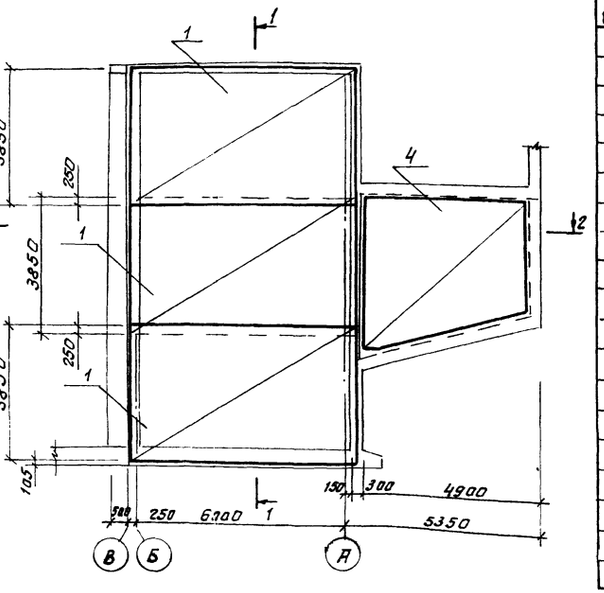


## Спецификация к схеме армирования стены СТм 9

| Формат | Зона | Поз. | Обозначение | Наименование | Кол. | Примеч. |
|---|---|---|---|---|---|---|
| | | | | СТм 9 | | |
| | | | | Сборочные единицы | | |
| | | | | сетки арматурные | | |
| | | 1 | ГОСТ 23279-85 | 4с 8АIII-200 / 8АII-200 385х665 | 6 | 104,25кг. |
| | | 2 | ГОСТ 23279-85 | 4с 8АII-200 / 8АIII-200 285х485 | 1 | 56,9кг. |
| | | 3 | ГОСТ 23279-85 | 3с 6АI-200 / 10АII-200 265х485 | 1 | 119,6кг. |
| | | 4 | ГОСТ 23279-85 | 4с 8АII-100 / 8АIII-100 375х455 | 1 | 136,5кг. |
| | | | | Отделочные стержни | | |
| | | 5* | | ф12АIII ГОСТ 5781-82* ℓ=2800 | 68 | 2,5кг. |
| | | 6 | | ф12АIII ГОСТ 5781-82* ℓ=1200 | 98 | 1,1кг. |
| | | 7 | | ф6АI ГОСТ 5781-82* ℓ=1200 | 20 | 0,3кг. |
| | | 8 | | ф6АI ГОСТ 5781-82* ℓ=1800 | 12 | 0,6кг. |
| | | | | Материал | | |
| | | | | Бетон класса В20 | | 28,2м³ |

*Позицию 5 – см. ведомость деталей на данном листе.

### 1 – 1

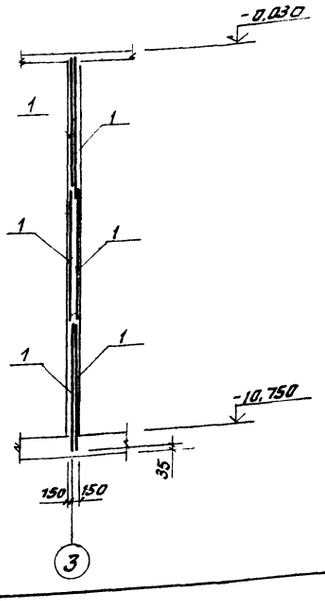


### 2 – 2

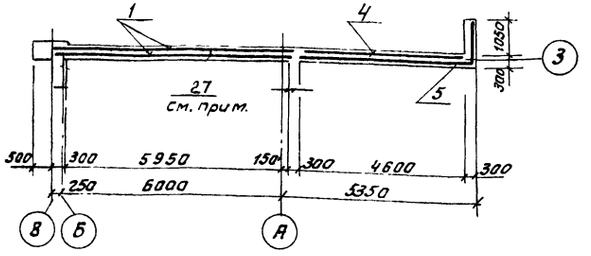


### Ведомость деталей

| Поз. | Эскиз |
|---|---|
| 5 | 1485, 1315 |

1. Общие указания см. лист 2.
2. Ведомость расхода стали см. лист 52.
3. Опалубку и армирование консолей см. лист 41
4. Фиксирующий стержень устанавливается в шахматном порядке с шагом 1,0м; Учтен на листе 35.

Инв.№ подл. | Подп. и дата | Взам. инв.№

Привязан:

Инв.№

| | | | |
|---|---|---|---|
| Гл. инж. | Крылов | | |
| Нач.отд. | Чистяков | | |
| Гл.конс. | Палагин | | |
| Гл.спец. | Писарев | | |
| Рук.гр. | Чикуров | | |
| Ст.инж. | Горбатов | | |
| Инж. | Демиденко | | |
| Н.контр. | Писарев | | |

903-1-250.87- КЖ

Котельная в 4 котлами КЕ-25-14С. Топливо - каменные и бурые угли.

Топливоподача

| Стадия | Лист | Листов |
|---|---|---|
| Р | 46 | |

Приемные устройства схема армирования стены СТм 9.

САНТЕХПРОЕКТ

Копировал: Фрум 22699-36 67 Формат А2

## Схема расположения лестницы в осях А-В

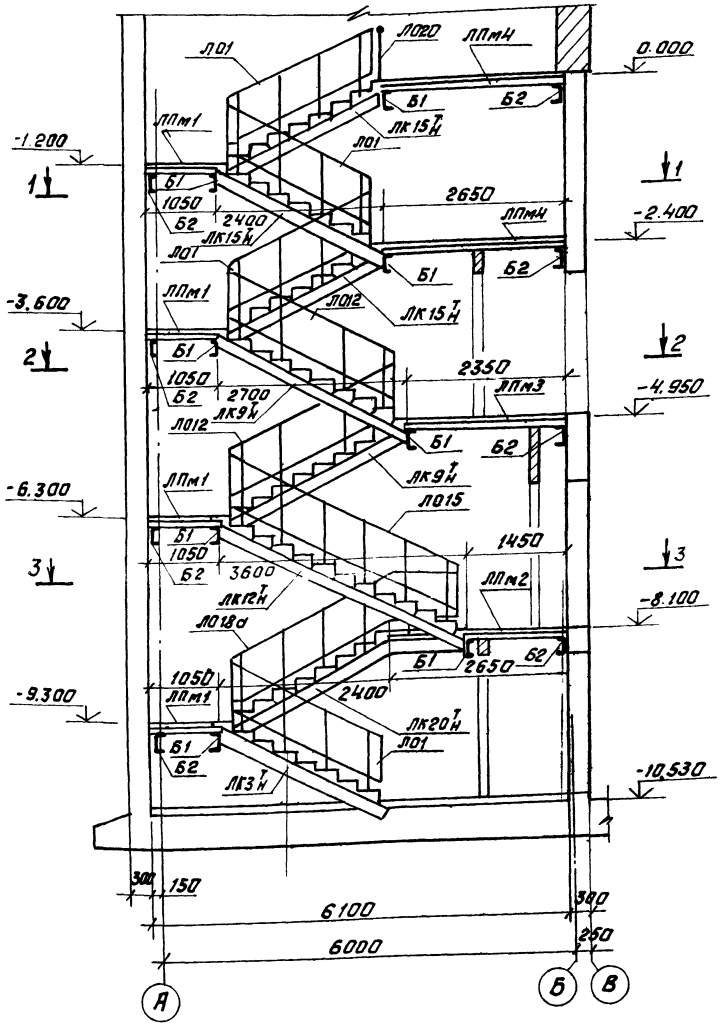


## 1 - 1

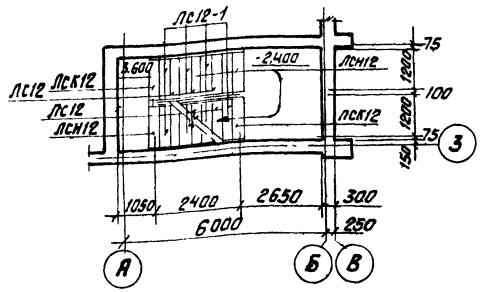


## 2 - 2

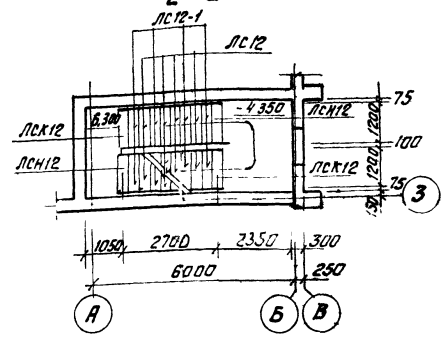


## 3 - 3

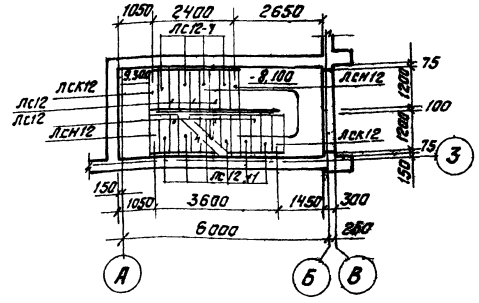


## Спецификация к схеме расположения лестницы в осях А-В.

| Марка поз. | Обозначение | Наименование | Кол. | Масса ед.кг | Примеч. |
|---|---|---|---|---|---|
| | | Косоуры | | | |
| ЛК3Т | 1.450-1 в.2 | ЛК3Т | 1 | 36,1 | |
| ЛК3Н | 1.450-1 в.2 | ЛК3Н | 1 | 36,1 | |
| ЛК20Т | 1.450-1 в.2 | ЛК20Т | 1 | 57,0 | |
| ЛК20Н | 1.450-1 в.2 | ЛК20Н | 1 | 57,0 | |
| ЛК12Т | 1450-1 в2 | ЛК12Т | 1 | 59,2 | |
| ЛК12Н | 1.450-1 в2 | ЛК12Н | 1 | 59,2 | |
| ЛК9Т | 1.450-1 в.2 | ЛК9Т | 2 | 39,4 | |
| ЛК9Н | 1 450-1 в2 | ЛК9Н | 2 | 39.4 | |
| ЛК15Т | 1.450-1 в.2 | ЛК15 | 3 | 35.2 | |
| ЛК15Н | 1.450-1 в2 | ЛК15 | 3 | 35.2 | |
| | | | | | |
| | | Лестничные ограждения | | | |
| Л01 | 1 450-1 в.2 | Л01 | 4 | 310 | |
| Л012 | 1 450-1 в.2 | Л012 | 2 | 32,3 | |
| Л015 | 1 450-1 в.2 | Л015 | 1 | 46.7 | |
| Л018а | 1 450-1 в2 | Л018а | 1 | 33,6 | |
| Л020 | 1.450-1 в.2 | Л020 | 1 | 8.9 | |
| | | | | | |
| | | Площадочные балки | | | |
| Б1 | 903-1-250.87-КЖ.И.44 | Б1 | 8 | 67.95 | |
| Б2 | 903-1-250.87-КЖ.И 44 | Б2 | 8 | 67.95 | |
| | | | | | |
| | | Монолитные площадки | | | |
| ЛПм1 | Лист 48 | ЛПм1 | 4 | | |
| ЛПм2 | Лист 48 | ЛПм2 | 1 | | |
| ЛПм3 | Лист 48 | ЛПм3 | 1 | | |
| ЛПм4 | Лист 48 | ЛПм4 | 2 | | |
| | | Ступени | | | |
| ЛС 12 | ГОСТ 8717.0-84* | ЛС 12 | 24 | 135 | |
| ЛС12-1 | ГОСТ 8717.0-84* | ЛС 12-1 | 34 | 135 | |
| ЛСН12 | ГОСТ 8717.0-84* | ЛСН 12 | 8 | 68 | |
| ЛСВ12 | ГОСТ 8717.0-84* | ЛСВ 12 | 8 | 98 | |

Общие указания см. лист 2.
Данный лист см. совместно с листом 48.

Привязан:

Инв. N°

| | | | |
|---|---|---|---|
| ГИП | Козлов | | |
| Нач. отд. | Чистоусов | | |
| Гл. конс. | Папаева | | |
| Н. спец. | Писарев | | |
| Рук. гр. | Чикуров | | |
| Ведущ. | Балашова | | |
| Инж. | Демидова | | |
| Н. контр. | Писарев | | |

903-1-250.87- КЖ

Котельная с 4 котлами КЕ-25-14С
Топлива-каменные и бурые угли

Топливоподача

| Стадия | Лист | Листов |
|---|---|---|
| Р | 47 | |

Приемное устройство
Схема расположения
лестницы в осях А-В

САНТЕХПРОЕКТ

Копировал: Формат 22699 36 68 Формат А2

Инв.№ подл. | Подпись и дата | Взам.инв.№

Альбом 28

Схема расположения косоуров и площадочных балок на отметках 0,000; -1.200 (-2,400; -3,600)

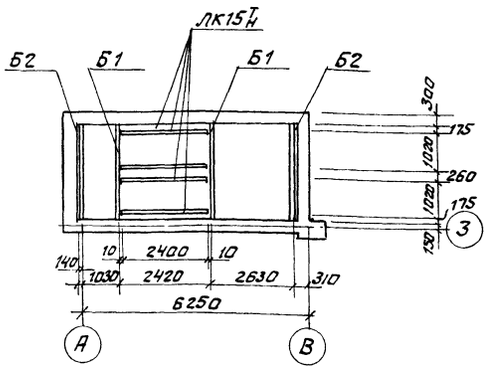


Схема расположения косоуров и площадочных балок на отметках -4,950; -6,300

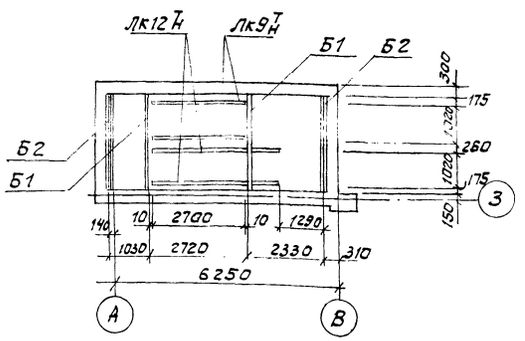


Схема расположения косоуров и площадочных балок на отметках -8,100; -9,300

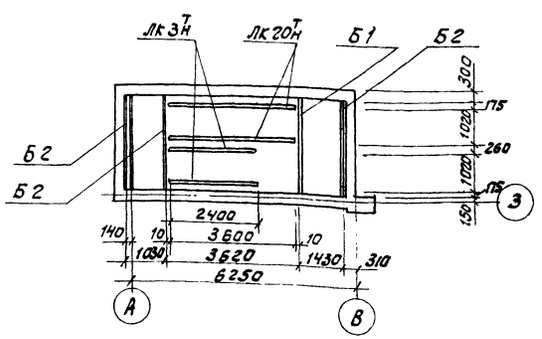


ЛПм1

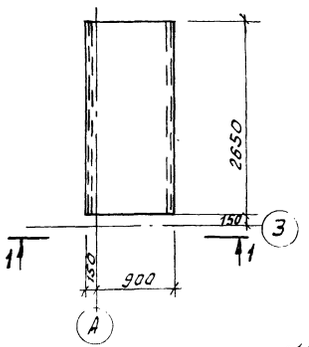


ЛПм2

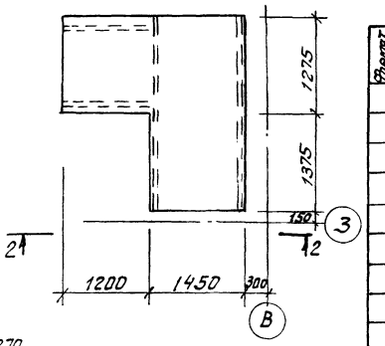


1-1

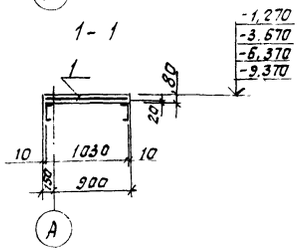


2-2

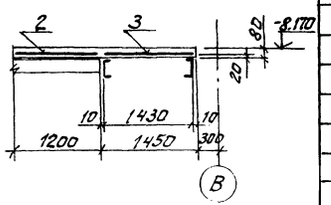


ЛПм3

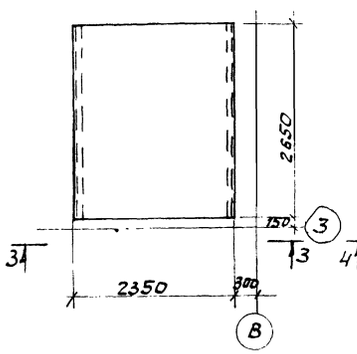


ЛПм4

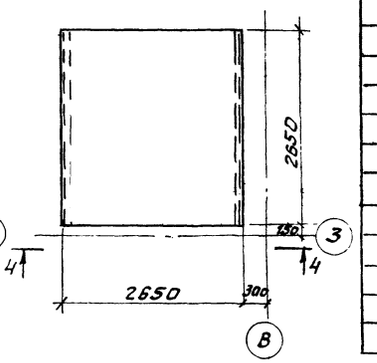


3-3

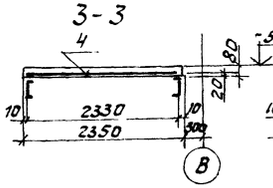


4-4

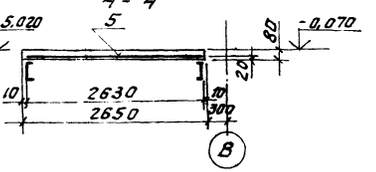


Спецификация к монолитным площадкам ЛПм1÷ЛПм4.

| Формат | Зона | Поз. | Обозначение | Наименование | Кол. | Примеч. |
|---|---|---|---|---|---|---|
| | | | | ЛПм1 | | |
| | | | | Сборочные единицы | | |
| | | | | Сетки арматурные | | |
| | | 1 | ГОСТ 23279-85 | 4С $\frac{5ВрI-150}{8АIII-100}$ 100×260 $\frac{50}{50}$ | 1 | 13,07кг. |
| | | | | Материал: | | |
| | | | | Бетон класса В20 | 0,25 | $м^3$ |
| | | | | ЛПм2 | | |
| | | | | Сборочные единицы | | |
| | | | | Сетки арматурные | | |
| | | 2 | ГОСТ 23279-85 | 4С $\frac{8АIII-100}{8АIII-100}$ 125×125 | 1 | 18,8кг |
| | | 3 | ГОСТ 23279-85 | 4С $\frac{5ВрI-200}{8АIII-100}$ 145×265 | 1 | 18,72кг |
| | | | | Материал: | | |
| | | | | Бетон класса В20 | 0,45 | $м^3$ |
| | | | | ЛПм3 | | |
| | | | | Сборочные единицы | | |
| | | | | Сетки арматурные | | |
| | | 4 | ГОСТ 23279-85 | 4С $\frac{5ВрI-200}{8АIII-100}$ 230×255 $\frac{25}{50}$ | 1 | 27,94кг. |
| | | | | Материал: | | |
| | | | | Бетон класса В20 | 0,5 | $м^3$ |
| | | | | ЛПм4 | | |
| | | | | Сборочные единицы | | |
| | | | | Сетки арматурные | | |
| | | 5 | ГОСТ 23279-85 | 4С $\frac{8АIII-100}{8АIII-100}$ 255×255 | 1 | 52,4кг. |
| | | | | Материал: | | |
| | | | | Бетон класса В20 | 0,6 | $м^3$ |

Общие указания см. лист 2.
Выборка металла дана на листе 52.

| | | | |
|---|---|---|---|
| Гл. инж. | Козлов | | 903-1-250.87- КЖ |
| Нач. отд. | Чистоусов | | Котельная с 4 котлами КЕ-25-14С. Топливо: каменные и бурые угли. |
| Гл. конст. | Полагин | | |
| Гл. спец. | Писарев | | Топливоподача — Стадия: Р; Лист: 48; Листов: |
| Рук. гр. | Чикуров | | |
| Вед. инж. | Балашова | | Приемное устройство. Схема расположения косоуров и балок ЛПм1÷ЛПм4. — САНТЕХПРОЕКТ |
| Инж. | Демиденко | | |
| Н. контр. | Писарев | | |

Привязан

Инв. №

Инв. № подл. | Подп. и дата | Взам. инв. №

Альбом 28

## Схемы армирования пилястр

ПИ м 1

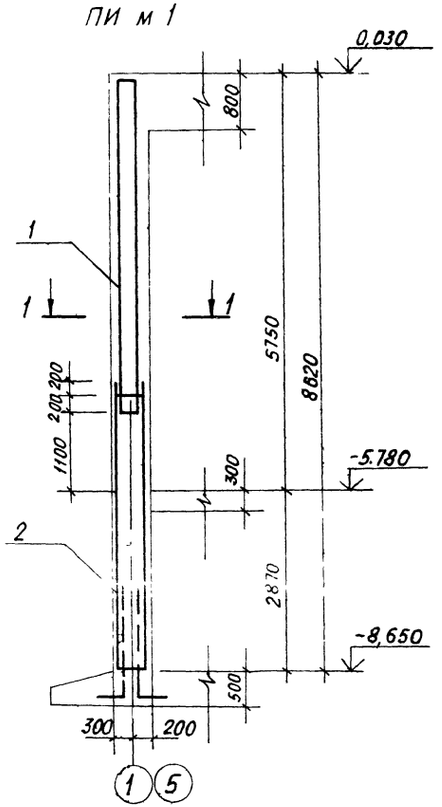


ПИМ2

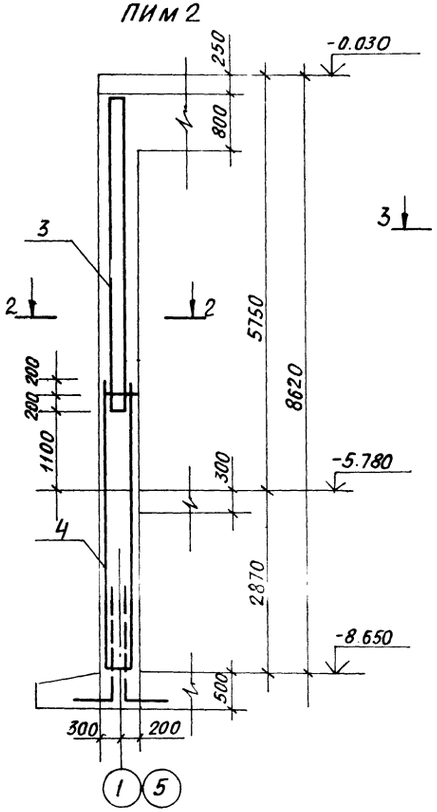


ПИМ3

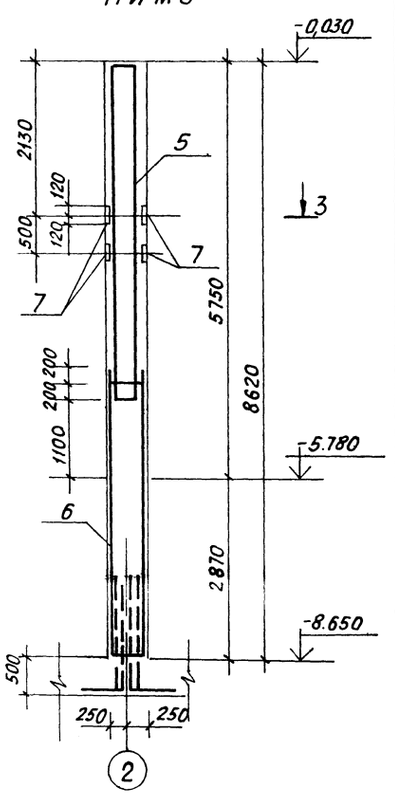


1 - 1.

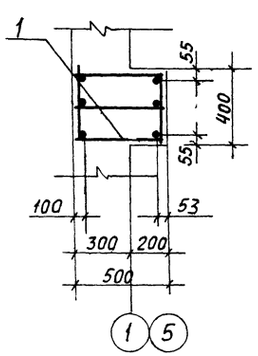


2 - 2

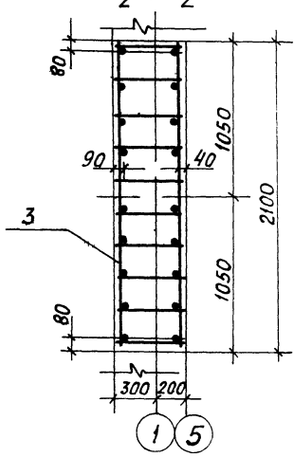


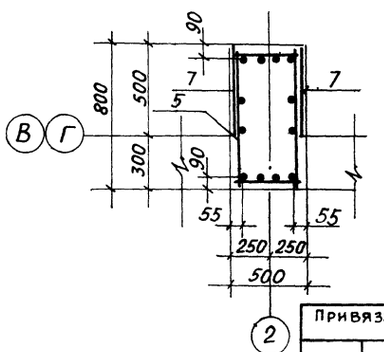


## Спецификация пилястр ПИМ1÷ПИМ3

| Формат | Зона | Поз. | Обозначение | Наименование | Кол. | Прим. |
|---|---|---|---|---|---|---|
| | | | | **ПИМ 1** | | |
| | | | | Сборочные единицы | | |
| | | | | Каркасы пространственные | | |
| А3 | | 1 | 903-1-250.87-КЖ.И.40 | КП29 | 1 | 91,8кг |
| А3 | | 2 | 903-1-250.87-КЖ.И.-39 | КП28 | 1 | 86,2кг |
| | | | | Материал | | |
| | | | | Бетон класса В20 | | 0,7м³ |
| | | | | **ПИМ2** | | |
| | | | | Сборочные единицы | | |
| | | | | Каркасы пространственные | | |
| А3 | | 3 | 903-1-250.87-КЖ.И.41 | КП31 | 1 | 293,0кг |
| А3 | | 4 | 903-1-250.87-КЖ.И.41 | КП30 | 1 | 298,4кг |
| | | | | Материал | | |
| | | | | Бетон класса В20 | | 3,6м³ |
| | | | | **ПИМ3** | | |
| | | | | Сборочные единицы | | |
| | | | | Каркасы пространственные | | |
| А3 | | 5 | 903-1-250.87-КЖ.И.38 | КП26 | 1 | 178,4кг |
| А3 | | 6 | 903-1-250.87-КЖ.И.37 | КП25 | 1 | 162,8кг |
| | | 7 | 3.400-6/76 | Изделие закладное МИ2-5 | 4 | 11,6кг |
| | | | | Материал | | |
| | | | | Бетон класса В20 | | 2,2м³ |

1. Общие указания см лист 2.
2. Ведомость расхода стали см лист 52.

Привязан:

Инв. №

| | | | |
|---|---|---|---|
| ГИП | Козлов | | 903-1-250.87- КЖ |
| Нач.отд. | Чистоусов | | Котельная с 4 котлами КЕ-25-14С Топливо- каменные и бурые угли |
| Гл.конст. | Палагин | | |
| Гл.спец. | Писарев | | Топливоподача — Стадия: Р; Лист: 49; Листов: |
| Рук.гр. | Чикуров | | |
| Пров. | Балашова | | Приемное устройство Схемы армирования пилястр ПИМ1–ПИМ3 — САНТЕХПРОЕКТ |
| Инж. | Руберовская | | |
| Н.контр. | Писарев | | |

Копировал: Бочкарева 22699-36 70 Формат А2

Инв. № подл. | Подп. и дата | Взам. инв. №

# Схемы армирования пилястр

## ПИМ4

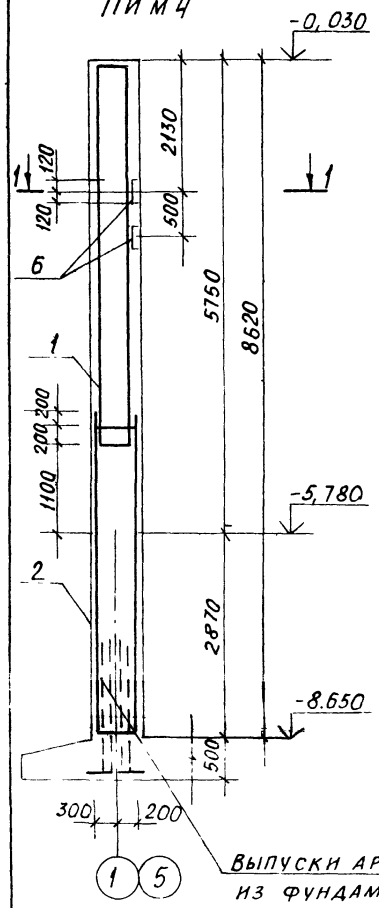


## ПИМ5

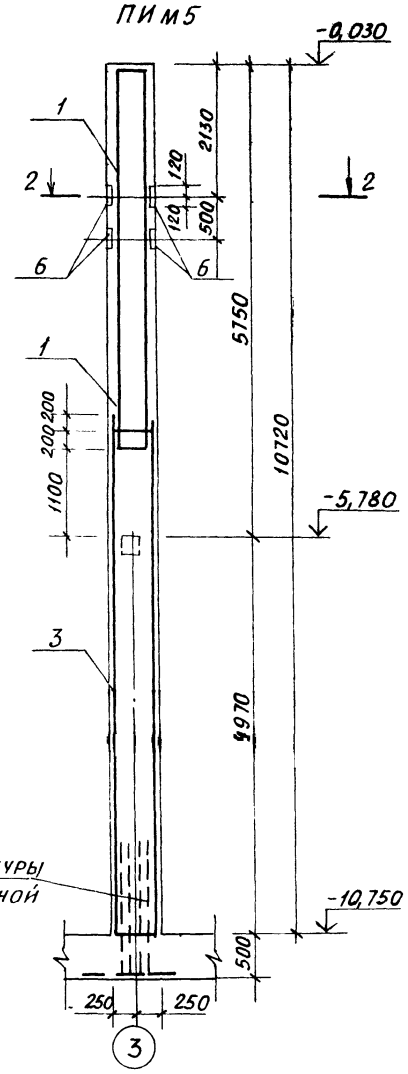


## ПИМ6

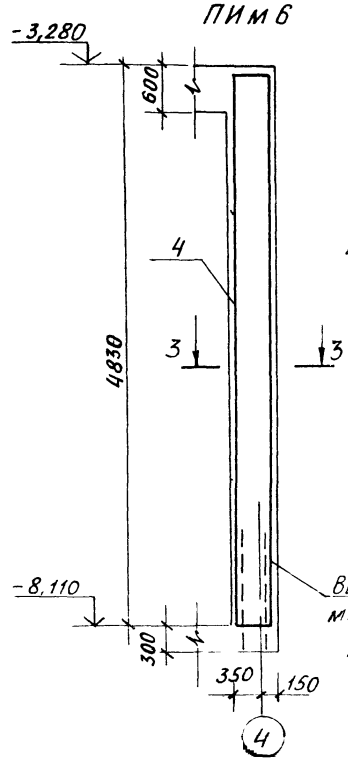


## ПИМ7

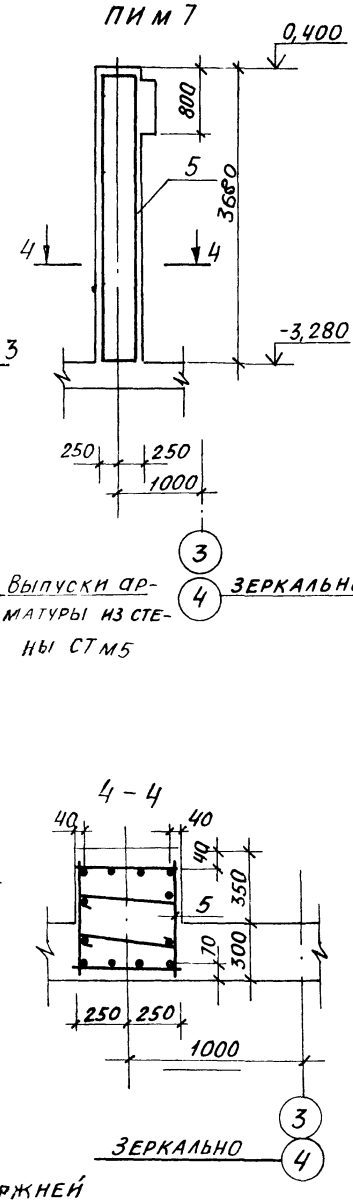


## 3 - 3

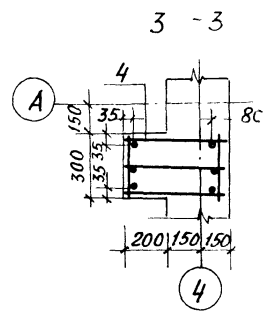


## 4 - 4




## 1 - 1

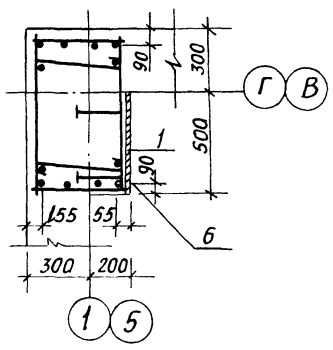


## 2 - 2

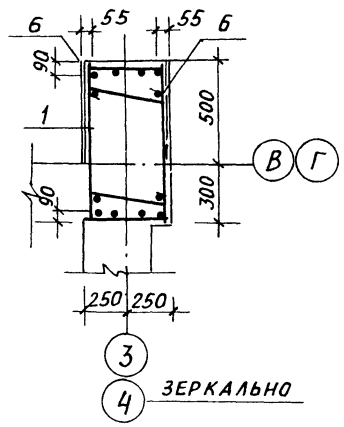


## Схема сварки стержней

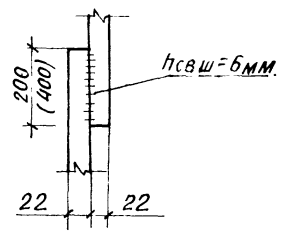


## Спецификация пилястр ПИМ4÷ПИМ7

| Формат | Зона | Поз. | Обозначение | Наименование | Кол. | Прим. |
|---|---|---|---|---|---|---|
| | | | | **ПИМ4** | | |
| | | | | Сборочные единицы | | |
| | | 2 | 903-1-250.87-КЖИ.37 | Каркас пространственный КП25 | 1 | 162,8кг. |
| | | 1 | КЖ.И.38 | КП26 | 1 | 178,4кг. |
| | | | | Изделие закладное | | |
| | | 6 | 3.400-6/76 | МИ2-5 | 2 | 11,6кг. |
| | | | | Материал | | |
| | | | | Бетон класса В20 | | 0,8м³ |
| | | | | **ПИМ5** | | |
| | | | | Сборочные единицы | | |
| | | 1 | 903-1-250.87-КЖ.И.38 | Каркас пространственный КП26 | 1 | 178,4кг. |
| | | 3 | КЖИ.37 | КП27 | 1 | 123,9кг. |
| | | | | Изделие закладное | | |
| | | | | МИ2-5 | 4 | 11,6кг. |
| | | | | Материал | | |
| | | | | Бетон класса В20 | | 2,7м³ |
| | | | | **ПИМ5** | | |
| | | | | Сборочные единицы | | |
| | | 4 | 903-1-250.87-КЖ.И.40 | Каркас пространственный КП32 | 1 | 92,8кг. |
| | | | | Материал | | |
| | | | | Бетон класса В20 | | 0,4м³ |
| | | | | **ПИМ7** | | |
| | | | | Сборочные единицы | | |
| | | 5 | 903-1-250.87-КЖ.И.42 | Каркас пространственный КП33 | 1 | 138,0кг. |
| | | | | Материал | | |
| | | | | Бетон класса В20 | | 0,7м³ |

1. Общие указания см. лист 2.
2. Ведомость расхода стали см лист 52.

Взам. инв.№ | Подп. и дата | Инв.№подл.

Привязан:

Инв.№

| | | |
|---|---|---|
| ГИП | Козлов | |
| Нач.отд. | Чистоусов | |
| Гл.конст. | Палагин | |
| Гл.спец. | Писарев | |
| Рук.гр. | Чикуров | |
| Пров. | Балашова | |
| Инж. | Руберовская | |
| Н.контр. | Писарев | |

**903-1-250.87-КЖ**

Котельная с 4 котлами КЕ-25-14С
Топливо-каменные и бурые угли

Топливоподача

| Стадия | Лист | Листов |
|---|---|---|
| Р | 50 | |

Приемное устройство
Схемы армирования
Пилястр ПИМ4÷ПИМ7

САНТЕХПРОЕКТ

Альбом 28

# Схемы армирования колонн

## СКм1

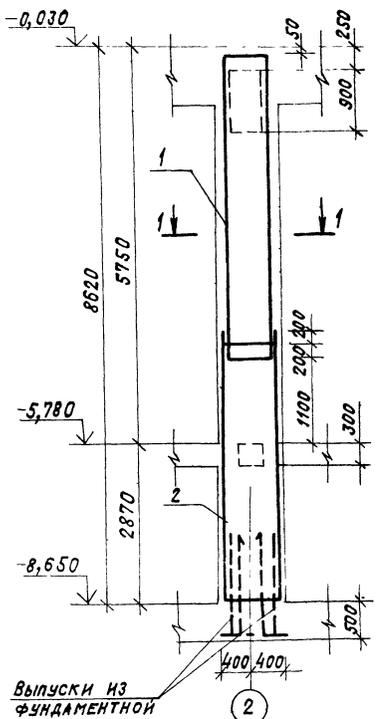


## СКм2, СКм2а

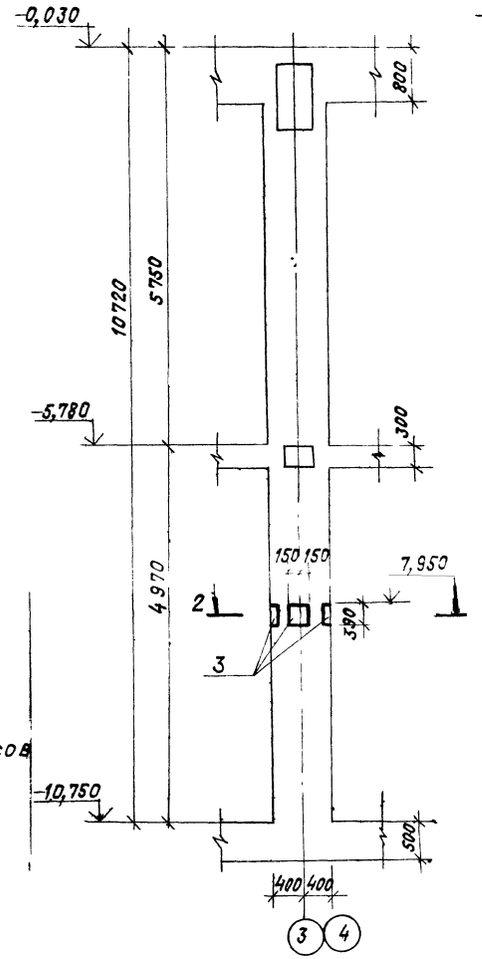


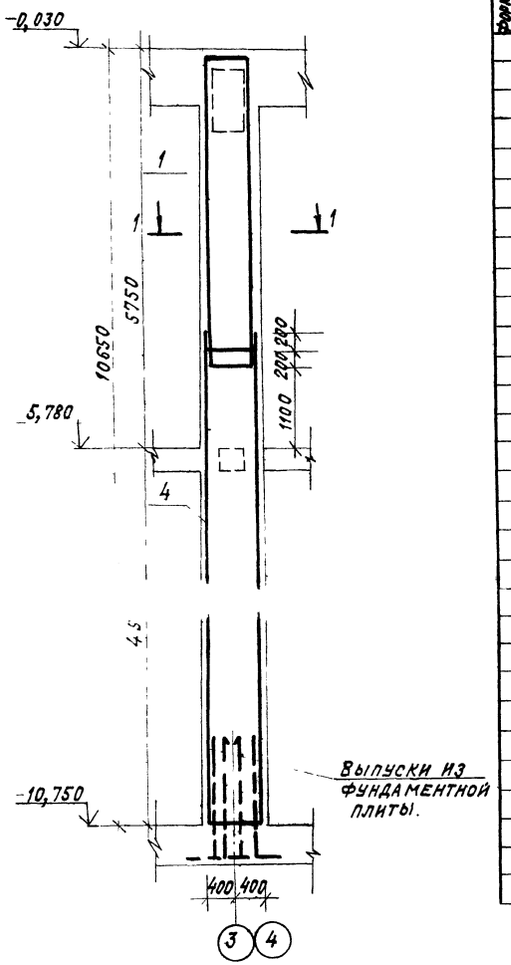


## Схема сварки каркасов

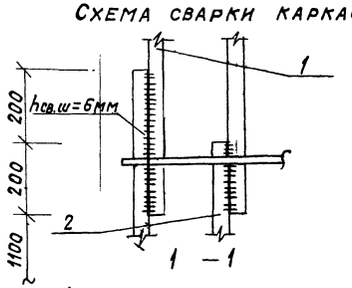


1 – 1

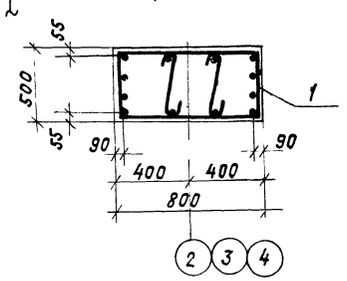


2 – 2

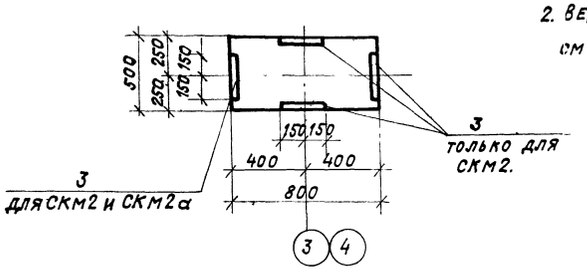


1. Общие указания см. лист 2.
2. Ведомость расхода стали см лист 52.

## Спецификация колонн СКм1, СКм2, СКм2а

| Формат | Зона | Поз. | Обозначение | Наименование | Кол. | Прим. |
|---|---|---|---|---|---|---|
| | | | | Колонна СКм1 | | |
| | | | | Сборочные единицы | | |
| | | | | Каркасы пространственные | | |
| | | 1 | 903-1-250.87-КЖИ.38 | КП26 | 1 | 178,4кг |
| | | 2 | 903-1-250.87-КЖИ.37 | КП25 | 1 | 162,8кг |
| | | | | Материал | | |
| | | | | Бетон класса В20 | | 2,6м³ |
| | | | | Колонна СКм2 | | |
| | | | | Сборочные единицы | | |
| | | | | Каркасы пространственные | | |
| | | 1 | 903-1-250.87-КЖ.И.38 | КП26 | 1 | 178,4кг |
| | | 4 | -КЖ.И.37 | КП27 | 1 | 123,9кг |
| | | 3 | 3.400-6/76 | Изделие закладное МИ1-31 | 4 | 11,4кг |
| | | | | Материал | | |
| | | | | Бетон класса В20 | | 3,4м³ |
| | | | | Колонна СКм2а | | |
| | | | | Сборочные единицы | | |
| | | | | Каркасы пространственные | | |
| | | 1 | 903-1-250.87-КЖ.И.38 | КП26 | 1 | 173,4кг |
| | | 4 | -КЖ.И.37 | КП27 | 1 | 123,9кг |
| | | 3 | 3.400-6/76 | Изделие закладное МИ1-31 | 1 | 11,4кг |
| | | | | Материал | | |
| | | | | Бетон класса В20 | | 3,4м³ |

Инв. № подл. | Подпись и дата | Взам. инв. №

Привязан:

Инв. №

| | | |
|---|---|---|
| ГИП | Козлов | |
| Нач. отд. | Чистоусов | |
| Гл. конст. | Палагин | |
| Гл. спец. | Писарев | |
| Рук. гр. | Чикуров | |
| Пров. | Балашова | |
| Инж. | Рубероидская | |
| Н. контр. | Писарев | |

**903-1-250.87-КЖ**

Котельная с 4 котлами КЕ-25-14С
Топливо - каменные и бурые угли

Топливоподача

| Стадия | Лист | Листов |
|---|---|---|
| Р | 51 | |

Приемное устройство
Схемы армирования колонн СКм1, СКм2, СКм2а.

САНТЕХПРОЕКТ

Альбом 28

# Ведомость расхода стали на элемент, кг.

| Марка элемента | Изделия арматурные. Арматура класса. Вр I ГОСТ 6727-80 Ф5 | Итого | А I ГОСТ 5781-82* Ф6 | Ф8 | Итого | А III ГОСТ 5781-82* Ф8 | Ф10 | Ф12 | Ф16 | Ф22 | Итого | Всего | Изделия закладные. Арматура класса А III ГОСТ 5781-82* Ф10 | Ф12 | Итого | Прокат марки ВСт3кп2 ГОСТ 103-76 Ф | Итого | -240х10 | -300х18 | -290х10 | -40х8 | Итого | Всего | Общий расход |
|---|---|---|---|---|---|---|---|---|---|---|---|---|---|---|---|---|---|---|---|---|---|---|---|---|
| СТм1 | 268,3 | 268,3 | 152,0 | | 152,0 | 1992,6 | 46,3 | 108,0 | 775,8 | | 2922,7 | 3343,0 | | | | | | | | | | | | 3343,0 |
| СТм2 | 35,4 | 35,4 | | | | 648,0 | | | | | 648,0 | 683,4 | | 12,0 | 12,0 | | | | | 26,4 | | 26,4 | 38,4 | 721,8 |
| СТм3 | 162,0 | 162,0 | 52,75 | | 52,75 | 1246,7 | 305,0 | 390,2 | 435,0 | | 2376,9 | 2538,9 | 4,2 | 4,4 | 8,6 | | | 28,2 | 18,4 | | 2,4 | 49,0 | 57,6 | 2596,2 |
| СТм4 | | | 13,2 | | 13,2 | 1229,5 | | 243,6 | | 815,4 | 2288,6 | 2288,6 | | | | | | | | | | | | 2288,6 |
| СТм5 | 81,9 | 81,9 | 28,4 | | 28,4 | 1072,4 | 126,1 | 194,8 | 397,4 | 198,8 | 1988,9 | 2084 | | | | | | | | | | | | 2084 |
| СТм6 | 39,0 | 39,0 | 18,4 | | 18,4 | 302,0 | | | 582,6 | | 884,6 | 942,0 | | | | | | | | | | | | 942,0 |
| СТм7 | 51,4 | 51,4 | 49,8 | | 49,8 | 365,6 | | | 498,5 | | 864,6 | 864,6 | | | | | | | | | | | | 864,6 |
| СТм8 | | | | | | 726,4 | | | | | 290,6 | 290,6 | | | | | | | | | | | | 290,6 |
| СТм9 | | | 28,3 | | 28,3 | 818,9 | | 277,8 | 104,5 | | 1201,2 | 1229,5 | | | | | | | | | | | | 1229,3 |
| Пм1 | 2,8 | | | | 2,8 | 10,27 | | | | | 10,27 | 13,07 | | | | | | | | | | | | 13,07 |
| Пм2 | 3,26 | | | | 3,26 | 34,26 | | | | | 34,26 | 37,52 | | | | | | | | | | | | 37,52 |
| Пм3 | 4,32 | | | | 4,32 | 23,62 | | | | | 23,62 | 27,94 | | | | | | | | | | | | 27,94 |
| Пм4 | | | | | | 52,4 | | | | | 52,4 | 52,4 | | | | | | | | | | | | 52,4 |
| ПИм1 | | | 4,6 | 13,6 | 18,2 | | | | | 161,0 | | 179,2 | | | | | | | | | | | | 179,2 |
| ПИм2 | | | 23,0 | 44,0 | 67,0 | | | | | 524,0 | | 591,0 | | | | | | | | | | | | 591,0 |
| ПИм3 | | | 4,0 | 23,0 | 27,0 | | | | | 320,4 | | 347,4 | | | | | | | | | | | | 347,4 |
| ПИм4 | | | 4,0 | 23,0 | 27,0 | | | | | 320,4 | | 347,4 | | | | | | | | | | | | 347,4 |
| ПИм5 | | | 5,2 | 28,0 | 33,2 | | | | | 388,8 | | 427,0 | | | | | | | | | | | | 427,0 |
| ПИм6 | | | 2,4 | 7,2 | 9,6 | | | | | 84,0 | | 93,6 | | | | | | | | | | | | 93,6 |
| ПИм7 | | | 2,0 | 8,0 | 10,0 | | | | | 128,4 | | 138,4 | | | | | | | | | | | | 138,4 |
| СКм1 | | | 4,0 | 23,0 | 27,0 | | | | | 320,4 | | 347,4 | | | | | | | | | | | | 347,4 |
| СКм2 | | | 5,2 | 28,0 | 33,0 | | | | | 388,8 | | 421,8 | | | | | | | | | | | | 421,8 |
| СКм2а | | | 5,2 | 28,0 | 33,0 | | | | | 388,8 | | 421,8 | | | | | | | | | | | | 421,8 |

Инв. № подл. | Подпись и дата | Взам. инв. №

Привязан:

Инв. №

| | | |
|---|---|---|
| Гл. инж. | Козлов | |
| Нач. отд. | Чистоусов | |
| Гл. конст. | Палагин | |
| Гл. спец. | Писарев | |
| Рук. гр. | Чикуров | |
| Ст. инж. | Горватов | |
| Инжен. | Демиденко | |
| Н. контр. | Писарев | |

903-1-250.87- КЖ

Котельная с 4 котлами КЕ-25-14с.
Топливо - каменные и бурые угли.

Топливоподача

| Стадия | Лист | Листов |
|---|---|---|
| Р | 52 | |

Приемное устройство. Ведомость расхода стали.

САНТЕХПРОЕКТ

Копировал: Федотов 22699-36 73 Формат А2

Альбом 28

## Схема армирования пандуса и подпорной стенки

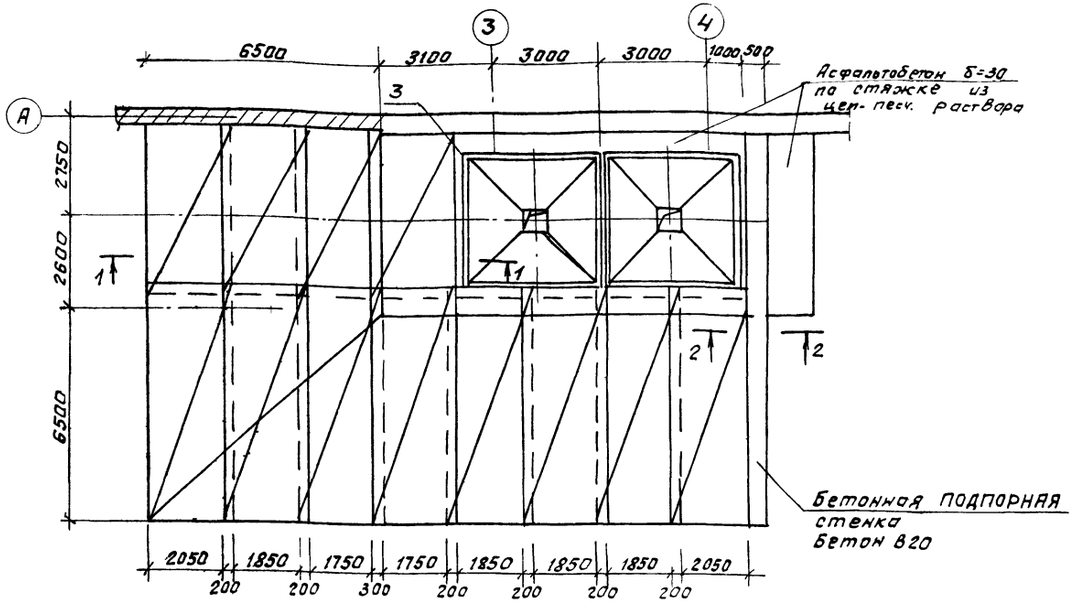


## Спецификация к схеме армирования пандуса и подпорной стенки

| Формат | Зона | Поз | Обозначение | Наименование | Кол. | Прим |
|---|---|---|---|---|---|---|
| | | | | Пандус | | |
| | | | | сборочные единицы | | |
| | | | | Сетки арматурные | | |
| | | 1 | ГОСТ 8478-81 | С 8АIII-100 / 8АIII-100 2250х6750 | 16 | 122,5 кг. |
| | | 2 | ГОСТ 8478-81 | С 8АIII-100 / 8АIII-100 2250х4850 | 8 | 87,6 кг |
| | | | | Материал | | |
| | | | | Бетон класса В30 | | 9,0 м³ |
| | | | | Бетон класса В20 | | 36,0 м³ |
| | | | | Подпорная стенка | | |
| | | | | сборочные единицы | | |
| | | | | Сетки арматурные | | |
| | | 3 | ГОСТ 8478-81 | С 5ВрI-200 / 10АIII-100 2250х6450 | 2 | 102,3 кг |
| | | 4 | ГОСТ 8478-81 | С 5ВрI-200 / 10АII-100 1250х6450 | 1 | 87,3 кг |
| | | | | Материал | | |
| | | | | Бетон класса В15 | | 9,6 м³ |

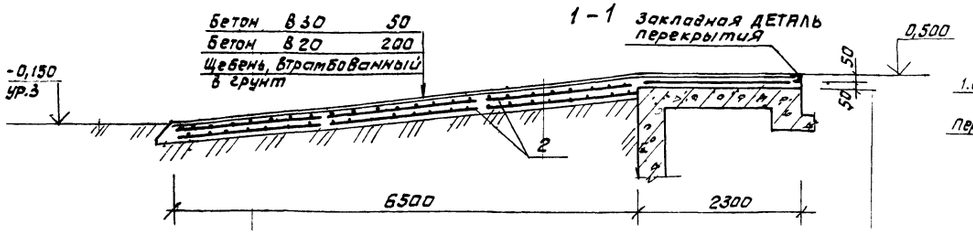


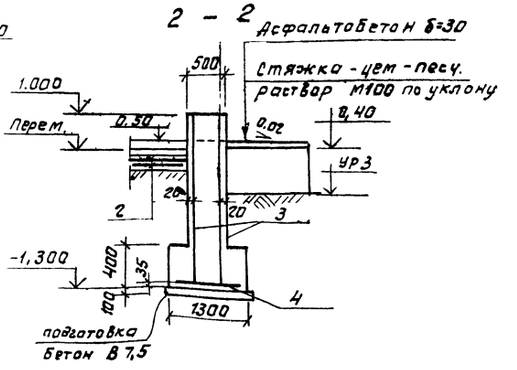


### Ведомость расхода стали на один элемент, кг.

| Марка элемента | Изделия арматурные | | | | | | | Общий расход |
|---|---|---|---|---|---|---|---|---|
| | Арматура класса | | | | | | Всего | |
| | Класс BpI ГОСТ 6727-81* | | | AIII ГОСТ 5781-82* | | | | |
| | Ф5 | | Итого | Ф8 | Ф10 | Итого | | |
| Пандус | | | | 2660,0 | | 2660,0 | 2660,0 | 2660,0 |
| Подпорная стенка | 24,0 | | 24,0 | | 252,9 | 252,9 | 276,9 | 276,9 |

| | | | |
|---|---|---|---|
| Гл.инж. | Козлов | | |
| Нач.отд. | Чистоусов | | |
| Гл.конст. | Пологин | | |
| Гл.спец. | Писарев | | |
| Рук.гр. | Чикуров | | |
| Инж. | Виноградова | | |
| Пров. | Балашова | | |
| Н.контр. | Писарев | | |

903-1-250.87- КЖ

Котельная с 4 котлами КЕ-25-14С Топливо-каменные и бурые угли.

Топливоподача

| Стадия | Лист | Листов |
|---|---|---|
| Р | 53 | |

Приемное устройство схемы армирования пандуса и подпорной стенки

САНТЕХПРОЕКТ

Привязан:

Инв.№ подл. | Подп. и дата | Взам.инв.№

Копировал: Фрунт 239-36 74 Формат А2

## Схема расположения фундаментов

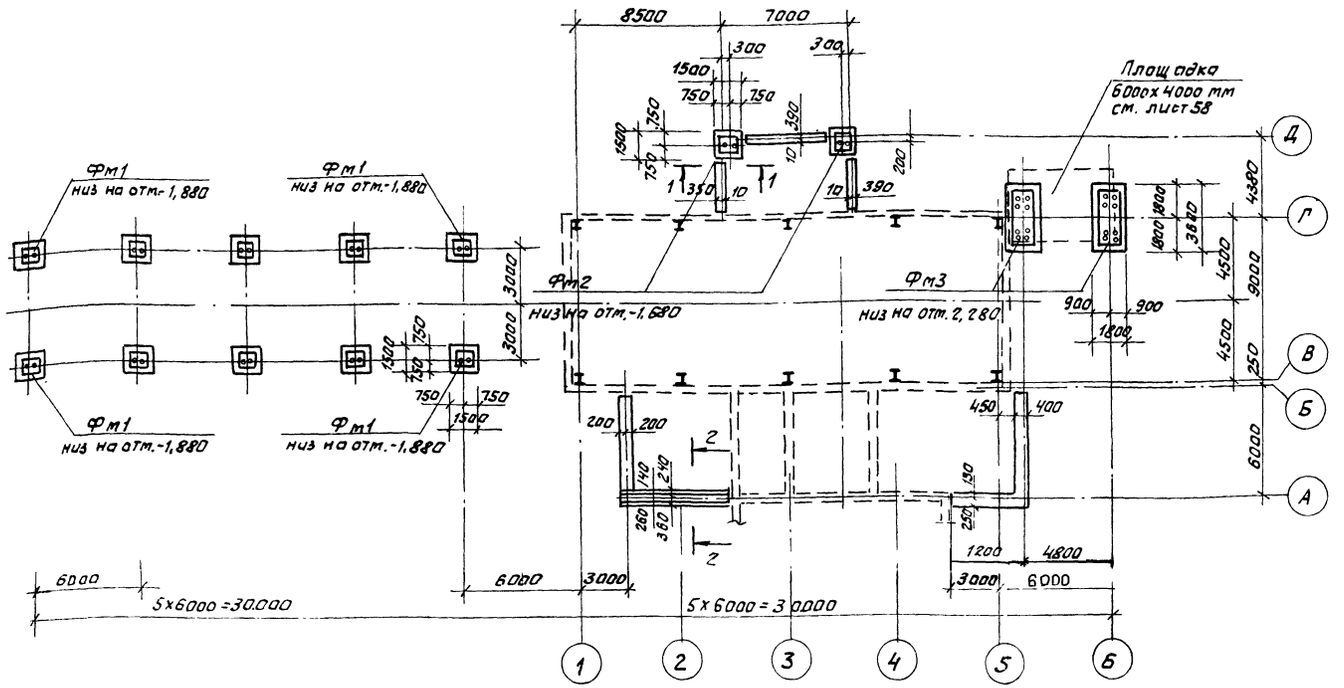


## Спецификация элементов к схеме расположения фундаментов

| Марка поз. | Обозначение | Наименование | Кол. | Масса ед. кг. | Примеч. |
|---|---|---|---|---|---|
| | | Фундаменты монолитные | | | |
| Фм1 | Лист 56 | Фм1 | 10 | | |
| Фм2 | Лист 56 | Фм2 | 2 | | |
| Фм3 | Лист 56 | Фм3 | 2 | | |
| | | Фундаментные блоки | | | |
| ФБС24.4.6-т | ГОСТ 13579-78 | ФБС24.4.6-т | 18 | 1,37 | |
| ФБС12.4.3-т | ГОСТ 13579-78 | ФБС12.4.3-т | 10 | 0,31т | |
| ФБС12.6.3-т | ГОСТ 13579-78 | ФБС12.6.3-т | 12 | 0,46т | |
| ФБВ9.4.6-т | ГОСТ 13579-78 | ФБВ9.4.6-т | 13 | 0,39т | |
| ФБС1 | ГОСТ 13579-78 | ФБС12.5.6-т | 4 | 0,79т | |
| ФБС2 | ГОСТ 13579-78 | ФБС9.5.6-т | 8 | 0,49т | |
| | | Стержни одиночные | | | |
| ФБАI | | ФБАI ГОСТ 5781-82* | 10 | м.пог. | |
| | | Бетонная подготовка | | | |
| | | Монолитные участки | | | |
| | | ленточных фундам. | | | |
| | | Материалы | | | |
| | | Бетон класса В15 | 1,3 | м³ | |
| | | Бетон класса В7.5 | 4,8 | м³ | |

1. Общие указания см. лист 2.
2. Под ленточные фундаменты из сборных блоков выполнить песчаную подготовку толщиной 100мм.
3. Под монолитные фундаменты выполнить бетонную подготовку из бетона класса В7.5 толщиной 100мм.

Раскладка блоков между осями 1-2

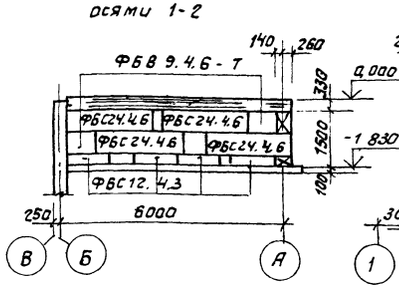


Раскладка блоков по оси А между осями 1-3 и между осями 4-6

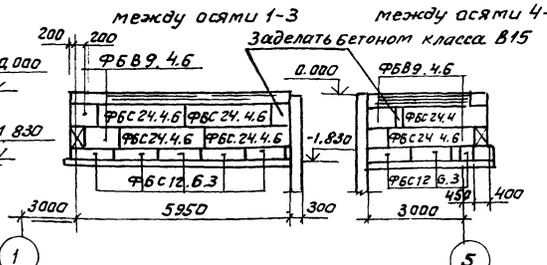


Раскладка блоков по оси 5 между осями А-В

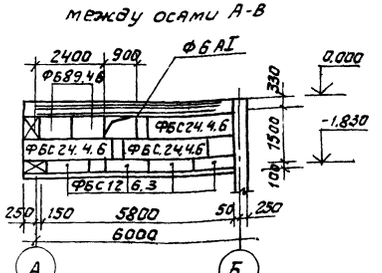


Раскладка блоков между осями 2-3 и 3-4

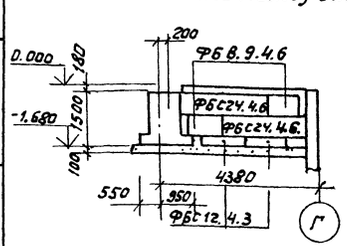


Раскладка блоков по оси Д

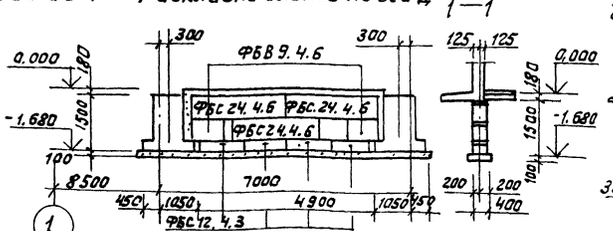


1—1



2—2

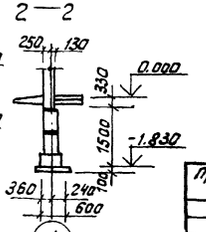


Привязан:

Инв.№

| | | | |
|---|---|---|---|
| Гл.инж. | Козлов | | |
| Нач.отд. | Чистяков | | |
| Гл.конст. | Полегин | | |
| Гл.спец. | Писарев | | |
| Рук.гр. | Чикуров | | |
| Инж. | Виноградова | | |
| Пров. | Балошова | | |
| Н.контр. | Писарев | | |

903-1-250.87- КЖ

Котельная с 4 котлами КЕ-25-14С
Топливо-каменные и бурые угли

Топливоподача

| Стадия | Лист | Листов |
|---|---|---|
| Р | 54 | |

Приемное устройство. Схема расположения фундаментов. Сечения.

САНТЕХПРОЕКТ

Копировал: Федот 22699-36 15 Формат А2

Альбом 28

Фм1

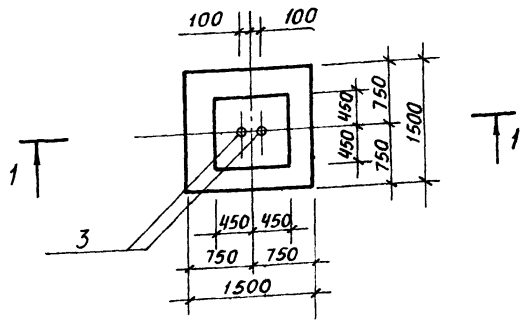


Фм2

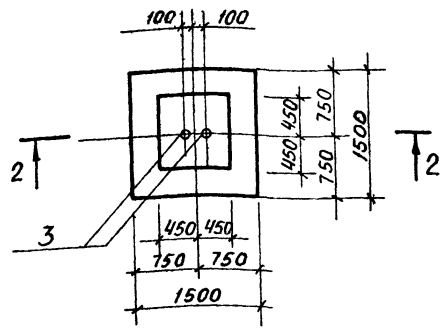


Фм3

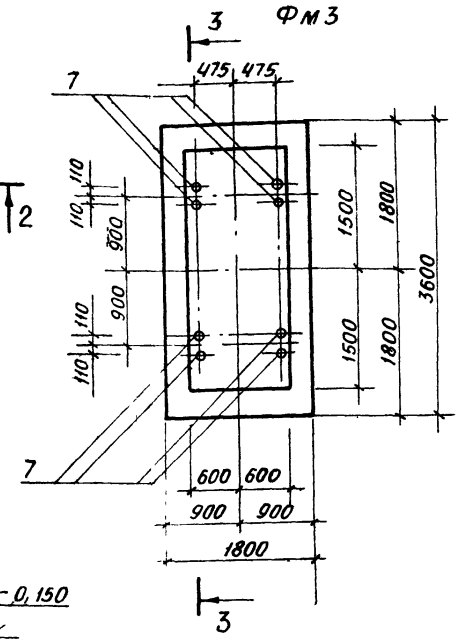


1 — 1

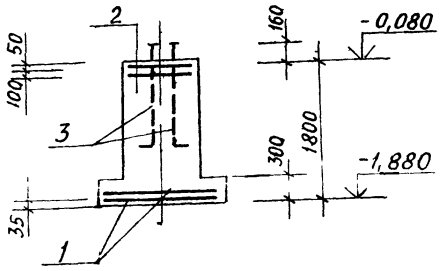


2 — 2

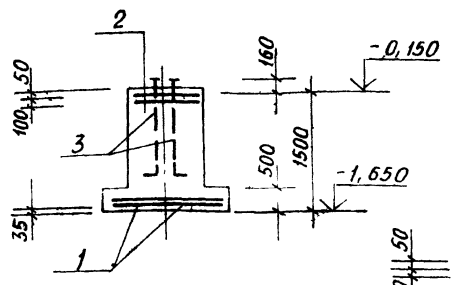


3 — 3

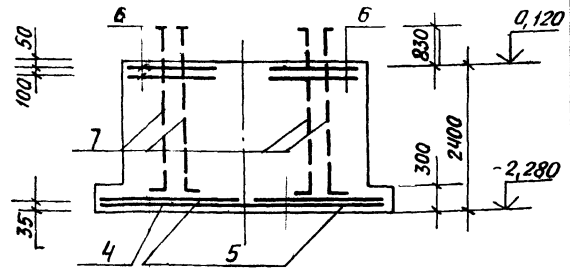


Раскладка сеток подошвы Фм1, Фм2

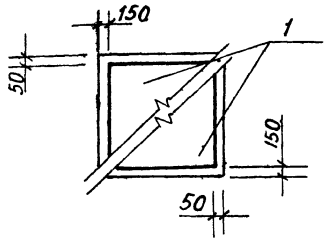


Раскладка сеток подошвы Фм3

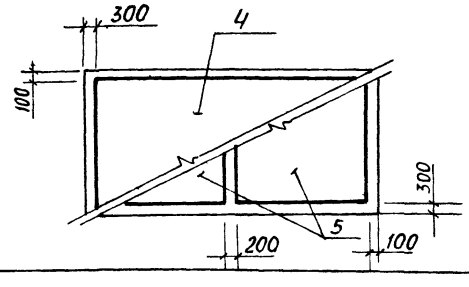


Ведомость расхода стали на элемент, кг

| Марка элемента | Изделия арматурные | | | | | Изделия закладные | | | | | | Общий расход |
|---|---|---|---|---|---|---|---|---|---|---|---|---|
| | Арматура класса AIII ГОСТ 5781-82* | | | | Всего | | | | | | | |
| | Ф6 | Ф10 | | Итого | | | | | | | | |
| Фм1 | 2,0 | 22,8 | | 24,8 | 24,8 | | | | | | | 24,8 |
| Фм2 | 2,0 | 22,8 | | 24,8 | 24,8 | | | | | | | 24,8 |
| Фм3 | 4,4 | 60,9 | | 65,3 | 65,3 | | | | | | | 65,3 |

Спецификация к фундаментам Фм1; Фм2; Фм3

| Формат | Зона | Поз. | Обозначение | Наименование | Кол. | Прим. |
|---|---|---|---|---|---|---|
| | | | | Фм1 | | |
| | | | | Сборочные единицы | | |
| | | | | сетки арматурные | | |
| | | 1 | 1.410-3. вып.1 | 1с $\frac{10AIII}{6AIII}$-145х145 | 2 | 8,2кг |
| | | 2 | 1.412-1/77. вып.3 | СА-10AIII | 2 | 4,2кг |
| | | | | Детали | | |
| | | 3 | | Болт 1,1М30х1250ВСт3пс2 ГОСТ 24379 1-80 | 2 | 8,15кг |
| | | | | Материал | | |
| | | | | Бетон класса В15 | 1,89 | м3 |
| | | | | Фм2 | | |
| | | | | Сборочные единицы | | |
| | | | | сетки арматурные | | |
| | | 1 | 1.410-3, вып.1 | 1с $\frac{10AIII}{6AIII}$-145х145 | 2 | 8,2кг |
| | | 2 | 1.412-1/77. вып.3 | СА-10AIII | 2 | 4,2кг |
| | | | | Детали | | |
| | | 3 | | Болт 1,1М30х1250ВСт3пс2 ГОСТ 24379 1-80 | 2 | 8,15кг |
| | | | | Материал | | |
| | | | | Бетон класса В15 | 1,65 | м3 |
| | | | | Фм3 | | |
| | | | | Сборочные единицы | | |
| | | | | сетки арматурные | | |
| | | 4 | 1.410-3, вып.1 | 1с $\frac{10AIII}{6AIII}$-165х355 | 1 | 21,9кг |
| | | 5 | 1.410-3, вып.1 | 1с $\frac{10AIII}{6AIII}$ 165х175 | 2 | 10,8кг |
| | | 6 | 1.412-1/77, вып.3 | СБ-10AIII | 4 | 5,7кг |
| | | | | Детали | | |
| | | 7 | | Болт 1,1М36х2300ВСт3пс2 ГОСТ 24379.1-80 | 8 | 20,29кг |
| | | | | Материал | | |
| | | | | Бетон класса В15 | 9,5 | м3 |

Привязан:

Инв. №

Инв. № подл. | Подпись и дата | Взам. инв. №

| | | |
|---|---|---|
| Гл. инж. | Козлов | |
| Нач. отд. | Чистоусов | |
| Гл. конс. | Палагин | |
| Гл. спец. | Писарев | |
| Рук. гр. | Чикуров | |
| Инж. | Виноградова | |
| Пров. | Балашова | |
| Н. контр. | Писарев | |

903-1-250.87- КЖ

Котельная с 4 котлами КЕ-25-14С
Топливо- каменные и бурые угли

Топливоподача

| Стадия | Лист | Листов |
|---|---|---|
| Р | 55 | |

Приемное устройство
Фундаменты Фм1 – Фм3

САНТЕХПРОЕКТ

## Схема расположения маневрового устройства

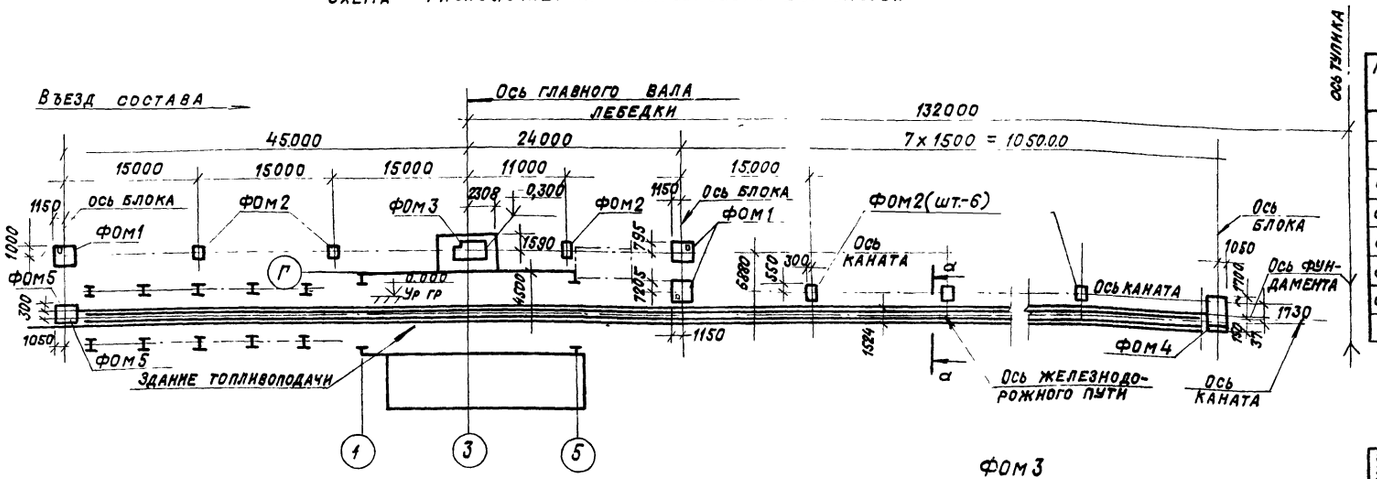


## Спецификация элементов к схеме расположения маневрового устройства.

| Марка, поз. | Обозначение | Наименование | Кол. | Масса ед.кг | Прим. |
|---|---|---|---|---|---|
| | | Монолитные ж.б. эл-ты | | | |
| | | Фундаменты под оборудование | | | |
| ФОМ1 | Лист 56 | ФОМ1 | 3 | | |
| ФОМ2 | Лист 56 | ФОМ2 | 9 | | |
| ФОМ3 | Лист 56 | ФОМ3 | 1 | | |
| ФОМ4 | Лист 57 | ФОМ4 | 1 | | |
| ФОМ5 | Лист 57 | ФОМ5 | 1 | | |

## Спецификация к фундаментам ФОМ1÷ФОМ3

| Формат | Зона | Поз. | Обозначение | Наименование | Кол. | Прим. |
|---|---|---|---|---|---|---|
| | | | | ФОМ1 | | |
| | | | | Материал | | |
| | | | | Бетон класса В12,5 | | 4,26 м³ |
| | | | | ФОМ2 | | |
| | | | | Материал | | |
| | | | | Бетон класса В12,5 | | 0,3 м³ |
| | | | | ФОМ3 | | |
| | | | | Материал | | |
| | | | | Бетон класса В12,5 | | 13,8 м³ |

1. Железнодорожный путь должен заканчиваться тупиком.
2. Проектирование железнодорожного пути производится при привязке проекта.
3. Разрез а-а см. на листе 57.

### ФОМ 1

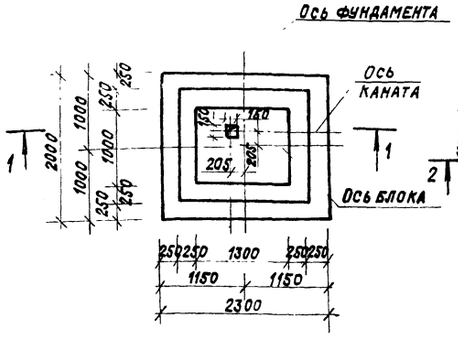


### ФОМ 2

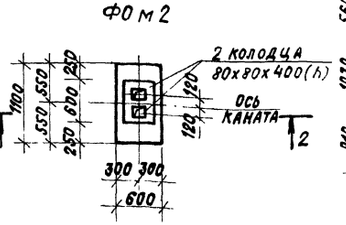


### ФОМ 3

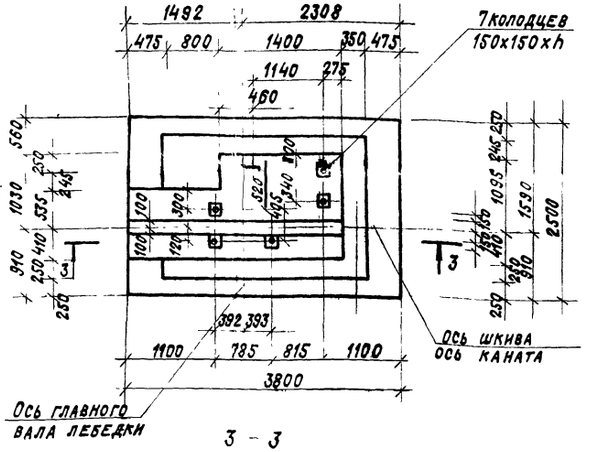


### 1 - 1

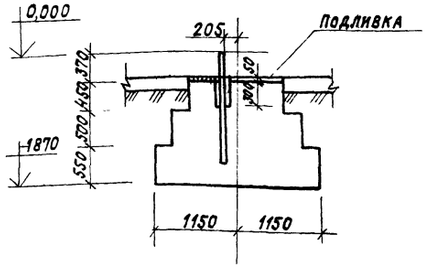


### 2 - 2

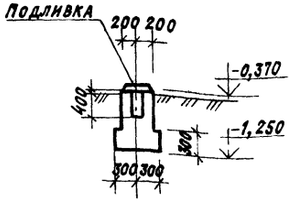


### 3 - 3

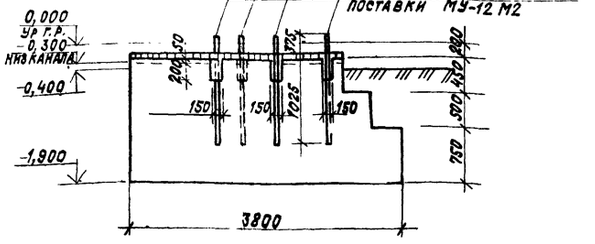


| | | | |
|---|---|---|---|
| Гл. инж. | Козлов | | 903-1-250.87-КЖ |
| Нач.отд. | Чистоусов | | Котельная с 4 котлами КЕ-25-14С Топливо-каменные и бурые угли |
| Гл.конст. | Палагин | | |
| Гл.спец. | Писарев | | Топливоподача — Стадия: Р; Лист: 56; Листов: |
| Рук.гр. | Чикуров | | |
| Инж. | Виноградова | | Приемное устройство. Схема расположения маневрового устройства. ФОМ1÷ФОМ3 — САНТЕХПРОЕКТ |
| Пров. | Балашова | | |
| Н.контр. | Писарев | | |

Привязан:

Инв. №

Копировал: Федотова 22699-36 77 Формат А2

Инв. № подл. | Подпись и дата | Взам. инв. № | Отдел КСО | Ройзман

Альбом 28

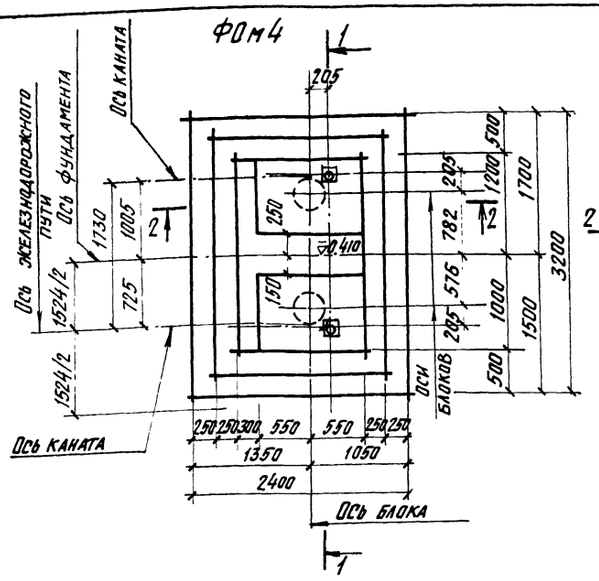


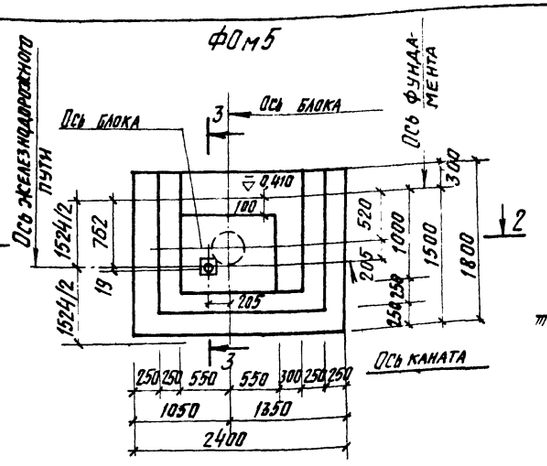


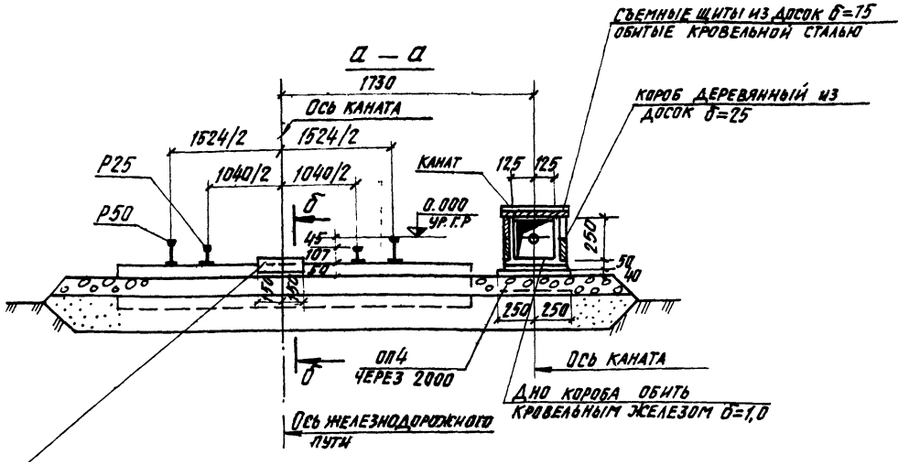


Каждую шпалу на участке железнодорожного пути в зоне рабочего каната обить листом -300 кг ℓ=300.

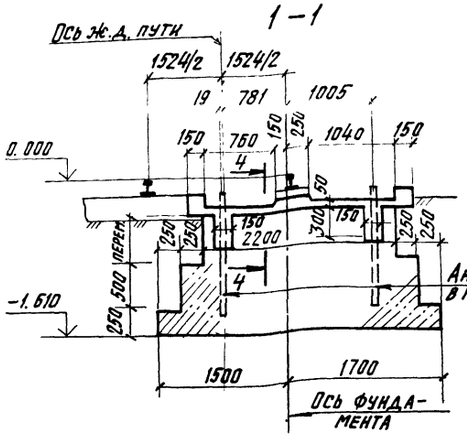


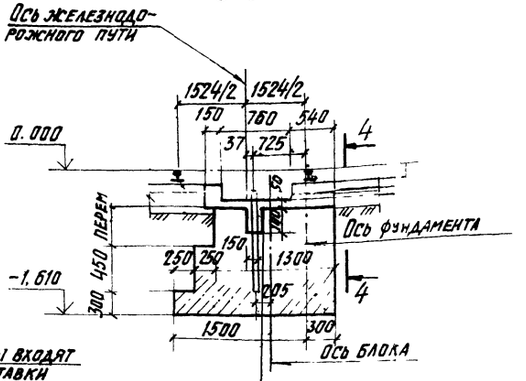


Анкерные болты входят в комплект поставки М4Т2М2

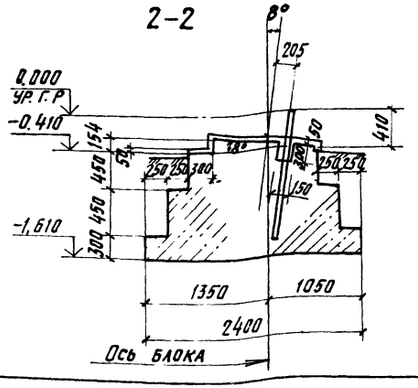


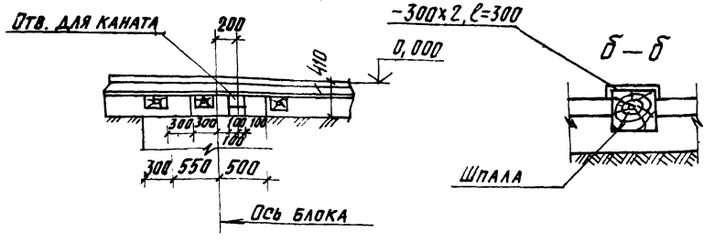


## Спецификация к фундаментам ФОм4; ФОм5.

| Формат | Зона | Поз. | Обозначение | Наименование | Кол. | Примеч. |
|---|---|---|---|---|---|---|
| | | | | ФОм4 | | |
| | | | | Материал | | |
| | | | | Бетон класса В15 | | 6,0 м³ |
| | | | | ФОм5 | | |
| | | | | Материал | | |
| | | | | Бетон класса В20 | | 3,45 м³ |

1. Данный чертеж читать совместно с листом 56.

Согласовано: Инв. № подл. | Подп. и дата | Взам. инв. № | Отд. КСО | Подпись | Кж №2

Привязан:

Инв. №

| | | | |
|---|---|---|---|
| ГИП | Козлов | | 903-1-250.87-КЖ |
| Нач. отд. | Чистоусов | | Котельная с 4 котлами КЕ-25-14С Топливо-каменные и бурые угли |
| Гл. конст. | Лаагин | | Топливоподача |
| Гл. спец. | Писарев | | Стадия Р; Лист 57; Листов |
| Рук. гр. | Чикуров | | Приемное устройство. Маневровое устройство. Фундаменты ФОм4, ФОм5 |
| Инж. | Виноградова | | САНТЕХПРОЕКТ |
| Пров. | Балашова | | |
| Н. контр. | Писарев | | |

Копировал: Кульбакина 22699-36 78 Формат А2

## Схема на отм. 0.000 электрощитовой

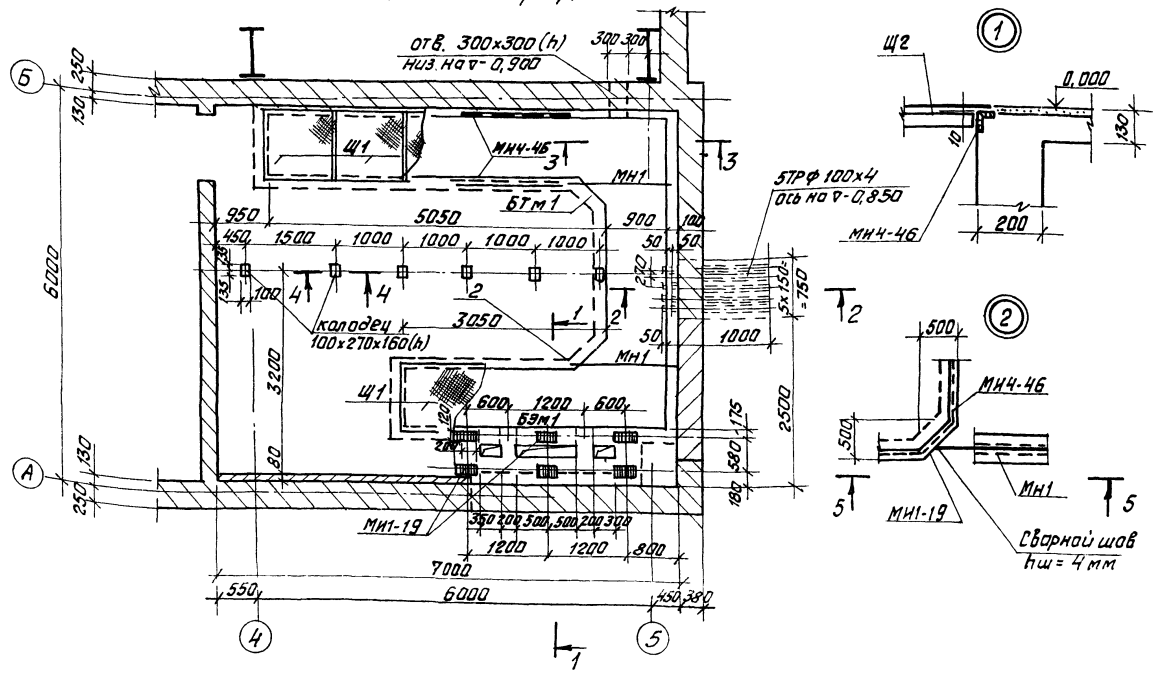


## Спецификация к схеме на отм. 0.000

| Марка | Обозначение | Наименование | Кол. | Масса ед. кг. | Примечание |
|---|---|---|---|---|---|
| | | Монолитные ж.б.и бетонные конструкции | | | |
| БЭм1 | лист 63 | БЭм1 | 1 | | |
| БТм1 | лист 58 | БТм1 | 1 | | |
| | | Металлические изделия | | | |
| МН1 | 903-1-250.87-КЖ.И. 70 | МН1 | 2 | 42,1 | |
| Щ1 | 903-1-250.87-КЖ.И. 80 | Щ1 | 11 | 50,5 | |
| МН4-46 | 3.400-6/76 | МН4-46 | п.м. 25,0 | 4,4 кг/п.м | |
| МН3-1 | 3.400-6/76 | МН3-1 | 20 | 0,8 | |
| МН1-19 | 3.400-6/76 | МН1-19 | 6 | 2,4 | |
| сталь рифл. | | Лист ромб. О-ПН-6 ГОСТ 8568-77* ВСт3кп2 | 1,2 м² | 60,1 | |
| Труба 100х4 | | Труба 100х4 ГОСТ 3262-75* | 5 м | 16,0 | |

## Спецификация канала БТм1.

| Формат | Зона | Поз. | Обозначение | Наименование | Кол. | Примечание |
|---|---|---|---|---|---|---|
| | | | | БТм1 | | |
| | | | | Материал | | |
| | | | | Бетон класса В15 | | 11.0 м³ |

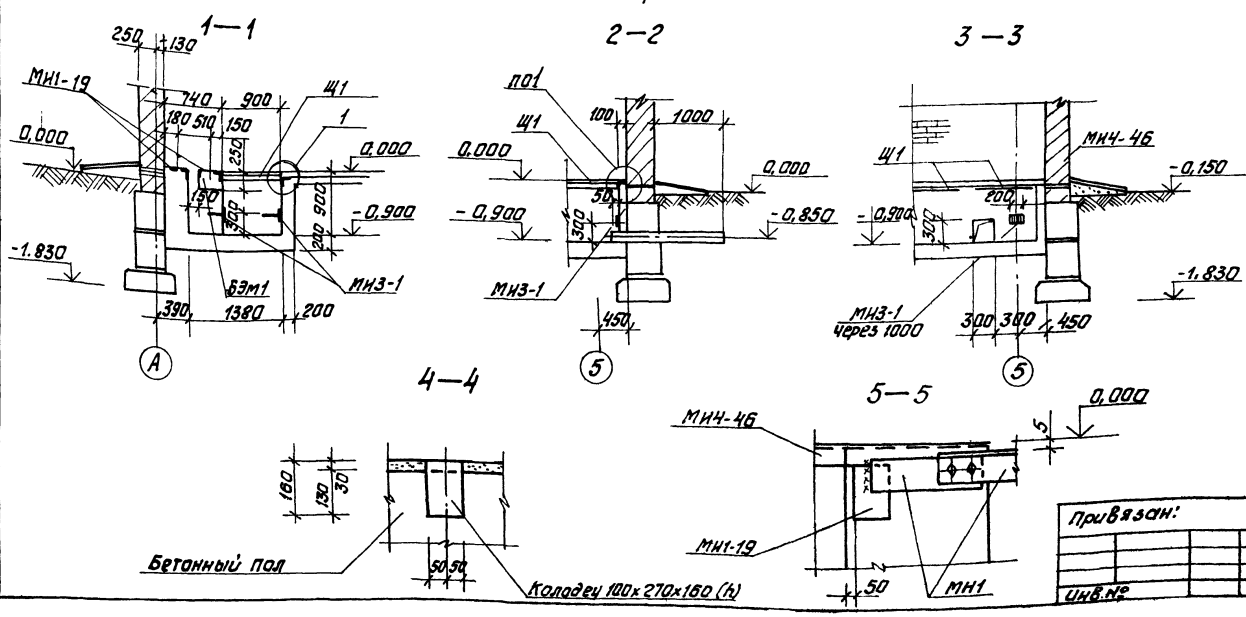


Привязан:

Инв.№

Согласовано:

Инв.№подл. | Подпись и дата | Взам.инв.№ | Инв.№дубл. | Подпись и дата

| | | | | |
|---|---|---|---|---|
| Гл.инж. | Козлов | | 903-1-250.87- КЖ | |
| Нач.отд. | Чистоусов | | Котельная с 4 котлами КЕ-25-14С. Топлива-каменные и бурые угли | |
| Гл.конст. | Палагин | | | |
| Гл.спец. | Гусарев | | Топливоподача | Стадия: Р; Лист: 58; Листов: |
| Рук.гр. | Чикуров | | | |
| Инж. | Виноградова | | Приемное устройство. Схема электрощитовой на отм. 0.000 | САНТЕХПРОЕКТ |
| Пров. | Валашева | | | |
| Н.контр. | Гусарев | | | |

Копировал: Формат А2 Фирей 12699-36 79

Альбом 28

## Схема расположения площадки под оборудование (схема №1)

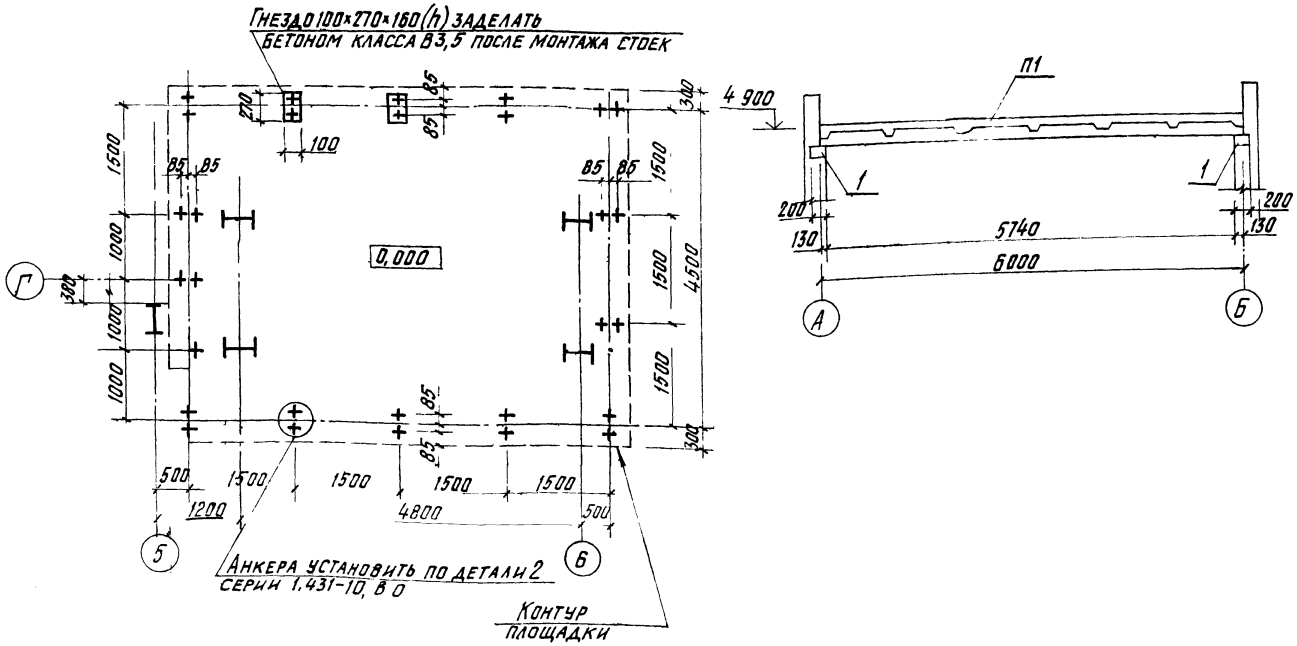


## Схема расположения плит покрытия на отм. 4900.

(схема №2)

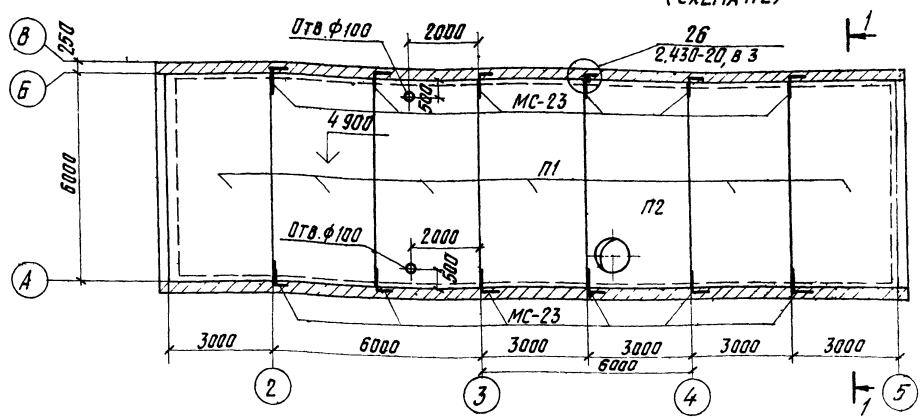


## Спецификация к схемам расположения площадки под оборудование и плит покрытия на отм. 4.900

| Марка поз. | Обозначение | Наименование | Кол. | Масса ед. кг. | Прим. |
|---|---|---|---|---|---|
| | | Схема N 1 | | | |
| | | Материал | | | |
| | | Бетон класса В20 | | | 4,0 м³ |
| | | Схема N 2 | | | |
| | | Снеговые районы I–II | | | |
| | | Плиты | | | |
| П1 | ГОСТ 22701 1-77 | ПГ-4А IV т | 6 | 2650 | |
| П2 | 903-1-250.87-КЖ и 10 | ПВ7-4А IV т-а | 1 | 3200 | |
| | | Ж б подушки | | | |
| 1 | 3.006 1-2/80 в 1-2 | ОП2 | 16 | 13,0 | |
| МС23 | 2 430-20 в 3 | Изделие закладное МС23 | 14 | 1,0 | |
| | | Снеговые районы III–IV | | | |
| | | Плиты | | | |
| П1 | ГОСТ 22701 1-77* | ПГ-5А IV т | 6 | 2650 | |
| П2 | 903-1-250 87-КЖ и 10 | ПВ7-5А IV т-а | 1 | 3200 | |
| | | Ж б подушки | | | |
| 1 | 3.006 1-2/80, в 1-2 | ОП2 | 16 | 13,0 | |
| МС23 | 2.430-20, в 3 | Изделие закладное МС23 | 14 | 1,0 | |

1 Сборные подушки устанавливать на свежеуложенный цементно-песчаный раствор М50.

| | | | |
|---|---|---|---|
| ГИП | Козлов | | 903-1-250.87- КЖ |
| Нач. отд. | Чистоусов | | Котельная с 4 котлами КЕ-25-14С. Топливо-каменные и бурые угли. |
| Гл. конст. | Палагин | | Топливоподача — Стадия: Р; Лист: 59; Листов: |
| Гл. конст. | Писарев | | |
| Рук. гр. | Чикуров | | Приемное устройство. Схемы расположения площадки под оборудование и плит покрытия. — САНТЕХПРОЕКТ |
| Инж. | Виноградова | | |
| Пров. | Балашова | | |
| Н. контр. | Писарев | | |

Привязан:

Инв. №

Инв. № подл. | Подп. и дата | Взам. инв. №

Копировал: Кульбакина 22699-36 80 Формат А2

Альбом 28

## Схема расположения фундаментов

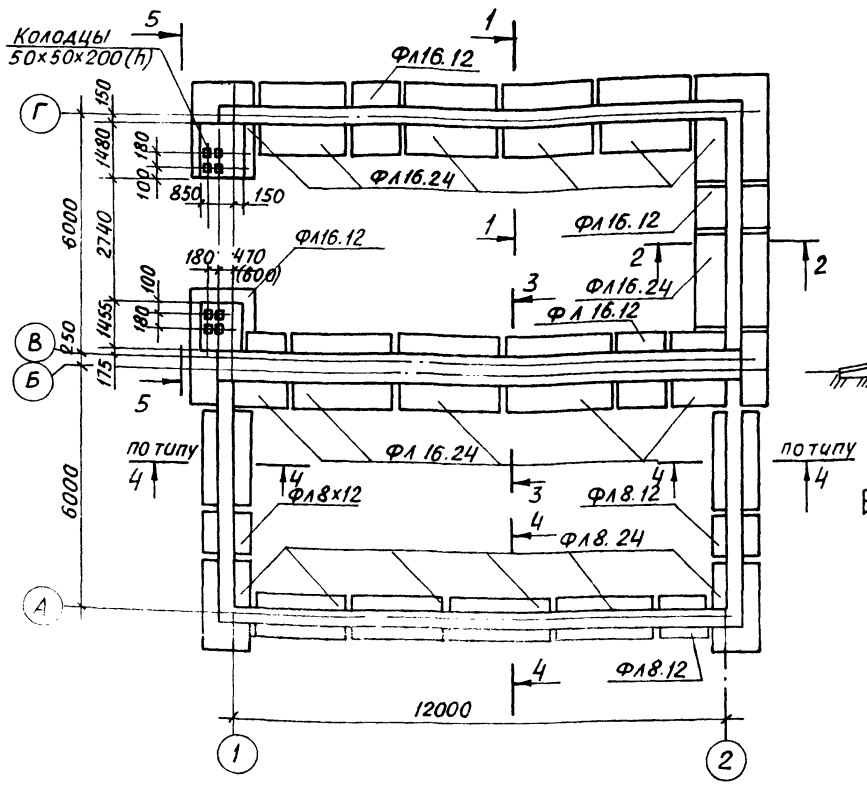


## Схема нагрузок на фундаменты

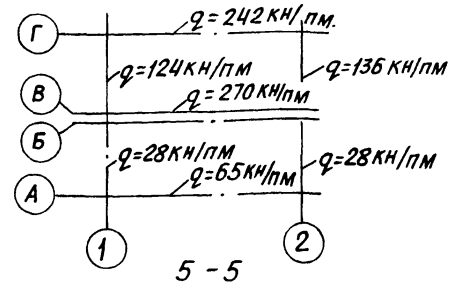


## 5 - 5

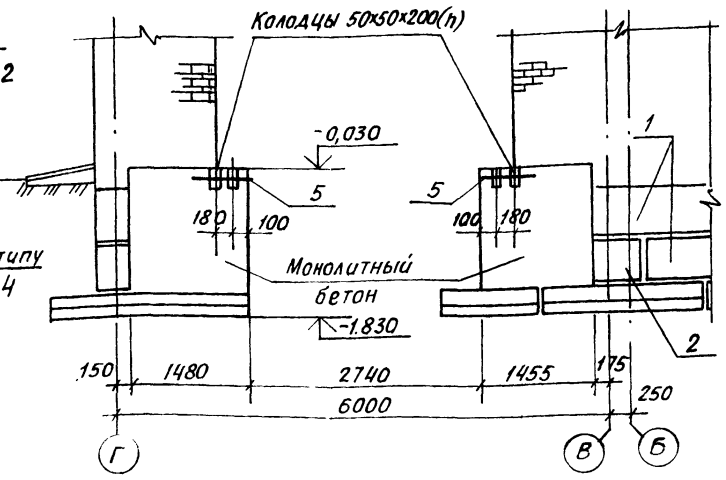


## Спецификация к схеме расположения фундаментов

| Марка поз. | Обозначение | Наименование | Кол. | Масса един. | Примеч. |
|---|---|---|---|---|---|
| | | **Сборные ж.б. конструкции** | | | |
| | | **Блоки стеновые** | | | |
| | | $t$=-20°,-30° / $t$=-40° | | | |
| 1 | ГОСТ13579-78 | ФБС24.4.6т / ФБС24.6.6т | 34 | 1,3т / 1,96т | |
| 2 | ГОСТ13579-78 | ФБС9.4.6т / ФБС9.6.6т | 5 | 0,47т / 0,70т | |
| 3 | ГОСТ13579-78 | ФБС24.6.6т | 10 | 1,96т | |
| 4 | ГОСТ 13579-78 | ФБС 9.6.6т | 3 | 0,70т | |
| | | **Плиты** | | | |
| ФЛ8.12 | ГОСТ 13580-85 | ФЛ 8.12-2 | 3 | 0,685т | |
| ФЛ8.24 | " | ФЛ8.24-2 | 8 | 1,395т | |
| ФЛ.16.12 | " | ФЛ 16.12-2 | 4 | 1,215т | |
| ФЛ.16.24 | " | ФЛ 16.24-2 | 12 | 2,47т | |
| | | **Сетки арматурные** | | | |
| 5 | ГОСТ 8478-81 | С 5ВрI-100 / 5ВрI-100 -950×950 | 2 | 4,72кг | |
| | | **Монолитные бетонные конструкции** | | | |
| | | **Материал** | | | |
| | | Бетон класса В15 | | 5,0м³ | |

## 1-1; 4-4

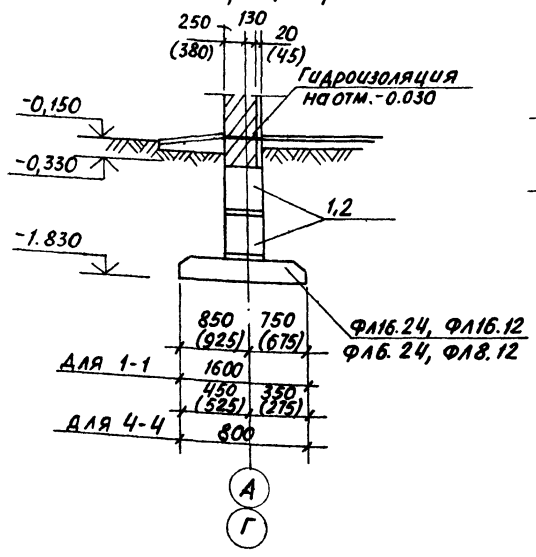


## 2 - 2

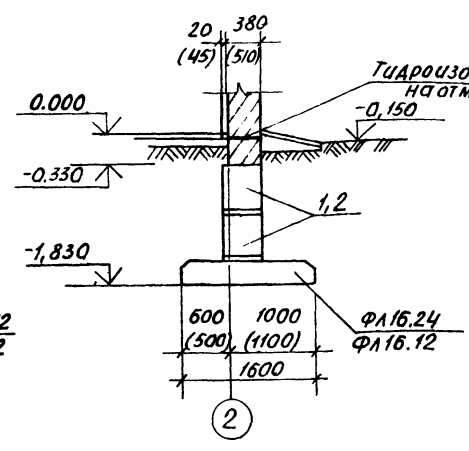


## 3 - 3

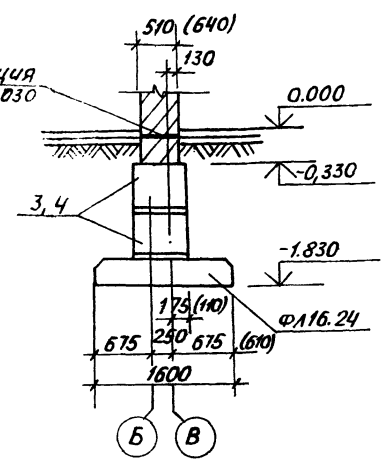


1. Общие указания см. лист 2
2. Фундаменты под наружные стены толщ. 380мм. приняты из блоков марки ФБС24.4-б; под стены толщ. 510мм – из блоков марки ФБС24.6.6.
3. Места, где блоки не могут быть уложены, заделать бетоном класса В15. Расход учтен в спецификации

Инв.№ подл. | Подп. и дата | Взам. инв.№

Привязан:

Инв.№

| | | | |
|---|---|---|---|
| ГИ.инж. | Козлов | | |
| Нач.отд. | Чистоусов | | |
| Гл.конст. | Палагин | | |
| Гл.спец. | Писарев | | |
| Рук.гр. | Чикуров | | |
| Пров. | Чикуров | | |
| Вед.инж. | Балашова | | |
| Н.контр. | Писарев | | |

**903-1-250.87- КЖ**

Котельная с 4 котлами КЕ-25-14С. Топливо- каменные и бурые угли

Топливоподача

| Стадия | Лист | Листов |
|---|---|---|
| Р | 60 | |

Дробильное устройство. Схема расположения фундаментов

САНТЕХПРОЕКТ

Копировал: Бочкарёва 22699-36 81 Формат:А2

Альбом 28

## Схема расположения элементов на отм. 0.000.

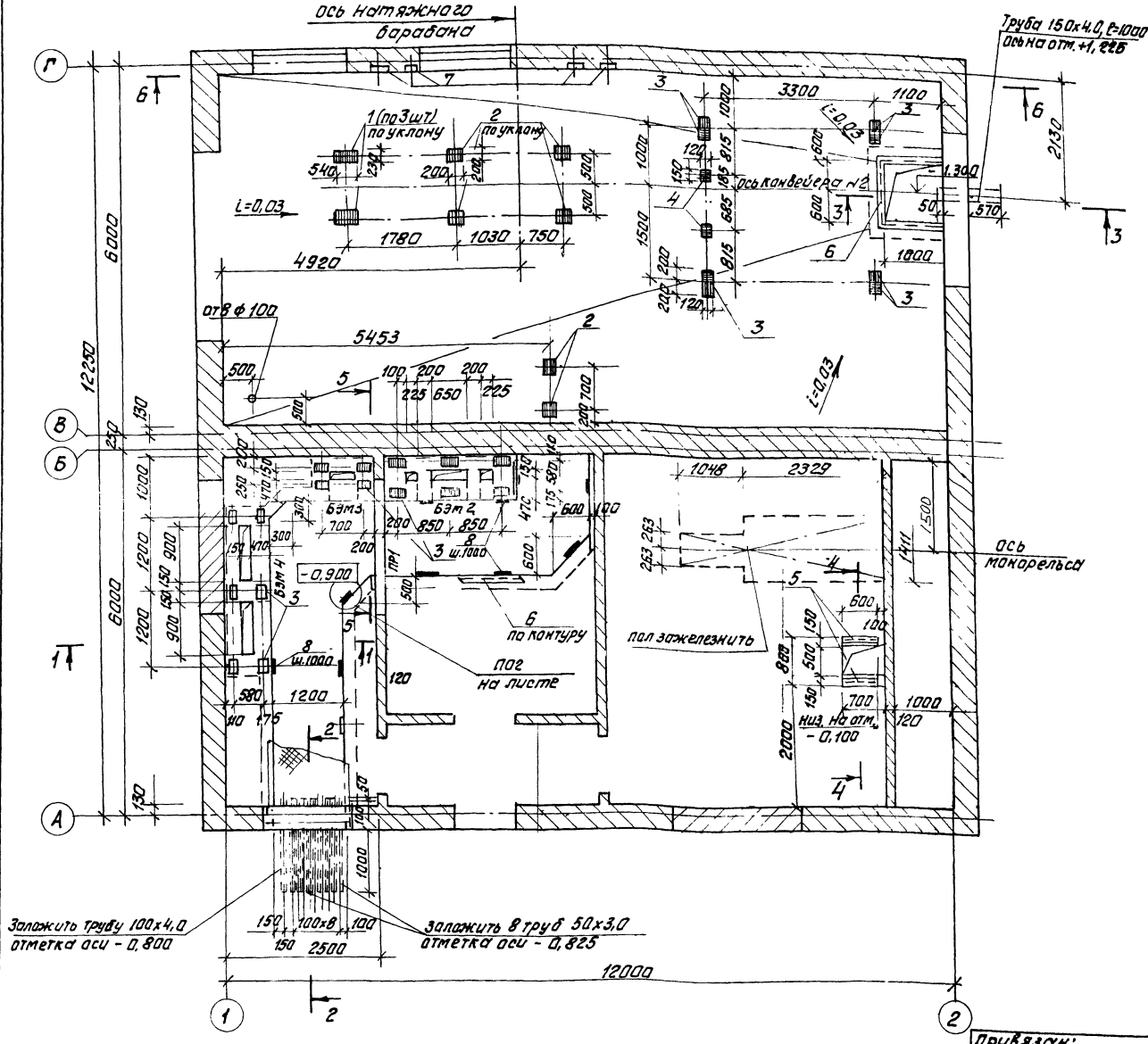


## Спецификация к схеме расположения элементов на отм. 0.000

| Марка поз. | Обозначение | Наименование | Кол. | Масса ед.кг. | Примеч. |
|---|---|---|---|---|---|
| | | Сборные железобетонные конструкции | | | |
| ПР1 | 1.038-1. Вып. 1 | Перемычки 2ПБ-16-2 | 1 | 75,0кг. | |
| | | Монолитные железобетонные конструкции | | | |
| БЭм2 | лист 63 | Балка БЭм2 | 1 | | |
| БЭм3 | лист 63 | БЭм3 | 1 | | |
| БЭм4 | лист 63 | БЭм4 | 1 | | |
| | | Металлические конструкции | | | |
| МН1 | 903-1-250.87-КЖ.И.70 | Изделие металлич. МН1 | 1 | 34,8 | |
| Щ1 | 903-1-250.87-КЖ.И.80 | Щит Щ1 | 9 | 79,9 | |
| Рифл. сталь | | Лист рамб 0-ПН-6 | 1,2 м² | 60,1 | |
| | | ВСт3кп2 ГОСТ8508-77* | | | |
| Труба 50х3,0 | | Труба 50х3,0 ГОСТ3262-75* | 8 | 4,2 | |
| | | ℓ=1530 | | | |
| Труба 100х4,0 | | Труба 100х4,0 ГОСТ3262-75* | 1 | 13,0 | |
| | | ℓ=1530 | | | |
| Труба 150х4,0 | | Труба 150х4,0 ГОСТ3262-75* | 1 | 16,4 | |
| | | ℓ=1000 | | | |
| ⊓ 100х8 | | Уголок 100х8 ГОСТ8509-86 | 2 | 1,8 | |
| | | ℓ=1200 ВСт3пс6-1 ГОСТ535-79 | | | |
| 1 | 3.400-8/76 | Изделие закладн. МИ3-12 | 6 | 2,5 | |
| 2 | 3.400-6/76 | МИ1-23 | 6 | 3,8 | |
| 3 | 3.400-6/76 | МИ1-19 | 24 | 2,4 | |
| 4 | 3.400-6/76 | МИ3-5 | 2 | 1,4 | |
| 5 | | Швеллер 10 ГОСТ8240-72* | 2 | 5,1 | |
| | | ℓ=600 ВСт3кп2 ГОСТ535-79 | | | |
| 6 | 3.400-6/76 | Изделие закладное МИ4-46 | 23,0 п.м | 4,4 | кг/п.м |
| 7 | 3.400-6/76 | МИ1-16 | 4 | 2,7 | |
| 8 | 3.400-6/76 | МИ3-1 | 20 | 0,8 | |

1. Разрезы и сечения. см. на листе 62.
2. Стенки и днище канала выполнять из бетона класса В15. Расход бетона - 8,0 м³.

| | | | |
|---|---|---|---|
| Гл.инж. | Козлов | | 903-1-250.87- КЖ |
| Нач.отд. | Чистоусов | | Котельная с 4 котлами КЕ-25-140. Топливо-каменные и бурые угли |
| Гл.конст. | Палагин | | |
| Гл.спец. | Лисарев | | |
| Рук.гр. | Чикуров | | Топливоподача — Стадия: Р; Лист: 61; Листов: |
| Прав. | Чикуров | | |
| Вед.инж. | Балашова | | Дробильное устройство. Схема расположения элементов на отм. 0.000. — САНТЕХПРОЕКТ |
| Н.контр. | Лисарев | | |

Привязан:

Инв.№

Согласовано:

Отдел КСД — Ридзин; Электротехн. отд. — Тохбойм

Инв.№ подл. | Подпись и дата | Взам.инв.№

Копировал: Федотова 22.6.99 36 82 формат А2

Альбом 28

1—1

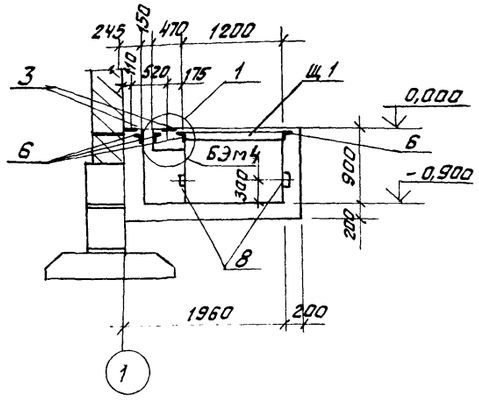


2—2

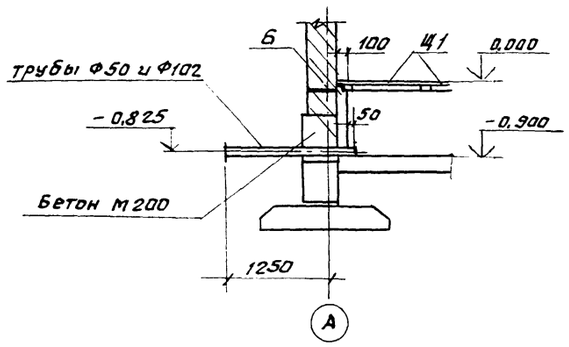


3—3

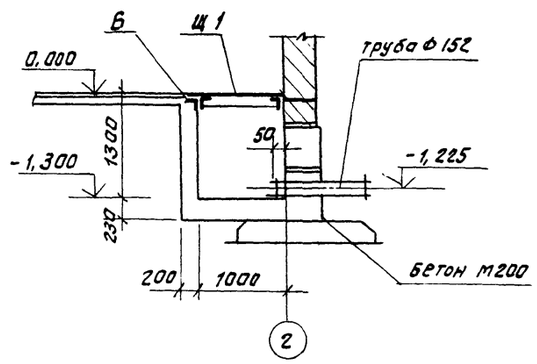


1

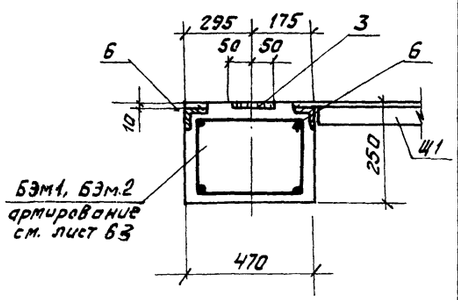


4—4

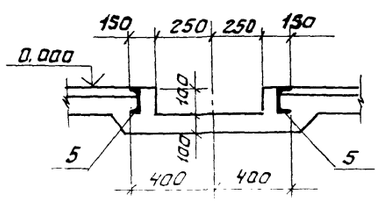


7—7

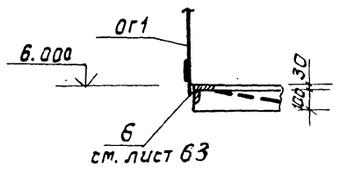


8—8

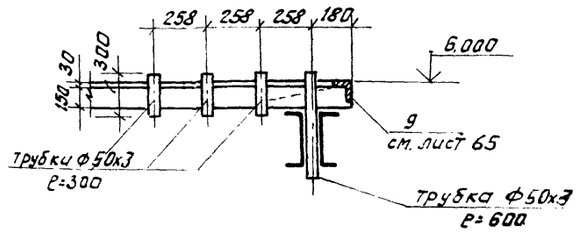


5—5

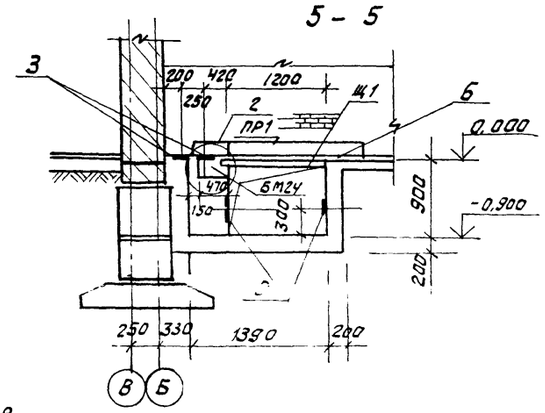


6—6

(разбивка МИ1-1Б в стене по осиГ)

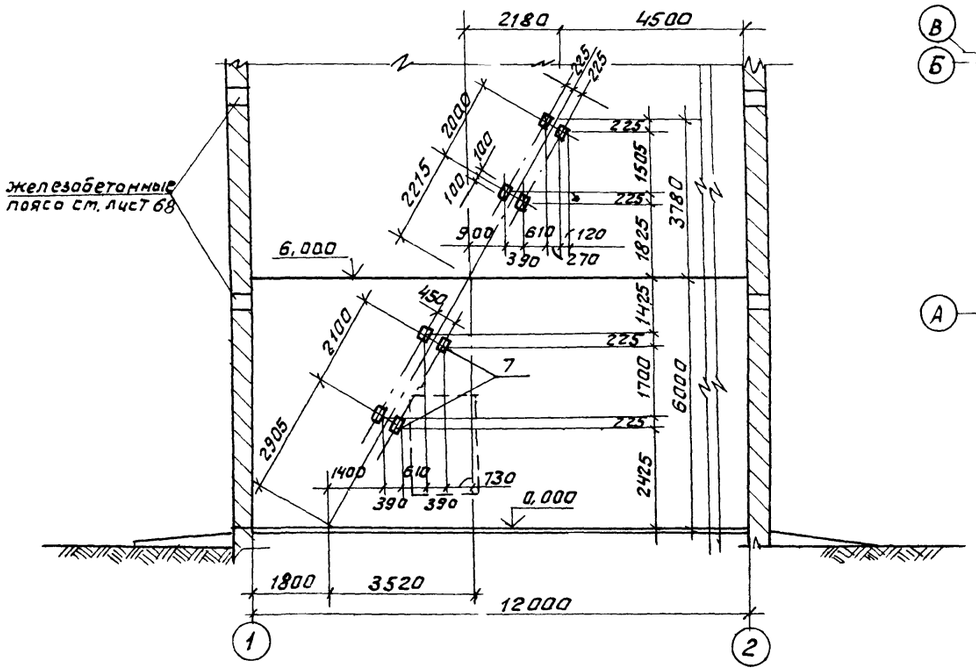


Схема перекрытия канала

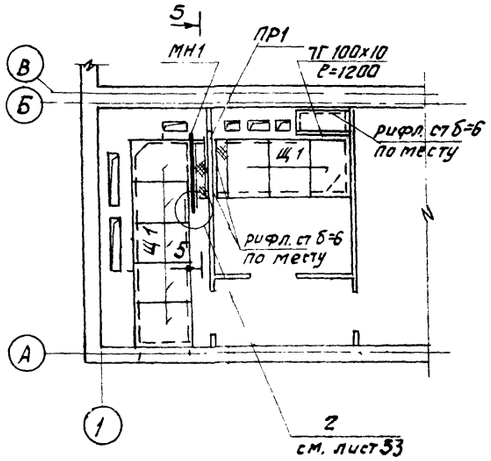


2

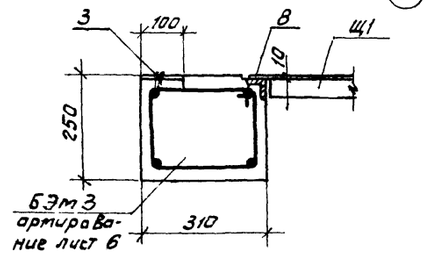


Лист читать с листом 61.

Согласовано:

Инв.№ подл. | Подпись и дата | Взам. инв.№

| | | | |
|---|---|---|---|
| Гл. инж. | Козлов | | |
| Нач. отд. | Частоусов | | |
| Гл. конст. | Лапогин | | |
| Гл. спец. | Писарев | | |
| Рук. гр. | Чикуров | | |
| Пров. | Чикуров | | |
| Ведущ. | Балашова | | |
| Н. контр. | Писарев | | |

Привязан:

Инв. №

**903-1-250.87- КЖ**

Котельная с 4 котлами КЕ-25-14С. Топливо-каменные и бурые угли

Топливоподача

| Стадия | Лист | Листов |
|---|---|---|
| Р | 62 | |

Дробильное устройство. Схемы на отм. 0,000, 6,000. Сечения 1-1 ÷ 8-8.

САНТЕХПРОЕКТ

Копировал: Формат 22699-36 83 Формат А2

Альбом 28

## БЭм 1 , БЭм2

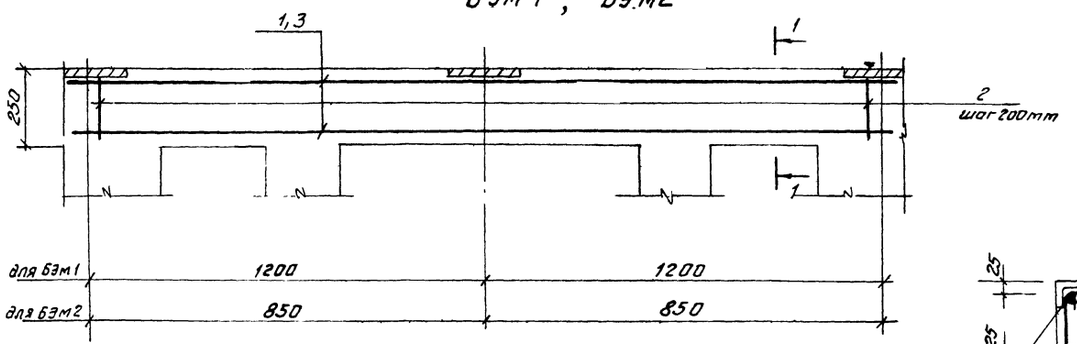


| | | | | | | |
|---|---|---|---|---|---|---|
| Для БЭм 1 | 300 | 200 | 1000 | 200 | 300 | |
| Для БЭм 2 | 225 | 200 | 650 | 200 | 225 | |

1 — 1

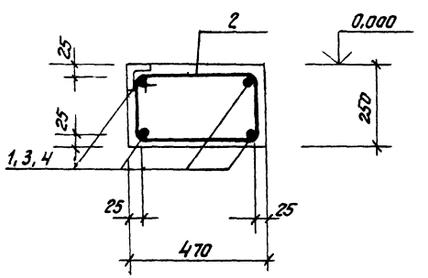


## БЭм 4

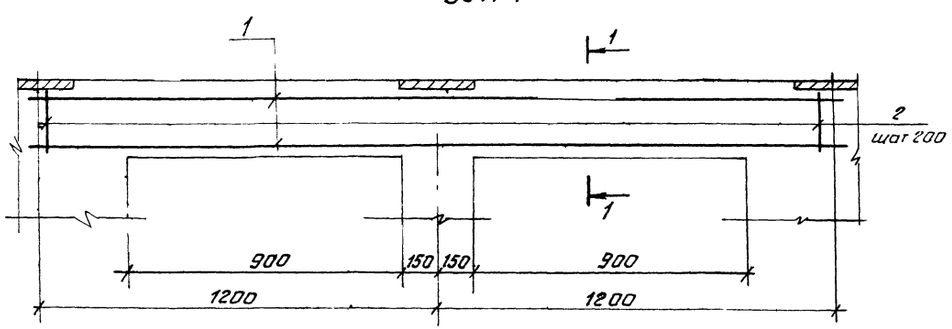


Ведомость деталей

| Поз | Эскиз 3 |
|---|---|
| 2 | 480, 430, 250, 210 |

## БЭм3

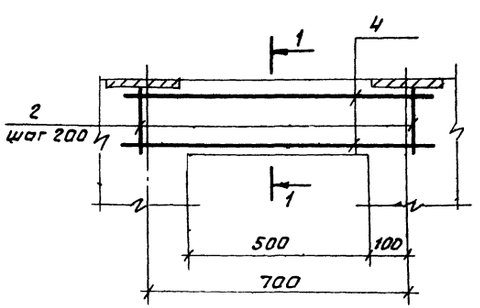


Ведомость расхода стали на элемент, кг.

| Марка элемента | Изделия арматурные | | | | | | Общий расход |
|---|---|---|---|---|---|---|---|
| | Арматура класса | | | | | | |
| | AI | | | AIII | | | |
| | ГОСТ 5781-82* | | | ГОСТ 5781-82* | | | |
| | Ф6 | | Итого | Ф10 | | Итого | |
| БЭм 1 | 4,5 | | 4,5 | 7,2 | | 7,2 | 11,7 |
| БЭм 2 | 4,5 | | 4,5 | 6,2 | | 9,2 | 11,7 |
| БЭм 3 | 2,1 | | 2,1 | 3,2 | | 3,2 | 5,3 |
| БЭм 4 | 4,5 | | 4,5 | 7,2 | | 7,2 | 11,7 |

Спецификация монолитных ж бетонных балок БЭм1 ÷ БЭм4.

| Формат | Зона | Поз | Обозначение | Наименование | Кол. | Примечание |
|---|---|---|---|---|---|---|
| | | | | **Балка БЭм 1** | | |
| | | | | Детали | | |
| | | 1 | | Ф10AIII ГОСТ 5781-82* ℓ=2900 | 4 | 1,8 кг |
| | | 2 | | Ф6AI ГОСТ 5781-82* ℓ=1380мм | 15 | 0,3 кг |
| | | | | Материал | | |
| | | | | Бетон класса В15 | | 0,24 м³ |
| | | | | **Балка БЭм 2** | | |
| | | | | Детали | | |
| | | 3 | | Ф10AIII ГОСТ 5781-82* ℓ=2400 | 4 | 1,5 кг |
| | | 2 | | Ф6AI ГОСТ 5781-82* ℓ=1380мм | 13 | 0,3 кг |
| | | | | Материал | | |
| | | | | Бетон класса В15 | | 0,18 м³ |
| | | | | **Балка БЭм 3** | | |
| | | | | Детали | | |
| | | 2 | | Ф5 ГОСТ 3781-82* ℓ=132 | — | По эскизу |
| | | 4 | | Ф10AIII ГОСТ 5781-82* ℓ=1400мм | 4 | 0,8 кг |
| | | | | Материал | | |
| | | | | Бетон класса В15 | | 0,06 м³ |
| | | | | **Балка БЭм 4** | | |
| | | | | Детали | | |
| | | 1 | | Ф10AIII ГОСТ 5781-82* ℓ=2900 | 4 | 1,8 кг |
| | | 2 | | Ф6AI ГОСТ 5781-82* ℓ=1380 | 15 | 0,3 кг |
| | | | | Материал | | |
| | | | | Бетон класса В15 | | 0,25 м³ |

Схема расположения балок БЭм 2,3,4 на листе 61, балки БЭм1 на листе 58

Инв.№ подл. | Подп. и дата | Взам. инв.№

Привязан:

Инв.№

| | | | |
|---|---|---|---|
| Гл. инж. | Козлов | | 903-1-250.87- КЖ |
| Нач. отд. | Чистоусов | | Котельная с 4 котлами КЕ-25-14С. Топливо - каменные и бурые угли |
| Гл. конс. | Палагин | | |
| Гл. спец. | Писарев | | Топливоподача |
| Рук. гр. | Чикуров | | Стадия Р; Лист 63; Листов |
| Пров. | Чикуров | | |
| Вед. инж. | Балашова | | Дровяльное устройство. Балки БЭм1 ÷ БЭм4. |
| Норм. к. | Писарев | | САНТЕХПРОЕКТ |

## Схема расположения элементов на отм. 6.000 (Пм1).

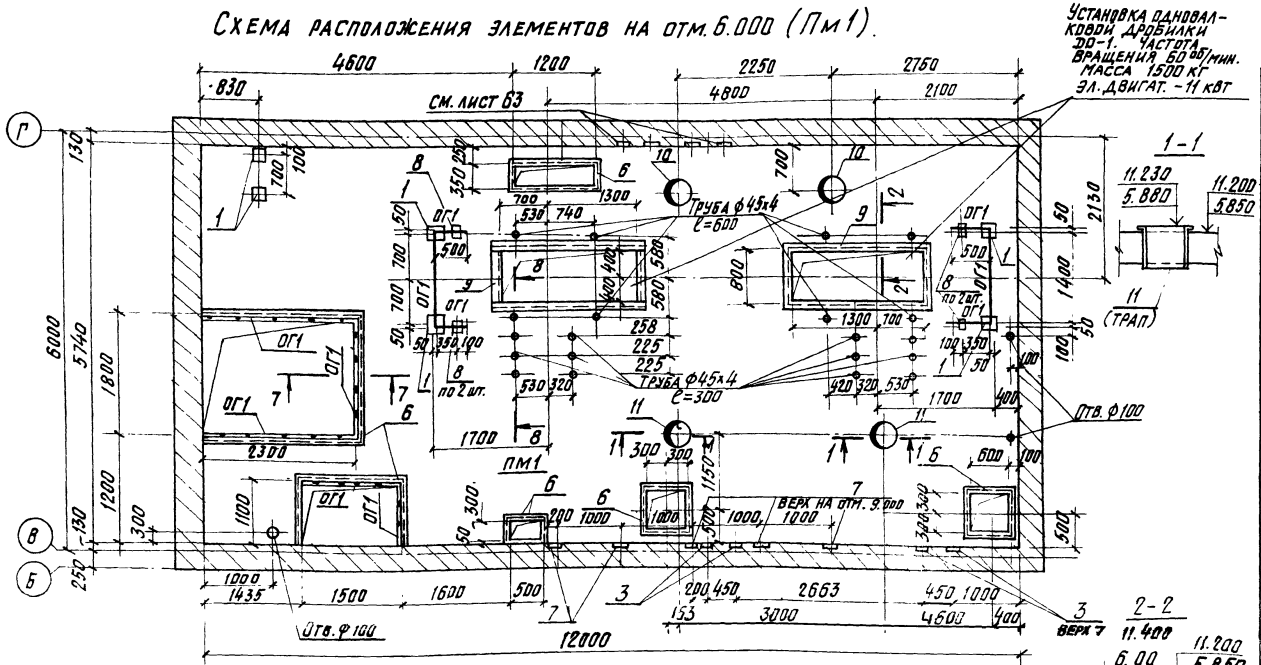


## Схема расположения перекрытия на отм. 11,400 (Пм2)

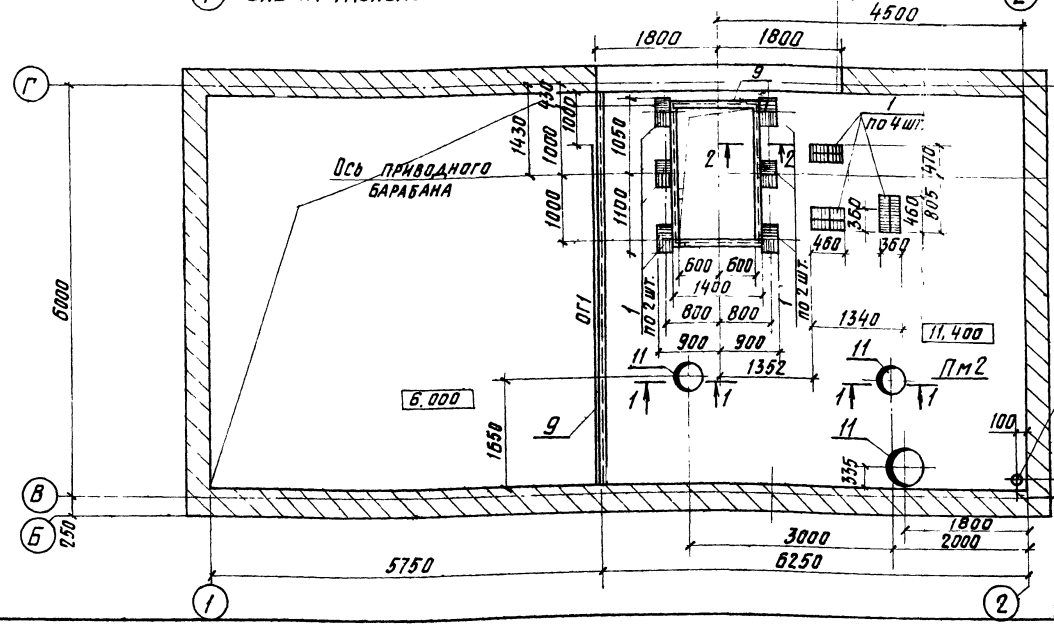


Сечения 7-7 и 8-8 см. лист 63

## Спецификация к схемам расположения перекрытий на отм. 6.000 и 11.400 (Пм1, Пм2)

| Марка, поз. | Обозначение | Наименование | Кол. | Масса ед. кг. | Примеч. |
|---|---|---|---|---|---|
| | | Перекрытие на отм. 6.000 (Пм1) | | | |
| | | Стальные элементы | | | |
| | | Изделие закладное | | | |
| 1 | 3.400-6/76 | МИ3-12 | 6 | 2,5 кг | |
| 6 | " | МИ4-17 | 18,4 м.п. | 6,9 кг | /м.п. |
| 7 | " | МИ1-16 | 9 | 2,7 кг | |
| 8 | " | МИ3-1 | 8 | 0,8 кг | |
| 9 | " | МИ4-25 | 11,0 м.п. | 13,3 кг | /м.п. |
| 10 | 903-1-250.87-КЖ.И.71 | МН2 | 2 | 27,7 кг | |
| Трубка ф50х3 | | Труба 50х3,0 ГОСТ 3262-75* | 12 | 1,2 кг | |
| Трубка ф50х3 | | Труба 50х3,0 ГОСТ 3262-75* | 8 | 2,4 кг | |
| 11 | 903-1-250.87-КЖ.И.72 | МН3 | 2 | 11,9 кг | |
| | | Ограждение | | | |
| ОГ1 | 1.450.3-3 в.0 | ОГПМХЭБ-10.9 | 10,5 м.п. | 21,3 кг | /м.п. |
| | | Перекрытие на отм. 11.400 (Пм2) | | | |
| | | Стальные элементы | | | |
| | | Изделие закладное | | | |
| 1 | 3.400-6/76 | МИ3-12 | 24 | 2,5 кг | Анкеров загнуть |
| 9 | | МИ4-25 | 13,0 м.п. | 13,3 кг | /м.п. |
| 10 | 903-1-250.87-КЖ.И.71 | МН2 | 1 | 27,7 кг | |
| 11 | 903-1-250.87-КЖ.И.72 | МН3 | 2 | 11,9 кг | |
| | | Ограждение | | | |
| ОГ1 | 1.450.3-3 в.0 | ОГПМХЭБ-10.9 | 5,0 м.п. | 21,3 кг | /м.п. |

Все закладные детали, кроме поз. 11, устанавливаются на отм. 6.000 и 11.400 (по типу сечения 2-2).

| | | | |
|---|---|---|---|
| ГИП | Козлов | 903-1-250.87-КЖ | |
| Нач. отд. | Чистоусов | | |
| Гл. конст. | Лалагин | Котельная с 4 котлами КЕ-25-14С. Топливо-каменные и бурые угли. | |
| Гл. спец. | Писарев | | |
| Рук. гр. | Чикуров | Топливоподача | Стадия: Р; Лист: 64; Листов: |
| Пров. | Чикуров | | |
| Вед. инж. | Балашова | Дробильное устройство. Схемы расположения элементов на отм. 6.000 и 11.400 | САНТЕХПРОЕКТ |
| Н. контр. | Писарев | | |

Привязан:

Инв. №

Копировал: Кульбакина 22699-36 85 Формат А2

Схема расположения нижних сеток плиты Пм1.

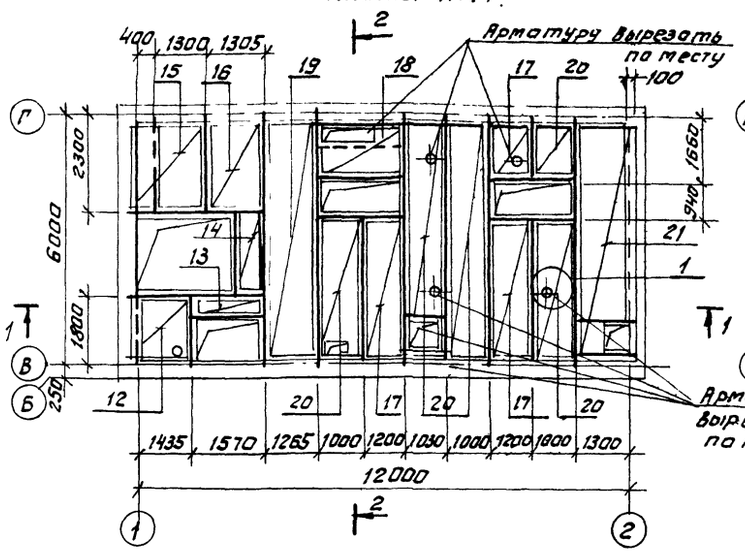


Схема расположения нижних сеток плиты Пм2.

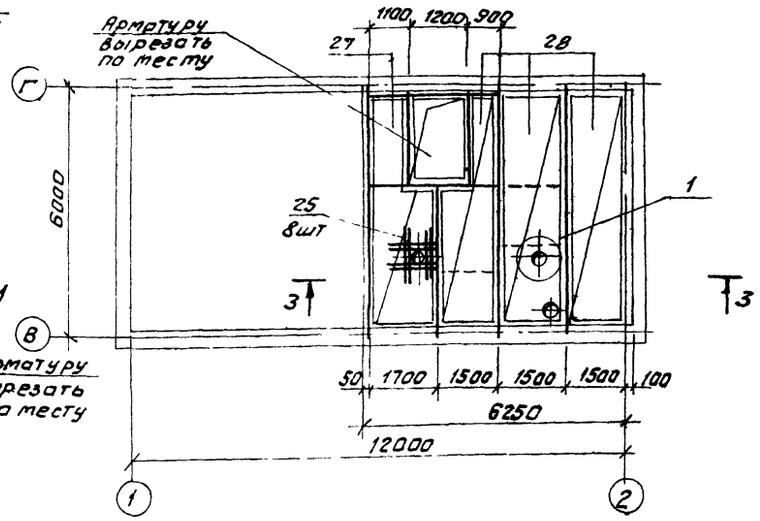


Схема расположения верхних сеток плиты Пм1.

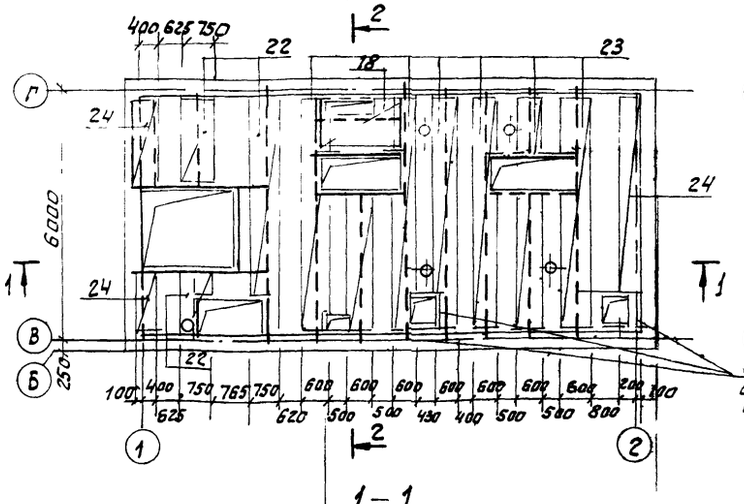


Схема расположения верхних сеток плиты Пм2.

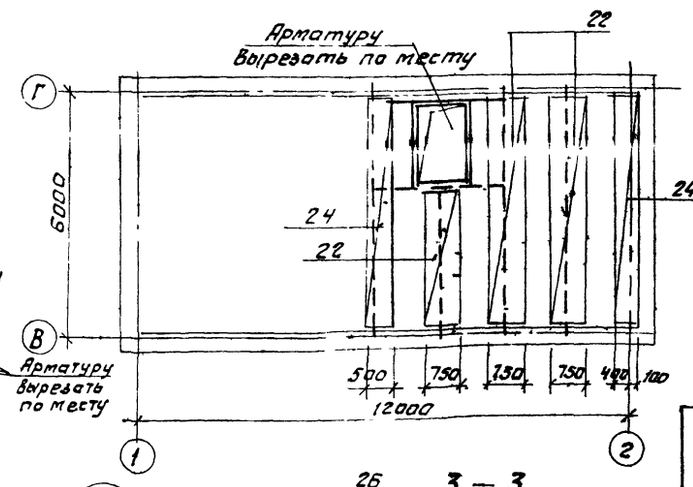


1 — 1

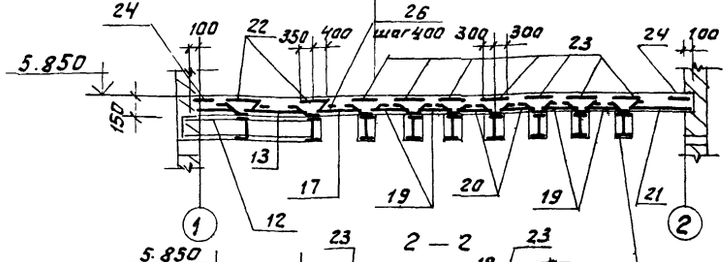


2 — 2

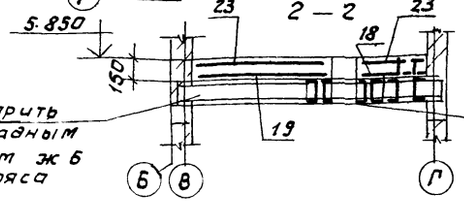


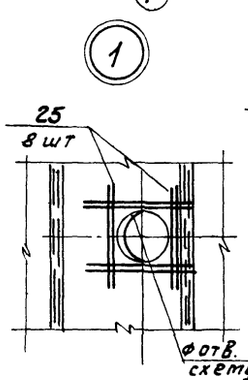


3 — 3

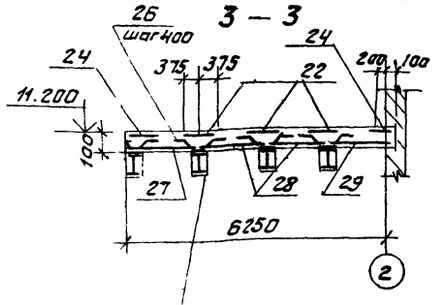


Спецификация плит Пм1, Пм2

| Формат | Зона | Поз. | Обозначение | Наименование | Кол. | Примеч. |
|---|---|---|---|---|---|---|
| | | | | Пм1 | | |
| | | | | Сетки арматурные | | |
| | | 12 | ГОСТ 8478-81 | С 8АIII-150 / 8АII-150 1400х1750 25/50 | 1 | 8,3 кг |
| | | 13 | " | С 5Вр I-250 / 8АII-150 650х1450 25/50 | 1 | 3,3 кг |
| | | 14 | " | " 650х1850 25/50 | 1 | 4,3 кг |
| | | 15 | " | С 8АIII-100 / 8АII-100 1750х2150 | 1 | 12,3 кг |
| | | 16 | " | " 1350х2150 | 1 | 11,0 кг |
| | | 17 | " | С 5Вр I-250 / 8АIII-100 1200 | 12,4 п.м. | 4,6 кг |
| | | 18 | " | " 1550х2200 25/50 | 2 | 11,7 кг |
| | | 19 | " | " 1300х5750 | 1 | 25,4 кг |
| | | 20 | " | С 5Вр I-250 / 8АIII-100 900 | 19,4 п.м. | 3,3 кг/пм |
| | | 21 | " | " 1400х5750 | 1 | 26,3 кг |
| | | 22 | " | С 5Вр I-250 / 8АIII-100 750 | 9,7 п.м. | 2,72 кг/пм |
| | | 23 | " | С 5Вр I-250 / 8АIII-100 600 | 38,0 п.м. | 2,12 кг/пм |
| | | 24 | " | С 5Вр I-250 / 8АIII-100 300 | 11,4 п.м. | 1,1 кг |
| | | 29 | ГОСТ 8478-81 | С 3Вр I-100 / 3Вр I-100 1150 | 60,0 п.м. | 2,4 кг/пм |
| | | | | Детали | | |
| | | 25 | | ф12 АIII, ГОСТ 5781-82*, l=1000 | 40 | 0,89 кг |
| | | 26 | | ф6 АI, ГОСТ 5781-82*, l=360 | 126 | 0,08 кг |
| | | | | Материал: Бетон класса В20 | | 5,8 м³ |
| | | | | Пм2 | | |
| | | | | Сетки арматурные | | |
| | | 27 | ГОСТ 8478-81 | С 5Вр I-250 / 8АIII-100 1700х5700 25/50 | 1 | 32,8 кг. |
| | | 28 | " | " 1550х5700 | 3 | 31,6 кг. |
| | | 22 | " | С 5Вр I-250 / 8АIII-100 750 | 14,7 п.м. | 2,72 кг/пм |
| | | 24 | " | С 5Вр I-250 / 8АIII-150 500х5700 | 2 | 11,2 кг. |
| | | | | Детали | | |
| | | 25 | | ф12 АIII, ГОСТ 5781-82*, l=1000 | 24 | 0,89 кг. |
| | | 26 | | ф6 АI, ГОСТ 5781-82*, l=360 | 56 | 0,08 кг |
| | | | | Материал: Бетон класса В20 | | 3,45 м³ |

Ведомость расхода стали на элемент, кг

| Марка элемента | Изделия арматурные | | | | | | | | Изделия закладные | | | | | | Общий расход |
|---|---|---|---|---|---|---|---|---|---|---|---|---|---|---|---|
| | Арматура класса | | | | | | | | Прокат марки | | | | | | |
| | BpI | | | AIII | | AI | | Всего | В Ст3 кп2 | | | | | | |
| | ТУ-14-4-659-75 | | | ГОСТ 5781-82 | | | | | ГОСТ 8509-72 | ГОСТ 103-76 | | ГОСТ 8732-78 | | | |
| | ф3 | ф5 | Итого | ф8 | ф12 | ф6 | Итого | | ∠100х10 | -5-ф8 | -5-ф4 | ф350х6 | | Итого | |
| Пм1 | 144,0 | 66,1 | 210,1 | 256,6 | 35,6 | 10,0 | 302,2 | 512,3 | 100 | | 125,0 | 17,0 | | 249,0 | 761,3 кг |
| Пм2 | - | 30,9 | 30,9 | 142,0 | 21,3 | 4,4 | 167,7 | 198,6 | 100 | 62,0 | 12,0 | 10,0 | | 184,0 | 382,6 кг |

Полезная кратковременная нормативная нагрузка на перекрытия – 10 КПа.

| | | | |
|---|---|---|---|
| Гл.инж. | Козлов | | 903-1-250.87- КЖ |
| Нач.отд. | Чистоусов | | |
| Гл.конст. | Полагин | | Котельная с 4 котлами КЕ-25-14с Топливо-каменные и бурые угли. |
| Гл.спец. | Писарев | | |
| Рук.гр. | Чикуров | | Топливоподача |
| Пров. | Чикуров | | Стадия: Р; Лист: 65; Листов: |
| Вед.инж. | Балашова | | Дробильное устройство. Схемы армирования плиты Пм1, Пм2. |
| Н.контр. | Писарев | | САНТЕХПРОЕКТ |

Привязан:

Инв.№

Инв.№подл. | Подпись и дата | Взам.инв.№

Копировал: Формат 22699 36 86 Формат А2

Альбом 28

## Схема расположения плит покрытия в осях Б-Г.

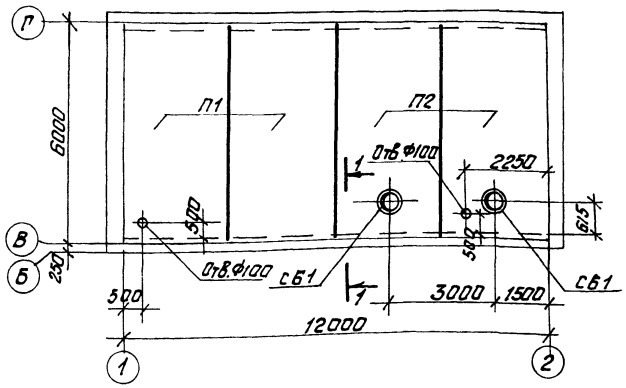


## Схема расположения плит покрытия в осях А-Б

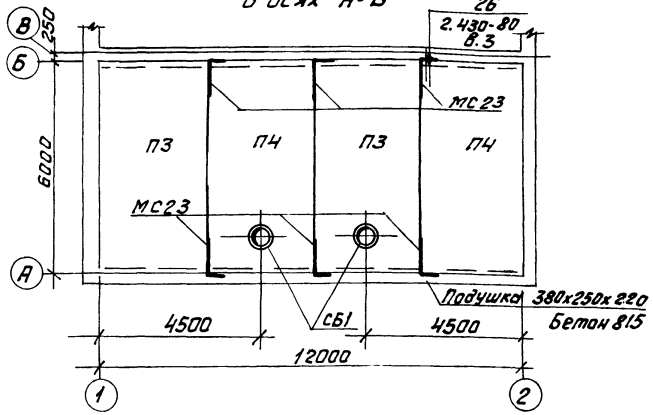


## Спецификация к схемам расположения плит покрытия в осях А-Б, Б-В

| Марка | Обозначение | Наименование | Кол. | Масса един. | Примеч. |
|---|---|---|---|---|---|
| | | Схема покрытия в осях Б-Г | | | |
| | | Сборные ж.б. конструкции | | | |
| | | Плиты покрытия | | | |
| | | снеговые районы I, II / III, IV | | | |
| П1 | ГОСТ 22701.0-77 | ПГ-2АIV П / ПГ-3АIV-П | 2 | 2,15т | |
| П2 | ГОСТ 22701.2-77 | ПВ4-2АIV П / ПВ4-3АII П | 2 | 2,7т. | |
| | | Стаканы | | | |
| СШ1 | 1.494-24, вып.1 | СБ4А-1 | 2 | 0,15т | |
| | | Схема покрытия в осях А-В | | | |
| | | Сборные ж.б. конструкции | | | |
| | | Плиты покрытия | | | |
| | | снеговые районы I, II / III, IV | | | |
| П3 | ГОСТ 22701.0-77 | ПГ-4АIV П / ПГ-6АIV-П | 2 | 2,15т | |
| П4 | ГОСТ 22701.2-77 | ПВ4-4АIV П / ПВ4-6АIV П | 2 | 2,7т | |
| | | Стаканы | | | |
| СШ1 | 1.494-24, вып.1 | СБ4А-1 | 2 | 0,15т | |
| | | Металлические изделия | | | |
| МС23 | 2.430-20 вып.3 | Анкер МС23 | 6 | 1,0кг. | |
| 1 | | Лист 6х200 ГОСТ 19903-79* / ВСт3кп2 ГОСТ 14637-79 | 4 | 1,9кг. | |
| 2 | | Швеллер 10 ГОСТ 8240-72* / ВСт3кп2 ГОСТ 535-79* | 90 п.м. | 8,6кг. | |
| 3 | | Уголок 100х8 ГОСТ 8509-86 / ВСт3пс6-I ГОСТ 535-79* | 1 | 2,4кг. | |
| 4 | | Ф12 АI, ГОСТ 5781-82*, 2-600 | 5 | 0,54кг. | |

## 1-1

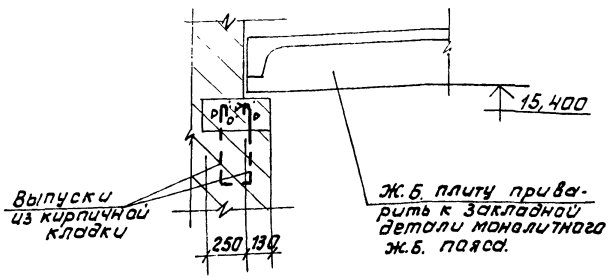


## Схема расположения подвесок в осях А-Б

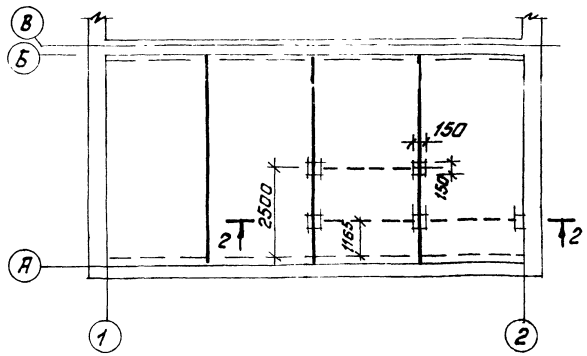


## 3-3

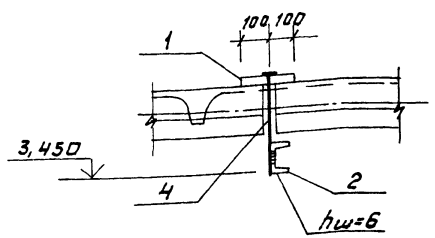


## 2-2

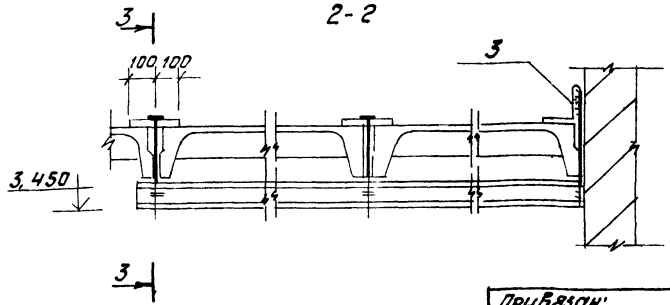


Согласовано:

| Инв.№ подл. | Подпись и дата | Взам. инв.№ | Нач. КСО | Михалевский |
|---|---|---|---|---|

Привязан:

Инв.№

| | | |
|---|---|---|
| Гл. инж. | Козлов | |
| Нач. отд. | Чистоусов | |
| Гл. конст. | Палагин | |
| Гл. спец. | Писарев | |
| Рук. гр. | Чикуров | |
| Пров. | Чикуров | |
| Вед. инж. | Балашова | |
| Н. контр. | Писарев | |

903-1-250.87- КЖ

Котельная с 4 котлами КЕ-25-14С
Топливо-каменные и бурые угли.

Топливоподача

| Стадия | Лист | Листов |
|---|---|---|
| Р | 66 | |

Правильное устройство. Схемы расположения плит покрытия.

САНТЕХПРОЕКТ

Копировал: 22699-36 87 Формат А2

## Схема расположения железобетонных поясов.

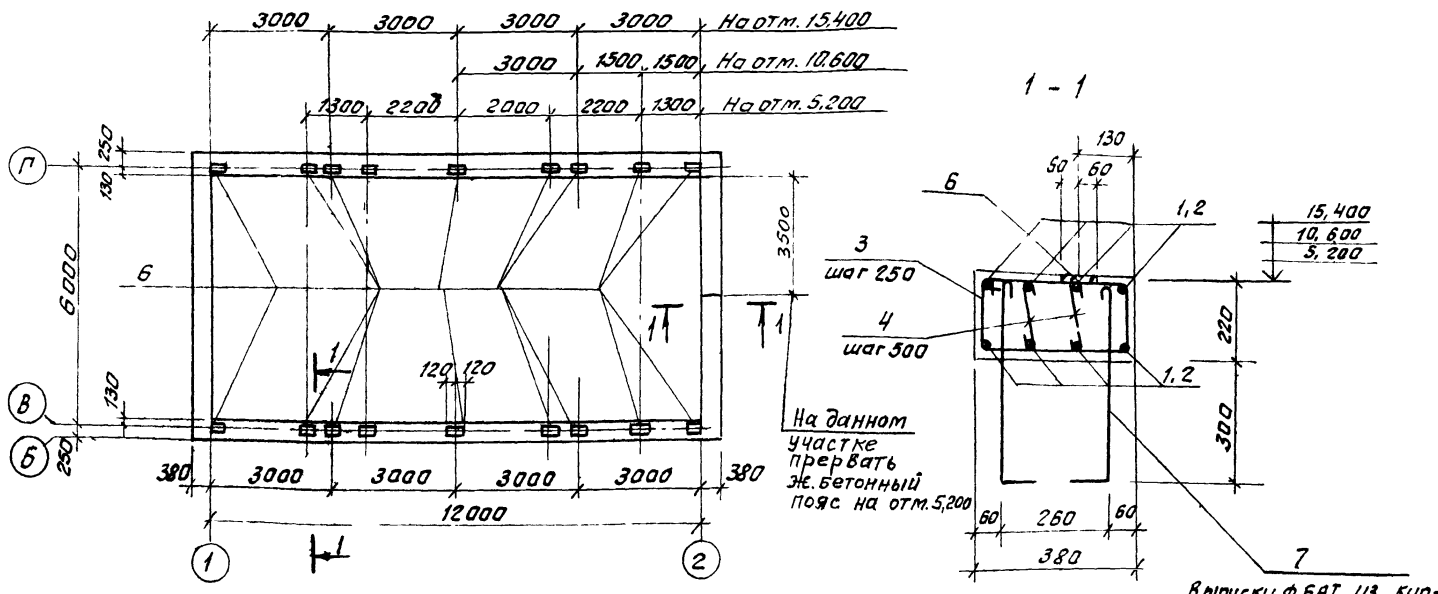


## 1 - 1




## Деталь армирования угла железобетонного пояса.

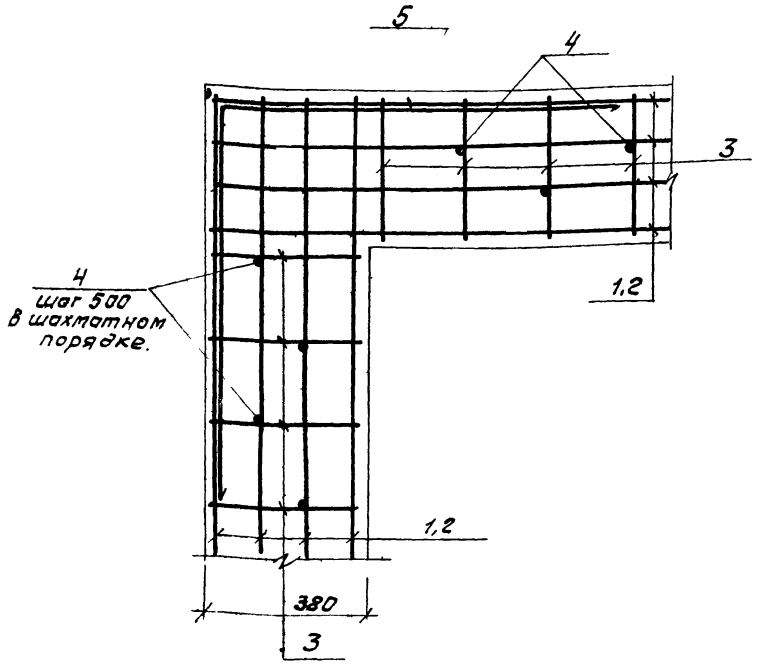


## Ведомость деталей.

| Поз. | Эскиз |
|---|---|
| 3 | 530, 210, 480, 170 |
| 4 | 70, 170, 70 |
| 5 | 2000, 2000 |
| 7 | 500, 80 |

## Спецификация к схеме расположения железобетонных поясов

| Марка | Обозначение | Наименование | Кол. | Прим. |
|---|---|---|---|---|
| | | Монолитные ж/б конструкции | | |
| Ж.б.пояс | | Железобетонный пояс | 3 | |

## Спецификация ж. бетонного пояса.

| Формат | Зона | Поз. | Обозначение | Наименование | Кол. | Прим. |
|---|---|---|---|---|---|---|
| | | | | Жел. бет. пояс | | |
| | | | | Детали | | |
| | | 1 | | ф10 AIII ГОСТ 5781-82* ℓ=12130 | 16 | 7,85 кг. |
| | | 2 | | ℓ=6600 | 16 | 4,1 кг. |
| | | 5 | | ℓ=4000 | 8 | 2,46 кг. |
| | | 4* | | ф6 AI, ГОСТ 5781-82*, ℓ=310 | 145 | 0,07 кг. |
| | | 3* | | ф6 AI, ГОСТ 5781-82*, ℓ=1390 | 145 | 0,86 кг. |
| | | 7* | | ℓ=580 | 72 | 0,13 кг. |
| | | | | Закладные элементы | | |
| | | 6 | 3.400-6/76 | МН 1-22 | 30 | 2,7 кг. |
| | | | | Материал | | |
| | | | | Бетон класса В15 | | 3,0 м³ |

* Позиции 3,4,7 - см ведомость деталей на данном листе

## Ведомость расхода стали на элемент, кг.

| Марка элемента | Изделия арматурные | | | | | Изделия закладные | | | | Всего |
|---|---|---|---|---|---|---|---|---|---|---|
| | Арматура класса AI, ГОСТ 5781-82* | | Арматура класса AIII, ГОСТ 5781-82* | | Всего | Арматура класса AIII, ГОСТ 5781-82* | | Прокат марки ВСт3пс2 ГОСТ 103-76* | Всего | |
| | ф6 | | ф10 | | | ф8 | | -5-8 | | |
| Жел. бет. пояс | 125,0 | | 230,5 | | 355,5 | 17,8 | | 140,0 | 157,8 | 513,3 |

Защитный слой рабочей арматуры - 15мм

Привязан:

Инв. №

| | | | |
|---|---|---|---|
| Гл. инж. | Козлов | | 903-1-250.87 КЖ |
| Нач. отд. | Чистоусов | | Котельная с 4 котлами КЕ-25-14С Топливо-каменные и бурые угли |
| Гл. конст. | Палагин | | |
| Гл. спец. | Писарев | | Топливоподача |
| Рук. гр. | Чикуров | | |
| Провер. | Чикуров | | Стадия Р; Лист 67; Листов |
| Вед. инж. | Балашова | | Арабильное устройство схемы расположения ж.б. поясов. |
| Н. контр. | Писарев | | САНТЕХПРОЕКТ |

Копировал: Ефрат 22699-6-88 Формат А2

Альбом 28

## Схема расположения фундаментов галереи №1

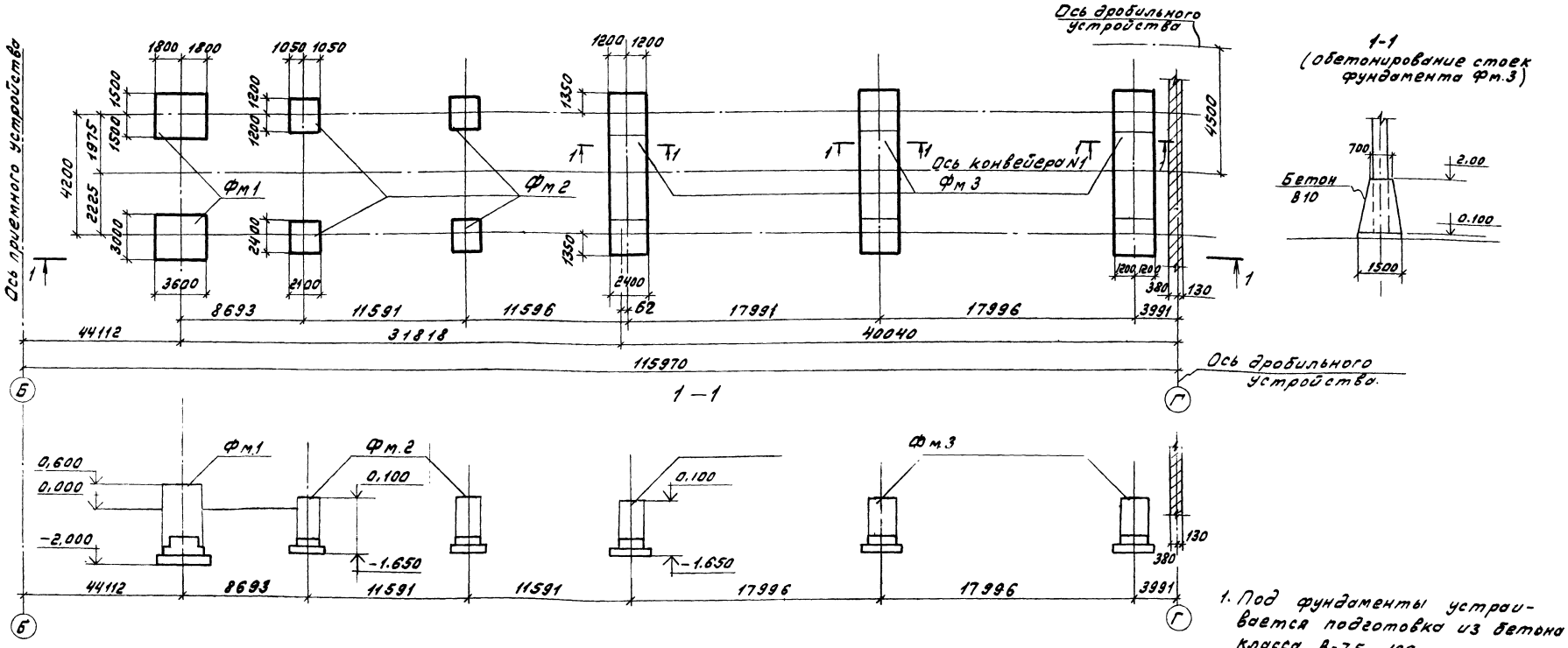


1-1
(обетонирование стоек фундамента Фм.3)




1. Под фундаменты устраивается подготовка из бетона класса В-7,5 - 100 мм.

## Спецификация к схеме расположения фундаментов галереи N1.

| Марка поз. | Обозначение | Наименование | Кол. | Масса ед./кг | Прим. |
|---|---|---|---|---|---|
| | | Схема фундаментов галереи N1 | | | |
| | | Монолитные ж.б. фундаменты | | | |
| Фм1 | лист 69 | Фм1 | 2 | | |
| Фм2 | лист 69 | Фм2 | 4 | | |
| Фм3 | лист 70 | Фм3 | 3 | | |

| | | | |
|---|---|---|---|
| гл. инж. | Козлов | | 903-1-250.87- КЖ |
| Нач.отд. | Чистоусов | | Котельная с 4 котлами КЕ-25-14с. Топливо-каменные и бурые угли. |
| Гл.конст. | Палагин | | |
| Гл.спец. | Писарев | | |
| Рук.гр. | Балашова | | Топливоподача |
| Инж. | Алешникова | | Стадия: Р; Лист: 68; Листов: |
| Пров. | Балашова | | |
| Н.контр. | Писарев | | Галерея первого подъема. Схема расположения фундаментов. |
| | | | САНТ ЕХПРОЕКТ |

Привязан:

Инв.№

22699-36 89

Копировал: [illegible]

Инв.№подл. | Подп. и дата | Взам.инв.№

## Фм1

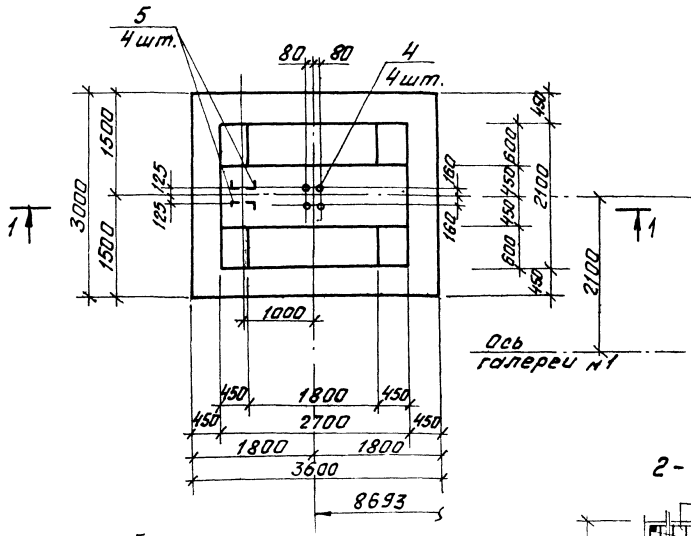


## Фм2

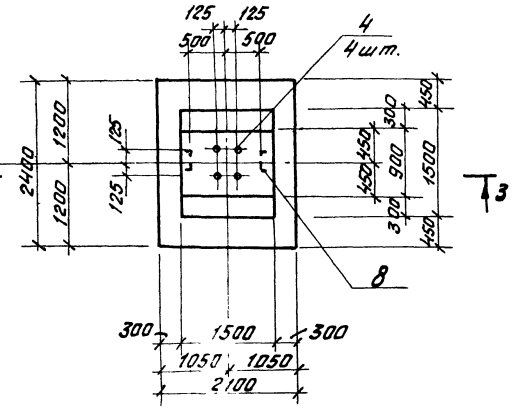


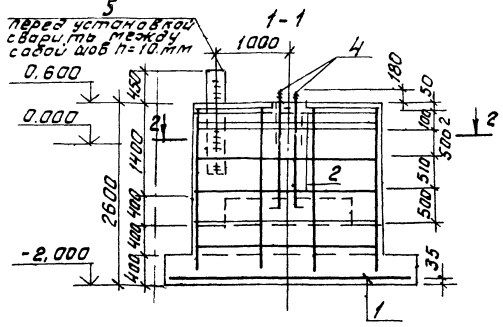


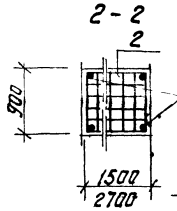


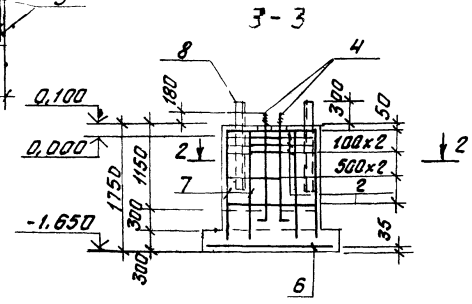


Схема раскладки сеток подошвы Фм1

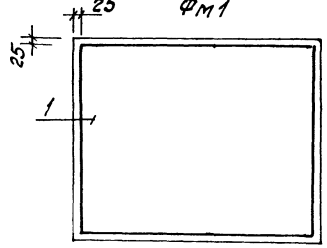


Схема раскладки сеток подошвы Фм2

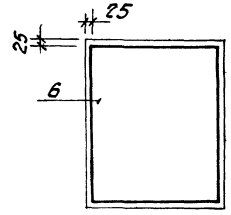


## Спецификация фундаментов Фм1, Фм2

| Формат | Зона | Поз. | Обозначение | Наименование | Кол. | Примеч. |
|---|---|---|---|---|---|---|
| | | | | **Фм1 - шт.2** | | |
| | | | | Сборочные единицы | | |
| | | | | сетки арматурные | | |
| | | 1 | ГОСТ 23279-85 | 3С 10АIII-200 / 16АIII-200 295х355 75/75 | 1 | 148,4кг. |
| | | 2 | ГОСТ 23279-85 | 4С 8АIII-400 / 8АIII-400 85х265 125/25 | 6 | 5,4кг. |
| | | | | Детали | | |
| | | 3 | | Ф12АIII, ГОСТ5781-82, ℓ=2500 | 6 | 2,25кг. |
| | | 4 | | Болт 1.1.М36х1500 ВСт3пс2 | 4 | 13,9кг. |
| | | | | ГОСТ 24379.1-80 | | |
| | | 5 | | Уголок 125х9 ГОСТ 8509-86 | 4 | 34,1кг. |
| | | | | ℓ=1500 ВСт3пс6-1 ГОСТ 535-79* | | |
| | | | | Материал | | |
| | | | | Бетон класса В15 | | 11,5м³ |
| | | | | **Фм2 - шт.4** | | |
| | | | | Сборочные единицы | | |
| | | | | Сетки арматурные | | |
| | | 6 | ГОСТ 23279-85 | 3С 16АIII-200 / 16АIII-200 235х205 75/75 | 1 | 82,7кг. |
| | | 2 | ГОСТ 23279-85 | 4С 8АIII-400 / 8АIII-400 85х145 25/25 | 5 | 3,4кг. |
| | | | | Детали: | | |
| | | 7 | | Ф12АIII, ГОСТ5781-82, ℓ=1700 | 6 | 1,5кг. |
| | | 4 | | Болт 1.1.М36х1500 ВСт3пс2 | 4 | 13,9кг. |
| | | | | ГОСТ 24379.1-80 | | |
| | | 8 | | Уголок 125х9 ГОСТ 8509-86 | 4 | 22,7кг. |
| | | | | ℓ=1000 ВСт3пс6-1 ГОСТ 535-79* | | |
| | | | | Материал | | |
| | | | | Бетон класса В15 | | 3,9м³ |

В целях заземления колонн, анкерные болты соединить с вертикальными стержнями, а вертикальные стержни с нижней горизонтальной сеткой перемычками из арматурной стали Ф12АIII, ℓ=200. Стержни сваривать дуговой сваркой.

| | | |
|---|---|---|
| Гл.инж. | Козлов | |
| Нач.отд | Чистоусов | |
| Гл.конс. | Палагин | |
| Гл.спец. | Писарев | |
| Рук.гр. | Балашова | |
| Инж. | Влешникова | |
| Пров. | Балашова | |
| Н.контр. | Писарев | |

Привязан:

Инв.№

**903-1-250.87- КЖ**

Котельная с 4 котлами КЕ-25-14С
Топливо - каменные и бурые угли.

Топливоподача

| Стадия | Лист | Листов |
|---|---|---|
| Р | 69 | |

Галерея первого подъема
Фундаменты Фм1, Фм2

САНТЕХПРОЕКТ

Инв.№подл. | Подпись и дата | Взам.инв.№

Альбом 28

## Фм3

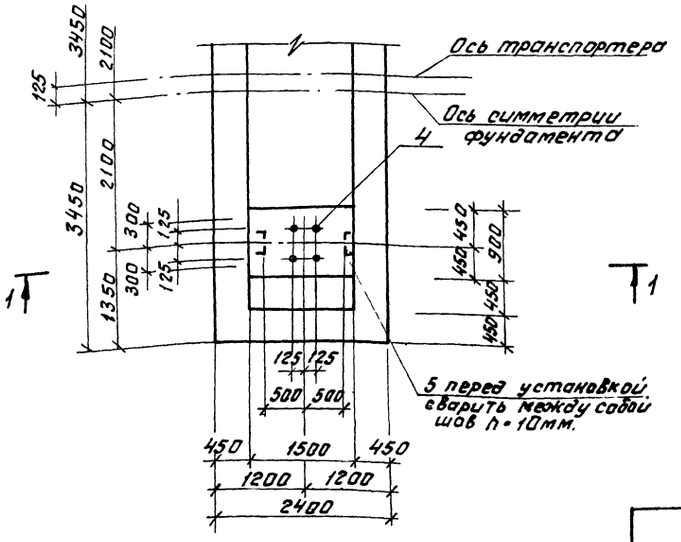


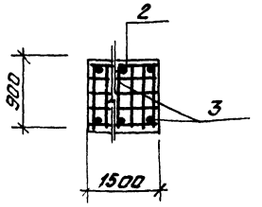


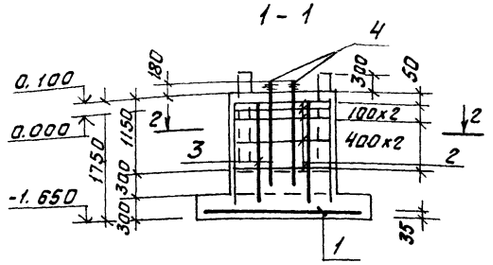


## Спецификация фундамента Фм3.

| Формат | Зона | Поз. | Обозначение | Наименование | Кол. | Прим. |
|---|---|---|---|---|---|---|
| | | | | Фм3 - 6 шт | | |
| | | | | Сборочные единицы | | |
| | | | | Сетки арматурные | | |
| | | 1 | ГОСТ 23279-85 | 3С $\frac{16АIII-200}{16АIII-200}$ 235x3450 $\frac{25}{75}$ | 2 | 194,7кг |
| | | 2 | ГОСТ 23279-85 | 4С $\frac{8АIII-400}{8АIII-400}$ 85x145 $\frac{25}{125}$ | 5 | 3,1кг |
| | | | | Детали | | |
| | | 3 | | Ф12АIII, ГОСТ5781-82* ℓ=1700 | 6 | 1,5кг |
| | | 4 | | Болт 1,1М36x1500ВСт3пс2 | 8 | 13,9кг |
| | | | | ГОСТ 24379.1-80 | | |
| | | 5 | | Уголок 125x9 ГОСТ8509-86 | 8 | 22,7кг |
| | | | | ℓ=1000 ВСт3пс6-I ГОСТ535-79* | | |
| | | | | Материал | | |
| | | | | Бетон класса В15 | | 10,9м³ |
| | | | | Бетон класса В10 для обетонировки колонн | | 45,3м³ |

## Ведомость расхода стали на элемент, кг.

| Марка элемента | Изделия арматурные: Арматура класса АIII ГОСТ 5781-82* Ф8 | Ф12 | Ф16 | | | Итого | АI ГОСТ5781-82* | | Итого | Всего | Изделия закладные: Арматура класса АI ГОСТ 5781-82* | Болт М36 | Прокат марки ВСт3кп2 ГОСТ 8509-86 L 125x9 | | | | | | | | | | | | Всего | Общий расход |
|---|---|---|---|---|---|---|---|---|---|---|---|---|---|---|---|---|---|---|---|---|---|---|---|---|---|---|
| Фм1 - 2шт | 32,4 | 9.0 | 148.4 | | | 189.8 | | | | 189.8 | | 55,6 | 136.4 | | | | | | | | | | | | 192.0 | 381.8 |
| Фм2 - 4шт | 15,5 | 6.0 | 82.7 | | | 104.2 | | | | 104.2 | | 55,6 | 90.8 | | | | | | | | | | | | 146,4 | 250.6 |
| Фм3 - 6шт | 15,5 | 6.0 | 389 | | | 410.9 | | | | 410.9 | | 111.2 | 181.6 | | | | | | | | | | | | 292.8 | 703.7 |

В целях заземления колонн, анкерные болты соединить с вертикальными стержнями, а вертикальные стержни с нижней горизонтальной сеткой перемычками из арматурной стали Ф12АIII, ℓ=200. Стержни сваривать дуговой сваркой.

Схема раскладки сеток подошвы Фм3.

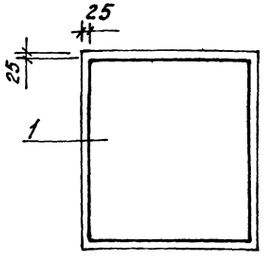


| Схема нагрузок | № гал. | Марка фундамента | $N^н$ тс | $Q^н_x$ тс | $Q^н_y$ тс |
|---|---|---|---|---|---|
| На уровне верха ф-тов | Галерея N1 | Фм1 | 17,0 | 0.65 | 13,5 |
| | | Фм2 | 50.0 | 2,0 | – |
| | | Фм3 | 76.0 | 2,5 | – |

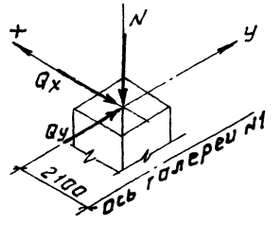


| | | | |
|---|---|---|---|
| Гл.инж. | Козлов | | 903-1-250.87- КЖ |
| Нач.отд. | Чистоусов | | Котельная с 4 котлами КЕ-25-14С. Топливо - каменные и бурые угли. |
| Гл.конст. | Палагин | | |
| Гл.спец. | Писарев | | |
| Рук.гр. | Балашова | | Топливоподача — Стадия: Р; Лист: 70; Листов: |
| Инж. | Алешникова | | |
| Пров. | Балашова | | Галерея первого подъема. Фундамент Фм3. Схема нагрузок. — САНТЕХПРОЕКТ |
| Н.контр. | Писарев | | |

Привязан:

Инв. №

Инв. № подл. | Подпись и дата | Взам. инв.

Копировал: Федотова 22699-36 91 Формат А2

## Схема расположения монолитных участков Ум 1, Ум 1а

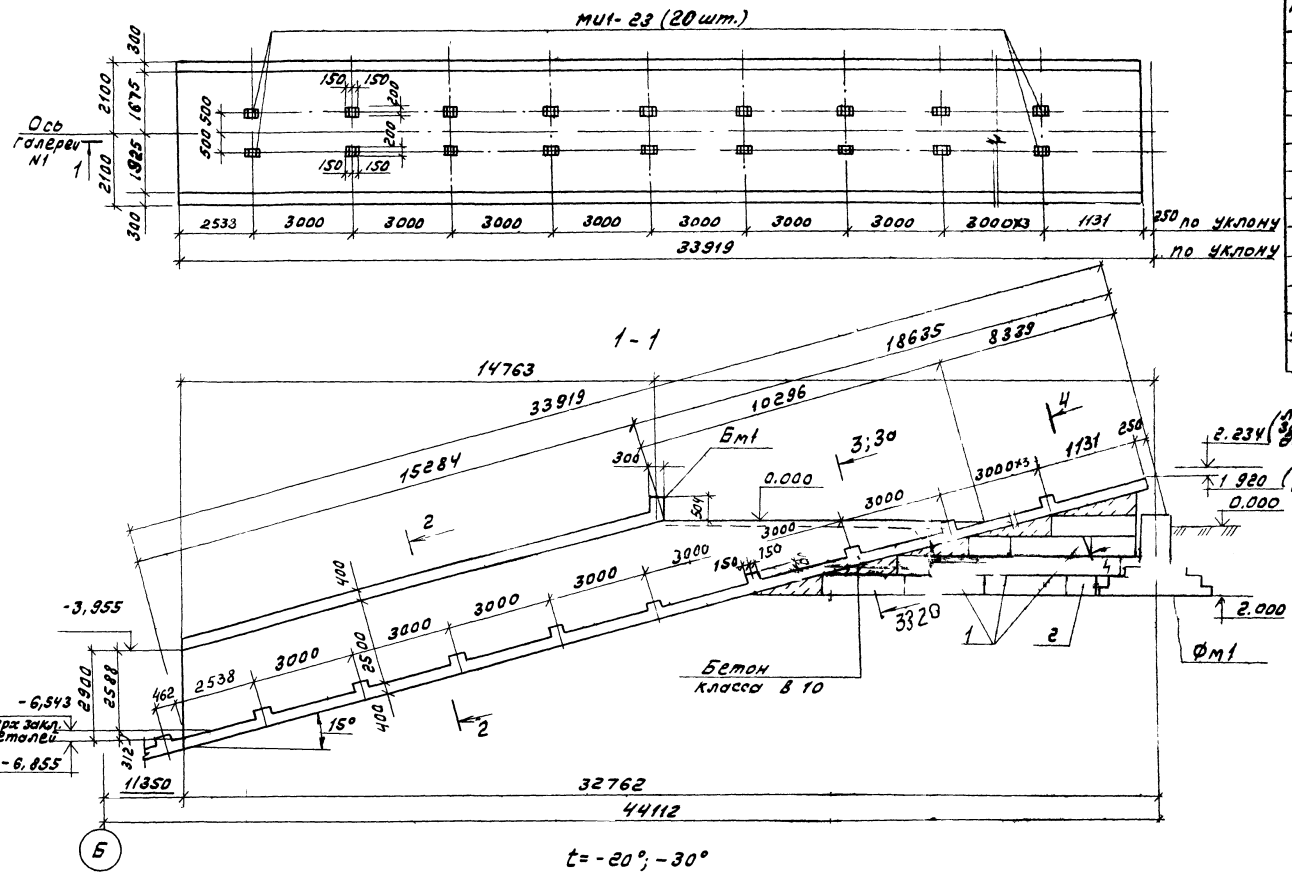


## Спецификация к схеме расположения Ум1, Ум1а

| Марка поз. | Обозначение | Наименование | Кол. | Масса ед/кг | Примеч. |
|---|---|---|---|---|---|
| | | Схема Ум1, Ум1а | | | |
| | | Сборные железобетонные элементы | | | |
| 1 | ГОСТ 13579-78 | Блоки ФБС 24.6.6-Т | 16 | 1.96т | |
| 2 | ГОСТ 13578-78 | ФБС 12.6.6-Т | 10 | 0.96т | |
| | | Монолитные железобетонные элементы | | | |
| Ум1 | лист 72 | Участок монолитный Ум 1 | 1 | 106м³ | |
| Ум1а | лист 72 | Ум 1а | 1 | 107.2м³ | |
| | | Стальные элементы | | | |
| Мш1-23 | 3.400-6/76 | Изделие закладное Мш1-23 | 20 | 3,8кг | |

Монолитный участок Ум1 разработан для районов с t°= - 20°, -30°С; Ум1а разработан для t°= -40°С.

Согласовано

Инв.№ подл. | Подп. и дата | Взам.инв.№

Привязан:

Инв.№

| | | |
|---|---|---|
| Гл. инж. | Козлов | |
| Нач. отд. | Чистоусов | |
| Гл. конст. | Лагагин | |
| Гл. спец. | Лисарев | |
| Рук. гр. | Балашова | |
| Инж. | Алешникова | |
| Пров. | Балашова | |
| Н. контр. | Лисарев | |

903-1-250.87- КЖ

Котельная с 4 котлами КЕ-25-14с
Топливо - бурый и каменный угли

Топливоподача

| Стадия | Лист | Листов |
|---|---|---|
| Р | 71 | |

Галерея первого подъема
Подземная часть
Схема расположения

САНТЕХПРОЕКТ

22699-36 92

Копировал: Ананьева Формат А2

## Схема армирования Ум1, Ум1а

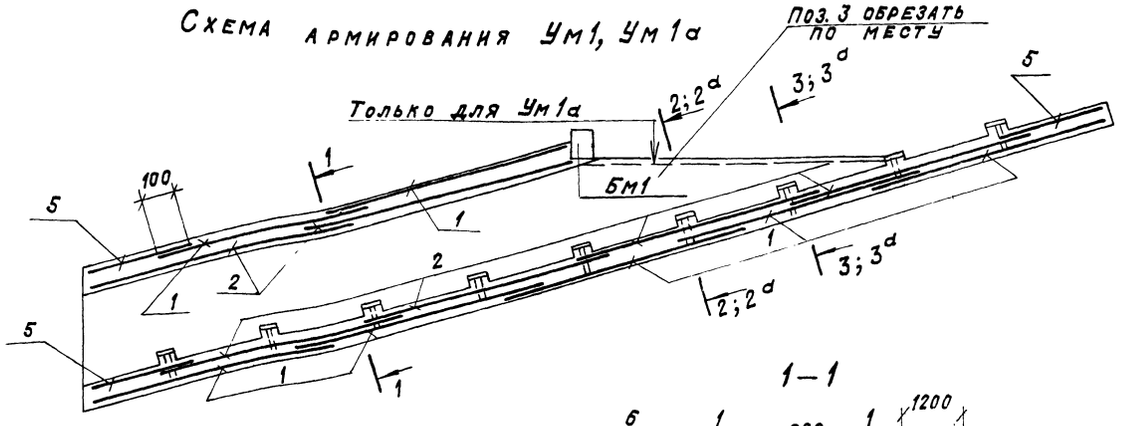


## 1–1

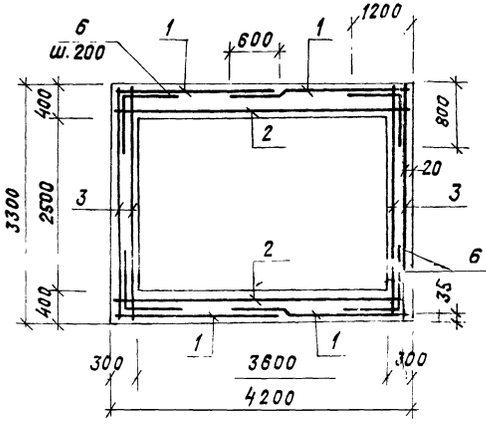


## 2–2, 3–3 (Ум1)

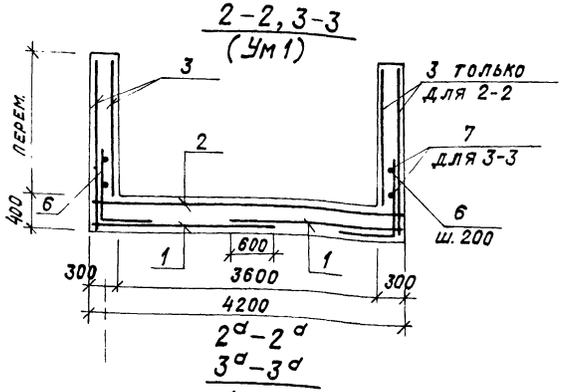


## 3 – 3

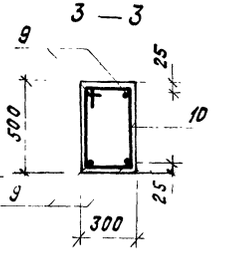


## $2^а-2^а$ $3^а-3^а$ (Ум1а)

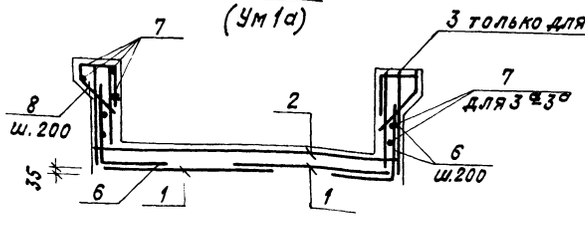


## Бм1

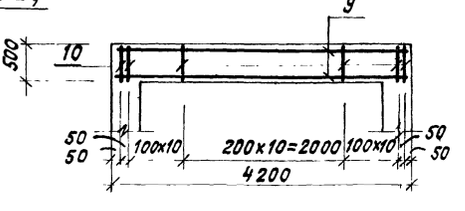


## Ведомость деталей

| Поз. | Эскиз |
|---|---|
| 6 | 1200 / 1200 |
| 8 | 580 / 450 / 170 / 500 / (∠45°) / 300 |
| 10 | 500 / 250 / 450 |

## Спецификация к схемам Ум1, Ум1а, Бм1

| Формат | Зона | Поз. | Обозначение | Наименование | Кол. | Прим. |
|---|---|---|---|---|---|---|
| | | | | Ум1; (t=-20°С;-30°С) | | |
| | | | | Сборочные единицы | | |
| | | 1 | ГОСТ 23279-85 | 4с $\frac{5ВрI-200}{8АIII-200}$ 225х785 | 14 | 48,2 кг. |
| | | 2 | ГОСТ 23279-85 | 4с $\frac{5ВрI-200}{8АIII-100}$ 405х845 $\frac{25}{225}$ | 6 | 161,3 |
| | | 3 | ГОСТ 23279-85 | 4с $\frac{5ВрI-200}{8АIII-200}$ 325х775 | 12 | 70.9 |
| | | 5 | ГОСТ 23279-85 | 4с $\frac{8АIII-100}{5ВрI-200}$ 355х405 $\frac{225}{25}$ | 3 | 132,2 |
| | | | | Детали | | |
| | | 6* | | ф12АIII, ГОСТ 5781-82, *С=1600 | 400 | 1,4 кг. |
| | | | | Материал | | |
| | | | | Бетон класса В15 | | 106,0 м³ |
| | | | | Ум1а; (t=-40°С) | | |
| | | | | Сборочные единицы | | |
| | | 1÷5 | см. Ум1 | Сетки арматурные | | |
| | | | | Детали | | |
| | | 6* | | ф12АIII, ГОСТ 5781-82, *С=1600 | 800 | 1.44 кг |
| | | 7 | | ф6АI, ГОСТ 5781-82, *С=п.м. | 112,6 п.м. | 25,0 кг |
| | | 8* | | ф6АI, ГОСТ 5781-82, *С=1700 | 76 | 0,3 кг. |
| | | | | Материал | | |
| | | | | Бетон класса В15 | | 107,2 м³ |
| | | | | Бм1 | | |
| | | | | Детали | | |
| | | 9 | | ф12АIII, ГОСТ 5781-82, *С=4150 | 4 | 3,6 кг. |
| | | 10* | | ф6АI, ГОСТ 5781-82, *С=1500 | 33 | 0,3 кг. |
| | | | | Материал | | |
| | | | | Бетон класса В15 | | 0,63 м³ |

## Ведомость расхода стали на элемент, кг

| Марка элемента | Изделия арматурные. Арматура класса AIII ГОСТ 5781-82* ф8 | ф12 | | Итого | Арматура класса AI ГОСТ 5781-82 ф6 | | Арматура класса BpI ГОСТ 6727-80 ф5 | Всего | Изделия закладные. Арматура класса AIII ГОСТ 5781-82* ф12 | Прокат марки Вст3кп2 б=8 | | Всего | Общий расход |
|---|---|---|---|---|---|---|---|---|---|---|---|---|---|
| Ум1 | 2076,6 | 568,0 | | | | | 827,4 | 3472,0 | 30,0 | | 60,0 | 90,0 | |
| Ум1а | 2076,6 | 1296,0 | | | | | 827,4 | 4200,0 | 30,0 | | 60,0 | 90,0 | |
| Бм1 | 14,4 | | | | 9,9 | | | 24,3 | — | | — | — | |

* Позиции 6, 8, 10 – см. в ведомости деталей

Привязан:

Инв. №

| | | | |
|---|---|---|---|
| Гл. инж. | Козлов | | |
| Нач. отд. | Чистоусов | | |
| Гл. конст. | Палагин | | |
| Гл. спец. | Писарев | | |
| Рук. гр. | Балашова | | |
| Инж. | Алешникова | | |
| Пров. | Балашова | | |
| Н. контр. | Писарев | | |

903-1-250.87- КЖ

Котельная с 4 котлами КЕ-25-14с Топливо-бурые и каменные угли

Топливоподача | Стадия: Р | Лист: 72 | Листов:

Галерея первого подъема. Армирование

САНТЕХПРОЕКТ

22699-36 93 Копировал: Крайлина Формат: А2

Инв. № подл. | Подпись и дата | Взам. инв. №

Альбом 28

## Схема расположения фундаментов галереи №2

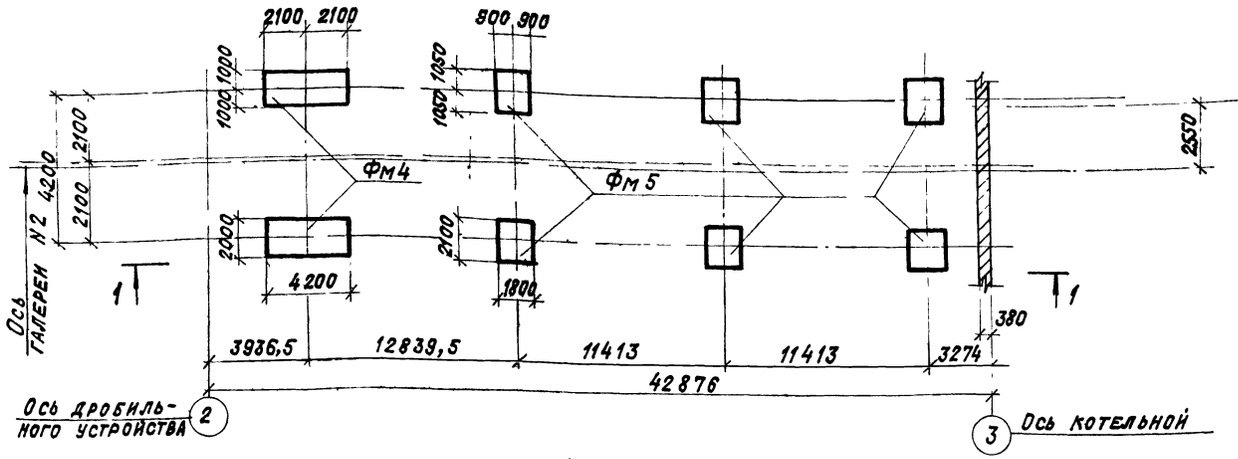


1—1

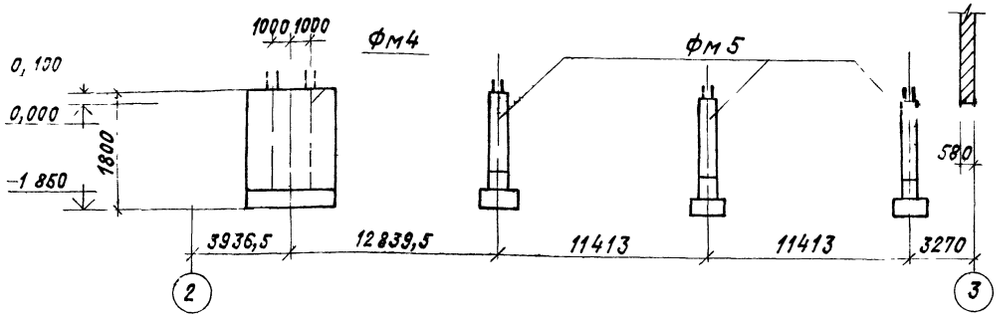


## Спецификация к схеме расположения фундаментов галереи N2

| Марка поз. | Обозначение | Наименование | Кол. | Масса ед./кг | Прим. |
|---|---|---|---|---|---|
| | | Схема фундаментов галереи N2 | | | |
| | | Монолитные ж.б. фундаменты | | | |
| Фм4 | лист 74 | Фм4 | 2 | | |
| Фм5 | лист 74 | Фм5 | 6 | | |

## Схема нагрузок

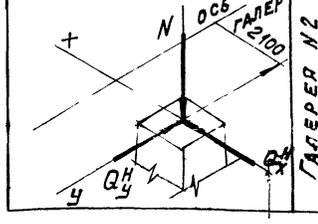


| N гал. | Марка фун-та | $N^H$ тс | $Q^H_x$ тс | $Q^H_y$ тс | | | |
|---|---|---|---|---|---|---|---|
| Галерея N2 | Фм4 | 48,0 | 8,0 | 12,8 | | | |
| | Фм5 | 56,0 | 2,5 | — | | | |

## Ведомость расхода стали на элемент, кг

| Марка элемента | Изделия арматурные | | | | | | | | Изделия закладные | | | | | | | | | Общий расход |
|---|---|---|---|---|---|---|---|---|---|---|---|---|---|---|---|---|---|---|
| | Арматура класса | | | | | | | | Арматура класса | | | | | | | | | |
| | A III | | | | | A I | | | A III | | | | Прокат марки | | | | | |
| | ГОСТ 5781-82* | | | | | ГОСТ 5781-82* | | | ГОСТ 5781-82* | | | | Вст 3 кп 2 | | | | | |
| | ф8 | ф12 | ф16 | | Итого | | | Итого | | | | Итого | Болт М36 | ∠125×9 | | | Итого | |
| Фм4 | 43,5 | 21 0 | 126.8 | | 191.3 | | | | | | | | 21.0 | 726.4 | | | 747.4 | 938.7 |
| Фм5 | 19.0 | 18.0 | 59.0 | | 90.0 | | | | | | | | 55.6 | 90.6 | | | 1464 | 236 4 |

Согласовано: Арх. Парамонова

Инв. № подл. | Подп. и дата | Взам. инв. №

Привязан:

Инв. №

| | | |
|---|---|---|
| Гл. инж. | Козлов | |
| Нач. отд. | Чистоусов | |
| Гл. конст. | Палагин | |
| Гл. спец. | Писарев | |
| Рук. гр. | Балашова | |
| Инж. | Алешникова | |
| Пров. | Балашова | |
| Н. контр. | Писарев | |

903-1-250.87-КЖ

Котельная с 4 котлами КЕ-25-14с топливо-бурые и каменные угли

Топливоподача

| Стадия | Лист | Листов |
|---|---|---|
| Р | 73 | |

Галерея второго подъема. Схема расположения фундаментов. Схема нагрузок.

САНТ ЕХПРОЕКТ

## Фм4

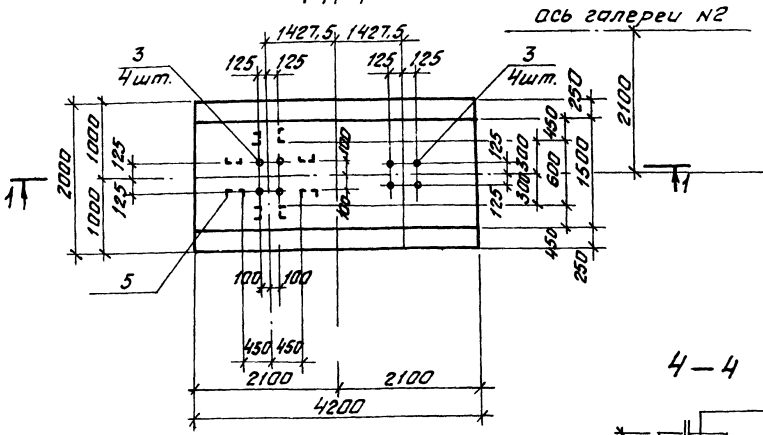


## Фм5

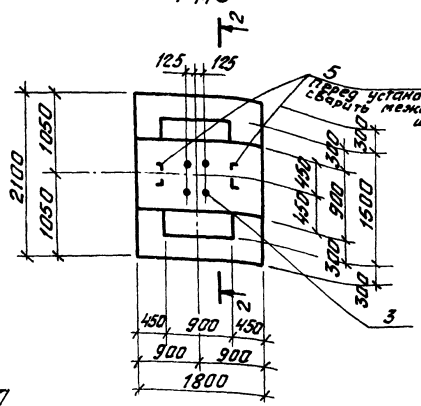


## 4—4

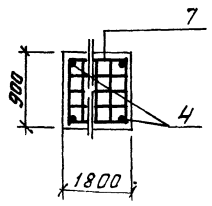


## 1—1

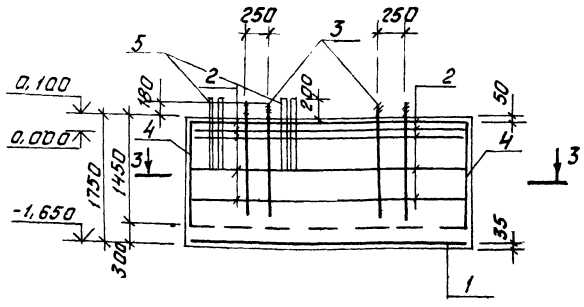


## 2—2

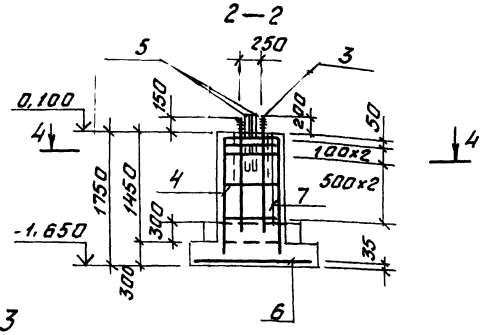


## 3—3

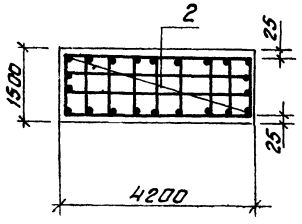


Схема раскладки сеток подошвы Фм4.

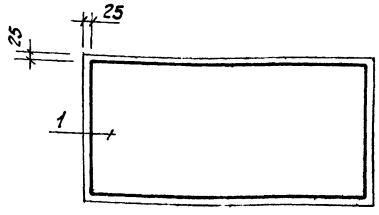


Схема раскладки сеток подошвы Фм5.

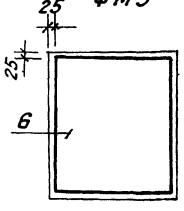


## Спецификация фундаментов Фм4, Фм5.

| Формат | Зона | Поз. | Обозначение | Наименование | Кол. | Примеч. |
|---|---|---|---|---|---|---|
| | | | | **Фм4 - шт 2** | | |
| | | | | Сборочные единицы | | |
| | | | | Сетки арматурные | | |
| | | 1 | ГОСТ 23279-85 | Вс $\frac{16AIII-200}{16AIII-200}$ 195х415 $\frac{75}{75}$ | 1 | 126,8 кг |
| | | 2 | ГОСТ 23279-85 | Нс $\frac{8AIII-200}{8AIII-400}$ 145х415 $\frac{75}{25}$ | 5 | 19,7 кг |
| | | | | Детали | | |
| | | 3 | | Болт 1.1 М36х1500 ВСт3пс2 ГОСТ 24379.1-80 | 8 | 13,9 кг |
| | | 4 | | ф12AIII ГОСТ 5781-82 ℓ=1700 | 14 | 1,5 кг |
| | | 5 | | Уголок 125х9 ГОСТ 8509-86 ℓ=1000 ВСт3пс6-1 ГОСТ 535-79* | 32 | 22,7 кг |
| | | | | Материал | | |
| | | | | Бетон класса В15 | | 11,7 м³ |
| | | | | **Фм5 - шт 6** | | |
| | | | | Сборочные единицы | | |
| | | | | Сетки арматурные | | |
| | | 6 | ГОСТ 23279-85 | Вс $\frac{16AIII-200}{16AIII-200}$ 205х175 $\frac{75}{75}$ | 1 | 59,0 Кг |
| | | 7 | ГОСТ 23279-85 | Нс $\frac{8AIII-400}{8AIII-400}$ 85х175 $\frac{75}{75}$ | 5 | 3,8 |
| | | | | Детали | | |
| | | 4 | | ф12AIII ГОСТ 5781-82 ℓ=1700 | 8 | 1,5 кг |
| | | 3 | | Болт 1.1 М36х1500 ВСт3пс2 ГОСТ 24379.1-80 | 4 | 13,9 кг |
| | | 5 | | Уголок 125х9 ГОСТ 8509-86 ℓ=1000 ВСт3пс6-1 ГОСТ 535-79* | 4 | 22,7 кг |
| | | | | Материал | | |
| | | | | Бетон класса В15 | | 3,7 м³ |

В целях заземления колонн, анкерные болты соединить с вертикальными стержнями, а вертикальные стержни с нижней горизонтальной сеткой перемычками из арматурной стали ф12AIII, ℓ=200. Стержни сваривать дуговой сваркой.

| | | | |
|---|---|---|---|
| Гл.инж. | Казлав | | 903-1-250.87- КЖ |
| Нач.отд. | Чистоусов | | Котельная с 4 котлами КЕ-25-14С Топливо-каменные и бурые угли. |
| Гл.конст. | Палагин | | |
| Гл.спец. | Писарев | | Топливоподача — Стадия: Р; Лист: 74; Листов: |
| Рук.гр. | Болошова | | |
| Инж. | Аршинкова | | Галерея второго подъема Фундаменты Фм4, Фм5. — САНТЕХПРОЕКТ |
| Пров. | Болошова | | |
| Н.контр. | Писарев | | |

Привязан:

Инв. №

Инв.№подл. | Подп. и дата | Взам.инв.№

Копировал: Фурсей 22699-36 95 Формат А2

## Схема расположения плит перекрытия и опорных подушек.

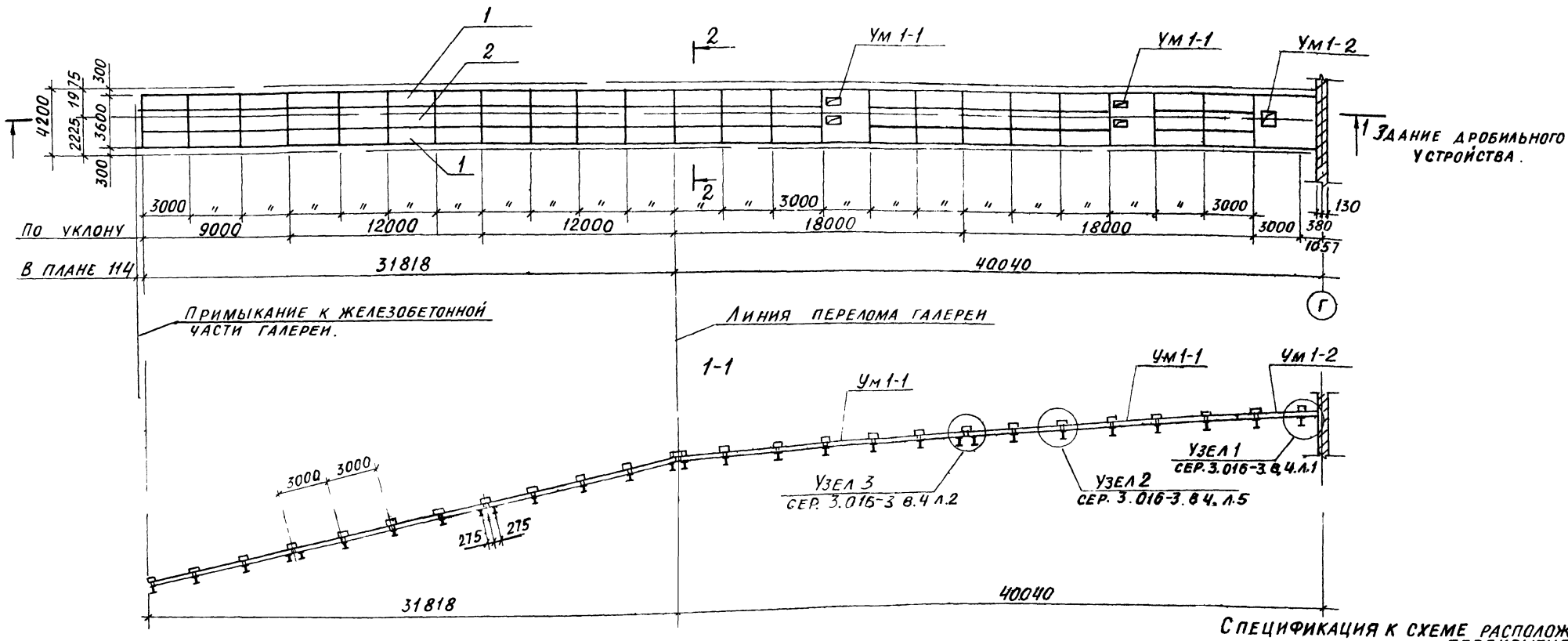


2-2

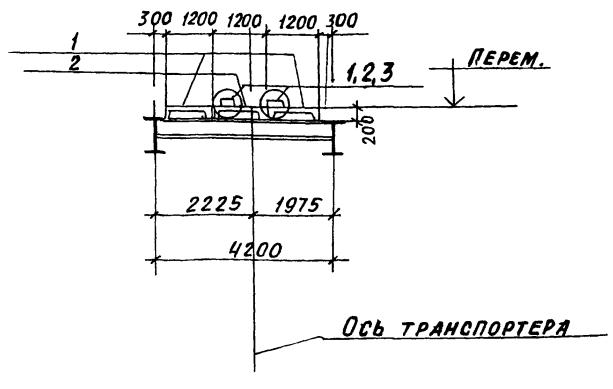


1 Сборные ж.б плиты приварить к балкам по узлу 7, лист 11, вып 4, сер 3,016-3.

2 Швы между плитами заделать бетоном в 15 на мелком заполнителе.

## Спецификация к схеме расположения элементов перекрытия.

| Марка | Обозначение | Наименование | Кол. | Масса ед., кг | Прим. |
|---|---|---|---|---|---|
| | | *Плиты* | | | |
| 1 | 3.016-3 в.3 | ПГ2-2 | 22 | 660.0 | |
| 2 | 3.016-3 в.3 | ПГ2-1 | 11 | 660.0 | |
| | | *Металлические элементы* | | | |
| ОП-1 | 3.016-3 в.4 | ОП-1 | 8 | 8,5 | |
| ОП-2 | 3.016-3 в.4 | ОП-2 | 40 | 30,8 | |
| МБ-1 | 3.016-3 в.4 | МБ-1 | 9 | 25,6 | |
| МС-1 | 3.016-3 в.4 | МС-1 | 16 | 3,3 | |
| МС-3 | 3.016-3 в.4 | МС-3 | 16 | 1,26 | |
| М-1 | 3.016-3 в.4 | М-1 | 2 | 4,9 | |

| | | | |
|---|---|---|---|
| Гл.инж. | Козлов | | 9031-250.87 - КЖ |
| Нач.отд. | Чистоусов | | Котельная с 4 котлами КЕ 25-14С Топливо- каменные и бурые угли |
| Гл.конс. | Палагин | | |
| Гл.спец. | Писарев | | Топливоподача — Стадия: Р; Лист: 75; Листов: |
| Рук.гр. | Балашова | | |
| Н.контр. | Писарев | | Галерея первого подъема Схема расположения элементов перекрытия — САНТЕХПРОЕКТ |

Привязан:

Инв.№

Инв.№подл. | Подп. и дата | Взам. инв.№

Альбом 28

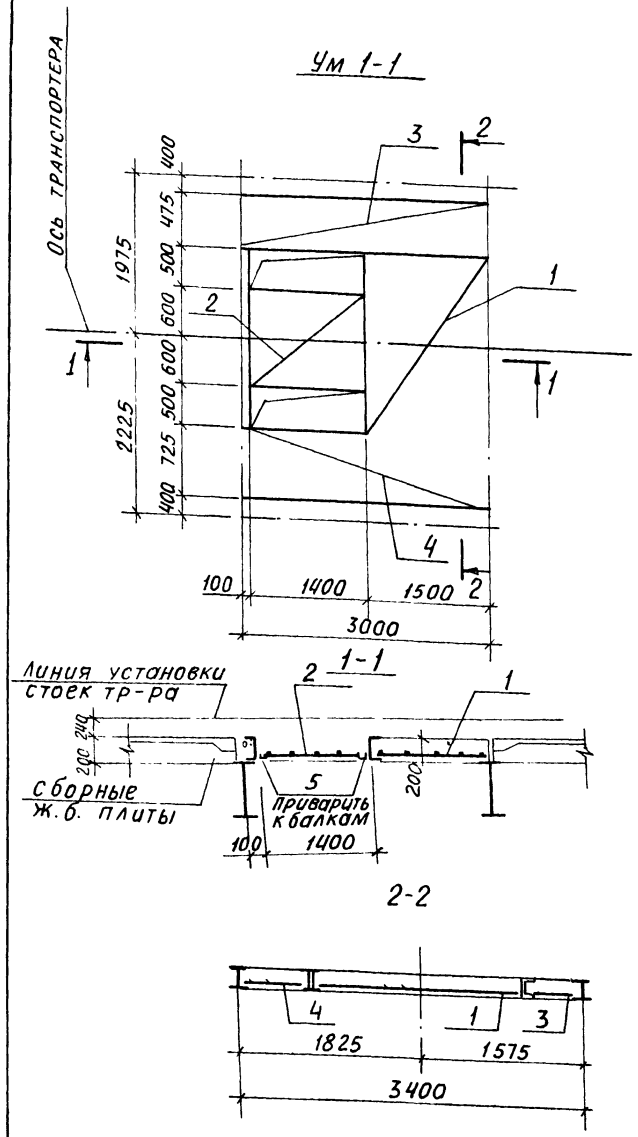


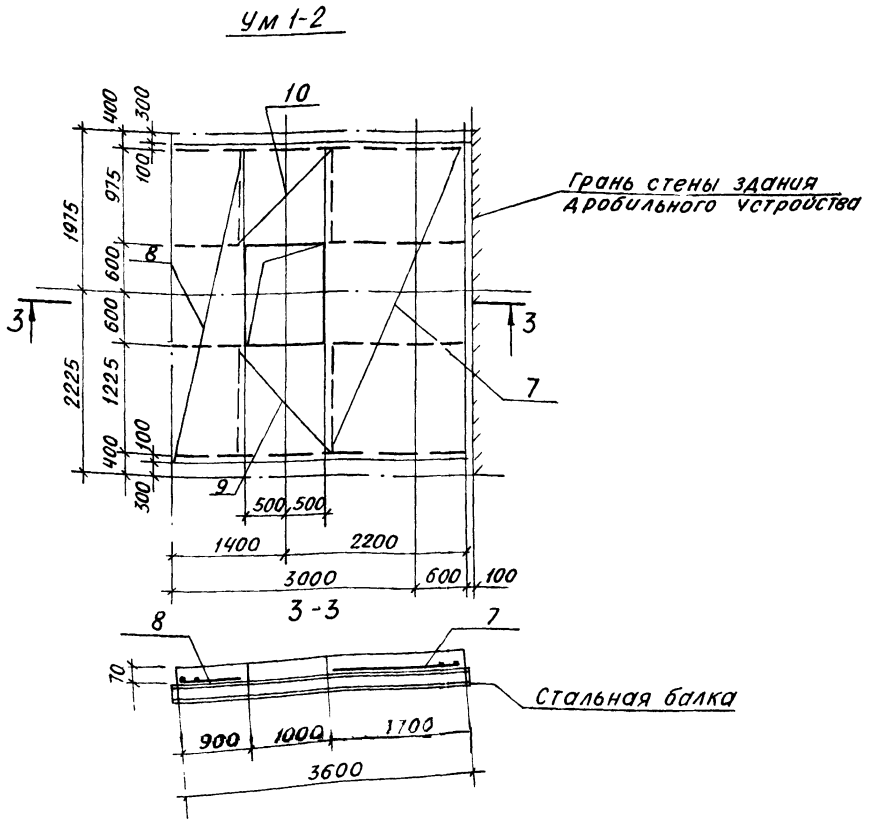


## Спецификация Ум 1-1; Ум 1-2

| Формат | Зона | Поз. | Обозначение | Наименование | Кол. | Прим. |
|---|---|---|---|---|---|---|
| | | | | Ум 1-1 (2шт.) | | |
| | | | | Сборочные единицы | | |
| | | | | Сетки арматурные | | |
| | | 1 | ГОСТ 23279-85 | 4с $\frac{8А III-100}{8А III-100}$ 145×215 | 1 | 19,6кг |
| | | 2 | | 4с $\frac{8А III-100}{8А III-100}$ 115×135 | 1 | 13,0кг |
| | | 3 | | 4с $\frac{5ВрI-200}{8А III-200}$ 55×295 $\frac{75}{75}$ | 1 | 4,7кг |
| | | 4 | | 4с $\frac{5ВрI-200}{8А III-200}$ 80×295 $\frac{100}{25}$ | 1 | 6,6кг |
| | | | | Детали | | |
| | | 5 | | Уголок 63×5 ГОСТ8509-86 ℓ=1200 ВСТ3кп2 ГОСТ535-79* | 2 | 10,6кг |
| | | | | Материал | | |
| | | | | Бетон класса В20 | | 2,3м³ |
| | | | | Ум 1-2 (1шт.) | | |
| | | | | Сборочные единицы | | |
| | | | | Сетки арматурные | | |
| | | 7 | | С4 $\frac{5ВрI-200}{8А III-100}$ 165×355 | 1 | 28,6кг |
| | | 8 | | С4 $\frac{5ВрI-200}{8А III-100}$ 85×355 | 1 | 15,0кг |
| | | 9 | | С4 $\frac{8А III-100}{5ВрI-200}$ 125×135 $\frac{75}{25}$ | 1 | 11,0кг |
| | | 10 | | С4 $\frac{8А III-100}{5ВрI-200}$ 125×105 | 1 | 6,8кг |
| | | 11 | | С4 $\frac{5ВрI-200}{8А III-100}$ 85×355 | 2 | 14,9кг |
| | | 12 | | С4 $\frac{5ВрI-200}{8А III-100}$ 65×355 | 2 | 11,6кг |
| | | | | Материал | | |
| | | | | Бетон класса В20 | | 1,0м³ |

Защитный слой 15 мм

## Ведомость расхода стали на элемент, кг

| Марка элемента | Изделия арматурные | | | | | | | | | | | | | Общий расход |
|---|---|---|---|---|---|---|---|---|---|---|---|---|---|---|
| | Арматура класса | | | | | | | | Прокат марки | | | | | |
| | А III | | | | | ВР1 | | | Всего | В ст. 3кп2 | | | Всего | |
| | ГОСТ 5781-82* | | | | | ГОСТ 6727-80 | | | | ГОСТ 8510-86 | | | | |
| | Ф8 | | | | Итого | Ф5 | | Итого | | L63×5 | | Итого | | |
| Ум 1-1 | 40,7 | | | | 40,7 | 3,2 | | 3,2 | 43,9 | 12,2 | | 12,2 | 12,2 | 56,1 |
| Ум 1-2 | 91,8 | | | | 91,8 | 22,4 | | | 22,4 | | | | | 114,2 |

| | | |
|---|---|---|
| Гл. инж. | Козлов | |
| Нач. отд. | Чистоусов | |
| Гл. конс. | Палагин | |
| Гл. спец. | Писарев | |
| Рук. гр. | Балашова | |
| Н. контр. | Писарев | |

903-1-250.87- КЖ

Котельная с 4 котлами КЕ 25-14с
Топливо- каменные и бурые угли

Топливоподача

| Стадия | Лист | Листов |
|---|---|---|
| Р | 76 | |

Галерея первого подъема
Монолитные участки перекрытия

САНТЕХПРОЕКТ

Привязан:

Инв. №

Инв. № подл. | Подп. и дата | Взам. инв. №

Альбом 28

# Схема расположения плит перекрытия и опорных подушек

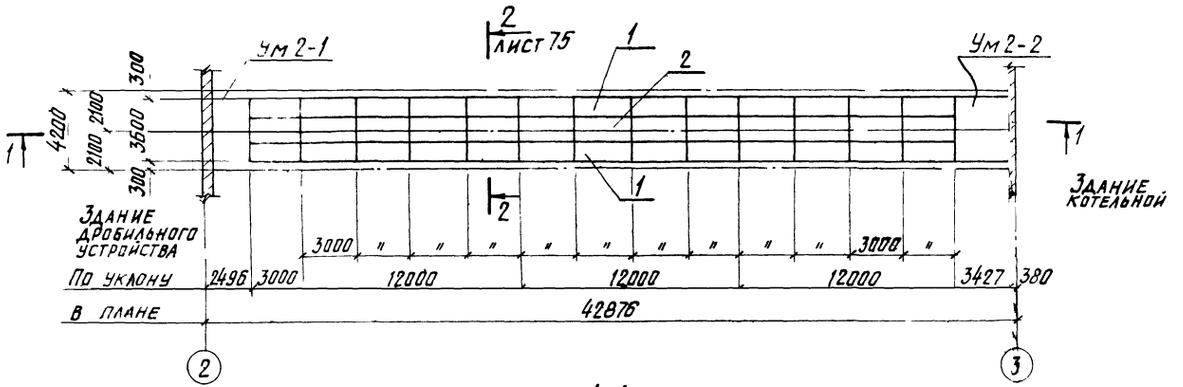


1-1

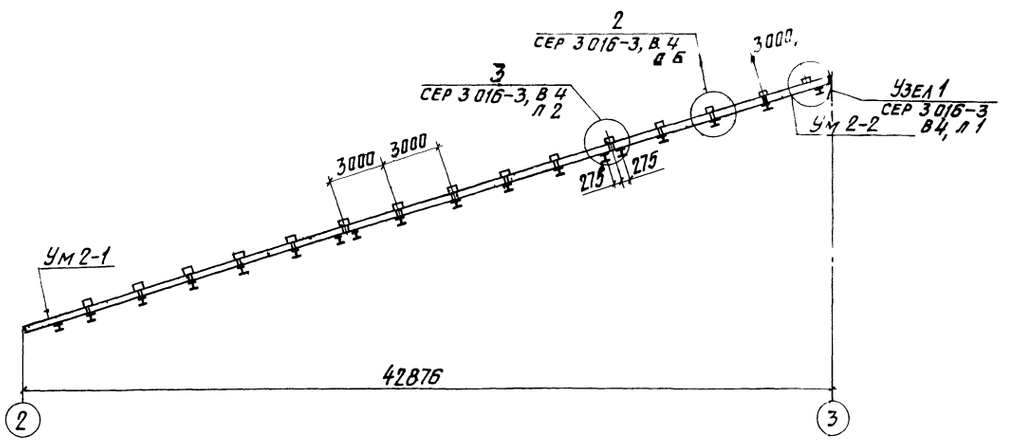


## Спецификация к схеме расположения элементов покрытия.

| Марка | Обозначение | Наименование | Кол. | Масса ед., кг. | Прим. |
|---|---|---|---|---|---|
| | | Плиты | | | |
| 1 | 3.016-3 в.3 | ПГ2-2 | 26 | 660 | |
| 2 | 3.016-3 в.3 | ПГ2-1 | 13 | 660 | |
| | | Металлические элементы | | | |
| ОП-1 | 3.016-3 в.4 | ОП-1 | 4 | 8,5 | |
| ОП-2 | 3.016-3 в.4 | ОП-2 | 24 | 30,8 | |
| МБ-1 | 3.016-3 в.4 | МБ-1 | 6 | 25,6 | |
| МС-1 | 3.016-3 в.4 | МС-1 | 4 | 3,3 | |
| МС-3 | 3.016-3 в.4 | МС-3 | 48 | 1,26 | |
| М-1 | 3.016-3 в.4 | М-1 | 2 | 4,9 | |
| | | | | | |

1. Сборные ж.б. плиты приварить к балкам по узлу 7, лист 11, вып. 4 сер. 3.016-3.
2. Швы между плитами заделать бетоном В15 на мелком заполнителе.

| | | | |
|---|---|---|---|
| Гл. инж. | Козлов | | 903-1-250.87 - КЖ |
| Нач. отд. | Чистоусов | | Котельная с 4 котлами КЕ-25-14С топливо-бурые и каменные угли |
| Гл. конст. | Лалагин | | Топливоподача |
| Гл. спец. | Писарев | | Стадия Р; Лист 77; Листов |
| Рук. гр. | Балашова | | |
| Н. контр. | Писарев | | Галерея второго подъема. Схема расположения элементов перекрытия |
| | | | Сантехпроект |

Привязан:

Инв. №

Инв. № подл. | Подп. и дата | Взам. инв. №

Копировал: Кульбакина: 22699-36 3В формат А2

Альбом 28

## Ум2-1

План раскладки нижней сетки

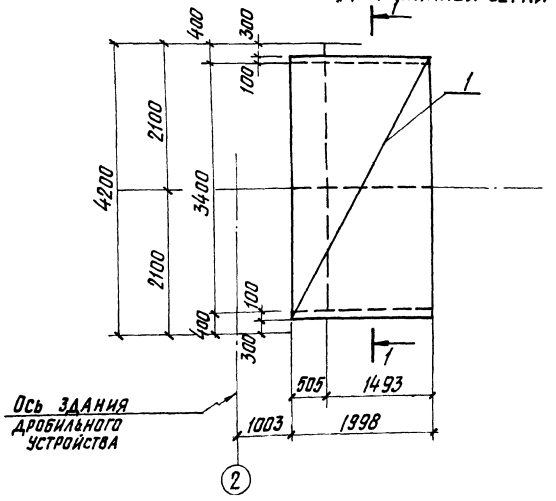


1-1

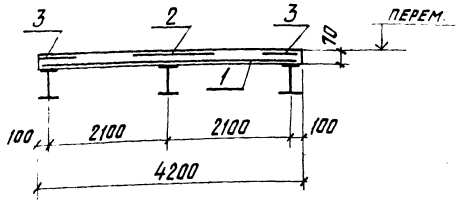


## Ум2-2

План раскладки нижней сетки

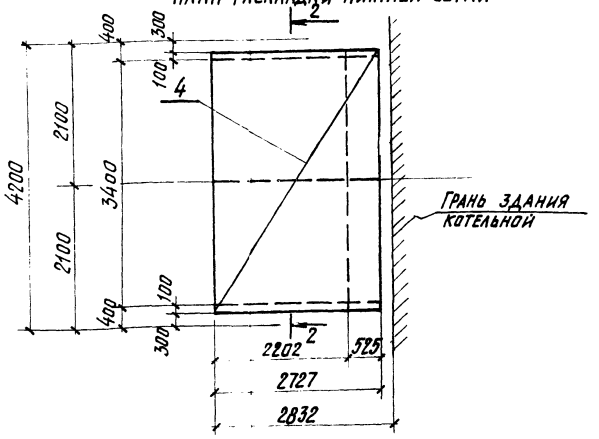


## Спецификация к схемам армирования Ум2-1 Ум2-2

| Формат | Зона | Поз. | Обозначение | Наименование | Кол. | Прим. |
|---|---|---|---|---|---|---|
| | | | | Ум2-1 (1шт.) | | |
| | | | | Сборочные единицы | | |
| | | | | Сетки арматурные | | |
| | | 1 | ГОСТ 23279-85 | 4С $\frac{5\,Bp\,I\,200}{8\,A\,III-100}$ 195×355 $\frac{25}{75}$ | 1 | 33,4 кг |
| | | 2 | ГОСТ 23279-85 | 85×195 | 1 | 8,3 кг |
| | | 3 | ГОСТ 23279-85 | 65×195 | 2 | 14,2 кг |
| | | | | Ум2-2 (1шт.) | | 0,5 м³ |
| | | | | Сборочные единицы | | |
| | | | | Сетки арматурные | | |
| | | 4 | ГОСТ 23279-85 | 4С $\frac{5\,Bp\,I-200}{8\,A\,III-100}$ 270×355 $\frac{25}{50}$ | 1 | 47,5 кг |
| | | 5 | ГОСТ 23279-85 | 85×265 | 1 | 12,8 кг |
| | | 6 | ГОСТ 23279-85 | 65×265 | 2 | 8,6 кг |
| | | | | Материал | | |
| | | | | Бетон класса В20 | | 0,7 м³ |

Защитный слой 15 мм.

## Ведомость расхода стали на элемент, кг

| Марка элемента | Изделия арматурные | | | | | | | | Всего |
|---|---|---|---|---|---|---|---|---|---|
| | Арматура класса | | | | | | | | |
| | Bp-I | | | | A III | | | | |
| | ГОСТ 6727-80 | | | | ГОСТ 5781-82* | | | | |
| | Ф5 | Итого | | | Ф8 | | | Итого | |
| Ум2-1 | 9,0 | 9,0 | | | 60,9 | | | 60,9 | 69,9 |
| Ум2-2 | 14,3 | 14,3 | | | 63,2 | | | 63,2 | 77,5 |

| | | | |
|---|---|---|---|
| ГИП | Беседин | | 903-1-250.87 - КЖ |
| Нач. отд. | Чистоусов | | Котельная с 4 котлами КЕ-25-14С. Топливо-бурые и каменные угли |
| Гл. конст. | Палагин | | Топливоподача |
| Гл. спец. | Писарев | | Стадия: Р; Лист: 78; Листов: |
| Рук. гр. | Балашова | | Галерея второго подъема. Монолитные участки перекрытия |
| Инженер | Стрельцов | | САНТЕХПРОЕКТ |
| Н. контр. | Писарев | | |

Привязан:

Инв. №

Взам. инв. №

Подп. и дата

Инв. № подл.

gost.e-ecolog.ru