ТИПОВОЙ ПРОЕКТ

903-1-250.87

КОТЕЛЬНАЯ С 4 КОТЛАМИ КЕ-25-14С

СИСТЕМА ТЕПЛОСНАБЖЕНИЯ-ОТКРЫТАЯ

ТОПЛИВО-КАМЕННЫЕ И БУРЫЕ УГЛИ

АЛЬБОМ 25

МЕХАНИЗАЦИЯ ТРАНСПОРТА.

ОТОПЛЕНИЕ И ВЕНТИЛЯЦИЯ.

ВОДОПРОВОД И КАНАЛИЗАЦИЯ.

22639 33
gost.e-ecolog.ru

				ПРИВЯЗАН
				Инв.№

ТИПОВОЙ ПРОЕКТ 903-1-250.87

КОТЕЛЬНАЯ с 4 КОТЛАМИ КЕ-25-14С

СИСТЕМА ТЕПЛОСНАБЖЕНИЯ – ОТКРЫТАЯ. ТОПЛИВО — КАМЕННЫЕ И БУРЫЕ УГЛИ

АЛЬБОМ 25

ПЕРЕЧЕНЬ АЛЬБОМОВ:

Альбом 0	Пояснительная записка
	ГЛАВНЫЙ КОРПУС
Альбом 1	Тепломеханические решения. Золошлакоудаление
Альбом 2	Водоподготовка
Альбом 3	Оборудование индивидуального изготовления. Газоходы
Альбом 4	Оборудование индивидуального изготовления. Воздуховоды.
Альбом 5	Оборудование индивидуального изготовления. Блоки оборудования
Альбом 6	Оборудование индивидуального изготовления Блоки оборудования
Альбом 7 ч.1 ч.2	Архитектурные решения. Конструкции железобетонные
Альбом 8	Строительные изделия
Альбом 9	Конструкции металлические
Альбом 10	Силовое электрооборудование. Электрическое освещение. Связь и сигнализация
Альбом 11	Схемы управления
Альбом 12	Задание заводу-изготовителю на щиты силовые
Альбом 13	Автоматизация
Альбом 14	Автоматизация. Схемы электрические принципиальные.
Альбом 15	Автоматизация. Щиты управления вспомогательного оборудования
Альбом 16	Автоматизация. Щит управления котлоагрегатом
Альбом 17	Отопление и вентиляция. Водопровод и канализация
Альбом 18 ч.1 ч.2	Тепломеханические решения. Водоподготовка. Золошлакоудаление. Отопление и вентиляция. Водопровод и канализация. Спецификация оборудования
Альбом 19	Силовое электрооборудование. Электрическое освещение. Связь и сигнализация. Спецификация оборудования
Альбом 20	Автоматизация Спецификация оборудования и щитов
Альбом 21	Тепломеханические решения. Золошлакоудаление. Водоподготовка Отопление и вентиляция. Водопровод и канализация Ведомости потребности в материалах.
Альбом 22	Архитектурные решения. Конструкции железобетонные. Ведомости потребности в материалах.
Альбом 23	Силовое электрооборудование. Электрическое освещение. Связь и сигнализация Автоматизация. Ведомости по ребности в материалах. Ведомости изделий МЭЗ
Альбом 24 кн.1,2,3 ч.1, ч.2 кн.4 ч.1,2	Сметы
	ТОПЛИВО ОДАЧА
Альбом 25	Механизация транспорта. Отопление и вентиляция Водопровод и канализация
Альбом 26	Силовое электрооборудование. Электрическое освещение. Связь и сигнализация. Автоматизация
Альбом 27	Задание заво, у- изготовителю на щиты силовые
Альбом 28	Архитектурные решения Конструкции железобетонные
Альбом 29	Строительные изделия
Альбом 30	Конструкции металлические.
Альбом 31	Оборудование индивидуального изготовления. Конвейер ленточный №1,2.
Альбом 32	Оборудование индивидуального изготовления. Конвейер ленточный №2,3.
Альбом 33	Оборудование индивидуального изготовления. Устройства пересыпные и регулирующие.
Альбом 34	Механизация транспорта. Отопление и вентиляция. Водопровод и канализация. Спецификация оборудования.
Альбом 35	Силовое электрооборудование. Электрическое освещение. Связь и сигнализация. Автоматизация. Спецификация оборудования и щитов.
Альбом 36	Механизация транспорта. Отопление и вентиляция. Водопровод и канализация. Ведомости потребности в материалах.
Альбом 37	Архитектурные решения. Конструкции железобетонные. Ведомости потребности в материалах
Альбом 38	Силовое электрооборудование. Электрическое освещение. Связь и сигнализация. Автоматизация. Ведомости потребности в материалах. Ведомости изделий МЭЗ.
Альбом 39 кн.1,2,3,4	Сметы

ПРИМЕНЕННЫЕ МАТЕРИАЛЫ:

Типовой проект 907-2-216. Дымовая труба кирпичная H=60м Д=3,0м с надземным примыканием газоходов
Распространяет ВНИПИ Теплопроект

Типовой проект 901-6-53 Градирни с вентиляторами 06-300№8 пленочная и капельная с секциями площадью 2м² с деревянным каркасом
Распространяет ЦИТП

Типовой проект 907-02-222. Световое ограждение высотных дымовых труб. Распространяет ВНИПИ Теплопроект

Типовое проектное решение 904-02-5. Автоматизация, управление и силовое электрооборудование приточных вентикамер типа I ПК 10 - I ПК 150. Распространяет Киевский филиал ЦИТП

Типовой проект 705-9-5.13.85. Склад емкостью 40м³ мокрого хранения хлористого натрия. Распространяет ГПИ САНТЕХПРОЕКТ

РАЗРАБОТАН
ГОСУДАРСТВЕННЫМ ПРОЕКТНЫМ ИНСТИТУТОМ
САНТЕХПРОЕКТ
ГЛАВНЫЙ ИНЖЕНЕР ИНСТИТУТА /ШИЛЛЕР Ю.И./
ГЛАВНЫЙ ИНЖЕНЕР ПРОЕКТА /КОЗЛОВ С.А./

Утвержден ГОССТРОЕМ СССР
протокол № 78 от 29.09.87г.

ПРИВЯЗАН

ИНВ.№

Альбом 25

903-1-МТ, ОВ, ВК

Марка	Наименование	Стр.
	Содержание альбома	2
ТП-1	Общие данные	3
ТП-2	Механизация топливоподачи. План.	4
ТП-3	Механизация топливоподачи. Разрезы 1-1; 2-2.	5
ТП-4	Механизация топливоподачи. Разрезы 3-3÷8-8.	6
ТП-5	Приемное устройство. Разрез 1-1.	7
ТП-6	Приемное устройство. План на отм. 0.000.	
	Разрез 4-4. Вид А.	8
ТП-7	Приемное устройство. Разрезы 2-2; 3-3	9
ТП-8	Установка качающегося питателя ПКА-10	
	Разрезы 1-1; 2-2.	10
ТП-9	Установка качающихся питателей ПКЛ-10	
	Разрезы 1-1; 2-2.	11
ТП-10	Установка качающихся питателей ПКЛ-8.	12
ТП-11	Установка люкоподъемников.	13
ТП-12	Установка маневрового устройства МУ-12М2	
	План на отм. 0.000. Разрез 3-3.	14
ТП-13	Установка маневрового устройства МУ-12 М2.	
	Разрезы 4-4 ÷ 10-10	15
ТП-14	Дробильное устройство Общий вид.	16
ТП-15	Дробильное устройство. Разрезы 1-1 ÷ 8-8.	17
ОВ-1	Общие данные (начало)	18
ОВ-2	Общие данные (продолжение)	19
ОВ-3	Общие данные (окончание)	20
ОВ-4	Приемное устройство. Планы на отм. 0.000; -3.200	21
	местные отсосы от технологического оборудования	
ОВ-5	Приемное устройство. Планы на отм. -5.700; -8.100; 8.500	22
ОВ-6	Приемное устройство. Планы на отм: -10.600. Разрез 1-1.	23
ОВ-7	Дробильное устройство. Планы на отм. 0.000; 6.000; 11.400	
	Разрез 4-4.	24
ОВ-8	Разрезы 2-2; 3-3	25
ОВ-9	Планы галерей первого и второго подъема.	
	Разрезы 5-5; 6-6.	26
ОВ-10	Схемы систем П1-П4, В1-В4, ВЕ1-ВЕ3.	27
ОВ-11	Схемы систем отопления приемного устройства	
	и теплоснабжения П1; П2; Узел 3.	28
ОВ-12	Схема системы отопления дробильного	
	устройства и галереи первого подъема	29
ОВ-13	Схемы систем отопления галерей второго подъема	
	и теплоснабжения П3; П4; Узлы 1; 2	30
ОВ-14	Схемы системы теплоснабжения узлов управления	
	Узел 4. Таблица размеров компенсаторов.	31
ОВ-15	Узлы управления 1; 2	32
ОВ-16	Установки систем П1-П4.	33
ОВ-17	Установки систем В1, В2.	34
ОВ-18	Установки систем В3, В4	35
ОВ-19	Задание электроотделу на привязку приточных	
	вентсистем П1, П3	36
ВК-1	Общие данные	37
ВК-2	Приемное устройство. Планы на отм. 0.000 -3.200	
	-5.700 -8.100, -8.500, -10.500	38
ВК-3	Дробильное устройство Планы на отм. 0.000;	
	6.000, 11.400. План кровли. Планы галерей 1 и 2 подъема	39
ВК-4	Схемы систем В1. Водомерные узлы 2, 3.	40
ВК-5	Схемы систем К2; К3; К6	41
ВК-6	Приемное устройство. Установка системы К6.	42

Инв. № подл. | Подпись и дата | Взам. инв. №

Альбом 25

903-1- МТ

Ведомость рабочих чертежей основного комплекта

Лист	Наименование	Примечание
1	Общие данные	
2	Механизация топливоподачи. План	
3	Механизация топливоподачи. Разрезы 1-1;2-2	
4	Механизация топливоподачи. Разрезы 3-3÷8-8	
5	Приемное устройство. Разрез 1-1	
6	Приемное устройство. План на отм 0.000	
	Разрез 4-4 Вид А	
7	Приемное устройство. Разрезы 2-2; 3-3	
8	Установка качающегося питателя ПКП-10	
	Разрезы 1-1; 2-2	
9	Установка качающихся питателей ПКП-10	
	Разрезы 1-1; 2-2	
10	Установка качающихся питателей ПКП-8. Разрезы 1-1÷3-3	
11	Установка люкоподъемников	
12	Установка маневрового устройства МУ-12М2	
	План на отм. 0.000 Разрезы 3-3.	
13	Установка маневрового устройства МУ-12М2	
	Разрезы 4-4 ÷ 10-10	
14	Дробильное устройство. Общий вид	
15	Дробильное устройство. Разрезы 1-1 – 8-8.	

Ведомость ссылочных и прилагаемых документов.

Обозначение	Наименование	Примечание
	Ссылочные документы	
Выпуск 5527	Люкоподъемник	
Промтрансниипроект		
	Прилагаемые документы	
903-1-250.87 тп.со	Спецификация оборудования	
903-1-250.87 тп.вм	Ведомость потребности в материалах.	

Общие указания

1. Монтаж серийно изготавливаемого оборудования вести в соответствии с инструкциями по монтажу и эксплуатации заводов-изготовителей оборудования и настоящей документацией.
2. Опорные конструкции ленточного конвейера приварить к ответным закладным элементам строительной части.
3. Сварные швы по ГОСТ 5264-80, электроды типа Э42 ГОСТ 9467-75 Катет шва – по наименьшей толщине свариваемых деталей.
4. Металлоконструкции, ограждения, внешние поверхности пересыпных устройств грунтовать и покрыть за два раза масляной краской серого цвета

Указания по применению проекта

1. За отм. 0.000 в планировках сооружений топливоподачи принята отметка головки рельса железнодорожного пути / широкой колей / в приемном устройстве.
2. Во избежание переувлажнения угля, хранящегося на открытом складе должны быть предусмотрены меры, предотвращающие скопления сточных и талых вод в зоне площадки склада.
3. Взависимости от рельефа местности длина ленточных конвееров может быть изменена, при этом углы наклона конвейров увеличивать не следует.
4. При установке в котельной количества котлов, отличного от принятого в проекте, следует соответственно изменить длину ленточного конвейера №3 и количество плужковых сбрасывателей.
5. При возможности устройства тупикового железнодорожного пути вместо подвагонной тележки маневрового устройства следует применять балластную платформу. Сооружение узкой колеи / 1040 мм / в этом случае не требуется.
6. При привязке котельной для условия доставки топлива автотранспортом при максимальном расходе / часовом / топлива котельной в целом в пределах 20 т/час необходимо
   6.1 Исключить железнодорожное приемное устройство
   6.2 Исключить горизонтальный участок галереи первого подъема.

Типовой проект разработан в соответствии с нормами и правилами, инструкциями и государственными стандартами и обеспечивает безопасность эксплуатации при соблюдении предусмотренных проектом мероприятий.

Главный инженер проекта Козлов С.А.

Инв. № подл. | Подпись и дата | Взам. инв. №

Инв. №			
ГИП	Козлов		VI-87
Нач. отд	Михалевский		VI-87
Гл. спец	Райзман		VI-87
Рук. гр.	Зайцева		VI-87
Инж.	Вишневский		VI-87
Н. контр.	Райзман		VI-87

Привязан:

903-1-250.87 ТП

Котельная с 4 котлами КЕ-25-14С
Топливо – каменные и бурые угли

Топливоподача
Механизация транспорта

Стадия	Лист	Листов
Р	1	15

Общие данные

САНТЕХПРОЕКТ

22699-33 4

Копировал Формат А2

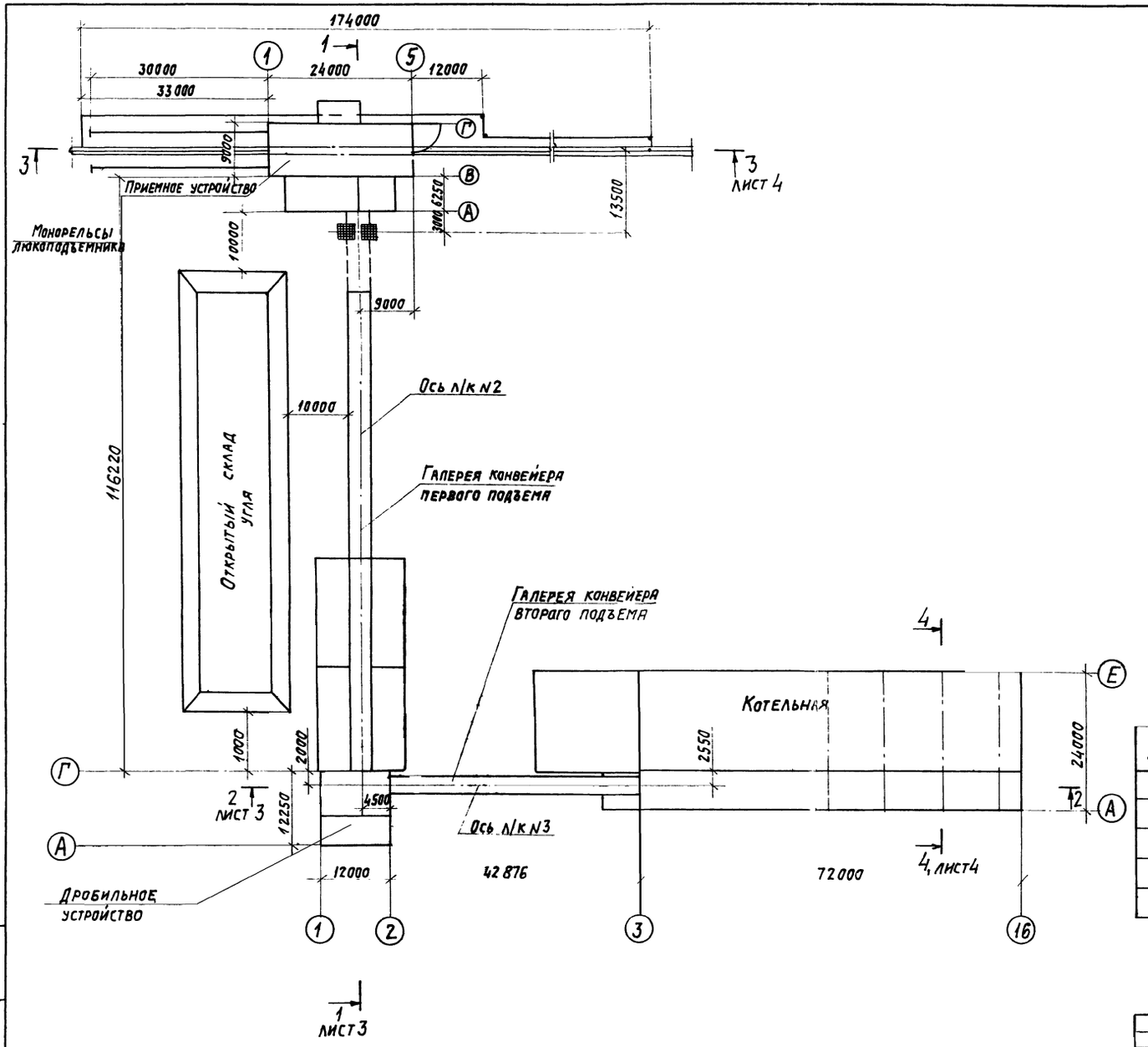

Техническая характеристика топливоподачи и шлакозолоудаления.

1. Топливо-каменные и бурые угли; максимальный размер кусков – 100×200×300 мм.
2. Доставка топлива – ж.д. транспортом.
3. Производительность приемного устройства – до 200 т/ч.
4. Производительность тракта подачи топлива в бункеры над котлами – до 120 т/ч.
5. Запас топлива на открытом расходном складе – 14 суток.
6. Производительность тракта при подаче топлива на склад – до 200 т/ч.

Поз.	Обозначение	Наименование	Кол.	Масса ед. кг	Примеч.
1	ТП листы 5÷7	Приемное устройство	1		
2	ТП листы 12, 13	Установка маневрового устройства МУ-12м2	1		
Т2	4Т2.00.00.000	Конвейер ленточный №2	1		
3	ТП листы 14, 15	Дробильное устройство	1		
Т3	4Т3.00.00.000	Конвейер ленточный №3	1		

Нач.отд.	Михалевский			903-1-250.87 ТП
Гл.спец.	Ромзман			Котельная с 4 котлами КЕ-25-14с. Топливо-каменные и бурые угли.
Рук.гр.	Зайцева			Топливоподача. Механизация транспорта.
Инжен.	Ершиевский			Стадия: Р; Лист: 2; Листов:
Инжен.	Калфучлин			Механизация топливоподачи. План.
Н.контр.	Ромзман			САНТЕХПРОЕКТ

Привязан:

Инв.№

Инв.№ подл. | Подпись и дата | Взам. инв.№

Копировал: Логинова 22699-33 5 Формат: А2

Альбом 25

Разрез 1-1

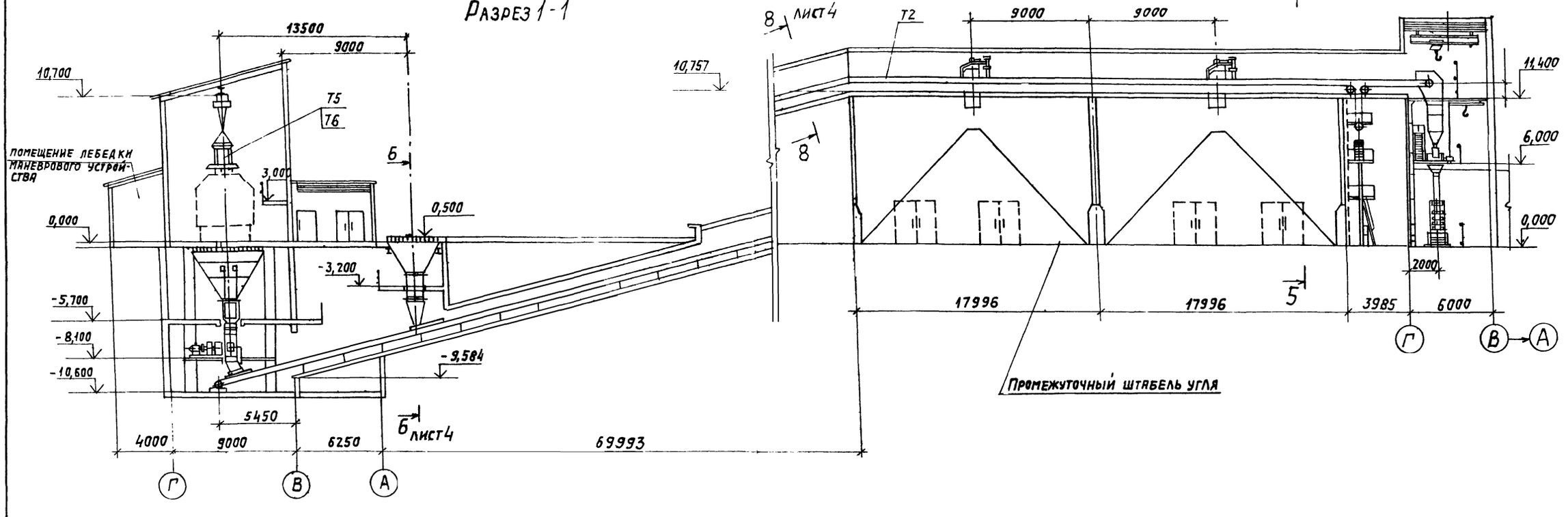

Разрез 2-2

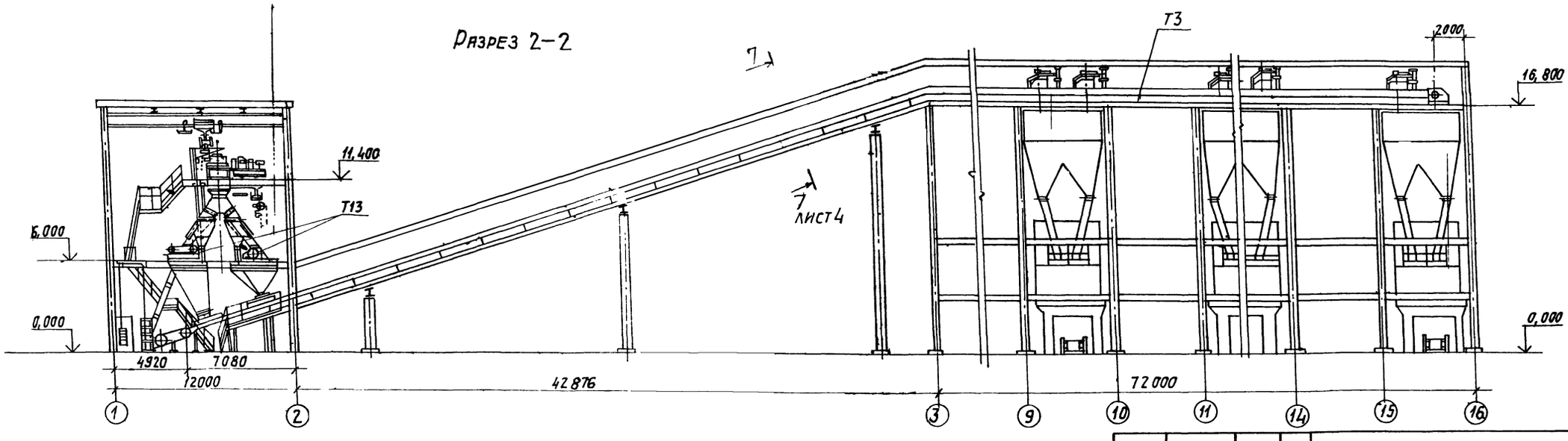

				9031-250.87 ТП	
				Котельная с 4 котлами КЕ-25-14с Топливо-каменные и бурые угли	
Нач. отд	Михалевский		VI.87	Топливоподача. Механизация транспорта	Стадия: Р; Лист: 3; Листов:
Гл. спец	Ройзман		VI.87		
Рук. гр	Зайцева		VI.87		
Инженер	Вишневский		VI.87		
Инженер	Капорулин		VI.87	Механизация топливоподачи. Разрезы 1-1, 2-2	САНТЕХПРОЕКТ
Н. контр.	Ройзман		VI.87		

Привязан:

Инв. №

Инв. № подл. | Подпись и дата | Взам. инв. №

9031-1-МТ

Копировал: Логинова

Формат: А2

Альбом 25

903-1-МТ

РАЗРЕЗ 3-3

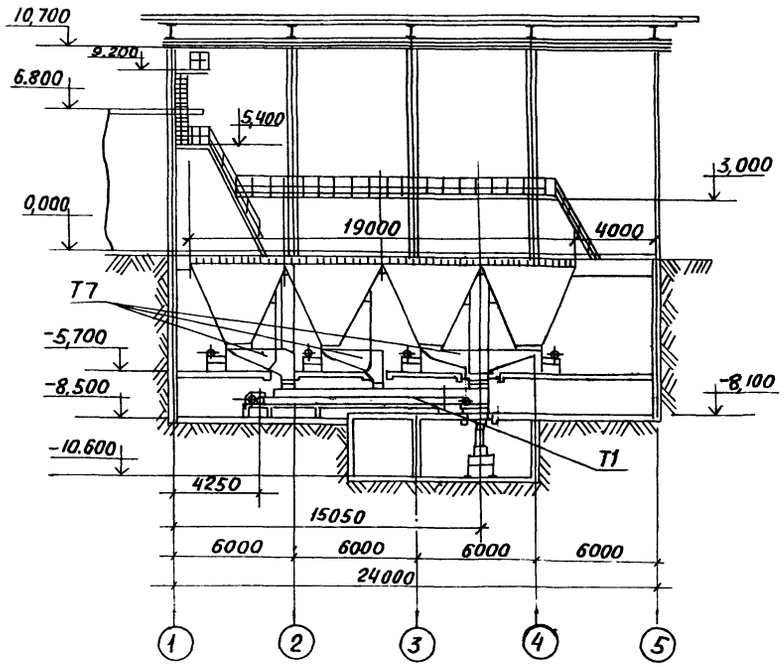

РАЗРЕЗ 4-4

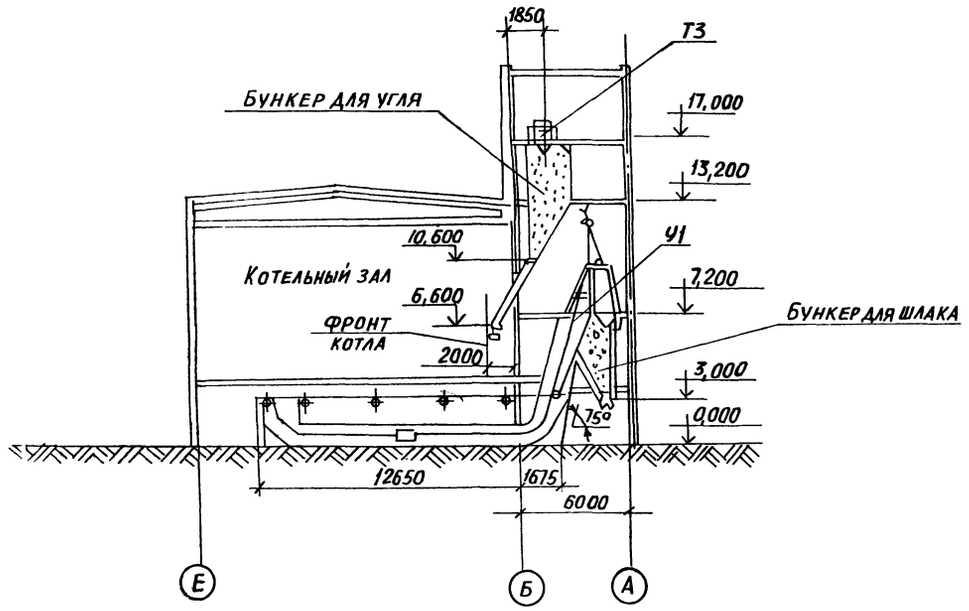

РАЗРЕЗ 5-5

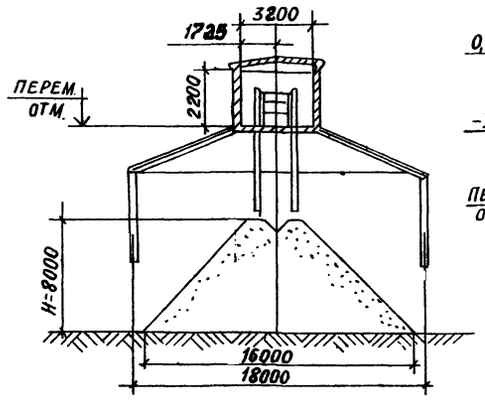

РАЗРЕЗ 6-6

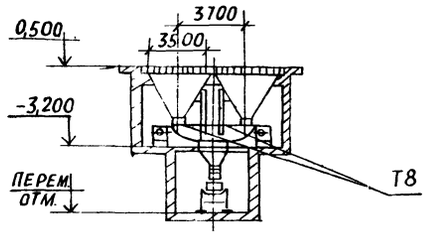

РАЗРЕЗ 7-7

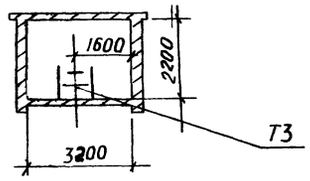

РАЗРЕЗ 8-8

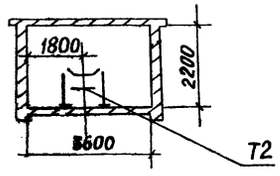

					903-1-250.87	ТП	
					Котельная с 4 котлами КЕ-25-14С. Топливо- каменные и бурые угли		
Нач. отд.	Михалевский				Топливоподача. Механизация транспорта	стадия	лист	листов
Гл. спец.	Ройзман					Р	4	
Рук. гр.	Зайцева							
Инж.	Вилневский				Механизация топливоподачи. Разрезы 3-3÷8-8	САНТЕХПРОЕКТ		
Инж.	Копорулин							
Н. контр.	Ройзман							

Привязан:

Инв. №

Инв. № подл. | Подп. и дата | Вз. инв. №

22699-33 7

Копировал: Е.Бобр-

Формат А2

Альбом 25

903-1- МТ

Разрез 1-1

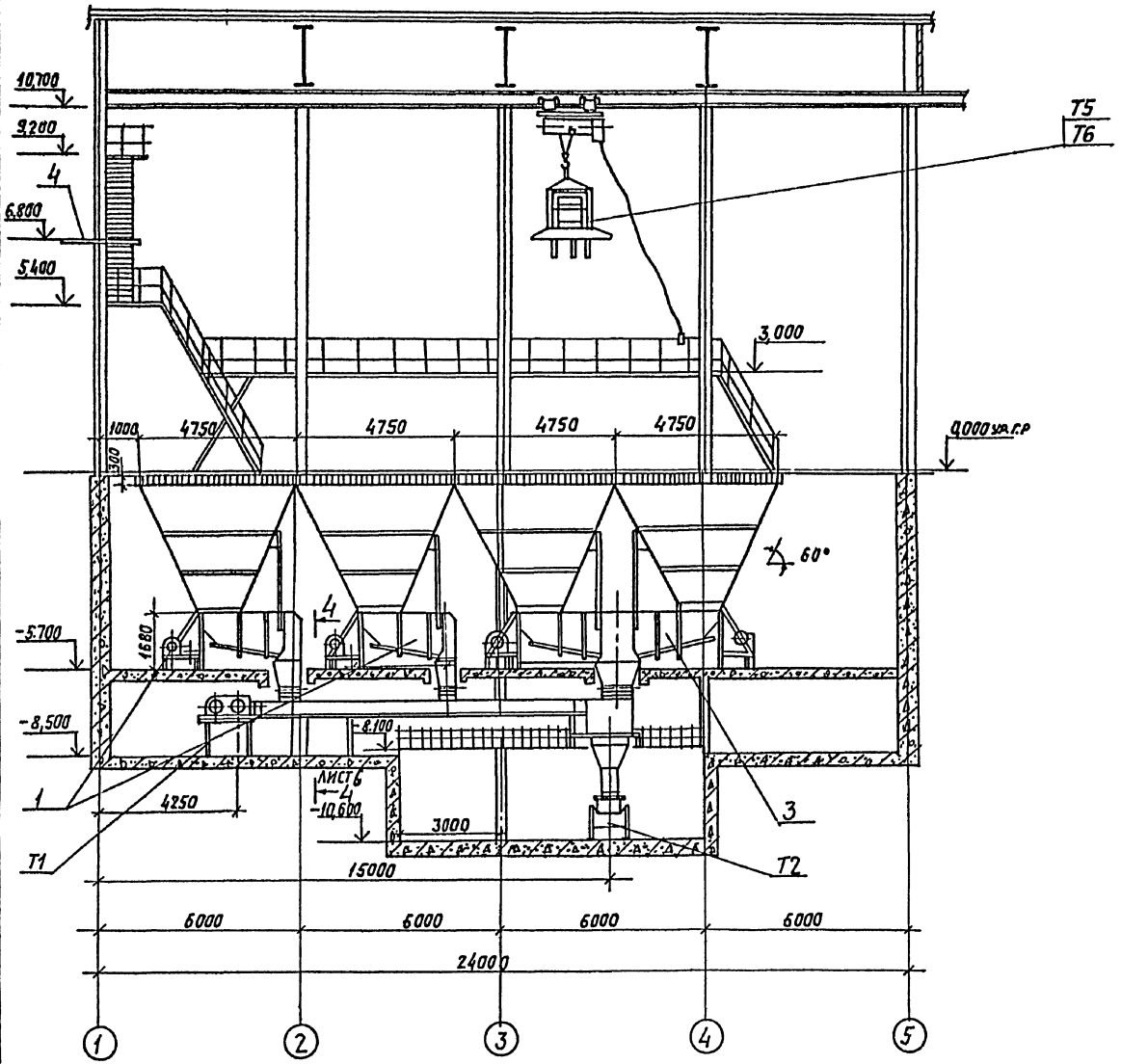

Техническая характеристика

1	Транспортируемый материал:	Уголь размер кусков 0÷300мм
2	Производительность устройства:	
	по приему из железнодорожных вагонов	до 200т/ч
	по приему со склада	до 120т/ч

Поз.	Обозначение	Наименование	Кол.	Масса ед.кг	Примеч.
1	Лист 8	Установка качающегося питателя ПКЛ-10-1	2	4400	
2	Лист 10	Установка 28 качающихся питателей ПКЛ-8 ФГ	1	2240	
3	Лист 9	Установка качающихся питателей ПКЛ-10-1	1	3912	
4	Лист 11	Установка люкоподъемников	1	470	
T1	471.00.00.000	Конвейер ленточный №1	1	3955	
T5	ДП-6с	Виброразгрузчик	1	7500	
T6	ВНВ-2	Вибратор накладной	1	5200	
T9	ГОСТ 22584-77	Таль электрическая передвижная Эл-10т.	1	2270	
T10	ГОСТ 1106-74	Таль передвижная червячная Зл-3т	1	150	

Взам. инв.№ | Инв.№ подл. | Подпись и дата

Привязан:

Инв.№

Нач.отд.	Михалевский		VI-92	903-1-250.87 ТП
Гл.спец.	Ройзман		VI-92	Котельная с 4 котлами КЕ-25-14с. Топливо-каменные и бурые угли.
Рук.гр.	Зайцева		VI-92	Топливоподача. Механизация транспорта. — Стадия: Р; Лист: 5; Листов:
Инженер.	Зинченский		VI-92	
Инженер.	Капрулин		VI-92	Приемное устройство. Разрез 1-1. — САНТЕХПРОЕКТ
Н.контр.	Ройзман		VI-92	

Вх. 33744 п.7

226 99-33 8

Копировал: Логинова

Формат: А2

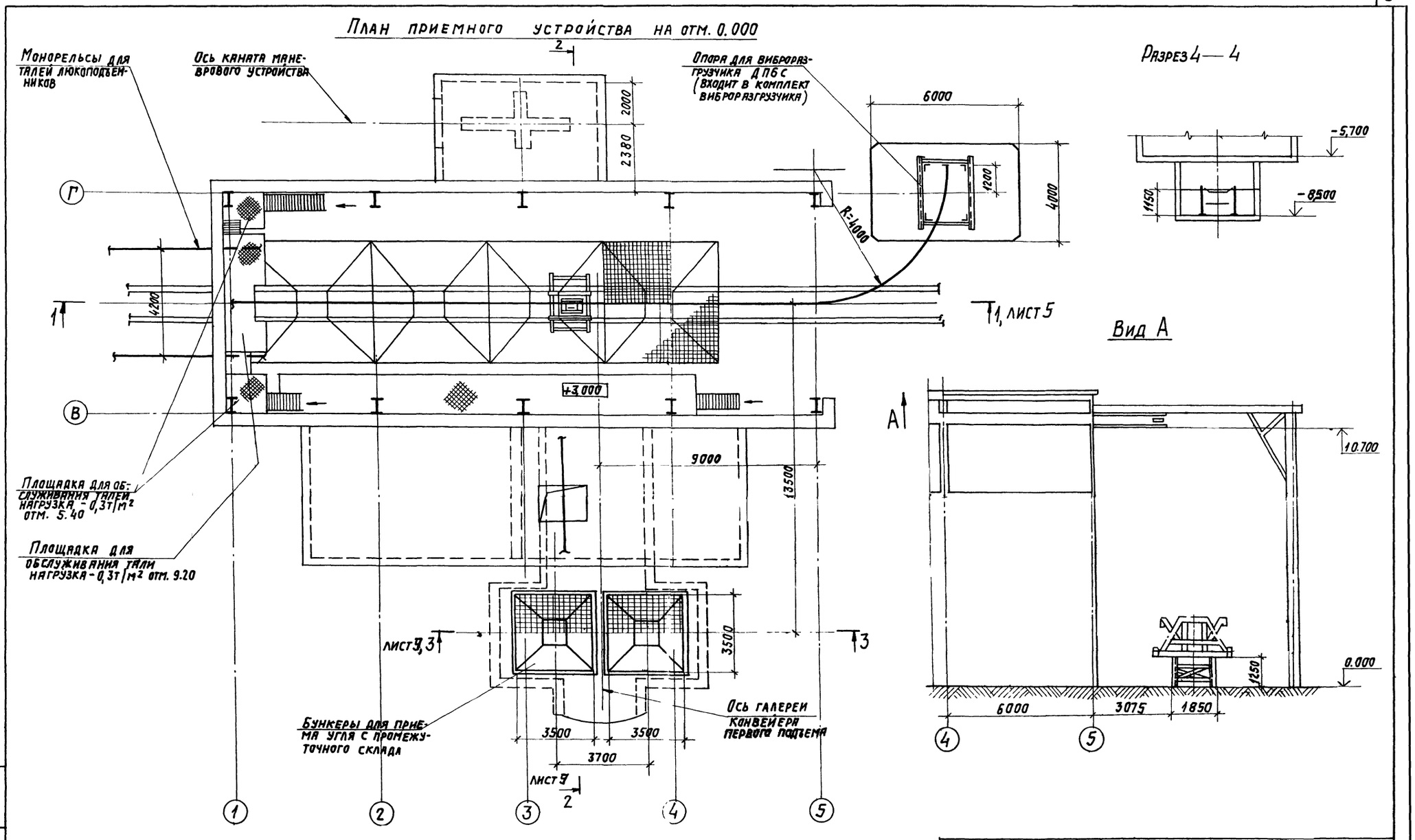

Нач. отд.	Михалевский		11-87	903-1-250.87 ТП	
Гл. спец.	Ройзман		11-87	Котельная с 4 котлами КЕ-25-14с. Топливо-каменные и бурые угли.	
Рук. гр.	Зайцева		11-87	Топливоподача. Механизация транспорта.	Стадия: Р; Лист: 6; Листов:
Инжен.	Вишневский		11-87		
Инжен.	Капорулин		11-87	Приемное устройство. План на отм. 0.000. Разрез 4-4. Вид А	САНТЕХПРОЕКТ
Н. контр.	Ройзман		11-87		

Привязан:

Инв. №

Инв. № подл. | Подпись и дата | Взам. инв. №

Копировал: Логинова 22699-33 9 формат: А2

Альбом 25

МТ

903-1-

Альбом 25

903-1- МТ

Разрез 2-2

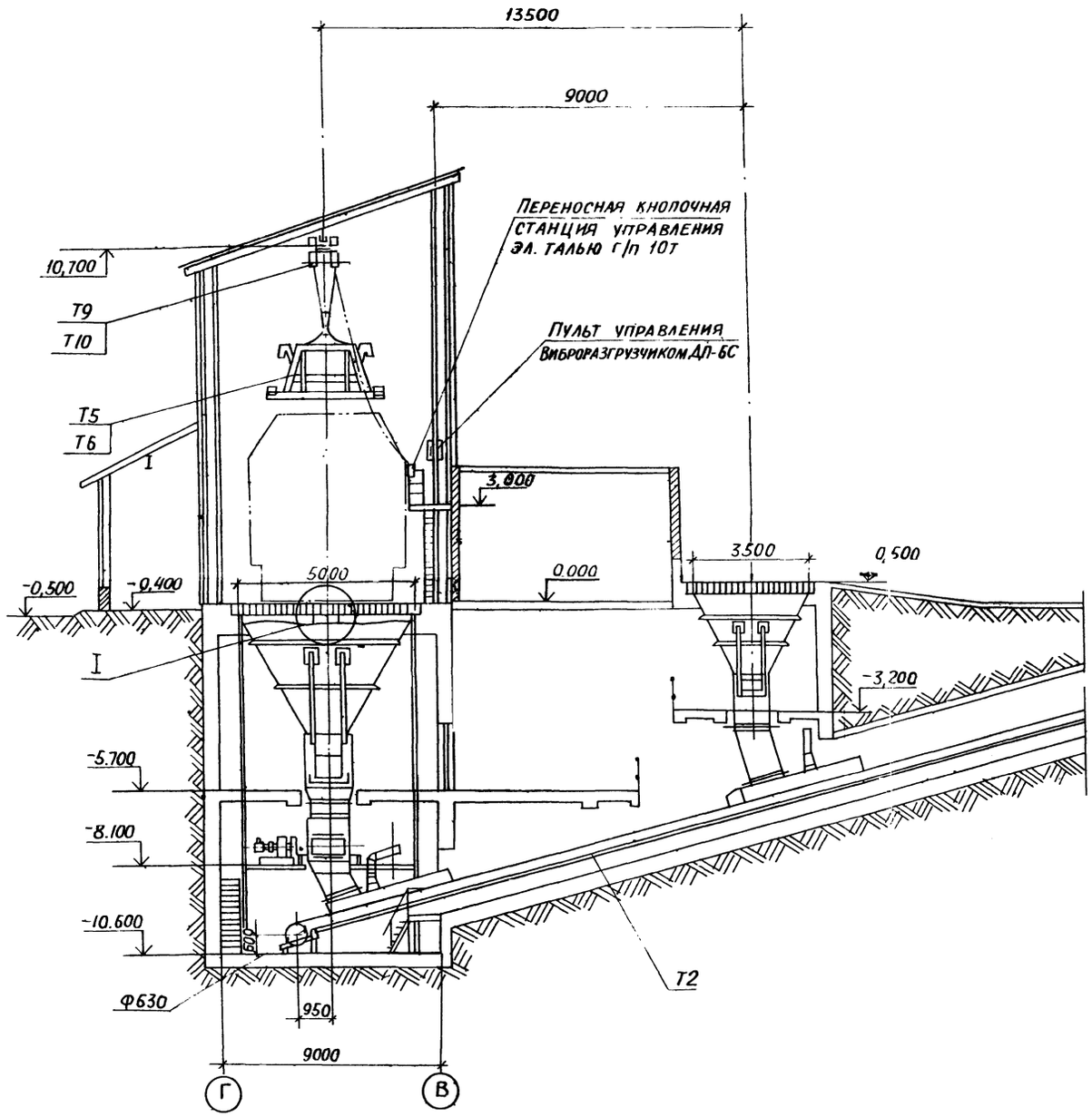

Разрез 3-3

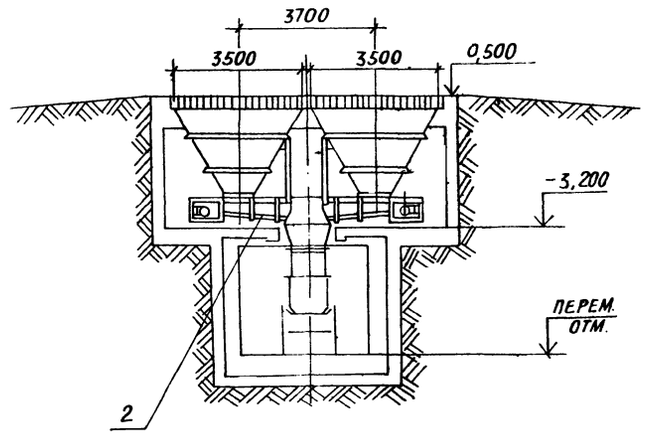

				903-1-250.87	ТП
				Котельная с 4 котлами КЕ-25-14С Топливо-каменные и бурые угли	
Нач. отд.	Михалевский		VI-87	Топливоподача. Механизация транспорта.	Стадия: Р; Лист: 7; Листов:
Гл. спец.	Ройзман		VI-87		
Рук. гр.	Зайцева		VI-87		
Инж.	Вишневский		VI-87		
Инж.	Капорулин		VI-87	Приёмное устройство. Разрезы 2-2; 3-3	САНТЕХПРОЕКТ
Н. контр.	Ройзман		VI-87		

Привязан:

Инв №

22699-33 10

Копировал: Е Богр

Формат: А2

Взам. инв. №

Подп. и дата

Инв № подл.

Альбом 25

903-1-МТ

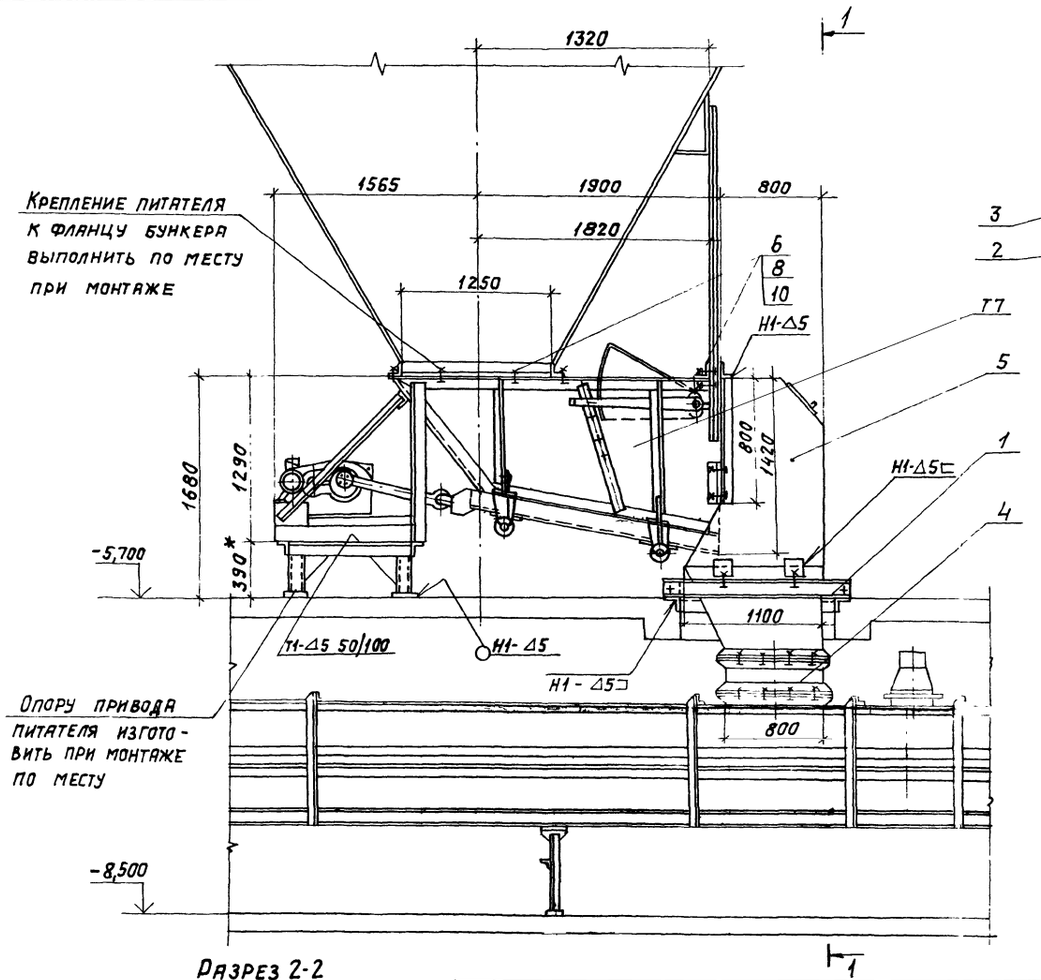

Разрез 1-1

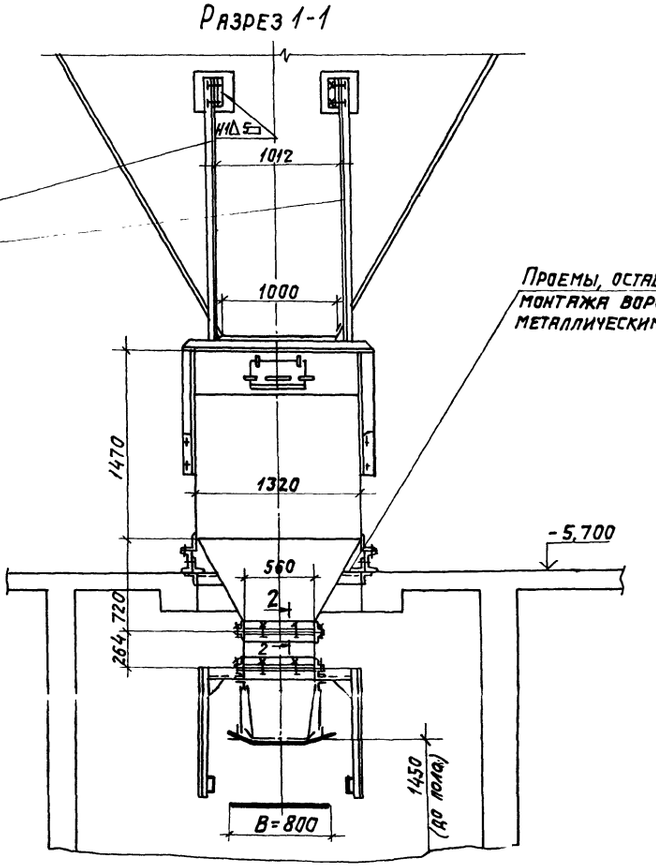

Разрез 2-2

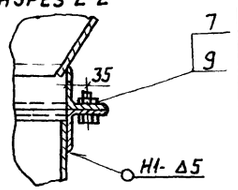

Марка, поз.	Обозначение	Наименование	Кол.	Масса ед. кг	Примечание
Т7	ПКЛ-10.I.000	Питатель качающийся ПКЛ-10	1	1700	
1	4Т4.00.00.000	Опора	1	21,7	
2	4Т5.00.00.000-01	Подвеска правая	1	15,2	
3	4Т5.00.00.000	Подвеска левая	1	15,5	
4	4Т6.00.00.000	Патрубок	1	59	
5	4Т7.00.00.000	Воронка	1	387	
6		Шайба 16.65г ГОСТ 6402-70	18	0,006	
7		Гайка М12.5 ГОСТ 5917-70	24	0,017	
8		Гайка М16.5 ГОСТ 5015-70	18	0,034	
9		Болт М12х30.46 ГОСТ 7798-70	24	0,042	
10		Болт М16х40.46 ГОСТ 7798-70	18	0,094	

1. Сварные швы по ГОСТ 5264-80.
2. Электроды типа Э-42 по ГОСТ 9467-75.
3. Масса установки - 2200,0 кг

Инв.№подл. | Подпись и дата | Взам.инв.№

				903-1-250.87.	ТП
				Котельная с 4 котлами КЕ-25-14с. Топливо - каменные и бурые угли.	
Нач.отд.	Михалевский		11-87		
Гл.спец.	Роизман		11-87	Топливоподача. Механизация транспорта.	Стадия: Р; Лист: 8; Листов:
Рук.гр.	Зайцева		11-87		
Инжен.	Вышневский		11-87		
Инжен.	Капорцыш		11-87	Установка качающегося питателя ПКЛ-10. Разрезы 1-1; 2-2.	САНТЕХПРОЕКТ
Н.контр.	Роизман		11-87		

Привязан:

Инв. №

Копировал: Логинова 22639-33 11 Формат: А2

Альбом 25

903-1-

МТ

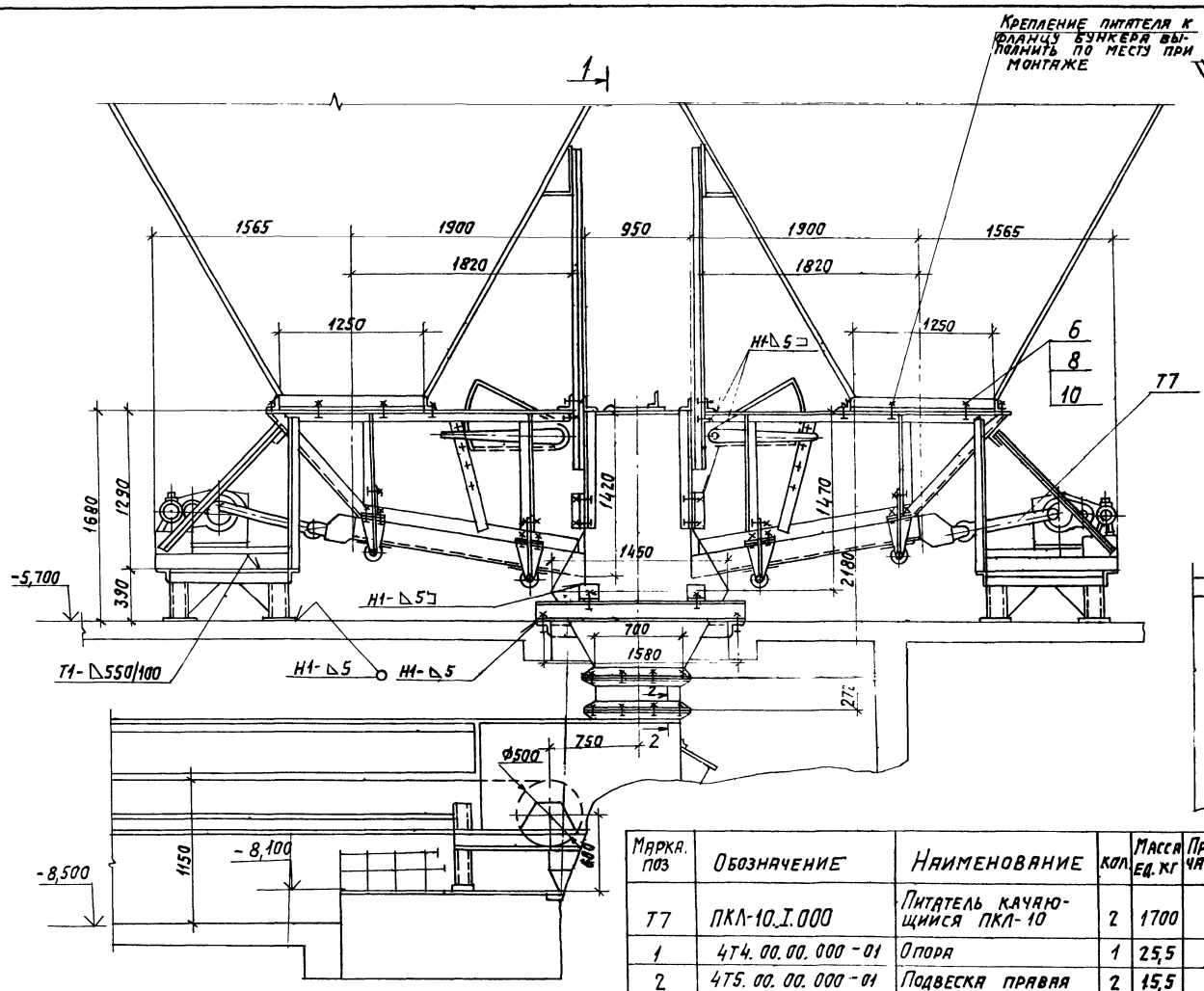

Разрез 1-1

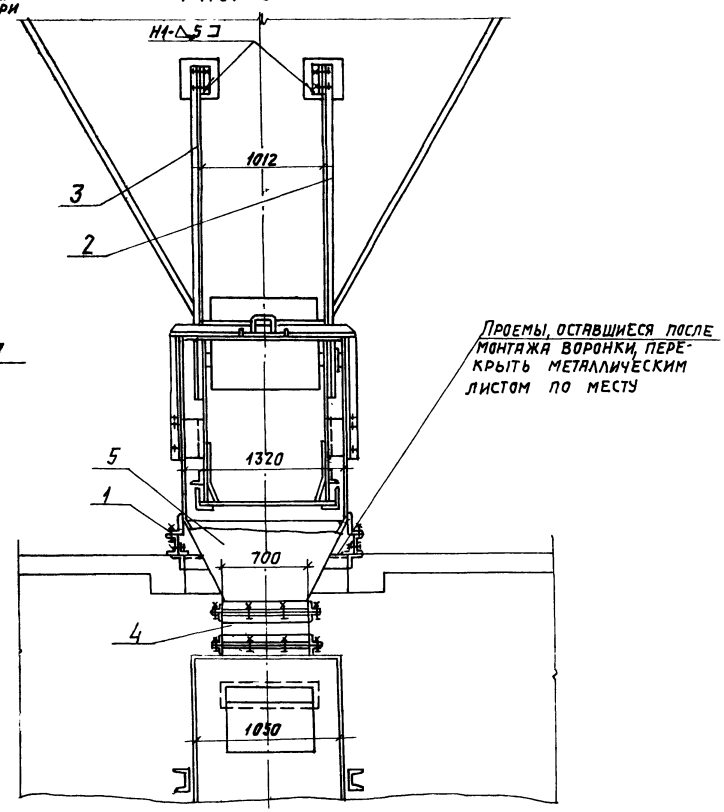

Разрез 2-2

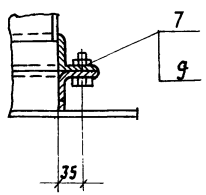

Марка. поз	Обозначение	Наименование	Кол.	Масса ед. кг	Примечание
Т7	ПКЛ-10.I.000	Питатель качающийся ПКЛ-10	2	1700	
1	4Т4.00.00.000-01	Опора	1	25,5	
2	4Т5.00.00.000-01	Подвеска правая	2	15,5	
3	4Т5.00.00.000	Подвеска левая	2	15,5	
4	4Т8.00.00.000	Патрубок	1	63	
5	4Т9.00.00.000	Воронка	1	362	
6		Шайба 16.65г ГОСТ 6402-70	20	0,006	
7		Гайка М16.5 ГОСТ 5915-70	20	0,034	
8		Гайка М12.5 ГОСТ 5915-70	24	0,017	
9		Болт М12х30.46 ГОСТ 7798-70	24	0,042	
10		Болт М16х40.46 ГОСТ 7798-70	20	0,094	

1. Сварные швы по ГОСТ 5264-80.
2. Электроды типа Э-42 ГОСТ 9467-75.
3. Масса установки - 2190,0 кг

Нач.отд.	Михалевский		VI-87
Гл.спец.	Ройзман		VI-87
Рук.гр.	Зайцева		VI-87
Инжен.	Вишневский		VI-87
Инжен.	Капорулин		VI-87
Н.контр.	Ройзман		VI-87

Привязан:

Инв.№

903-1-250.87 ТП

Котельная с 4 котлами КЕ-25-14с. Топливо-каменные и бурые угли.

Топливоподача. Механизация транспорта

Стадия	Лист	Листов
Р	9	

Установка качающихся питателей ПКЛ-10. Разрезы 1-1, 2-2.

САНТЕХПРОЕКТ

Инв.№ подл. | Подпись и дата | Взам. инв.№

Копировал: Логинова 22699 33 12 Формат: А2

Альбом 25

903-1- МТ

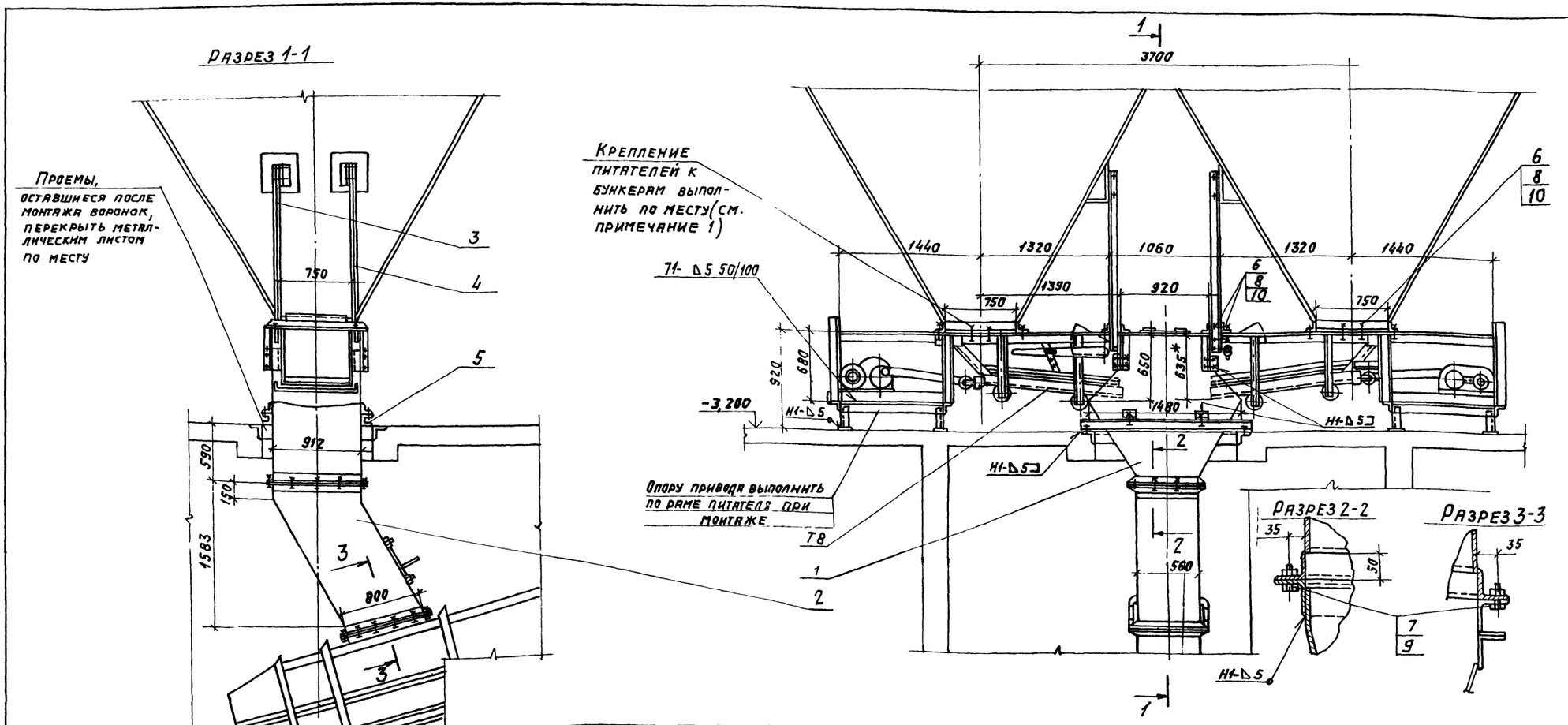

Марка поз.	Обозначение	Наименование	Кол.	Масса ед. кг	Примечание
Т8	ПКЛ-8-0.000	Питатель качающийся ПКЛ-8	2	1400	
1	4Т11.00.00.000	Воронка	1	290	
2	4Т12.00.00.000	Воронка	1	221	
3	4Т13.00.00.000	Подвеска левая	2	12	
4	4Т13.00.00.000-01	Подвеска правая	2	12	
5	4Т14.00.00.000	Опора	1	17,7	
6		Болт М16х40.46 ГОСТ 7798-70	20	0,094	
7		Болт М12х30.46 ГОСТ 7798-70	30	0,042	
8		Гайка М16.5 ГОСТ 5915-70	20	0,034	
9		Гайка М12.5 ГОСТ 5915-70	30	0,017	
10		Шайба 16.65Г ГОСТ 6402-70	20	0,006	

1. Отверстия под болты во фланцах бункеров сверлить при монтаже по фланцам питателей.
2. Сварные швы по ГОСТ 5264-80. Электроды типа Э42- ГОСТ 9467-75.
3. Масса установки - 1400,0 кг

Привязан:

Инв. №

Нач.отд.	Михалевский		VI-87
Гл.спец.	Ройзман		VI-87
Рук.гр.	Зайцева		VI-87
Инженер	Вишневский		VI-87
Инженер	Капорулин		VI-87
Н.контр.	Ройзман		VI-87

903-1-250.87 ТП

Котельная с 4 котлами КЕ-25-14с. Топливо-каменные и бурые угли.

Топливоподача. Механизация транспорта.

Стадия	Лист	Листов
Р	10	

Установка, качающихся питателей ПКЛ-8. Разрезы 1-1; 2-2; 3-3.

САНТЕХПРОЕКТ

22699-33 13

Копировал: Логинова

Формат А2

Инв. № подл. | Подп. и дата | Взам. инв. №

Альбом 25

903-1- МТ

Схема расположения монорельсов для люкоподъемников

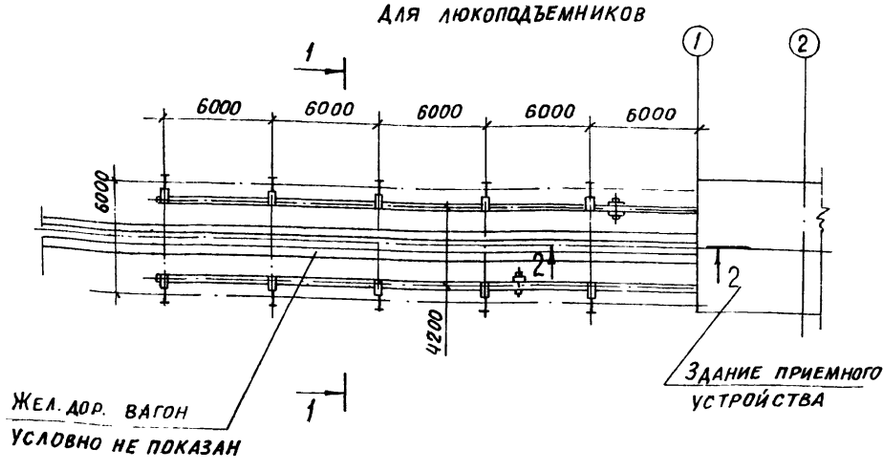

Разрез 1-1

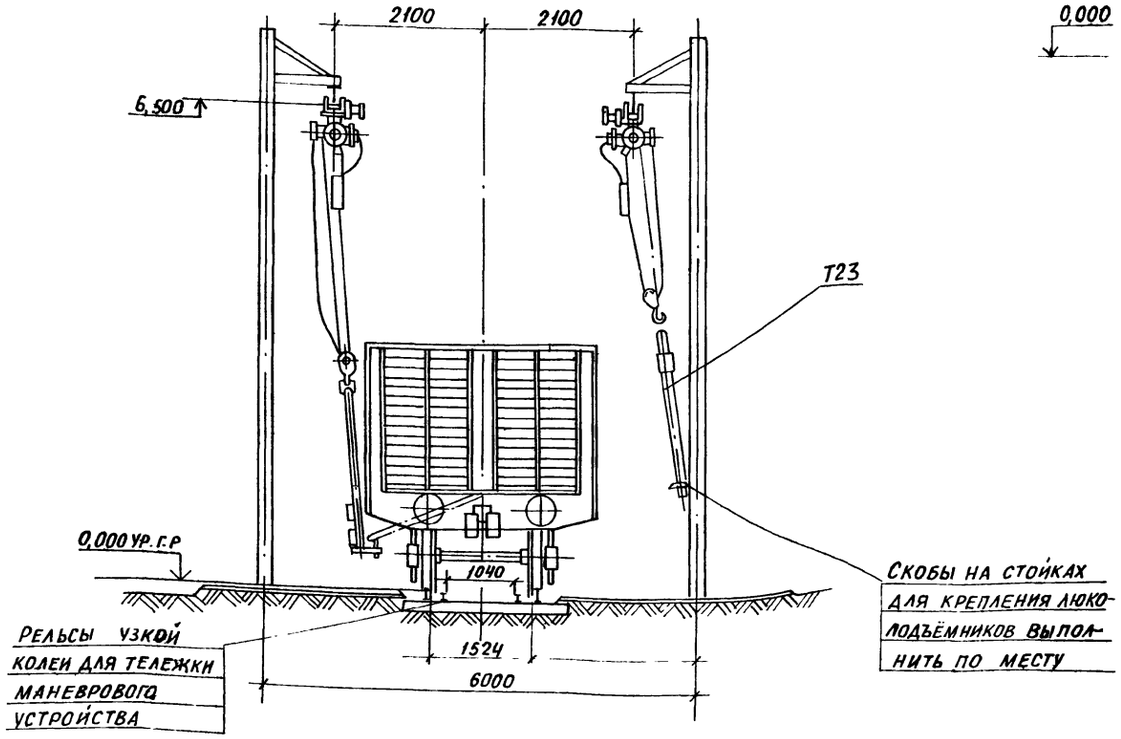

Разрез 2-2

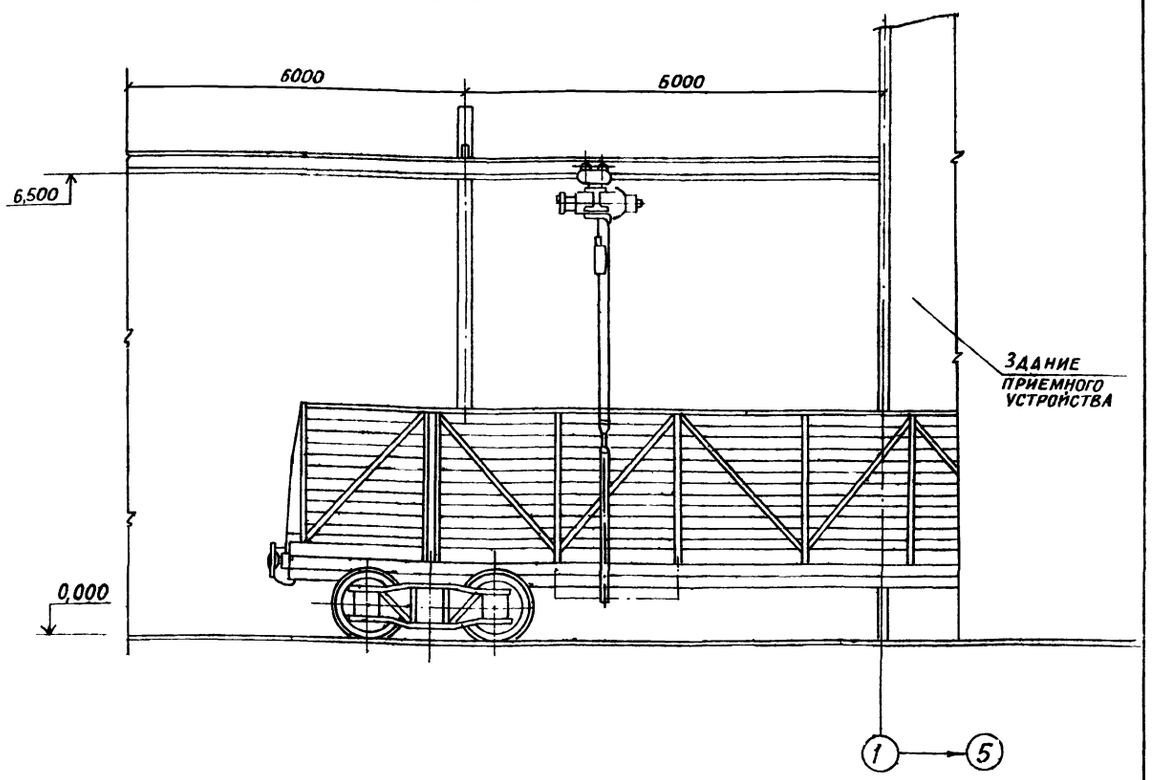

Поз.	Обозначение	Наименование	Кол.	Масса ед.кг	Примеч
Т23	Типовой проект 409-29-35 Альбом IX	Люкоподъемники. Комплект из двух устройств для закрывания люков ж/д вагонов	1ком	470	Нестандартизированное оборуд

Привязан:

Инв. №

Нач. отд	Михалевский		VII-87	903-1-250.87 ТП
Гл. спец	Ройзман		VII-87	Котельная с 4 котлами КЕ-25-14С Топливо-каменные и бурые угли
Рук. гр.	Зайцева		VII-87	Топливоподача. Механизация транспорта
Инж.	Вишневский		VII-87	Установка люкоподъемников.
Инж.	Капорулин		VII-87	
Н. контр.	Ройзман		VII-87	

Стадия	Лист	Листов
Р	11	

САНТЕХПРОЕКТ

Инв. № подл. | Подп. и дата | Взам. инв. №

22699-33 14

Копировал: Ефим.

Формат А2

Альбом 25

План на отм 0,000

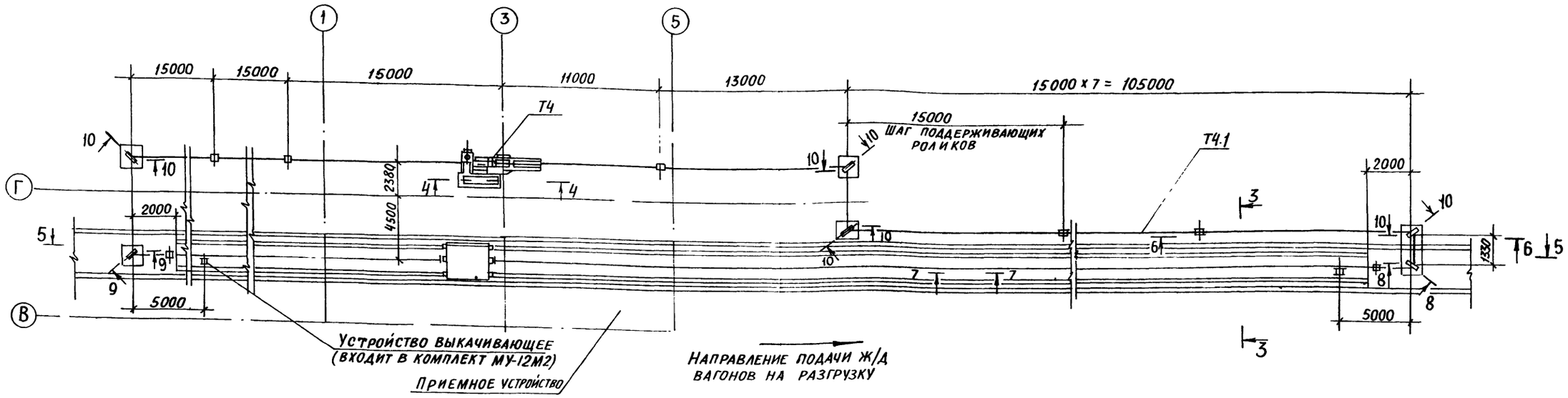

Техническая характеристика устройства маневрового МУ-12 М2			
1	Тяговое усилие в канате, кгс		9000
2	Количество одновременно перемещаемых груженых вагонов г/п 60т, шт.; не более		12
3	Скорость передвижения подвагонной тележки, м/с	Рабочая	0,13
		Маневровая	0,26
4	Длина откатки, м		150
5	Тяговый канат 22,5-Г-Т-СС-Н-170 ГОСТ 2688-69		

6	Блок ф350	Количество блоков, шт	6
7	Лебедка	Количество шкивов трения, шт	1
		Диаметр шкива трения, мм	450
		Угол обхвата шкива трения, радиан	8π
		Электродвигатель двускоростной	
		Частота вращения радиан/сек.	73,5/147
		Частота вращения об/мин	700/1400
		Мощность, кВт	13,5/19,5
8	Общая масса установки, кг		3850

Марка, поз.	Обозначение	Наименование	Кол	Масса ед. кг	Примечание
Т4	МУ-12М2	Устройство маневровое	1	3850	
Т4.1		Канат 22,5-Г-Т-СС-Н-170 ГОСТ 2688-69	380 п м	660	

1. Монтаж, наладка и эксплуатация устройства маневрового должны производиться в строгом соответствии с инструкцией завода-изготовителя
2. Разрезы 4-4, 5-5, 6-6, 7-7, 8-8, 9-9, 10-10 см на листе 13.

Приспособление для предварительного натяжения каната

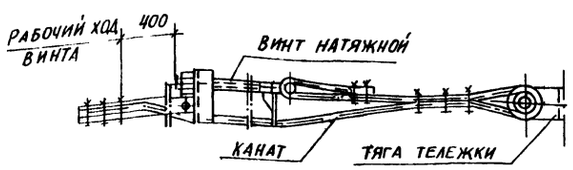

Разрез 3-3

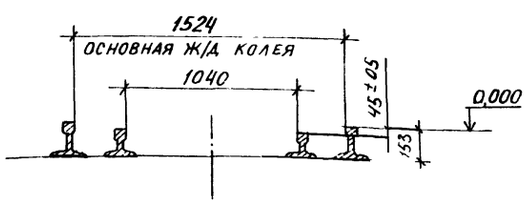

Нач отд	Михлевский		VI-87	903-1-250.87 ТП
Гл спец	Ройзман		VI-87	Котельная с 4 котлами КЕ-25-14С. Топливо-каменные и бурые угли
Рук гр	Зайцева		VI-87	Топливоподача. Механизация транспорта.
Инж	Вашневский		VI-87	Стадия Р; Лист 12; Листов
Инж	Капорулин		VI-87	Установка маневрового устройства МУ-12М2. План на отм 0.000 Разрез 3-3
Н контр	Ройзман		VI-87	САНТЕХПРОЕКТ

Привязан

Инв. №

Взам инв №

Подп и дата

Инв № подл

903-1- МТ

22699-33 15

Копировал Е. Бог

Формат А2

Альбом 25

МТ

903-1-

Разрез 4-4

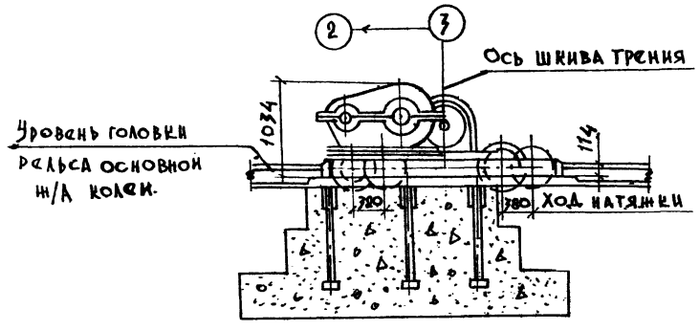

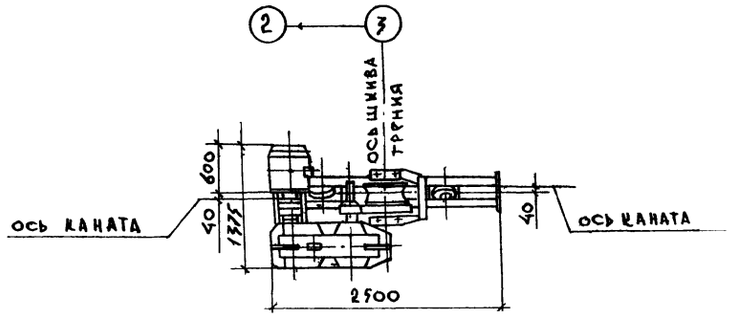

Разрез 5-5

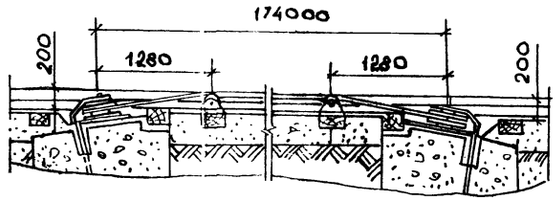

Разрез 6-6

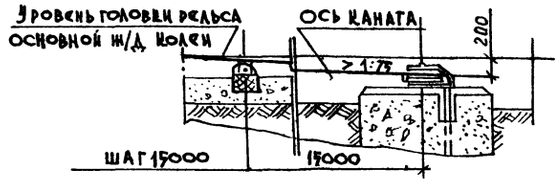

Разрез 7-7

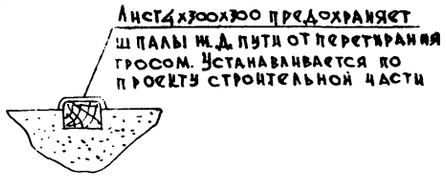

Разрез 8-8

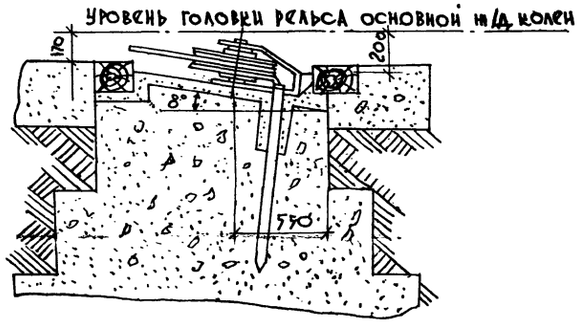

Разрез 9-9

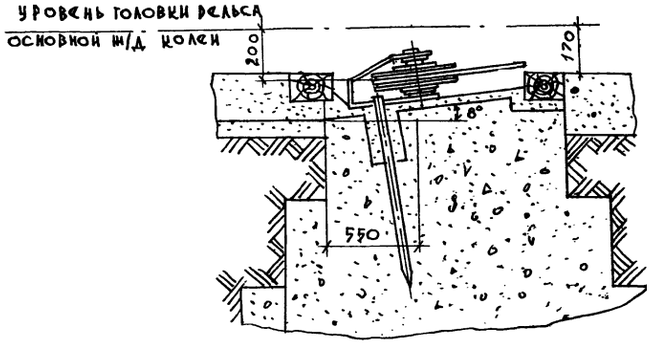

Разрез 10-10

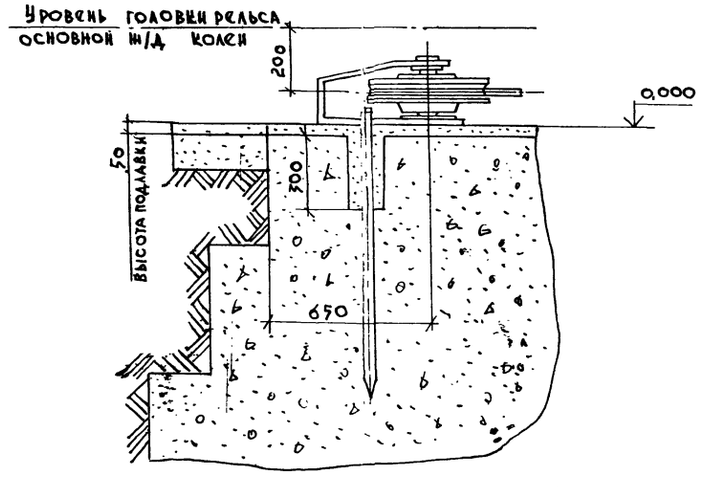

				903-1-250.87	ТП
				Котельная с 4 котлами КЕ-25-14с. Топливо - каменные и бурые угли	
Нач.отд.	Михалевский		11-87		
Гл.спец.	Ройзман		11-87		
Рук.гр.	Зайцева		11-87	Топливоподача. Механизация транспорта.	Стадия: Р; Лист: 13; Листов:
Инженер	Вишневский		11-87		
Инженер	Капорулин		11-87	Установка маневрового устройства. МУ-12 м²	САНТЕХПРОЕКТ
Н.контр.	Ройзман		11-87	Разрезы 4-4 ÷ 10-10	

Привязан:

Инв. №

Инв. № подл. | Подпись и дата | Взам. инв. №

22699-33 16

Копировал: Формат А2

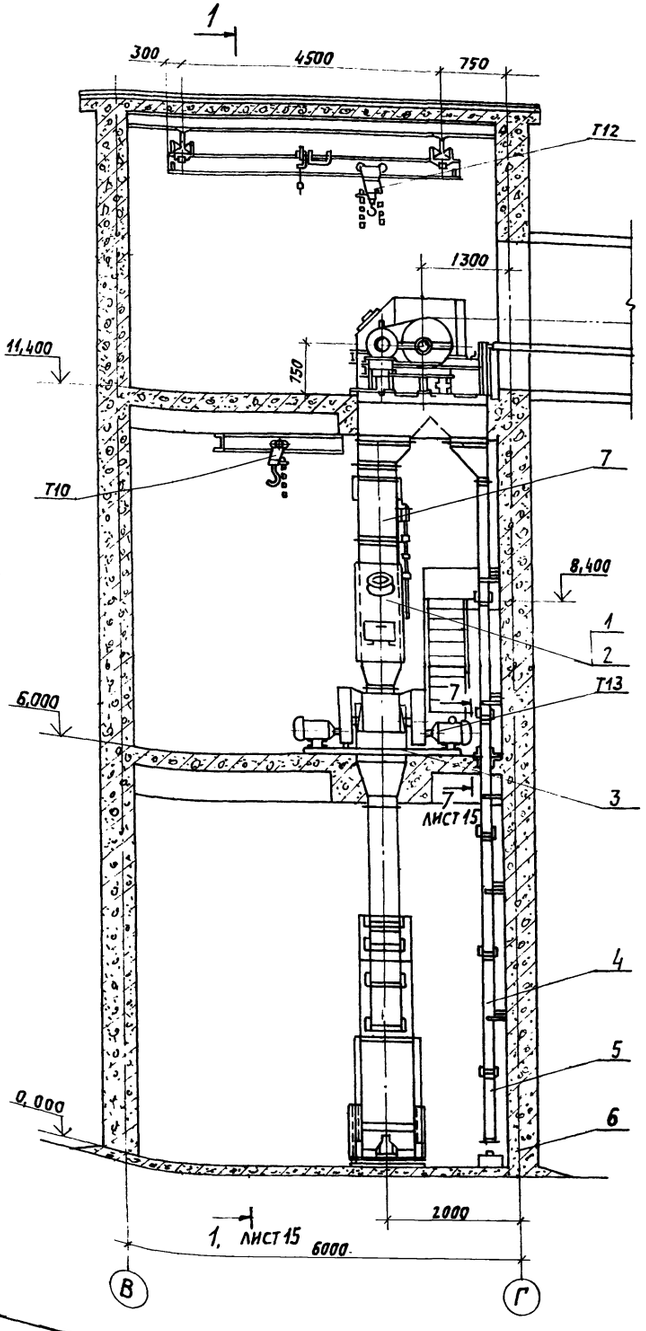

Марка поз.	Обозначение	Наименование	Кол.	Масса ед. кг	Примечание
Т12	ГОСТ 7413-80	Кран подвесной ручной однобалочный грузоподъемностью 5 т с пролетом 4,5 м. Длина консолей 0,6 м. Двутавровый №18 по ГОСТ 8239-72	1	691,0	
Т10	ГОСТ 1106-74	Таль ручная передвижная червячная Г/П-5Т	1	150	
Т13	ДО-1-207.00.000	Дробилка одновалковая	2	1500,0	
1	4Т15.00.00.000	Грохот колосниковый	2		
2	4Т16.00.00.000	Короб колосникового грохота	2	425	
3	4Т17.00.00.000	Рама	2	141	
4	4Т18.00.00.000	Воронка	4	90	
5	4Т19.00.00.000	Воронка	2	91	
6	4Т32.00.00.000	Ящик для металлических отходов	1	9	
7	4Т21.00.00.000	Тройник шиберный	1	485	
8	4Т22.00.00.000	Воронка	2	56	
9	4Т23.00.00.000	Воронка нижняя тип I	1	265	
10	4Т24.00.00.000	Воронка нижняя тип II	1	182	
11	4Т25.00.00.000	Патрубок тип I	1	36	
12	4Т26.00.00.000	Патрубок тип II	1	18	

Марка поз.	Обозначение	Наименование	кол.	Масса ед. кг	Примечание
13	4Т27.00.00.000	Стяжка	8	17,2	
14	4Т28.00.00.000	Кронштейн	16	1,0	
15	4Т29.00.00.000	Угольник	2	7,3	
16	4Т31.00.00.000	Угольник	10	2,1	
17	ГОСТ 7338-77	Резина рулонная ST-M ГОСТ 7338-77 60х27 400	1	13,5	для уплотнения фланцев
18		Гайка М12,5 ГОСТ 5915-70	248		
19		Болт М12х30.46 ГОСТ 7798-70	248		
20		Шайба 20 ГОСТ 10906-78	20		
21		Гайка М20,5 ГОСТ 5915-70	40		
22		Болт М20х60.46 ГОСТ 7798-70	20		
		Пластина I ЛистГОМБС-5-5 60х27 400			

Технические требования.

1. Сварные швы по ГОСТ 5264-80. Электроды Э42 ГОСТ 9467-75.
2. Тройник шиберный (поз. 7) устанавливать приводной рукояткой в сторону площадки обслуживания на отм. 8,400.
3. Длину стяжек (поз. 13) для крепления короба колосникового грохота (поз. 2) к перекрытию отм. 11,400 уточнить при монтаже. Отверстия ф15 для крепления стяжек к кронштейнам (поз. 14) сверлить при монтаже.

Техническая характеристика		
1	Тип дробилки	ДО-1
2	Расположение привода дробилки	левое
3	Производительность дробилки	30 т/ч
4	Производительность дробильного узла с учетом отсева мелочи при работе одной дробилки	до 60 т/ч
5	Крупность поступающего материала	не более 250 мм
6	Крупность дробленого материала	0÷40 мм
7	Мощность привода дробилки.	11 кВт

Привязан:

Инв. №

Нач. отд.	Михалевский	
Гл. спец.	Ройзман	
Рук. гр.	Зайцева	
Инжен.	Вишневский	
Инжен.	Капорулин	
Н. контр.	Ройзман	

903-1-250.87 ТП

Котельная с 4 котлами КЕ-25-14с. Топливо-каменные и бурые угли.

Топливоподача. Механизация транспорта.

Стадия	Лист	Листов
Р	14	

Дробильное устройство. Общий вид.

САНТЕХПРОЕКТ

Копировал: Логинова 22699-33 17 Формат: А2

Инв. № подл. | Подпись и дата | Взам. инв. №

Альбом 25

903-1-МТ

Разрез 1-1

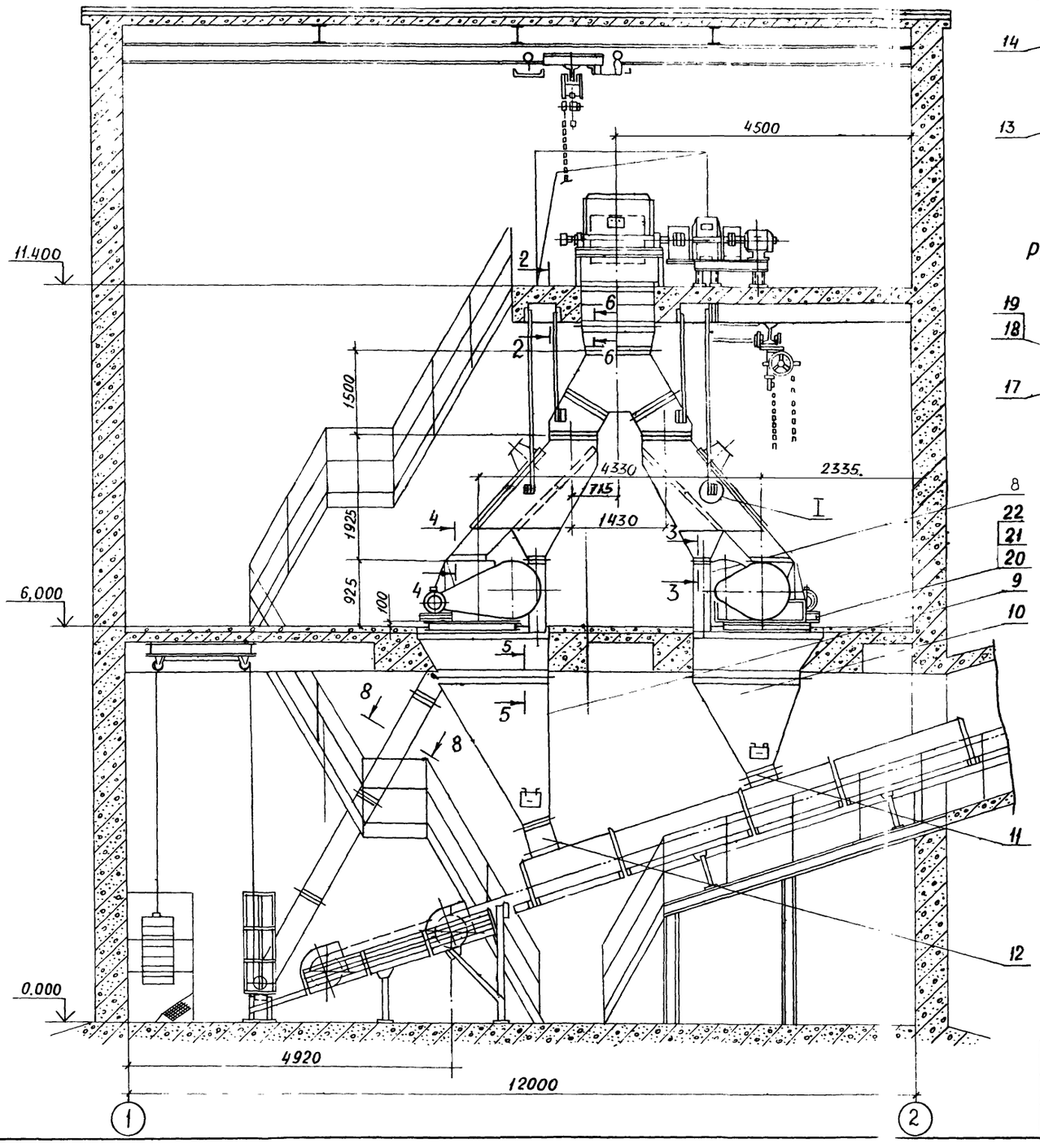

Разрез 2-2

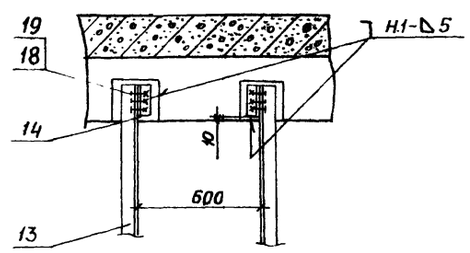

Разрез 3-3

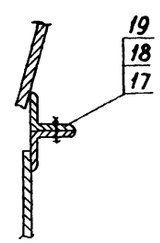

Разрез 4-4

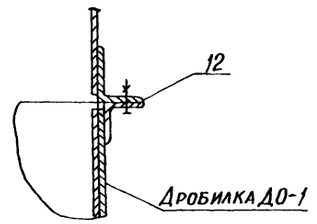

Разрез 5-5

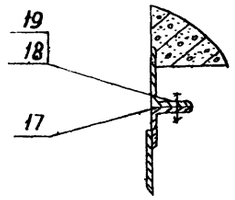

Разрез 6-6

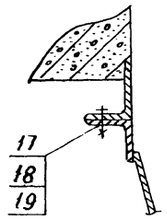

Разрез 7-7

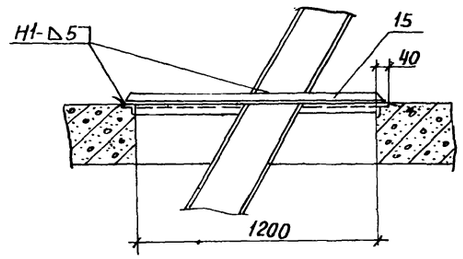

Разрез 8-8 повернуто

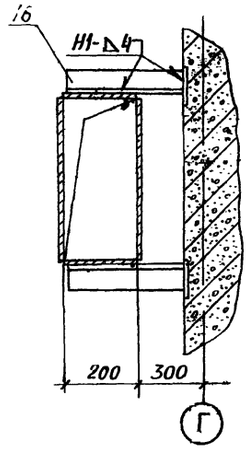

I

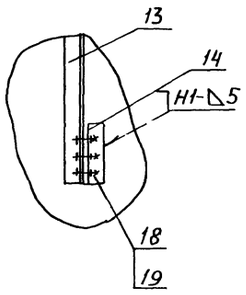

Инв. № подл.	Подпись и дата	Взам. инв. №			

				903-1-250.87	ТП	
				Котельная с 4 котлами КЕ-25-14С. Топливо- каменные и бурые угли		
Нач. отд.	Михалевский		VI-87	Топливоподача. Механизация транспорта	Стадия	Лист	Листов
Гл. спец.	Ройзман		VI-87		Р	15	
Рук. гр.	Зайцева		VI-87				
Инж.	Вишневский		VI-87				
Инж.	Капорулин		VI-87	Дробильное устройство. Разрезы 1-1 ÷ 8-8	САНТЕХПРОЕКТ		
Н. контр.	Ройзман		VI-87				

Привязан:

Инв. №

22699-33

Копировал

Формат А2

Ведомость рабочих чертежей основного комплекта

Лист	Наименование	Примечание
1	Общие данные (начало)	
2	Общие данные (продолжение)	
3	Общие данные (окончание)	
4	Приемное устройство. Планы на отм. 0,000; -3,200	
	Местные отсосы от технологического оборудования	
5	Приемное устройство. Планы на отм. -5,700; -8,100; -8,500	
6	Приемное устройство. План на отм. -10,600. Разрез 1-1.	
	Местные отсосы от технологического оборудования.	
7	Дробильное устройство. Планы на отм. 0,000; 6,000;	
	11,400. Разрез 4-4	
8	Разрезы 2-2; 3-3.	
9	Планы галерей первого и второго подъема.	
	Разрезы 5-5; 6-6.	
10	Схемы систем П1-П4, В1-В4, ВЕ1-ВЕ3.	
11	Схемы систем отопления приемного устройства.	
	и теплоснабжения П1, П2. Узел 3.	
12	Схема системы отопления дробильного уст-	
	ройства и галереи первого подъема.	
13	Схемы систем отопления галереи второго подъе-	
	ма и теплоснабжения П3, П4. Узлы 1, 2.	
14	Схема системы теплоснабжения узлов управления	
	Узел 4. Таблица размеров компенсаторов.	
15	Узлы управления 1,2.	
16	Установки систем П1-П4.	
17	Установки систем В1, В2.	
18	Установки систем В3, В4	
19	Задание электроотделу на привязку	
	приточных вентсистем П1, П3	

Ведомость ссылочных и прилагаемых документов

Обозначение	Наименование	Примечание
	Ссылочные документы	
4.904-69	Детали крепления санитарно-	
	-технических приборов и	
	трубопроводов.	
5.904-1, вып. 0, вып. 1	Детали крепления воздухо-	
часть 1,2	водов.	
1.494-32	Зонты и дефлекторы	
	вентиляционных систем	
5.904-10	Узлы прохода вентиляционных	
	шахт через покрытия зданий. Узлы	
	прохода общего назначения.	
5.903-7, вып. 0; 1	Унифицированные конструкции	
	приточных вентиляционных	
	установок.	
5.904-13; вып. 1-1	Заслонки воздушные прямо-	
	угольного сечения.	
1.494-8	Решетки воздухоприточные	
	тип РР	
5.904-4	Двери и люки для вентиля-	
	ционных камер.	
5.904-38	Гибкие вставки к центробеж-	
	ным вентиляторам.	
4.903-10; вып. 4,	Изделия и детали трубопроводов	
вып. 8	для тепловых сетей. Опоры	
	трубопроводов неподвижные.	
	грязевики.	
5.904-34;	Приточно-рециркуляционные	
вып. 1-1; вып. 1-2	агрегаты производительностью	
	от 1 до 10 тыс. м³/ч.	
1.494-28	Клапаны обратные общего	
	назначения.	
5.903-1	Узлы обвязки регулирующих кла-	
	панов на трубопроводах теплоснаб-	
	жения калориферных установок.	
5.904-36	Циклоны с водяной пленкой	
вып. 1, альбом 1; вып. 2	тип ЦВП	
7.903.9-2,	Тепловая изоляция трубопро-	
вып. 1	водов с положительными	
	температурами.	
1.494-25	Подставки под калори-	
	феры.	

Обозначение	Наименование	Примечан.
613К4-2-75	Закладная конструкция	
623К4-2-75	для измерения температуры	
643К4-2-75		
83К4-3-75		
103К4-1-75		
3К4-45-70	Закладная конструкция	
13К4-46-76	для измерения давления	
3К4-47-70		
465К4-2-75		
473К4-2-75		
	Прилагаемые документы	
903-1-250.87 ОВ, СО	Спецификация оборудования	Альбом 34
	систем отопления и вен-	
	тиляции	
903-1-250.87 ОВ.ВМ	Ведомость потребности в	Альбом 36
	материалах систем отопления	
	и вентиляции	
А25Д001.000	Отсос N1	903-1-250.87 Альбом 33
А25Д002.000	Отсос N2	903-1-250.87 Альбом 33
А25Д003.000	Отсос N3	903-1-250.87 Альбом 33
А25Д004.000	Отсос N4	903-1-250.87 Альбом 33
А25Д005.000	Отсос N5	903-1-250.87 Альбом 33
А25Д006.000	Отсос N6	903-1-250.87 Альбом 33
А25Д007.000	Отсос N7	903-1-250.87 Альбом 33
А1К143.000	Лючок для чистки возду-	903-1-250.87 Альбом 33
	ховодов	
А1К142.000	Лючок для измерения	903-1-250.87
	параметров воздуха	Альбом 33
А56012.000	Рамка для фильтра	903-1-250.87
	ФЯП	Альбом 33

Типовой проект разработан в соответствии с действующими нормами и правилами и предусматривает мероприятия обеспечивающие взрывопожарную и пожарную безопасность при эксплуатации.
Главный инженер проекта [подпись] /Козлов/

Инв. № подл. | Подпись и дата | Взам. инв. №

Инв. №		
ГИП	Козлов	[подпись]
Нач. отд.	Михалевский	[подпись]
Рук. гр.	Еремина	[подпись]
Ст. инж.	Витошко	[подпись]
Ст. тех.	Цель	[подпись]
Н. контр.	Сударикова	[подпись]

Привязан

903-1-250.87 ОВ

Котельная с 4 котлами КЕ-25-14С. Топливо-каменные и бурые угли.

Топливоподача	Стадия	Лист	Листов
	Р	1	19

Общие данные (начало)

САНТЕХПРОЕКТ

Копировал: Тужилкина 22699-33 19 Формат: А2

Общие указания

1. Рабочие чертежи отопления и вентиляции разработаны на основании технологической и архитектурно-строительной частей проекта, действующих нормативных документов.

2. Основные показатели по чертежам отопления и вентиляции:

Наименование здания (сооружения), помещения	Объем м³	Периоды года при $t_н$, °С	Расход тепла, Вт (ккал/ч)				Расход холода, Вт (ккал/ч)	Установлен. мощн. эл. двигат. кВт
			На отопление	На вентиляцию	На горячее водоснабжение	Общий		
Топливоподача	9638	холодный -20	307010	114980	—	421990	—	37,68
			(264670)	(99120)	—	(363790)	—	37,68
		холодный -30	361460	152480	—	513940	—	37,68
			(311605)	(131450)	—	(443055)	—	37,68
		холодный -40	415410	189800	—	605210	—	37,68
			(358110)	(163775)	—	(521885)	—	37,68

3. Расчетные параметры наружного воздуха для холодного периода приняты минус 20, 30, 40 °С; в теплый период года 22 °С.

4. Расчетная температура внутреннего воздуха в холодный период года принята:
в заглубленных помещениях приемного устройства, в дробильном устройстве 15 °С;
в галереях 13 °С, в электрощитовой приемного устройства 16 °С; в электрощитовой дробильного устройства 5 °С; в вспомогательных помещениях по СНиП II-92-76.

5. В качестве теплоносителя принята горячая вода с параметрами: для системы теплоснабжения отопительно-вентиляционных установок температура в подающем трубопроводе 150 °С, давление 850 кПа (8,5 кгс/см²); в обратном трубопроводе температура 70 °С, давление 300 кПа (3,0 кгс/см²);
Для систем отопления температура в подающем трубопроводе 130 °С; в обратном трубопроводе 70 °С.

6. Расчет систем отопления и вентиляции произведен по программам на ЭВМ.

7. В электропомещениях монтаж трубопроводов и нагревательных приборов производить на сварке.

8. Воздуховоды систем П1-П4; ВЕ1-ВЕ3 изготовить из листовой стали по ГОСТ 19904-74. Толщину стали принять по СНиП II 33-75* в зависимости от размера воздуховода.

9. Воздуховоды систем В1-В4 и воздуховоды проложенные вне здания, изготовить из тонколистовой стали по ГОСТ 19904-74 толщиной 1,6 мм.

10. Воздуховоды систем П1-П4; ВЕ1-ВЕ3 покрыть изнутри и снаружи грунтом ГФ-021 в один слой и снаружи в два слоя эмалью ПФ-133.

11. Воздуховоды систем В1-В4 покрыть снаружи грунтом ГФ-021 в один слой и в два слоя эмалью ПФ-133.

12. Воздуховоды воздухозабора приточных систем П1; П3 и воздуховоды систем П1, П2, проходящие по неотапливаемому помещению изолировать матами минераловатными прошивными толщиной 30 мм и покрыть фольгоизолом.

13. Трубопроводы систем отопления и теплоснабжения диаметром от 15 до 50 мм изготовить из водогазопроводных легких труб по ГОСТ 3262-75*, а ф50 и более из электросварных прямошовных труб по ГОСТ 10704-76.

14. Узлы управления, трубопроводы теплоснабжения узлов управления, систем П1-П4, а также трубопроводы отопления от узла управления №1 до галереи первого подъема изолировать теплоизоляционным шнуром толщиной 30 мм (7.903.9-2.1-13. 7.903.9-2.1-14) и покрыть фольгоизолом (2.903.9-2.1-42).

15. Неизолированные трубопроводы систем отопления, теплоснабжения и нагревательные приборы покрыть грунтом ГФ-021 и лаком БТ-177 в один слой.

16. Оборудование и воздуховоды систем В1-В4 заземлены (см. альбом 26)

Условные обозначения и изображения

1300×250 - сетка металлическая сечением 1300×250

⌋L - узел прохода вентиляционных шахт через покрытие промышленных зданий

Н - неподвижная опора.

План-схема

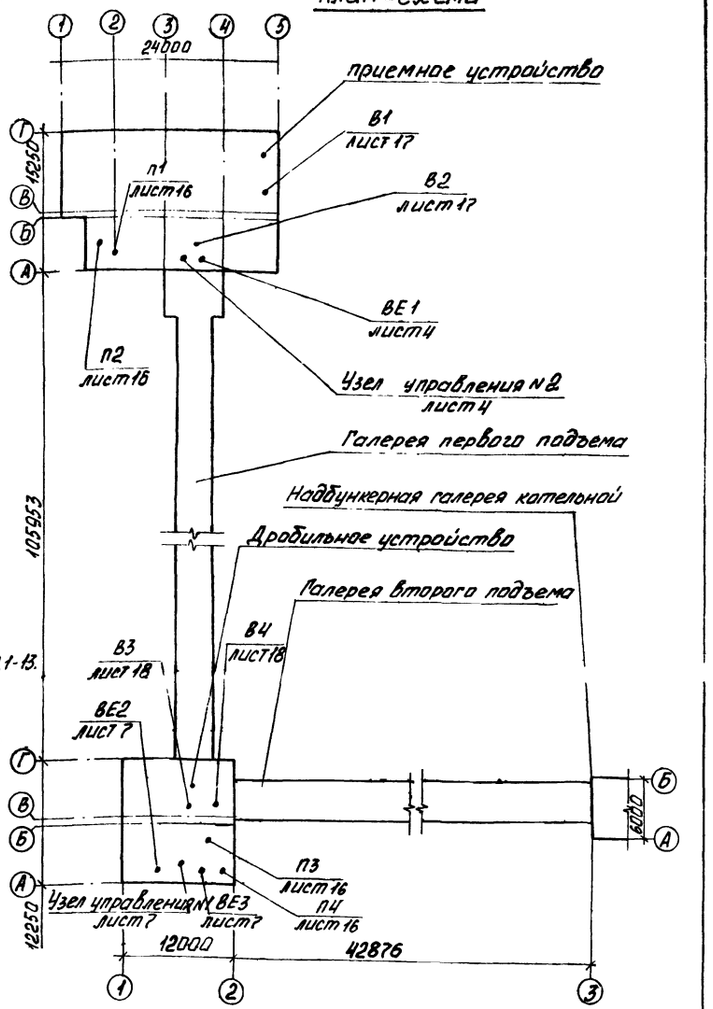

				903-1-250.87 ОВ	
				Котельная с 4 котлами КЕ-25-14С Топливо-каменные и бурые угли.	
Гл. инж. пр.	Козлов				
Нач. отд.	Михалевский			Топливоподача	стадия: Р; лист: 2; листов:
Рук. гр.	Еремина				
Ст. инж.	Витошко				
Ст. техн.	Цель			Общие данные (продолжение)	САНТЕХПРОЕКТ
Н. контр.	Субариков				

Инв. № подл. | Подпись и дата | Взам. инв. №

Альбом 25

ОВ

903-1-250.87

Характеристика отопительно-вентиляционных систем.

Обозначение системы	Кол. систем	Наименование обслуживаемого помещения (технологического оборудования)	Тип установки	Вентилятор: Тип, исполн. по взрывозащите	Вентилятор: №	Вентилятор: Схема исполнен.	Вентилятор: Положение	Вентилятор: L, м³/ч	Вентилятор: P, Па (кгс/м²)	Вентилятор: П, об/мин	Электродвигатель: Тип, исполнение по взрывозащите	Электродвигатель: N, кВт	Электродвигатель: П, об/мин	Воздухонагреватель: Тип	Воздухонагреватель: №	Воздухонагреватель: Кол.	Воздухонагреватель: Т-ра нагрева, °С от	Воздухонагреватель: Т-ра нагрева, °С до	Воздухонагреватель: Расход тепло, Вт (ккал/ч)	Воздухонагреватель: ΔP, Па (кгс/м²)	Фильтр: Тип	Фильтр: №	Фильтр: Кол.	Фильтр: ΔP, Па (кгс/м²)	Фильтр: Концентрация, мг/м³ начальная	Фильтр: Концентрация, мг/м³ конечная	Примечание
П1	1	Приемное устройство	АПР6,3	В.Ц4-75	5	1	Пр90°	6600	900	1435	4А100S4	3,0	1435	КВСБ	10П	1	-20	10	66150	50	ФСВУ			300			
			А1А266.000						(90)										(57025)	(5)				(30)			
			А1А266.000											КВСБ	10П	1	-30	10	88200	50							
																			(76035)	(5)							
			А1А266.000-01											КСк3	10-02	1	-40	10	110246	71							
																			(95040)	(7,1)							
П2	1	Электрощитовая, венткамера и пульт управления приемного устройства		В.Ц4-75	2,5	1	Л0°	450	250	1370	4АА50В4	0,09	1370	КВСБ	6П	1	-20	18	5715	10	ФЯП			100			
									(25)										(4925)	(1)				(10)			
														КВСБ	6П	1	-30	18	7215	10							
																			(6220)	(1)							
														КВСБ	6П	1	-40	18	8725	10							
																			(7520)	(1)							
П3	1	Дробильное устройство	АПР5	В-Ц14-46	3,15	1	Л0°	3700	800	1415	4А80В4	1,5	1415	КВСБ	7П	1	-20	10	37085	46	ФСВУ			300			
			А1А265.000						(80)										(31970)	(4,6)				(30)			
														КВСБ	7П	1	-30	10	49445	46							
																			(42625)	(4,6)							
														КСк3	7-02	1	-40	10	61805	67							
																			(53280)	(6,7)							
П4	1	Электрощитовая, венткамера и пульт управления дробильного устройства		В.Ц4-75	2,5	1	Л0°	475	250	1370	4АА50В4	0,09	1370	КВСБ	6П	1	-20	18	6030	10	ФЯП			100			
									(25)										(5200)	(1)				(10)			
														КВСБ	6П	1	-30	18	7620	10							
																			(6570)	(1)							
														КВСБ	6П	1	-40	18	9205	10							
																			(7935)	(1)							
В1	1	Приемное устройство		В-ЦП6-45	6,3	6	Л0°	7590	2800	2000	4А160S4	15	465								ЦВП	6У	1	1650			
									(280)															(165)			
В2	1	Приемное устройство		В-Ц14-46	2,5	1	Пр0°	2530	2000	2840	4А90L2	3	2840								ЦВП	4У	1	1050			
									(200)															(105)			
В3	2	Дробильное устройство		В-ЦП6-45	5	6	Пр0°	4255	2800	2605	4А132S4	7,5	1455								ЦВП	5У	1	1300			
В4									(280)														1	(130)			
ВЕ1	1	Электрощитовая, и ПУ приемного устройства	дефлектор	СТД	210.00.000-01			270																			
ВЕ2	1	ПУ дробильного устройства	Дефлектор	СТД	210.00.000			180																			
ВЕ3	1	Электрощитовая дробильного устройства	Дефлектор	СТД	210.00.000			135																			

Инв. подл.	Подп. и дата	Взам. инв. №	

Гл. инж. пр.	Козлов		903-1-250.87 ОВ
Нач. отд.	Михалевич		Котельная с 4 котлами КЕ-25-14С Топливо-каменные и бурые угли
Рук. гр.	Еремина		Топливоподача
Ст. инж.	Витошко		Стадия: Р; Лист: 3; Листов:
Ст. техн.	Васильева		Общие данные (окончание)
Ст. техн.	Цель		САНТЕХПРОЕКТ
Н. контр.	Сударикова		

Копировал: Федотова 22699-33 21 Формат А2

План на отм. 0,000

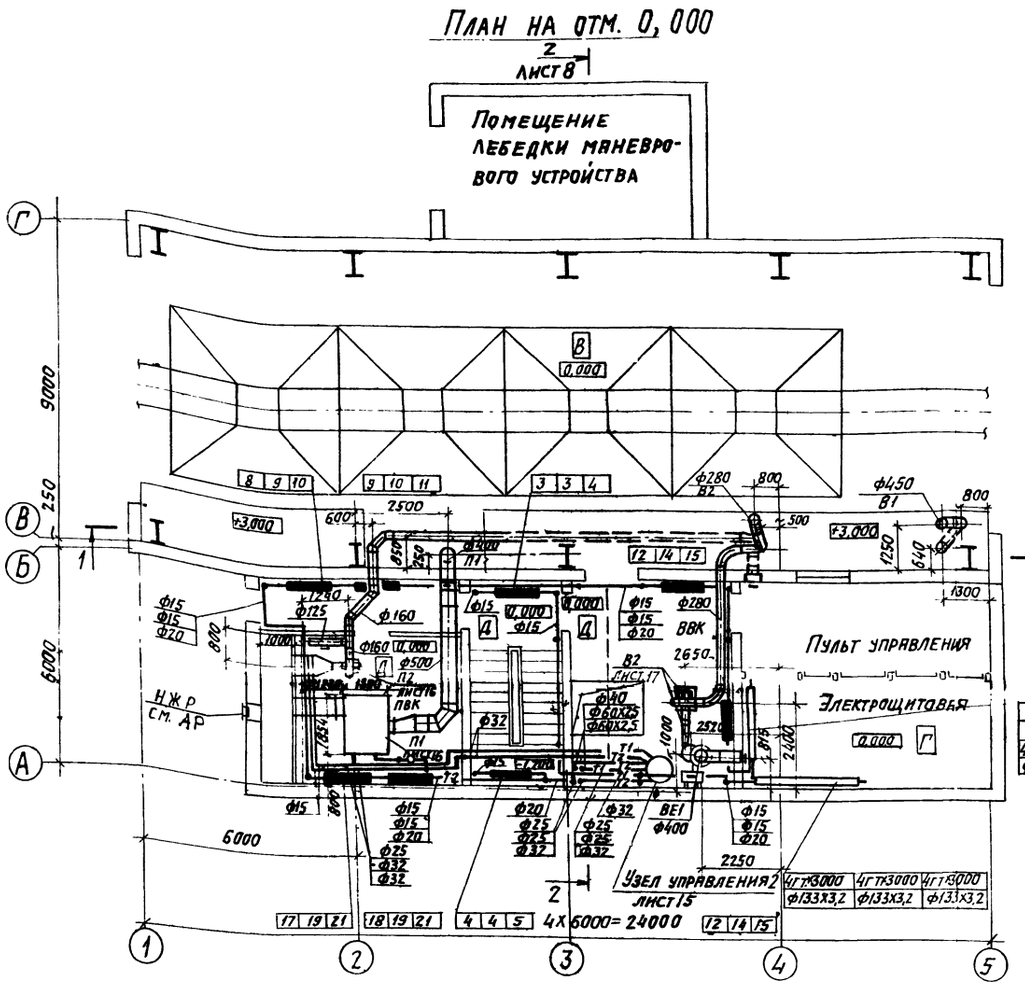

Кол. при $t_н$, °С		
-20	-30	-40
4Г.Т×2000	4Г.Т×2000	4Г.Т×2000
Ф133х3,2	Ф133х3,2	Ф133х3,2

План на отм. -3,200

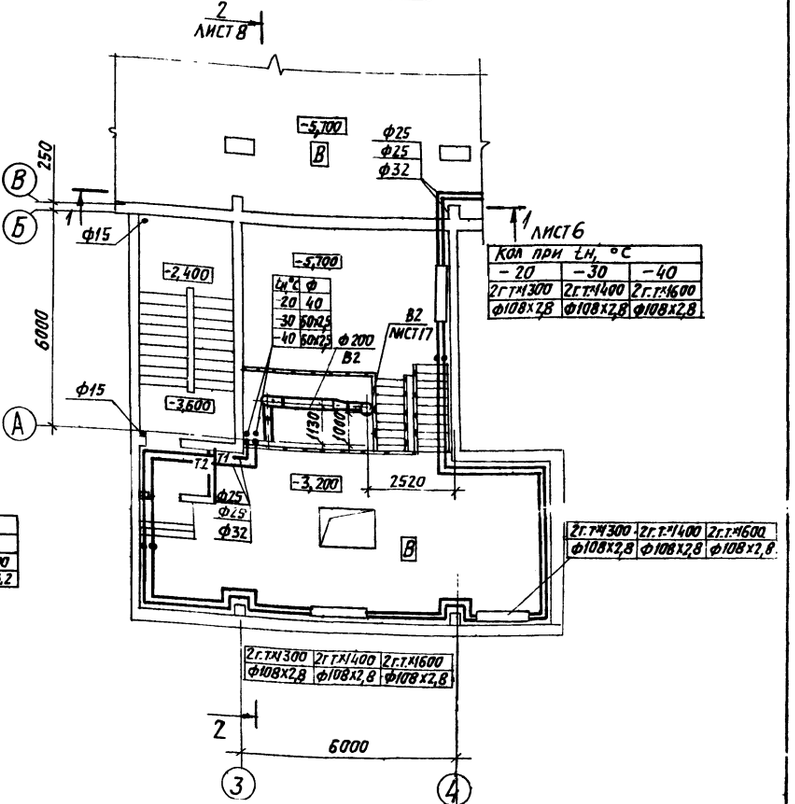

Кол при $t_н$, °С		
-20	-30	-40
2Г.Т×1300	2Г.Т×1400	2Г.Т×1600
Ф108х2,8	Ф108х2,8	Ф108х2,8

$t_н$°С	Ф
-20	40
-30	50х2,5
-40	50х2,5

2Г.Т×1300	2Г.Т×1400	2Г.Т×1600
Ф108х2,8	Ф108х2,8	Ф108х2,8

Местные отсосы от технологического оборудования

Технологическое оборудование		Характеристика выделяющихся вредностей	Объем вытяжки, м³/ч		Характеристика местного отсоса		Обозначение системы	Примечание
Поз.	Наименование		На ед. оборуд.	Всего	Обозначение	Применяемые документы		
5	Конвейер ленточный №1	Пыль угольная	1385	4155	А25Д001.000	903-1-250.87 Альбом 33	В1	
3	Конвейер ленточный №2	Пыль угольная	2450	2450	А25Д002.000	903-1-250.87 Альбом 33	В1	
3	Конвейер ленточный №2	Пыль угольная	2200	2200	А25Д003.000	903-1-250.87 Альбом 33	В2	

Привязан

Инв. №

ГИП	Козлов	
Нач. отд.	Михалевский	
Рук. гр.	Еремина	
Ст. инж.	Витошко	
Ст. техн.	Васильева	
Н. контр.	Сударикова	

903-1-250.87 ОВ

Котельная с 4 котлами КЕ-25-14с. Топливо:-каменные и бурые угли.

Топливоподача.

Стадия	Лист	Листов
Р	4	

Приемное устройство. Планы на отм. 0,000; -3,200. Местные отсосы от технологического оборудования.

САНТЕХПРОЕКТ

Согласовано

Инв. № подл. | Подпись и дата | Взам. инв. №

Копировал: Логинова 22699-33 22

Формат: А2

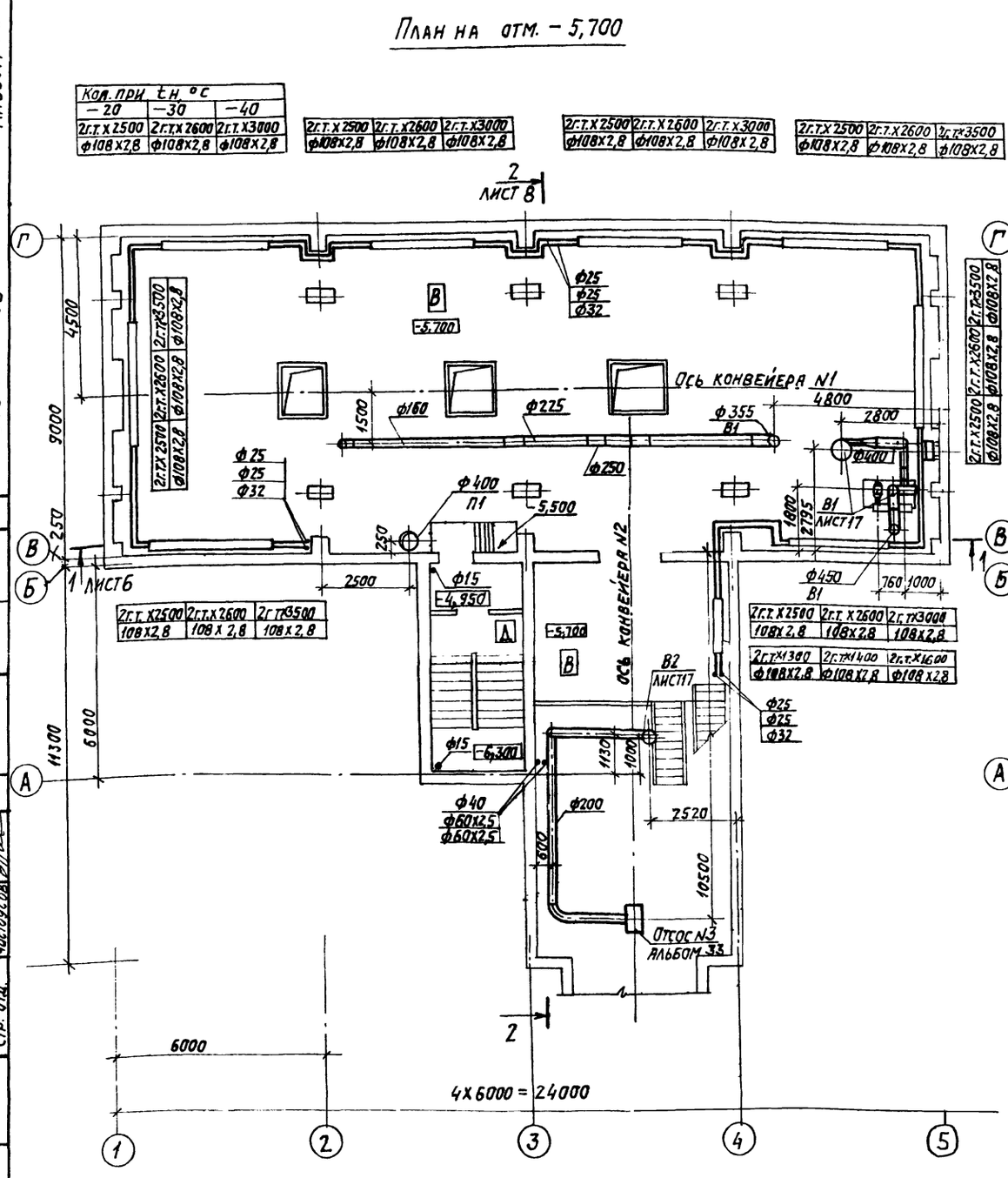

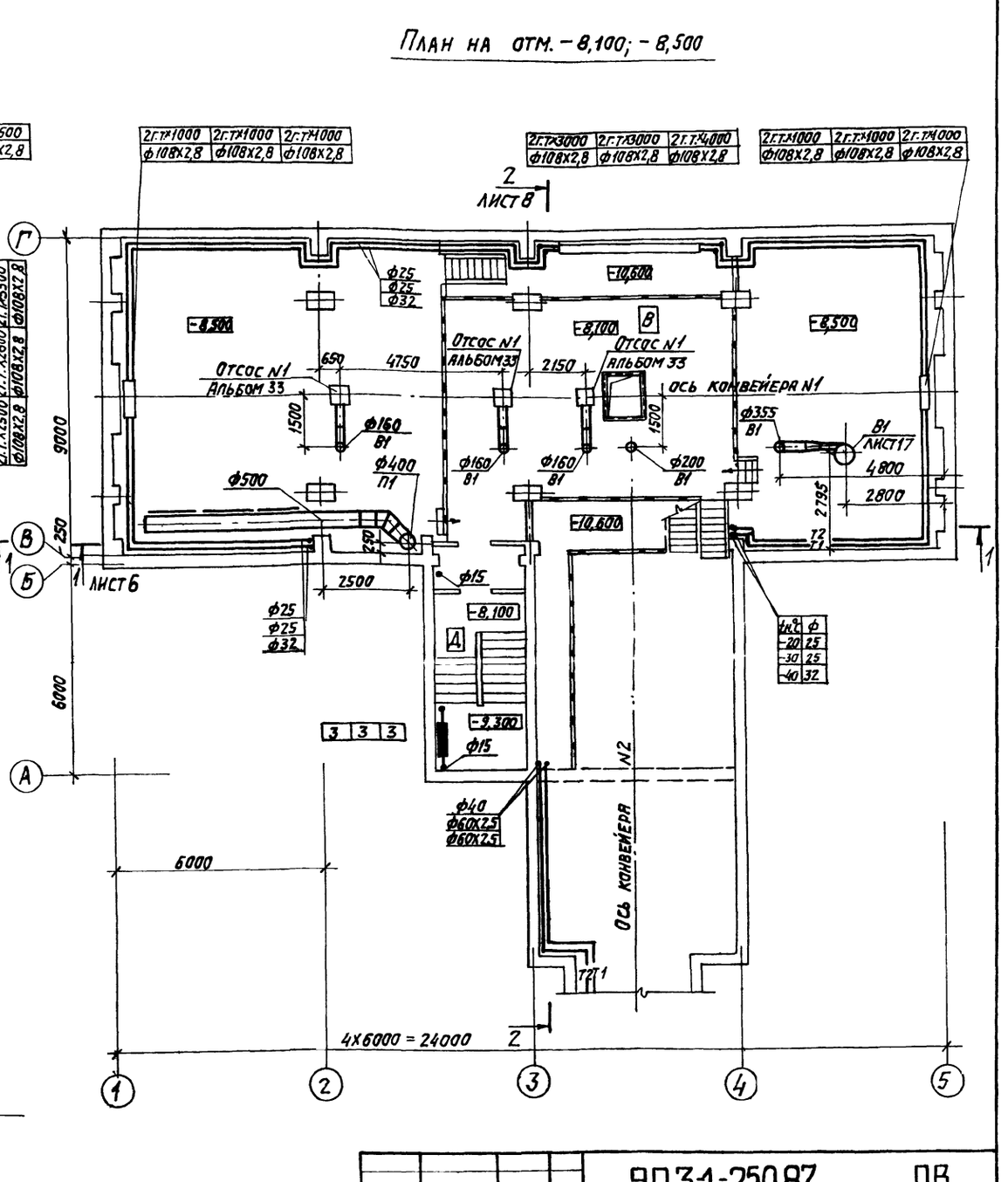

Альбом 25

903-1-08

Согласовано:

ТП	Розмарин	
АЭ	Фанерштейн	
Стр. отд.	Чистусова	

Инв. N подл.	Подпись и дата	Взам. инв. N

Привязан:

Инв. №

ГИП	Козлов	
Нач. отд.	Михалевский	
Рук. гр.	Еремина	
Ст. инж.	Витошко	
Ст. техн.	Васильева	
Н. контр.	Судариков	

903-1-250.87 ОВ

Котельная с 4 котлами КЕ-25-14с. Топливо-каменные и бурые угли.

Топливоподача.

Стадия	Лист	Листов
Р	5	

Приемное устройство. Планы на отм. -5,700; -8,100; -8,500

САНТЕХПРОЕКТ

22699-33 23 Копировал: Логинова Формат: А2

План на отм. -10,600

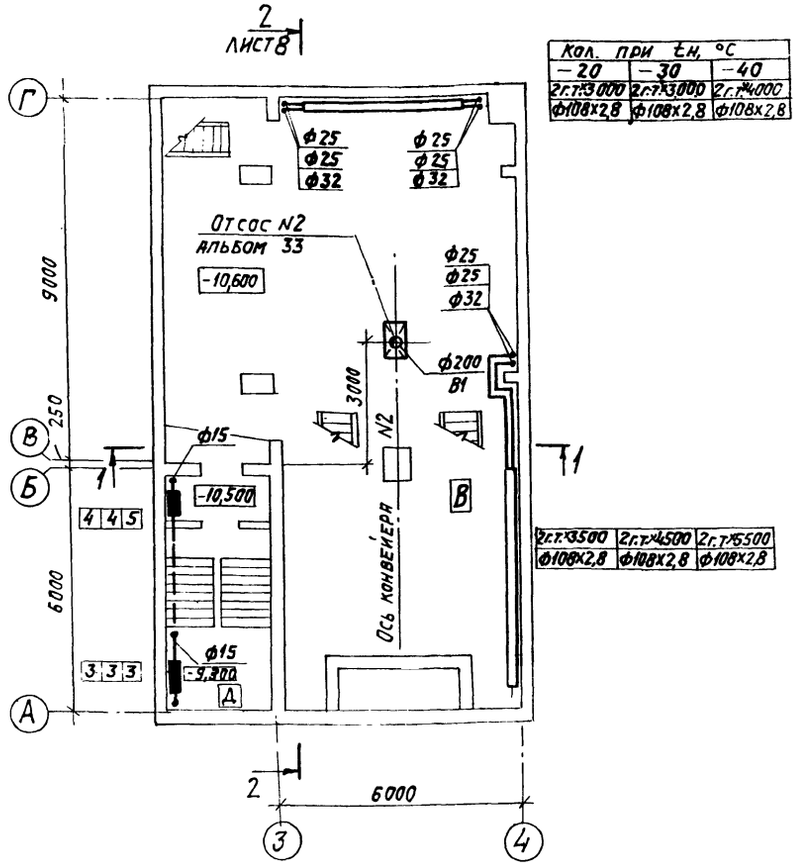

Кол. при $t_н$, °С		
-20	-30	-40
2 г.т.×3000	2 г.т.×3000	2 г.т.×4000
Ф108×2,8	Ф108×2,8	Ф108×2,8

2 г.т.×3500	2 г.т.×4500	2 г.т.×5500
Ф108×2,8	Ф108×2,8	Ф108×2,8

Разрез 1-1.

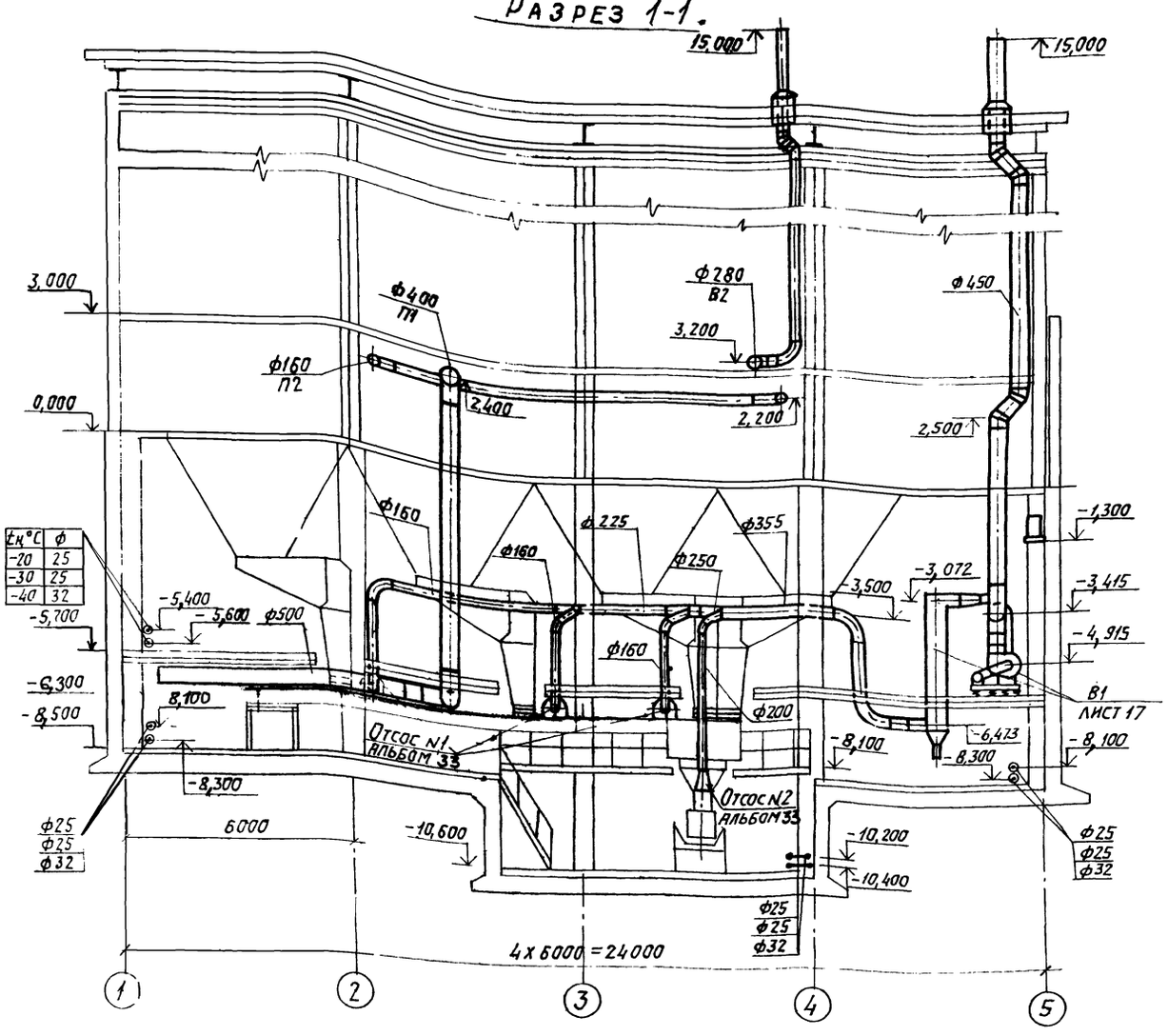

$t_н$ °С	Ф
-20	25
-30	25
-40	32

Местные отсосы от технологического оборудования

Технологическое оборудование		Характеристика выделяющихся вредностей	Объем вытяжки, м³/ч		Характеристика местного отсоса		Обозначение системы	Примечание
Поз.	Наименование		На ед. оборуд.	Всего	Обозначение	Применяемые документы		
4	Грохот	Пыль угольная	1850	3700	А25Д006.000	903-1-250.87 Альбом 33	В3; В4	
5	Конвейер ленточный N3	Пыль угольная	1850	3700	А25Д004.000 А25Д005.000	903-1-250.87 Альбом 33	В3; В4	

Привязан:

Инв. N

ГИП	Козлов	
Нач. отд	Михалевский	
Рук. гр.	Еремина	
Ст. инж.	Витошко	
Ст. техн.	Васильева	
Н. контр.	Сударихов	

903-1-250.87 ОВ

Котельная с 4 котлами КЕ-25-14с. Топливо-каменные и бурые угли.

Топливоподача.

Стадия	Лист	Листов
Р	6	

Приемное устройство. План на отм. -10,600. Разрез 1-1. Местные отсосы от технологического оборудования.

САНТЕХПРОЕКТ

Согласовано:

ТП	Ромазин	
АЗ	Фишерштейн	
Стр. отд.	Чистоусов	

Альбом 25 — 08 — 903-1-

ВК

Инв. N подл. | Подпись и дата | Взам. инв. N

Копировал: Логинова

План на отм. 11,400

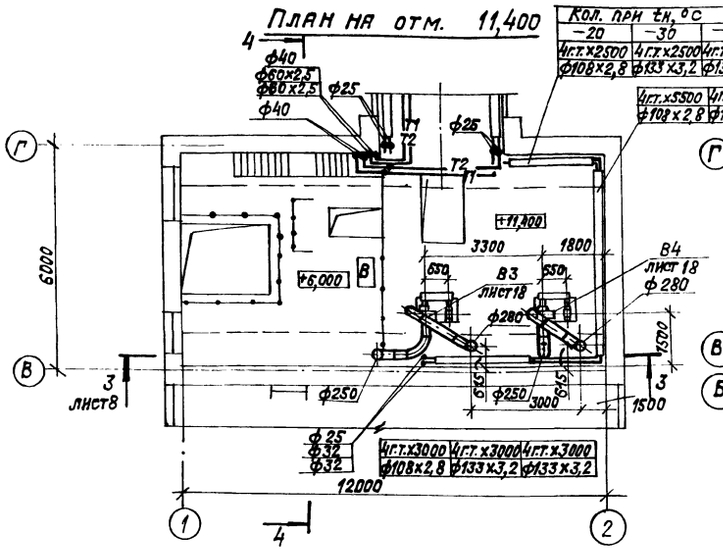

План на отм. 0,000

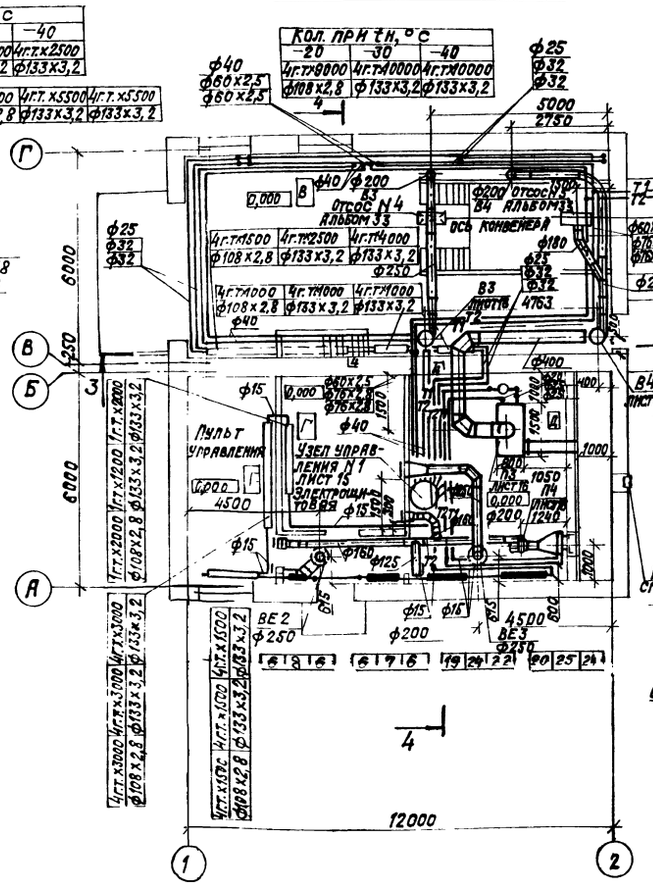

Разрез 4-4

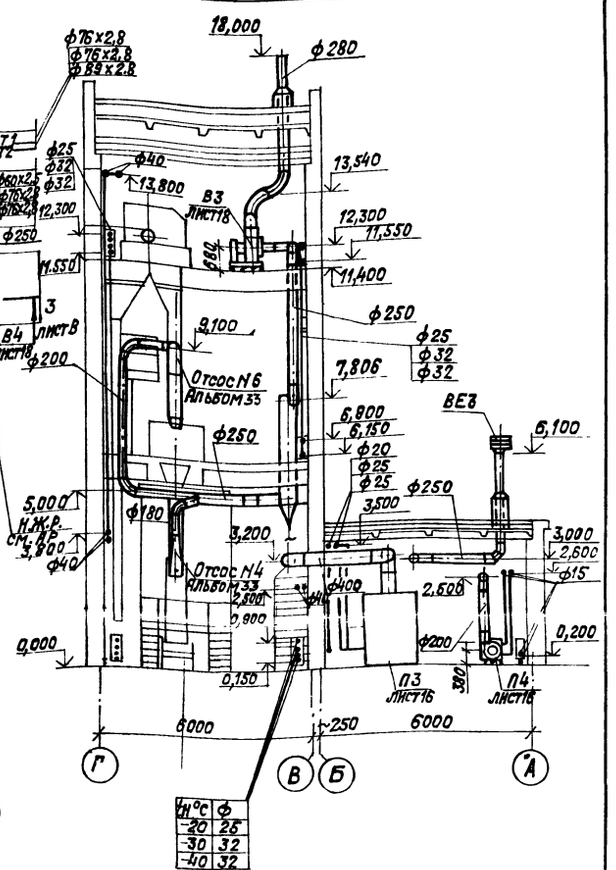

План на отм. 6,000

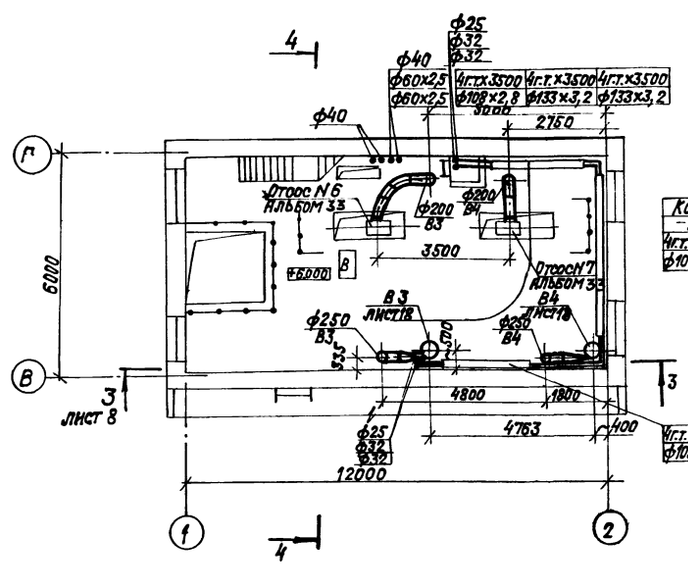

Кол. при tн, °С

-20	-30	-40
4гт.х5000 ф108х2,8	4гт.х5000 ф133х3,2	4гт.х5000 ф133х3,2

Кол. при tн, °С

-20	-30	-40
4гт.х2500 ф108х2,8	4гт.х2500 ф133х3,2	4гт.х2500 ф133х3,2

tн °С	ф
-20	25
-30	32
-40	32

Согласовано

ГИП	Ряхимов	
Н.отд.	Кадершина	
Отр. отд.	Кистугова	

Инв. № подл. | Подпись и дата | Взам. инв. №

Привязан:

Инв. №

Гл.инж.пр.	Козлов	
Нач.отд.	Михалевский	
Рук.гр.	Еремина	
Ст.инж.	Антошко	
Ст.техн.	Васильева	
Н.контр.	Сидорина	

903-1-250.87 ОВ

Котельная с 4 котлами КЕ-25-14С
Топливо-каменные и бурые угли

Топливоподача

Стадия	Лист	Листов
Р	7	

Дробильное устройство. Планы на отм. 0,000; 6,000; 11,400. Разрез 4-4

САНТЕХПРОЕКТ

22698-33 25 Копировал: Крапплина Формат: А2

Разрез 2–2

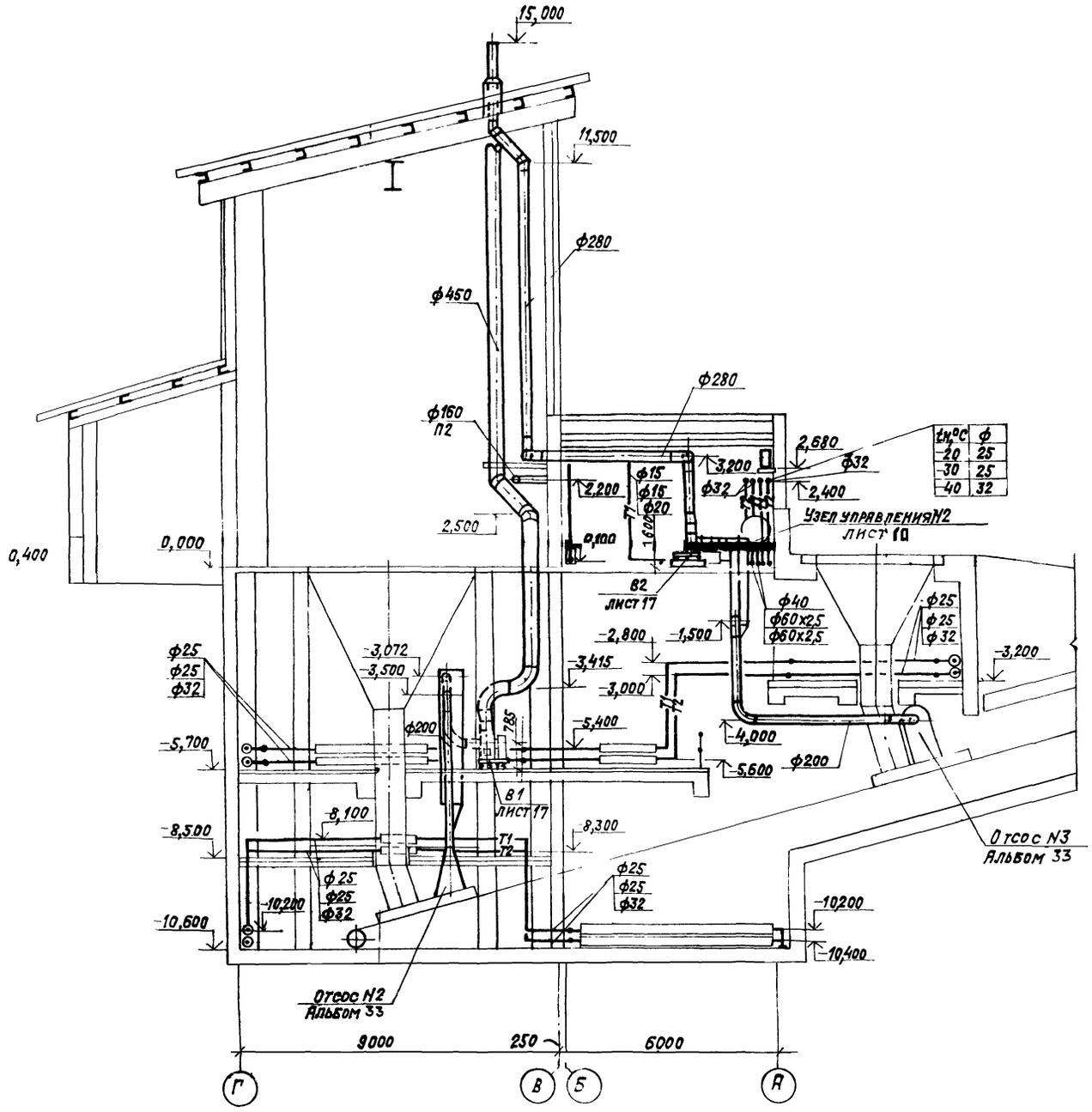

$t_н$°C	ф
-20	25
-30	25
-40	32

Разрез 3–3

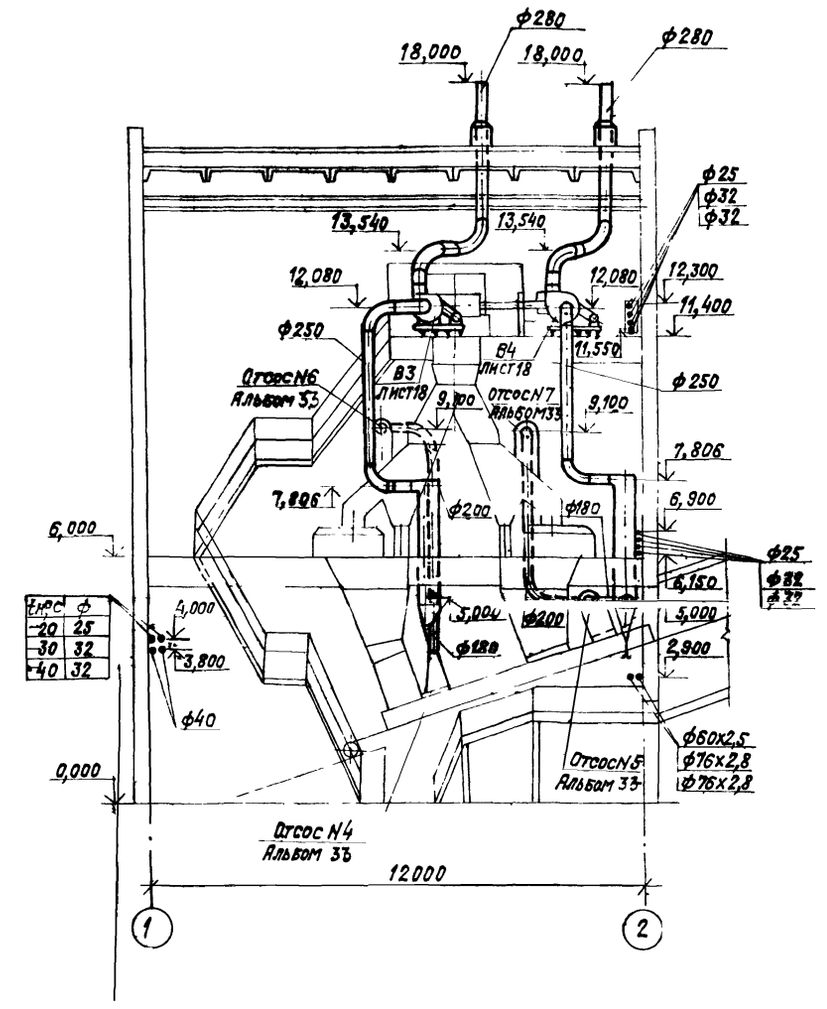

$t_н$°C	ф
-20	25
-30	32
-40	32

Инв. № подл. | Подпись и дата | Взам. инв. №

Привязан:

Инв. №

Гл. инж. пр.	Козлов		
Нач. отд.	Михалевский		
Рук. гр.	Еремина		
Ст. инж.	Витошко		
Ст. техн.	Васильева		
Н. контр.	Сударков		

903-1-250.87 ОВ

Котельная с 4 котлами КЕ-25-14С. Топливо-каменные и бурые угли.

Топливоподача

Стадия	Лист	Листов
Р	8	

Разрезы 2-2, 3-3

САНТЕХПРОЕКТ

22699 33 26 Копировал Крайнина Формат А2

903-1 ОВ Альбом 25

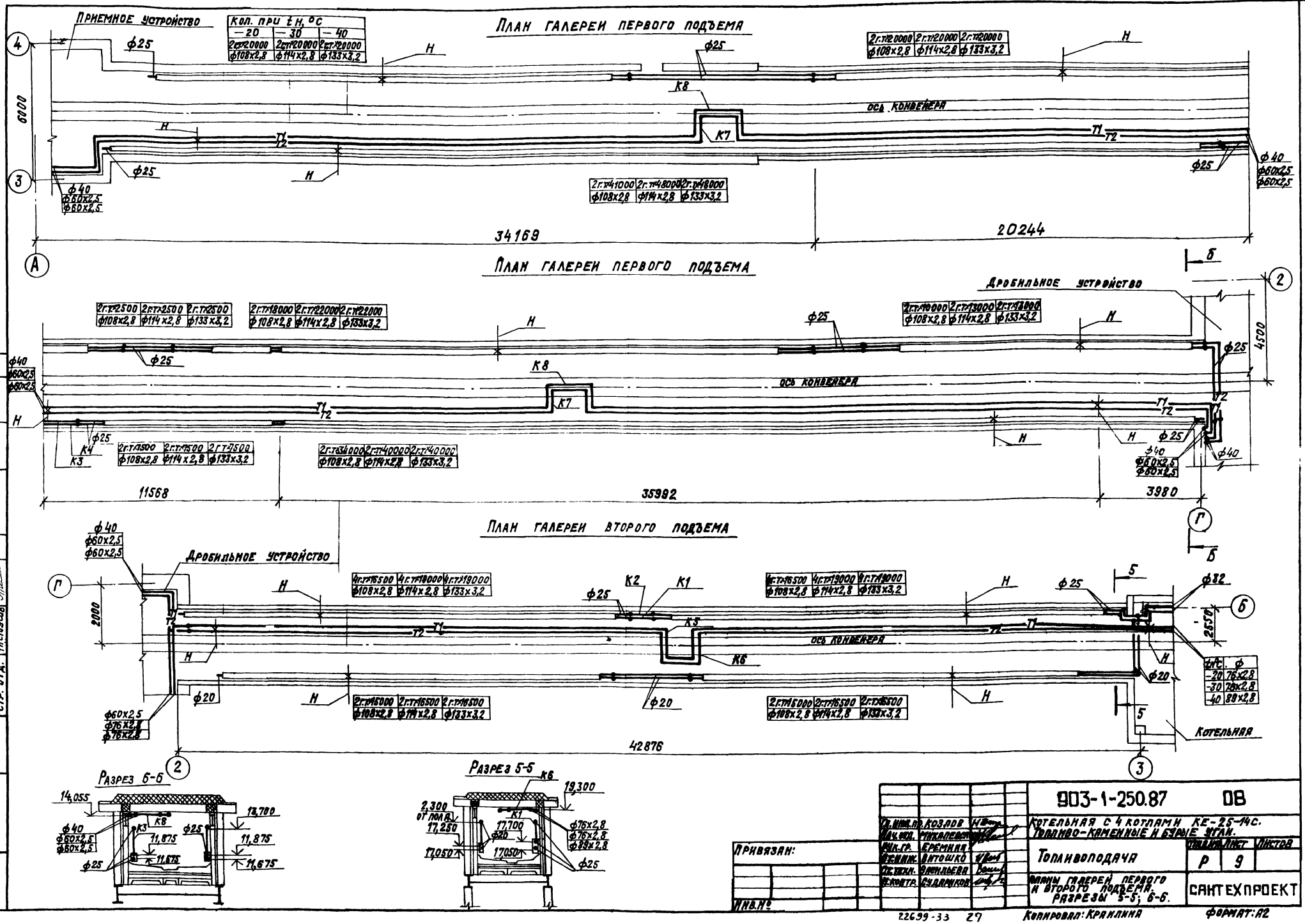

tн°С	ф
-20	76х2,8
-30	76х2,8
-40	89х2,8

Согласовано: ТП Роизман; АЗ Фанерштейн; Стр. отд. Чистоусов; ВК Спирин

Инв. № подл. | Подпись и дата | Взам. инв. №

Привязан:

Инв. №

Гл. инж. пр.	Козлов	
Нач. отд.	Михалевский	
Рук. гр.	Еремина	
Ст. инж.	Витошко	
Гл. техн.	Васильева	
Н. контр.	Судариков	

903-1-250.87 ОВ

Котельная с 4 котлами КЕ-25-14С. Топливо-каменные и бурые угли.

Топливоподача

Планы галереи первого и второго подъема. Разрезы 5-5; 6-6.

Стадия	Лист	Листов
Р	9	

САНТЕХПРОЕКТ

22699-33 27

Копировал: Кранлина

Формат: А2

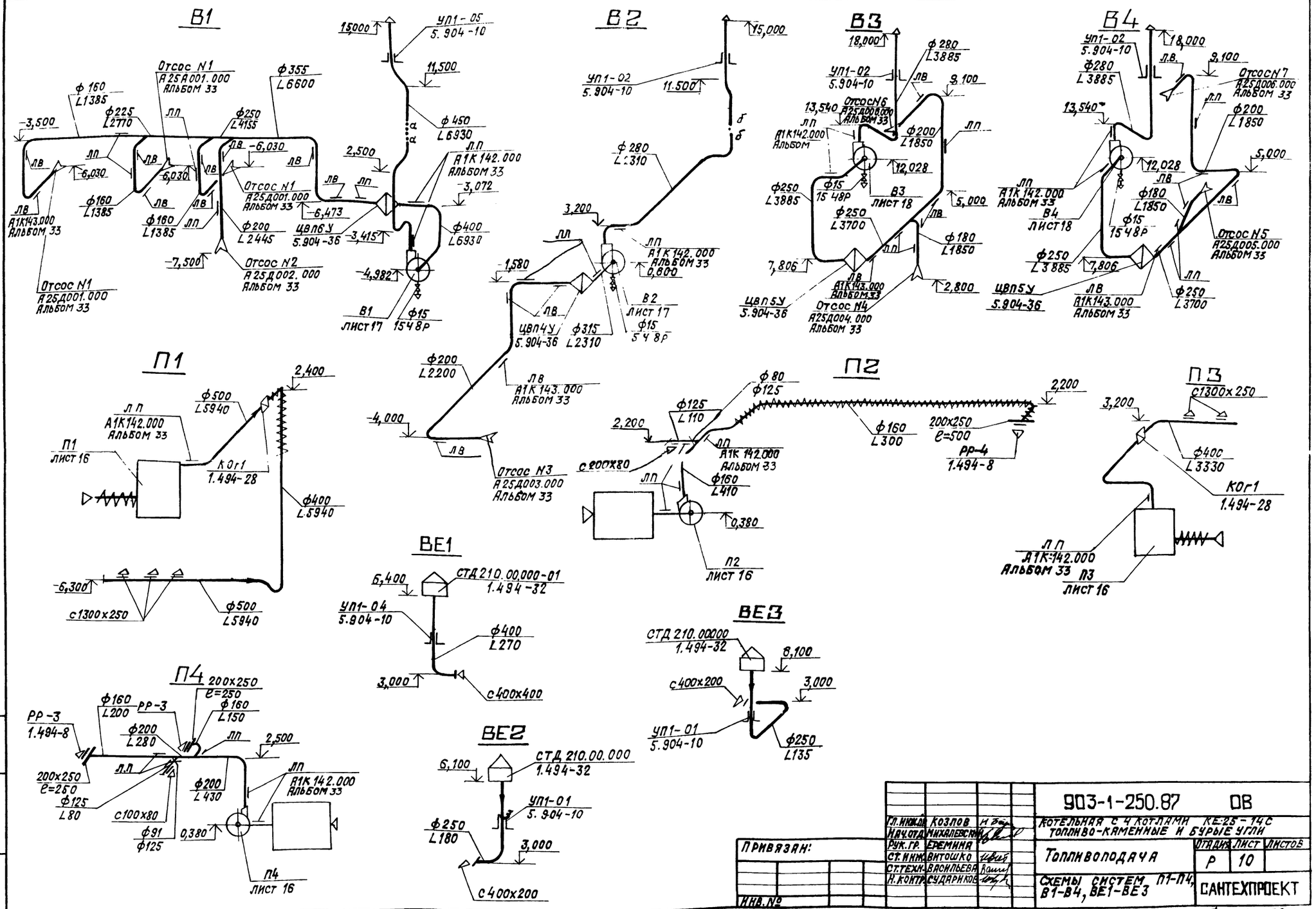

Гл.инж.	Козлов		903-1-250.87 ОВ			
Нач.отд.	Михалевский		Котельная с 4 котлами КЕ-25-14С топливо-каменные и бурые угли			
Рук.гр.	Еремина		Топливоподача	Отд.	Лист	Листов
Ст.инж.	Витошко			Р	10	
Ст.техн.	Васильева		Схемы систем П1-П4, В1-В4, ВЕ1-ВЕ3	САНТЕХПРОЕКТ		
Н.контр.	Сударков					

Привязан:

Инв.№

Инв.№ подл. | Подпись и дата | Взам.инв.№

22699-33 28 Копировал: Крайлина Формат: А2

Альбом 25 ОВ 903-1-

Система теплоснабжения П1, П2

Система отопления приемного устройства

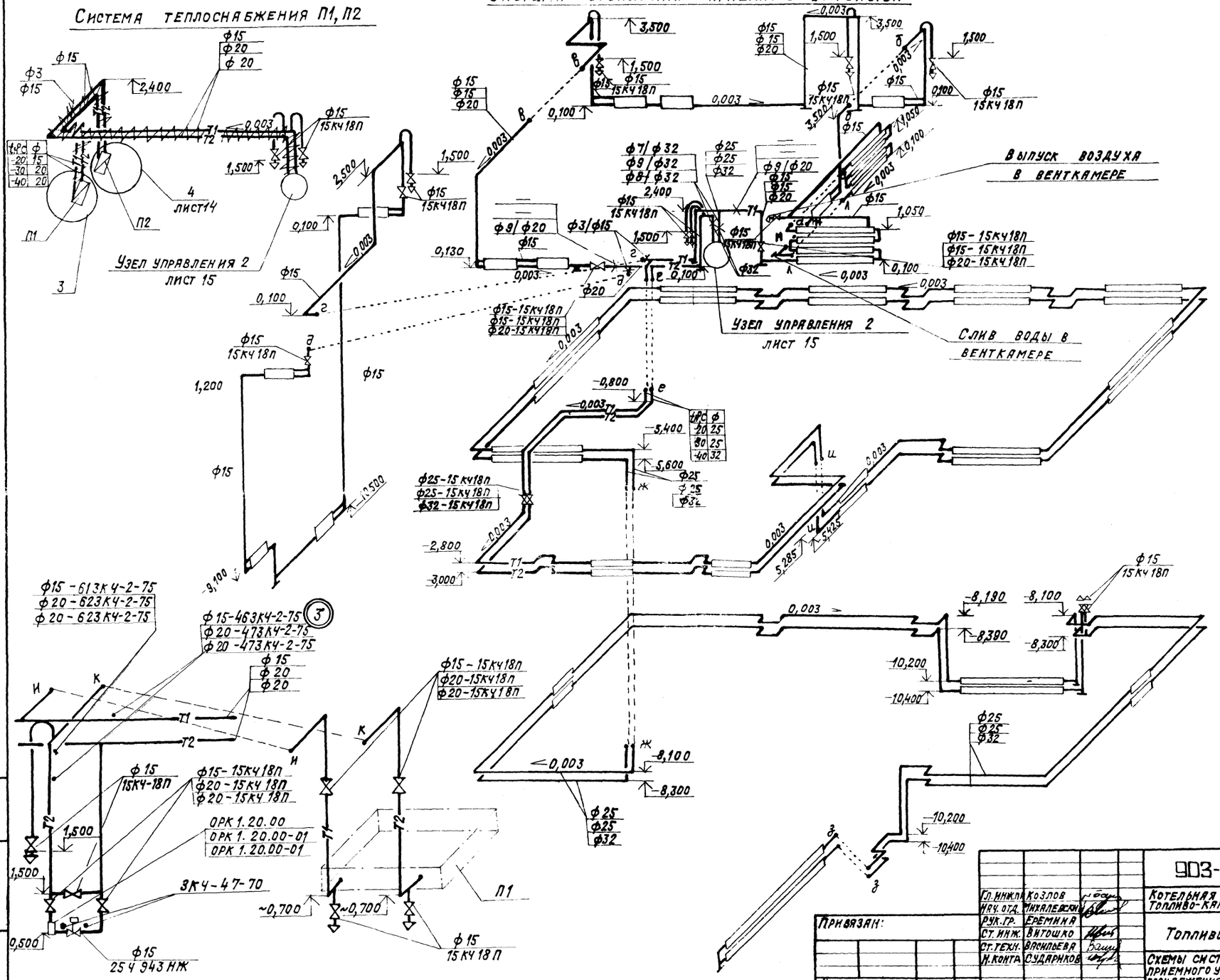

				903-1-250.87	ОВ
Гл. инж. пр.	Козлов			Котельная с 4 котлами КЕ-25-14С. Топливо-каменные и бурые угли	
Нач. отд.	Михалевский				
Рук. гр.	Еремина			Топливоподача	Стадия Р; Лист 11; Листов
Ст. инж.	Витошко				
Ст. техн.	Васильева			Схемы систем отопления приемного устройства и теплоснабжения П1, П2. Узел 3.	САНТЕХПРОЕКТ
Н. контр.	Сударков				

Привязан:

Инв. №

Инв. № подл. | Подпись и дата | Взам. инв. №

22699-33 29

Копировал: Крайлина

Формат А2

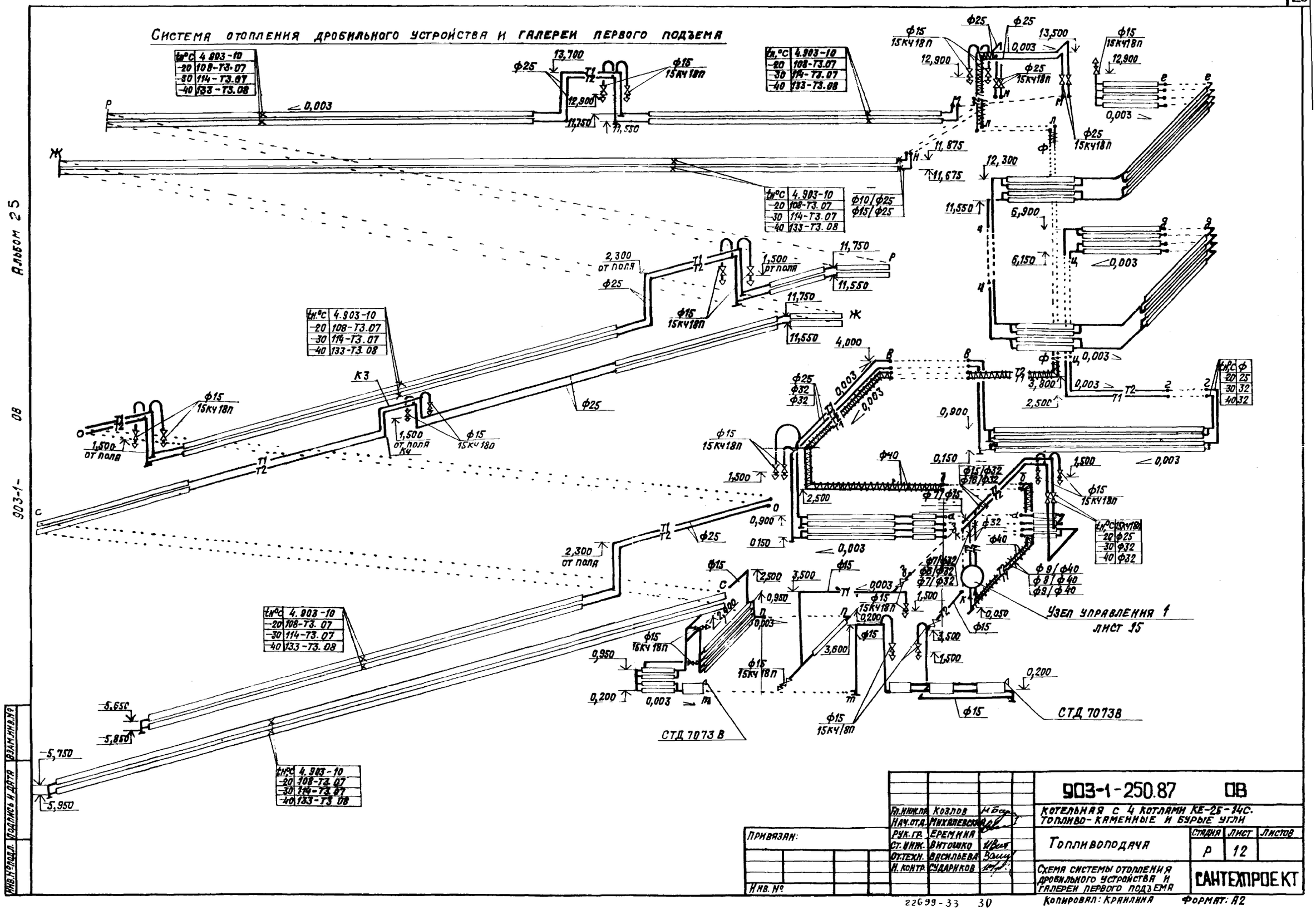
Система отопления дробильного устройства и галереи первого подъема
Узел управления 1
лист 15
СТД 7073 В
СТД 7073В
Альбом 25
903-1-
ОВ
Инв.№ подл. | Подпись и дата | Взам.инв.№
Привязан:
Инв. №
Гл.инж.пр. Козлов
Нач.отд. Михалевский
Рук.гр. Еремина
Ст.инж. Витошко
Ст.техн. Васильева
Н.контр. Сударников
903-1-250.87 ОВ
Котельная с 4 котлами КЕ-25-14С.
Топливо-каменные и бурые угли
Топливоподача
Стадия Р
Лист 12
Листов
Схема системы отопления дробильного устройства и галереи первого подъема
САНТЕХПРОЕКТ
Копировал: Крайлина
Формат: А2
22699-33 30

Система отопления галереи второго подъема

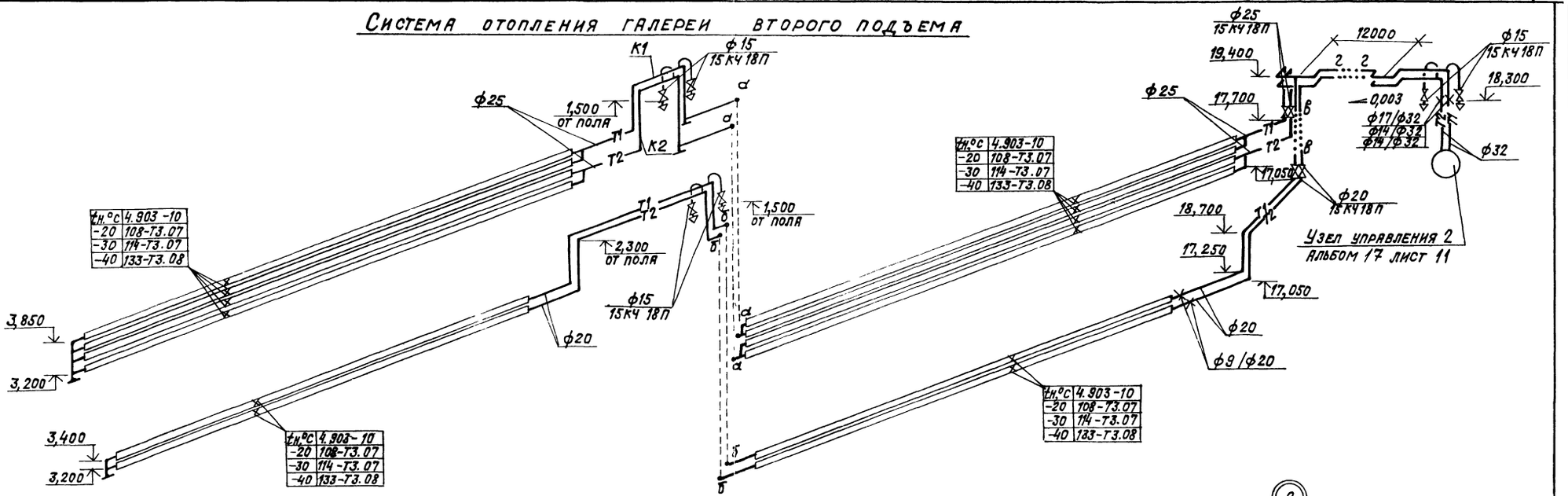

Система теплоснабжения П3; П4

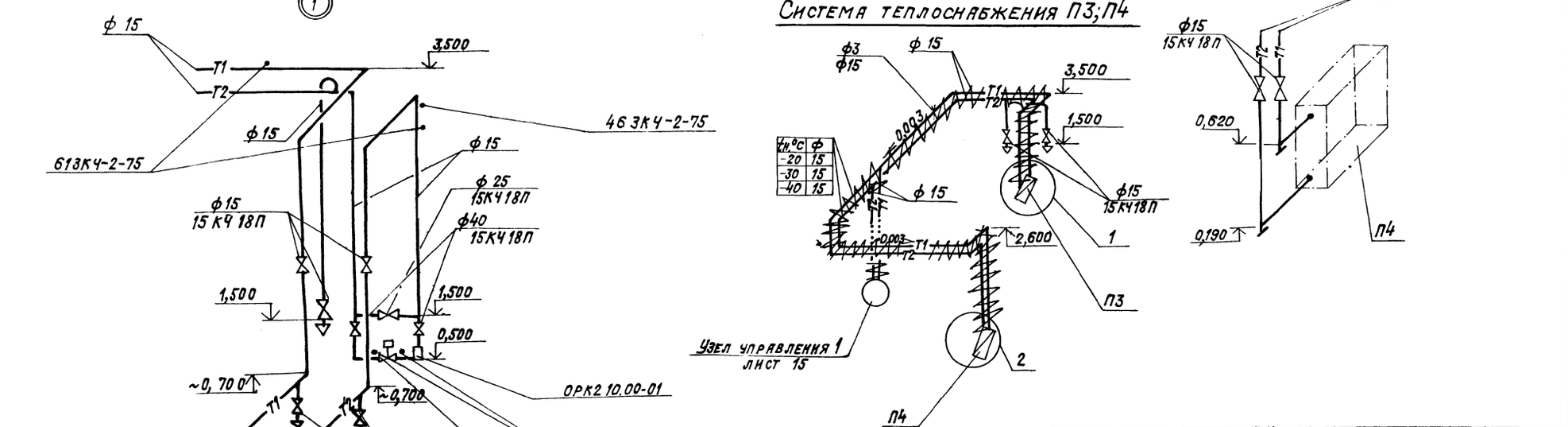

Гл. инж.	Козлов		
Нач. отд.	Николаевский		
Рук. гр.	Еремина		
Ст. инж.	Витошко		
Ст. техн.	Васильева		
Н. контр.	Сударикова		

Привязан:

Инв. №

903-1-250.87 ОВ

Котельная с 4 котлами КЕ-25-14С
Топливо - каменные и бурые угли

Топливоподача

Стадия	Лист	Листов
Р	13	

Схемы систем отопления галереи второго подъема и теплоснабжения П3, П4. Узлы 1, 2

САНТЕХПРОЕКТ

Копировал: Крапивина Формат: А2

Инв. № подл. | Подпись и дата | Взам. инв. №

Система теплоснабжения узлов управления

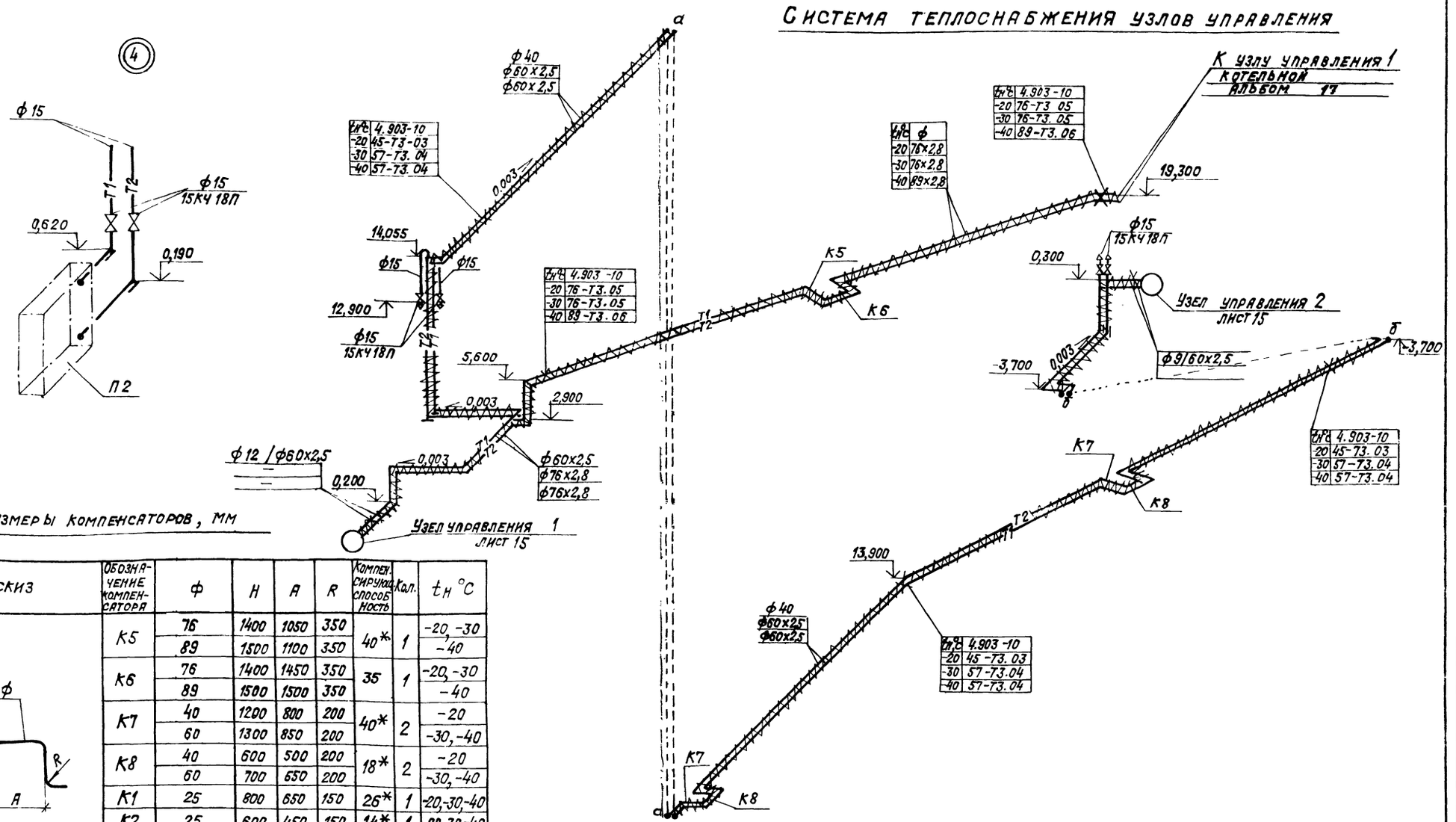

Размеры компенсаторов, мм

Эскиз	Обозначение компенсатора	ф	H	A	R	Компенсирующая способность	Кол.	$t_н$ °C
	К5	76	1400	1050	350	40*	1	-20, -30
		89	1500	1100	350			-40
	К6	76	1400	1450	350	35	1	-20, -30
		89	1500	1500	350			-40
	К7	40	1200	800	200	40*	2	-20
		60	1300	850	200			-30, -40
	К8	40	600	500	200	18*	2	-20
		60	700	650	200			-30, -40
	К1	25	800	650	150	26*	1	-20,-30,-40
	К2	25	600	450	150	14*	1	-20,-30,-40
	К3	25	1400	850	150	66*	1	-20,-30,-40
	К4	25	950	625	150	35*	1	-20,-30,-40

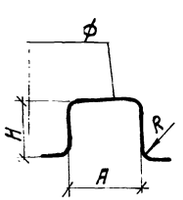

*) Компенсирующая способность дана половине теплового удлинения трубопровода, на которую должна быть произведена предварительная растяжка компенсатора при монтаже.

Гл.инж.пр.	Козлов		
Нач.отд.	Михалевский		
Рук.гр.	Еремина		
Ст.инж.	Витошко		
Ст.техн.	Васильева		
Н.контр.	Сударников		

Привязан

Инв. №

903-1-250.87 ОВ

Котельная с 4 котлами КЕ-25-14С топливо-каменные и бурые угли

Топливоподача

Стадия	Лист	Листов
Р	14	

Схема системы теплоснабжения узлов управления. Узел 4. Таблица размеров компенсаторов

САНТЕХПРОЕКТ

22699 33 32 Копировал: Краилина Формат: А2

903-1 - ОВ Альбом 25

Инв. № подл. | Подпись и дата | Взам. инв. №

Узел управления 2

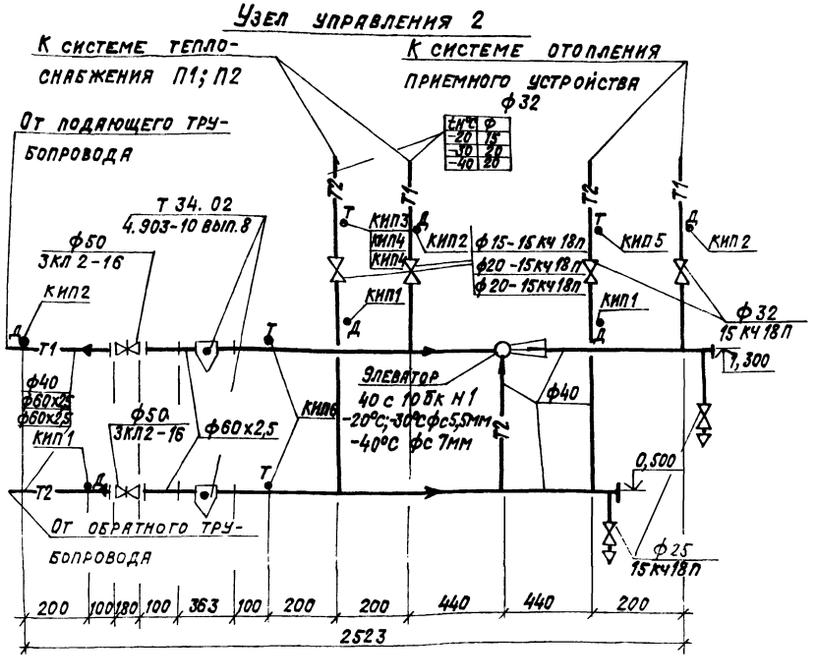

Узел управления 1

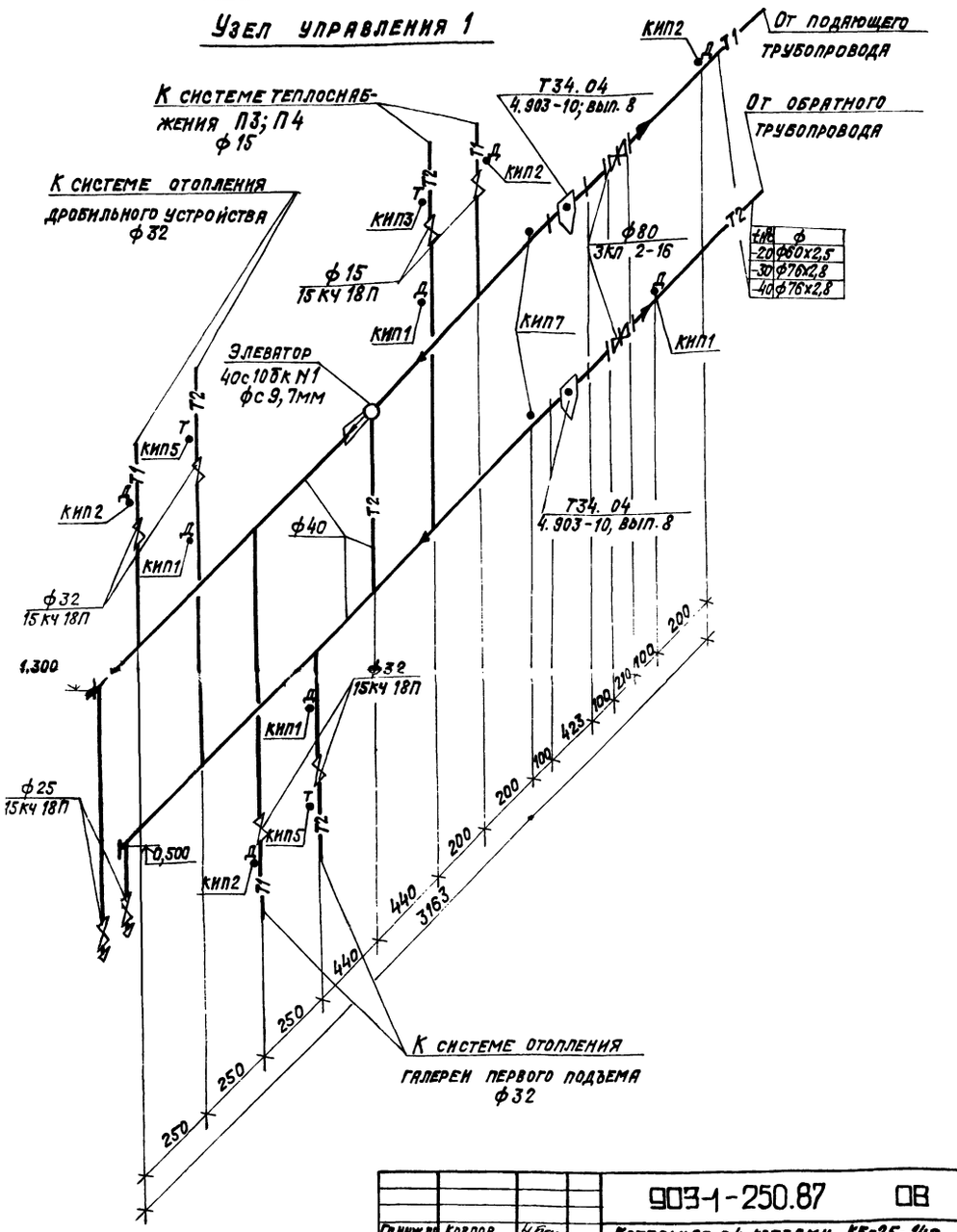

Отборные устройства температур

N° отборов	ф	Закладные конструкции	Кол-во
		Узел управления 1	
КИП3	15	613кч-2-75	1
КИП6	32	643кч-2-75	2
КИП7	76	103кч-1-75	2
		Узел управления N2	
КИП3	15	613кч-2-75	1
КИП4	20	623кч-2-75	1
КИП5	32	643кч-2-75	1
КИП6	57	83кч-3-75	2

Отборные устройства давлений

N° отборов	Ру кгс/см² max	t°C	Закладные конструкции	Кол-во
		Узел управления N1		
КИП1	3,8	70	3кч-45-70	4
КИП2	7,8	150	13кч-46-76	4
		Узел управления N2		
КИП1	4,1	70	3кч-45-70	3
КИП2	7,5	150	13кч-46-76	3

Гл.инж.пр.	Козлов		903-1-250.87 ОВ
Нач.отд.	Михалевский		Котельная с 4 котлами КЕ-25-14С топливо- каменные и бурые угли
Рук.гр.	Еремина		
Ст.техн.	Васильева		Топливоподача — Стадия: Р; Лист: 15
Ст.техн.	Цель		
Н.контр.	Сударков		Узлы управления 1;2 — САНТЕХПРОЕКТ

Привязан:

Инв. №

Инв.№подл. | Подпись и дата | Взам.инв.№

Копировал: Крайлина 22699-33 33 Формат: А2

Альбом 25

903-1-250.87 ОВ

Разрез 2-2

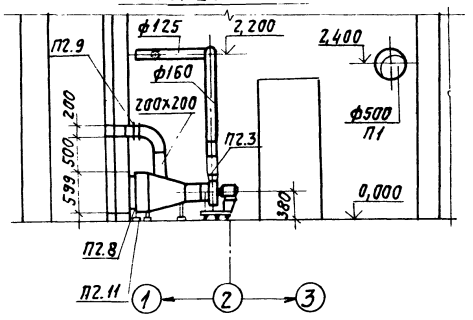

Разрез 5-5

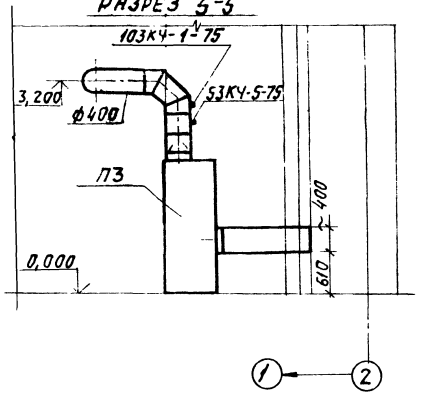

Разрез 4-4

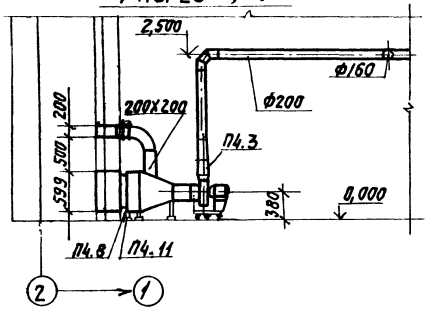

Разрез 1-1

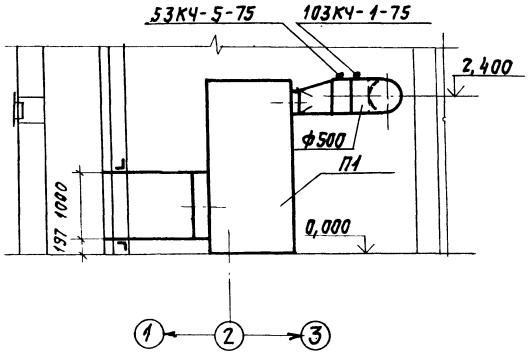

План

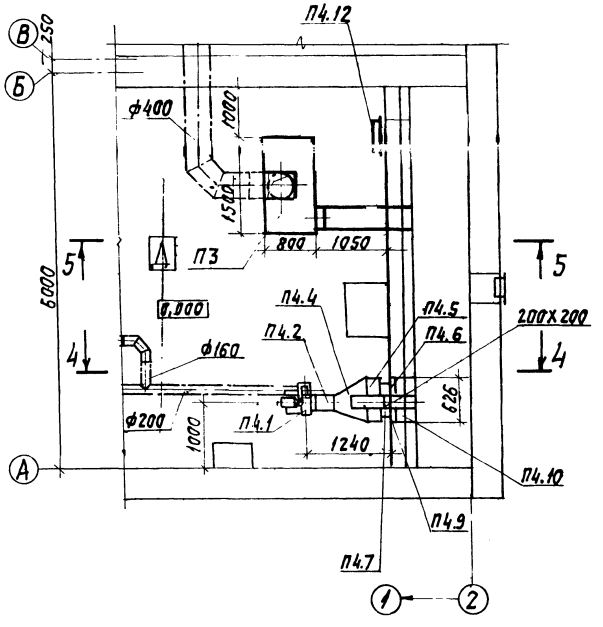

План

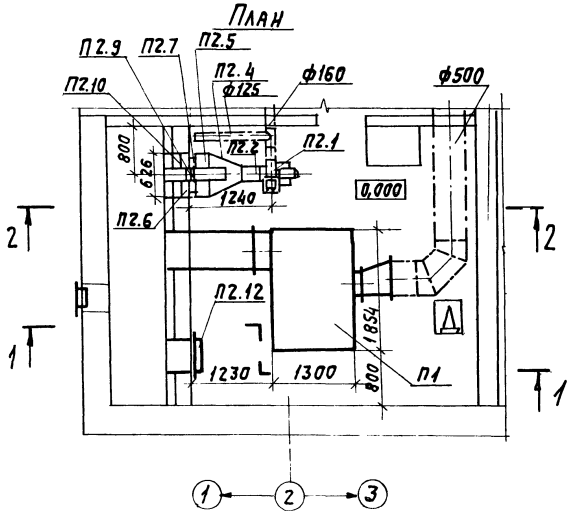

Спецификация отопительно-вентиляционных установок.

Марка поз.	Обозначение	Наименование	Кол.	Масса ед. кг	Примечание
		П2; П4			
П2.1, П4.1		Вентилятор радиальный ВЦ4-75-25-Л.05.У3, исполнение 1, диаметр колеса 1,1 Дном, 10°, с виброизоляторами 1370 об/мин, с электродвигателем 4АА5084 1370 об/мин, 0,09 кВт	1	24,6	
П2.2, П4.2	5.904-38	Вставка гибкая В.00.00-03	1	0,91	
П2.3, П4.3	5.904-38	Вставка гибкая Н.00.00-02	1	0,86	
П2.4, П4.4	5.903-7, вып.1	Диффузор Д0.000	1	19,74	
П2.5, П4.5	ГОСТ 7201-80	Калорифер КВС-БП	1	56,2	
П2.6, П4.6	5.903-7, вып.1	Рамка КУС1.00.10	1	7,6	
П2.7, П4.7		Фильтр ФЯП	1	4,8	
П2.8, П4.8	903-1-250.87 альбом 33	Рамка для фильтра ФЯП	1	19,4	
П2.9, П4.9	5.904-13; вып.1-1	Заслонка воздушная прямоугольного сечения А3.1132-00	1	4,8	
П2.10, П4.10	5.903-7, вып.1	Клапан утепленный створный КУС1.00.00	1	16,0	
П2.11, П4.11	1.494-25	Подставка под калорифер	2	1,13	
П2.12, П4.12	5.904-4	Дверь герметическая утепленная ДУС 1,25х0,5	1	33,6	

				903-1-250.87 ОВ	
ГИП	Козлов			Котельная с 4 котлами КЕ-25-14с. Топливо-каменные и бурые угли.	
Нач. отд.	Миллевский				
Рук. гр.	Еремина			Топливоподача	Стадия: Р; Лист: 16; Листов:
Ст. инж.	Витошко				
Ст. техн.	Васильева			Установки систем П1–П4	САНТЕХПРОЕКТ
Н. контр.	Ударников				

Привязан

Инв. №

Инв. № подл. | Подпись и дата | Взам. инв. №

22699-33 34 Копировал Тужилкина Формат: А2

Альбом 25

903-1 ОВ

Разрез 1-1

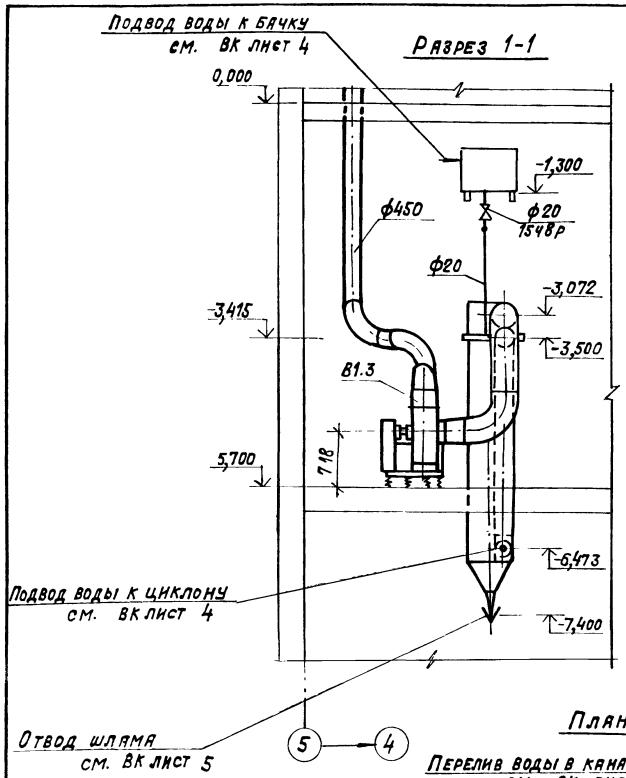

Разрез 2-2

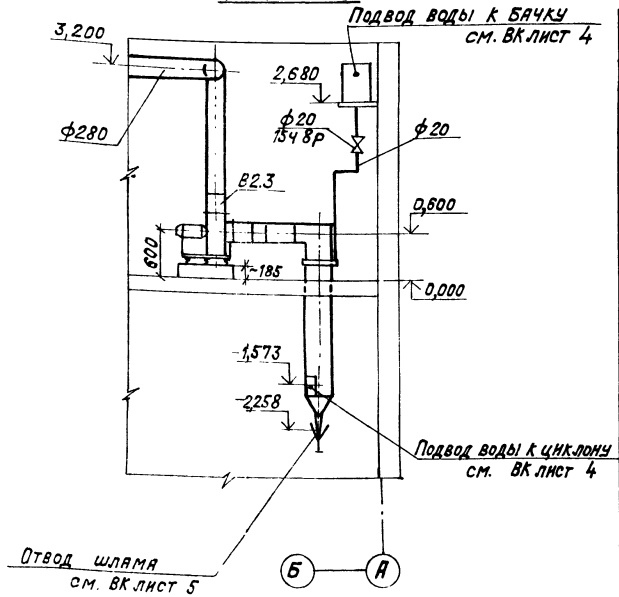

План

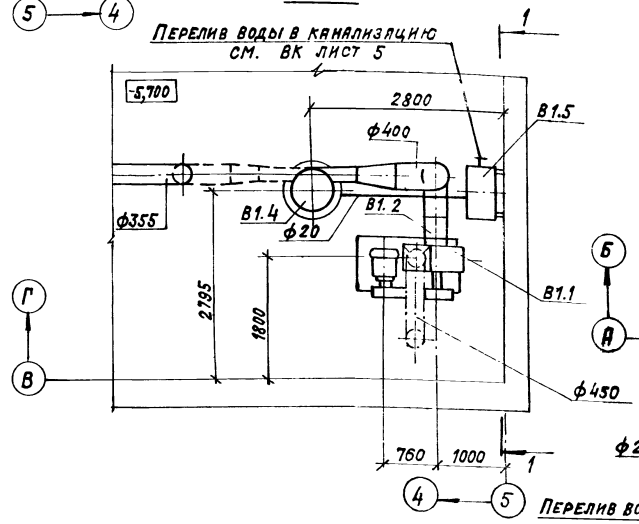

План

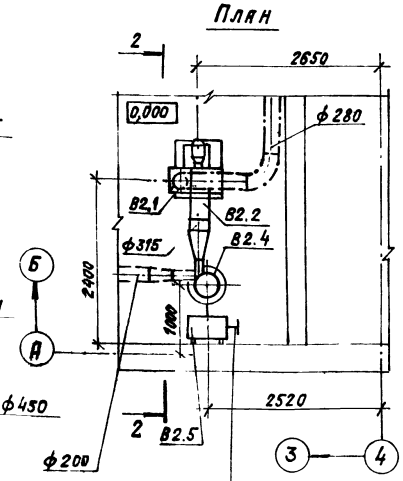

Спецификация отопительно-вентиляционных установок

Марка поз.	Обозначение	Наименование	Кол.	Масса ед.,кг	Примечание
		В1			
В1.1		Вентилятор радиальный	1	550	
		В-ЦП6-45-6,3-01.У2,			
		исполнение 6, диаметр колеса 1,0 Дном,			
		10°, с виброизолятора-ми, 2000 об/мин,			
		с электродвигателем			
		4А160S4 1465 об/мин,			
		15 квт			
В1.2	5.904-38	Вставка гибкая В.00.00-11	1	1,91	
В1.3	5.904-38	Вставка гибкая Н.00.00-13	1	1,91	
В1.4	5.904-36; вып. 1	Циклон с водяной			
		пленкой правого ис-			
		полнения с повышен-			
		ной скоростью ЦВП6У	1	237	
В1.5	5.904-36; вып. 2	Бачок для подвода во-			
		ды к циклону			
		1УЦВП-6-0400	1	60,4	
		В2			
В2.1		Вентилятор радиальный			
		В-Ц14-46-2,5, исполнение 1,	1	55,7	
		диаметр колеса 1,0 Дном,			
		Пр 0°, с виброизолято-рами, с электродвига-			
		телем 4А90L2			
		2840 об/мин, 3 квт			
В2.2	5.904-38	Вставка гибкая В.000-03	1	0,91	
В2.3	5.904-38	Вставка гибкая Н.00.00-03	1	0,86	
В2.4	5.904-36; вып. 1	Циклон с водяной плен-			
		кой правого исполнения			
		с повышенной скоростью			
		ЦВП4У	1	106,7	
В2.5	5.904-36; вып. 2	Бачок для подвода			
		воды к циклону			
		1УЦВП-3-0200	1	41	

Гл. инж. пр.	Козлов		903-1-250.87 ОВ	
Нач. от д.	Михаевский		Котельная с 4 котлами КЕ-2,5-14С	
Рук. гр.	Еремина		Топливо-каменные и бурые угля	
Ст. инж.	Витошко		Топливоподача	Стадия Р; Лист 17; Листов
Ст. техн.	Васильева			
Н. контр.	Сударикова		Установки систем В1, В2	САНТЕХПРОЕКТ

Привязан

Инв. №

Инв. № подл. | Подпись и дата | Взам. инв. №

22699-33 35

Копировал: Крайнина

Формат: А2

Альбом 25 ОВ 903-1

План

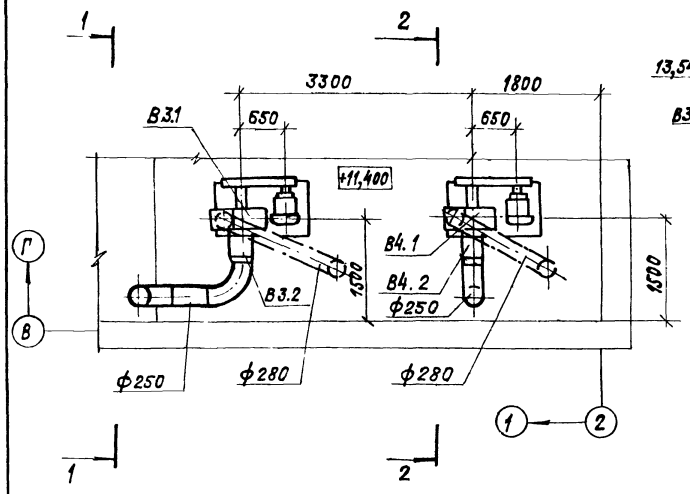

Разрез 1-1

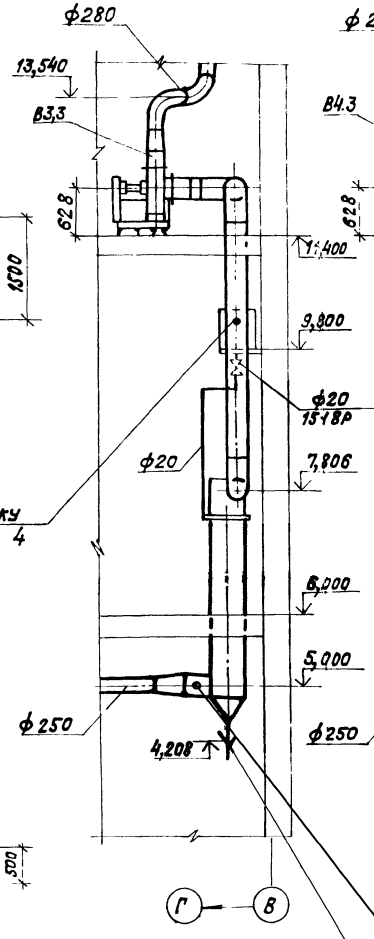

Разрез 2-2

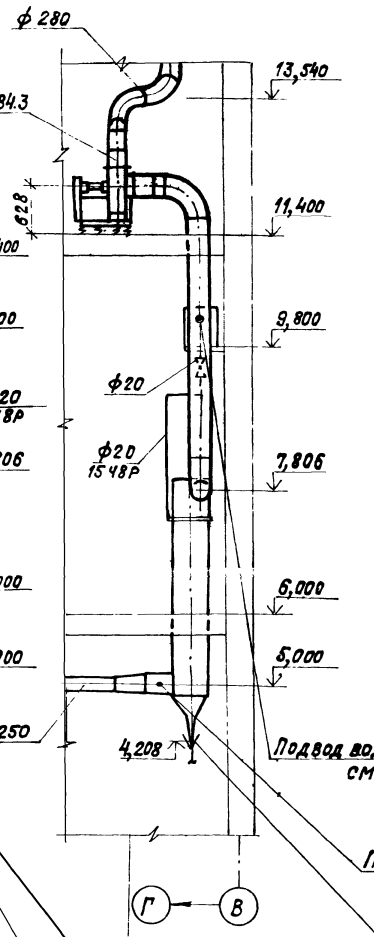

Подвод воды к бачку
см. ВК лист 4

План

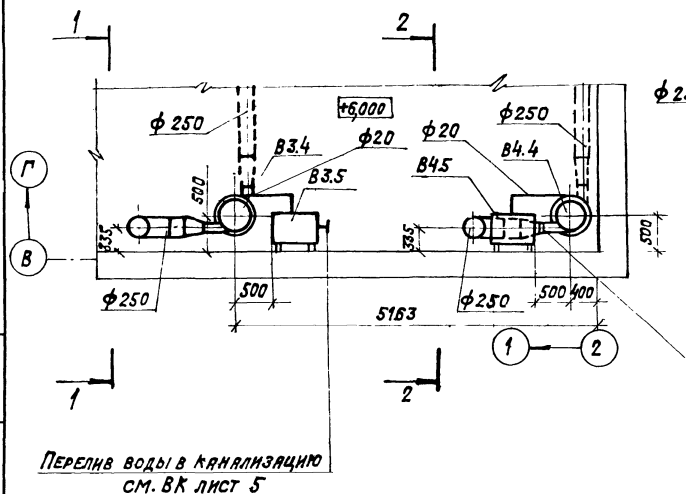

Перелив воды в канализацию
см. ВК лист 5

Перелив воды в канализацию
см. ВК лист 5

Подвод воды к циклону
см. ВК лист 4

Подвод воды к бачку
см. ВК лист 4

Подвод воды к циклону
см. ВК лист 4

Отвод шлама
см. ВК лист 5

Отвод шлама
см. ВК лист 5

Спецификация отопительно-вентиляционных установок

Марка поз.	Обозначение	Наименование		Масса ед., кг	Примечание
		В3; В4			
В3.1		Вентилятор радиальный В-Ц16-45-5-01Ч2 исполнение 6, диаметр колеса 1,0 Д ном, Пр 0°, с виброизоляторами, 2605 об/мин, с электродвигателем 4А 132 S4 1455 об/мин, 7,5 кВт	1	402	
В4.1					
В3.2	5.904-38	Вставка гибкая			
В4.2		В.00.00-09	1	1,71	
В3.3	5.904-38	Вставка гибкая-			
В4.3		Н.00.00-09	1	1,53	
В3.4	5.904-36; вып. 1	Циклон с водяной			
В4.4		пленкой правого исполнения с повышенной скоростью ЦВП 5У	1	181	
В3.5	5.904-36; вып. 2	Бачок для подвода			
В4.5		воды к циклону 1УЦВП-3-0200	1	41	

Привязан

Инв. №

Гл. инж. пр.	Козлов		
Нач. отд.	Михалевский		
Рук. гр.	Еремина		
Ст. инж.	Витошко		
Ст. техн.	Васильева		
Н. контр.	Судариков		

903-1-250 87 ОВ

Котельная с 4 котлами КЕ-25-14 с
Топливо - каменные и бурые угли

Стадия	Лист	Листов
Р	18	

Топливоподача

Установки систем В3, В4

САНТЕХПРОЕКТ

Инв. № подл. | Подпись и дата | Взам. инв. №

Копировал: Крайлина Формат А2

Инв. № подл.	Подпись и дата	Взам. инв. №

903-1-250.87 Альбом 25

Предприятие _____

Объект _____

Форма

Задание

на привязку типовых проектных решений „Управление и силовое электрооборудование приточных вентиляционных камер типа АПР

№ п/п	Характеристика приточной венткамеры		Отметка выдающего задание					Указания по заполнению	Примечание
1	2		3	4	5	6	7	8	9
1	Обозначение венткамеры (по проекту отопление и вентиляция)		П1	П3				Указывается обозначение венткамеры	
2	Тип венткамеры	А	ПР6,5	АПР5				Указывается тип венткамеры	
3	Номер технологической схемы		1.1	1.1				Указывается номер схемы	
4	Режим работы							Принятое решение отмечается знаком „+	
4.1	Вентиляция		+	+					
4.2	Вентиляция и дежурное отопление								
5	Мощность эл. двигателя и эл. нагревателя (КВТ)	серия эл. двигателя						Проставляется принятая величина мощности эл. двигателя (эл. нагревателя) в КВТ в соответствии с таблицей, приведенной в серии. Если механизм или эл. нагреватель не предусматривается, то делается отметка знаком „–"	
5.1	Приточный вентилятор (рабочий)	АО2; АОЛ2; 4А	3,0	1,5					
5.2	Приточный вентилятор (резервный)	АО2, АОЛ2; 4А	–	–					
5.3	Насос	А2, АО2, АОЛ2; 4А	–	–					
5.4	Электродвигатель клапана наружного воздуха		–	–					
6	Управление приточной венткамерой Предусмотреть: - местное сблокированное управление со щита управления приточной венткамеры - опробование кнопками, расположенными у механизмов		+	+				1. Принятое решение в части дистанционного управления отмечается знаком „+" 2. Если дистанционное управление не предусматривается, то делается отметка знаком „–"	
	Дистанционное		–	–					
6.1	Из диспетчерского пункта		–	–					
6.2	Из обслуживаемого помещения		–	–					
7	Блокировка вытяжных вентсистем *) с приточной венткамерой		В1 В2	В3 В4				В каждой из граф (3-7) указывается обозначение вытяжных вентсистем, сблокированных с соответствующей приточной венткамерой.	
8	Управление клапаном наружного воздуха предусматривается в проекте:							Принятое решение отмечается знаком „+"	
8.1	Управление и силовое электрооборудование		+	+					
8.2	Автоматизация		–	–					
9	Управление клапанами рециркуляционного воздуха предусматривается в проекте:							1. В каждой из граф (3-7) указывается количество клапанов 2. Если клапаны не предусматриваются, то делается отметка знаком „"	
9.1	Управление и силовое электрооборудование		–	–					
9.2	Автоматизация		–	–					
10	Наличие ограничения расхода наружного воздуха		–	–				Если ограничение требуется то ставится знак „+" если не требуется знак „–"	
11	Датчики	Тип						1. В графе 2 проставляется тип датчика. 2. Применение датчиков отмечается знаком „+" 3. Если датчик не предусматривается, то делается отметка знаком „–".	
11.1	Температуры - ТР2	ТУДЭ	+	+					
11.2	Температуры - ТР3	ТУДЭ	+	+					
11.3	Температуры - ТР6		–	–					
11.4	Температуры - ТР7		–	–					
11.5	Потока воздуха - G		–	–					
11.6	Аварийного отключения приточной камеры А								
11.6.1	При падении давления воды в теплосети		–	–					
11.6.2	При пожаре **		+	+					
12	Схемы регулирования							Принятое решение отмечается знаком „+"	
12.1	Электрические		+	+					
12.2	Пневматические								

Задание составили

Пункты задания	Наименование организации (подразделения), выполняющей (его) проект, указанный в графе 3	Наименование проекта	Должность	Фамилия	Подпись	Дата
1	2	3	4	5	6	7
1-7 11,6		Отопление и вентиляция	Гл. инж. проекта			
			Нач. (гл. спец.) отд.			
			Рук. группы			
8-10 11.1-11.5 12		Автоматизация отопления и вентиляции	Гл. инж. проекта			
			Нач. (гл. спец.) отд.			
			Рук. группы			

* Задание на проектирование управления и силового электрооборудования вытяжных вентсистем выдается отдельно

** Контакт для отключения приточной венткамеры, а также провода (кабели), соединяющие этот контакт с клеммником щита ЩУП 1, предусматриваются в проекте организации разрабатывающей противопожарную автоматику конкретного объекта.

Гл. инж. пр.	Козлов	
Нач. отд.	Михалевский	
Рук. гр.	Еремина	
Ст. инж.	Витошко	
Ст. техн.	Васильева	
Н. контр.	Сударников	

Привязан

Инв. №

903-1-250.87 ОВ

Котельная с 4 котлами КЕ-25-14С топливо-каменные и бурые угли

Топливоподача

Стадия	Лист	Листов
Р	19	

Задание электроотделу на привязку приточных вентсистем П1; П3

САНТЕХПРОЕКТ

22699-33 37

Копировал: Формат А2

36

Альбом 25

903-1-250.87

Ведомость чертежей основного комплекта

Лист	Наименование	Примечание
1	Общие данные	
2	Приемное устройство. Планы на отм. 0.000; -3,200; -5,700; -7,900; -8,200; -10,500.	
3	Дробильное устройство. Планы на отм. 0,000, 6,000; 11,400. План кровли. Планы галерей 1 и 2 подъема.	
4	Схемы системы В1. Водомерные узлы 2, 3.	
5	Схемы систем К2; К3; К6.	
6	Приемное устройство. Установка системы К6	

Ведомость ссылочных и прилагаемых документов

Обозначение	Наименование	Примечание
	Ссылочные документы	
ГОСТ 14911-82*	Опорные конструкции и сред-	
ГОСТ 16127-78	ства крепления стальных	
	трубопроводов внутренних сани-	
	тарно-технических систем	
Серия 5.901.1 выпуск 0	Вводы водопровода и установка	
	счетчиков холодной воды	
	Прилагаемые документы	
	Спецификация оборудования систем	
903-1-250.87-ВК.СО	водопровода и канализации	альбом 34
	Ведомость потребности в материа-	
903-1-250.87-ВК.ВМ	лах систем водопровода и канализации	альбом 36

Условные обозначения

—В1— хозяйственно-питьевой производственно-противопожарный водопровод

Вентиль с электроприводом

Затвор

Дренчерные завесы

Типовой проект разработан в соответствии с действующими нормами и правилами и предусматривает мероприятия обеспечивающие Взрывопожарную и пожарную безопасность при эксплуатации

Главный инженер проекта Козлов

Инв.№ подл. | Подпись и дата | Взам. инв.№

Данные по производственному водопотреблению и водоотведению

Наименование потребителя	Количество потребителей	Количество часов работы в сутки	Водопотребление: Требования к качеству воды	Потребный напор у потребителя м.в.ст.	Режим водопотребления	Расход воды на одного потребителя л/с	Из хозяйственно-питьевого производственно-противопожарного м³/сут	м³/ч	л/с	Водоотведение: Характеристика сточных вод	Режим водоотведения	Канализация шламосодержащих вод м³/сут	м³/ч	л/с	Концентрация загрязнений сточных вод после локальных очистных сооружений мг/л
Подвод воды к циклонам	4/3		литьевая				17,5	1,75	1,9	8,3 г/л		17,5	1,75	1,9	
Мокрая уборка					1 час в сутки		2,0	2,0	0,8	100 г/л	1 раз в сутки	2,0	2,0	0,8	
Охлаждение сильников насосов	2			28	периодич.		2,56	0,16	0,04		периодич.	2,56	0,16	0,04	

Общие указания

1. Проект внутренних сетей водопровода и канализации топливоподачи разработан согласно СНИП 2.04.03-85 СНИП II-35-76 и заданий смежных отделов.
2. Оборудование, установленное в системах канализации проверено на патентную чистоту
3. Основные показатели по чертежам водопровода и канализации приведены в табл. 1.

Таблица 1

Наименование системы	Потребный напор на вводе м вод. ст.	Расчетный расход м³/сут	м³/ч	л/с	при пожаре л/с	Установочная мощность электродвигателей КВТ	Примечание
		Водопровод					Внутреннее
Хозяйственно-							пожаротушение составляет:
питьевой произ-							пож. краны-5,2
водственно про-							дренчерные завесы 32 л/с
тивопожарный	35	22,06	2,16	1,94	13,54		Итого 11,6%
		Канализация					
Дождевая				0,9			
шламосодер-							
жащих вод		22,05	2,16	1,94		8,2	

4. Характеристика установки системы К6 приведена в таблице 2

Таблица 2

Обозначение установки	Насос: Тип	G м³/ч	H, м	Электродвигатель: Тип	N, кВт	n об/мин
1К6	СД 16/25б	16	25	4А90L2У3	3	2900
	ГНОМ 10/10	10	10	АОЛ2-12-2В	1,1	2900

5. Производство работ выполнять в соответствии со СНИП 3.05.01-85
6. Стальные трубы, прокладываемые по конструкциям здания окрашивать краской за 2 раза.

7. В случае отсутствия на площадке промпредприятия шламовой канализации, проектной организации, привязывающей данный типовой проект, следует разработать проект очистки шламовых вод. После этого стоимые воды могут быть направлены в наружные сети бытовой канализации. Максимальное содержание угольной пыли в стоимых водах составляет: от аспирационных систем - 8,3 г/л; от мокрой уборки топливоподачи - 100 г/л

8. Аренчерные завесы предусматриваются в местах примыкания транспортерных галерей к главному корпусу котельной узлам пересыпки и дробильному отделению. Управление пуском дренчерных завес предусмотрено со щита топливоподачи и дублируется пусковыми кнопками в местах установки дренчерных завес.

Привязан

Инв. №

903-1-250.87.ВК

ГИП	Козлов	
Нач. отд.	Мигалевский	
Гл. спец.	Спирин	
Рук. гр.	Князева	
Инж.	Шестакова	
Н. контр.	Сергин	

Котельная с 4 котлами КЕ-25-14с топливо - каменные и бурые угли

Стадия	Лист	Листов
Р	1	6

Топливоподача

Общие данные

САНТЕХПРОЕКТ

Копировал: Фом

22699 33 38

Формат А2

Альбом 25

903-1-250.87

План на отм. 0,000

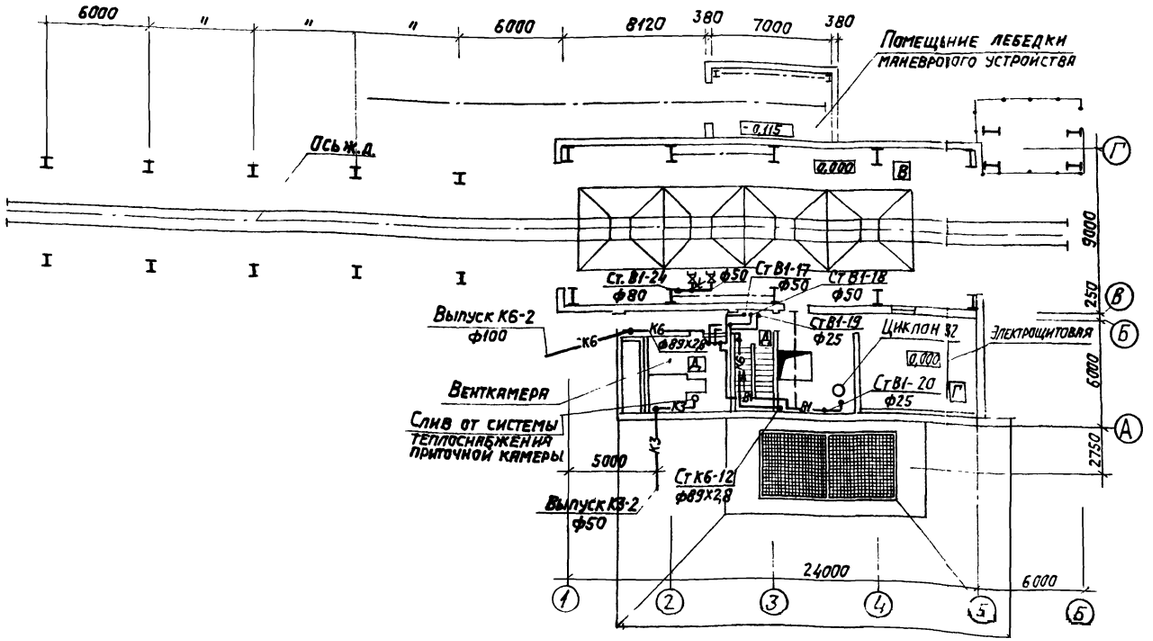

План на отм. -3,200

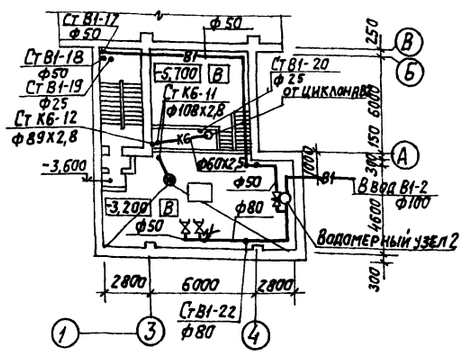

План на отм. -5,700

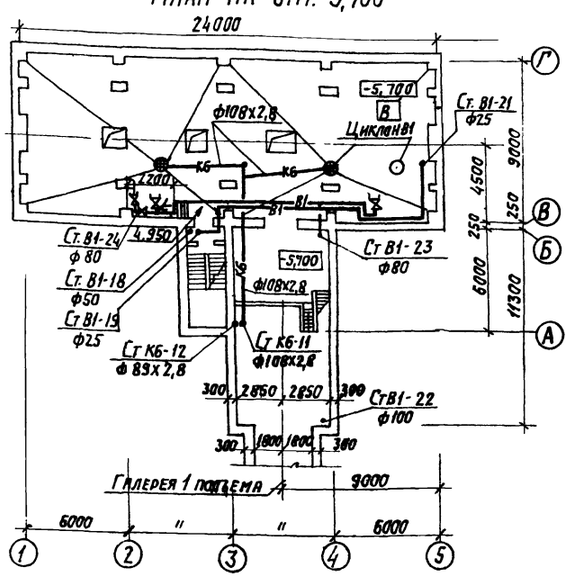

План на отм. -8,100; -8,500

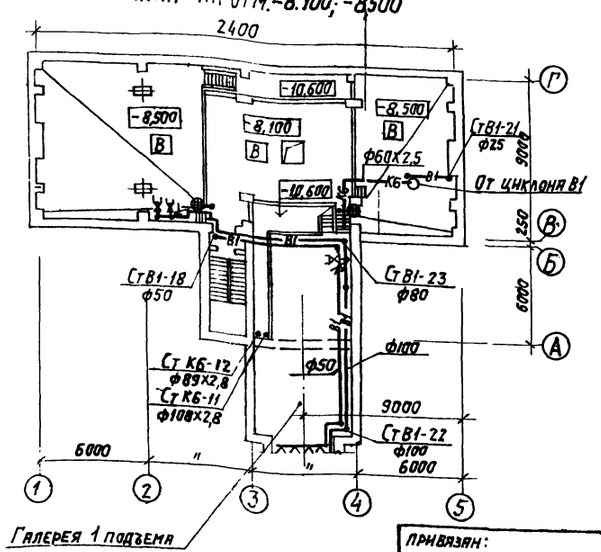

План на отм. -10,600

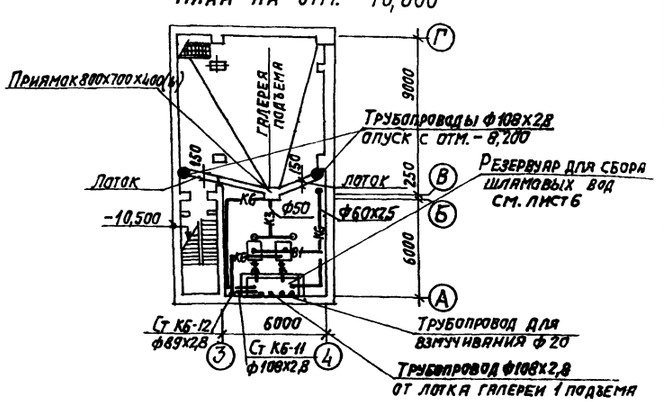

Согласовано: Инв.№ подл. | Подпись и дата | Взам. инв.№ | ТП НАУ. А3 | Рожанин | Фиверстин | Нач.сект. Числов | Гр. ОВ Еремина

				903-1-250.87	ВК
ГИП	Козлов			Котельная с 4 котлами КЕ-25-14с. Топливо- каменные и бурые угли.	
Нач.отд	Михалевский				
Гл.спец	Спирин			Топливоподача.	Стадия: Р; Лист: 2; Листов:
Рук.гр.	Князева		06.87		
Инжен	Шестакова			Приемное устройство. Планы на отм. 0,000; -3,200; -5,700; -8,900; -8,500; -10,600.	САНТЕХПРОЕКТ
Н.контр	Саргин				

Привязан:

Инв. №

Копировал: Логинова 22699-33 39 Формат: А2

903-1-250.87 Альбом 25

План на отм. 0,000

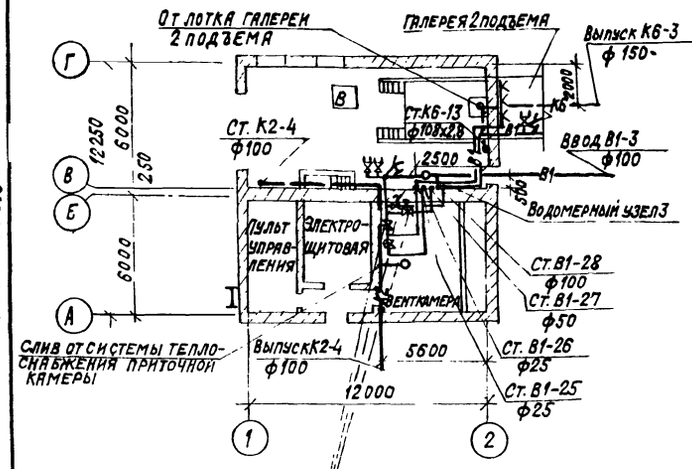

План на отм 6,000

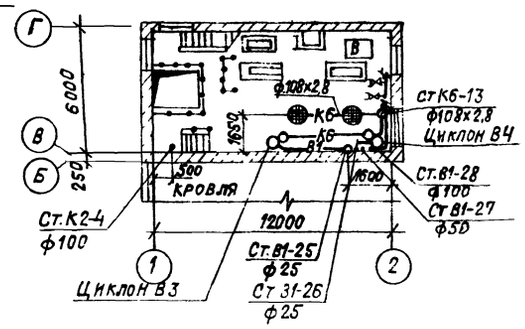

План на отм. 11,400

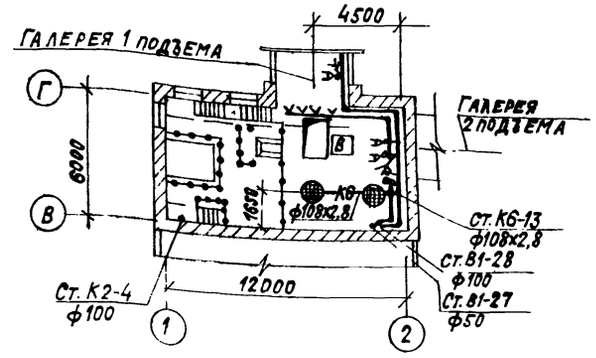

План кровли

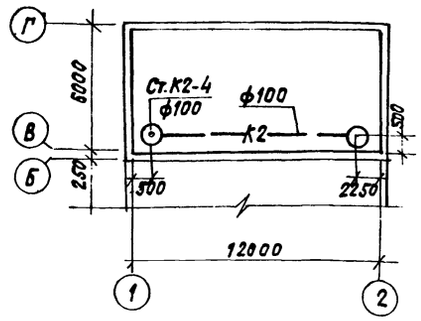

План галереи 1 подъема

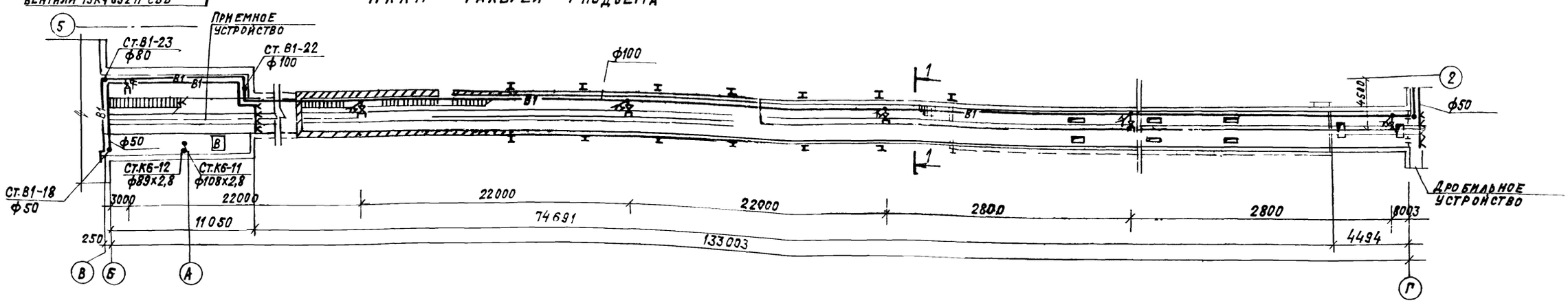

План галереи 2 подъема

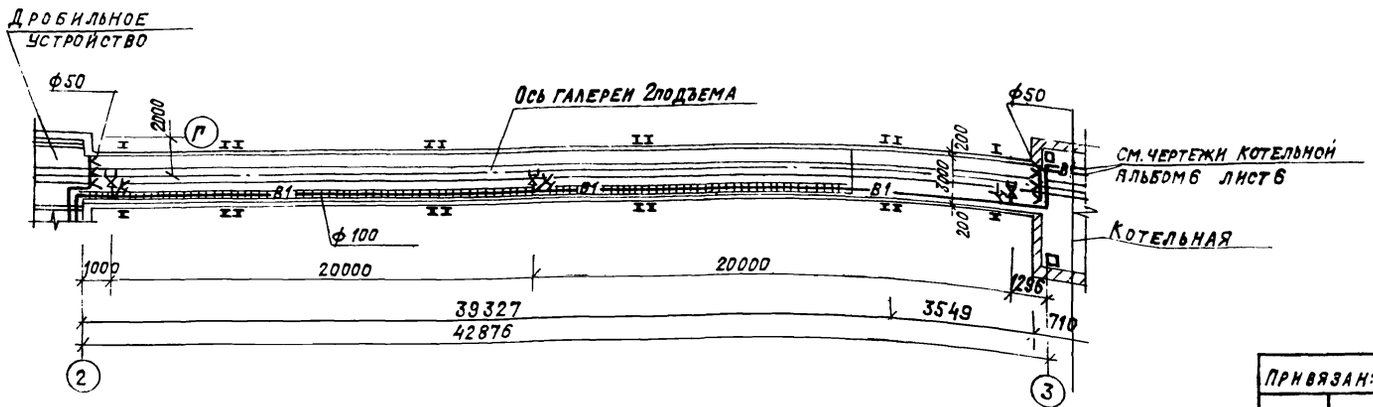

Разрез 1-1

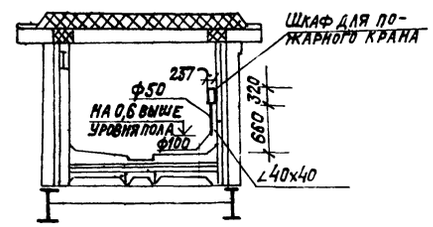

				903-1-250.87	ВК
ГИП	Козлов			Котельная с 4 котлами КЕ-25-14С топливо-каменные и бурые угли	
Нач.отд.	Михалевский				
Гл.спец.	Спирин			Топливоподача	Стадия: Р; Лист: 3; Листов:
Рук.гр.	Князева		06.87		
Н.контр.	Сергин			Дробильное устройство. Планы на отм.0,000; 6.000; 11,400. План кровли. Планы галерей 1 и 2 подъема	САНТЕХПРОЕКТ

Привязан:

Инв.№

Инв.№ подл. | Подпись и дата | Взам. инв.№

Согласовано: ГП Рязмаин; Инж.стр.отд. Еремина; Инж.КЗ; Гр. 08

22699-33 40 Копировал: Крапивина Формат: А2

Альбом 25

903-1-250.87

В 1

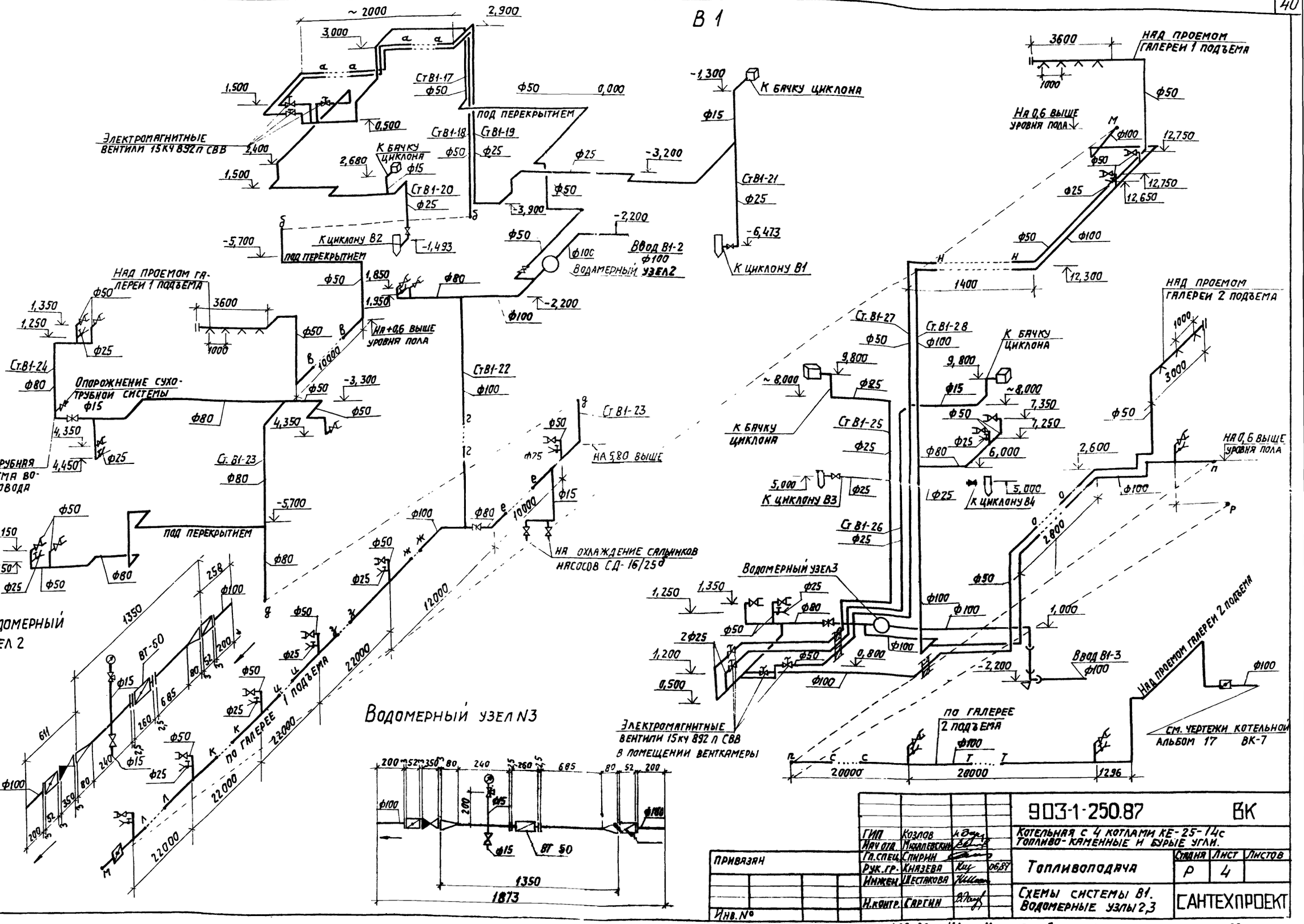

				903-1-250.87 ВК		
ГИП	Козлов			Котельная с 4 котлами КЕ-25-14с Топливо-каменные и бурые угли.		
Нач.отд.	Михалевский					
Гл.спец.	Спирин			Топливоподача	Стадия	Лист	Листов
Рук.гр.	Князева		06.87		Р	4	
Инжен.	Шестакова			Схемы системы В1. Водомерные узлы 2,3	САНТЕХПРОЕКТ		
Н.контр.	Саргин						
Привязан							
Инв.№							

Взам.инв.№ | Подпись и дата | Инв.№подл.

22699-33. 41 Копировал: Логинова Формат: А2

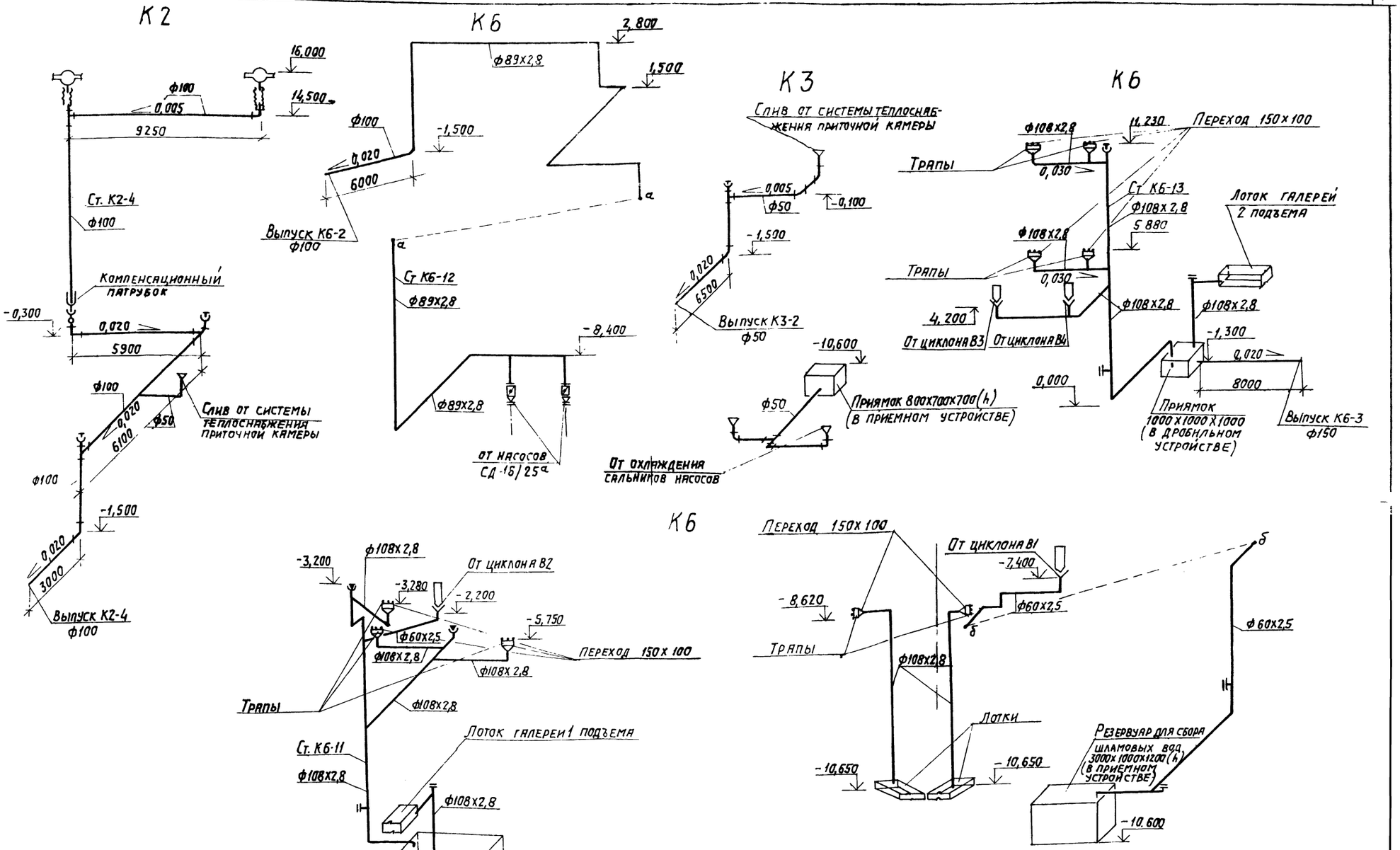

ГИП	Козлов		
Нач. отд	Михалевский		
Гл. спец	Спирин		
Рук. гр	Князева		0683
Инж.	Шестакова		
Ст. техн.	Лукьянова		
Н. контр	Сергин		

Привязан:

Инв. №

903-1-250.87		ВК	
Котельная с 4 котлами КЕ-25-14с топливо - каменные и бурые угли			
Топливоподача	Стадия	Лист	Листов
	Р	5	
Схемы систем К2, К3, К6	САНТЕХПРОЕКТ		

Инв. № подл. | Подпись и дата | Взам. инв. №

План на отм. -10,600 между осями „3-4", „А-Б"

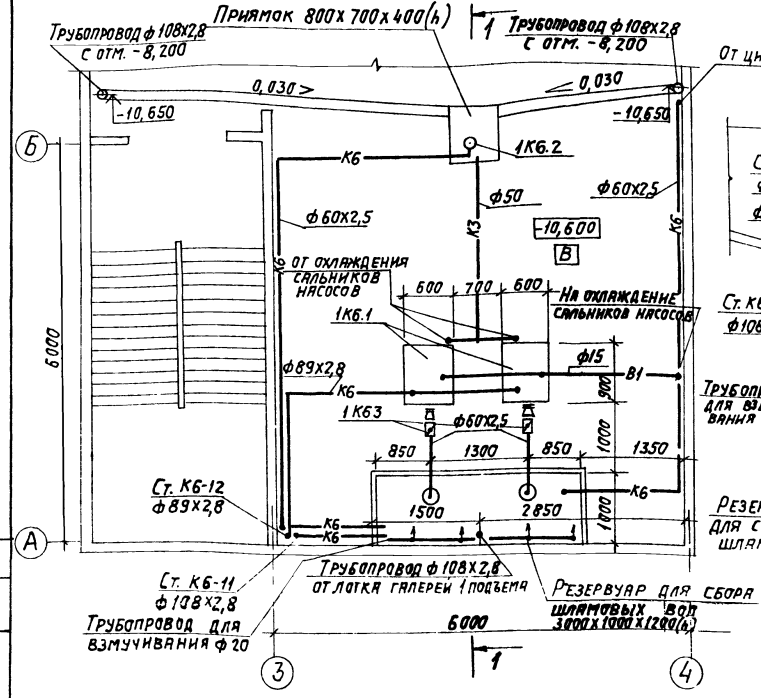

Разрез 1-1

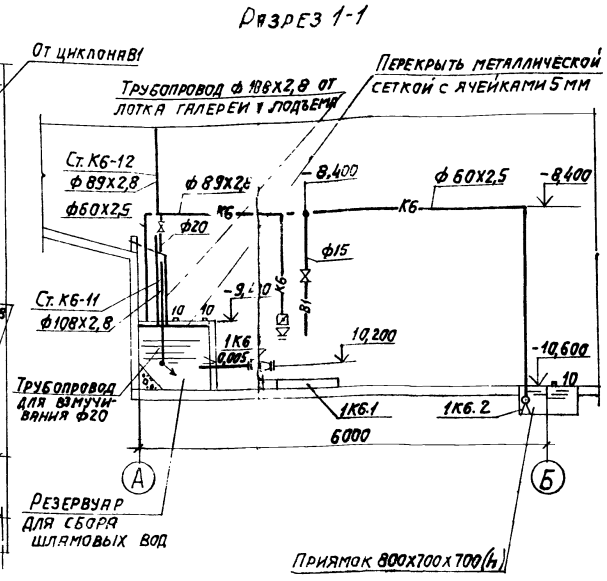

Спецификация установок систем водопровода и канализации

Марка поз.	Обозначение	Наименование	кол	Масса ед. кг	Примеч.
		1К6			
1К6.1	Рыбницкий насосный завод	Насос динамический для сточных жидкостей СД16/25 с электродвигателем 4А90L 243 N=3 кВт n=2900 об/мин.	2	146	1 на складе
1К6.2	Московский механический завод треста „Энергомеханизация"	Электронасос центробежный ГНОМ10-10 с электродвигателем АОЛ2-12-28; N=1,1 кВт	2	22	
1К6.3	Производственное объединение „Армхиммаш"	Затвор шланговый фланцевый 32А1Р1ф50	4		
		Затвор шланговый			
1К6.4		32420Р ф25	1		
		1В1			
1В1.1	Каталог ЦКБА	Вентиль запорный муфтовый 15ч8р ф15	2		

К6

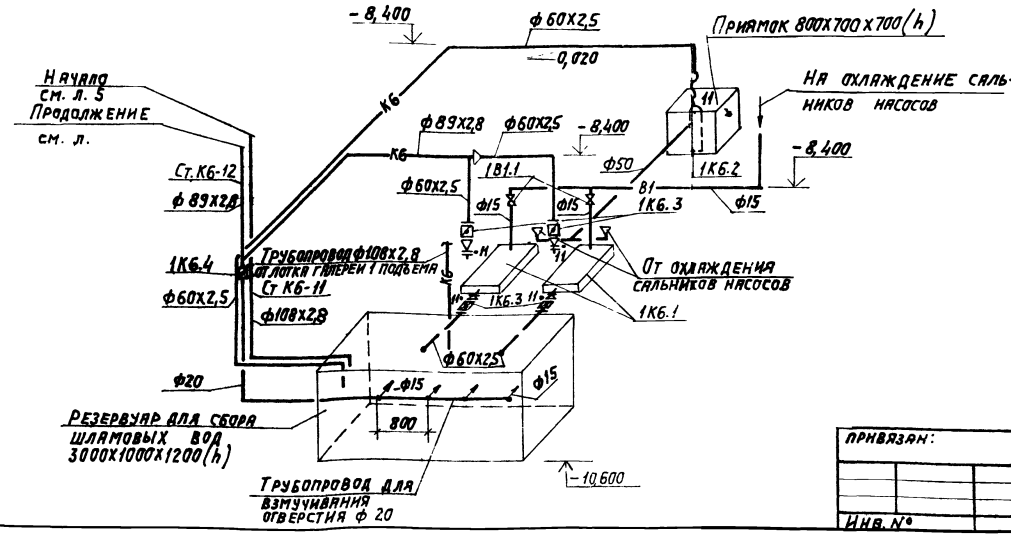

Номера последующих фикаций	Наименование	кол.	МВН
10	Закладная конструкция	3	13К4-118-74
11	Закладная конструкция	5	3К4-45-70

Согласовано: Нач. А.Э. Финкельштейн; ТП Новзамин; Начсектора Чистосов

Подпись и дата | Взам. инв. № | Инв. № подл.

Привязан:

Инв. №

ГИП	Козлов		903-1-250.87 ВК
Нач.отд.	Николаевский		Котельная с 4 котлами КЕ-25-14с. Топливо-каменные и бурые угли.
Гл.спец.	Самыш		
Рук. гр.	Киселева		Топливоподача
Инженер.	Шестакова		Стадия Р; Лист 6; Листов
Н.контр.	Савгин		Приемное устройство. Установка системы К6
			САНТЕХПРОЕКТ

22699-33 (43) Копировал: Логинова Формат: А2

gost.e-ecolog.ru