ТИПОВОЙ ПРОЕКТ
903-1-250.87
КОТЕЛЬНАЯ С 4 КОТЛАМИ КЕ-25-14С
СИСТЕМА ТЕПЛОСНАБЖЕНИЯ-ОТКРЫТАЯ
ТОПЛИВО-КАМЕННЫЕ И БУРЫЕ УГЛИ

АЛЬБОМ 8

Строительные изделия

СФ ЦИТП 620062, г.Свердловск, ул. Чебышева, 4
Зак. 5616 инв. 22699-10 тираж 244
Сдано в печать 18.10.1988 Цена 8-52

22699-10
цена 4-26

Привязан:

Инв. №

gost.e-ecolog.ru

ТИПОВОЙ ПРОЕКТ 903-1-250.87

КОТЕЛЬНАЯ с 4 КОТЛАМИ КЕ-25-14С

СИСТЕМА ТЕПЛОСНАБЖЕНИЯ – ОТКРЫТАЯ.

ТОПЛИВО — КАМЕННЫЕ И БУРЫЕ УГЛИ

АЛЬБОМ 8

ПЕРЕЧЕНЬ АЛЬБОМОВ

Альбом 0	Пояснительная записка
	ГЛАВНЫЙ КОРПУС
Альбом 1	Тепломеханические решения. Золошлакоудаление
Альбом 2	Водоподготовка
Альбом 3	Оборудование индивидуального изготовления. Газоходы
Альбом 4	Оборудование индивидуального изготовления. Воздуховоды.
Альбом 5	Оборудование индивидуального изготовления. Блоки оборудования.
Альбом 6	Оборудование индивидуального изготовления Блоки оборудования
Альбом 7 ч.1; ч.2	Архитектурные решения Конструкции железобетонные
Альбом 8	Строительные изделия
Альбом 9	Конструкции металлические
Альбом 10	Силовое электрооборудование. Электрическое освещение. Связь и сигнализация.
Альбом 11	Схемы управления
Альбом 12	Задание заводу-изготовителю на щиты силовые
Альбом 13	Автоматизация
Альбом 14	Автоматизация. Схемы электрические принципиальные.
Альбом 15	Автоматизация. Шиты управления вспомогательного оборудования.
Альбом 16	Автоматизация. Щит управления котлоагрегатом
Альбом 17	Отопление и вентиляция. Водопровод и канализация
Альбом 18 ч.1 ч.2	Тепломеханические решения. Водоподготовка. Золошлакоудаление. Отопление и вентиляция. Водопровод и канализация. Спецификация оборудования.
Альбом 19	Силовое электрооборудование. Электрическое освещение. Связь и сигнализация. Спецификация оборудования.
Альбом 20	Автоматизация. Спецификация оборудования и щитов
Альбом 21	Тепломеханические решения. Золошлакоудаление. Водоподготовка. Отопление и вентиляция. Водопровод и канализация. Ведомости потребности в материалах.
Альбом 22	Архитектурные решения. Конструкции железобетонные. Ведомости потребности в материалах.
Альбом 23	Силовое электрооборудование. Электрическое освещение. Связь и сигнализация. Автоматизация. Ведомости потребности в материалах. Ведомости изделий МЭЗ
Альбом 24 кн.1,2,3 ч.1, ч.2 кн.4 ч.1, ч.2	Сметы
	ТОПЛИВОПОДАЧА
Альбом 25	Механизация транспорта. Отопление и вентиляция. Водопровод и канализация
Альбом 26	Силовое электрооборудование. Электрическое освещение. Связь и сигнализация. Автоматизация
Альбом 27	Задание заводу-изготовителю на щиты силовые
Альбом 28	Архитектурные решения. Конструкции железобетонные
Альбом 29	Строительные изделия
Альбом 30	Конструкции металлические
Альбом 31	Оборудование индивидуального изготовления. Конвейер ленточный N1,2.
Альбом 32	Оборудование индивидуального изготовления. Конвейер ленточный N2,3.
Альбом 33	Оборудование индивидуального изготовления. Устройства пересыпные и регулирующие.
Альбом 34	Механизация транспорта. Отопление и вентиляция. Водопровод и канализация. Спецификация оборудования.
Альбом 35	Силовое электрооборудование. Электрическое освещение. Связь и сигнализация. Автоматизация. Спецификация оборудования и щитов.
Альбом 36	Механизация транспорта. Отопление и вентиляция. Водопровод и канализация. Ведомости потребности в материалах.
Альбом 37	Архитектурные решения. Конструкции железобетонные. Ведомости потребности в материалах
Альбом 38	Силовое электрооборудование. Электрическое освещение. Связь и сигнализация. Автоматизация. Ведомости потребности в материалах. Ведомости изделий МЭЗ.
Альбом 39 кн.1,2,3,4	Сметы

ПРИМЕНЕННЫЕ МАТЕРИАЛЫ:

Типовой проект 907-2-216 Дымовая труба кирпичная H=60м Д=3,0м с надземным примыканием газоходов Распространяет ВНИПИ Теплопроект

Типовой проект 901-6-53. Градирни с вентиляторами 06-300 N8 пленочная и капельная с секциями площадью 2м² с деревянным каркасом. Распространяет ЦИТП

Типовой проект 907-02-222 Световое ограждение высотных дымовых труб. Распространяет ВНИПИ Теплопроект

Типовое проектное решение 804-02-5. Автоматизация, управление и силовое электрооборудование приточных венткамер типа I ПК10 - I ПК150. Распространяет Киевский филиал ЦИТП.

Типовой проект 705-3-5.13.85 Склад емкостью 40м³ мокрого хранения хлористого натрия. Распространяет ГПИ САНТЕХПРОЕКТ.

РАЗРАБОТАН
государственным проектным институтом
САНТЕХПРОЕКТ

Главный инженер института /Шиллер Ю.И./

Главный инженер проекта /Козлов С.А./

Утвержден Госстроем СССР
протокол N 78 от 29.09.87г.

Привязан

Инв. №

Альбом 8

Содержание альбома

Обозначение	Наименование	стр.
	Титульный лист	1
	Содержание альбома	2,3
КЖ.И.ТУ1	Технические условия на изготовление сборных железобетонных конструкций	4
КЖ.И.ТУ2	Технические условия на изготовление арматурных и закладных изделий	4
КЖ.И. 1.1	Колонна К72-5а, К72-7а, К72-9а	5
КЖ.И. 1.2	Колонна К72-5б; К72-7б; К72-9б	5
КЖ.И. 1.3	Колонна К72-5в; К72-7в; К72-9в	6
КЖ.И. 1.4	Колонна 1КФ85-1а	6
КЖ.И. 1.5	Колонна К25-1-3а; К25-1-3б	7
КЖ.И. 1.6	Колонна К7а-2-2а, К7а-2-2б, К7а-2-2в; К7а-2-5а	7
КЖ.И. 1.7	Колонна К132-8а, К132-9а К132-10а К132-8б, К132-9б К132-10б К132-8в, К132-9в К132-10в	8
КЖ.И. 1.8	Колонна 8КФ136-1а; 8КФ136-2а	9
КЖ.И. 1.9	Колонна К32а-3-1а; К32-3а	9
КЖ.И. 1.10	Колонна К8а-2-1а	10
КЖ.И. 1.11	Колонна К8а-2-1в; К8а-2-1г	10
КЖ.И. 1.12	Колонна К8а-2а; К8а-2-1б	11
КЖ.И. 1.13	Колонна К8а-2-1д	11
КЖ.И. 1.14	Колонна К8а-2-5а	12
КЖ.И. 1.15	Колонна К5а-2-5а	12
КЖ.И. 1.16	Колонна К31а-1-5а; К31-1-5б	13
КЖ.И. 1.17	Колонна К31а-2-3а; К31-2-3б К31а-4-1а; К31а-4-1б	13
КЖ.И. 1.18	Колонна К5а-2-2а; К5а-2-2б	14
КЖ.И. 1.19	Колонна К5а-2-2в; К5а-2-2г	14
КЖ.И. 2.1	Ригели ИБ1-1а; ИБ1-5а	15
КЖ.И. 2.2	Ригели ИБ2-1а; ИБ2-4и; ИБ2-9а	15
КЖ.И. 2.3	Ригели ИБ2-4а; ИБ2-4б	16
КЖ.И. 2.4	Ригели ИБ1-4а; ИБ39-1а; ИБ40-1а	16
КЖ.И. 2.5	Ригели ИБ2-4в; ИБ2-4г	17
КЖ.И. 2.6	Ригели ИБ2-4д; ИБ2-4е	17
КЖ.И. 2.7	Балка 3БСД18-10АIVв-а	18
КЖ.И. 2.8	Балка 3БСД10-10АIVв-б	18
КЖ.И. 3.1	Плита 1П3-2АIVТ-а	19
КЖ.И. 3.2	Плита 1П7-3АIIIТ-а	19
КЖ.И. 3.3	Плита 1П7-6АIIIТ-а	20
КЖ.И. 3.4	Плита ПГ-1-АIVП-е; ПГ-2-АIVП-е; ПГ-3-АIVП-е	20
КЖ.И. 3.5	Плита ПГ-1АIVП-г ПГ-2АIVП-г; ПГ-3АIVП-г	21
КЖ.И. 3.6	Плита 2ПГ8-3АIVТ-а; 2ПГ6-4АIVТ-а 2ПГ8-5АIVТ-а; 2ПГ6-3АIVТ-б 2ПГ6-4АIVТ-б; 2ПГ8-5АIVТ-б	21

Обозначение	Наименование	стр.
КЖ.И. 4.1	Панель стеновая ПС60.12.2,0-2л-36а ПС60.12.2,5-3л-36а; ПС60.12.3,5-6л-36а	22
КЖ.И. 4.2	Панель стеновая ПС60.18.2,0-3л-37а ПС60.18.2,5-2л-37а; ПС60.18.3,5-6л-37а	22
КЖ.И. 4.3	Панель стеновая ПС30(21,3).18.2,0-6л-53 ПС30(21,3).18.2,5-6л-53 2ПС21,3.18.3,5-л-73а	23
КЖ.И. 4.4	Панель стеновая ПС30(21,3).15.2,0-6л-53 ПС30(21,3).15.2,5-6л-53 ПС30(21,3).15.3,5-6л-53	23
КЖ.И. 4.5	Панель стеновая ПС60.18.2,0-3л-32а ПС60.18.2,5-2л-32а ПС60.18.3,5-6л-32а	24
КЖ.И. 4.6	Панель стеновая ПС62,5.18.(15).2,0-3л-33 ПС63.18.(15).2,5-2л-33 ПС64.18.(15).3,5-6л-33	24
КЖ.И. 4.7	Панель стеновая 2ПС11,3.18.2,5-л-1.72а 2ПС12.18.3,0-л-1.72а 2ПС12,3.18.3,5-л-1.72а	25
КЖ.И. 4.8	Панель стеновая 2ПС18.18.2,5-л-1.73а 2ПС18,3.18.3,0-л-1.73а 2ПС19.18.3,5-л-1.73а	25
КЖ.И. 4.9	Панель стеновая ПС60(55).9.2,0-2л-38 ПС60(54,5).9.2,5-2л-36 ПС60(54).9.3,5-6л-36	26
КЖ.И. 4.10	Панель стеновая ПС60(55).18.2,0-3л-38 ПС60(54,5).18.2,5-3л-38 ПС60(54).18.3,5-6л-38	26
КЖ.И. 4.11	Панель стеновая ПС60(55).15.2,0-2л-37 ПС60(54,5).15.2,5-2л-37 ПС60(54).15.3,5-6л-37	27
КЖ.И. 4.12	Панель стеновая ПС60(55).12.2,0-2л-34 ПС60(54,5).12.2,5-3л-34 ПС60(54).12.3,5-6л-34	27
КЖ.И. 4.13	Панель стеновая ПС60(57).12.2,0-2л-32 ПС60(56,5).12.2,5-3л-32 ПС60(56).12.3,5-6л-32	28
КЖ.И. 4.14	Панель стеновая ПС60(57).18.2,0-3л-32 ПС60(56,5).18.2,5-2л-32 ПС60(56).18.3,5-6л-32	28
КЖ.И. 4.15	Панель стеновая ПС60(57).12.2,0-2л-31 ПС60(56,5).12.2,5-3л-31 ПС60(56).12.3,5-6л-31	29
КЖ.И. 40.1	Ведомость расхода стали на элемент, кг	30,31
КЖ.И. 40.2	Ведомость расхода стали на элемент, кг на типовые железобетонные панели	31
КЖ.И. 6.1	Панель перегородка ПГ60.27-1-Т-а; ПГ60.30-1-Т-а	32
КЖ.И. 6.2	Панель перегородка ПГ60.15-1-Т-а; ПГ60.30-1-Т-Д1-а	32
КЖ.И. 4.00.1	Каркас пространственный КП1... КП18	33,34
КЖ.И. 4.00.2	Каркас пространственный КП19...КП26	35

Инв.№подл. | Подпись и дата | Взам.инв.№

Альбом 8

Содержание альбома

Обозначение	Наименование	Стр.
КЖ.И.7.1	Каркас плоский КР1; КР2	36
КЖ.И.7.2	Каркас плоский КР3; КР4; КР5	36
КЖ.И.7.3	Каркас плоский КРБ^А; КРБ^ПР; КР9	37
КЖ.И.7.4	Каркас плоский КР7^А; КР7^ПР; КР8	37
КЖ.И.7.5	Каркас плоский КР10	38
КЖ.И.7.6	Каркас плоский КР11	38
КЖ.И.4.00.01	Каркас плоский КР12... КР23	39
КЖ.И.4.00.0.2	Каркас плоский КР24; КР25	40
КЖ.И.7.7	Сетка арматурная С1... С8	41,42
КЖ.И.7.8	Изделие закладное МН1	43
КЖ.И.7.9	Изделие закладное МН2	43
КЖ.И.7.10	Изделие закладное МН3	43
КЖ.И.7.11	Изделие закладное МН4	44
КЖ.И.7.12	Изделие закладное МН5	44
КЖ.И.7.13	Изделие закладное МН6	44
КЖ.И.7.14	Изделия закладные МН7; МН8	45
КЖ.И.7.15	Изделие закладное МН9	46
КЖ.И.7.16	Изделия закладные МН10, МН11	47
КЖ.И.7.17	Изделия закладные МН12, МН13	47
КЖ.И.7.18	Изделия закладные МН14, МН15	48
КЖ.И.7.19	Перекидная балка МН16	48
КЖ.И.7.20	Изделие закладное МН17	42
КЖ.И.7.21	Изделие закладное МН18	46
КЖ.И.7.22	Изделие закладное МН19	42
КЖ.И.7.23	Изделие закладное МН20, МН21	49
КЖ.И.7.24	Балки стальные БС1, БС2	46
	Элементы соединительные МС1, МС2	46
КЖ.И.7.25	Изделия соединительные МС3, МС4	45
КЖ.И.7.26	Изделие соединительное МС5	50
КЖ.И.7.27	Изделие соединительное МС6	50
КЖ.И.7.28	Изделие соединительное МС7	50
КЖ.И.7.29	Изделие соединительное МС8	50
КЖ.И.7.30	Изделие соединительное МС9	49
КЖ.И.7.31	Изделие соединительное МС10	49
КЖ.И.7.32	Щит Щ1, Щ2, Щ2а	51
КЖ.И.7.33	Щит Щ3	51
КЖ.И.7.34	Щит Щ4	51
КЖ.И.7.35	Щит Щ5	43
КЖ.И.7.36	Щит Щ6	44
КЖ.И.7.37	Решетка металлическая Р1, Р1а	52
КЖ.И.7.38	Рамы металлические Рм1... Рм4	53
КЖ.И.7.39	Опорная консоль РК^А1; РК^ПР1	53
КЖ.И.7.40	Опорная консоль РК^А2; РК^ПР2	53
КЖ.И.7.41	Опорная консоль РК^А3; РК^ПР3	53
КЖ.И.7.42	Опорная консоль РК^А4; РК^ПР4	53
КЖ.И.7.43	Насадка НФ3а; НФ4а; НФ4б; НФ4в	54
КЖ.И.7.44	Зумпф 31	54

Инв.№ подл. | Подпись и дата | Взам. инв.№

Альбом 8

1. На опалубочных чертежах сборных железобетонных изделий замаркированы только дополнительные закладные детали. Все основные закладные детали, указанные на чертежах изделий в сериях, применяются без изменений.
2. Сборные железобетонные изделия изготовляются в соответствии со СНиП 3.09.01-85 и указаниями по заводской технологии изготовления изделий серий, где эти изделия разработаны.
3. При установке пространственных каркасов в стальную опалубку изделия производится фиксация временно закрепленных деталей пространственного каркаса, а также его проверка, причем особо тщательно должны соблюдаться допуски на установку выпусков арматуры из колонн, фиксируемых в их опалубке.
4. Для обеспечения требуемой величины защитного слоя при изготовлении изделия должны применяться подкладки из пластмасс или цементно-песчаного раствора; применение металлических фиксаторов, выходящих на поверхность бетона, не допускается.
5. Внешний вид и качество поверхностей изделий должны удовлетворять требованиям ГОСТ 13015-75 как для конструкций производственных зданий, предназначенных под окраску.
6. Для предохранения лицевых поверхностей закладных деталей от ржавления при транспортировании и хранении все эти поверхности должны быть покрыты цементно-казеиновой обмазкой слоем 0,5 мм, кроме тех деталей, которые в соответствии с требованиями, указанными в 903-1-250.87-КЖ.И-ТУ2 и в сериях типовых изделий, должны быть защищены цинковым или другим покрытием.
7. До начала производства изделий завод-изготовитель должен разработать технические условия и технологические правила, определяющие основные способы производства и контроля качества изготовления изделий.

Инв.№ подл. | Подпись и дата | Взам. инв.№

Привязан:

Инв.№

903-1-250.87-КЖ.И.ТУ1			
Нач.отд. Чистоусов	Технические условия на изготовление сборных железобетонных изделий.	Стадия: Р	Масса	Масштаб
Гл.конс. Палагин				
Гл.спец. Писарев		Лист	Листов 7	
Рук.гр. Балашова		САНТЕХПРОЕКТ		
Инжен. Уткина				
Н.контр. Писарев				

1. Изготовление арматурных изделий должно производиться в соответствии с требованиями СНиП 2.03.01-84 Инструкции по сварке соединений арматуры и закладных деталей железобетонных конструкций, СН 393-78 и других действующих нормативных документов.
2. Класс точности и технологические допуски при изготовлении изделий должны приниматься в соответствии с требованиями ГОСТ 21778-81, ГОСТ 21779-82, ГОСТ 21780-76, и ГОСТ 13015.0-83.
3. Качество сварных соединений арматуры должно отвечать требованиям ГОСТ 10922-75 и ГОСТ 14098-68.
4. Плоские сварные каркасы и сетки изготавливаются с помощью контактной точечной электросварки. Замена контактной сварки на электродуговую не допускается.
5. Пространственные каркасы следует собирать на механизированных линиях, оснащенных поворотным кондуктором и сварочными клещами, например, подвесными клещами типа К243В. При отсутствии оборудования могут быть разработаны конструктивно-технологические варианты пространственных каркасов, изготовляемых с применением дуговой сварки.
6. Закладные детали разработаны в дополнение к серии 3.400-6/76 „Унифицированные закладные детали сборных железобетонных конструкций инженерных сооружений промышленных предприятий."
7. Указания по изготовлению закладных деталей:
7.1. Приварку анкеров к пластинам втавр выполнять на сварочных автоматах под слоем флюса в соответствии с СН 393-78. При отсутствии оборудования для автоматической сварки втавр допускается применение сварки втавр под слоем флюса на оборудовании с ручным приводом или дуговой сварки швами в раззенкованных отверстиях. Однако, в этих случаях должна быть проверена толщина пластины: должно быть соблюдено условие δ пластин $\geq 0{,}75\,d$ анкера. Приварка анкеров к пластинам втавр кольцевыми швами ручной дуговой сваркой не допускается.
7.2. Для приварки прямых или отогнутых анкеров к пластинам или уголкам внахлестку рекомендуется применение контактной рельефно-точечной сварки по ГОСТ 14098-85. Допускается также применение ручной сварки.
7.3. Качество сварных соединений должно отвечать требованиям ГОСТ 10922-75.
7.4. Сварка стальных элементов проката между собой производится электродами Э-42. Высота швов 6 мм, кроме оговоренных. Длина шва по длине сопряжения свариваемых элементов. Особые условия сварки оговорены в конкретном документе.
8. Материал закладных деталей и соединительных элементов:
8.1. Материал элементов проката и пластин принят с учетом „Постановления Госстроя СССР №28 от 21.11.86г., Об утверждении сокращенного сортамента..." В связи с этим в зависимости от номера профиля применяется марка стали по ГОСТ 380-71* или ТУ14-1-3023-80.
8.2. Материал анкеров-арматурная сталь классов AIII и AI по ГОСТ 5781-82*.
9. Закладные детали, кроме оговоренных в ТУ1, покрываются эмалью ПФ-115 по грунту ГФ-021.

Инв.№ подл. | Подпись и дата | Взам. инв.№

Привязан:

Инв.№

903-1-250.87-КЖ.И.ТУ2			
Нач.отд. Чистоусов	Технические условия на изготовление арматурных и закладных изделий.	Стадия: Р	Масса	Масштаб
Гл.конс. Палагин				
Гл.спец. Писарев		Лист	Листов	
Рук.гр. Балашова		САНТЕХПРОЕКТ		
Инжен. Уткина				
Н.контр. Писарев				

Альбом 8

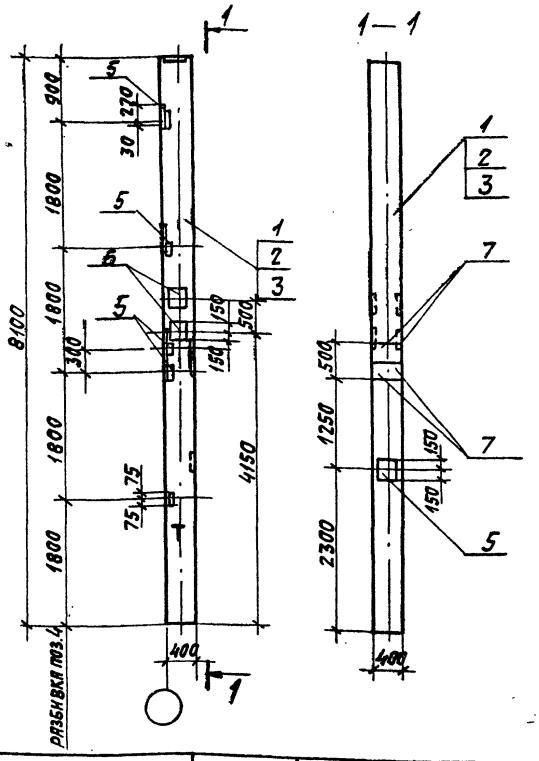

Формат	Зона	Поз.	Обозначение	Наименование	Количество на 903-1-250.87 КЖ.И.1.1	-01	-02		Примечания
				Документация					
А3			903-1-250.87-КЖ.И. ТУ1	Технические условия на изготовление сборных железобетонных изделий					
				Сборочные единицы					
		1	1.423-3, в.1	Колонна К72-5	1				
		2	1.423-3, в.1	Колонна К72-7		1			
		3	1.423-3, в.1	Колонна К72-9			1		
		4	1.423-3, в.2	Изделие закладное М1-14	5	5	5		
		5	1.423-3, в.2	То же НМ1-10	5	5	5		
		6	1.400-15, в.1	МН222-5	2	2	2		
		7	1.400-15, в.1	МН136-3	4	4	4		

1. Колонна К72-5а; К72-7а; К72-9а отличается от колонны К72-5; К72-7; К72-9 по серии 1.423-3, в.1 наличием дополнительных закладных деталей.

Обозначение	Марка	Масса	Рис.
903-1-250.87-КЖ.И.1.1	К72-5а	3300,0 кг	
-01	К72-7а	3300,0 кг	
-02	К72-9а	3300,0 кг	

Привязан:

Инв. №

Инв.№ подл. | Подпись и дата | Взам. инв.№

Нач.отд.	Чистоусов	
Гл.конс.	Лалагин	
Гл.спец.	Калинина	
Рук.гр.	Костин	
Ст.инж.	Егорова	
Провер.	Костин	
Н.контр.	Писарев	

903-1-250.87-КЖ.И.1.1

Колонна К72-5а; К72-7а; К72-9а

Стадия	Масса	Масштаб
Р	3300,0 кг	1:50
Лист	Листов	

САНТЕХПРОЕКТ

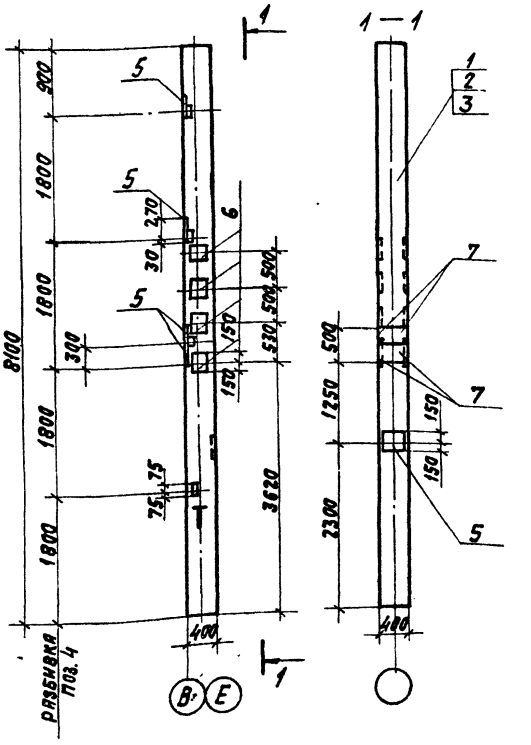

Формат	Зона	Поз.	Обозначение	Наименование	Количество на 903-1-250.87-КЖ.И.1.2	01	02		Примечание
				Документация					
			903-1-250.87-КЖ.И. ТУ1	Технические условия на изготовление сборных железобетонных изделий					
				Сборочные единицы					
		1	1.423-3, в.1	Колонна К72-5	1				
		2	1.423-3, в.1	Колонна К72-7		1			
		3	1.423-3, в.1	Колонна К72-9			1		
		4	1.423-3, в.2	Изделие закладное М1-14	5	5	5		
		5	1.423-3, в.2	То же НМ1-10	5	5	5		
		6	1.400-15, в.1	МН222-5	4	4	4		
		7	1.400-15, в.1	МН136-3	4	4	4		

1. Колонна К72-5б; К72-7б; К72-9б отличается от колонны К72-5; К72-7; К72-9 по серии 1.423-3, в.1 наличием дополнительных закладных деталей

Обозначение	Марка	Масса
903-1-250.87-КЖ.И.1.2	К72-5б	3300,0 кг
-01	К72-7б	3300,0 кг
-02	К72-9б	3300,0 кг

Привязан:

Инв. №

Инв.№ подл. | Подпись и дата | Взам. инв.№

ГИП	Козлов	
Нач.отд.	Чистоусов	
Гл.конс.	Лалагин	
Гл.спец.	Калинина	
Рук.гр.	Костин	
Ст.инж.	Егорова	
Провер.	Костин	
Н.контр.	Писарев	

903-1-250.87-КЖ.И.1.2

Колонна К72-5б; К72-7б; К72-9б

Стадия	Масса	Масштаб
Р	3300,0 кг	1:50
Лист	Листов	

САНТЕХПРОЕКТ

Копировал: Тужилкина 22699-10 6 Формат: А2

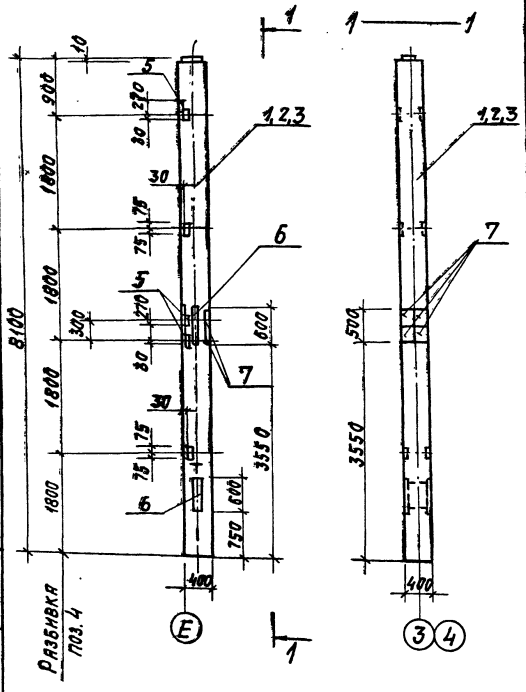

Форм.	Зона	Поз.	Обозначение	Наименование	Количество на 903-1-250.87-КЖ.И.13			Примечание
						01	02	
				Документация				
А3			903-1-250.87-КЖ.И. ТУ1	Технические условия на изготовление сборных железобетонных изделий	X	X	X	
				Сборочные единицы				
		1	1.423-3, вып.1	Колонна К72-5	1			
		2	1.423-3, вып.1	Колонна К72-7		1		
		3	1.423-3, вып.1	Колонна К72-9			1	
		4	1.423-3, вып.2	Изделие закладное МН1-14	5	5	5	
		5	1.423-3, вып.2	То же МН1-10	3	3	3	
		6	1.423-3, вып.2	МН-2	2	2	2	
		7	1.400-15, вып.1	МН13Б-3	4	4	4	

Колонны К72-5В, К72-7В, К72-9В отличаются от колонн К72-5, К72-7, К72-9 по серии 1.423-3, вып.1 наличием дополнительных закладных деталей.

Обозначение	Марка	Масса
903-1-250.87-КЖ.И.13	К72-5В	3300,0кг
— 01	К72-7В	3300,0кг
— 02	К72-9В	3300,0кг

Привязан:

Инв. №

Нач.отд.	Чистоусов		903-1-250.87-КЖ.И.13
Гл.конст.	Лалягин		Колонна К72-5В, К72-7В, К72-9В
Гл.спец.	Калинник		Стадия: Р; Масса: см. табл.; Масштаб: 1:50
Рук.гр.	Костин		Лист; Листов
Инжен.	Смирнова		САНТЕХПРОЕКТ
Провер.	Костин		
Н.контр.	Лисарев		

Инв.№ подл. | Подпись и дата | Взам.инв.№

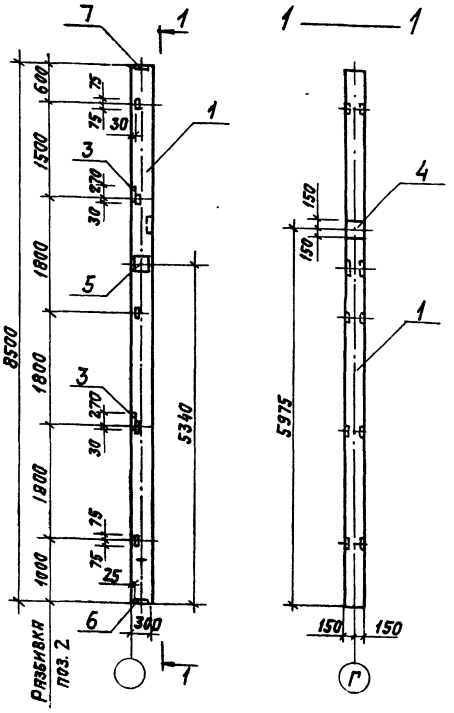

Форм.	Зона	Поз.	Обозначение	Наименование	Кол.	Примеч.
				Документация		
А3			903-1-250.87-КЖ.И. ТУ1	Технические условия на изготовление сборных железобетонных изделий		
				Сборочные единицы		
		1	1.427.1-3, вып.1	Колонна 1КФ85-1	1	
		2	1.427.1-3, вып.2	Изделие закладное МН-28	5	
		3	1.427.1-3, вып.2	МН-23	2	
		4	1.427.1-3, вып.2	МН-7	1	
		5	1.400-15, вып.1	МН-222-4	1	
		6	1.427.1-3, вып.2	МН-7	1	
		7	1.427.1-3, вып.2	МН-6	1	

Колонна 1КФ85-1а отличается от колонны 1КФ85-1 по серии 1.427.1-3, вып.1 наличием дополнительных закладных деталей.

Привязан:

Инв. №

Нач.отд.	Чистоусов		903-1-250.87-КЖ.И.14
Гл.конст.	Лалягин		Колонна 1КФ85-1а
Гл.спец.	Калинник		Стадия: Р; Масса: 1900,0 кг; Масштаб: 1:50
Рук.гр.	Костин		Лист; Листов
Инжен.	Смирнова		САНТЕХПРОЕКТ
Провер.	Костин		
Н.контр.	Лисарев		

Инв.№ подл. | Подпись и дата | Взам.инв.№

Альбом 8

Рис. 1

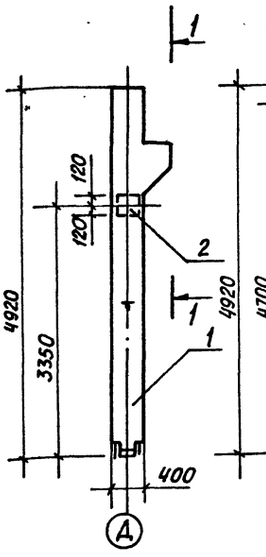

Рис. 2

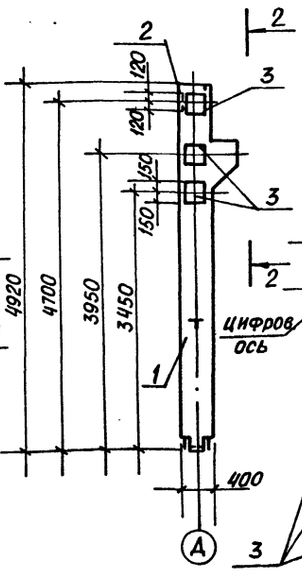

1—1

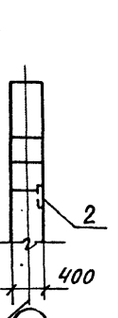

2-2

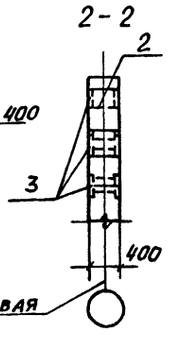

Формат	Зона	Поз.	Обозначение	Наименование	Количество на 903-1-250.87-КЖ.И.1.5				Примечание
						01			
				Документация					
А3			903-1-250.87-КЖ.И. ТУ1	Технические условия на изготовление сборных железобетонных изделий					
				Сборочные единицы					
		1	1.420-12, вып.3	Колонна К25а-1-3	1	1			
		2	1.420-12, вып. 5	Изделие закладное М-12	1	1			
		3	1.400-15, вып.1	То же НМ222-5		3			

1. Колонны К25а-1-3а, К25а-1-3б отличаются от колонны К25а-1-3 по серии 1.420-12, вып.3 наличием дополнительных закладных изделий.

Обозначение	Марка	Масса	Рис.
903-1-250.87-КЖ.И.1.5	К25а-1-3а	2100,0 кг	1
-01	К25а-1-3б	2100,0 кг	2

Привязан:

Инв. №

Нач.отд.	Чистоусов	
Гл.конс.	Палагин	
Гл.спец.	Килимник	
Рук.гр.	Костин	
Ст.инж.	Егорова	
Провер.	Костин	
Н.конт.	Писарев	

903-1-250.87-КЖ.И.1.5

Колонна К25а-1-3а, К2а-1-3б

Стадия	Масса	Масштаб
Р	см. табл.	1:50
Лист	Листов	

САНТЕХПРОЕКТ

Инв. № подл. | Подпись и дата | Взам. инв. №

Рис. 1

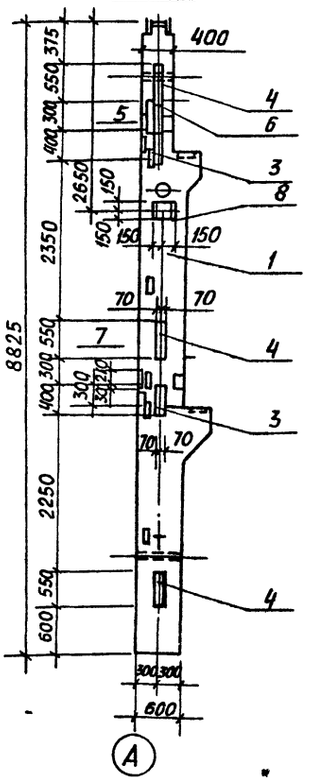

Рис. 2

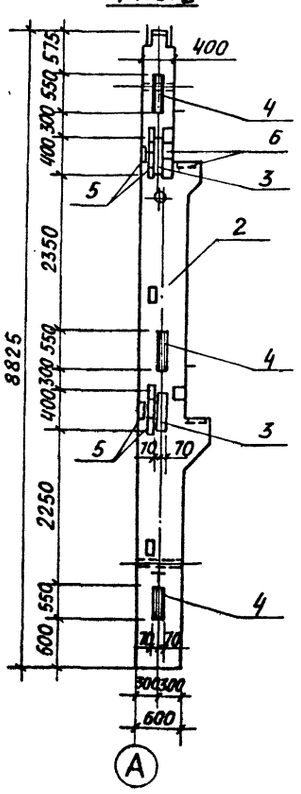

Формат	Зона	Поз.	Обозначение	Наименование	Количество на 903-1-250.87-КЖ.И.1.6				Примечание
						01	02	03	
				Документация					
А3			903-1-250.87-КЖ.И.-ТУ1	Технические условия на изготовление сборных ж.б. изделий					
				Сборочные единицы					
		1	1.420-12, вып.1	Колонна К7а-2-2	1	1	1		
		2	1.420-12, вып.1	Колонна К7а-2-5				1	
		3	1.420-12, вып. 5	Изделие закладное М19	2			2	
		4	1.420-12, вып.5	То же М20	3			3	
		5	1.420-12, вып.5	То же М14	1			4	
		6	1.420-12, вып.5	То же М13	1			2	
		7	1.420-12, вып.5	То же М12	1	1	1		
		8	1.400-15, вып.1	То же НМ222-5		1			

1. Колонны К7а-2-2а, К7а-2-2б, К7а-2-2в, К7а-2-5а отличаются от колонн К7а-2-2, К7а-2-5 серии 1.420-12 вып.1 наличием дополнительных закладных деталей.

Обозначение	Марка	Масса	Рис.
903-1-250.87-КЖ.И.1.6	К7а-2-2а	5300,0 кг	1
01	К7а-2-2б	5300,0 кг	1
02	К7а-2-2в	5300,0 кг	1
03	К7а-2-5а	5300,0 кг	2

Привязан:

Инв. №

Нач.отд.	Чистоусов	
Гл.конс.	Палагин	
Гл.спец.	Килимник	
Рук.гр.	Костин	
Ст.инж.	Егорова	
Провер.	Костин	
Н.конт.	Писарев	

903-1-250.87-КЖ.И.1.6

Колонна К7а-2-2а, К7а-2-2б, К7а-2-2в, К7а-2-5а

Стадия	Масса	Масштаб
Р	см. табл.	1:50
Лист	Листов	

САНТЕХПРОЕКТ

Инв. № подл. | Подп. и дата | Взам. инв. №

Альбом 8

Формат	Зона	Поз.	Обозначение	Наименование	Количество на 903-1-250.87- КЖ.И. 01	02	03	04	05	06	07	08	Примечание
				Документация									
			903-1-250.87-КЖИ ТУ2	Технические условия на изготовление сборных ж.б. изделий									
				Сборочные единицы									
		1	1.423-5, Вып.1	Колонна К132-8	1			1			1		
			1.423-5, Вып.1	Колонна К132-9		1			1			1	
			1.423-5, Вып.1	Колонна К132-10			1			1			1
		2	1.400-15, Вып.1	Изделие закладное МН-141-5	4	4	4	4	4	4	4	4	4
		3	1.423-5, Вып.2	То же, М1-14	8	8	8	8	8	8	8	8	8
		4	1.400-15, Вып.1	МН223-5	2	2	2	2	2	2	2	2	2
		5	1.423-5, Вып.2	НМ-9	5	5	5	5	5	5	5	5	5
		6	1.423-5, Вып.2	НМ-1	4	4	4						
		7	1.423-5; Вып.2	МН-12						3	3	3	

Инв.№ подл. | Подп. и дата | Взам.инв.№

Привязан:

Инв.№

Нач.отд	Чистяусов	
Гл.конст	Палагин	
Гл.спец	Кулимник	
Рук.гр.	Костин	
Ст.инж.		
Пров.	Костин	
Н.контр.	Писарев	

903-1-250.87 – КЖ.И.1.7

Колонны К132-8а, К132-9а, К132-10а, К132-8б, К132-9б, К132-10б, К132-8в, К132-9в, К132-10в

Стадия	Лист	Листов
Р	1	2

САНТЕХПРОЕКТ

Рис. 1

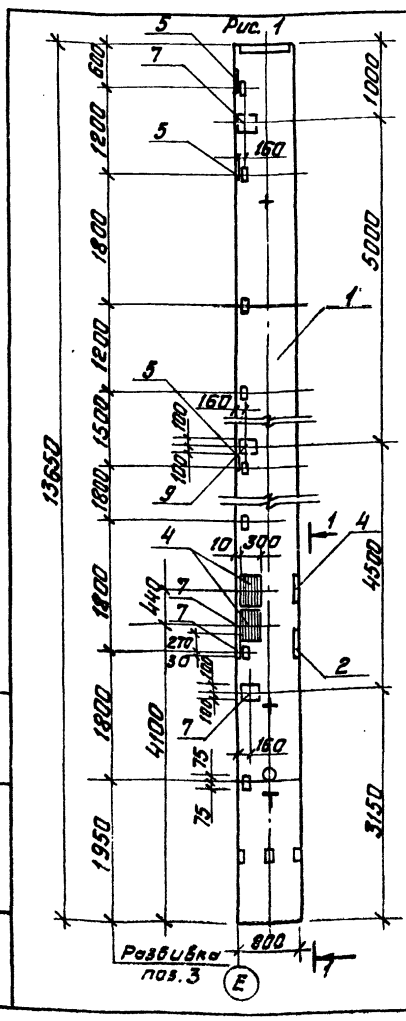

Рис. 2

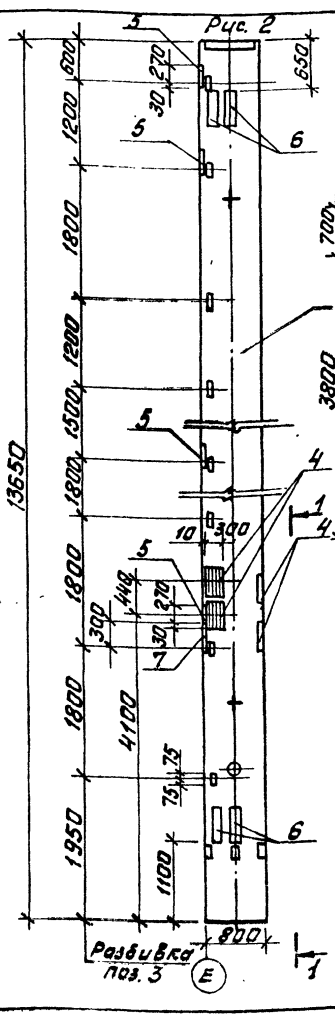

1 – 1

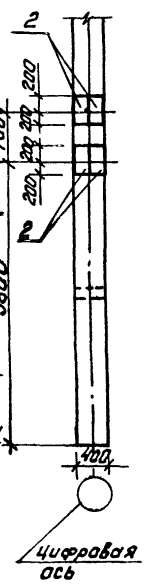

Обозначение	Марка	Масса	Рис.
903-1-250.87-КЖ.И.	К132-8а	11000,0	
-01	К132-9а	11000,0	
-02	К132-10а	11000,0	
-03	К132-8б	11000,0	
-04	К132-9б	11000,0	
-05	К132-10б	11000,0	
-06	К132-8в	11000,0	
-07	К132-9в	11000,0	
-08	К132-10в	11000,0	

Колонны К132-8а; К132-8б; К132-8в; К132-9а; К132-9б; К132-9в; К132-10а; К132-10б; К132-10в отличается от колонны К132-8; К132-9; К132-10 по серии 1432-5 Вып.1 наличием дополнительных закладных деталей.

Привязан:

Инв.№

Нач.отд	Чистяусов	
Гл.конст	Палагин	
Гл.спец	Кулимник	
Рук.гр	Костин	
Ст.инж	Семеева	
Пров.	Костин	
Н.контр	Писарев	

903-1-250.87 КЖ.И.1.7

Колонны К132-8а, К132-9а, К132-10а, К132-8б, К132-9б, К132-10б, К132-8в, К132-9в, К132-10в

Стадия	Масса	Масштаб
Р	см. табл.	

Лист 2 Листов 2

САНТЕХПРОЕКТ

Альбом 8

Рис. 1

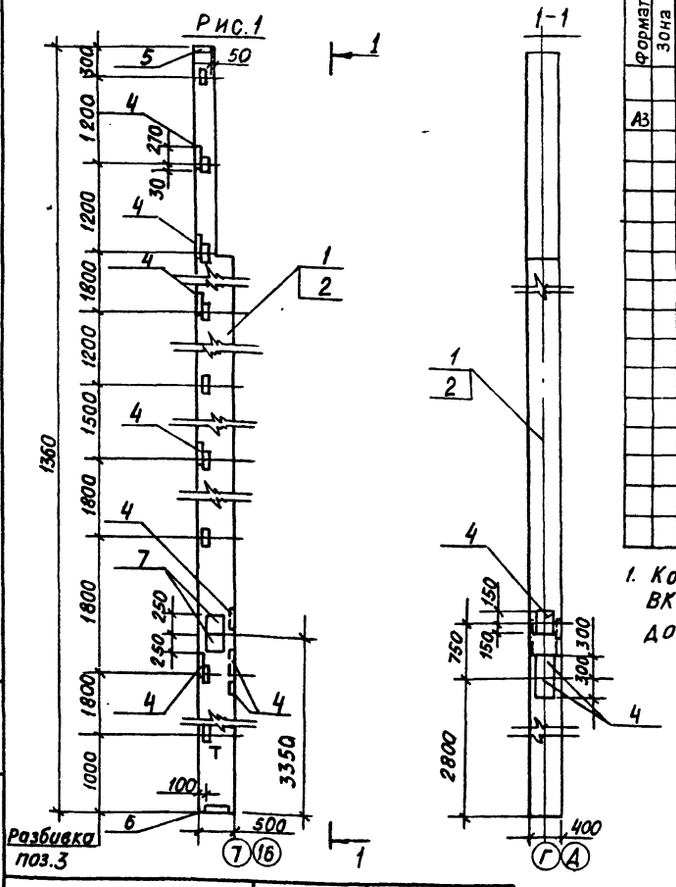

Формат	Зона	Поз.	Обозначение	Наименование	Количество на 903-1-250.87-КЖ.И.1.8				Примечание
						01			
				Документация					
А3			903-1-250.87-КЖ.И.ТУ1	Технические условия на изготовление сборных ж.б. конструкций	X	X			
				Сборочные единицы					
		1	1.427.1-3, вып.1	Колонна ВКФ 136-1	1				
		2	1.427.1-3, вып.1	Колонна ВКФ 136-2		1			
		3	1.427.1-3, вып.2	Изделие закладное МН-23	9	9			
		4	1.427.1-3, вып.2	То же МН-27	8	8			
		5	1.427.1-3, вып.2	То же МН-6	1	1			
		6	1.427.1-3, вып.2	То же МН-8	1	1			
		7	1.427.1-3, вып.2	То же МН-14	2	2			

1. Колонны ВКФ 136-1а, ВКФ 136-2а отличаются от колонн ВКФ136-1, ВКФ136-2 по серии 1.427.1 вып.1 наличием дополнительных закладных изделий.

Обозначение	Марка	Масса	Рис
903-1-250.87-КЖ.И.1.8	ВКФ 136-1а	5200,0кг	1
-01	ВКФ136-2а	5200,0кг	1

Привязан:

Инв. №

Нач.отд.	Чистоусов		
Гл.конст.	Палагин		
Гл.спец.	Кидимник		
Рук. гр.	Костин		
Ст. инж.	Егорова		
Провер.	Костин		
Н.контр.	Писарев		

903-1-250.87-КЖ.И.1.8

Колонна ВКФ 136-1а, ВКФ136-2а

Стадия	Масса	Масштаб
Р	см. табл.	1:50
Лист	Листов	

САНТЕХПРОЕКТ

Инв. № подл. | Подпись и дата | Взам. инв. №

Рис. 1

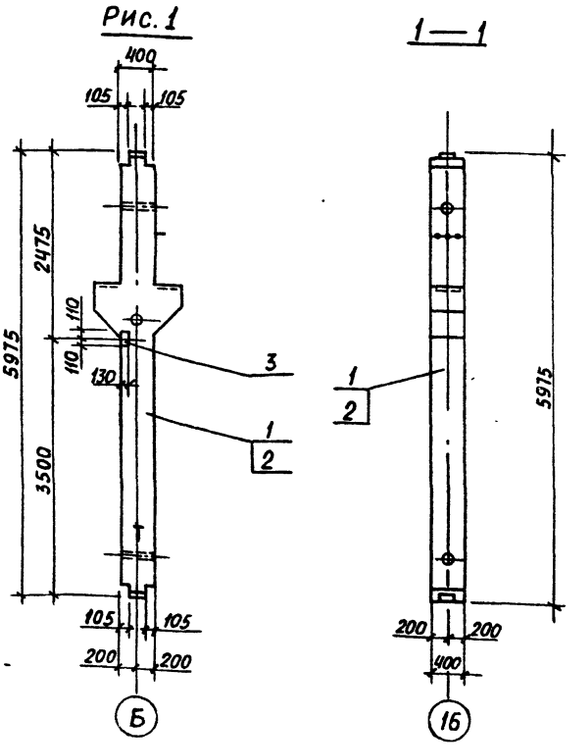

Формат	Зона	Поз.	Обозначение	Наименование	Количество на 903-1-250.87-КЖ.И.1.9				Примечание
					-	01			
				Документация					
А3			903-1-250.87-КЖ.И.ТУ1	Технические условия на изготовление сборных ж.б. конструкций	X	X			
				Сборочные единицы					
		1	1.420-12, вып.3	Колонна К32а-3-1	1				
		2	1.420-12, вып.3	Колонна К32а-3		1			
		3	1.420-12, вып.5	Изделие закладное М13	1	1			

1. Колонны К32а-3-1а, К32а-3а отличаются от колонн К32а-3-1, К32а-3 по серии 1.420-12, вып.3 наличием дополнительных закладных изделий

Обозначение	Марка	Масса	Рис
903-1-250.87-КЖ.И-1.9	К32а-3-1а	2700,0кг	1
01	К32а-3а	2700,0кг	1

Привязан:

Инв. №

Нач.отд.	Чистоусов		
Гл. конст.	Палагин		
Гл.спец.	Кидимник		
Рук. гр.	Костин		
Ст.инж.	Егорова		
Провер.	Костин		
Н.контр.	Писарев		

903-1-250.87-КЖ.И.1.9

Колонна К32а-3-1а, К32а-3а

Стадия	Масса	Масштаб
Р	см. табл.	1:50
Лист	Листов	

САНТЕХПРОЕКТ

Инв. № подл. | Подпись и дата | Взам. инв. №

Альбом 8

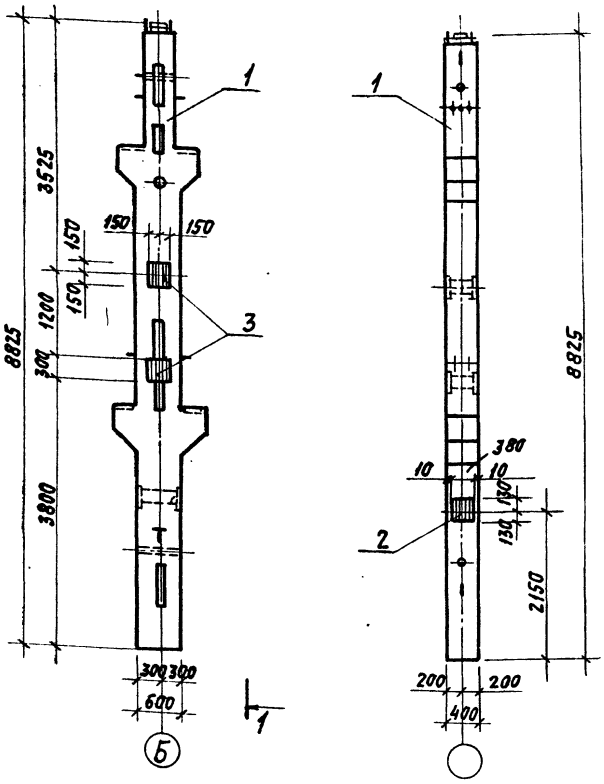

Форм.	Зона	Поз.	Обозначение	Наименование	Кол.	Прим.
				Документация		
А3			903-1-250.87-КЖ.И. ТУ1	Технические условия на изготовление сборных железобетонных изделий		
				Сборочные единицы		
		1	1.420-12, вып. 1	Колонна К8а-2-1	1	
		2	1.420-12, вып. 5	Изделие закладное М43	1	
		3	1.400-15, вып. 1	Изделие закладное МН222-5	2	

Колонна К8а-2-1а отличается от колонны К8а-2-1 по серии 1.420-12, вып. 1 наличием дополнительных закладных деталей.

Привязан:

Инв. №

		903-1-250.87-КЖ.И.1.10	
Нач. отд.	Чистоусов	Колонна К8а-2-1а	Стадия: Р; Масса: 6000,0 кг; Масштаб: 1:50
Гл. конст.	Палагин		Лист; Листов
Гл. спец.	Калинник		САНТЕХПРОЕКТ
Рук. гр.	Костин		
Инжен.	Смирнова		
Провер.	Костин		
Н. контр.	Писарев		

Инв. № подл. | Подпись и дата | Взам. инв. №

Рис. 1

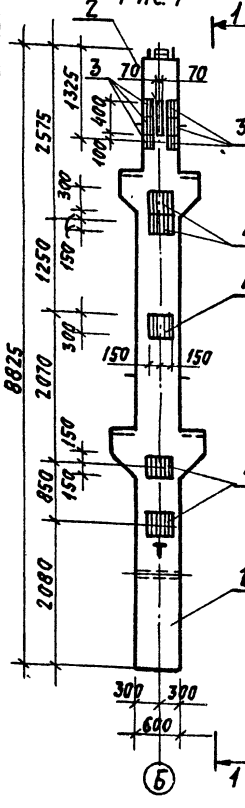

Рис. 2

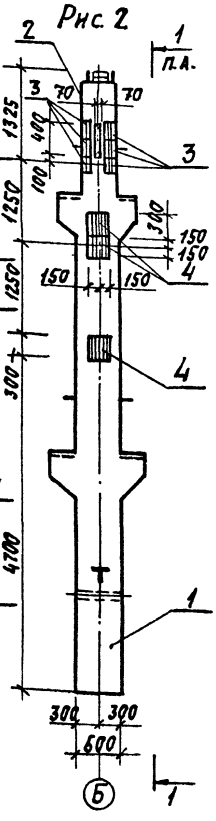

1—1

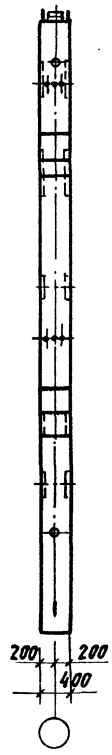

Форм.	Зона	Поз.	Обозначение	Наименование	Количество на 903-1-250.87-КЖ.И.1.11		Примечан.
						01	
				Документация			
А3			903-1-250.87-КЖ.И. ТУ1	Технические условия на изготовление сборных железобетонных изделий			
				Сборочные единицы			
		1	1.420-12, вып. 1	Колонна К8а-2-1	1	1	
		2	1.420-12, вып. 5	Изделие закладное М19	1	1	
		3	1.420-12, вып. 5	То же М13	6	6	
		4	1.400-15, вып. 1	МН222-5	5	3	

Колонны К8а-2-1в и К8а-2-1г отличаются от колонны К8а-2-1 по серии 1.420-12, вып. 1 наличием дополнительных закладных деталей.

Обозначение	Марка	Масса	Рис.
903-1-250.87-КЖ.И.1.11	К8а-2-1в	6000,0 кг	1
-01	К8а-2-1г	6000,0 кг	2

Привязан:

Инв. №

		903-1-250.87-КЖ.И.1.11	
Нач. отд.	Чистоусов	Колонна К8а-2-1в, К8а-2-1г	Стадия: Р; Масса: см. табл.; Масштаб: 1:50
Гл. конс.	Палагин		Лист; Листов
Гл. спец.	Калинник		САНТЕХПРОЕКТ
Рук. гр.	Костин		
Инжен.	Смирнова		
Провер.	Костин		
Н. контр.	Писарев		

Инв. № подл. | Подпись и дата | Взам. инв. №

Копировал: Тужилкина 22699-10 11

Альбом 8

Рис. 1

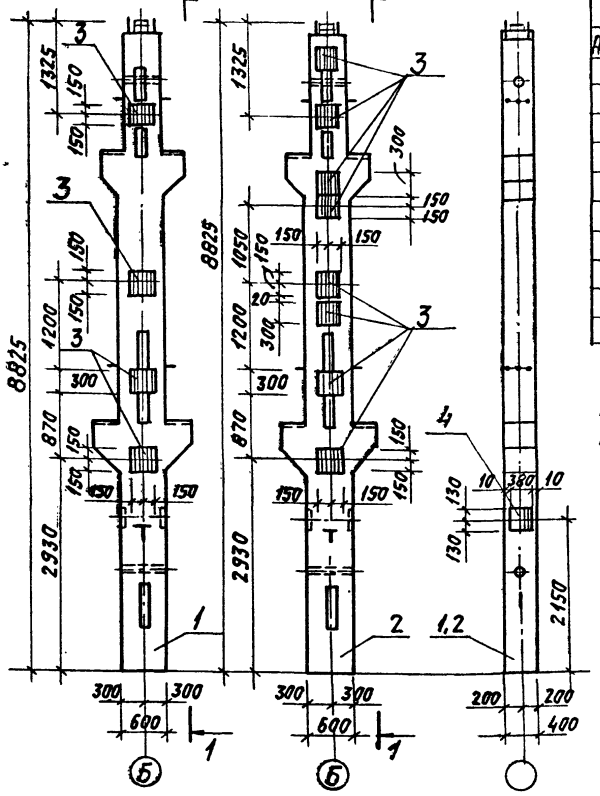

Рис. 2

Формат	Зона	Поз.	Обозначение	Наименование	Количество на 903-1-250.87-КЖ.И.1.12				Примечание
						01			
				Документация					
А3			903-1-250.87-КЖ.И. ТУ1	Технические условия на изготовление сборных железобетонных изделий	X	X			
				Сборочные единицы					
		1	1.420-12, вып.1	Колонна К8а-2	1				
		2	1.420-12, вып.1	Колонна К8а-2-1		1			
		3	1.420-12, вып.5	Изделие закладное М43	1	1			
		4	1.400-15, вып.1	Изделие закладное МН222-5	4	8			

Колонны К8а-2а и К8а-2-1а отличаются от колонн К8а-2 и К8а-2-1 по серии 1.420-12, вып.1 наличием дополнительных закладных деталей.

Обозначение	Марка	Масса	Рис
903-1-250.87-КЖ.И.1.12	К8а-2а	6000,0 кг	1
-01	К8а-2-1б	6000,0 кг	2

Привязан:

Инв.№

Нач.отд.	Чистоусов	
Гл.конс.	Палагин	
Гл.спец.	Калинина	
Рук.гр.	Костин	
Инжен.	Смирнова	
Провер.	Костин	
Н.контр.	Лисарев	

903-1-250.87-КЖ.И.1.12

Колонна К8а-2а, К8а-2-1б

Стадия	Масса	Масштаб
Р	см. табл.	1:50
Лист	Листов	

САНТЕХПРОЕКТ

Инв.№ подл. | Подпись и дата | Взам. инв.№

Рис. 1

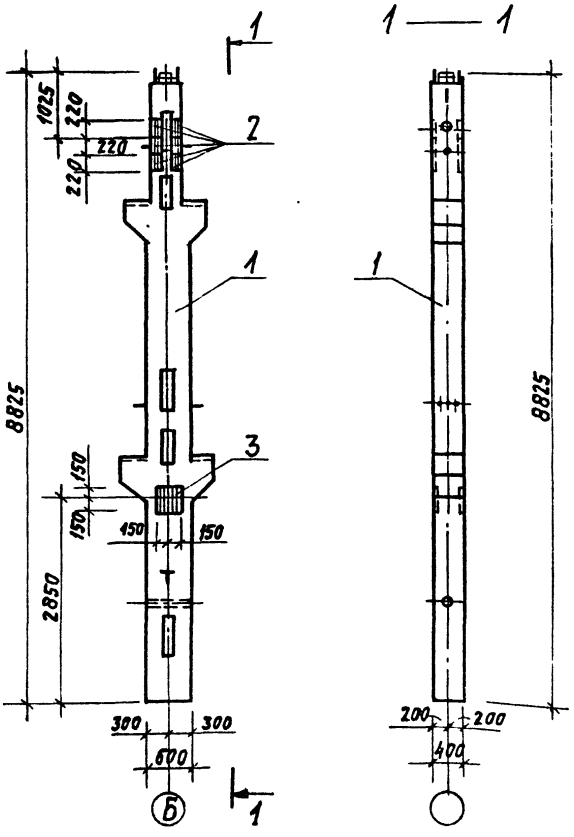

Формат	Зона	Поз.	Обозначение	Наименование	Кол.	Масса
				Документация		
А3			903-1-280.87-КЖ.И. ТУ1	Технические условия на изготовление сборных железобетонных изделий		
				Сборочные единицы		
		1	1.420-12, вып.1	Колонна К8а-2-1	1	
		2	1.420-12, вып.5	Изделие закладное М13	6	
		3	1.400-15, вып.1	Изделие закладное МН222-5	1	

Колонна К8а-2-1б отличается от колонны К8а-2-1 по серии 1.420-12, вып.1 наличием дополнительных закладных деталей.

Привязан:

Инв.№

Нач.отд.	Чистоусов	
Гл.конст.	Палагин	
Гл.спец.	Калинина	
Рук.гр.	Костин	
Инжен.	Смирнова	
Провер.	Костин	
Н.контр.	Лисарев	

903-1-250.87-КЖ.И.1.13

Колонна К8а-2-1б

Стадия	Масса	Масштаб
Р	6000,0 кг	1:50
Лист	Листов	

САНТЕХПРОЕКТ

Инв.№ подл. | Подпись и дата | Взам. инв.№

Копировал Тумилкина 22699-16 12 Формат А12

Альбом 8

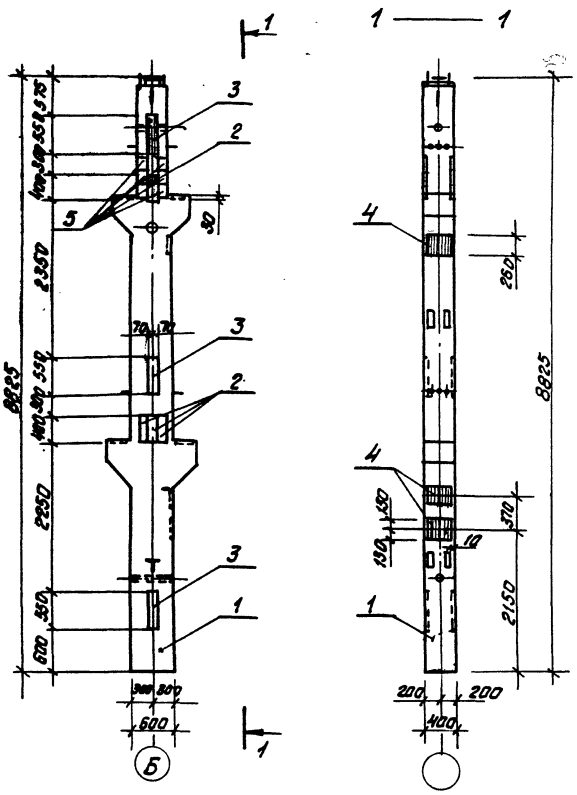

Формат	Зона	Поз.	Обозначение	Наименование	Кол.	Прим.
				Документация		
А3			903-1-250.87-КЖ.И.ТУ1	Технические условия на изготовление сборных железобетонных изделий		
				Сборочные единицы		
		1	1.420-12, Вып.1	Колонна К8а-2-5	1	
		2	1.420-12, Вып.5	Изделие закладное М19	4	
		3	1.420-12, Вып.5	То же М20	3	
		4	1.420-12, Вып.5	М43	3	
		5	1.420-12, Вып.5	М13	6	

Колонна К8а-2-5а отличается от колонны К8а-2-5 по серии 1.420-12, Вып.1 наличием дополнительных закладных деталей.

Привязан

Инв №

Нач.отд	Чистоусов		903-1-250.87 - КЖ.И.1.14			
Гл.конст.	Палагин		Колонна К8а-2-5а	Стадия	Масса	Масштаб
Гл.спец	Килимник			Р	6000,0 кг	1:50
Рук.гр.	Костин			Лист	Листов	
Инжен.	Смирнова			САНТЕХПРОЕКТ		
Пров.	Костин					
Н.контр.	Писарев					

Инв.№ подл. | Подп. и дата | Взам. инв.№

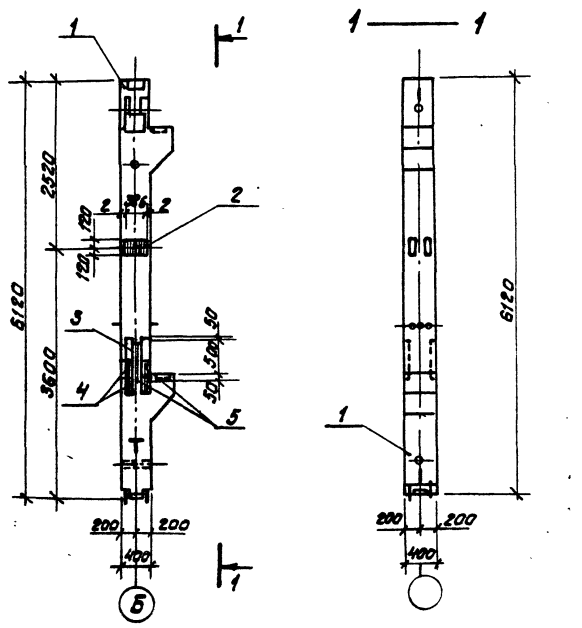

Формат	Зона	Поз.	Обозначение	Наименование	Кол.	Прим.
				Документация		
А3			903-1-250.87-КЖ.И.ТУ1	Технические условия на изготовление сборных железобетонных изделий		
				Сборочные единицы		
		1	1.420-12, Вып.1	Колонна К5а-2-5	1	
		2	1.420-12, Вып.5	Изделие закладное М56	1	
		3	1.420-12, Вып.5	То же М20	1	
		4	1.420-12, Вып.5	М14	2	
		5	1.420-12, Вып.5	М13	2	

Колонна К5а-2-5а отличается от колонны К5а-2-5 по серии 1.420-12, Вып.1 наличием дополнительных закладных деталей.

Привязан:

Инв №

Нач.отд	Чистоусов		903-1-250.87 - КЖ.И.1.15			
Гл.констр	Палагин		Колонна К5а-2-5а	Стадия	Масса	Масштаб
Гл.спец	Килимник			Р	2780,0 кг	1:50
Рук.гр.	Костин			Лист	Листов	
Инжен.	Смирнова			САНТЕХПРОЕКТ		
Провер.	Костин					
Н.контр.	Писарев					

Инв.№ подл. | Подпись и дата | Взам. инв.№

Копировал: Фурин 22699-10 13

Альбом 8

Рис.1 1-1

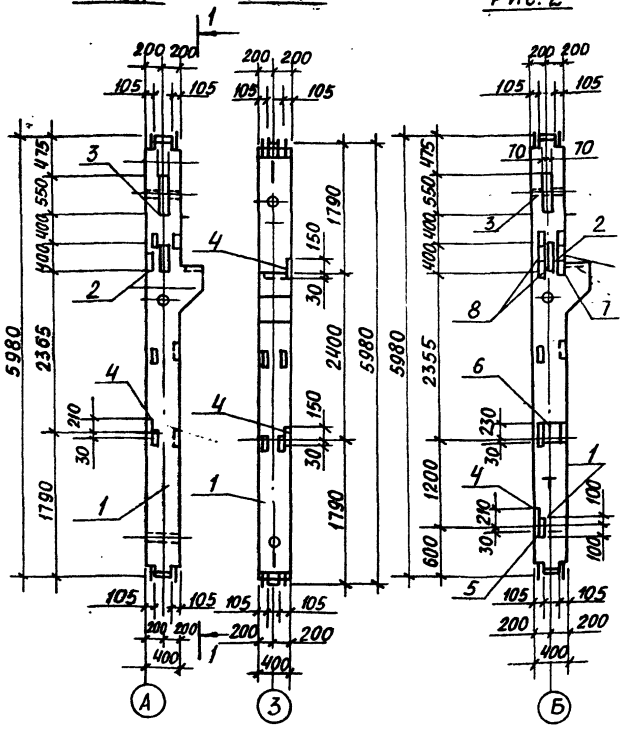

Рис.2

Формат	Зона	Поз.	Обозначение	Наименование	Количество на 903-1-250.87-КЖ.И.1.16 –	01			Примечание
				Документация					
А3			903-1-250.87-КЖ.И. ТУ1	Технические условия на изготовление сборных ж.б. изделий					
				Сборочные единицы					
		1	1.420-12, вып. 3	Колонна К31а-1-5	1	1			
		2	1.420-12, вып. 5	Изделие закладное М19	1	1			
		3	1.420-12, вып. 5	То же М20	1	1			
		4	1.420-12, вып. 5	То же М12	3	1			
		5	1.420-12, вып. 5	То же М42		2			
		6	1.420-12, вып. 5	То же М43		1			
		7	1.420-12, вып. 5	То же М13		2			
		8	1.420-12, вып. 5	То же М14		2			

1. Колонны К31а-1-5а, К31а-1-5б отличаются от колонн К31а-1-5 по серии 1.420-12, вып.3 наличием дополнительных изделий

Обозначение	Марка	Масса	Рис
903-1-250.87-КЖ.И.1.16	К31а-1-5а	2500,0кг	1
01	К31а-1-5б	2500,0 кг	2

Привязан:

Инв. №

Нач.отд	Чистоусов	
Гл.конс	Палагин	
Гл.спец	Килимник	
Рук.гр.	Костин	
Ст.инж	Егорова	
Провер	Костин	
Н.контр	Писарев	

903-1-250.87-КЖ.И.1.16

Колонна К31а-1-5а, К31а-1-5б

Стадия	Масса	Масштаб
Р	см. табл.	1:50
Лист	Листов	

САНТЕХПРОЕКТ

Инв.№ подл. | Подп. и дата | Взам. инв.№

Рис.1

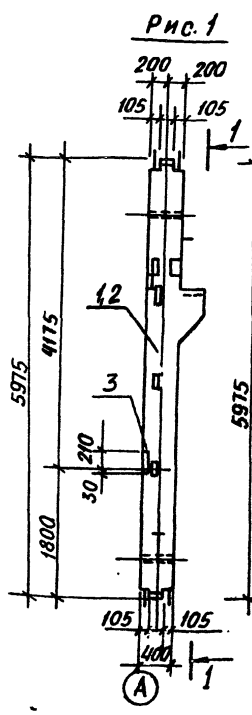

Рис.2 1-1

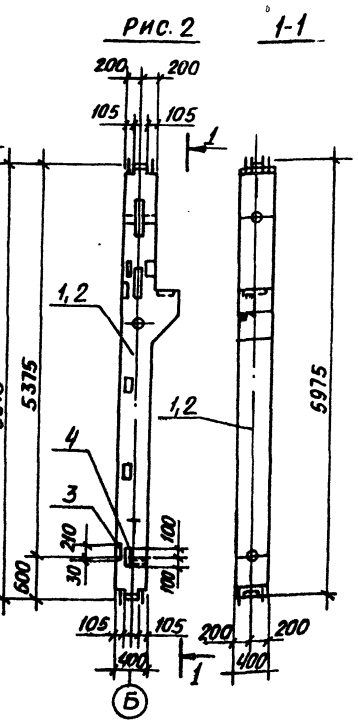

Формат	Зона	Поз.	Обозначение	Наименование	Количество на 901-1-250.87-КЖ.И.1.17 –	01	02	03	Примечание
				Документация					
А3			903-1-250.87-КЖ.И. ТУ1	Технические условия на изготовление сборных ж.б. изделий					
				Сборочные единицы					
		1	1.420-12, вып. 3	Колонна К31а-2-3	1	1			
		2	1.420-12, вып. 3	Колонна К31а-4-1			1	1	
		3	1.420-12, вып. 5	Изделие закладное М12	1	1	1	1	
		4	1.420-12, вып. 5	То же М42		1		1	

1. Колонны К31а-2-3а, К31а-2-3б, К31а-4-1а, К31а-4-1б отличаются от колонн К31а-2-3, К31а-4-1 по серии 1.420-12, вып. 3 наличием дополнительных закладных изделий.

Обозначение	Марка	Масса, кг	Рис
903-1-250.87-КЖ.И.1.17	К31а-3-3-1а	2500,0	1
-01	К31а-2-3-1б	2500,0	2
-02	К31а-4-1а	2500,0	1
-03	К31а-4-1б	2500,0	2

Привязан:

Инв. №

Нач.отд	Чистоусов	
Гл.конс	Палагин	
Гл.спец	Килимник	
Рук.гр.	Костин	
Ст.инж	Егорова	
Пров.	Костин	
Н.контр	Писарев	

903-1-250.87-КЖ.И. 1.17

Колонна К31а-2-3а, К31а-2-3б К31а-4-1а, К31а-4-1б

Стадия	Масса	Масштаб
Р	см. табл.	1:50
Лист	Листов	

САНТЕХПРОЕКТ

Инв.№ подл. | Подп. и дата | Взам. инв.№

Альбом 8

Рис.1

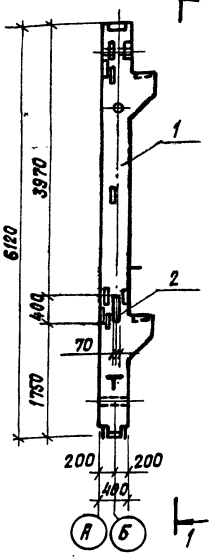

Рис.2

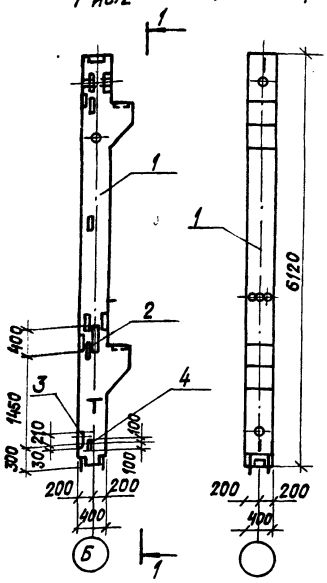

1 — 1

Формат	Зона	Поз.	Обозначение	Наименование	Количество на 903-1-250.87-КЖ.И.1.18		Примечание
						01	
				Документация			
А3			903-1-250.87-КЖ.И. ТУ1	Технические условия на изготовление сборных железобетонных изделий			
				Сборочные единицы			
		1	1.420-12, вып.1	Колонна К5а-2-2	1	1	
		2	1.420-12, вып.5	Изделие закладное М19	1	1	
		3	1.420-12, вып.5	То же М12		1	
		4	1.420-12, вып.5	М42		1	

Колонны К5а-2-2а и К5а-2-2б отличаются от колонны К5а-2-2 по серии 1.420-12, вып.1 наличием дополнительных закладных деталей.

Обозначение	Марка	Масса	Рис.
903-1-250.87-КЖ.И.1.18	К5а-2-2а	2780.0кг	1
-01	К5а-2-2б	2780.0кг	2

Привязан:

Инв.№

		903-1-250.87-КЖ.И.1.18	
Нач.отд. Чистоусов		Колонна К5а-2-2а, К5а-2-2б	Стадия: Р; Масса: см. табл.; Масштаб: 1:50
Гл.конст. Палагин			Лист; Листов
Гл.спец. Килимник			САНТЕХПРОЕКТ
Рук.гр. Костин			
Инженер Смирнова			
Провер. Костин			
Н.контр. Лисарев			

Копировал: Крапивина Формат: А3

Рис.1

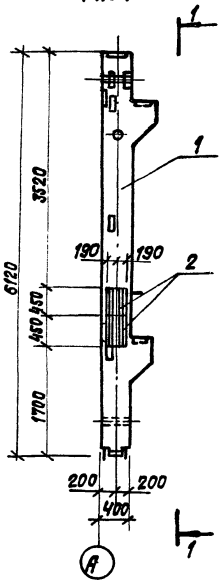

Рис.2

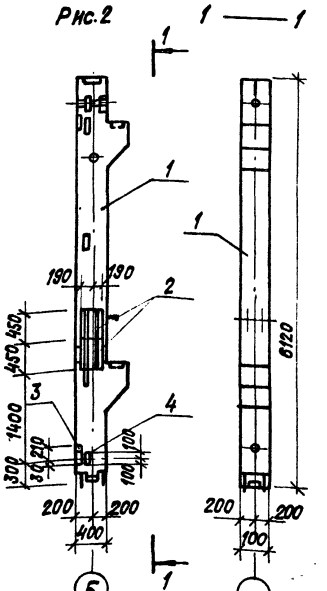

1 — 1

Формат	Зона	Поз.	Обозначение	Наименование	Количество на 903-1-250.87-КЖ.И.1.18		Примечание
						01	
				Документация			
А3			903-1-250.87-КЖ.И. ТУ1	Технические условия на изготовление сборных железобетонных изделий			
				Сборочные единицы			
		1	1.420-12 вып.1	Колонна К5а-2-2	1	1	
		2	1.400-15 вып.1	Изделие закладное МН325-5	2	2	
		3	1.420-12 вып.5	То же МН12		1	
		4	1.420-12, вып.5	МН42		1	

Колонны К5а-2-2в и К5а-2-2г отличаются от колонны К5а-2-2 по серии 1.420-12, вып.1 наличием дополнительных закладных деталей.

Обозначение	Марка	Масса	Рис.
903-1-250.87-КЖ.И.1.18	К5а-2-2в	2780,0кг	1
-01	К5а-2-2г	2780.0кг	2

Привязан:

Инв.№

		903-1-250.87-КЖ.И.1.18	
Нач.отд. Чистоусов		Колонна К5а-2-2в, К5а-2-2г	Стадия: Р; Масса: см. табл.; Масштаб: 1:50
Гл.конст. Палагин			Лист; Листов
Гл.спец. Килимник			САНТЕХПРОЕКТ
Рук.гр. Костин			
Инженер Смирнова			
Провер. Костин			
Н.контр. Лисарев			

 Копировал: Крапивина Формат: А3

Альбом 8

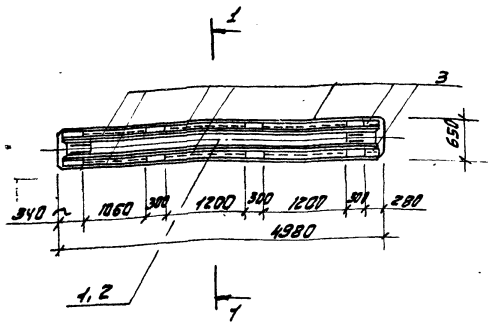

Форм.	Зона	Поз.	Обозначение	Наименование	Количество на 903-1-250.87-КЖИ.2.1				Примечание
						01			
				Документация					
А3			903-1-250.87-КЖИ.ТУ1	Технические условия на изготовление сборных железобетонных изделий					
				Сборочные единицы					
		1	ИИ23-1/70	Ригель ИБ1-1	1				
		2	ИИ23-1/70	Ригель ИБ1-5		1			
		3	3.400-6/76	Изделие закладное МИ4-37	7,4	7,4			п.м.

Ригели ИБ1-1а и 1Б1-5а отличаются от ригелей ИБ1-1 и ИБ1-5 по серии ИИ23-1/70 наличием дополнительных закладных деталей.

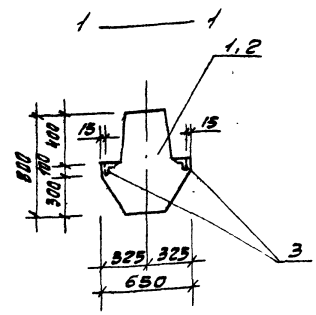

Обозначение	Марка	Масса
903-1-250.87-КЖИ.2.1	ИБ1-1а	4000,0кг
01	ИБ1-5а	4000,0кг.

Привязан

Инв №

Нач.отд.	Чистяков		
Гл.конс.	Палагин		
Гл.спец.	Кулимкин		
Рук.гр.	Костин		
Инженер	Смирнова		
Провер.	Костин		
Н.контр.	Лисарев		

903-1-250.87-КЖИ.2.1

Ригели ИБ1-1а, ИБ1-5а

Стадия	Масса	Масшт.
Р	см. табл.	1:50

Лист Листов

САНТЕХПРОЕКТ

Инв.№ подл. | Подпись и дата | Взам.инв.№

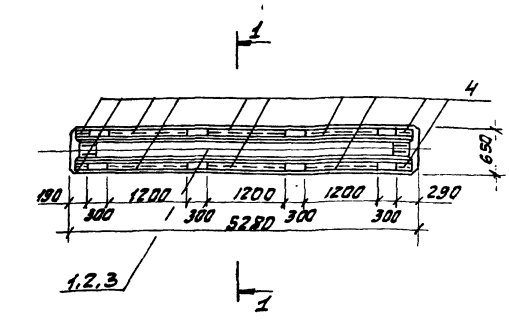

Форм.	Зона	Поз.	Обозначение	Наименование	Количество на 903-1-250.87-КЖИ.2.2				Примечание
						01	02		
				Документация					
А3			903-1-250.87-КЖИ.ТУ1	Технические условия на изготовление сборных железобетонных изделий					
				Сборочные единицы					
		1	ИИ23-1/70	Ригель ИБ2-1	1				
		2	ИИ23-1/70	то же ИБ2-4		1			
		3	ИИ23-1/70	" ИБ2-9			1		
		4	3.400-6/76	Изделие закладное МИ4-37	8,2	8,2	8,2		п.м.

Ригели ИБ2-1а, ИБ2-4а и ИБ2-9а отличаются от ригелей ИБ2-1, ИБ2-4 и ИБ2-9 по серии ИИ23-1/70 наличием дополнительных закладных деталей.

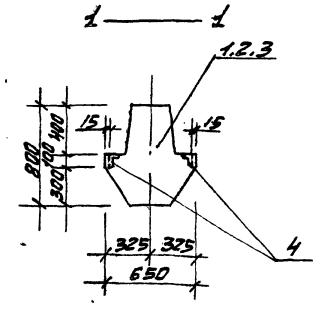

Обозначение	Марка	Масса
903-1-250.87-КЖИ.2.2	ИБ2-1а	4200,0кг
01	ИБ2-4а	4200,0кг
02	ИБ2-9а	4200,0кг

Привязан:

Инв №

Нач.отд.	Чистяков		
Гл.конс.	Палагин		
Гл.спец.	Кулимкин		
Рук.гр.	Костин		
Инженер	Смирнова		
Провер.	Костин		
Н.контр.	Лисарев		

903-1-250.87-КЖИ.2.2

Ригели ИБ2-1а, ИБ2-4а, ИБ2-9а

Стадия	Масса	Масшт.
Р	см. табл.	1:50

Лист Листов

САНТЕХПРОЕКТ

Инв.№ подл. | Подпись и дата | Взам.инв.№

Альбом 8

Рис. 1

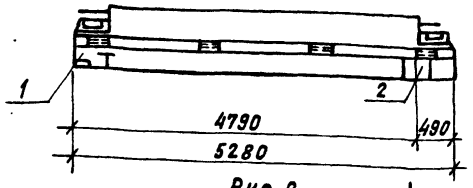

Рис. 2

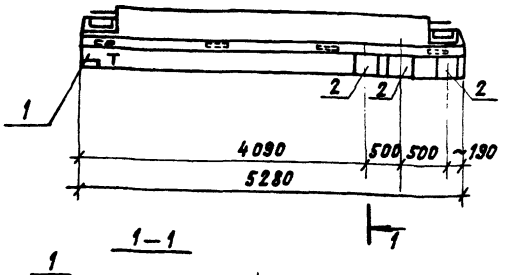

1–1

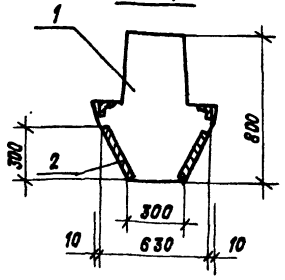

Обозначение	Марка	Масса	Рис.
903-1-250.87-КЖ.И.2.3	ИБ2-4а	4200,0кг	1
01	ИБ2-4б	4200,0кг	2

Формат	Зона	Поз.	Обозначение	Наименование	Количество на 903-1-250.87-КЖ.И.2.3	
						01
				Документация		
А3			903-1-250.87-КЖ.И. ТУ1	Технические условия на изготовление сборных железобетонных конструкций	+	+
				Сборочные единицы		
		1	ИИ23-1/70	Ригель ИБ2-4	1	1
		2	1.400-15, вып. 0	Изделие закладное МН616	1	3

Ригель ИБ2-4а, ИБ2-4б отличается от ригеля ИБ2-4 по серии ИИ23-1/70 наличием дополнительных закладных деталей.

Привязан:

Инв.№

Нач.отд.	Чистоусов		
Гл.конс.	Палагин		
Гл.спец.	Килимник		
Рук.гр.	Костин		
Ст.инж.	Егорова		
Пров.	Костин		
Н.контр.	Писарев		

903-1-250.87-КЖ.И.2.3

Ригель ИБ2-4а, ИБ2-4б

Стадия	Масса	Масштаб
Р	см. табл.	1:50
Лист	Листов	

САНТЕХПРОЕКТ

Инв.№ подл. | Подп. и дата | Взам. инв.№

Рис. 1

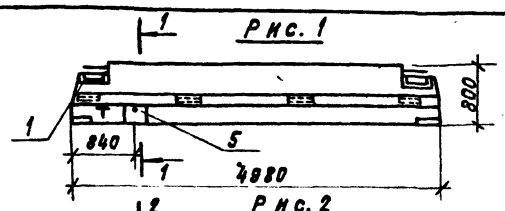

Рис. 2

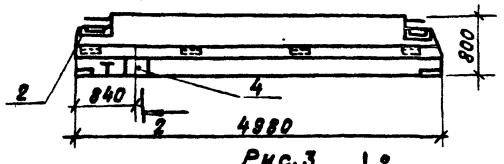

Рис. 3

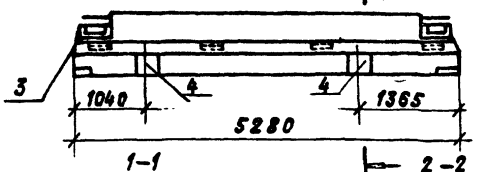

1–1

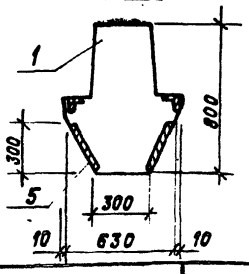

2–2

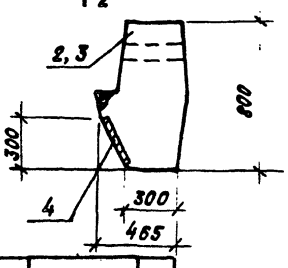

Обозначение	Марка	Масса	Рис.
903-1-250.87-КЖ.И.2.4	ИБ1-4а	4200,0кг	1
01	ИБ39-1а	3500,0кг	2
02	ИБ40-1а	3700,0кг	3

Формат	Зона	Поз.	Обозначение	Наименование	Количество на 903-1-250.87-КЖ.И.2.4		
						01	02
				Документация			
А3			903-1-250.87-КЖ.И. ТУ1	Технические условия на изготовление сборных железобетонных конструкций	+	+	+
				Сборочные единицы			
		1	ИИ23-1/70	Ригель ИБ1-4	1		
		2	1.420-12, вып. 6	Ригель ИБ39-1		1	
		3	1.420-12, вып. 6	Ригель ИБ40-1			1
		4	1.400-15, вып. 1	Изделие закладное МН3114		1	2
		5	1.400-15, вып. 0	То же МН616	1		

1. Ригель ИБ1-4а отличается от ригеля ИБ1-4 по серии ИИ23-1/70 и ригели ИБ39-1а, ИБ40-1а отличаются от ригелей ИБ39-1, ИБ40-1 по серии 1.420-12 вып.6 наличием дополнительных закладных деталей.

Привязан:

Инв.№

Нач.отд.	Чистоусов		
Гл.конст.	Палагин		
Гл.спец.	Килимник		
Рук.гр.	Костин		
Ст.инж.	Егорова		
Провер.	Костин		
Н. контр.	Писарев		

903-1-250.87-КЖ.И.2.4

Ригель ИБ1-4а, ИБ39-1а, ИБ40-1а

Стадия	Масса	Масштаб
Р	см. табл.	1:50
Лист	Листов	

САНТЕХПРОЕКТ

Альбом 8

Рис. 1

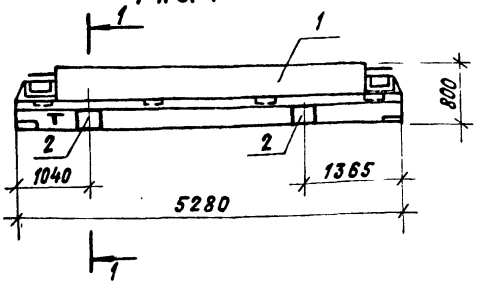

Формат	Зона	Поз.	Обозначение	Наименование	Количество на 903-1-250.87.КЖ.И.2.5				Примечание
						01			
				Документация					
А3			903-1-250.87-КЖ.И.ТУ1	Технические условия на изготовление сборных железобетонных изделий	X	X			
				Сборочные единицы					
		1	ИИ 23-1/70	Ригель ИБ2-4	1	1			
		2	1.400-15, вып. 1	Изделие закладное МН 616	2	1			

Рис. 2

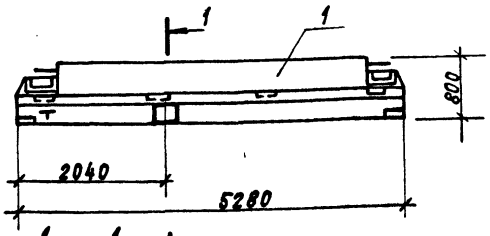

Ригели ИБ2-4в и ИБ2-4г отличаются от ригеля ИБ2-4 по серии ИИ 23-1/70 наличием дополнительных закладных деталей.

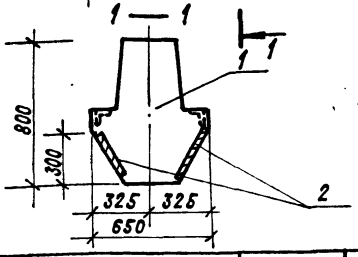

Обозначение	Марка	Масса	Рис.
903-1-250.87-КЖ.И.2.5	ИБ2-4в	4200.0 кг	1
01	ИБ2-4г	4200.0 кг	2

Привязан:

Инв. №

Нач. отд.	Чистоусов		
Гл. конс.	Палагин		
Гл. спец.	Килимник		
Рук. гр.	Костин		
Инжен.	Смирнова		
Провер.	Костин		
Н. контр.	Лисарев		

903-1-250.87-КЖ.И.2.5

Ригель ИБ2-4в, ИБ2-4г

Стадия	Масса	Масштаб
Р	см. табл.	1:50
Лист	Листов	

САНТЕХПРОЕКТ

Копировал: Крапчина Формат: А3

Инв. № подл. | Подпись и дата | Взам. инв. №

Рис. 1

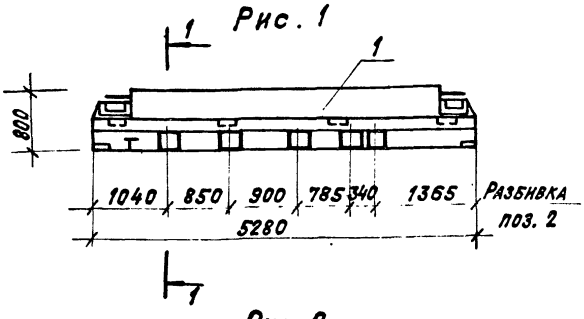

Рис. 2

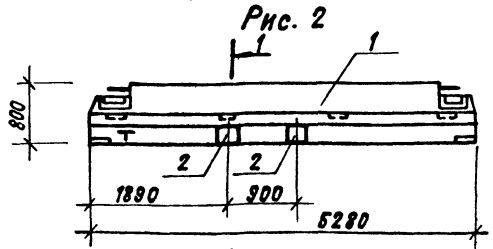

Форм.	Зона	Поз.	Обозначение	Наименование	Количество на 903-250.87-КЖ.И.2.6				Примечание
						01			
				Документация					
А3			903-1-250.87-КЖ.И.ТУ1	Технические условия на изготовление сборных железобетонных изделий	X	X			
				Сборочные единицы					
		1	ИИ 23-1/70	Ригель ИБ2-4	1	1			
		2	1.450-15. вып. 1	Изделие закладное МН 616	5	2			

Ригели ИБ2-4д и ИБ2-4г отличаются от ригеля ИБ2-4 по серии ИИ 23-1/70 наличием дополнительных закладных деталей.

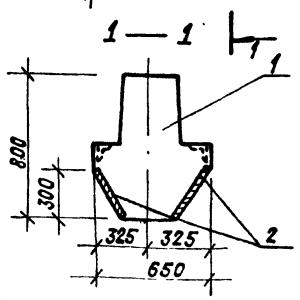

Обозначение	Марка	Масса	Рис.
903-1-250.87-КЖ.И. 2.6	ИБ2-4д	4200.0 кг	1
01	ИБ2-4е	4200.0 кг	2

Привязан:

Инв. №

Нач. отд.	Чистоусов		
Гл. конст.	Палагин		
Гл. спец.	Килимник		
Рук. гр.	Костин		
Инжен.	Смирнова		
Рук. гр.	Костин		
Н. контр.	Лисарев		

903-1-250.87-КЖ.И.2.6

Ригель ИБ2-4д. ИБ2-4е

Стадия	Масса	Масшт.
Р	см. табл.	1:50
Лист	Листов	

САНТЕХПРОЕКТ

Копировал: Крапчина 22699-10 18

Инв. № подл. | Подпись и дата | Взам. инв. №

Альбом 8

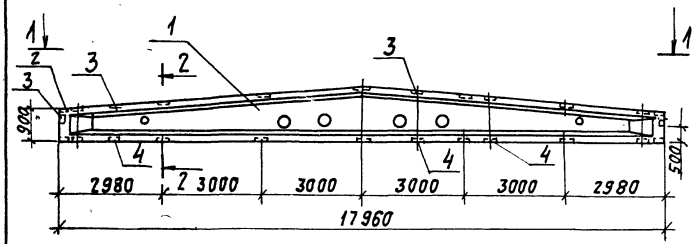

1–1

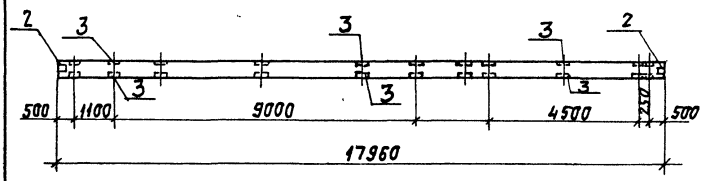

2–2

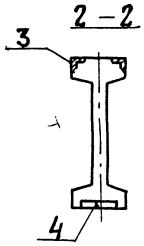

Формат	Зона	Поз.	Обозначение	Наименование	Кол.	Примечание
				Документация		
А3			903-1-250.87-КЖ.И. ТУ1	Технические условия на изготовление сборных железобетонных конструкций		
				Сборочные единицы		
		1	1.462.1-16 в.0	Балка 3БСД18-10АIVв	1	
		2	1.462.1-16 в.4	Изделие закладное М10	2	
		3	1.462.1-16 в.4	М7	11	
		4	1.462.1-16 в.4	М13	11	

Привязан:

Инв. №

Взам. инв. № | Подп. и дата | Инв. № подл.

		903-1-250.87- КЖ.И.2.7	
Нач. отд.	Чистоусов	Балка 3БСД18-10АIVв-а	Стадия: Р; Масса: 9500р; Масштаб:
Гл. конст.	Палагин		Лист; Листов
Гл. спец.	Климчик		САНТЕХПРОЕКТ
Рук. гр.	Костин		
Ст. инж.	Станков		
Техник	Максимова		
Пров.	Станков		
Н. контр.	Писарев		

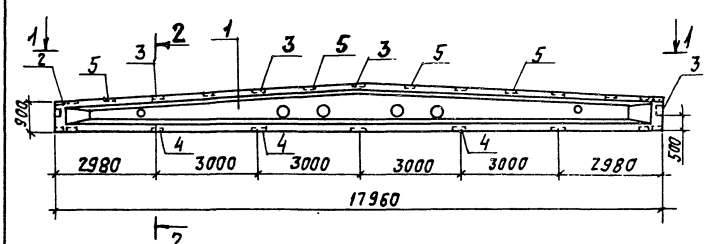

1-1

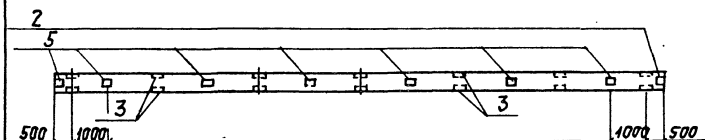

2–2

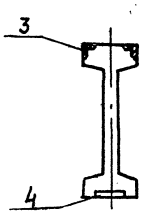

Формат	Зона	Поз.	Обозначение	Наименование	Кол.	Примечание
				Документация		
А3			903-1-250.87-КЖ.И. ТУ1	Технические условия на изготовление сборных железобетонных конструкций		
				Сборочные единицы		
		1	1.462.1-16 в.0	Балка 3БСД18-10АIVв	1	
		2	1.462.1-16 в.4	Изделие закладное М10	2	
		3	1.462.1-16 в.4	М7	10	
		4	1.462.1-16 в.4	М13	7	
		5	1.462.1-16 в.4	М11	6	

Привязан:

Инв. №

Инв. № подл. | Подп. и дата | Взам. инв. №

		903-1-250.87- КЖ.И.2.8	
Нач. отд.	Чистоусов	Балка 3БСД18-10АIVв-б	Стадия: Р; Масса: 9500,0; Масштаб:
Гл. конст.	Палагин		Лист; Листов
Гл. спец.	Климчик		САНТЕХПРОЕКТ
Рук. гр.	Костин		
Ст. инж.	Станков		
Техник	Максимова		
Пров.	Станков		
Н. контр.	Писарев		

Альбом 8

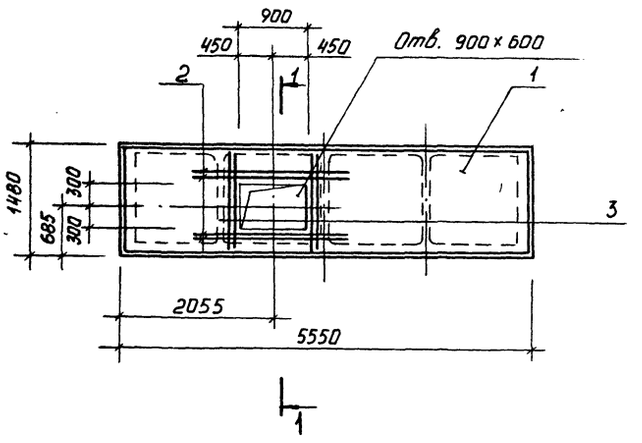

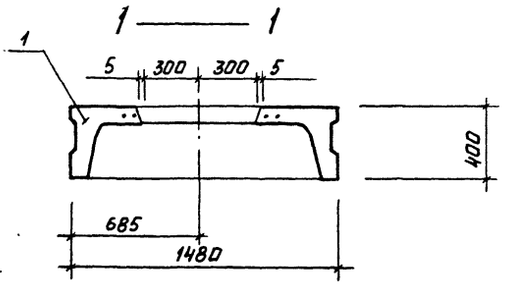

Форм.	Зона	Поз.	Обозначение	Наименование	Кол.	Примеч.
				Документация		
А3			903-1-250.87-КЖ.И.ТУ1	Технические условия на изготовление сборных железобетонных изделий		
				Сборочные единицы		
		1	1.442.1-1, Вып.1	Плита 1П3-2АIVТ	1	
				Детали		
				АIII-12 ГОСТ 5781-82*		
Б4		2		ℓ = 2400	4	2,2 кг
Б4		3		ℓ = 1450	4	1,3 кг

1. Плита 1П3-2АIVТ-а отличается от плиты 1П3-2АIVТ по серии 1.442.1-1, Вып.1 наличием отверстия.

2. Отверстие в сетке вырезать, плиту усилить арматурой поз. 2,3.

Привязан

Инв. №

		903-1-250.87-КЖ.И.3.1	
Нач. отд.	Чистоусов		
Гл. констр.	Палатин	Плита 1П3-2АIVТ-а	Стадия: Р; Масса: 2200,0; Масштаб: 1:50
Гл. спец.	Климник		Лист; Листов
Рук. гр.	Костин		
Инж.	Смирнова		САНТЕХПРОЕКТ
Провер.	Костин		
Н. контр.	Писарев		

Инв. № подл. | Подпись и дата | Взам. инв. №

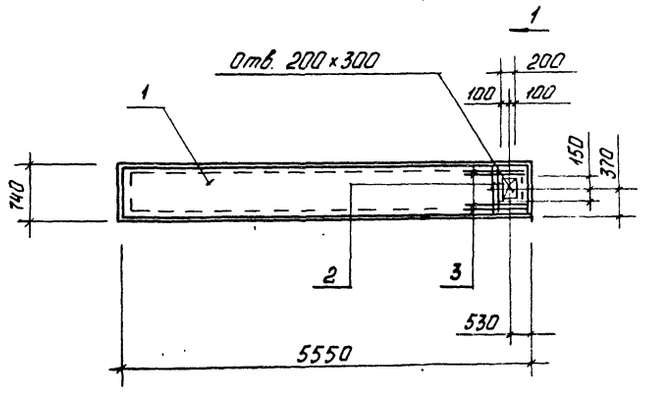

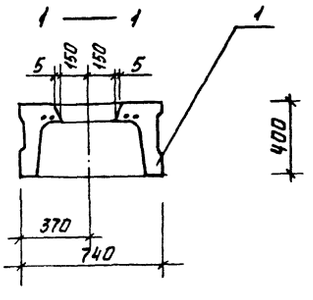

Форм.	Зона	Поз.	Обозначение	Наименование	Кол.	Примеч.
				Документация		
А3			903-1-250.87-КЖ.И.ТУ1	Технические условия на изготовление сборных железобетонных изделий		
				Сборочные единицы		
		1	1.442.1-1, Вып.3	Плита 1П7-3АIIIТ	1	
				Детали		
				АIII-12 ГОСТ 5781-82*		
Б4		2		ℓ = 700	2	0,7 кг
Б4		3		ℓ = 1100	4	1,0 кг

1. Плита 1П7-3АIIIТ-а отличается от плиты 1П7-3АIIIТ по серии 1.442.1-1, Вып3 наличием отверстия.

2. Отверстие в сетке вырезать, плиту усилить арматурой поз 2,3.

Привязан

Инв. №

		903-1-250.87-КЖ.И-3.2	
Нач. отд.	Чистоусов		
Гл. конст.	Палагин	Плита 1П7-3АIIIТ-а	Стадия: Р; Масса: 1500,0; Масштаб: 1:50
Гл. спец.	Климник		Лист; Листов
Рук. гр.	Костин		
Инженер	Смирнова		САНТЕХПРОЕКТ
Провер.	Костин		
Н. контр.	Писарев		

Инв. № подл. | Подпись и дата | Взам. инв. №

Альбом 8

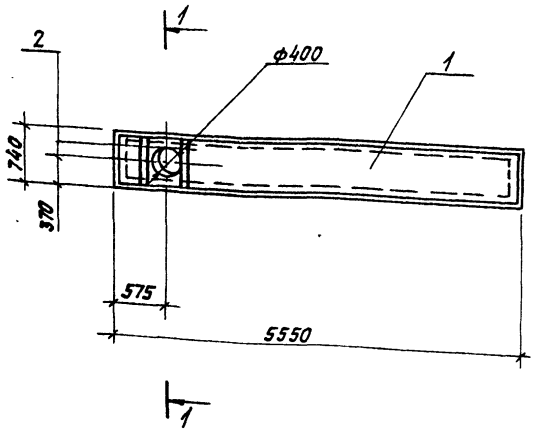

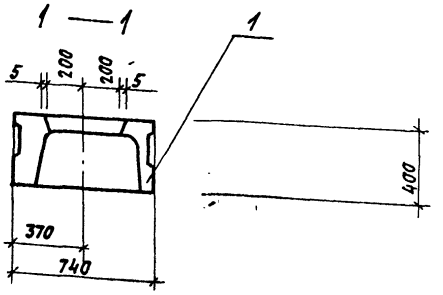

Формат	Зона	Поз.	Обозначение	Наименование	Кол.	Прим.
				Документация		
А3			903-1-250.87-КЖ.И. ТУ1	Технические условия на изготовление сборных железобетонных изделий		
				Сборочные единицы		
		1	1.442.1-1, вып.3	Плита 1П7-6А$\overline{\text{III}}$т	1	
				Детали		
Б4		2		А$\overline{\text{III}}$-12 ГОСТ 5781-82* ℓ=700	4	0,7 кг

1. Плита 1П7-6А$\overline{\text{III}}$т-а, отличается от плиты 1П7-6А$\overline{\text{III}}$т по серии 1.442.1-1, вып.3 наличием отверстия.
2. Отверстие в сетке вырезать, плиту усилить арматурой поз.2

Привязан:

Инв. №

		903-1-250.87-КЖ.И.3.3	
Нач.отд.	Чистоусов	Плита 1П7-6А$\overline{\text{III}}$т-а	Стадия: Р; Масса: 1500,0; Масштаб: 1:50
Гл.конст.	Лялягин		Лист; Листов
Гл.спец.	Калинник		САНТЕХПРОЕКТ
Рук.гр.	Костин		
Инжен.	Смирнова		
Провер.	Костин		
Н.контр.	Писарев		

Инв.№ подл. | Подпись и дата | Взам.инв.№

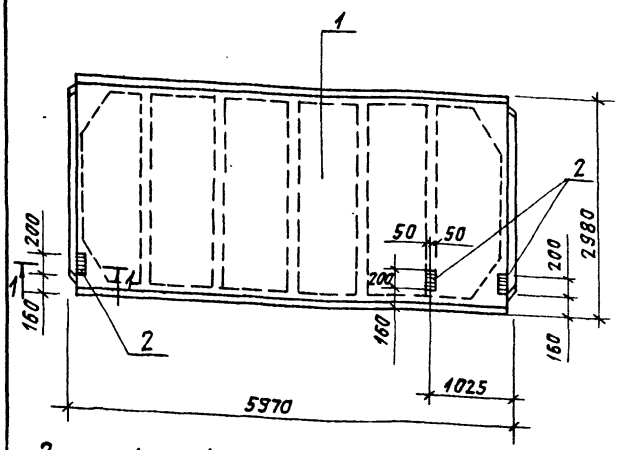

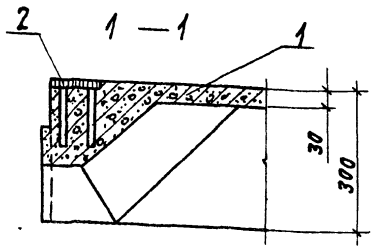

Форм.	Зона	Поз.	Обозначение	Наименование	Количество на 903-1-250.87-КЖ.И.3.4. 01	02		Примечание
				Документация				
А3			903-1-250.87-КЖ.И. ТУ1	Технические условия на изготовление сборных железобетонных изделий				
				Сборочные единицы				
		1	ГОСТ 22701.1-77	Плита ПГ-1А$\overline{\text{IV}}$п	1			
			ГОСТ 22701.1-77	То же ПГ-2А$\overline{\text{IV}}$п		1		
			ГОСТ 22701.1-77	ПГ-3А$\overline{\text{IV}}$п			1	
		2	ГОСТ 22701.5-77	Изделие закладное М8	3	3	3	

Плиты ПГ-1А$\overline{\text{IV}}$п-е, ПГ-2А$\overline{\text{IV}}$п-е и ПГ-3А$\overline{\text{IV}}$п-е отличаются от плит ПГ-1А$\overline{\text{IV}}$п, ПГ-2А$\overline{\text{IV}}$п и ПГ-3А$\overline{\text{IV}}$п по ГОСТу 22701.1-77 наличием дополнительных закладных деталей.

Обозначение	Марка	Масса, кг
903-1.250.87-КЖИ.3.4	ПГ-1А$\overline{\text{IV}}$п-е	2400,0
01	ПГ-2А$\overline{\text{IV}}$п-е	2400,0
02	ПГ-3А$\overline{\text{IV}}$п-е	2400,0

Привязан:

Инв. №

		903-1-250.87-КЖ.И.3.4.	
Нач.отд.	Чистоусов	Плиты ПГ-1-А$\overline{\text{IV}}$п-е, ПГ-2-А$\overline{\text{IV}}$п-е, ПГ-3-А$\overline{\text{IV}}$п-е	Стадия: Р; Масса: см. табл.; Масштаб: 1:50
Гл.конст.	Лялягин		Лист; Листов
Гл.спец.	Калинник		САНТЕХПРОЕКТ
Рук.гр.	Костин		
Инжен.	Смирнова		
Провер.	Костин		
Н.контр.	Писарев		

Альбом 8

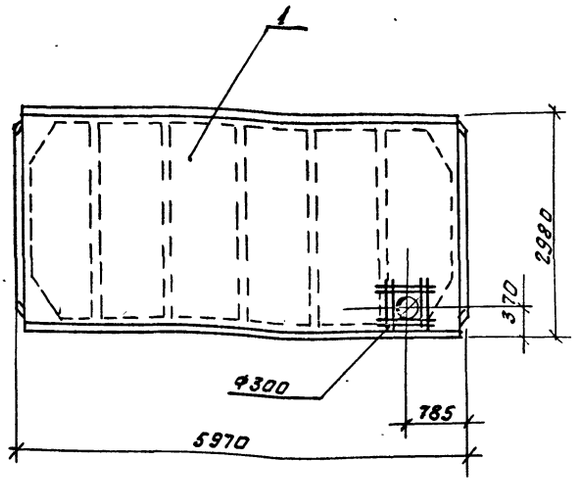

Формат	Зона	Поз.	Обозначение	Наименование	Количество на 903-1-250.87-КЖ.И.3.5				Примечание
						01	02		
				Документация					
А3			903-1-250.87-КЖ.И.ТУ1	Технические условия на	X	X	X		
				изготовление сборных					
				железобетонных изделий					
				Сборочные единицы					
		1	ГОСТ 22701.1-77	Плита ПГ-1АIVп	1				
			ГОСТ 22701.1-77	То же ПГ-2АIVп		1			
			ГОСТ 22701.1-77	ПГ-3АIVп			1		
				Детали					
				АIII-8 ГОСТ 5781-82*					
Б.Ч		2		С=600	8	8	8		0,2 кг.

1. Плиты ПГ-1АIVп-Г, ПГ-2АIVп-Г и ПГ-3АIVп-Г отличаются от плит ПГ-1АIVп, ПГ-2АIVп и ПГ-3АIVп по ГОСТу 22701.1-77 наличием отверстия.
2. Отверстие в сетке вырезать, плиту усилить арматурой поз. 2.

Привязан:

Инв.№

Обозначение	Марка	Масса, кг
903-1-250.87-КЖ.И.3.5	ПГ-1АIVп-Г	2400,0
01	ПГ-2АIVп-Г	2400,0
02	ПГ-3АIVп-Г	2400,0

Инв.№ подл. | Подпись и дата | Взам.инв.№

903-1-250.87-КЖ.И.3.5

Нач.отд.	Чистоусов		
Гл.констр.	Палагин		
Гл.спец.	Кулимник		
Рук.гр.	Костин		
Инжен.	Смирнова		
Провер.	Костин		
Н.контр.	Писарев		

Плиты ПГ-1АIVп-Г, ПГ-2АIVп-Г, ПГ-3АIVп-Г

Стадия	Масса	Масштаб
Р		1:50
Лист	Листов	

САНТЕХПРОЕКТ

Формат А3

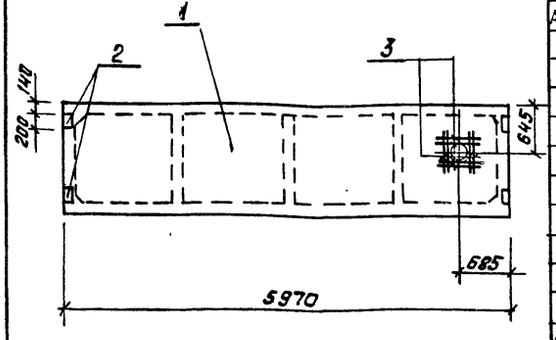

Формат	Зона	Поз.	Обозначение	Наименование	Количество на 903-1-250.87-КЖ.И.3.6						Примечание
						01	02	03	04	05	
				Документация							
А3			903-1-250.87-КЖ.И.ТУ1	Технические условия на изготовление сборных железобетонных изделий.	X	X	X	X	X	X	
				Сборочные единицы							
		1	1.465.1-7/84 В.1	2ПГ6-3АIVт	1			1			
			1.465.1-7/84 В.1	2ПГ6-4АIVт		1			1		
			1.465.1-7/84-В.1	2ПГ6-5АIVт			1			1	
				Детали							
		2	1.465.1-7/84 Вып.2	Изделие закладное М4				4	4	4	
Б.Ч		3		АIII-8 ГОСТ 5781-82* С=550	8	8	8				0,2 кг.

Плиты 2ПГ6-3АIVт-а, 2ПГ6-4АIVт-а, 2ПГ6-5АIVт-а, 2ПГ6-3АIVт-б, 2ПГ6-4АIVт-б; 2ПГ6-5АIVт-б отличаются от плит 2ПГ6-3АIVт, 2ПГ6-4АIVт, 2ПГ6-5АIVт по серии 1.465.1-7/84 вып.1 дополнительными закладными деталями и отверстием.

Привязан

Инв.№

Обозначение	Марка	Масса, кг.
903-1-250.87-КЖ.И.3.6	2ПГ6-3АIVт-а	1500
-01	2ПГ6-4АIVт-а	1500
-02	2ПГ6-5АIVт-а	1500
-03	2ПГ6-3АIVт-б	1500
-04	2ПГ6-4АIVт-б	1500
-05	2ПГ6-5АIVт-б	1500

Инв.№подл. | Подпись и дата | Взам.инв.№

903-1-250.87-КЖ.И.3.6

Нач.отд.	Чистоусов		
Гл.констр.	Палагин		
Гл.спец.	Кулимник		
Рук.гр.	Костин		
Ведущ.инж.	Горбатов		
Н.контр.	Писарев		

Плита покрытия 2ПГ6-3АIVа ÷ 2ПГ6-5АIVб.

Стадия	Масса	Масштаб
Р	См. табл.	
Лист	Листов	

САНТЕХПРОЕКТ

Копировал: Фурай 22699-10 22 Формат А3

Альбом 8

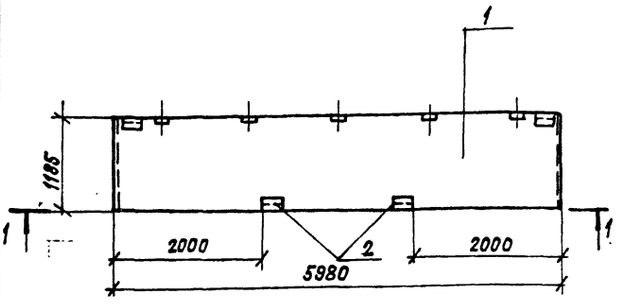

1—1

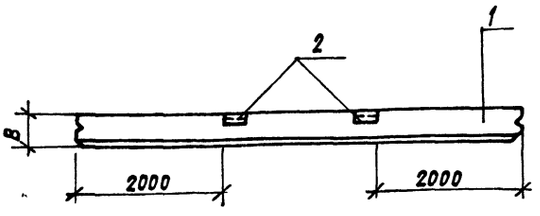

Формат	Зона	Поз.	Обозначение	Наименование	Количество на 903-1-250.87-КЖ.И.4.1			Примечание
						01	02	
				Документация				
А3			903-1-250.87-КЖ.И. ТУ1	Технические условия на изготовление сборных железобетонных изделий				
А3			903-1-250.87-КЖ.И.40.1	Ведомость расхода стали				
				Сборочные единицы				ПС 24
		1	1.030.1-1, вып. 1-1	Панель стеновая ПС60.12.2,0-2л-36	1			
			1.030.1-1, вып. 1-1	Панель стеновая ПС60.12.2,5-3л-36		1		
			1.030.1-1, вып. 1-1	Панель стеновая ПС60.12.3,5-6л-36			1	
		2	1.030.1-1 вып. 1-3	Изделие закладное М2	2	2	2	

Обозначение	Марка	В	Масса ед.т
903-1-250.87-КЖ.И.4.1	ПС60.12.2,0-2л-36а	200	2,20
—01	ПС60.12.2,5-3л-36а	250	2,71
—02	ПС60.12.3,5-6л-36а	300	3,72

Привязан:

Инв.№

Нач.отд.	Чистоусов		87
Гл.конст.	Лалагин		
Гл.спец.	Хилимник		
Рук.гр.	Костин		
Инжен.	Алешникова		
Пров.	Костин		
Н.контр.	Писарев		

903-1-250.87-КЖ.И.4.1

Панель стеновая
ПС60.12.2,0-2л-36а
ПС60.12.2,5-3л-36а
ПС60.12.3,5-6л-36а

Стадия	Масса	Масштаб
Р	см. табл.	1:50
Лист	Листов	

САНТЕХПРОЕКТ

Инв.№ подл. | Подпись и дата | Взам.инв.№

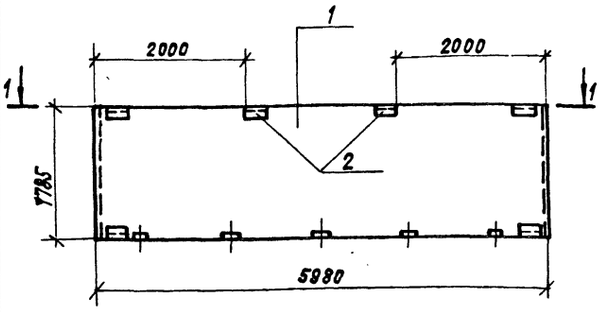

1 — 1

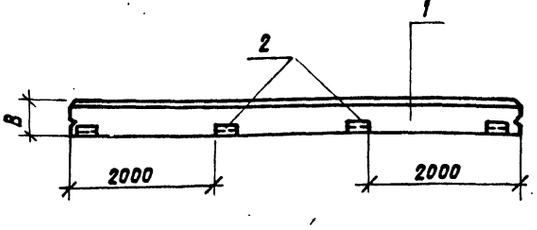

Формат	Зона	Поз.	Обозначение	Наименование	Количество на 903-1-250.87-КЖ.И.4.2			Примечание
				Документация				
А3			903-1-250.87-КЖ.И. ТУ1	Технические условия на изготовление сборных железобетонных изделий				
А3			903-1-250.87-КЖ.И.40.1	Ведомость расхода стали				
				Сборочные единицы				ПС25
		1	1.030.1-1, вып. 1-1	Панель стеновая ПС60.18.2,9-3л-37	1			
			1.030.1-1, вып. 1-1	Панель стеновая ПС60.18.2,5-2л-37		1		
			1.030.1-1, вып. 1-1	Панель стеновая ПС60.18.3,5-6л-37			1	
		2	1.030.1-1, вып. 1-3	Изделие закладное М2	2	2	2	

Обозначение	Марка	В	Масса ед.т
903-1-250.87-КЖ.И.4.2	ПС60.18.2,0-3л-37а	200	3,33
—01	ПС60.18.2,5-2л-37а	250	4,07
—02	ПС60.18.3,5-6л-37а	350	5,60

Привязан:

Инв.№

Нач.отд.	Чистоусов		87
Гл.конст.	Лалагин		
Гл.спец.	Хилимник		
Рук.гр.	Костин		
Инжен.	Алешникова		
Провер.	Костин		
Н.контр.	Писарев		

903-1-250.87-КЖ.И.4.2

Панель стеновая
ПС60.18.2,0-3л-37а
ПС60.18.2,5-2л-37а
ПС60.18.3,5-6л-37а

Стадия	Масса	Масштаб
Р	см. табл.	1:50
Лист	Листов	

САНТЕХПРОЕКТ

Инв.№ подл. | Подпись и дата | Взам.инв.№

Альбом 8

Рис. 1

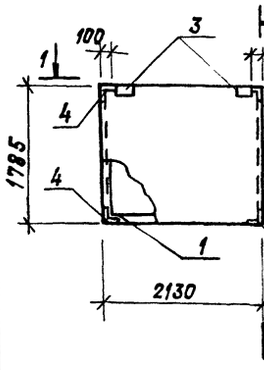

Рис. 2

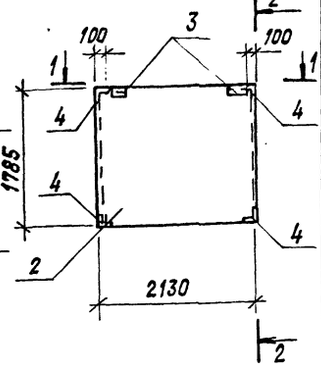

1 — 1

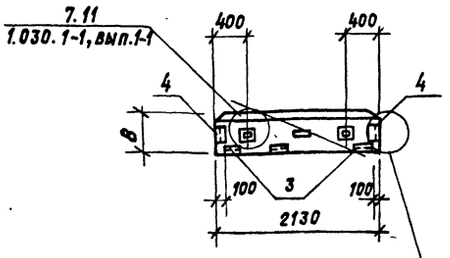

2 — 2

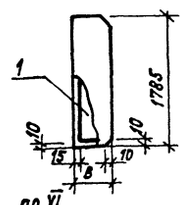

по VI
1.030.1-1, вып. 0-2

Формат	Зона	Поз.	Обозначение	Наименование	Количество на 903-1-250.87-КЖ.И.43 01	02	Примечание
				Документация			
А3			903-1-250.87-КЖ.И. ТУ1	Технические условия на изготовление сборных железобетонных изделий	X	X	
А3			903-1-250.87-КЖ.И.40.1	Ведомость расхода стали	X	X	
				Сборочные единицы			ПС 26
А3		1	903-1-250.87-КЖ.И.4.002	Каркас пространственный КП19	1		
А3			903-1-250.87-КЖ.И.4.002	Каркас пространственный КП20		1	
		2	1.030.1-1, вып. 1-1	Панель стеновая 2ПС21,3.18.3,5-л-73		1	
		3	1.030.1-1, вып. 1-3	Изделие закладное М2	2	2	2
		4	1.030.1-1, вып. 1-3	Изделие закладное М11	4	4	4
				Материалы:			
				Бетон легкий класса В5	0,82 м³	0,79 м³	
				Раствор цементный М100	0,08 м³	0,08 м³	
				Раствор цементный М50	0,05 м³	0,05 м³	

Обозначение	Марки	В	Масса ед. т.	Рис.
903-1-250.87-КЖ.И.4.3	ПС30(21,3).18.2,0-6л-53	200	0,82	1
—01	ПС30(21,3).18.2,5-6л-53	250	1,14	1
—02	2ПС21,3.18.3,5-л-73а	350	1,53	2

Привязан:

Инв.№

Нач.отд.	Чистоусов		
Гл.конст.	Палагин		
Гл.спец.	Килимник		
Рук.гр.	Костин		
Инжен.	Алешникова		
Провер.	Костин		
Н.контр.	Писарев		

903-1-250.87-КЖ.И.4.3

Панель стеновая
ПС30(21,3).18.2,0-6л-53
ПС30(21,3).18.2,5-6л-53
2ПС21,3.18.3,5-л-73а

Стадия	Масса	Масштаб
Р	См. табл.	1:50
Лист	Листов	

САНТЕХПРОЕКТ

Инв.№ подл. | Подпись и дата | Взам.инв.№

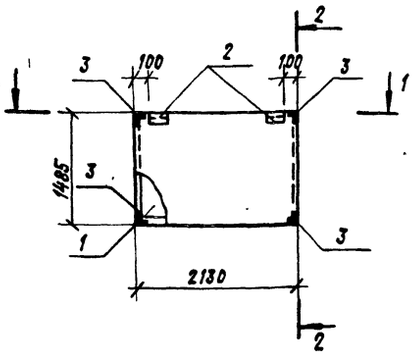

1 — 1

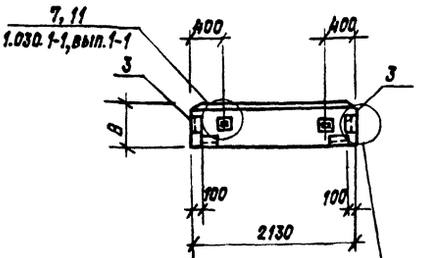

2 — 2

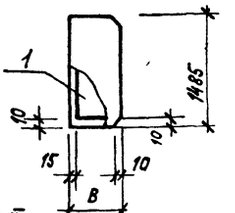

по VI
1.030.1-1, вып. 0-2

Формат	Зона	Поз.	Обозначение	Наименование	Количество на 903-1-250.87-КЖ.И.44 01	02	Примечание
				Документация			
А3			903-1-250.87-КЖ.И. ТУ1	Технические условия на изготовление сборных железобетонных изделий	X	X	
А3			903-1-250.87-КЖ.И.40.1	Ведомость расхода стали	X	X	
				Сборочные единицы			ПС 27
		1	903-1-250.87-КЖ.И.4.00.2	Каркас пространственный КП21	1		
			903-1-250.87-КЖ.И.4.00.2	Каркас пространственный КП22		1	
			903-1-250.87-КЖ.И.4.00.2	Каркас пространственный КП23			1
		2	1.030.1-1, вып. 1-3	Изделие закладное М2	2	2	2
		3	1.030.1-1, вып. 1-3	Изделие закладное М11	4	4	4
				Материалы:			
				Бетон легкий класса В5	0,54 м³	0,87 м³	0,99 м³
				Раствор цементный М100	0,08 м³	0,08 м³	0,08 м³
				Раствор цементный М50	0,05 м³	0,05 м³	0,05 м³

Обозначение	Марка	В	Масса ед.т
903-1-250.87-КЖ.И.4.4	ПС30(21,3).15.2,0-6л-53	200	0,76
—01	ПС30(21,3).15.2,5-6л-53	250	0,94
—02	ПС30(21,3).15.3,5-6л-53	350	1,29

Привязан:

Инв.№

Нач.отд.	Чистоусов		
Гл.конст.	Палагин		
Гл.спец.	Килимник		
Рук.гр.	Костин		
Инжен.	Алешникова		
Пров.	Костин		
Н.контр.	Писарев		

903-1-250.87-КЖ.И.4.4

Панель стеновая
ПС30(21,3).15.2,0-6л-53
ПС30(21,3).15.2,5-6л-53
ПС30(21,3).15.3,5-6л-53

Стадия	Масса	Масштаб
Р	См. табл.	1:50
Лист	Листов	

САНТЕХПРОЕ

Инв.№ подл. | Подпись и дата | Взам.инв.№

Альбом 8

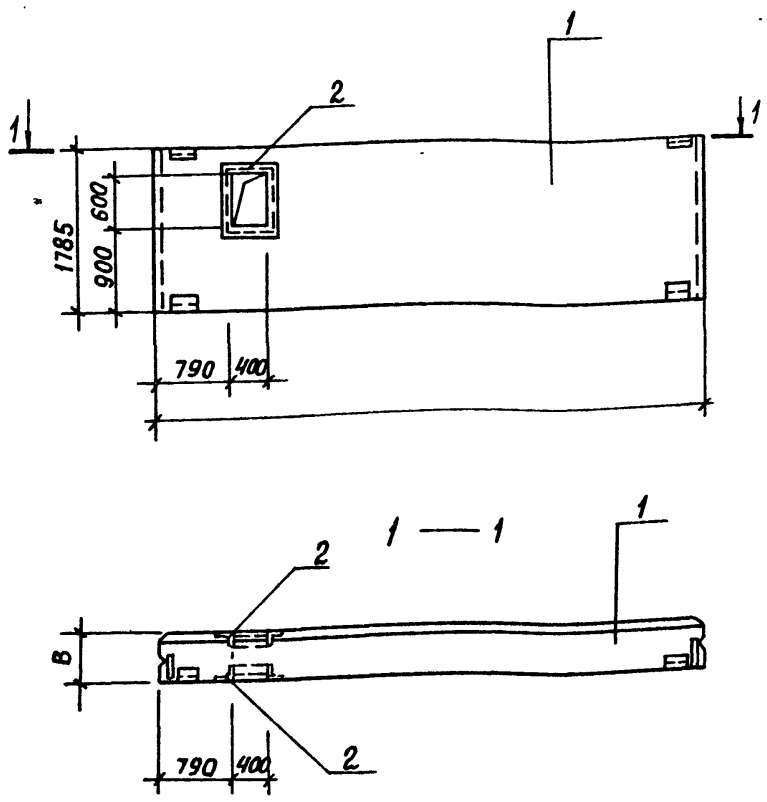

Форм.	Зона	Поз.	Обозначение	Наименование	Количество на 903-1-250.87-КЖИ.4.5				Примечание
						01	02		
				ДОКУМЕНТАЦИЯ					
А3			903-1-250.87-КЖ.И. ТУ1	ТЕХНИЧЕСКИЕ УСЛОВИЯ НА ИЗГОТОВЛЕНИЕ СБОРНЫХ ЖЕЛЕЗОБЕТОННЫХ ИЗДЕЛИЙ	X	X	X		
А3			903-1-250.87-КЖ.И.40.1	ВЕДОМОСТЬ РАСХОДА СТАЛИ	X	X	X		
				СБОРОЧНЫЕ ЕДИНИЦЫ					ПС47
		1	1.030.1-1 вып.1-1	ПАНЕЛЬ СТЕНОВАЯ ПС60.18.2,0-3А-32	1				
			1.030.1-1 вып.1-1	ПАНЕЛЬ СТЕНОВАЯ ПС60-18.2,5-2А-32		1			
			1.030.1-1 вып.1-1	ПАНЕЛЬ СТЕНОВАЯ ПС60.18.3,5-6А-32			1		
		2	1.400-15 вып.1	ИЗДЕЛИЕ ЗАКЛАДНОЕ МН710-1	2	2	2		

Обозначение	Марка	B	Масса ед.т
903-1-250.87-КЖ.И.4.5	ПС60.18.2,0-3А-32а	200	3,30
-01	ПС60.18.2,5-2А-32а	250	4,07
-02	ПС60.18.3,5-6А-32а	350	5,60

Привязан:

Инв.№

Нач.отд.	Чистоусов		
Гл.конст.	Палагин		
Гл.спец.	Килимник		
Рук.гр.	Костин		
Инжен.	Алешников		
Пров.	Костин		
Н.контр.	Писарев		

903-1-250.87-КЖ.И.4.5

ПАНЕЛЬ СТЕНОВАЯ
ПС60.18.2,0-3А-32а
ПС60.18.2,5-2А-32а
ПС60.18.3,5-6А-32а

Стадия	Масса	Масштаб
Р	см. табл.	1:50
Лист	Листов	

САНТЕХПРОЕКТ

Инв.№ подл. | Подп. и дата | Взам. инв.№

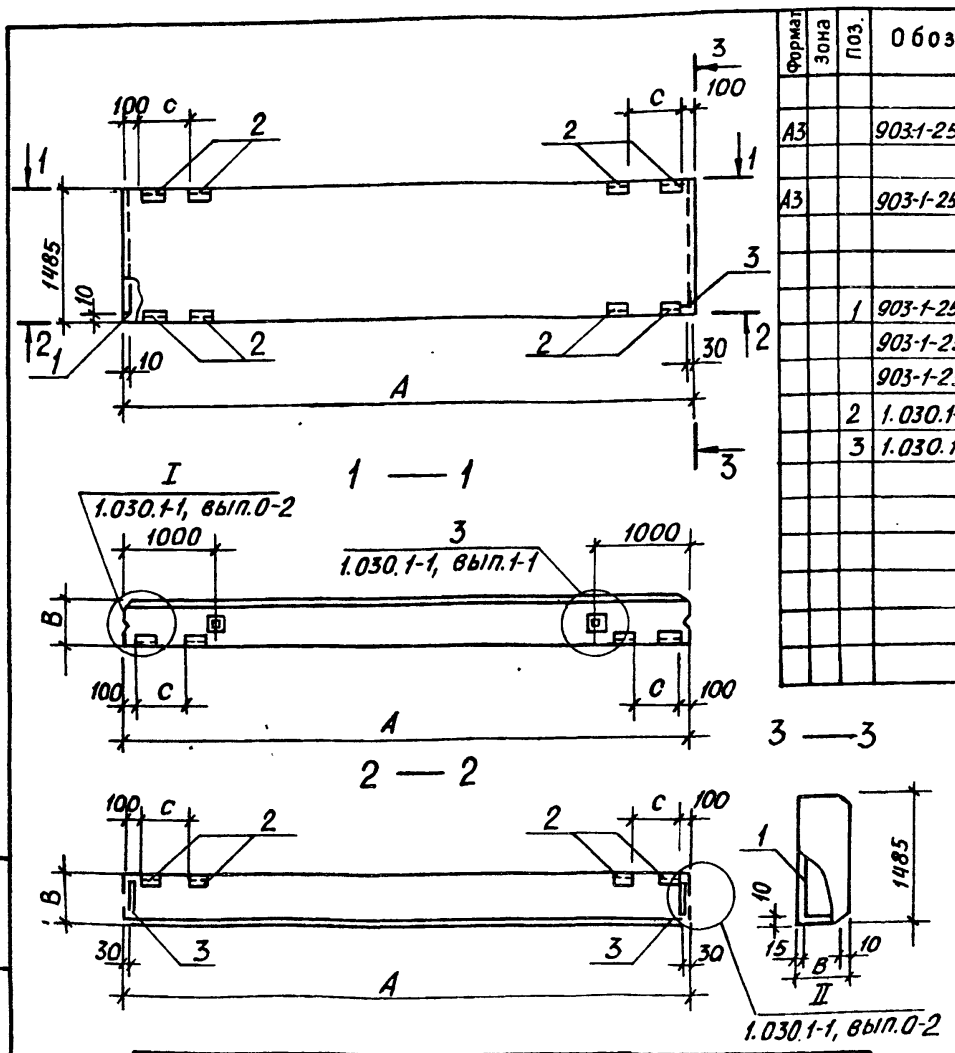

Формат	Зона	Поз.	Обозначение	Наименование	Количество на 903-1-250.87-КЖ.И.4.6				Примечание
						01	02		
				ДОКУМЕНТАЦИЯ					
А3			903-1-250.87-КЖ.И. ТУ1	ТЕХНИЧЕСКИЕ УСЛОВИЯ НА ИЗГОТОВЛЕНИЕ СБОРНЫХ ЖЕЛЕЗОБЕТОННЫХ ИЗДЕЛИЙ	X	X	X		
А3			903-1-250.87-КЖ.И.40.1	ВЕДОМОСТЬ РАСХОДА СТАЛИ	X	X	X		
				СБОРОЧНЫЕ ЕДИНИЦЫ					ПС33
		1	903-1-250.87-КЖ.И.4.00.2	КАРКАС ПРОСТРАНСТВЕННЫЙ КП24	1				
			903-1-250.87-КЖ.И.4.00.2	КАРКАС ПРОСТРАНСТВЕННЫЙ КП25		1			
			903-1-250.87-КЖ.И.4.002	КАРКАС ПРОСТРАНСТВЕННЫЙ КП26			1		
		2	1.030.1-1, вып.1-3	ИЗДЕЛИЕ ЗАКЛАДНОЕ М2	8	8	8		
		3	1.030.1-1, вып.1-3	ИЗДЕЛИЕ ЗАКЛАДНОЕ М6	2	2	2		
				МАТЕРИАЛЫ					
				БЕТОН ЛЕГКИЙ КЛАССА В5	1,52 м3	2,01 м3	2,99 м3		
				РАСТВОР ЦЕМЕНТНЫЙ М100	0,18 м3	0,18 м3	0,10 м3		
				РАСТВОР ЦЕМЕНТНЫЙ М50	0,14 м3	0,14 м3	0,14 м3		

Обозначение	Марка	A	B	C	Масса ед.т
903-1-250.87-КЖ.И.4.6	ПС62,5.18(15)2,0-3А-33	6230	200	250	2,28
-01	ПС63,18(15)2,5-2А-33	6280	250	300	2,79
-02	ПС64.18(15)3,5-6А-33	6320	350	400	3,87

Привязан:

Инв.№

Нач.отд.	Чистоусов		
Гл.конст.	Палагин		
Гл.спец.	Килимник		
Рук.гр.	Костин		
Инж.	Алешников		
Пров.	Костин		
Н.контр.	Писарев		

903-1-250.87-КЖ.И.4.6

ПАНЕЛЬ СТЕНОВАЯ
ПС62,5.18(15).2,0-3А-33
ПС63.18(15).2,5-2А-33
ПС64.18(15).3,5-6А-33

Стадия	Масса	Масштаб
Р	см. табл.	1:50
Лист	Листов	

САНТЕХПРОЕКТ

Инв.№ подл. | Подп. и дата | Взам. инв.№

Альбом 8

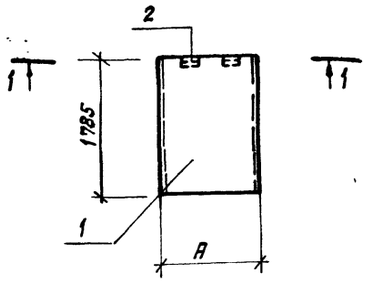

1 — 1

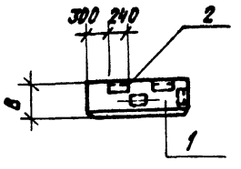

Формат	Зона	Поз.	Обозначение	Наименование	Количество на 903-1-250.87 КЖИ-4.7				Примечание
						01			
				Документация					
А3			903-1-250.87-КЖ.И. ТУ1	Технические условия на изготовление сборных железобетонных изделий	X	X	X		
А3			903-1-250.87-КЖ.И.40.1	Ведомость расхода стали	X	X	X		
				Сборочные единицы					ПС42
		1	1.030.1-1, вып. 1-1	Панель стеновая 2ПС11,3.18.2,5-л-1,72а	1				
			1.030.1-1, вып. 1-1	Панель стеновая 2ПС12.18.3,0-л-1,72а		1			
			1.030.1-1, вып. 1-1	Панель стеновая 2ПС12,3.18.3,5-л-1.72а			1		
		2	1.030.1-1, вып. 1-3	Изделие закладное М2	1	1	1		

Обозначение	Марка	A	B	Масса
903-1-250.87-КЖ.И.4.7	2ПС11,3.18.2,5-л-1,72а	1130	250	
—01	2ПС12.18.3,0-л-1,72а	1180	300	
—02	2ПС12,3.18.3,5-л-1,72а	1230	350	

Привязан:

Инв. №

Инв. № подл. | Подпись и дата | Взам. инв. №

Нач. отд.	Чистоусов		
Гл. конст.	Лалагин		
Гл. спец.	Килимник		
Рук. гр.	Костин		
Инжен.	Алешникова		
Провер.	Костин		
Н. контр.	Писарев		

903-1-250.87-КЖ.И.4.7

Панель стеновая
2ПС11,3.18.2,5-л-1,72а
2ПС12,3.18.3,5-л-1,72а

Стадия	Масса	Масштаб
Р	См. табл.	1:50
Лист	Листов	

САНТЕХПРОЕКТ

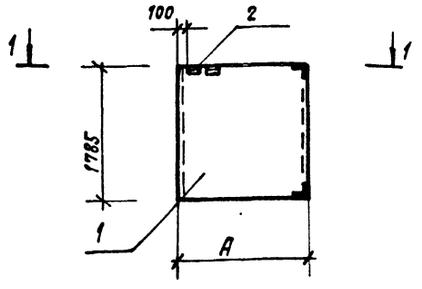

1 — 1

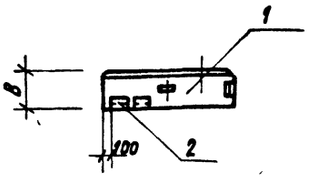

Формат	Зона	Поз.	Обозначение	Наименование	Количество на 903-1-250.87 КЖ.И.4.8				Примечание
						01	02		
				Документация					
А3			903-1-250.87-КЖ.И. ТУ1	Технические условия на изготовление сборных железобетонных изделий	X	X	X		
А3			903-1-250.87-КЖ.И.40.1	Ведомость расхода стали	X	X	X		
				Сборочные единицы					ПС41
		1	1.030.1-1 вып. 1-1	Панель стеновая 2ПС18.18.2,5-л-1,73а	1				
			1.030.1-1 вып. 1-1	Панель стеновая 2ПС18.3,18.3,0-л-1,73а		1			
			1.030.1-1 вып. 1-1	Панель стеновая 2ПС19.18.3,5-л-1,73а			1		
		2	1.030.1-1 вып. 1-3	Изделие закладное МН2	1	1	1		

Обозначение	Марка	A	B	Масса ед. т.
903-1-250.87-КЖ.И. 4.8	2ПС18.18.2,5-л-1,73а	1780	250	1,21
—01	2ПС18,3 18.3,0-л-1,73а	1830	300	1,48
—02	2ПС19.18,3,5-л-1,73а	1880	350	1,75

Привязан:

Инв. №

Инв. № подл. | Подпись и дата | Взам. инв. №

Нач. отд.	Чистоусов		
Гл. конст.	Лалагин		
Гл. спец.	Килимник		
Рук. гр.	Костин		
Инжен.	Алешникова		
Провер.	Костин		
Н. контр.	Писарев		

903-1-250.87-КЖ.И.4.8

Панель стеновая
2ПС18.18.2,5-л-1,73а
2ПС18,3.18.3.0-л-1,73а
2ПС19.18.3,5-л-1,73а

Стадия	Масса	Масштаб
Р	См. табл.	1:50
Лист	Листов	

САНТЕХПРОЕКТ

Альбом 8

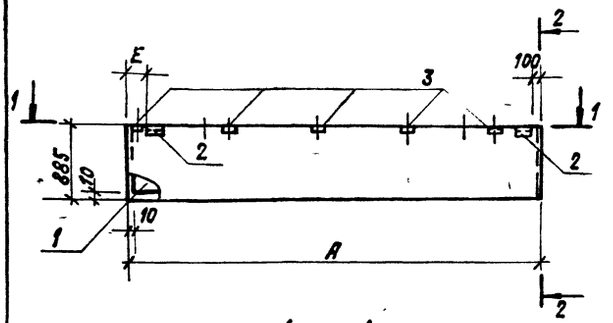

Формат	Зона	Поз.	Обозначение	Наименование	Количество на 903-1-250.87-КЖ.И.4.9				Примечание
						01	02		
				Документация					
А3			903-1-250.87-КЖ.И. ТУ1	Технические условия на изготовление сборных железобетонных изделий					
А3			903-1-250.87-КЖ.И.40.1	Ведомость расхода стали					
				Сборочные единицы					ПС48
А3		1	903-1-250.87-КЖ.И.4.00.1	Каркас пространственный КП1	1				
			903-1-250.87-КЖ.И.4.00.1	Каркас пространственный КП2		1			
			903-1-250.87-КЖ.И.4.00.1	Каркас пространственный КП3			1		
			1.030.1-1, вып. 1-3	Изделие закладное М2	2	2	2		
			1.030.1-1, вып. 1-3	Изделие закладное М9	5	5	4		
				Материалы:					
				Бетон легкий класса В5	0,8 м³	1,04 м³	1,5 м³		
				Раство. цементный М100	0,1 м³	0,1 м³	0,1 м³		
				Раствор цементный М50	0,07 м³	0,07 м³	0,07 м³		

Обозначение	Марка	А	В	С	D	Е	Масса ед., т
903-1-250.87-КЖ.И.4.9	ПС60(55).9.2,0-2л-36	5300	200	1200	110	170	1,20
—01	ПС60(54,5)9.2,5-2л-36	5450	250	1200	60	120	1,45
—02	ПС60(54). 9.3,5-6л-36	5400	350	1210	—	—	1,97

Привязан:

Инв. №

Нач. отд.	Чистоусов		87
Гл. констр.	Палагин		
Гл. спец.	Килимник		
Рук. гр.	Костин		
Инжен.	Алешникова		
Пров.	Костин		
Н. контр.	Писарев		

903-1-250.87-КЖ.И.4.9

Панель стеновая
ПС60(55).9.2,0-2л-36
ПС60(54,5). 9.2,5-2л-36
ПС60(54). 9.3,5-6л-36

Стадия	Масса	Масштаб
Р	см. табл.	1:50
Лист	Листов	

САНТЕХПРОЕКТ

Инв. № подл. | Подпись и дата | Взам. инв. №

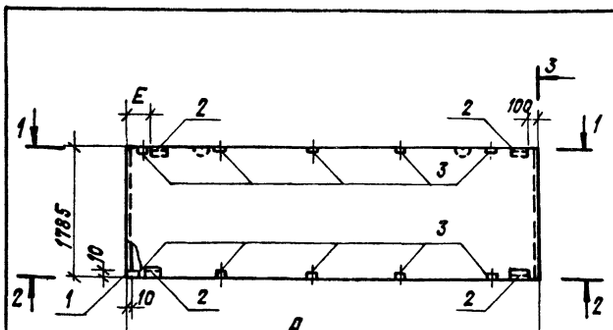

Формат	Зона	Поз.	Обозначение	Наименование	Количество на 903-1-250.87-КЖ.И.4.10				Примечание
						01	02		
				Документация					
А3			903-1-250.87-КЖ.И. ТУ1	Технические условия на изготовление сборных железобетонных изделий					
А3			903-1-250.87-КЖ.И.40.1	Ведомость расхода стали					
				Сборочные единицы					ПС49
А3		1	903-1-250.87-КЖ.И.4.00.1	Каркас пространственный КП4	1				
			903-1-250.87-КЖ.И.4.00.1	Каркас пространственный КП5		1			
			903-1-250.87-КЖ.И.4.00.1	Каркас пространственный КП6			1		
			1.030.1-1, вып. 1-1	Изделие закладное М2	4	4	4		
			1.030.1-1, вып. 1-1	Изделие закладное М9	10	10	8		
				Материалы:					
				Бетон легкий класса В5	1,61 м³	2,08 м³	3,02 м³		
				Раствор цементный М100	0,19 м³	0,19 м³	0,19 м³		
				Раствор цементный М50	0,15 м³	0,15 м³	0,15 м³		

Обозначение	Марка	А	В	С	D	Е	Масса ед., т
903-1-250.87-КЖ.И.4.10	ПС60(55).18.2,0-3л-38	5500	200	1200	110	170	2,40
—01	ПС60(54,5). 18.2,5-2л-38	5450	250	1200	60	120	2,90
—02	ПС60(54). 18.3,5-6л-38	5400	350	1210	—	—	3,92

Привязан:

Инв. №

Нач. отд.	Чистоусов		87
Гл. констр.	Палагин		
Гл. спец.	Килимник		
Рук. гр.	Костин		
Инжен.	Алешникова		
Пров.	Костин		
Н. контр.	Писарев		

903-1-250.87-КЖ.И.4.10

Панель стеновая
ПС60(55).18.2,0-3л-38
ПС60(54,5). 18.2,5-3л-38
ПС60(54). 18.3,5-6л-38

Стадия	Масса	Масштаб
Р	см. табл.	1:50
Лист	Листов	

САНТЕХПРОЕКТ

Копировал Крайнина 22699-10 27

Альбом 8

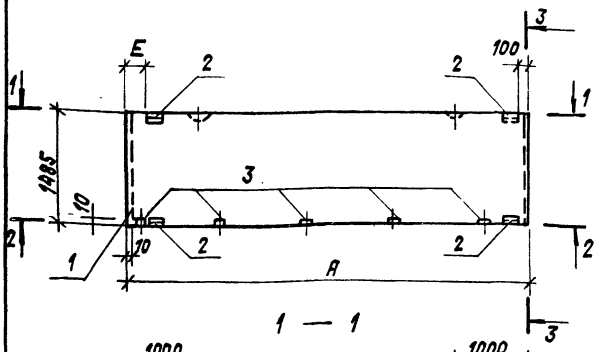

Формат	Зона	Поз.	Обозначение	Наименование	Количество на 903-1-250.87-КЖ.И.4.11				Примечание
						01	02		
				Документация					
А3			903-1-250.87-КЖ.И. ТУ1	Технические условия на изготовление сборных железобетонных изделий					
А3			903-1-250.87-КЖ.И.4.11	Ведомость расхода стали					
				Сборочные единицы					ПС50
А3		1	903-1-250.87-КЖ.И.4.00.1	Каркас пространственный КП7	1				
			903-1-250.87-КЖ.И.4.00.1	Каркас пространственный КП8		1			
			903-1-250.87-КЖ.И.4.00.1	Каркас пространственный КП9			1		
		2	1.030.1-1, вып. 1-3	Изделие закладное М2	4	4	4		
		3	1.030.1-1, вып. 1-3	Изделие закладное М9	5	5	4		
				Материалы:					
				Бетон легкий класса В5	1,34 м³	1,13 м³	2,37 м³		
				Раствор цементный М100	0,16 м³	0,16 м³	0,16 м³		
				Раствор цементный М50	0,12 м³	0,12 м³	0,12 м³		

Обозначение	Марка	A	B	C	D	E	Масса ед.,т
903-1-250.87-КЖ.И.4.11	ПС60(55).15.2,0-2л-37	5500	200	1200	110	170	1,99
— 01	ПС60(54.5).15.2,5-2л-37	5450	250	1200	60	120	2,42
— 02	ПС60(54).15.3,5-6л-37	5400	350	1210	—	108	3,27

Привязан:

Инв.№

Инв.№подл. | Подпись и дата | Взам.инв.№

Нач.отд.	Чистоусов		
Гл.конст.	Палагин		
Гл.спец.	Килимник		
Рук.гр.	Костин		
Инжен.	Алешникова		
Пров.	Костин		
Н.контр.	Писарев		

903-1-250.87-КЖ.И.4.11

Панель стеновая
ПС60(55).15.2,0-2л-37
ПС60(54.5).15.2,5-2л-37
ПС60(54).15,3,5-6л-37

Стадия	Масса	Масштаб
Р	См. табл.	1:50
Лист	Листов	

САНТЕХПРОЕКТ

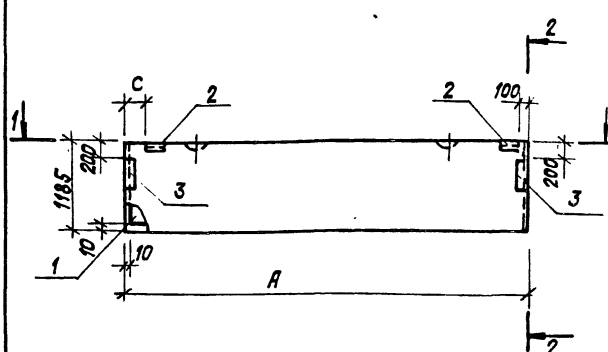

Формат	Зона	Поз.	Обозначение	Наименование	Количество на 903-1-250.87-КЖ.И.4.12				Примечание
				Документация					
А3			903-1-250.87-КЖ.И. ТУ1	Технические условия на изготовление сборных железобетонных изделий					
А3			903-1-250.87-КЖ.И.40.1	Ведомость расхода стали					
				Сборочные единицы					ПС51
А3		1	903-1-250.87-КЖ.И.4.00.1	Каркас пространственный КП10	1				
А3			903-1-250.87-КЖ.И.4.00.1	Каркас пространственный КП11		1			
А3			903-1-250.87-КЖ.И.4.00.1	Каркас пространственный КП12			1		
		2	1.030.1-1, вып. 1-3	Изделие закладное М2	2	2	2		
		3	1.030.1-1, вып. 1-3	Изделие закладное М14	2	2	2		
				Материалы:					
				Бетон легкий класса В5	1,07 м³	1,38 м³	2,07 м³		
				Раствор цементный М100	0,13 м³	0,13 м³	0,13 м³		
				Раствор цементный М50	0,1 м³	0,1 м³	0,1 м³		

Обозначение	Марка	A	B	C	Масса ед.т
903-1-250.87-КЖ.И.4.12	ПС60(55).12.2,0-2л-34	5500	200	170	1.60
-01	ПС60(54,5).12.2,5-3л-34	5450	250	120	1.93
-02	ПС60(54).12.3,5-6л-34	5400	350	100	2,610

Привязан:

Инв.№

Инв.№подл. | Подпись и дата | Взам.инв.№

Нач.отд.	Чистоусов		
Гл.конст.	Палагин		
Гл.спец.	Килимник		
Рук.гр.	Костин		
Инжен.	Алешникова		
Пров.	Костин		
Н.контр.	Писарев		

903-1-250.87-КЖ.И.4.12

Панель стеновая
ПС60(55).12.2,0-2л-34
ПС60(54,5).12.2,5-3л-34
ПС60(54).12.3,5-6л-34

Стадия	Масса	Масштаб
Р	См. табл.	1:50
Лист	Листов	

САНТЕХПРОЕКТ

Альбом 8

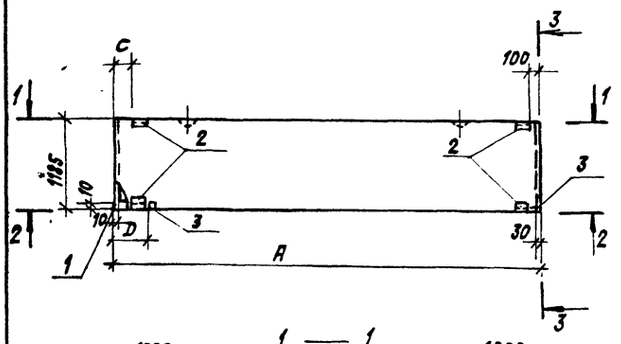

Формат	Зона	Поз.	Обозначение	Наименование	Количество на 903-1-250.87.КЖ.И.4.13			Примечание
						01	02	
				Документация				
А3			903-1-250.87-КЖ.И. .ТУ1	Технические условия на изготовление сборных железобетонных изделий				
А3			901-1-250.87-КЖ.И.40.1	Ведомость расхода стали				
				Сборочные единицы				ПС 62
А3		1	903-1-250.87-КЖ.И. 4.00.1	Каркас пространственный КП13	1			
			903-1-250.87-КЖ.И.4.00.1	Каркас пространственный КП14		1		
			903-1-250.87-КЖ.И. 4.00.1	Каркас пространственный КП15			1	
		2	1.030.1-1 , вып. 1-3	Изделие закладное М2	4	4	4	
		3	1.030.1-1, вып. 1-3	Изделие закладное М6	2	2	2	
				Материалы:				
				Бетон легкий класса В5	1,71 м3	1,44 м3	2,08 м3	
				Раствор цементный М100	0,13 м3	0,13 м3	0,13 м3	
				Раствор цементный М50	0,1 м3	0,1 м3	0,1 м3	

Обозначение	Марка	A	B	C	D	Масса ед.т.
903-1-250.87-КЖ.И.4.13	ПС60(57).12.2,0-2л-32	5700	200	270	530	1.65
—01	ПС60(55,5).12.2,5-3л-32	5650	250	220	480	2,01
—02	ПС60(55).12.3,5-6л-32	5600	350	170	430	2,16

Привязан:

Инв.№

Инв.№подл. | Подпись и дата | Взам.инв.№

			903-1-250.87-КЖ.И.4.13
Нач.отд.	Чистоусов		Панель стеновая ПС60(57),12.2,0-2л-32; ПС60(55,5). 12.2,5-3л-32; ПС60(55). 12.3,5-6л-32
Гл.конст.	Палагин		Стадия: Р; Масса: см. табл.; Масштаб: 1:50
Гл.спец.	Килимник		Лист; Листов
Рук.гр.	Костин		САНТЕХПРОЕКТ
Инженер.	Алешникова		
Пров.	Костин		
Н.контр.	Писарев		

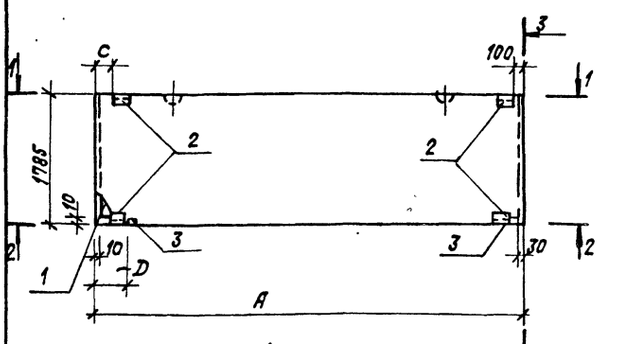

Формат	Зона	Поз.	Обозначение	Наименование	Количество на 903-1-250.87-КЖ.И.4.14			Примечание
						01	02	
				Документация				
А3			903-1-250.87-КЖ.И. ТУ1	Технические условия на изготовление сборных железобетонных изделий				
А3			903-1-250.87-КЖ.И.40.1	Ведомость расхода стали				
				Сборочные единицы				ПС63
А3		1	903-1-250.87-КЖ.И. 4.00.1	Каркас пространственный КП16	1			
			903-1-250.87-КЖ.И.4.00.1	Каркас пространственный КП17		1		
			903-1-250.87-КЖ.И. 4.00.1	Каркас пространственный КП18			1	
		2	1.030.1-1, вып.1-3	Изделие закладное М2	4	4	4	
		3	1.030.1-1, вып.1-3	Изделие закладное М6	2	2	2	
				Материалы:				
				Бетон легкий класса В5	1,67 м3	2,16 м3	3,14 м3	
				Раствор цементный М100	0,2 м3	0,2 м3	0,2 м3	
				Раствор цементный М50	0,15 м3	0,15 м3	0,15 м3	

Обозначение	Марка	A	B	C	D	Масса ед.т
903-1-250.87-КЖ.И.4.14	ПС60(57).18.2,0-3л-32	5700	200	270	530	2,49
— 01	ПС60(55,5).18.2,5-2л-32	5650	250	220	480	3,00
— 02	ПС60(55).18.3,5-6л-32	5600	350	170	430	4,06

Привязан

Инв.№

Инв.№подл. | Подпись и дата | Взам.инв.№

			903-1-250.87-КЖ.И.4.14
Нач.отд.	Чистоусов		Панель стеновая ПС60(57).18.2,0-3л-32; ПС60(55,5). 18.2,5-2л-32; ПС60(55). 18.3,5-6л-32
Гл.конст.	Палагин		Стадия: Р; Масса: см. табл.; Масштаб: 1:50
Гл.спец.	Килимник		Лист; Листов
Рук.гр.	Костин		САНТЕХПРОЕКТ
Инженер.	Алешникова		
Пров.	Костин		
Н.контр.	Писарев		

Альбом 8

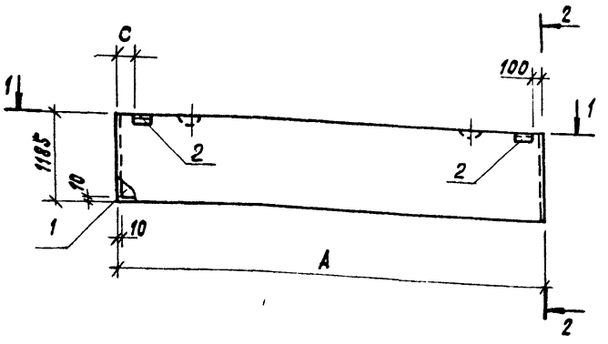

1 — 1

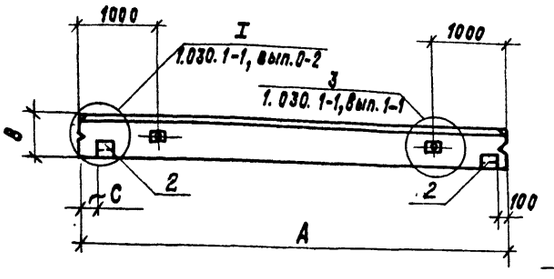

2 — 2

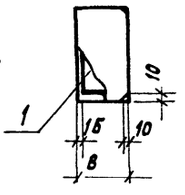

Формат	Зона	Поз.	Обозначение	Наименование	Количество на 903-1-250.87-КЖИ 01	02	Примечание
				Документация			
А3			903-1-250.87-КЖ.И.ТУ1	Технические условия на изготовление сборных железобетонных изделий			
А3			903-1-250.87 КЖ.И.40.1	Ведомость расхода стали			
				Сборочные единицы			ПС64
А3		1	903-1-250.87-КЖ.И.4.00.1	Каркас пространственный КП13	1		
			903-1-250.87-КЖ.И.4.00.1	Каркас пространственный КП14		1	
			903-1-250.87-КЖ.И.4.00.1	Каркас пространственный КП15			1
			1.030.1-1, вып. 1-3	Изделие закладное М2	2	2	2
				Материалы:			
				Бетон легкий класса В5	1,11 м³	1,44 м³	2,08 м³
				Раствор цементный М100	0,13 м³	0,13 м³	0,13 м³
				Раствор цементный М50	0,1 м³	0,1 м³	0,1 м³

Привязан:

Инв.№

Обозначение	Марка	А	В	С	Масса ед.т
903-1-250.87-КЖ.И.4.15	ПС60(57).12.2,0-2л-31	5700	200	270	1,65
-01	ПС60(56,5).12.2,5-3л-31	5650	250	220	2,01
-02	ПС60(56).12.3,5-6л-31	5600	350	170	2,76

Нач.отд.	Чистоусов	
Гл.конст.	Лалагин	
Гл.спец.	Килимник	
Рук.гр.	Костин	
Инжен.	Алешникова	
Пров.	Костин	
Н.контр.	Писарев	

903-1-250.87-КЖ.И.4.15

Панель стеновая ПС60(57),12.2,0-2л-31; ПС60(56,5).12.2,5-3л-31; ПС60(56).12.3,5-6л-31

Стадия	Масса	Масштаб
Р	см. табл.	1:50
Лист	Листов	

САНТЕХПРОЕКТ

Инв.№ подл. | Подпись и дата | Взам.инв.№

Инв.№ подл. | Подпись и дата | Взам.инв.№

Альбом 8

Ведомость расхода стали на элемент, кг (начало)

Марка элемента	Изделия арматурные: Арматура класса Вр1 ГОСТ 6727-80* ф4	ф5	Итого	Арматура класса AIII ГОСТ 5781-82* ф6	ф8	ф10	ф12	Итого	Всего
1	2	3	4	5	6	7	8	9	10
t=-20°									
ПС26	3,5	4,34	7,84						7,84
ПС27	3,5	4,34	7,84						7,84
ПС33	3,76	5,06	8,82		29,4	0,2		29,6	38,42
ПС48	2,3	2,86	5,16		17,26	0,22		17,48	40,12
ПС49	2,64	2,86	5,5		21,6	0,2		21,8	27,3
ПС50	3,04	5,06	8,1		25,92	0,2		26,12	34,22
ПС51	3,44	5,94	9,38		30,24	0,2		30,44	39,82
ПС62	2,62	3,96	6,58		22,4	0,2		22,6	29,18
ПС63	3,38	5,94	9,32		31,36	0,2		31,56	40,88
ПС64	2,62	3,96	6,58		22,4	0,2		22,6	29,18

Марка элемента	Петли: Арматура класса AIII ГОСТ 5781-82* ф8	ф10	ф12	Итого	Арматура класса Ас II ГОСТ 5781-82* ф10	ф12	ф14	ф16	ф18	Итого	Всего
1	11	12	13	14	15	16	17	18	19	20	21
t=-20°											
ПС26	0,1			0,1	1,3					1,3	1,4
ПС27	0,1			0,1	1,3					1,3	1,4
ПС33		0,16		0,16			3,4			3,4	3,56
ПС48		0,16		0,16			1,4			1,4	1,56
ПС49		0,16		0,16			1,4			1,4	1,56
ПС50		0,16		0,16			1,4			1,4	1,56
ПС51		0,16		0,16			1,4			1,4	1,56
ПС62		0,16		0,16			3,4			3,4	3,56
ПС63		0,16		0,16			1,4			1,4	1,56
ПС64		0,16		0,16			3,4			3,4	3,56

Марка элемента	Изделия закладные: Арматура класса AIII ГОСТ 5781-82* ф10	Итого	Прокат марки ВСт3пс ГОСТ 19903-74* 6х60	8х60	8х100	Итого	ГОСТ 8509-86 63х6	Итого	Всего	Общий расход
1	22	23	24	25	26	27	28	29	30	31	32	33
t=-20°												
ПС26	2,16		2,16	2,24			2,24	6,42		6,42	10,82	20,06
ПС27	2,16		2,16	2,24			2,24	6,42		6,42	10,82	20,06
ПС33	2,6		2,6	4,48	1,28		5,76	10,96		10,96	19,32	61,30
ПС48	1,9		1,9	1,12		5,0	6,12	2,74		2,74	10,76	52,44
ПС49	4,6		4,6	2,24		10,0	12,24	5,48		5,48	22,32	51,18
ПС50	1,9		1,9	2,24		5,0	7,24	5,48		5,48	14,62	50,4
ПС51	7,6		7,6	14,72		6,28	21,04	2,74		2,74	31,38	72,76
ПС62	1,8		1,8	2,24	1,28		3,52	5,48		5,48	10,8	43,54
ПС63	1,8		1,8	2,24	1,28		3,52	5,48		5,48	10,8	53,24
ПС64	0,4		0,4	1,12			1,12	2,74		2,74	4,26	37,0

Привязан:

Инв. №

Нач. отд.	Чистоусов	
Гл. конст.	Палагин	
Гл. спец.	Калинник	
Рук. гр.	Костин	
Ст. инж.	Станков	
Техник	Максимова	
Н. контр.	Лисарев	

903-1-250.87-КЖ.И.40.1

Ведомость расхода стали на элемент, кг (начало)

Стадия	Масса	Масштаб
Р		
Лист 1	Листов 3	

САНТЕХПРОЕКТ

Инв. № подл. | Подпись и дата | Взам. инв. №

Ведомость расхода стали на элемент, кг (продолжение)

Марка элемента	Изделия арматурные: Арматура класса Вр1 ГОСТ 6727-80* ф4	ф5	Итого	Арматура класса AIII ГОСТ 5781-82* ф6	ф8	ф10	ф12	Итого	Всего
1	2	3	4	5	6	7	8	9	10
t=-30°									
ПС26	3,5	4,34	7,84						7,84
ПС27	3,5	4,34	7,84						7,84
ПС33	3,32	5,06	8,38	16,68		0,2		16,88	25,26
ПС48	2,16	2,86	5,02		17,12	0,22		17,34	22,36
ПС49	2,52	3,96	6,48		21,4	0,4		21,8	28,28
ПС50	2,88	5,06	7,94		25,68	0,4		26,08	34,02
ПС51	3,24	5,94	9,18		29,98	0,4		30,38	39,54
ПС62	2,62	3,96	6,58		22,2	0,4		22,6	29,18
ПС63	3,38	5,94	9,32		31,08	0,4		31,48	40,8
ПС64	2,62	3,96	6,58		22,2	0,4		22,6	29,18

Марка элемента	Петли: Арматура класса AIII ГОСТ 5781-82* ф8	ф10	ф12	Итого	Арматура класса Ас II ГОСТ 5781-82* ф10	ф12	ф14	ф16	ф18	Итого	Всего
1	11	12	13	14	15	16	17	18	19	20	21
t=-30°											
ПС26	0,1			0,1	1,3					1,3	1,4
ПС27	0,1			0,1	1,3					1,3	1,4
ПС33		0,26		0,26				4,88		4,88	5,14
ПС48		0,26		0,26				4,88		4,88	5,14
ПС49		0,26		0,26				4,88		4,88	5,14
ПС50		0,26		0,26				4,88		4,88	5,14
ПС51		0,26		0,26				4,88		4,88	5,14
ПС62		0,26		0,26				4,88		4,88	5,14
ПС63		0,26		0,26				4,88		4,88	5,14
ПС64		0,26		0,26				4,88		4,88	5,14

Марка элемента	Изделия закладные: Арматура класса AIII ГОСТ 5781-82* ф10	Итого	Прокат марки ВСт3пс ГОСТ 19903-74* 6х60	8х60	8х100	Итого	ГОСТ 8509-86 63х6	Итого	Всего	Общий расход
1	22	23	24	25	26	27	28	29	30	31	32	33
t=-30°												
ПС26	2,16		2,16	2,24			2,24	6,42		6,42	10,82	20,06
ПС27	2,16		2,16	2,24			2,24	6,42		6,42	10,82	20,06
ПС33	2,16		2,16	4,48	1,28		5,76	10,96		10,96	19,32	49,72
ПС48	1,9		1,9	1,12		5,0	6,12	2,74		2,74	10,76	38,26
ПС49	4,6		4,6	2,24		10,0	12,24	5,48		5,48	22,32	55,74
ПС50	1,9		1,9	2,24		5,0	7,24	5,48		5,48	14,62	53,78
ПС51	7,6		7,6	14,72		6,28	21,04	2,74		2,74	31,38	76,06
ПС62	1,8		1,8	2,24	1,28		3,52	5,48		5,48	10,8	45,12
ПС63	1,8		1,8	2,24	1,28		3,52	5,48		5,48	10,8	56,74
ПС64	0,4		0,4	1,12			1,12	2,74		2,74	4,26	38,58

Привязан:

Инв. №

Нач. отд.	Чистоусов	
Гл. конст.	Палагин	
Гл. спец.	Калинник	
Рук. гр.	Костин	
Ст. инж.	Станков	
Техник	Максимова	
Н. контр.	Лисарев	

903-1-250.87-КЖ.И.40.1

Ведомость расхода стали на элемент, кг (продолжение)

Стадия	Масса	Масштаб
Р		
Лист 2	Листов 8	

САНТЕХПРОЕКТ

Инв. № подл. | Подпись и дата | Взам. инв. №

Копировал: Тужилкина 22699-10 31

Ведомость расхода стали на элемент, кг (окончание)

Марка элемента	Изделия арматурные: Арматура класса Вр1 ГОСТ 6727-80* ф4	ф5	Итого	Арматура класса AIII ГОСТ 5781-82* ф6	ф8	ф10	ф12	Итого	Всего
1	2	3	4	5	6	7	8	9	10
t=-40°									
ПС26									
ПС27	3,78		3,78	5,46			5,46	9,24	
ПС33	5,16	5,06	10,22		30,12		0,56	30,68	40,9
ПС48	4,49	2,86	7,35		17,04		0,56	17,6	24,95
ПС49	3,78	3,96	7,74		21,3		0,6	21,9	29,64
ПС50	4,32	5,06	9,38		25,56		0,6	26,16	35,54
ПС51	4,85	5,94	10,8		29,82		0,6	30,42	41,22
ПС62	3,93	3,96	7,89		22,1		0,6	22,7	30,59
ПС63	5,07	5,94	11,01		30,94		0,6	31,54	42,55
ПС64	3,93	3,96	7,89		22,1		0,6	22,7	30,59

Марка элемента	Петли: Арматура класса AIII ГОСТ 5781-82* ф8	ф10	ф12	Итого	Арматура класса AcII ГОСТ 5781-82* ф10	ф12	ф14	ф16	ф18	Итого	Всего
1	11	12	13	14	15	16	17	18	19	20	21
t=-40°											
ПС26											
ПС27	0,1			0,1		2,14				2,14	2,54
ПС33			0,26	0,26					6,74	6,74	7,0
ПС48			0,26	0,26					6,74	6,74	7,0
ПС49			0,26	0,26					6,74	6,74	7,0
ПС50			0,26	0,26					6,74	6,74	7,0
ПС51			0,26	0,26					6,74	6,74	7,0
ПС62			0,26	0,26					6,14	6,74	7,0
ПС63			0,26	0,26					6,74	6,74	7,0
ПС64			0,26	0,26					6,74	6,74	7,0

Марка элемента	Изделия закладные: Арматура класса AIII ГОСТ 5781-82* ф10		Итого	Прокат марки ВСт3пс ГОСТ 19903-74*: 6х60-8х60	8х60-8х100	Итого	ГОСТ 8509-86: ∟63х6		Итого	Всего	Общий расход
1	22	23	24	25	26	27	28	29	30	31	32	33
t=-40°												
ПС26	1,28		1,28	1,12			1,12	4,58		4,58	6,98	6,98
ПС27	2,16		2,16	2,24			2,24	6,42		6,42	10,82	22,58
ПС33	2,6		2,6	4,48	1,28		5,76	10,96		10,96	19,32	67,22
ПС48	1,52		1,52	1,12		4,0	5,12	2,74		2,74	9,38	41,33
ПС49	3,84		3,84	2,24		8	10,24	5,48		5,48	19,56	56,2
ПС50	1,52		1,52	2,24		4	6,24	5,48		5,48	13,24	55,78
ПС51	7,6		7,6	14,72		6,28	21,04	2,74		2,74	31,38	79,6
ПС62	1,8		1,8	2,24	1,28		3,52	5,48		5,48	10,8	48,39
ПС63	1,8		1,8	2,24	1,28		3,52	5,48		5,48	10,8	60,35
ПС64	0,4		0,4	1,12			1,12	3,86		3,86	5,38	42,97

Инв.№ подл. | Подп. и дата | Взам.инв.№

Привязан:

Инв.№

Нач.отд.	Чистоусов	
Гл.конст.	Палагин	
Гл.спец.	Килимник	
Рук.гр.	Костин	
Ст.инж.	Станков	
Техник	Максикова	
Н.контр.	Писарев	

903-1-250.87-КЖИ.40.1

Ведомость расхода стали на элемент, кг (окончание)

Стадия	Масса	Масштаб
Р		
Лист 3	Листов 3	

САНТЕХПРОЕКТ

Копировал

Формат А4

Ведомость расхода стали на элемент, кг

Марка элемента	Изделия закладные: Арматура класса AIII ГОСТ 5781-82* ф10		Итого	Прокат марки ВСт3пс ГОСТ 19903-74*: 6х60-8х60	8х60-8х100	Итого	ГОСТ 8509-86: ∟63х6		Итого	Всего	Общий расход
1	2	3	4	5	6	7	8	9	10	11	12	13	14	15	16
ПС2	4,2		4,2	1,12			10,0		11,12	2,74		2,74	18,06	18,06
ПС3, ПС5, ПС6, ПС18, ПС36, ПС53, ПС62, ПС84, ПС90, ПС91, ПС92	2,7		2,7	2,24			5,0		7,24	5,48		5,48	15,42	15,42
ПС1, ПС4, ПС7, ПС9, ПС10, ПС13, ПС17, ПС19, ПС57, ПС60, ПС65, ПС74, ПС78, ПС82, ПС84, ПС86, ПС96, ПС98	0,1		0,1	1,12					1,12		2,74	2,74	4,86	4,86
ПС47, ПС54, ПС58, ПС88	2,3		2,3	1,12			5,0		6,12	2,74		2,74	11,60	11,60
ПС8, ПС21, ПС43, ПС61, ПС11, ПС12, ПС20, ПС40, ПС81, ПС85	1,12		1,12	2,48			6,28		8,76	2,74		2,74	12,62	12,62
ПС14	1,3		1,3	2,24	0,64				2,88	5,48		5,48	9,66	9,66
ПС15	1,54		1,54	1,12			3,0		4,12	2,74		2,74	8,40	8,40
ПС22, ПС23, ПС42, ПС93	2,26		2,26	2,48			9,28		11,76	2,74		2,74	16,76	16,76
ПС20, ПС66	3,2		3,2	2,28	0,64	5,0			7,88	5,48		5,48	16,56	16,56
ПС28	1,8		1,8	2,24	1,28				3,52	5,48		5,48	10,80	10,80
ПС29	1,76		1,76							3,68		3,68	5,44	5,44
ПС30, ПС51	1,96		1,96	0,56					0,56	5,05		5,05	7,58	7,58
ПС32	2,16		2,16	1,12					1,12	6,42		6,42	9,70	9,70
ПС33, ПС53	3,7		3,7	2,24	0,64	5,0			7,88	5,48		5,48	17,06	17,06
ПС34, ПС35, ПС36	3,42		3,42	3,60			11,28		14,88	5,48		5,48	23,76	23,76
ПС40	0,4		0,4						1,12	1,38		1,38	2,90	2,90
ПС41	3,46		3,46	2,24			7,0		9,24	5,48		5,48	18,18	18,18
ПС44, ПС45, ПС46, ПС48, ПС83, ПС85, ПС87, ПС94	3,06		3,06	1,12			7,0		8,12	2,74		2,74	13,92	13,92
ПС50	3,7		3,7	2,24	1,28	5,0			8,52	5,48		5,48	17,70	17,70
	1,52		1,52	3,60			6,28		9,88	5,48		5,48	16,88	16,88
	1,86		1,86	0,56					0,56	5,05		5,05	7,57	7,57

Привязан:

Инв.№

Нач.отд.	Чистоусов	
Гл.конст.	Палагин	
Гл.спец.	Килимник	
Рук.гр.	Костин	
Ст.инж.	Станков	
Техник	Максикова	
Н.контр.	Писарев	

903-1-250.87-КЖИ.40.2

Ведомость расхода стали на элемент, кг. На типовые железобетонные панели

Стадия	Масса	Масштаб
Р		
Лист	Листов	

САНТЕХПРОЕКТ

Копировал: Крапивина Формат А2

22699-10 32

Альбом 8

Рис.1

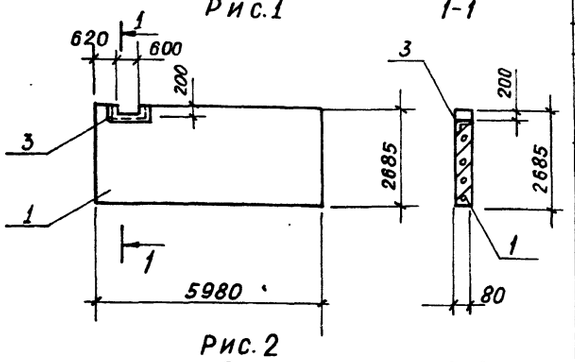

Рис. 2

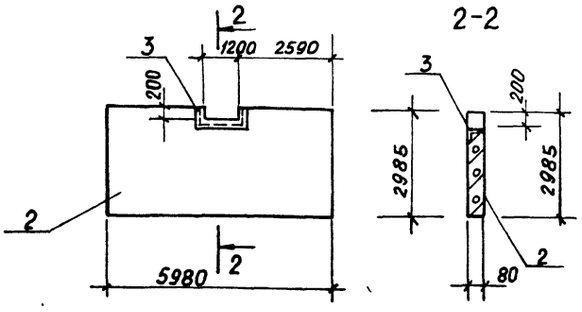

Формат	Зона	Поз.	Обозначение	Наименование	Количество на 903-1-250.87-КЖ.И.6.1				Примечание
						01			
				Документация					
А3			903-1-250.87-КЖ.И.ТУ1	Технические условия на изготовление сборных железобетонных изделий	X	X			
				Сборочные единицы					
		1	1.030.9-2, вып.1	Панель ПГ60.27-1-Т	1				
		2	1.030.9-2, вып.1	Панель ПГ60.30-1-Т		1			
		3	3.400-6/76	Изделие закладное МИ4-48	1.10 п.м	1.6 п.м			

1. Панели перегородки ПГ60.27-1-Т-а, ПГ60.30-1-Т-а отличаются от панелей перегородок ПГ60.27-1-Т, ПГ60.30-1-Т по серии 1.030.9-2 вып.1 наличием отверстия и дополнительной закладной детали.
2. В месте расположения отверстия сетку обрезать по месту

Обозначение	Марка	Масса, кг	Рис.
903-1-250.87-КЖ.И.6.1	ПГ60.27-1-Т-а	2400,0	1
-01	ПГ60.30-1-Т-а	3430,0	2

Привязан:

Инв.№

Нач.отд.	Чистоусов		87
Гл.конс.	Палагин		
Гл.спец.	Килимник		
Рук.гр.	Костин		
Ст.инж.	Егорова		
Провер.	Костин		
Н.контр.	Писарев		

903-1-250.87-КЖ.И. 6.1

Панель перегородка ПГ 60.27-1-Т-а, ПГ60.30-1-Т-а

Стадия	Масса	Масштаб
Р	см. табл.	1:100
Лист	Листов	

САНТЕХПРОЕКТ

Инв.№ подл. | Подпись и дата | Взам. инв.№

Рис.1

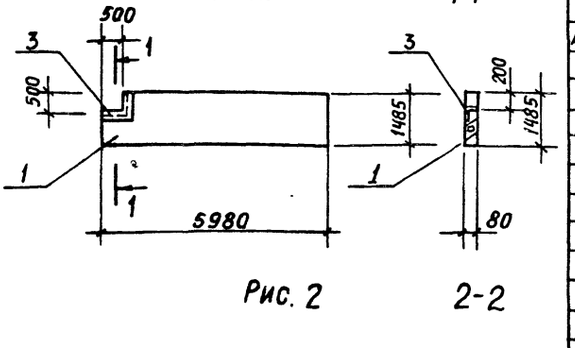

Рис. 2

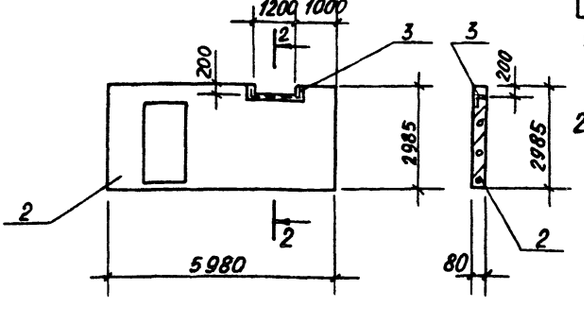

Формат	Зона	Поз.	Обозначение	Наименование	Количество на 903-1-250.87-КЖ.И.6.2				Примечание
						01			
				Документация					
А3			903-1-250.87-КЖ.И.ТУ1	Технические условия на изготовление сборных железобетонных изделий	X	X			
				Сборочные единицы					
		1	1.030.9-2, вып.1	Панель ПГ60.15-1-Т	1				
		2	1.030.9-2, вып.1	Панель ПГ60.30-1-Т-Д1		1			
		3	3.400-6/76	Изделие закладное МИ4-48	1.0 п.м	1.6 п.м			

1. Панели перегородки ПГ60-15-1-Т-а, ПГ60.30-1-Т-Д1-а отличаются от панелей перегородок ПГ60-15-1-Т, ПГ60.30-1-Т-Д1 по серии 1.030.9-2 вып.1 наличием отверстия и дополнительной закладной детали.
2. В месте расположения отверстия сетку обрезать по месту.

Обозначение	Марка	Масса, кг	Рис.
903-1-250.87-КЖ.И.6.2	ПГ60.15-1-Т-а	1700,0	1
-01	ПГ6030-1-Т-Д1-а	2960,0	2

Привязан:

Инв.№

Нач.отд.	Чистоусов		87
Гл.конс.	Палагин		
Гл.спец.	Килимник		
Рук.гр.	Костин		
Ст.инж.	Егорова		
Пров.	Костин		
Н.контр.	Писарев		

903-1-250.87-КЖ.И. 6.2

Панель перегородка ПГ60-15-1-Т-а, ПГ60.30-1-Т-Д1-а

Стадия	Марка	Масштаб
Р	см. табл.	1:100
Лист	Листов	

САНТЕХПРОЕКТ

Инв.№ подл. | Подпись и дата | Взам. инв.№

Копировал: Бочкарева 22699-10 33

Альбом 8

Формат	Зона	Поз.	Обозначение	Наименование	Количество на 903-1-250.87- КЖ.И.4.00.1																			Примечание
						01	02	03	04	05	06	07	08	09	10	11	12	13	14	15	16	17		
				Документация																				
А3			903-1-250.87- КЖ.И. У2	Технические условия на изготовление арматурных и закладных изделий.																				
				Сборочные единицы																				
А3		1	903-1-250- КЖ.И.4.00.01	Каркас плоский Кр12	2						2			2										
		2	-01	То же Кр13	2						4			5										
		1	-02	Кр14		2			2			2			2									
		2	-03	Кр15		2			3			4			5									
		1	-04	Кр16			2	2		2			2			2								
		2	-05	Кр17			2	2		3			4			5								
		1	-06	Кр18													2			2				
		2	-07	Кр19													3			5				
		1	-08	Кр20														2			2			
		2	-09	Кр21														3			5			
		1	-10	Кр22															2			2		
		2	-11	Кр23															3			5		
		3	1.030.1-1, Вып.1-1	Петля строповочная СП5	2			2			2			2			2			2				
		3		то же СП6		2			2			2			2			2			6			
		3		СП7			2			2			2			2			2			7		

Инв.№ подл. | Подпись и дата | Взам.инв.№

Привязан:

Инв.№

Нач.отд.	Чистоусов	
Гл.конст.	Палагин	
Гл.спец.	Килимник	
Рук.гр.	Костин	
Ст.инж.	Сергеева	
Пров.	Костин	
Н.конт.	Писарев	

903-1-250.87 – КЖ.И.4.00.1

Каркас пространственный КП1... КП18

Стадия	Лист	Листов
Р	1	2

САНТЕХПРОЕКТ

Формат	Зона	Поз.	Обозначение	Наименование	Количество на 903-1-250.87. - КЖ.И.4.00.1																			Примечание
						01	02	03	04	05	06	07	08	09	10	11	12	13	14	15	16	17		
				Детали																				
				Вр1- 5-ГОСТ 6727-80*																				
6.4		4		ℓ=850	22	22	22																	0,13кг
6.4		4		ℓ=1150				22	22	22							22	22	22					0,18 кг
6.4		4		ℓ=1450							22	22	22											0,23 кг
6.4		4		ℓ=1750										22	22	22				22	22	22		0,27 кг
				А-II-10-ГОСТ 5781-82*																				
6.4		5		ℓ=170	2			2			2			2			2			2				0,1кг
6.4		5		ℓ=220		2			2			2			2			2			2			0,2 кг
6.4		5		ℓ=320			2			2			2			2			2			2		0,3 кг

Инв.№ подл. | Подп. и дата | Взам.инв.№

903-1-250.87 - КЖ.И.4.00.1 Лист 2

Копировал: Федотова 22699-10 34 Формат А3

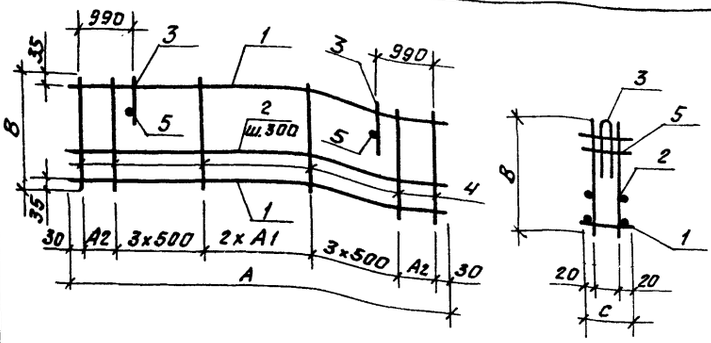

Обозначение	Марка	Размер в мм					Масса
		A	A1	A2	B	C	
903-1-250.87-КЖ.И.4.001-10	КП11	5430	1000	185	1750	220	31,04кг
-11	КП12	5380	1000	135	1750	320	34,1кг.
-12	КП13	5660	1100	200	1150	170	32,92кг.
-13	КП14	5630	1100	200	1150	220	34,6кг.
-14	КП15	5580	1100	200	1150	320	37,87кг.
-15	КП16	5680	1100	200	1750	170	34,9кг.
-16	КП17	5630	1100	200	1750	220	36,58кг.
-17	КП18	5580	1100	200	1750	320	39,85кг.

Обозначение	Марка	Размер в мм					Масса
		A	A1	A2	B	C	
903-1-250.87-КЖ.И.4.00.1	КП1	5480	1000	210	850	170	26,3кг.
-01	КП2	5430	1000	185	850	220	27,78кг.
-02	КП3	5380	1000	135	850	320	30,98кг
-03	КП4	5480	1000	210	1150	170	27,4кг.
-04	КП5	5430	1000	185	1150	220	29,06кг
-05	КП6	5380	1000	135	1150	320	32,12кг
-06	КП7	5480	1000	210	1450	170	28,5кг
-07	КП8	5430	1000	165	1450	220	30,16кг
-08	КП9	5380	1000	160	1450	320	33,22кг
-09	КП10	5480	1000	210	1750	170	29,38кг

Инв.№ подл. | Подпись и дата | Взам.инв.№

Привязан:

Инв.№:

Нач.отд	Чистоусов		
Гл.конст	Палогин		
Гл.спец	Кулиткин		
Рук.гр.	Костин		
Ст.инж.	Сергеев		
Пров.	Костин		
Н.контр	Писарев		

903-1-250.87- КЖ.И.4.00.1

Каркас пространственный (КП1 ... КП18)

Стадия	Масса	Масштаб
Р		
	Лист 1	Листов

САНТЕХПРОЕКТ

Копировал: Фурсов

Формат А3

Альбом 8

Формат	Зона	Поз.	Обозначение	Наименование	Количество на 903-1-250.87-КЖ.И.4.00.2							Примечание
					01	02	03	04	05	06	07	
				Документация								
А3			903-1-250.87-КЖ.И.ТУ2	Технические условия на изготовление арматурных и закладных изделий								
				Сборочные единицы								
А3		1	903-1-250.87-КЖ.И.4.00.02	Каркас плоский Кр 24	7		7					
			903-1-250.87-КЖ.И.4.00.02	То же Кр 25		7		7				
			1.030-1-1, вып. 1-3	Кр 296					7			
			1.030-1-1, вып. 1-3	Кр 114					2			
			1.030-1-1, вып. 1-3	Кр 119					4			
			1.030-1-1, вып. 1-3	Кр 123						2		
			1.030-1-1, вып. 1-3	Кр 127						4		
			1.030-1-1, вып. 1-3	Кр 135							2	
			1.030-1-1, вып. 1-3	Кр 136							4	
		2	1.030-1-1, вып. 1-1	Петля строповочная СП3	2	2	2					
			1.030-1-1, вып. 1-1	То же СП4				2	2			
			1.030-1-1, вып. 1-1	СП5					2			
			1.030-1-1, вып. 1-1	СП6						2		
			1.030-1-1, вып. 1-1	СП7							2	
				Детали								
Б.4		3		$B_p I$-5; ГОСТ 6727-80*; ℓ=1760	14	14						
Б.4		3		ℓ=1460			14	14	14			
Б.4		4		А-III-10 ГОСТ 6727-80*, ℓ=1450					22	22	22	
Б.4		5		А-III-10 ГОСТ 5781-82*, ℓ=170					2			
Б.4		5		А-III-10 ГОСТ 5781-82*, ℓ=220						2		
Б.4		5		А-III-12 ГОСТ 5781-82*, ℓ=320							2	

Инв. № подл. | Подп. и дата | Взам. инв. №

Привязан:

Инв. №

Нач. отд.	Шарова	
Гл. конст.	Палагин	
Гл. спец.	Килимник	
Рук. гр.	Костин	
Ст. техн.	Стрельцов	
Провер.	Костин	
Н. контр.	Писарев	

903-1-250.87-КЖ.И.4.00.2

Каркас пространственный КП19... КП26

Стадия	Лист	Листов
Р	1	2

САНТЕХПРОЕКТ

Рис. 1

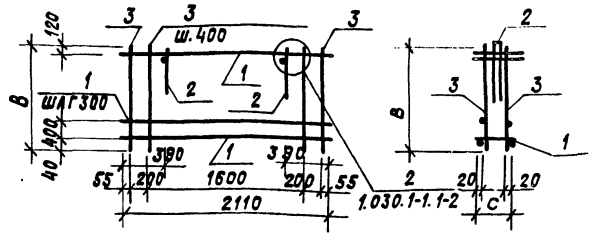

Рис. 2

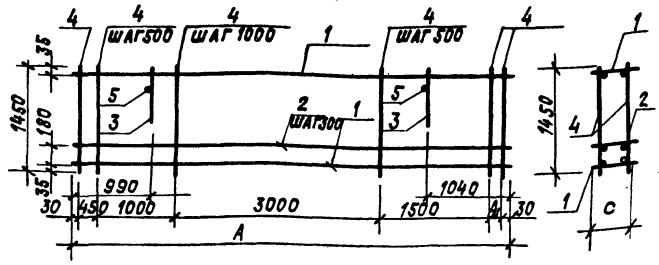

Обозначение	Марка	А	$А_1$	В	С	Масса	Рис.
903-1-250.87-КЖ.И.4.00.2	КП 19			1760	170	9,24кг	1
-01	КП 20			1760	220	9,24кг	1
-02	КП 21			1460	170	9,24кг	1
-03	КП 22			1460	220	9,24кг	1
-04	КП 23			1460	320		1
-05	КП 24	6210	200		170	41,4кг	2
-06	КП 25	6260	250		220	30,62кг	2
-07	КП 26	6360	350		320	48,0кг	2

Инв. № подл. | Подп. и дата | Взам. инв. №

Привязан:

Инв. №

Нач. отд.	Шарова	
Гл. конст.	Палагин	
Гл. спец.	Килимник	
Рук. гр.	Костин	
Ст. инж.	Сергеева	
Провер.	Костин	
Н. контр.	Писарев	

903-1-250.87-КЖ.И.4.00.2

Каркас пространственный КП19... КП26

Стадия	Масса	Масштаб
Р	см. табл.	Б/м
Лист 2	Листов	

САНТЕХПРОЕКТ

Копировал: Кранялина Формат: А3

Альбом 8

Рис. 1

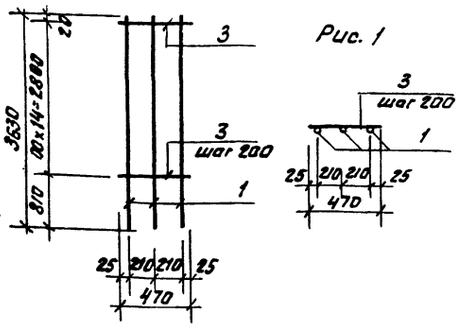

Рис. 2

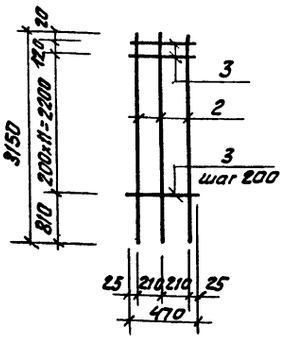

Рис. 3

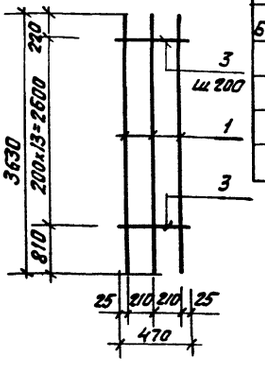

Формат	Зона	Поз.	Обозначение	Наименование	Количество на 903-1-250.87-КЖ.И.7.2					Примечание
						01	02			
				Документация						
А3			903-1-250.87-КЖ.И.7.2	Технические условия на изготовление арматурных изкладных изделий.	X	X	X			
				Детали						
				А-III-16-ГОСТ5781-82*						
Б.Ч.		1		ℓ=3630	3		3			5,7 кг
Б.Ч.		2		ℓ=3150		3				5,0 кг
Б.Ч.		3		АI-6-ГОСТ5781-82*						0,1 кг
				ℓ=470	15	13	14			0,1 кг

Обозначение	Марка	Масса, кг	Рис.
903-1-250.87-КЖ.И.7.2	КР3	18,6	1
-01	КР4	16,3	2
-02	КР5	18,5	3

Привязан

Инв. № подл. | Подпись и дата | Взам. инв. №

Инв. №

Нач. отд	Чистяков		
Гл. конст.	Палеции		
Гл. спец	Килимник		
Рук. гр.	Костин		
Ст. инж.	Мустагина		
Пров.	Костин		
Н. контр	Писарев		

903-1-250.87 - КЖ.И.7.2

Каркасы плоские КР3; КР4; КР5

Стадия	Масса	Масштаб
Р	см. табл.	б/м
Лист	Листов	
	6	

САНТЕХПРОЕКТ

Формат А3

Рис. 1

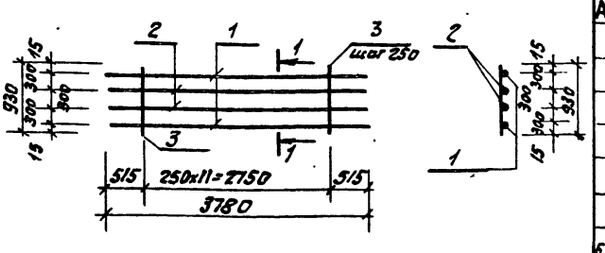

Рис. 2

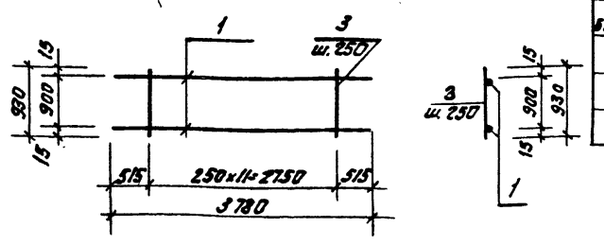

Формат	Зона	Поз.	Обозначение	Наименование	Количество на 903-1-250.87-КЖ.И.7.1					Примечание
						01				
				Документация						
А3			903-1-250.87-КЖ.И.7.1	Технические условия на изготовление арматурных и закладных изделий.	X	X				
				Детали						
				А-III-16-ГОСТ5781-82*						
Б.Ч.		1		ℓ=3780	2	2				6,0 кг
Б.Ч.		2		А-II-10, ГОСТ5781-82*						
				ℓ=3780	2					2,3 кг
				АI-6-ГОСТ5781-82*						
Б.Ч.		3		ℓ=930	12	12				0,2 кг

Обозначение	Марка	Масса, кг	Рис.
903-1-250.87-КЖ.И.7.1	КР1	19,0	1
-01	КР2	14,4	2

Привязан

Инв. № подл. | Подпись и дата | Взам. инв. №

Инв. №

Нач. отд	Чистяков		
Гл. конст.	Палеции		
Гл. спец	Килимник		
Рук. гр.	Костин		
Ст. инж.	Мустагина		
Пров.	Костин		
Н. контр	Писарев		

903-1-250.87-КЖ.И.7.1

Каркасы плоские КР1, КР2.

Стадия	Масса	Масштаб
Р	см. табл.	б/м
Лист	Листов	
	6	

САНТЕХПРОЕКТ

Копировал: 22699-10 37 Формат А3

АЛЬБОМ 8

Рис. 1

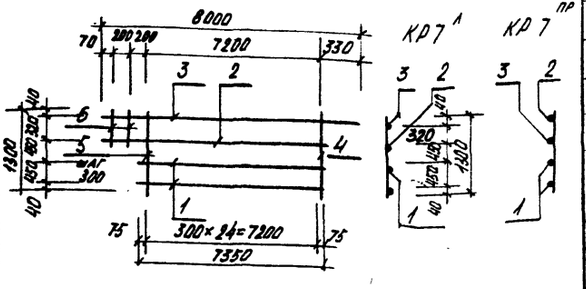

Рис. 2

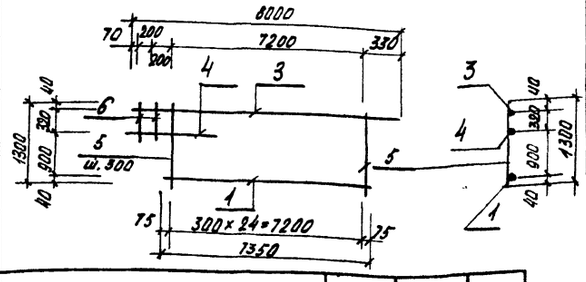

ФОРМ.	ЗОНА	ПОЗ.	Обозначение	Наименование	Количество на 903-1-250.87-КЖ.И.7.4					Примеч.
						01	02			
				Документация						
А3			903-1-250.87-КЖ.И. ТУ2	Технические условия на изготовление арматурных и закладных изделий						
				Детали						
				А-III-25-ГОСТ5781-82*						
БЧ		1		ℓ = 7350	2	2	1			28,3 кг
БЧ		2		ℓ = 7745	1	1				29,5 кг
БЧ		3		ℓ = 8000	1	1	1			30,4 кг
				А-III-16-ГОСТ5781-82*						
БЧ		4		ℓ = 800			1			1,3 кг
				А-I-8-ГОСТ5781-82*						
БЧ		5		ℓ = 1300	25	25	25			0,5 кг
БЧ		6		ℓ = 400	2	2	2			0,2 кг

Обозначение	Марка	Масса, кг	Рис.
903-1-250.87-КЖ.И.7.4	КР7^	129,4	1
-02	КР7^ПР	129,4	1
-02	КР8	72,0	2

Привязан

Инв. №

Нач.отд.	Чистоусов		
Гл.конст.	Лалагин		
Гл.спец.	Кнаимина		
Рук.гр.	Костин		
Ст.инж.	Мушкатина		
Провер.	Костин		
Н.контр.	Писарев		

903-1-250.87-КЖ.И.7.4

Каркасы плоские КР7^; КР7^ПР; КР8

Стадия	Масса	Масшт.
Р	см табл.	Б/м
Лист	Листов	

САНТЕХПРОЕКТ

Инв. № подл. | Подпись и дата | Взам. инв. №

Рис. 1

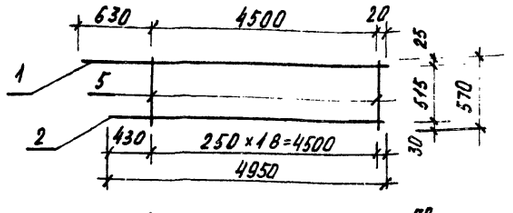

КР6^ КР6^ПР

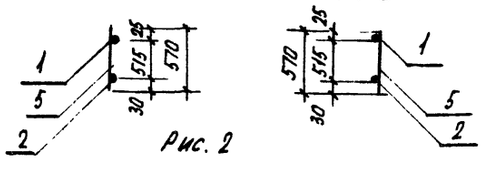

Рис. 2

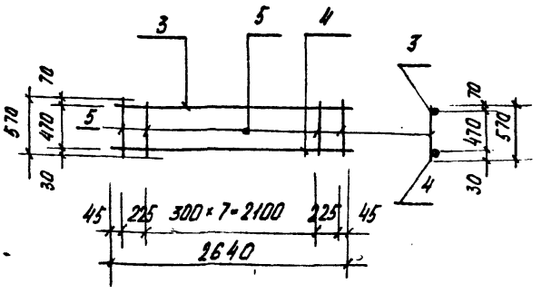

ФОРМ.	ЗОНА	ПОЗ.	Обозначение	Наименование	Количество на 903-1-250.87-КЖ.И.7.3					Примеч.
						01	02			
				Документация						
А3			903-1-250.87-КЖ.И.ТУ2	Технические условия на изготовление арматурных и закладных изделий						
				Детали						
				А-III-20-ГОСТ5781-82*						
БЧ		1		ℓ = 5150	1	1				12,67 кг
БЧ		2		ℓ = 4950	1	1				12,18 кг
				А-III-16-ГОСТ5781-82*						
БЧ		3		ℓ = 2640			1			4,17 кг
				А-III-10-ГОСТ5781-82*						
БЧ		4		ℓ = 2640			1			1,6 кг
				А-I-6-ГОСТ5781-82*						
БЧ		5		ℓ = 570	19	19	10			0,13 кг

Обозначение	Марка	Масса, кг	Рис.
903-1-250.87-КЖ.И.7.3	КР6^	36,7	1
-01	КР6^ПР	36,7	1
-02	КР9	6,9	2

Привязан

Инв. №

Нач.отд.	Чистоусов		
Гл.конст.	Лалагин		
Гл.спец.	Кнаимина		
Рук.гр.	Костин		
Ст.инж.	Мушкатина		
Провер.	Костин		
Н.контр.	Писарев		

903-1-250.87-КЖИ.7.3

Каркасы плоские КР6^; КР6^ПР; КР9

Стадия	Масса	Масшт.
Р	см табл.	Б/м
Лист	Листов	

САНТЕХПРОЕКТ

Инв. № подл. | Подпись и дата | Взам. инв. №

Альбом 8

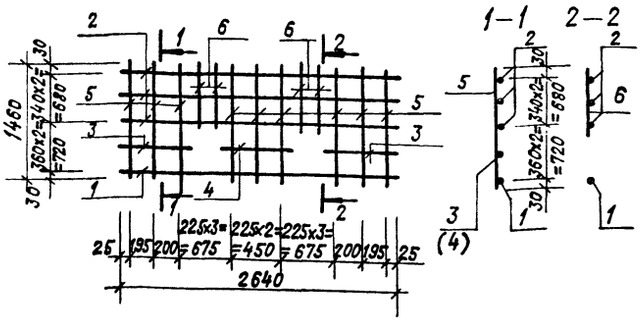

Формат	Зона	Поз.	Обозначение	Наименование	Кол.	Примеч.
				Документация		
А3			903-1-250.87-КЖ.Н. ТУ2	Технические условия на изготовление арматурных и закладных изделий		
				Детали		
				А-III-16-ГОСТ 5781-82*		
Б.Ч.		1		ℓ=2640	1	4,2 кг
				А-III-10-ГОСТ 5781-82*		
Б.Ч.		2		ℓ=2640	3	1,6 кг
Б.Ч.		3		ℓ=430	2	0,3 кг
Б.Ч.		4		ℓ=480	1	0,3 кг
				А-I-6-ГОСТ 5781-82*		
Б.Ч.		5		ℓ=1460	8	0,3 кг
Б.Ч.		6		ℓ=730	4	0,2 кг

Инв.№ подл. | Подпись и дата | Взам. инв.№

Привязан:

Инв.№

Нач.отд.	Чистоусов		17
Гл.конст.	Палагин		
Гл.спец.	Климник		
Рук.гр.	Костин		
Испол.	Ивкина		
Пров.	Костин		
Н.конт.	Писарев		

903-1-250.87-КЖ.И.7.6

Каркас плоский Кр 11

Стадия	Масса	Масштаб
Р	12,9кг	Б.М.
Лист	Листов	
	САНТЕХПРОЕКТ	

Копировал: Крайнина

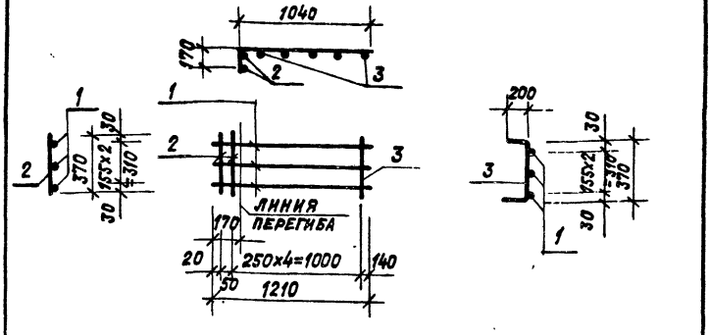

Формат	Зона	Поз.	Обозначение	Наименование	Кол.	Прим.
				Документация		
А3			903-1-250.87-КЖ.И.ТУ2	Технические условия на изготовление арматурных и закладных издел.		
				Детали		
Б.Ч.		1		А-III-16-ГОСТ 5781-82*		
				ℓ=1210	3	1,8 кг
				А-I-6-ГОСТ 5781-82*		
Б.Ч.		2		ℓ=370	2	0,1 кг
Б.Ч.		3		ℓ=770	5	0,2 кг

Инв.№ подл. | Подпись и дата | Взам. инв.№

Привязан:

Инв.№

Нач.отд.	Чистоусов		
Гл.конс.	Палагин		
Гл.спец	Климник		
Рук.гр.	Костин		
Испол.	Ивкина		
Пров.	Костин		
Н.конт.	Писарев		

903-1-250.87-КЖ.И.7.5

Каркас плоский Кр 10

Стадия	Масса	Масштаб
Р	6,6 кг	Б/м
Лист	Листов	
	САНТЕХПРОЕКТ	

Альбом 8

Формат	Зона	Поз.	Обозначение	Наименование	Количество на 903-1-250.87-КЖ.И.4.00.01												Примечание
					01	02	03	04	05	06	07	08	09	10	11		
				Документация													
А3			903-1-250.87-КЖ.И.ТУ2	Технические условия к изготовлению арматурных и закладных изделий.													
				Сборочные единицы													
				АIII-В-ГОСТ 5781-82*													
Б.Ч.		1		ℓ=5480	2	2											2,16 кг
		1		ℓ=5430			2	2									2,14 кг
		1		ℓ=5380					2	2							2,13 кг
		1		ℓ=5680							2	2					2,24 кг
		1		ℓ=5630									2	2			2,22 кг
		1		ℓ=5580											2	2	2,21 кг
				Вр1-5-ГОСТ 6727-80*													
Б.Ч.		2		ℓ=170	36	20				37	19						0,02 кг
		2		ℓ=220			36	18				37	19				0,02 кг
		2		ℓ=320					36	18				37	19		0,03 кг.

Инв. № подл. | Подпись и дата | Взам. инв. №

Привязан:

Инв. №

Нач. отд.	Чистоусов		903-1-250.87-КЖ.И.4.00.01
Гл. констр.	Палагин		
Гл. спец.	Килимник		Каркас плоский кр 12 . . . кр 23
Рук. гр.	Костин		
Ст. инж.	Сергеева		
Пров.	Костин		Стадия: Р; Лист: 1; Листов: 2
Н. контр.	Писарев		САНТЕХПРОЕКТ

Рис 1

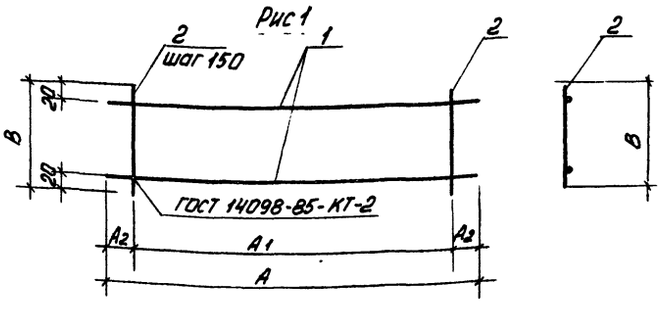

Рис 2

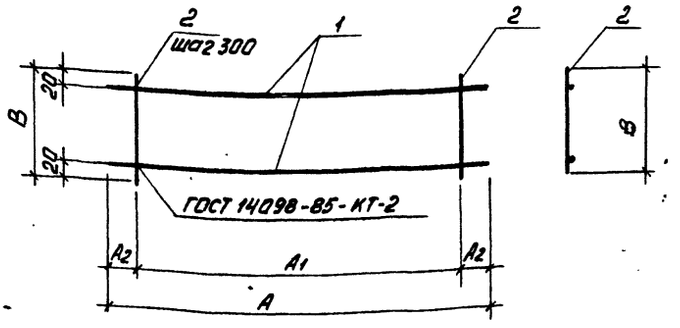

Обозначение	Марка	A	A_1	A_2	B	Масса кг.	Рис
903-1-250.87-КЖ.И.4.00.01	кр 12	5480	5200	140	170	5,04	1
-01	кр 13	5480	5100	90	170	4,72	2
-02	кр 14	5430	5250	90	220	5,0	1
-03	кр 15	5430	5100	165	220	4,64	2
-04	кр 16	5380	5250	65	320	5,34	1
-05	кр 17	5380	5100	145	320	4,8	2
-06	кр 18	5680	5440	140	170	5,22	1
-07	кр 19	5680	5440	140	170	4,86	2
-08	кр 20	5630	5400	115	220	5,18	1
-09	кр 21	5630	5400	115	220	4,82	2
-10	кр 22	5580	5460	90	320	5,53	1
-11	кр 23	5580	5400	90	320	4,99	2

Инв. № подл. | Подпись и дата | Взам. инв. №

Привязан

Инв. №

Нач. отд.	Чистоусов		903-1-250.87-КЖ.И.4.00.01
Гл. конс.	Палагин		
Гл. спец.	Килимник		Каркас плоский кр 12 . . . кр 23
Рук. гр.	Костин		
Ст. инж.	Сергеева		
Пров.	Костин		Стадия: Р; Масса: см. табл.; Масштаб: б/м
Н. контр.	Писарев		Лист 2; Листов:
			САНТЕХПРОЕКТ

Альбом 8

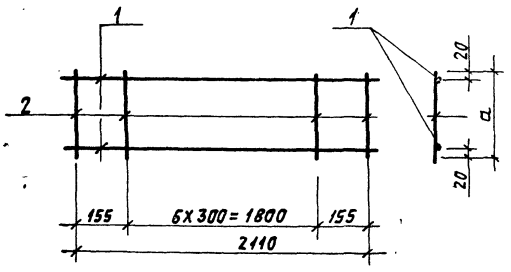

Формат	Зона	Поз.	Обозначение	Наименование	Количество на 903-1-250.87 КЖ.И.4.0002 —	Количество на 903-1-250.87 КЖ.И.4.0002 01				Примечание
				ДОКУМЕНТАЦИЯ						
А3			903.1-250.87-КЖ.И. ТУ2	Технические условия на изготовление арматурных и закладных изделий						
				ДЕТАЛИ						
Б4		1		Вр.I-5-ГОСТ 6727-80, ℓ=2110	2	2				0,31 кг
Б4		2		Вр.I-4-ГОСТ 6727-80, ℓ=170	7					0,02 кг
				ℓ=220		7				0,02 кг

Привязан:

Инв. №

Инв. № подл. | Подпись и дата | Взам. инв. №

Обозначение	Марка	a, мм	Масса, кг
903-1-250.87-КЖ.И.4.00.02	Кр 24	170	0,76
— 01	Кр 25	220	0,76

Нач. отд.	Чистоусов	
Гл. конст.	Павлин	
Гл. спец.	Калинина	
Рук. гр.	Костин	
Инжен.	Смирнова	
Провер.	Костин	
Н. контр.	Писарев	

903-1-250.87-КЖ.И.4.00.02

Каркас плоский Кр24; Кр25

Стадия	Масса	Масштаб
Р	см. табл.	Б/м
Лист		Листов

САНТЕХПРОЕКТ

Альбом 8

Форм.	Зона	Поз.	Обозначение	Наименование	Количество на 903-1-250.87-КЖ.И.7.7. 01	02	03	04	05	06	07	Примечан.
				Документация								
А3			903-1-250.87-КЖ.И. ТУ2	Технические условия на изготовление арматурных изделий								
				Детали								
				А-I-10-ГОСТ 5781-82*								
Б4		1		ℓ = 1700	8							1,05 кг
Б4		2		ℓ = 1600		11						1,0 кг
Б4		3		ℓ = 1200				4				1,17 кг
Б4		4		ℓ = 1000						36	62	0,62 кг
Б4				А-I-8-ГОСТ 5781-82*								
Б4		5		ℓ = 550				11				0,22 кг
				А-I-6-ГОСТ 5781-82*								
Б4		6		ℓ = 1100	9	6						0,24 кг
Б4		7		ℓ = 1310		8			11			0,29 кг
Б4		8		ℓ = 1550			9					0,33 кг
Б4		9		ℓ = 710				6				0,16 кг
Б4		10		ℓ = 1050				4				0,23 кг
Б4		11		ℓ = 6150							3	1,37 кг
Б4		12		ℓ = 3610						3		0,8 кг
Б4		13		ℓ = 1560					6			0,35 кг

Взам. инв.№ | Подп. и дата | Инв.№ подл.

Привязан:

Инв. №

Нач.отд.	Чистоусов	
Гл. конст.	Палагин	
Гл. спец.	Килимник	
Рук. гр.	Костин	
Ст. инж.	Егорова	
Провер.	Костин	
Н. контр.	Писарев	

903-1-250, 87-КЖ.И-7.7

Сетка арматурная С1..... С8

Стадия	Лист	Листов
Р	1	1

САНТЕХПРОЕКТ

Рис. 1

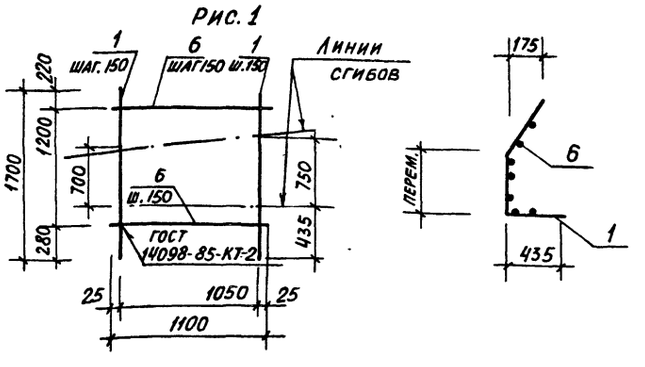

Рис. 3

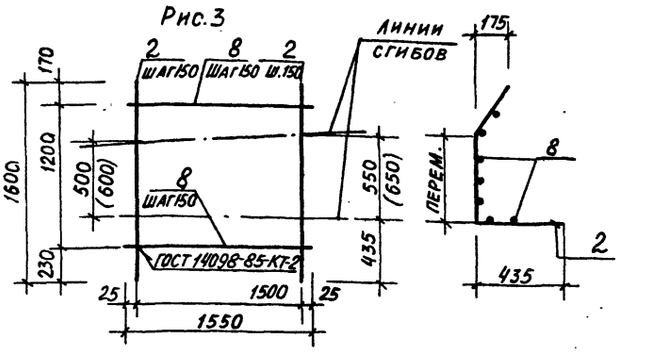

Рис. 2

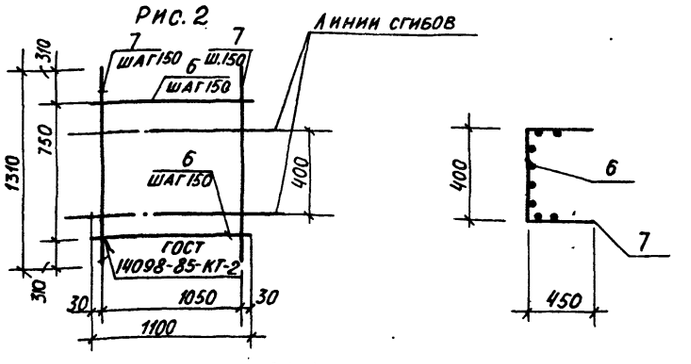

Рис. 4

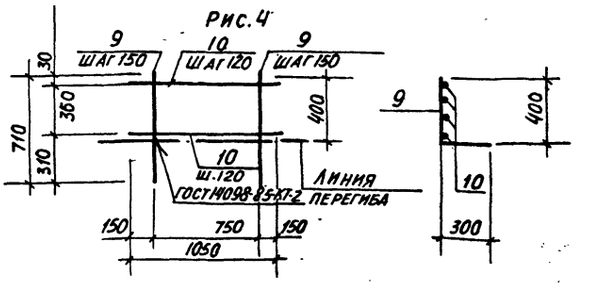

Обозначение	Марка	Масса	Рис
903-1-250.87-КЖ.И.7.7	С1	10,6 кг	1
01	С2	3,8 кг	2
02	С3	14,0 кг	3
03	С4	20 кг	4

Взам. инв.№ | Подп. и дата | Инв.№ подл.

Привязан:

Инв. №

Нач.отд.	Чистоусов	
Гл. конс.	Палагин	
Гл. спец.	Килимник	
Рук. гр.	Костин	
Ст. инж.	Егорова	
Провер.	Костин	
Н. контр.	Писарев	

903-1-250.87-КЖ.И.7.7

Сетка арматурная С1..... С8

Стадия	Масса	Масштаб
Р	см. табл.	б/м
Лист 1	Листов 2	

САНТЕХПРОЕКТ

Альбом 8

Рис. 1

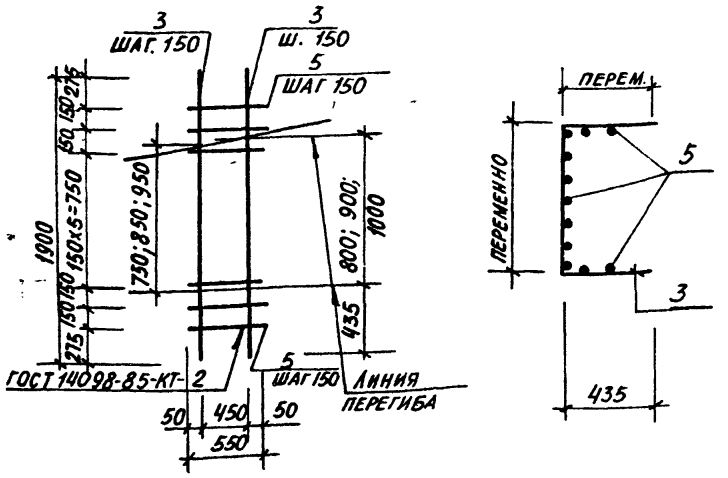
3
ШАГ 150
3
Ш. 150
5
ШАГ 150
1900
150 150 150

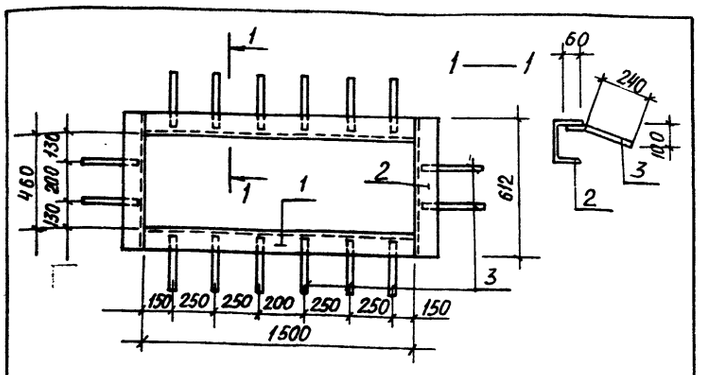

Форм.	Зона	Поз.	Обозначение	Наименование	Кол.	Прим.
				Документация		
А3			903-1-250.87-КЖИ.ТУ2	Технические условия на изготовление арматурных и закладных изделий		
				Детали		
				Швеллер 20 ГОСТ 8240-72* Вст3пс6 ГОСТ 535-79*		
Б4		1		ℓ = 1500	2	55,2кг
Б4		2		ℓ = 612	2	22,5кг
Б4		3		AIII-8 ГОСТ 5781-82*; ℓ=300	18	1,9 кг

Привязан:

Инв. №

Взам. инв. № | Подп. и дата | Инв. № подл.

903-1-250.87-КЖ.И. 7.8

Нач. отд.	Чистоусов		
Гл. конст.	Палагин		
Гл. спец.	Писарев		
Рук. гр.	Костин		
Инжен.	Смирнова		
Пров.	Балашова		
Н. контр.	Килимник		

Изделие закладное МН-1

Стадия	Масса	Масштаб
Р	79,4	Б/м
Лист	Листов	

САНТЕХПРОЕКТ

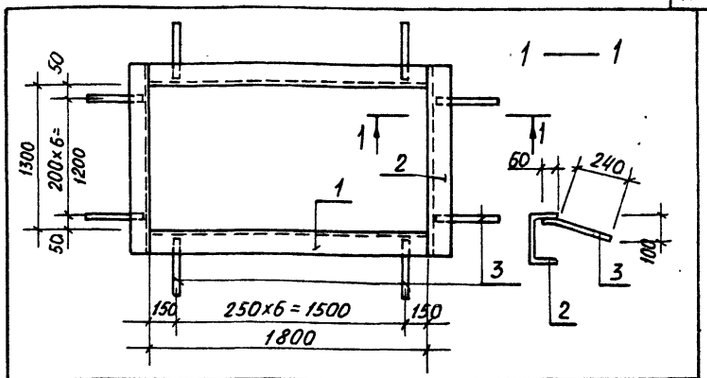

Форм.	Зона	Поз.	Обозначение	Наименование	Кол.	Прим.
				Документация		
А3			903-1-250.87-КЖИ-ТУ2	Технические условия на изготовление арматурных и закладных изделий		
				Детали		
				Швеллер 20 ГОСТ 8240-72* Вст3кп2 ГОСТ 535-79*		
Б4		1		ℓ= 1800	2	66,0кг
Б4		2		ℓ = 1452	2	53,0кг
Б4		3		AIII-8 ГОСТ 5781-82*; ℓ=300	28	3,4кг

Привязан:

Инв. №

Взам. инв. № | Подп. и дата | Инв. № подл.

903-1-250.87-КЖ.И. 7.9

Нач. отд.	Чистоусов		
Гл. конст.	Палагин		
Гл. спец.	Писарев		
Рук. гр.	Костин		
Инжен.	Смирнова		
Провер.	Балашова		
Н. контр.	Килимник		

Изделие закладное МН 2

Стадия	Масса	Масштаб
Р	122,4	Б/м
Лист	Листов	

САНТЕХПРОЕКТ

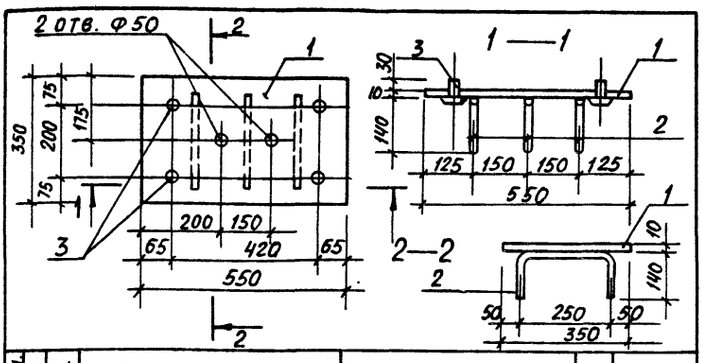

Форм.	Зона	Поз.	Обозначение	Наименование	Кол.	Прим.
				Документация		
А3			903-1-250.87-КЖ.М.ТУ2	Технические условия на изготовление арматурных и закладных изделий		
				Детали		
Б4		1		Лист 10×350×550 ГОСТ 19903-74* Вст3кп2 ГОСТ 14637-79*	1	15,0кг
Б4		2		AIII-8 ГОСТ 5781-82*; ℓ= 530	3	0,6кг
				Стандартные изделия		
				Болт ГОСТ 7798-70*		
		3		М16×40.36	4	0,4кг

Привязан:

Инв. №

Взам. инв. № | Подп. и дата | Инв. № подл.

903-1-250.87-КЖ.И. 7.10

Нач. отд.	Чистоусов		
Гл. конст.	Палагин		
Гл. спец.	Писарев		
Рук. гр.	Костин		
Инжен.	Смирнова		
Провер.	Балашова		
Н. контр.	Килимник		

Изделие закладное МН 3

Стадия	Масса	Масштаб
Р	16,0	1:10
Лист	Листов	

САНТЕХПРОЕКТ

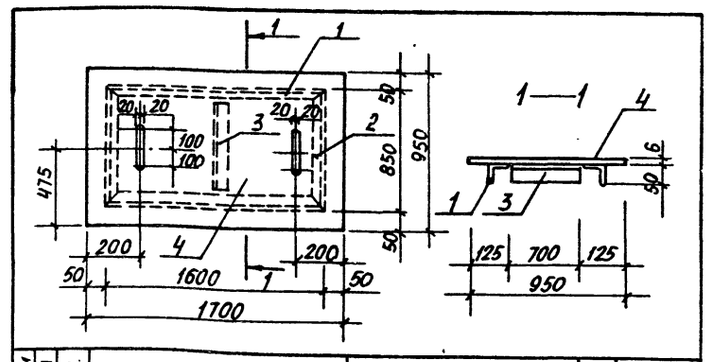

Форм.	Зона	Поз.	Обозначение	Наименование	Кол.	Прим.
				Документация		
А3			903-1-250.87-КЖИ-ТУ2	Технические условия на изготовление арматурных и закладных изделий		
				Детали		
				Уголок 50×50×5 ГОСТ 8509-86 Вст3кп2 ГОСТ 535-79*		
Б4		1		ℓ= 1600	2	6,0кг
Б4		2		ℓ= 850	2	3,2кг
Б4		3		ℓ= 700	1	2,7кг
Б4		4		Сталь ромбо-пн-6×950×700 ГОСТ 8568-77 Вст3пс ГОСТ 8568-77	1	81,0кг

Привязан:

Инв. №

Взам. инв. № | Подп. и дата | Инв. № подл.

903-1-250.87-КЖ.И. 7.35

Нач. отд.	Чистоусов		
Гл. конст.	Палагин		
Гл. спец.	Писарев		
Рук. гр.	Костин		
Инжен.	Смирнова		
Провер.	Балашова		
Н. контр.	Килимник		

Щит Щ 5

Стадия	Масса	Масштаб
Р	102,1	Б/м
Лист	Листов	

САНТЕХПРОЕКТ

Альбом 8

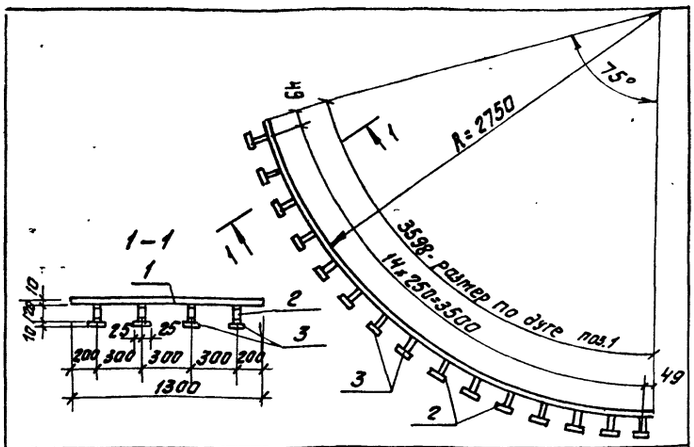

Формат	Зона	Поз.	Обозначение	Наименование	Кол.	Примеч.
				Документация		
А3			903-1-250.87 КЖ.И.ТУ2	Технические условия на изготовление арматурных и закладных изделий		
				Детали		
Б.Ч.		1		Лист 10x1300x3590 ГОСТ 19903-74* / ВСт3кп2 ГОСТ 14637-79	1	367,4 кг
Б.Ч.		2		А-III-12 ГОСТ 5781-82 ℓ=120	60	0,1 кг
Б.Ч.		3		Полоса -10x50x50 ГОСТ 82-70 / универсальная ВСт3кп2 ГОСТ 535-79*	60	0,2 кг.

Привязан:

Инв №

Нач.отд	Чистоусов		87	
Гл.констр	Палагин			
Гл.спец	Писарев			
Рук.гр	Костин			
Ст.инж	Сергеева			
Пров.	Костин			
Н.контр	Килимник			

903-1-250.87- КЖ.И.7.11

Изделие закладное МН4

Стадия	Масса	Масштаб
Р	385,4	1:25

Лист | Листов

САНТЕХПРОЕКТ

Формат А4

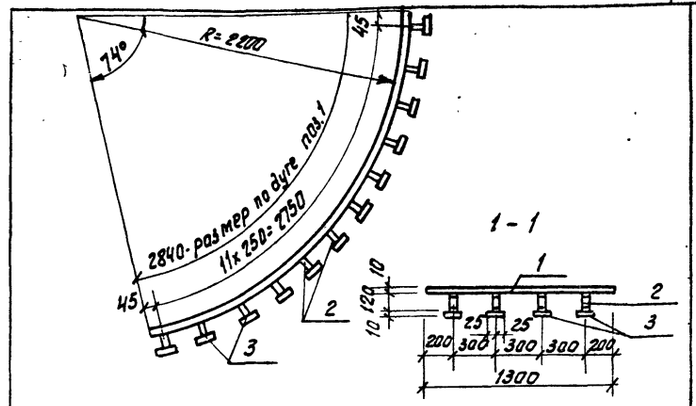

Формат	Зона	Поз.	Обозначение	Наименование	Кол.	Прим.
				Документация		
А3			903-1-250.87- КЖ.И.ТУ2	Технические условия на изготовление арматурных и закладных изделий.		
				Детали		
Б.Ч.		1		Лист 10x1300x2790 ГОСТ 19903-74* / ВСт3кп2 ГОСТ 14637-79*	1	310,0 кг
Б.Ч.		2		А-III-12 ГОСТ 5781-82* ℓ=120	48	0,1 кг
Б.Ч.		3		Полоса -10x50x50 ГОСТ 82-70 / универсальная ВСт3кп2 ГОСТ 535-79*	48	0,2 кг

Привязан:

Инв №

Нач.отд	Чистоусов		87	
Гл.констр	Палагин			
Гл.спец	Писарев			
Рук.гр	Костин			
Ст.инж	Сергеева			
Пров.	Костин			
Н.контр	Килимник			

903-1-250.87- КЖ.И.7.12

Изделие закладное МН5

Стадия	Масса	Масштаб
Р	324,4	1:25

Лист | Листов

САНТЕХПРОЕКТ

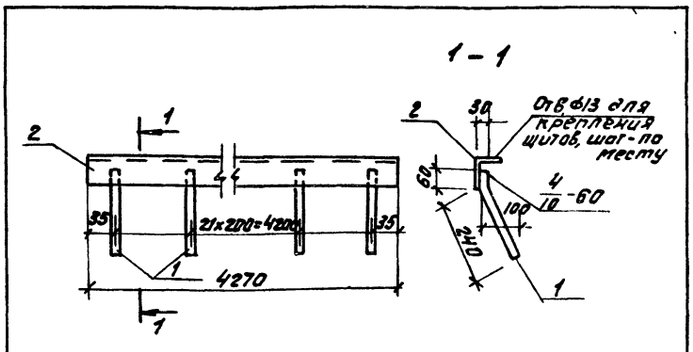

Формат	Зона	Поз.	Обозначение	Наименование	Кол.	Прим.
				Документация		
А3			903-1-250.87-КЖИ-ТУ2	Технические условия к изготовлению арматурных и закладных изделий		
				Детали		
Б.Ч.		1		А-III-8-ГОСТ 5781-82* ℓ=300	22	0,1 кг.
				Уголок 6x50x75 ГОСТ 8510-86 / ВСт3кп2 ГОСТ 535-79*		
Б.Ч.		2		ℓ=4270	1	20,5 кг.

Привязан:

Инв. №

Нач.отд	Чистоусов		87	
Гл.констр	Палагин			
Гл.спец	Писарев			
Рук.гр	Костин			
Ст.инж	Сергеева			
Пров.	Костин			
Н.контр	Килимник			

903-1-250.87- КЖ.И.7.13

Изделие закладное МН-6

Стадия	Масса	Масштаб
Р	23,1	1:50

Лист | Листов

САНТЕХПРОЕКТ

Формат А4

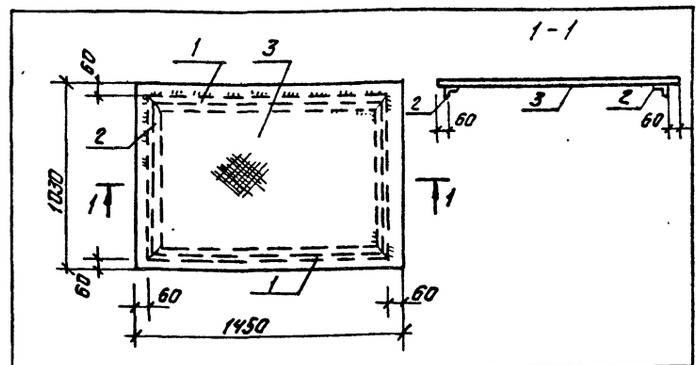

Формат	Зона	Поз.	Обозначение	Наименование	Кол.	Прим.
				Документация		
А3			903-1-250.87-КЖ.И.ТУ2	Технические условия на изготовление арматурных и закладных изделий		
				Детали		
				Уголок 4x40 ГОСТ 8509-86 / ВСт3кп2 ГОСТ 535-79*		
Б.Ч.		1		ℓ=1330	2	3,2 кг
Б.Ч.		2		ℓ=910	2	2,2 кг
Б.Ч.		3		СТАЛЬ РОМБ-ОН-6,0x1030x1450 ГОСТ 6568-77.	1	63,5 кг.

Привязан:

Инв. №

Нач.отд	Чистоусов		87	
Гл.констр	Палагин			
Гл.спец	Писарев			
Рук.гр	Костин			
Ст.инж	Сергеева			
Пров.	Костин			
Н.контр	Килимник			

903-1-250.87- КЖ.И.7.36

Щит Щ6

Стадия	Масса	Масштаб
Р	74,3	1:20

Лист | Листов

САНТЕХПРОЕКТ

Копировал: 22699-10 45 Формат А4

Альбом 8

Рис. 1

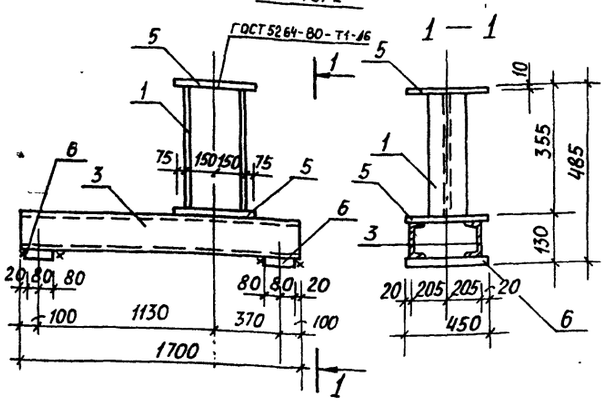

Рис. 2

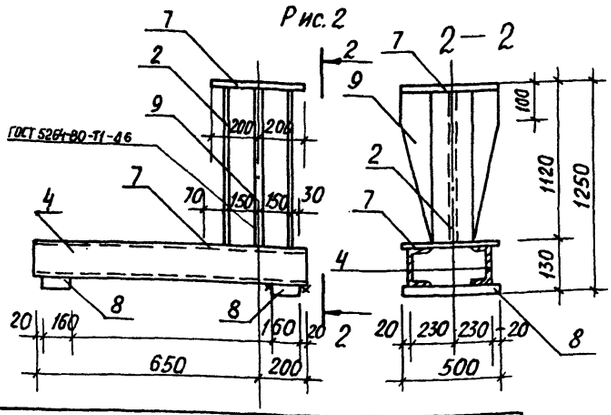

Форм.	Зона	Поз.	Обозначение	Наименование	Количество на 903-1-250.87.КЖ.И.7.14 — 01	Примечание
				Документация		
А3			903-1-250.87-КЖ.И. ТУ2	Технические условия на изготовление арматурных и закладных изделий		
				Детали		
				Двутавр 30 ГОСТ 8239-72* Вст.3 кп2 ГОСТ 535-79*		
Б4		1		ℓ = 345	1	12,6 кг
Б4		2		ℓ = 1110	1	40,5 кг
				Швеллер 10 ГОСТ 8240-72* Вст3 кп2 ГОСТ 535-79*		
Б4		3		ℓ = 1700	2	14,6 кг
Б4		4		ℓ = 850	2	7,3 кг
Б4		5		Лист −10×450×450 ГОСТ 19903-74* Вст3 кп2 ГОСТ 535-79*	2	15,9 кг
Б4		6		Лист −20×160×450 ГОСТ 19903-74* Вст3кп2; ГОСТ 535-79*	1	11,3 кг
Б4		7		Лист −10×400×500; ГОСТ 19903-74* Вст3 кп2; ГОСТ 535-79*	2	15,7 кг
Б4		8		Лист −20×160×500; ГОСТ 19903-74* Вст3 кп2; ГОСТ 535-79*	1	12,6 кг
Б4		9		Лист −10×250×1110; ГОСТ 19903-74* Вст3 кп2 ГОСТ 535-79*	2	22,0 кг

Обозначение	Марка	Масса, кг	Рис
903-1-250.87-КЖ.И.7.14	МН 7	84,9	1
—01	МН8	143,1	2

Привязан:

Инв. №

Нач.отд	Чистоусов	
Гл.конст	Палагин	
Гл.спец	Килимник	
Рук. гр.	Костин	
Исполн	Мушкатина	
Провер	Костин	
Н.контр	Писарев	

903-1-250.87-КЖ.И.7.14

Изделия закладные МН 7; МН 8

Стадия	Масса	Масштаб
Р	см. табл.	б/м
Лист	Листов	

САНТЕХПРОЕКТ

Инв. № подл. | Подп. и дата | Взам. инв. №

Рис. 1

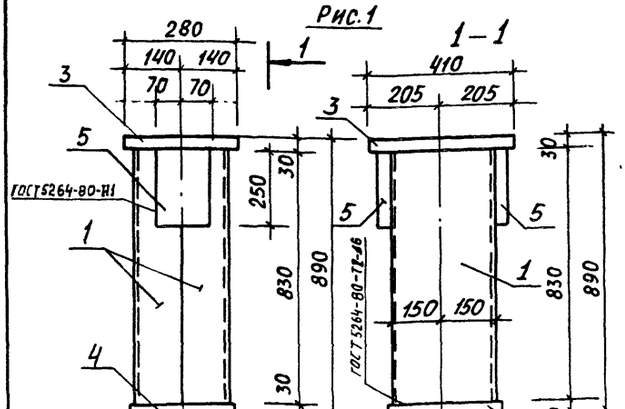

Рис. 2

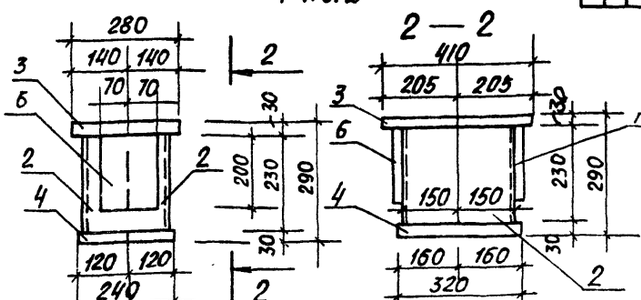

Форм.	Зона	Поз.	Обозначение	Наименование	Количество на 903-1-250.87.КЖ.И.7.25 — 01	Примеч.
				Документация		
А3			903-1-250.87-КЖ.И.ТУ2	Технические условия на изготовление арматурных и закладных изделий		
				Детали		
				Швеллер 30 ГОСТ 8240-72* Вст3кп2 ГОСТ 535-79*		
Б4		1		ℓ = 830	2	26,4 кг
Б4		2		ℓ = 230	2	7,3 кг
Б4		3		Лист 30×240×410 ГОСТ 19903-74* Вст3кп2 ГОСТ 535-79*	1 1	26,5 кг
Б4		4		Лист 30×240×320 ГОСТ 19903-74* Вст3кп2 ГОСТ 535-79*	1 1	18,0 кг
Б4		5		Лист −20×140×250 ГОСТ 19903-74* Вст3 кп2; ГОСТ 535-79*	2	4,7 кг
Б4		6		Лист −20×120×200; ГОСТ 19903-74* Вст3 кп2; ГОСТ 535-79*	2	3,8 кг

Обозначение	Марка	Масса, кг	Рис
903-1-250.87-КЖ.И.7.25	МС 3	75,6	1
—01	МС 4	55,9	2

Привязан:

Инв. №

Нач.отд	Чистоусов	
Гл.конс	Палагин	
Гл.спец	Килимник	
Рук.гр.	Костин	
Инжен	Мушкатина	
Провер	Костин	
Н.контр	Писарев	

903-1-250.87-КЖ.И.7.25

Изделия соединительные МС 3; МС 4

Стадия	Масса	Масштаб
Р	см. табл.	б/м
Лист	Листов	

САНТЕХПРОЕКТ

Инв. № подл. | Подп. и дата | Взам. инв. №

Альбом 8

Рис. 2

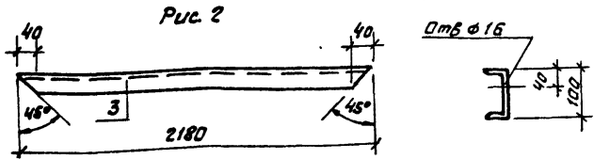

Рис. 1

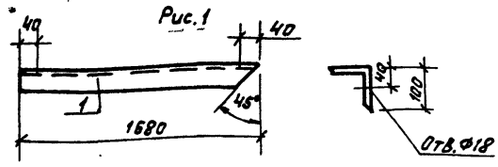

Рис 3

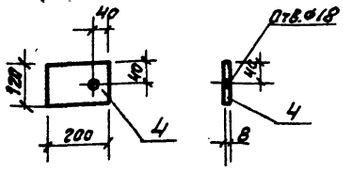

Рис 4

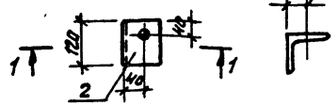

Формат	Зона	Поз.	Обозначение	Наименование	Количество на 903-1-250.87-КЖ.И.7.24				Примечание
						01	02	03	
				Документация					
А3			903-1-250.87-КЖ.И. ТУ2	Технические условия на изготовление закладных и соединительных элементов					
				Детали					
				Уголок 100х8 ГОСТ 8509-86 / В ст3 кп2 ГОСТ 535-79*					
БЧ		1		ℓ=1680	1				20,5 кг
БЧ		2		ℓ=120				1	1,5 кг.
				Швеллер 10 ГОСТ 8240-72* / В ст3 кп2 ГОСТ 535-79					
БЧ		3		ℓ=2180		1			18,75 кг
				Лист -8 кл 120х200 ГОСТ 19903-74 / В ст3 кп2 ГОСТ 14637-79			1		1,5 кг
БЧ		4							

Обозначение	Марка	Масса, кг	Рис
903-1-250.87-КЖ.И.7.24	БС1	20,5	1
01	БС2	18,75	2
02	МС1	1,5	3
03	МС2	1,5	4

Инв.№ подл. | Подпись и дата | Взам.инв.№

Привязан:

Инв.№

Нач.отд	Чистоусов		903-1-250.87-КЖ.И.7.24
Гл.констр	Палагин		
Гл.спец	Килимник		Балки стальные БС1, БС2. Элементы соединительные МС1, МС2.
Рук.гр.	Костин		Стадия: Р; Масса: см. табл.; Масштаб: б/м.
Ст.инж.	Егоров		Лист; Листов
Н.контр	Лисарев		САНТЕХПРОЕКТ

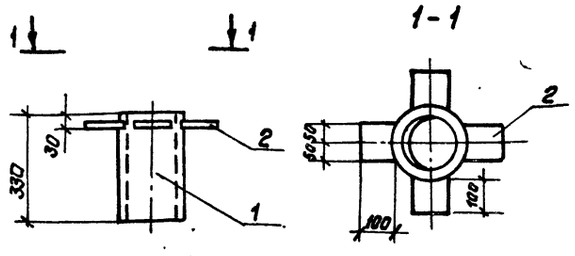

Формат	Зона	Поз.	Наименование	Обозначение	Кол.	Прим.
				Документация		
А4			903-1-250.87-КЖИ-ТУ2	Технические условия на изготовление закладных и арматурных изделий		
				Детали		
				Труба 194х7 ГОСТ 8732-78* / ГОСТ 8731-74*		
БЧ		1		ℓ=330	1	9,5кг
БЧ		2		Лист -10 л 200х150 ГОСТ 19903-74 / В ст3 кп2 ГОСТ 535-79*	4	1,2 кг.

Привязан:

Инв.№

Нач.отд	Чистоусов		903-1-250.87-КЖ.И.7.15
Гл.констр	Палагин		
Гл.спец	Килимник		Изделие закладное МН9
Рук.гр	Костин		Стадия: Р; Масса: 14,3; Масшт: б/м
Ст.инж	Егорова		Лист; Листов
Провер	Костин		САНТЕХПРОЕКТ
Н.контр	Лисарев		

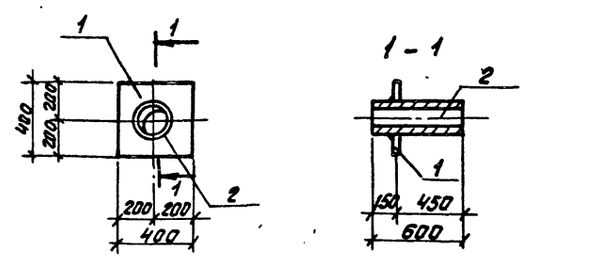

Формат	Зона	Поз.	Обозначение	Наименование	Кол.	Примечание
				Документация		
А4			903-1-250.87-КЖ.И. ТУ2	Технические условия на изготовление арматурных и закладных изделий		
				Детали		
БЧ		1		-8 л 400х400 ГОСТ 19903-74* / В ст3 кп2 ГОСТ 14637-79	1	7,8кг
				Труба 159х4,5 ГОСТ 8731-74* / ГОСТ 8731-74*		
БЧ		2		ℓ=600	1	10,3кг

Привязан:

Инв.№

Нач.отд	Чистоусов		903-1-250.87 - КЖ.И.7.21
Гл.констр	Палагин		
Гл.спец	Килимник		Изделие закладное МН18
Рук.гр	Костин		Стадия: Р; Масса: 17,9; Масшт: 1:20
Ст.инж	Егорова		Лист; Листов
Н.контр	Лисарев		САНТЕХПРОЕКТ

Альбом 8

Рис. 1

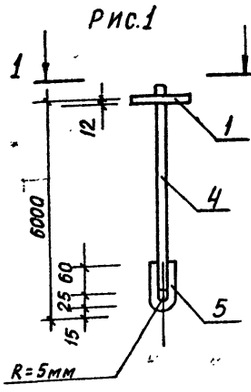

Рис. 2

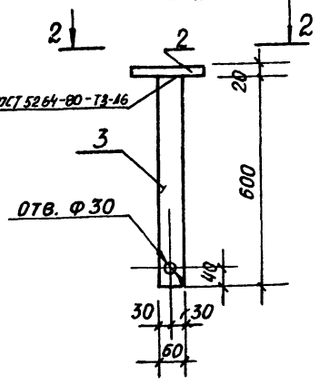

1 — 1

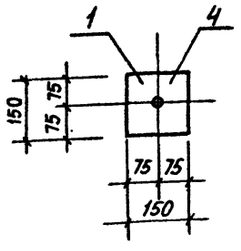

2 — 2

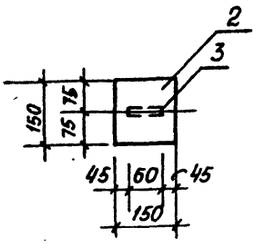

Формат	Зона	Поз.	Обозначение	Наименование	Количество на 903-1-250.87-КЖ.И.7.16				Примечан.
						01			
				Документация					
А3			903-1-250.87-КЖ.И.ТУ2	Технические условия на изготовление арматурных и закладных изделий					
				Детали					
Б.Ч		1		Лист 12×150×150 ГОСТ 19903-74* Вст3 кп2 ГОСТ 14637-79	1				2,10 кг
Б.Ч		2		Лист 20×150×450 ГОСТ 19903-74* Вст3 кп2 ГОСТ 14637-79		1			3,5 кг
Б.Ч		3		Лист 12×60×600 ГОСТ 19903-74* Вст3 кп2 ГОСТ 14637-79		1			2,8 кг
				АIII-10-ГОСТ 5781-82*					
Б.Ч		4		ℓ = 580	1				0,36 кг
Б.Ч		5		ℓ = 200	1				0,12 кг

Обозначение	Марка	Масса, кг	Рис.
903-1-250.87-КЖ.И.7.16	МН10	2,35	1
-01	МН11	6,31	2

Привязан:

Инв. №

Нач.отд	Чистоусов		
Гл. конст	Палагин		
Гл.спец	Килимник		
Рук. гр.	Костин		
Ст. инж	Мушкатин		
Пров.	Костин		
Н.контр	Писарев		

903-1-250.87-КЖ.И.7.16

Изделия закладные МН10; МН11

Стадия	Масса	Масштаб
Р	см. табл.	б/м
Лист	Листов	

САНТЕХПРОЕКТ

Инв.№ подл. | Подп. и дата | Взам. инв.№

Рис. 1

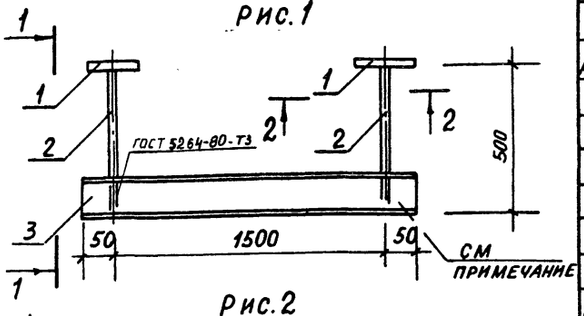

Рис. 2

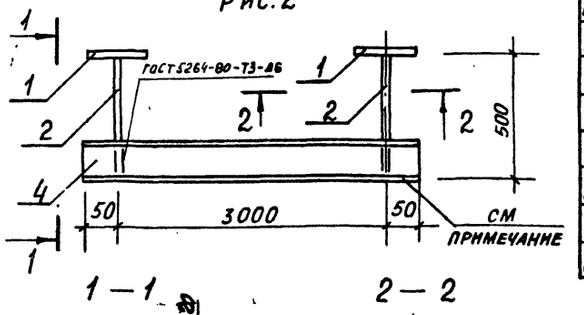

1 — 1

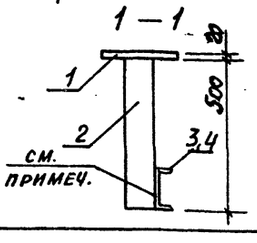

2 — 2

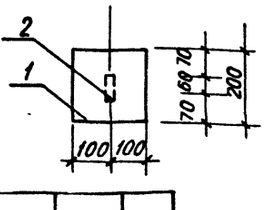

Формат	Зона	Поз.	Обозначение	Наименование	Количество на 903-1-250.87-КЖ.И.7.17				Примечан.
						01			
				Документация					
А3			903-1-250.87.КЖ.И.ТУ2	Технические условия на изготовление арматурных и закладных изделий					
				Детали					
Б.Ч		1		Лист 20×200×200 ГОСТ 19903-74* Вст3 кп2 ГОСТ 14637-79	2	2			6,3 кг
Б.Ч		2		Лист 10×60×500 ГОСТ 19903-74* Вст3 кп2 ГОСТ 14637-79	2	2			2,4 кг
				Швеллер 10 ГОСТ 8240-72* Вст3 кп2 ГОСТ 535-79*					
Б.Ч		3		ℓ = 1600	1				13,8 кг
				Швеллер 14 ГОСТ 8240-72* Вст3 кп2 ГОСТ 535-79*					
Б.Ч		4		ℓ = 3100		1			38,1 кг

Позиции 3,4 привариваются к поз. 2 после установки позиции 1 и 2 в проектное положение

Обозначение	Марка	Масса, кг	Рис.
903-1-250.87-КЖ.И.7.17	МН12	31,2	1
01	МН13	55,0	2

Привязан:

Инв. №

Нач.отд	Чистоусов		
Гл. конс	Палагин		
Гл.спец	Килимник		
Рук.гр	Костин		
Ст.инж	Мушкатин		
Пров.	Костин		
Н.контр	Писарев		

903-1-250.87-КЖ.И.7.17

Изделия закладные МН12, МН13

Стадия	Масса	Масштаб
Р	см. табл.	б/м
Лист	Листов	

САНТЕХПРОЕКТ

Инв.№ подл. | Подп. и дата | Взам. инв.№

Альбом 8

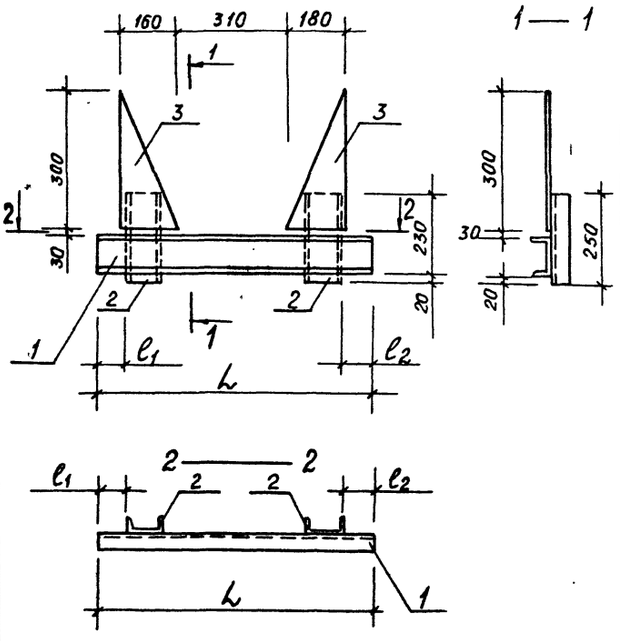

Форм.	Зона	Поз.	Обозначение	Наименование	Количество на 903-1-250.87-КЖ.И.7.18	01			Примечан
				Документация					
А3			903-1-250.87-КЖ.И.ТУ2	Технические условия на изготовление арматурных и закладных изделий					
				Детали					
				Швеллер 10 ГОСТ 8240-72* ВСт3кп2 ГОСТ 535-79*					
Б4		1		l = 800	1				6,9 кг
				l = 1250		1			10,8 кг
Б4		2		l = 250	2	2			2,2 кг
Б4		3		Лист 8×160×300 ГОСТ 19903-74* ВСт3кп2 ГОСТ 14637-79*	2	2			3,0 кг

Обозначение	Марка	l_1, мм	l_2, мм	L, мм	Масса, кг
903-1-250.87-КЖ.И.7.18	МН14	100	100	800	17,3
-01	МН15	550	100	1250	21,2

Привязан:

Инв. №

Нач.отд	Чистоусов		87
Гл.конст	Палагин		
Гл.спец	Килимник		
Рук.гр	Костин		
Инж	Смирнова		
Пров.	Костин		
Н.контр	Писарев		

903-1-250.87-КЖ.И.7.18

Изделие закладное МН 14, МН 15

Стадия	Масса	Масштаб
Р	см. тябл.	б/м
Лист	Листов	

САНТЕХПРОЕКТ

Инв. № подл. | Подпись и дата | Взам. инв. №

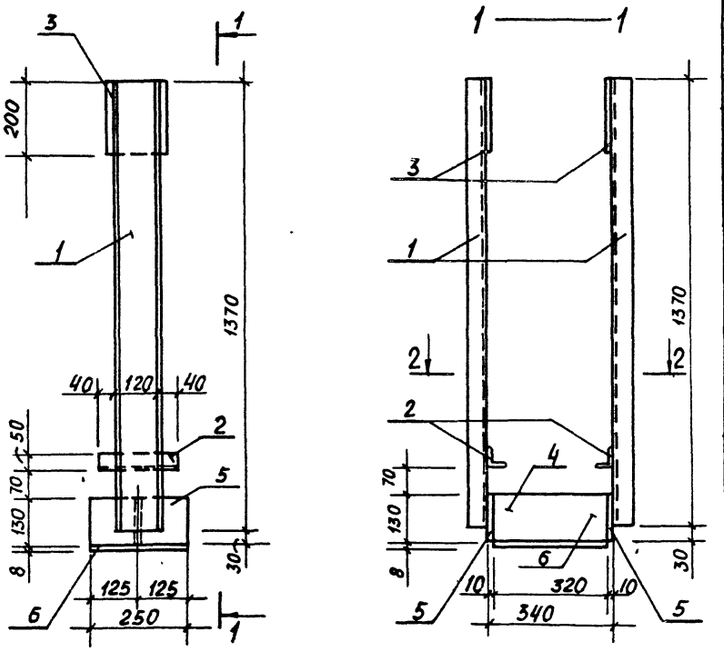

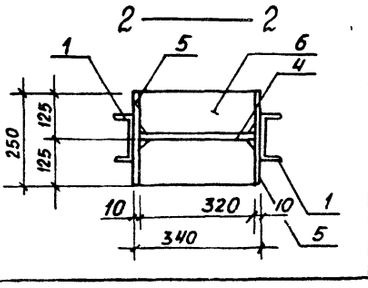

Форм.	Зона	Поз	Обозначение	Наименование	Кол	Прим.
				Документация		
А3			903-1-250.87-КЖИ.ТУ2	Технические условия на изготовление арматурных и закладных изделий		
				Детали		
				Швеллер 12 ГОСТ 8240-72* ВСт3кп2 ГОСТ 535-79*		
Б4		1		l = 1370	2	14,3кг
				Уголок 50×50×5 ГОСТ 8509-86 ВСт3кп2 ГОСТ 535-79*		
Б4		2		l = 200	2	0,8кг
Б4		3		Лист 6к150×200 ГОСТ 19903-74* ВСт3кп2 ГОСТ 14637-79*	2	1,4кг
Б4		4		Лист 8×130×320 ГОСТ 19903-74* ВСт3кп2 ГОСТ 14637-79*	1	2,6кг
Б4		5		Лист 10×130×250 ГОСТ 19903-74* ВСт3кп2 ГОСТ 14637-79*	2	2,6кг
Б4		6		Лист 8×250×320 ГОСТ 19903-74* ВСт3кп2 ГОСТ 14637-79*	1	5,3кг

Привязан:

Инв. №

Нач.отд	Чистоусов		87
Гл.конст	Палагин		
Гл.спец	Килимник		
Рук.гр	Костин		
Инж.	Смирнова		
Провер	Костин		
Н.контр	Писарев		

903-1-250.87-КЖ.И.7.19

Перекидная балка МН 16

Стадия	Масса	Масштаб
Р	46,1	1:10
Лист	Листов	

САНТЕХПРОЕКТ

Инв. № подл. | Подп. и дата | Взам. инв. №

Рис. 1

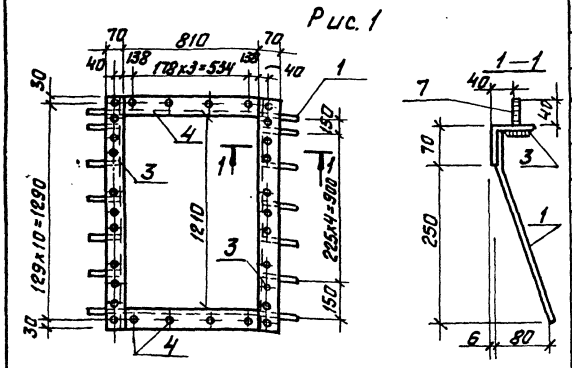

Рис. 2

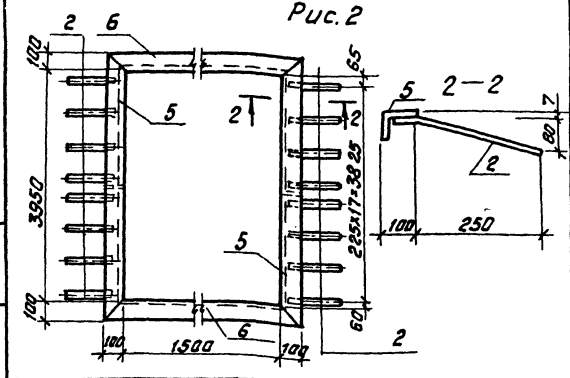

Формат	Зона	Поз.	Обозначение	Наименование	Количество на 903-1-250.87-КЖ.И. 7.23				Примечан.
						01			
				Документация					
А3			903-1-250.87-КЖ.И. ТУ2	Технические условия на изготовление арматурных и закладных изделий					
				Детали					
				А-Ⅲ-8-ГОСТ5781-82*					
Б4		1		ℓ=320	14				0,13кг
Б4		2		ℓ=300		36			0,13кг
				Уголок 70х10=6 ГОСТ8509-86 Ст3кп2 ГОСТ535-79*					
Б4		3		ℓ=1350	2				8,6 кг
Б4		4		ℓ=810	2				5,2кг
				Уголок 100х63х7 ГОСТ8510-86 Ст3кп2 ГОСТ535-79*					
Б4		5		ℓ=4150		2			36,1кг
Б4		6		ℓ=1700		2			14,8кг
				Стандартные изделия					
				Болт ГОСТ7798-70*					
		7		М18. 40.36	30				0,15кг.

Обозначение	Марка	Масса, кг	Рис.
903-1-250.87-КЖ.И. 7.23	МН20	33,9	1
-01	МН21	106,1	2

Привязан:

Инв.№

Нач.отд	Чистоусов		
Гл.конст	Палагин		
Гл.спец	Килимник		
Рук.гр.	Костин		
Ст.инж.конс	Мушкатина		
Пров.	Костин		
Н.контр	Писарев		

903-1-250.87-КЖ.И. 7.23

Изделия закладные МН20; МН21

Стадия	Масса	Масштаб
Р	см. табл.	б/м.
Лист	Листов	

САНТЕХПРОЕКТ

Формат А3

Инв.№ подл. | Подпись и дата | Взам.инв.№

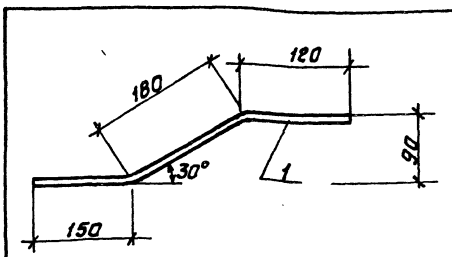

Формат	Зона	Поз.	Обозначение	Наименование	Кол.	Примечание
				Документация		
А3			903-1-250.87-КЖ.И. ТУ2	Технические условия на изготовление арматурных изделий		
				Детали		
				А-I-8-ГОСТ5781-82*		
Б4		1		ℓ=450	1	0,18кг.

Привязан:

Инв.№

Нач.отд	Чистоусов		
Гл.конст	Палагин		
Гл.спец	Килимник		
Рук.гр.	Костин		
Испол.	Мушкатина		
Пров.	Костин		
Н.контр.	Писарев		

903-1-250.87-КЖИ. 7.31

Изделие соединительное МС10

Стадия	Масса	Масштаб
Р	0,18	б/м.
Лист	Листов	

САНТЕХПРОЕКТ

Формат А4

Инв.№ подл. | Подпись и дата | Взам.инв.№

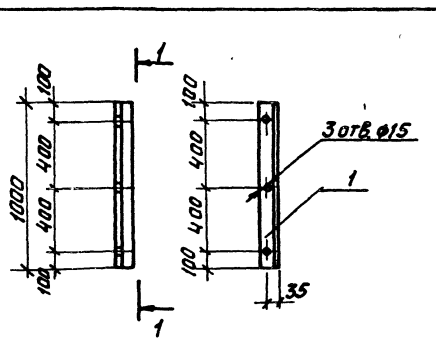

Формат	Зона	Поз	Обозначение	Наименование	Кол.	Примечание
				Документация		
А3			903-1-250.87-КЖ.И ТУ2	Технические условия на изготовление арматурных изделий		
				Детали		
Б4		1		Уголок 63х63х6 ГОСТ8509-86 Ст3пс2 ГОСТ535-79*		
				ℓ=1000	1	4,8кг.

Привязан:

Инв.№

Нач.отд	Чистоусов		
Гл.конст	Палагин		
Гл.спец	Писарев		
Рук.гр.	Костин		
Н.контр	Писарев		

903-1-250.87-КЖ.И. 7.30

Изделие соединительное МС9

Стадия	Масса	Масштаб
Р	4,8	1:20
Лист	Листов	

САНТЕХПРОЕКТ

Копировал: Фурей- 22699-10 50 Формат А4

Альбом 8

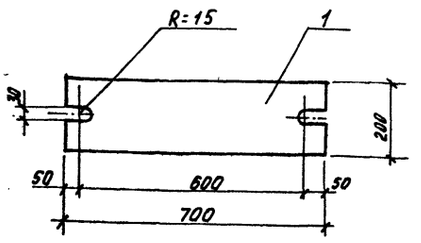

Формат	Зона	Поз	Обозначение	Наименование	Кол.	Примеч.
				Документация		
А3			903-1-250.87-КЖ.И.ТУ2	Технические условия на изготовление арматурных и закладных изделий		
				Детали		
Б4		1		Лист 10×200×700 ГОСТ 19903-74* ВСт3кп2 ГОСТ 14637-79	1	11,0 кг.

Привязан:

Инв.№

Инв.№ подл. | Подпись и дата | Взам. инв.№

Нач.отд.	Чистоусов			
Гл.конст.	Палагин			
Гл.спец.	Килимник			
Рук.гр.	Костин			
Инжен.	Смирнова			
Провер.	Костин			
Н.контр.	Писарев			

903-1-250.87 — КЖИ.7.26

Изделие соединительное МС5

Стадия	Масса	Масшт.
Р	11,0	1:10
Лист	Листов	

САНТЕХПРОЕКТ

Формат А4

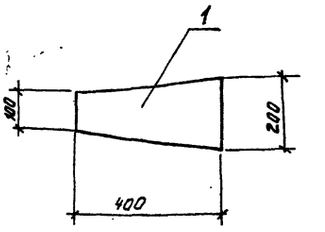

Формат	Зона	Поз.	Обозначение	Наименование	Кол.	Примеч.
				Документация		
А3			903-1-250.87-КЖ.И.ТУ2	Технические условия на изготовление арматурных и закладных изделий.		
				Детали		
Б4		1		Лист -10×200×400 ГОСТ 19903-74* ВСт3кп2 ГОСТ 14637-79*	1	6,3 кг.

Привязан:

Инв. №

Инв.№ подл. | Подпись и дата | Взам. инв.№

Нач.отд.	Чистоусов			
Гл.конст.	Палагин			
Гл.спец.	Килимник			
Рук.гр.	Костин			
Инжен.	Смирнова			
Провер.	Костин			
Н.контр.	Писарев			

903-1-250.87 — КЖИ.7.27

Изделие соединительное МС6

Стадия	Масса	Масшт.
Р	6,3	1:10
Лист	Листов	

САНТЕХПРОЕКТ

Формат А4

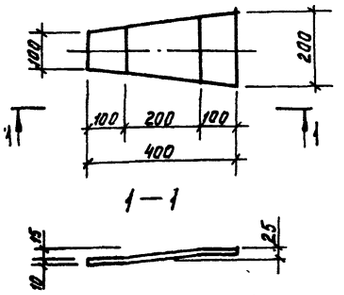

Формат	Зона	Поз.	Обозначение	Наименование	Кол.	Примеч.
				Документация		
А3			903-1-250.87 КЖ.Ц.ТУ2	Технические условия на изготовление арматурных и закладных изделий		
				Детали		
Б4		1		Лист 10×200×402 ГОСТ 19903-74* ВСт3кп2 ГОСТ 14637-79*	1	6,3 кг.

Привязан:

Инв.№

Инв.№ подл. | Подпись и дата | Взам. инв.№

Нач.отд.	Чистоусов			
Гл.конст.	Палагин			
Гл.спец.	Килимник			
Рук.гр.	Костин			
Инжен.	Смирнова			
Провер.	Костин			
Н.контр.	Писарев			

903-1-250.87 — КЖИ.7.28

Изделие соединительное МС7

Стадия	Масса	Масшт.
Р	6,3	1:10
Лист	Листов	

САНТЕХПРОЕКТ

Формат А4

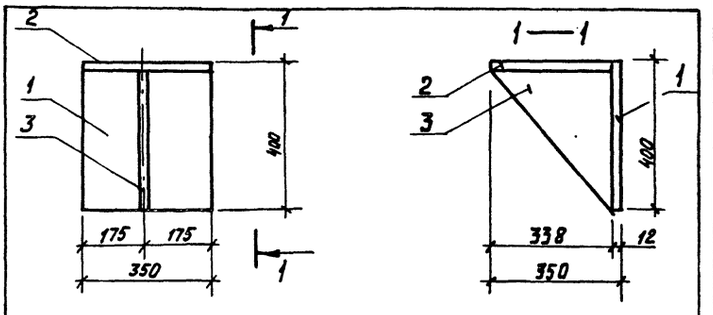

Формат	Зона	Поз.	Обозначение	Наименование	Кол	Примеч.
				Документация		
А3			903-1-250.87 КЖИ. ТУ2	Технические условия на изготовление арматурных и закладных изделий.		
				Детали		
Б4		1		Лист 12×350×400 ГОСТ 19903-74* ВСт3пс ГОСТ 14637-79*	1	11,3 кг
Б4		2		Лист 12×338×350 ГОСТ 19903-74* ВСт3пс ГОСТ 14637-79	1	1,5 кг
Б4		3		Лист 14×338×338 ГОСТ 19903-74* ВСт3пс ГОСТ 14637-79	1	9,9 кг

Привязан:

Инв. №

Инв.№ подл. | Подпись и дата | Взам. инв.№

Нач.отд.	Чистоусов			
Гл.конст.	Палагин			
Гл.спец.	Килимник			
Рук.гр.	Костин			
Инжен.	Смирнова			
Провер.	Костин			
Н.контр.	Писарев			

903-1-250.87 — КЖИ.7.29

Изделие соединительное МС8

Стадия	Масса	Масшт.
Р	29,7	1:10
Лист	Листов	

САНТЕХПРОЕКТ

Формат А4

Альбом 8

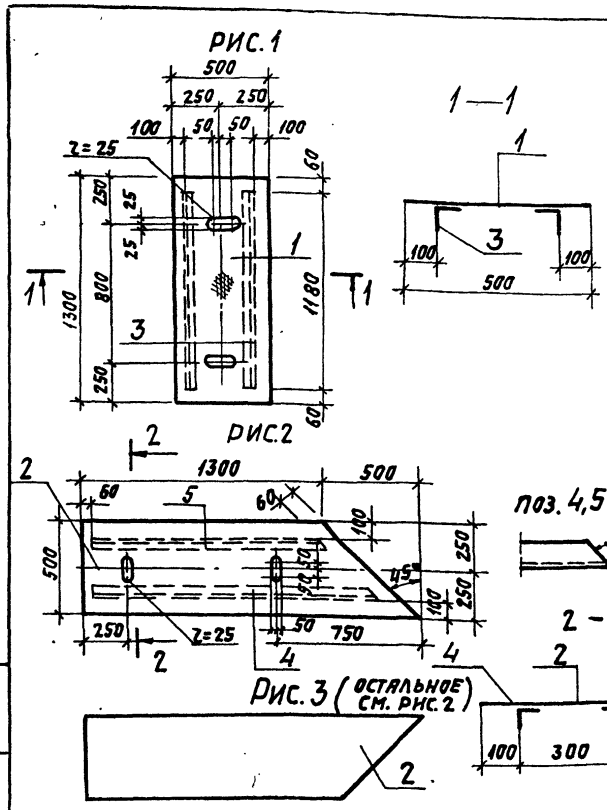

Формат	Зона	Поз.	Обозначение	Наименование	Количество на 903-1-250.87 КЖ.И 7.32	01	02		Примеч.
				Документация					
А3			903-1-250.87-КЖ.И.ТУ2	Технические условия на изготовление закладных и соединительных элементов					
				Детали					
Б4		1		Лист РОМБ 0-ПН-6.0х500х1300 ВСТ3СП ГОСТ 8568-77	1				32,6 кг
Б4		2		Лист РОМБ 0-ПН-6.0х500х1800 ВСТ3СП ГОСТ 8568-77		1	1		45,1 кг
				Уголок 50х50х5 ГОСТ 8509-86 ВСТ3КП2 ГОСТ 535-79*					
Б4		3		ℓ=1180	2				4,4 кг
Б4		4		ℓ=1550		1	1		5,8 кг
Б4		5		ℓ=1300		1	1		4,9 кг

Обозначение	Марка	Масса	Рис.
903-1-250.87-КЖ.И.7.32	Щ1	41,4 кг	1
01	Щ2	55,8 кг	2
02	Щ2а	55,8 кг	3

Инв. № подл. | Подпись и дата | Взам. инв. №

Привязан:

Инв. №

Нач. отд.	Чистоусов		
Гл. конст.	Палагин		
Гл. спец.	Климник		
Рук. гр.	Костин		
Ст. инж.	Егорова		
Провер.	Костин		
Н. контр.	Писарев		

903-1-250.87-КЖ.И.7.32

Щит Щ1, Щ2, Щ2а

Стадия	Масса	Масштаб
Р	см. табл.	1:50
Лист	Листов	

САНТЕХПРОЕКТ

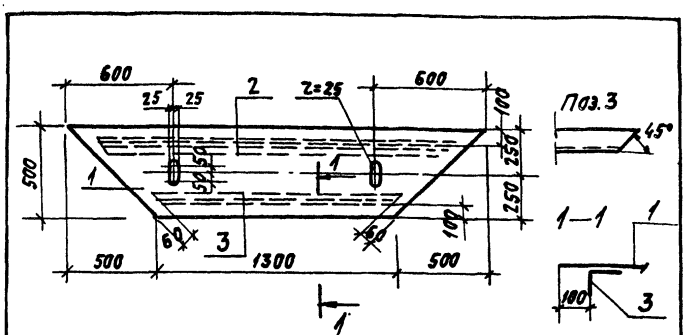

Формат	Зона	Поз.	Обозначение	Наименование	Кол.	Примеч.
				Документация		
А3			903-1-250.87-КЖ.И.ТУ2	Технические условия на изготовление закладных и соединительных элементов		
				Детали		
Б4		1		Лист РОМБ 0-ПН-6.0х500х2300 ВСТ3СП ГОСТ 8568-77	1	45,1 кг
				Уголок 50х50х5 ГОСТ 8509-86 ВСТ3КП2 ГОСТ 535-79*		
Б4		2		ℓ=1680	1	6,3 кг
Б4		3		ℓ=1180	1	4,4 кг

Привязан:

Инв. №

Нач. отд.	Чистоусов		
Гл. конст.	Палагин		
Гл. спец.	Климник		
Рук. гр.	Костин		
Ст. инж.	Егорова		
Провер.	Костин		
Н. контр.	Писарев		

903-1-250.87-КЖ.И-7.33

Щит Щ3

Стадия	Масса	Масштаб
Р	55,8	1:50
Лист	Листов	

САНТЕХПРОЕКТ

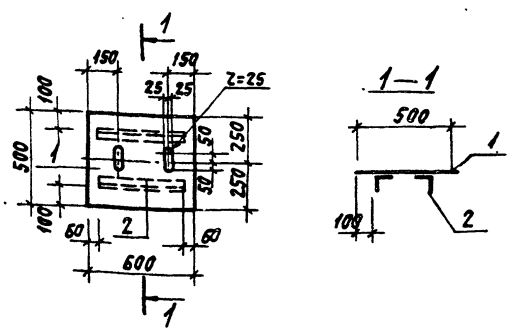

Формат	Зона	Поз.	Обозначение	Наименование	Кол.	Примеч.
				Документация		
А3			903-1-250.87-КЖ.И.ТУ2	Технические условия на изготовление закладных и соединительных элементов		
				Детали		
Б4		1		Сталь РОМБ 0-ПН-6.0х500х600 ВСТ3СП ГОСТ 8568-77	1	15,1 кг
				Уголок 50х50х5 ГОСТ 8509-86 ВСТ3КП2 ГОСТ 535-79*		
Б4		2		ℓ=480	2	1,8 кг

Привязан:

Инв. №

Нач. отд.	Чистоусов		
Гл. конст.	Палагин		
Гл. спец.	Климник		
Рук. гр.	Костин		
Ст. инж.	Егорова		
Провер.	Костин		
Н. контр.	Писарев		

903-1-250.87-КЖ.И.7.34

Щит Щ4

Стадия	Масса	Масштаб
Р	18,7	1:50
Лист	Листов	

САНТЕХПРОЕКТ

Альбом 8

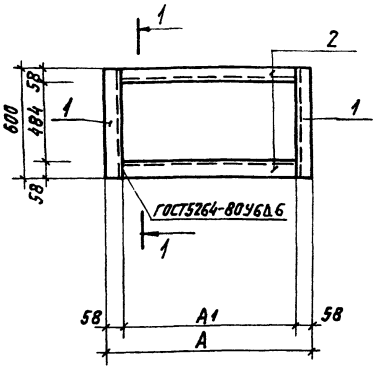

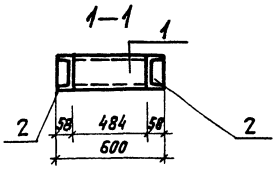

Формат	Зона	Поз.	Обозначение	Наименование	Количество на 903-1-250.87 КЖ.И.738				Примечание
						01	02	03	
				Документация					
А3			903-1-250.87-КЖ.И.ТУ2	Технические условия на изготовление арматурных и закладных изделий					
				Детали					
				Швеллер 14 ГОСТ 8240-72* / Вст3кп2 ГОСТ 535-79					
Бч	1			ℓ=600	2	2	2	2	7,4 кг
Бч	2			ℓ=1519	2				20,4 кг
				ℓ=554		2			7,3 кг
				ℓ=3319			2		40,8 кг
				ℓ=2884				2	17,7 кг

Обозначение	Марка	Размер в мм A	Размер в мм A1		Масса, кг
903-1-250.87-КЖ.И.738	РМ1	1635	1519		55,6
— 01	РМ2	670	554		29,4
— 02	РМ3	3435	3314		96,4
— 03	РМ4	3000	2884		50,2

Инв.№подл. | Подп. и дата | Взам. инв.№

Привязан:

Инв.№

Нач. отд.	Чистоусов	
Гл. конст.	Палагин	
Гл. спец.	Кильмник	
Рук. гр.	Костин	
Ст. инж.	Егорова	
Провер.	Костин	
Н. контр.	Писарев	

903-1-250.87-КЖ.И.738

Рамы металлические Рм1.... Рм4

Стадия	Масса	Масштаб
Р	См. табл.	б/м
Лист	Листов	

САНТЕХПРОЕКТ

Рис.1

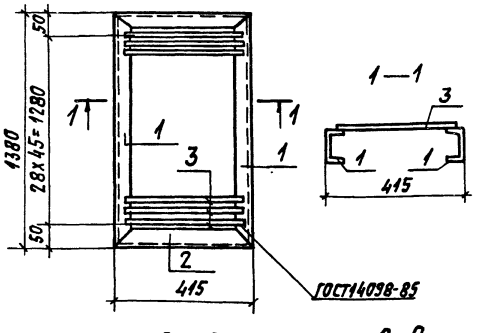

Рис.2

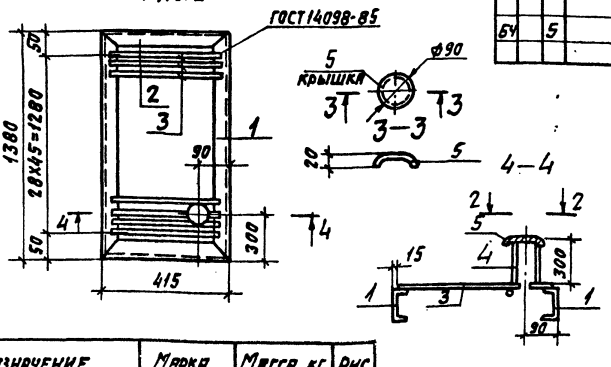

Формат	Зона	Поз.	Обозначение	Наименование	Количество на 903-1-250.87-КЖ.И.737		Примечание
						01	
				Документация			
А3			903-1-250.87-КЖ.И.ТУ2	Технические условия на изготовление арматурных и закладных изделий			
				Детали			
				Швеллер 10 ГОСТ 8240-72* / Вст3кп2 ГОСТ 535-79*			
Бч	1			ℓ=1380	2	2	11,87 кг
Бч	2			ℓ=415	2	2	4,67 кг
				А-I-8-ГОСТ 5781-82*			
Бч	3			ℓ=385	46	46	0,16 кг
				Труба ВОХ5 ГОСТ 8732-78* / ГОСТ 8731-74			
Бч	4			ℓ=300		1	2,0 кг
				Крышка			
Бч	5			Лист 3х100х130 ГОСТ 19903-74 / Вст3кп2 ГОСТ 535-79		1	0,8 кг

Обозначение	Марка	Масса, кг	Рис.
903-1-250.87-КЖ.И.737	Р1	40,2	1
— 01	Р1а	43,0	2

Инв.№подл. | Подп. и дата | Взам. инв.№

Привязан:

Инв.№

Нач. отд.	Чистоусов	
Гл. конст.	Палагин	
Гл. спец.	Кильмник	
Рук. гр.	Костин	
Ст. инж.	Егорова	
Пров.	Костин	
Н. контр.	Писарев	

903-1-250.87-КЖ.И.737

Решетка металлическая Р1, Р1а

Стадия	Масса	Масштаб
Р	См. табл.	б/м
Лист	Листов	

САНТЕХПРОЕКТ

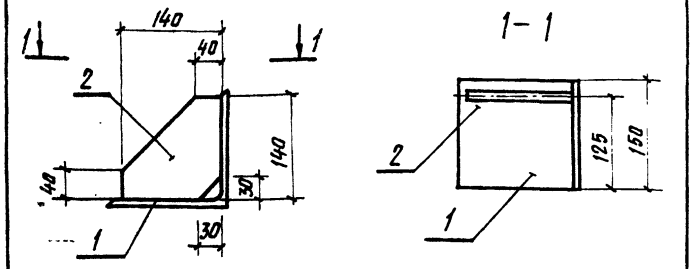

Формат	Зона	Поз.	Обозначение	Наименование	Кол.	Примеч.
				Документация		
А3			903-1-250.87-КЖ.И.ТУ2	Технические условия на изготовление арматурных и закладных деталей		
				РК^4, РК^пр4		
				Детали		
				Уголок 10×160×160 ГОСТ 8509-86 / В ст3 кп2 ГОСТ 535-79*		
Б4		1		ℓ=150	1	5,1 кг
Б4		2		Лист 10×140×140 ГОСТ 19903-74* / В ст3 кп2 ГОСТ 14637-79	1	1,4 кг

Привязан:

Инв. №

Нач. отд.	Чистоусов		
Гл. конст.	Палагин		
Гл. спец.	Килимник		
Рук. гр.	Костин		
Ст. инж.	Станков		
Инж.	Виноградова		
Провер.	Костин		
Н. контр.	Писарев		

903-1-250.87-КЖ.И.7.42

Опорная консоль РК^4; РК^пр4

Стадия	Масса	Масштаб
Р	6,5	1:20
Лист	Листов	

САНТЕХПРОЕКТ

Инв. № подл. | Подпись и дата | Взам. инв. №

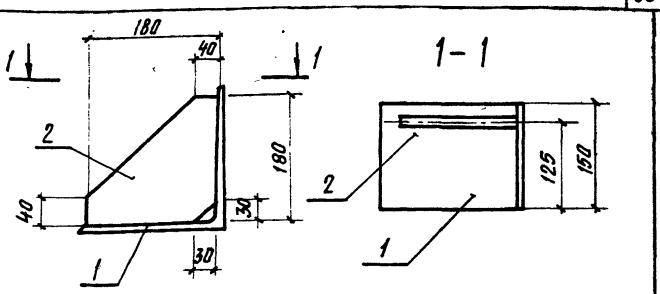

Формат	Зона	Поз.	Обозначение	Наименование	Кол.	Примеч.
				Документация		
А3			903-1-250.87-КЖ.И.ТУ2	Технические условия на изготовление арматурных и закладных деталей		
				РК^3, РК^пр3		
				Детали		
				Уголок 14×200×200 ГОСТ 8509-86 / В ст3 кп2 ГОСТ 535-79*		
Б4		1		ℓ=150	1	6,4 кг
Б4		2		Лист 10×180×180 ГОСТ 19903-74* / В ст3 кп2 ГОСТ 14637-79	1	2,5 кг

Привязан:

Инв. №

Нач. отд.	Чистоусов		
Гл. констр.	Палагин		
Гл. спец.	Килимник		
Рук. гр.	Костин		
Ст. инж.	Станков		
Инж.	Виноградова		
Провер.	Костин		
Н. контр.	Костин		

903-1-250.87-КЖ.И.7.41

Опорная консоль РК^3; РК^пр3

Стадия	Масса	Масштаб
Р	8,9	1:20
Лист	Листов	

САНТЕХПРОЕКТ

Инв. № подл. | Подпись и дата | Взам. инв. №

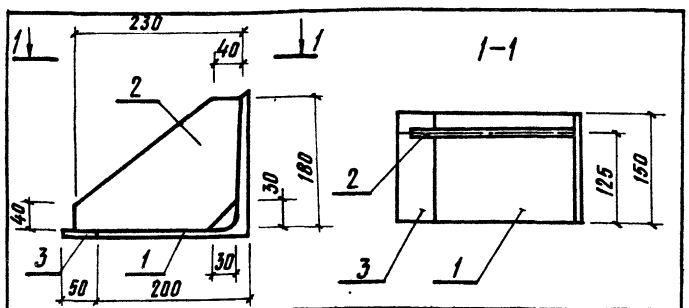

Формат	Зона	Поз.	Обозначение	Наименование	Кол.	Примеч.
				Документация		
А3			903-1-250.87-КЖ.И.ТУ2	Технические условия на изготовление арматурных и закладных изделий		
				РК^2, РК^пр2		
				Детали		
				Уголок 200×200×14 ГОСТ 8509-86 / В ст3 кп2 ГОСТ 535-79*		
Б4		1		ℓ=150	1	6,4 кг
Б4		2		Лист 10×180×230 ГОСТ 19903-74* / В ст3 кп2 ГОСТ 14637-79	1	3,3 кг
Б4		3		Лист 14×50×100 ГОСТ 19903-74* / В ст3 кп2 ГОСТ 14637-79	1	0,8 кг

Привязан:

Инв. №

Нач. отд.	Чистоусов		
Гл. конст.	Палагин		
Гл. спец.	Килимник		
Рук. гр.	Костин		
Ст. инж.	Станков		
Инж.	Виноградова		
Провер.	Костин		
Н. контр.	Писарев		

903-1-250.87-КЖ.И.7.40

Опорная консоль РК^2; РК^пр2

Стадия	Масса	Масштаб
Р	10,5	1:20
Лист	Листов	

САНТЕХПРОЕКТ

Инв. № подл. | Подпись и дата | Взам. инв. №

Копировал: Кульбакина Формат А2

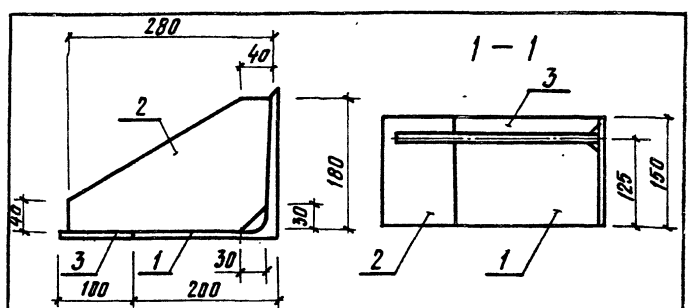

Формат	Зона	Поз.	Обозначение	Наименование	Кол.	Примеч.
				Документация		
А3			903-1-250.87-КЖ.И.ТУ2	Технические условия на изготовление арматурных и закладных изделий		
				РК^1, РК^пр1		
				Детали		
				Уголок 200×100×14 ГОСТ 8509-86 / В ст3 кп2 ГОСТ 535-79*		
Б4		1		ℓ=150	1	6,4 кг
Б4		2		Лист 10×180×280 ГОСТ 19903-74* / В ст3 кп2 ГОСТ 14637-79	1	4,0 кг
Б4		3		Лист 14×100×150 ГОСТ 19903-74* / В ст3 кп2 ГОСТ 14637-79	1	1,6 кг

Привязан:

Инв. №

Нач. отд.	Чистоусов		
Гл. конст.	Палагин		
Гл. спец.	Килимник		
Рук. гр.	Костин		
Ст. инж.	Станков		
Инж.	Виноградова		
Провер.	Костин		
Н. контр.	Писарев		

903-1-250.87-КЖ.И.7.39

Опорная консоль РК^1; РК^пр1

Стадия	Масса	Масштаб
Р	12,0	1:20
Лист	Листов	

САНТЕХПРОЕКТ

Инв. № подл. | Подпись и дата | Взам. инв. №

Копировал: Кульбакина Формат А2

Альбом 8

Рис.1

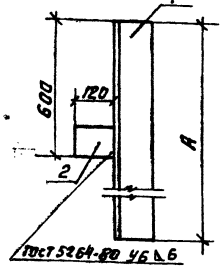

Рис.2

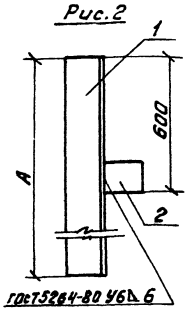

Рис.3

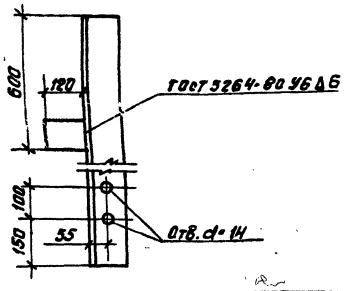

Формат	Зона	Поз.	Обозначение	Наименование	Колич. на 903-1-250.87-КЖИ					Примечание
					–	01	02	03		
				Документация						
А3			903-1-250.87-КЖ.И. 7.42	Технические условия на изготовление арматурных и закладных изделий.						
				Детали						
Б4	1			Уголок 125х14 ГОСТ 8509-86 / Ст3кп2 ГОСТ 535-79						
				ℓ=1700	1					44,5кг.
				ℓ=1780		1	1			46,6
				ℓ=1480				1		38,8кг.
Б4	2			Лист 10х100х180 ГОСТ 19903-74 / Ст3кп2 ГОСТ 14637-79	1	1	1	1		0,9кг.

Обозначение	Марка	Рис.	А, мм	Масса, кг
903-1-250.87-КЖ.И. 7.42	НФ3а	3	1700	45,4
-01	НФ4а	1	1780	47,5
-02	НФ4б	2	1780	47,5
-03	НФ4в	2	1480	39,7

Привязан:

Инв.№

Инв.№ подл. | Подпись и дата | Взам. инв.№

			903-1-250.87-КЖ.И. 7.42
Начата	Чистяков		Насадка НФ3а, НФ4а, НФ4б, НФ4в.
Гл.конс.	Палагин		
Гл.спец.	Химмих		
Рук.гр.	Костин		
Ст.инж.	Егорова		
Пров.	Химмих		
Н.контр.	Писарев		

Стадия	Масса	Масштаб
Р	см. табл.	б.м.
Лист	Листов	
САНТЕХПРОЕКТ		

1 – 1

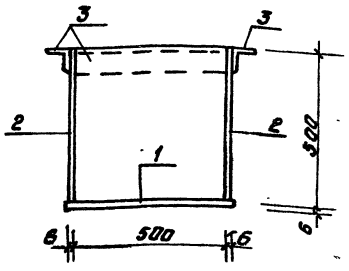

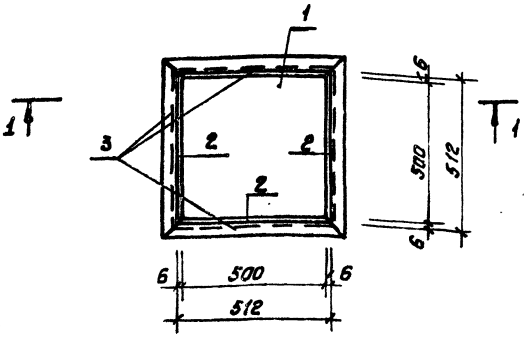

Формат	Зона	Поз.	Обозначение	Наименование	Кол.	Прим.
				Документация		
А3		3	903-1-250.87-КЖ.И. 7.42	Технические условия на изготовление арматурных изделий		
				Детали		
Б4	1			Лист 6х516х178 ГОСТ 19903-74 / Ст3кп2 ГОСТ 14637-79	1	12,5кг.
Б4	2			Лист 6х500х508 ГОСТ 19903-74 / Ст3кп2 ГОСТ 14637-79	4	12,1кг.
	3			Уголок 50х5 ГОСТ 8509-86 / Ст3кп2 ГОСТ 535-79		
Б4				ℓ=512	4	2,33кг.

Привязан:

Инв.№

Подпись и дата | Взам. инв.№ | Инв.№ подл.

			903-1-250.87-КЖ.И. 7.43
Нач.отд.	Чистяков		Зумпф 31
Гл.конс.	Палагин		
Гл.спец.	Химмих		
Рук.гр.	Костин		
Ст.инж.	Егорова		

Стадия	Масса	Масштаб
Р	80,3 кг.	б/м
Лист	Листов	
САНТЕХПРОЕКТ		

gost.e-ecolog.ru