ТИПОВОЙ ПРОЕКТ

903-1-250.87

КОТЕЛЬНАЯ С 4 КОТЛАМИ КЕ-25-14С

СИСТЕМА ТЕПЛОСНАБЖЕНИЯ-ОТКРЫТАЯ

ТОПЛИВО-КАМЕННЫЕ И БУРЫЕ УГЛИ

АЛЬБОМ 7.ч.2

стр. 80-152

АРХИТЕКТУРНЫЕ РЕШЕНИЯ . ЖЕЛЕЗОБЕТОННЫЕ КОНСТРУКЦИИ

СФ ЦИТП 620062, г.Свердловск,ул. Чебышева, 4
Зак. 516 инв. 22699-09 тираж 244
Сдано в печать 18.10 1988 Цена 5-70

22699 - 09
цена 5-70

gost.e-ecolog.ru

Альбом 7 ч.2

Схема расположения металлических балок приямка ПРм1

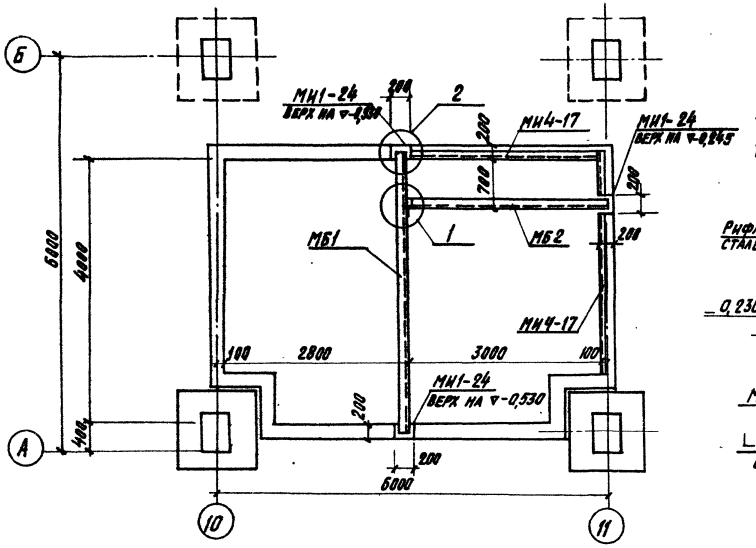

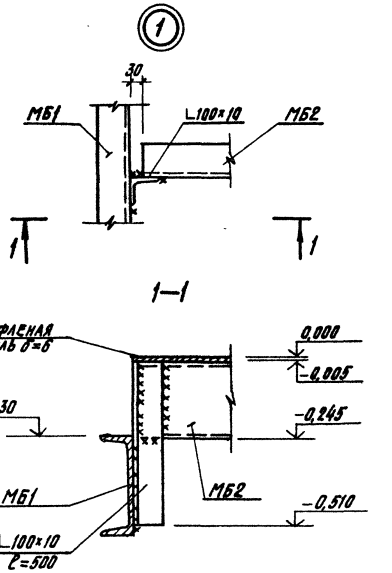

Схема расположения плит перекрытия приямка ПРм1.

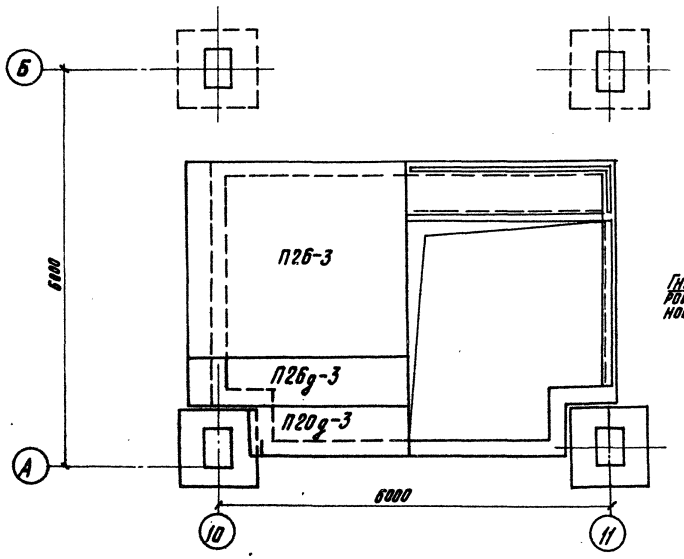

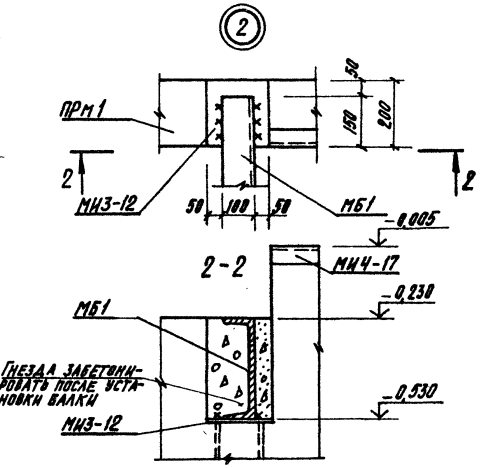

Спецификация к ПРм1

Марка поз.	Обозначение	Наименование	Кол.	Масса ед. кг.	Примеч.
		Фундаменты под оборудование			
ФОм10	Лист 52	ФОм12	1		0,36 м³
ФОм11	Лист 52	ФОм13	1		0,36 м³
ФРм12	Лист 52	ФОм14	1		0,21 м³
		Плиты перекрытия			
П20д-3	3.006.1-2/82 в.1-2	П20д-3	1	640,0	
П26-3	3.006.1-2/82 в.1-2	П26-3	1	5050,0	
П26д-3	3.006.1-2/82 в.1-2	П26д-3	1	1250,0	
		Металлические балки			
МБ1		[30 гост 8240-72, ℓ=4300	1	101,7	
МБ2		[24 гост 8240-72, ℓ=3150	1	136,7	
		Лестничный марш			
Лм1	1.450.3-3, Вып. 0-1	МЛХФ 60-24.8	1	94,0	
		Ограждение лестничных маршей			
ОГ 1^А	1.450.3-3, Вып. 0-1	ОГл МЛХ 60-10.24	1	11,24	
ОГ 1^Б	1.450.3-3, Вып. 0-1	ОГп МЛХ 60-10.24	1	11,24	
		Ограждение переходных площадок			
ОГ 2	1.450.3-3. Вып. 0-1	ОГПМХ Э6-10.9	11,5	10,5	м.п.
		Изделия закладные			
МИ3-12	3.400-6/76	МИ3-12	3	2,5	
МИ4-17	3.400-6/76	МИ4-17	6,7	1 м.п. 6,9 кг	
МИ1-30	3.400-6/76	МИ1-30	2	6,7	
∟100×8		∟100×8 гост 8509-72	2,6	15,1 кг 1 м.п.	м.п.
		Сальники			
Ду50	5.900-2	Ду50, ℓ=500	2	7,4	
Ду200	5.900-2	Ду200, ℓ=500	1	33,4	

1. Сварные швы принять $h_{шв.}$ - 6мм
2. Сварку производить электродами типа Э-42.

Привязан:

Инв. №

ГИП	Козлов		903-1-250.87 -КЖ
Нач. отд.	Чистяков		Котельная с 4 котлами КЕ-25-14С Топливо-каменный и бурый угли
Гл. конст.	Палагин		
Гл. спец.	Писарев		Главный корпус — Стадия: Р; Лист: 54; Листов:
Рук. гр.	Чикуров		
Провер.	Балашова		
Инжен.	Алешинкова		Приямок ПРм1. Схема расположения металлических балок плит.
Нормок.	Писарев		САНТЕХПРОЕКТ

22699-09 2

Копировал: Кульбакина

Инв. № подл. | Подпись и дата | Взам. инв. №

Альбом 7 ч. 2

Схема расположения элементов каркаса на отм. 3,600

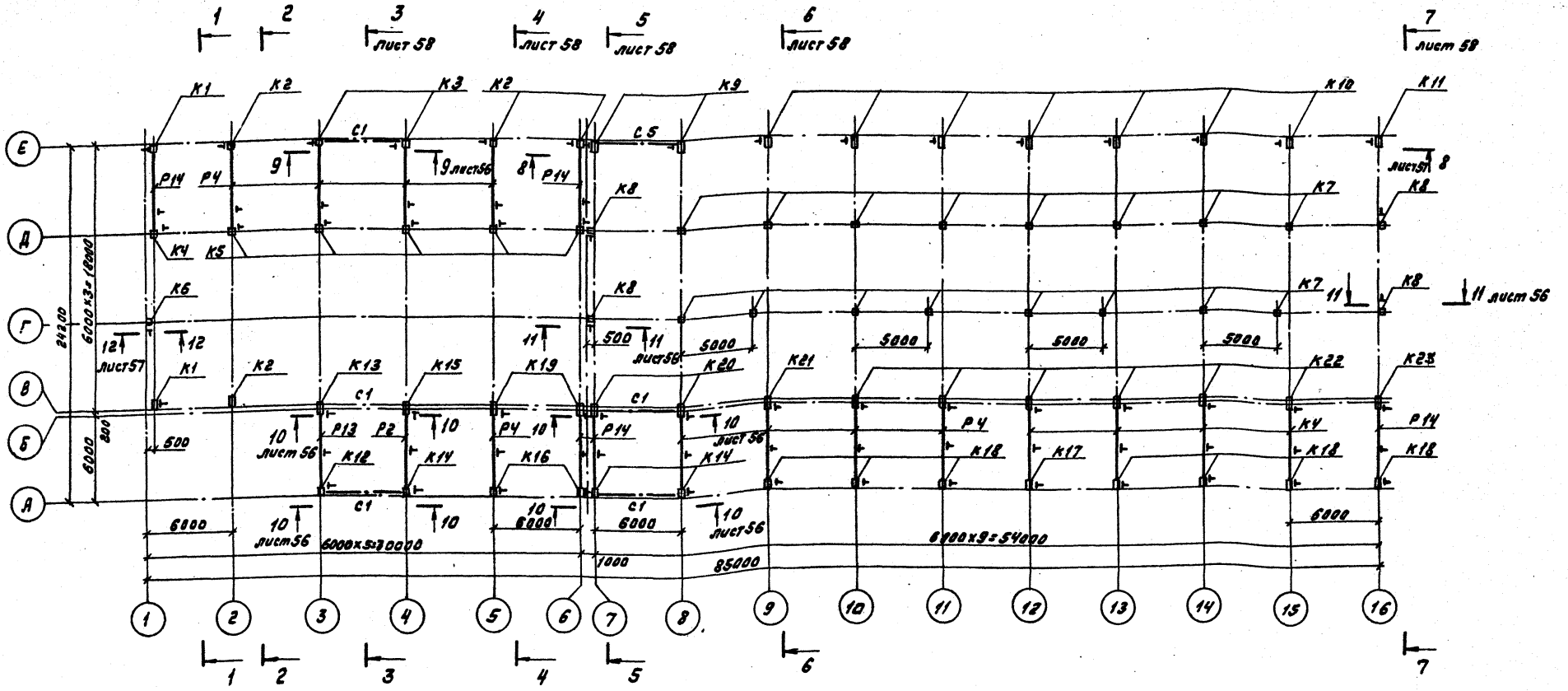

1 — 1

2 — 2

1. Общие указания см. лист 4.
2. Настоящий чертеж читать совместно с листами 56÷61

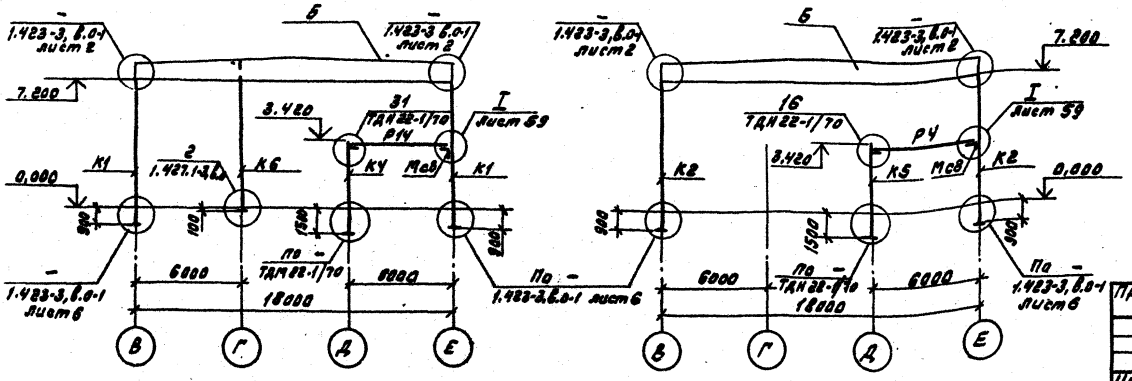

ГИП	Козлов		9031-250.87 - КЖ
Нач. отд.	Чистяков		Котельная с 4 котлами КЕ-25-14с Топливо - каменные и бурые угли
Гл. констр.	Палагин		
Гл. спец.	Кипятник		Главный корпус
Рук. гр.	Коптин		Стадия Р; Лист 55; Листов
Ст. инж.	Станков		Схема расположения элементов каркаса на отм. 3.600 Разрезы 1-1, 2-2
Пров.	Коптин		САНТЕХПРОЕКТ
Н. контр.	Лисарев		

Привязан:

Инв. №

Инв. № подл. | Подп. и дата | Взам. инв. №

22699-09 3

Копировал:

Альбом 7 ч.2

Схема расположения элементов каркаса на отм. 7,200 между осями А-Б и 3-16

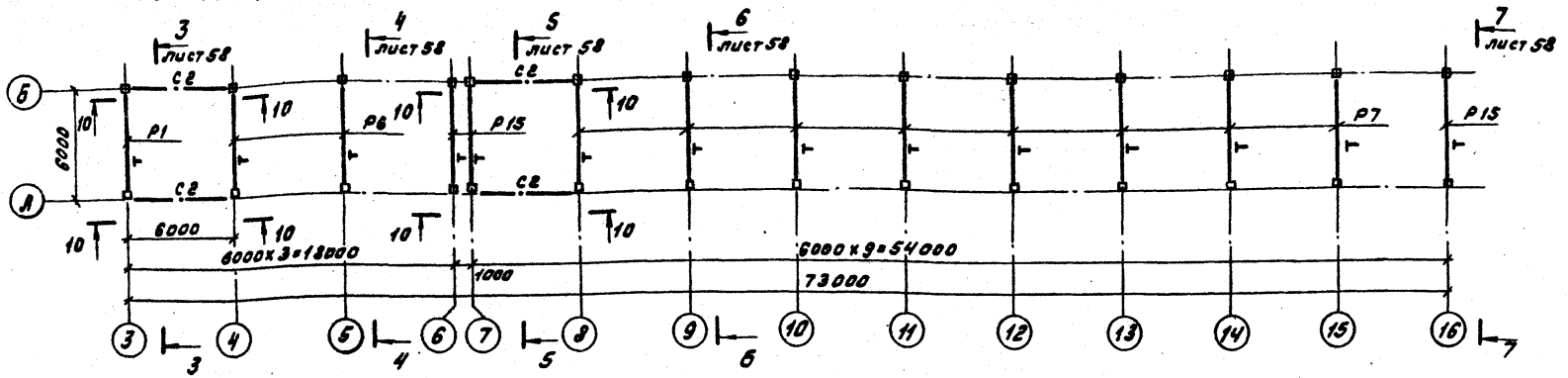

Схема расположения элементов каркаса на отм. 13,200 между осями А-Б и 3-16

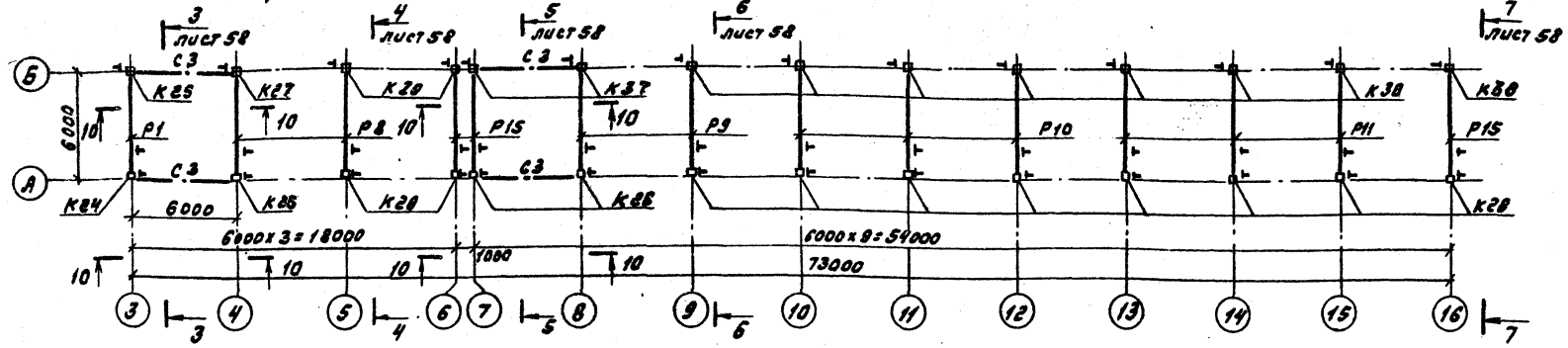

Схема расположения элементов каркаса на отм. 16,800 между осями А-Б и 3-16

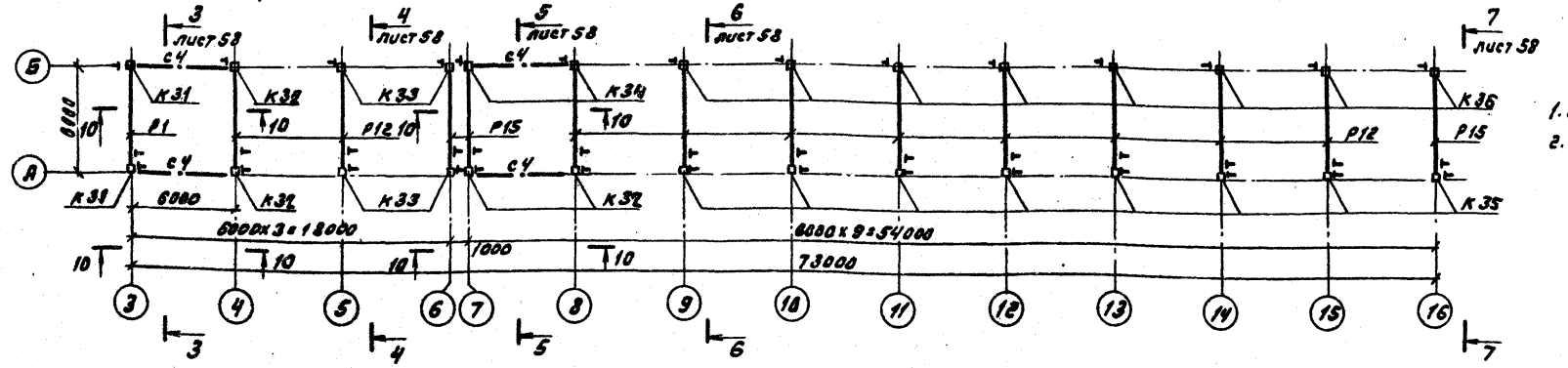

10 - 10

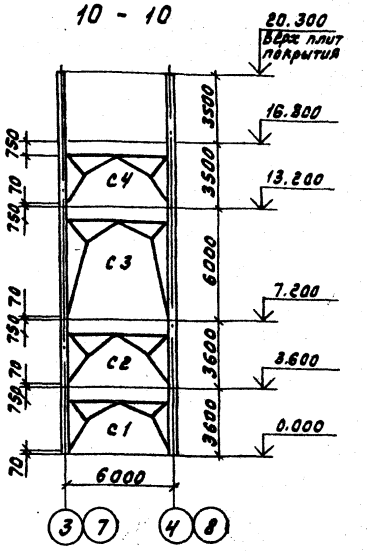

9 - 9

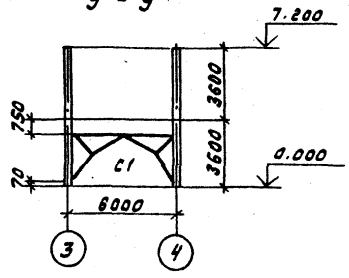

1. Общие указания см. лист 4.
2. Настоящий чертеж читать совместно с листами 55, 57 ÷ 61.

ГИП	Козлов		903-1-250.87 - КЖ
Нач.отд.	Чистоусов		Котельная с 4 котлами КЕ-25-14с Топливо-каменные и бурые угли
Гл.констр.	Палагин		
Гл.спец.	Килимник		Главный корпус
Рук.гр.	Костин		Стадия: Р; Лист: 56; Листов:
Ст.инж.	Станков		
Пров.	Костин		Схема расположения элементов каркаса на отм. 7.200; 13.200 и 16,800 между осями А-Б и 3-16
Н.контр.	Писарев		САНТЕХПРОЕКТ

Привязан:

Инв.№

22699-09 4

Копировал: [illegible]

Инв.№подл. | Подп. и дата | Взам.инв.№

Альбом 7 ч.2

Схема расположения элементов каркаса покрытия

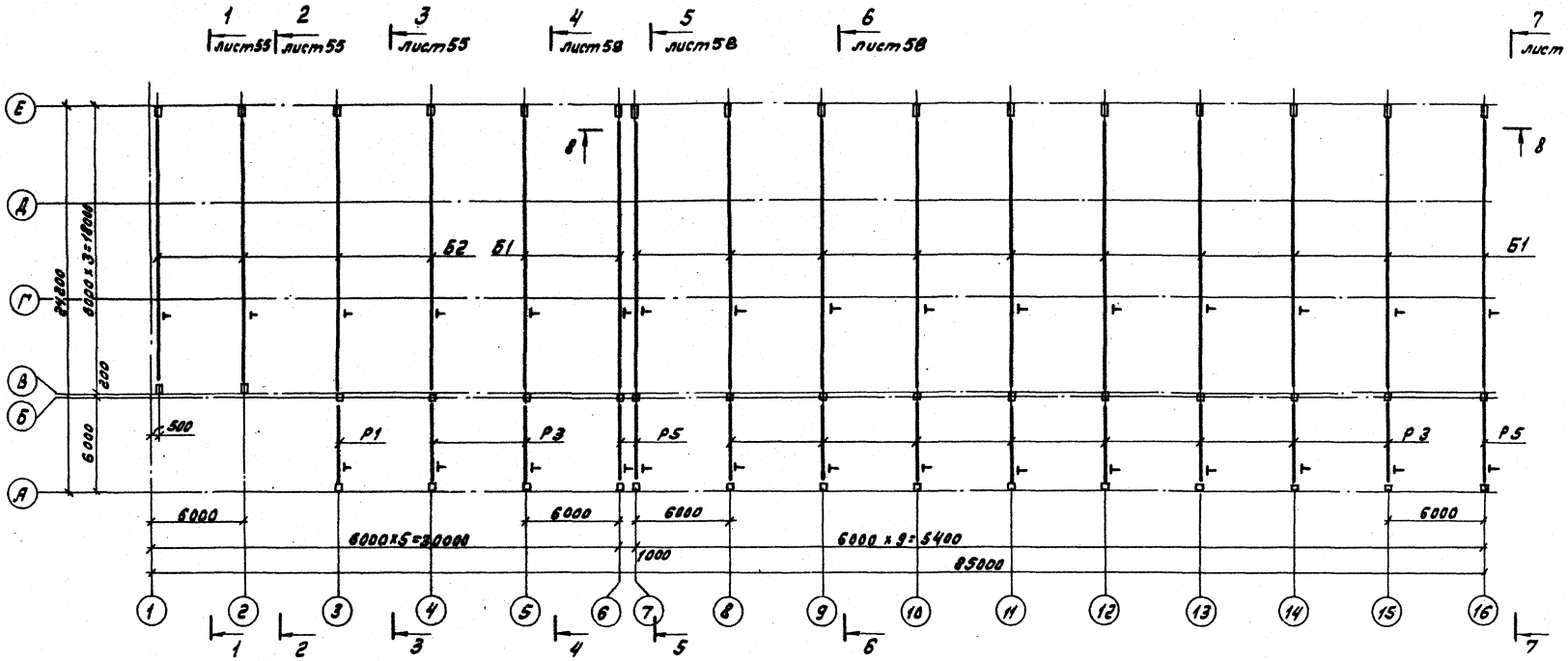

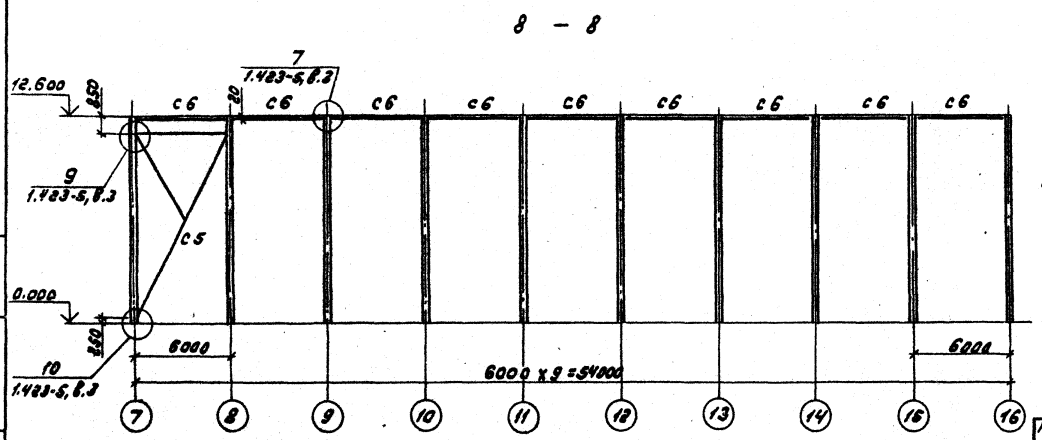

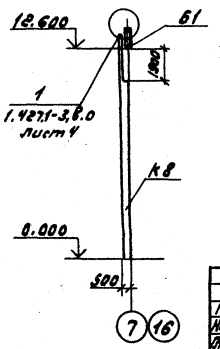

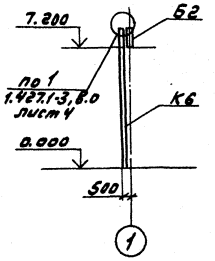

1. Общие указания см. лист 4
2. Настоящий чертеж читать совместно с листами 55, 56, 58÷61

ГИП	Козлов		903-1-250.87 - КЖ	
Нач.отд.	Чистоусов		Котельная с 4 котлами КЕ-25-14с. Топливо-каменные и бурые угли.	
Гл.контр.	Палагин		Главный корпус	Стадия: Р; Лист: 57; Листов:
Гл.спец.	Калинина			
Рук.гр.	Костин			
Ст.инж.	Станков		Схема расположения элементов каркаса на отм. 12.600 и 20.220	САНТЕХПРОЕКТ
Провер.	Костин			
Н.контр.	Лисарев			

Привязан:

Инв.№

22699-09 5

Копировал: [illegible]

Инв.№ подл. | Подп. и дата | Взам. инв.

Альбом 7 ч.2

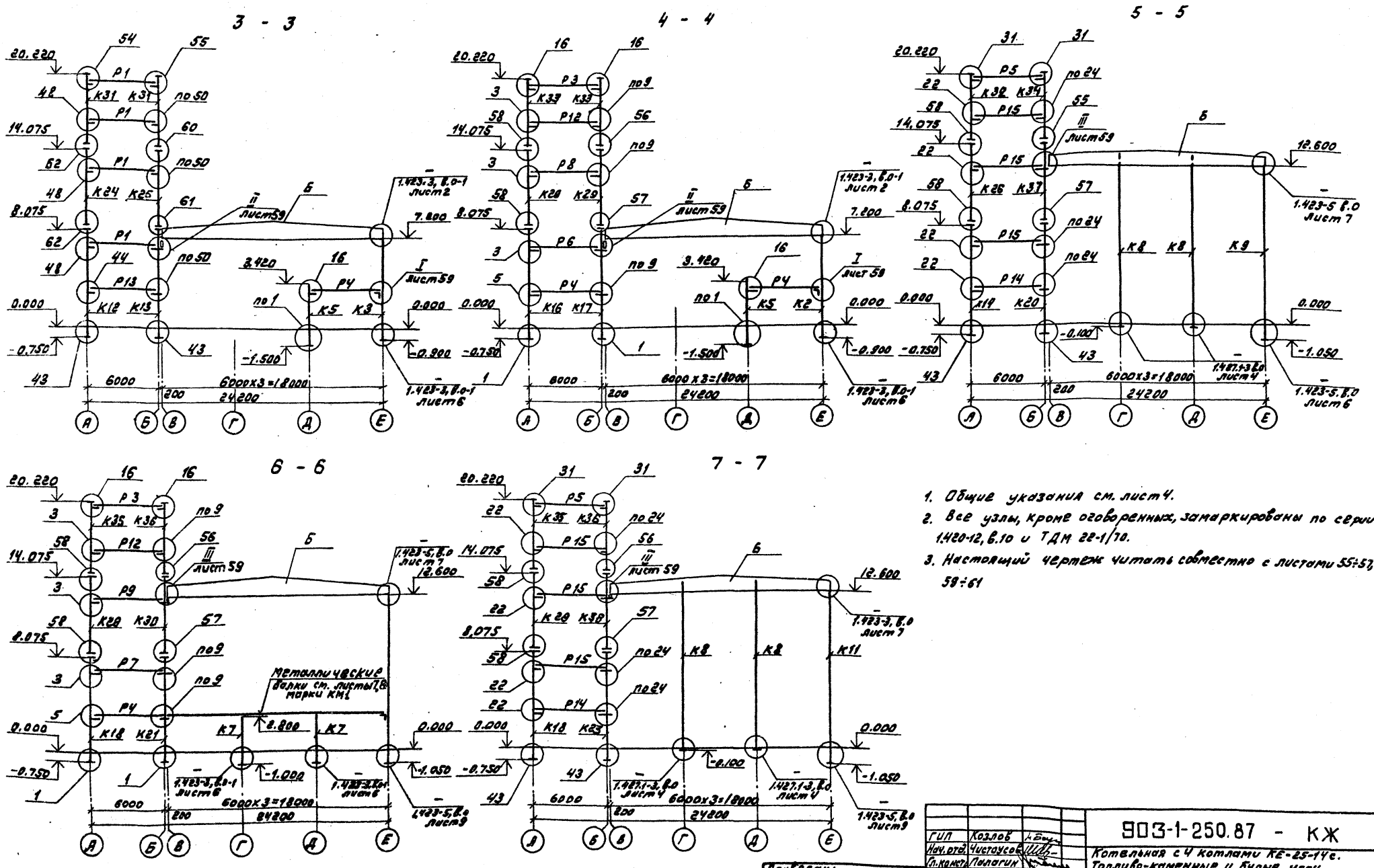

1. Общие указания см. лист 4.
2. Все узлы, кроме оговоренных, замаркированы по серии 1.420-12, в.10 и ТДМ 22-1/70.
3. Настоящий чертеж читать совместно с листами 55÷57, 59÷61

ГИП	Козлов		903-1-250.87 - КЖ
Нач.отд.	Чистоусов		Котельная с 4 котлами КЕ-25-14с. Топливо-каменные и бурые угли.
Гл.констр.	Палагин		Главный корпус
Гл.спец.	Килимник		Стадия: Р; Лист: 58; Листов:
Рук.гр.	Костин		Схема расположения элементов каркаса. Разрезы 3-3÷7-7
Ст.инж.	Станков		САНТЕХПРОЕКТ
Пров.	Костин		
Н.контр.	Писарев		

Привязан:

Инв. №

22699-09 6

Копировал:

Альбом 7 ч.2

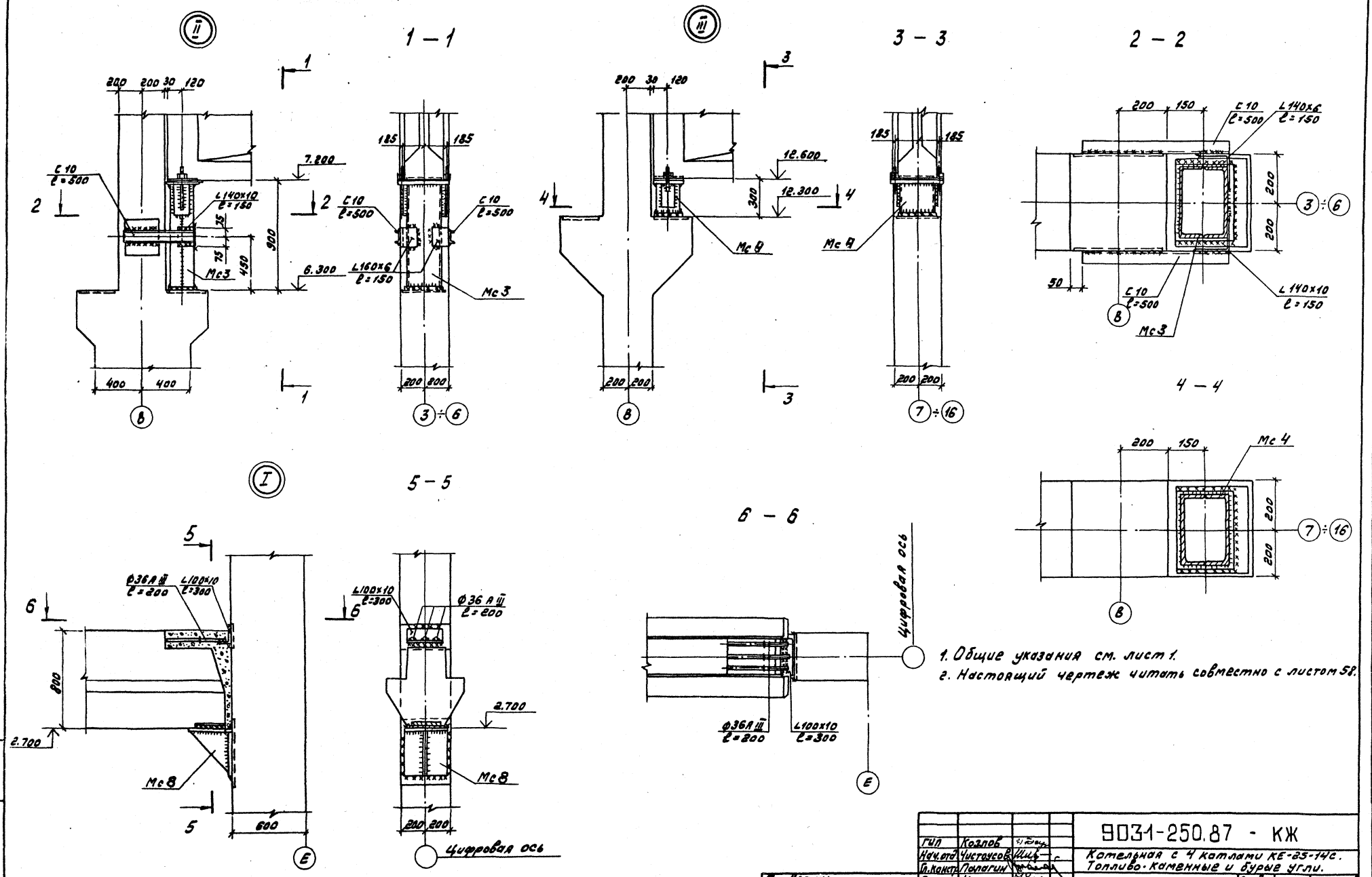

1. Общие указания см. лист 1.
2. Настоящий чертеж читать совместно с листом 58.

Гип	Козлов		9031-250.87 - КЖ	
Нач.отд.	Чистоусов		Котельная с 4 котлами КЕ-25-14С. Топливо-каменные и бурые угли.	
Гл.констр.	Палагин			
Гл.спец.	Килимник		Главный корпус	Стадия: Р; Лист: 59; Листов:
Рук. гр.	Костин			
Ст.инж.	Станков		Схема расположения элементов каркаса. Узлы I-III.	САНТЕХПРОЕКТ
Пров.	Костин			
Н.контр.	Писарев			

Привязан:

Инв. №

22699-09 7

Копировал:

Альбом 7 ч.2

Спецификация к схемам расположения элементов каркаса

Марка поз.	Обозначение	Наименование	Кол.	Масса ед. кг	Прим.
		Колонны			
		для I–IV снегового р-на			
		для ветрового р-на			
		I II III IV			
К1	903-1-250.87-КЖ.И.1.1	К72-5а К72-7а К72-9а	2	3300,0	
К2	-КЖ.И.1.2	К72-5б К72-7б К72-9б	4	3300,0	
К3	-КЖ.И.1.3	К72-5в К72-7в К72-9в	2	3300,0	
К4	-КЖ.И.1.5	К25а-1-3а	1	2100,0	
К5	-КЖ.И.1.5	К25а-1-3б	5	2100,0	
К6	-КЖ.И.1.4	1КФ85-1а	1		
К7	1.423-3.в.1	К30-6	16		
К8	903-1-250.87-КЖ.И.1.8	8КФ136-1а 8КФ136-2а 8КФ136-2а	4	6200,0	
		для I–IV снегового р-на			
		для I ветрового р-на			
К9	-КЖ.И.1.7	К132-8а	2	11000,0	
		для I–IV снегового р-на			
		для II ветрового р-на			
К9	-КЖ.И.1.7	К132-9а	2	11000,0	
		для I II снегового р-на			
		для III ветрового р-на			
К9	-КЖ.И.1.7	К132-9а	2	11000,0	
		для III IV снегового р-на			
		для III ветрового р-на			
К9	-КЖ.И.1.7	К132-10а	2	11000,0	
		для I–IV снегового р-на			
		для IV ветрового р-на			
К9	-КЖ.И.1.7	К132-10а	2	11000,0	
		для I–IV снегового р-на			
		для I ветрового р-на			
К10	-КЖ.И.1.7	К132-8б	7	11000,0	

продолжение

Марка поз.	Обозначение	Наименование	Кол.	Масса ед, кг	Прим.
		для I–IV снегового р-на			
		для II ветрового р-на			
К10	903-1-250.87-КЖ.И.1.7	К132-9б	7	11000,0	
		для I II снегового р-на			
		для III ветрового р-на			
К10	-КЖ.И.1.7	К132-9б	7	11000,0	
		для III IV снегового р-на			
		для III ветрового р-на			
К10	-КЖ.И.1.7	К132-10б	7	11000,0	
		для I II снегового р-на			
		для IV ветрового р-на			
К10	-КЖ.И.1.7	К132-10б	7	11000,0	
		для I–IV снегового р-на			
		для I ветрового р-на			
К11	-КЖ.И.1.7	К132-8в	1	11000,0	
		для I–IV снегового р-на			
		для II ветрового р-на			
К11	-КЖ.И.1.7	К132-9в	1	11000,0	
		для I II снегового р-на			
		для III ветрового р-на			
К11	-КЖ.И.1.7	К132-9в	1	11000,0	
		для III IV снегового р-на			
		для III ветрового р-на			
К11	-КЖ.И.1.7	К132-10в	1	11000,0	
		для I II снегового р-на			
		для IV ветрового р-на			
К11	-КЖ.И.1.7	К132-10в	1	11000,0	

продолжение

Марка поз.	Обозначение	Наименование	Кол.	Масса ед, кг	Прим.
		для I–IV снегового р-на			
		для I–IV ветрового р-на			
К12	903-1-250.87-КЖ.И.1.6	К7а-2-5а	1	5300,0	
К13	-КЖ.И.1.14	К8а-2-5а	1	6000,0	
К14	-КЖ.И.1.6	К7а-2-2а	3	5300,0	
К15	-КЖ.И.1.10	К8а-2-1а	1	6000,0	
К16	1.420-12.в1	К7а-2-2	2	5300,0	
К17	903-1-250.87-КЖ.И.1.6	К7а-2-2б	1	5300,0	
К18	-КЖ.И.1.8	К7а-2-2в	7	5300,0	
К19	-КЖ.И.1.12	К8а-2а	2	6000,0	
К20	-КЖ.И.1.12	К8а-2-1б	2	6000,0	
К21	-КЖ.И.1.11	К8а-2-1в	1	6000,0	
К22	-КЖ.И.1.11	К8а-2-1г	6	6000,0	
К23	-КЖ.И.1.13	К8а-2-1в	1	6000,0	
К24	-КЖ.И.1.16	К31а-1-5а	1	2500,0	
К25	-КЖ.И.1.16	К31а-1-5б	1	2500,0	
К26	-КЖ.И.1.17	К31а-4-1а	3	2500,0	
К27	-КЖ.И.1.17	К31а-4-1б	1	2500,0	
К28	-КЖ.И.1.17	К31а-2-3а	10	2500,0	
К29	-КЖ.И.1.17	К31а-2-3б	2	2500,0	
К30	1.420-12.в3	К32а-3	7	2700,0	
К31	903-1-250.87-КЖ.И.1.16	К5а-2-5а	2	2780,0	
К32	-КЖИ.1.18	К5а-2-2а	4	2780,0	
К33	1.420-12.в.1	К5а-2-2	4	2780,0	
К34	903-1-250.87-КЖ.И1.18	К5а-2-2б	2	2780,0	
К35	-КЖ.И.1.19	К5а-2-2в	8	2780,0	
К36	-КЖ.И.1.19	К5а-2-2г	8	2780,0	
К37	-КЖ.И.1.9	К32-3-1а	2	2700,0	
К38	-КЖ.И.1.9	К32-3а	1	2700,0	

1. Общие указания см. лист 4.
2. Настоящий чертеж читать совместно с листами 55÷59, 61

Инв. № подл. | Подп. и дата | Взам. инв. №

Привязан:

Инв. №

ГИП	Козлов	
Нач. отд	Чистоусов	
Гл. конст	Палагин	
Гл. спец.	Килимник	
Рук. гр.	Костин	
Ст. инж.	Станков	
Пров.	Костин	
Н. контр.	Писарев	

903-1-250.87-КЖ

Котельная с 4 котлами КЕ-25-14С. Топливо-каменные и бурые угли.

Главный корпус.

Стадия	Лист	Листов
Р	60	

Спецификация к схемам расположения элементов каркаса (начало)

САНТЕХПРОЕКТ

Копировал: Кульбакина

Альбом 7 ч. 2

Спецификация к схемам расположения элементов каркаса

Марка, поз.	Обозначение	Наименование	Кол	Масса ед, кг	Прим.
		Ригели			
		Для I-IV снегового р-на			
		Для I-IV ветрового р-на			
Р1	903-1-250.87-КЖН-Б40-1а	ИБ40-1а	4	3700,0	
Р2	-КЖИ-НБ1-4а	ИБ1-4а	1	4000,0	
Р3	ИИ 23-1/70	ИБ2-20	10	4200,0	
Р4	ИИ 23-1/70	ИБ1-4	13	4000,0	
Р5	ИИ 23-1/70	ИБ2-21	3	4200,0	
Р6	903-1-250.87-КЖИ.2.3	ИБ2-4а	2	4200,0	
Р7	903-1-250.87-КЖИ.2.3	ИБ2-4б	8	4200,0	
Р8	903-1-250.87-КЖИ.2.5	ИБ2-4в	2	4200,0	
Р9	903-1-250.87-КЖИ.2.5	ИБ2-4г	2	4200,0	
Р10	903-1-250.87-КЖИ.2.6	ИБ2-4д	3	4200,0	
Р11	903-1-250.87-КЖИ.2.6	ИБ2-4е	3	4200,0	
Р12	ИИ 23-1/70	ИБ2-4	10	4200,0	
Р13	903-1-250.87-КЖИ.2.4	ИБ39-1а	1	3500,0	
Р14	ИИ 23-1/70	ИБ1-5	5	4000,0	
Р15	ИИ 23-1/70	ИБ2-9	9	4200,0	
		Балки			
		Для I-IV снегового р-на			
		Для I-IV ветрового р-на			
Б1	903-1-250.87-КЖИ.2.7	3БсД18-10АIV В-а	12		
Б2	903-1-250.87-КЖИ.2.8	3БсД18-10АIV В-б	4		
		Связи			
		Для I-IV ветрового р-на			
С1	ИИ 29-2/70	СП1	5		
		Для I-II ветрового р-на			
С2	ИИ 29-2/70	СП7	4		
		Для III-IV ветрового р-на			
С2	ИИ 29-2/70	СП1	4		
		Для I-IV ветрового р-на			
С3	ИИ 29-2/70	СП1	4		
		Для I-IV ветрового р-на			
С4	ИИ 29-2/70	СП7	4		
		Для I-II ветрового р-на			
С5	1.423-5. в.3	С25	1	996,0	
С6	1.423-5. в.3	Р1	9	58	
		Для III-IV ветрового р-на			
С5	1.423-5. в.3	С27	1	1189,0	

продолжение

Марка, поз.	Обозначение	Наименование	Кол	Масса ед, кг	Прим.
С6	1.423-5, в.3	Р2	9	72,0	
		Монтажные детали			
ММ1	ИИ 29-2/70	ММ1	168	1,0	
ММ3	ИИ 29-2/70	ММ3	170	0,9	
ММ15	ИИ 29-2/70	ММ15	64	1,2	
ММ64	1.420-12, в.16	ММ64	52	1,6	
ММ65	1.420-12, в.16	ММ-65	56	2,1	
ММ67	1.420-12, в.16	ММ-67	56	0,9	
ММ69	1.420-12, в.16	ММ69	224	1,0	
ММ70	1.420-12, в.16	ММ70	448	0,5	
ММ74	1.420-12, в.16	ММ74	54	1,9	
ММ81	1.420-12, в.16	ММ81	2	4,1	
ММ82	1.420-12, в.16	ММ82	2	2,9	
ММ1	1.423-5, в.3	ММ1	8	18,0	
ММ3	1.423-5, в.3	ММ3	2	14,0	
		Болт М20 ГОСТ	36	0,8	
		Шайба 20 ГОСТ	36	0,09	
		Гайка М20 ГОСТ	36	0,26	
2СФ3	1.427.1-3, в.2	2СФ3	4	15,5	
МС3	903-1-250.87-КЖИ.7.25	МС3	6	75,6	
МС4	903-1-250.87-КЖИ.7.25	МС4	10	55,9	
МС5	903-1-250.87-КЖИ.7.26	МС5	5	11,0	
МС6	903-1-250.87-КЖИ7.27	МС6	6	6,3	
МС7	903-1-250.87-КЖИ7.28	МС7	10	6,3	
МС8	903-1-250.87-КЖИ7.29	МС8	6	29,7	
		L100х10 ГОСТ 8509-72* ℓ=300	6		
		L140х10 ГОСТ 8509-72* ℓ=150	12		
		С10 ГОСТ 8240-72*, ℓ=500	12		
		ф36 AIII ГОСТ 5781-82* ℓ=200	18		

1. Общие указания см. лист 4.
2. Настоящий чертеж читать совместно с листами 55÷60

Привязан:

Инв. №

Взам. инв. №

Подп. и дата

Инв. № подл.

ГИП	Козлов		
Нач. отд.	Чистоусов		
Гл. конст.	Падагин		
Гл. спец.	Кильмяник		
Рук. гр.	Костин		
Ст. инж.	Танков		
Пров.	Костин		
Н. контр.	Писарев		

903-1-250.87 — КЖ

Котельная с 4 котлами КЕ 25-14с. Топливо-каменные и бурые угли.

Главный корпус.	Стадия	Лист	Листов
	Р	61	

Спецификация к схемам расположения элементов каркаса (окончание)

САНТЕХПРОЕКТ

Копировал: Тужилкина 22699-09 9 Формат: А2

Альбом 7 ч.2

Схема расположения закладных деталей, ограждений на отм. 3,600 в осях А-Е, 7-16

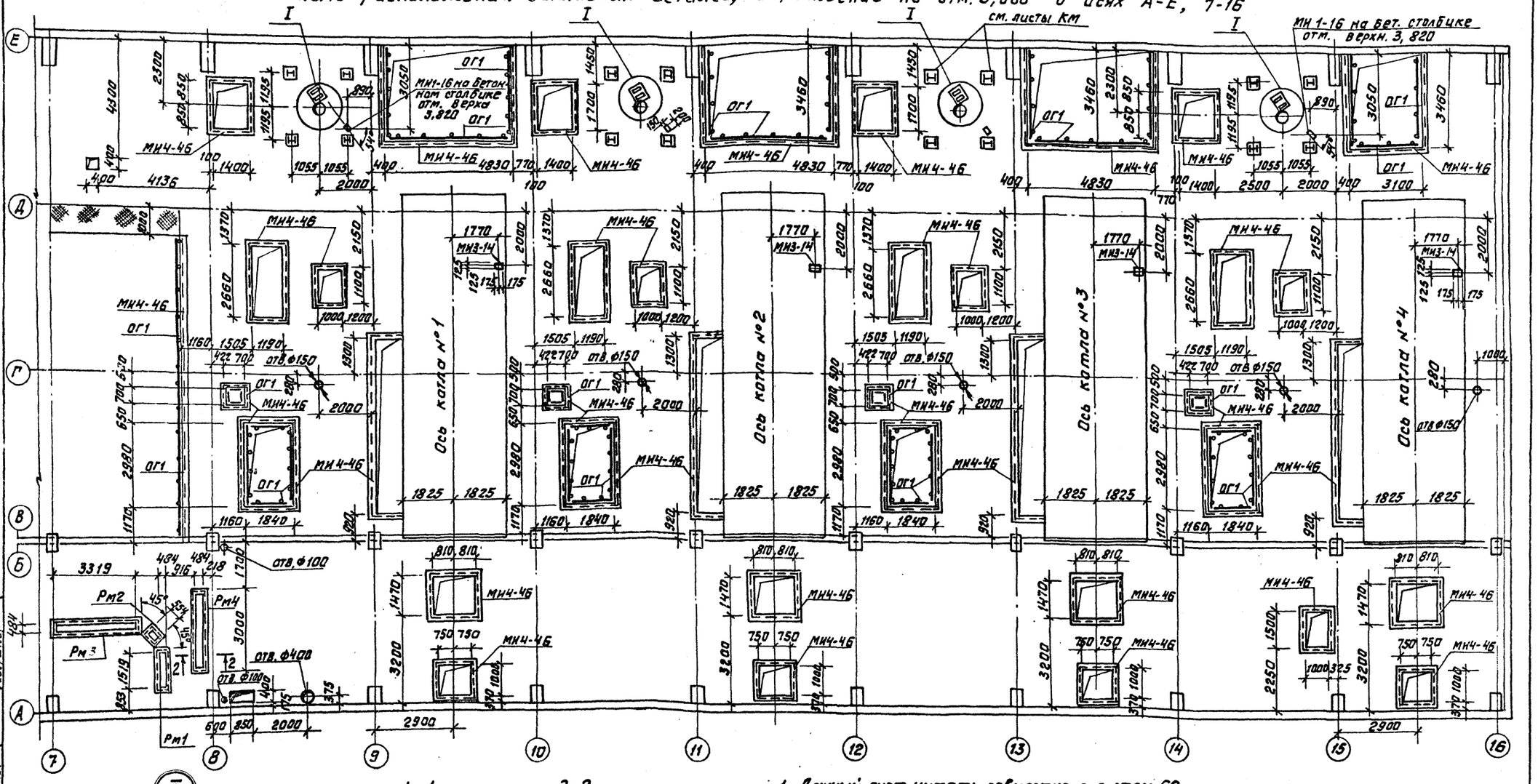

1. Данный лист читать совместно с листом 68.
2. Спецификацию на ограждения см. лист. 64.

Согласовано:
Инв. № подл. | Подп. и дата | Взам. инв. №

ГИП	Казлов		903-1-250.87- КЖ
Нач.отд	Чистоусов		Котельная с 4 котлами КЕ-25-14с. Топливо-каменные и бурые угли.
Гл.конст.	Палагин		
Гл.спец.	Пилипчик		Главный корпус. Стадия Р; Лист 62; Листов
Рук.гр.	Костин		
Ст.инж.	Сергеева		Схема расположения закладных деталей и ограждений на отм. 3.600, в осях А-Е, 7-16.
Пров.	Костин		САНТЕХПРОЕКТ
Н.контр.	Писарев		

Привязан:

Инв. №

Копировал: Федотова 22699-09 10 Формат А2

Схема расположения элементов перекрытия на отм. 3,600

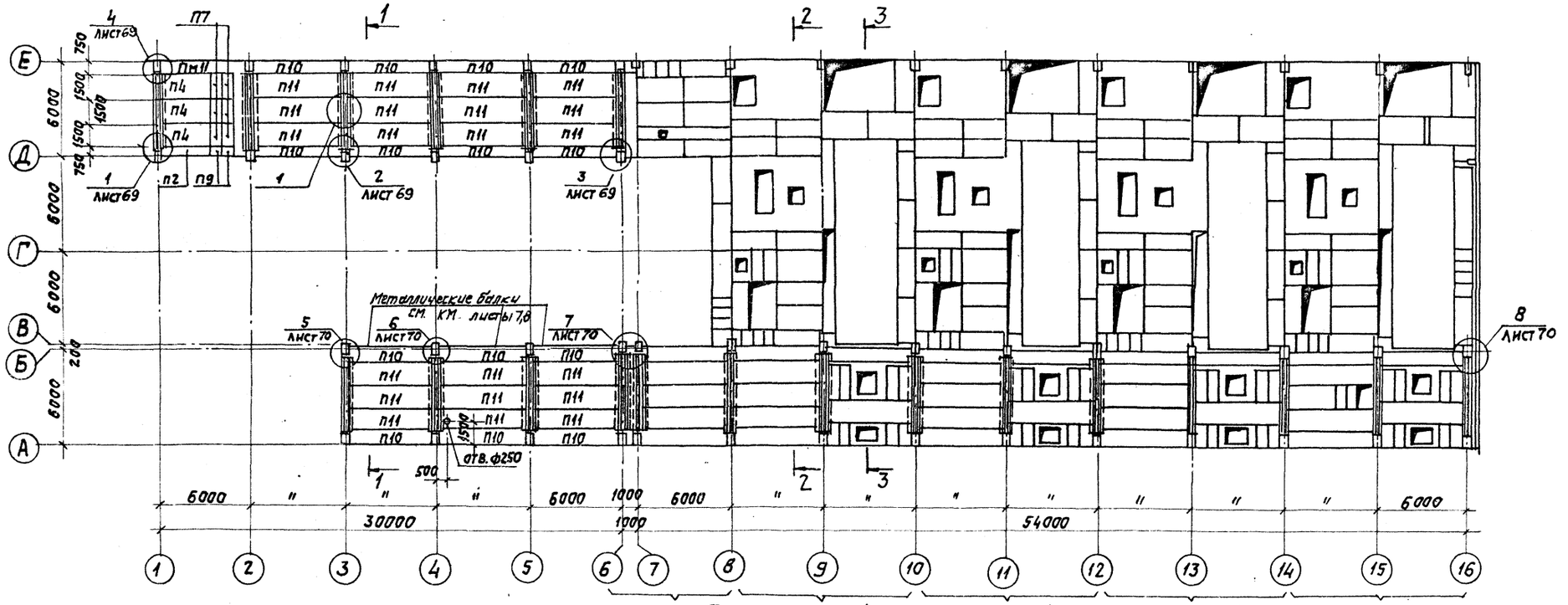

1-1

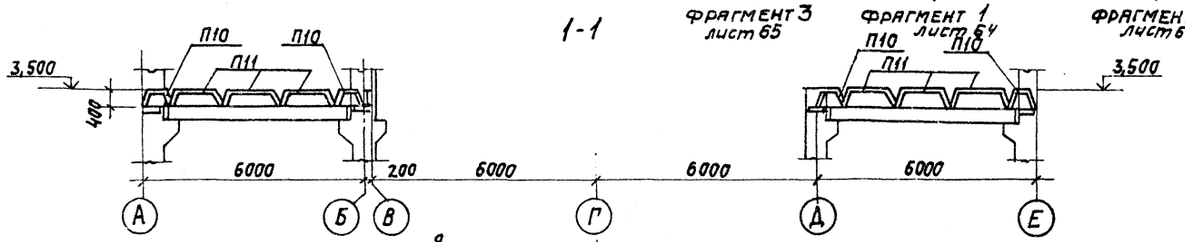

2-2

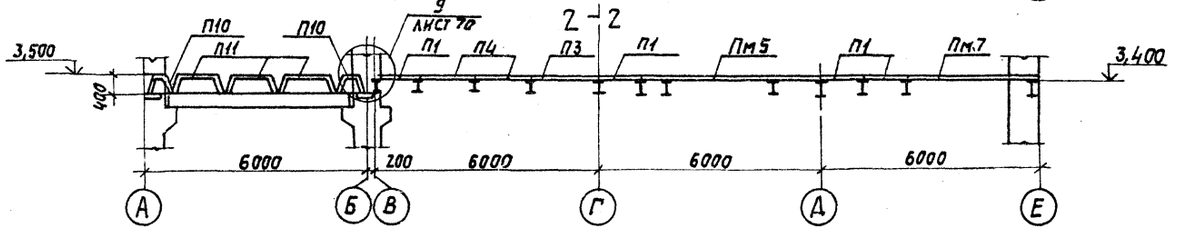

3-3

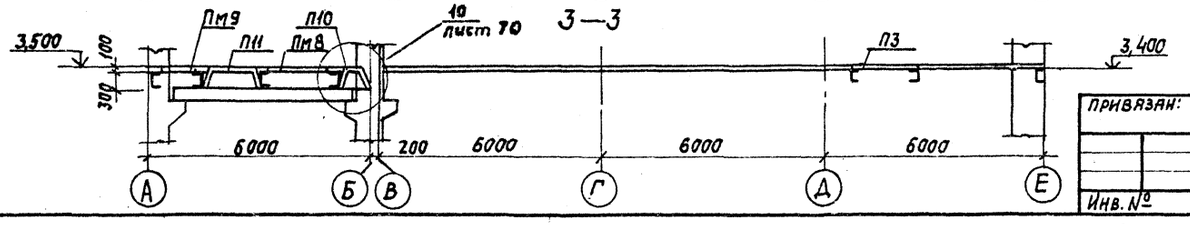

1. Спецификацию элементов смотри лист 64.
2. Детали крепления сборных плит, кроме оговоренных на чертеже, приняты по серии 1.420-12, вып. 12.
3. Фрагменты 1, 2 смотри лист 64, фрагмент 3 - лист 65.
4. Балки, уложенные в швы между плитами, приварить к закладным деталям ригелей.

ГИП	Козлов		903-1-250.87 — КЖ
Рук. гр.	Чистоусов		Котельная с 4 котлами КЕ-25-14с. Топливо-каменные и бурые угли.
Гл. конс.	Пилагин		
Гл. спец.	Килимник		Главный корпус. Стадия Р, Лист 63, Листов
Рук. гр.	Костин		
Ст. инж.	Сергеева		Схема расположения элементов перекрытия на отм. 3,600
Пров.	Костин		САНТЕХПРОЕКТ
Н. контр.	Лисарев		

Привязан:

Инв. №

Копировал: Логинова 22699-09 11 Формат: А2

Альбом 7 4.2

Инв. № подл. | Подпись и дата | Взам. инв. №

Альбом 7 ч.2

Фрагмент 1

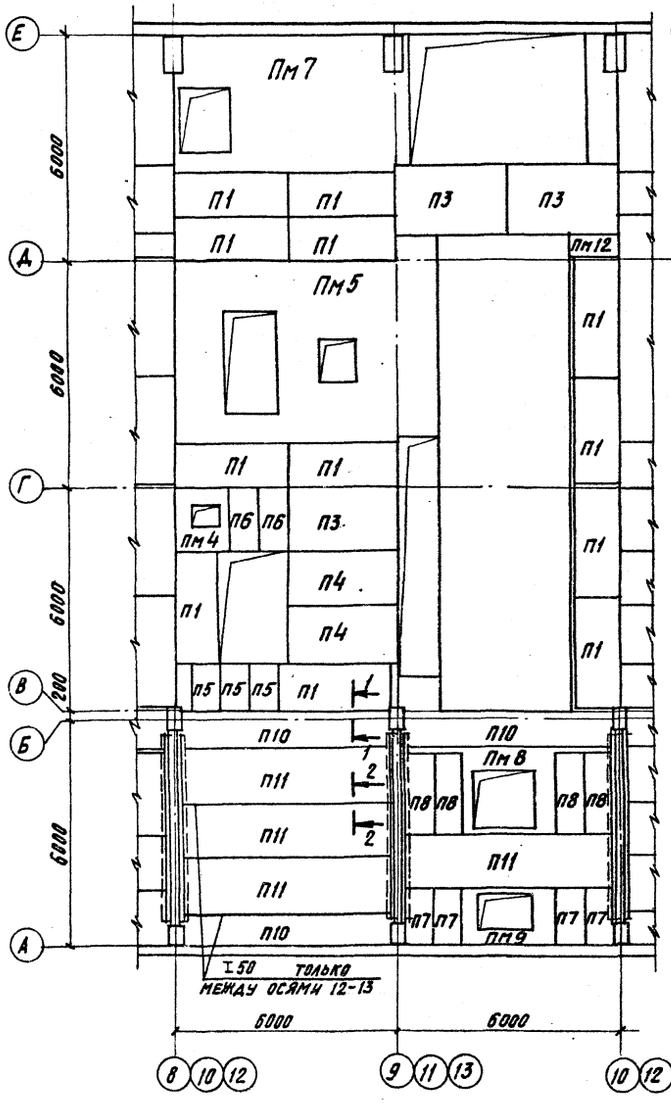

Фрагмент 2

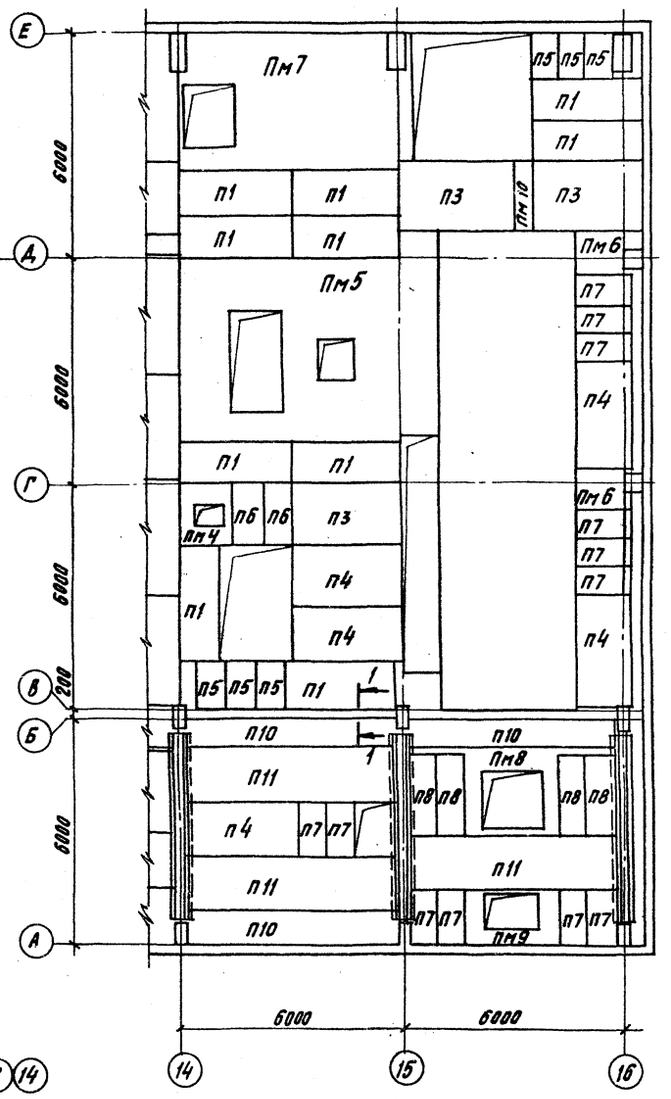

Спецификация к схеме расположения элементов перекрытия на отм. 3,600

Марка	Обозначение	Наименование	Кол.	Масса ед., кг	Примеч.
		Сборочные железобетонные элементы			
		Плиты перекрытия			
П1	3.006.1-2/82.1-2-10	П8-8	51	870,0	
П2	3.006.1-2/82.1-2-10	П5-8	1	410,0	
П3	3.006.1-2/82.1-2-10	П14-3	12	1240,0	
П4	3.006.1-2/82.1-2-10	П11-8	18	1100,0	
П5	3.006.1-2/82.1-2-10	П8д-8	21	210,0	
П6	3.006.1-2/82.1-2-10	П14д-3	9	310,0	
П7	3.006.1-2/82.1-2-10	П11д-8	30	270,0	
П8	3.006.1-2/82.1-2-10	П17д-3	16	480,0	
П9	3.006.1-2/82.1-2-10	П5д-8	2	100,0	
П10	1.442.1-1, вып.3	ИП7-3АIIIТ	28	1500,0	
П11	1.442.1-1, вып.1	ИП3-2АIVТ	39	2200,0	
		Монолитные элементы			
		Плиты монолитные			
Пм1	лист 65	Пм1	1		
Пм2	лист 65	Пм2	1		
Пм3	лист 65	Пм3	1		
Пм4	лист 65	Пм4	4		
Пм5	лист 66	Пм5	4		
Пм6	лист 66	Пм6	1		
Пм7	лист 67	Пм7	4		
Пм8	лист 67	Пм8	4		
Пм9	лист 67	Пм9	4		
Пм10	лист 67	Пм10	1		
Пм11	лист 68	Пм11	1		
Пм12	лист 68	Пм12	3		
		Ограждение площадок			
ОГ1	4.450.3-3, вып. 0	ОГПМХЗБ-10.60	15	55.6	

1-1

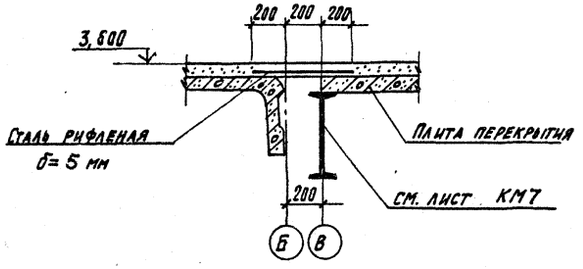

2-2

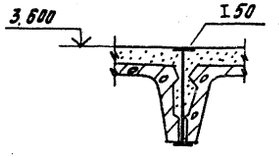

ГИП	Козлов		903-1-250.87 - КЖ
Нач.отд.	Чистоусов		Котельная с 4 котлами КЕ-25-14С топливо-каменные и бурые угли
Гл.конст.	Палагин		
Гл.спец.	Килимник		
Рук.гр.	Костин		Главный корпус — Стадия: Р; Лист: 64; Листов:
Ст.инж.	Сергеева		
Провер.	Костин		Перекрытие на отм.3,600 Фрагменты 1,2 — САНТЕХПРОЕКТ
Н.контр.	Писарев		

Привязан:

Инв. №

Инв. № подл. | Подпись и дата | Взам. инв. №

22699-09 12

Копировал: Кульбакина

Альбом 7 ч. 2

Фрагмент 3

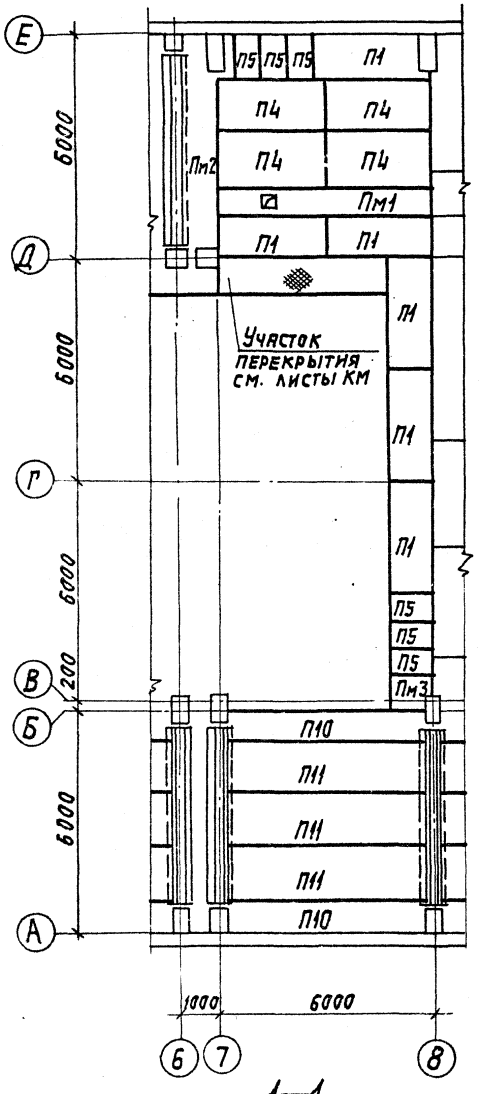

Пм1
раскладка нижних сеток

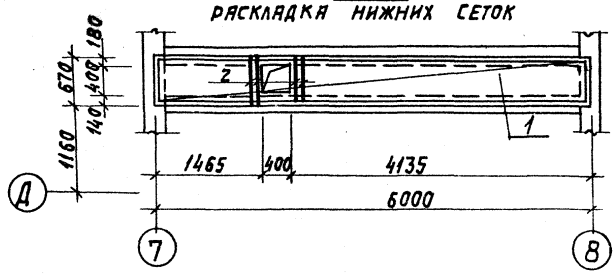

Пм2
раскладка нижних сеток

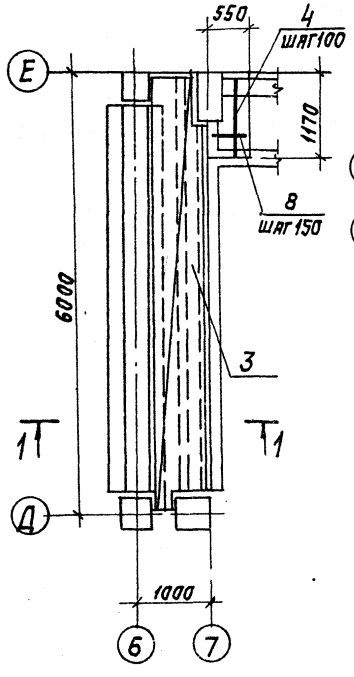

Пм3
раскладка верхних и нижних сеток

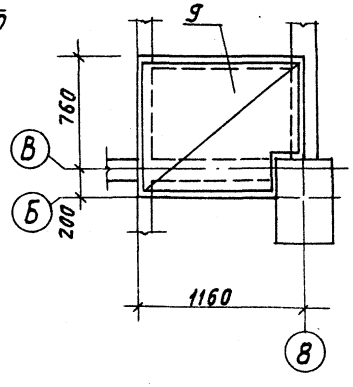

Пм4
раскладка верхних и нижних сеток

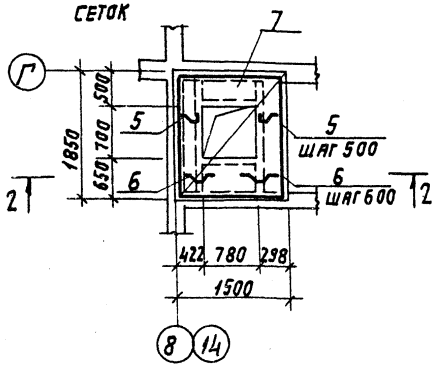

1—1

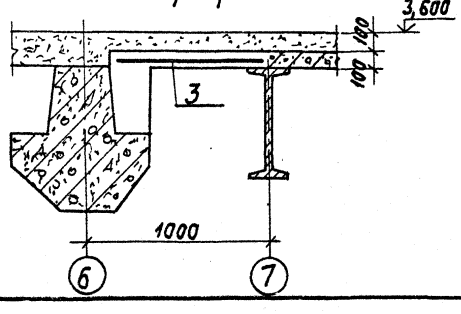

2—2

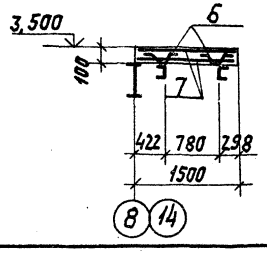

Спецификация монолитных плит Пм1 ÷ Пм4

Формат	Зона	Поз.	Обозначение	Наименование	Кол.	Примеч.
				Пм1		
				Сборочные единицы		
				сетка арматурная		
		1	ГОСТ 8478-81	С $\frac{6AI-200}{8AIII-100}$ - 650х5950	1	21,3 кг
				Детали		
		2		ф10AIII ГОСТ 5781-82* ℓ=630	4	0,4 кг
				материал		
				Бетон класса В20		0,4 м³
				Пм2		
				Сборочные единицы		
				Сетка арматурная		
		3	ГОСТ 8478-81	С $\frac{6AI-200}{8AIII-100}$ - 750х5950	1	25,0 кг
				Детали		
		4		ф8AIII ГОСТ 5781-82*	3,3	п.м. 2,1 кг
		8		ф6AI ГОСТ 5781-82*	3,5	п.м. 0,7 кг
				Материал		
				Бетон класса В20		0,5 м³
				Пм3		
				Сборочные единицы		
				Сетка арматурная		
		9	ГОСТ 8478-81	С $\frac{8AIII-100}{8AIII-100}$ - 950х1150	2	9,2 кг
				Материал		
				Бетон класса В20		0,1 м³
				Пм4		
				Сборочные единицы		
				Сетка арматурная		
		7	ГОСТ 8478-81	С $\frac{8AIII-100}{8AIII-100}$ - 1450х1750	2	21,6 кг
				Детали		
		5*		ф6AI ГОСТ 5781-82* ℓ=560	4	0,12 кг
		6*		ф6AI ГОСТ 5781-82* ℓ=790	2	0,17 кг
				Материал		
				Бетон класса В20		0,3 м³

1. Позиции 5,6 смотри ведомости деталей на листе 62,68.
2. Данный лист смотри с листами 63,64.

ГИП	Козлов		903-1-250.87 - КЖ
Нач. отд.	Чистоусов		
Гл. конс.	Лалагин		Котельная с 4 котлами КЕ-25-14с. Топливо - каменные и бурые угли.
Гл. спец.	Книмник		
Рук. гр.	Костин		Главный корпус.
Ст. инж.	Сергеева		Стадия: Р; Лист: 65; Листов:
Пров.	Костин		Перекрытие на отм. 3,600. Фрагмент 9. Монолитные плиты Пм1 ÷ Пм4.
Н. контр.	Писарев		САНТЕХПРОЕКТ

Привязан:

Инв. №

Инв. № подл. | Подп. и дата | Взам. инв. №

22699-09 13 Копировал: Тужилкина Формат: А2

Альбом 7 4.2

ПМ5
РАСКЛАДКА НИЖНИХ СЕТОК

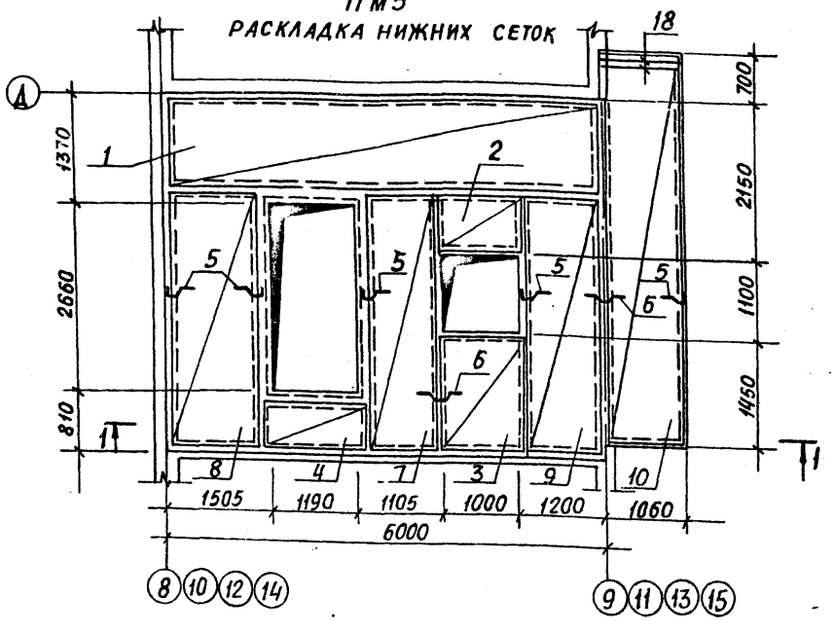

ПМ5
РАСКЛАДКА ВЕРХНИХ СЕТОК

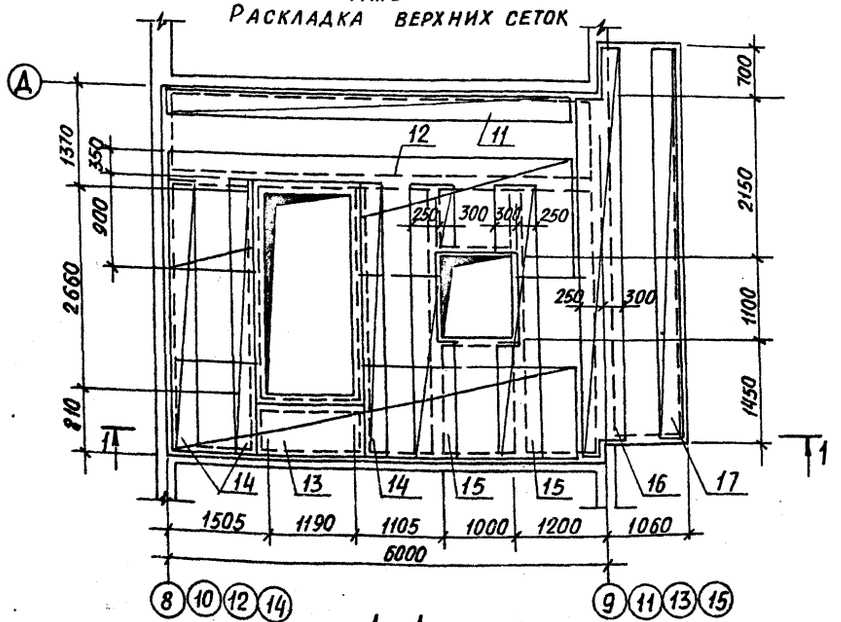

ПМ6
РАСКЛАДКА НИЖНИХ СЕТОК

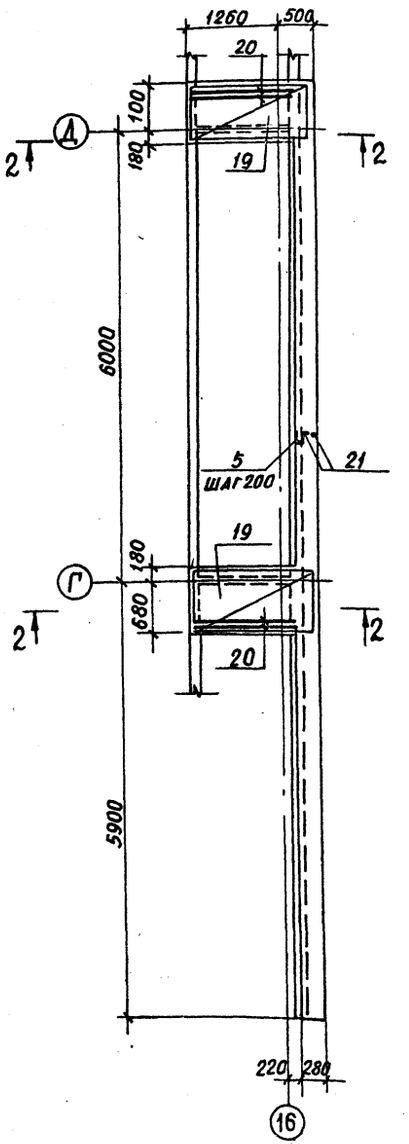

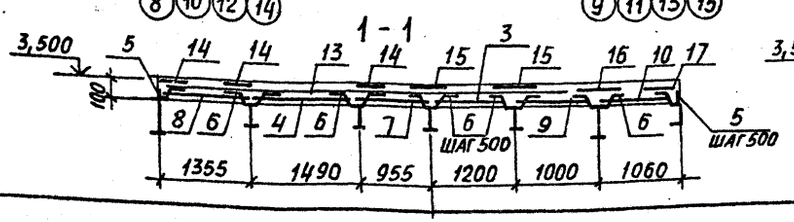

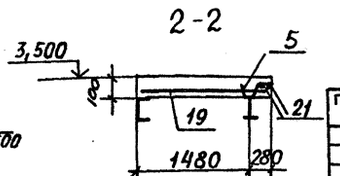

Формат	Зона	Поз.	Обозначение	Наименование	Кол.	Примеч.
				ПМ5		
				Сборочные единицы		
				Сетка арматурная		
		1	ГОСТ 8478-81	С 8АIII-100 / 8АIII-100 1250х5950	1	61,2кг
		2	ГОСТ 8478-81	С 8АIII-100 / 8АIII-100 950х1250	1	10,4кг
		3	ГОСТ 8478-81	С 8АIII-100 / 8АIII-100 1150х1550	1	15,9кг
		4	ГОСТ 8478-81	С 8АIII-100 / 8АIII-100 750х1450	1	9,6кг
		7	ГОСТ 8478-81	С 8АIII-100 / 8АIII-100 1050х3550	1	33,1кг
		8	ГОСТ 8478-81	С 8АIII-100 / 8АIII-100 1450х3550	1	44,6кг
		9	ГОСТ 8478-81	С 8АIII-100 / 8АIII-100 950х3550	1	29,7кг
		10	ГОСТ 8478-81	С 8АIII-100 / 8АIII-100 1050х5350	1	49,7кг
		11	ГОСТ 8478-81	С 6АI-100 / 8АIII-100 350х5650	1	14,3кг
		12	ГОСТ 8478-81	С 6АI-200 / 8АIII-100 1250х5650	1	37,4кг
		13	ГОСТ 8478-81	С 6АI-200 / 8АIII-100 950х5650	1	28,0кг
		14	ГОСТ 8478-81	С 6АI-100 / 8АIII-100 350х3550	3	9,0кг
		15	ГОСТ 8478-81	С 6АI-200 / 8АIII-100 550х3550	2	11,1кг
		16	ГОСТ 8478-81	С 6АI-200 / 8АIII-100 550х5450	1	16,9кг
		17	ГОСТ 8478-81	С 6АI-100 / 8АIII-100 350х5350	1	13,3кг
				Детали		
		18		Ф10АIII-ГОСТ 5781-82*, ℓ=1030	2	0,6кг
		5*		Ф6АI ГОСТ 5781-82*, ℓ=560	48	0,12кг
		6*		Ф6АI ГОСТ 5781-82*, ℓ=180	23	0,17кг
				Материал		
				Бетон класса В20		3,1м³
				ПМ6		
				Сборочные единицы		
				Сетка арматурная		
		19	ГОСТ 8478-81	С 8АIII-100 / 8АIII-100 850х1650	2	12,2кг
				Детали		
		5*		Ф6АI ГОСТ 5781-82*, ℓ=560	64	0,12кг
		20		Ф10АIII ГОСТ 5781-82*, ℓ=1450	4	0,9кг
		21		Ф6АI ГОСТ 5781-82*, ℓ=12550	2	2,8кг
				Материал		
				Бетон класса В20		0,5м³

*Позиции 5; 6 см. ведомость деталей на листе 68

ГИП	Козлов	
Нач.отд	Чистоусов	
Гл.конст	Палагин	
Гл.спец	Килимник	
Рук.гр.	Костин	
Ст. инж.	Сергеева	
Пров.	Костин	
Н.контр.	Писарев	

Привязан:

Инв.№

903-1-250.87 - КЖ

Котельная с 4 котлами КЕ-25-14С. Топливо-каменные и бурые угли

Главный корпус

Перекрытие на отм 3,600. Монолитные плиты ПМ5, ПМ6

Стадия	Лист	Листов
Р	66	

САНТЕХПРОЕКТ

22699-09 14

Копировал: Бочкарева

Формат: А2

Инв.№подл. | Подп. и дата | Взам.инв.№

Альбом 7 4.2

ПМ7
Раскладка нижних сеток

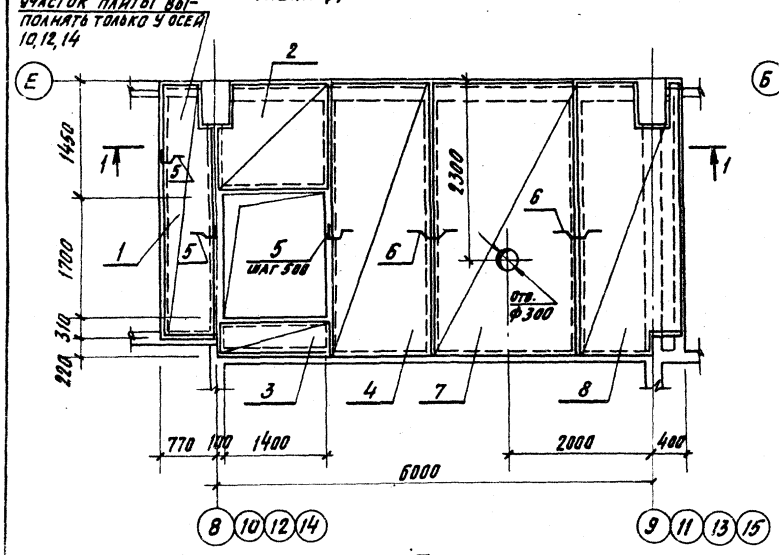

ПМ8
Раскладка нижних сеток

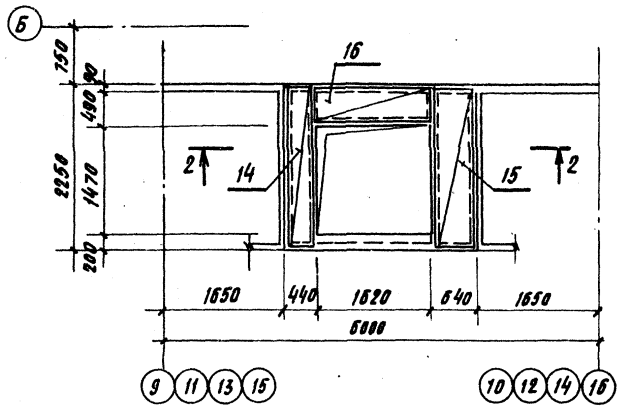

ПМ7
Раскладка верхних сеток

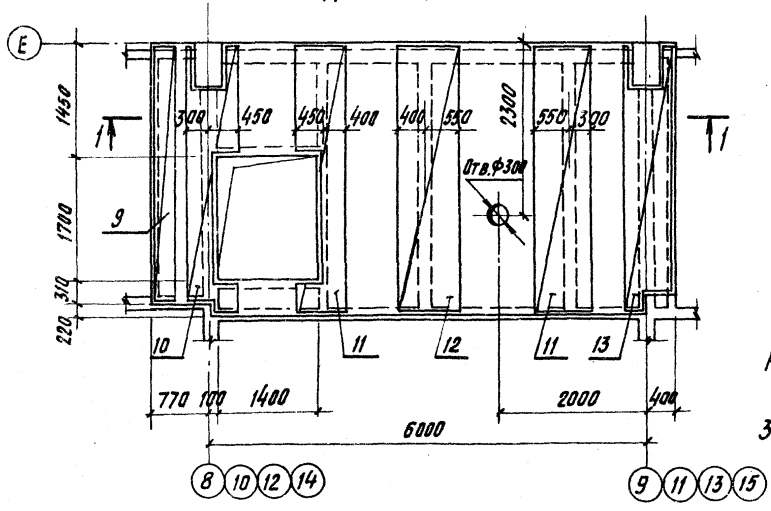

ПМ9
Раскладка нижних сеток

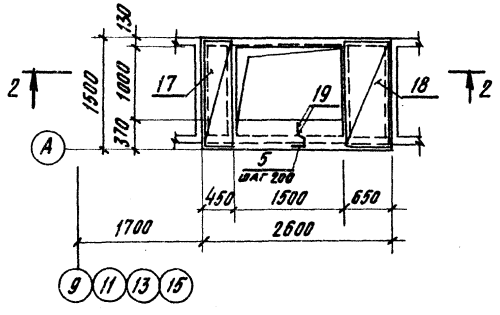

ПМ10
Раскладка нижних сеток

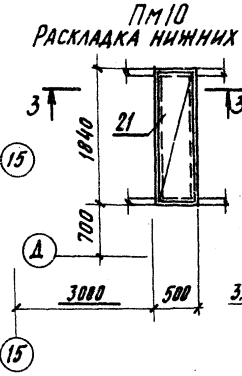

2—2

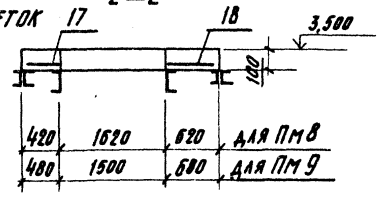

1—1

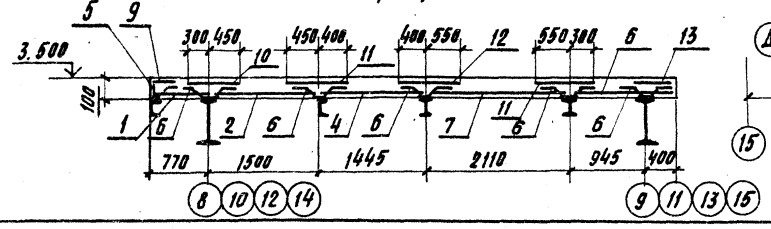

3—3

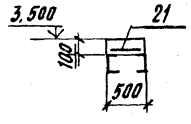

Спецификация монолитных плит ПМ7, ПМ8

начало

Формат	Зона	Поз.	Обозначение	Наименование	Кол.	Примеч.
				ПМ7		
				Сборочные единицы		
				Сетка арматурная		
		1	ГОСТ 8478-81	С $\frac{8AIII-100}{8AIII-100}$ - 750×3350	1	21,3 кг
		2	ГОСТ 8478-81	С $\frac{8AIII-100}{8AIII-100}$ - 1350×1550	1	17,1 кг
		3	ГОСТ 8478-81	С $\frac{8AIII-100}{8AIII-100}$ - 450×1550	1	6,0 кг
		4	ГОСТ 8478-81	С $\frac{8AIII-100}{8AIII-100}$ - 1450×3650	1	43,4 кг
		7	ГОСТ 8478-81	С $\frac{8AIII-100}{8AIII-100}$ - 2050×3650	1	61,0 кг
		8	ГОСТ 8478-81	С $\frac{8AIII-100}{8AIII-100}$ - 1250×3650	1	37,5 кг
		9	ГОСТ 8478-81	С $\frac{6AI-100}{8AIII-100}$ - 350×3350	1	8,5 кг
		10	ГОСТ 8478-81	С $\frac{6AI-200}{8AIII-100}$ - 750×3650	1	18,4 кг
		11	ГОСТ 8478-81	С $\frac{6AI-200}{8AIII-100}$ - 850×3650	2	20,7 кг
		12	ГОСТ 8478-81	С $\frac{6AI-200}{8AIII-100}$ - 950×3650	1	23,5 кг
		13	ГОСТ 8478-81	С $\frac{6AI-200}{8AIII-100}$ - 650×3650	1	16,1 кг
				Детали		
		5*		ф6AI ГОСТ 5781-82* ℓ=560	24	0,12 кг
		6*		ф6AI ГОСТ 5781-82* ℓ=790	16	0,17 кг
				Материал		
				Бетон класса В20		2,2 м³
				ПМ8		
				Сборочные единицы		
				Сетка арматурная		
		14	ГОСТ 8478-81	С $\frac{8AIII-100}{8AIII-100}$ - 350×2150	1	7,4 кг
		15	ГОСТ 8478-81	С $\frac{8AIII-100}{8AIII-100}$ - 550×1550	1	8,1 кг
		16	ГОСТ 8478-81	С $\frac{8AIII-100}{8AIII-100}$ - 550×2150	1	10,9 кг
				Материал		
				Бетон класса В20		0,37 м³

*Позиции 5, 6 см. ведомость деталей на листе 68.

Спецификацию на ПМ9, ПМ10 см. на листе 68.

ГИП	Козлов		903-1-250.87 -КЖ
Нач. отд.	Чистоусов		Котельная с 4 котлами КЕ-25-14С топливо-каменные и бурые угли
Гл. конст.	Палагин		Главный корпус — Стадия: Р; Лист: 67; Листов:
Гл. спец.	Кашинник		Перекрытие на отм. 3,600 монолитные плиты ПМ7 ÷ ПМ10
Рук. гр.	Костин		САНТЕХПРОЕКТ
Ст. инж.	Сергеева		
Пров.	Костин		
Н. контр.	Писарев		

Привязан:

Инв. №

Инв. № подл. | Подпись и дата | Взам. инв. №

22699-09 15

Копировал: Кульбакина

Альбом 7 4.2

ПМ 11
РАСКЛАДКА НИЖНИХ СЕТОК

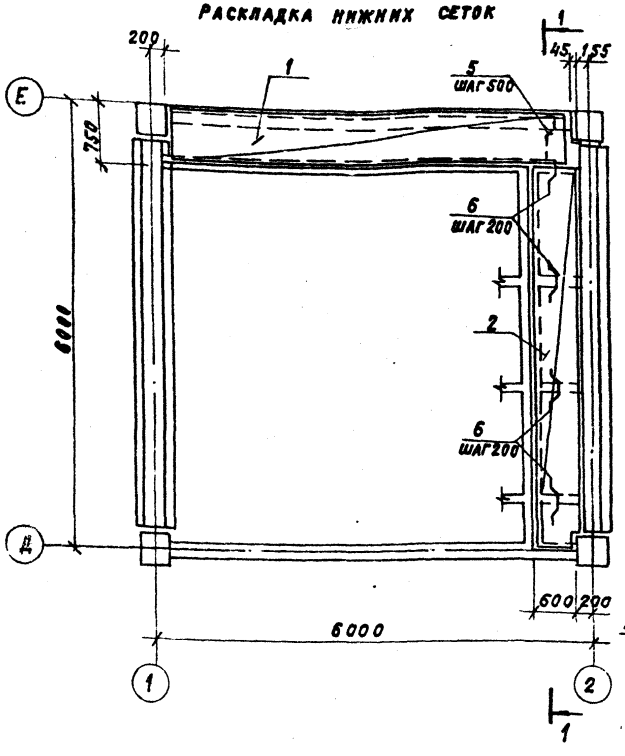

ПМ 11
РАСКЛАДКА ВЕРХНИХ СЕТОК

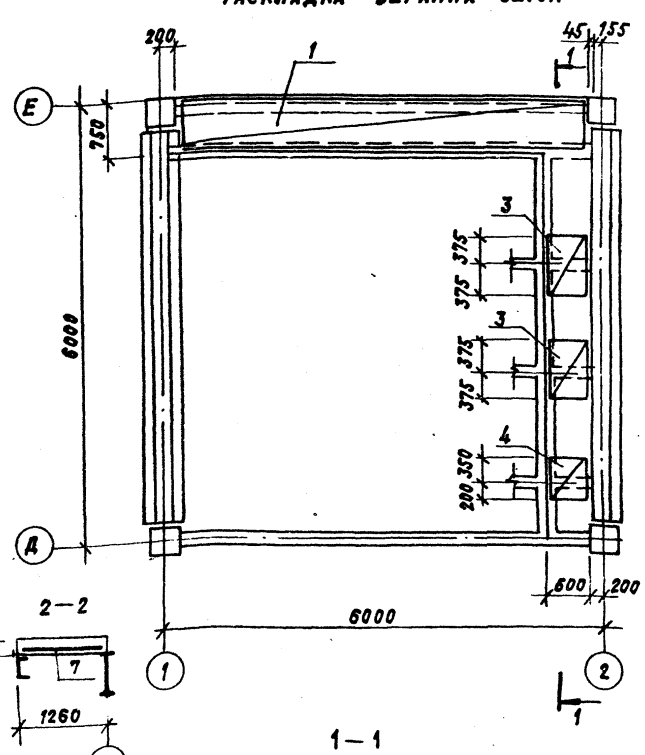

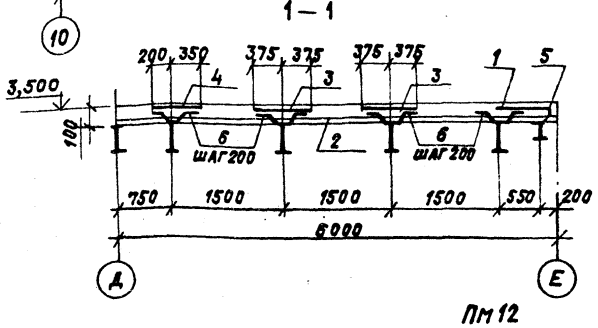

ПМ 12
РАСКЛАДКА НИЖНИХ СЕТОК

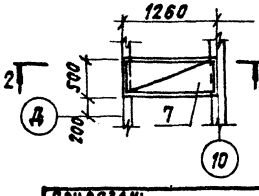

РАСХОД СТАЛИ НА ЭЛЕМЕНТ, КГ

Марка элемента	Изделия арматурные							Всего	Общий расход
	Арматура класса								
	AI			AIII					
	гост 5781-82*			гост 5781-82*					
	ф6		Итого	ф8	ф10		Итого		
ПМ 1	5,3		5,3	16,0	1,6		17,6	22,9	22,9
ПМ 2	7,4		7,4	20,4			20,4	27,8	27,8
ПМ 3				9,2			9,2	9,2	9,2
ПМ 4	0,8		0,8	21,8			21,6	22,4	22,4
ПМ 5	48,5		48,5	365,6	1,2		366,8	415,3	415,3
ПМ 6	13,3		13,3	12,2	3,6		15,8	29,1	29,1
ПМ 7	31,2		31,2	224,4			224,4	255,6	255,6
ПМ 8				26,4			26,4	26,4	26,4
ПМ 9	1,7		1,7	13,6			13,6	15,3	15,3
ПМ 10				6,7			6,7	6,7	6,7
ПМ 11	13,6		13,6	35,1			35,1	48,7	48,7
ПМ 12	0,7		0,7	3,0			3,0	3,7	3,7

ВЕДОМОСТЬ ДЕТАЛЕЙ

Поз.	Эскиз
5	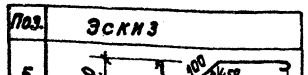
6	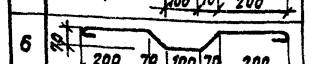

СПЕЦИФИКАЦИЯ МОНОЛИТНЫХ ПЛИТ ПМ9 ÷ ПМ12
окончание

Формат	Зона	Поз.	Обозначение	Наименование	Кол.	Приме-чание
				ПМ9		
				Сборочные единицы		
				Сетка арматурная		
		17	ГОСТ 8478-81	С $\frac{8AIII-100}{8AIII-100}$ -450×1450	1	5,6 кг
		18	ГОСТ 8478-81	С $\frac{8AIII-100}{8AIII-100}$ -650×1450	1	8,0 кг
				Детали		
		19		ф6 AI ГОСТ 5781-82*, L=1500	2	0,33 кг
		5*		ф6 AI ГОСТ 5781-82*, L=590	9	0,12 кг
				Материал		
				Бетон класса В20		0,2 м³
				ПМ10		
				Сборочные единицы		
				Сетка арматурная		
		20	ГОСТ 8478-81	С $\frac{8AIII-100}{8AIII-100}$ -450×1750	1	6,7 кг
				Материал		
				Бетон класса В20		0,1 м³
				ПМ11		
				Сборочные единицы		
				Сетка арматурная		
		1	ГОСТ 8478-81	С $\frac{6AI-200}{8AIII-100}$ -650×5550	2	19,5 кг
		2	ГОСТ 8478-81	С $\frac{6AI-200}{8AIII-100}$ -650×5250	1	18,5 кг
		3	ГОСТ 8478-81	С $\frac{8AIII-100}{8AIII-100}$ -650×750	2	3,6 кг
		4	ГОСТ 8478-81	С $\frac{8AIII-100}{8AIII-100}$ -650×550	1	3,1 кг
				Детали		
		5*		ф6 AI ГОСТ 5781-82*, L=550	11	0,12 кг
		6*		ф6 AI ГОСТ 5781-82*, L=730	16	0,17 кг
				Материал		
				Бетон класса В20		0,8 м³
				ПМ12		
				Сборочные единицы		
				Сетка арматурная		
		7	ГОСТ 8478-81	С $\frac{8AIII-100}{6AI-200}$ -450×1250	1	3,7 кг
				Материал		
				Бетон класса В20		0,06 м³

* Позиции 5, 6 - см. ВЕДОМОСТЬ ДЕТАЛЕЙ.

Инв. № подл. | Подпись и дата | Взам. инв. №

Привязан:

Инв. №

ГИП	Козлов		903-1-250.87 -КЖ
Нач. отд.	Листоусов		
Гл. конст.	Палагин		Котельная с 4 котлами КЕ-25-14с Топливо - каменные и бурые угли
Гл. спец.	Клинник		
Рук. гр.	Костин		Главный корпус — Стадия: Р; Лист: 68; Листов:
Ст. инж.	Сергеева		
Провер.	Костин		Перекрытие на отм. 3,600. Монолитные плиты ПМ 11, ПМ 12
Н. контр.	Писарев		САНТЕХПРОЕКТ

Альбом 7 ч.2

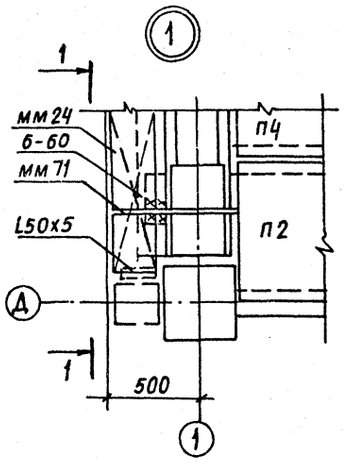

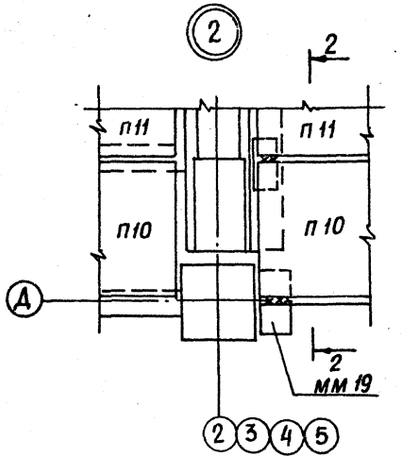

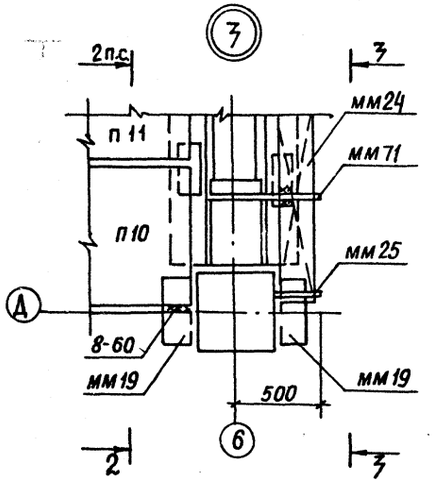

Марка	Обозначение	Наименование	Кол.	Масса ед.кг	Приме
		Ограждение переходной площадки			
ПП1	1.450.3-3. вып.0	ОГПМ ХЭБ-10.9	110	17,9	
		Изделия закладные			
Р1	903-250.87-КЖ.И-7.38	РМ1	1	52,5	
Р2	903-250.87-КЖ.И-7.38	РМ2	1	29,3	
Р3	903-250.87-КЖ.И-7.38	РМ3	1	5,6	
Р4	903-250.87-КЖ.И-7.38	РМ4	1	50,2	
мн1-7	3.400-6/76	МИ1-7	29	7,3 кг/пм	
мн1-16	3.400-6/76	МИ1-16	4	2,7	
мн3-14	3.400-6/76	МИ3-14	12	4,6	
мн4-46	3.400-6/76	МИ4-46	230	4,4 кг/пм	
мм19	ИИ 29-2/70	мм 19	22	14,0	
мм20	ИИ 29-2/70	мм 20	52	20,5	
мм24	ИИ29-2/70	мм 24	10	7,3	
мм25	ИИ29-2/70	мм 25	6	1,8	
мм26	ИИ29-2/70	мм 26	5	4,0	
мм71	1.420-12, вып.16	мм 71	10	3,1	
1		L50х5 ГОСТ 8509-72*, ℓ=200	4	0,75	
2		I 40 ГОСТ 8240-72*, ℓ=55800	1	313,0	
3		I 50 ГОСТ 8240-72*, ℓ=5700	4	448,2	
4		I 40 ГОСТ 8240-72*, ℓ=280	2	15,7	

1-1

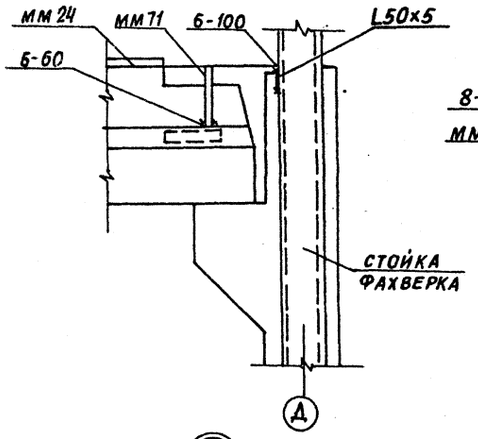

2-2

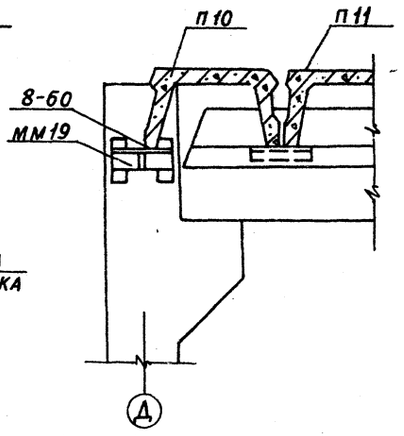

3-3

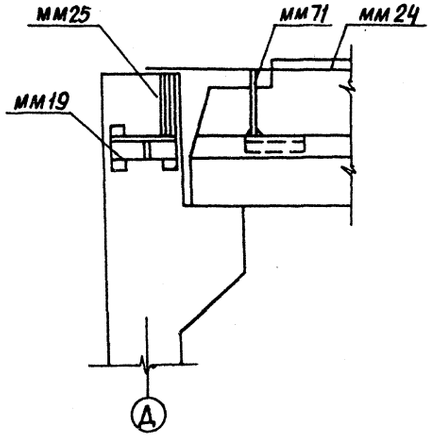

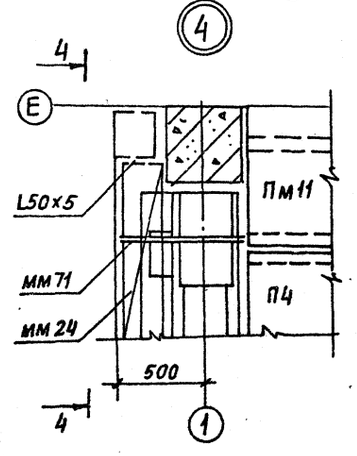

4-4

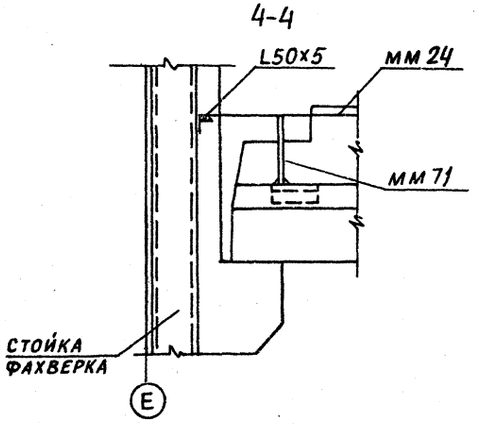

ГИП	Козлов		903-1-250.87 -КЖ
Рук. гр.	Чистоусов		
Гл. конс.	Палагин		Котельная с 4 котлами КЕ-25-14С топливо-каменные и бурые угли
Гл. спец.	Килимник		
Рук. гр.	Костин		Главный корпус — Стадия: Р; Лист: 69; Листов:
Ст. инж.	Сергеева		
Провер.	Костин		
Н. контр.	Писарев		Перекрытие на отм. 3.600 Узлы 1-4 — САНТЕХПРОЕКТ

Привязан:

Инв. №

Инв. № подл. | Подп. и дата | Взам. инв. №

22699-09 17 Копировал: Бочкарева Формат: А2

Альбом 7 4.2

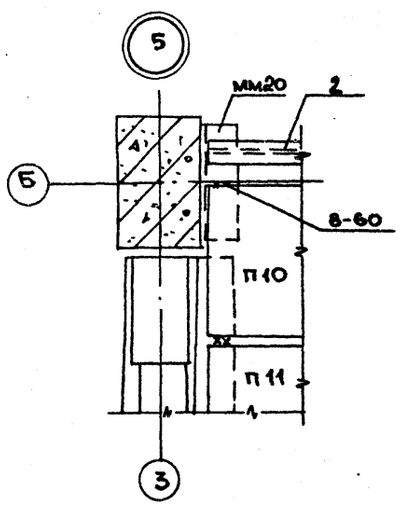

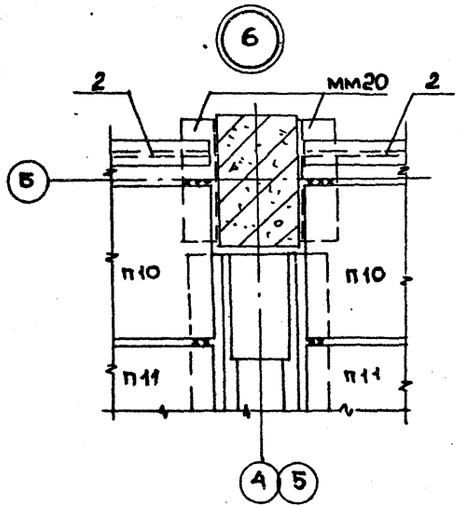

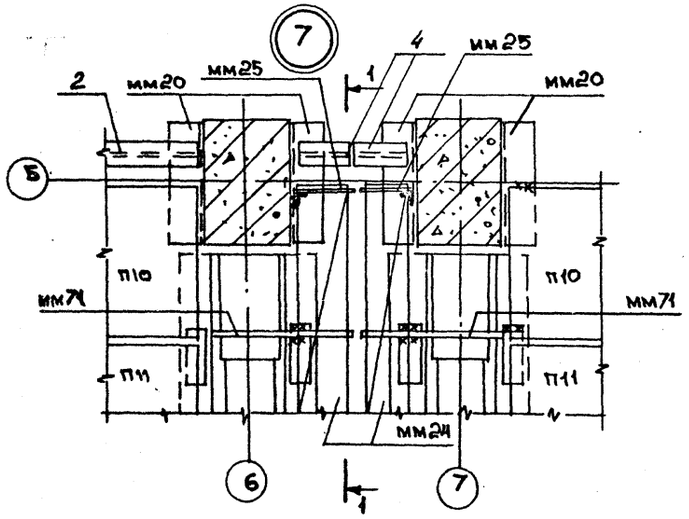

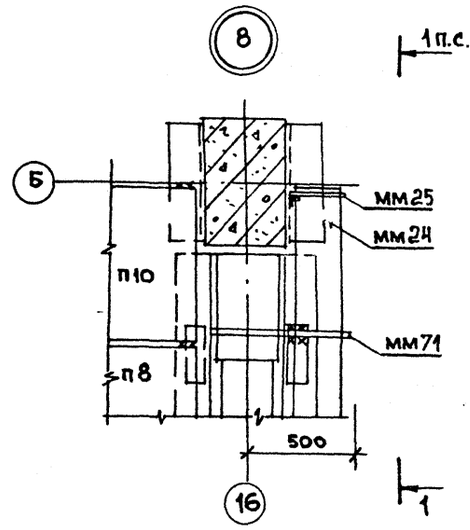

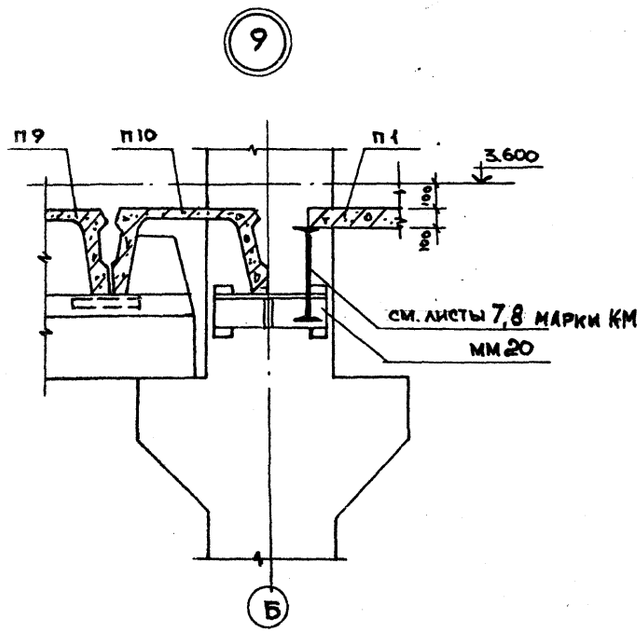

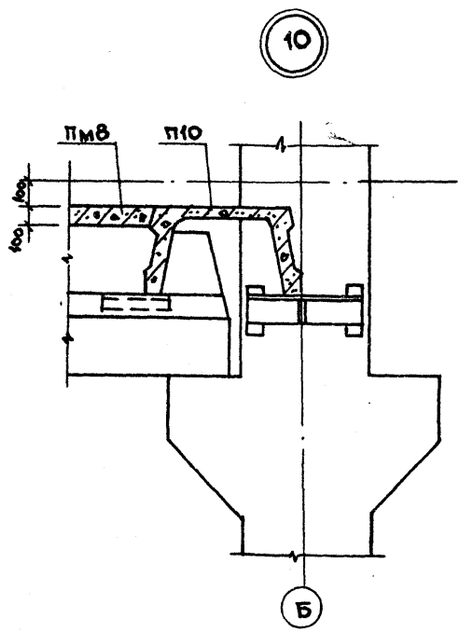

1 — 1

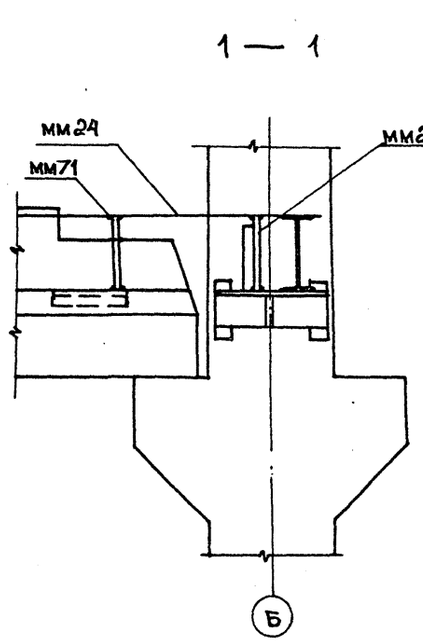

Читать совместно с листом 63.

ГИП	Ковлов		903-1-250.87 -КЖ		
НАН. ОТД.	Чистосов				
Н. КОНТР.	Палагин		КОТЕЛЬНАЯ С 4 КОТЛАМИ КЕ-25-14С ТОПЛИВО — КАМЕННЫЕ И БУРЫЕ УГЛИ		
ГА. СПЕЦ.	Килимник				
РУК. ГР.	Костин		ГЛАВНЫЙ КОРПУС	СТАДИЯ: Р	ЛИСТ: 70
ПРИВЯЗАН:					ЛИСТОВ:
СТ. ИНЖ.	Сергеева				
ПРОВ.	Костин		ПЕРЕКРЫТИЕ НА ОТМ. 3.600 УЗЛЫ 5÷10	САНТЕХПРОЕКТ	
Н. КОНТР.	Писарев				
ИНВ. №					

Инв. № подл. | Подп. и дата | Взам. инв. №

Альбом 7 к.2

Схема расположения закладных деталей и ограждений на отм. 7.200 в осях А-Б, 3-9

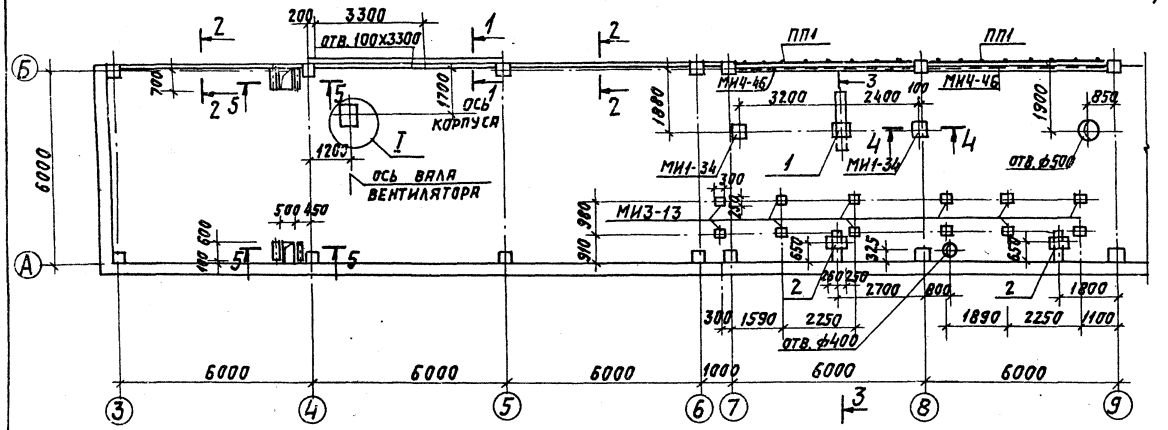

Спецификация к схеме расположения закладных деталей и ограждений на отм. 7.200

Марка позиц.	Обозначение	Наименование	Кол. шт.	Масса ед., кг	Прим.
1	903-1-250.87-КЖИ.7.14	Закладное изделие МН7	1	84,9	
2	903-1-250.87-КЖИ.7.14	Закладное изделие МН8	2	103,1	
3		Болт 1М12х400 ВСЗпс2 ГОСТ 7798-70	4	0,6	
МИ1-29	3.400-6/76	Закладная деталь МИ1-29	16	4,5	
МИ1-34	3.400-6/76	Закладная деталь МИ1-34	10	17,7	
МИ3-13	3.400-6/76	Закладная деталь МИ3-13	12	4,0	
МИ4-46	3.400-6/76	Закладная деталь МИ4-46	92 п.м.	4,4 кг п.м	
ПП1	1.450.3-3,8-0	Ограждение ОГПМХ35-109	30	17,9	
4		[10 ГОСТ 8240-72* ℓ=600	4	5,2	
5		Сталь рифл. δ=4мм ГОСТ 8568-77	6м²		

Данный лист читать совместно с листом 72

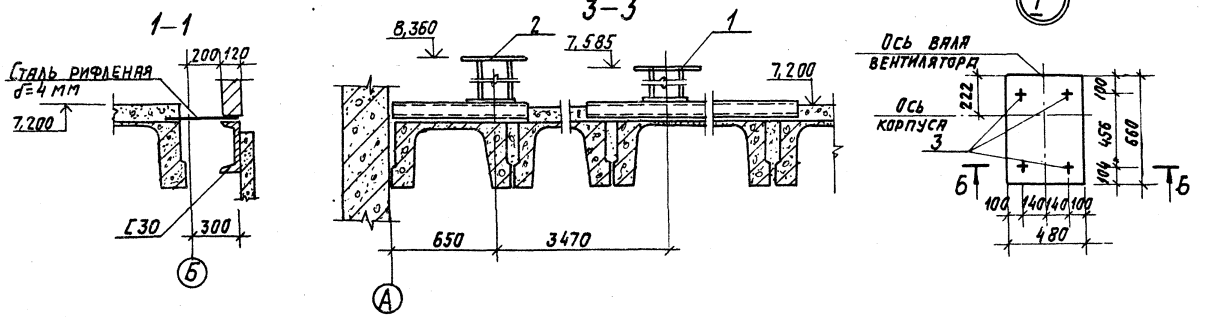

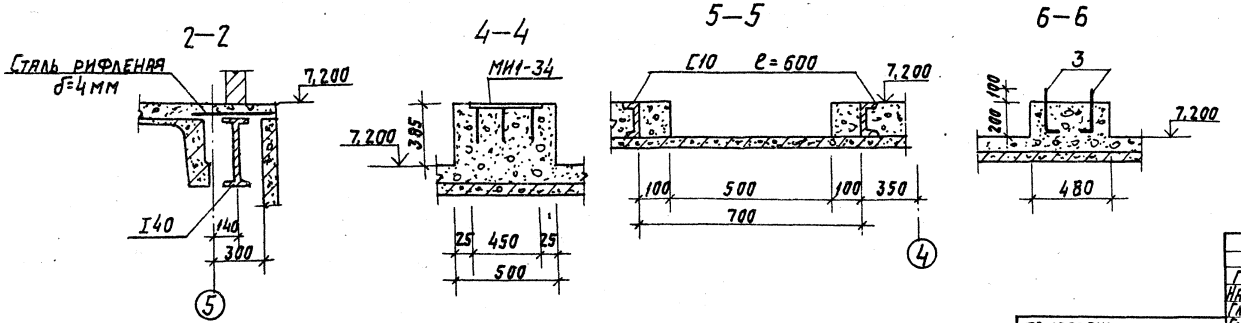

				903-1-250.87 – КЖ	
ГИП	Козлов			Котельная с 4 котлами КЕ-25-14с. Топливо-каменные и бурые угли.	
Нач. отд.	Чистоусов				
Гл. конст.	Палагин			Главный корпус.	Стадия: Р; Лист: 71; Листов:
Гл. спец.	Килимник				
Рук. гр.	Костин			Схема расположения закладных деталей и ограждений на отм. 7.200 в осях А-Б; 3-9	САНТЕХПРОЕКТ
Ст. инж.	Сергеева				
Прав.	Костин				
Н. контр.	Лисарев				

Привязан:

Инв. №

22699-09 19

Копировал: Тужилкина

Формат: А2

Инв. № подл. | Подпись и дата | Взам. инв. № | Инв. № дубл. | Подпись и дата

Альбом 7 ч.2

Схема расположения закладных деталей и ограждений на отм. 7,200 в осях А-Б и 9-16

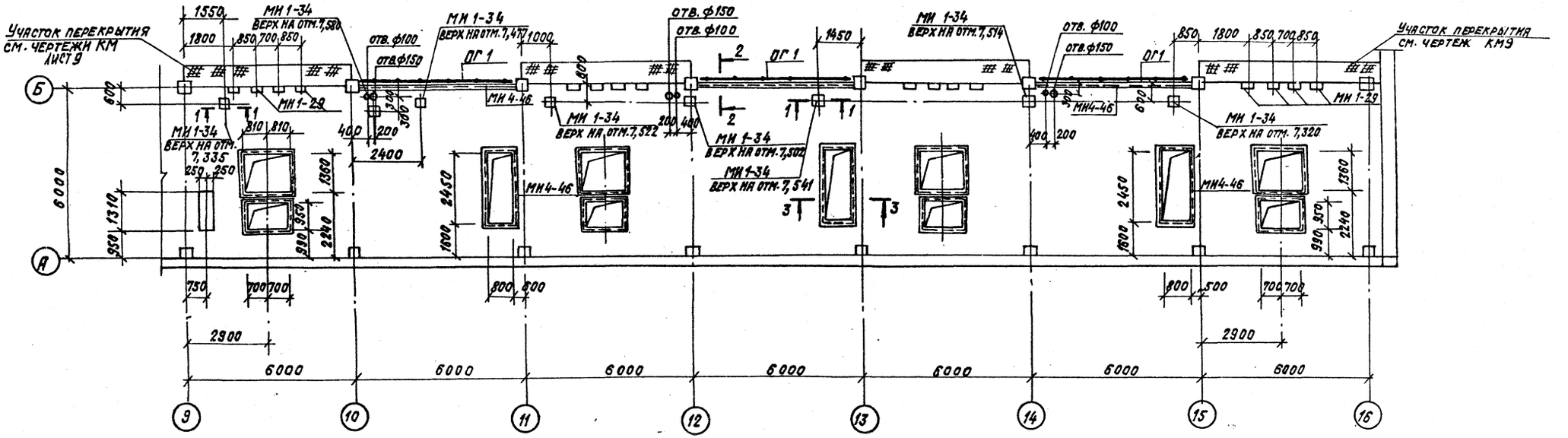

1-1

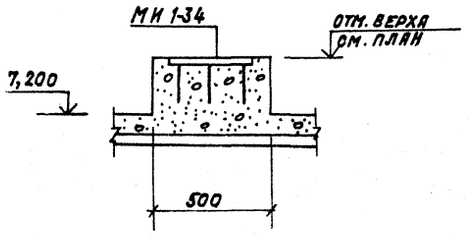

2-2

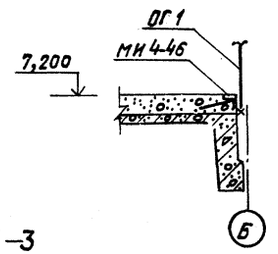

3-3

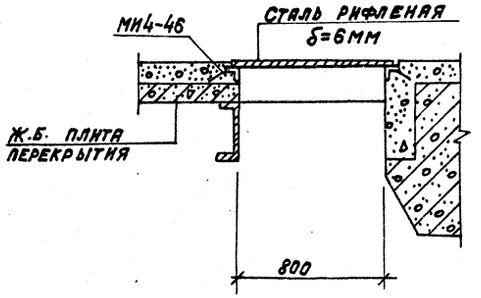

Данный лист читать совместно с листами 73,74.

ГИП	КОЗЛОВ		903-1-250.87 -КЖ
Рук.гр.	Чистоусов		Котельная с 4 котлами КЕ-25-14С топливо- каменные и бурые угли
Гл.конст.	ПАЛАГИН		
Гл.спец.	КИЛИМНИК		Главный корпус
Рук.гр.	КОСТИН		Стадия: Р; Лист: 72; Листов:
Ст.инж.	СЕРГЕЕВА		
Пров.	КОСТИН		Схема расположения закладных деталей и ограждений на отм. 7,200 в осях А-Б и 9-16
Н.контр.	ПИСАРЕВ		САНТЕХПРОЕКТ

ПРИВЯЗАН:

ИНВ. №

22699-09 20 Копировал: Кранлина Формат: А2

Согласовано: Нач.отд. КУ-2 Волков

Подпись и дата взам. инв.

Альбом 7 ч.2

Схема расположения элементов перекрытия на отм. 7.200

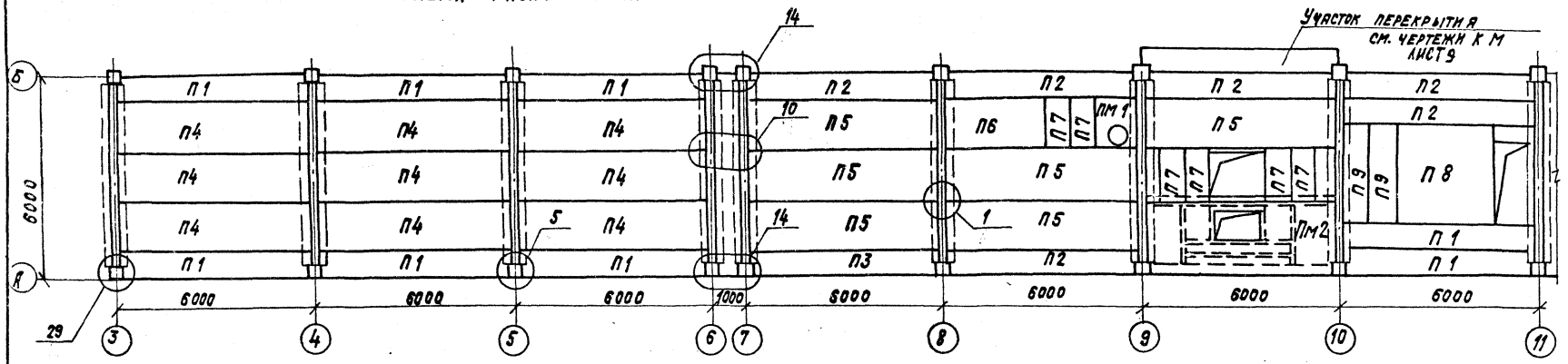

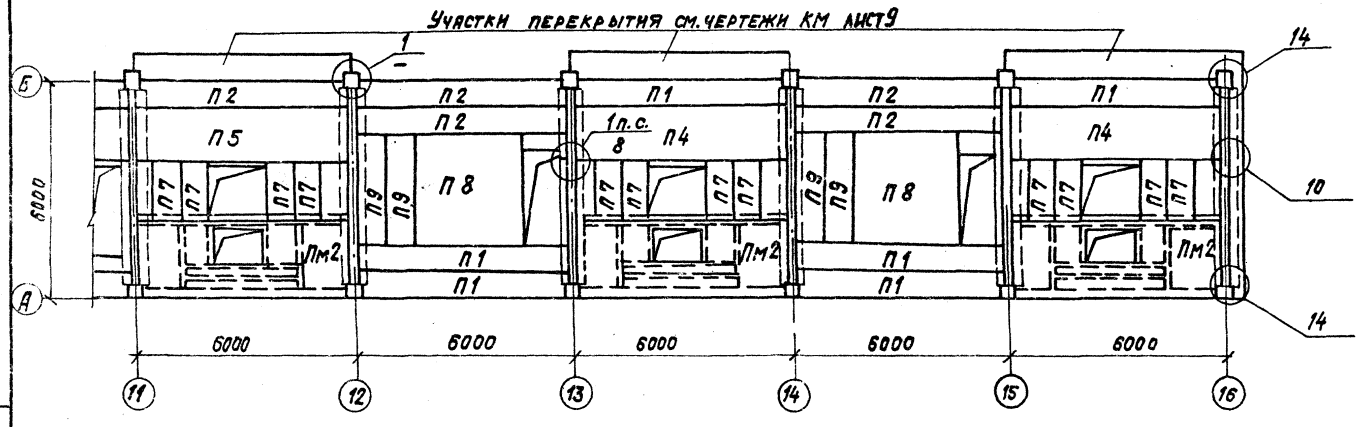

Спецификация к схеме расположения элементов перекрытия на отм. 7,200

Марка позиция	Обозначение	Наименование	Кол. шт.	Масса кг	Прим.
П1	1.442.1-1, В.3	Плита перекрытия 1П7-4А III Т	14	1500.0	
П2	1.442.1-1, В.3	Плита перекрытия 1П7-6А III Т	11	1500.0	
П3	903-1-250,87 кж.и.3.3	Плита перекрытия 1П7-6А III Т-а	1	1500.0	
П4	1.442.1-1, В.1	Плита перекрытия 1П3-3А IV Т	11	2200.0	
П5	1.442.1-1, В.1	Плита перекрытия 1П3-7А IV Т	7	2200.0	
П6	3.006.1-2/В2, В.1-2	Плита перекрытия П11-8	1	1100.0	
П7	3.006.1-2/В2, В.1-2	Плита перекрытия П11-8	18	270.0	
П8	3.006.1-2/В2, В.1-2	Плита перекрытия П14-3	3	1240.0	
П9	3.006.1-2/В2, В.1-2	Плита перекрытия П5-8	6	410.0	
		Соединит. элементы			
ММ19	ИИ 29-2/70	ММ19	54	14	
ММ24	ИИ 29-2/70	ММ24	8	7,3	
ММ25	ИИ 29-2/70	ММ25	6	1,8	
ММ26	ИИ 29-2/70	ММ26	16	4,0	
ММ71	1.420-12, 8.16	ММ71	6	3,1	
I40		I40 ГОСТ 8239-72*, ℓ=5700	8	320,0	
		Монолитные ж.б. элементы			
ПМ1	лист 74	Монолитная плита ПМ1	1		
ПМ2	лист 74	Монолитная плита ПМ2	4		

Узлы замаркированы по серии 1.420-12, 8.12

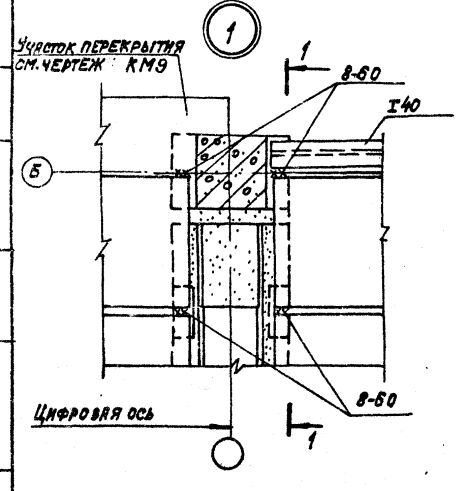

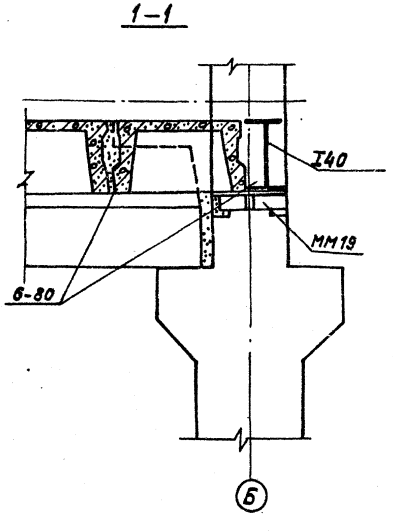

Согласовано: Нач. отд. КУ-2 Волков

Инв. № подл. | Подпись и дата | Взам. инв. №

ГИП	Козлов	
Рук. гр.	Чистоусов	
Гл. конст.	Палагин	
Гл. спец.	Килимник	
Рук. гр.	Костин	
Ст. инж.	Сергеева	
Пров.	Костин	
Н. контр.	Писарев	

Привязан:

Инв. №

903-1-250.87 -КЖ

Котельная с 4 котлами КЕ-25-14С
Топливо - каменные и бурые угли

Главный корпус

Стадия	Лист	Листов
Р	73	

Схема расположения элементов перекрытия на отм. 7.200

САНТЕХПРОЕКТ

22699-09 21 Копировал: Краилина Формат: А2

Монолитная плита Пм2
Раскладка верхних и нижних арматурных сеток

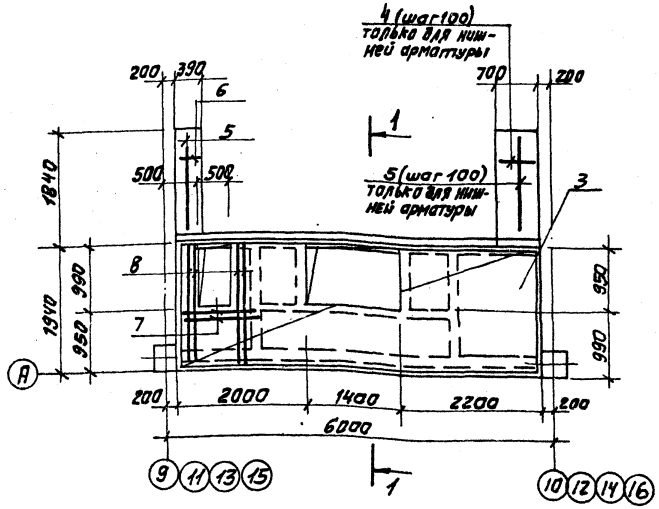

1—1

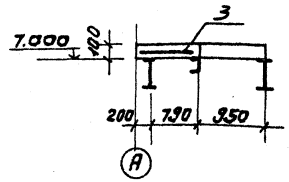

Монолитная плита Пм1
Раскладка нижних арматурных сеток.

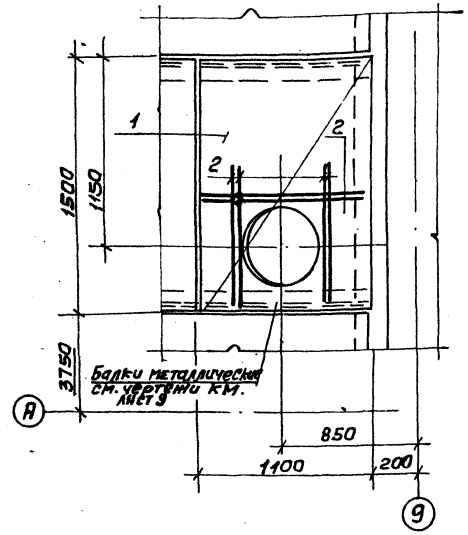

Спецификация к схемам армирования монолитных плит Пм1 и Пм2

Сбор.	Зона	Поз.	Обозначение	Наименование	Кол.	Прим.
				Пм1		
				Сборочные единицы		
		1	ГОСТ 8478-81	С 8Ат-100 / 8Ат-100 1050×1450 2,5×25 / 2,5	1	12.6 кг
				Детали		
		2		ф8 А III ГОСТ 5781-82*, ℓ=1000	6	0,40 кг
				Материал		
				Бетон класса В20		0,2 м³
				Пм2		
				Сборочные единицы		
		3	ГОСТ 8478-81	С 8АIII-100 / 8АIII-100 1850×5550	2	
				Детали		
		4		ф8 А III ГОСТ 5781-82*, ℓ=650	19	0.3 кг
		5		ф12 А III ГОСТ 5781-82*, ℓ=1800	13	1.6 кг
		6		ф8 А III ГОСТ 5781-82*, ℓ=350	19	0,1 кг
		7		ф12 А III ГОСТ 5781-82*, ℓ=1200	2	1,1 кг
		8		ф12 А III ГОСТ 5781-82*, ℓ=1900	4	1,7 кг
				Материал		
				Бетон класса В20		0,9 м³

Ведомость расхода стали на элемент, кг

Марка элемента	Изделия арматурные					Общий расход
	арматура класса A III ГОСТ 5781-82*				Всего	
	ф8	ф12		Итого		
Пм1	15.0			15.0	15.0	15.0
Пм2	168.8	29.8		198.6	198.6	198.6

1. Отверстия в арматурных сетках вырезать по месту.
2. Толщина монолитных плит - 80мм.
3. Защитный слой - 15 мм.

ГИП	Козлов		903-1-250.87 - КЖ
Нач. отд.	Устаусов		Котельная с 4 котлами КЕ-25-14с
Гл. конс.	Палагин		Топливо - каменные и бурые угли
Гл. спец.	Килимник		главный корпус
Рук. гр.	Костин		
Ст. инж.	Сергеева		
Пров.	Костин		Перекрытие на отм. 7.2 Монолитные плиты ПМ1, ПМ2
Н. контр.	Писарев		САНТЕХПРОЕКТ

стадия	лист	листов
Р	74	

привязан:

Инв. №

Инв. № подл. | Подпись и дата | Взам. инв. №

Альбом 7 ч.2

Схема расположения закладных деталей на отм. 13,200

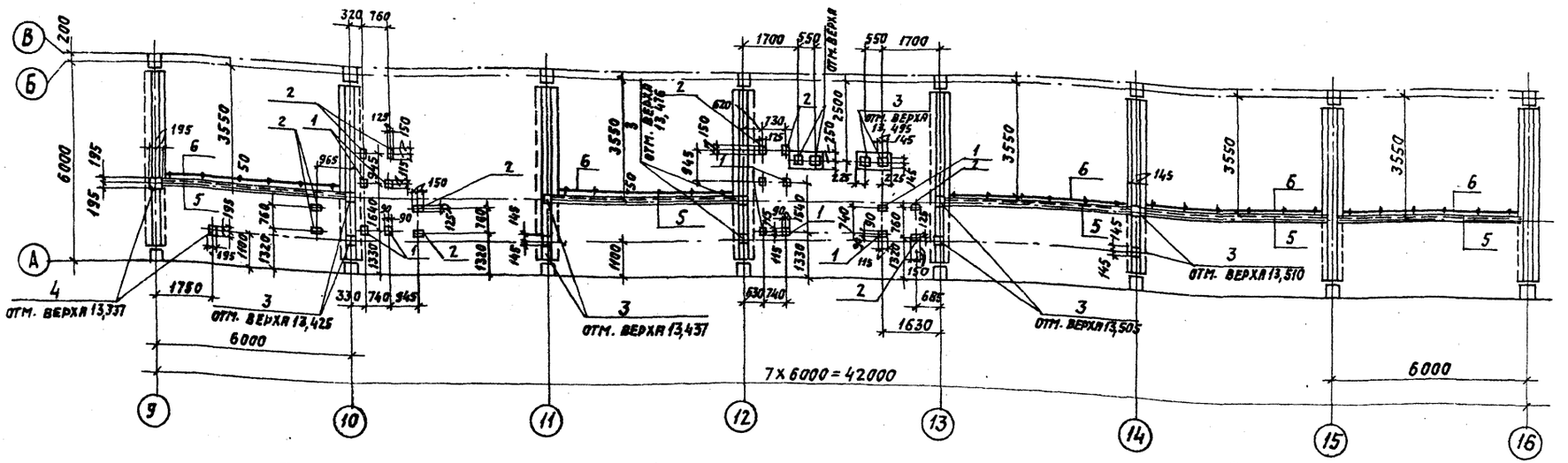

Примеры установки неподвижных опор поз. 3

по оси 10

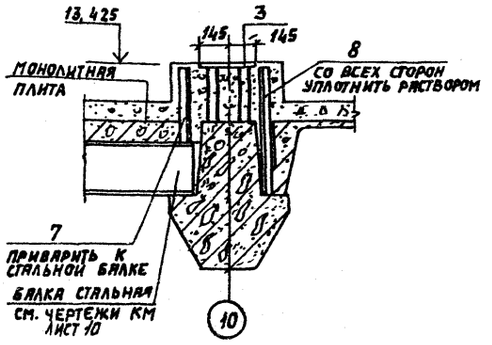

по оси 14

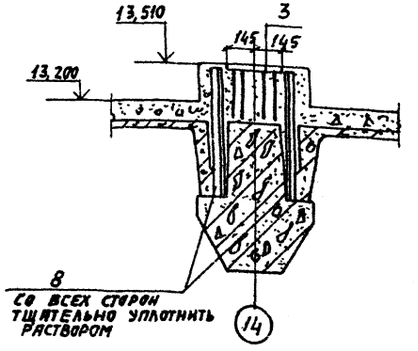

Спецификация к схеме расположения закладных деталей на отм. 13,200

Марка, поз.	Обозначение	Наименование	Кол	Масса, ед. кг	Примечание
1	3.400-6/76	Закладная деталь МИ3-12	10	2,5	
2	3.400-6/76	Закладная деталь МИ3-13	10	4,0	
3	3.400-6/76	Закладная деталь МИ1-38	14	9,6	
4	3.400-6/76	Закладная деталь МИ1-36	2	14,1	
5	3.400-6/76	Закладная деталь МИ4-46	30 п.м	4,4 кг/п.м	
6	1.450.3-3, вып. 0	Ограждение ОГПМХ3а-10,60	5	55,6	
7		L50x5 ГОСТ 8509-72 ℓ=400	2	1,5	
8		L50x5 ГОСТ 8509-72 ℓ=800	6	3,0	

1. Данный лист читать совместно с листом 76.
2. Отметку верха закладных деталей, не оговоренную на схеме, принять 13.200

Согласовано: Нач. отд. КУ-2 Волков

Инв. № подл. | Подпись и дата | Взам. инв. №

Привязан:

Инв. №

ГИП	Козлов	
Нач. отд.	Чистоусов	
Гл. констр.	Палагин	
Гл. спец.	Килимник	
Рук. гр.	Костин	
Ст. инж.	Сергеева	
Пров.	Костин	
Н. контр.	Писарев	

903-1-250.87 - КЖ

Котельная с 4 котлами КЕ-25-14с. Топливо-каменные и бурые угли.

Главный корпус

Стадия	Лист	Листов
Р	75	

Схема расположения закладных деталей на отм. 13.200

САНТЕХПРОЕКТ

Копировал: Логинова 22699-09 23 Формат: А2

Альбом 7.4.2

Схема расположения плит перекрытия на отм. 13.200

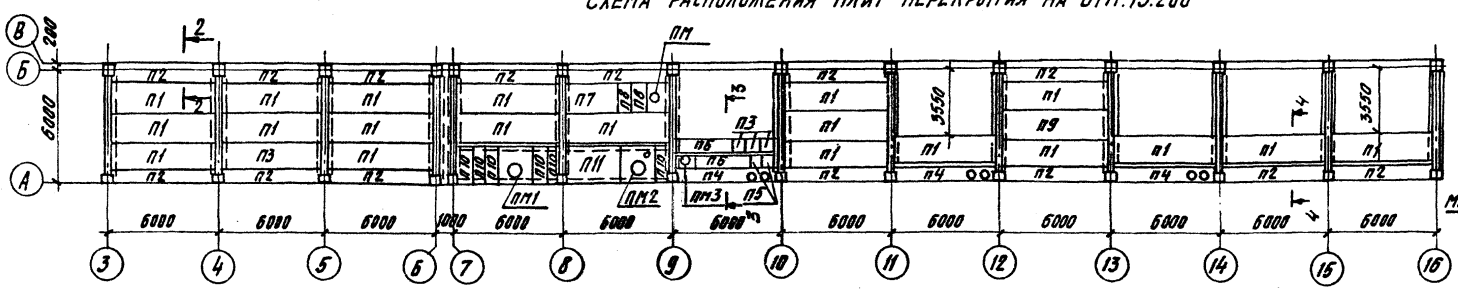

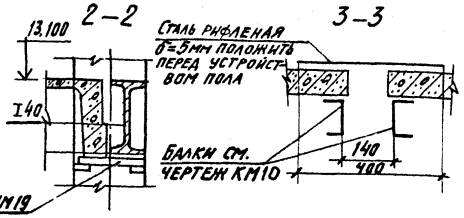

ПМ1
Раскладка нижних и верхних сеток

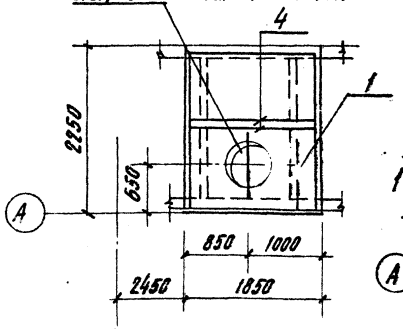

ПМ3
Раскладка нижних и верхних сеток

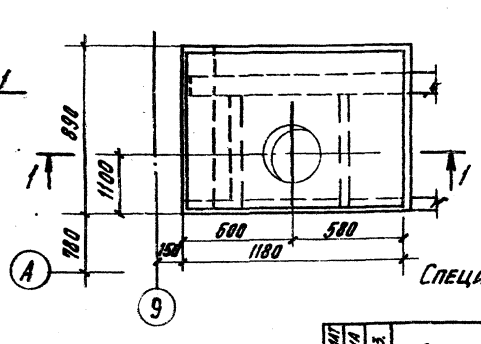

1-1

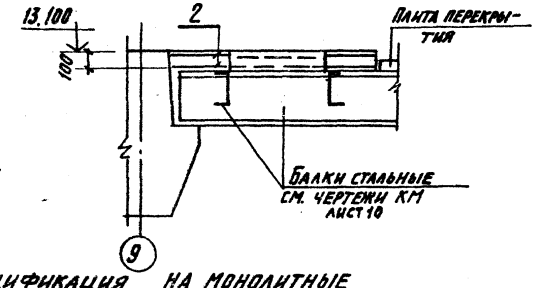

ПМ2
Раскладка нижних и верхних сеток

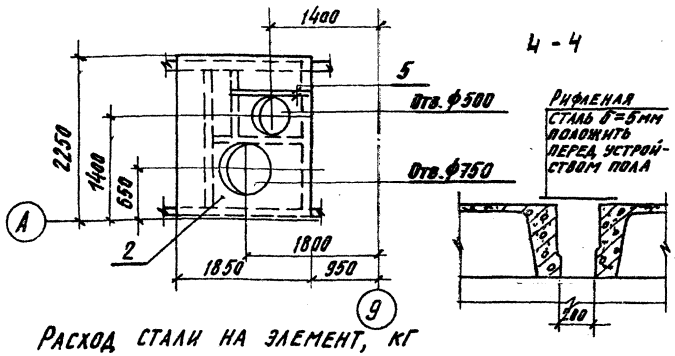

4-4

Спецификация на монолитные плиты ПМ1 ÷ ПМ3

Формат	Зона	Поз.	Обозначение	Наименование	Кол. шт.	Примеч.
				ПМ1		
				Сборочные единицы		
		1	ГОСТ 8478-81	С $\frac{6АIV-200}{8АIII-100}$ 1850×2250	2	21,8 кг
				Детали		
		4		ФВАIII ГОСТ 5781-82 ℓ=1800	2	0,7 кг
				Материалы		
				Бетон В20		0,4 м³
				ПМ2		
				Сборочные единицы		
		2	ГОСТ 8478-81	С $\frac{8АIII-100}{8АIII-100}$ 1850×2250	2	25,7 кг
				Детали		
				ФВАIII ГОСТ 5781-82 ℓ=1000	2	0,4 кг
				Материалы		
				Бетон В20		0,4 м³
				ПМ3		
				Сборочные единицы		
		3	ГОСТ 8478-81	С $\frac{ФВАIII-100}{ФВАIII-100}$ 850×1150	2	8,1 кг
				Материалы		
				Бетон В20		0,1 м³

Спецификация к схеме расположения плит перекрытия на отм. 13.200

Марка	Обозначение	Наименование	Кол. шт.	Масса кг	Прим.
П1	1.442.1-1 в.1	Плита перекрытия 1П3-2АIVТ	20	2200	
П2	1.442.1-1 в.3	1П7-3АIIIТ	14	1500	
П3	903-1-250.87-КЖИ.3.1	1П3-2АIVТ-а	1	2200	
П4	1П7-3АIIIТ-2	1П7-3АIIIТ-2	3	1500	
П5	3.006-2/82 в.1	П5д-8	5	100	
П6	3.006-2/82 в.1	П5-8	2	410	
П7	3.006-2/82 в.1	П11-8	1	1100	
П8	3.006-2/82 в.1	П11д-8	2	270	
П9	1.442.1-1 в.1	1П3-7АIVТ	1	2200	
П10	3.006.-2 в.1	П17д-3	6	480	
П11	3.006-2 в.1	П17-3	1	1940	
ПМ1	лист 76	Плита монолитная ПМ1	1		
ПМ2	лист 76	ПМ2	1		
ПМ3	лист 76	ПМ3	1		
ММ19	ИИ 29-2/70	Соединит. элемент ММ19	54	14,0	
ММ24	ИИ 29-2/70	ММ24	6	7,3	
ММ25	ИИ 29-2/70	ММ25	8	1,8	
ММ26	ИИ 29-2/70	ММ26	6	4,0	
ММ71	1.420-12. в.16	ММ71	6	3,1	
		I40 ГОСТ 8239-72 ℓ=5600	7	320,0	
		Сталь рифленая δ=5 ГОСТ 8568-77*		17 м²	

1. Защитный слой бетона 15мм
2. Отверстия диаметром до 200 мм высверливать в плитах по месту, не нарушая их ребер.
3. Отверстия в сетках вырезать по месту.

Расход стали на элемент, кг

Марка элемента	Изделия арматурные				Всего	Общий расход
	Арматура класса					
	AI		AIII			
	ГОСТ 5781-82		ГОСТ 5781-82			
	ф6	Итого	ф8	Итого		
ПМ1	10,0	10,0	33,6	33,6	43,6	43,6
ПМ2	—	—	51,4	51,4	51,4	51,4
ПМ3	—	—	16,2	16,2	16,2	16,2

Привязан:

Инв. №

ГИП	Козлов		903-1-250.87 - КЖ
Нач. отд.	Чистоусов		Котельная с 4 котлами КЕ-25-14С Топливо-каменный и бурый угли.
Гл. конст.	Палагин		
Гл. спец.	Килимник		Главный корпус
Рук. гр.	Костин		Стадия Р; Лист 76; Листов
Ст. инж.	Сергеева		Схема расположения плит перекрытия на отм. 13.200.
Пров.	Костин		САНТЕХПРОЕКТ
Н. контр.	Писарев		

22699-09 24

Копировал: Кульбакина

Инв. № подл. | Подпись и дата | Взам. инв. №

Альбом 7 4.2

Схема расположения закладных деталей на отм. 16,800

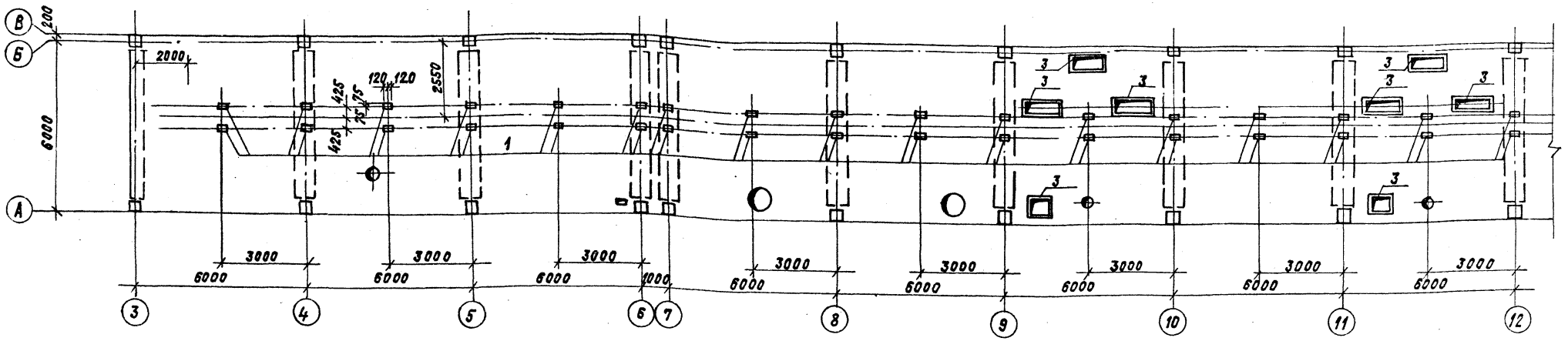

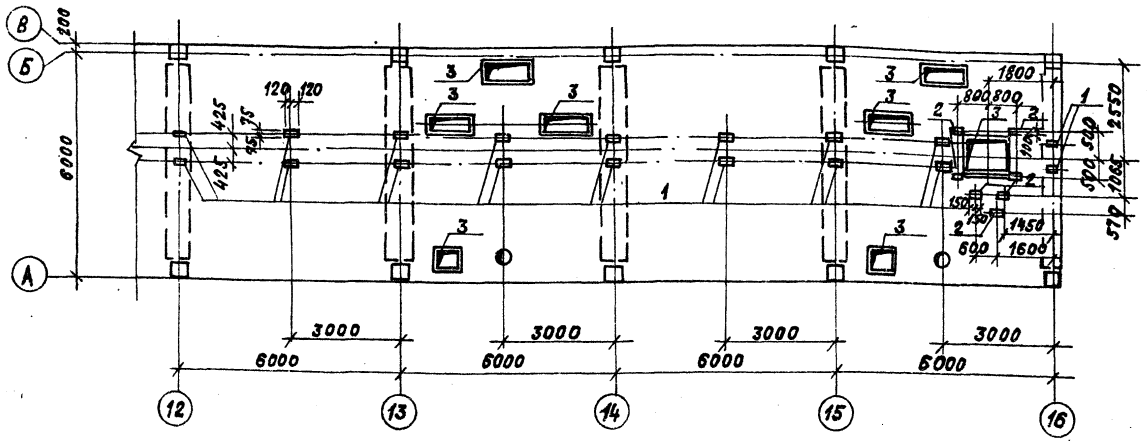

Спецификация к схеме расположения закладных деталей на отм. 16.800

Марка, поз.	Обозначение	Наименование	Кол.	Масса ед, кг	Примеч.
		Изделия закладные			
1	3.400-6/76	МИ1-22	50	2,7	
2	3.400-6/76	МИ1-29	7	4,5	
3	3.400-6/76	МИ4-46	52,0	4,4	п.м.
4	3.400-6/76	МИ1-41	4	8,4	
5	3.400-6/76	МИ1-20	4	2,7	

1. Данный лист смотреть совместно с листом 78 ÷ 81.
2. Отметка верха всех закладных деталей на отм. 16,800.
3. Привязку отверстий см. на листах 80, 81.

Согласовано:
Нач. отд. КСО Чистоусов
Нач. отд. КУ-2 Волков

Инв. № подл. | Подпись и дата | Взам. инв. №

ГИП	Козлов	
Нач. отд.	Чистоусов	
Гл. конст.	Палагин	
Гл. спец.	Килимник	
Рук. гр.	Костин	
Ст. инж.	Сергеева	
Провер.	Костин	
Н. контр.	Писарев	

Привязан:

Инв. №

903-1-250.87 -КЖ

Котельная с 4 котлами
Топливо- каменные и бурые угли

Главный корпус

Стадия	Лист	Листов
Р	77	

Схема расположения закладных деталей на отм. 16.800

САНТЕХПРОЕКТ

22699-09 25

Копировал: Краилина Формат: А2

Схема расположения плит перекрытия на отм. 16.800

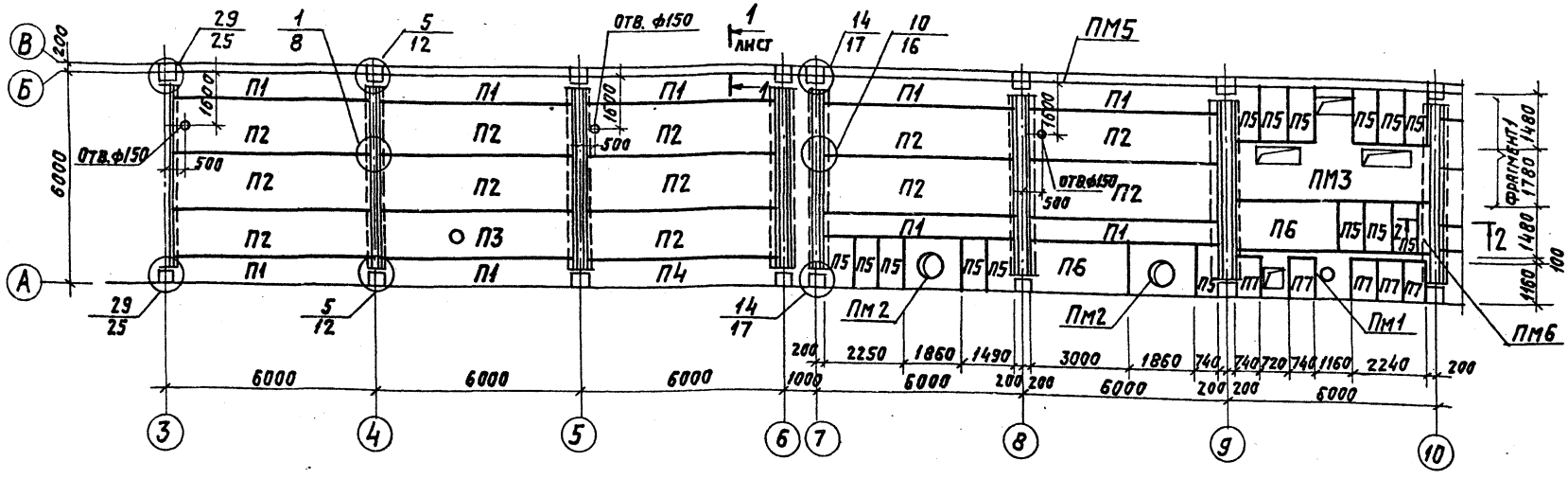

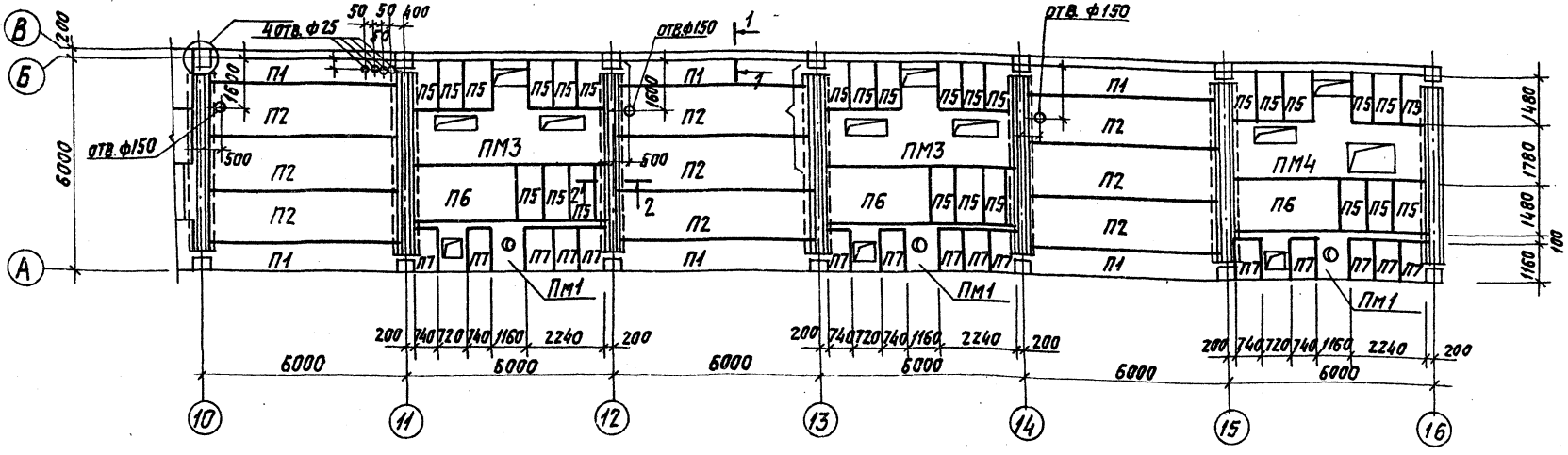

1. Общие указания см. лист 1.
2. Швы между плитами заполнить бетоном марки 150 на заполнителе мелкой фракции.
3. Отверстия в плитах диаметром до 200 мм выполнять путем рассверловки бетона по контуру отверстия или другим способом, не нарушая ребер плит. Пробивка отверстий не допускается.
4. Все узлы выполнять по серии 1.420-12, вып. 12.
5. Спецификацию к схеме расположения см. на листе 79.

ГИП	Козлов	
Нач. отд.	Чистоусов	
Гл. конс.	Лалагин	
Гл. спец.	Килимник	
Рук. гр.	Костин	
Ст. инж.	Сергеева	
Пров.	Костин	
Н. контр.	Писарев	

Привязан:

Инв. №

9031-250.87 — КЖ

Котельная с 4 котлами КЕ-25-14с. Топливо - каменные и бурые угли.

Главный корпус.

Стадия	Лист	Листов
Р	78	

Схема расположения плит перекрытия на отм. 16.800

САНТЕХПРОЕКТ

Копировал: Тужилкина

Формат: А2

Согласовано

Инв. № подл. | Подпись и дата | Взам. инв. № | Инв. № дубл. | Подпись и дата

Альбом 7 4.2

Ум 1

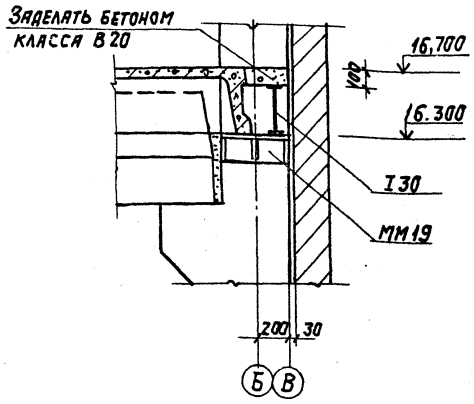

Ум 2

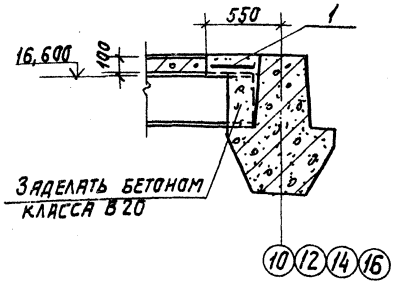

3–3

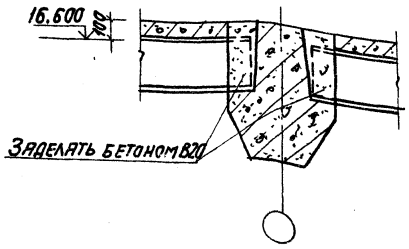

Формат	Зона	Поз.	Обозначение	Наименование	Кол.	Прим.
				Пм 5		
				материалы		
				бетон марки 200		0,14м³
				Пм 6		
				сборочные единицы		
		1	ГОСТ 8478-81	С $\frac{6АI-100}{8АIII-100}$ 350х5550	1	9,8кг
				материалы		
				бетон марки 200		0,2м³

Спецификация к схеме расположения плит перекрытия на отм. 16.800

Марка	Обозначение	Наименование	Кол.	Масса ед. кг	Прим.
		Плиты перекрытия			
П1	1.442.1-1, вып. 3	1П7-3АIIIТ	15	1500,0	
П2	1.442.1-1. вып. 1	1П3-2АIVТ	21	2200.0	
П3	903-1-250-87	1П3-2АIVТ-а	1	2200.0	
П4	903-1-250-87	1П7-3АIIIТ-а	1	1500.0	
П5	3.006.1-2/82.1-2-1.0	П11д-8	42	270.0	
П6	3.006.1-2/82.1.2-1.0	П11-8	5	1100.0	
П7	3.006.1-2/82.1-2-1.0	П8д-8	20	210,0	
		Монолитные плиты перекрытия			
Пм1	лист 81	Пм1	2		
Пм2	лист 81	Пм2	4		
Пм3	лист 80	Пм3	3		
Пм4	лист 80	Пм4	1		
	лист 80	Монолитные участки перекрытия	3		
Ум1	лист 78,79	Ум1	12		
Ум2	лист 78,79	Ум2	4		
		Металлические балки			
I30		I30 ГОСТ 8239-72* ℓ=5930			
		Элементы крепления перекрытия			
ММ19	ИИ29-2/70	ММ19	54	14,0	
ММ24	ИИ29-2/70	ММ24	6	7,3	
ММ25	ИИ29-2/70	ММ25	6	1,8	
ММ26	ИИ29-2/70	ММ26	6	4,0	
ММ71	1.420-12. вып. 16	ММ71	6	3,1	

Ведомость деталей

Поз.	Эскиз
6	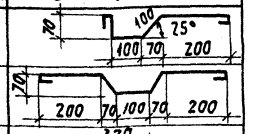
7	
11	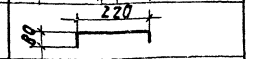
12	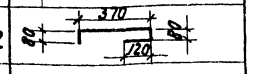

Позиции ведомости деталей см. лист 80

Ведомость расхода стали на элемент, кг

Марка элемента	Изделия арматурные: Арматура класса AI ГОСТ 5781-82* 6		Всего	Арматура класса AIII ГОСТ 5781-82* 8		Всего	Общий расход
Ум2	3,5		3,5	6,3		6,3	9,8

ГИП	Козлов		903-1-250.87-КЖ
Нач. отд.	Чистоусов		Котельная с 4 котлами КЕ-25-14с. Топливо-каменные и бурые угли.
Гл. конст.	Палагин		
Гл. спец.	Килимник		
Рук. гр.	Костин		Главный корпус. Стадия Р, Лист 79, Листов
Ст. инж.	Сергеева		
Пров.	Костин		Схема расположения плит перекрытия на отм. 16.800. Разрезы 1-1÷3-3.
Н. контр.	Писарев		САНТЕХПРОЕКТ

Привязан:

Инв. №

Инв. № подл. | Подпись и дата | Взам. инв. №

22699-09 27

Альбом 7 4.2

ПМ 3
РАСКЛАДКА НИЖНИХ СЕТОК

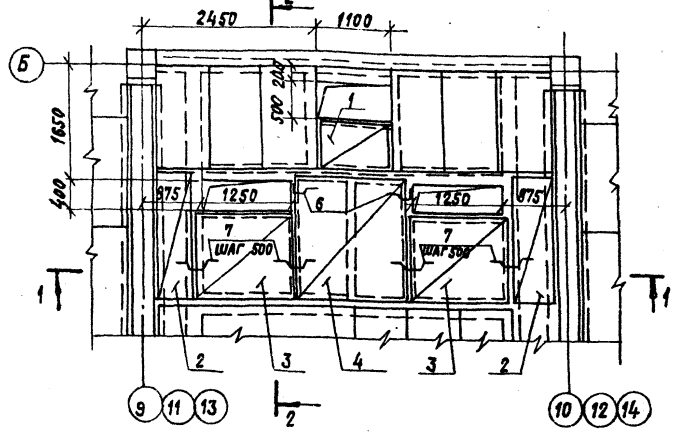

ПМ 4
РАСКЛАДКА НИЖНИХ СЕТОК

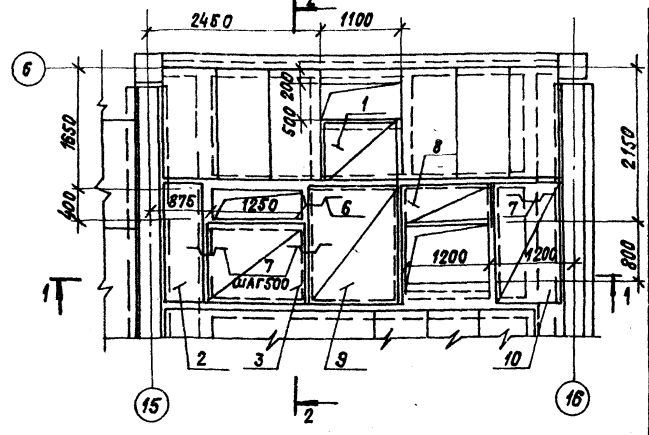

ПМ 3
РАСКЛАДКА ВЕРХНИХ СЕТОК

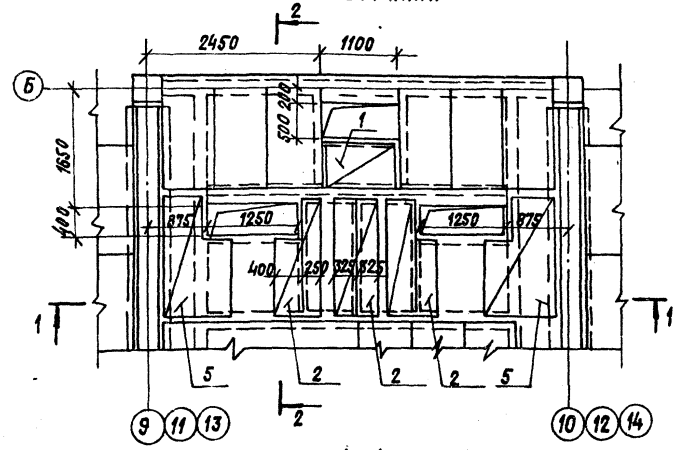

ПМ 4
РАСКЛАДКА ВЕРХНИХ СЕТОК

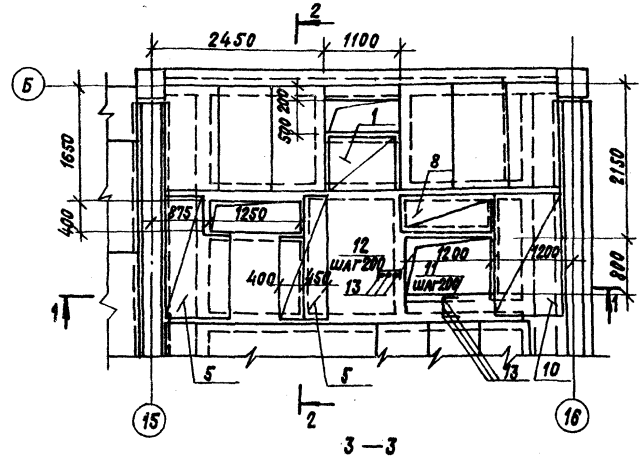

1–1

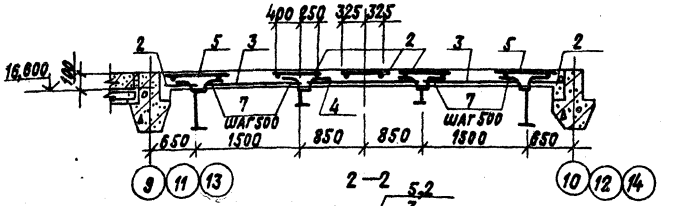

2–2

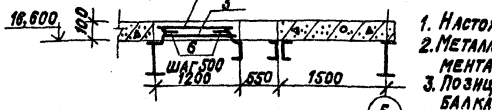

3–3

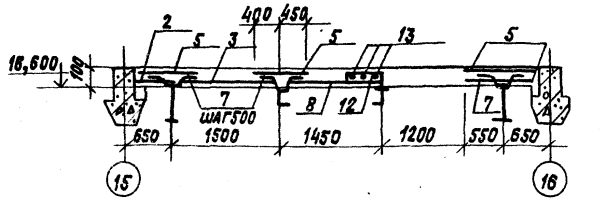

Спецификация монолитных плит ПМ3, ПМ4

Формат	Зона	Поз.	Обозначение	Наименование	Кол.	Примеч.
				ПМ 3		
				Сетка арматурная		
		1	ГОСТ 8478-81	С $\frac{6AT-150}{10AIII-100}$ 750×1050	2	6,9 кг
		2	ГОСТ 8478-81	С $\frac{6AT-150}{8AIII-100}$ — 650×1750	5	6,5 кг
		3	ГОСТ 8478-81	С $\frac{8AIII-100}{8AIII-100}$ — 1150×1450	2	13,5 кг
		4	ГОСТ 8478-81	С $\frac{8AIII-100}{8AIII-100}$ — 1650×1750	1	20,0 кг
		5	ГОСТ 8478-81	С $\frac{6AT-150}{8AIII-100}$ — 850×1750	2	8,5 кг
				Детали		
		6*		ф6AI ГОСТ 5781-82*, ℓ=560	4	0,12 кг
		7*		ф6AI ГОСТ 5781-82*, ℓ=790	12	0,17 кг
				Материал		
				Бетон класса В 20		1,0 м³
				ПМ 4		
				Сетка арматурная		
		1	ГОСТ 8478-81	С $\frac{6AT-150}{10AIII-100}$ — 750×1050	2	6,9 кг
		2	ГОСТ 8478-81	С $\frac{6AT-150}{8AIII-100}$ — 650×1750	1	6,5 кг
		3	ГОСТ 8478-81	С $\frac{8AIII-100}{8AIII-100}$ — 1150×1450	1	16,3 кг
		5	ГОСТ 8478-81	С $\frac{8AIII-100}{8AIII-100}$ — 850×1750	3	13,3 кг
		8	ГОСТ 8478-81	С $\frac{8AIII-100}{8AIII-100}$ — 650×1250	2	6,9 кг
		9	ГОСТ 8478-81	С $\frac{8AIII-100}{8AIII-100}$ — 1450×1750	1	21,0 кг
		10	ГОСТ 8478-81	С $\frac{8AIII-100}{8AIII-100}$ — 950×1750	2	14,4 кг
				Детали		
		6*		ф6AI ГОСТ 5781-82*, ℓ=560	2	0,12 кг
		7*		ф6AI ГОСТ 5781-82*, ℓ=790	10	0,17 кг
		11*		ф10AIII ГОСТ 5781-82*, ℓ=440	7	0,27 кг
		12*		ф10AIII ГОСТ 5781-82*, ℓ=650	10	0,40 кг
		13		ф6AI ГОСТ 5781-82*	20 пм	0,2 кг/пм
				Материал		
				Бетон класса В 20		0,8 м³

* Позиции 6,7,11,12 – см. ведомость деталей на листе 79.

1. Настоящий лист смотри совместно с листами 77-78.
2. Металлические балки (показаны пунктиром на фрагментах) смотри лист КМ 11.
3. Позиции 6*,7*,11*,12* приварить к металлическим балкам на монтаже.
4. Защитный слой бетона для рабочей арматуры – 15мм

Привязан:

Инв. №

ГИП	Козлов	
Нач. отд.	Чистоусова	
Гл. конст.	Палагин	
Гл. спец.	Килимник	
Рук. гр.	Костин	
Ст. инж.	Сергеева	
Пров.	Костин	
Н. контр.	Палагин	

903-1-250.87-КЖ

Котельная с 4 котлами КЕ-25-14с топливо-каменные и бурые угли

Главный корпус

Стадия	Лист	Листов
Р	80	

Схема расположения элементов перекрытия на отм. 16,800. Плиты ПМ3, ПМ4

САНТЕХПРОЕКТ

Копировал: Крапивина

Формат А2

22699-09 28

Инв. № подл. | Подпись и дата | Взам. инв. №

Альбом 7 ч.2

ПМ1
Схема армирования

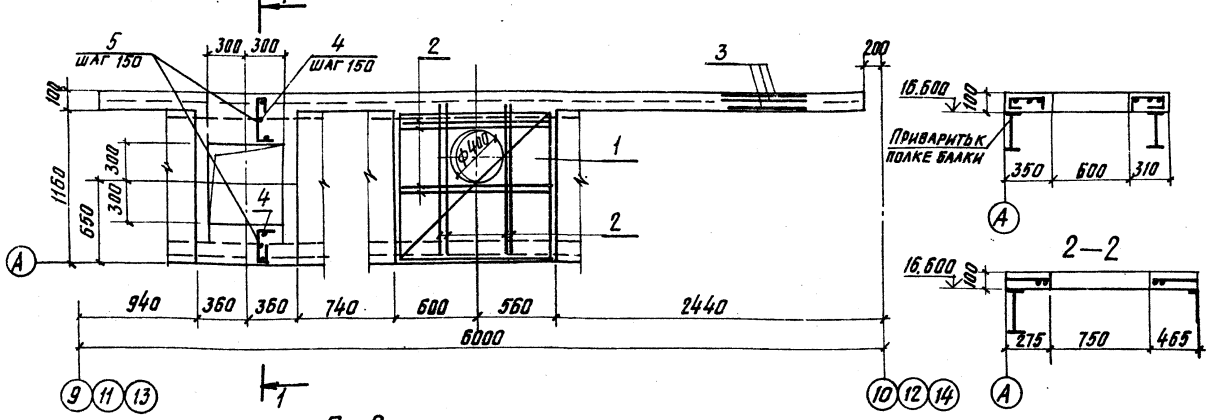

ПМ2
Схема армирования

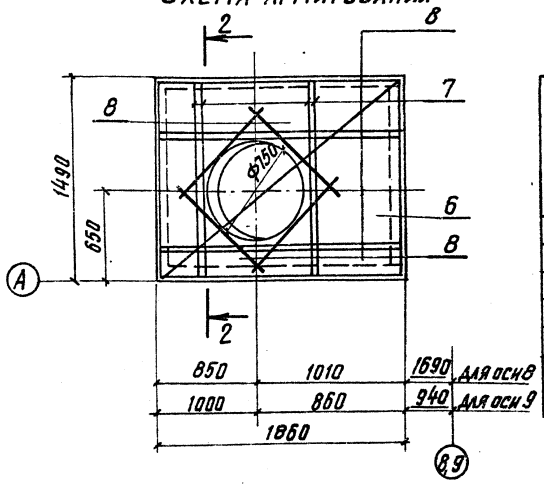

Ведомость расхода стали на элемент кг

Марка элемента	Изделия арматурные									Всего
	Арматура класса									
	AIII ГОСТ 5781-82*					AI ГОСТ 5781-82*				
	ф8	ф10	ф12		Итого	ф6			Итого	
ПМ1	16,8	5,6	5,0		27,4	1,2			1,2	28,6
ПМ2	26,0		16,2		41,2					41,2
ПМ3	44,3	5,6			49,9	8,1			8,1	58,0
ПМ4	76,6	17,6			88,2	7,2			7,2	95,4
ПМ6	7,9				7,9	1,9			1,9	9,8

Ведомость деталей

Поз.	Эскиз
5	50 700 50
4	280, 80, 120, 80

Спецификация монолитных плит ПМ1, ПМ2

Формат	Зона	Поз.	Обозначение	Наименование	Кол.	Примеч.
				Плита ПМ1		
				Сборочные единицы		
				Сетка арматурная		
		1	ГОСТ 8478-81	с 8AIII-100 / 8AIII-100 -1050×1050	1	9,7 кг
				Детали		
		2		ф10AIII ГОСТ 5781-82*		
				ℓ=1100	8	0,7 кг
				ф8AIII ГОСТ 5781-82*		
		3		ℓ=5960	3	2,4 кг
				ф12AIII ГОСТ 5781-82*		
		4*		ℓ=560	10	0,5 кг
				ф6AI ГОСТ 5781-82*		
		5*		ℓ=800	6	0,2 кг
				Материал		
				Бетон класса В20		0,2 м³
				Плита ПМ2		
				Сборочные единицы		
				Сетка арматурная		
		6	ГОСТ 8478-81	с 8AIII-100 / 8AIII-100 -1450×1850	1	26,0 кг
				Детали		
				ф12AIII ГОСТ 5781-82*		
		7		ℓ=1450	4	1,3 кг
		8		ℓ=1820	4	1,6 кг
		9		ℓ=1000	4	0,9 кг
				Материал		
				Бетон класса В20		0,3 м³

* Позиции 4, 5 — см. ведомость деталей.

1. Металлические балки (показаны пунктиром на монолитных плитах) см. листы КМ.
2. Арматуру сеток в местах отверстий вырезать по месту.
3. Защитный слой бетона — 15 мм.
4. Плиты ПМ3, ПМ4, включенные в ведомость расхода стали, см. лист 80.
5. Плита ПМ6, включенная в ведомость расхода стали, см. лист 79.

Привязан:

Инв. №

Инв. № подл. | Подпись и дата | Взам. инв. №

ГИП	Козлов		903-1-250.87 -КЖ
Нач. отд.	Чистоусов		Котельная с 4 котлами КЕ-25-14С Топливо — каменные и бурые угли
Гл. конс.	Палагин		
Гл. спец.	Килимник		Главный корпус — Стадия: Р; Лист: 81; Листов:
Рук. гр.	Костин		
Ст. инж.	Сергеева		Перекрытие на отм. 15.800 Схемы армирования плит ПМ1, ПМ2.
Пров.	Костин		САНТЕХПРОЕКТ
Н. контр.	Писарев		

22699-09 29

Формат 22

Альбом 7 ч.2

Схема расположения плит покрытия

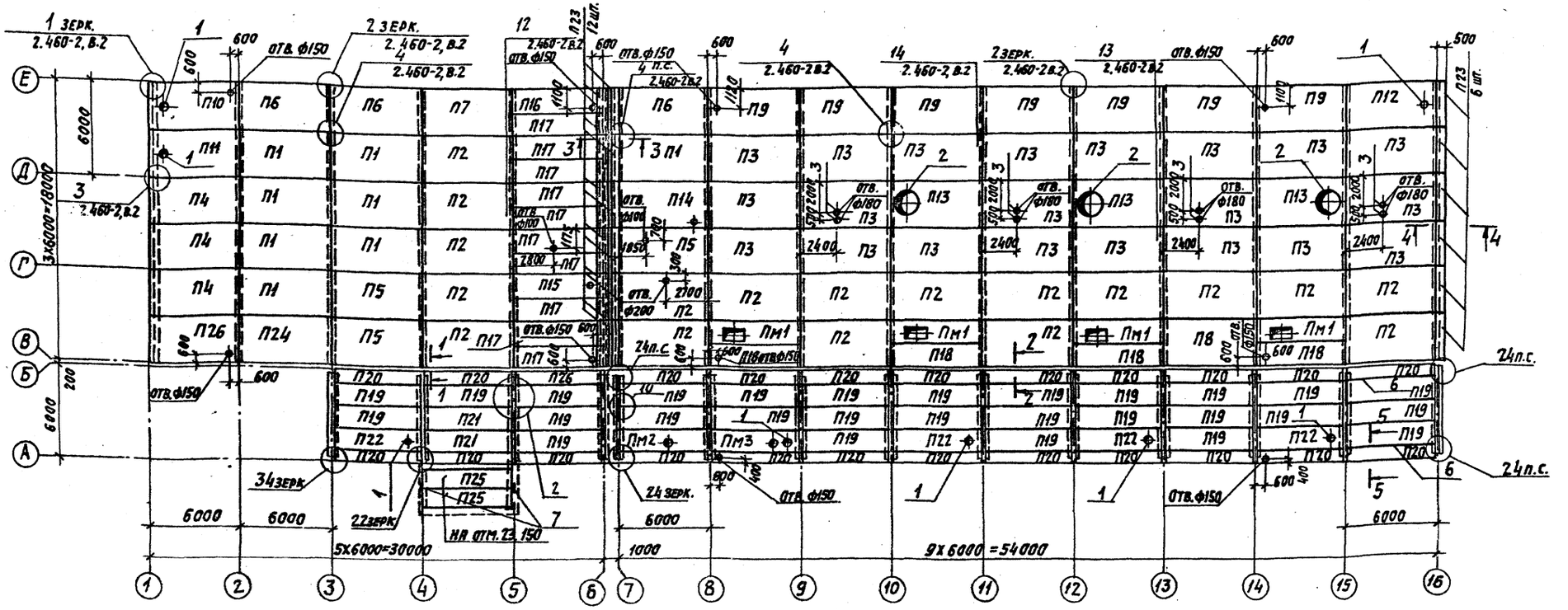

1. Общие указания см. лист 1.
2. Плиты покрытия привязать к фермам по ходу их монтажа не менее, чем в 3 углах, по всей длине и ширине закладных изделий электродами типа Э42, $h_ш$ = 6 мм.
3. Швы между плитами заполнить бетоном класса В15 на заполнителе мелкой фракции.
4. Отверстия в плитах диаметром до 200 мм выполнять путем рассверловки бетона по контуру отверстия или другим способом, не нарушая ребер плит. Пробивка отверстий не допускается.
5. Условные марки плит при привязке проекта скорректировать в соответствии со спецификациями (листы 85,86).
6. Сечения 1-1÷5-5 см. лист 83.
7. Расход бетона класса В20 на монолитные заделки покрытия - 5,0 м³.
8. Все узлы, серия которых не указана на чертеже, выполнять по серии 1.420-12, вып. 12

Нач. отд. КСО Михалевский
Нач. отд. КУ-2 Волков

Инв.№ подл. | Подпись и дата | Взам.инв.№

Привязан:

Инв.№

ГИП	Козлов		903-1-250.87 - КЖ
Нач.отд.	Чистоусов		Котельная с 4 котлами КЕ-25-14с. Топливо-каменные и бурые угли.
Гл.конст.	Палагин		
Гл.спец.	Килимник		Главный корпус. Стадия Р; Лист 82; Листов
Рук.гр.	Костин		
Инжен.	Руберовская		Схема расположения плит покрытия. САНТЕХПРОЕКТ
Пров.	Костин		
Н.контр.	Писарев		

Копировал: Логинова 22699-09 30 Формат: А2

1–1 ; (2–2)

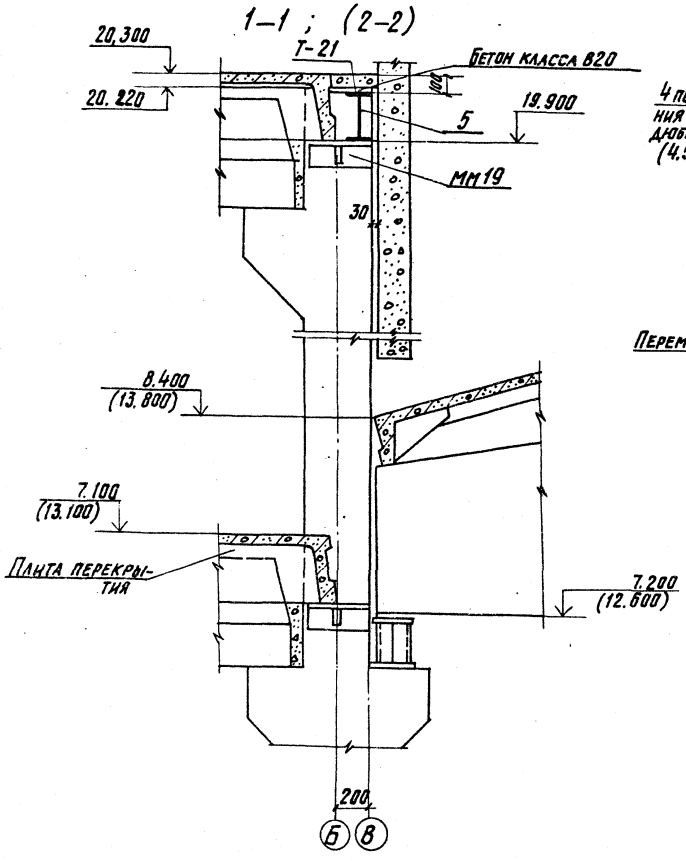

Отметки в скобках для сеч. 2-2

3–3

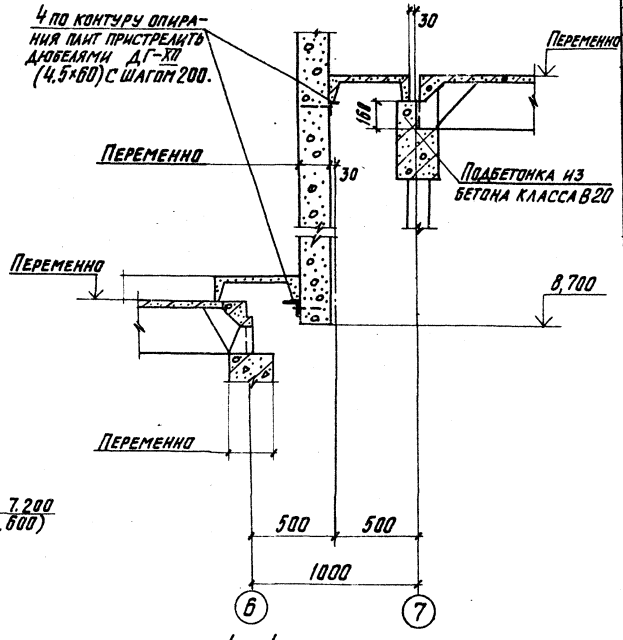

4–4

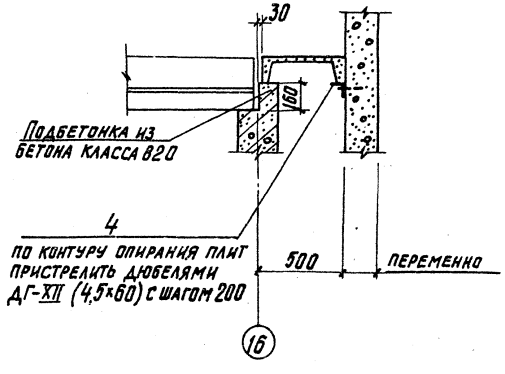

5–5

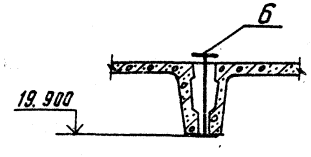

Спецификация к схеме расположения плит покрытия

Марка поз.	Обозначение	Наименование	Кол	Масса ед. кг	Примечание
		Стаканы			
1	1.494-24,В.1	СБ4Б-1	8	160	См. пункт 3 примечан.
2	1.494-24,В.1	СБ14Б-2	3	460	— " —
		Металлические балки			
4		L75×6 ГОСТ 8509-72* ℓ=3000	24	20,7	
5		I30 ГОСТ 8239-72* ℓ=5590	12	204,4	
6		I45 ГОСТ 8239-72* ℓ=5550	2	368,4	
		Изделия закладные			
3	903-1-250.87-КЖ.И.7.15	МН9	8	19,6	
7	2.430-20,В.3	МК22	2	1.05	
		Элементы крепления плит покрытия			
ММ19	ИИ29-2/70	ММ19	54	14.0	
ММ24	ИИ29-2/70	ММ24	6	7,3	
ММ25	ИИ29-2/70	ММ25	6	1.8	
ММ26	ИИ29-2/70	ММ26	6	4.0	
ММ71	1.420-12, В.16	ММ71	6	3.1	
Т-21	2.430-17. В.1	Т-21	28		

1. Спецификация дана для I–IV снеговых районов и t=-20°; -30°; -40°.
2. Расположение сеч. 1-1 ÷ 5-5 см. на листе 82.
3. Для крепления вентиляционных устройств в стаканах СБ4Б-1 и СБ14Б-2 предусмотреть установку болтов с гайками С10, С14 по серии 1.494-24. В.1.
4. Расположение поз. 1-3.6 см. лист 82.

Привязан:

Инв. №

ГИП	Козлов		
Нач. отд.	Чистоусов		
Гл. конст.	Лалагин		
Гл. спец.	Килимник		
Рук. гр.	Костин		
Инжен.	Руберовский		
Пров.	Костин		
Н. контр.	Писарев		

903-1-250.87-КЖ

Котельная с 4 котлами КЕ-25-14С
Топливо – каменные и бурые угли.

Главный корпус.	Стадия	Лист	Листов
	Р	83	

Сечения 1-1 ÷ 5-5 — САНТЕХПРОЕКТ

Альбом 7.4.2

ПМ1

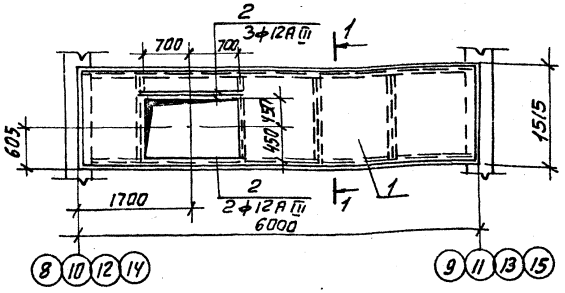

ПМ3

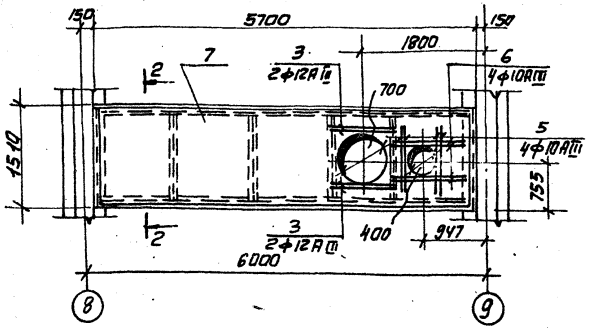

ПМ2

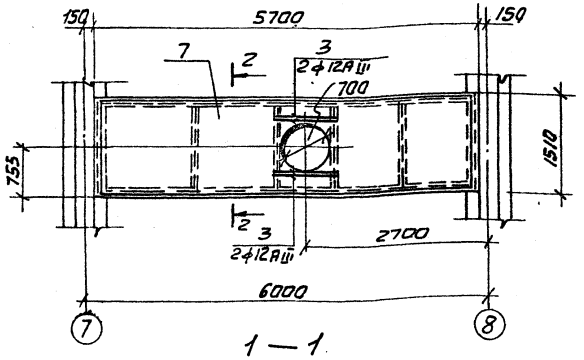

Схема расположения закладных деталей в монолитной плите ПМ3

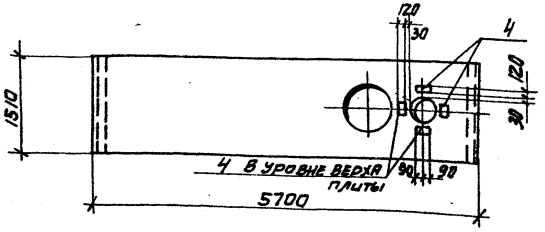

1 — 1

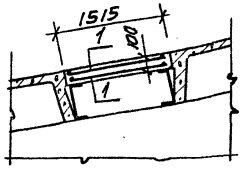

2 — 2

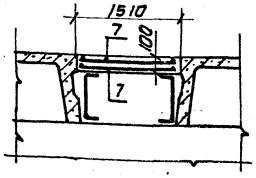

Спецификация монолитных плит ПМ1 - ПМ3

Формат	Зона	Поз.	Обозначение	Наименование	Кол.	Примеч.
				ПМ1		
				Сборочные единицы		
				Сетки арматурные		
Б.Ч.		1		С $\frac{ВАIII-100}{ВАIII-100}$ 1490×5980 ГОСТ 8478-81	2	
				Детали		
				ф12АIII ГОСТ 5781-82*		
Б.Ч.		2		ℓ=2100	5	1.9кг
				Материалы		
				Бетон класса В20		0.8м³
				ПМ2		
				Сборочные единицы		
				Сетки арматурные		
Б.Ч.		7		С $\frac{ВАIII-100}{ВАIII-100}$ 1490×5680 ГОСТ 8478-81	2	
				Детали		
				ф12АIII ГОСТ 5781-82*		
Б.Ч.		3		ℓ=1400	4	1.3кг
				Материалы		
				Бетон класса В20		0.96м³
				ПМ3		
				Сборочные единицы		
				Сетки арматурные		
Б.Ч.		7		С $\frac{ВАIII-100}{ВАIII-100}$ 1490×5680 ГОСТ 8478-81	2	
				Изделия закладные		
Б.Ч.		4	3.400-6/76	МИ 1-18	4	1.7кг
				Детали		
				ф12АIII ГОСТ 5781-82*		
Б.Ч.		3		ℓ=1402	4	1.3кг
				ф10АIII ГОСТ 5781-82*		
Б.Ч.		5		ℓ=900	4	0.6кг
Б.Ч.		6		ℓ=1300	4	0.8кг
				Материалы		
				Бетон класса В20		0.97м³

1. Защитный слой бетона - 15 мм.
2. Отверстия в арматурных сетках вырезать по месту.
3. Металлические балки см. раздел КМ.1 листы 9, 10.

Ведомость расхода стали на элемент, кг

Марка элемента	Изделия арматурные							Изделия закладные							Общий расход
	Арматура класса AIII ГОСТ 5781-82*						Всего	Арматура класса AIII ГОСТ 5781-82*			Прокат марки Вст3кп2 ГОСТ 103-76			Всего	
	ф8		Итого	ф10	ф12	Итого		ф8		Итого	-8х12		Итого		
ПМ1	359.2		359.2		9.5	9.5	368.7								368.7
ПМ2	340.3		340.3		5.2	5.2	345.5								345.5
ПМ3	340.3		340.3	5.6	5.2	10.8	351.1	1.2		1.2	5.6		5.6	6.8	357.9

Привязан:

Инв. №

ГИП	Козлов		903-1-250.87 - КЖ
Нач. отд.	Чистяков		Котельная с 4 котлами КЕ-25-14с топливо каменные и бурые угли
Гл. конс.	Лагагин		
Гл. спец.	Гилимшин		главный корпус
Рук. гр.	Костин		Стадия Р; Лист 84; Листов
Инжен.	Руберовский		
Прав.	Костин		Схема расположения элементов покрытия плиты ПМ1 ÷ ПМ3
Н. конт.	Писарев		САНТЕХПРОЕКТ

22699-09 32

Инв. № подл. | Подпись и дата | Взам. инв. №

Альбом 7 4.2

Спецификации к схеме расположения плит покрытия

t=-20°

Марка поз.	Обозначение	Наименование		Кол.	Масса ед., кг	Примечание
		Плиты покрытия				
		Снеговой район				
		I	II			
П1	ГОСТ 22701.1-77	ПГ-1АIVп	ПГ-2АIVп	8	2400	
П2	ГОСТ 22701.1-77	ПГ-2АIVп	ПГ-2АIVп	18	2400	
П3	ГОСТ 22701.1-77	ПГ-3АIVп	ПГ-3АIVп	21	2400	
П4	ГОСТ 22701.1-77	ПГ-3АIVп	ПГ-3АIVп	3	2400	
П5	ГОСТ 22701.1-77	ПГ-1АIVп	ПГ-2АIVп	3	2400	
П6	ГОСТ 22701.1-77	ПГ-1АIVПа	ПГ-2АIVПа	3	2400	
П7	ГОСТ 22701.1-77	ПГ-2АIVПа	ПГ-2АIVПа	1	2400	
П8	ГОСТ 22701.1-77	ПГ-3АIVп	ПГ-3АIVп	1	2400	
П9	ГОСТ 22701.1-77	ПГ-2АIVПа	ПГ-3АIVПа	7	2400	
П10	ГОСТ 22701.2-77	ПВ4-1АIIIПа,б	ПВ4-2АIIIПа,б	1	2900	
П11	ГОСТ 22701.2-77	ПВ4-1АIIIПб	ПВ4-2АIIIПб	1	2900	
П12	ГОСТ 22701.2-77	ПВ4-2АIIIПа	ПВ4-3АIIIПа	1	2900	
П13	ГОСТ 22701.2-77	ПВ14-3АIIIп	ПВ14-3АIIIп	3	2900	
П14	903-1-250.87-КЖ.И.3.5	ПГ-1АIIIПг	ПГ-2АIIIПг	1	2400	
П15	903-1-250.87-КЖ.И.3.6	2ПГ6-3АIIIт-а	2ПГ6-3АIIIт-а	1	1500	
П16	903-1-250.87-КЖ.И.3.6	2ПГ6-3АIIIт-б	2ПГ6-3АIIIт-б	1	1500	
П17	1.465.1-7/84, в.1	2ПГ6-3АIIIт	2ПГ6-3АIIIт	10	1500	
П18	1.465.1-7/84. в.1	2ПГ6-3АIIIт	2ПГ6-3АIIIт	4	1500	
П19	1.442.1-1. в.1	1П3-1АIVг		28	2200	
П20	1.442.1-1. в.3	1П7-2АIIIт		24	1500	
П21	1.442.1-1. в.1	1П3-2АIVт		2	2200	
П22	1.442.1-1. в.1	1П3-1АIIIт-1		4	2500	
П23	ПК-01-88	ПЖ1-2		18	178	
П24	903-1-250.87-КЖ.И.3.4	ПГ-1АIVПе	ПГ-2АIVПе	1	2400	
Пм1	лист 84	Пм1		4		
Пм2	лист 84	Пм2		1		
Пм3	лист 84	Пм3		1		
П25	1.141-1. в.65	ПК 60.12-3 ВрIIт		2	2100	
П26	ГОСТ 22701.1-77	ПГ-1АIVПа,б	ПГ-2АIVПа,б	1	2400	

t=-30°

Марка поз.	Обозначение	Наименование		Кол.	Масса ед., кг	Примечание
		Плиты покрытия				
		Снеговой район				
		I	II			
П1	ГОСТ 22701.1-77	ПГ-1АIVп	ПГ-2АIVп	8	2400	
П2	ГОСТ 22701.1-77	ПГ-2АIVп	ПГ-2АIVп	18	2400	
П3	ГОСТ 22701.1-77	ПГ-3АIVп	ПГ-3АIVп	21	2400	
П4	ГОСТ 22701.1-77	ПГ-3АIVп	ПГ-3АIVп	3	2400	
П5	ГОСТ 22701.1-77	ПГ-2АIVп	ПГ-2АIVп	3	2400	
П6	ГОСТ 22701.1-77	ПГ-1АIVПа	ПГ-2АIVПа	3	2400	
П7	ГОСТ 22701.1-77	ПГ-2АIVПа	ПГ-2АIVПа*	1	2400	
П8	ГОСТ 22701.1-77	ПГ-3АIVп	ПГ-3АIVп	1	2400	
П9	ГОСТ 22701.1-77	ПГ-2АIVПа	ПГ-3АIVПа	7	2400	
П10	ГОСТ 22701.2-77	ПВ4-1АIIIПа,б	ПВ4-2АIIIПа,б	1	2900	
П11	ГОСТ 22701.2-77	ПВ4-1АIIIп	ПВ4-2АIIIПб	1	2900	
П12	ГОСТ 22701.2-77	ПВ4-2АIIIПа	ПВ4-3АIIIПа	1	2900	
П13	ГОСТ 22701.2-77	ПВ14-3АIIIп	ПВ14-3АIIIп	3	2900	
П14	903-1-250.87-КЖ.И.3.5	ПГ-2АIIIПг	ПГ-2АIIIПг	1	2400	
П15	903-1-250.87-КЖ.И.3.6	2ПГ6-3АIIIт-а	2ПГ6-4АIIIт-а	1	1500	
П16	903-1-250.87-КЖ.И.3.6	2ПГ6-3АIIIт-б	2ПГ6-4АIIIт-б	1	1500	
П17	1.465.1-7/84, в.1	2ПГ6-3АIIIт	2ПГ6-4АIIIт	10	1500	
П18	1.465.1-7/84, в.1	2ПГ6-3АIIIт	2ПГ6-4АIIIт	4	1500	
П19	1.442.1-1 в.1	1П3-1АIIIт		28	2200	
П20	1.442.1-1 в.3	1П7-2АIIIг		24	1500	
П21	1.442.1-1 в.1	1П3-2АIIIг		2	2200	
П22	1.442.1-1 в.1	1П3-1АIIIт-1		4	2500	
П23	ПК-01-88	ПЖ1-2		18	178	
П24	903-1-250.87-КЖ.И.3.4	ПГ-1АIVПе	ПГ-2АIVПе	1	2400	
Пм1	лист 84	Пм1		4		
Пм2	лист 84	Пм2		1		
Пм3	лист 84	Пм3		1		
П25	1.141-1. в.65	ПК 60.12-3 ВрIIт		2	2100	
П26	ГОСТ 22701.1-77	ПГ-1АIVПа,б	ПГ-1АIVПа,б	1	2400	

t=-40°

Марка поз.	Обозначение	Наименование		Кол.	Масса ед., кг	Примечание
		Плиты покрытия				
		Снеговой район				
		I	II			
П1	ГОСТ 22701.1-77	ПГ-2АIVп	ПГ-2АIVп	8	2400	
П2	ГОСТ 22701.1-77	ПГ-2АIVп	ПГ-2АIVп	18	2400	
П3	ГОСТ 22701.1-77	ПГ-3АIVп	ПГ-3АIVп	21	2400	
П4	ГОСТ 22701.1-77	ПГ-3АIVп	ПГ-3АIVп	3	2400	
П5	ГОСТ 22701.1-77	ПГ-2АIVп	ПГ-2АIVп	3	2400	
П6	ГОСТ 22701.1-77	ПГ-2АIVПа	ПГ-2АIVПа	3	2400	
П7	ГОСТ 22701.1-77	ПГ-2АIVПа	ПГ-2АIVПа	1	2400	
П8	ГОСТ 22701.1-77	ПГ-3АIVп	ПГ-3АIVп	1	2400	
П9	ГОСТ 22701.1-77	ПГ-3АIVПа	ПГ-3АIVПа	7	2400	
П10	ГОСТ 22701.2-77	ПВ4-2АIVПа,б	ПВ4-2АIVПа,б	1	2900	
П11	ГОСТ 22701.2-77	ПВ4-2АIVПб	ПВ4-2АIVПб	1	2900	
П12	ГОСТ 22701.2-77	ПВ4-3АIVПа	ПВ4-3АIVПа	1	2900	
П13	ГОСТ 22701.2-77	ПВ14-3АIVП	ПВ14-3АIVП	3	2900	
П14	903-1-250.87-КЖ.И.3.5	ПГ-2АIVПг	ПГ-2АIV П2	1	2400	
П15	903-1-250.87-КЖ.И.3.6	2ПГ6-4АIIIт-а	2ПГ6-4АIIIт-а	1	1500	
П16	903-1-250.87-КЖ.И.3.6	2ПГ6-4АIIIт-б	2ПГ6-4АIIIт-б	1	1500	
П17	1.465.1-7/84, в.1	2ПГ6-4АIIIт	2ПГ6-4АIIIт	10	1500	
П18	1.465.1-7/84, в.1	2ПГ6-4АIIIт	2ПГ6-4АIIIт	4	1500	
П19	1.442.1-1 в.1	1П3-1АIVг		28	2200	
П20	1.442.1-1 в.3	1П7-2АIIIг		24	1500	
П21	1.442.1-1 в.1	1П3-2АIVг		2	2200	
П22	1.442.1-1 в.1	1П3-1АIVт-1		4	2500	
П23	ПК-01-88	ПЖ1-2		18	178	
П24	903-1-250.87-КЖ	ПГ-2АIVПе	ПГ-2АIVПе	1	2400	
Пм1	лист 84	Пм1		4		
Пм2	лист 84	Пм2		1		
Пм3	лист 84	Пм3		1		
П25	1.141-1. в.65	ПК 60.12-3 ВрIIт		2	2100	
П26	ГОСТ 22701.1-77	ПГ-2АIVПа,б	ПГ-2АIVПа,б	1	2400	

1. Спецификация на поз. 1-7 (см. схему расположения плит покрытия и сечения, листы 83,84) дана на листе 83.

Привязан:

Инв.№

Инв.№подл. | Подп. и дата | Взам.инв.№

ГИП	Козлов	
Нач.отд	Чистоусов	
Гл.конс	Палагин	
Гл.спец	Килимник	
Рук.гр.	Костин	
Инжен	Рубероская	
Пров.	Костин	
Н.контр	Писарев	

903-1-250.87-КЖ

Котельная с 4 котлами КЕ-25-14С
Топливо каменные и бурые угли

Главный корпус

Стадия	Лист	Листов
Р	85	

Спецификации к схеме расположения плит покрытия

САНТЕХПРОЕКТ

22699-09 33 Копировал: Бочкарева Формат: А2

Альбом 7 4.2

Спецификации к схеме расположения плит покрытия

t=-20°

Марка, поз.	Обозначение	Наименование		Кол	Масса ед, кг	Примечание
		Плиты покрытия				
		Снеговой район				
		III	IV			
П1	ГОСТ 22701.1-77	ПГ-2А IVП	ПГ-2А IVП	8	2400	
П2	ГОСТ 22701.1-77	ПГ-3А IVП	ПГ-3А IVП	18	2400	
П3	ГОСТ 22701.1-77	ПГ-3А IVП	ПГ-4А IVП	21	2400	
П4	ГОСТ 22701.1-77	ПГ-3А IVП	ПГ-4А IVП	3	2400	
П5	ГОСТ 22701.1-77	ПГ-2А IVП	ПГ-3А IVП	3	2400	
П6	ГОСТ 22701.1-77	ПГ-2А IVПа	ПГ-2А IVПа	3	2400	
П7	ГОСТ 22701.1-77	ПГ-3А IVПа	ПГ-3А IVПа	1	2400	
П8	ГОСТ 22701.1-77	ПГ-3А IVП	ПГ-4А IVП	1	2400	
П9	ГОСТ 22701.1-77	ПГ-3А IVПа	ПГ-3А IVПа	7	2400	
П10	ГОСТ 22701.2-77	ПВ4-2А IVПа,б	ПВ4-2А IVПа,б	1	2900	
П11	ГОСТ 22701.2-77	ПВ4-2А IVПб	ПВ4-2А IVПб	1	2900	
П12	ГОСТ 22701.2-77	ПВ4-3А IVПа	ПВ4-3А IVПа	1	2900	
П13	ГОСТ 22701.2-77	ПВ14-3А IVП	ПВ14-4А IVП	3	2900	
П14	903-1-250.87-КЖ.И.3.5	ПГ-2А IVП2	ПГ-3А IVП2	1	2400	
П15	903-1-250.87-КЖ.И.3.6	2ПГ6-4АIVТ-а	2ПГ6-5АIVТ-а	1	1500	
П16	903-1-250.87-КЖ.И.3.6	2ПГ6-4АIVТ-б	2ПГ6-5АIVТ-б	1	1500	
П17	1.465.1-7/84, в.1	2ПГ6-4АIVТ	2ПГ6-5АIVТ	10	1500	
П18	1.465.1-7/84, в.1	2ПГ6-4АIVТ	2ПГ6-5АIVТ	4	1500	
П19	1.442.1-1, в.1	1П3-1А IVТ		28	2200	
П20	1.442.1-1, в.3	1П7-2А IIIТ		24	1500	
П21	1.442.1-1, в.1	1П3-2А IVТ		2	2200	
П22	1.442.1-1, в.1	1П3-1А IVТ-1		4	2500	
П23	ПК-01-88	ПЖ1-2		18	178	
П24	903-1-250.87-КЖ.И.3.4	ПГ-2А IVПе	ПГ-2А IVПе	1	2400	
Пм1	Лист 84	Пм1		4		
Пм2	Лист 84	Пм2		1		
Пм3	Лист 84	Пм3		1		
П25	1.141-1, в.65	ПК 60.12-4А IVТ		2	2100	
П26	ГОСТ 22701.1-77	ПГ-2А IVПа,б	ПГ-2А IVПа,б	1	2400	

t=-30°

Марка, поз.	Обозначение	Наименование		Кол	Масса ед, кг	Примечание
		Плиты покрытия				
		Снеговой район				
		III	IV			
П1	ГОСТ 22701.1-77	ПГ-2А IVП	ПГ-2А IVП	8	2400	
П2	ГОСТ 22701.1-77	ПГ-3А IVП	ПГ-3А IVП	18	2400	
П3	ГОСТ 22701.1-77	ПГ-3А IVП	ПГ-4А IVП	21	2400	
П4	ГОСТ 22701.1-77	ПГ-3А IVП	ПГ-4А IVП	3	2400	
П5	ГОСТ 22701.1-77	ПГ-2А IVП	ПГ-3А IVП	3	2400	
П6	ГОСТ 22701.1-77	ПГ-2А IVПа	ПГ-2А IVПа	3	2400	
П7	ГОСТ 22701.1-77	ПГ-3А IVПа	ПГ-3А IVПа	1	2400	
П8	ГОСТ 22701.1-77	ПГ-3А IVП	ПГ-4А IVП	1	2400	
П9	ГОСТ 22701.1-77	ПГ-3А IVПа	ПГ-3А IVПа	7	2400	
П10	ГОСТ 22701.2-77	ПВ4-2А IVПа,б	ПВ4-2А IVПа	1	2900	
П11	ГОСТ 22701.2-77	ПВ4-2А IVПб	ПВ4-2А IVПб	1	2900	
П12	ГОСТ 22701.2-77	ПВ4-3А IVПа	ПВ4-3А IVПа	1	2900	
П13	ГОСТ 22701.2-77	ПВ14-3А IVП	ПВ14-4А IVП	3	2900	
П14	903-1-250.87-КЖ.И.3.5	ПГ-2А IVП2	ПГ-3А IVП2	1	2400	
П15	903-1-250.87-КЖ.И.3.6	2ПГ6-4АIVТ-а	2ПГ6-5АIVТ-а	1	1500	
П16	903-1-250.87-КЖ.И.3.6	2ПГ6-4АIVТ-б	2ПГ6-5АIVТ-б	1	1500	
П17	1.465.1-7/84, в.1	2ПГ6-4А-IVТ	2ПГ6-5АIVТ	10	1500	
П18	1.465.1-7/84, в.1	2ПГ6-4АIVТ	2ПГ6-5АIVТ	4	1500	
П19	1.442.1-1, в.1	1П3-1А IVТ		26	2200	
П20	1.442.1-1, в.3	1П7-2А IIIТ		24	1500	
П21	1.442.1-1, в.1	1П3-2А IVТ		2	2200	
П22	1.442.1-1, в.1	1П3-1А IVТ-1		4	2500	
П23	ПК-01-88	ПЖ1-2		18	178	
П24	903-1-250.87-КЖ.И.3.4	ПГ-2А IVПе	ПГ2А IVПе	1	2400	
Пм1	Лист 84	Пм1		4		
Пм2	Лист 84	Пм2		1		
Пм3	Лист 84	Пм3		1		
П25	1.141-1. в.65	ПК 60.12-4А IVТ		2	2100	
П26	ГОСТ 22701.1-77	ПГ-2А IVПа,б	ПГ-2А IVПа,б	1	2400	

t=-40°

Марка, поз.	Обозначение	Наименование		Кол	Масса ед, кг	Примечание
		Плиты покрытия				
		Снеговой район				
		III	IV			
П1	ГОСТ 22701.1-77	ПГ-2А IVП	ПГ-3А IVП	8	2400	
П2	ГОСТ 22701.1-77	ПГ-3А IVП	ПГ-4А IVП	18	2400	
П3	ГОСТ 22701.1-77	ПГ-3А IVП	ПГ-4А IVП	21	2400	
П4	ГОСТ 22701.1-77	ПГ-3А IVП	ПГ-4А IVП	3	2400	
П5	ГОСТ 22701.1-77	ПГ-2А IVП	ПГ-3А IVП	3	2400	
П6	ГОСТ 22701.1-77	ПГ-2А IVПа	ПГ-3А IVПа	3	2400	
П7	ГОСТ 22701.1-77	ПГ-3А IVПа	ПГ-4А IVПа	1	2400	
П8	ГОСТ 22701.1-77	ПГ-4А IVП	ПГ-4А IVП	1	2400	
П9	ГОСТ 22701.1-77	ПГ-3А IVПа	ПГ-3А IVПа	7	2400	
П10	ГОСТ 22701.2-77	ПВ4-2А IVПа,б	ПВ4-3А IVПа,б	1	2900	
П11	ГОСТ 22701.2-77	ПВ4-2А IVПб	ПВ4-3А IVПб	1	2700	
П12	ГОСТ 22701.2-77	ПВ4-3А IVПа	ПВ4-3А IVПа	1	2900	
П13	ГОСТ 22701.2-77	ПВ14-3А IVП	ПВ14-4А IVП	3	2900	
П14	903-1-250.87-КЖ.И.3.5	ПГ-2А IVП2	ПГ-3А IVП2	1	2400	
П15	903-1-250.87-КЖ.И.3.6	2ПГ6-5АIVТ-а	2ПГ6-5АIVТ-а	1	1500	
П16	903-1-250.87-КЖ.И.3.6	2ПГ6-5АIVТ-б	2ПГ6-5АIVТ-б	1	1500	
П17	1.465.1-7/84, в.1	2ПГ6-5АIVТ	2ПГ6-5АIVТ	10	1500	
П18	1.465.1-7/84, в.1	2ПГ6-5АIVТ	2ПГ6-5АIVТ	4	1500	
П19	1.442.1-1, в.1	1П3-1А IVТ		28	2200	
П20	1.442.1-1, в.3	1П7-2А IIIТ		24	1500	
П21	1.442.1-1, в.1	1П3-2А IVТ		2	2200	
П22	1.442.1-1, в.1	1П3-1А IVТ-1		4	2500	
П23	ПК-01-88	ПЖ1-2		18	178	
П24	903-1-250.87-КЖ.И.3.4	ПГ-2А IVПе	ПГ-3А IVПе	1	2400	
Пм1	Лист 84	Пм1		4		
Пм2	Лист 84	Пм2		1		
Пм3	Лист 84	Пм3		1		
П25	1.141-1, в.65	ПК 60.12-4А IVТ		2	2100	
П26	ГОСТ 22701.1-77	ПГ-2А IVПа,б	ПГ-3А IVПа,б	1	2400	

1. Спецификация на поз. 1-7 (см. схему расположения плит покрытия и сечения, листы 83, 84) дана на листе 83

Взам. инв.№ | Подп. и дата | Инв.№ подл.

Привязан:

Инв. №

ГИП	Козлов	
Нач.отд	Чистоусов	
Гл. конст	Палагин	
Гл. спец.	Килимник	
Рук. гр.	Костин	
Инжен	Руберовска	
Пров.	Костин	
Н.контр.	Писарев	

903-1-250.87-КЖ

Котельная с 4 котлами КЕ-25-14С
Топливо- каменные и бурые угли

Главный корпус

Стадия	Лист	Листов
Р	86	

Спецификации к схеме расположения плит покрытия

САНТЕХПРОЕКТ

22699-09 34

Копировал: Бочкарева

Формат: А2

Альбом 7.4.2

Схема расположения подвесок в перекрытии на отм. 3,600 в осях 1-2, Г-Д; 4-15, А-Б (схема N1)

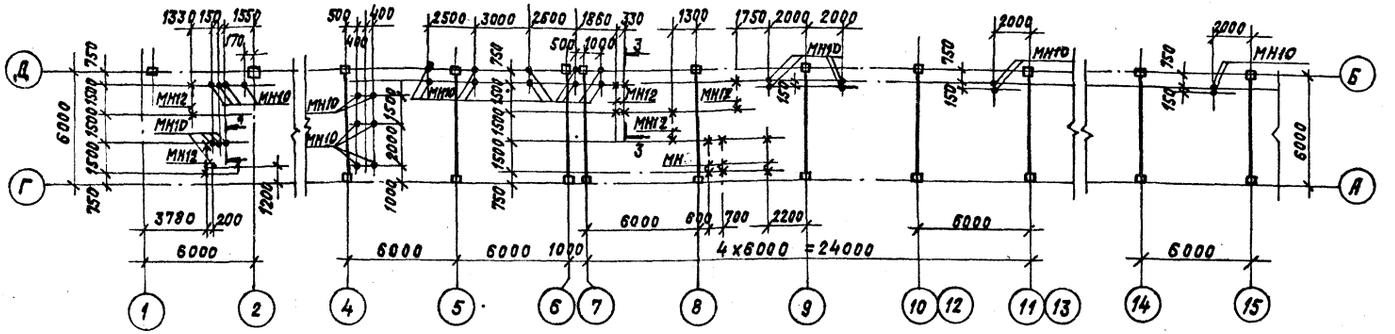

Схема расположения подвесок в перекрытии на отм. 7,200 в осях 3-5, А-Б (схема N2)

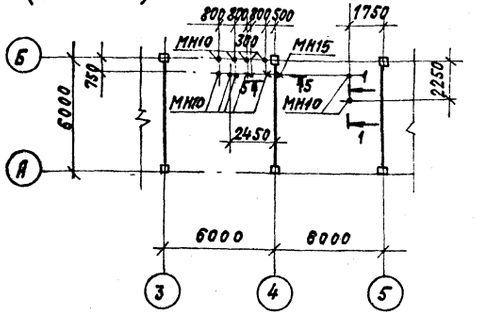

Схема расположения подвесок в перекрытии на отм. 7,200 в осях 6-15, А-Б (схема N2)

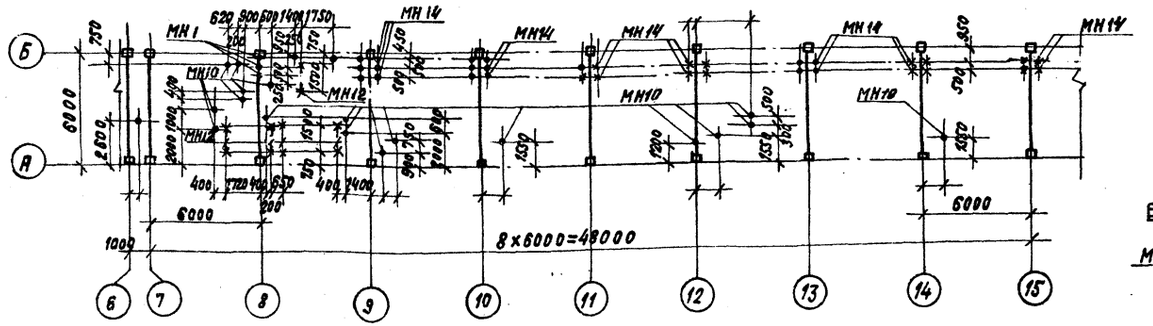

5-5

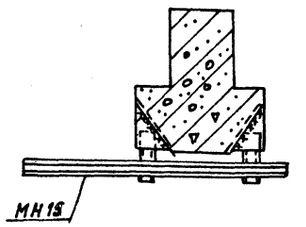

Схема расположения подвесок в перекрытии на отм. 16,800 в осях 10-15, А-Б (схема N4)

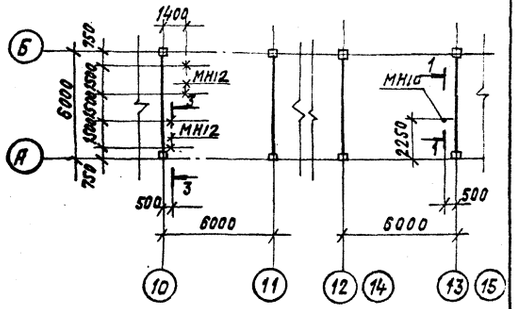

Схема расположения подвесок в перекрытии на отм. 13,200 в осях 4-14, А-Б (схема N3)

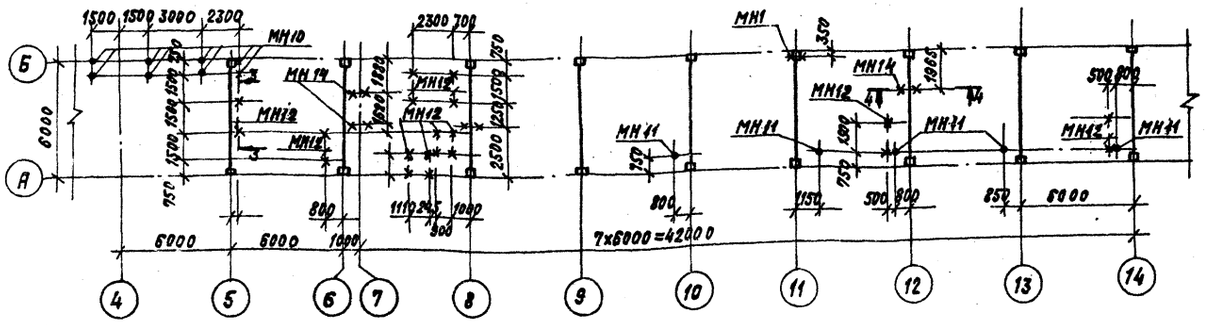

4-4

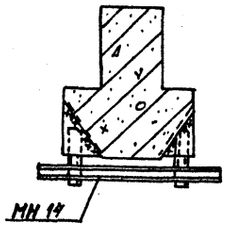

1-1

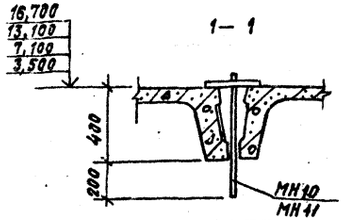

2-2

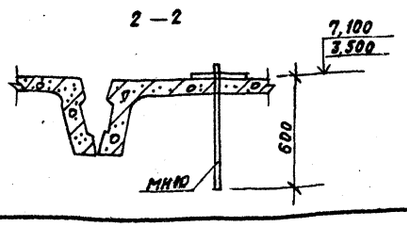

3-3

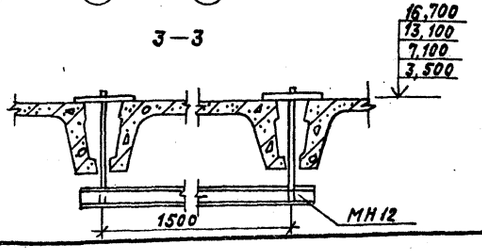

Согласовано:

Нач. отд. КСО	Чихалевская	
Нач. отд. КУ-2	Волков	

Инв. № подл. | Подпись и дата | Взам. инв. №

Привязан:

Инв. №

				903-1-250.87 - КЖ
ГИП	Козлов			Котельная с 4 котлами КЕ-25-14С. Топливо-каменные и бурые угли.
Нач. отд.	Чистоусов			
Гл. конст.	Палагин			Главный корпус
Гл. спец.	Килимник			Стадия: Р; Лист: 87; Листов:
Рук. гр.	Костин			
Ст. инж.	Сергеева			Схема расположения подвесок в перекрытии на отм. 3,600; 7,200; 13,200; 16,800
Пров.	Костин			САНТЕХПРОЕКТ
Н. контр.	Лисарев			

22699-09 35 Копировал: Крайлина Формат: А2

Альбом 7 4.2

Схема расположения подвесок в покрытии в осях А-Д и 1-10 (схема N5)

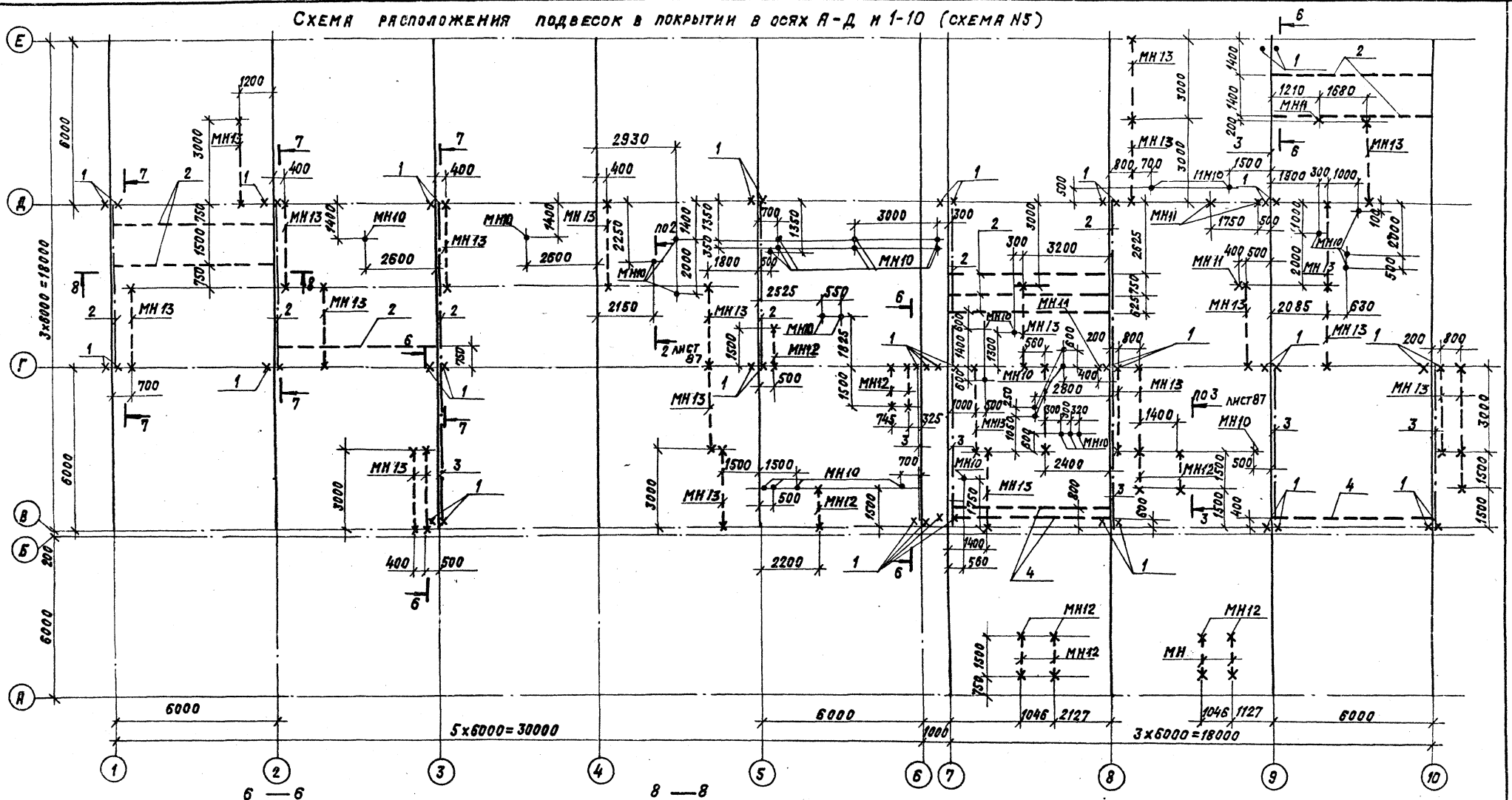

6 — 6

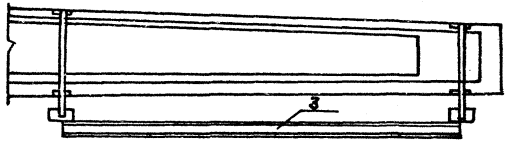

7 — 7

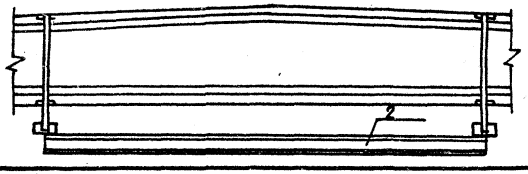

8 — 8

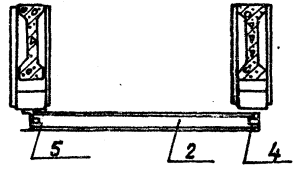

Спецификацию к схеме расположения подвесок см. на листе 89.

ГИП	Козлов		903-1-250.87 -КЖ		
Нач. отд.	Чистоусов		Котельная с 4 котлами КЕ-25-14С топливо каменные и бурые угли		
Гл. конст.	Лалагин				
Гл. спец.	Хилимник		Главный корпус	Стадия: Р	Лист: 88	Листов:
Рук. гр.	Костин				
Ст. инж.	Сергеева		Схема расположения подвесок в покрытии в осях А-Д. 1-10.	САНТЕХПРОЕКТ	
Провер.	Костин				
Н. контр.	Писарев				

Привязан:

Инв. №

22699-09 36

Копировал: Крайлина Формат: А2

Альбом 7 ч.2

Схема расположения подвесок в покрытии в осях А-Е и 10-16 (схема N5)

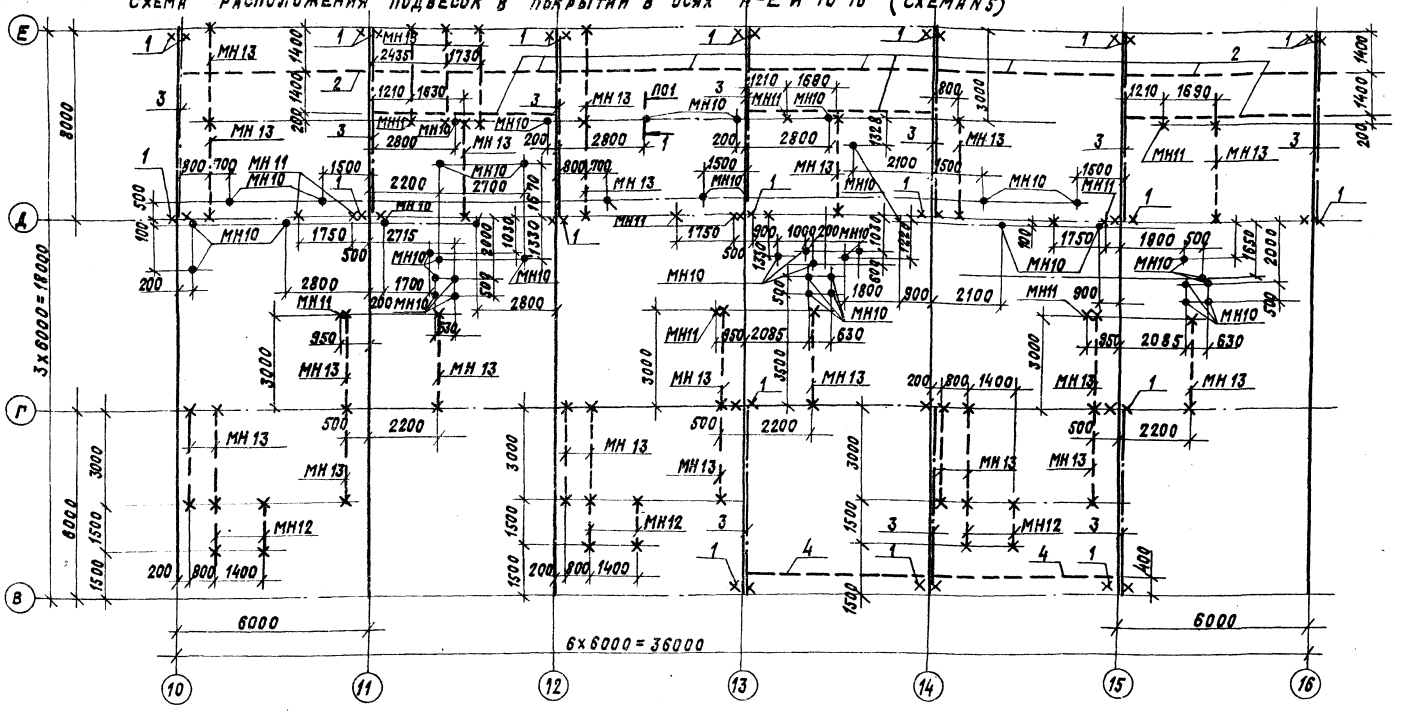

Спецификация элементов к схемам расположения подвесок

Марка	Обозначение	Наименование	Кол.	Масса ед, кг	Примеч.
		Схема N1			
МН10	903-1-250.87-КЖ.И.7.16	Изделие закладное МН10	29	2,35	
МН12	903-1-250.87-КЖ.И.7.17	Изделие закладное МН12	9	312	
		Схема N2			
МН10	903-1-250.87-КЖ.И.7.16	Изделие закладное МН10	29	2,35	
МН11	903-1-250.87-КЖ.И.7.16	Изделие закладное МН11	3	6,3	
МН12	903-1-250.87-КЖ.И.7.17	Изделие закладное МН12	5	31,2	
МН14	903-1-250.87-КЖ.И.7.18	Изделие закладное МН14	16	17,3	
МН15	903-1-250.87-КЖ.И.7.18	Изделие закладное МН15	1	21,2	
		Схема N3			
МН11	903-1-250.87-КЖ.И.7.16	Изделие закладное МН11	5	6,3	
МН12	903-1-250.87-КЖ.И.7.17	Изделие закладное МН12	10	31,2	
МН14	903-1-250.87-КЖ.И.7.18	Изделие закладное МН14	4	17,3	

Марка	Обозначение	Наименование	Кол.	Масса ед, кг	Примеч.
		Схема N4			
МН10	903-1-250.87-КЖ.И.7.16	Изделие закладное МН10	1	2,35	
МН12	903-1-250.87-КЖ.И.7.17	Изделие закладное МН12	2	31,2	
		Схема N5			
МН10	903-1-250.87-КЖ.И.7.16	Изделие закладное МН10	67	2,35	
МН11	903-1-250.87-КЖ.И.7.16	Изделие закладное МН11	17	6,3	
МН12	903-1-250.87-КЖ.И.7.17	Изделие закладное МН12	12	31,2	
МН13	903-1-250.87-КЖ.И.7.17	Изделие закладное МН13	48	55,5	
1	903-1-250.87-КЖ.И.7.19	Изделие заклад. МН16	34	44,1	
2		[24 ГОСТ 8240-72*, ℓ=5980	26	144,0	
3		[24 ГОСТ 8240-72*, ℓ=5280	9	127,2	
4		-10-125 ГОСТ 19903-74*, ℓ=225	20	2,3	
5		-90×6 ГОСТ 8509-72, ℓ=100	20	0,8	

Согласовано:

Инв. № подл. | Подпись и дата | Взам. инв. №

Нач. отд. КУ-2 Волков

Привязан:

Инв. №

ГИП	Козлов	
Нач. отд.	Чистоусов	
Гл. конст.	Палагин	
Гл. спец.	Килимник	
Рук. гр.	Костин	
Ст. инж.	Сергеева	
Провер.	Костин	
Н. контр.	Писарев	

903-1-250.87-КЖ

Котельная с 4 котлами КЕ-25-14С топливо-каменные и бурые угли

Главный корпус

Схема расположения подвесок покрытия в осях А-Е и 10-16

Стадия	Лист	Листов
	89	

САНТЕХПРОЕКТ

22699-09 37 Копировал: Кранлина Формат А2

Альбом 7 ч.2

Схема расположения стеновых панелей по оси „А"

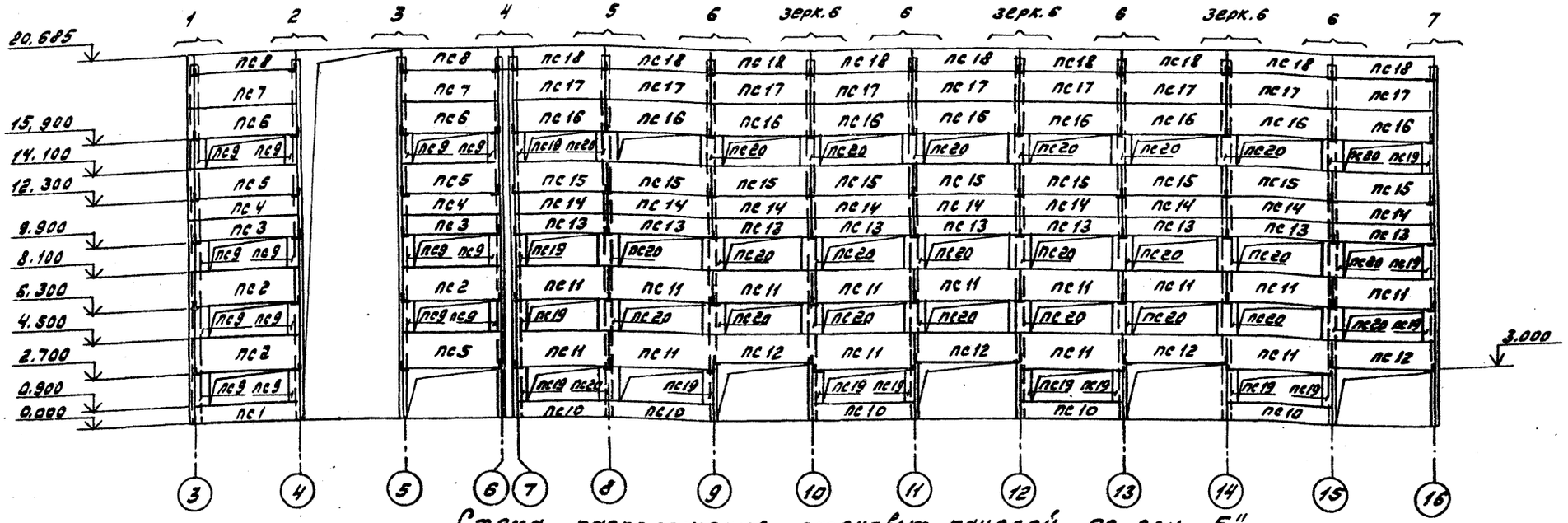

Схема расположения стеновых панелей по оси „3"

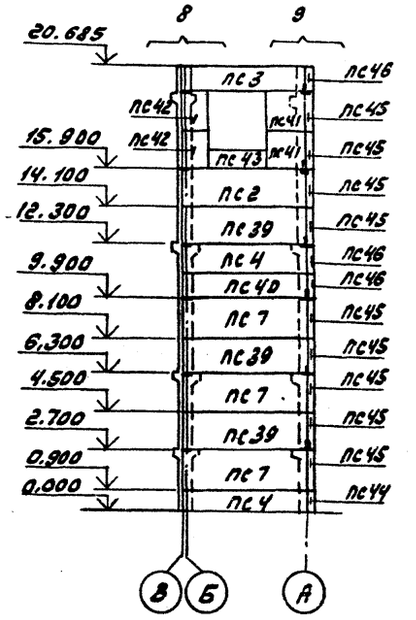

Схема расположения стеновых панелей по оси „Е"

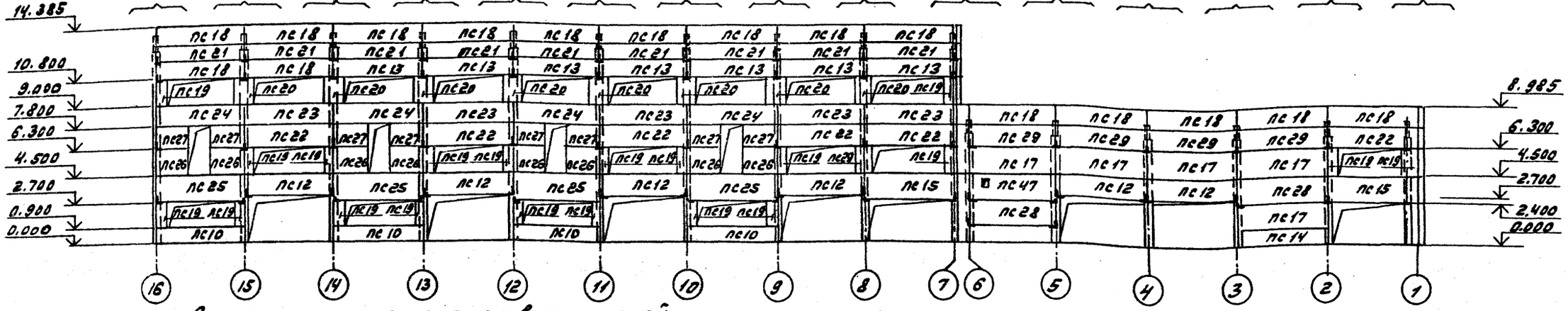

Схемы расположения стеновых панелей по оси „А" по оси „1"

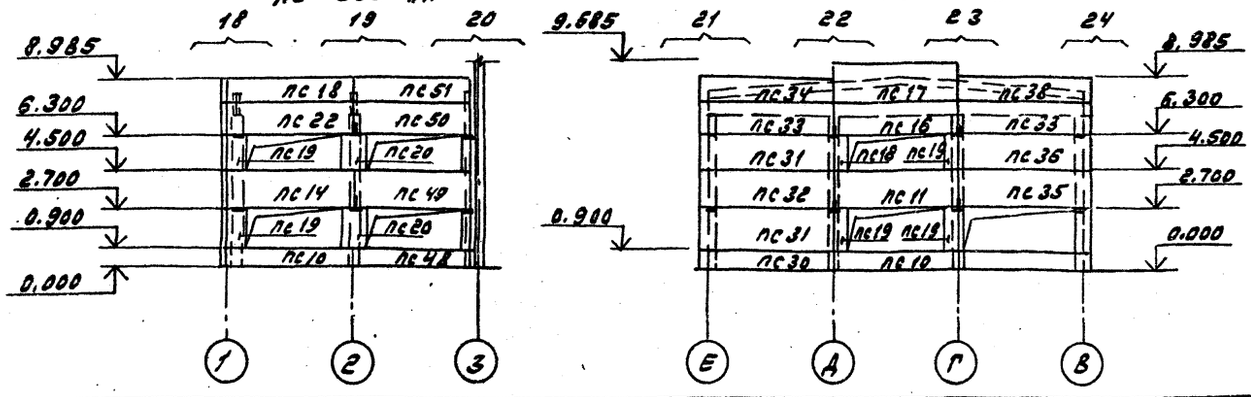

Привязан!

Инв.№

ГИП	Козлов	
Нач.отд.	Чистоусов	
Гл.конст.	Палагин	
Гл.спец.	Килитник	
Рук.гр.	Крстин	
Ст.инж.	Станков	
Пров.	Костин	
Н.контр.	Пысарь	

903-1-250.87 -КЖС

Котельная с 4 котлами КЕ-25-14С. Топливо-каменные и бурые угли.

Главный корпус

Стадия	Лист	Листов
Р	90	

Схемы расположения стеновых панелей по осям „А", „Е", „А", „1" и „3"

САНТЕХПРОЕКТ

22699-09 38

Инв.№ подл. | Подп. и дата | Взам.инв.№

Копир

Альбом 7 ч.2

Схема расположения стеновых панелей по оси 8

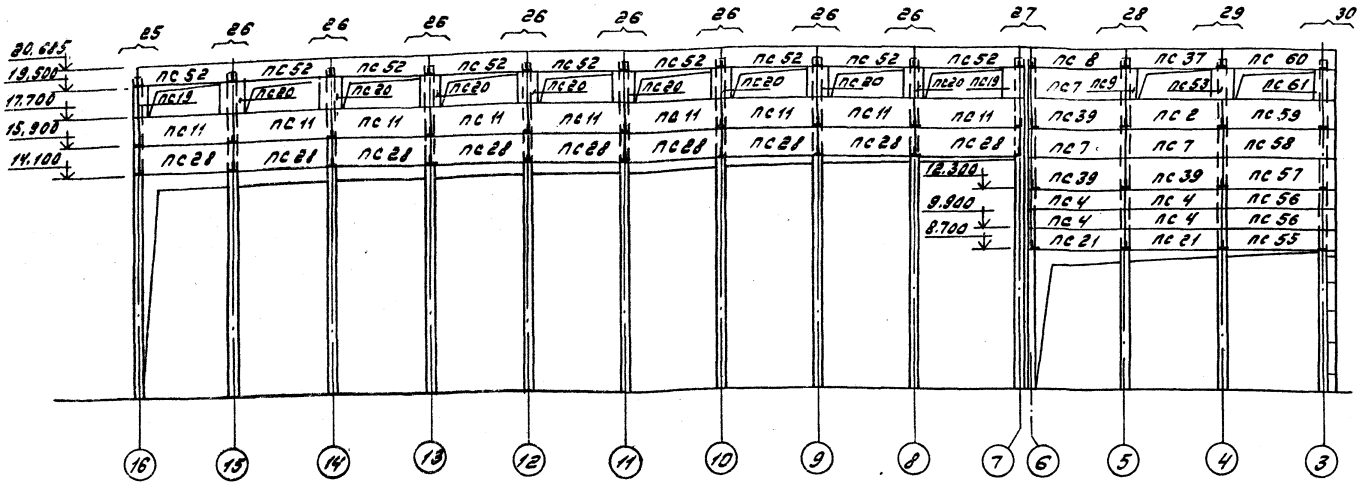

Схема расположения стеновых панелей по оси 7

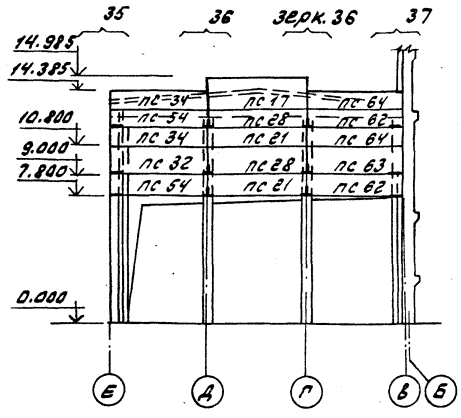

Схема расположения стеновых панелей по оси 16

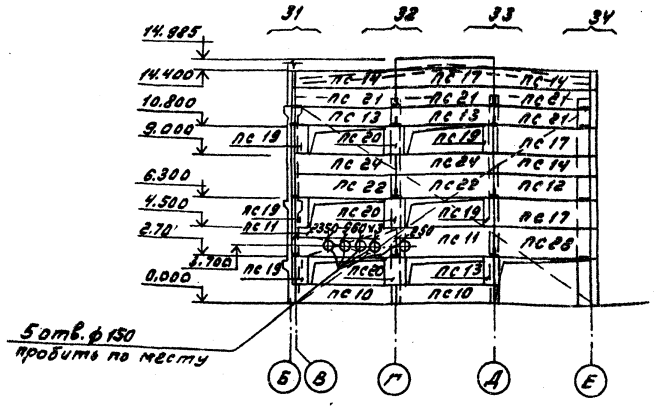

Указания по монтажу стеновых панелей:

1. Стеновые панели разработаны по серии 1.030, 1-1 и представляют собой плоскую однослойную конструкцию из керамзитобетона с объемным весом в сухом состоянии $\gamma = 900$ кгс/м^3 для помещений производственных; бытовых
   $t° = -20°$ $\delta = 200$ мм $\delta = 250$ мм
   $t° = -30°$ $\delta = 250$ мм $\delta = 300$ мм
   $t° = -40°$ $\delta = 350$ мм $\delta = 350$ мм
2. Нижний ряд стеновых панелей устанавливается на фундаментные балки.
3. Горизонтальные и вертикальные швы между панелями заполнить цементным раствором и упругими синтетическими прокладками из пароизола по ГОСТ 19177-81 и гернита по ГОСТ 19177-81 с герметизацией мастиками тиоколовыми марки АМ-05 по ГОСТ 13489-79
4. Заполнение швов производить в соответствии с „Указаниями по герметизации стыков при монтаже строительных конструкций" СН 420-71.
5. Сварку производить электродами типа Э-42 по ГОСТ 9467-75 по периметру примыкания элементов. Высота сварных швов $h_ш = 6$ мм.
6. Сварные швы, а также участки закладных и соединительных изделий с нарушенным покрытием, очистить от ржавчины и окалины и защитить металлизационным цинковым покрытием толщиной $\delta = 120-180$ мкм.
7. Спецификацию на стеновые панели см. листы 99÷101.
8. В местах монтажных проемов стеновые панели монтировать после установки оборудования.

Гип	Козлов		903-1-250.87 -кж	
Нач.отд.	Чистоусов		Котельная с 4 котлами КЕ-25-14С Топливо-каменные и бурые угли	
Гл.констр.	Палагин			
Гл.спец.	Килимник		Главный корпус	Стадия: Р; Лист: 91; Листов:
Рук.гр.	Костин			
Ст.инж.	Егорова		Схемы расположения стеновых панелей по осям В, 7, 16	САНТЕХПРОЕКТ
Пров.	Станков			
Н.контр.	Писарев			

Привязан:

Инв. №

22699-09 39

Копир. [signature]

Альбом 7 ч.2

Схема расположения элементов торцового фахверка по оси 7.

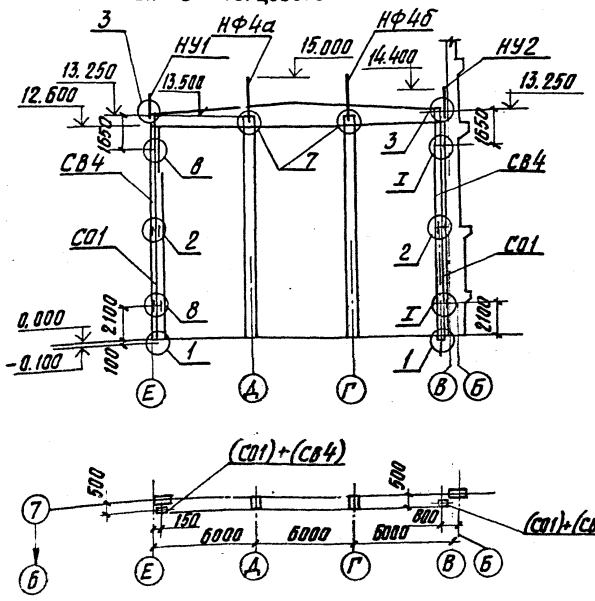

Схема расположения элементов торцового фахверка по оси 16.

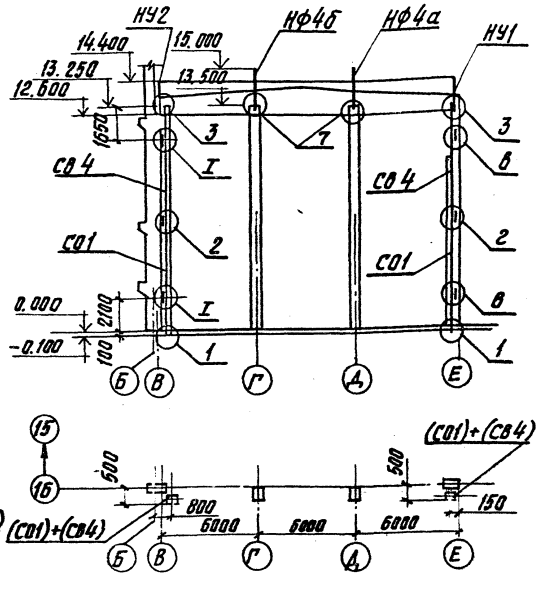

Схема расположения элементов торцового фахверка по оси 1.

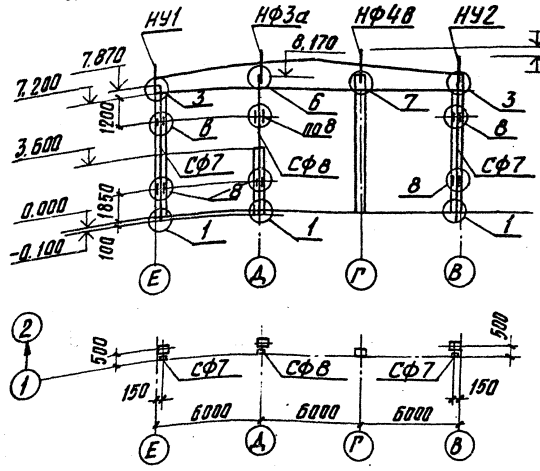

Схема расположения элементов фахверка по оси В.

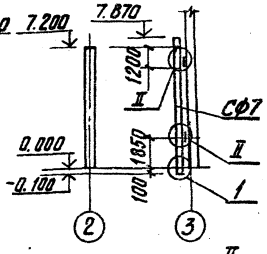

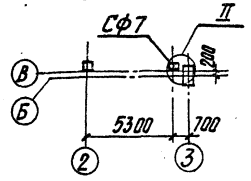

Спецификация к схемам расположения элементов торцового фахверка по осям 1; 7; 16; В

Марка поз.	Обозначение	Наименование	Кол.	Масса ед., кг	Прим.
		Схемы расположения элементов фахверка			
СФ7	1.030.1-1 В.4-2	Стойка фахверка СФ7	3	285.7	
СФ8	1.030.1-1 В.4-2	СФ8	1	432.5	
СО1	1.030.1-1 В.4-2	СО1	2	342.1	
СВ4	1.030.1-1 В.4-2	СВ4	2	349.4	
НУ1	1.030.1-1 В.4-1	Насадка угловая НУ1	3	25.2	
НУ2	1.030.1-1 В.4-1	НУ2	3	25.2	
НФ3а	903-1-250.87-КЖ.И.7.43	Насадка средняя НФ3а	1	37.9	
НФ4а	903-1-250.87-КЖ.И.7.43	НФ4а	2	41.8	
НФ4б	903-1-250.87-КЖ.И.7.43	НФ4б	2	41.8	
НФ4в	903-1-250.87-КЖ.И.7.43	НФ4в	1	35.0	
		Соединительные элементы			
Т24	1.030.1-1 В.4-1	Т24	20	1.1	
Болт М20	1.030.1-1 В.3-3	ГОСТ7798-80* Болт М20 ℓ=60	16	0.43	Узел 2
Шайба	1.030.1-1 В.3-3	ГОСТ19903-74* Шайба 8х50х3а	16	0.16	Узел 2
Гайка М20	1.030.1-1 В.3-3	ГОСТ5915-70* Гайка М20	16	0.073	Узел 2
Болт М12	1.030.1-1 В.3-3	ГОСТ7798-80* Болт М12 ℓ=40	14	0.05	Узел 3, 4
Гайка М12	1.030.1-1 В.3-3	ГОСТ5915-70* Гайка М12	14	0.1	Узел 3, 4
Шайба	1.030.1-1 В.3-3	ГОСТ19903-74* Шайба М12	14	0.1	Узел 3, 4
1		ГОСТ8240-72 С10 ℓ=580	2	5.0	
2		ГОСТ8240-72 С10 ℓ=850	4	7.5	
3		ГОСТ8510-72 L150×10 ℓ=200	4	3.6	

1. Узлы замаркированы по серии 1.030.1-1, в. 3-3, кроме оговоренных.
2. Узлы I и II даны на листе 98.

ГИП	Козлов		9031-250.87 -КЖ
Нач. отд.	Чистоусов		Котельная с 4 котлами КЕ-25-14С топливо-каменные и бурые угли.
Гл. конст.	Палагин		Главный корпус — Стадия: Р; Лист: 92; Листов:
Гл. спец.	Килимник		Схемы расположения элементов торцового фахверка по осям 1, 7, 16, В.
Рук. гр.	Костин		САНТЕХПРОЕКТ
Ст. инж.	Егорова		
Пров.	Костин		
Н. контр.	Писарев		

Привязан:

Инв. №

Инв. № подл. | Подп. и дата | Взам. инв. №

22699-09 40

Копировал: Кульбакина

Альбом 7 4.2

Фрагмент 1
Всего-1

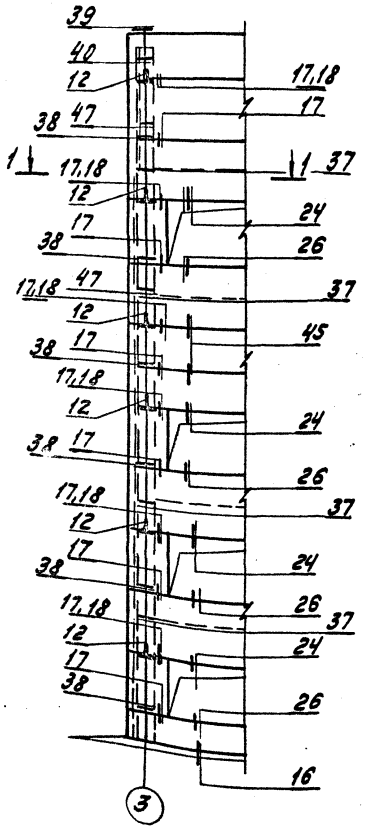

Фрагмент 2
Всего-1

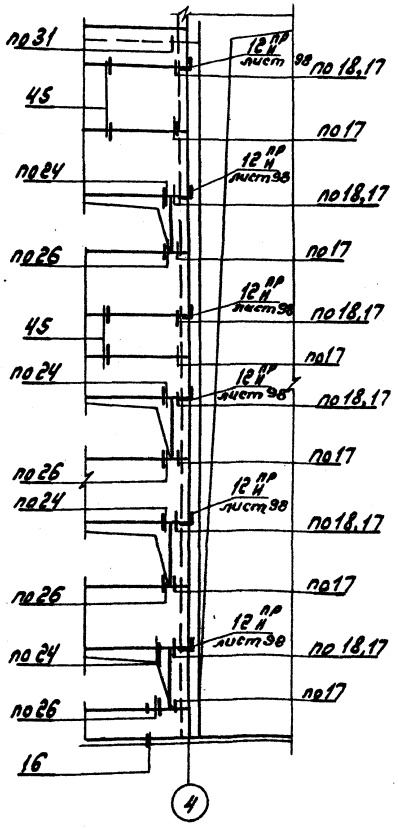

Фрагмент 3
Всего -1

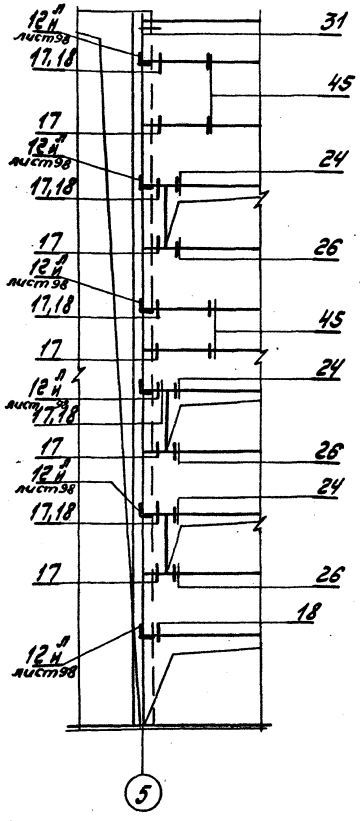

Фрагмент 4
Всего-1

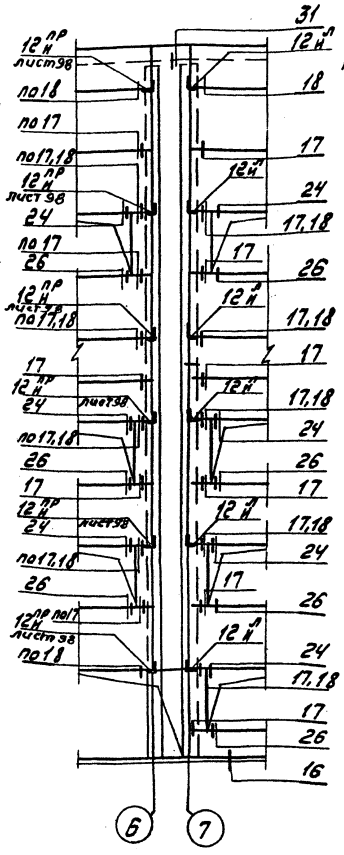

Фрагмент 5
Всего-1

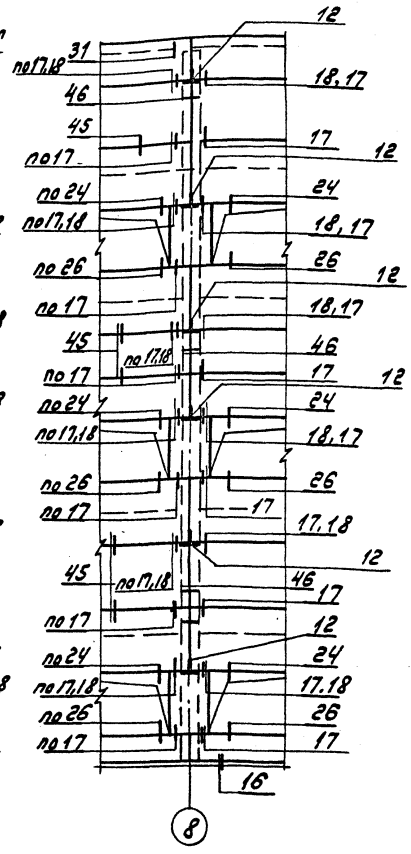

Узлы замаркированы по серии 1.030.1-1, в.3-3, кроме оговоренных.

1 — 1

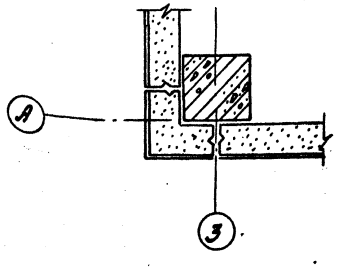

Инв.№ подл. | Подп. и дата | Взам. инв.№

Привязан:

Инв.№

ГИП	Козлов	
Нач.отд.	Чистоусов	
Гл.конст.	Лолагин	
Гл.спец.	Хилимник	
Рук.гр.	Костин	
Ст.инж.	Машкетина	
Пров.	Станкев	
Н.контр.	Писарев	

903-1-250.87-КЖ

Котельная с 4 котлами КЕ-25-14с
Голубо-каменные и бурые угли

Главный Корпус

Стадия	Лист	Листов
Р	93	

Схемы расположения стеновых панелей Фрагменты 1-5

САНТЕХПРОЕКТ

22699-09 41

Копир. Макеев

Альбом 7 4.2

Фрагмент 6; 6 (зеркально)
всего 7 шт.

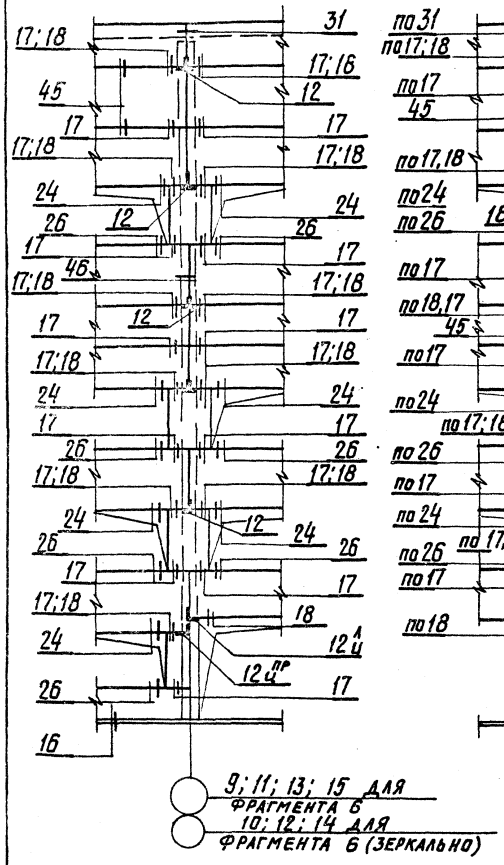

Фрагмент 7
всего 1

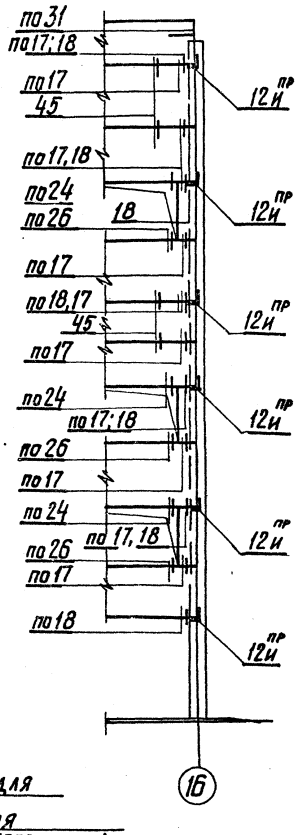

Фрагмент 8
всего 1

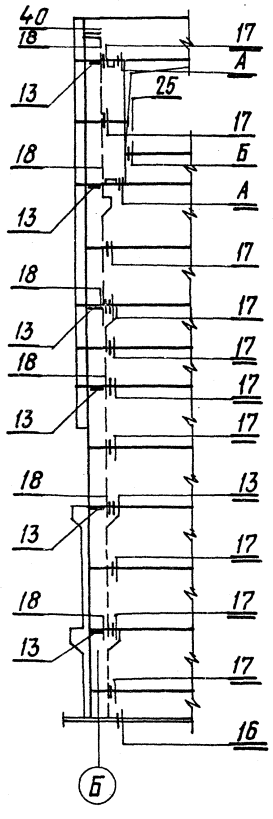

Фрагмент 9
всего 1

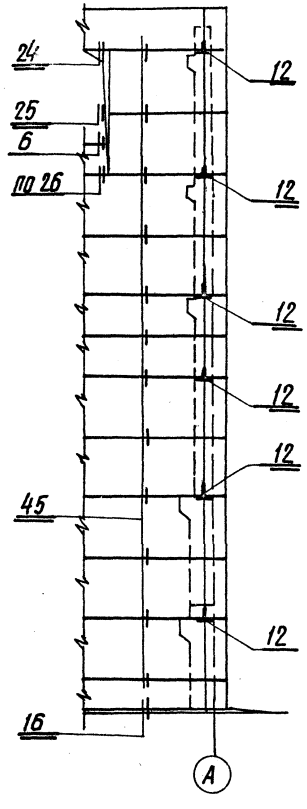

Фрагмент 10
всего 1

Узлы крепления для фрагмента 10 выполнять по серии 1.030.1-1 выпуск 3-3

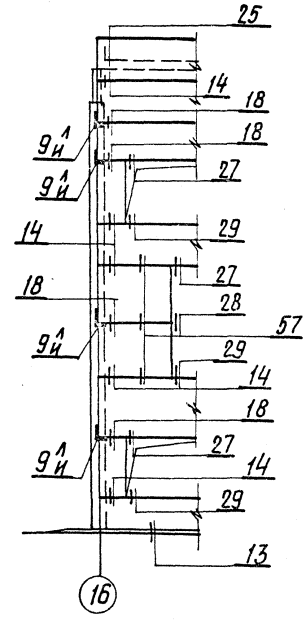

Узлы крепления по фрагменту 10 выполнять по выпуску 3-3 серии 1.030.1-1, остальные — по выпуску 3-2 той же серии.

1-1

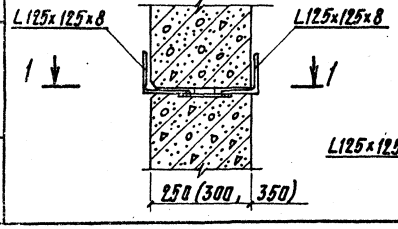

2-2

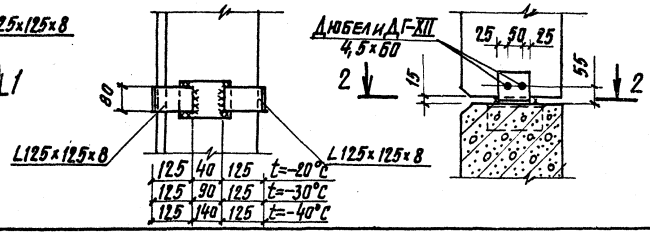

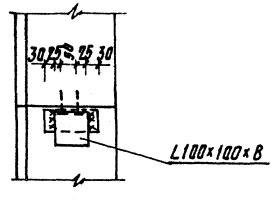

Привязан:

Инв. №

			9031-250.87 - КЖ	
ГИП	Козлов		Котельная с 4 котлами КЕ-25-14С топливо-каменные и бурые угли	
Нач. отд.	Чистоусов		Главный корпус	Стадия: Р; Лист: 94; Листов:
Гл. конст.	Палагин			
Гл. спец.	Килимник		Схемы расположения стеновых панелей. Фрагменты 7-10	САНТЕХПРОЕКТ
Рук. гр.	Костин			
Ст. инж.	Мушкатина			
Инж.	Руберовская			
Пров.	Станков			
Н. контр.	Писарев			

22699-09 42 Копировал: Кульбакина

Инв. № подл. | Подп. и дата | Взам. инв. №

Альбом 7 ч.2

Фрагмент 11; 11 (зерк.)
Всего - 4+3

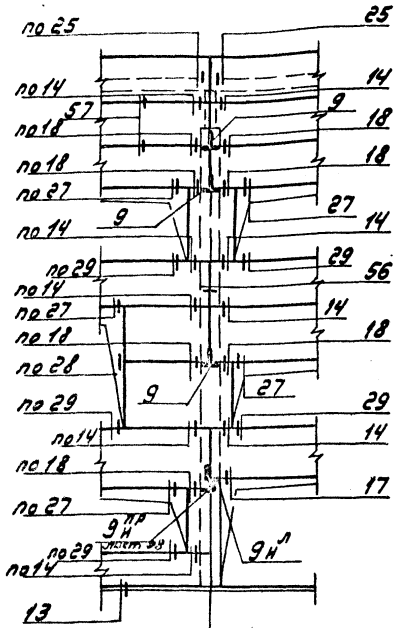

9; 11; 13; 15 для фрагмента 11
10; 12; 14 для фрагмента 11 (зеркально)

Фрагмент 12
Всего -1

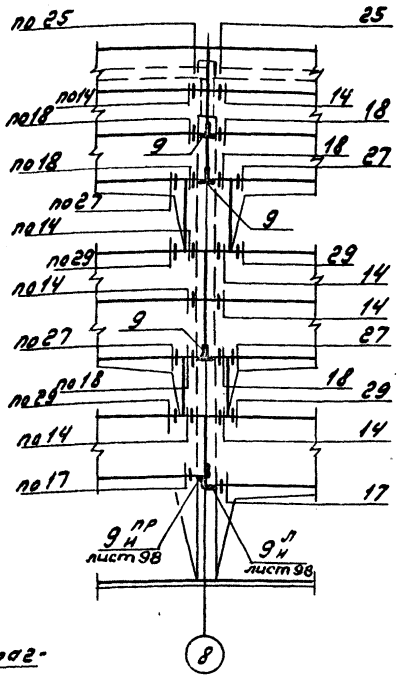

Фрагмент 13
Всего 1

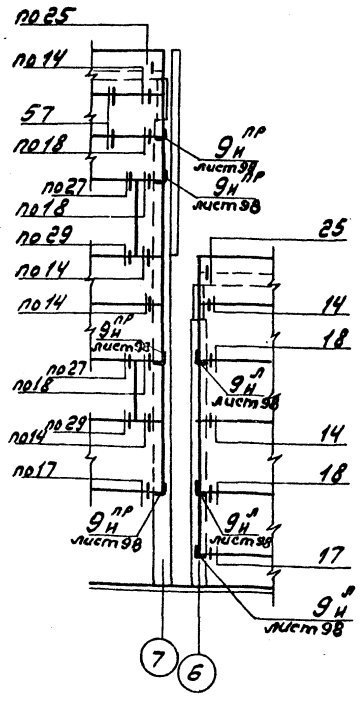

Фрагмент 14;
Всего 1

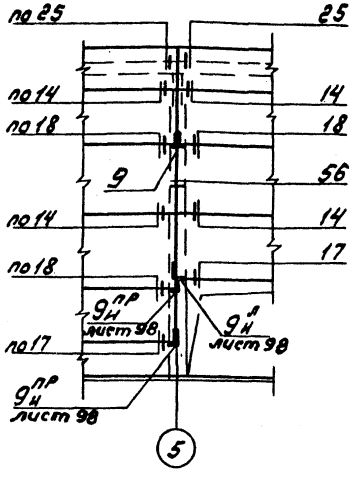

Фрагмент 15
Всего 1

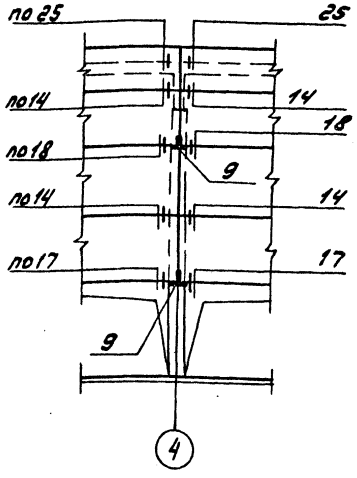

Фрагмент 16
Всего 1

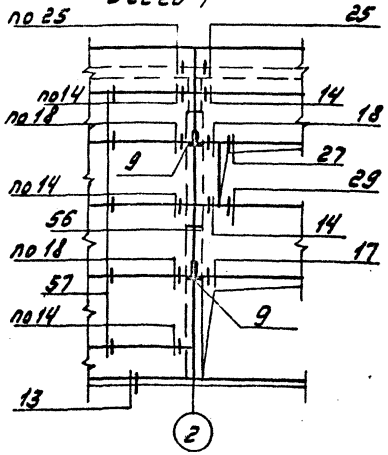

Фрагмент 17
Всего 1

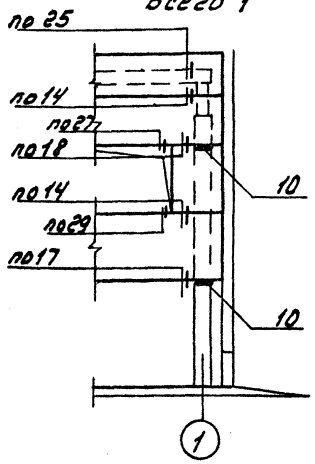

Фрагмент 38
Всего 1

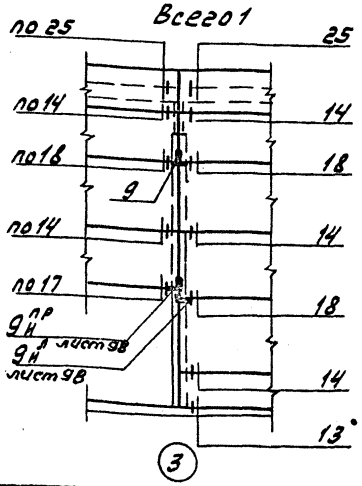

Узлы крепления выполнять по серии 1.030.1-1, вып. 3-3, кроме оговоренных.

Привязан:

Инв. №

			903-1-250.87 - КЖ	
ГИП	Козлов		Котельная с 4 котлами КЕ-25-14С Топливо-каменные и бурые угли	
Нач. отд.	Чистоусов			
Гл. конст.	Лалагин			
Гл. спец.	Кипятков		Главный корпус	Стадия: Р; Лист: 95; Листов:
Рук. гр.	Костин			
Ст. инж.	Мушкатина			
Инж.	Рубаровская		Схема расположения стеновых панелей Фрагменты 11-17, 38	САНТЕХПРОЕКТ
Пров.	Станков			
Н. контр.	Писарев			

22699-09 43

Копир. Альбом

Альбом 7 ч. 2

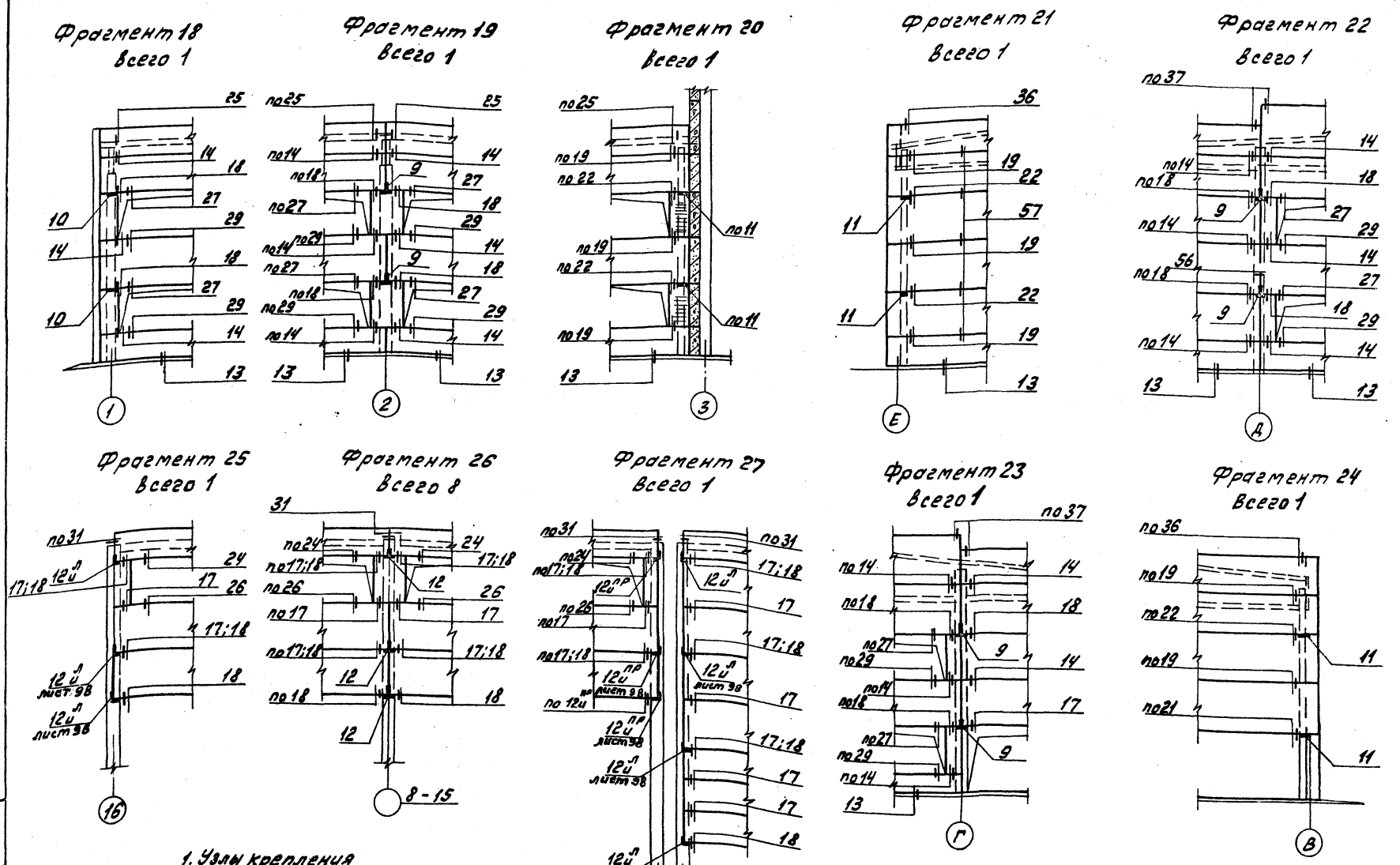

1. Узлы крепления для фрагментов - 24 выполнять по серии 1.030.1-1, вып. 3-3.
2. Узлы крепления для фрагментов 25-27 выполнять по серии 1.030.1-1, вып. 3-2.

Гип	Козлов		903-1-250.87	-КЖ
Нач.отд.	Чистаусов		Котельная с 4 котлами КЕ-25-14с Топливо- каменные и бурые угли	
Гл.конст.	Палагин			
Гл.спец.	Килимник		Главный корпус	Стадия: Р; Лист: 96; Листов:
Рук.гр.	Костин			
Ст.инж.	Мушкатин			
Инж.	Руберовский		Схемы расположения стеновых панелей. Фрагменты 18-27.	САНТЕХПРОЕКТ
Пров.	Станков			
Н.контр.	Писарев			

Привязан

Инв. №

22699-09 44

Альбом 7 4.2

Фрагмент 28
Всего 1

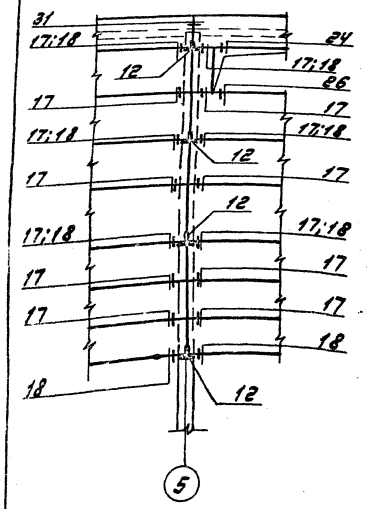

Фрагмент 29
Всего 1

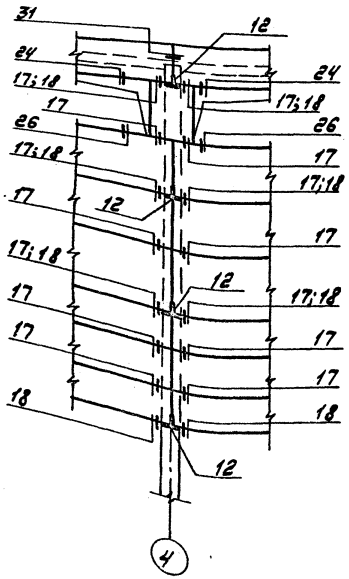

Фрагмент 30
Всего 1

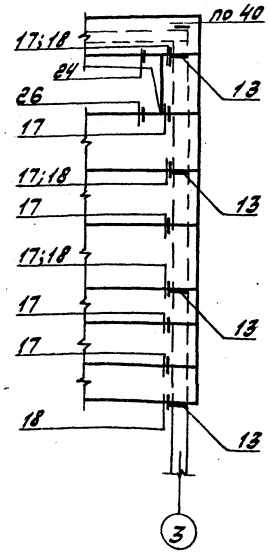

Фрагмент 31
Всего 1

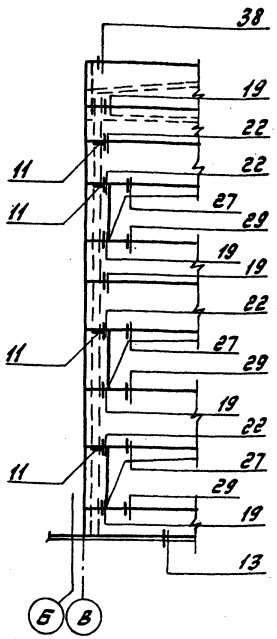

Фрагмент 32
Всего 1

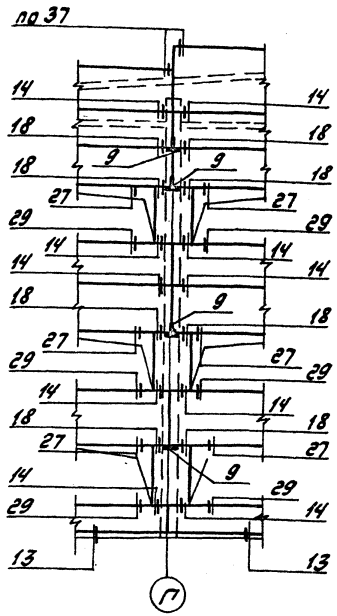

Фрагмент 35
Всего 1

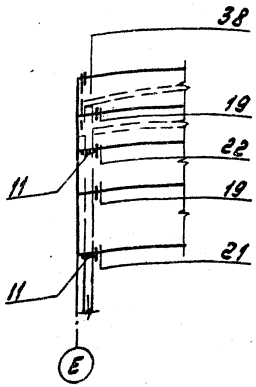

Фрагмент 36; 36 (зеркально).

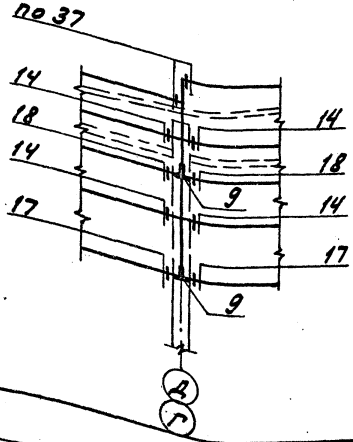

Фрагмент 37
Всего 1

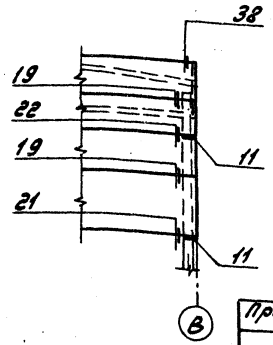

1. Узлы для фрагментов 28, 29, 30 выполнять по серии 1.030.1-1 вып. 3-2.
2. Узлы для фрагментов 31, 32, 35, 36, 37 выполнять по серии 1.030.1-1 вып. 3-3.

ГИП	Козлов		903-1-250.87 - КЖ
Нач. отд.	Чистоусов		Котельная с 4 котлами КЕ-25-14С Топливо-каменные и бурые угли
Гл. конст.	Палагин		
Гл. спец.	Килимник		Главный корпус
Рук. гр.	Костин		Стадия: Р; Лист: 97; Листов:
Ст. инж.	Мушкатина		
Инж.	Руберовская		Схемы расположения стеновых панелей. Фрагменты 28-32; 35-37.
Пров.	Станков		САНТЕХПРОЕКТ
Н. контр.	Писарев		

Привязан:

Инв. №

22699-09 45

Копир.

Инв. № подл. | Подп. и дата | Взам. инв. №

Альбом 7 4.2

Фрагмент 33; Всего 1

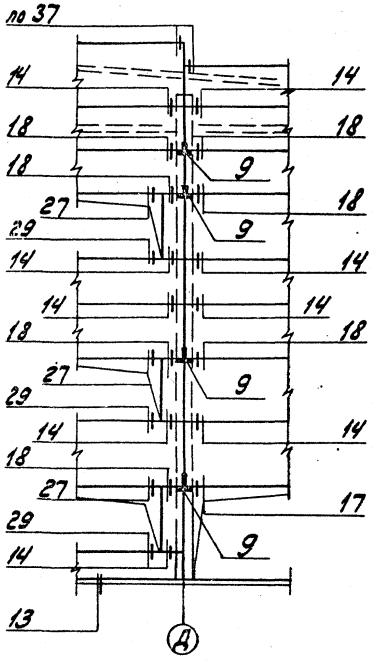

Фрагмент 34; Всего 1

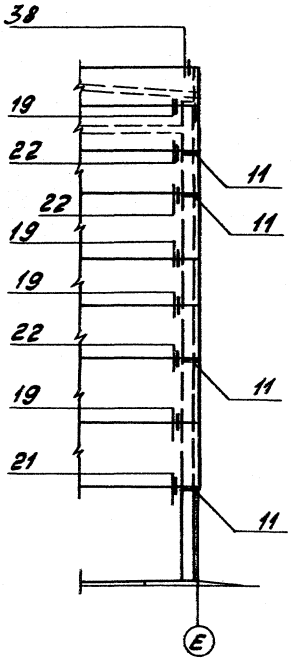

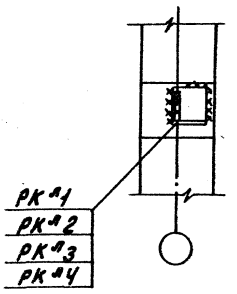

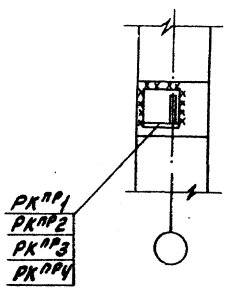

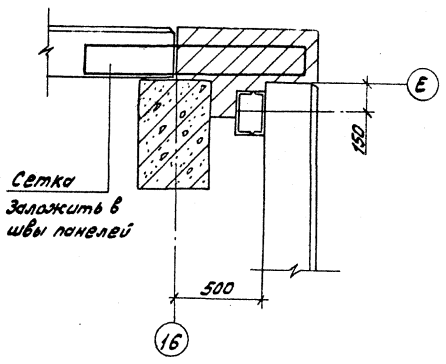

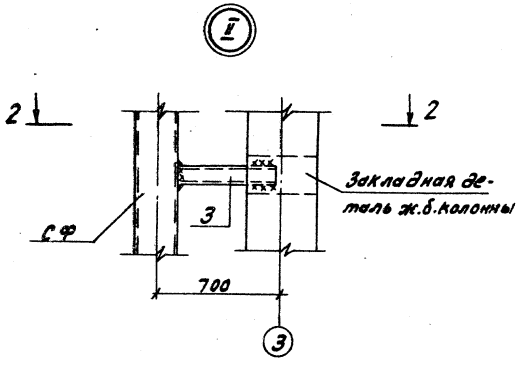

2 – 2

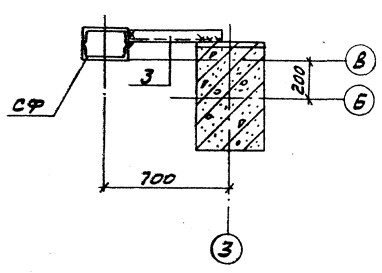

1 – 1

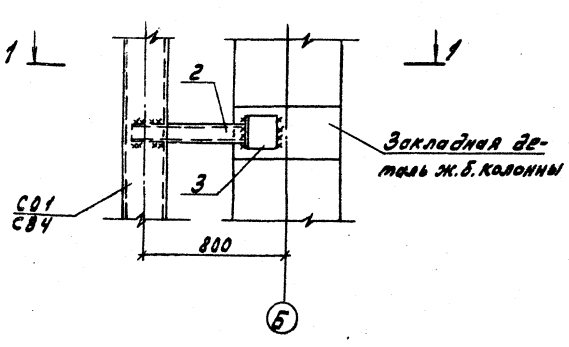

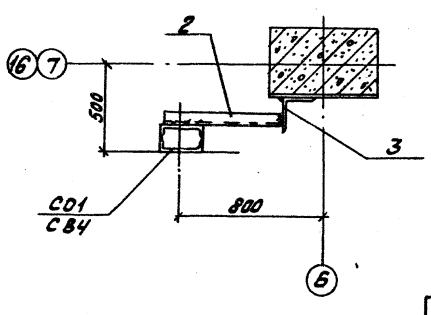

1. Узлы для фрагментов 33,34 выполнять по серии 1.030.1-1 вып. 3-3.
2. Узлы 9У, 9УР, 12У, 12УР замаркированы на листах 93÷97; узлы I, II, В - на листе 92.

				903-1-250.87 -КЖ	
ГИП	Козлов			Котельная с 4 котлами КЕ-25-14С Топливо-каменные и бурые угли	
Нач.отд.	Чистяков				
Гл.конст.	Палагин				
Гл.спец.	Кулимник			Главный корпус	Стадия: Р; Лист: 98; Листов:
Рук.гр.	Костин				
Ст.инж.	Мушкатина				
Инж.	Рубровская			Схемы расположения стеновых панелей. Фрагменты 33,34. Узлы 9У, 9УР, 12У, 12УР	САНТЕХПРОЕКТ
Пров.	Стенков				
Н.контр.	Писарев				

Привязан:

Инв.№

Копир.

Альбом 7 к.2

Спецификация к схемам расположения стеновых панелей для $t = -20°C$

Марка поз.	Обозначение	Наименование	Кол.	Масса ед., кг	Прим.
		Стеновые панели			
		$t = -20°C$			
ПС1	1.030.1-1, в.1-1	ПС60.9.2,5-2л-36	1	1600,0	
ПС2	1.030.1-1, в.1-1	ПС60.18.2,5-2л-38	5	3190,0	
ПС3	1.030.1-1, в.1-1	ПС60.12.2,5-3л-37	3	2120,0	
ПС4	1.030.1-1.в.1-1	ПС60.12.2,5-3л-31	8	2120,0	
ПС5	1.030.1-1,в.1-1	ПС60.18.2,5-2л-36	3	3190,0	
ПС6	1.030.1-1, в.1-1	ПС60.18.2,5-2л-37	2	3190,0	
ПС7	1.030.1-1,в.1-1	ПС60.18.2,5-2л-31	8	3190,0	
ПС8	1.030.1-1, в.1-1	ПС60.12.2,5-3л-34	3	2120,0	
ПС9	1.030.1-1, в.1-1	2ПС6.18.2,5-л-60	15	2620,0	
ПС10	1.030.1-1,в.1-1	ПС60.9.2,0-2л-37	13	1310,0	
ПС11	1.030.1-1, в.1-1	ПС60.18.2,0-3л-38	27	2620,0	
ПС12	1.030.1-1, в.1-1	ПС60.15.2,0-2л-36	11	2170,0	
ПС13	1.030.1-1, в.1-1	ПС60.12.2,0-2л-37	20	1740,0	
ПС14	1.030.1-1,в.1-1	ПС60.12.2,0-2л-31	13	1740,0	
ПС15	1.030.1-1,в.1-1	ПС60.18.2,0-3л-36	11	2620,0	
ПС16	1.030.1-1,в.1-1	ПС60.18.2,0-3л-37	10	2620,0	
ПС17	1.030.1-1, в.1-1	ПС60.18.2,0-3л-31	19	2620,0	
ПС18	1.030.1-1, в.1-1	ПС60.12.2,0-2л-34	24	1740,0	
ПС19	1.030.1-1, в.1-1	2ПС6.18.2,0-л-60	48	260,0	
ПС20	1.030.1-1,в.1-1	2ПС12.18.2,0-л-59	47	520,0	
ПС21	1.030.1-1, в.1-1	ПС60.12.2,5-2л-32	17	2120,0	
ПС22	1.030.1-1,в.1-1	ПС60.15.2,0-2л-37	9	2170,0	
ПС23	1.030.1-1, в.1-1	ПС60.12.2,0-2л-36	5	1740,0	
ПС24	903-1-250.87-КЖ.И.4.1	ПС60.12.2,0-2л-36а	6	1740,0	
ПС25	903-1-250.87-КЖ.И.4.2	ПС60.18.2,0-3л-37а	4	2620,0	
ПС26	903-1-250.87-КЖ.И.4.3	ПС30(21.3)18.2,0-6л-53	8	920,0	
ПС27	903-1-250.87-КЖ.И.4.4	ПС30(21.3).15.2,0-6л-53	8	760,0	
ПС28	1.030.1-1, в.1-1	ПС60.18.2,0-3л-32	14	2620,0	
ПС29	1.030.1-1, в.1-1	ПС60.15.2,0-2л-32	4	2170,0	
ПС30	1.030.1-1, в.1-1	ПС62.5.9.2,0-2л-2.31	1	1370,0	
ПС31	1.030.1-1, в.1-1	ПС62.5.18.2,0-3л-2.31	2	2740,0	
ПС32	1.030.1-1, в.1-1	ПС62,5.18.2,0-3л-2.33	2	2740,0	
ПС33	903-1-250.87-КЖ.И.4.6	ПС62,5.18.(15).2,0-3л-33	2	2280,0	
ПС34	1.030.1-1, в.1-1	ПС62,5.12.2,0-2л-2.31	1	1810,0	
ПС35	1.030.1-1, в.1-1	ПС62,5.18.2,0-3л-1,33	3	2740,0	
ПС36	1.030.1-1, в.1-1	ПС62,5.18.2,0-3л-1.31	1	2740,0	
ПС37	1.030.1-1, в.1-1	ПС60.12.2,5-3л-39	1	2120,0	
ПС38	1.030.1-1, в.1-1	ПС62,5.12.2,0-2л-1.31	1	1810,0	
ПС39	1.030.1-1, в.1-1	ПС60.18.2,5-2л-32	6	3190,0	
ПС40	1.030.1-1, в.1-1	ПС60.12.2,5-3л-32	1	2120,0	
ПС41	903-1-250.87-КЖ.И.4.8	2ПС18.18.2,5-л-1.73а	2	940,0	
ПС42	903-1-250.87-КЖ.И.4.7	2ПС11,3.18.2,5-л-472а	2	590,0	
ПС43	1.030.1-1, в.1-1	ПС30.9.2,5-л-53	1	800,0	
ПС44	1.030.1-1, в.1-1	3ПС 46.90.25-л	1	180,0	
ПС45	1.030.1-1, в.1-1	3ПС46.180.25-л	9	350,0	
ПС46	1.030.1-1, в.1-1	3ПС 46.120. 25-л	3	240,0	
ПС47	903-1-250.87-КЖ.И.4.5	ПС60.18.2,0-3л-32а	1	2620,0	
ПС48	903-1-250.87-КЖ.И.4.9	ПС60.(55).9.2,0-2л-36	1	1200,0	
ПС49	903-1-250.87-КЖ.И.4.10	ПС60.(55).18.2,0-3л-38	1	2400,0	
ПС50	903-1-250.87-КЖ.И.4.11	ПС60.(55).15.2,0-2л-37	1	1990,0	
ПС51	903-1-250.87-КЖ.И.4.12	ПС60.(55).12.2,0-2л-34	1	1600,0	
ПС52	1.030.1-1, в.1-1	ПС60.12.2,0-2л-39	9	1740,0	
ПС53	1.030.1-1, в.1-1	2ПС12.18.2,5-л-59	1	630,0	
ПС54	1.030.1-1, в.1-1	ПС62,5.12.2,0-2л-2.33	2	1810,0	
ПС55	1.030.1-1, в.1-1	ПС65,5.12.2,5-3л-1.32	1	2320,0	
ПС56	1.030.1-1, в.1-1	ПС65,5.12.2,5-3л-1.31	2	2320,0	
ПС57	1.030.1-1, в.1-1	ПС65,5.18.2,5-2л-1.32	1	3490,0	
ПС58	1.030.1-1, в.1-1	ПС65,5.18.2,5-2л-1.31	1	3490,0	
ПС59	1.030.1-1, в.1-1	ПС65,5.18.2,5-2л-1.36	1	3490,0	
ПС60	1.030.1-1, в.1-1	ПС65,5.12.2,5-3л-2.33	1	2320,0	
ПС61	1.030.1-1, в.1-1	2ПС9.18.2,5-л-2.72	1	470,0	
ПС62	903-1-250.87-КЖ.И.4.13	ПС60.(57).12.2,0-2л-32	2	1650,0	
ПС63	903-1-250.87-КЖ.И.4.14	ПС60.(57).18.2,0-3л-32	1	2490,0	
ПС64	903-1-250.87-КЖ.И.4.15	ПС60(57).12.2,0-2л-31	2	1650,0	

Привязан:

Инв.№

ГИП	Козлов		
Нач.отд.	Чистоусов		
Гл.спец.	Палагин		
Гл.конст.	Кнлимник		
Рук.гр.	Костин		
Ст.инж.	Мушкатина		
Пров.	Костин		
Н.контр.	Писарев		

903-1-250.87-КЖ

Котельная с 4 котлами КЕ-25-14с
Топливо-каменные и бурые угли

Главный корпус

Стадия	Лист	Листов
Р	99	

Спецификация к схемам расположения стеновых панелей ($t = -20°C$)

САНТЕХПРОЕКТ

22699-09 47 Копировал: Крапанна Формат: А2.

Инв.№ подл. | Подпись и дата | Взам. инв.№

Альбом 7 4.2

Спецификация к схемам расположения стеновых панелей для $t^{\circ} = -30^{\circ}C$

Марка, поз.	Обозначение	Наименование	Кол.	Масса ед., кг	Прим.
		Стеновые панели			
		для $t^{\circ} = -30^{\circ}C$			
ПС1	1.030.1-1, вып.1-1	ПС60.9.3,0-6л-36	1	1910,0	
ПС2	1.030.1-1, вып.1-1	ПС60.18.3,0-2л-38	5	3760,0	
ПС3	1.030.1-1, вып.1-1	ПС60.12.3,0-3л-37	3	2520,0	
ПС4	1.030.1-1, вып.1-1	ПС60.12.3,0-3л-31	8	2520,0	
ПС5	1.030.1-1, вып.1-1	ПС60.18.3,0-2л-36	3	3760,0	
ПС6	1.030.1-1, вып.1-1	ПС60.18.3,0-2л-37	2	3760,0	
ПС7	1.030.1-1, вып.1-1	ПС60.18.3,0-2л-31	8	3760,0	
ПС8	1.030.1-1, вып.1-1	ПС60.12.3,0-3л-34	3	2520,0	
ПС9	1.030.1-1, вып.1-1	2ПС6.18.3,0-л-60	15	370,0	
ПС10	1.030.1-1, вып.1-1	ПС60.9.2,5-2л-37	13	1600,0	
ПС11	1.030.1-1, вып.1-1	ПС60.18.2,5-2л-38	27	3190,0	
ПС12	1.030.1-1, вып.1-1	ПС60.15.2,5-2л-36	11	2660,0	
ПС13	1.030.1-1, вып.1-1	ПС60.12.2,5-3л-37	20	2120,0	
ПС14	1.030.1-1, вып.1-1	ПС60.12.2,5-3л-31	13	2120,0	
ПС15	1.030.1-1, вып.1-1	ПС60.18.2,5-2л-36	11	3190,0	
ПС16	1.030.1-1, вып.1-1	ПС60.18.2,5-2л-37	10	3190,0	
ПС17	1.030.1-1, вып.1-1	ПС60.18.2,5-2л-31	19	3190,0	
ПС18	1.030.1-1, вып.1-1	ПС60.12.2,5-3л-34	24	2120,0	
ПС19	1.030.1-1, вып.1-1	2ПС6.18.2,5-л-60	48	320,0	
ПС20	1.030.1-1, вып.1-1	2ПС12.18.2,5-л-59	47	630,0	
ПС21	1.030.1-1, вып.1-1	ПС60.12.3,0-3л-32	17	2520,0	
ПС22	1.030.1-1, вып.1-1	ПС60.15.2,5-2л-37	9	2660,0	
ПС23	1.030.1-1, вып.1-1	ПС60.12.2,5-3л-36	5	2120,0	
ПС24	903-1-250.87-КЖ.И.4.1	ПС60.12.2,5-3л-36а	6	2120,0	

Марка, поз.	Обозначение	Наименование	Кол.	Масса ед., кг	Прим.
ПС25	903-1-250.87-КЖ.И.4.2	ПС60.18.2,5-2л-37а	4	3190,0	
ПС26	903-1-250.87-КЖ.И.4.3	ПС30.(21.3).18.2,5-6л-53	8	1140,0	
ПС27	903-1-250.87-КЖ.И.4.4	ПС30.(21.3).15.2,5-6л-53	8	940,0	
ПС28	1.030.1-1, вып.1-1	ПС60.18.2,5-2л-32	14	3190,0	
ПС29	1.030.1-1, вып.1-1	ПС60.15.2,5-2л-32	4	2660,0	
ПС30	1.030.1-1, вып.1-1	ПС63.9.2,5-2л-2.31	1	1680,0	
ПС31	1.030.1-1, вып.1-1	ПС63.18.2,5-2л-2.31	2	3350,0	
ПС32	1.030.1-1, вып.1-1	ПС63.18.2,5-2л-2.33	2	3350,0	
ПС33	903-1-250.87-КЖ.И.4.6	ПС63.18(15).2,5-2л-33	2	2790,0	
ПС34	1.030.1-1, вып.1-1	ПС63.12.2,5-3л-2.31	1	2230,0	
ПС35	1.030.1-1, вып.1-1	ПС63.18.2,5-2л-1.33	3	3350,0	
ПС36	1.030.1-1, вып.1-1	ПС63.18.2,5-2л-1.31	1	3350,0	
ПС37	1.030.1-1, вып.1-1	ПС60.12.3,0-3л-39	1	2520,0	
ПС38	1.030.1-1, вып.1-1	ПС63.12.2,5-3л-1.31	1	2230,0	
ПС39	1.030.1-1, вып.1-1	ПС60.18.3,0-2л-32	6	3760,0	
ПС40	1.030.1-1, вып.1-1	ПС60.12.3,0-3л-32	1	2520,0	
ПС41	903-1-250.87-КЖ.И.4.8	2ПС18.3.18.3,0-л-1,73а	2	1120,0	
ПС42	903-1-250.87-КЖ.И.4.7	2ПС12.18.3,0-л-2.72а	2	750,0	
ПС43	1.030.1-1, вып.1-1	ПС30.9.3,0-л-53	1		
ПС44	1.030.1-1, вып.1-1	3ПС51.90.3,0-л	1	220,0	
ПС45	1.030.1-1, вып.1-1	3ПС51.180.30-л	9	450,0	
ПС46	1.030.1-1, вып.1-1	3ПС51.120.30-л	3	300,0	
ПС47	903-1-250.87-КЖ.И.4.5	ПС60.18.2,5-2л-32а	1	3190,0	
ПС48	903-1-250.87-КЖ.И.4.9	ПС60(54,5).9.2,5-2л-36	1	1450,0	
ПС49	903-1-250.87-КЖ.И.4.10	ПС60(54,5).18.2,5-2л-38	1	2900,0	
ПС50	903-1-250.87-КЖ.И.4.11	ПС60(54,5).15.2,5-2л-37	1	2420,0	

Марка, поз.	Обозначение	Наименование	Кол.	Масса ед., кг	Прим.
ПС51	903-1-250.87-КЖ.И.4.12	ПС60(54,5).12.2,5-3л-34	1	1930,0	
ПС52	1.030.1-1, вып.1-1	ПС60.12.2,5-3л-39	9	2120,0	
ПС53	1.030.1-1, вып.1-1	ПС12.18.3,0-л-59	1		
ПС54	1.030.1-1, вып.1-1	ПС63.12.2,5-3л-2.33	2	2230,0	
ПС55	1.030.1-1, вып.1-1	ПС66.12.3,0-3л-1.32	1	2770,0	
ПС56	1.030.1-1, вып.1-1	ПС66.12.3,0-3л-1.31	2	2770,0	
ПС57	1.030.1-1, вып.1-1	ПС66.18.3,0-2л-1.32	1	4140,0	
ПС58	1.030.1-1, вып.1-1	ПС66.18.3,0-2л-1.31	1	4140,0	
ПС59	1.030.1-1, вып.1-1	ПС66.18.3,0-2л-1.36	1	4140,0	
ПС60	1.030.1-1, вып.1-1	ПС66.12.3,0-2л-2.33	1	2770,0	
ПС61	1.030.1-1, вып.1-1	2ПС9.3.18.3,0-л-2.72	1	580,0	
ПС62	903-1-250.87-КЖ.И.4.13	ПС60(56.5).12.2,5-3л-32	2	2010,0	
ПС63	903-1-250.87-КЖ.И.4.14	ПС60(56.5).18.2,5-2л-32	1	3000,0	
ПС64	903-1-250.87-КЖ.И.4.15	ПС60(56.5).12.2,5-3л-31	2	2010,0	

Привязан:

Инв. №

ГИП	Козлов	
Нач.отд.	Чистоусов	
Гл.конст.	Палагин	
Гл.спец.	Килимник	
Рук.гр.	Костин	
Инжен.	Смирнова	
Провер.	Костин	
Н.контр.	Писарев	

903-1-250.87-КЖ

Котельная с 4 котлами КЕ-25-14С топливо-каменные и бурые угли

Главный корпус

Отдел	Лист	Листов
Р	100	

Спецификация к схемам расположения стеновых панелей ($t = -30^{\circ}C$)

САНТЕХПРОЕКТ

22699-09 48 Копировал: Краилина Формат: А2

Инв. № подл. | Подпись и дата | Взам. инв. №

Спецификация к схемам расположения стеновых панелей для t = − 40°С

Марка поз.	Обозначение	Наименование	Кол.	Масса ед., кг	Прим.
		Стеновые панели			
		t = −40°С			
ПС1	1.030.1-1, в.1-1	ПС60.9.3,5-6л-36	1	2190,0	
ПС2	1.030.1-1, в.1-1	ПС60.18.3,5-6л-38	5	4350,0	
ПС3	1.030.1-1, в.1-1	ПС60.12.3,5-6л-37	3	2900,0	
ПС4	1.030.1-1, в.1-1	ПС60.12.3,5-6л-31	8	2900,0	
ПС5	1.030.1-1, в.1-1	ПС60.18.3,5-6л-36	3	4350,0	
ПС6	1.030.1-1, в.1-1	ПС60.18.3,5-6л-37	2	4350,0	
ПС7	1.030.1-1, в.1-1	ПС60.18.3,5-6л-31	8	4330,0	
ПС8	1.030.1-1, в.1-1	ПС60 12.3,5-6 л -34	3	2900,0	
ПС9	1.030.1-1, в.1-1	2ПС6.18.3,5-л-60	15	430,0	
ПС10	1.030.1-1, в.1-1	ПС60.9.3,5-6л-37	13	2190,0	
ПС11	1.030.1-1, в.1-1	ПС60.18.3,5-6л-38	27	4350,0	
ПС12	1.030.1-1, в.1-1	ПС60.15.3,5-6л-36	11	3630,0	
ПС13	1.030.1-1, в.1-1	ПС60.12.3,5-6л-37	20	2900,0	
ПС14	1.030.1-1, в.1-1	ПС60.12.3,5-6л-31	13	2900,0	
ПС15	1.030.1-1, в.1-1	ПС60.18.3,5-6л-36	11	4350,0	
ПС16	1.030.1-1, в.1-1	ПС60.18.3,5-6л-37	10	4350,0	
ПС17	1.030.1-1, в.1-1	ПС60.18.3,5-6л-31	19	4350,0	
ПС18	1.030.1-1, в.1-1	ПС60.12.3,5-6л-34	24	2900,0	
ПС19	1.030.1-1, в.1-1	2ПС6.18.3,5-л-60	48	430,0	
ПС20	1.030.1-1, в.1-1	2ПС12.18.3,5-л-59	47	860,0	
ПС21	1.030.1-1, в.1-1	ПС60.12.3,5-6л-32	17	2900,0	
ПС22	1.030.1-1, в.1-1	ПС60.15.3,5-6л-37	9	3630,0	
ПС23	1.030.1-1, в.1-1	ПС60.12.3,5-6л-36	5	2900,0	
ПС24	903.1-250.87-КЖ.И.4.1	ПС60.12.3,5-6л-36	6	2900,0	

Марка поз.	Обозначение	Наименование	Кол.	Масса ед., кг	Прим.
ПС25	903-1-250.87-КЖ.И.4.2	ПС60.18.3,5-6л-37а	4	4350	
ПС26	903-1-250.87-КЖ.И.4.3	2ПС21.3.18.3,5-л-73а	8	1530,0	
ПС27	903-1-250.87-КЖ.И.4.4	ПС30.(21.3).15.3,5-6л-53	8	1290	
ПС28	1.030.1-1, в.1-1	ПС60.18.3,5-6л-32	14	4350	
ПС29	1.030.1-1, в.1-1	ПС 60.15.3,5-6л-32	4	3630,0	
ПС30	1.030.1-1, в.1-1	ПС64.9.3,5-6л-2.31	1	2330,0	
ПС31	1.030.1-1, в.1-1	ПС64.18.3,5-6л-2.31	2	4640,0	
ПС32	1.030.1-1, в.1-1	ПС64.18.3,5-6л-2.33	2	4640,0	
ПС33	903-1-250.87-КЖ.И.4.5	ПС64.18.(15).3,5-6л-33	2	3870,0	
ПС34	1.030.1-1, в.1-1	ПС64.12.3,5-6л-2.31	1	3100,0	
ПС35	1.030.1-1, в.1-1	ПС64.18.3,5-6л-1.33	3	4640,0	
ПС36	1.030.1-1, в.1-1	ПС64.18.3,5-6л-1.31	1	4640,0	
ПС37	1.030.1-1, в.1-1	ПС60.12.3,5-6л-39	1	2900,0	
ПС38	1.030.1-1, в.1-1	ПС64.12.3,5-6л-1.31	1	3100,0	
ПС39	1.030.1-1, в.1-1	ПС60.18.3,5-6л-32	6	4350,0	
ПС40	1.030.1-1, в.1-1	ПС60.12.3,5-6л-32	1	2900,0	
ПС41	903-1-250.87-КЖ.И.4.6	2ПС19.18.3,5-л-1.73а	2	1260,0	
ПС42	903-1-250.87-КЖ.И.4.7	2ПС12.3,18.3,5-л-72а	2	880,0	
ПС43	1.030.1-1, в.1-1	ПС30.9.3,5-л-53	1	1100,0	
ПС44	1.030.1-1, в.1-1	3ПС56.90.35-л	1	280,0	
ПС45	1.030.1-1, в.1-1	3ПС56.180.35-л	9	550,0	
ПС46	1.030.1-1, в.1-1	3ПС56.120.35-л	3	370,0	
ПС47	903-1-250.87-КЖ.И.4.5	ПС60.18.3,5-6л-32а	1	4350,0	
ПС48	903-1-250.87-КЖ.И.4.9	ПС60(54).9.3,5-6л-36	1	1970,0	
ПС49	903-1-250.87-КЖ.И.4.10	ПС60(54).18.3,5-6л-38	1	3290,0	
ПС50	903-1-250.87-КЖ.И.4.11	ПС60(54)15.3,5-6л-37	1	3270,0	

Марка поз.	Обозначение	Наименование	Кол.	Масса ед., кг	Прим.
ПС51	903-1-250.87-КЖ.И.4.12	ПС60.(54).12.3,5-6л-34	1	2610,0	
ПС52	1.030.1-1, в.1-1	ПС 60.12.3,5-6л-39	9	2900,0	
ПС53	1.030.1-1, в.1-1	2ПС12.18.3,5-л-59	1	860,0	
ПС54	1.030.1-1, в.1-1	ПС 66,5.12.3,5-6л-2.33	2	3220,0	
ПС55	1.030.1-1, в.1-1	ПС66,5.12.3,5-6л-1.32	1	3220,0	
ПС56	1.030.1-1, в.1-1	ПС66,5.12.3,5-6л-1.31	2	3220,0	
ПС57	1.030.1-1, в.1-1	ПС66,5.18.3,5-6л-1.32	1	4820,0	
ПС58	1.030.1-1, в.1-1	ПС66,5.18.3,5-6л-1.31	1	4820,0	
ПС59	1.030.1-1, в.1-1	ПС66,5.18.3,5-6л-1.36	1	4820,0	
ПС60	1.030.1-1, в.1-1	ПС66,5.12.3,5-6л-1.37	1	3220,0	
ПС61	1.030.1-1, в.1-1	2ПС 10.18.3,5-л-2.72	1	720,0	
ПС62	903-1-250.87-КЖ.И.4.13	ПС60.(56).12.3,5-6л-32	2	2760,0	
ПС63	903-1-250.87-КЖ.И.4.14	ПС60(56).18.3,5-6л-32	1	4080,0	
ПС64	903-1-250.87-КЖ.И.4.16	ПС60.(56).12.3,5-6л-31	2	2760,0	

Альбом 7 4.2

Инв. № подл. | Подпись и дата | Взам. инв. №

Привязан:

Инв. №

			903-1-250.87-КЖ
ГИП	Козлов		Котельная с 4 котлами КЕ-25-14с топливо-каменные и бурые угли
Нач. отд.	Чистоусов		
Гл. спец.	Лалагин		Главный корпус
Гл. конс.	Килимник		Стадия: Р; Лист: 101; Листов:
Рук. гр.	Костин		
Ст. инж.	Мушкатина		Спецификация к схемам расположения стеновых панелей (t = − 40°С)
Пров.	Костин		САНТЕХПРОЕКТ
Н. контр.	Писарев		

Альбом 7 ч.2

Спецификация опорных консолей на фрагменты для $t=-20^{\circ}C$

Формат	Зона	Поз.	Обозначение	Наименование	Количество на фрагмент																																Прим.
					1	2	3	4	5	6	7	8	9	10	11	12	13	14	15	16	17	18	19	20	21	22	23	24	25	26	27	28	29	30	31	32	33	34	35	36	37	38	
				Опорные консоли																																					
			1.030.1-1, в.4-1	РК3	6								6																		4	4									
			1.030.1-1, в.4-1	ТК3								6																					4								
			1.030.1-1, в.4-1	РК4					6	35					21	3		1	2	2			2				2			24						4	4			2		1
			1.030.1-1, в.4-1	ФК4																						2														
			1.030.1-1, в.4-1	ТК4																	2	2		2	2			2							4			4	2		2		
			903-1-250.87-КЖ.И.7.41	РК^3			6																							4											
			903-1-250.87-КЖ.И.7.41	РК^ПР3		6		6																																	
			903-1-250.87-КЖ.И.7.42	РК^4				6		7				4	7	1	3	1									3													1	
			903-1-250.87-КЖ.И.7.42	РК^ПР4						7	6				7	1	4	2													3									1	

Спецификация элементов в крепления (начало)

Марка поз.	Обозначение	Наименование	Кол.	Масса ед., кг	Прим.
		Опорные консоли			
РК3	1.030.1-1, в.4-1	РК3	20	13,3	
ТК3	1.030.1-1, в.4-1	ТК3	10	17,6	
РК4	1.030.1-1, в.4-1	РК4	109	10,0	
ФК4	1.030.1-1, в.4-1	ФК4	2	11,7	
ТК4	1.030.1-1, в.4-1	ТК4	22	12,2	
РК^3	903-1-250.87-КЖ.И.7.41	РК^3	10		
РК^ПР3	903-1-250.87-КЖ.И.7.41	РК^ПР3	12		
РК^4	903-1-250.87-КЖ.И.7.42	РК^4	33		
РК^ПР4	903-1-250.87-КЖ.И.7.42	РК^ПР4	31		
		Элементы крепления			
Т3	1.030.1-1, в.4-1	Т3	505	0,4	
Т8	1.030.1-1, в.4-1	Т4	30	0,5	
Т13	1.030.1-1, в.4-1	Т13	15	14,9	
Т14	1.030.1-1, в.4-1	Т14	2	0,8	
Т17	1.030.1-1, в.4-1	Т17	346	0,3	
Т18	1.030.1-1, в.4-1	Т18	32	0,4	

окончание

Марка поз.	Обозначение	Наименование	Кол.	Масса ед., кг	Прим.
		Элементы крепления			
-8х80 ℓ=140	1.030.1-1, в.3-2	-80х80 ℓ=140	322	0,7	
-8х140 ℓ=140	1.030.1-1, в.3-2	-8х140 ℓ=140	10	1,2	
-10х20 ℓ=60	1.030.1-1, в.3-2	-10х20 ℓ=60	34	0,09	
L100х100х8	ГОСТ 8509-72	L100х100х8 ℓ=100	2	1,2	
L125х125х8	ГОСТ 8509-72	L125х125х8 ℓ=80	4	1,2	
Дюбель Д.Г-XII 4,5х60	ТУ-14-4-79	Дюбель Д.Г-XII 4,5х6,0	4		
Сетка	ГОСТ 8478-81	С $\frac{5Bp1-100}{5Bp1-100}$ 150х1250	9	0,9	
		Материалы			
		Цементный раствор М50			2,7м³
	ГОСТ 19177-81	Резиновая пористая уплотняющая прокладка Ф40			1620.0 п.м.
	ГОСТ13489-79	Тиоколовая мастика АМ-05 $\gamma=1,5$ г/см³			2000.0 кг

Привязан:

Инв. №

		903-1-250.87-КЖ	
ГИП	Козлов	Котельная с 4 котлами КЕ-25-14С Топливо-каменные и бурые угли.	
Нач.отд.	Чистоусов		
Гл.спец.	Палатин		
Гл.конст.	Килимник	Главный корпус	Стадия Р; Лист 102; Листов
Рук.гр.	Костин		
Ст.инж.	Станков		
Пров.	Костин	Спецификация опорных консолей на фрагменты и элементов крепления (для $t=-20^{\circ}C$)	САНТЕХПРОЕКТ
Н.контр.	Писарев		

Инв.№ подл. | Подп. и дата | Взам.инв.№

22699-09 50 Копировал: Кульбакина

Альбом 7 ч. 2

Спецификация опорных консолей на фрагменты для $t = -30°C$

Формат	Зона	Поз.	Обозначение	Наименование	1	2	3	4	5	6	7	8	9	10	11	12	13	14	15	16	17	18	19	20	21	22	23	24	25	26	27	28	29	30	31	32	33	34	35	36	37	38	Прим.
				Опорные консоли																																							
			1.030.1-1, в.4-1	РК2	6								6																			4	4										
			1.030.1-1, в.4-1	ТК2								6																						4									
			1.030.1-1, в.4-1	РК3					6	35					21	3		1	2	2			2				2			24						4	4			2		1	
			1.030.1-1, в.4-1	ФК3																						2																	
			1.030.1-1, в.4-1	ТК3																	2	2		2	2			2							4			4	2		2		
			903-1-250.87- кж.и.-7.40	РК^{Л}2			6																								4												
			903-1-250.87 -кж.и.-7.40	РК^{ПР}2		6		6																																			
			903-1-250.87 -кж.и.-7.41	РК^{Л}3				6		7				4	7	1	3	1											3													1	
			903-1-250.87 -кж.и.-7.41	РК^{ПР}3						7	6				7	1	4	2													3												1	

Спецификация элементов крепления (начало)

Марка поз.	Обозначение	Наименование	Кол.	Масса ед., кг	Прим.
		Опорные консоли			
РК2	1.030.1-1, в.4-1	РК2	20	15,6	
ТК2	1.030.1-1, в.4-1	ТК2	10	20.1	
РК3	1.030.1-1, в.4-1	РК3	109	13,3	
ФК3	1.030.1-1, в.4-1	ФК3	2	15,5	
ТК3	1.030.1-1, в.4-1	ТК3	22	17.6	
РК^{Л}2	903-1-250.87-кж.и.7.40	РК^{Л}2	10		
РК^{ПР}2	903-1-250.87 -кж.и.7.40	РК^{ПР}2	12		
РК^{Л}3	903-1-250.87 -кж.и.7.41	РК^{Л}3	33		
РК^{ПР}3	903-1-250.87 -кж.и.7.41	РК^{ПР}3	31		
		Элементы крепления			
Т3	1.030.1-1, в.4-1	Т3	505	0,4	
Т8	1.030.1-1, в.4-1	Т4	30	0,5	
Т13	1.030.1-1, в.4-1	Т13	15	14,9	
Т14	1.030.1-1, в.4-1	Т14	2	0,8	
Т17	1.030.1-1, в.4-1	Т17	346	0,3	
Т18	1.030.1-1, в.4-1	Т18	32	0,4	

Окончание

Марка поз.	Обозначение	Наименование	Кол.	Масса ед., кг	Прим.
		Элементы крепления			
-8×80 ℓ=140	1.030.1-1, в.3-2	-80×80 ℓ=140	322	0.7	
-8×140 ℓ=140	1.030.1-1, в.3-2	-8×140 ℓ=140	10	1.2	
-10×20 ℓ=60	1.030.1-1, в.3-2	-10×20 ℓ=60	34	0.09	
L100×100×8	ГОСТ 8509-72	L100×100×8 ℓ=100	2	1.2	
L125×125×8	ГОСТ 8509-72	L125×125×8 ℓ=80	4	1.2	
Дюбель ДГ-XII 4.5×60	ТУ-14-4-79	Дюбель ДГ-XII 4,5×6,0	4		
Сетка	ГОСТ 8478-81	С $\frac{5Вр1-100}{5Вр1-100}$ 150×1250	9	0,9	
		Материалы			
		Цементный раствор М50			3,0 м^3
	ГОСТ 19177-81	Резиновая пористая уплотняющая прокладка Ф40			1620,0 п.м.
	ГОСТ 13489-79	Тиоколовая мастика АМ-05 $\gamma = 1,5$ г/см^3			2000,0 кг

Инв. № подл. | Подп. и дата | Взам. инв. №

Привязан:

Инв. №

ГИП	Козлов	
Нач. отд.	Чистоусов	
Гл. спец.	Палагин	
Гл. констр.	Килимник	
Рук. гр.	Костин	
Ст. инж.	Станков	
Пров.	Костин	
Н. контр.	Писарев	

903-1-250.87 -КЖ

Котельная с 4 котлами КЕ-25-14С топливо-каменные и бурые угли

Главный корпус

Стадия	Лист	Листов
Р	103	

Спецификации опорных консолей на фрагменты и элементов крепления (для $t = -30°C$)

САНТЕХПРОЕКТ

22699-09 51

Копировал: Кульбакина

Альбом 7 ч.2

Спецификация опорных консолей на фрагменты для t = -40°С

Фрагм. зона	Поз.	Обозначение	Наименование	Количество на фрагмент 1	2	3	4	5	6	7	8	9	10	11	12	13	14	15	16	17	18	19	20	21	22	23	24	25	26	27	28	29	30	31	32	33	34	35	36	37	38	Прим.
			Опорные консоли																																							
		1.030.1-1, в.4-1	РК1	6				6	35			6		21	3		1	2	2			2			2			24		4	4			4	4			2		1	
		1.030.1-1, в.4-1	ФК1																					2																
		1.030.1-1, в.4-1	ТК1								6									2	2		2	2			2					4	4			4	2		2			
		903-1-250.87-КЖ.И.7.39	$РК^{Л}1$			6	6		7				4	7	1	3	1											3		4										1	
		903-1-250.87-КЖ.И.7.39	$РК^{ПР}1$		6		6		7	6				7	1	4	2													3										1	

Спецификация элементов крепления (начало)

Марка поз.	Обозначение	Наименование	Кол.	Масса ед., кг	Прим.
		Опорные консоли			
РК1	1.030.1-1, в.4-1	РК1	129	17.7	
ФК1	1.030.1-1, в.4-1	ФК1	2	20.3	
ГК1	1.030.1-1, в.4-1	ГК1	32	22.7	
$РК^{Л}1$	903-1-250.87-КЖ.И.7.39	$РК^{Л}1$	43		
$РК^{ПР}1$	903-1-250.87-КЖ.И.7.39	$РК^{ПР}1$	43		
		Элементы крепления			
Т3	1.030.1-1, в.4-1	Т3	505	0.4	
Т8	1.030.1-1, в.4-1	Т4	30	0.5	
Т13	1.030.1-1, в.4-1	Т13	15	14.9	
Т14	1.030.1-1, в.4-1	Т14	2	0.8	
Т17	1.030.1-1, в.4-1	Т17	346	0.3	
Т18	1.030.1-1, в.4-1	Т18	32	0.4	

окончание

Марка поз.	Обозначение	Наименование	Кол.	Масса ед., кг	Прим.
		Элементы крепления			
-8×80 ℓ=140	1.030.1-1, в.3-2	-80×80 ℓ=140	322	0.7	
-8×140 ℓ=140	1.030.1-1, в.3-2	-8×140 ℓ=140	10	1,2	
-10×20 ℓ=60	1.030.1-1, в.3-2	-10×20 ℓ=60	34	0.09	
∟100×100×8	ГОСТ 8509-72	∟100×100×8 ℓ=100	2	1,2	
∟125×125×8	ГОСТ 8509-72	∟125×125×8 ℓ=80	4	1,2	
Дюбель Д.Г-XII 4.5×60	ТУ-14-4-79	Дюбель Д.Г-XII 4,5×6.0	4		
Сетка	ГОСТ 8478-81	С $\frac{5Вр1-100}{5Вр1-100}$ 150×1250	9	0,9	
		Материалы:			
		Цементный раств. М50			4,8 м³
	ГОСТ 19177-81	Резиновая пористая уплотняющая прокладка Ф40			1620.0 п.м.
	ГОСТ 13489-79	Тиоколовая мастика АМ-05 $\gamma = 1,5$ г/см³			2000.0 кг

Привязан:

Инв. №

ГИП	Козлов		903-1-250.87 -КЖ
Нач. отд.	Чистоусов		Котельная с 4 котлами КЕ-25-14С Топливо-каменные и бурые угли
Гл. спец.	Палагин		Главный корпус — Стадия: Р; Лист: 104; Листов:
Гл. конст.	Килимник		
Рук. гр.	Костин		
Ст. инж.	Станков		Спецификации опорных консолей на фрагменты и элементов крепления (для t = -40°С)
Пров.	Костин		САНТЕХПРОЕКТ
Н. контр.	Писарев		

Инв. № подл. | Подп. и дата | Взам. инв. №

22699-09 52

Копировал: Кульбакина

Альбом 7 ч. 2

Схема расположения перегородок в осях 2÷6; Е-Д на отм. 0,000

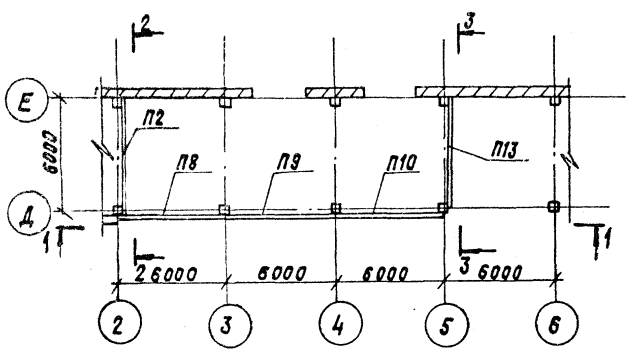

Схема расположения перегородок в осях 2÷8; Е-Д на отм. 3,600

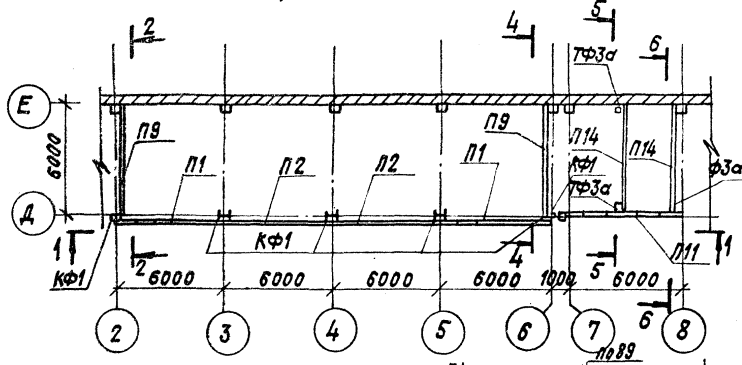

1 — 1

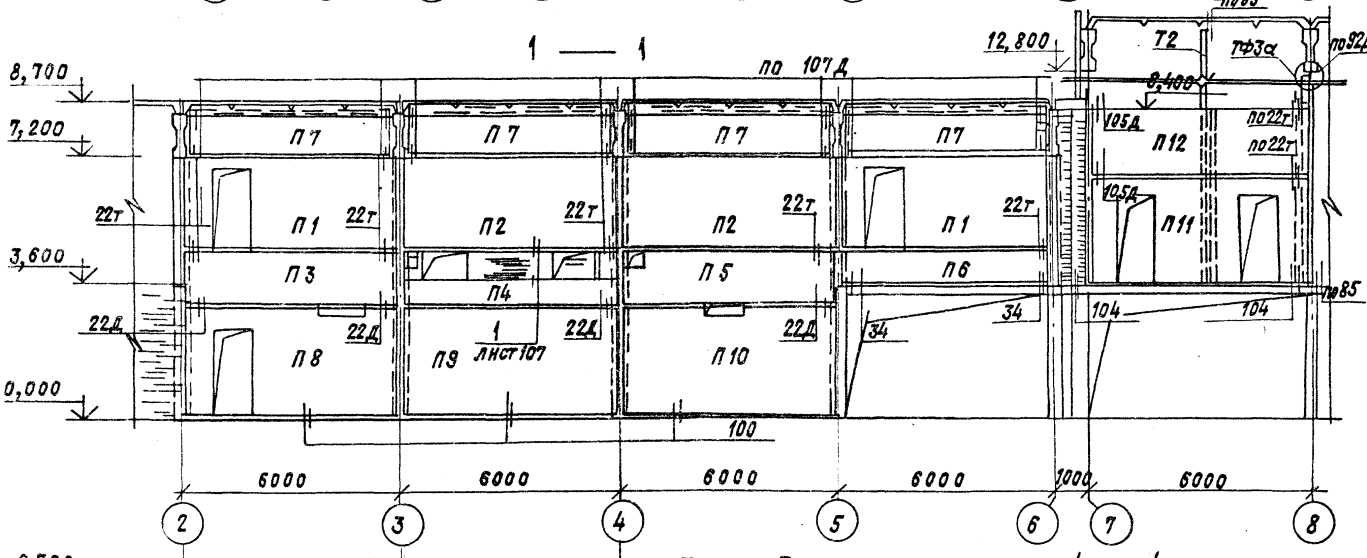

2 — 2

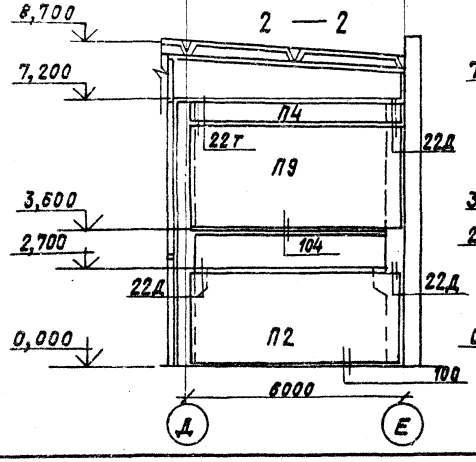

3 — 3

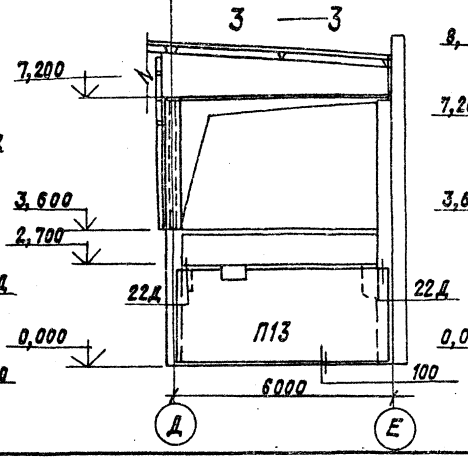

4 — 4

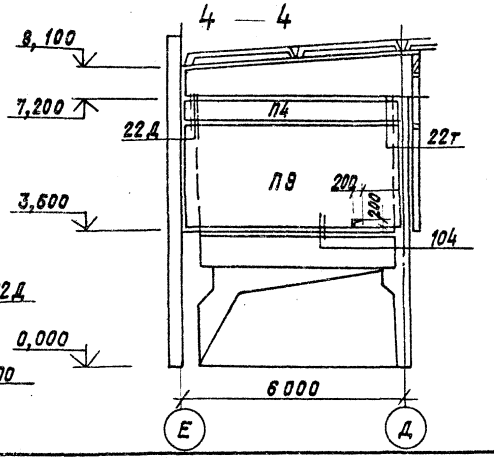

Спецификация к схемам расположения перегородок в осях 2÷8; Е-Д на отм. 0,000 и 3,600

Марка поз.	Обозначение	Наименование	Кол.	Масса ед., кг	Примеч.
		Панели перегородки			
П1	1.030.9-2,в.1	ПГ60.27-1-т-Д1	2	2740,0	
П2	1.030.9-2,в.1	ПГ60.27-1-т	3	2400,0	
П3	1.030.9-2,в.1	ПГ60.15-1-т	1	1700,0	
П4	1.030.9-2,в.1	ПГ60.6-1-т	3	670,0	
П5	903-1-250.87-КЖ.И.6.2	ПГ60.15-1-т-а	1	1700,0	
П6	1.030.9-2,в.1	ПГ60.9-1-т	1	1010,0	
П7	1.030.9-2,в.1	ПГ55.12-1-т	4	1270,0	
П8	903-1-250.87-КЖ.И.6.9	ПГ60.30-1-т-Д1-а	1	2960,0	
П9	1.030.9-2,в.1	ПГ60.30-1-т	3	3430,0	
П10	903-1-250.87-КЖ.И.6.1	ПГ60.30-1-т-а	1	3430,0	
П11	1.030.9-2,в.1	ПГ60.30-1-т-2Д	1	2470,0	
П12	1.030.9-2,в.1	ПГ60.18-1-т	1	2040,0	
П13	903-1-250.87-КЖ.И.6.1	ПГ60.27-1-т-а	1	2400,0	
П14	1.030.9-2,в.1	ПГ58.30-1-т	2	3310,0	
П15	1.030.9-2,в.1	ПГ58.18-1-т	2	1970,0	
ОП3	1.030.9-2,в.1	Опорная подушка ОП3	10	27,0кг	
ОП1	1.030.9-2,в.1	—"— ОП1	3	27,0кг	
СФ7	1.030.9-2,в.4	Колонна фахверка ТФ7	5	55,0кг	
ТФ3а	903-1-250.87-КЖ.И.744	Колонна фахверка ТФ3а	3	517,0кг	
Т15	1.030.9-2,в.4	Стальной эл-нт Т15	1	37,0кг	
Т7	1.030.9-2,в.4	Стальной эл-нт Т7	1	40,0кг	
МС5	1.030.9-2,в.7	Соединительный элемент МС5	3	0,3кг	
МС6	1.030.9-2,в.7	То же МС6	6	0,2кг	
МС1	1.030.9-2,в.7	—"— МС1	24	0,4кг	
МС9	1.030.9-2,в.7	—"— МС9	8	0,5кг	
МС9а	1.030.9-2,в.7	—"— МС9а	8	0,5кг	
МС14	1.030.9-2,в.7	—"— МС14	42	0,2кг	
МС35	1.030.9-2,в.7	—"— МС35	13	0,6кг	
МС35а	1.030.9-2,в.7	—"— МС35с	13	0,6кг	
МС66	1.030.9-2,в.7	—"— МС66	2	1,2кг	
МС68	1.030.9-2,в.7	—"— МС68	16	0,5кг	
МС2	1.030.9-2,в.7	—"— МС2	32	0,7кг	

1. Общие указания-см. лист 5.
2. Все узлы замаркированы по серии 1.030.9-2;вып. 6.
3. Сечения 5-5 и 6-6 см. лист 106.

Привязан:

Инв.№

ГИП	Козлов		903-1-250.87-КЖ
Нач.отд.	Чистоусов		Котельная с 4 котлами КЕ-25-14с топливо-каменные и бурые угли
Гл.конст.	Палагин		Главный корпус — Стадия: Р; Лист: 105; Листов:
Гл.спец.	Климник		
Рук.гр.	Костин		
Инж.	Виноградова		Схема расположения перегородок в осях 2÷8, Е-Д на отм. 0,000; 3,600. — САНТЕХПРОЕКТ
Провер.	Костин		
Н.контр.	Писарев		

226.99-09 53 Копировал: Крайлина Формат: А2

Инв.№подл. | Подпись и дата | Взам.инв.№

Альбом 7.42

Схема расположения перегородок в осях А-Б; 3÷6 на отм. 0,000

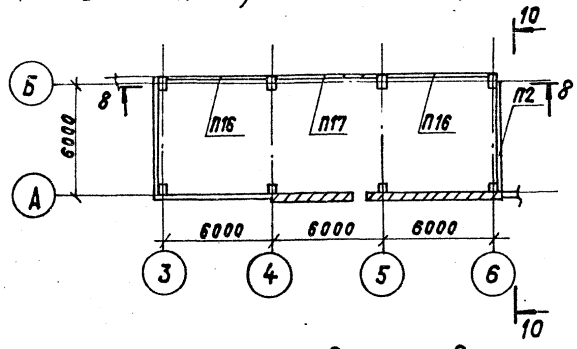

Схема расположения перегородок в осях А-Б; 3÷6 на отм. 3,600.

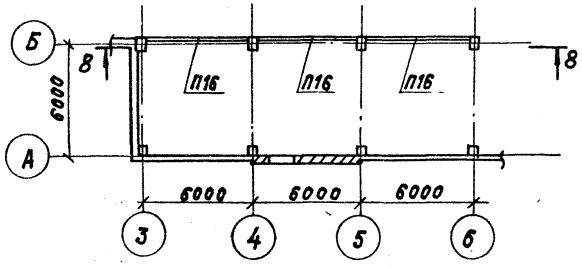

8 — 8

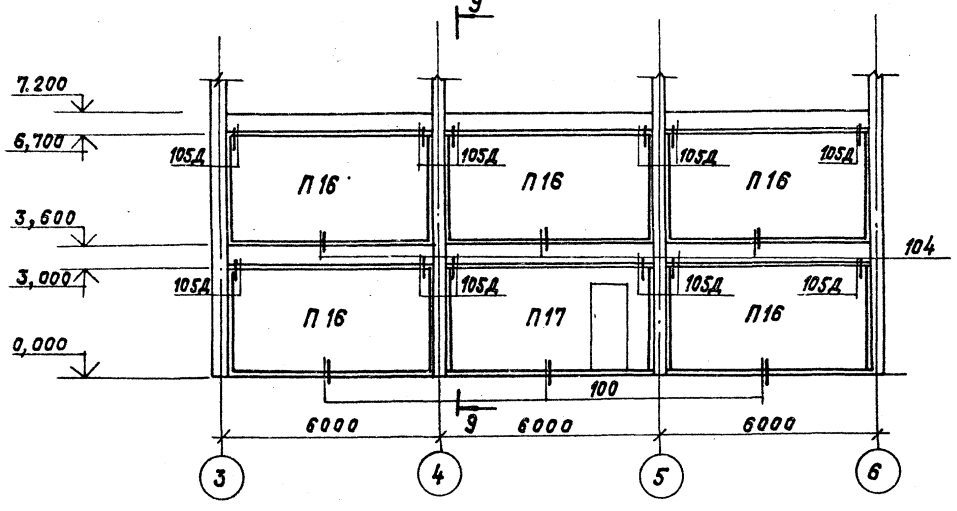

9 — 9

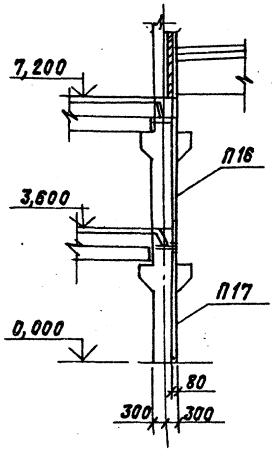

10 — 10

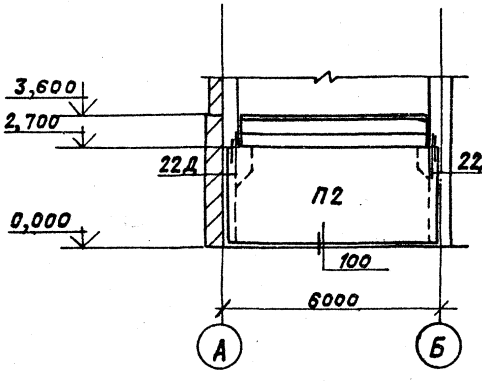

5 — 5

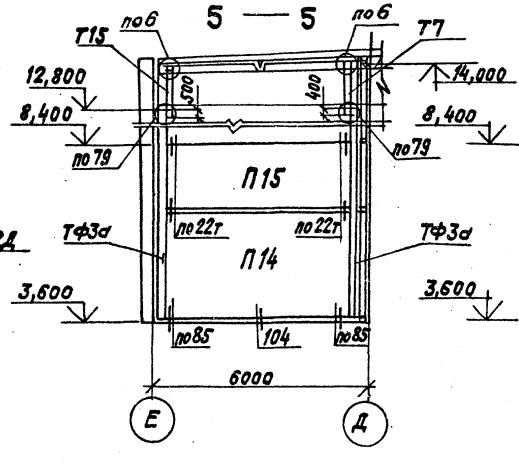

6 — 6

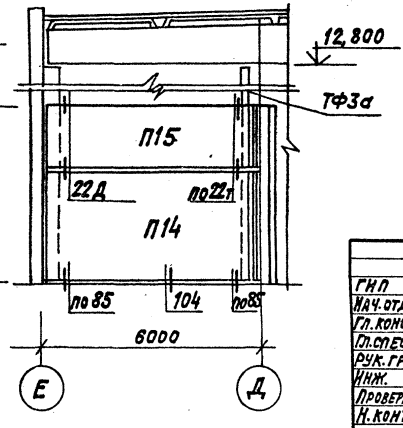

Спецификация к схемам расположения перегородок в осях А-Б; 3÷6 на отм. 0,000; 3,600

Марка поз.	Обозначение	Наименование	Кол.	Масса ед. кг	Примеч.
		Панели перегородки			
П16	1.030.9-2,в.1	ПГ55.30-1-Т	5	3170,0	
П17	1.030.9-2,в.1	ПГ55.30-1-Т-Д1	1	2710,0	
П2	1.030.9-2,в.1	ПГ60.27-1-Т	1	2400,0	
ОП3	1.030.9-2,в.1	Опорная подушка ОП3	6	27,0	
		Изделия соединительные			
МС1	1.030.9-2,в.7	МС1	36	0,4кг	
МС9	1.030.9-2,в.7	МС9	1	0,5кг	
МС9а	1.030.9-2,в.7	МС9а	1	0,5кг	
МС4	1.030.9-2,в.7	МС4	2	0,3кг	
МС14	1.030.9-2,в.7	МС14	2	0,2кг	
МС66	1.030.9-2,в.7	МС66	12	1,2кг	
МС68	1.030.9-2,в.7	МС68	2	0,5кг	
ДРК-М10	11761.00.00.000	Дюбель ДРК-М10	166	0,04кг	
Болт	ГОСТ 7798-70*	Болт М10х30.58	166	0,02кг	
Шайба	ГОСТ 11371-78	Шайба 10.01	166	0,11кг	

Сечения 5-5 и 6-6 замаркированы на листе 105.

Привязан:

Инв. №

Инв. № подл. | Подпись и дата | Взам. инв. №

ГИП	Козлов		903-1-250.87 - КЖ		
Нач. отд.	Чистоусов		Котельная с 4 котлами КЕ-25-14С Топливо - каменные и бурые угли		
Гл. конс.	Палагин				
Гл. спец.	Килимник		Главный корпус.	Стадия: Р	Лист: 106
Рук. гр.	Костин				Листов:
Инж.	Виноградова		Схема расположения перегородок в осях А-Б; 3÷6 на отм. 0,000 и 3,600.	САНТЕХПРОЕКТ	
Проверил	Костин				
Н. конт.	Лисарев				

22699-09 54

Копировал: Крайлина Формат: А2

Альбом 7 ч.2

Схема расположения перегородок в осях А-Б; 10÷15 на отм. 0.000

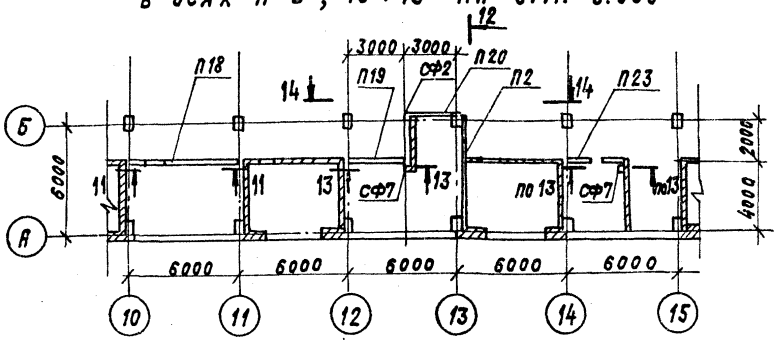

Схема расположения перегородок в осях Д-Е; 8÷15 на отм. 0,000

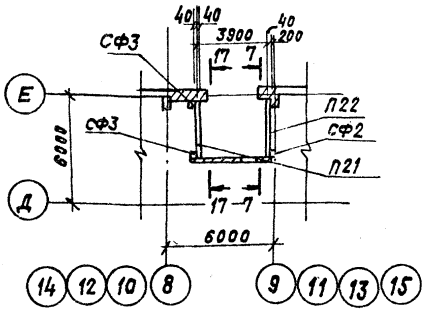

Спецификация к схемам расположения перегородок в осях А-Б, 10÷15 и Д-Е, 8-15 на отм. 0,000.

Марка поз.	Обозначение	Наименование	Кол.	Масса ед. кг	Примеч.
		Панели перегородок			
П18	1.030.9-2,8.1	ПГ60.30-1-т-В1-Д1	1	2320,0	
П2	1.030.9-2,8.1	ПГ60.27-1-т	1	2400,0	
П19	1.030.9-2,8.1	ПГ30.30-2-т-В2-Д1	1	1660,0	
П20	1.030.9-2,8.1	ПГ30.27-2-т-Д1	1	1150,0	
П21	1.030.9-2,8.1	ПГ30.30-2-т	1	1700,0	
П22	1,030.9-2,8.1	ПГ30.27-2-т	1	1560,0	
П23	1.030.9-2,8.1	ПГ30.30-2-т-В2-Д1	1	1200,0	
		Стойки фахверка			
СФ2	1.030.9-2,8.4	СФ2	2	46,0	
СФ3	1.030.9-2,8.4	СФ3	2	48,0	
СФ7	1.030.9-2,8.4	СФ7	2	55,0	
		Соединительные элементы			
МС1	1.030.9-2,8.7	МС1	22	0,4кг	
МС5	1.030.9-2,8.7	МС5	2	0,3кг	
МС6	1.030.9-2,8.7	МС6	4	0,2кг	
МС3	1.030.9-2,8.7	МС3	2	1,7кг	
МС9	1.030.9-2,8.7	МС9	2	0,5кг	
МС9а	1.030.9-2,8.7	МС9а	2	0,5кг	
МС12	1.030.9-2,8.7	МС12	2	2,9кг	
МС14	1.030.9-2,8.7	МС14	10	0,2кг	
МС16	1.030.9-2,8.7	МС16	2	1,6кг	
МС35	1.030.9-2,8.7	МС35	3	0,6кг	
МС35а	1.030.9-2,8.7	М35а	3	0,6кг	
МС66	1.030.9-2,8.7	МС66	5	1,2кг	
МС68	1.030.9-2,8.7	МС68	4	0,5кг	
МС132	1.030.9-2,8.7	МС132	3	6,5кг	
С14		С14, ГОСТ 8240-72*	40 п.м.	12,3кг	
ДРК-М10	11761.00.00.000	Дюбель ДРК-М10	30	0,04	
		Болт М10х30.58 ГОСТ 7798-70* с шайбой 10.01 ГОСТ 11371-78	30	0,03	

11 — 11

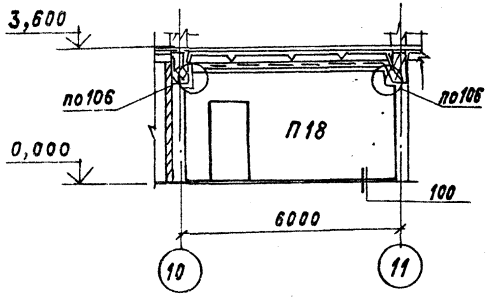

12 — 12

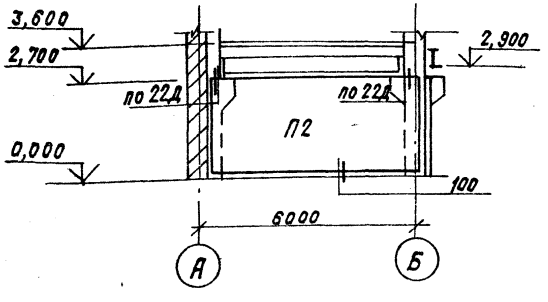

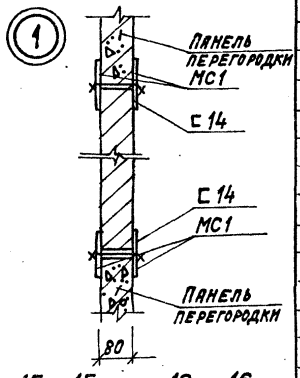

15—15 16 — 16

13 — 13

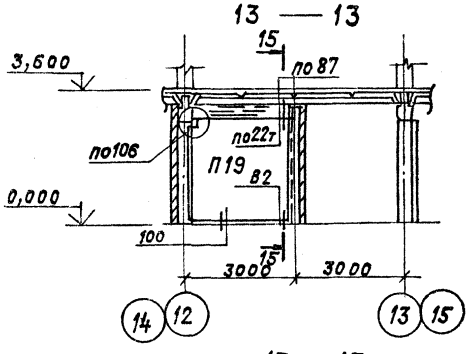

14 — 14

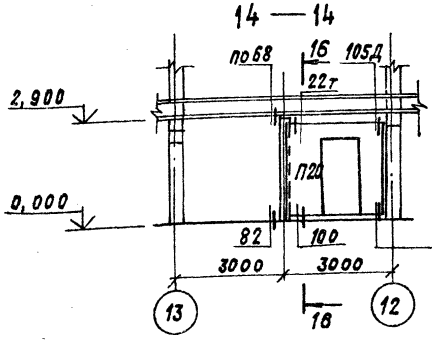

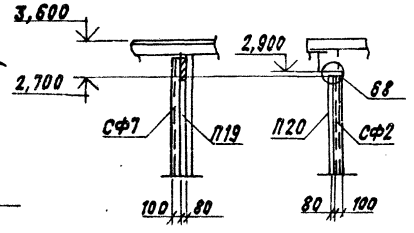

17 — 17

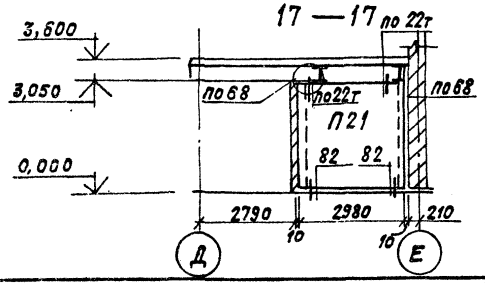

7 — 7

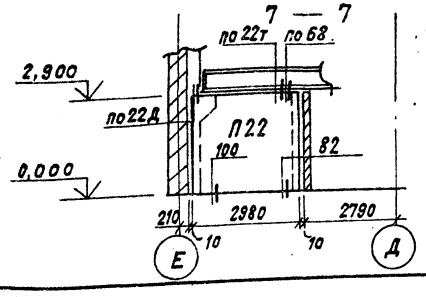

1. Общие указания - см. лист 5
2. Все узлы замаркированы по серии 1.030.9-2, вып. 6.
3. Узел 1 замаркирован на листе 105.

Привязан:

Инв. №

ГИП	Козлов		903-1-250.87 -КЖ
Нач.отд.	Чистяусов		Котельная с 4 котлами КЕ-25-14С Топливо - каменные и бурые угли
Гл.конст.	Лялягин		
Гл.спец.	Килимник		Главный корпус. Стадия Р; Лист 107; Листов
Рук.гр.	Костин		
Конж.	Виноградова		Схема расположения перегородок в осях А-Б, 10÷15 и Д-Е, 8÷15 на отм. 0,000.
Провер.	Костин		САНТЕХПРОЕКТ
Н.контр.	Лисарев		

22699-09 55 Копировал: Крылина Формат А2

Инв.№ подл. | Подпись и дата | Взам. инв.№

Альбом 7 ч.2

Схема расположения перегородок в осях А÷Б, 5÷9 на отм. 7.200

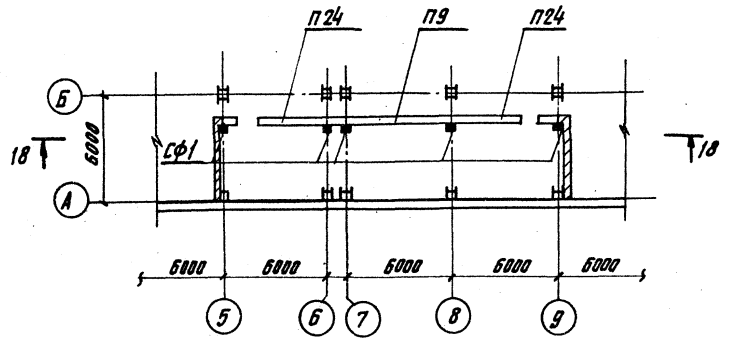

18 — 18

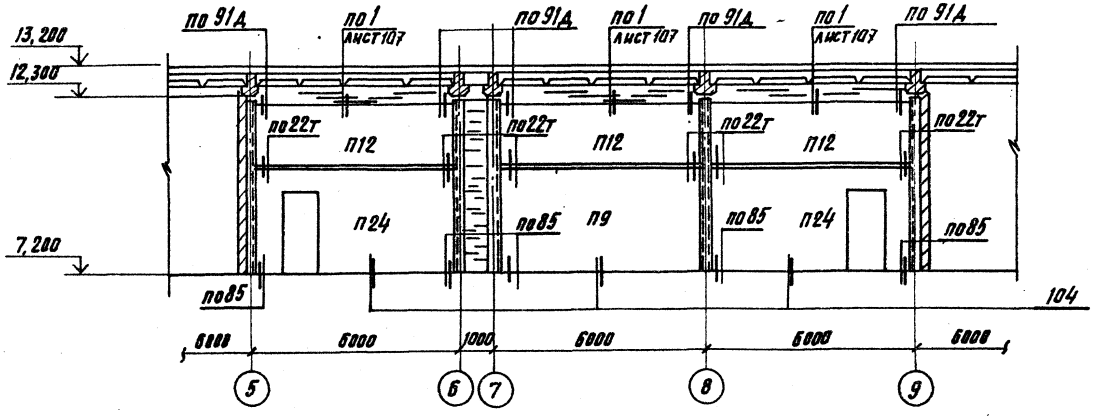

Спецификация к схеме расположения перегородок в осях А÷Б, 5÷9 на отм. 7,200

Марка поз.	Обозначение	Наименование	Кол.	Масса ед., кг	Прим.
		Панели перегородки			
п24	1.030.9-2, 8.1	ПГ 60.30-1-Т-Д1	2		
п9	1.030.9-2, 8.1	ПГ 60.30-1-Т	1	3430	
п12	1.030.9-2, 8.1	ПГ 60.18-1-Т	3	2040	
		Стойки фахверка			
сф6	1.030.9-2.0-13 Вып.4	СФ 19	5	77,0 кг	
		Элементы соединительные			
мс3	1.030.9-2, 8.7	МС 3	5	1,7 кг	
мс4	1.030.9-2, 8.7	МС 4	12	0,3 кг	
мс5	1.030.9-2, 8.7	МС 5	6	0,3 кг	
мс6	1.030.9-2, 8.7	МС 6	12	0,2 кг	
мс11	1.030.9-2, 8.7	МС 11	5	1,8 кг	
мс14	1.030.9-2, 8.7	МС 14	12	0,2 кг	
мс35	1.030.9-2, 8.7	МС 35	6	0,6 кг	
мс35а	1.030.9-2, 8.7	МС 35а	6	0,6 кг	
мс1	1.030.9-2, 8.7	МС 1	18	0,4 кг	
дрк-м10	11761.00.00.000	Дюбель ДРК-М10	20	0,04	
		Болт М10х30.58 ГОСТ 7798-70* с шайбой 10.01 ГОСТ 11371-78	20	0,03	
оп1	1.030.9-2, 8.1	Опорная подушка оп1	5	27,0	
с14		с14, ГОСТ 8240-72*	18 п.м.	12,3 кг	п.м.

1. Узлы замаркированы по серии 1.030.9-2, вып. 6.

Инв. № подл. | Подпись и дата | Взам. инв. №

Привязан:		903-1-250.87	-КЖ
Инв. №		Котельная с 4 котлами КЕ-25-14С топливо-каменные и бурые угли.	
		Главный корпус.	Стадия: Р; Лист: 108; Листов:
		Схема расположения перегородок в осях А÷Б, 5÷9 на отм. 7.200	САНТЕХПРОЕКТ

ГИП	Козлов	
Нач. отд.	Шарова	
Гл. конст.	Палагин	
Гл. спец.	Кулимник	
Рук. гр.	Костин	
Инжен.	Виноградова	
Провер.	Костин	
Н. контр.	Писарев	

22699-09 56

Копировал: Кульбакина

Альбом 7 4.2

Схема расположения элементов лестницы в осях 4-5

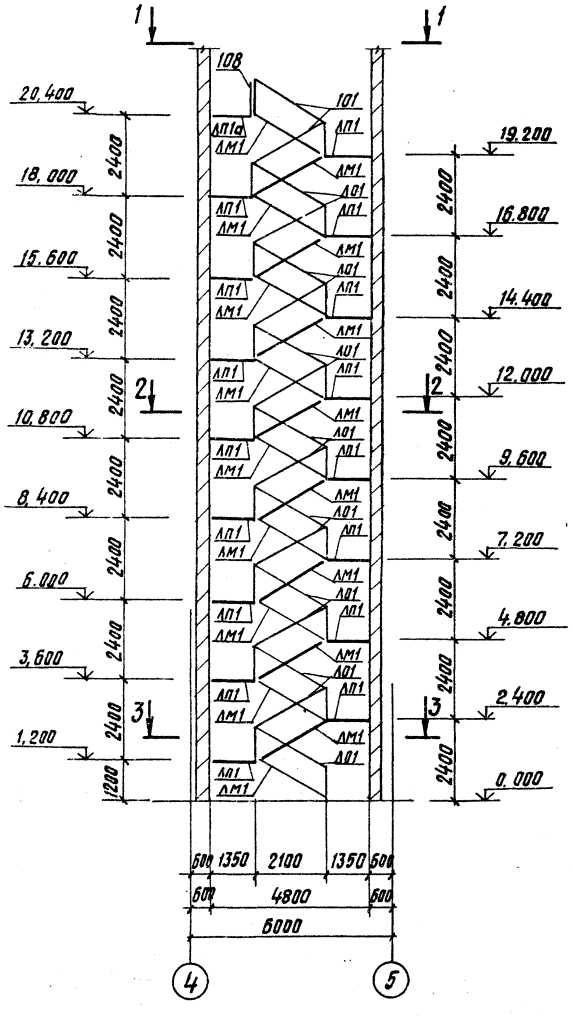

1-1

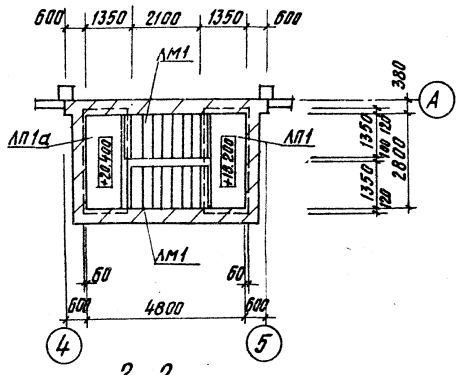

2-2

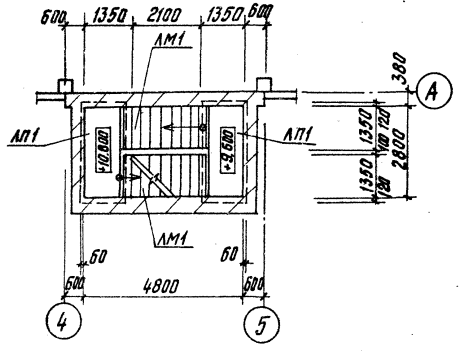

3-3

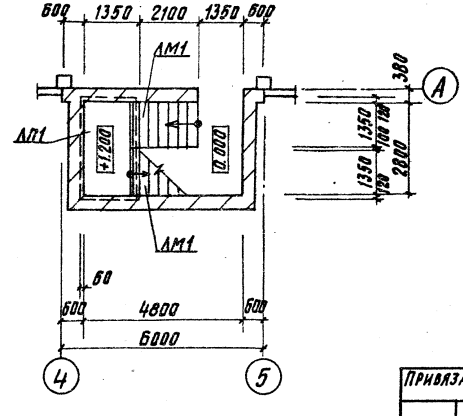

Спецификация к схеме расположения элементов лестницы в осях 4-5

Марка	Обозначение	Наименование	Кол.	Масса кг.	Прим.
		Сборные железо-			
		бетонные элементы			
ЛМ1	ИИ27-1	лестничный марш ЛМ1	17	1450.0	
ЛП1	ИИ27-1	лестничная площадка ЛП1	16	1030.0	
ЛП1а	ИИ27-1	лестничная площадка ЛП1а	1	1030.0	
		Стальные элементы			
Л01	ИИ27-2	лестничное ограждение 101	17	32.7	
Л08	ИИ27-2	лестничное ограждение 108	1	23.0	

Инв. № подл. | Подпись и дата | Взам. инв. №

Привязан:

Инв. №

ГИП	Козлов	
Нач. отд.	Чистоусов	
Гл. спец.	Килимник	
Рук. гр.	Костин	
Ст. инж.	Сергеева	
Провер.	Костин	
Н. контр.	Писарер	

903-1-250.87 -КЖ

Котельная с 4 котлами КЕ-25-14С топливо-каменные и бурые угли

Главный корпус

Стадия	Лист	Листов
Р	109	

Схема расположения элементов лестниц.

САНТЕХПРОЕКТ

22699-09 57

Формат 22

Альбом 7 ч.2

Схема расположения трассы трубопроводов и наружных сетей

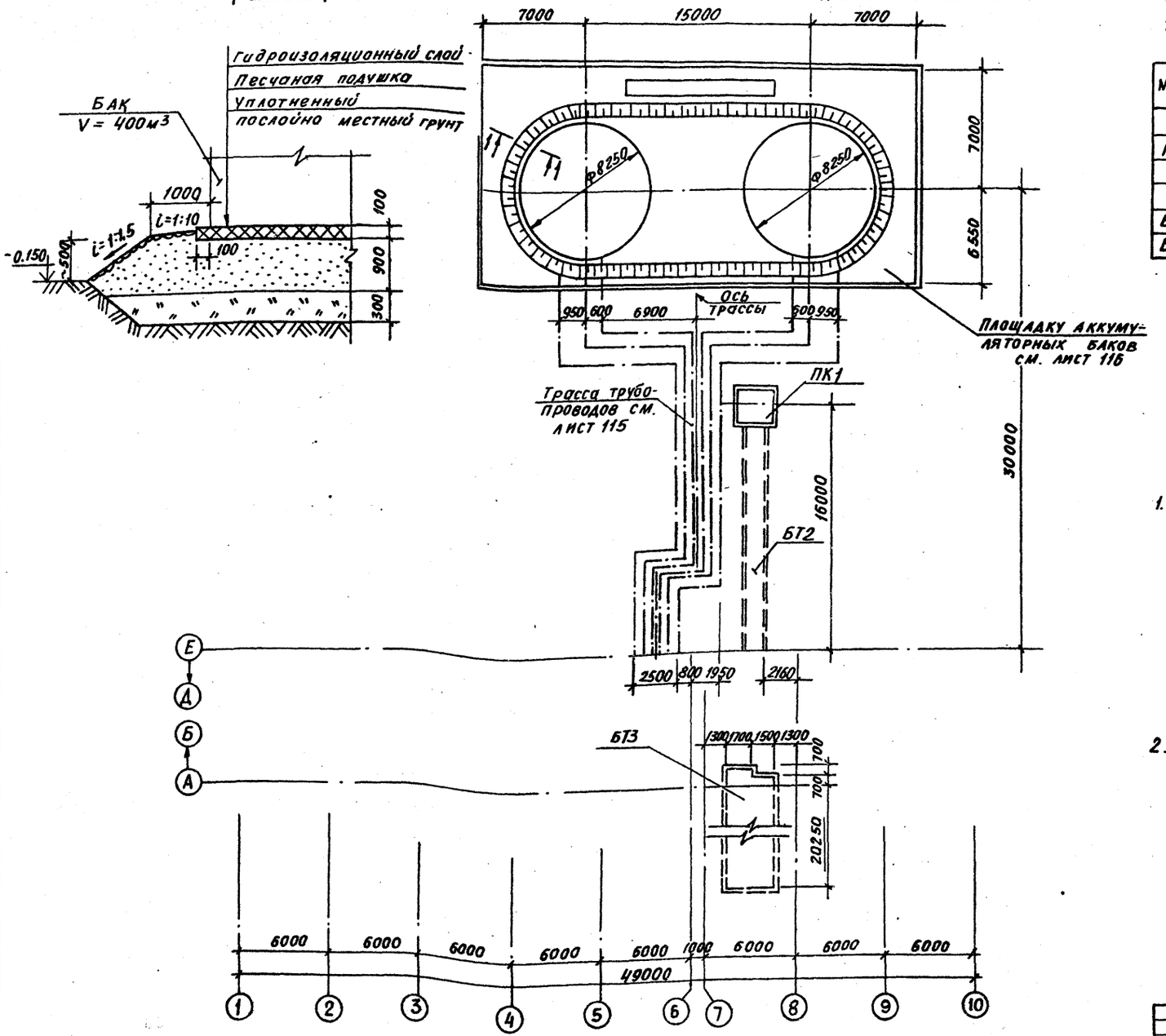

Спецификация к схеме расположения трассы трубопроводов и наружных сетей

Марка, поз.	Обозначение	Наименование	Кол	Масса ед, кг	Прим.
		Продувочный колодец			
ПК1	листы 111, 112	ПК1	1		
		Каналы			
БТ2	лист 113	БТ2	1		
БТ3	лист 114	БТ3	1		

1. Гидроизоляционный слой выполняется из супесчаного грунта влажностью не более 3%, перемешанного с вяжущим веществом (8÷10% от объема смеси).
   В качестве вяжущих веществ применяются жидкие нефтяные битумы, гудроны, мазуты. Грунты для приготовления смеси должны иметь следующий состав:
   1) Песок крупностью 0,1÷2,0 мм - от 60 до 85%
   2) Песчаные, пылеватые и глинистые частицы крупностью менее 0,1мм от 40 до 15%
2. Песчаная подушка выполняется из песка средней крупности с углом внутреннего трения $\varphi = 36°$ и укладывается слоями по 15 см с увлажнением и уплотнением механизированными способами

Согласовано: Нач. отд. КУ-2 Волков

Инв. № подл. | Подпись и дата | Взам. инв. №

Привязан:

Инв. №

ГИП	Беседин		903-1-250.87- КЖ
Нач.отд	Чистоусов		Котельная с 4 котлами КЕ-25-14С топливо- каменные и бурые угли
Гл.конст	Палагин		
Гл.спец	Писарев		Главный корпус — Стадия: Р; Лист: 110; Листов:
Рук.гр.	Балашова		
Н.контр	Писарев		Схема расположения трассы трубопроводов наружных сетей — САНТЕХПРОЕКТ

22699-09 58 Копировал: Бочкарёва Формат: А2

Продувочный колодец ПК-1

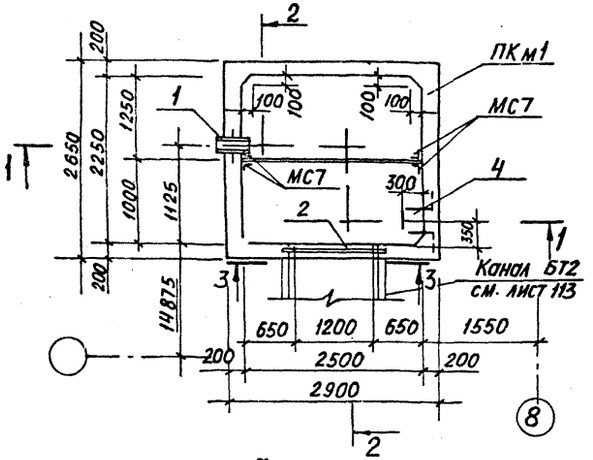

План на отм. 0,000

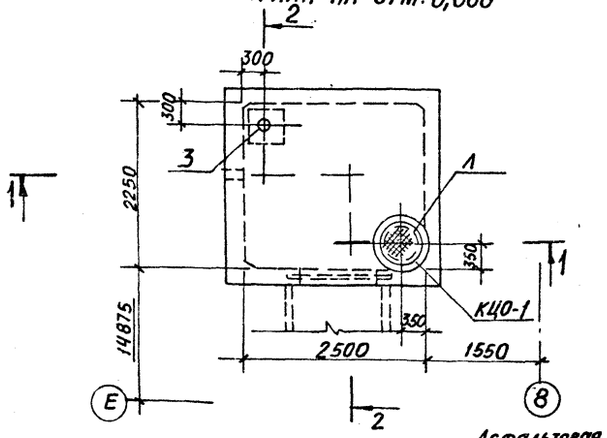

1–1

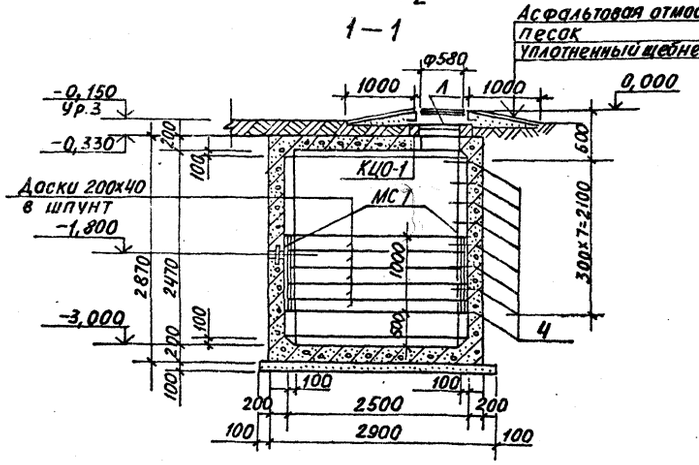

2–2

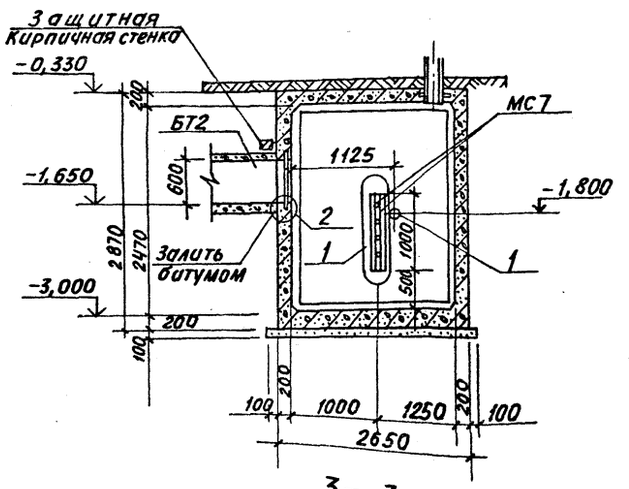

3–3

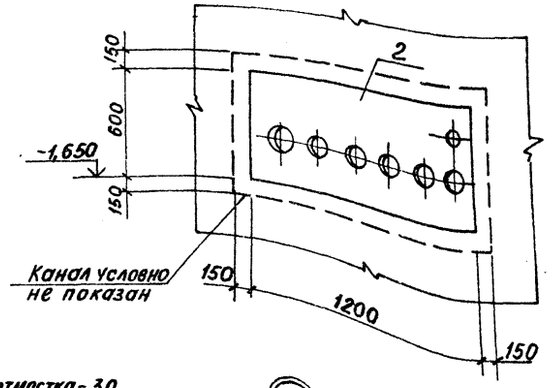

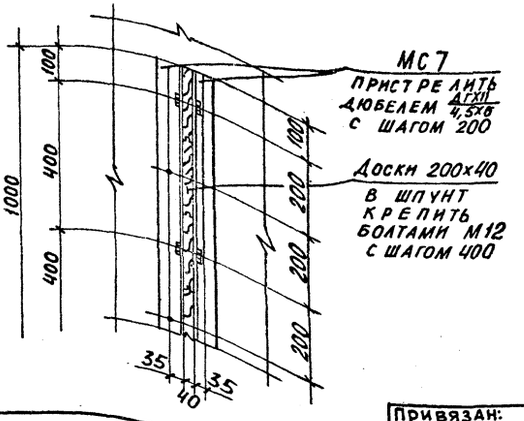

Спецификация к схеме расположения продувочного колодца ПК1

Марка поз.	Обозначение	Наименование	Кол.	Масса ед. кг	Прим.
		Монолитные			
		железобетонные			
		конструкции			
ПКм1	Листы 111, 112	ПКм1	1		
		Сборные			
		конструкции			
КЦО1	3.900-3, вып.7, ч.1	Кольцо опорное КЦО-1	2	50,0	
Л	ГОСТ 3634-79	Люк чугунный Л	1	65,0	
МС7	903-1-250.87-КЖ(И.7.28	Соединительный элемент МС7	4	6,0	

Спецификация ПКм1

(начало)

Форм	Зона	Поз.	Обозначение	Наименование	Кол.	Прим.
				ПКм1 (1 шт)		
				Сборочные единицы		
		1	5.900-2	Сальник D_y=150, ℓ=500	1	
А4		2	903-1-250.87-КЖИ. 7.20	Изделие закладное МН17	1	34,0кг
А4		3	903-1-250.87-КЖ.И.7.21	то же МН18	1	17,9кг
А4		4	903-1-250.87-КЖ.И.7.22	" МН19	8	3,4кг

1. Данный лист рассматривать совместно с листом 112
2. Внутренние поверхности колодца оштукатурить цементным раствором толщиной 25мм с последующим железнением.
3. Наружные поверхности колодца обмазать горячим битумом за 2 раза по холодной битумной грунтовке.
4. Доски антисептировать.
5. Привязку отверстий в поз.2(МН17) уточнить при привязке конкретного проекта.

Согласовано:
Нач. ОТА КСО

Инв. № подл. | Подпись и дата | Взам. инв. №

Привязан:

ГИП	Беседин		903-1-250.87-КЖ
Нач. отд.	Чистяков		Котельная с 4 котлами КЕ-25-14С топливо- каменные и бурые угли
Гл. конст.	Палагин		
Гл. спец.	Писарев		Главный корпус
Рук. гр.	Балашов		Стадия Р; Лист 111; Листов
Н. контр.	Писарев		Продувочный колодец ПК1. Планы. Разрезы.
			САНТЕХПРОЕКТ

Альбом 7 ч.2

Схемы армирования ПК-1

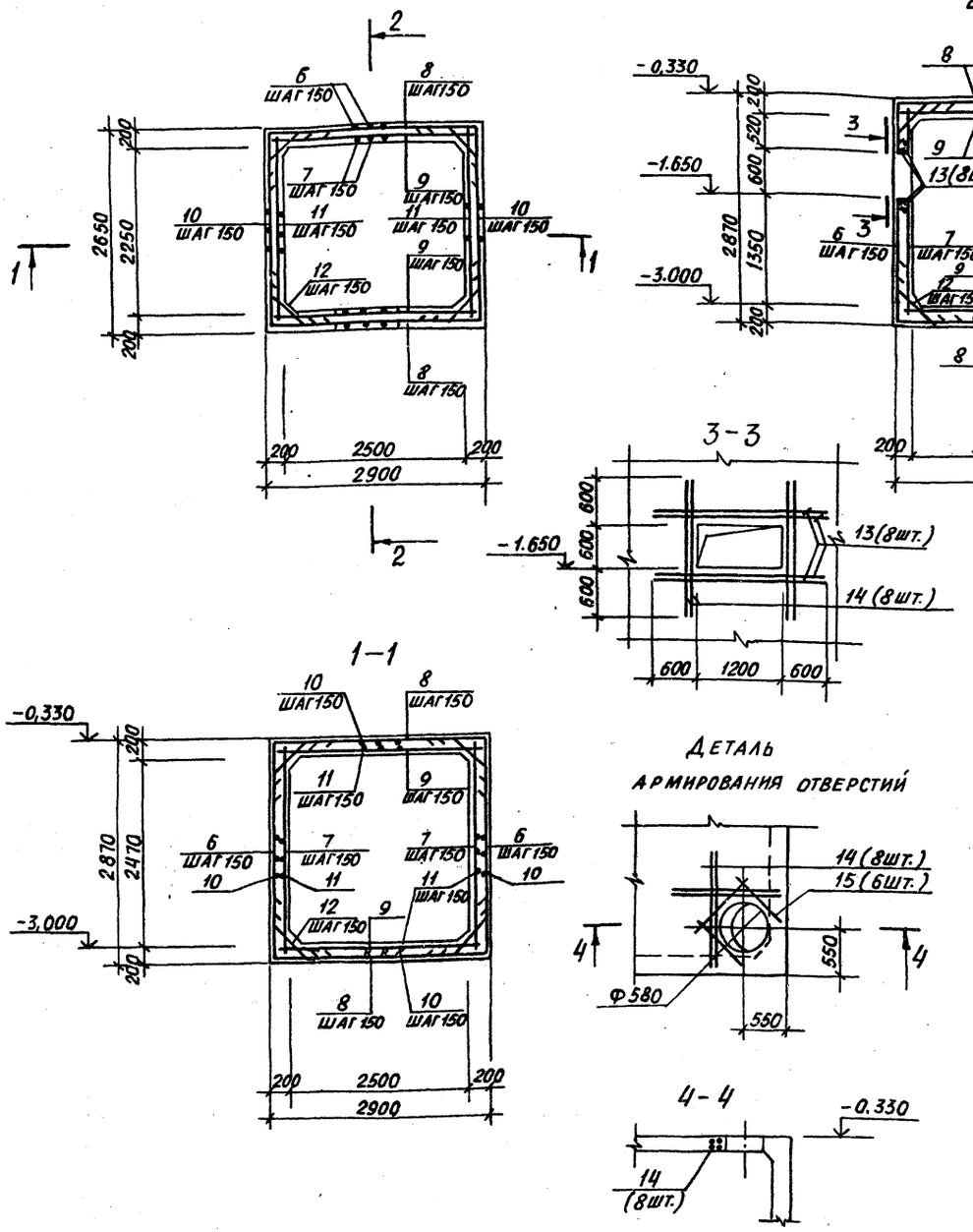

Спецификация к ПК1 (продолжение)

Формат	Зона	Позиц.	Обозначение	Наименование	Кол.	Примеч.
				Детали		
				Ф10 AIII ГОСТ 5781-82*		
		6*		ℓ=3900	74	
		7		ℓ=2800	70	
		8*		ℓ=3930	72	
		9		ℓ=2850	70	
		10*		ℓ=3680	76	
		11		ℓ=2600	73	
		12*		ℓ=1300	220	
				Ф12 AIII ГОСТ 5781-82*		
		13		ℓ=2400	8	
		14		ℓ=1800	16	
		15		ℓ=1500	6	
				Материалы		
				Бетон класса В15	8,2	м³

* Позиции 6, 8, 10, 11 – см. ведомость деталей

Ведомость расхода стали на элемент, кг

Марка элемента	Изделия арматурные					Изделие закладное									Общий расход
	Арматура класса AIII ГОСТ 5781-82*				Всего	Арматура класса AI ГОСТ 5781-82*			Прокат марки В ст.3 кл.2 ГОСТ 82-70*			ГОСТ 8732-78*			Всего	
	10	12		Итого		Ф18		Итого	-5=6		Итого	Труба 150×12		Итого		
ПК-1	172.0	57.0		1780	1780	27.2		27.2	41.6		41.6	10,3		10,3	79,1	1859.1

Ведомость деталей

Поз.	Эскиз
6	550 | 2800 | 550
8	550 | 2830 | 550
10	550 | 2580 | 550
12	350, 600, 850, 920

1. Данный лист рассматривать совместно с листом 111.
2. Защитный слой бетона для рабочей арматуры-35мм
3. В местах отверстий арматуру обрезать по месту.
4. Бетон по водонепроницаемости-W6.

Гл.инж.	Беседин		
Нач.отд.	Чистоусов		
Гл.конс.	Палагин		
Гл.спец.	Писарев		
Рук.гр.	Балашова		
Н.контр.	Писарев		

Привязан

Инв. №

9031-250.87-КЖ

Котельная с 4 котлами КЕ-25-14С. Топливо-каменные и бурые угли.

Главный корпус

Продувочный колодец ПК1 Схемы армирования

Стадия	Лист	Листов
Р	112	

САНТЕХПРОЕКТ

Инв. № подл. | Подп. и дата | Взам. инв. №

22699-09 · 60 Копировал: Бочкарева Формат: А2

Альбом 7 ч.2

Схема расположения и покрытия канала БТ2

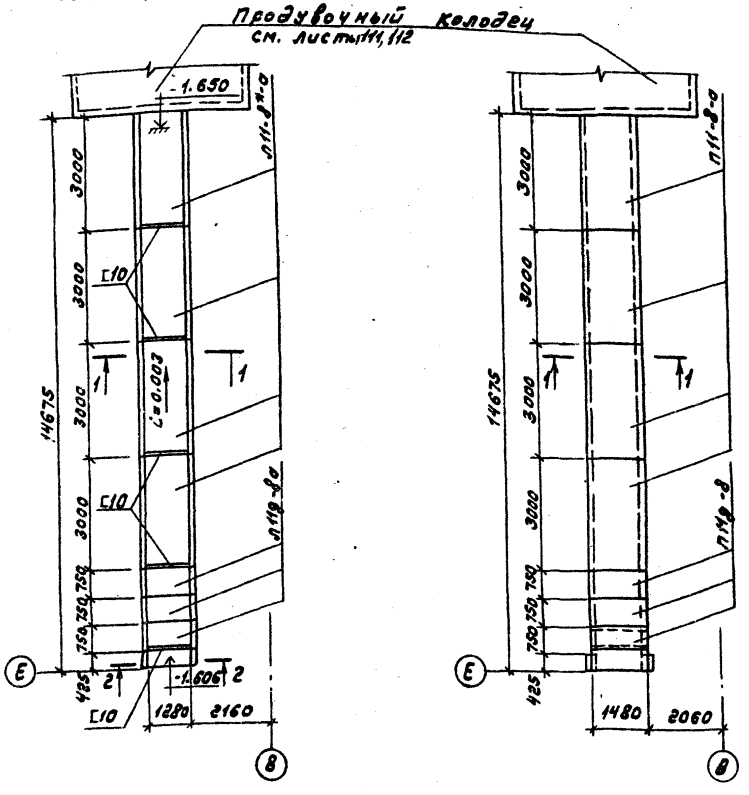

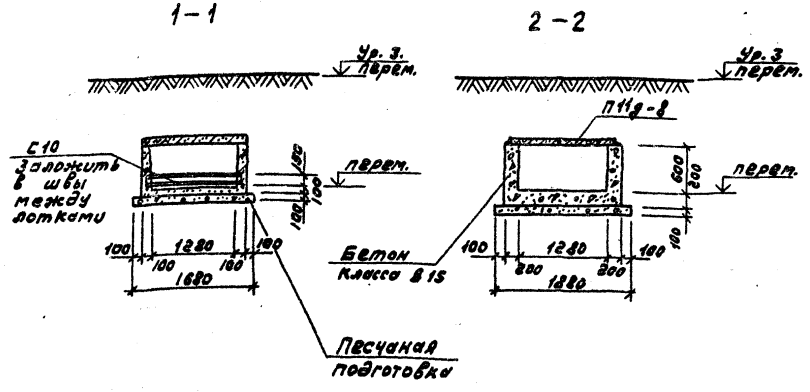

Спецификация к БТ2

Марка позиц.	Обозначение	Наименование	Кол.	Масса ед.кг	Примеч.
		Лотки			
л11-8*-а	3.006.1-2/82 в.1-1	л11-8*-а	4	1800.0	ℓ=2970
л11д-8а	3.006.1-2/82 в.1-1	л11д-8-а	3	450.0	
		Плиты			
П11-8	3.006.1-2/82 в.1-2	П11-8	4	1100.0	
П11д-8	3.006.1-2/82 в.1-2	П11д-8	4	270.0	
		Изделие закладное			
С10		С10 гост 8240-72*, ℓ=1400	5	11,6	
		Материалы			
		Бетон класса В15		0.25	м³

Согласовано:

Инв.№ подл. | Подп. и дата | Взам.инв.№ | Инв.№ дубл. | Подп. и дата

Гл.инж.	Беседин		903-1-250.87 -КЖ		
Нач.отд.	Чистяков		Котельная с 4 котлами КЕ-25-14с. Топливо-каменные и бурые угли.		
Гл.конст.	Пелагин		Главный корпус	Стадия	Лист	Листов
Гл.спец.	Писарев			Р	113	
Рук.гр.	Белошов		Схема расположения и покрытия канала БТ2	САНТЕХПРОЕКТ		
Н.контр.	Писарев					

Привязан:

Инв.№

22699-09 61

Копировал: Жданов Формат А2

Альбом 7 ч.2

Схема расположения канала БТЗ

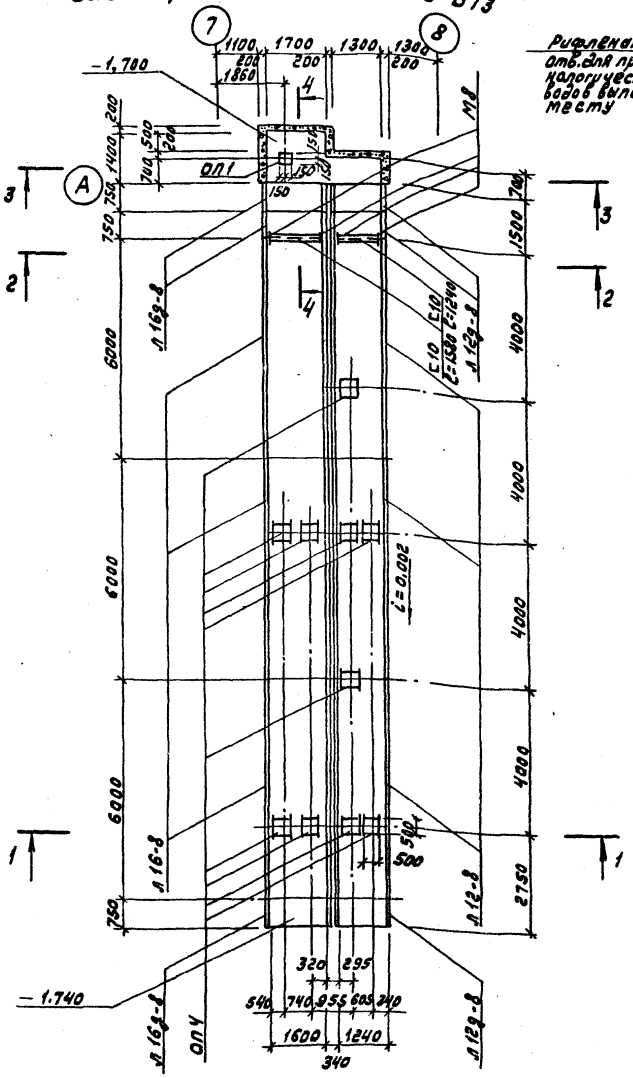

Схема покрытия канала БТЗ

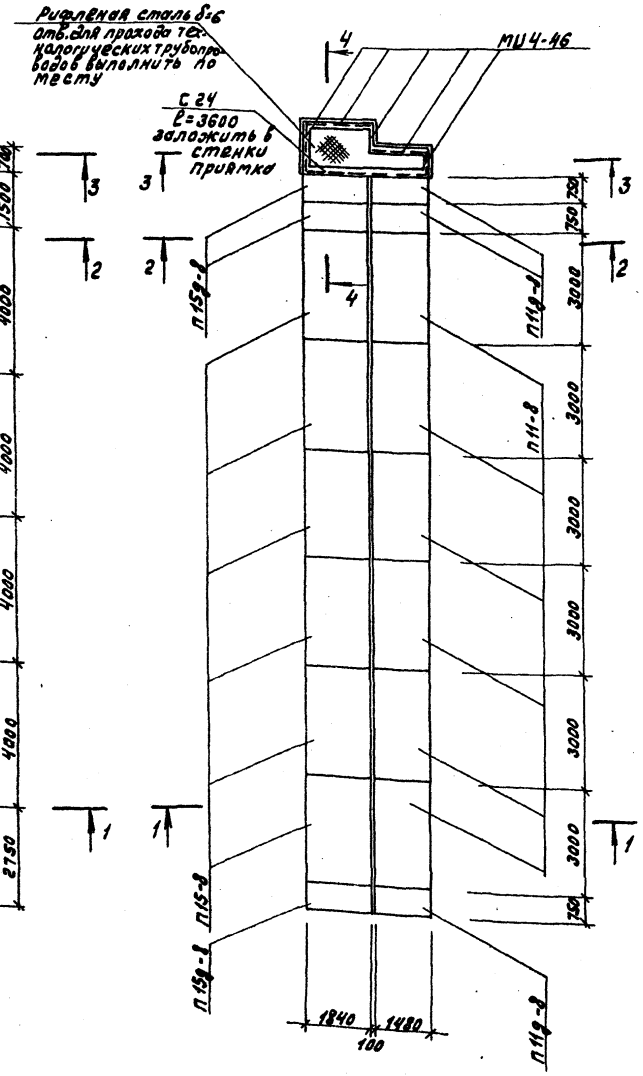

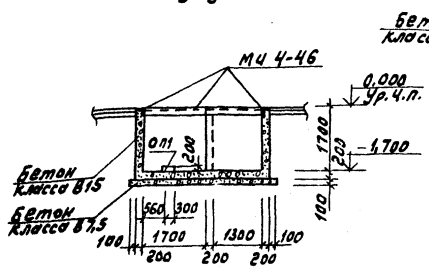

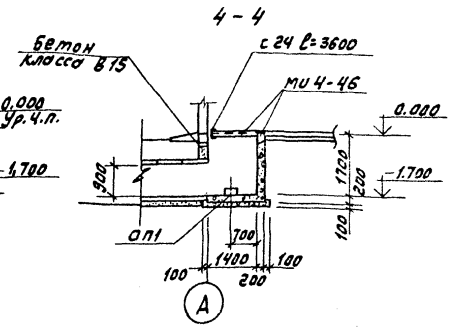

Спецификация к схеме расположения и покрытия канала БТЗ

Марка, позиц.	Обозначение	Наименование	Кол.	Масса ед, кг	Примеч.
ОП4	3.006.1-2/82 в.1-2	опорная подушка ОП4	10	35.0	
ОП1	лист 115	ОП1	1	0,02	м³
Л16-8	3.006.1-2/82 в.1-1	лотки Л16-8	3	6300,0	
Л16д-8	3.006.1-2/82 в.1-1	Л16д-8	3	800,0	
Л12-8	3.006.1-2/82 в.1-1	Л12-8	3	4800,0	
Л12д-8	3.006.1-2/82 в.1-1	Л12д-8	3	600,0	
		Плиты			
П15-8	3.006.1-2/82 в.1-2	П15-8	6	1650.0	
П15д-8	3.006.1-2/82 в.1-2	П15д-8	3	410.0	
П11-8	3.006.1-2/82 в.1-2	П11-8	6	1100,0	
П11д-8	3.006.1-2/82 в.1-2	П11д-8	3	270.0	
		Изделия закладные			
МИ4-46	3.400-6/76	МИ 4-46	6.0	4.4	пм
[24		[24 ГОСТ 8240-72* ℓ=3600	1	87.0	
[10		[10 ГОСТ 8240-72* ℓ=1800	1	15.4	
[10		[10 ГОСТ 8240-72* ℓ=1400	1	12,0	
рифлен. ст. δ=6		рифл. ст. δ=6 ГОСТ 8568-77*	3.8 м²	50.1	(вес/м²)
		Материал			
		Бетон класса Б 15		4.1	м³

1-1

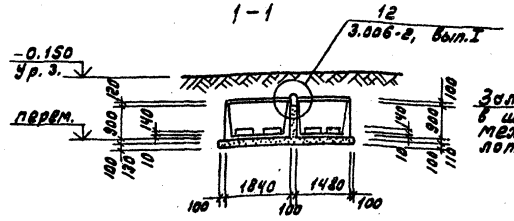

2-2

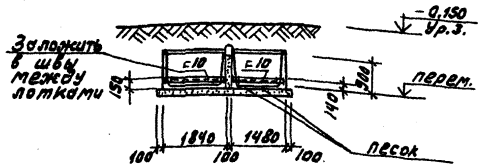

Гл.инж.	Беседин		903-1-250.87 -КЖ
Нач.отд.	Чистоусов		Котельная с 4 котлами КЕ-25-14с Топливо-каменные и бурые угли
Гл.конст.	Палагин		
Гл.спец.	Писарев		Главный корпус — Стадия: Р; Лист: 114; Листов:
Рук.гр.	Балашова		
Н.контр.	Писарев		Схема расположения и покрытия канала БТЗ — САНТЕХПРОЕКТ

Привязан

Инв.№

22699-09 62

Копировал: Формат: 83

Альбом 7 ч.2

Схема расположения опор под трубопроводы

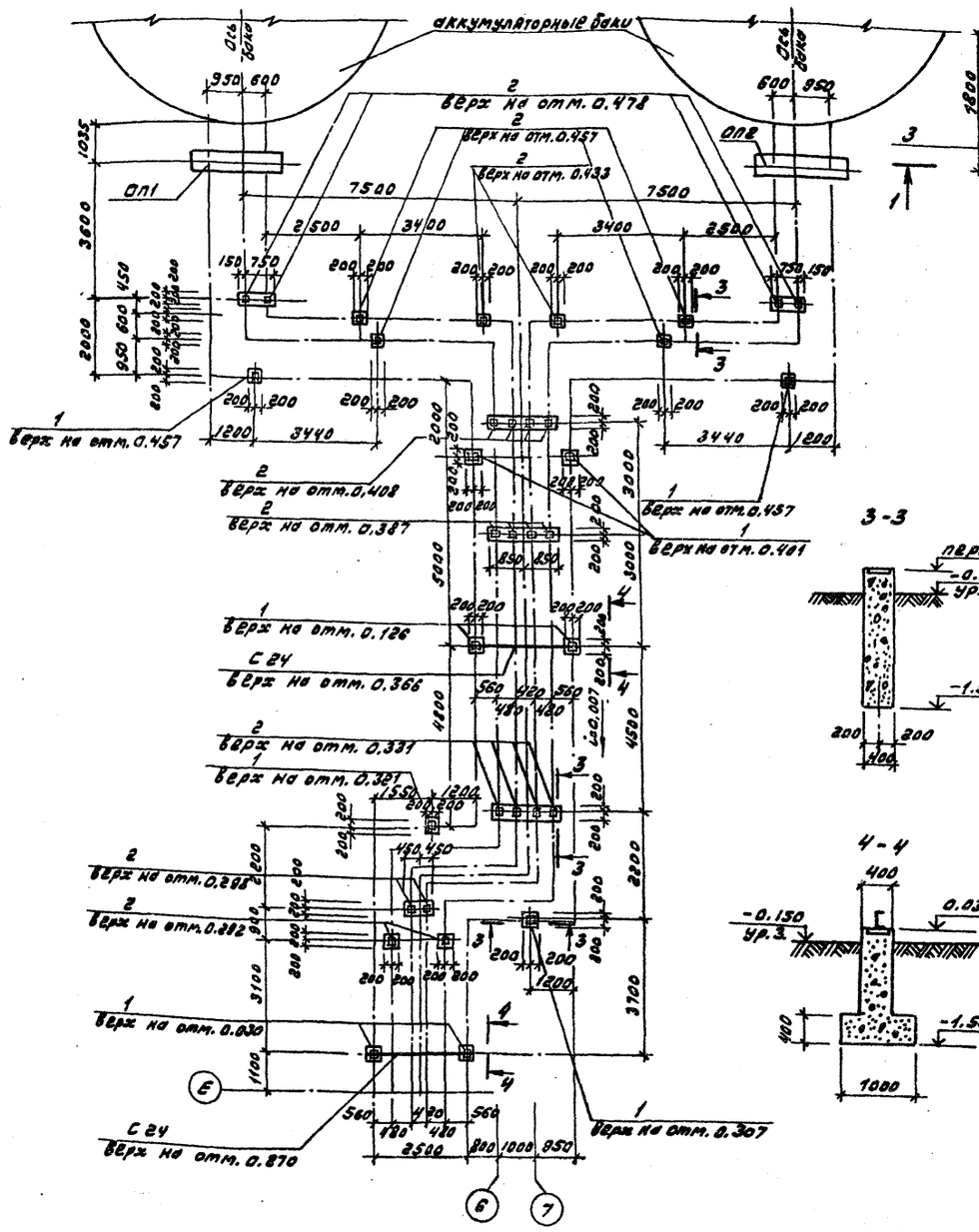

ОП1, ОП2 (зеркально)

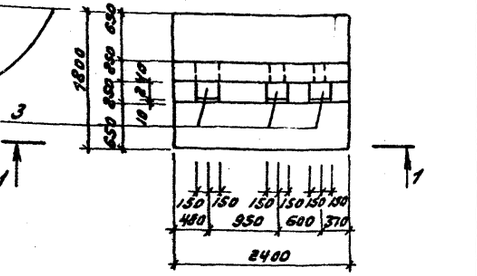

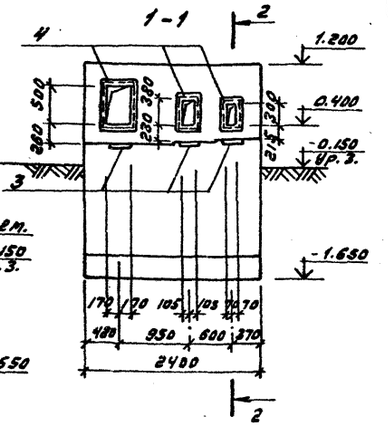

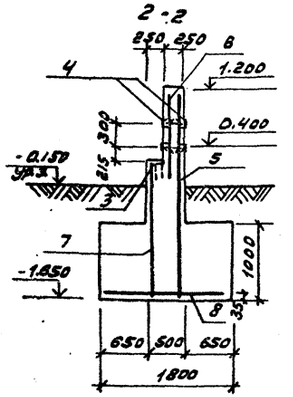

Спецификация к схеме расположения опор под трубопроводы

Марка позиции	Обозначение	Наименование	Кол.	Масса ед.,кг	Прим.
		Изделия закладные			
С24		С24 ГОСТ 8240-72* L=2900	2	79.2	
1	3.400-6/76	МИ 1-37	10	11.9	
2	3.400-6/76	МИ 1-26	26	4.6	
ОП1	лист 115	Опора ОП1	1		
ОП2	лист 115	ОП2	1		
		Материал			
		Расход бетона класса В15			
		на опоры	12.0		м³

Спецификация к ОП1, ОП2

Формат	Зона	Поз.	Обозначение	Наименование	Кол.	Прим.
				Сборочные единицы		
		3	3.400-6/76	Изделие закладное МИ1-30	3	6.7кг
		4	3.400-6/76	МИ4-33	100шт	89.0кг
				Арматурные сетки		
		5	ГОСТ 8478-81	С 6АТ-200 / 8АIII-100 -2360×2800	1	
		6	ГОСТ 8478-81	С 6АТ-200 / 8АIII-100 -2360×1500	1	
		7	ГОСТ 8478-81	С 6АТ-200 / 8АIII-100 -2350×1800	1	
		8	ГОСТ 8478-81	С 8АIII-150 / 8АIII-150 -2360×1760	1	
				Материал		
				Бетон класса В15	6.0	м³

Ведомость расхода стали на элемент, кг

Марка элемента	Изделия арматурные							Изделия закладные					Общий расход
	Арматура класса						Всего	Прокат марки				Всего	
	AI		AIII		AIII			ВСт.3 кп.2					
	ГОСТ 5781-82*		ГОСТ 5781-82*					ГОСТ 103-76*		ГОСТ 8509-72*			
	ф6	Итого	ф8	Итого	ф12	Итого		-8×8	Итого	L35×7	Итого		
ОП1	20.4	20.4	93.0	93.0	6.6	6.6	27.0	85.5	85.5	80.0	80.0	165.5	192.5
ОП2	20.4	20.4	93.0	93.0	6.6	6.6	27.0	85.5	85.5	80.0	80.0	165.5	192.5

Согласовано:
Инв.№ подл. | Подп. и дата | Взам. инв.№

Гл.инж.	Бессдин		
Нач.отд	Чистяусов		
Гл.конс	Палегин		
Гл.спец.	Писарев		
Рук.гр.	Балашова		
Н.контр.	Писарев		

Привязан:

Инв.№

9031-250.87 -КЖ

Котельная с 4 котлами КЕ-25-14с
Топливо - каменные и бурые угли

Главный корпус

Стадия	Лист	Листов
Р	115	

Схема расположения опор под трубопроводы. Опоры ОП1, ОП2.

САНТЕХПРОЕКТ

22699-09 63

Копировал: А.Шагин

Формат А2

Альбом 7 ч.2

Схема расположения опор и ограждающей стенки аккумуляторных баков

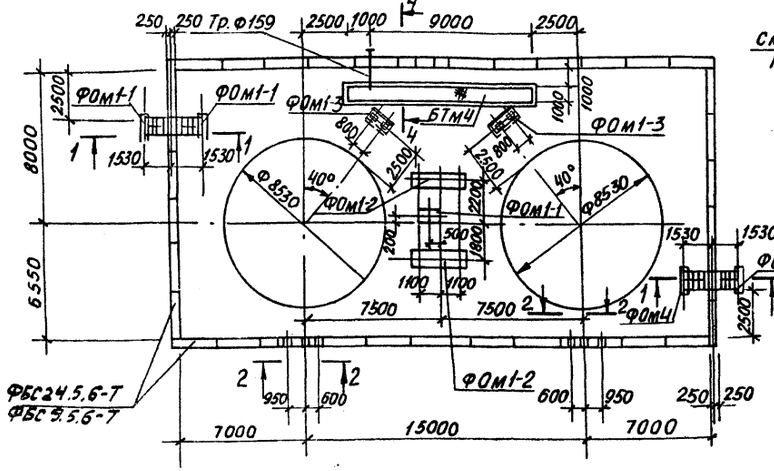

1–1

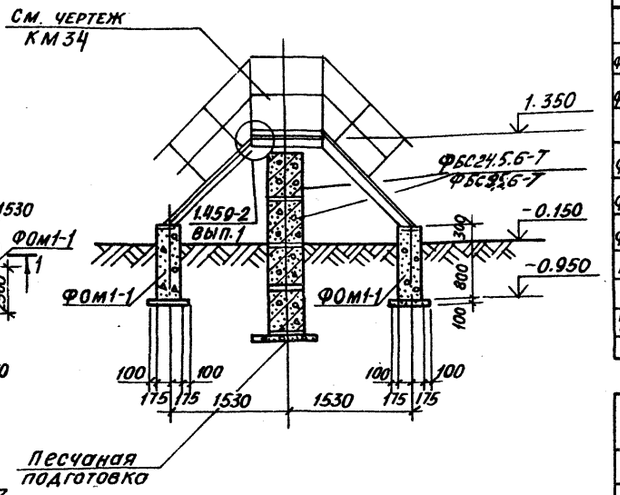

2–2

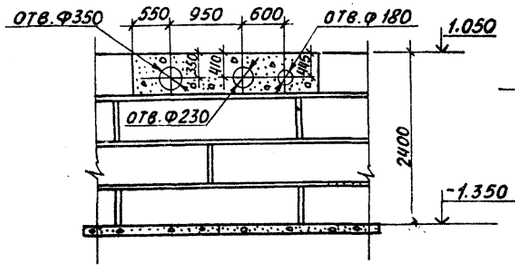

ФОм 1-3

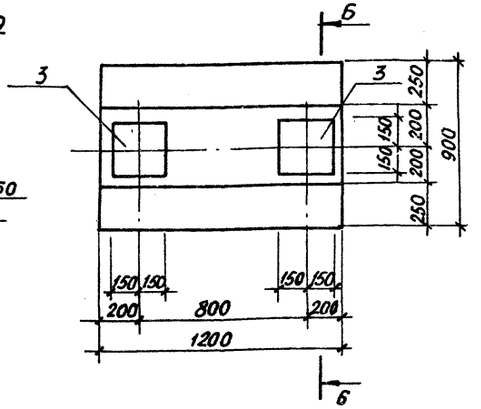

ФОм 1-1

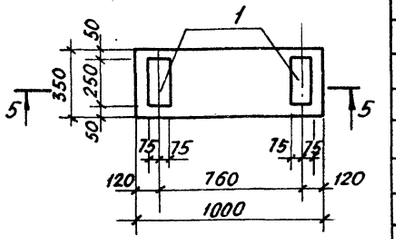

Блоки ограждающей стенки в сечении 4-4 условно не показаны

ФОм 1-2

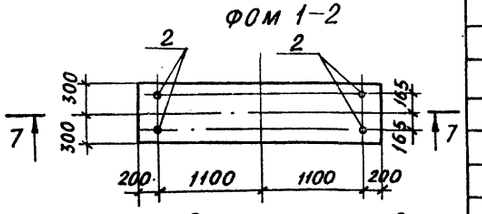

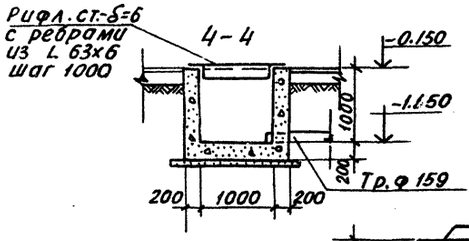

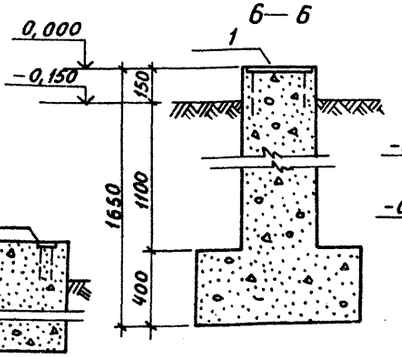

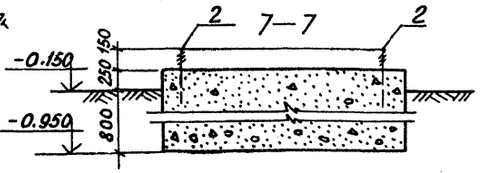

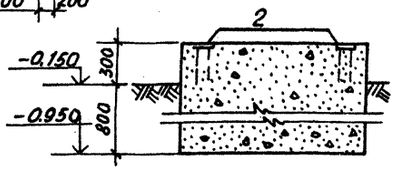

Спецификация к схеме расположения опор и ограждающей стенки аккумуляторных баков

Марка поз.	Обозначение	Наименование	Кол.	Масса ед.,кг	Прим.
		Сборные бетонные элементы			
ФБС24.5.6-Т	ГОСТ 13579-78	ФБС 24.5.6-Т	134	1630	
ФБС9.5.6-Т	ГОСТ 13579-78	ФБС 9.5.6-Т	20	590	
		Монолитные бетонные элементы			
ФОм1-1	Лист 116	Фундамент ФОм 1-1	5	–	
ФОм1-2	Лист 116	Фундамент ФОм 1-2	2	–	
ФОм1-3	Лист 116	Фундамент ФОм 1-3	2	–	
БТм4	Лист 116	Канал БТм4	1	–	
		Стальные элементы			
Рифл. ст.-δ-6	ГОСТ 8568-77*	Рифл. ст.-δ=6	10,1 м2	50,1 (1м2)	
L 63х6	ГОСТ 8509-72*	L 63х6, ℓ=980	9	5,67	

Спецификация к ФОм1-1 ÷ ФОм 1-3, БТм4

Формат	Зона	Поз.	Обозначение	Наименование	Кол.	Примеч.
				ФОм 1-1		
				Сборочные единицы		
		1	3.400-6/76	Изделие закладное МИЗ-10	2	3,0кг
				Материал		
				Бетон класса В12,5	0,97	м3
				ФОм 1-2		
				Сборочные единицы		
		2		Болт 1.1 М24х1000, ГОСТ 24379.1-80	4	3,55кг
				Материал		
				Бетон класса В12,5	1,7	м3
				ФОм 1-3		
				Сборочные единицы		
		3	3.400-6/76	Изделие закладное МИЗ-27	2	6,8кг
				Материал		
				Бетон класса В12,5	5,3	м3
				БТм4		
				Труба 159х19,ℓ=1600, ГОСТ 8732-78*	1	104,0кг
				Материал		
				Бетон класса В12,5		5,3м3

Привязан:

Инв. №

Гл. инж	Беседин		
Нач. отд	Чистоусов		
Гл. конст	Палагин		
Гл. спец	Писарев		
Рук. гр.	Балашова		
Техник	Максимова		
Н. контр.	Писарев		

903-1-250.87-КЖ.

Котельная с 4 котлами КЕ-25-14С. Топливо – каменные и бурые угли.

Главный корпус

Стадия	Лист	Листов
Р	116	

Схема расположения опор и ограждающей стенки аккумуляторных баков

САНТЕХПРОЕКТ

Инв. № подл. | Подп. и дата | Взам. инв. №

Копировал: Бочкарёва Формат: А2

Альбом 7 4.2

Схема расположения фундаментов под стойки наружных газоходов.

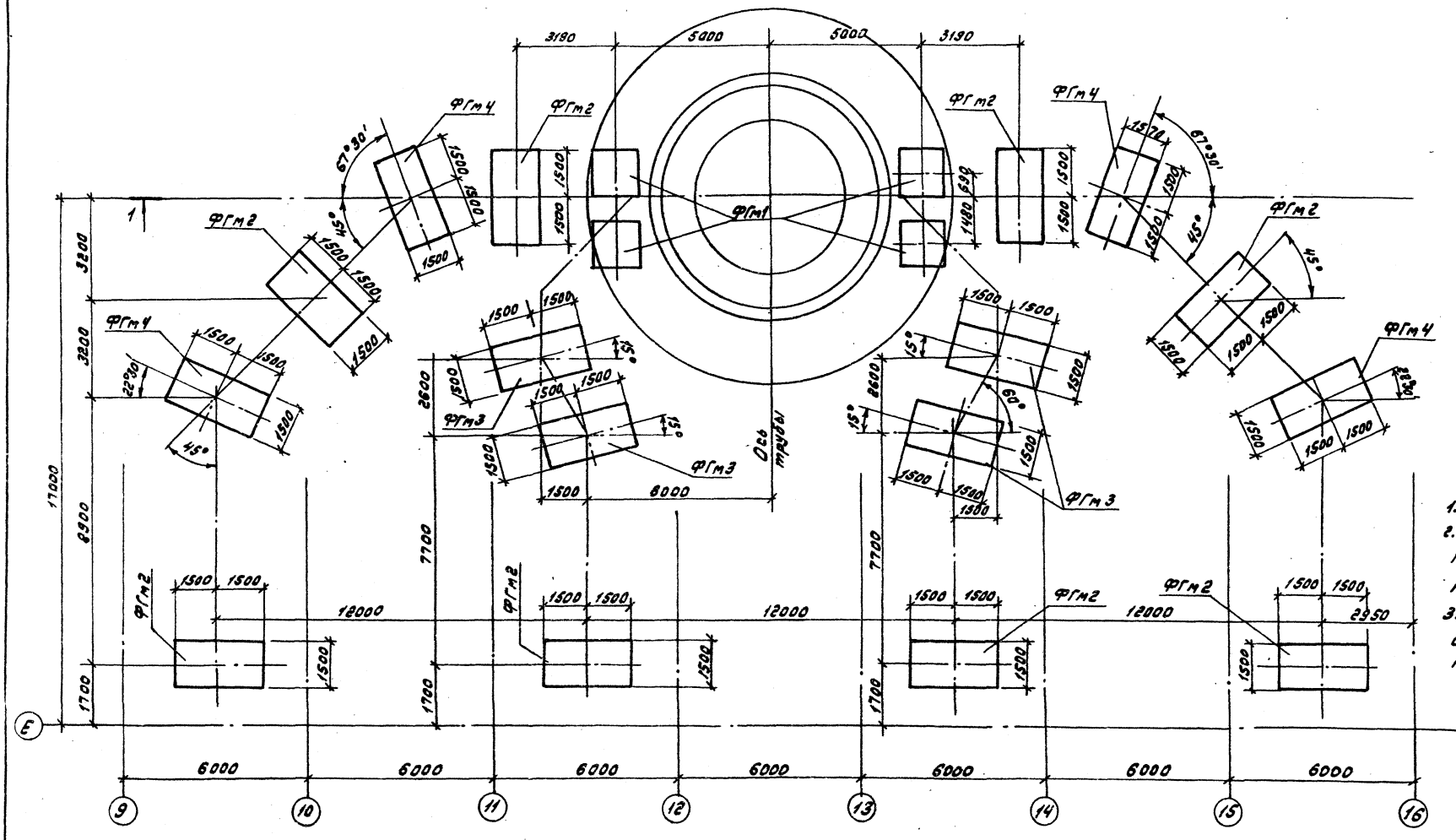

1. Спецификация дана на листе 125.
2. Под все фундаменты выполнить подбетонку из бетона класса В 7,5 толщиной - 100 мм.
3. Фундамент ФГм1 бетонировать совместно с фундаментом трубы.

1-1

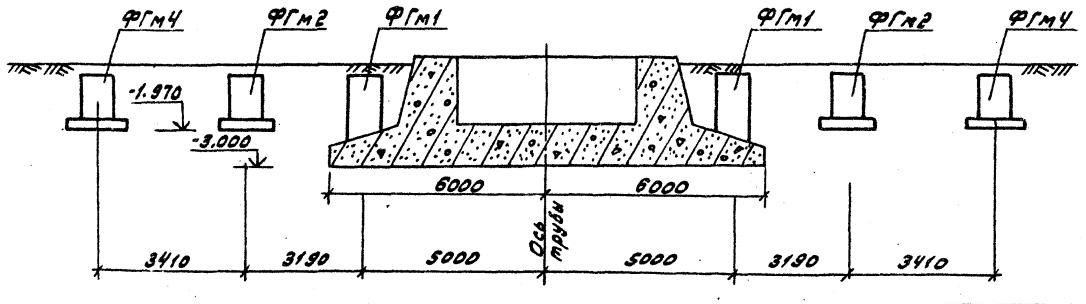

Гл. инж.	Беседин		903-1-250.87 -КЖ
Нач. отд.	Чистоусов		Котельная с 4 котлами КЕ-25-14с. Топливо-каменные и бурые угли.
Гл. конст.	Палагин		
Гл. спец.	Писарев		Главный корпус.
Рук. гр.	Балашова		Стадия: Р; Лист: 117; Листов:
Н. контр.	Писарев		Газоходы. Схема расположения фундаментов под стойки наружных газоходов.
Инв. №			САНТЕХПРОЕКТ

Привязан:

Инв. № подл. | Подп. и дата | Взам. инв. №

22699-09 65

Копировал: [signature] Формат А2

Альбом 7.4.2

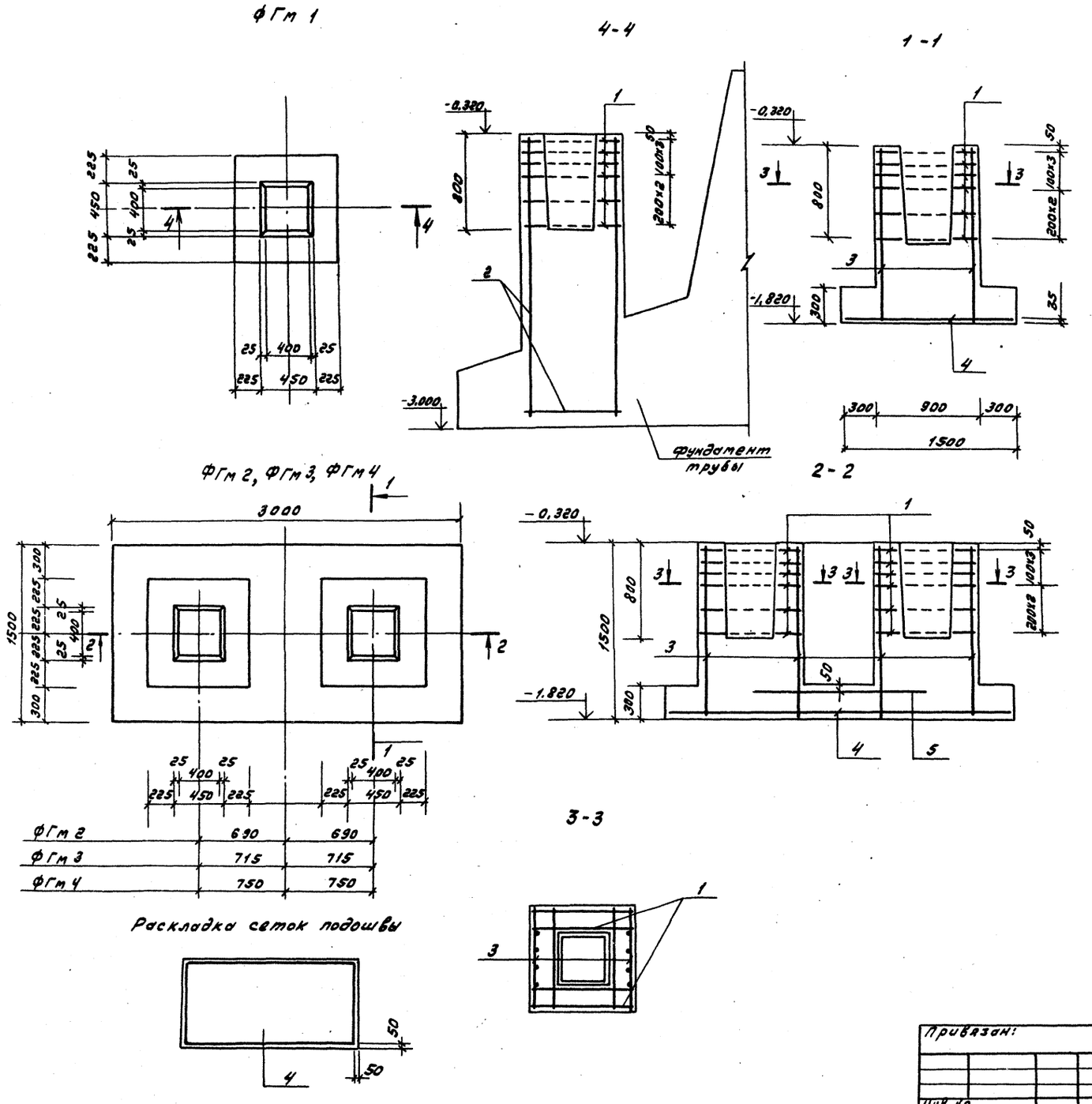

Спецификация к монолитным фундаментам ФГм 1 ÷ ФГм 4

Форм.	Зона	Поз.	Обозначение	Наименование	Кол. шт.	Прим.
				ФГм1		
				Сборочные единицы		
		1	1.412-1/77, вып. 3	сетка СА-8АI	6	2,7 кг
		2	1.412-1/77, вып. 3	1 С12АII-6х24	2	9,2 кг
				Материалы		
				Бетон класса В15		1.6 м³
				ФГм2-ФГм4		
				Сборочные единицы		
		1	1.412-1/77 вып. 3	сетка СА-8АI	12	2,7 кг
		3	1.412-1/77 вып. 3	СН 12АII-6х15	4	6,0 кг
		4	ГОСТ 8478-81	сетка С $\frac{10АIII-100}{10АIII-100}$ 1470х2970	1	54,3 кг
		5	ГОСТ 8478-81	С $\frac{6АI-200}{10АIII-100}$ 970х1470	1	11,0 кг
				Материалы		
				Бетон класса В15		3,0 м³

Расход стали на элемент, в кг

Марка элемента	Изделия арматурные								Общий расход
	Арматура класса							Всего	
	АI			АII		АIII			
	ГОСТ 5781-82*			ГОСТ 5781-82*					
	ф6	ф8	Итого	ф12	Итого	ф10	Итого		
ФГм1		17.90	17.90	16.7	16.7			34.60	34.60
ФГм2-ФГм4	1.70	35.60	37.30	20.80	20.80	63.60	63.60	121.70	121.70

Гл. инж.	Беседин		903-1-250.87 -КЖ
Нач. отд.	Чистоусов		Котельная с 4 котлами КЕ-25-14с. Топливо-каменные и бурые угли.
Гл. конст.	Палагин		
Гл. спец.	Писарев		Главный корпус
Рук. гр.	Балашова		Стадия: Р; Лист: 118; Листов:
Н. контр.	Писарев		Газоходы фундаменты под газоходы ФГм1-ФГм4
			САНТЕХПРОЕКТ

Привязан:

Инв. №

Инв. № подл. | Подп. и дата | Взам. инв. №

22699-09 66

Копировал: А.Маслов Формат А2

Альбом 7 ч. 2

Схема расположения колонн под наружные газоходы

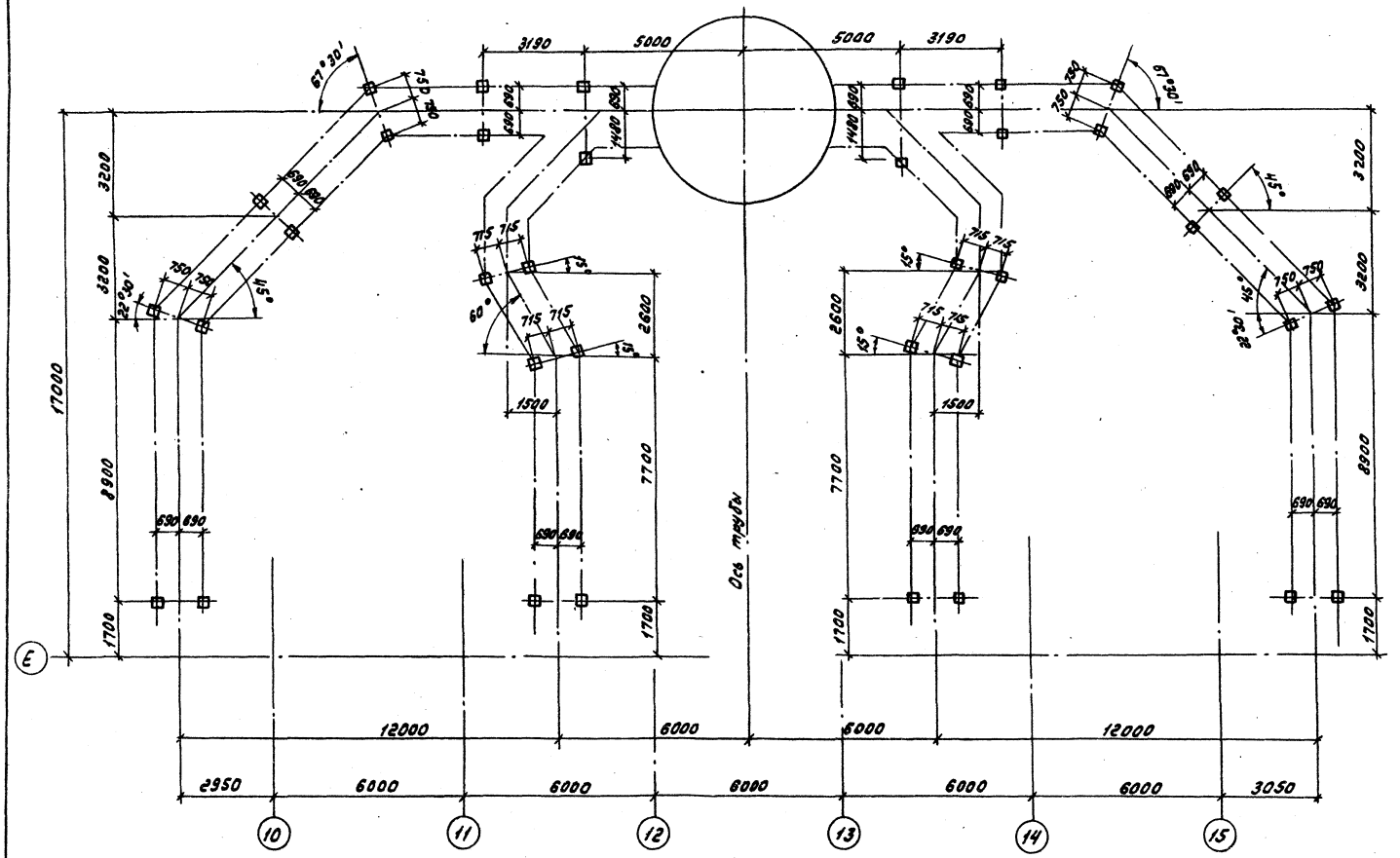

1. Колонны приняты марки К54-10 по серии 1.423-3, вып. 1.

2. Спецификацию см. на листе 124.

				903-1-250.87 -КЖ	
Гл. инж.	Беседин			Котельная с 4 котлами КЕ-25-14с. Топливо-котельные и бурые уг.ли.	
Нач. отд.	Чистоусов				
Гл. конст.	Палагин				
Гл. спец.	Лисарев			Главный корпус	Стадия: Р; Лист: 119; Листов:
Рук. гр.	Белашова				
Н. контр.	Лисарев			Газоходы. Схема расположения колонн под наружные газоходы.	САНТЕХПРОЕКТ

Привязан:

Инв. №

22699-09 67

Копировал: Дмитриева Формат А2

Альбом 7 4.2

Схема расположения газоходов на отм. 5,750

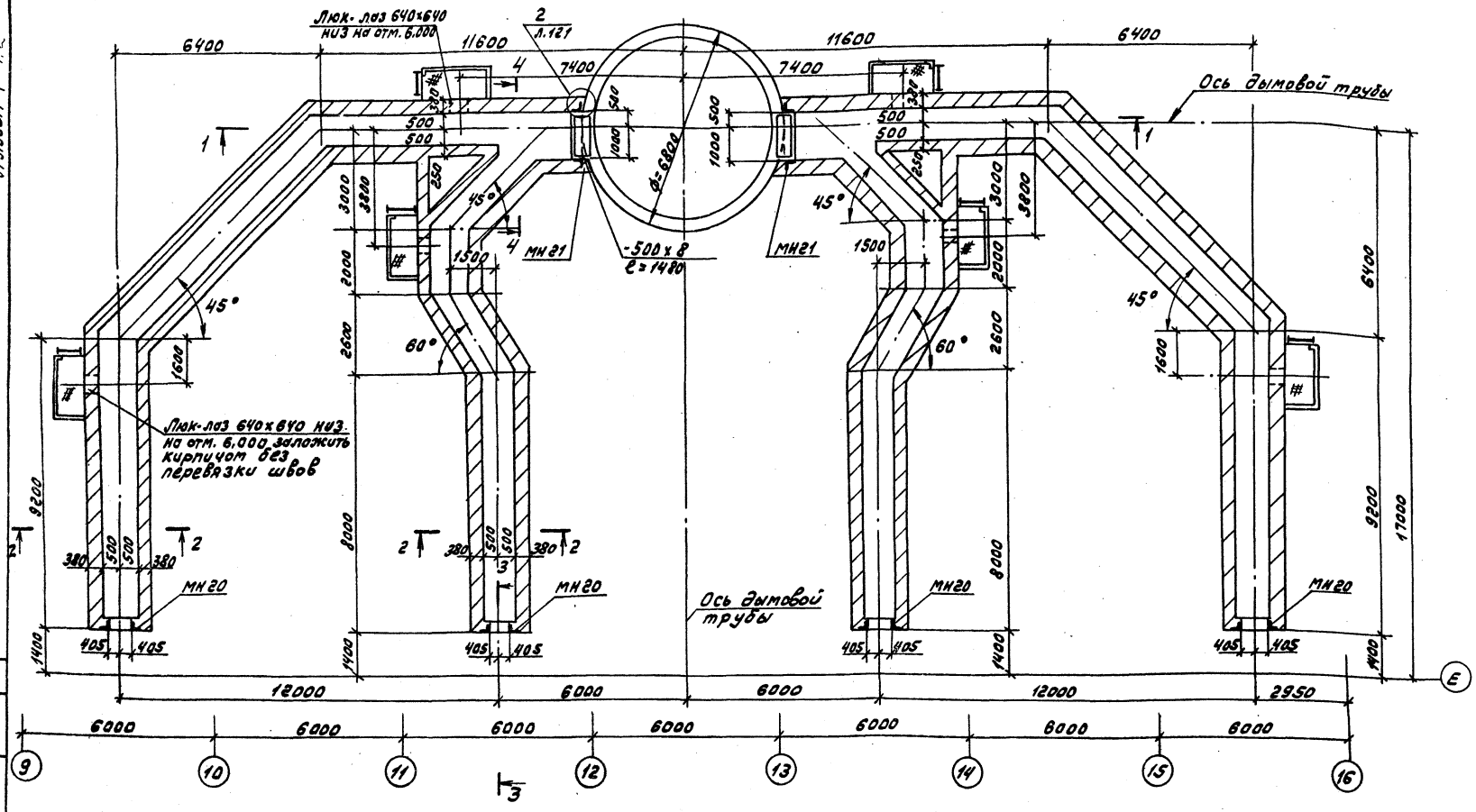

1. Температура газа внутри газохода 155 °С
Стены газоходов выполнить из обыкновенного глиняного кирпича марки М100 на растворе М50.
2. Кладку внутренних поверхностей газоходов вести впустошовку с последующим покрытием их торкретом толщиною 30 мм из кислотоупорного раствора, наружных - под расшивку швов. Поверхность железобетонных потолочных плит покрыть кремнитоорганической краской КО-198 в 2 слоя.
3. Над люком-лазом уложить сетку $\frac{5Вр1-100}{5Вр1-100}$ 360×1000 ГОСТ 8478-81.

Гип	Беседин		903-1-250.87 -КЖ
Нач. отд.	Чистоусов		Котельная с 4 котлами КЕ-25-14с. Топливо-каменные и бурые угли.
Гл. констр.	Палагин		
Гл. спец.	Писарев		Главный корпус.
Рук. гр.	Балашова		Стадия: Р; Лист: 120; Листов:
Н. контр.	Писарев		Газоходы. Схема расположения газоходов на отм. 5.750
			САНТЕХПРОЕКТ

Привязан:

Инв. №

22699-09 68

Копировал: Формат А2

Альбом 7 4.2

1 — 1

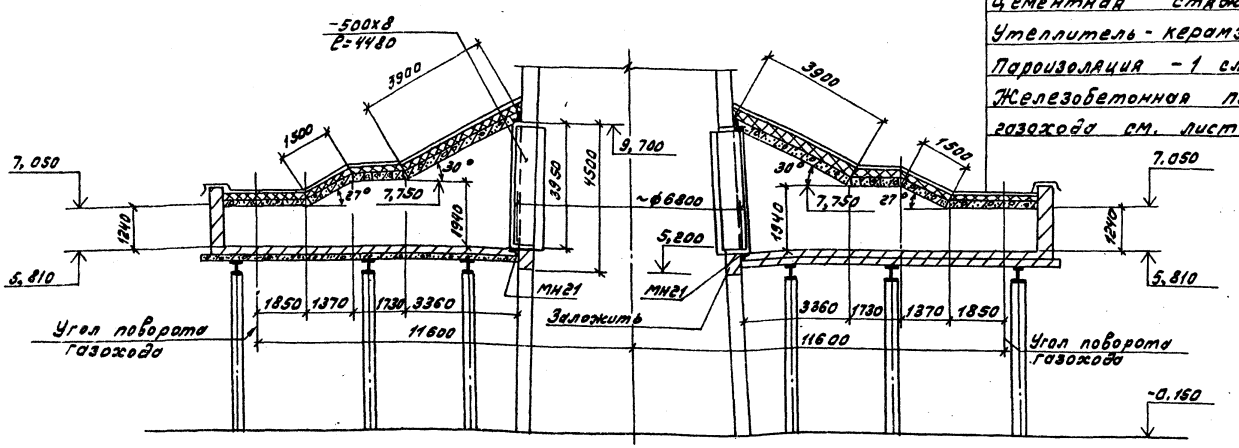

3 слоя рубероида на битумной мастике
Цементная стяжка -20мм
Утеплитель - керамзитобетон $\gamma_0 = 600$ кг/м³ -100мм
Пароизоляция - 1 слой рубероида
Железобетонная плита (защиту со стороны газохода см. лист 126)

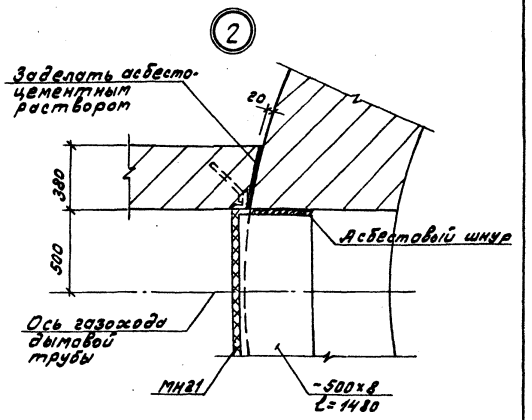

2 — 2

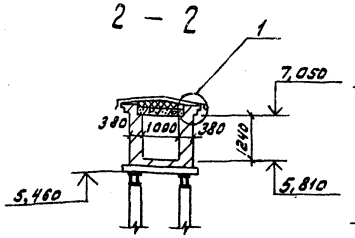

4 — 4

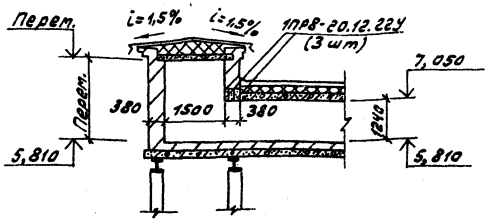

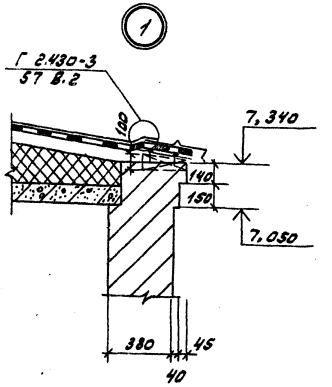

3 — 3

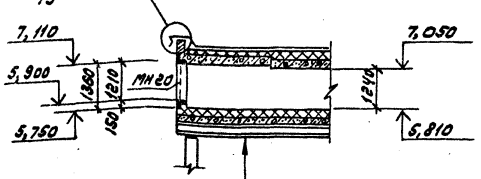

Кислотоупорный кирпич на кислотоупорном растворе - 130 мм
Выравнивающий слой из цементного раствора М.50-20 мм
Керамзитобетон $\gamma = 600$ кг/м³ - 60-80 мм
Железобетонная плита

ГИП	Беседин		903-1-250.87 -КЖ
Нач. отд.	Чистоусов		Котельная с 4 котлами КЕ-25-14с. Топливо-каменные и бурые угли.
Гл. конст.	Палагин		
Гл. спец.	Писарев		Главный корпус — Стадия: Р; Лист: 121; Листов:
Рук. гр.	Балашова		
Н. контр.	Писарев		Газоходы. Узлы 1, 2. Разрезы 1-1 ÷ 4-4. — САНТЕХПРОЕКТ

Привязан:

Инв. №

22699-09 69

Копировал: Формат В2

Инв. № подл. | Подп. и дата | Взам. инв. №

Альбом 7 4.2

Схема расположения плит перекрытия газоходов

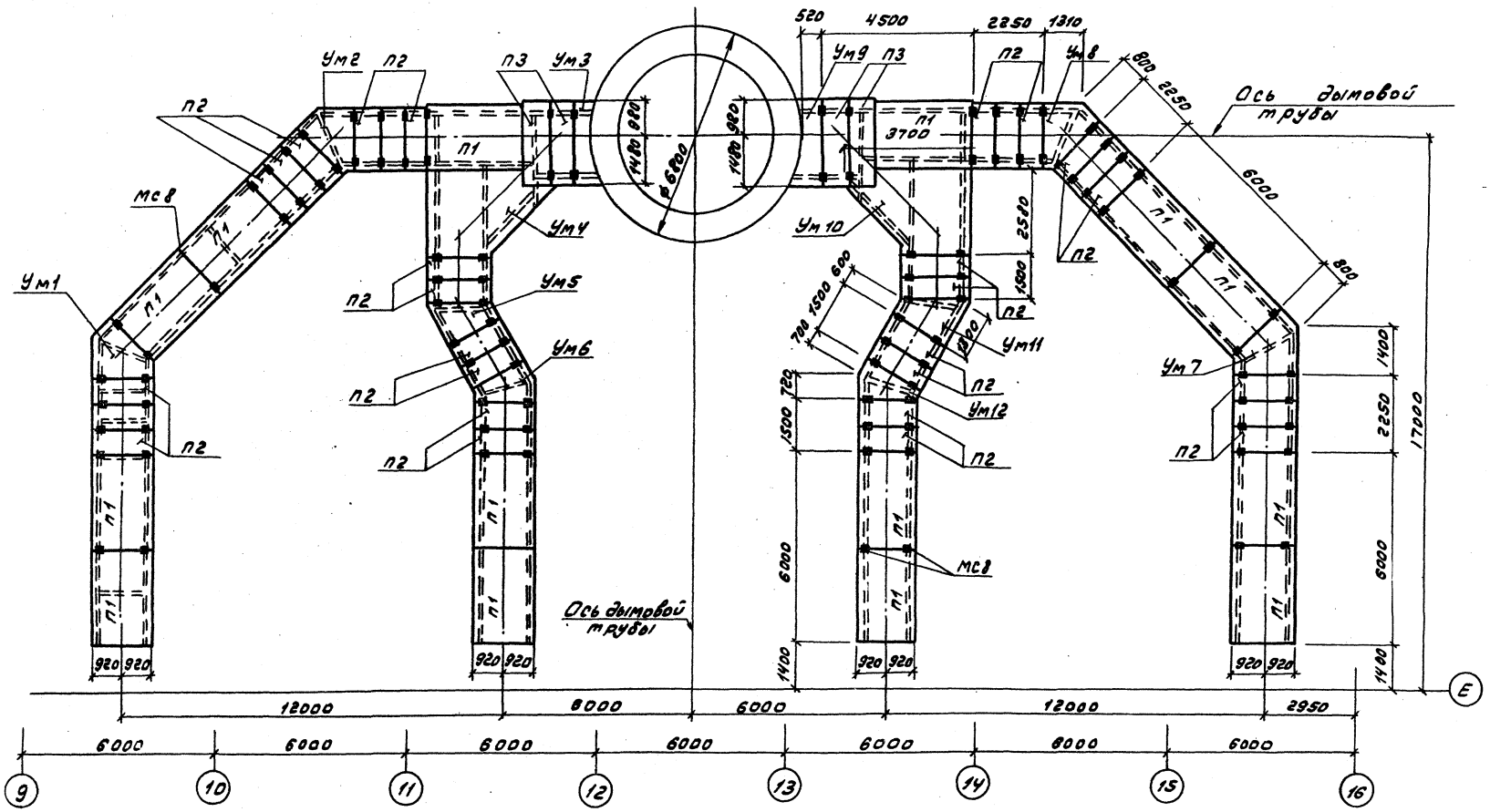

1. Ум1÷Ум12 см. лист 124

2. Швы между плитами заделать цементным раствором М 100.

Привязан:	Гл.инж.	Бессдин		903-1-250.87 -КЖ	
	Нач.отд.	Чистоусов		Котельная с 4 котлами КЕ-25-14с. Топливо-каменные и бурые угли.	
	Гл.конст.	Пелагин		Главный корпус.	Стадия: Р; Лист: 122; Листов:
	Гл.спец.	Писарев			
	Рук.гр.	Балашова			
Инв.№	Н.контр.	Писарев		Газоходы. Схема расположения плит перекрытия газоходов.	САНТЕХПРОЕКТ

22699-09 10

Копировал: Макаров Формат А2

Альбом 7 ч.2

Схема расположения плит покрытия газоходов

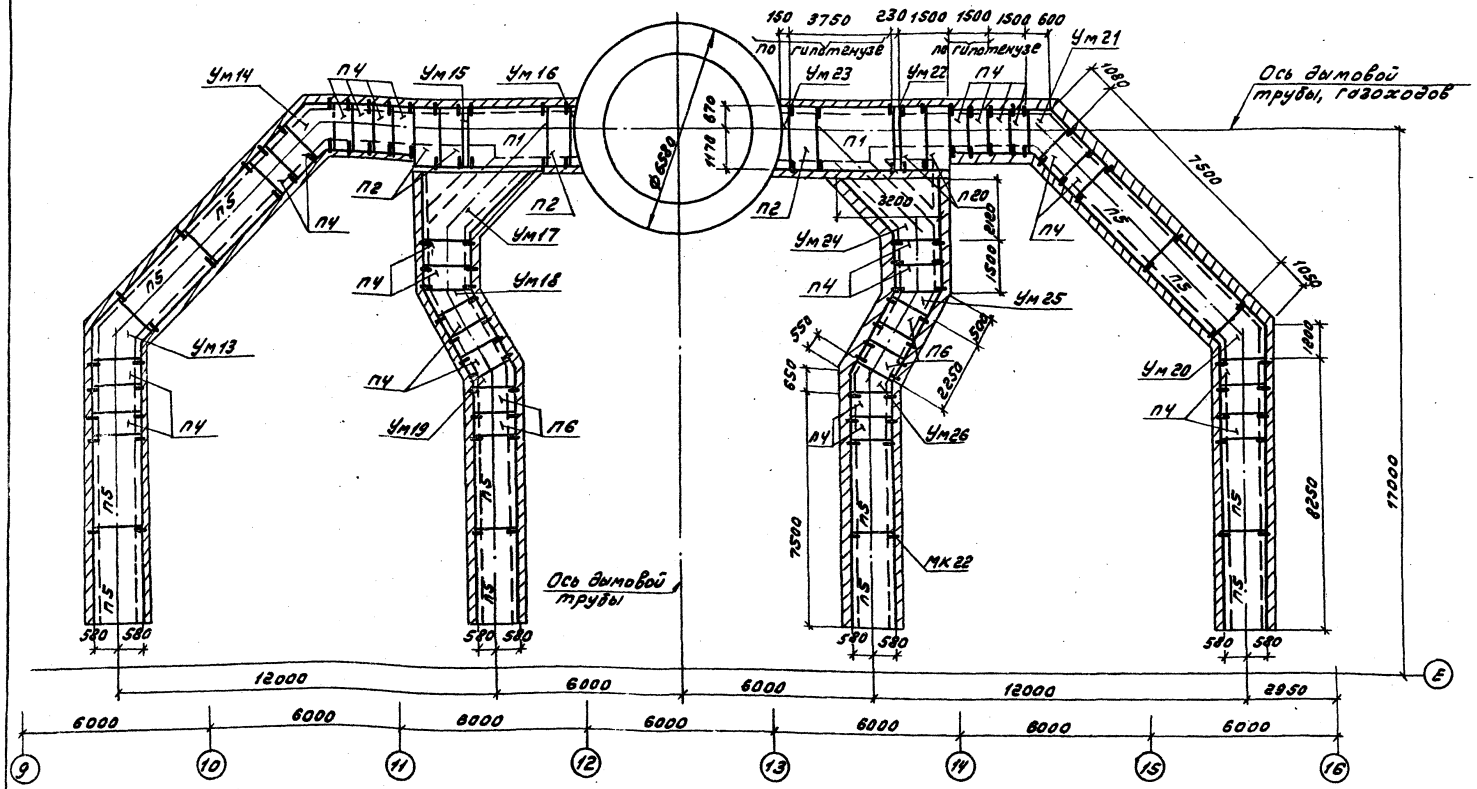

1. Ум 13÷Ум 26 см. лист 124

2. Укладку плит на стены производить по выравненному слою цементного раствора М50.

Гл.инж.	Бреедин		903-1-250.87 -КЖ		
Нач.отд.	Чистяков		Котельная с 4 котлами КЕ-25-14с. Топливо-каменные и бурые угли.		
Гл.конст.	Пеленгин		Главный корпус	Стадия	Лист	Листов
Гл.спец.	Писарев			Р	123	
Рук.гр.	Балашова		Газоходы. Схема расположения плит покрытия газоходов.	САНТЕХПРОЕКТ		
Н.контр.	Писарев					

Привязан:

Инв.№

22639-09 71

Копировал: Шаева Формат А2

Альбом 7 ч.2

Ум1 (Ум7 зеркально)

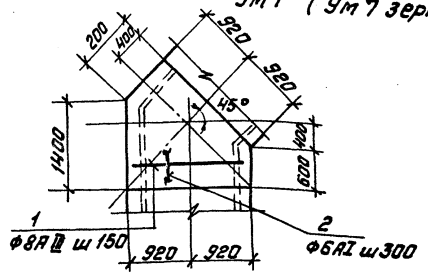

Ум5 (Ум11 зеркально)

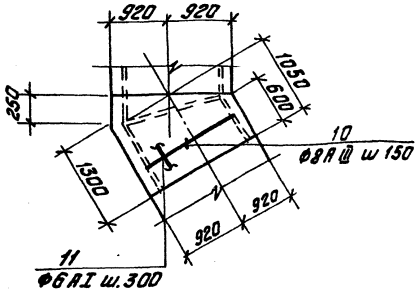

Ум14 (Ум21 зеркально)

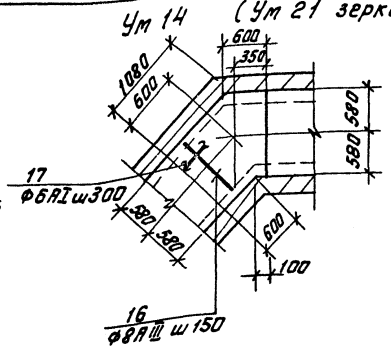

Ум16 (Ум23 зеркально)

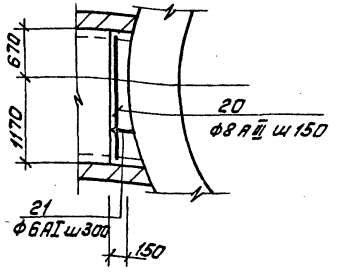

Ум2 (Ум8 зеркально)

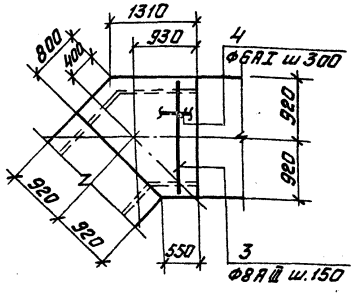

Ум3 (Ум9 зеркально)

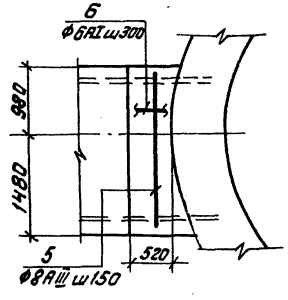

Ум17 (Ум24 зеркально)

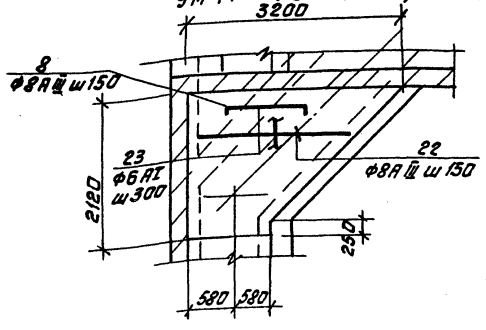

Ум15 (Ум22 зеркально)

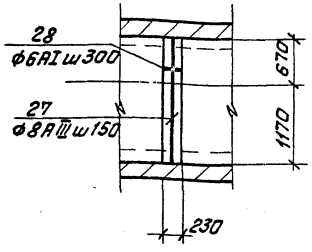

Ум4 (Ум10 зеркально)

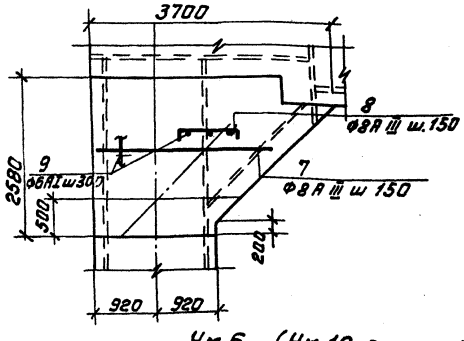

Ум13 (Ум20 зеркально)

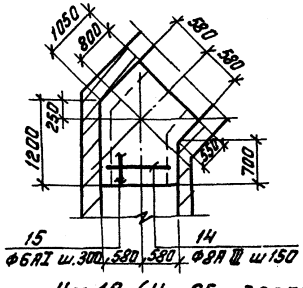

Ум19 (Ум26 зеркально).

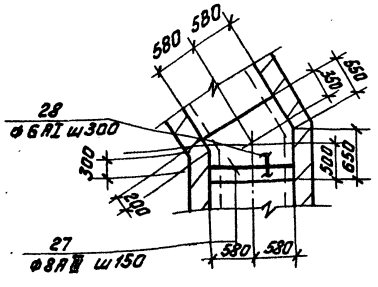

1. Монолитные участки изготовить из бетона класса В15 толщиной 100мм.

Ум6 (Ум12 зеркально)

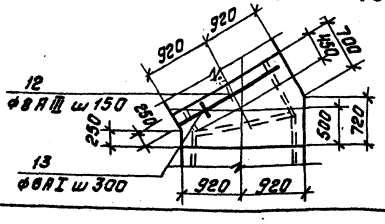

Ум18 (Ум25 зеркально)

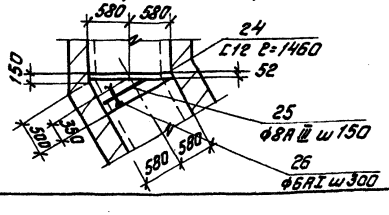

Привязан:

Инв. №

Гл.инж.	Беседин		
Нач.отд	Чистоусов		
Гл.конст	Палагин		
Гл.спец	Писарев		
Рук.гр.	Балашова		
Н.контр.	Писарев		

903-1-250.87 -КЖ

Котельная с 4 котлами КЕ-25-14с. Топливо-каменные и бурые угли.

Главный корпус

Стадия	Лист	Листов
Р	124	

Газоходы. Монолитные участки Ум1 ÷ Ум26.

САНТЕХПРОЕКТ

Копировал: Федотова 22699-09 12 Формат А2

Альбом 7 ч.2

Спецификация к схемам, расположенным на листах 117÷124

(начало)

Марка	Обозначение	Наименование	Кол.	Масса ед. кг	Прим.
		Сборные			
		Железобетонные			
		элементы			
П1	3.006.1-2/82 В.1-2	Плита П15-8	16	1650,0	
П2	3.006.1-2/82 В.1-2	П15д-8	36	410,0	
П3	3.006.1-2/82 В1-2	П20д-3	4	640,0	
П4	3.006.1-2/82. В.1-2	П9д-15	32	260,0	
П5	3.006.1-2/82 В.1-2	П9-15	12	1040,0	
К54-10	1.423-3, вып.1	Колонна К54-10	36	1500.0	
ЗПБ21-8 1ПР8-20,12,224	1.038-1, вып.1	Перемычка ЗПБ21-8	6	137,0	
		Монолитные			
		Железобетонные			
		элементы			
ФГМ1	Лист 118	Фундамент ФГМ1	4		
ФГМ2	Лист 118	ФГМ2	8		
ФГМ3	Лист 118	ФГМ3	4		
ФГМ4	Лист 118	ФГМ4	4		
Ум 1	Лист 124	Монолитный участок Ум1	1		
Ум 2	Лист 124	Ум 2	1		
Ум 3	Лист 124	Ум 3	1		
Ум 4	Лист 124	Ум 4	1		
Ум 5	Лист 124	Ум 5	1		
Ум 6	Лист 124	Ум 6	1		
Ум 7	Лист 124	Ум 7	1		
Ум 8	Лист 124	Ум 8	1		
Ум 9	Лист 124	Ум 9	1		
Ум 10	Лист 124	Ум 10	1		
Ум 11	Лист 124	Ум 11	1		
Ум 12	Лист 124	Ум 12	1		
Ум 13	Лист 124	Ум 13	1		
Ум 14	Лист 124	Ум 14	1		
Ум 15	Лист 124	Ум 15	1		
Ум 16	Лист 124	Ум 16	1		
Ум 17	Лист 124	Ум 17	1		
Ум 18	Лист 124	Ум 18	1		
Ум 19	Лист 124	Ум 19	1		
Ум 20	Лист 124	Ум 20	1		

(продолжение)

Марка	Обозначение	Наименование	Кол.	Масса ед. кг	Прим.
Ум 21	Лист 124	Монолитный участок Ум21	1		
Ум 22	Лист 124	Ум 22	1		
Ум 23	Лист 124	Ум 23	1		
Ум 24	Лист 124	Ум 24	1		
Ум 25	Лист 124	Ум25	1		
Ум 26	Лист 124	Ум 26	1		
		Стальные			
		элементы			
МН 20	903-1-250.87-КЖ.И.7.23	Изделие закладное МН20	4	32,5	
МН 21	903-1-250.87-КЖ.И.7.23	МН21	2	105,2	
МК 22	2.430-3.83-	Изделие соединит. МК22	124	1.05	
МС 8	903-1-250.87-КЖ.И.7.29	МС8	112	0.18	
-8×500		Полоса $\frac{8\times500\ \text{ГОСТ}\ 103\text{-}76^{*}\ \ell=1480}{\text{ВСТ3ПС6-1.ТУ14-1-3023-80}}$	4	47.0	
-8×500		Полоса $\frac{8\times500\ \text{ГОСТ}\ 103\text{-}76^{*}\ \ell=4480}{\text{ВСТ3ПС6-1.ТУ14-1-3023-80}}$	4	141.0	
Сетка		Сетка $\frac{5\ \text{Вр1-100}\ 1040\times1000}{5\ \text{Вр-1-100}\ \text{ГОСТ}\ 8478\text{-}81}$	6,0	п.м	

Спецификация на монолитные участки

Формат	Зона	Поз.	Обозначение	Наименование	Кол.	Прим.
				Ум.1 (Ум7 зеркально)		
				Детали		
		1		Ф8АIII ГОСТ5781-82* ℓ общ.	32,0	п.м.
		2		Ф6АI ГОСТ5781-82* ℓ общ.	13,0	п.м
				Материалы: Бетон класса В15	0,3	м³
				Ум 2 (Ум 8 зеркально)		
				Детали		
		3		Ф8А III ГОСТ5781-82* ℓ общ.	30,0	п.м.
		4		Ф6АI ГОСТ5781-82* ℓ общ.	14,5	п.м.
				Материалы: Бетон класса В15	0,3	м³
				Ум 3 (Ум 9 зеркально)		
				Детали		
		5		Ф8А III ГОСТ5781-82* ℓ=2420	4	
		6		Ф6АI ГОСТ5781-82* ℓ общ.	6,0	п.м.
				Материалы: Бетон класса В15	0.15	м³
				Ум4 (Ум10 зеркально)		
				Детали		

(продолжение)

Формат	Зона	Поз.	Обозначение	Наименование	Кол	Прим.
		7		Ф8АIII ГОСТ5781-82* ℓ общ.	54,0	п.м.
		8*		Ф8АIII ГОСТ5781-82* ℓ=890	14	
		9		Ф6АI ГОСТ5781-82* ℓ общ.	30,0	п.м
				Материалы: Бетон класса В15	0,8	м³
				Ум 5 (Ум 11 зеркально)		
				Детали		
		10		Ф8АIII ГОСТ5781-82* ℓ общ.	32,0	п.м.
		11		Ф6АI ГОСТ5781-82* ℓ общ.	13,0	п.м.
				Материалы: Бетон класса В15	0,3	м³
				Ум 6 (Ум12 зеркально)		
				Детали		
		12		Ф8АIII ГОСТ5781-82* ℓ общ.	19,0	п.м.
		13		Ф6АI ГОСТ5781-82* ℓ общ.	7,0	п.м.
				Материалы: Бетон класса В15	0,3	м³
				Ум 13 (Ум20 зеркально)		
				Детали		
		14		Ф8АIII ГОСТ5781-82* ℓ общ.	26,0	п.м.
		15		Ф6АI ГОСТ5781-82* ℓ общ.	12,0	п.м.
				Материалы: Бетон класса В15	0,3	м³
				Ум 14 (Ум21 зеркально)		
				Детали		
		16		Ф8А III ГОСТ5751-82* ℓ общ.	13,0	п.м.
		17		Ф6АI ГОСТ5781-82* ℓ общ.	6,0	п.м.
				Материалы: Бетон класса В15	0,3	м³
				Ум 15 (Ум 22 зеркально)		
		1		Детали		
		18		Ф8А III ГОСТ5781-82* ℓ=1800	2	п.м.
		19		Ф6АI ГОСТ5781-82* ℓ общ.	2,0	п.м.
				Материалы: Бетон класса В15	0,45	м³

* Позицию 8 - см. ведомость деталей на листе 126

Привязан:

Инв. №

Гл. инж.	Беседин	
Нач. отд.	Чистоусов	
Гл. конст.	Палагин	
Гл. спец.	Писарев	
Рук. гр.	Балашова	
Н. контр.	Писарев	

903-1-250.87 — КЖ

Котельная с 4 котлами КЕ-25-14С топливо-каменные и бурые угли

Главный корпус

Стадия	Лист	Листов
Р	125	

Газоходы. Спецификация к схемам, расположенным на л. 117÷124

САНТЕХПРОЕКТ

Копировал: Бочкарева 22699-09 Формат: А2 73

Инв. № подл. | Подп. и дата | Взам. инв. №

Альбом 7.4.2

Спецификация к схемам, расположенным на листах 117÷124

Формат	Зона	Поз.	Обозначение	Наименование	Кол.	Прим.
				Ум 16 (Ум23 зеркально)		
				Детали		
		20		ф8АIII ГОСТ 5781-82* ℓ=1800	2	
		21		ф6АI ГОСТ 5781-82* ℓ общ.	2,0	п.м.
				Материалы: Бетон класса В15	0,3	м³
				Ум 17 (Ум 24 зеркально)		
				Детали		
		22		ф8АIII ГОСТ 5781-82* ℓ общ.	46,0	п.м.
		8		ф8АIII ГОСТ 5781-82* ℓ=890	15	
		23		ф6АI ГОСТ 5781-82* ℓ общ.	30,0	п.м.
				Материалы: Бетон класса В15	0,7	м³
				Ум 18 (Ум25 зеркально)		
				Детали		
		24		С12 ГОСТ 8240-72* ℓ=1460	1	
		25		ф8АIII ГОСТ 5781-82* ℓ общ.	5,0	п.м.
		26		ф6АI ГОСТ 5781-82* ℓ общ.	3,0	п.м
				Материалы: Бетон класса В15	0,1	м³
				Ум 19 (Ум26 зеркально)		
				Детали		
		27		ф8АIII ГОСТ 5781-82* ℓ общ.	11,0	п.м
		28		ф6АI ГОСТ 5781-82* ℓ общ.	6,0	п.м
				Материалы: Бетон класса В15	0,15	м³

Ведомость расхода стали на элемент, кг

Марка элемента	Изделия арматурные: Арматура класса АIII ГОСТ 5781-82* 8		Всего	АI ГОСТ 5781-82* 6		Всего	Итого	Изделия закладные: Профиль ВСт3КП2 ГОСТ 8240-72* С12		Всего	Итого	Общий расход
Ум1 (Ум7)	12,8		12,8	2,9		2,9	15,7	–		–	–	15,7
Ум2 (Ум8)	12,0		12,0	3,1		3,1	15,1	–		–	–	15,1
Ум3 (Ум9)	4,0		4,0	1,4		1,4	5,4	–		–	–	5,4
Ум4 (Ум10)	27,0		27,0	6,6		6,6	33,6	–		–		33,6
Ум5 (Ум11)	12,8		12,8	2,9		2,9	15,7	–		–	–	15,7
Ум6 (Ум12)	7,6		7,6	1,5		1,5	9,1	–		–	–	9,1
Ум13 (Ум20)	10,5		10,5	2,7		2,7	13,2	–		–	–	13,2
Ум14 (Ум21)	5,2		5,2	1,4		1,4	6,6	–		–	–	6,6
Ум15 (Ум22)	1,5		1,5	0,5		0,5	2,0	–		–	–	2,0
Ум16 (Ум23)	1,5		1,5	0,5		0,5	2,0	–		–	–	2,0
Ум17 (Ум24)	24,0		24,0	6,7		6,7	30,7	–		–	–	30,7
Ум18 (Ум25)	2,0		2,0	0,5		0,5	2,5	15,2		15,2	15,2	17,7
Ум19 (Ум26)	4,4		4,4	1,4		1,4	5,8	–		–	–	5,8

Ведомость деталей

Поз.	Эскиз
8	45 ┌ 800 ┐ 45

Позицию 8 ведомости деталей см. на листе 125

Гл. инж.	Беседин		903-1-250.87 - КЖ
Нач.отд.	Чистоусов		Котельная с 4 котлами КЕ-25-14С топливо-каменные и бурые угли
Гл. конст.	Палагин		
Гл.спец.	Писарев		Главный корпус
Рук.гр.	Балашова		Стадия: Р; Лист: 126; Листов:
Н.контр.	Писарев		Газоходы. Спецификации к схемам расположеным на л. 117÷124
			САНТЕХПРОЕКТ

Привязан:

Инв. №

22699-09 (74) Копировал: Бочкарева Формат: А2

Инв. № подл. | Подп. и дата | Взам. инв. №

gost.e-ecolog.ru