ТИПОВОЙ ПРОЕКТ

903-1-250.87

КОТЕЛЬНАЯ С 4 КОТЛАМИ КЕ-25-14С

СИСТЕМА ТЕПЛОСНАБЖЕНИЯ-ОТКРЫТАЯ

ТОПЛИВО-КАМЕННЫЕ И БУРЫЕ УГЛИ

АЛЬБОМ 7.ч. 1

СТР. 2-79

АРХИТЕКТУРНЫЕ РЕШЕНИЯ

КОНСТРУКЦИИ ЖЕЛЕЗОБЕТОННЫЕ

СФ ЦИТП 620062, г.Свердловск,ул. Чебышева, 4
Зак. 56/Инв. 226.89-ОВ тираж 244
Сдано в печать 18.10.1988 Цена 12-12

22699 - ОВ
цена 6-16

				ПРИВЯЗАН
Инв.№				

gost.e-ecolog.ru

ТИПОВОЙ ПРОЕКТ 903-1-250.87

КОТЕЛЬНАЯ С 4 КОТЛАМИ КЕ-25-14С

СИСТЕМА ТЕПЛОСНАБЖЕНИЯ – ОТКРЫТАЯ. ТОПЛИВО – КАМЕННЫЕ И БУРЫЕ УГЛИ

АЛЬБОМ 7

ПЕРЕЧЕНЬ АЛЬБОМОВ

Альбом 0	Пояснительная записка
	ГЛАВНЫЙ КОРПУС
Альбом 1	Тепломеханические решения. Золошлакоудаление
Альбом 2	Водоподготовка
Альбом 3	Оборудование индивидуального изготовления. Газоходы
Альбом 4	Оборудование индивидуального изготовления. Воздуховоды
Альбом 5	Оборудование индивидуального изготовления. Блоки оборудования
Альбом 6	Оборудование индивидуального изготовления. Блоки оборудования
Альбом 7 ч.1 ч.2	Архитектурные решения. Конструкции железобетонные
Альбом 8	Строительные изделия
Альбом 9	Конструкции металлические
Альбом 10	Силовое электрооборудование. Электрическое освещение. Связь и сигнализация
Альбом 11	Схемы управления
Альбом 12	Задание заводу-изготовителю на щиты силовые
Альбом 13	Автоматизация
Альбом 14	Автоматизация. Схемы электрические принципиальные.
Альбом 15	Автоматизация. Щиты управления вспомогательного оборудования
Альбом 16	Автоматизация. Щит управления котлоагрегатом
Альбом 17	Отопление и вентиляция. Водопровод и канализация
Альбом 18 ч.1 ч.2	Тепломеханические решения. Водоподготовка. Золошлакоудаление. Отопление и вентиляция. Водопровод и канализация. Спецификация оборудования
Альбом 19	Силовое электрооборудование. Электрическое освещение. Связь и сигнализация. Спецификация оборудования
Альбом 20	Автоматизация. Спецификация оборудования и щитов
Альбом 21	Тепломеханические решения. Золошлакоудаление. Водоподготовка. Отопление и вентиляция. Водопровод и канализация. Ведомости потребности в материалах.
Альбом 22	Архитектурные решения. Конструкции железобетонные. Ведомости потребности в материалах
Альбом 23	Силовое электрооборудование. Электрическое освещение. Связь и сигнализация. Автоматизация. Ведомости потребности в материалах. Ведомости изделий М93
Альбом 24 кн. 1,2,3 ч.1, ч.2 кн. 4 ч.1, ч.2	Сметы
	ТОПЛИВОПОДАЧА
Альбом 25	Механизация транспорта. Отопление и вентиляция. Водопровод и канализация
Альбом 26	Силовое электрооборудование. Электрическое освещение. Связь и сигнализация. Автоматизация
Альбом 27	Задание заводу-изготовителю на щиты силовые
Альбом 28	Архитектурные решения. Конструкции железобетонные
Альбом 29	Строительные изделия
Альбом 30	Конструкции металлические
Альбом 31	Оборудование индивидуального изготовления. Конвейер ленточный №1,2
Альбом 32	Оборудование индивидуального изготовления. Конвейер ленточный №2,3.
Альбом 33	Оборудование индивидуального изготовления. Устройства пересыпные и регулирующие.
Альбом 34	Механизация транспорта. Отопление и вентиляция. Водопровод и канализация. Спецификация оборудования.
Альбом 35	Силовое электрооборудование. Электрическое освещение. Связь и сигнализация. Автоматизация. Спецификация оборудования и щитов.
Альбом 36	Механизация транспорта. Отопление и вентиляция. Водопровод и канализация. Ведомости потребности в материалах.
Альбом 37	Архитектурные решения. Конструкции железобетонные. Ведомости потребности в материалах
Альбом 38	Силовое электрооборудование. Электрическое освещение. Связь и сигнализация. Автоматизация. Ведомости потребности в материалах. Ведомости изделий М93.
Альбом 39 кн. 1,2,3,4	Сметы

ПРИМЕНЕННЫЕ МАТЕРИАЛЫ:

Типовой проект 907-2-216. Дымовая труба кирпичная H=60м Д=3,0м с надземным примыканием газоходов
Распространяет ВНИПИ Теплопроект

Типовой проект 901-6-53 Градирни с вентиляторами ОВ-300№8 пленочная капельная с секциями площадью 2м² с деревянным каркасом
Распространяет ЦИТП

Типовой проект 907-02-222. Световое ограждение высотных дымовых труб. Распространяет ВНИПИ Теплопроект

Типовое проектное решение 904-02-5. Автоматизация, управление и силовое электрооборудование приточных венткамер типа ПК10–ПК150, Распространяет Киевский филиал ЦИТП.

Типовой проект 705-9-5.13.85. Склад емкостью 40м³ мокрого хранения хлористого натрия. Распространяет ГПИ Сантехпроект

РАЗРАБОТАН
ГОСУДАРСТВЕННЫМ ПРОЕКТНЫМ ИНСТИТУТОМ
САНТЕХПРОЕКТ

Главный инженер института /Шиллер Ю. И./

Главный инженер проекта /Козлов С. А./

Утвержден ГОССТРОЕМ СССР
протокол №78 от 29.09.87г.

				ПРИВЯЗАН:
Инв. №				

Обозначение	Наименование	Стр.
	Содержание альбома	2÷4
	Архитектурные решения	
АР1	Общие данные (начало)	5
АР2	Общие данные (окончание)	6
АР3	Спецификация заполнения проемов. Ведомости перемычек, ворот и дверей.	7
АР4	План на отм. 0.000	8
АР5	План на отм. 3.600	9
АР6	Планы на отм. 7.200; 13.200; 16.900; 20.400	10
АР7	Фрагменты плана 1,2,3,4,5	11
АР8	Разрезы 1-1; 2-2; 3-3	12
АР9	План кровли. Разрез 4-4; 5-5	13
АР10	Фасады 1-16; Е-А	14
АР11	Фасады 16-1; А-Е	15
АР12	Узлы 1÷10	16
АР13	Планы полов на отм. 0.000; 3.600	17
	Экспликация полов (начало)	
АР14	Планы полов на отм. 7.200; 13.200; 16.900	18
	Экспликация полов.	
АР15	Планы отверстий в стенах и перегородках на отм. 0.000; 7.200	19
АР16	Планы отверстий в стенах и перегородках на отм. 3.600; 13.200	20
АР17	План помещения КИП; План подвесного потолка; разрез 1-1	21
АР18	Узлы 4÷16	22
АР19	Декоративные деревянные щиты: Щ1, 2, 3, 4. Решетка ДР1	23
АР20	Металлические рамы Р1÷5.	24
АР21	Вентиляционные жалюзи ВЖ1	25
	Утепленный клапан К1. Оконный блок ОК3.	
АР22	Рециркуляционный шкаф РШ1.2.	26
	Железобетонные конструкции	
КЖ1	Общие данные (начало)	27
КЖ2	Общие данные (продолжение)	28
КЖ3	Общие данные (продолжение)	29
КЖ4	Общие данные (продолжение)	30
КЖ5	Общие данные (окончание)	31
КЖ6	Схемы загружения поперечных рам каркаса и фундаментов.	32
КЖ7	Таблица нагрузок на фундаменты. Схема загружения фундаментов.	33
КЖ8	Схема расположения фундаментов и фундаментных балок.	34
КЖ9	Спецификация к схеме расположения фундаментов и фундаментных балок.	35
КЖ10	Фундаменты 1,2	36
КЖ11	Узлы 1÷5; 13; 14	37
КЖ12	Узлы 6÷12	38
КЖ13	Узлы 15÷20	39
КЖ14	Узлы 21÷25	40
КЖ15	Фундаменты Фм1, Фм2	41
КЖ16	Фундаменты Фм3; Фм4	42
КЖ17	Фундаменты Фм5; Фм6	43
КЖ18	Фундаменты Фм8; Фм9; Фм10.	44
КЖ19	Фундаменты Фм11; Фм12; Фм13.	45
КЖ20	Фундаменты Фм14; Фм15; Фм16	46
КЖ21	Фундаменты Фм7; Фм17; Фм18	47
КЖ22	Фундаменты Фм19; Фм20	48
КЖ23	Фундаменты Фм21; Фм22	49
КЖ24	Фундаменты Фм23; Фм24	50
КЖ25	Фундаменты Фм25; Фм26	51
КЖ26	Фундаменты Фм27; Фм28	52
КЖ27	Схема расположения подземного хозяйства в осях А-Е и 1-9	53
КЖ28	Схема расположения подземного хозяйства в осях А-Е и 9-16	54
КЖ29	Подземное хозяйство. Сечения 1-1÷7-7; Узел 1.	55
КЖ30	Схема расположения подземного хозяйства в осях Д-Е и 2-5 (КТП)	56
КЖ31	Схема подземного хозяйства в осях Д-Е и 2-5. Сечения и узлы.	57
КЖ32	Схема подземного хозяйства в осях Д-Е и 2-5. Перекрытие канала БТм1	58
КЖ33	Схема подземного хозяйства	59
	В осях Д-Е и 2-5 Балки Бм1; Бм2; Бм3; Бм4	
КЖ34	Схема расположения канала БТ1. Перекрытие. Сечения 1-1 ÷ 3-3.	60
КЖ35	Схема расположения канала БТм1	61
КЖ36	Схема расположения канала БТм2	62
КЖ37	Канал БТм2. Армирование.	63
КЖ38	Канал БТм2. Узлы 1, 3, 5. Спецификации. Выборка стали.	64
КЖ39	Схема расположения каналаБТм3. Сечения.	65
КЖ40	Подземное хозяйство. Фундамент ФОм1 под котел. Схемы расположения.	66
КЖ41	Подземное хозяйство. Разрезы 1-1 ÷ 3-3.	67
КЖ42	Подземное хозяйство. Опорные подушки ОПм1, ОПм2, ОПм3.	68
КЖ43	Подземное хозяйство. Колонны. КМ1, 1а; КМ2, 2а	69
КЖ44	Подземное хозяйство. Плита ПМ1	70
	Схема армирования.	
КЖ45	Подземное хозяйство. ПМ1	71
	Армирование. Разрезы 1-1 ÷ 5-5	
КЖ46	Подземное хозяйство. Балки Бм1, Бм1а	72
	Схемы армирования. Схемы расположения.	
КЖ47	Подземное хозяйство. Балки Бм2, Бм3.	73
	Бм4. Схемы армирования.	
КЖ48	Подземное хозяйство. Спецификации.	74
	ФОм1. Ведомость расхода стали.	
КЖ49	Фундаменты ФОм2; ФОм3; ФОм4; ФОм5	75
КЖ50	Фундаменты ФОм5; ФОм7; ФОм8	76
КЖ51	Фундаменты ФОм9 ÷ ФОм11	77

Инв.№ подл. | Подп. и дата | Взам. инв.№

Обозначение	Наименование	Стр.
КЖ 52	Схемы расположения приямка ПРм1 на отм. 0.00 и -2.50	78
КЖ 53	ПРм1. Схемы армирования.	79
КЖ 54	Приямок ПРм1. Схемы расположения металлических балок, плит.	80
КЖ 55	Схема расположения элементов каркаса на отм. 3.600. Разрезы 1-1, 2-2	81
КЖ 56	Схема расположения элементов каркаса на отм. 7.200; 13.200 и 16.800 между осями А-Б и 3-16.	82
КЖ 57	Схема расположения несущих элементов на отм. 12.600 и 20.220	83
КЖ 58	Схема расположения элементов каркаса. Разрезы 3-3 ÷ 7-7	84
КЖ 59	Схема расположения элементов каркаса. Узлы I - III	85
КЖ 60	Спецификация к схеме расположения элементов каркаса (начало)	86
КЖ 61	Спецификация к схемам расположения элементов каркаса (окончание)	87
КЖ 62	Схема расположения закладных деталей и ограждений на отм. 3.600 в осях А-Е, 7-16	88
КЖ 63	Схема расположения элементов перекрытия на отм. 3.600	89
КЖ 64	Перекрытия на отм. 3.600 Фрагменты 1.2	90
КЖ 65	Перекрытия на отм. 3.600. Фрагмент 3 Монолитные плиты Пм1 ÷ Пм4	91
КЖ 66	Перекрытия на отм. 3.600 Монолитные плиты Пм5, Пм6	92
КЖ 67	Перекрытия на отм. 3.600 Монолитные плиты Пм7 ÷ Пм10	93
КЖ 68	Перекрытия на отм. 3.600 Монолитные плиты Пм11; Пм12	94
КЖ 69	Перекрытия на отм. 3.600. Узлы 1 ÷ 4	95
КЖ 70	Перекрытия на отм. 3.600. Узлы 5 ÷ 10	96
КЖ 71	Схема расположения закладных деталей и ограждений на отм. 7.200 в осях А-Б, 3-9	97
КЖ 72	Схема расположения закладных деталей и ограждений на отм. 7.200 в осях А-Б и 9-16.	98
КЖ 73	Схема расположения элементов перекрытия на отм. 7.200	99
КЖ 74	Перекрытия на отм. 7.200 Монолитные плиты Пм1, Пм2	100
КЖ 75	Схема расположения закладных деталей на отм. 13.200	101
КЖ 76	Схема расположения перекрытия на отм. 13.200 ПМ1 ÷ ПМ3.	102
КЖ 77	Схема расположения закладных деталей на отм. 16.800.	103
КЖ 78	Схема расположения плит перекрытия на отм. 16.800.	104
КЖ 79	Схема расположения плит перекрытия на отм. 16.800. Разрезы 1-1 ÷ 3-3	105
КЖ 80	Схема расположения элементов перекрытия на отм. 16.800. Фрагменты 1,2	106
КЖ 81	Схема расположения элементов перекрытия на отм. 16.800. Плиты Пм1, Пм2	107
КЖ 82	Схема расположения	108
КЖ 83	Схема расположения элементов покрытия. Сечения 1-1 ÷ 5-5.	109
КЖ 84	Схема расположения элементов покрытия. Плиты Пм1 - Пм3.	110
КЖ 85	Спецификация к схеме расположения плит покрытия	111
КЖ 86	Спецификация к схеме расположения плит покрытия.	112
КЖ 87	Схема расположения подвесок перекрытия на отм. 13.200; 16.800; 3.600; 7.200	113
КЖ 88	Схема расположения подвесок в покрытии в осях А-Д, 1-10.	114
КЖ 89	Схема расположения подвесок покрытия в осях А-Е и 10-16	115
КЖ 90	Схема расположения стеновых панелей по оси А, Е, В, 1, 3	116
КЖ 91	Схемы расположения стеновых панелей по осям 8, 7, 16	117
КЖ 92	Схема расположения элементов торцевого фахверка по осям: 1, 7, 16, 8	118
КЖ 93	Схемы расположения стеновых панелей. Фрагменты 1-5.	119
КЖ 94	Схемы расположения стеновых панелей. Фрагменты 7-10.	120
КЖ 95	Схемы расположения стеновых панелей. Фрагменты 11-17, 38	121
КЖ 96	Схема расположения стеновых панелей. Фрагменты 18-27	122
КЖ 97	Схемы расположения стеновых панелей. Фрагменты 28-32; 35-37.	123
КЖ 98	Схемы расположения стеновых панелей. Фрагменты 33, 34. Узлы 9н, 9н пр, 12н, 12н пр.	124
КЖ 99	Спецификация к схемам расположения стеновых панелей ПС1 ÷ ПС57 = -20°С	125
КЖ 100	Спецификация к схемам расположения стеновых панелей ПС58 ÷ ПС69 = -30°С	126
КЖ 101	Спецификация к схемам расположения стеновых панелей ПС1-ПС57 = -20°С	127
КЖ 102	Спецификация к схемам расположения стеновых панелей ПС58 ÷ ПС69 = -30°С	128

Инв. № подл. | Подп. и дата | Взам. инв. №

Обозначение	Наименование	Стр.
КЖ 103	Спецификации опорных консолей на фрагменты и элементов крепления (для $t°=-30°C$)	
КЖ 104	Спецификации опорных консолей на фрагменты и элементов крепления (для $t=-40°C$)	
КЖ 105	Схема расположения перегородок в осях 2÷8, Е-Д на отм. 0.000; 3.600	131
КЖ 106	Схема расположения перегородок в осях А-Б, 3÷6 на отм. 0.000 и 3.600.	132
КЖ 107	Схема расположения перегородок в осях А-Б; 10÷15 и Е-Д, 8÷15 на отм. 0.000	133
КЖ 108	Схема расположения перегородок в осях А-Б, 5-9 на отм. 7.200	134
КЖ 109	Схема расположения элементов лестницы.	135
КЖ 110	Схема расположения трассы трубопроводов и наружных сетей	136
КЖ 111	Продувочный колодец ПК1. Планы. Разрезы. Узлы.	137
КЖ 112	Продувочный колодец ПК1. Схемы армирования.	138
КЖ 113	Схема расположения и покрытия канала БТ2.	139
КЖ 114	Схема расположения и покрытия канала БТ3.	140
КЖ 115	Схема расположения опор под трубопроводы. Опоры ОП1, ОП2.	141
КЖ 116	Схема расположения опор и ограждающей стенки аккумуляторных баков.	142
КЖ 117	Газоходы. Схема расположения фундаментов под стойки наружных газоходов	143
КЖ 118	Газоходы. Фундаменты под газоходы ФГм1 - ФГм4.	144
КЖ 119	Газоходы. Схема расположения колонн под наружные газоходы.	145
КЖ 120	Газоходы. Схема расположения газоходов на отм. 5.750	146
КЖ 121	Газоходы. Узлы 1,2 Разрезы 1-1 ÷ 4-4	147
КЖ 122	Газоходы. Схема расположения плит перекрытия газоходов.	148
КЖ 123	Газоходы Схема расположения плит покрытия газоходов	149
КЖ 124	Газоходы. Монолитные участки Ум1÷Ум 26	150
КЖ 125	Газоходы. Спецификации к схемам расположенным на л. 117÷124	151
КЖ 126	Газоходы. Спецификации к схемам расположенным на л. 117÷124	152

Инв.№подл. | Подп. и дата | Взам.инв.№

Альбом 7.4.1

Ведомость рабочих чертежей основного комплекта АР

Лист	Наименование	Примечание
1	Общие данные (начало).	
2	Общие данные (окончание).	
3	Спецификация заполнения проемов., Ведомости перемычек, ворот и дверей.	
4	План на отм. 0.000.	
5	План на отм. 3.600.	
6	Планы на отм. 7.200; 13.200; 16.900; 20,400.	
7	Фрагменты планов 1, 2, 3, 4.	
8	Разрезы 1-1; 2-2; 3-3.	
9	План кровли. Разрез 4-4; 5-5.	
10	Фасады 1-16; Е-А.	
11	Фасады 16-1; А-Е.	
12	Узлы 1÷10.	
13	Планы полов на отм.0.000; 3.600. Экспликация полов.	
14	Планы полов на отм.7.200; 13.200; 16.900. Экспликация полов.	
15	Ниши отв. в стенах и перегородках на отм. 0.000; 7.200.	
16	Ниши отв. в стенах и перегородках на отм.3.600;13.200;16.900	
17	План помещения КИП. План подвесного потолка. Разрез 1-1.	
18	Узлы 4÷16.	
19	Декоративные деревянные щиты Щ1; 2; 3; 4. Решетка ДР1.	
20	Металлические рамы Р1÷5.	
21	Вентиляционные жалюзи ВЖ-1. Утепленный клапан КУ. Оконный блок ОК8.	
22	Рециркуляционный шкаф РШ1,2.	

Ведомость ссылочных и прилагаемых документов

Обозначение	Наименование	Примечание
	Ссылочные	
4.903-14, в.3	Типовые детали крепления технологических трубопроводов для котельных установок. Типовые детали	
1.435.9-17, в.0,2,3	Ворота распашные.	
ГОСТ 24698-81	Двери деревянные наружные для жилых и общественных зданий.	
ГОСТ 14684-84	Двери деревянные для зданий промышленных предприятий.	
ГОСТ 6629-74	Двери деревянные внутренние для жилых и общественных зданий.	
Серия 2.435.6 в.2	Противопожарные двери и ворота промышленных зданий.	
ГОСТ 12506-81	Окна деревянные для производственных зданий.	
1.038.1-1, в.1	Перемычки железобетонные для зданий с кирпичными стенами.	
Серия 1.238-1 в.2	Железобетонные козырьки входов и парапетные плиты общественных зданий.	
Серия 1.436.2-17 в.0,2,4	Окна с переплетами из одинарных прямоугольных стальных труб и механизмы открывания.	
Серия 2.460-18 в.0.1	Узлы покрытий одноэтажных зданий с рулонными кровлями и железобетонными плитами.	
Серия 2.430-20 в.0,1,2,3,4	Узлы стен из кирпича одноэтажных производственных зданий промышленных предприятий.	
Серия 2.436-13 в.1,2,3	Узлы окон со стальными переплетами.	
Серия 1.431-6	Кирпичные перегородки для одноэтажных и многоэтажных производственных зданий	
1.245-1, в.0,2,4	Унифицированные подвесные потолки	
	Прилагаемые	
903-1-250.87-АР ВМ, л.22 л.1	Ведомость потребности материалов.	
903-1-250.87-АР СО, альб. 18 л.1	Спецификация оборудования.	

1. Здание котельной относится ко II классу по капитальности; степень огнестойкости II.
2. Производства, размещенные в здании, по взрывной, взрывопожарной и пожарной опасности относятся к категориям В, Г и Д.
3. За условную отметку 0.000 принят уровень чистого пола котельного зала, что соответствует абсолютной отметке
4. Горизонтальная гидроизоляция стен выполняется из цементно-песчаного раствора состава 1:2, толщиной 20 мм ниже уровня пола на 30 мм.
5. Наружные стены здания панельные из керамзитобетона γ = 900 кг/м³, по серии 1.030.1-1 в. 1-1. Кирпичные участки наружных стен выполнять из силикатного кирпича М100 на растворе М50. Внутренние кирпичные стены и перегородки выполнять из силикатного кирпича М100 на растворе М50. Внутренние кирпичные перегородки в помещениях с повышенной влажностью выполнять из керамического кирпича (ГОСТ 530-80) М75 на растворе М50.
6. Перегородки толщ. 120 мм армировать сеткой из арматуры ф4 ВI с ячейками 100×100 через 6 рядов кладки по высоте. Общая масса на все перегородки -50 кг.
7. Над отверстиями, менее 600 мм, в стенку и перегородках устраивать рядовую перемычку из арматуры 2ф8 АI на каждые 120 мм ширины кладки. Общая масса на все перегородки- 15 кг.
8. При возведении кладки в оконные и дверные проемы заложить антисептированные деревянные пробки по 2 шт. с каждой стороны.
9. Откосы оконных и дверных проемов оштукатурить цементным раствором.
10. По периметру здания устроить асфальтобетонную отмостку шириной 750 мм на плотно утрамбованном щебнем грунте толщиной 30 мм.

Типовой проект разработан в соответствии с действующими нормами и правилами и предусматривает мероприятия, обеспечивающие взрывную, взрывопожарную и пожарную безопасность.

Главный инженер проекта /Козлов/

Инв.№ подл. | Подп. и дата | Взам.инв.№

Привязан:			
Инв.№			
9031-250.87 - АР			
Котельная с 4 котлами КЕ-25-14с. Топливо-каменные и бурые угли.			
ГИП	Козлов		
Нач.отд	Чистоусов		
Гл.спец	Халимник		
Рук.гр.	Парамонова		
Ст.арх.	Леонова		
Арх.	Елагина		
Н.контр.	Лисарев		
Главный корпус.	Стадия: Р	Лист: 1	Листов: 22
Общие данные (начало)	САНТЕХПРОЕКТ		

Альбом 7 ч.1

ВЕДОМОСТЬ ОТДЕЛКИ ПОМЕЩЕНИЙ

Наименование	Потолок: Площ. м²	Потолок: Вид отделки	Стены или перегородки: Площ. м²	Стены или перегородки: Вид отделки	Низ стены или перегородок: Площ. м²	Низ стены или перегородок: Вид отделки	Низ стены или перегородок: Высота мм
Водоподготовка помещения отгрузки золы и шлака, склад оборудования, КТП, ремонтный участок, вводы ВК, склад хранения фильтрующих материалов, электрощитовая пом. ВК, на отм. 3.600, АВК, ВВК, помещ. редукционных установок.	904	Затирка швов, окраска известковая	5,70 1990	Расшивка швов кирпичных участков стен, затирка швов в панелях, окраска силикатной калькой	—	—	—
Котельный зал на отм. 0.000; технические этажи на отм. 3,600; 7.200; 13,200; 16.900	12,76	—"—	350 1865	Штукатурка кирп. участков стен, затирка швов в панелях силикатной калькой.	—	—	—
Надбункерная галерея	452,6	Затирка швов, окраска пылеводонепроницаемой краской.	55 500	Штукатурка кирпичных участков стен, затирка швов в панелях пылеводонепроницаемая краска	—	—	—
Сушильный шкаф	2,6	Затирка швов, водоэмульсионная окраска	21	Штукатурка, масляная окраска	—	—	—
Комн. хранения химреактивов и экспресслабор. лаборатория ХВО, санузлы, моп.	46,2	Затирка швов, водоэмульс. окраска	280,0	Штукатурка, водоэмульс. краска	100,0	Глазурован. плитка	2100
Вестибюль, коридоры, тамбуры, лестничная клетка, комната приема пищи, комната отдыха, красный уголок, комнаты дежурного персонала, нач. котельной, кладовая	267,5	—"—	1410	—"—	1005	Масляная краска	2100
Душевые, преддушевые	9	Штукатурка, масляная краска	87,0	Штукатурка	75	Глазурован. плитка	3100
Щитовая КИП	44,6	Затирка швов, подвесной потолок из плит „Акмигран" окрасить водоэмульсионной краской	93,0	Штукатурка, водоэмульсионная краска	—	—	—

ВЕДОМОСТЬ СПЕЦИФИКАЦИЙ

Лист	Наименование	Примечание
2	Спецификация элементов заполнения проемов	
9	Спецификация перемычек	
	Спецификация гардеробного оборудования	
	Спецификация электрооборудования	
	Спецификация элементов сушильного шкафа	
15	Спецификация элементов крепления кирпичных стен и перегородок	
13	Экспликация полов	
14	Экспликация полов	
18	Спецификация элементов подвесного потолка	
19	Спецификация элементов декоративного ограждения	
20	Спецификация на металлические рамы	
21	Спецификация на вентиляционные жалюзи	
22	Спецификация элементов рециркуляционных шкафов	

Основные строительные показатели

Наименование	Ед. изм.	Количество: Надземная	Количество: Подземная	Всего
Площадь застройки	м²	2083,8	—	2083,8
Общая площадь	м²	4768,5	—	4768,5
Строительный объем	м³	29596,0	96,0	29692,0

Толщины стен и утеплителя

Расчетная наружная температура	Стены: Производственные помещения: Панели из керамзитобет. γ=900кг/м³	Стены: Производственные помещения: Кирпич	Стены: Административно-бытовые помещения: Панели из керамзитобетона γ=900кг/м³	Стены: Административно-бытовые помещения: Кирпич	Утеплитель: Кровля: Пенобетон γ=400кг/м³	Утеплитель: Участки кирпичных стен: Жесткие минераловатные плиты γ=350кг/м³
−20°	200	380	250	380	80	50
−30°	250	510	300	510	110	50
−40°	350	640	350	640	150	80

Инв. № подл. | Подп. и дата | Взам. инв. №

Привязан:

Инв. №

ГИП	Козлов	
Нач. отд.	Чистоусов	
Гл. спец.	Килимник	
Рук. гр.	Парамонова	
Ст. арх.	Леонова	
Арх.	Елагина	
Н. контр.	Писарев	

903-1-250.87 - АР

Котельная с 4 котлами КЕ-25-14с. Топливо-каменные и бурые угли.

Главный корпус.

Стадия	Лист	Листов
Р	2	

Общие данные (окончание)

САНТЕХПРОЕКТ

Копировал: Тужилкина 22699-08 7 Формат: А2

Альбом 74.1

Спецификация элементов заполнения проемов; спецификация перемычек

Марка, поз.	Обозначение	Наименование	Количество 0,000	3,600	7,200	13,200	16,900	20,400		Всего	Масса, ед.кг.	Примеч.
1	1.435.9-17, В2	Ворота мет. ВР-30х30-	10	—	—	—	—	—		10	681	
2	1.435.9-17, В.3	Ворота мет. ВР 24х24-К	4	—	—	—	—	—		4	385	
3	ГОСТ 24648-81	ДВ. Блок ДН21х10 ущ.	3	1	—	—	—	1		5		
4	То же	ДВ. Блок ДН21х10 ЛУЩ.	—	—	1	1	1	—		3		
5	ГОСТ 14624-84	ДВ. Блок ДГ21х10 Л	9	—	—	—	—	—		9		
6	То же	ДВ. Блок ДВГ21х15	1	—	—	—	—	—		1		
7	ГОСТ 6629-74	ДВ. Блок ДГ24х10	1	2	3	1				7		
8	То же	ДВ. Блок ДГ21х10	5	—	—	—	—	—		5		
9	—"—	ДВ. Блок ДГ21х10 Л	—	6	—	—	—	—		6		
10	—"—	ДВ. Блок ДГ21х8	3	3	4	2	—	—		12		
11	—"—	ДВ. Блок ДО21х10	2	—	1	2	1	—		6		
12	—"—	ДВ. Блок ДО21х10 Л.	2	2	—	3	—	—		7		
13	—"—	ДВ. Блок ДГ21х8 ПВ	—	2	—	—	—	—		2		
14	—"—	ДВ. Блок ДГ21х8 ЛПВ	2	2	—	—	—	—		2		
15	1.235-6. В2	ДВ. Блок ПДН-1П	1	1	—	1	1	—		4		противопаж.
16	То же	ДВ. Блок ПДН-6Л.	—	2	—	—	—	—		2		—"—
17	ГОСТ 6629-74	ДВ. Блок ДГ21х8 Л.	—	1	—	—	1	—		2		
ОК-1	ГОСТ 12506-81	ПВД 18-24.1	30	42	42	22	—	—		136		
ОК-2	То же	ПВД 18-24.1	—	—	2	—	—	—		2		
Ж1	Лист 20	Жалюзийная решетка	—	—	2	—	—	—		2		
ОК-3	ГОСТ 12506-81	ПВД 18-24.1	—	2	—	—	—	—		2		
Ж1	Лист 20	Жалюзийная решетка	—	1	—	—	—	—		1		
ОК-4	ГОСТ 12506-81	ПВД 18-18.1	1	—	—	—	—	—		1		
ОК-5	—"—	ПВД 12-18.1	1	1	1	1	1	2		7		
ОК-6	1.436.2-17	Оконный блок ОПМ24-18-02	—	—	—	—	22			22	142.9	
ОК-7	ГОСТ 12506-81	Оконный блок ПГО12-18	—	—	—	2	—			2		Лист 6
ВЖ1	Лист 20	Жалюзийная решетка	2	—	—	—	—	—		2		В КТП
ОК8	Лист 20	Инд. оконный блок	—	4	—	—	—	—		4	110	
1	1.038.1-1, В.1	2ПБ 29-4	12/16/20							12/16/20	120	
2	—"—	2ПБ 13-1	27/29/31	14/15/16	6/7/8	12/13/14	4/5/6	3		66/72/78	54	
3	—"—	2ПБ 19-3	1	2	—	—	—	—		3	81	
4	—"—	2ПБ 10-1	7	4	6	3	1	—		21	43	
5	—"—	2ПБ 22-3	3/4/5	3/4/5	3/4/5	3/4/5	3/4/5	3/4/5	6/8/10	24/32/40	92	
КВ 18.28-Т	1.238-1. В. 2	Козырек КВ18.28Т	1							1	1330	

Ведомость перемычек

Тип	Схема сечения	Схема сечения	Схема сечения
ПБ1	1	1	1
ПБ2	2	2	2
ПБ3	2	—	—
ПБ4	5	5	5
ПБ5	3		
ПБ6	2		
ПБ7	4		

Ведомость проектов ворот и дверей.

Марка	Размер проема в кладке, мм.
1	3000 х 3000
2	2400 х 2400
3,4	1010 х 2070
5	1020 х 2100
6	1520 х 2100
7	1020 х 2400
8,9	1020 х 2100
10,17	820 х 2100
11,12	1020 х 2100
13,14	820 х 2100
19	1020 х 2400
16	1020 х 2100

количество при t°- 20°

3/4/5

количество при t°- 30°

количество при t°= -40°

Инв.№ подл. | Подп. и дата | Взам. инв.№

Привязан:

Инв.№

ГИП	Козлов	
Нач.отд	Чистоусов	
Гл.спец	Килимник	
Рук.гр.	Парамонова	
Ст.арх.	Леонова	
Арх.	Елагина	
Н.контр	Писарев	

903-1- 250.87 - АР

Котельная с 4 котлами КЕ-25-14С. Топлива-каменные и бурые угли

Главный корпус

Стадия	Лист	Листов
Р	3	

Спецификация заполнения проемов. Ведомости перемычек, ворот и дверей

САНТЕХПРОЕКТ

Копировал: Фурей 22699-08 8 Формат А2

Альбом 74.1

План на отм.0.000

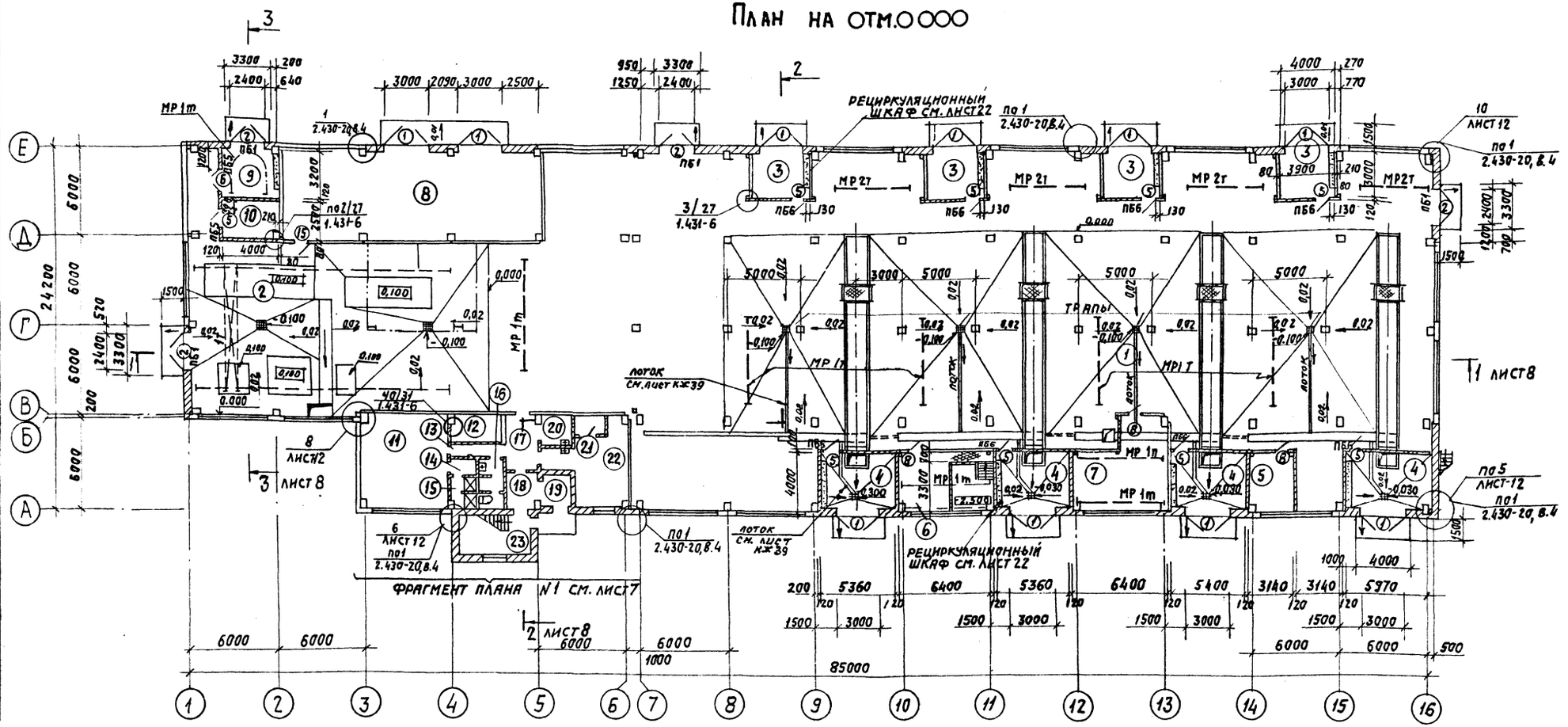

Монорельсы и краны см. альбом 9, лист 14.

ЭКСПЛИКАЦИЯ ПОМЕЩЕНИЙ

НАЧАЛО

Номер по плану	Наименование	Площадь м²	Категория производства по взрывной, взрывопожарной и пожарной опасности
1	Котельный зал	1276,0	Г
2	Зал водоподготовительной установки	294,0	Д
3	Помещение отгрузки золы	46,8	Г
4	Помещение отгрузки шлака	72,9	Г
5	Склад оборудования	10,4	Г
6	Вводы водопровода	21,1	Д
7	Ремонтный участок	27,1	Г
8	КТП	108,0	Г
9	Склад хранения фильтрующих материалов	12,8	Д
10	Комната хранения химреактивов и экспресс лаборатория	9,6	Д
11	Мужская гардеробная	37,2	

ПРОДОЛЖЕНИЕ

1	2	3	4
12	Гардероб уличной одежды	6,7	
13	Тамбур мужского гардероба	1,8	
14	Преддушевая	1,9	
15	Душевые	3,4	
16	Санузлы (мужские)	5,0	
17	Коридоры	11,5	
18	Тамбур лестницы	5,3	
19	Тамбур	3,7	
20	Помещение уборочного инвентаря	4,0	
21	Сушильный шкаф	2,6	
22	Комната обогрева и отдыха	22,9	
23	Лестничная клетка	13,5	

Согласовано: КСО, АО, КСО

Инв. № подл. | Подпись и дата | Взам. инв. №

Привязан:

Инв. №

ГИП	Козлов	
Нач. отд.	Чистоусов	
Гл. спец.	Килимник	
Рук. гр.	Парамонов	
Ст. арх.	Леонова	
Ст. техн.	Ахунзянов	
Н. контр.	Писарев	

903-1-250-87 - АР

Котельная с 4 котлами КЕ-25-14с. Топливо-каменные и бурые угли.

Главный корпус.

План на отм. 0.000

Стадия	Лист	Листов
Р	4	

САНТЕХПРОЕКТ

Копировал: Тужилкина 22699-08 9 Формат: А2

Альбом 74.1

План на отм. 3.600

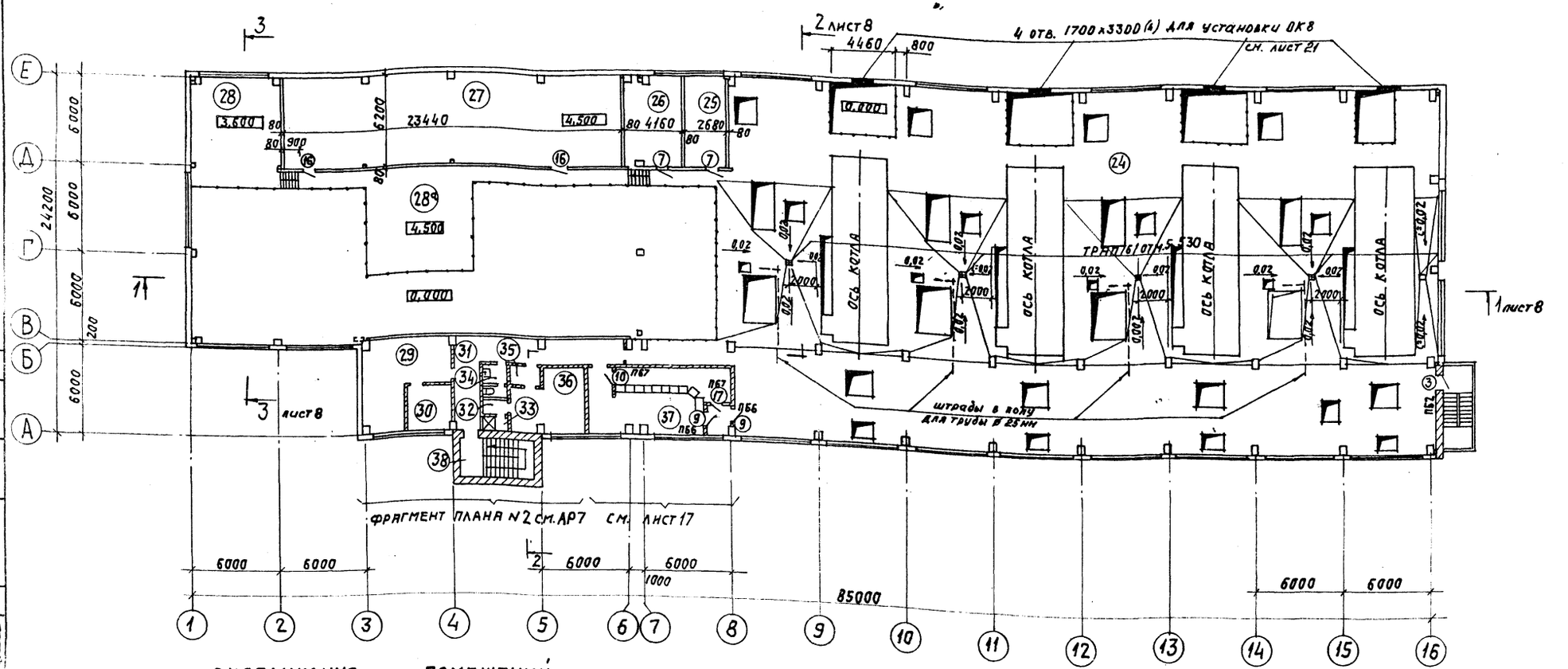

Экспликация помещений

Номер по плану	Наименование	Площадь м²	Категория производства по взрывной, взрыво-пожарной и пожарной опасности
		начало	
24	Котельный зал на отм. 3,600	1012,4	Г
25	Лаборатория КИП	17,5	Д
26	Венткамера	26,4	Д
27	Электрощитовая	141,8	Г
28	Площадки на отм. 3.600	122,0	Г
29	Лаборатория ХВО	27,0	Д
30	Весовая	9,6	Д
31	Коридор	27,9	
32	Преддушевая	1,8	
33	Душевая	1,6	

1	2	3	4
		продолжение	
34	Санузлы (женские)	4,0	
35	Тамбур женского гардероба	2,8	
36	Женская гардеробная	19,2	
37	Щитовая КИП	44,6	Д
38	Площадки лестничной клетки	3,8	
28а	Площадки на отм. 4.500	42,0	А

Согласовано: Кузнецов, Волков

Разработано типовым проектом 903-1-250.87 АР

Привязан:

Инв. №

ГИП	Козлов	
Нач. отд.	Чистоусов	
Гл. спец.	Килимник	
Рук. гр.	Парамонов	
Арх.	Елагина	
Ст. техн.	Кунязанов	
Н. контр.	Писарев	

903-1-250.87 – АР

Котельная с 4 котлами КЕ-25-14с. Топливо-каменные и бурые угли.

Главный корпус.

План на отм. 3.600

Стадия	Лист	Листов
Р	5	

САНТЕХПРОЕКТ

Копировал: Тужилкина 22699-08 10 Формат: А2

Альбом 7.4.1

План на отм. 16.900

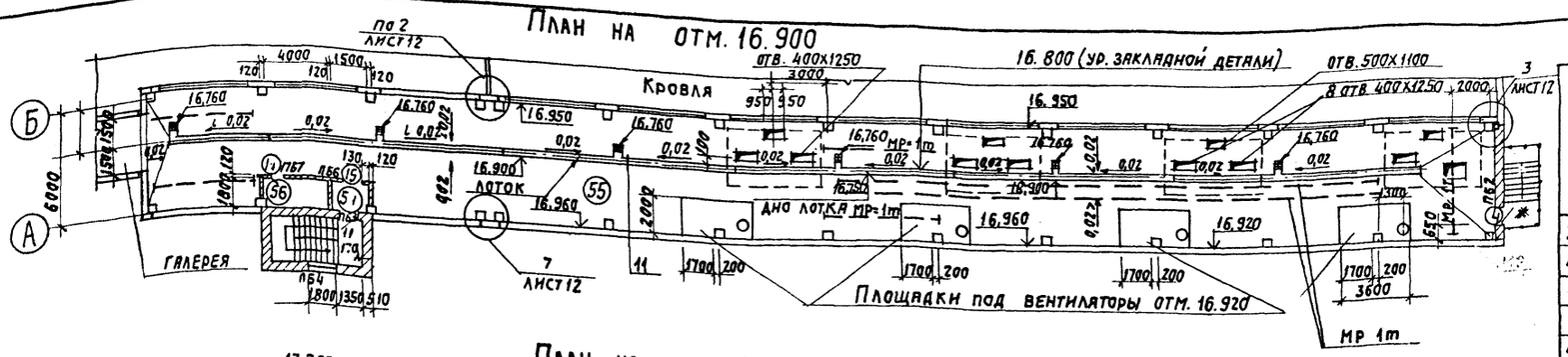

План на отм. 13.200

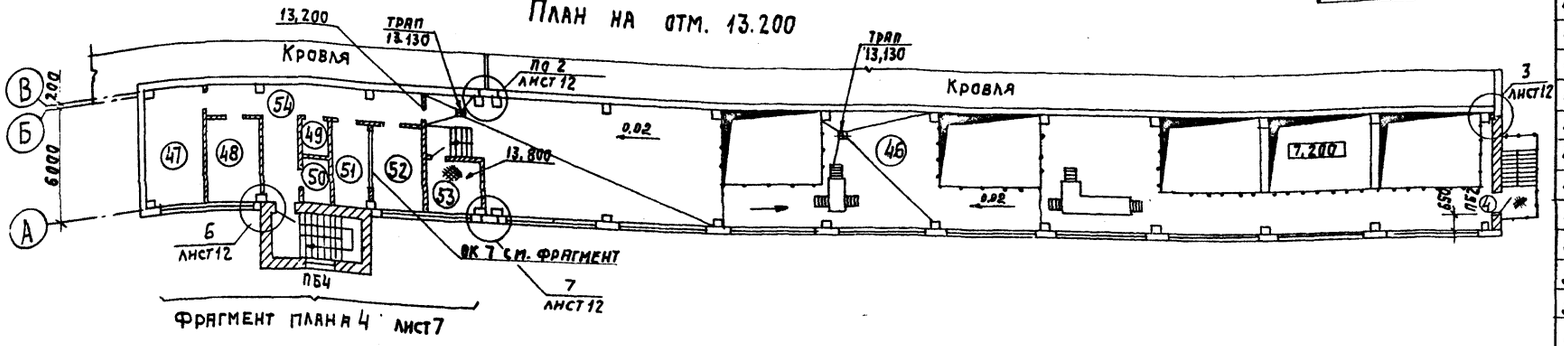

Фрагмент плана 4 лист 7

План на отм. 7.200

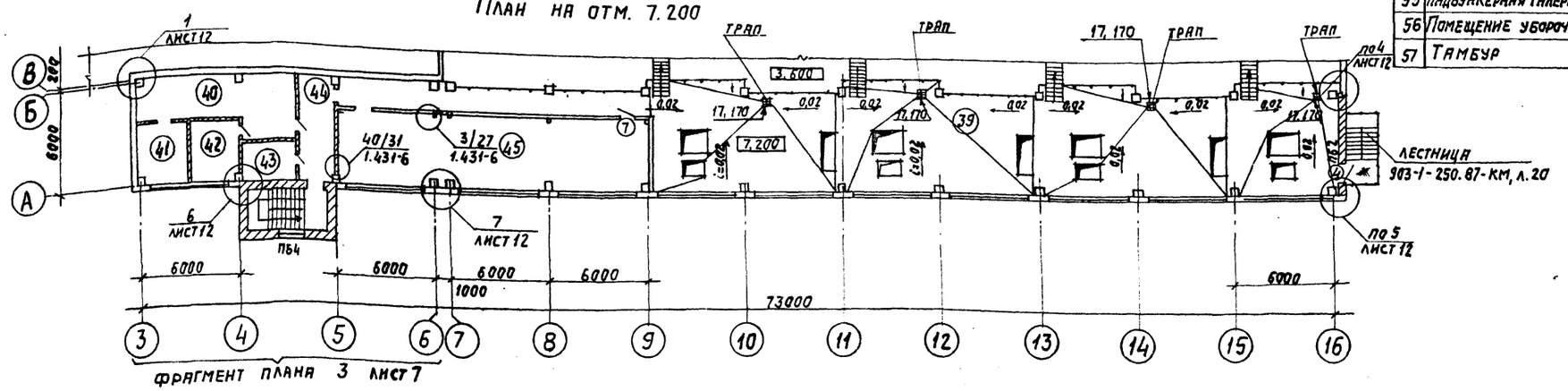

Фрагмент плана 3 лист 7

План на отм. 20.400

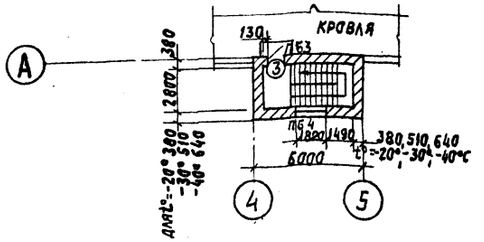

ОК 7

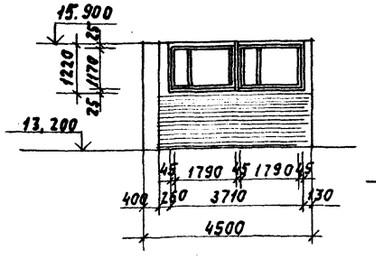

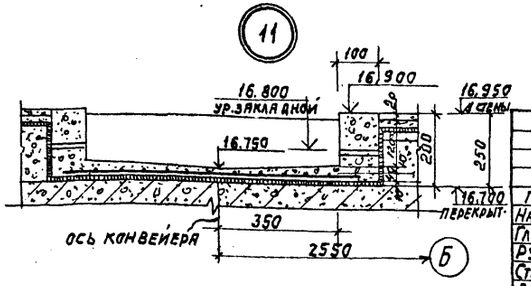

Экспликация помещений

Номер по плану	Наименование	Площадь м²	Категория производств по взрывной взрыво-пожарной и пожарной опасности
39	Котельный зал на отм. 7.200	307,5	Г
40	Вытяжная венткамера	30,8	Г
41	Приточная венткамера	11,5	
42	Приточная венткамера	10,8	
43	Кладовая	7,9	
44	Коридор	9,5	
45	Помещение редукционных установок	87,7	Г
46	Помещение технологических трубопроводов	229,0	Г
47	Красный уголок	19,5	
48	Комната начальника котельной	13,5	
49	Кладовая	2,6	
50	Помещение уборочного инвентаря	3,8	
51	Комната приема пищи	10,8	
52	Комната дежурного персонала	12,6	
53	Электрощитовая	9,0	Г
54	Коридор	26,7	
55	Надбункерная галерея на отм. 16,900	452,6	В
56	Помещение уборочного инвентаря	7,9	
57	Тамбур	4,3	

Согласовано:

Инв. № подл. | Подпись и дата | Взам. инв. №

Привязан:

Инв. №

ГИП	Козлов	
Нач. отд.	Чистоусов	
Гл. спец.	Климчик	
Рук. гр.	Парамонов	
Ст. арх.	Леонова	
Архит.	Елягина	
Н. контр.	Писарев	

903-1-250.87 АР

Котельная с 4 котлами КЕ-25-14с. Топливо - каменные и бурые угли.

Главный корпус

Стадия	Лист	Листов
Р	6	

Планы на отм. 7,200; 13,200; 16,900 и 20,400

САНТЕХПРОЕКТ

Альбом 7.4.1

Фрагмент плана 1

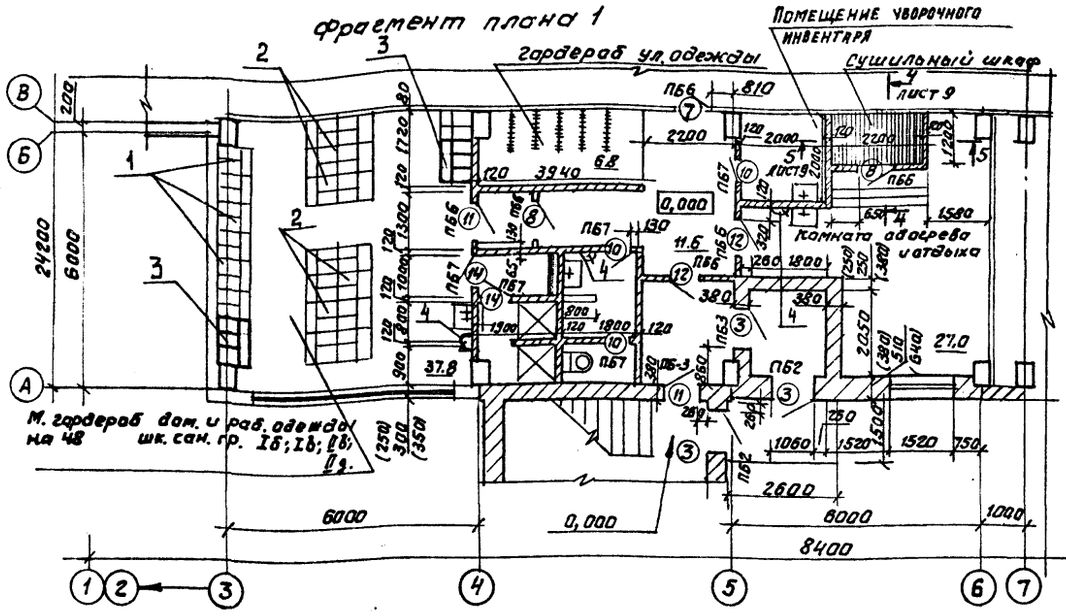

Фрагмент плана 3

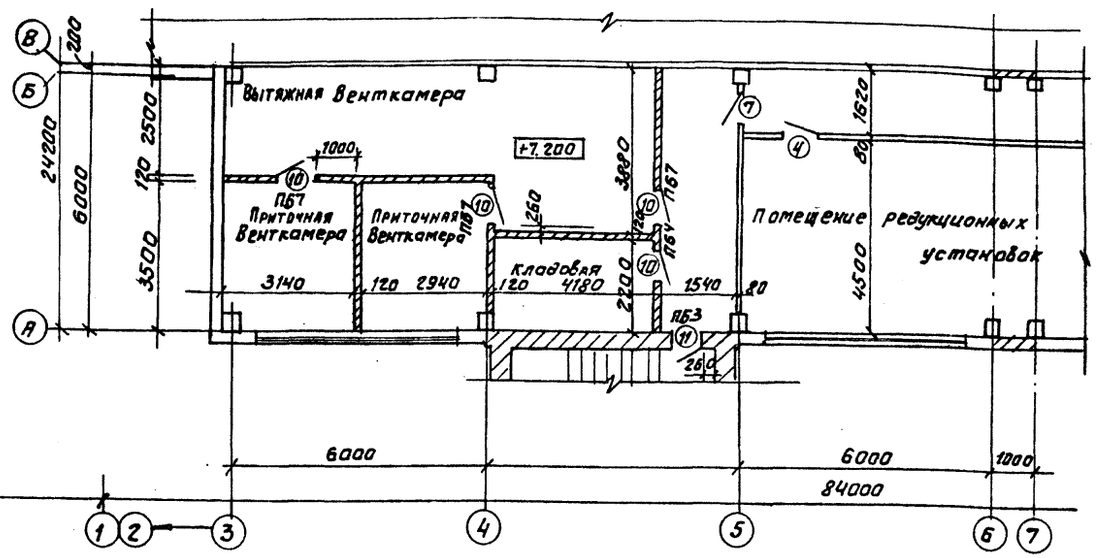

Фрагмент плана 2

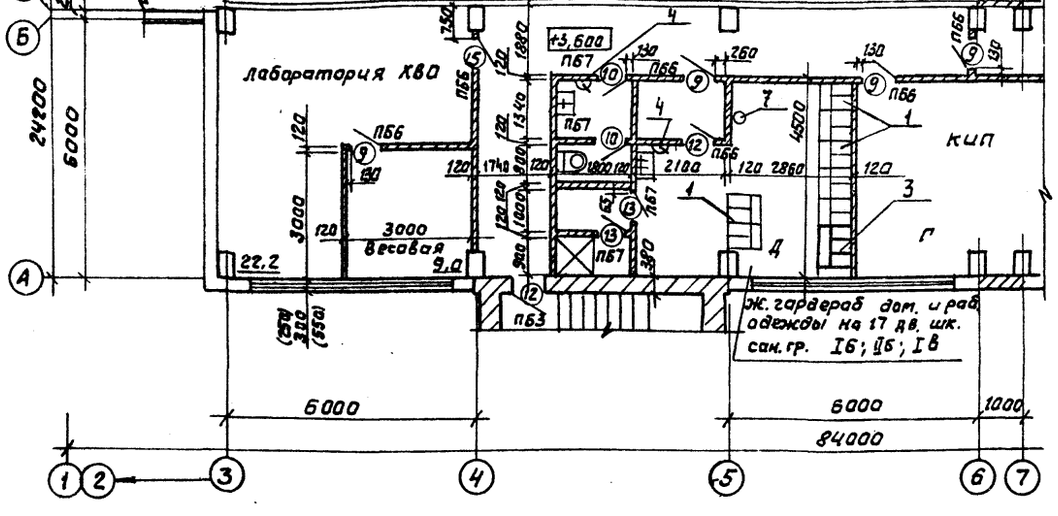

Фрагмент плана 4

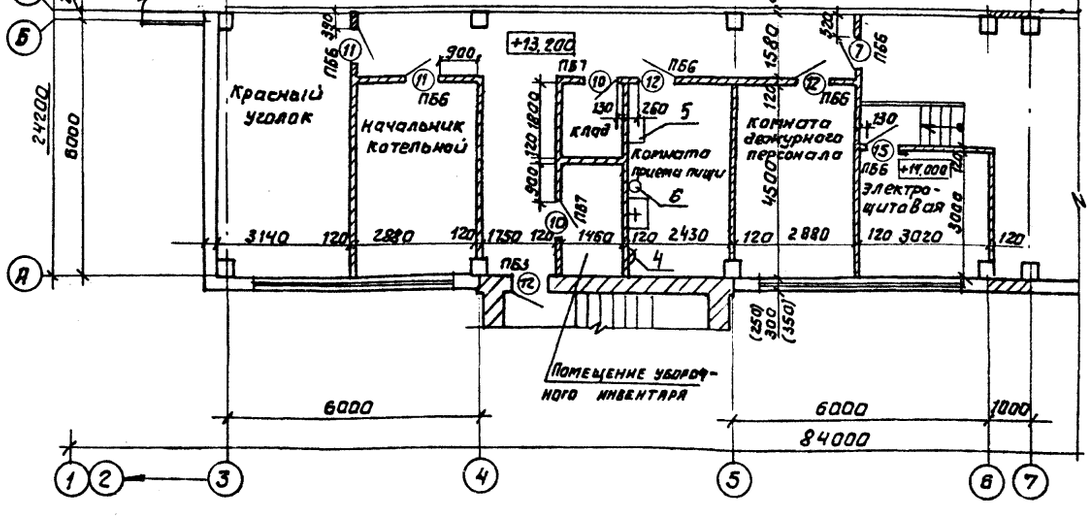

1. Спецификацию гардеробного и электрооборудования см. лист 9 данного проекта.

			903-1-250.87 - АР
			Котельная с 4 котлами КЕ-25-14С Топливо - каменные и бурые угли
ГИП	Козлов		Главный корпус — Стадия: Р; Лист: 7; Листов:
Нач. отд	Чистоусов		
Гл. спец	Килимник		Фрагменты плана 1; 2; 3; 4
Рук. гр.	Парамонова		САНТЕХПРОЕКТ
Ст. арх.	Елагина		
Ст. техн	Ярыгин		
Н. контр	Писарев		

Привязан

Инв. №

Согласовано: КСО Михалевский

Инв. № подл. | Подп. и дата | Взам. инв. №

Копировал: Фролов 22699-08 12 Формат А2

Альбом 7 4.1

РАЗРЕЗ 1-1

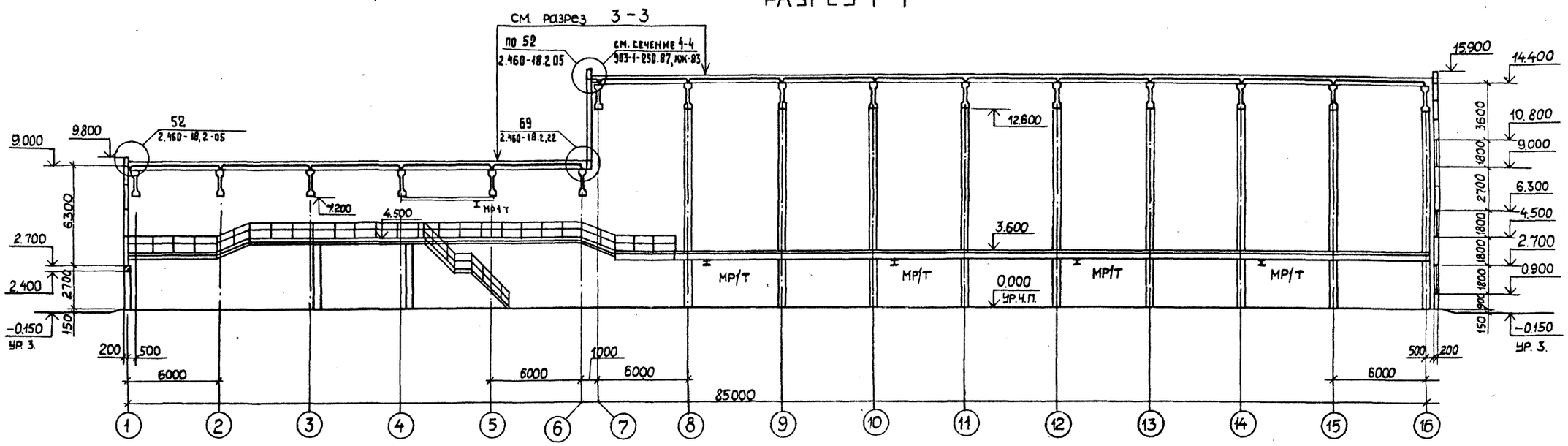

РАЗРЕЗ 2-2

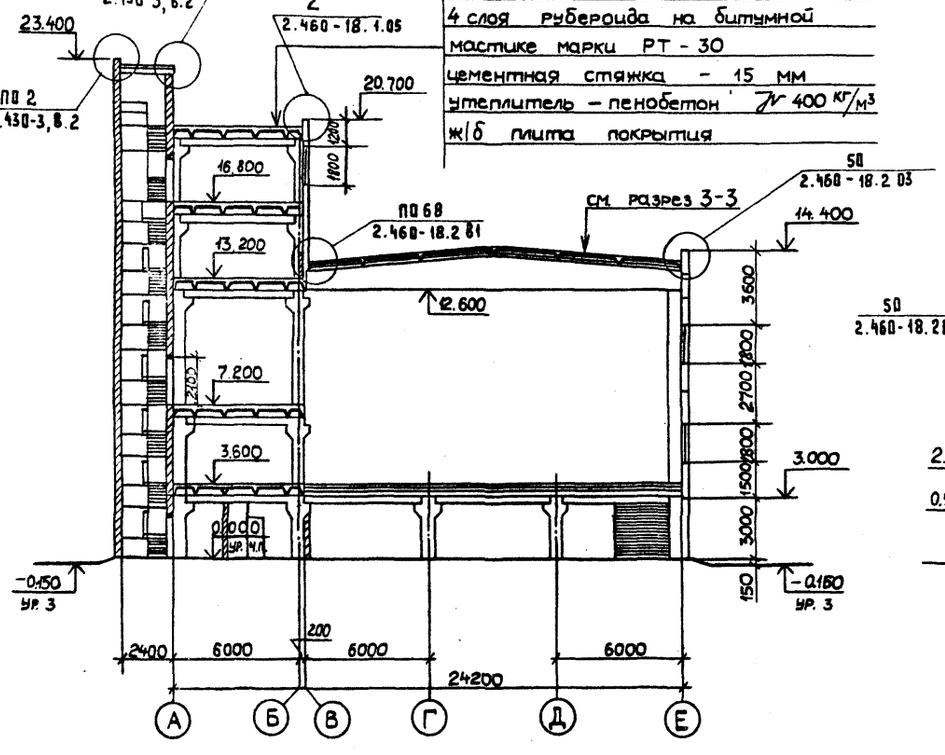

слой гравия на антисептированной битумной мастике – 10 мм
4 слоя рубероида на битумной мастике марки РТ-30
цементная стяжка – 15 мм
утеплитель – пенобетон γ 400 кг/м³
ж/б плита покрытия

РАЗРЕЗ 3-3

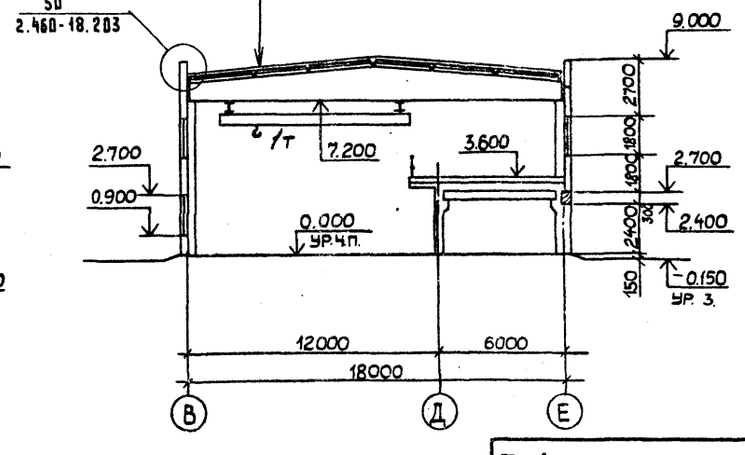

слой гравия на антисептированной битумной мастике – 10 мм
3 слоя рубероида на битумной мастике марки РТ-30
цементная стяжка – 15 мм
утеплитель – пенобетон γ 400 кг/м³
ж/б плита покрытия

Привязан:	ГИП	Беседин	
	Нач. отд.	Чистоусов	
	Гл. спец.	Килимник	
	Рук. гр.	Парамонова	
	Ст. техн.	Ярыгина	
Инв. №	Н. контр.	Писарев	

903-1-250.87 – АР

Котельная с 4 котлами КЕ-25-14С
Топливо-каменные и бурые угли

ГЛАВНЫЙ КОРПУС	Стадия	Лист	Листов
	Р	8	

Разрезы 1-1; 2-2; 3-3

САНТЕХПРОЕКТ

22699-08 13

Согласовано: КСО, Роизман, Фаерштейн, Волков, А3, КУ-2

Инв. № подл. | Подп. и дата | Взам. инв. №

Копировал: Малкина

Формат А2

Альбом 7ч.1

План кровли

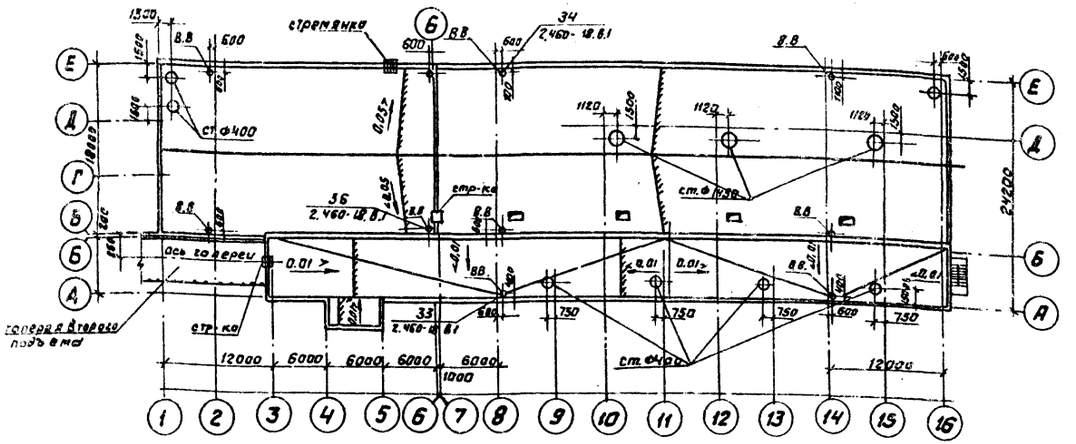

Разрез 4-4

Разрез 5-5

набивные ступени и площадку перед сушильным шкафом облицевать керамической плиткой по гост 6787-80 - всего 178 шт.

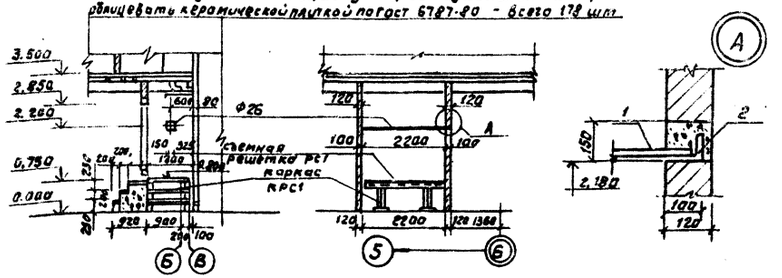

Разрезы 4÷4; 5÷5 **смотреть** совместно с листом 7.

Спецификация гардеробного оборудования.

NN п/п	Обозначение	Наименование	Кол.	Масса ед. кг.	Примечание
1	ГОСТ 22414-77	шкаф МД-33.2	14	56.0	со скамьей
2	—— // ——	шкаф 2МД-33.2	7	116.4	со скамьей
3	—— // ——	шкаф МД-33.3	3	82.5	со скамьей

Спецификация электрооборудования

NN п/п	Наименование	Тип	Кол.	Размеры	Мощность	Фазность	Масса
4	Электрополотенце	ЕВ-3	6	297х216х230	1,6	1	
5	Калидильный шкаф	ЗИЛ	1	750х750х1320	0,1	1	
6	Электроплитка	ЭВ4-4-2	1	—			
7	Фен	ИП-39	1				

Спецификация элементов сушильного шкафа

Марка, поз.	Обозначение	Наименование	Кол.	Масса ед.кг.	Примечание
КРС1	903-1-250.87-КЖИ-КРС1	Каркас КРС-1	1		
РС1	903-1-250.87-КЖИ-РС1	Съемная решетка РС1	2		
1	Узел А	Ф25 АI, ГОСТ 5781-82 е=2400	1	8,52	
2		∠ 75х6, ГОСТ 8509-72* е=150	2	1,00	

Привязан:

Инв.№

ГИП	Козлов		
Нач.отд	Чистоусов		
Гл.спец	Кулинчик		
Рук.гр.	Парамонов		
Старш.	Леонова		
Н.контр.	Лисарев		

903-1-250.87 - АР

Котельная с 4 котлами КЕ-25-14С
Топливо-каменные и бурые угли

Главный корпус

стадия	Лист	Листов
Р	9	

План кровли. Разрез 4-4 и 5-5

САНТЕХПРОЕКТ

Копировал: Фурсов 22699-08 14 Формат А2

Альбом 7ч.1

Фасад 1-16

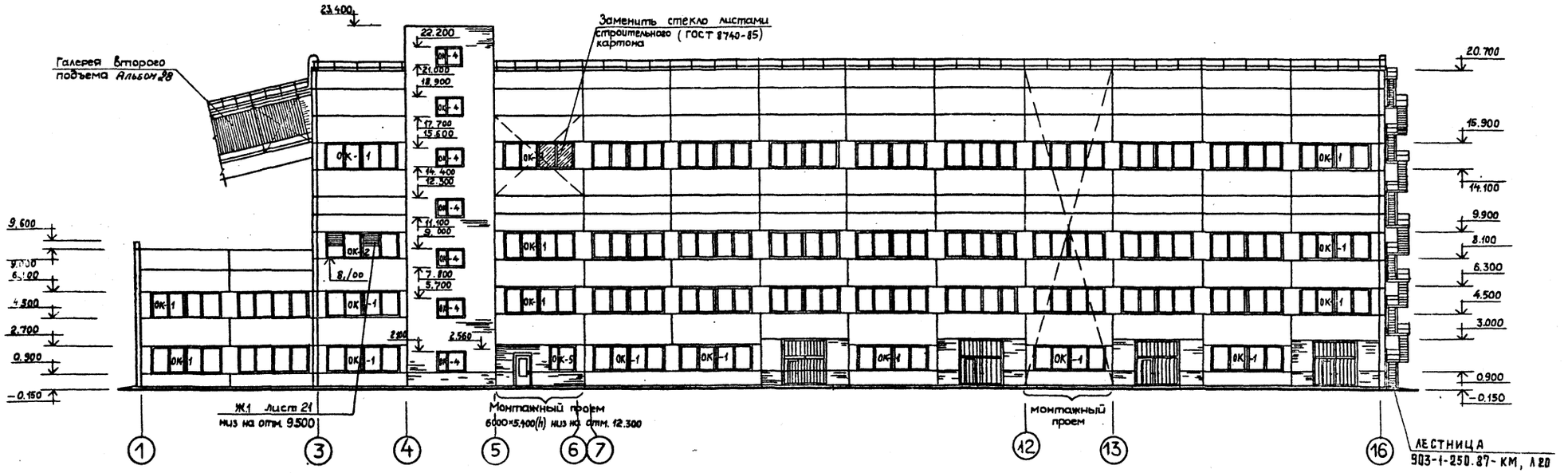

Фасад Е-А

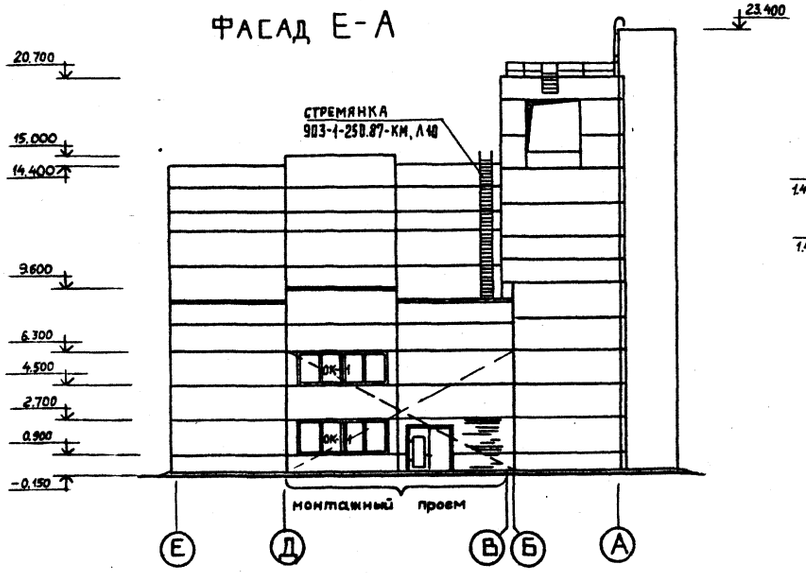

Схема заполнения оконных проемов

ОК-1

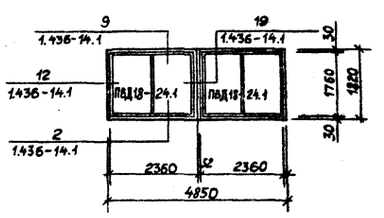

ОК-2

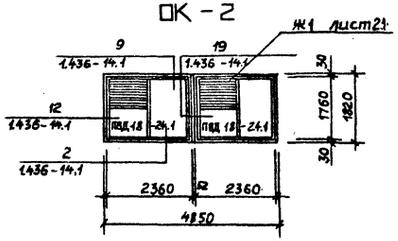

ОК-3

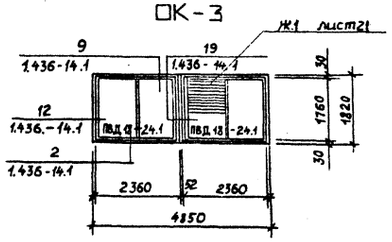

1. Примечания см. на листе 11

ОК-4

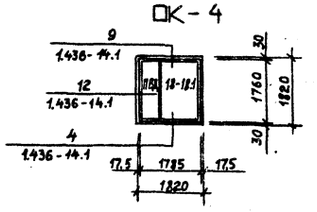

ОК-5

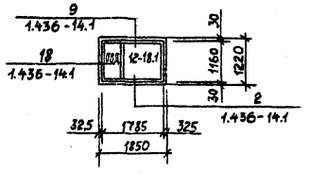

Привязан:				903-1-250.87-АР	
				Котельная с 4 котлами КЕ-25-14С Топливо – каменные и бурые угли	
	ГИП	Козлов		Главный корпус	Стадия: Р; Лист: 10; Листов:
	Нач.отд.	Чистоусов			
	Гл. арх. о	Крицкий			
	Рук. гр.	Парамонова		Фасады 1-16 ; Е-А	САНТЕХПРОЕКТ
Инв.№	Арх.	Лернова			
	Н.контр.	Писарев			

22699-08 15

Согласовано: Взам.инв.№ Подп.и дата Инв.№ подл.

Копировал: Малкина Формат А2

Альбом 74.1

ФАСАД 16-1

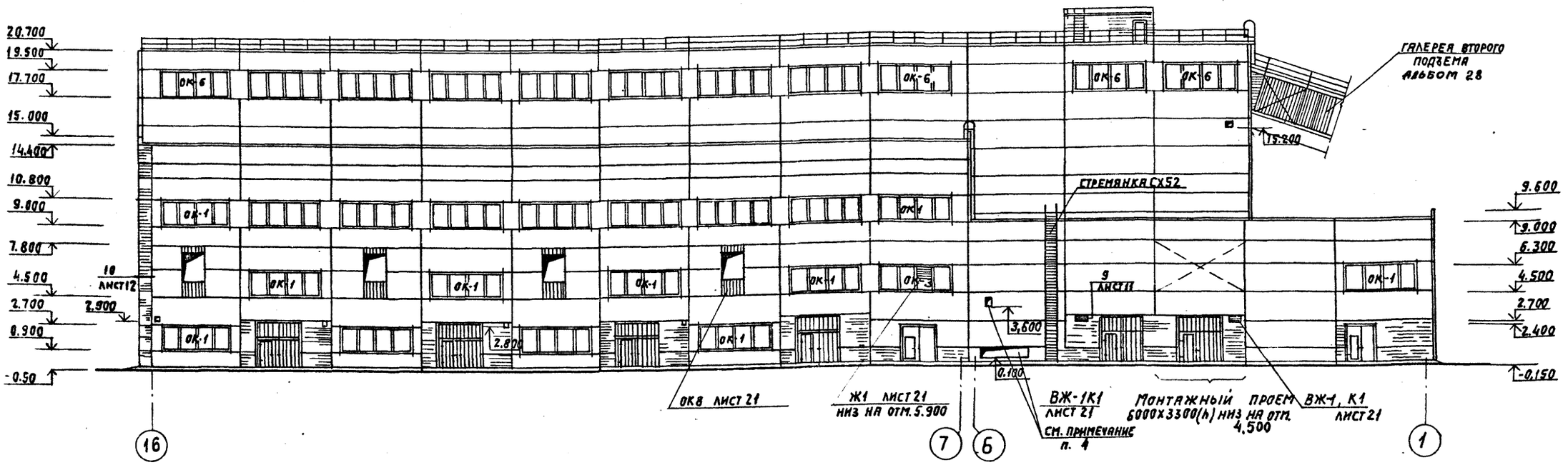

ФАСАД А-Е

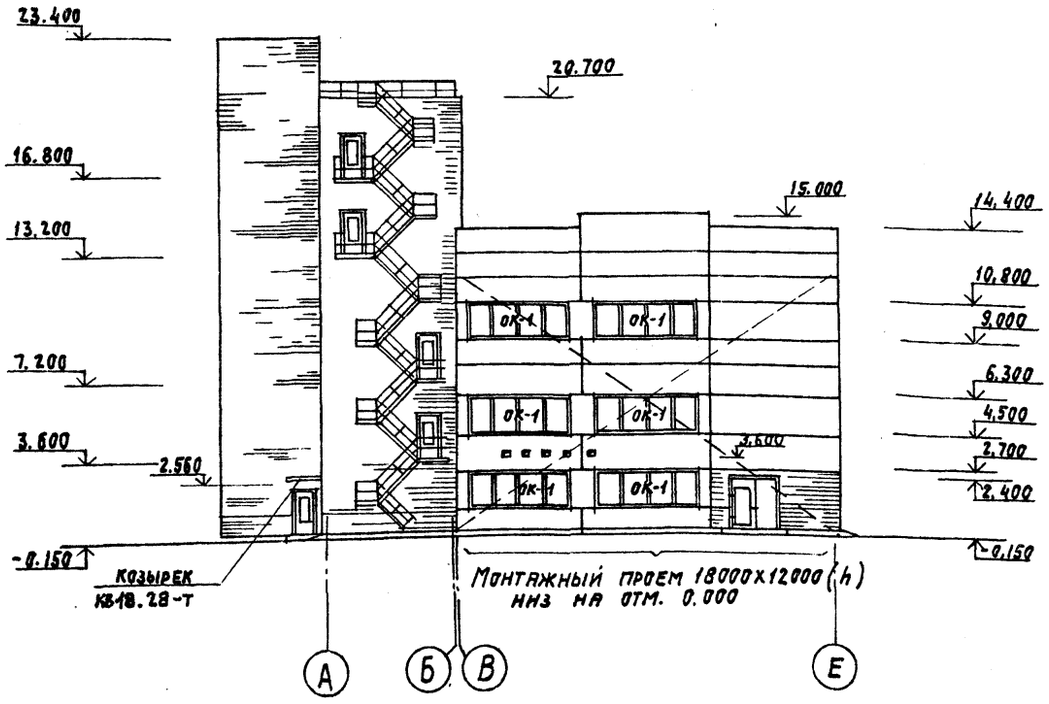

Схема заполнения оконных проемов

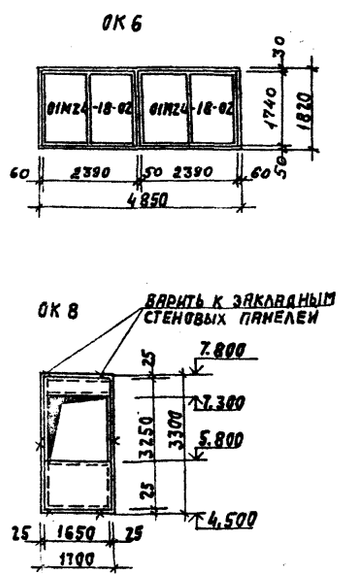

1. Схемы заполнения оконных проемов ОК1÷ОК5 см. на листе 9
2. Наружная отделка:
   а) панели офактурить в заводских условиях защитным слоем 20мм из цементно-песчаного р-ра М100;
   б) кирпичный цоколь выкладывать из керамического полнотелого кирпича КР100/1650/15/ГОСТ 530-80, на высоту 900мм, кладку вести впустошовку с последующим оштукатуриванием и расшивкой швов под панели;
   в) панели и цоколь окрасить красками ЦПХВ;
   г) кирпичные участки стен и стены лестничной клетки вести из силикатного кирпича СР100/1450/15/ГОСТ 379-79 с расшивкой швов.
3. Оконные блоки ОК6 на отм. 17.700 устанавливать заподлицо с внутренней гранью стены.
4. После прокладки трубопроводов отверстия в стенах заделать пенобетоном.
5. Металлические лестницы и стремянки см. альбом 9 листы 10; 20.

ГИП	Козлов		903-1-250.87 - АР	
Нач. отд.	Чистоусов		Котельная с 4 котлами КЕ-25-14с. Топливо-каменные и бурые угли.	
Гл. спец.	Килимник		Главный корпус.	Стадия: Р; Лист: 11; Листов:
Рук. гр.	Парамонова			
Ст. арх.	Леонова		Фасады 16-1; А-Е	САНТЕХПРОЕКТ
Н. контр.	Писарев			

Привязан:

Инв. №

Согласовано: КУ-2 Волков; АЭ Фанерштейн

Инв. № подл. | Подпись и дата | Взам. инв. №

Копировал: Тужилкина 22699-08 16 Формат: А2

Альбом Т4.1

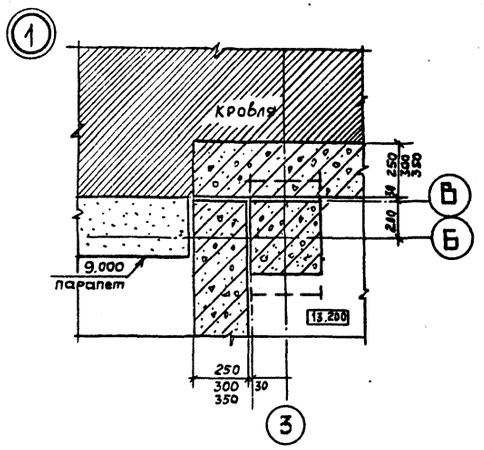

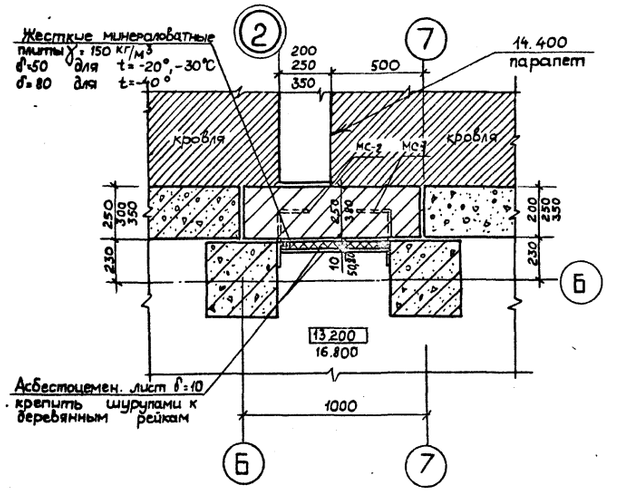

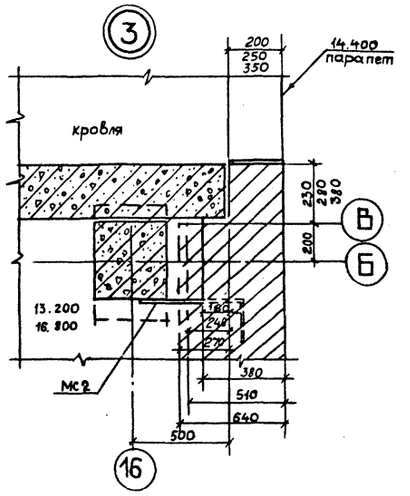

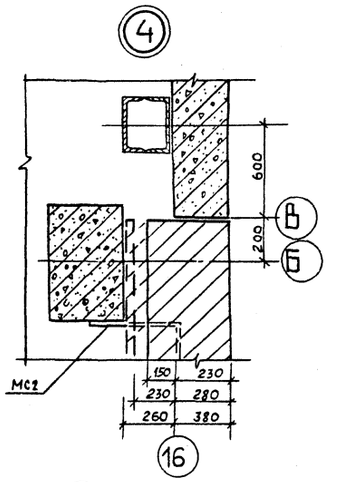

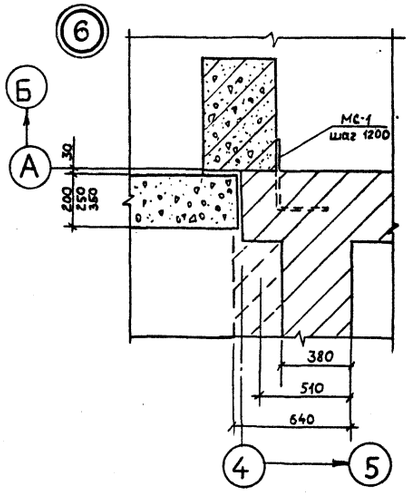

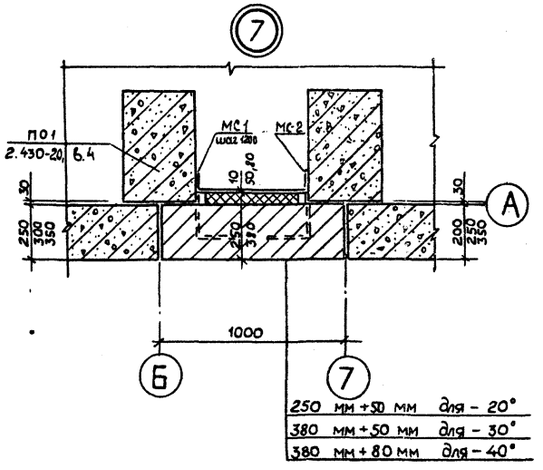

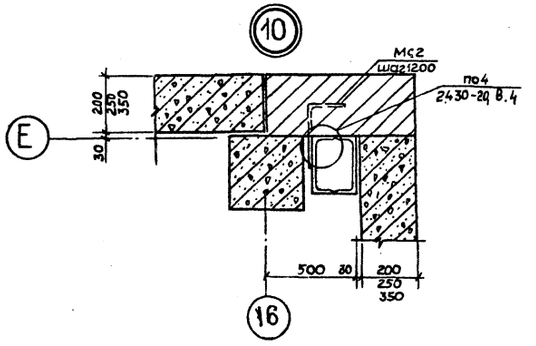

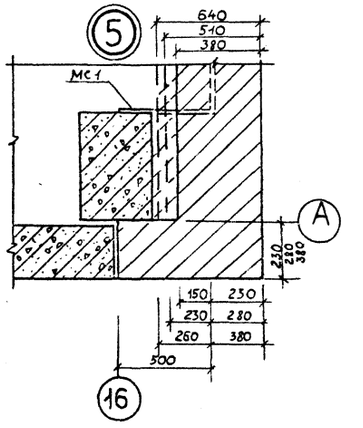

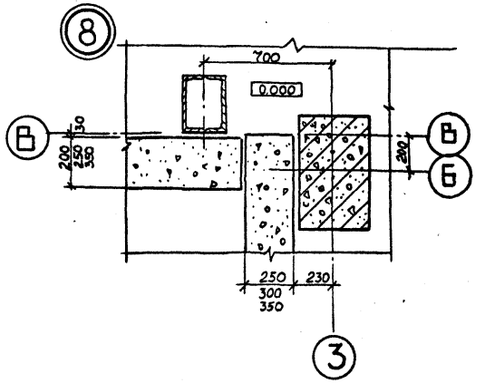

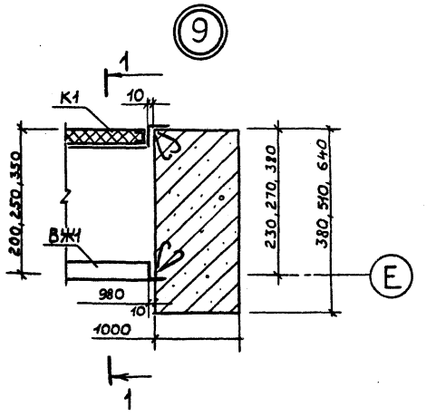

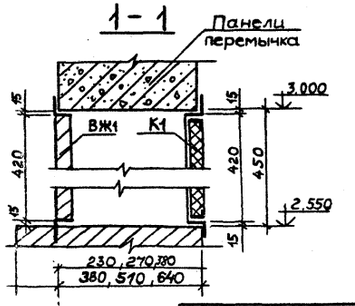

Привязан:			903-1-250.87 -АР	
			Котельная с 4 котлами КЕ-25-14С Топливо - каменные и бурые угли	
	ГИП	Козлов	Главный корпус	Стадия: Р; Лист: 12; Листов:
	Нач. отд.	Чистосов		
	Гл. спец.	Килимник		
	Рук. гр.	Парамонова	Узлы 1÷10	САНТЕХПРОЕКТ
Инв. №	Н. контр.	Писарев		

22699-08 17

Инв. № подл. | Подп. и дата | Взам. инв. №

Копировал: Малкина

Формат А2

Альбом Ч.1

План полов на отм. 0.000

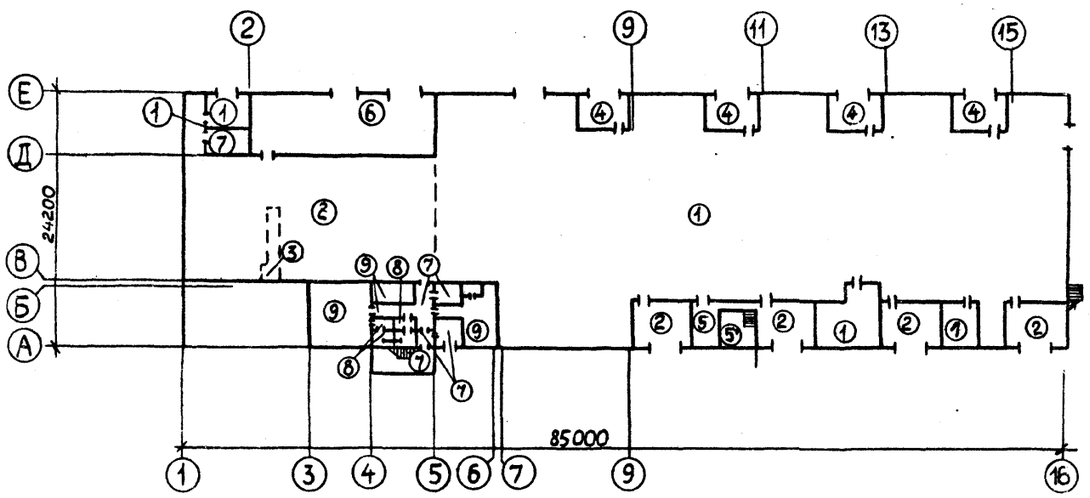

План полов на отм. 3.600

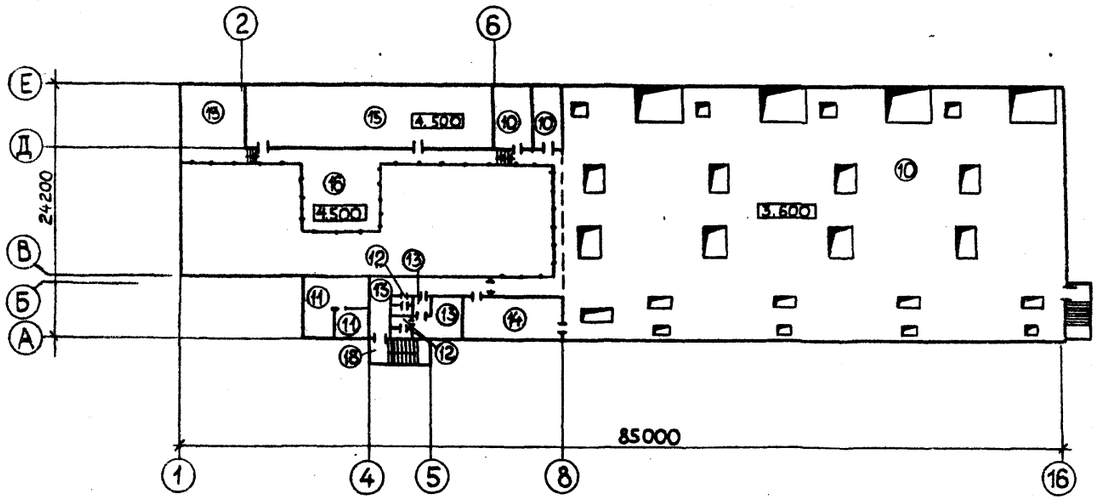

Экспликация полов

Наименование или номер помещения по проекту	Тип пола по проекту	Схема пола или номер узла по серии	Элементы пола и их толщина	Площадь пола м²
1; 5; 7; 9	1		Покрытие - мозаичные плиты - 20 мм прослойка и заполнение швов - цементно-песчаный раствор М300 - 15 мм подстилающий слой - бетон М150 - 100 мм Основание - уплотненный грунт с плотностью скелета до 1,65 Т/м³ с втрамбованным в него слоем щебня или гравия крупностью 40÷60 мм - 100 мм	1341,70
2 химзащита пола на отм. 0.000	2		Покрытие - мозаичные плиты - 20 мм прослойка и заполнение швов-замазка „Арзамит-5" - 3 мм прослойка - эпоксидная замазка - 3 мм прослойка - силикатная замазка - 5 мм прослойка - 2 слоя полиизобутилена на клее №88-Н - 5 мм бетонная подготовка по уклону М150 - 100 мм основание - см. тип пола 1	281,60
химзащита приямков и каналов	3		Покрытие - кислотоупорная керамическая плитка (ГОСТ 961-62) - 15 мм расшивка швов - замазка „Арзамит-5" - 3 мм прослойка - эпоксидная замазка - 3 мм прослойка - силикатная замазка - 5 мм 2 слоя изобутилена на клее №88-Н - 5 мм монолитная стенка и днище - см. чертежи бетонная подготовка - см. марки КЖ основание - см. тип пола 1	10,00
3; 2	4		покрытие - бетон М300 с железнением - 30 мм бетонная подготовка М150 по уклону - 100 мм основание - см. тип пола 1	119.70
6 на отм. 0,000	5		покрытие - бетон М 200 - 20 мм основание - плита перекрытия	12,00
6 на отм. -2.500	5		покрытие - бетон М 200 - 20 мм монолитное днище основание - см. чертежи марки КЖ	21,10
8	6		покрытие - асфальтобетон - 25 мм бетонная подготовка М150 - 100 мм основание - см. тип пола 1	108, 00
10; 17; 18; 19; 20; 23	7		покрытие - керамическая плитка (ГОСТ 6787-69 - 13 мм цементно-песчаная стяжка М150 - 17 мм бетонная подготовка М150 - 100 мм основание - см. тип пола 1	50,20
14; 15; 16	8		Покрытие - керамическая плитка (ГОСТ 6787-69 - 13 мм прослойка и заполнение швов - битумная мастика - 2 мм гидроизоляция - гидроизол на битумной мастике: 2 слоя (в помещен. 14; 16) - 5 мм 4 слоя (в помещен. 15) - 10 мм бетонная подготовка М100 - 100 мм основание - см. тип пола 1	10,3

1 Уклоны полов к трапам см. листы 4,5.

ГИП	Козлов		903-1-250.87-АР
Нач. отд.	Чистоусов		Котельная с 4 котлами КЕ-25-14С топливо каменные и бурые угли
Гл. спец.	Килимник		Главный корпус — Стадия: Р; Лист: 13; Листов:
Рук. гр.	Парамонова		Планы полов на отм. 0,000; 3.600 Экспликация полов (начало)
Ст. арх.	Леонова		САНТЕХПРОЕКТ
Ст. техн.	Ярыгин		
Н. контр.	Писарев		

Привязан:

Инв. №

Инв. № подл. | Подп. и дата | Взам. инв. №

22699-08 18

Копировал: Малкина

Формат А2

Альбом 74.1

План полов на отм. 7.200

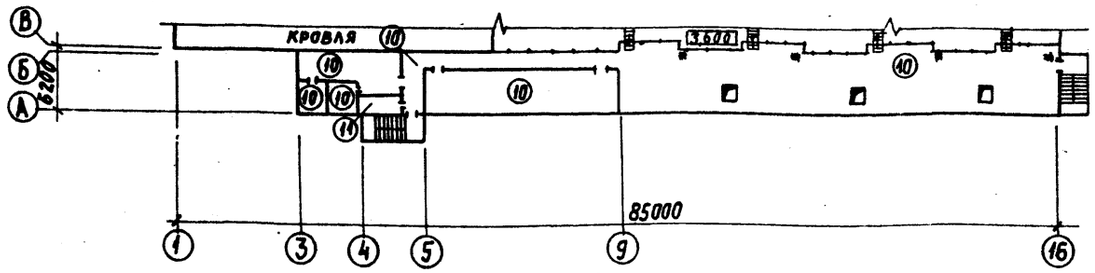

План полов на отм. 13.200

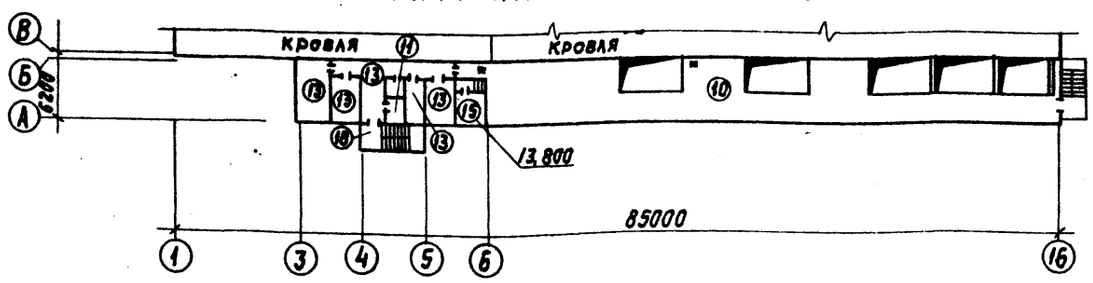

План полов на отм. 16.900

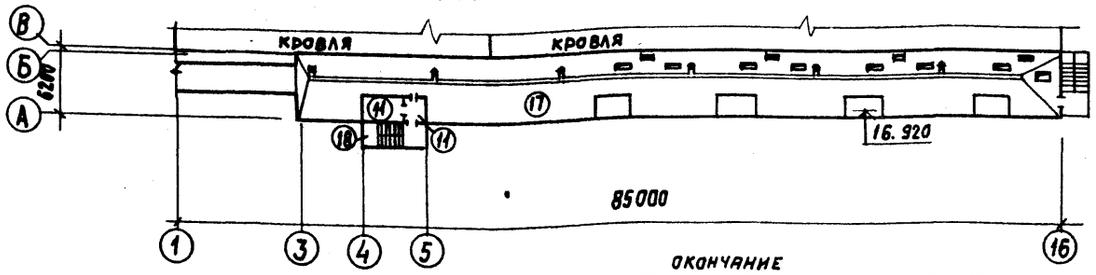

Экспликация полов

продолжение

Наименование или номер помещения по проекту	Тип пола по проекту	Схема пола или номер узла по серии	Элементы пола и их толщина	Площадь пола м²
1	2	3	4	5
11; 12; 13; 22	9		Покрытие-линолеум (ГОСТ 7251-66) - 2 мм Прослойка-холодная мастика на водостойких вяжущих - 1 мм Цементно-песчаная стяжка М200 - 40 мм Подстилающий слой-бетон В15 - 100 мм -Сборные и монолитные плиты перекрытия	68,6
24; 25; 26; 39; 40; 41; 42; 44; 45; 46	10		Покрытие-мозаичные плиты - 20 мм Прослойка и заполнение швов-цементно-песчаный раствор М150 - 15 мм Подстилающий слой керамзитобетон γ=600 - 65 мм -Сборные и монолитные плиты перекрытия.	1742,7
29; 30; 43; 49; 50; 56; 57	11		Покрытие-керамическая плитка (ГОСТ 6787-69) - 13 мм Цементно-песчаный стяжка М150 - 17 мм Подстилающий слой-керамзитобетон γ=600 - 70 мм Сб. ж/б плиты перекрытия	63,1
32; 33; 34	12		Покрытие-керамическая плитка (ГОСТ 6781-69) 13 мм Прослойка и заполнение швов-битумная мастика - 2 мм Гидроизоляция-гидроизол на битумной мастике; 2 слоя (в помещении 33) - 5 мм 4 слоя (в помещениях 31, 32) - 10 мм Бетон В7,5 - 20 мм Подстилающий слой керамзитобетон γ=600 - 60 ÷ 55 мм Сб. ж.б. плиты перекрытия	7,40
31; 35; 36; 47; 48; 51; 52; 54	13		Покрытие-линолеум ГОСТ 1251-66 - 3 мм Прослойка-холодная мастика на водостойких вяжущих - 1 мм Легкий бетон М50 - 20 мм Керамзитобетон γ=600 - 16 мм -Сб. ж.б. плиты перекрытия	133,0
37	14		Покрытие-паркетный щит - 30 мм Лага из доски 80х40 - 40 мм Древесноволокнистая изоляционная плита (ГОСТ 4598-60) - 16 мм Цементно-песчаная стяжка М150 - 14 мм -Сб. ж.б. плиты перекрытия	44,6
27; 53	15		Рифленая сталь по металлическим балкам (см. чертежи марки КМ) Цементно-песчаная стяжка М150 - 14 мм -Сб. ж.б. плиты перекрытия	150,8
28а	16		Рифленая сталь по металлическим балкам (см. чертежи марки КМ)	

Уклоны полов к трапам см. лист АР-6

Окончание

1	2	3	4	5
55	17		Покрытие-бетон В20 с железнением 20 мм Цементно-песчаная стяжка М150 - 20 мм Гидроизоляция-2 слоя гидроизола на битумной мастике - 5 мм Бетон В7,5 - 20 мм Керамзитобетон γ=600 по уклону - 135 ÷ 185 мм Основание - сб. ж.б. плиты перекрытия	452,6
38	18		Покрытие-керамическая плитка - 13 мм Цементно-песчаная стяжка М150 - 17 мм Керамзитобетон γ=600 - 40 мм Основание - сб. ж.б. плиты перекрытия.	64,6
28	19		Покрытие-шлакоситаловые плиты Прослойка и заполнение швов - 20 мм -Замазка арзамит-5" - 3 мм Прослойка-эпоксидная замазка - 3 мм Прослойка из силикатной замазки - 5 мм 2 слоя полиизобутилена на клее N88-H Бетон В7,5 - 20 Керамзитобетон γ=600 по уклону - 54 мм	122,0

Согласовано:

Инв. № подл.	Подпись и дата	Взам. инв. №

Привязан:

Инв. №

ГИП	Козлов	
Нач. отд.	Чистоусов	
Гл. спец.	Килимник	
Рук. гр.	Парамонова	
Ст. арх.	Леонова	
Ст. техн.	Ярыгин	
Н. контр.	Писарев	

9031-250.87 - АР

Котельная с котлами КЕ-25-14С. Топливо-каменные и бурые угли.

Главный корпус.

Стадия	Лист	Листов
Р	14	

Планы полов на отм. 7.200; 13.200, 16.900. Экспликация полов

САНТЕХПРОЕКТ

22699-08 19

Копировал: Тужилкина

Формат: А2

Альбом 7 ч. 1

План на отм. 0,000

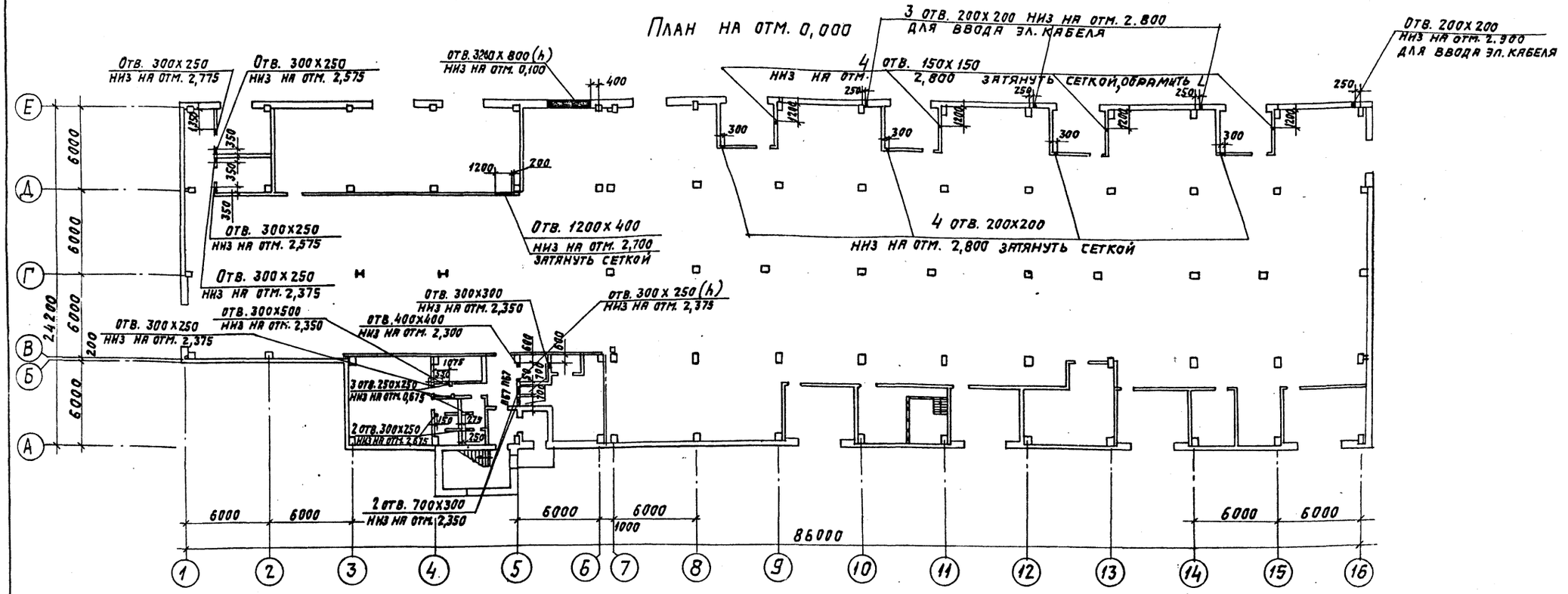

Фрагмент плана на отм. 7,200

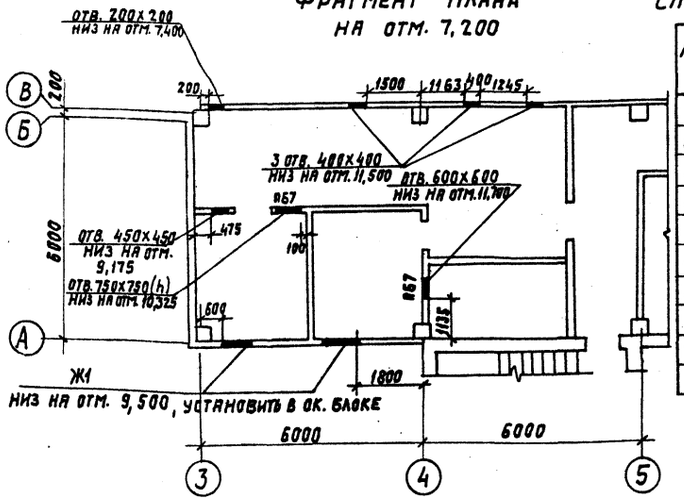

Спецификация элементов крепления кирпичных стен и перегородок

Марка поз.	Обозначение	Наименование	Кол.	Масса ед. кг	Примечания
	Изделия	соединительные			
МС-1	Серия 2.430-20 в.4	МС-1	113	0,52	
МС-2	Серия 2.430-20 в4	МС-2	128	0,52	
МС-1	Серия 1.431-6	МС-1	6	0,24	
МС-2	Серия 1.431-6	МС-2	6	0,90	
МС-3	Серия 1.431-6	МС-3	33	0,40	
МС-11	Серия 1.431-6	МС-11	39	0,29	
МС12	Серия 1.431-6	МС-12	39	1,13	
ф16 АI	Серия 1.431-6	16 АI ГОСТ 2590-71	39 п.м	62,0	
	Серия 1.431-6	дюбель-гвоздь ДГ-XII 4,5х60	12		

Согласовано: Унипласстим

АСУ | АЗ

Инв. № подл. | Подп. и дата | Взам. инв. №

Привязан:

Инв. №

ГИП	Козлов		
Нач. отд	Чистоусов		
Гл. спец	Килимник		
Рук. гр	Парамонова		
Ст. техн.	Акунзянова		
Н. контр.	Писарев		

9031-250.87 - АР

Котельная с 4 котлами КЕ-25-14с. Топливо-каменные и бурые угли.

Главный корпус.

Стадия	Лист	Листов
Р	15	

Планы отверстий в стенах и перегородках на отм. 0,000 и 7,200.

САНТЕХПРОЕКТ

22699-08

Копировал: Тужилкина

Формат: А2

Альбом 7.4.1

План на отм. 3.600

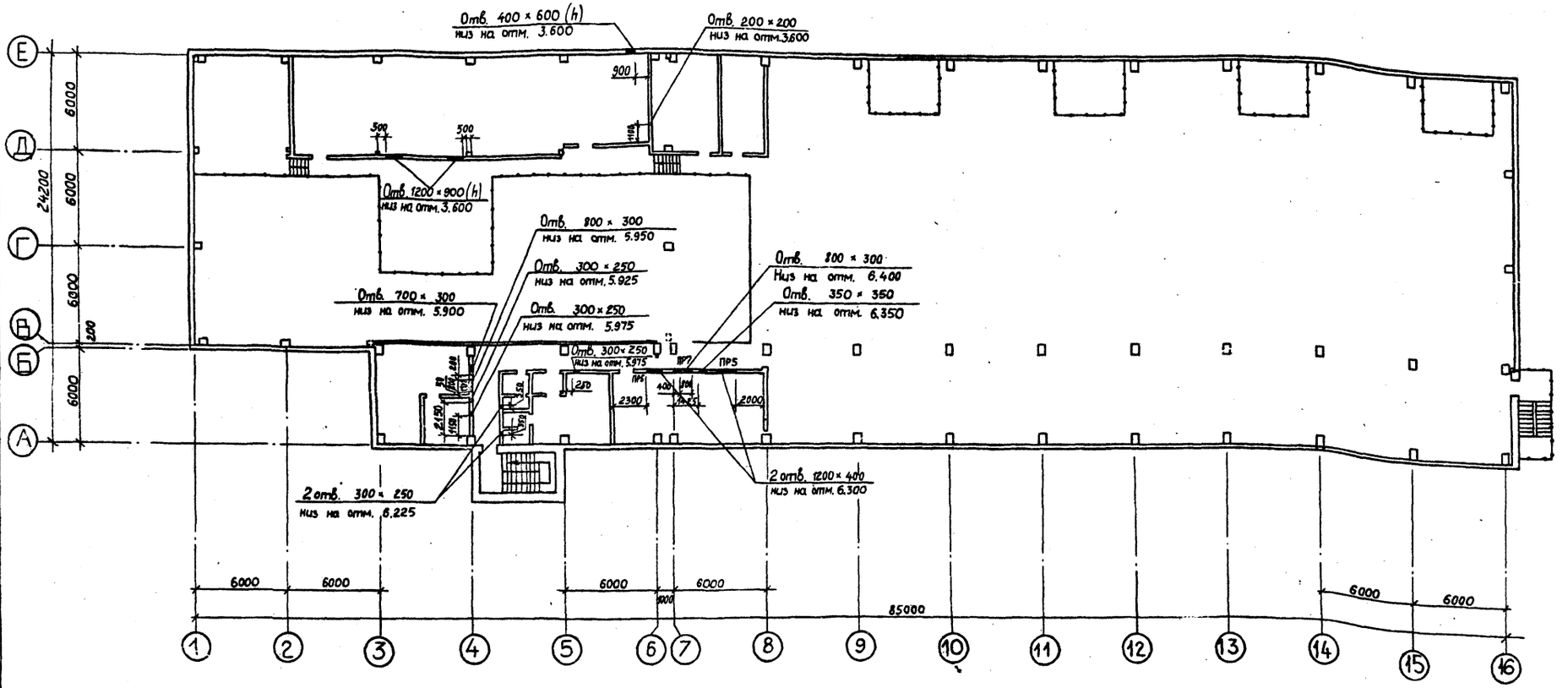

Фрагмент плана на отм. 3.600

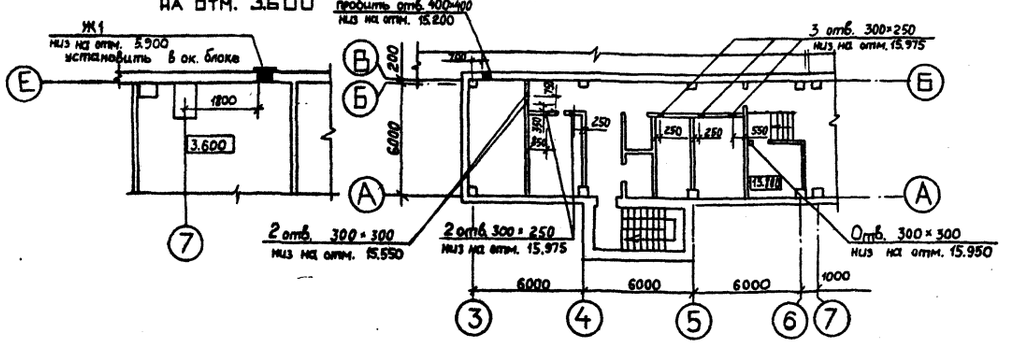

Фрагмент плана на отм. 13.200

			ГИП	Козлов	
Привязан:			Нач.отд	Чистоусов	
			Гл. спец.	Кулимнцк	
			Рук. гр.	Парамонова	
			Ст. техн.	Акунзянова	
Инв. №			Н. контр.	Писарев	

903-1-250.87-АР

Котельная с 4 котлами КЕ-25-14С
Топливо – каменные и бурые угли

Главный корпус

Стадия	Лист	Листов
Р	16	

Планы отверстий в стенах и перегородках на отм. 3.600; 13.200

САНТЕХПРОЕКТ

22699-08 21

Инв. № подл. | Подп. и дата | Взам. инв. № | Инв. № дубл. | Подпись и дата

Альбом 7.4.1

ПЛАН ПОМЕЩЕНИЯ КИП

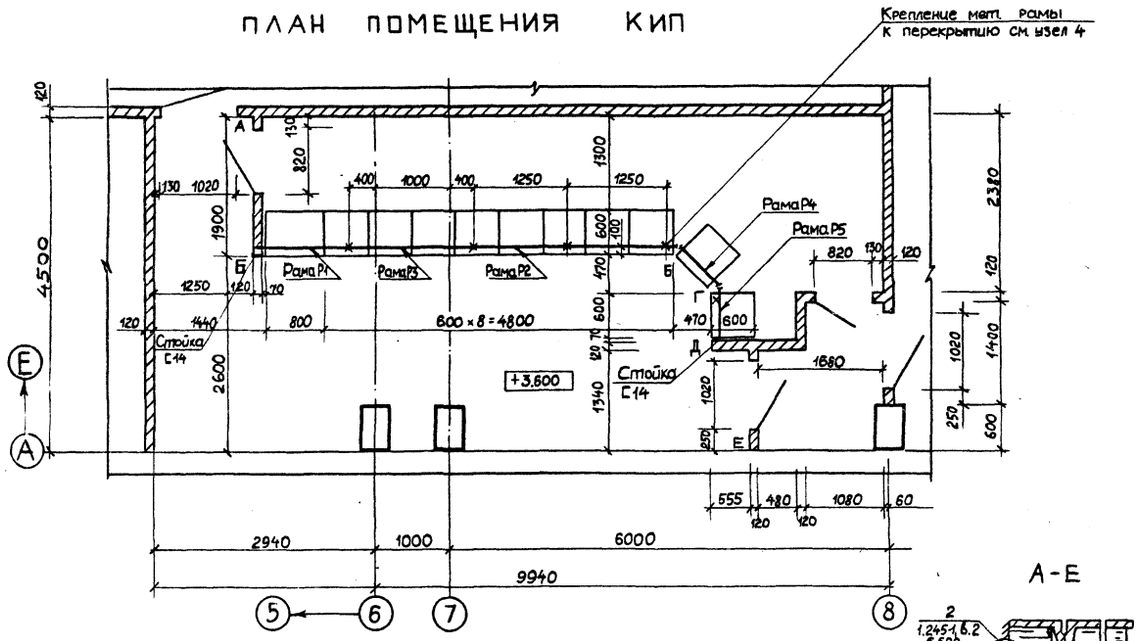

ПЛАН ПОДВЕСНОГО ПОТОЛКА

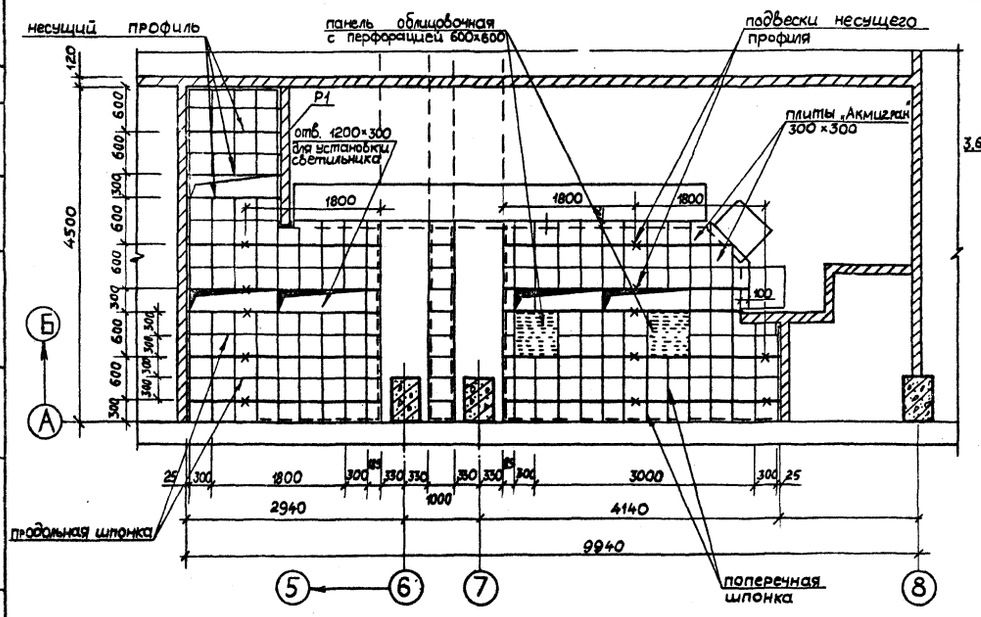

РАЗРЕЗ 1-1

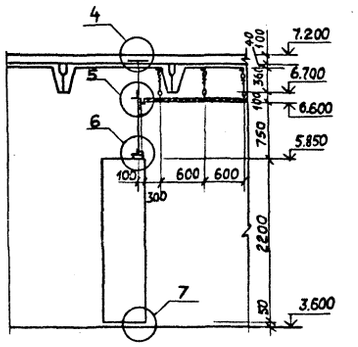

1. Подвесной потолок в помещении центрального щита управления (ЦЩУ) разработан на основании серии 1.245-1, „Унифицированные подвесные потолки". За основу взят подвесной потолок из плит „Акмигрант" типа 2 пак 01.00.00
2. Порядок монтажа подвесного потолка по серии 1.245-1, в.0.
3. Декоративное ограждение из деревянных щитов монтировать после установки щитов КИП.
4. Декоративные щиты крепить к металлическим рамам на шурупах.
5. Металлические рамы монтировать после установки щитов КИП.
6. Рамы Р1, Р2, Р5 варить к закладным деталям, которые устанавливаются в плитах перекрытия (в швах или просверленных отверстиях). Рамы Р1 и Р5 дополнительно крепить в кирпичных перегородках (см. узел 8).
7. Рамы Р3 и Р4 крепить к рамам соответственно Р1 и Р2, Р2 и Р5.
8. Паркетные полы после циклевки покрыть лаком 2 раза.
9. Узлы, замаркированные на данном листе см. на листе 18.

РАЗВЕРТКИ СТЕН

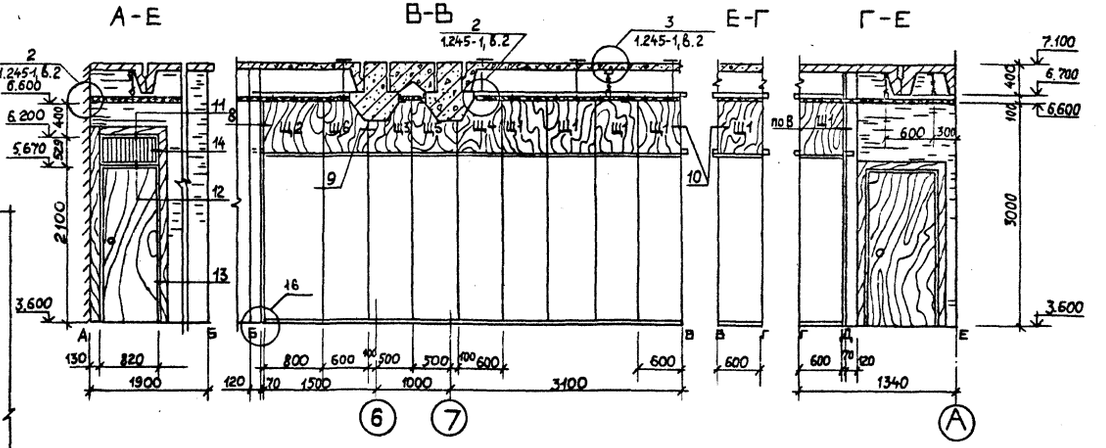

				903-1-250.87-АР	
				Котельная с 4 котлами КЕ-25-14С Топливо-каменные и бурые угли	
ГИП	Козлов				
Нач.отд	Чистоусов		Главный корпус	Стадия: Р	Лист: 17
Гл. спец.	Климник				Листов:
Рук. гр	Парамонова				
Ст.арх.	Леонова		План помещения КИП; план подвесного потолка; разрез 1-1	САНТЕХПРОЕКТ	
Ст.техн	Ярыгина				
Н. контр	Писарев				
Привязан:					
Инв. №					

22699-08 22

Копировал: Малкина Формат

Альбом 74.1

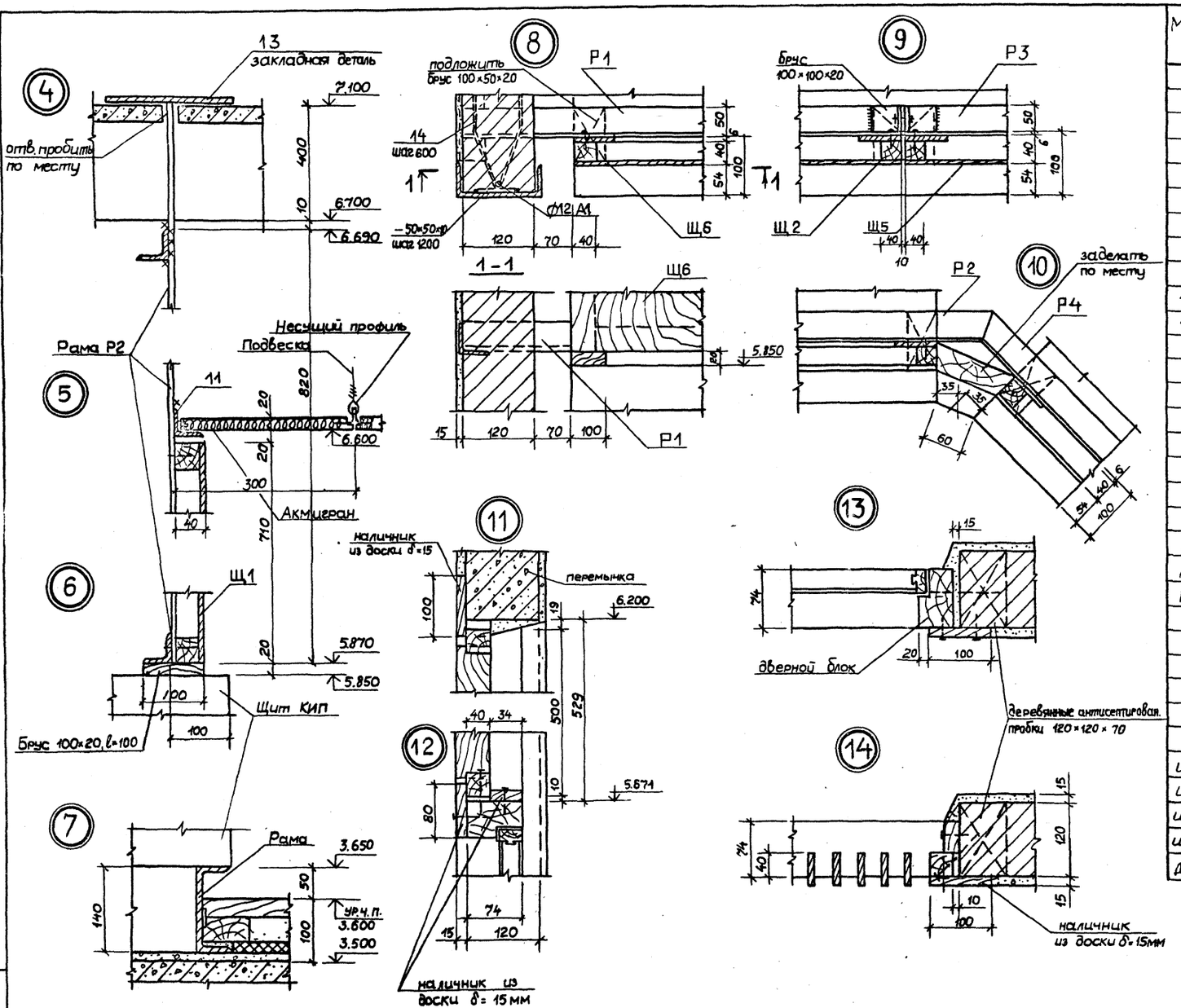

1. Узлы 1÷3 см. серию 1.245-1,8.2.

Марка, поз.	Обозначение	Наименование	Кол.	Масса ед., кг	Примечание
		Подвесной потолок			
		Детали			
3	ГОСТ 8509-72*	L 32×3; ℓ=25 для крепления подвесок с отв. Ф6	11	0,036	
4	1.245-1,2 пак 01.00.04	Несущий профиль	21	1,020	
6	1.245-1,2 пак 01.00.06	Поперечная шпонка	100	0,105	
7	ГОСТ 14918-80*	Стыковая пластинка -80×15×2	11	0,320	
8	ГОСТ 15892-70*	Подвеска из проволоки Ф2,5, ℓ=850 мм	11	0,060	
		Стандартные изделия			
1	8,7х 40 из ℓ=66 мм ГОСТ 10618-70	Дюбель-гвоздь 3,6×30	40	0,003	
13	4.903-14, в.3, л.3	Закладная деталь МН-1	5	2,360	
14	1.431-6, лист 61	Крепежный элемент МС11 из - Ф8 AI, ℓ=720	8	0,29	
		Примененные изделия			
7	1.245-1,2 пак 04.00.07	Продольная шпонка	80	0,052	
2	1.245-1,4 пст 01.00.08	Пристенный профиль	5	0,240	24,0 п.м
9	1.245-1,2 пак 03.00.09	Пружина-уплотнитель	100	0,005	
		Материалы			
10	ГОСТ 17918-72* γ=450 кг/м³	Плита „Акмигран" 300×300×20	190	0,700	
		клей БМК-5К		0,005	на 1 м²
		Изделия металлические			
Р1	лист 20	Рама Р1	1	15,77	
Р2	то же	Рама Р2	1	24,35	
Р3	—"—	Рама Р3	1	5,25	
	—"—	Рама Р4 и Р5	1/1	5,07/5,96	
11	ГОСТ 8509-72*	L 50×4, ℓ=7,240 м	1	22,01	
12	ГОСТ 8240-72	стойка Г14, ℓ=3.500 м	2		
13	ГОСТ 103-76	пластина — 350×200×8	4	3,15	
		Изделия деревянные			
Щ1	лист 19	Щит Щ1	6		
Щ2	то же	Щит Щ2	1		
Щ3,5	—— " ——	Щиты Щ3, Щ5	1/1		
Щ4,6	—— " ——	Щиты Щ4 и Щ6	1/1		
ДР1	—"—	Декоративная решетка ДР1	1		

		903-1-250.87-АР	
		Котельная с 4 котлами КЕ-25-14С Топливо-каменные и бурые угли	
ГИП	Козлов	Главный корпус	Стадия: Р; Лист: 18; Листов:
Нач.отд.	Чистоусов		
Гл.спец.	Килимник		
Рук. гр.	Парамонова	Узлы 4÷16	САНТЕХПРОЕКТ
Н.контр	Писарев		

Привязан:

Инв. №

Взам.инв.№ | Подп. и дата | Инв. № подл.

22699-08 23

Копировал: Малкина

Формат А2

Альбом 7 4.1

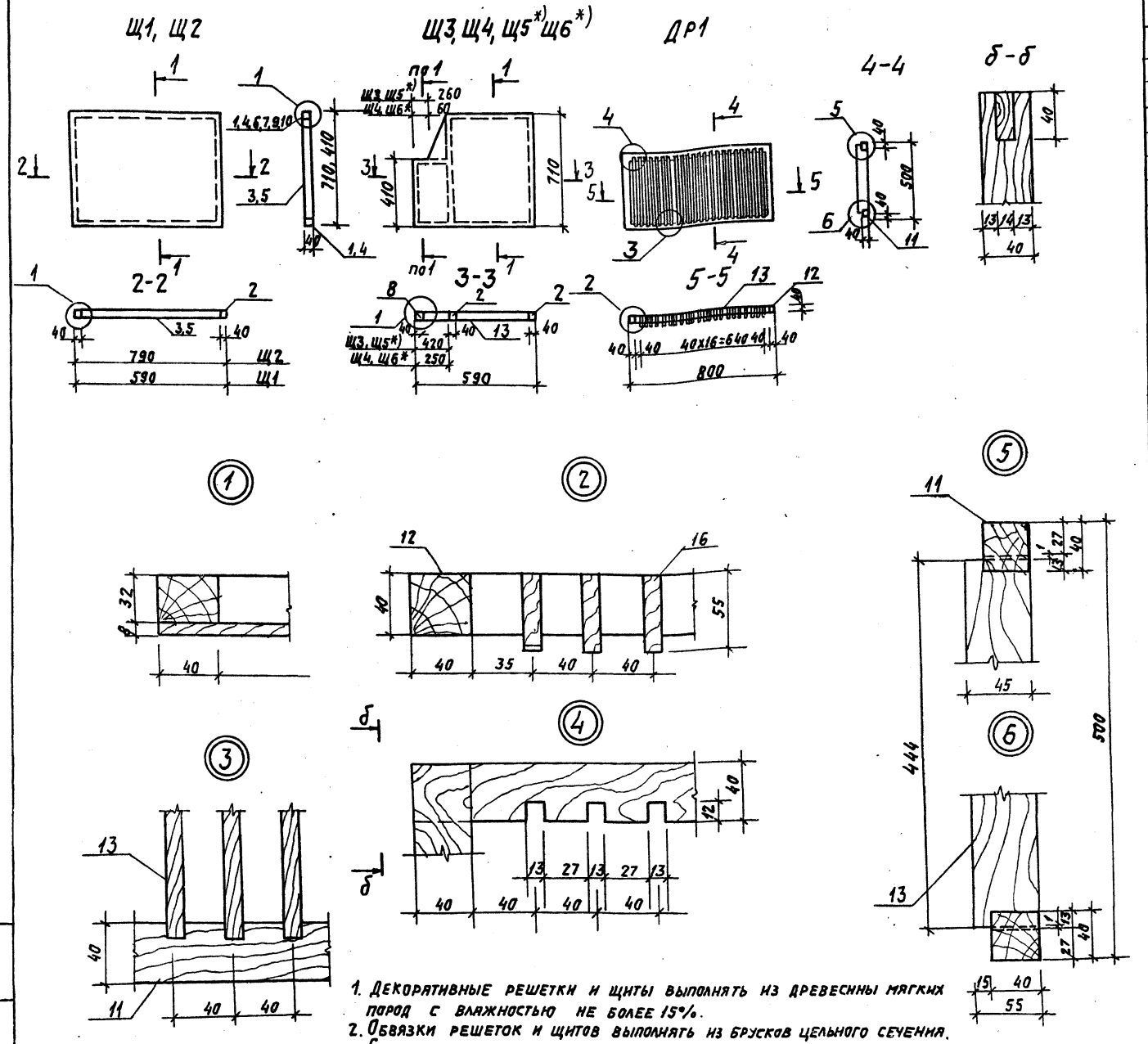

1. Декоративные решетки и щиты выполнять из древесины мягких пород с влажностью не более 15%.
2. Обвязки решеток и щитов выполнять из брусков цельного сечения. Соединение обвязок выполнять в шип на клею.
3. Фанеру крепить к обвязке впотай шурупами с потайной головкой.
4. Жалюзи в решетках устанавливать последовательно и крепить гвоздями. Жалюзи офактурить под древесину светлых пород.
5. *) Щиты Щ5* и Щ6* выполнять зеркально щитам Щ3 и Щ4.

Формат	Зона	Поз.	Обозначение	Наименование	Кол.	Примечание
				Декоративные деревянные щиты		
				Щит Щ1		
		1	ГОСТ 2695-71*	Брус 40х32, ℓ=590мм	2	0,001м³
		2	ГОСТ 2695-71*	Брус 40х32, ℓ=710мм	2	0,001м³
		3	ГОСТ 11519-77*	Фанера 590х710, δ=8мм	1	0,419м²
				Щит Щ2		
		4	ГОСТ 2695-71*	Брус 40х32, ℓ=790мм	2	0,001м³
		2	ГОСТ 2695-71*	Брус 40х32, ℓ=710мм	2	0,001м³
		5	ГОСТ 11519-77*	Фанера 790х710, δ=8мм	1	0,560м²
				Щит Щ3, Щ5		
		1	ГОСТ 2695-71*	Брус 40х32, ℓ=590мм	1	0,001м³
		6	ГОСТ 2695-71*	Брус 40х32, ℓ=420мм	1	0,001м³
		7	ГОСТ 2695-71*	Брус 40х32, ℓ=170мм	1	0,0002м³
		2	ГОСТ 2695-71*	Брус 40х32, ℓ=710мм	2	0,001м³
		8	ГОСТ 2695-71*	Брус 40х32, ℓ=410мм	1	0,001м³
		3	ГОСТ 11519-77*	Фанера 590х710 δ=8мм	1	0,419м³
				Щит Щ4, Щ6		
		1	ГОСТ 2695-71*	Брус 40х32, ℓ=590мм	1	0,001м³
		9	ГОСТ 2695-71*	Брус 40х32, ℓ=250мм	1	0,001м³
		10	ГОСТ 2659-71*	Брус 40х32, ℓ=240мм	1	0,001м³
		2	ГОСТ 2695-71*	Брус 40х32, ℓ=310мм	2	0,001м³
		8	ГОСТ 2695-71*	Брус 40х32, ℓ=410мм	1	0,001м³
		3	ГОСТ 11519-77*	Фанера 590х710, δ=8мм	1	0,419м³
				Декоративная деревянная решетка		
				ДР1		
		11	ГОСТ 2695-71*	Брус 40х40, ℓ=800мм	2	0,002м³
		12	ГОСТ 2695-71*	Брус 40х40, ℓ=500мм	2	0,001м³
		13	ГОСТ 2695-71*	Жалюзи-доска 12х55, ℓ=444	1	0,001м³
				Стандартные изделия		
			ГОСТ 1145-80*	Шурупы 25х2,5		1кг
			ГОСТ 4028-63*	Гвозди К3х80		0,5кг

Инв. № подл.	Подп. и дата	Взам. инв. №	

Привязан:

Инв. №

ГИП	Козлов	
Нач.отд.	Чистоусов	
Гл.спец.	Килимник	
Рук.гр.	Парамонов	
Н.контр.	Писарев	

9031-250.87 - АР

Котельная с 4 котлами КЕ-25-14с. Топливо-каменные и бурые угли.

Главный корпус.

Стадия	Лист	Листов
Р	19	

Декоративные деревянные щиты - Щ1, 2, 3, 4. Решетка ДР1

САНТЕХПРОЕКТ

Копировал: Тужилкина 22699-08 24 Формат: А2

Альбом 74.1

РАМА 1

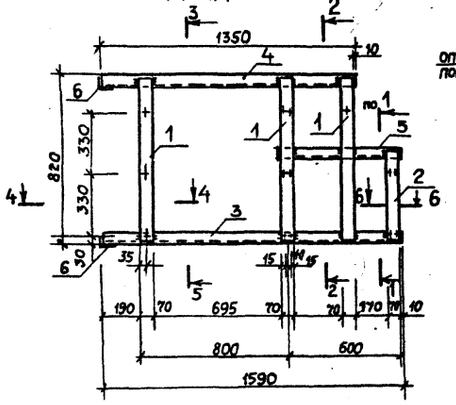

РАМА Р2

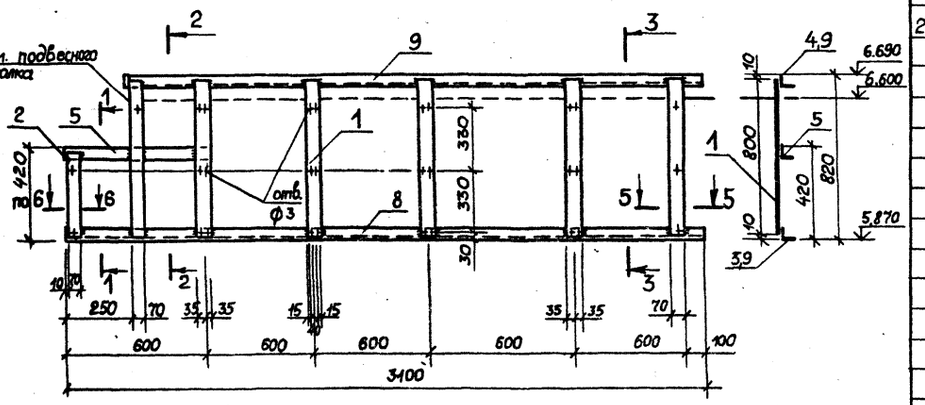

2-2

РАМА Р3

1-1

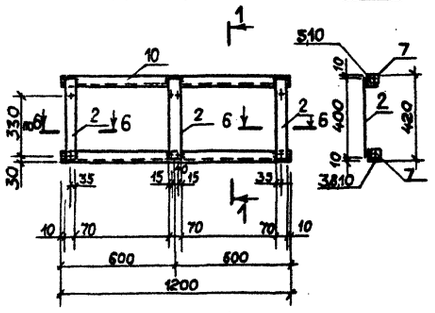

РАМА Р4

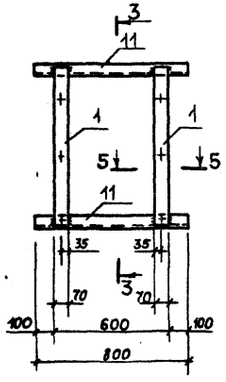

РАМА Р5

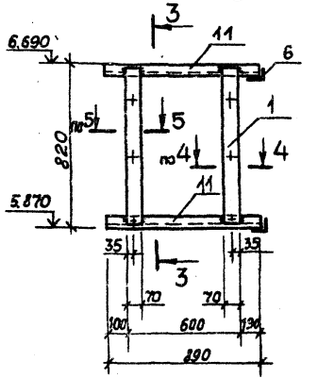

3-3

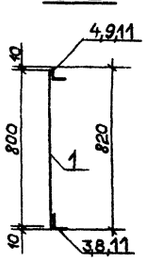

4-4

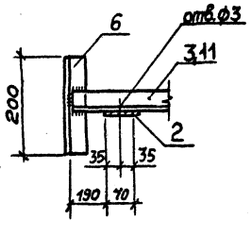

5-5

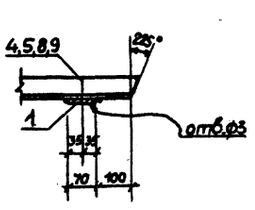

6-6

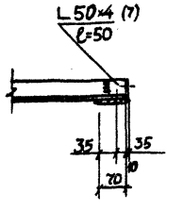

7-7

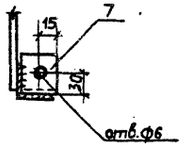

Формат	Зона	Позиция	Обозначение	Наименование	Кол.	Примечание
				Рама Р1		
22		1		-δ=6 ГОСТ 103-76, ℓ=800	3	2,64
		2		-δ=6 ГОСТ 103-76, ℓ=400	1	1,45
		3		L 50×4 ГОСТ 8509-72, ℓ=1590	1	4,83
		4		L 50×4 ГОСТ 8509-72, ℓ=1350	1	4,10
		5		L 50×4 ГОСТ 8509-72, ℓ= 655	1	1,99
		6		L 50×4 ГОСТ 8509-72, ℓ= 200	2	0,61
		7		L 50×4 ГОСТ 8509-72, ℓ= 50	2	0,15
				Рама Р3		
		1		-δ=6 ГОСТ 103-76, ℓ= 800 мм	6	2,64
		2		-δ=6 ГОСТ 103-76, ℓ= 400 мм	1	1,45
		5		L 50×4 ГОСТ 8509-72, ℓ=655 мм	1	1,99
		7		L 50×4 ГОСТ 8509-72, ℓ= 50 мм	2	0,15
		8		L 50×4 ГОСТ 8509-72, ℓ=3100 мм	1	9,43
		9		L 50×4 ГОСТ 8509-72, ℓ=2850 мм	1	8,69
				Рама Р2		
		2		-δ=6 ГОСТ 103-76, ℓ= 400	3	1,45
		10		L 50×4 ГОСТ 8509-72, ℓ=1200	2	3,65
		7		L 50×4 ГОСТ 8509-72, ℓ= 50	4	0,15
				Рама Р4		
		1		-δ=6 ГОСТ 103-76, ℓ= 800	2	2,64
		11		L 50×4 ГОСТ 8509-72, ℓ= 800	2	2,43
				Рама Р5		
		1		-δ=6 ГОСТ 103-76, ℓ= 800	2	2,64
		11		L 50×4 ГОСТ 8509-72, ℓ= 890	2	2,71
		6		L 50×4 ГОСТ 8509-72, ℓ=200	2	0,61
				Крепежные элементы		
			ГОСТ 7802-81	Болт М5×60.36.02		0,005
			ГОСТ 5915-70	Гайка М5.5.02		0,0010

1. Сварку металлических изделий производить электродами типа Э-42. Примененные электроды должны удовлетворять требованиям ГОСТ 9467-75.
2. Металлические изделия окрасить двумя слоями эмали ПФ-115 по слою грунта ГФ-020.

Привязан:

Инв.№

ГИП	Козлов	
Нач.отд.	Чистоусов	
Гл.спец.	Кулинник	
Рук.гр.	Парамонова	
Н.контр.	Писарев	

903-1-250.87-АР

Котельная с 4 котлами КЕ-25-14С
Топливо-каменные и бурые угли

Главный корпус

Стадия	Лист	Листов
Р	20	

Металлические рамы Р1÷5

САНТЕХПРОЕКТ

22699-08 25

Копировал: Малкина

Формат А2

Инв.№ подл. | Подп. и дата | Взам.инв.№

Вентиляционные жалюзи ВЖ1

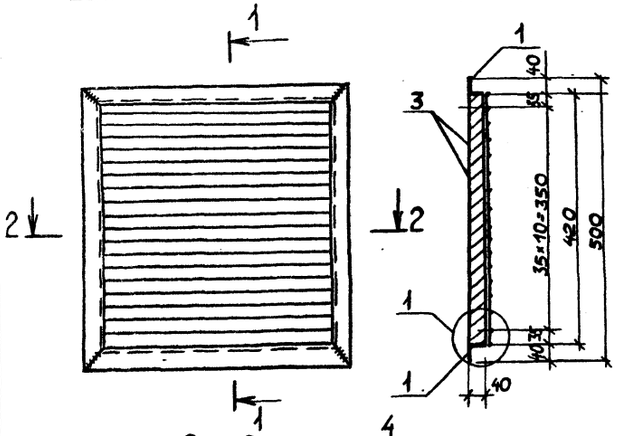

Утепленный клапан К1

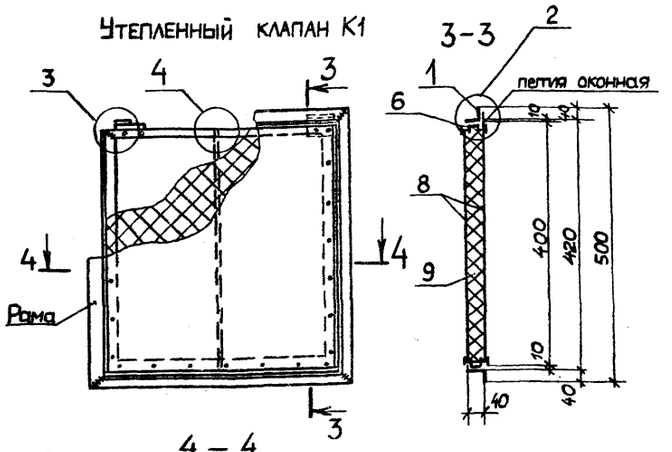

Оконный блок ОК8

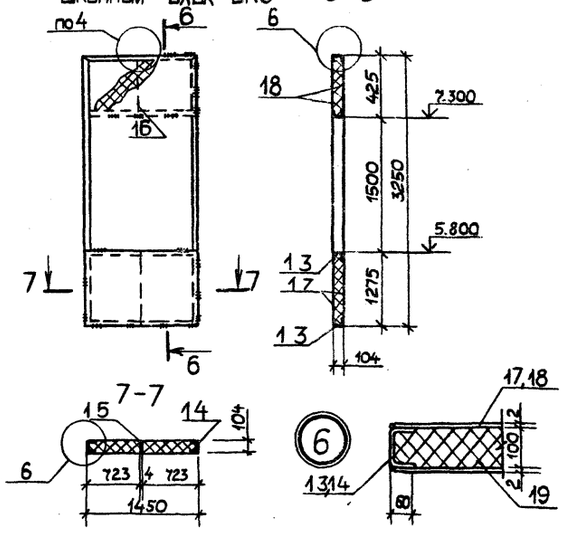

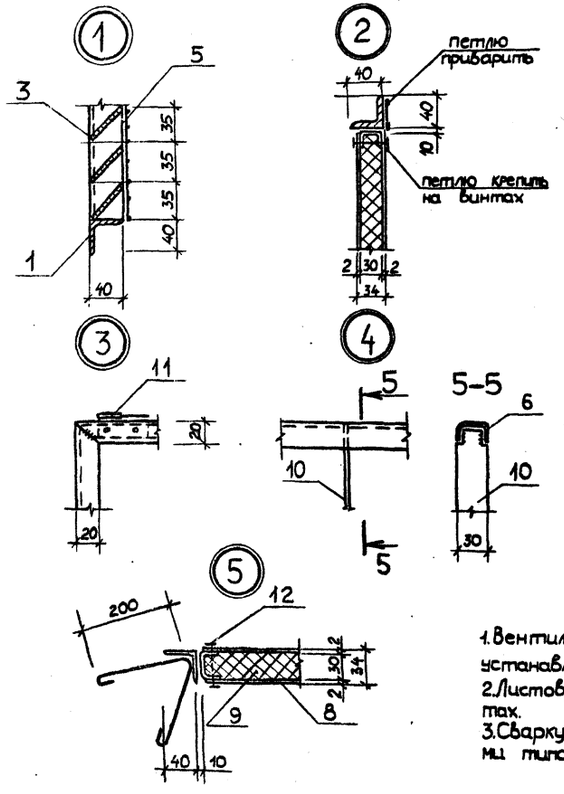

1. Вентиляционные жалюзи и раму утепленного клапана устанавливать при возведении кладки.
2. Листовую кровельную сталь клапана крепить на винтах.
3. Сварку металлических изделий производить электродами типа Э-42.

Марка, поз.	Обозначение	Наименование	Кол	Масса ед., кг	Примечание
		Вентиляционные жалюзи ВЖ1			
1		L40×4, ℓ=1050 мм ГОСТ 8509-72*	2	2,56	
2		L40×4, ℓ=500 мм ГОСТ 8509-72*	2	1,21	
3		Жалюзи -45×1,5, ℓ=980 ГОСТ 19903-74	19	5,66	
4		Ø6мм, ℓ=500 мм ГОСТ 2590-71	2	0,110	
5		Стальная сетка №20 ф2,0мм ГОСТ 5336-80	1	0,410	м²
		Утепленный клапан К1			
		Рама			
1		L40×4, ℓ=1060мм ГОСТ 8509-72*	2	2,56	
2		L40×4, ℓ=500мм ГОСТ 8509-72*	2	1,21	
4		-ф6мм, ℓ=500 мм ГОСТ 2590-71	2	0,110	
		Клапан			
6		ГНЕ 30×20×1, ℓ=0,60 мм ГОСТ 8278-75	2	0,50	
7		ГНЕ 30×20×1, ℓ=400 мм ГОСТ 8278-75	2	0,21	
8		Листовая сталь δ=1,0 мм 980×420 ГОСТ 17715-72	2	0,41	м²
9	ГОСТ 4640-76	Минеральная вата γ=350 кг/м³		0,41	м²
10		-30×2, ℓ=398мм ГОСТ 19903-74	1	0,19	
11	ГОСТ 5088-78	Петля оконная	2		
12	ГОСТ 24671-81	Винт ф4мм, ℓ=50мм	30		
		Оконный блок ОК8			
13		ГНЕ 100×60×4 ГОСТ 8278-75, ℓ=1650 мм	4	9,340	
14		ГНЕ 100×60×4 ГОСТ 8278-75, ℓ=3250мм	2	21,13	
15		-100×4, ℓ=1255 мм ГОСТ 19903-74	1	3,97	
16		-100×4, ℓ=415 мм ГОСТ 19903-74	1	1,31	
17		Листовая сталь δ=2 мм 1640×1270 ГОСТ 17715-72	2	2,08	м²
18		Листовая сталь δ=2 мм 1640×420 ГОСТ 17715-72	2	0,69	м²
19	ГОСТ 4640-76	Минеральная вата γ=350 кг/м³		2,77	м²

Привязан:

Инв. №

ГИП	Козлов	
Нач.отд	Чистоусов	
Гл.спец.	Килимник	
Рук.гр.	Парамонова	
Н.контр.	Писарев	

903-1-250.87 - АР

Котельная с 4 котлами КЕ-25-14С
Топливо - каменные и бурые угли

Главный корпус

Стадия	Лист	Листов
Р	21	

Вентиляционные жалюзи ВЖ1. Утепленный клапан К1. Оконный блок ОК8

САНТЕХПРОЕКТ

22699-08 26

Инв.№ подл. | Подп. и дата | Взам. инв. №

Копировал: Малкина

Формат А2

Альбом 7.4.1

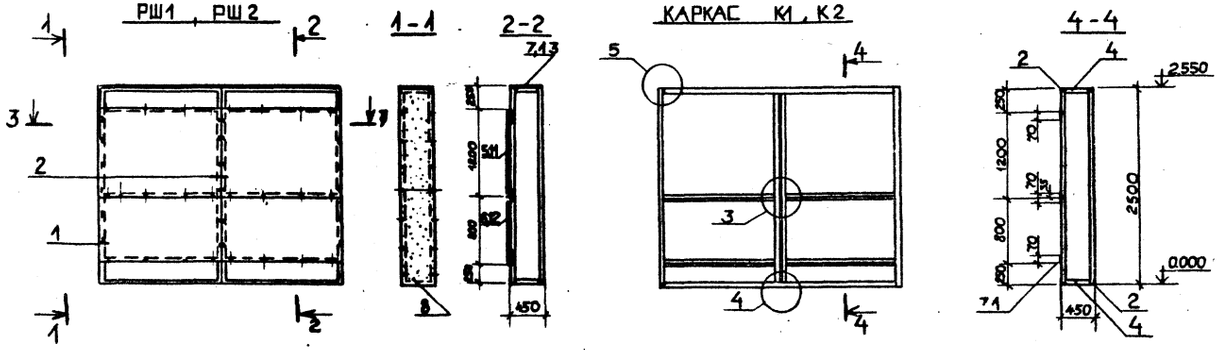

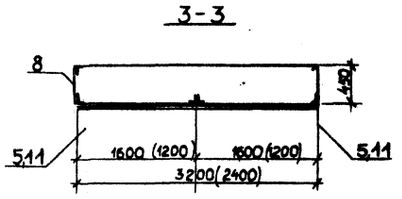

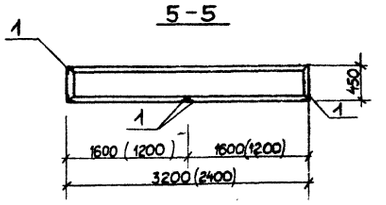

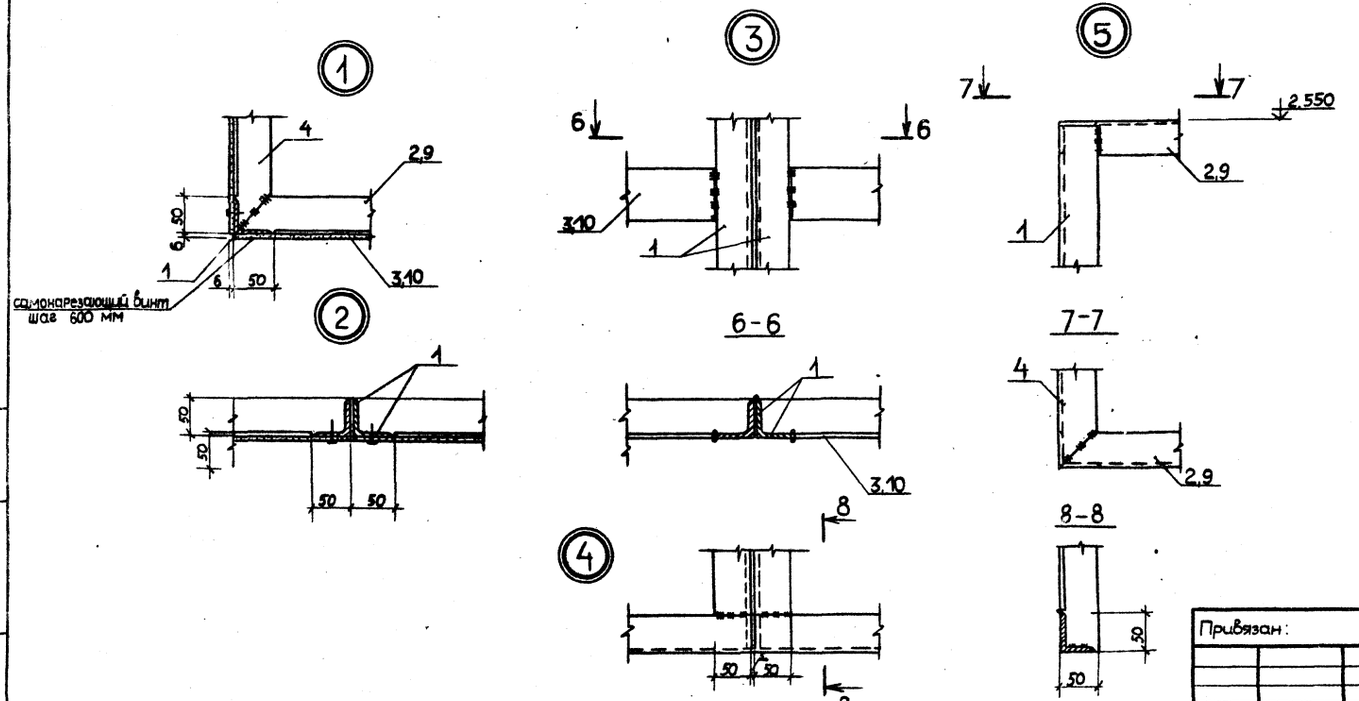

Формат	Зона	Позиция	Обозначение	Наименование	Кол	Примечание кг, ед
				Рециркуляционный шкаф РШ1	4	
				Каркас К1	4	
		1		L50×4 ГОСТ 8509-72, ℓ=2492	5	1,65
		2		L50×4 ГОСТ 8509-72, ℓ=3200	4	9,73
		3		-70×6 ГОСТ 103-76, ℓ=1500	6	4,95
		4		L50×4 ГОСТ 8509-72, ℓ=450	4	1,37
		5	ГОСТ 18124-75	Асбестоцементный лист δ=6 1200×1600	2	1,92 м²
		6	то же	то же 800×1600	2	1,28 м²
		7	—11—	то же 450×1600	2	0,72 м²
		8	—11—	то же 450×2500	1	1,15 м²
				Рециркуляционный шкаф РШ2	5	
				Каркас К2	5	
		1		L50×4 ГОСТ 8509-72, ℓ=2492	5	1,65
		9		то же ℓ=2400	4	7,30
		10		-70×6 ГОСТ 103-76, ℓ=1100	6	3,63
		4		L50×4 ГОСТ 8509-72, ℓ=450	4	1,37
		11	ГОСТ 18124-75	Асбестоцементный лист δ=6 1200×1200	2	1,41 м²
		12	то же	то же δ=6 800×1200	2	0,96 м²
		8	—11—	то же δ=6 450×2500	1	1,15 м²
		13	—11—	то же δ=6 450×1200	2	0,52 м²
				Стандартные изделия		
			ТУ-67-72-79	Самонарезающий винт 4,8×25	130	на один шкаф

1. Сварку металлических изделий производить электродами типа Э-42. Применяемые электроды должны удовлетворять требованиям ГОСТ 9467-75.
2. Металлические изделия окрасить двумя слоями эмали ПФ-115 по слою грунта ГФ-020.
3. Асбестоцементные листы окрасить масляной краской за два раза.

Привязан:		903-1-250.87 - АР	
		Котельная с 4 котлами КЕ-25-14С Топливо — каменные и бурые угли	
ГИП	Козлов	Главный корпус	Стадия Р; Лист 22; Листов
Нач.отд.	Чистоусов		
Гл.спец.	Килимник		
Рук.гр.	Парамонова	Рециркуляционный шкаф РШ1, 2	САНТЕХПРОЕКТ
Инв.№	Н.контр. Писарев		

Инв.№ подл. | Подп. и дата | Взам.инв.№

Копировал: Малкина Формат А2

Альбом 7. ч. 1

Ведомость рабочих чертежей основного комплекта (начало)

Лист	Наименование	Примечание
1	Общие данные (начало)	
2	Общие данные (продолжение)	
3	Общие данные (продолжение)	
4	Общие данные (продолжение)	
5	Общие данные (окончание)	
6	Схемы загружений поперечных рам каркаса фундаментов.	
7	Таблица нагрузок на фундаменты.	
8	Схема расположения фундаментов и фундаментных балок.	
9	Спецификация к схеме расположения фундаментов и фундаментных балок.	
10	Фрагменты 1; 2	
11	Узлы 1÷5; 13; 14	
12	Узлы 6÷12.	

Ведомость рабочих чертежей основного комплекта (продолжение)

Лист	Наименование	Примечание
13	Узлы 15÷20	
14	Узлы 21÷25	
15	Фундаменты ФМ1, ФМ2.	
16	Фундаменты ФМ3, ФМ4	
17	Фундаменты ФМ5, ФМ6	
18	Фундаменты ФМ8, ФМ9, ФМ10	
19	Фундаменты ФМ11; ФМ12; ФМ13	
20	Фундаменты ФМ14; ФМ15; ФМ16	
21	Фундаменты ФМ7; ФМ17; ФМ18	
22	Фундаменты ФМ19; ФМ20	
23	Фундаменты ФМ21, ФМ22.	
24	Фундаменты ФМ23; ФМ24.	
25	Фундаменты ФМ25; ФМ26	
26	Фундаменты ФМ27; ФМ28.	
27	Схема расположения подземного хозяйства в осях А-Е и 1÷9.	
28	Схема расположения подземного хозяйства в осях А-Е и 9÷16.	
29	Подземное хозяйство. Сечения 1-1÷7-7; Узел 1.	
30	Схема расположения подземного хозяйства в осях Д-Е и 2-5 (КТП)	
31	Схема подземного хозяйства в осях Д-Е и 2-3. Сечение и узлы.	
32	Схема подземного хозяйства в осях Д-Е и 2-5 Перекрытие канала БТЭМ1.	

Ведомость рабочих чертежей основного комплекта (продолжение)

Лист	Наименование	Примечание
33	Схема подземного хозяйства балки БМ1; БМ2; БМ3; БМ4. В осях 0Е и 2-5	
34	Схема расположения канала БТ1. Перекрытие. Сечение 1-1÷3-3.	
35	Схема расположение канала БТМ1.	
36	Схема расположения канала БТМ2.	
37	Канал БТМ2. Армирование.	
38	Канал БТМ2. Узлы 1, 3, 5. Спецификация. Выборка стали	
39	Схема расположения канала БТМ3. Сечения.	
40	Подземное хозяйство. Фундамент ФОМ1 под котел. Схемы расположения.	
41	Подземное хозяйство. ФОМ1. Разрезы 1-1 ÷ 3-3.	
42	Подземное хозяйство. ФОМ1. Опорные подушки ОПМ1, ОПМ2, ОПМ3.	
43	Подземное хозяйство. ФОМ1. Колонны КМ1, 1а, КМ2, 2а.	
44	Подземное хозяйство. ФОМ1. Плита ПМ1. Схема армирования.	
45	Подземное хозяйство. ФОМ1. ПМ1. Армирование, разрезы 3-3÷5-5.	
46	Подземное хозяйство. ФОМ1. Балки БМ1, БМ1а, Схема армирования.	
47	Подземное хозяйство. ФОМ1. Балки БМ2; БМ3; БМ4. Схемы армирования.	
48	Подземное хозяйство. ФОМ1. Спецификация. Ведомость расхода стали.	
49	Фундаменты ФОМ2; ФОМ3; ФОМ4; ФОМ6.	
50	Фундаменты ФОМ5; ФОМ7; ФОМ8.	

Типовой проект разработан в соответствии с действующими нормами и правилами и предусматривает мероприятия, обеспечивающие взрывную, взрывопожарную и пожарную безопасность при эксплуатации здания.

Главный инженер проекта /Козлов С.А./

Инв. № подл. | Подпись и дата | Взам. инв. №

Привязан:

Инв. №

ГИП	Козлов	
Нач. отд.	Чистоусов	
Гл. конс.	Пал'гин	
Гл. спец.	Писарев	
Рук. гр.	Балашова	
Инжен.	Уткина	
Н. контр.	Калинник	

903-1-250.87 — КЖ

Котельная с 4 котлами КЕ-25-14с. Топливо-каменные и бурые угли.

Главный корпус.	Стадия	Лист	Листов
	Р	1	126

Общие данные (начало)

САНТЕХПРОЕКТ

Копировал: Тужилкина 22699-08 28 Формат: А2

Альбом 7 ч.1

Ведомость рабочих чертежей основного комплекта

Лист	Наименование	Примечание
51	Фундаменты ФОМ9÷ФОМ11.	
52	Схема расположения приямка ПРМ1 на отм. 0.00 и −2.50	
53	ПРМ1. Схема армирования.	
54	ПРМ1. Схемы расположения балок и плит перекрытия.	
55	Схема расположения элементов каркаса на отм. 3.600. Разрезы 1-1, 2-2.	
56	Схема расположения элементов каркаса на отм. 7.200, 13.200 и 16.800 между осями А-Б и 3-16.	
57	Схема расположения несущих элементов покрытия	
58	Схема расположения элементов каркаса. Разрезы 3-3÷7-7.	
59	Схема расположения элементов каркаса. Узлы I-III	
60	Спецификация к схеме расположения элементов каркаса /начало/	
61	Спецификация к схеме расположения элементов каркаса.	
62	Схема расположения закладных деталей и ограждений на отм. 3.600 в осях А-Е, 7-6.	
63	Схема расположения элементов перекрытия на отм. 3.600	
64	Перекрытия на отм. 3.600. Фрагменты 1, 2.	
65	Перекрытия на отм. 3.600. Фрагмент 1. Монолитные плиты ПМ1-ПМ4.	
66	Перекрытия на отм. 3.600. Монолитные плиты ПМ5, ПМ6.	
67	Перекрытия на отм. 3.600 Монолитные плиты ПМ7÷ПМ10	
68	Перекрытия на отм. 3.600. Монолитные плиты ПМ11, ПМ12	
69	Перекрытия на отм. 3.600. Узлы 1÷4.	
70	Перекрытия на отм. 3.600. Узлы 5÷10.	
71	Схема расположения закладных деталей и ограждении на отм. 7.200 в осях А-Б; 3-9	
72	Схема расположения закладных деталей и ограждений на отм. 7.200 в осях А-Г и 9-16	
73	Схема расположения элементов перекрытия на отм. 7.200	
74	Перекрытия на отм. 7.200. Монолитные плиты ПМ1, ПМ2	
75	Схема расположения закладных деталей на отм. 13.200	
76	Схема расположения элементов перекрытия на отм. 13.200	
77	Схема расположения закладных деталей на отм. 16.800	
78	Схема расположения плит перекрытия на отм. 16.800	
79	Схема расположения плит перекрытия на отм. 16.800 Разрезы 1-1÷3-3.	
80	Схема расположения элементов перекрытия на отм. 16.800 Фрагменты 1, 2	
81	Схема расположения элементов перекрытия на отм. 16.800 Плиты ПМ1, ПМ2.	
82	Схема расположения элементов покрытия.	
83	Схема расположения элементов покрытия. Сечения 1-1÷5-5	
84	Схема расположения элементов покрытия. Плиты ПМ1-ПМ3.	
85	Схема расположения к схеме расположения плит покрытия	
86	Спецификация к схеме расположения плит покрытия.	
87	Схема расположения подвесок в перекрытии на отм. 13.200; 16.800; 3.600; 7.200.	
88	Схема расположения подвесок в покрытии в осях А-А, 1-10.	
89	Схема расположения подвесок покрытия в осях А-Е и 10-16.	
90	Схема расположения стеновых панелей по осям А, Е, В, 1, 3	
91	Схемы расположения стеновых панелей по осям 8, 7, 16	
92	Схема расположения элементов торцевого фахверка по осям 1, 7, 16, 8	
93	Схемы расположения стеновых панелей. Фрагменты 1-5	
94	Схемы расположения стеновых панелей. Фрагменты 1-10.	
95	Схемы расположения стеновых панелей. Фрагменты 11-17.	
96	Схемы расположения стеновых панелей. Фрагменты 18-24.	
97	Схемы расположения стеновых панелей. Фрагменты 28-32, 35-37	
98	Схема расположения стеновых панелей. Фрагменты 33, узлы 9и, 9и^{пр}, 12и, 12и^{пр}	
99	Спецификация к схемам расположения стеновых панелей ПС1÷ПС57 = −20°С	
100	Спецификация к схемам расположения стеновых панелей ПС58÷ПС69 = −30°С.	
101	Спецификация к схемам расположения стеновых панелей ПС1-ПС57 = −20°С.	
102	Спецификация к схемам расположения стеновых панелей ПС58÷ПС69 = −30°С.	
103	Спецификация к схемам расположения стеновых панелей ПС1÷ПС57 = −40°С.	
104	Спецификация к схемам расположения стеновых панелей ПС68÷ПС69 = −40°С	
105	Схема расположения элементов перегородок в осях 2-8, Е-Д на отм. 0,000; 3,600.	
106	Схема расположения фахверка перегородок в осях А-Б, 3-6 на отм. 0.000 и 3.600.	
107	Схема расположения элементов перегородок в осях А-Б 10-15 и Ед. 8-15 на отм. 0.000	
108	Схема расположения перегородок в осях А-Б; 5-9, на отм. 7.200	
109	Схема расположения элементов лестниц.	

Инв. № подл. | Подпись и дата | Взам. инв. №

Привязан:

Инв. №

ГИП	Козлов	
Нач. отд.	Чистоусов	
Гл. конс.	Пилагин	
Гл. спец.	Крымнык	
Рук. гр.	Костин	
Техник	Ивкина	
Н. контр.	Писарев	

9031-250.87 — КЖ

Котельная с 4 котлами КЕ-25-14с. Топливо-каменные и бурые угли.

Главный корпус.

Общие данные (продолжение)

Стадия	Лист	Листов
Р	2	

САНТЕХПРОЕКТ

Копировал: Тужилкина

Формат: А2

Альбом 741

Ведомость рабочих чертежей основного комплекта (окончание)

Лист	Наименование	Примеч.
110	Схема расположения трассы трубопроводов и наружных сетей	
111	Продувочный колодец ПК1. Планы. Разрезы. Узлы.	
112	Продувочный колодец ПК1. Схемы армирования.	
113	Схема расположения и покрытия канала БТ 2.	
114	Схема расположения и покрытия канала БТ3.	
115	Схема расположения опор под трубопроводы. Опоры ОП1, ОП2.	
116	Схема расположения опор и ограждающей стенки аккумуляторных баков.	
117	Газоходы. Схема расположения фундаментов под стойки наружных газоходов	
118	Газоходы. Фундаменты под газоходы ФГМ 1- ФГМ 4	
119	Газоходы. Схема расположения колонн под наружные газоходы	
120	Газоходы. Схема расположения газоходов на отм. 5,750 м	
121	Газоходы. Узлы 1,2. Разрезы 1-1 – 4-4	
122	Газоходы. Схема расположения плит перекрытия газоходов.	
123	Газоходы. Схема расположения плит покрытия газоходов.	
124	Газоходы. Монолитные участки Ум1 - Ум 26	
125	Газоходы. Спецификации к схемам, расположенным на листах 117-124	
126	Газоходы. Спецификации к схемам, расположенным на листах 117-124	

Ведомость ссылочных и прилагаемых документов (начало)

Обозначение	Наименование	Примеч.
	Ссылочные документы	
ГОСТ 13579-78	Блоки бетонные для стен подвалов	
1.410-3, вып. 1	Сетки сварные для армирования железобетонных конструкций	
1.412-1/77, вып. 3	Монолитные железобетонные фундаменты под типовые колонны прямоугольного сечения одноэтажных промышленных зданий. Арматурные изделия	
1.412-3/79, вып. 3	Монолитные железобетонные фундаменты под типовые колонны прямоугольного сечения многоэтажных промышленных зданий. Арматурные изделия	
ГОСТ 24379.1-80	Болты фундаментные	
1.415-1, вып. 1	Железобетонные фундаментные балки для стен производственных зданий	
ГОСТ 8478-81	Сетки сварные для железобетонных конструкций	
ГОСТ 23279-85	Сетки арматурные сварные для железобетонных конструкций и изделий	
1.038.1-1 вып. 1	Перемычки железобетонные для зданий с кирпичными стенами. Перемычки брусковые	
3.400-6/76	Унифицированные закладные детали сборных железобетонных конструкций инженерных сооружений промышленных предприятий	
ГОСТ 13580-85	Плиты железобетонные ленточных фундаментов	

Ведомость ссылочных и прилагаемых документов (продолжение)

Обозначение	Наименование	Примеч.
1.420-12	Конструкции многоэтажных производственных зданий с сетками колонн 6×6 и 9×6м под нагрузки соответственно до 2500 и 1500 кгс/м²	
1.423-3, Вып. 1,3.	Железобетонные колонны прямоугольного сечения для одноэтажных производственных зданий без мостовых кранов высотой до 9,6 м	
1.423-5, Вып. 1,3	Железобетонные колонны прямоугольного сечения для одноэтажных производственных зданий без мостовых кранов высотой 10,8; 12,0; 13,2 и 14,4м	
1.427.1-3, вып. 2	Колонны железобетонные прямоугольного сечения для продольного и торцового фахверка одноэтажных производственных зданий высотой 3,0-14,4	
ИИ 23-1/70	Железобетонные ригели пролетом 6 м с полками для опирания плит	
ИИ 29-2/70	Разные стальные конструктивные элементы для зданий с перекрытиями типа I из плит, опирающихся на полки ригелей	
1.442.1-1, Вып. 1,3.	Плиты перекрытий железобетонные ребристые высотой 400 мм, укладываемые на полки ригелей	
ГОСТ 22701.1-77	Плиты железобетонные ребристые предварительно напряженные размерами 6×3 м для покрытий производственных зданий. Плиты типа ПГ	
1.462.1-16, вып. 0,4.	Железобетонные двутавровые балки пролетом 18 м для малоуклонных покрытий промзданий	

Привязан

Инв. №

Инв. № подл. | Подпись и дата | Взам. инв. №

ГИП	Беседин		903-1-250.87-КЖ
Нач. отд.	Чистосов		Котельная с 4 котлами КЕ-25-14с топливо - каменные и бурые угли
Гл. констр.	Палагин		
Гл. спец.	Килимник		Главный корпус — Стадия: Р; Лист: 3; Листов:
Рук. гр.	Костин		
Инженер	Смирнова		Общие данные (продолжение) — САНТЕХПРОЕКТ
Н. контр.	Писарев		

22699-08 30 Копировал: Крапанна Формат: А2

Альбом 7 ч.1

Ведомость ссылочных и прилагаемых документов (продолжение)

Обозначение	Наименование	Примеч.
ГОСТ 22701.2-77	Плиты железобетонные ребристые предварительно напряженные размерами 6×3м для покрытий производственных зданий. Плиты типа ПВ	
1.465.1-7/84	Плиты покрытий железобетонные предварительно напряженные ребристые размерами 1,5×6м для покрытий одноэтажных зданий	
ПК-01-88	Сборные железобетонные плиты для покрытий производственных зданий	
1.141-1, вып. 65	Панели перекрытий железобетонные многопустотные	
1.494-24, вып.1	Стаканы для крепления крышных вентиляторов, дефлекторов и зонтов	
2.430-17, вып. 1	Монтажные детали стен многоэтажных производственных зданий. Монтажные детали	
2.430-20, вып.3,4	Типовые архитектурно-строительные детали промышленных зданий с кирпичными стенами ТДА	

Ведомость ссылочных и прилагаемых документов (продолжение)

Обозначение	Наименование	Примеч.
3.006.1-2/82, вып. 1-1, 1-2	Сборные железобетонные каналы и тоннели из лотковых элементов	
5.900-2	Сальники набивные Ду50-1400мм для пропуска труб через стены	
1.030.9-2 вып. 1, 4, 6, 7	Перегородки панельные зданий промышленных и сельскохозяйственных предприятий	
ИИ 27-1	Лестницы с кирпичными стенами Марши, площадки, балки	
ИИ 27-2	Лестницы с кирпичными стенами. Лестничные ограждения.	
3.900-3 вып. 7, ч. 1,2	Сборные железобетонные конструкции емкостных сооружений для водоснабжения и канализации	
1.450.3-3	Стальные лестницы, площадки, стремянки и ограждения.	

Ведомость ссылочных и прилагаемых документов (окончание)

Обозначение	Наименование	Примечан.
1.030.1-1, вып. 1-1	Стены наружные из однослойных панелей для каркасных производственных, вспомогательных зданий промышленных предприятий	
	Прилагаемые документы	
903-1-250.87.КЖ.И альбом 8	Строительные изделия	
903-1-250.87 КЖ.ВМ1; КЖ.ВМ2. альбом 22	Конструкции железобетонные. Ведомости потребности в материалах	

Ведомость спецификаций (начало)

Лист	Наименование	Примечан
9	Спецификация к схеме расположения фундаментов и фундаментных балок	
29	Спецификация к схеме расположения фундаментов и каналов в осях 1-9	
31	Спецификация к схемам расположения подземного хозяйства в осях А-Е; 2-5 и перекрытия канала БТЭм1	
34	Спецификация к схемам расположения и перекрытия канала БТ1	
35	Спецификация к схеме расположения канала БТм1	

Инв. № подл. | Подп. и дата | Взам. инв. №

Привязан:

Инв. №

ГИП	Козлов		903-1-250.87 КЖ
Нач.отд.	Чистоусов		Котельная с 4 котлами КЕ-25-14С топливо-каменные и бурые угли
Гл.конст.	Палагин		
Гл.спец.	Килимник		Главный корпус
Рук.гр.	Костин		Стадия Р; Лист 4; Листов
Инжен.	Смирнова		
Н.конст.	Писарев		Общие данные (продолжение)

САНТЕХПРОЕКТ

Альбом 7 ч 1

Ведомость спецификаций (Продолжение)

Лист	Наименование	Примеч.
36	Спецификация к схеме расположения канала БТ м 2	
39	Спецификация к схеме расположения канала БТ м 3	
40	Спецификация к схеме фундамента под котел ФОм 1	
54	Спецификация к приямку ПРм 1	
60	Спецификация к схемам расположения элементов каркаса (начало)	
61	Спецификация к схемам расположения элементов каркаса (окончание)	
64	Спецификация к схеме расположения элементов перекрытия на отм. 3,600	
71	Спецификация к схеме расположения закладных деталей и ограждений на отм. 7,200	
73	Спецификация к схеме расположения элементов перекрытия на отм. 7,200	
75	Спецификация к схеме расположения закладных деталей на отм. 13,200	
76	Спецификация к схеме расположения плит перекрытия на отм. 13,200	
77	Спецификация к схеме расположения закладных деталей на отм. 16,800	
79	Спецификация к схеме расположения плит перекрытия на отм. 16,800	
83	Спецификация к схеме расположения плит покрытия	
85	Спецификация к схеме расположения плит покрытия	
86	Спецификация к схеме расположения плит покрытия	
89	Спецификация к схемам расположения подвесок	
92	Спецификация к схемам расположения элементов торцового фахверка по осям 1,7,16,В	
99	Спецификация к схемам расположения стеновых панелей (для t = -20°С)	
100	Спецификация к схемам расположения стеновых панелей (для t = -30°С)	
101	Спецификация к схемам расположения стеновых панелей (для t = -40°С)	

Ведомость спецификаций (Окончание)

Лист	Наименование	Примеч.
102	Спецификации опорных консолей на фрагменты и элементов крепления (для t=-20°С)	
103	Спецификации опорных консолей на фрагменты и элементов крепления (для t=-30°С)	
104	Спецификации опорных консолей на фрагменты и элементов крепления (для t=-40°С)	
105	Спецификация к схемам расположения перегородок в осях 2÷8; Е÷Д на отм. 0,000 и 3,600	
106	Спецификация к схемам расположения перегородок в осях А÷Б; 3÷6 на отм. 0,000 и 3,600	
107	Спецификация к схемам расположения перегородок в осях А÷Б; 10÷15 и Д÷Е; 8÷15	
108	Спецификация к схеме расположения перегородок в осях А÷Б, 5÷9 на отм. 7,200	
109	Спецификация к схеме расположения элементов лестницы в осях 4-5	
110	Спецификация к схеме расположения трассы трубопроводов и наружных сетей	
111	Спецификация элементов к продувочному колодцу ПК-1	
113	Спецификация к каналу БТ 2	
114	Спецификация к схеме расположения и покрытия канала БТ 3	
115	Спецификация к схеме расположения опор под трубопроводы	
116	Спецификация к схеме расположения опор и ограждающей стенки аккумуляторных баков	
125	Спецификация к схемам, расположенным на листах 117-124 (начало)	
126	Спецификация к схемам, расположенным на листах 117-124 (окончание)	

Общие указания

1. За отметку 0,000 принята отметка чистого пола I этажа котельной, что соответствует абсолютной отметке на местности — [ ]
2. Исходные данные для проектирования и указания по применению проекта приведены в пояснительной записке типового проекта, см. альбом 0
3. Монолитные бетонные и железобетонные конструкции выполнять в соответствии со СНиП III-15-76
4. Монтаж сборного железобетона выполнять в соответствии со СНиП III-16-80 и в соответствии с указаниями примененных серий рабочих чертежей конструкций.
5. Под монолитные и сборные бетонные и железобетонные конструкции выполнить подготовку толщиной δ=100, превышающую габаритные размеры конструкций на 100 мм в каждую сторону:
   — бетонную из бетона класса В7,5 для монолитных железобетонных конструкций,
   — щебеночную для монолитных бетонных конструкций,
   — песчаную для сборных бетонных и железобетонных конструкций.
6. Все наружные поверхности каналов и приямков, соприкасающиеся с грунтом, обмазать горячей битумной мастикой за 2 раза по холодной огрунтовке битумной эмульсией.
7. Все открытые поверхности стальных закладных и монтажных деталей, кроме оцинкованных, после их установки на место, окрасить 2 слоями эмали ПФ-115 по одному слою грунта ПФ-021 или другим лакокрасочным материалом I группы покрытия по СНиП 2.03.11-85. Специальные типы защиты стальных конструкций от коррозии указываются конкретно на чертежах марок КЖ, КЖИ

Ведомость объемов сборных бетонных и железобетонных конструкций по рабочим чертежам основного комплекта марки КЖ

N п/п	Наименование группы элементов конструкции	Код	Кол., м3	Примечание
1	Блоки стен подвалов	581 100	18.44	
2	Плиты фундаментные	581300	10.42	
3	Колонны	582 100	201.91	
4	Балки стропильные	582 200	66.08	
5	Балки фундаментные	582 400	14.66	
6	Ригели	582 500	95.7	
7	Панели стеновые наружные	583 100	727.82	
8	Перегородки панельные	583 300	40.63	
9	Плиты покрытия	584 100	101.31	
10	Плиты перекрытия	584 200	266.61	
11	Элементы лестниц	589 100	16.83	
12	Лотки		3.74	
13	Стаканы		0.84	
	Всего бетона и железобетона:		1564.99	

Привязан			
Инв. №			
ГИП	Козлов		903-1-250.87 - КЖ
Нач. отд.	Чистоусов		Котельная с 4 котлами КЕ-25-14С Топливо- каменные и бурые угли
Гл. констр.	Палагин		
Гл. спец.	Килимник		
Рук. гр.	Костин		Главный корпус — Стадия: Р; Лист: 5; Листов:
Инженер.	Смирнова		
Н. контр.	Писарев		Общие данные (окончание) — САНТЕХПРОЕКТ

Инв. № подл. | Подпись и дата | Взам. инв. №

Альбом 7 4.1

Схемы загружений поперечных рам каркаса

Схема 1

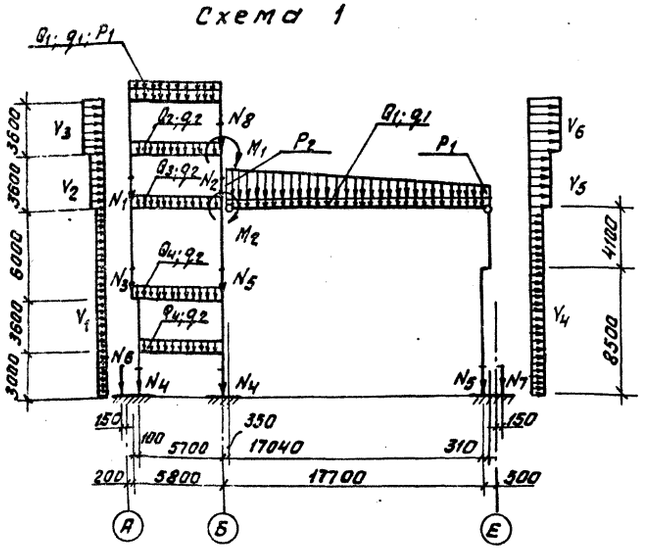

Схема 2

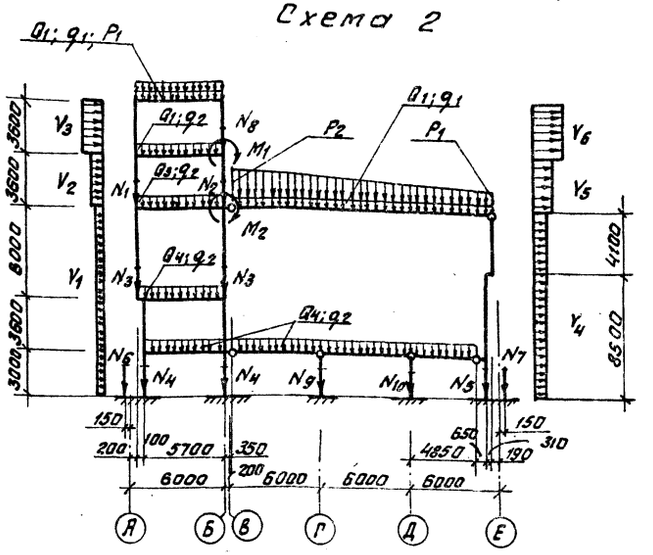

Схема 3

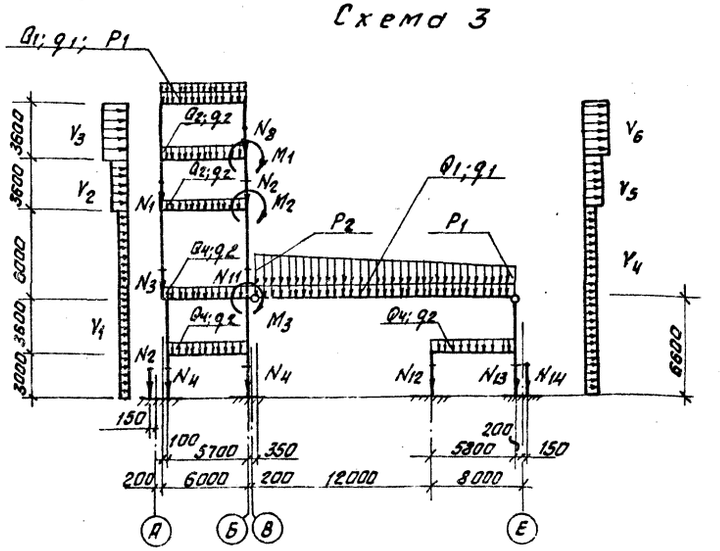

Схема 4

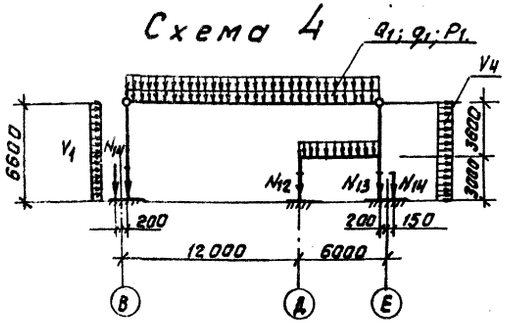

Таблица расчетных нагрузок на поперечные рамы каркаса

Схема загружен.	Тип рамы	Постоянные нагрузки																			Временные длительные				Кратковременные нагрузки							
		кН														кН·м			кН/м		кН/м				Снеговые кН/м		Ветровые кН/м					
		N_1	N_2	N_3	N_4	N_5	N_6	N_7	N_8	N_9	N_{10}	N_{11}	N_{12}	N_{13}	N_{14}	M_1	M_2	M_3	q_1	q_2	Q_1	Q_2	Q_3	Q_4	P_1	P_2	V_1	V_2	V_3	V_4	V_5	V_6
1	Рядовая	31,0	83,0	30,0	60,0	94,0	315,0	210,0	54,0	—	—	—	—	—	—	21,0	19,0	—	37,0	45,0	8,0	36,0	18,0	72,0	5,9 / 12,6	10,0 / 21,8	2,0 / 3,2	2,3 / 3,6	2,5 / 3,9	1,5 / 2,4	1,7 / 2,7	1,9 / 2,9
2	Рядовая	31,0	83,0	30,0	60,0	94,0	315,0	210,0	54,0	22,0	22,0	—	—	—	—	21,0	19,0	—	37,0	45,0	8,0	36,0	18,0	72,0	5,9 / 12,6	10,0 / 21,8	2,0 / 3,2	2,3 / 3,6	2,5 / 3,9	1,5 / 2,4	1,7 / 2,7	1,9 / 2,9
3	Рядовая	31,0	83,0	30,0	60,0	—	315,0	—	54,0	—	—	120,0	29,0	62,0	108,0	21,0	19,0	32,0	37,0	45,0	8,0	36,0	18,0	72,0	5,9 / 12,6	7,3 / 15,6	2,0 / 3,2	2,3 / 3,6	2,5 / 3,9	1,5 / 2,4	1,7 / 2,7	1,9 / 2,9
4	Рядовая	—	—	—	—	—	—	—	—	—	—	—	29,0	62,0	108,0	—	—	—	37,0	45,0	8,0	—	—	72,0	5,9 / 12,6	—	2,0 / 3,2	—	—	1,5 / 2,4	—	—

Схемы загружения фундаментов

Схема 1

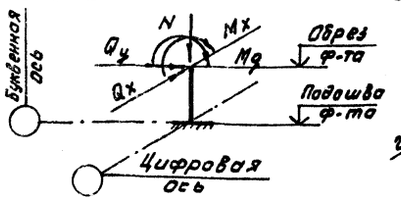

Схема 2

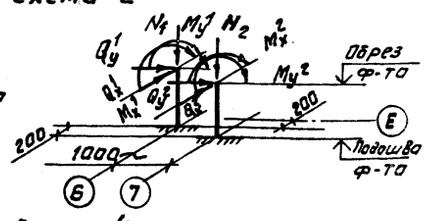

Схема 3

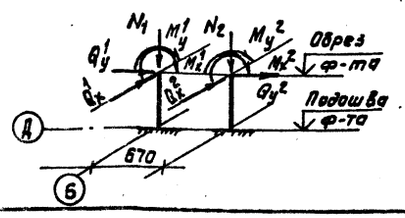

Схема 4

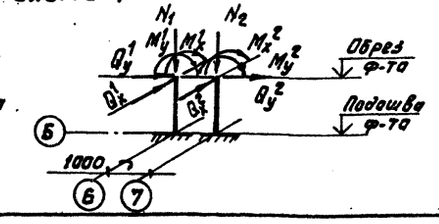

1. Значения нагрузок от ветра и снега для I и II районов даны в числителе, для III и IV – в знаменателе.
2. Ветровая нагрузка дана для ветра одного направления от оси „А" к оси „Е".
3. Направления усилий M и Q на схемах загружения фундаментов даны условно.
4. Значения нагрузок на фундаменты см. лист 7.

Привязан:		
Инв. №		
ТИП	Козлов	
Нач. отд.	Чистоусов	
Гл. конст.	Палагин	
Гл. спец.	Килимник	
Рук. гр.	Костин	
Инжен.	Смирнова	
Н. контр.	Писарев	

903-1-250.87- КЖ

Котельная с 4 котлами КЕ-25-14С топливо – каменные и бурые угли.

Главный корпус

Стадия	Лист	Листов
Р	6	

Схемы загружений поперечных рам каркаса и фундаментов

САНТЕХПРОЕКТ

Инв. № подл. | Подп. и дата | Взам. инв. №

Альбом 7 4.1

Таблица нагрузок на фундаменты

Марка фундамента	Наименование нагрузки	Величина нагрузки в кН и кН.м: Снеговой район I и II, Ветровой район I, II	Снеговой район I и II, Ветровой район III, IV	Снеговой район III и IV, Ветровой район I, II	Снеговой район III и IV, Ветровой район III, IV	от стен	NN схем загружения	Примечан.
Фм 1	N	420,0	420,0	440,0	440,0	198,0	1	
	M_x	34,0	37,0	34,0	37,0	9,0		
	Q_x	23,0	28,0	23,0	28,0	—		
	M_y	—	—	—	—	12,0		
Фм 2	N						1	
	M_x							
	Q_x							
Фм 3	N_1	424,0	427,0	448,0	452,0	107,0	2	
	M_x^1	67,0	71,0	67,0	71,0	16,0		
	Q_x^1	23,0	28,0	23,0	28,0	—		
	N_2	553,0	559,0	641,0	642,0	161,0		
	M_x^2	47,0	67,0	51,0	70,0	64,0		
	Q_x^2	15,0	20,0	16,0	22,0	—		
Фм 4	N	845,0	884,0	845,0	884,0	874,0	1	См. прим. п. 3
	M_x	62,0	82,0	62,0	82,0	51,0		
	Q_x	48,0	58,0	48,0	58,0	—		
	M_y	—	—	—	—	86,0		
Фм 5	N	922,0	998,0	1068,0	1077,0	268,0	1	
	M_x	79,0	112,0	85,0	117,0	107,0		
	Q_x	25,0	34,0	27,0	36,0	—		
Фм 6	N	553,0	599,0	641,0	646,0	303,0	1	
	M_x	133,0	139,0	158,0	141,0	50,0		
	Q_x	8,0	12,0	8,0	12,0	—		
	M_y	—	—	—	—	50,0		
Фм 7	N	922,0	998,0	1068,0	1077,0	282,0	1	
	M_x	79,0	112,0	85,0	117,0	156,0		
	Q_x	25,0	34,0	27,0	36,0	—		
Фм 8	N	201,0	207,0	201,0	207,0	132,0	1	
	M_x	46,0	56,0	46,0	56,0	—		
	Q_x	40,0	45,0	40,0	45,0	—		
	M_y	—	—	—	—	86,0		
Фм 9	N	341,0	345,0	341,0	345,0	—	1	
	M_x	54,0	61,0	54,0	61,0	—		
	Q_x	43,0	47,0	43,0	47,0	—		
Фм 10	N_1	201,0	207,0	201,0	207,0	—	3	
	M_x^1	46,0	56,0	46,0	56,0	—		
	Q_x^1	40,0	45,0	40,0	45,0	—		
	N_2	420,0	420,0	420,0	420,0	100,0		
	Q_x^2	3,0	4,0	3,0	4,0	—		

Марка фундамента	Наименование нагрузки	Величина нагрузки в кН и кН.м: Снеговой район I и II, Ветровой район I, II	Снеговой район I и II, Ветровой район III, IV	Снеговой район III и IV, Ветровой район I, II	Снеговой район III и IV, Ветровой район III, IV	от стен	NN схем загружения	Примечан.
Фм 11 Фм 12	N	700,0	700,0	700,0	700,0	—	1	
	M_x	15,0	22,0	15,0	22,0	—		
	Q_x	5,0	7,0	5,0	7,0	—		
Фм 13	N	420,0	420,0	420,0	420,0	294,0	1	
	M_y	—	—	—	—	84,0		
	Q_y	12,0	19,0	12,0	19,0	—		
Фм 14	N	420,0	420,0	420,0	420,0	186,0	1	
	M_y	—	—	—	—	65,0		
	Q_y	12,0	19,0	12,0	19,0	—		
Фм 15	N	240,0	240,0	264,0	264,0	144,0	1	
	M_x	17,0	21,0	17,0	21,0	32,0		
	Q_x	5,0	8,0	5,0	8,0	—		
	M_y	—	—	—	—	23,0		
Фм 16	N	—	—	—	—	132,0	1	
	M_y	—	—	—	—	46,0		
	Q_y	5,0	8,0	5,0	8,0	—		
Фм 17	N	1078,0	1100,0	1127,0	1149,0	333,0	1	
	M_x	57,0	73,0	57,0	73,0	117,0		
	Q_x	28,0	36,0	28,0	36,0	—		
	M_y	—	—	—	—	98,0		
Фм 18	N	1755,0	1800,0	1813,0	1857,0	200,0	1	
	M_x	85,0	111,0	85,0	111,0	—		
	Q_x	48,0	59,0	48,0	59,0	—		
Фм 19	N_1	1053,0	1080,0	1088,0	1114,0	120,0	4	
	M_x^1	51,0	67,0	51,0	67,0	—		
	Q_x^1	29,0	35,0	29,0	35,0	—		
	N_2	1349,0	1382,0	1415,0	1449,0	110,0		
	M_x^2	75,0	95,0	75,0	95,0	—		
	Q_x^2	43,0	51,0	43,0	51,0	—		
Фм 20	N	1649,0	1682,0	1715,0	1749,0	1341,0	1	См. прим. п. 3
	M_x	75,0	95,0	75,0	95,0	-267,0		
	Q_x	43,0	51,0	43,0	51,0	—		
	M_y	—	—	—	—	342,0		
Фм 21 Фм 22	N	2549,0	2604,0	2659,0	2715,0	120,0	1	
	M_x	125,0	159,0	129,0	163,0	—		
	Q_x	72,0	85,0	73,0	86,0	—		
Фм 23	N	650,0	672,0	650,0	672,0	291,0	1	
	M_x	62,0	81,0	62,0	81,0	—		
	Q_x	40,0	48,0	40,0	48,0	—		
	M_y	—	—	—	—	46,0		

Марка фундамента	Наименование нагрузки	Величина нагрузки в кН и кН.м: Снеговой район I и II, Ветровой район I, II	Снеговой район I и II, Ветровой район III, IV	Снеговой район III и IV, Ветровой район I, II	Снеговой район III и IV, Ветровой район III, IV	от стен	NN схем загружения	Примечан.
Фм 24	N	1084,0	1112,0	1084,0	1120,0	1280,0	1	См. прим. п. 3
	M_x	104,0	135,0	104,0	135,0	1299,0		
	Q_x	66,0	80,0	66,0	80,0	—		
	M_y	—	—	—	—	267,0		
Фм 25	N_1	650,0	672,0	650,0	672,0	222,0	2	
	M_x^1	62,0	81,0	62,0	81,0	55,0		
	Q_x^1	40,0	48,0	40,0	48,0	—		
	N_2	755,0	794,0	755,0	794,0	164,0		
	M_x^2	62,0	82,0	62,0	82,0	11,0		
	Q_x^2	48,0	58,0	48,0	58,0	—		
Фм 26 Фм 27	N	1349,0	1414,0	1349,0	1414,0	351,0	1	
	M_x	104,0	137,0	104,0	137,0	78,0		
	Q_x	80,0	97,0	80,0	97,0	—		
Фм 28	N	2549,0	2604,0	2659,0	2715,0	120,0	1	
	M_x	125,0	159,0	129,0	163,0	—		
	Q_x	72,0	85,0	73,0	86,0	—		

Переходной коэффициент

$t°$	для определения N	для определения M
-20°	0,8	0,64
-30°	1,0	1,0
-40°	1,25	1,6

1. В таблице нагрузки от стен приведены к точке приложения рамной нагрузки.
2. Величины стеновых нагрузок даны для расчетной температуры наружного воздуха $t°=-30°$. Для определения величины нагрузки для $t°=-20°$ и $t°=-40°$ табличные нагрузки следует умножать на переходные коэффициенты, приведенные в таблице.
3. Пункт 2 не распространяется на фундаменты Фм 4, Фм 20 и Фм 21. Нагрузки от стен в данном случае определяются совместно с расчетом фундамента.
4. Знак „-" означает, что нагрузка противоположна по направлению рамной.
5. Схемы загружения см. лист 6.

Привязан

Инв. №

ГИП	Козлов		903-1-250.87 -КЖ
Нач. отд.	Чистосов		Котельная с 4 котлами КЕ-25-14С
Гл. констр.	Палагин		Топливо- каменные и бурые угли
Гл. спец.	Килимник		Главный корпус. Стадия Р, Лист 7, Листов
Рук. гр.	Костин		
Инжен.	Смирнова		Таблица нагрузок на фундаменты
Н. контр.	Писарев		САНТЕХПРОЕКТ

Инв. № подл. | Подпись и дата | Взам. инв. №

Схема расположения фундаментов и фундаментных балок

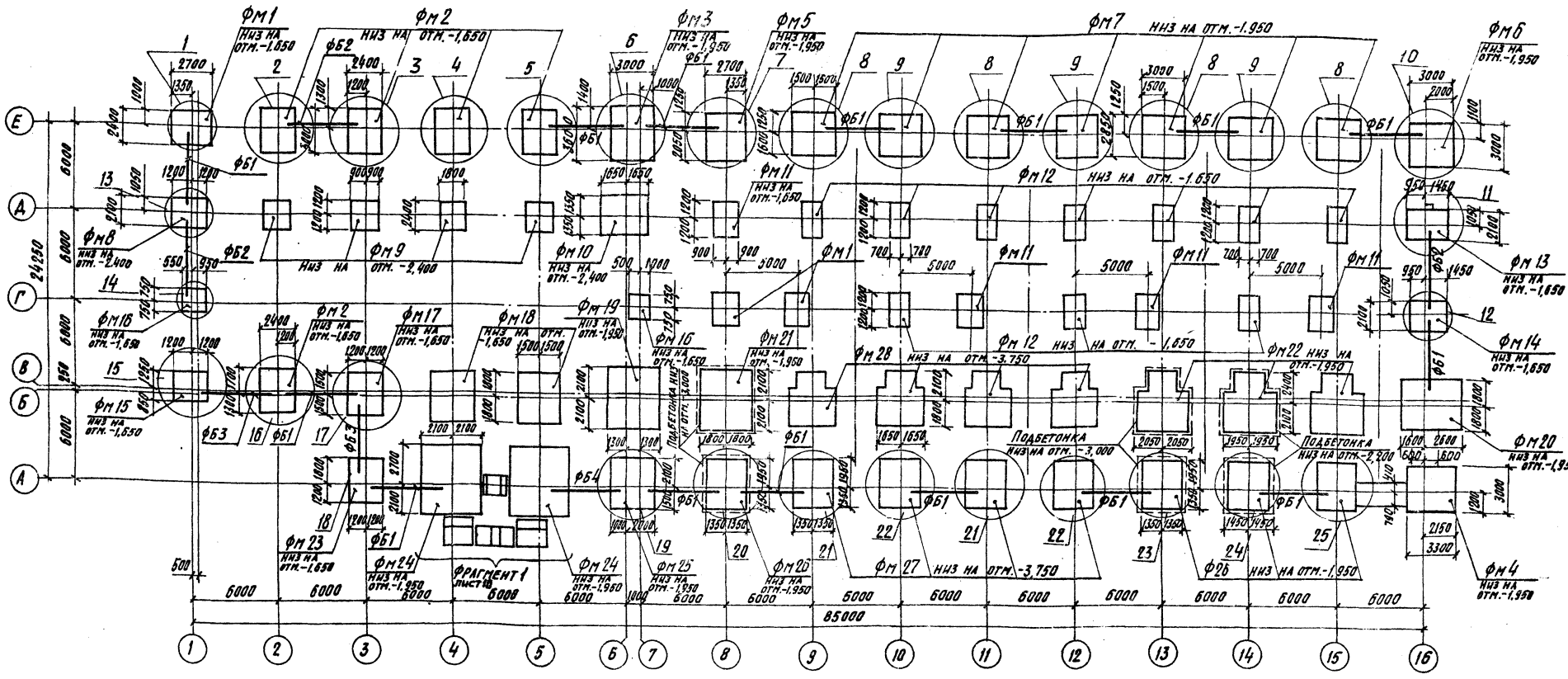

1. Общие данные см. листы 1-5
2. Расчет и конструирование фундаментов выполнены на основании серии 1.412-1/77, 1.412-2/77. 1.412-3/79.
3. Основанием фундаментов приняты грунты сухие, непучинистые, непросадочные со следующими нормативными характеристиками: $C = 0{,}002$ МПа (0,02 кгс/см^2), $\varphi = 28°$, $\gamma = 1{,}8$ т/м^3, $E = 15$ МПа (150 кгс/см^2). Грунтовые воды отсутствуют.
4. Под все монолитные фундаменты выполнять бетонную подготовку из бетона класса В7,5. Песчаную подготовку $\delta = 100$ мм - под сборные фундаменты.
5. Фундаментные балки укладывать на растворе марки 50.
6. Бетонные блоки укладывать на цементном растворе марки 100 с перевязкой.
7. Опоры под фундаментные балки и рамы ворот выполнять совместно с фундаментами.
8. Схема расположения фундаментов разработана для наружной температуры -30°С, III снегового и I ветрового районов.
9. Обратную засыпку пазух фундаментов производить непучинистым грунтом оптимальной влажности с трамбованием слоями по 300 мм до получения $\gamma_{ск} \geq 1{,}65$ т/м^3.
10. Для устройства заземления из всех фундаментов сделать выпуски до отм. 0,200 м, выпуски из стержня ф16 А I $\ell = 600$. Стержни приварить к продольной арматуре дуговой сваркой. На фундаментах стержень условно показан знаком +. Вдоль наружных и внутренних стен стержни соединить между собой горизонтальными стержнями из ф16 А I. Соединение стержней на дуговой сварке.

ГИП	Козлов		903-1-250.87 -КЖ		
Нач. отд.	Чистоусов		Котельная с 4 котлами КЕ-25-14С топливо - каменные и бурые угли		
Гл. конс.	Палагин				
Гл. спец.	Писарев		Главный корпус	Стадия	Лист	Листов
Рук. гр.	Чукуров			Р	8	
Инжен.	Виноградова		Схема расположения фундаментов и фундаментных балок.	САНТЕХПРОЕКТ		
Провер.	Балашова					
Н. контр.	Писарев					

Привязан:

Инв. №

Инв. № подл. | Подпись и дата | Взам. инв. №

Копировал: Кулебакина

Альбом 7 ч.1

Спецификация к схеме расположения фундаментов и фундаментных балок

Продолжение

Марка поз.	Обозначение	Наименование	Кол.	Масса ед. кг.	Примеч.
		Фундаментные балки			
ФБ1	1.415-1, в.1	ФБ6-47	15	800,0	
ФБ2	1.415-1, в.1	ФБ6-46	3	900,0	
ФБ3	1.415-1, в.1	ФБ6-48	2	800,0	
ФБ4	1.415-1, в.1	ФБ6-30	1	1800,0	
		Плиты фундаментные			
1	ГОСТ 13580-85	ФЛ 20.12-1	2	2440,0	
2	ГОСТ 13580-85	ФЛ 12.12-1	5	870,0	
3	ГОСТ 13580-85	ФЛ 20.8-1	2	1595,0	
4	ГОСТ 13580-85	ФЛ 12.8-1	1	570,0	
		Блоки стеновые			
5	ГОСТ 13579-78	ФБС 9.5.6-Т	22	590,0	
6	ГОСТ 13579-78	ФБС 24.5.6-Т	1	1630,0	
7	ГОСТ 13579-78	ФБС 9.4.6-Т	8	390,0	
8	ГОСТ 13579-78	ФБС 12.4.3-Т	4	310,0	
9	ГОСТ 13579-78	ФБС 12.5.6-Т	4	790,0	

Марка поз.	Обозначение	Наименование	Кол.	Масса ед. кг.	Примеч.
		Фундаменты			
Фм1	Лист 15	Фм1	1		
Фм2	Лист 15	Фм2	5		
Фм3	Лист 16	Фм3	1		
Фм4	Лист 16	Фм4	1		
Фм5	Лист 17	Фм5	1		
Фм6	Лист 17	Фм6	1		
Фм7	Лист 21	Фм7	7		
Фм8	Лист 18	Фм8	1		
Фм9	Лист 18	Фм9	4		
Фм10	Лист 18	Фм10	1		
Фм11	Лист 19	Фм11	6		
Фм12	Лист 19	Фм12	10		
Фм13	Лист 19	Фм13	1		
Фм14	Лист 20	Фм14	1		
Фм15	Лист 20	Фм15	1		
Фм16	Лист 20	Фм16	2		
Фм17	Лист 21	Фм17	1		
Фм18	Лист 21	Фм18	2		
Фм19	Лист 22	Фм19	1		
Фм20	Лист 22	Фм20	1		
Фм21	Лист 23	Фм21	1		
Фм22	Лист 23	Фм22	3		
Фм23	Лист 24	Фм23	1		
Фм24	Лист 24	Фм24	2		
Фм25	Лист 25	Фм25	1		
Фм26	Лист 25	Фм26	4		
Фм27	Лист 26	Фм27	4		
Фм28	Лист 26	Фм28	4		

Инв.№подл. | Подп. и дата | Взам. инв.№

Привязан:

Инв.№

ГИП	Козлов	
Нач.отд	Чистоусов	
Гл.конст	Палагин	
Гл.спец	Писарев	
Рук.гр.	Чикуров	
Инж.	Виноградова	
Провер	Чикуров	
Н.контр	Писарев	

903-1-250.87-КЖ

Котельная с 4 котлами КЕ-25-14С
Топливо - каменные и бурые угли

Главный корпус

стадия	Лист	Листов
Р	9	

Спецификация к схеме расположения фундаментов и фундаментных балок

САНТЕХПРОЕКТ

Копировал: Бочкарева

Формат: А2

Альбом 7 кн.1

Фрагмент 1

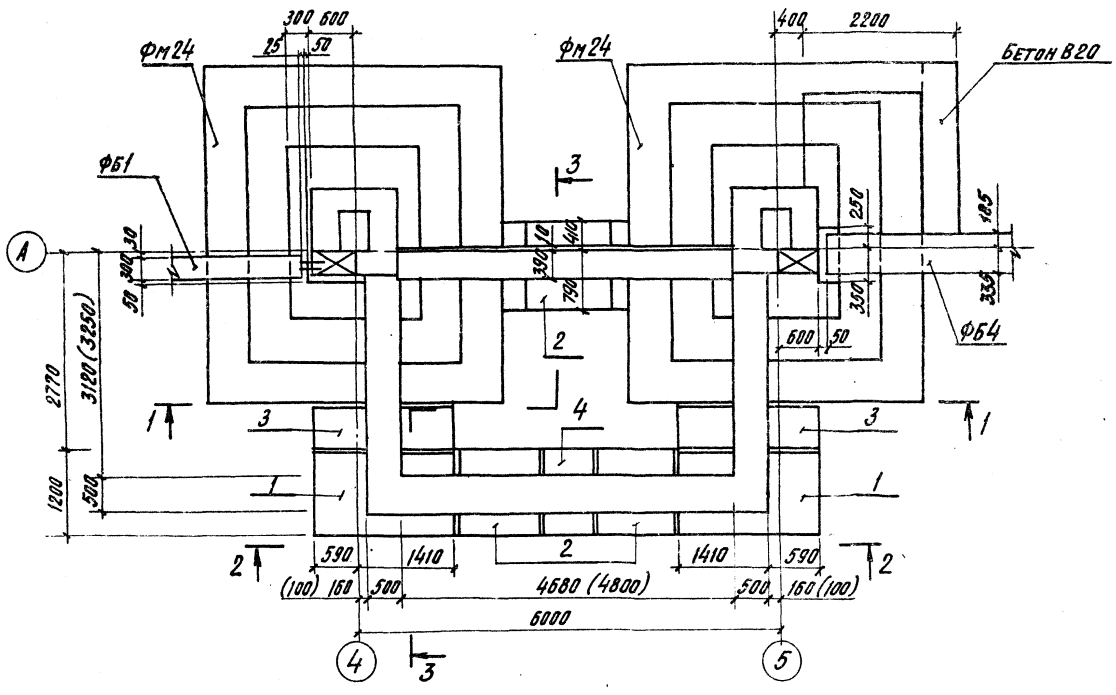

Фрагмент 2

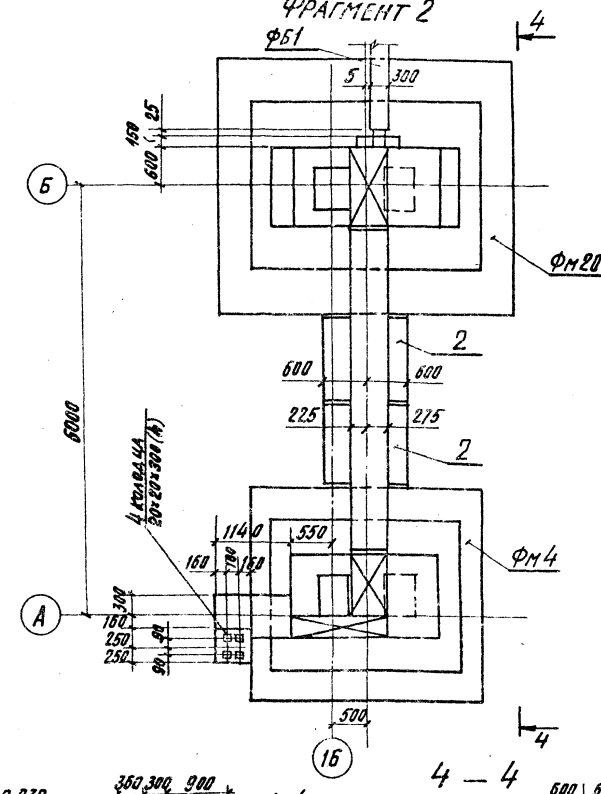

1 — 1

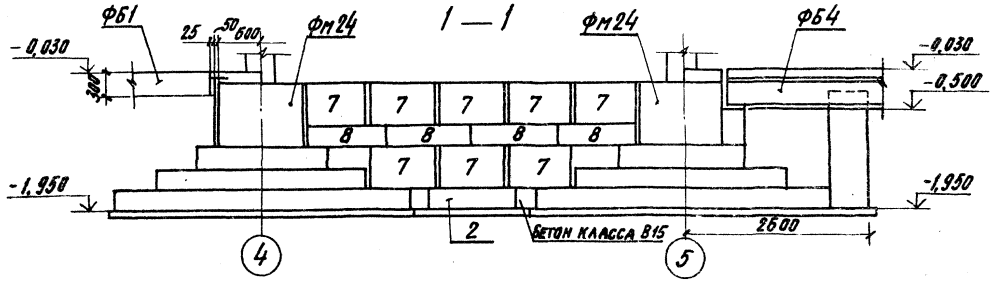

4 — 4

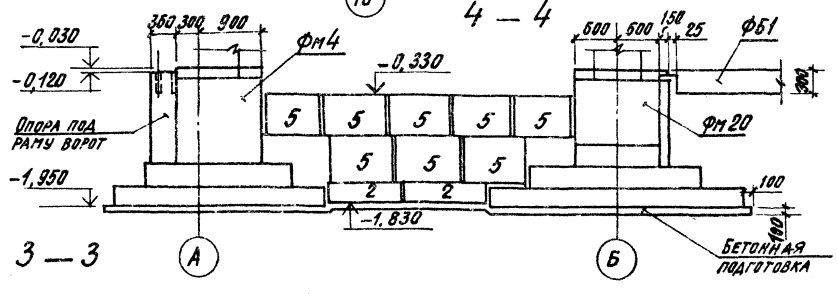

2 — 2

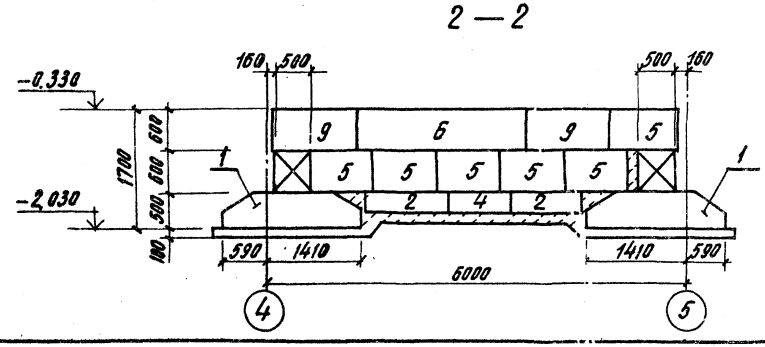

3 — 3

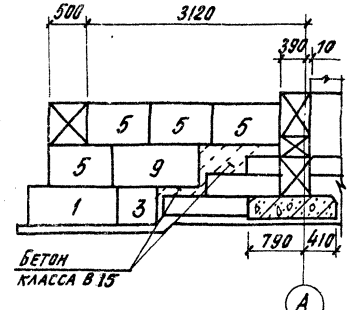

Привязан

Инв.№

ГИП	Козлов		903-1-250.87 — КЖ
Нач.отд.	Чистоусов		Котельная с 4 котлами КЕ-25-14С
Гл.конст.	Глагин		Топливо-каменные и бурые угли.
Гл.спец.	Писарев		Главный корпус. Фрагменты 1, 2.
Рук.гр.	Чикуров		Стадия Р; Лист 10; Листов
Инж.	Виноградова		САНТЕХПРОЕКТ
Провер.	Балашова		
Н.контр.	Писарев		

Копировал: Кульбакина

Альбом 7 41

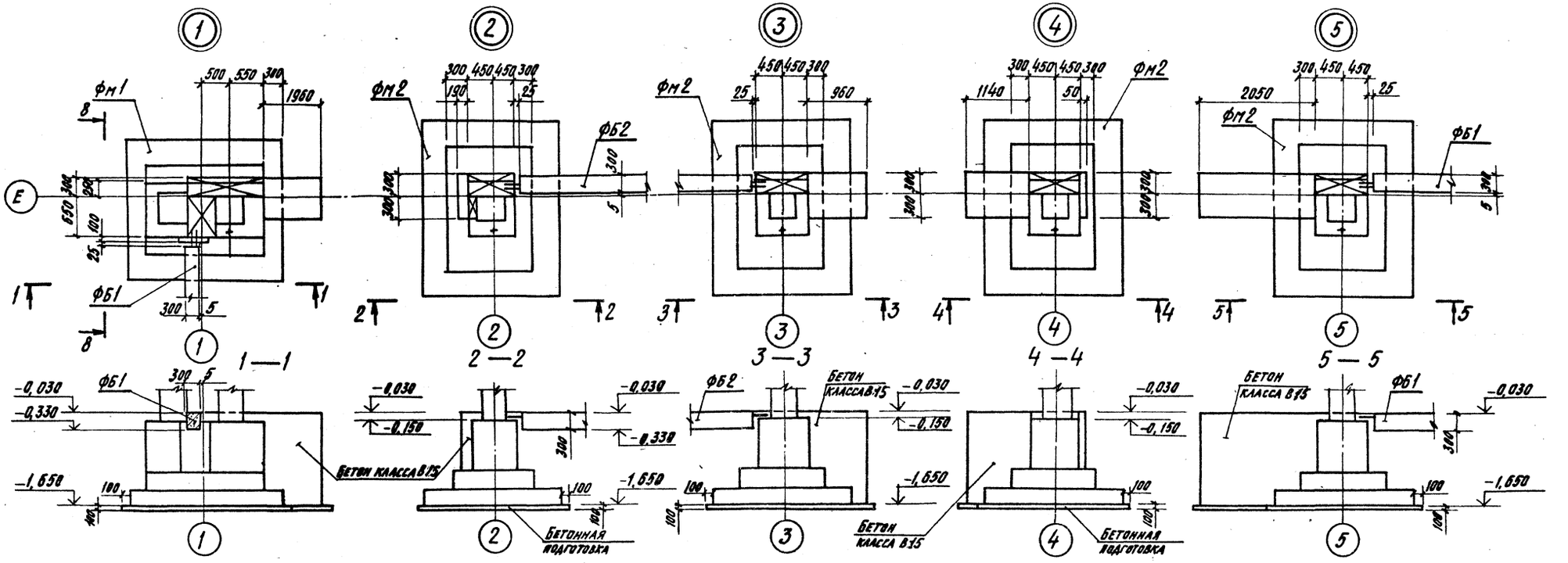

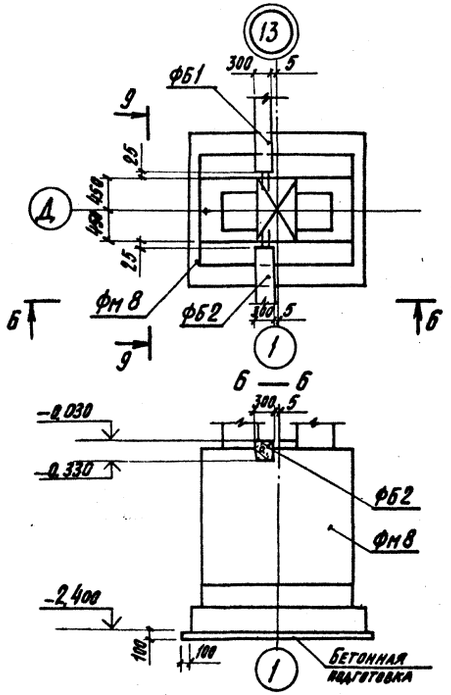

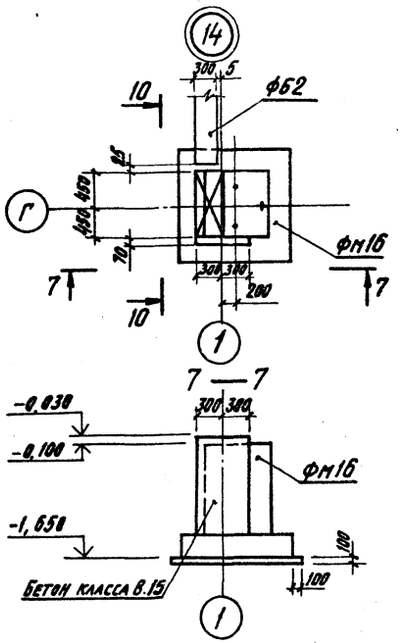

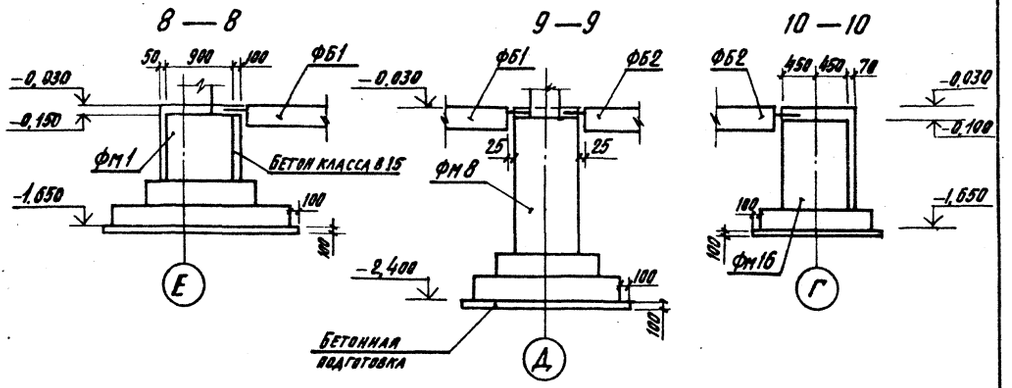

				903-1-250.87 -КЖ	
ГИП	Козлов			Котельная с 4 котлами КЕ-25-14С топливо-каменные и бурые угли	
Нач. отд.	Чистоусов				
Гл. конст.	Палагин				
Гл. спец.	Писарев			Главный корпус	Стадия: Р; Лист: 11; Листов:
Рук. гр.	Чикуров				
Инж.	Виноградова				
Провер.	Чикуров			Узлы 1÷5, 13, 14	САНТЕХПРОЕКТ
Н. контр.	Писарев				

Привязан

Инв. №

Инв. № подл. | Подпись и дата | Взам. инв. №

22699-08 38

Копировал: Кульбакина

Альбом 7 4.1

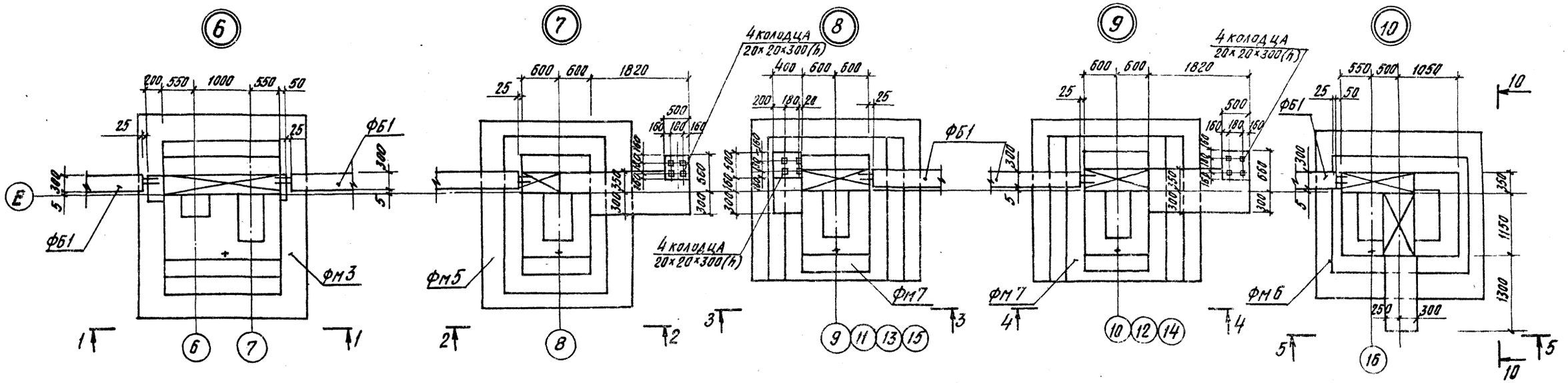

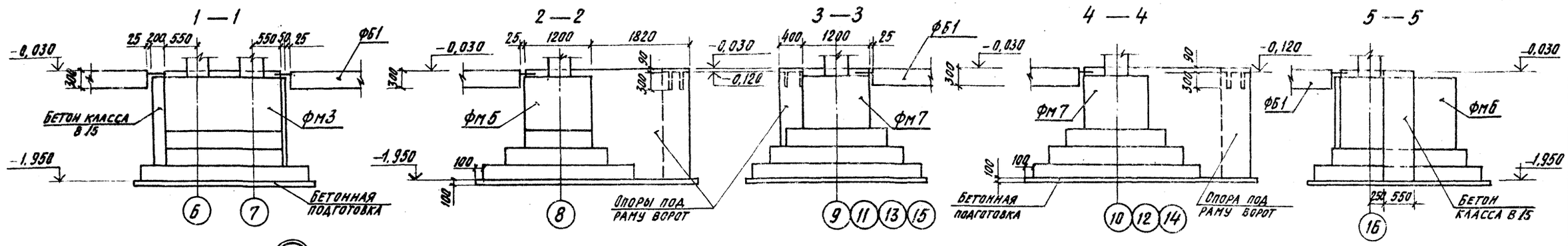

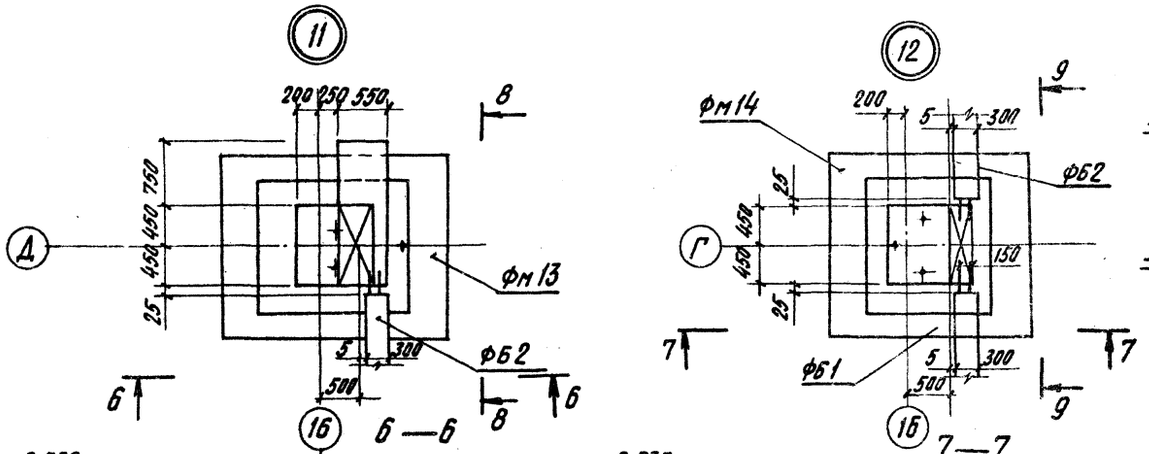

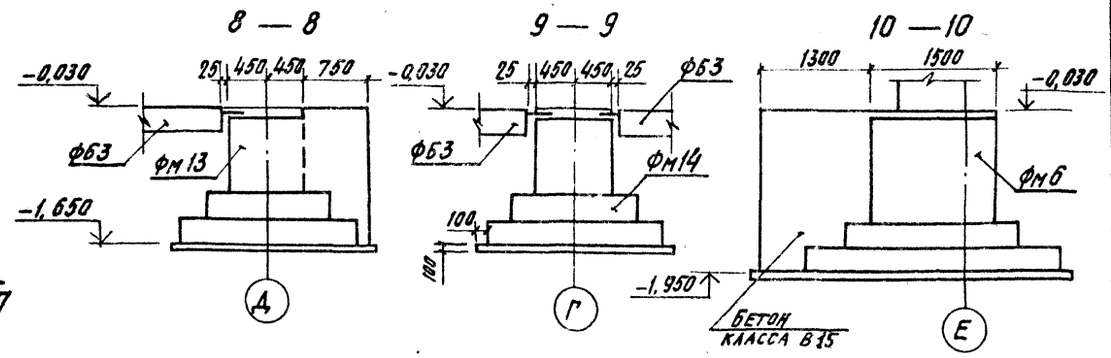

ГИП	Козлов		903-1-250.87 -КЖ	
Нач. отд.	Чистоусов		Котельная с 4 котлами КЕ-25-14С	
Гл. конст.	Палагин		Топливо - каменные и бурые угли	
Гл. спец.	Писарев		Главный корпус.	Стадия: Р; Лист: 12; Листов:
Рук. гр.	Чикуров		Узлы 6÷12.	САНТЕХПРОЕКТ
Инж.	Виноградова			
Провер.	Чикуров			
Н. контр.	Писарев			

Привязан

Инв. №

Взам. инв. № | Подпись и дата | Инв. № подл.

22699-08 39

Копировал: Кульбакина

Альбом 7 4.1

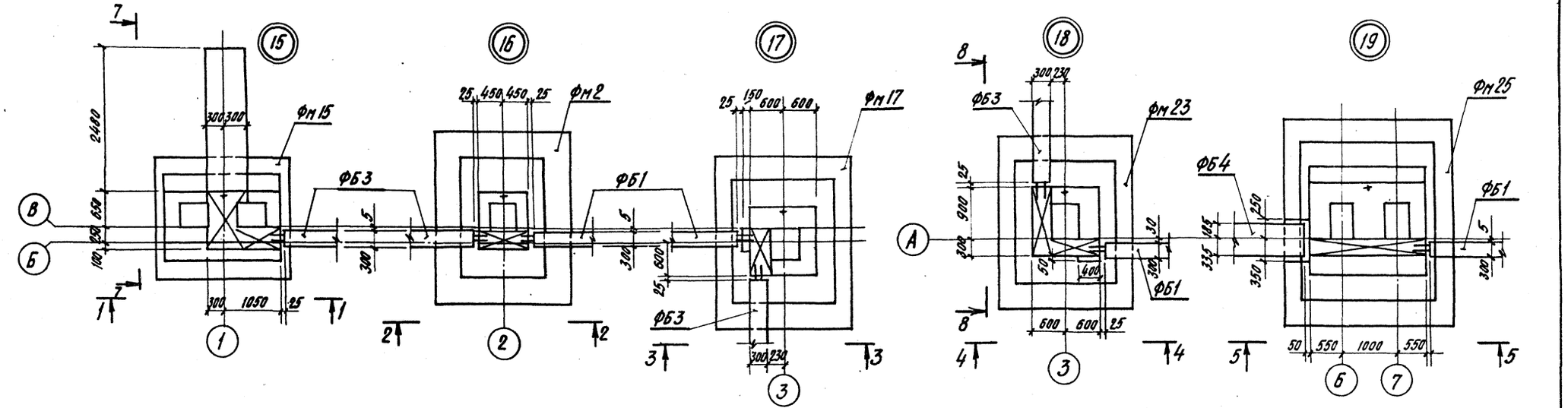

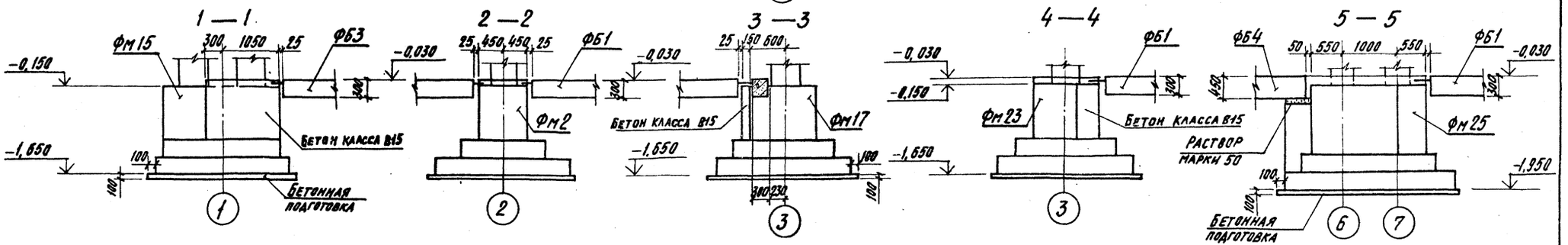

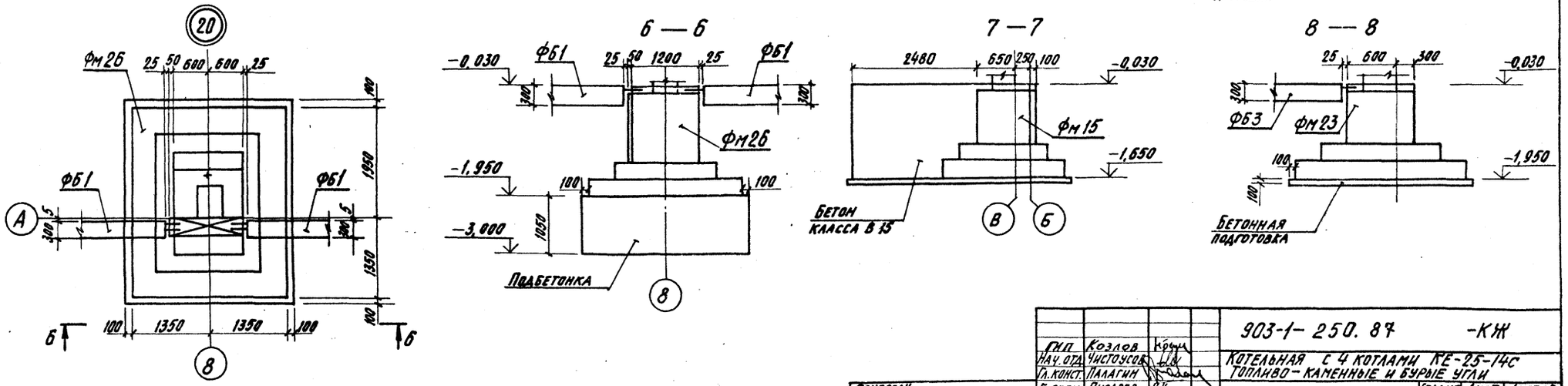

				903-1-250.87 -КЖ	
ГИП	Козлов			Котельная с 4 котлами КЕ-25-14С Топливо - каменные и бурые угли	
Нач. отд.	Чистоусов				
Гл. конст.	Палагин				
Гл. спец.	Писарев			Главный корпус.	Стадия: Р; Лист: 13; Листов:
Рук. гр.	Чикуров				
Инжен.	Виноградова			Узлы 15 ÷ 20	САНТЕХПРОЕКТ
Провер.	Чикуров				
Н. контр.	Писарев				

Привязан

Инв. №

Инв. № подл. | Подпись и дата | Взам. инв. №

22699-08 40

Копировал: Кульбакина

Альбом 7 ч.1

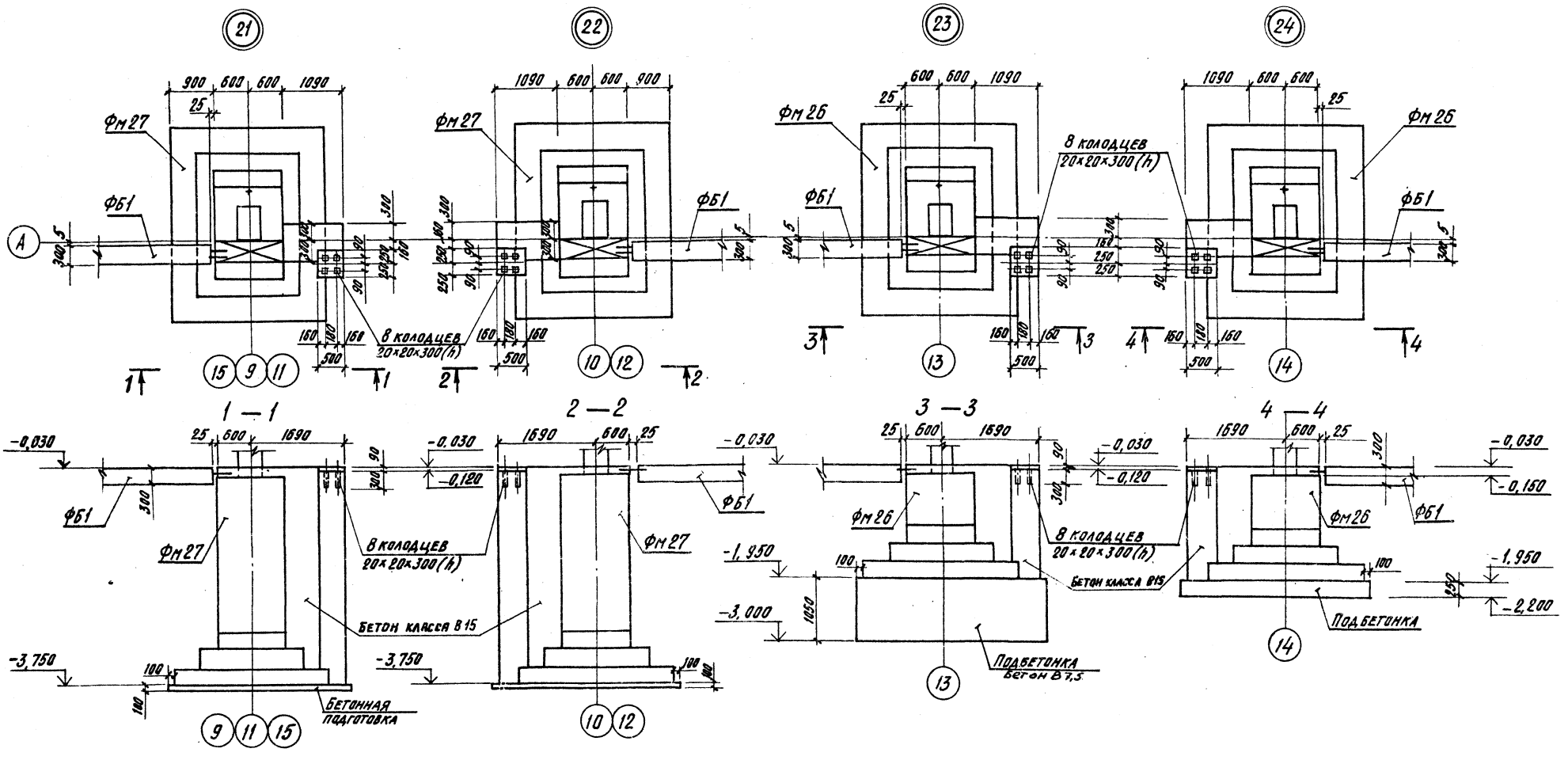

ГИП	Козлов		903-1-250.87 — КЖ
Нач.отд.	Чистоусов		Котельная с 4 котлами КЕ-25-14С Топливо-каменные и бурые угли
Гл.конс.	Палагин		
Гл.спец.	Писарев		Главный корпус. Стадия Р; Лист 14; Листов
Рук.гр.	Чукуров		
Инж.	Виноградова		Узлы 21÷25
Провер.	Чукуров		САНТЕХПРОЕКТ
Н.контр.	Писарев		

Привязан:

Инв.№

Инв.№подл. | Подпись и дата | Взам.инв.№

22699-08 41

Копировал: Кульбакина

Альбом 7 41

Фм1

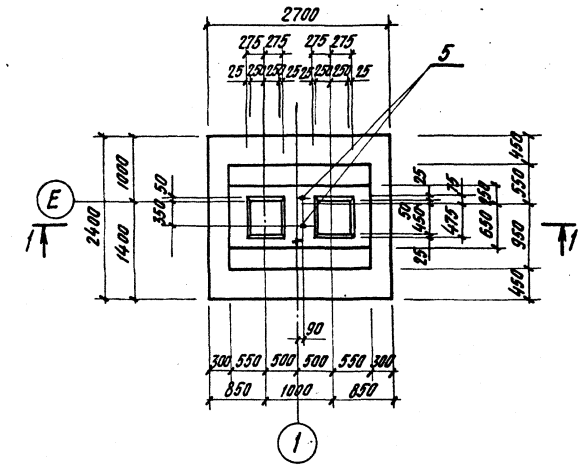

Фм2

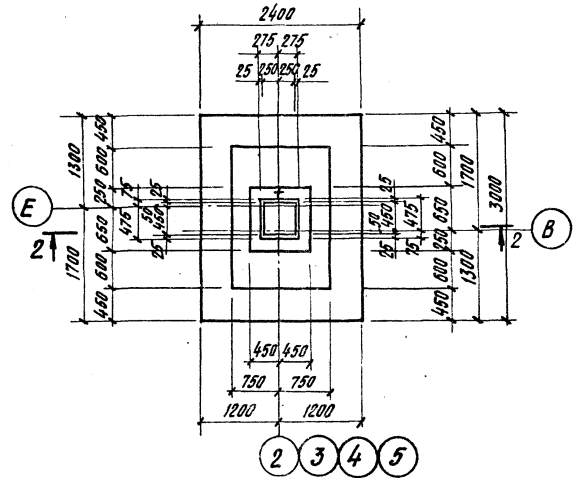

1—1

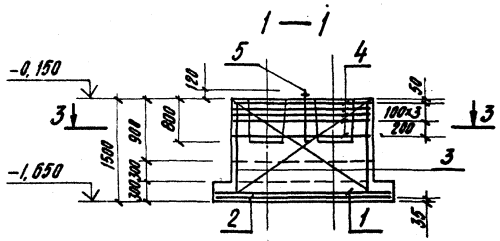

2—2

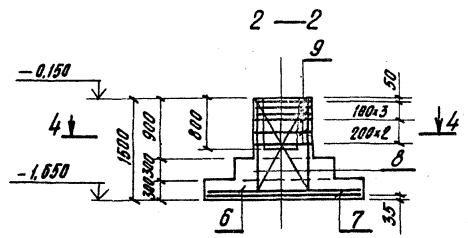

3—3

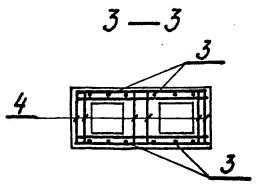

4—4

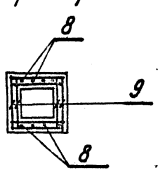

Схема раскладки сеток подошвы

Фм1

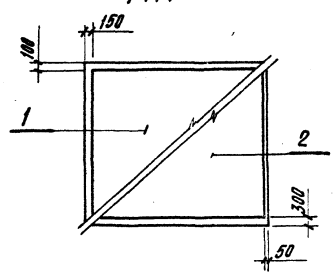

Фм2

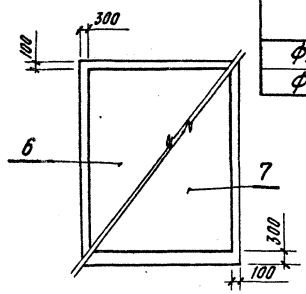

Спецификация к фундаментам Фм1, Фм2

Формат	Зона	Поз.	Обозначение	Наименование	Кол.	Примеч.
				Фм1		
				Сборочные единицы		
				Сетки арматурные		
		1	1.410-3, в.1	1С 12 AIII / 8 AIII 225×265	1	32,6 кг
		2	1.410-3, в.1	1С 12 AIII / 8 AIII 265×235	1	33,4 кг
		3	1.410-3, в.1	1С 12 AIII / 8 AIII 205×145	2	16,6 кг
		4	1.412-3/79, в.3	СА-8 AI	5	5,2 кг
				Изделие закладное		
		5		Болт 1.1 М24×1120 ГОСТ 24379.1-80	2	4,56 кг
				Материал		
				Бетон класса В15		4,58 м³
				Фм2		
				Сборочные единицы		
				Сетки арматурные		
		6	1.410-3, в.1	1С 12 AIII / 8 AIII 285×235	1	35,8 кг
		7	1.410-3, в.1	1С 14 AIII / 8 AIII 225×295	1	47,2 кг
		8	1.410-3, в.1	1С 12 AIII / 6 AIII 85×145	2	7,0 кг
		9	1.412-3/79, в.3	СА-8 AI	6	2,7 кг
				Материал		
				Бетон класса В15		3,82 м³

Ведомость расхода стали на элемент, кг

Марка элемента	Изделия арматурные								Всего	Изделия закладные			Общий расход
	Арматура класса									Болты			
	AI			AIII						ГОСТ 24379.1-80			
	ГОСТ 5781-82*			ГОСТ 5781-82*									
	ф8		Итого	ф6	ф8	ф12	ф14	Итого		1.1М24		Всего	
Фм1	29,5		29,5		13,4	85,8		99,2	128,7	9,1		9,1	137,8
Фм2	16,2		16,2	1,2	8,9	44,1	42,8	97,0	113,2				113,2

Привязан:

Инв. №

ГИП	Коз.по.в	
Нач.отд.	Чистоусов	
Гл.конст.	Палагин	
Гл.спец.	Писарев	
Рук.гр.	Чикуров	
Инж.	Виноградова	
Провер.	Чикуров	
Н.контр.	Писарев	

903-1-250.87 -КЖ

Котельная с 4 котлами КЕ-25-14С
Топливо-каменные и бурые угли

Главный корпус

Фундаменты Фм1, Фм2

Стадия	Лист	Листов
Р	15	

САНТЕХПРОЕКТ

22699-08 42

Копировал: Кульбакина

Инв. № подл. | Подпись и дата | Взам. инв. №

Альбом 7 ч.1

ФМ3

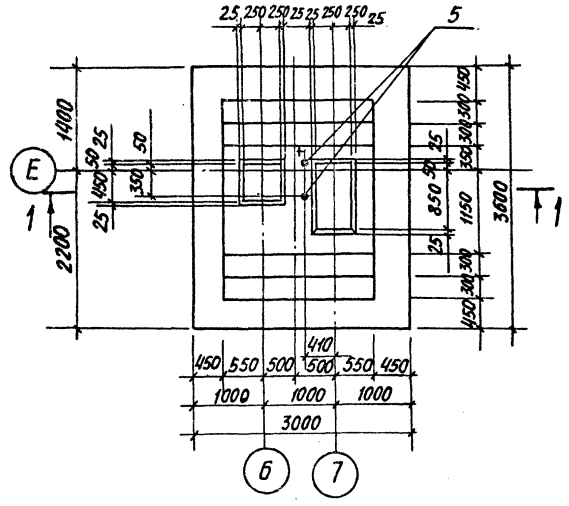

ФМ4

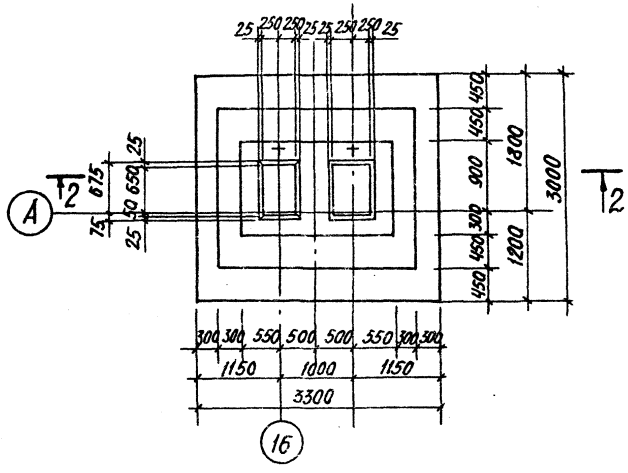

3 — 3

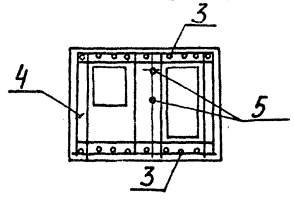

Схема раскладки сеток подошвы

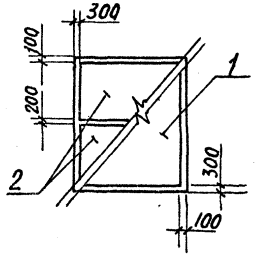

4 — 4

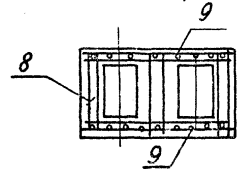

Схема раскладки сеток подошвы

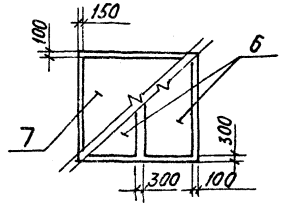

Спецификация к фундаментам ФМ3, ФМ4

Формат	Зона	Поз.	Обозначение	Наименование	Кол.	Примеч.
				ФМ3		
				Сборочные единицы		
				Сетки арматурные		
		1	1.410-3, В.1	1С 14АIII/8АIII 285×355	1	11,1кг
		2	1.410-3, В.1	1С-12АIII/6АIII 165×295	2	25,4кг
		3	1.410-3, В.1	1С-12АIII/8АIII 205×175	2	19,5кг
		4	1.412-1/77, В.3	СБТ-8АI	7	6,7кг
				Изделие закладное ГОСТ 24379.1-80		
		5		Болт 1.1м24×1120, ГОСТ 24379.1-80		см. лист 15
				Материал		
				Бетон класса В15		9,45м³
				ФМ4		
				Сборочные единицы		
				Сетки арматурные		
		9	1.410-3, В.1	1С 16АIII/10АIII 205×175	2	34,2кг
		6	1.410-3, В.1	1С 16АIII/8АIII 145×295	2	40,1кг
		7	1.410-3, В.1	1С 12АIII/6АIII 285×325	1	50,1кг
		8	1.412-3/79, В.3	СБТ-8АI	5	5,9кг
				Материал		
				Бетон класса В15		7,5м³

Ведомость расхода стали на элемент, кг

Марка элемента	Изделия арматурные										Закладные детали	Общий расход
	Арматура класса									Всего	Болты ГОСТ 24379.1-80	
	АI			АIII								
	ГОСТ 5781-82*			ГОСТ 5781-82*								
	Ф8		Итого	Ф6	Ф8	Ф10	Ф12	Ф14	Ф16	Итого	1.1М24	
ФМ3	46,9		46,9	3,6	11,6		81,4	64,3		160,9	207,8	9,1	216,9
ФМ4	29,5		29,5		12,6	7,6	43,3		135,2	198,7	228,2	9,1	237,3

			903-1-250.87-КЖ
ГИП	Козлов		Котельная с 4 котлами КЕ-25-14С топливо- каменные и бурые угли
Нач. отд	Чистоусов		
Гл. конст.	Палагин		
Гл. спец.	Писарев		Главный корпус
Рук. гр.	Чикуров		Стадия: Р; Лист: 16; Листов:
Инжен	Виноградов		
Провер	Чикуров		Фундаменты ФМ3, ФМ4
Н. контр	Писарев		САНТЕХПРОЕКТ

Привязан:

Инв. №

Инв. № подл. | Подп. и дата | Взам. инв. №

Фм 5

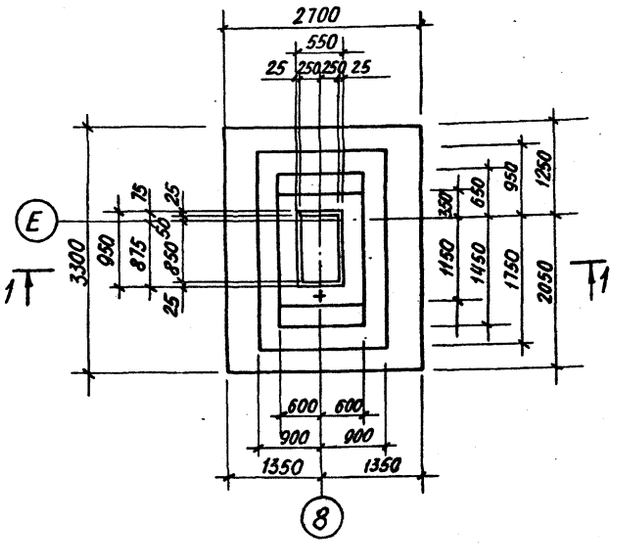

Фм 6

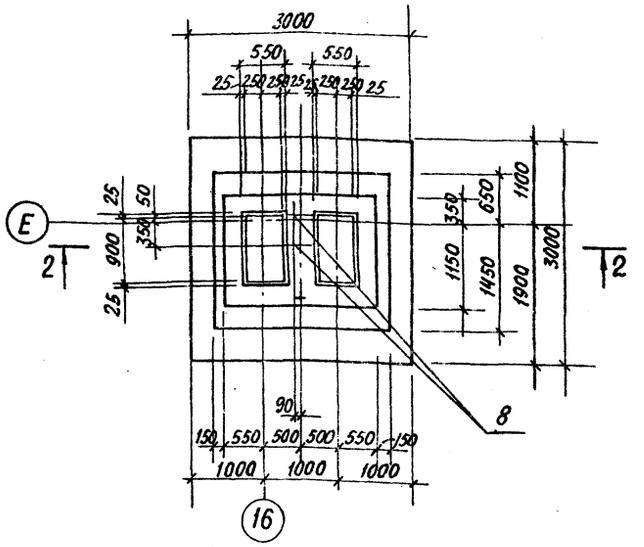

1 — 1

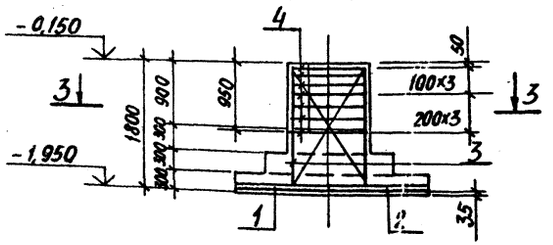

2 — 2

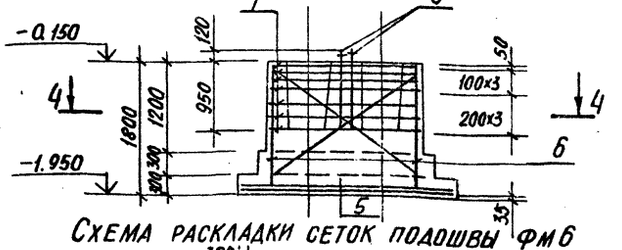

Схема раскладки сеток подошвы Фм6

Схема раскладки сеток подошвы Фм5

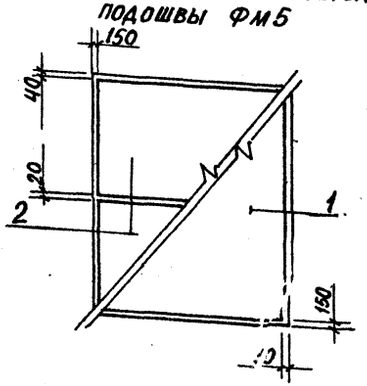

3 — 3

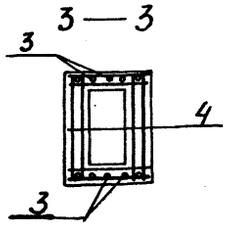

4 — 4

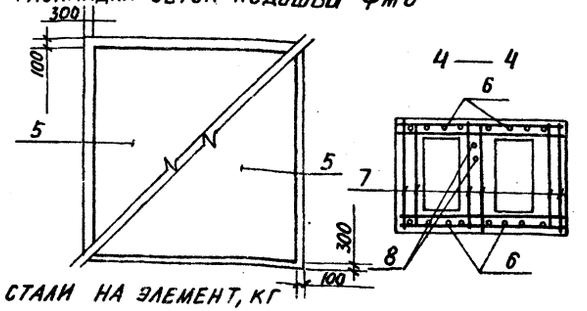

Ведомость расхода стали на элемент, кг

Марка элемента	Изделия арматурные										Изделия закладные			Общий расход
	Арматура класса									Всего	Болты		Всего	
	AI		AIII											
	ГОСТ 5781-82*		ГОСТ 5781-82*								ГОСТ 24379.1-80			
	Ф8	Итого	Ф6	Ф8	Ф10	Ф12	Ф14	Итого			1.1М24	Итого		
Фм5	30,1	30,1	5,0	6,3	29,4	59,0		99,7	129,8					129,8
Фм6	46,9	46,9		17,0		112,8		129,8	176,7	9,1		9,1	9,1	185,8

Спецификация к фундаментам Фм5, Фм6

Формат	Зона	Поз.	Обозначение	Наименование	Кол.	Примеч.
				Фм5		
				Сборочные единицы		
				Сетки арматурные		
		1	1.410-3.В.1	1С 12AIII/8AIII 265×325	1	46,7кг
		2	1.410-3,В.1	1С 10AIII/6AIII 165×265	2	16,5 кг
		3	1.410-3.В.1	1С 12AIII/6AIII 105×175	2	10,0кг
		4	1.412-1/77, В.3	СВ-8АI	7	4,3кг
				Материал		
				Бетон класса В15		6,43м³
				Фм6		
				Сборочные единицы		
				Сетки арматурные		
		5	1.410-3.В.1	1С 12AIII/8AIII 285×295	2	44,9кг
		6	1.410-3,В.1	1С 12AIII/8AIII 225×175	2	19,5 кг
		7	1.412-1/77, В.3	СВТ-8АI	7	6,7кг
				Изделие закладное		
		8		Болт 1.1 М24х1120 ГОСТ 24379.1-80	2	4.56кг
				Материал		
				Бетон класса В15		7,7м³

Привязан:

Инв. №

ГИП	Козлов		903-1-250.87-КЖ
Нач.ОТД	Чистоусов		Котельная с 4 котлами КЕ-25-14С топливо-каменные и бурые угли
Гл.конст.	Палагин		
Гл.спец	Писарев		Главный корпус — Стадия: Р; Лист: 17; Листов:
Рук.гр.	Чикуров		
Инж.	Виноградова		Фундаменты Фм5, Фм6 — САНТЕХПРОЕКТ
Провер.	Чикуров		
Н.контр.	Писарев		

Инв.№ подл. | Подп. и дата | Взам. инв.№

Альбом 7 ч.1

Фм8

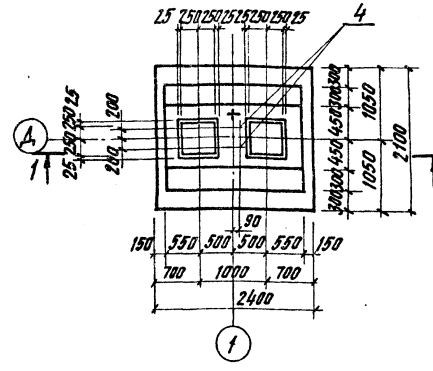

Фм9

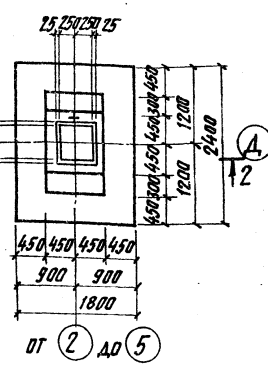

Фм10

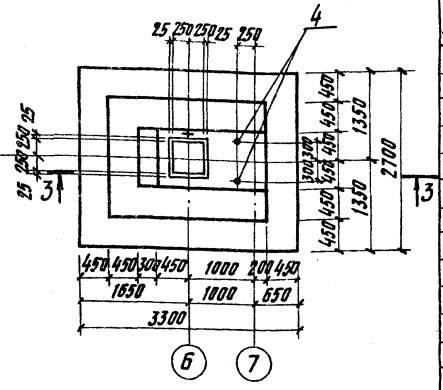

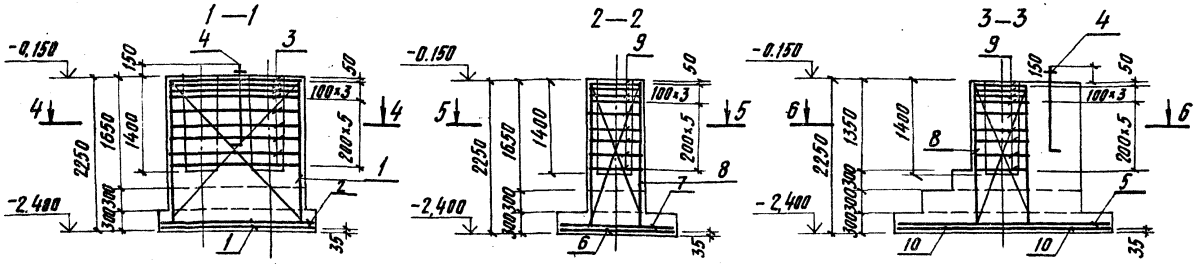

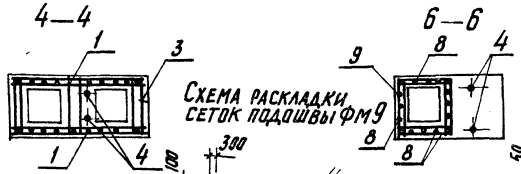

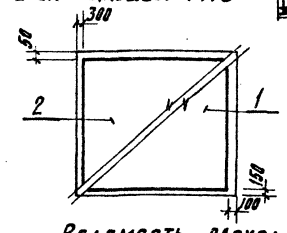

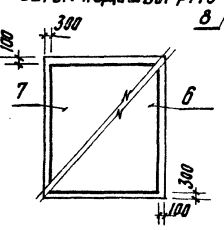

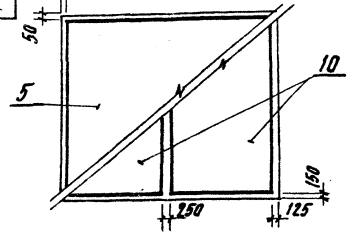

Спецификация к фундаментам Фм8, Фм9, Фм10

Формат	Зона	Поз.	Обозначение	Наименование	Кол.	Примеч.
				Фм8		
				Сборочные единицы		
				Сетки арматурные		
		1	1.410-3, в.1	1С 16А III / 10А III 225х205	3	44,4 кг
		2	1.410-3, в.1	1С 16А III / 10А III 205х235	1	45,9 кг
		3	1.412-3/79, в.3	СА-10А III	9	8,3 кг
				Изделие закладное		
		4		Болт I.1м24х1120 ГОСТ24379.1-80	2	4,56 кг
				Материал		
				Бетон класса В15		5,5 м³
				Фм9		
				Сборочные единицы		
				Сетки арматурные		
		6	1.410-3, в.1	1С 10А III / 6А III 165х235	1	14,6 кг
		7	1.410-3, в.1	1С 10А III / 6А III 225х175	1	15,7 кг
		8	1.410-3, в.1	1С 16А III / 6А III 85х205	2	17,0 кг
		9	1.412-3/79, в.3	СА-10А III	9	4,2 кг
				Материал		
				Бетон класса В15		3,0 м³
				Фм10		
				Сборочные единицы		
				Сетки арматурные		
		10	1.410-3, в.1	1С 16А III / 8А III 145х265	2	36,4 кг
		5	1.410-3, в.1	1С 10А III / 8А III 265х325	1	81,6 кг
		8	1.410-3, в.1	1С 16А III / 6А III 85х205	4	17,0 кг
		9	1.412-3/79, в.3	СА-10А III	9	4,2 кг
				Изделие закладное		
		4		Болт I.1м24х1120 ГОСТ24379.1-80	2	4,56 кг
				Материал		
				Бетон класса В15		6,49 м³

Схема раскладки сеток подошвы Фм8

Схема раскладки сеток подошвы Фм9

Схема раскладки сеток подошвы Фм10

Ведомость расхода стали на элемент, кг

Марка элемента	Изделия арматурные								Изделия закладные						Общий расход
	Арматура класса							Всего	Болты					Всего	
	A I			A III											
	ГОСТ 5781-82*			ГОСТ 5781-82*					ГОСТ 24379.1-80						
			Итого	Ф6	Ф8	Ф10	Ф16	Итого	1.1м24				Итого		
Фм8						98,6	157,2	253,8	253,8	9,1			9,1	9,1	262,9
Фм9				3,1	2,7	63,9	32,4	102,1	102,1						102,1
Фм10				3,2	5,8	47,6	203,6	260,2	260,2	9,1			9,1	9,1	269,32

Привязан:

Инв. №

Копировал: Кульбакина

ГИП	Козлов	
Нач. отд.	Чистоусов	
Гл. конст.	Лалагин	
Гл. спец.	Писарев	
Рук. гр.	Чикуров	
Инж.	Виноградова	
Провер.	Чикуров	
Н. контр.	Писарев	

903-1-250.87 -КЖ

Котельная с 4 котлами КЕ-25-14С. Топливо-каменные и бурые угли.

Главный корпус.

Фундаменты Фм8, Фм9, Фм10

Стадия	Лист	Листов
Р	18	

САНТЕХПРОЕКТ

Инв. № подл. | Подпись и дата | Взам. инв. №

Альбом 7 ч.1

Фм 11

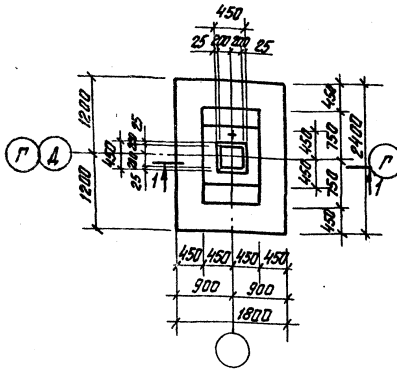

Фм 12

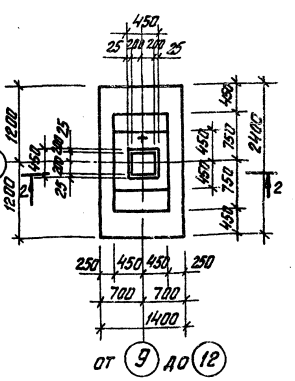

Фм 13

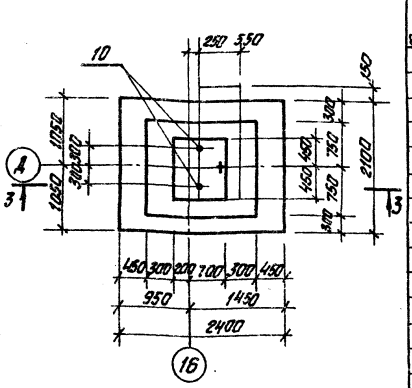

1—1

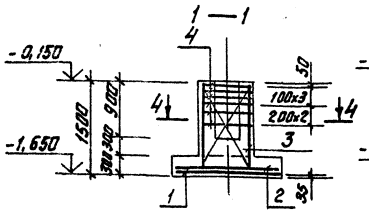

2—2

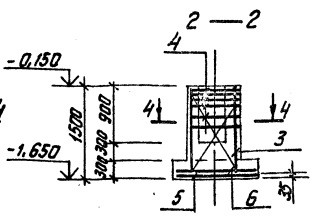

3—3

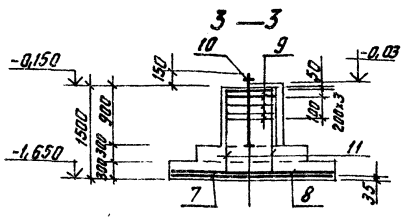

Схема раскладки сеток подошвы Фм 11

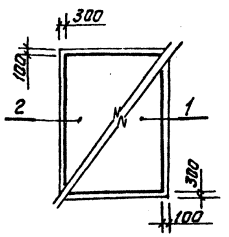

4—4



Схема раскладки сеток подошвы Фм 12

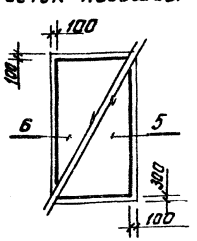

Схема раскладки сеток подошвы Фм 13

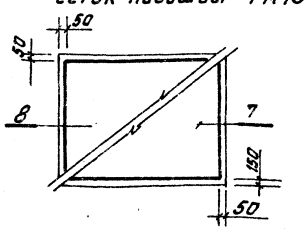

Спецификация к фундаментам Фм 11, Фм 12, Фм 13

Формат	Зона	Поз.	Обозначение	Наименование	Кол.	Примеч.
				Фм 11		
				Сборочные единицы		
				Сетки арматурные		
		1	1.410-3, в.1	1С $\frac{10AIII}{6AII}$ 165х235	1	14,6 кг
		2	1.410-3, в.1	1С $\frac{10AIII}{8AII}$ 225х175	1	15,7 кг
		3	1.410-3, в.1	1С $\frac{12AIII}{6AII}$ 85х145	2	7,0 кг
		4	1.412-3/79, в.3	СА-8АI	6	2,7 кг.
				Материал		
				Бетон класса В15		2,32 м³
				Фм 12		
				Сборочные единицы		
				Сетки арматурные		
		3	1.410-3, в.1	1С $\frac{12AIII}{6AII}$ 85х145	2	7,0 кг
		4	1.412-3/79, в.3	СА-8АI	6	2,7 кг
		5	1.410-3, в.1	1С $\frac{10AIII}{8AII}$ 125х235	1	11,3 кг
		6	1.410-3, в.1	1С $\frac{10AIII}{8AII}$ 225х145	1	13,4 кг
				Материал		
				Бетон класса В15		2,03 м³
				Фм 13		
				Сборочные единицы		
				Сетки арматурные		
		7	1.410-3, в.1	1С $\frac{12AIII}{8AII}$ 225х205	1	25,4 кг
		8	1.410-3, в.1	1С $\frac{12AIII}{8AIII}$ 205х235	1	26,2 кг
		9	1.412-3/79, в.3	СА-8АI	5	2,4 кг
		11	1.410-3, в.1	1С $\frac{12AIII}{6AII}$ 85х145	2	7,0 кг
				Изделия закладные		
		10		Болт 1.1м 24х1120	2	4,56 кг
				ГОСТ 24379.1-80		
				Материал		
				Бетон класса В15		3,14 м³

Ведомость расхода стали на элемент, кг.

Марка элемента	Изделия арматурные										Изделия закладные				Всего	Общий расход
	Арматура класса										Болты					
	AI			AIII												
	ГОСТ 5781-82*			ГОСТ 5781-82*							ГОСТ 24379.1-80					
	ф6		Итого	ф6	ф8	ф10	ф12			Итого	Δ1М24			Итого		
Фм 11	16,2		16,2	2,7	2,7	26,1	12,8			44,3	60,5				60,5	60,5
Фм 12	16,2		16,2	2,3	2,7	20,9	12,8			38,7	54,9				54,9	54,9
Фм 13				6,8	8,3		51,4			66,5	66,5	9,1			9,1	9,1	75,62

Привязан:

Инв.№

ГИП	Казлов		
Нач. отд.	Читаусов		
Гл. конст.	Палагин		
Гл. спец.	Пискарев		
Рук. гр.	Чикуров		
Инж.	Виноградов		
Пров.	Чикуров		
Н. контр.	Пискарев		

903-1-250.87 КЖ

Котельная с чкотлами КЕ-25-14с. Топливо-каменные и бурые угли.

Главный корпус.

Фундаменты. Фм 11, Фм 12, Фм 13

Стадия	Лист	Листов
Р	19	

САНТЕХПРОЕКТ

Копировал: Федотова. 22699-08 46 Формат А2

Инв.№подл. | Подпись и дата | Взам.инв.№

Альбом 7 ч.1

Фм16

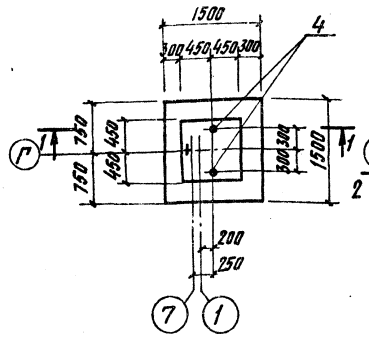

Фм14

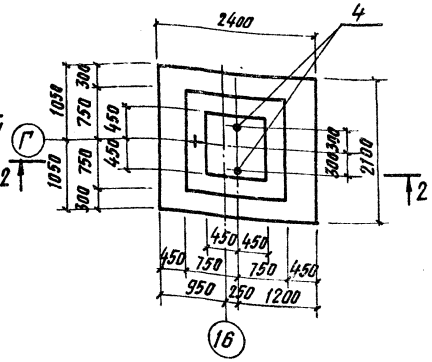

Фм15

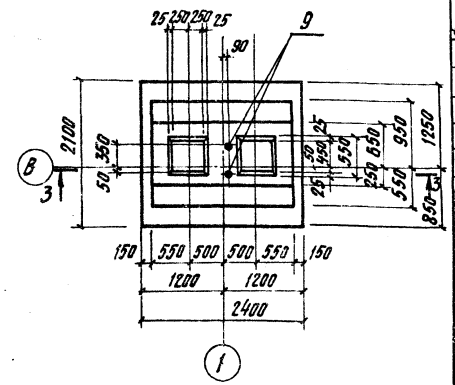

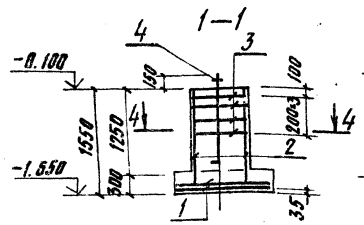

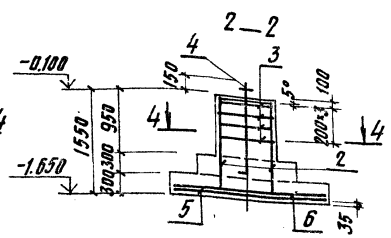

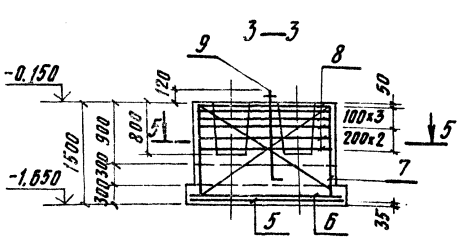

Схема раскладки сеток подошвы:

Фм16

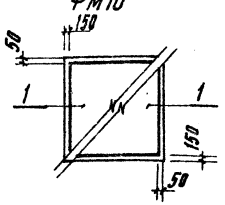

Фм14; Фм15

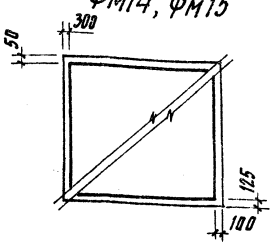

4—4

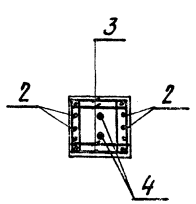

5—5

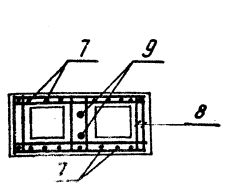

Спецификация к фундаментам Фм16, Фм14, Фм15

Формат	Зона	Поз.	Обозначение	Наименование	Кол.	Прим.
				Фм16		
				Сборочные единицы		
				Сетки арматурные		
		1	1.410-3, в.1	1С 10А III / 6А III — 145×145	2	8,2 кг
		2	1.410-3, в.1	1С 12А III / 6А III — 85×145	2	7,0 кг
		3	1.412-3/79, в.3	СА-8А I	4	2,7 кг
				Изделие закладное		
		4		Болт 1.1 М24×1120 ГОСТ 24379.1-80	2	4,56 кг
				Материал		
				Бетон класса В15		1,68 м³
				Фм14		
				Сборочные единицы		
				Сетки арматурные		
		2	1.410-3, в.1	1С 12А III / 6А III — 85×145	2	7,0 кг
		3	1.412-3/79, в.3	СА-8А I	4	2,7 кг
		5	1.410-3, в.1	1С 12А II / 6А II — 225×205	1	25,4 кг
		6	1.410-3, в.1	1С 12А III / 6А III — 205×235	1	26,2 кг
				Изделие закладное		
		4		Болт 1.1 М24×1120 ГОСТ 24379.1-80	2	4,56 кг
				Материал		
				Бетон класса В15		2,94 м³
				Фм15		
				Сборочные единицы		
				Сетки арматурные		
		5	1.410-3, в.1	1С 12А III / 8А III — 225×205	1	25,4 кг
		6	1.410-3, в.1	1С 12А III / 8А III — 205×235	1	26,2 кг
		7	1.410-3 в.1	1С 12А III / 8А III — 205×145	2	16,6 кг
		8	1.412-3/79, в.3	СА-8А I	6	5,2 кг
				Изделие закладное		
		9		Болт 1.1 м36×1400	2	13,1 кг
				Материал		
				Бетон класса В15		4,15 м³

Ведомость расхода стали на элемент, кг

Марка элемента	Изделия арматурные									Изделия закладные				Общий расход
	Арматура класса								Всего	Болты			Всего	
	А I			А III										
	ГОСТ 5781-82*			ГОСТ 5781-82*						ГОСТ 24379.1-80				
	ф8		Итого	ф6	ф8	ф10	ф12	Итого		1.1м24		Итого		
Фм 16	10.8		10.8	3,2		14,4	12.8	30,4	41.2	9,1		9,1	9,1	50,32
Фм 14			10,8	1.2	6,8		57,6	65,6	76,4	9,1		9,1	9,1	85,52
Фм15	31,2		31,2		11,6		63,2	74,8	106,0	9,1		9,1	9,1	132,2

Привязан:

Инв. №

ГИП	Козлов		903-1-250.87 -КЖ
Нач.отд.	Чистоусов		Котельная с 4 котлами КЕ-25-14С. Топливо-каменные и бурые угли.
Гл.конст.	Паалгин		
Гл.спец.	Писарев		Главный корпус.
Рук.гр.	Чикуров		Стадия: Р; Лист: 20; Листов:
Инж.	Виноградова		
Провер.	Чикуров		Фундаменты Фм14, Фм15, Фм16.
Н.контр.	Писарев		САНТЕХПРОЕКТ

Копировал: Кульбакина

Инв.№подл. | Подпись и дата | Взам.инв.№

Альбом 7 ч.1

Фм7

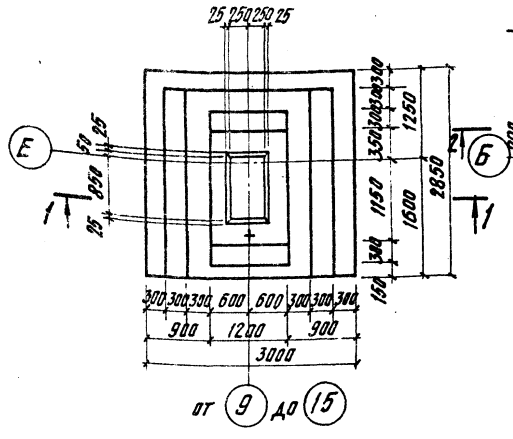

Фм17

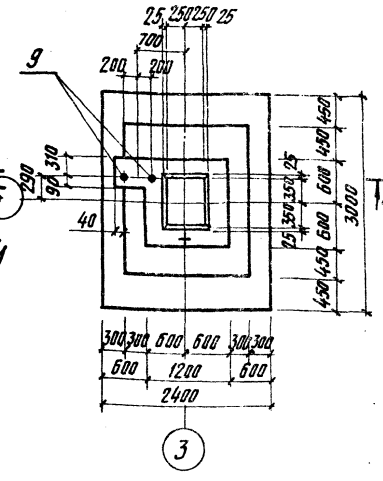

Фм18

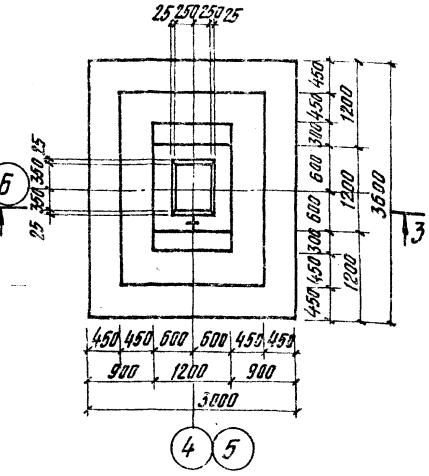

1—1

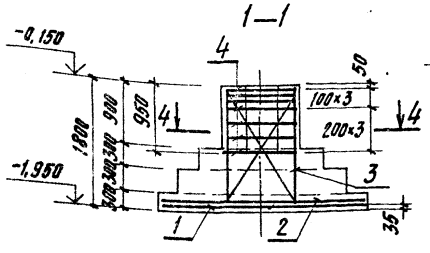

2—2

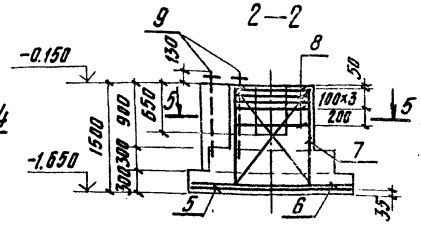

3—3

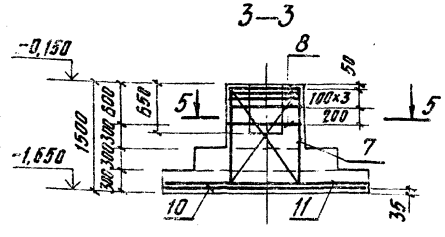

4—4

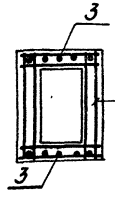

5—5

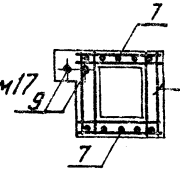

Схема раскладки сеток подошвы Фм7

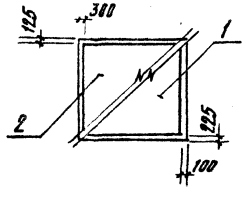

Схема раскладки сеток подошвы Фм17

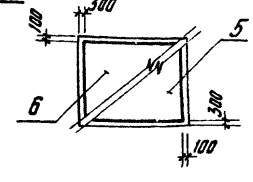

Схема раскладки сеток подошвы Фм18

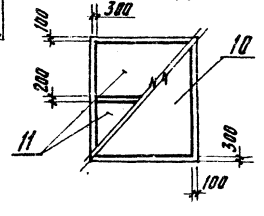

Спецификация к фундаментам Фм7, Фм17, Фм18

Формат	Зона	Поз.	Обозначение	Наименование	Кол.	Примеч.
				Фм7		
				Сборочные единицы		
				Сетки арматурные		
		1	1.410-3, в.1	1С 16А III / 10А III 285×265	1	71.5 кг
		2	1.410-3, в.1	1С 16А III / 10А III 265×295	1	73,4 кг
		3	1.410-3, в.1	1С 12А III / 6А III 105×175	2	10,0 кг
		4	1.412-1/77, в.3	СВ-8А I	7	4,3 кг
				Материал		
				Бетон класса В15		7,68 м³
				Фм17		
				Сборочные единицы		
				Сетки арматурные		
		5	1.410-3, в.1	1С 16А III / 10А III 225×295	1	62,8 кг
		6	1.410-3, в.1	1С 16А III / 10А III 285×235	1	62,6 кг
		7	1.410-3, в.1	1С 12А III / 6А III 105×145	2	8,4 кг
		8	1.412-3/79, в.3	СБ-8А I	5	3,6 кг
				Изделие закладное		
		9		Болт 1.1 м24х1120 ГОСТ 24379.1-80	2	4,56 кг
				Материал		
				Бетон класса В15		4,58 м³
				Фм18		
				Сборочные единицы		
				Сетки арматурные		
		7	1.410-3, в.1	1С 12А III / 6А III 105×145	2	8,4 кг
		8	1.412-3/79, в.3	СБ-8А I	5	3,6 кг
		10	1.410-3, в.1	1С 16А III / 10А III 285×355	1	34,6 кг
		11	1.410-3, в.1	1С 16А III / 8А III 165×295	2	45,2 кг
				Материал		
				Бетон класса В15		6,44 м³

Ведомость расхода стали на элемент, кг

Марка элемента	Изделия арматурные									Изделия закладные				Общий расход
	Арматура класса								Всего	Прокат марки			Всего	
	А I		А III							ВКСт3Кп2 ГОСТ 380-71*				
	ГОСТ 5781-82*		ГОСТ 5781-82*							ГОСТ 24379.1-80				
	Ф8	Итого	Ф6	Ф8	Ф10	Ф12	Ф16	Итого		Болт 1.1 М24х1120		Итого		
Фм7	30,1	30,1	1,4		13,8	18,6	100,5	134,3	164,4					164,4
Фм17	18,0	18,0	1,4		13,9	15,4	111,5	142,2	160,2	9,12		9,12	9,12	169,32
Фм18	18,0	18,0	1,4	6,6	10,6	15,4	174,4	208,4	226,4					226,4

Привязан:

Инв. №

ГИП	Козлов	
Нач. отд.	Чистоусов	
Гл. конст.	Палагин	
Гл. спец.	Писарев	
Рук. гр.	Чикуров	
Инж.	Виноградова	
Провер.	Чикуров	
Н. контр.	Писарев	

903-1-250.87 -КЖ

Котельная с 4 котлами КЕ-25-14С. Топливо-каменные и бурые угли.

Главный корпус.

Фундаменты Фм7, Фм17, Фм18.

Стадия	Лист	Листов
Р	21	

САНТЕХПРОЕКТ

Копировал: Кульбакина

Инв. № подл. | Подпись и дата | Взам. инв. №

Альбом 7

Фм 19

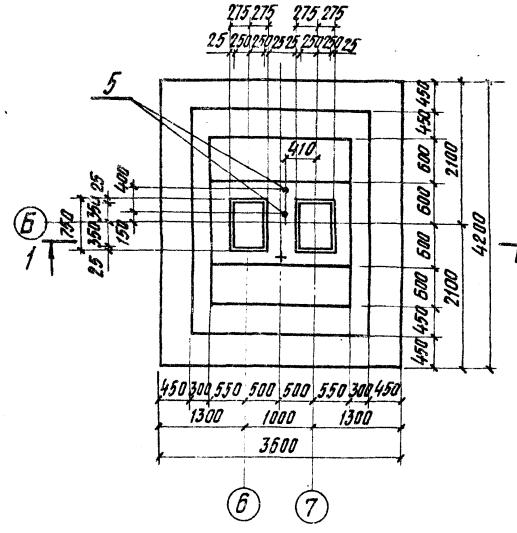

Фм 20

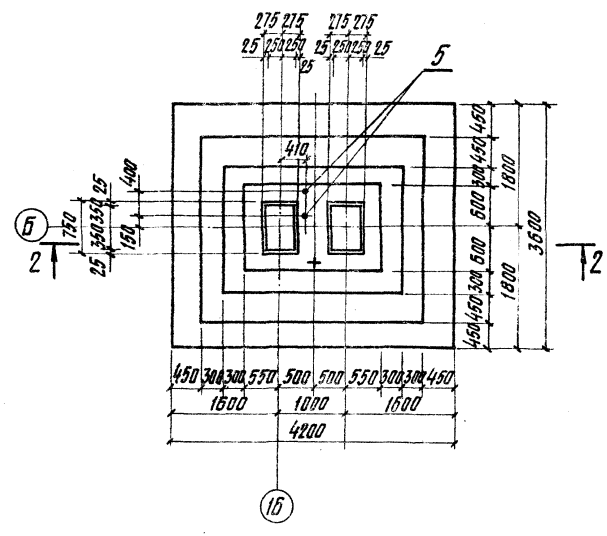

1—1

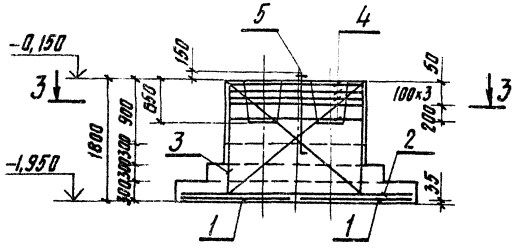

2—2

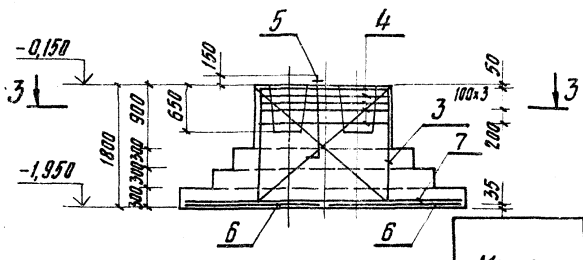

Спецификация к фундаментам Фм19, Фм20

Формат	Зона	Поз.	Обозначение	Наименование	Кол.	Прим.
				Фм19		
				Сборочные единицы		
				Сетки арматурные		
		1	1.410-3, в.1	1С $\frac{16А\,III}{8А\,III}$ 165×415	2	79,2 кг
		2	1.410-3, в.1	1С $\frac{12А\,III}{8А\,III}$ 205×355	2	39,6 кг
		3	1.410-3, в.1	1С $\frac{12А\,III}{8А\,III}$ 205×175	2	19,5 кг
		4	1.412-3/79, в.3	СБТ-8АI	5	5,9 кг
				Изделие закладное		
		5		Болт 1.1 М24×1120	2	4,56 кг
				ГОСТ 24379.1-80		
				Материал		
				Бетон класса В15		10,9 м³
				Фм20		
				Сборочные единицы		
				Сетки арматурные		
		3	1.410-3, в.1	1С $\frac{12А\,III}{8А\,III}$ 205×175	2	19,5 кг
		4	1.412-3/79, в.3	СБТ-8АI	5	5,9 кг
		6	1.410-3, в.1	1С $\frac{18А\,III}{10А\,III}$ 205×355	2	85,6 кг
		7	1.410-3, в.1	1С $\frac{14А\,III}{8А\,III}$ 165×415	2	49,7 кг
				Изделие закладное		
		5		Болт 1.1 М24×1120	2	4,56 кг
				ГОСТ 24379.1-80		
				Материал		
				Бетон класса В15		11,0 м³

Ведомость расхода стали на элемент, кг

Марка элемента	Изделия арматурные										Изделия закладные					Общий расход
	Арматура класса									Всего	Болты				Всего	
	АI			АIII												
	ГОСТ 5781-82*			ГОСТ 5781-82*							ГОСТ 24379.1-80					
	Ф8		Итого	Ф14	Ф8	Ф10	Ф12	Ф18	Итого		1,1М24			Итого		
Фм19	29,5		29,5		23,8	103,6		149,2	276,6	306,1	9,1			9,1	9,1	315,2
Фм20	29,5		29,5	90,2	14,0	15,2	40,0	156,0	325,4	354,9	9,1			9,1	9,1	364,0

Схема раскладки сеток подошвы Фм19

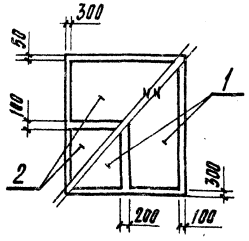

3—3

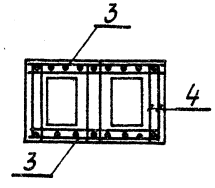

Схема раскладки сеток подошвы Фм20

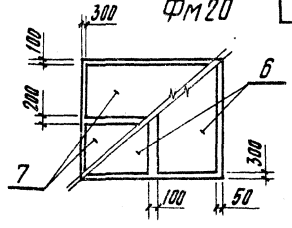

Гип	Козлов		
Нач.отд.	Чистоусов		
Гл.конст.	Палалин		
Гл.спец.	Писарев		
Рук.гр.	Чикуров		
Инж.	Виноградова		
Провер.	Чикуров		
Н.контр.	Писарев		

Привязан:

Инв. №

9031-250.87 -КЖ

Котельная с 4 котлами КЕ-25-14С
Топливо-каменные и бурые угли

Главный корпус	Стадия	Лист	Листов
	Р	22	

Фундаменты Фм19, Фм20 — САНТЕХПРОЕКТ

Копировал: Кульбакина 22699-08 49

Инв. № подл. | Подпись и дата | Взам. инв. №

Альбом 7 4.1

Фм 21

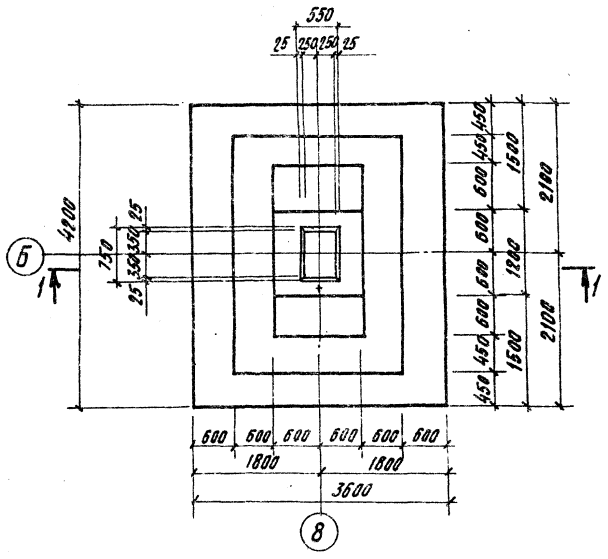

Фм 22

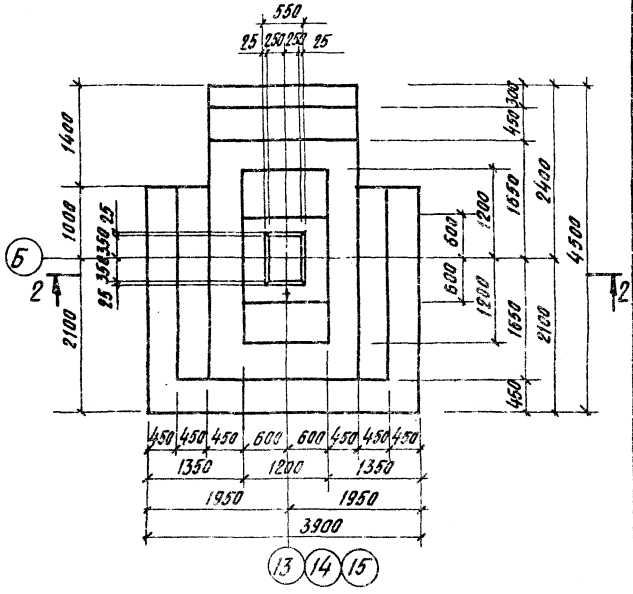

Спецификация к фундаментам Фм 21, Фм 22

Формат	Зона	Поз.	Обозначение	Наименование	Кол.	Примеч.
				Фм 21		
				Сборочные единицы		
				Сетки арматурные		
		1	1.410-3, В.1	1С 18АIII/8АIII 165×415	2	79,2 кг
		2	1.410-3, В.1	1С 16АIII/10АIII 205×355	2	69,2 кг
		3	1.410-3, В.1	1С 12АIII/6АIII 105×175	2	10,0 кг
		4	1.412-3/79, В.3	СБ-8АI	5	3,6 кг
				Материал		
				Бетон класса В15		9,04 м³
				Фм 22		
				Сборочные единицы		
				Сетки арматурные		
		5	1.410-3, В.1	1С 18АIII/10АIII 185×445	2	98,0 кг
		6	1.410-3, В.1	1С 16АIII/10АIII 205×385	2	75,7 кг
		3	1.410-3, В.1	1С 12АIII/6АIII 105×175	2	10,0 кг
		4	1.412-3/79, В.3	СБ-8АI	5	3,6 кг
				Материал		
				Бетон класса В15		11,7 м³

1—1

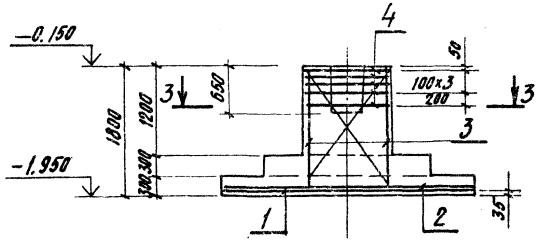

2—2

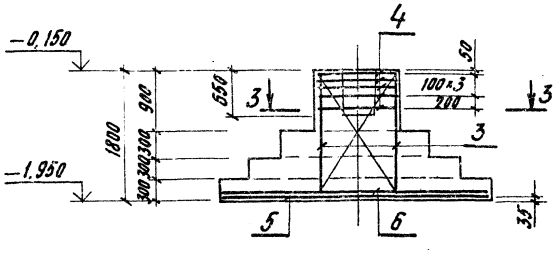

Схема раскладки сеток подошвы Фм 21

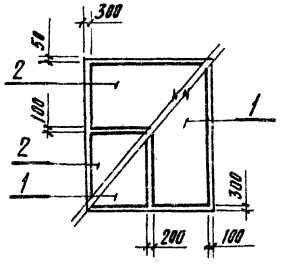

3—3

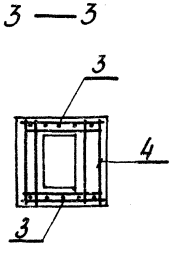

Схема раскладки сеток подошвы Фм 22

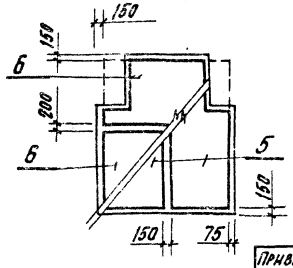

Ведомость расхода стали на элемент, кг

Марка элемента	Изделия арматурные										Всего	Общий расход
	Арматура класса											
	A I			A III								
	ГОСТ 5781-82*			ГОСТ 5781-82*								
	ф8		Итого	ф6	ф8	ф16	ф18	ф10	ф12	Итого		
Фм 21	18,0		18,0	1,4	9,2	183,2	149,2	15,2	18,6	316,8	334,8	334,8
Фм 22	18,0		18,0	1,4		133,6	177,8	36,0	18,6	367,4	385,4	385,4

Привязан:

Инв. №

ГИП	Козлов		
Нач. отд.	Чистоусов		
Гл. конст.	Палагин		
Гл. спец.	Писарев		
Рук. гр.	Чикуров		
Инж.	Виноградова		
Провер.	Балашова		
Н. контр.	Писарев		

903-1-250.87 -КЖ

Котельная с 4 котлами КЕ-25-14С
Топливо - каменные и бурые угли

Главный корпус.

Фундаменты Фм 21, Фм 22

Стадия	Лист	Листов
Р	23	

САНТЕХПРОЕКТ

24699-08 50

Копировал: Кульбакина

Альбом 7 4.1

Фм 23

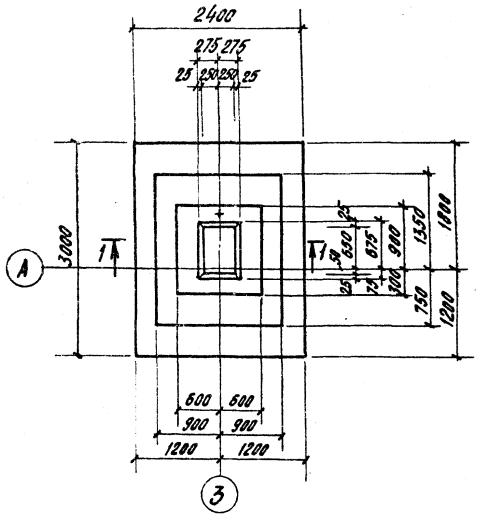

Фм 24

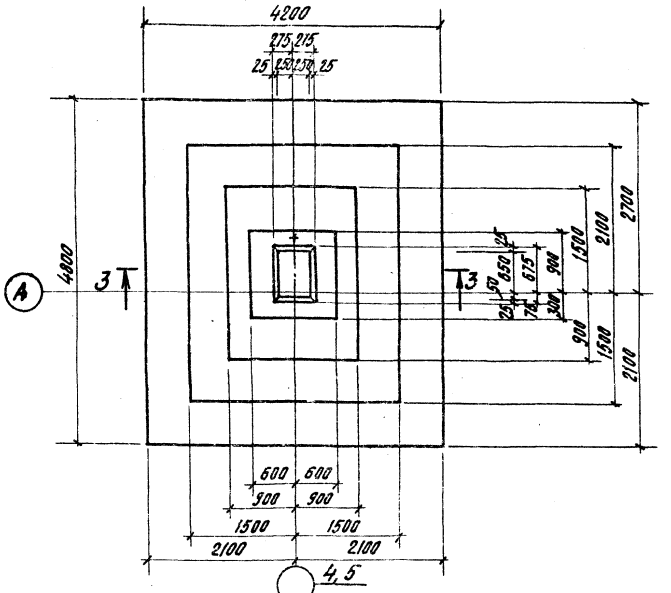

Спецификация к фундаментам Фм 23, Фм 24.

Форма	Зона	Поз.	Обозначение	Наименование	Кол	Примеч.
				Фм 23		
				Сборочные единицы		
				Сетки арматурные		
		1	1.410-3, 8.1	1С $\frac{10AIII}{8AIII}$ 285×235	1	26,3 кг
		2	1.412-3/79 8.3	СБ-8АI	5	3,6 кг
		3	1.410-3, 8.1	1С $\frac{12AIII}{8AIII}$ 105×145	2	8,4 кг
		4	1.410-3, 8.1	1С $\frac{12AIII}{8AIII}$ 225×295	1	35,8 кг
				Материал		
				Бетон класса В15		4,5 м³
				Фм 24		
				Сборочные единицы		
				Сетки арматурные		
		5	1.410-3, 8.1	1С $\frac{20AIII}{10AIII}$ 205×475	2	138,9 кг
		6	1.410-3 8.1	1С $\frac{14AIII}{8AIII}$ 225×415	2	66,4 кг
		7	1.410-3 8.1	1С $\frac{20AIII}{8AIII}$ 105×175	4	27,1 кг
		8	1.412-3/79, 8.3	СБ-16АIII	5	14,5 кг
				Материал		
				Бетон класса В15		11,8 м³

1 — 1

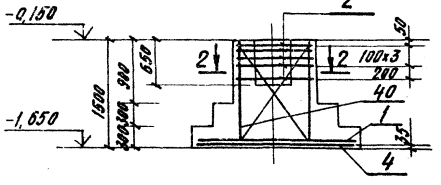

3 — 3

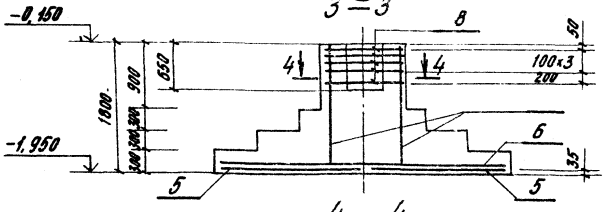

2 — 2

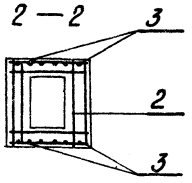

4 — 4

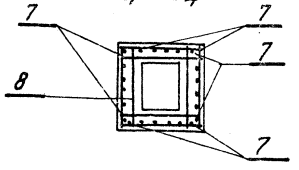

Ведомость расхода стали на элемент, кг

Марка элемента	Изделия арматурные											Всего	Общий расход
	Арматура класса												
	A I			A III									
	ГОСТ 5781-82*			ГОСТ 5781-82*									
	ф8		Итого	ф6	ф8	ф10	ф12	ф14	ф16	ф20	Итого		
Фм 23	18,0		18,0	5,9	4,4	21,8	46,8				78,9	96,9	96,9
Фм 24					17,4	20,2		120,4	72,5	371,2	601,7	601,7	601,7

Схема раскладки сеток подошвы Фм 23

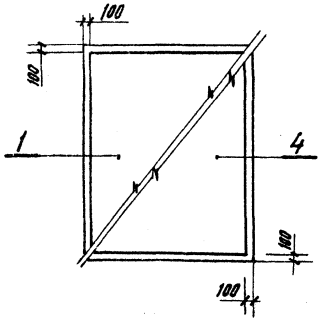

Схема раскладки сеток подошвы Фм 24

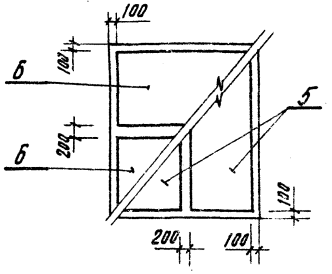

Привязан:

Инв. №

ГИП	Козлов		
Нач. отд.	Чистосов		
Гл. конст.	Палагин		
Гл. спец.	Писарев		
Рук. гр.	Чикуров		
Инж.	Виноградова		
Провер.	Чикуров		
Н. контр.	Писарев		

903-1-250.87 -КЖ

Котельная с 4 котлами КЕ-25-14С
Топливо — каменные и бурые угли

Главный корпус.

Фундаменты Фм 23, Фм 24

Стадия	Лист	Листов
Р	24	

САНТЕХПРОЕКТ

Копировал: Кулобакина

Альбом 7 ч.1

Фм 25

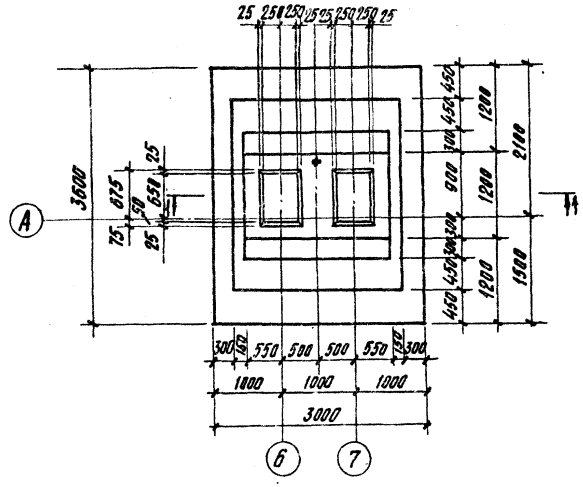

Фм 26

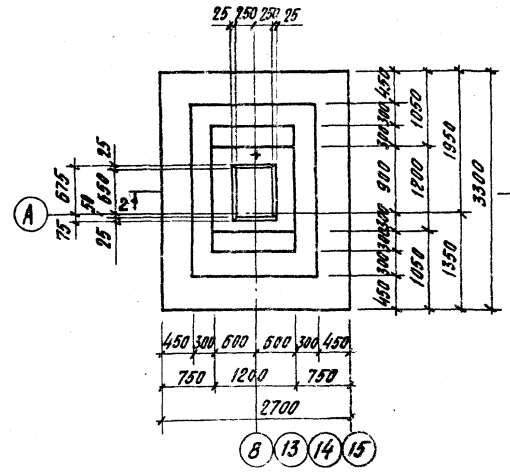

1 — 1

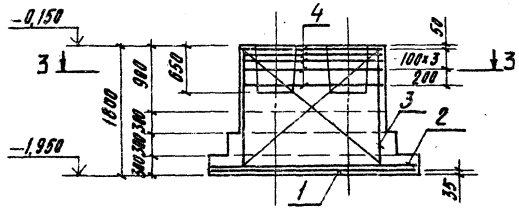

2 — 2

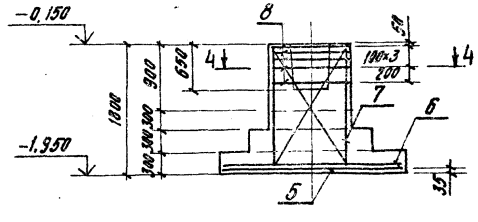

3 — 3

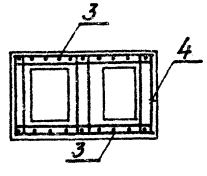

4 — 4

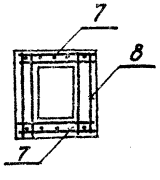

Схема раскладки сеток подошвы Фм25

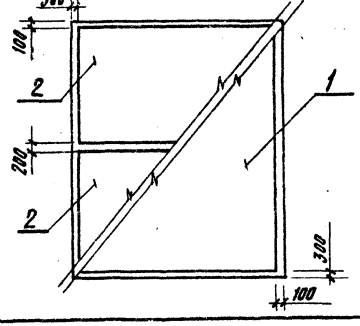

Схема раскладки сеток подошвы Фм26

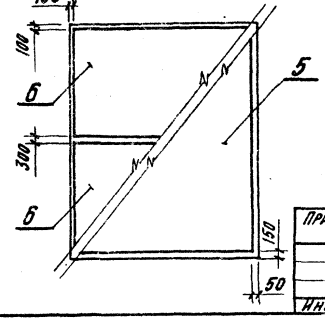

Спецификация к фундаментам Фм 25, Фм 26

Формат	Зона	Поз.	Обозначение	Наименование	Кол.	Примеч.
				Фм 25		
				Сборочные единицы		
				Сетки арматурные		
		1	1.410-3, 8.1	1С 18АIII/10АIII 285×355	1	117,0 кг
		2	1.410-3, 8.1	1С 12АIII/6АIII 165×295	2	25,4 кг
		3	1.410-3, 8.1	1С 16АIII/10АIII 205×175	2	34,2 кг
		4	1.412-3/79, 8.3	СБТ-10АIII	5	9,4 кг
				Материал		
				Бетон класса В15		8,51 м³
				Фм 26		
				Сборочные единицы		
				Сетки арматурные		
		5	1.410-3, 8.1	1С 16АIII/10АIII 265×325	1	81,6 кг
		6	1.410-3, 8.1	1С 12АIII/6АIII 145×265	2	20,4 кг
		7	1.410-3, 8.1	1С 16АIII/6АIII 105×175	2	17,3 кг
		8	1.412-3/79, 8.3	СБ-8АI	5	3,6 кг
				Материал		
				Бетон класса В15		5,85 м³

Ведомость расхода стали на элемент, кг

Марка элемента	Изделия арматурные									Всего	Общий расход
	Арматура класса										
	AI			AIII							
	ГОСТ 5781-82*			ГОСТ 5781-82*							
	ф8		Итого	ф6	ф10	ф12	ф16	ф18	Итого		
Фм 25				3,6	37,0	47,2	60,8	106,4	255,0	255,0	255,0
Фм 26	18,0		18,0	4,6	9,8	37,6	105,0		157,0	175,0	175,0

ГИП	Козлов		903-1-250.87 -КЖ
Нач. отд.	Чистоусов		Котельная с 4 котлами КЕ-25-14С
Гл. конст.	Палагин		Топливо – каменные и бурые угли
Гл. спец.	Писарев		Главный корпус
Рук. гр.	Чижуров		Стадия Р; Лист 25; Листов
Инж.	Виноградова		Фундаменты Фм 25, Фм 26
Провер.	Чижуров		САНТЕХПРОЕКТ
Н. контр.	Писарев		

Привязан:

Инв. №

Инв. № подл. | Подпись и дата | Взам. инв. №

22699-08 52

Копировал: Кульбакина

Альбом 7 ч.1

Фм 27

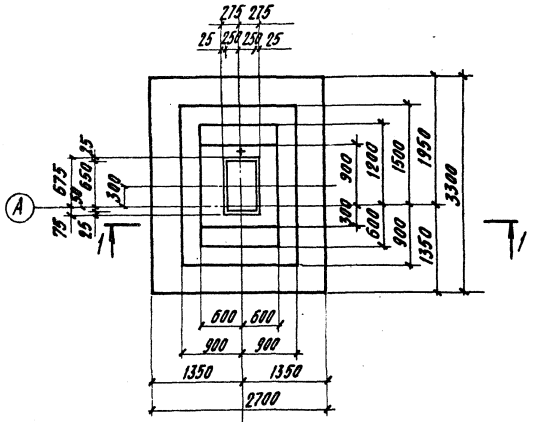

Фм 28

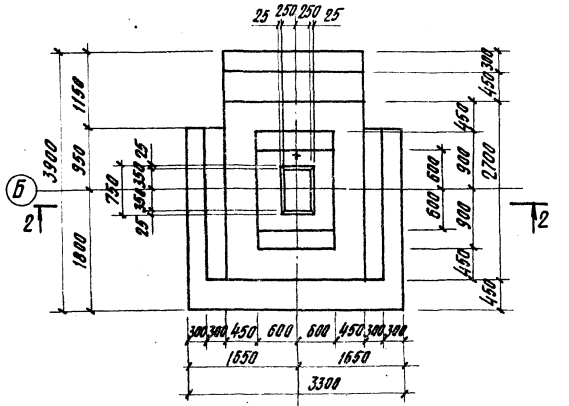

от (9) до (12)

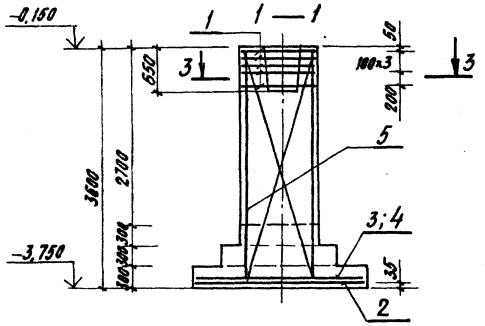

от (9) до (12)

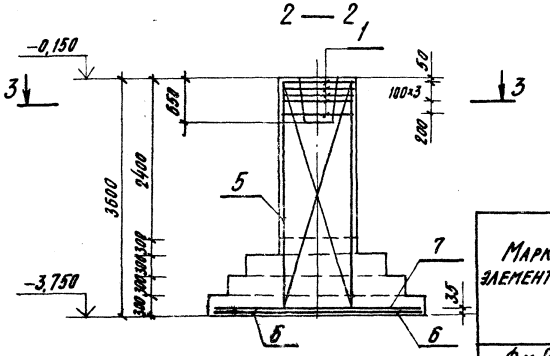

Спецификация к фундаментам Фм 27, Фм 28

Формат	Зона	Поз.	Обозначение	Наименование	Кол.	Примеч.
				Фм 27		
				Сборочные единицы		
				Сетки арматурные		
		1	1.412-3/79, в.3	СБ-10А III	5	5,7 кг
		2	1.410-3, в.1	1С 16А III / 10А III 265×325	1	81,6 кг
		3	1.410-3, в.1	1С 12А III / 6А III 165×265	1	23,0 кг
		4	1.410-3, в.1	1С 12А III / 6А III 145×265	1	20,4 кг
		5	1.410-3, в.1	1С 20А III / 8А III 105×355	2	55,0 кг
				Материал		
				Бетон класса В15		8,45 м³
				Фм 28		
				Сборочные единицы		
				Сетки арматурные		
		1	1.412-3/79, в.3	СБ-10А III	5	5,7 кг
		5	1.410-3, в.1	1С 20А III / 8А III 105×355	2	55,0 кг
		6	1.410-3, в.1	1С 19А III / 8А III 165×385	2	73,8 кг
		7	1.410-3, в.1	1С 14А III / 8А III 185×325	2	43,7 кг
				Материал		
				Бетон класса В15		11,8 м³

Ведомость расхода стали на элемент, кг

Марка элемента	Изделия арматурные												Всего	Общий расход
	Арматура класса													
	A I			A III										
	ГОСТ 5781-82*			ГОСТ 5781-82*										
			Итого	ф6	ф8	ф10	ф12	ф14	ф16	ф18	ф20	Итого		
Фм 27			—	3,4	5,0	38,3	40,0		71,8		104,0	263,5	263,5	263,5
Фм 28			—		23,0	28,5		78,6		138,4	105,0	373,5	373,5	373,5

Схема раскладки сеток подошвы Фм 27

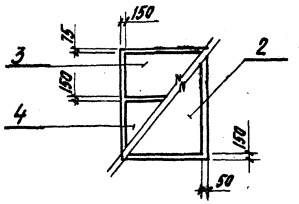

3 — 3

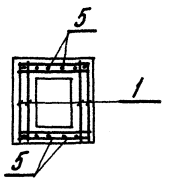

Схема раскладки сеток подошвы Фм 28

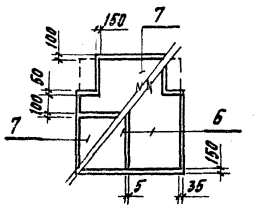

Привязан:

Инв. №

		903-1-250.87	-КЖ
ГИП	Козлов		
Нач. отд.	Чистоусов	Котельная с 4 котлами КЕ-25-14С топливо-каменные и бурые угли	
Гл. конст.	Палагин		
Гл. спец.	Писарев	Главный корпус.	Стадия: Р; Лист: 26; Листов:
Рук. гр.	Чикуров		
Инж.	Виноградова	Фундаменты Фм 27, Фм 28	САНТЕХПРОЕКТ
Провер.	Чикуров		
Н. контр.	Писарев		

22699-08 53

Копировал: Кульбакина

Формат А2

Альбом 7 4.1

Схема расположения фундаментов и каналов в осях 1÷9

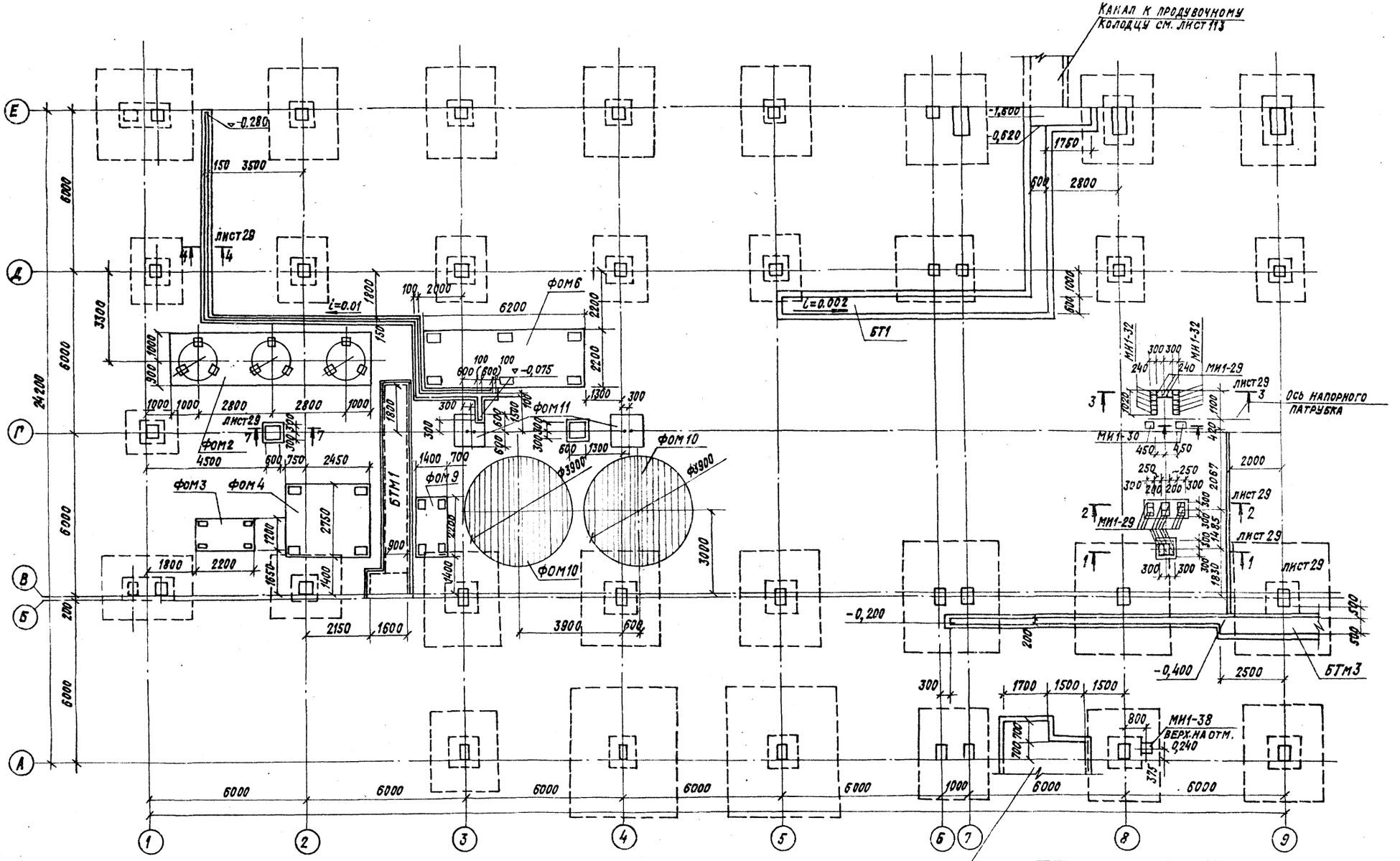

Спецификацию к схеме расположения см. на листе 29.

Гл. инж.	Беседин		
Нач. отд.	Чистоусов		
Гл. конст.	Палагин		
Гл. спец.	Писарев		
Рук. гр.	Чикуров		
Провер.	Писарев		
Вед. инж.	Балашова		
Н. контр.	Писарев		

Привязан

Инв. №

903-1-250.87-КЖ

Котельная с 4 котлами КЕ-25-14С
Топливо-каменный и бурый угли

Главный корпус

Стадия	Лист	Листов
Р	27	

Схема расположения подземного хозяйства в осях А-Е и 1-9.

САНТЕХПРОЕКТ

22699-08 54 Копировал: Кранлина Формат: А2

Согласовано: Нач. КУ-1 Кладов; Нач. КУ-2 Волков; Нач. КСО Михалевский

Инв. № подл. | Подпись и дата | Взам. инв. №

Схема расположения подземного хозяйства в осях А-Е и 9-16

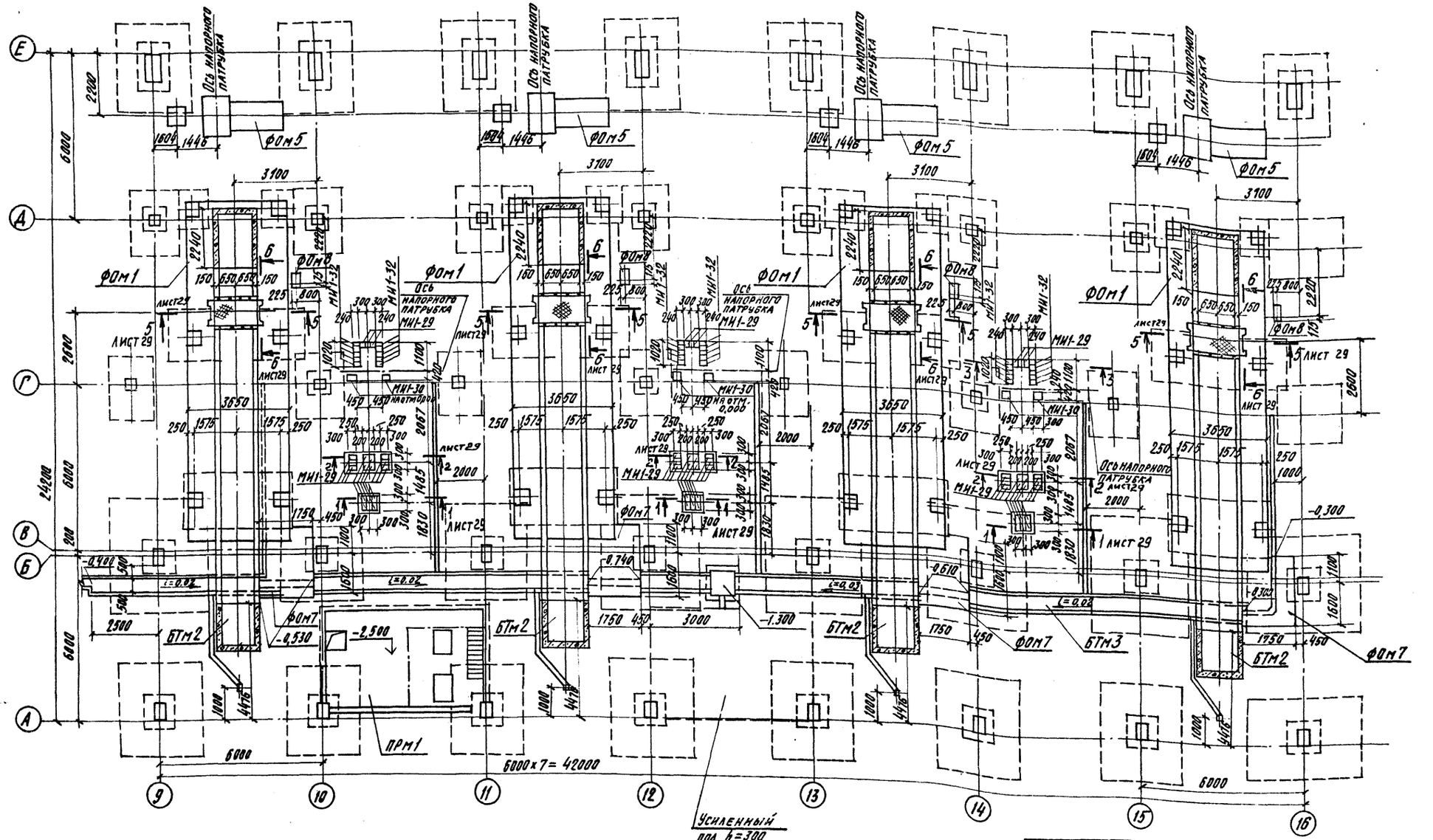

1. Фундамент ФОМ7 бетонировать совместно с фундаментом здания.
2. Фундамент котла ФОМ1 бетонировать совместно с фундаментами здания.
3. Фундамент ФОМ5 бетонировать совместно с фундаментом здания.
4. Спецификацию на схему расположения см. лист 29

Согласовано
Инв. № подл. | Подпись и дата | Взам. инв. №

Привязан:
Инв. №

ГИП	Козлов	
Нач. отд.	Чистоусов	
Гл. конст.	Палагин	
Гл. спец.	Писарев	
Рук. гр.	Чикуров	
Провер.	Балашова	
Инжен.	Алешникова	
Нормок.	Писарев	

903-1-250.87 - КЖ

Котельная с 4 котлами КЕ-25-14С
Топливо - каменные и бурые угли

Главный корпус

Стадия	Лист	Листов
Р	28	

Схема расположения подземного хозяйства в осях А-Е и 9-16

САНТЕХПРОЕКТ

22699-08 55

Копировал: Кульбакина

Альбом 7 ч.1

1—1

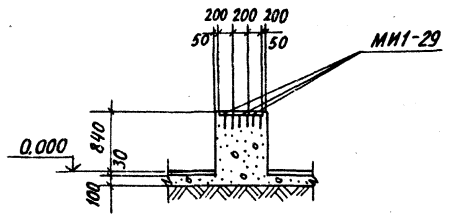

2-2

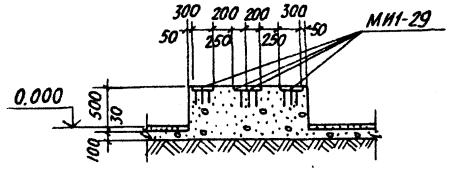

3—3

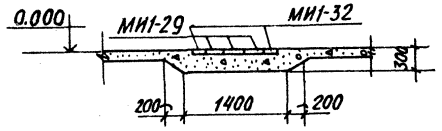

4—4

7—7

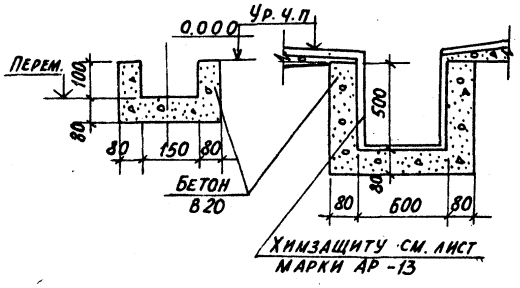

5—5

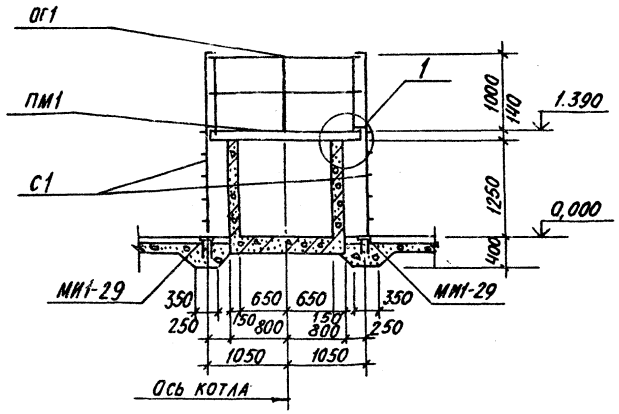

6—6

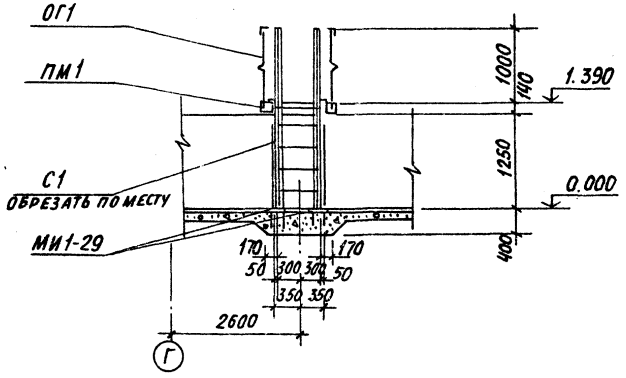

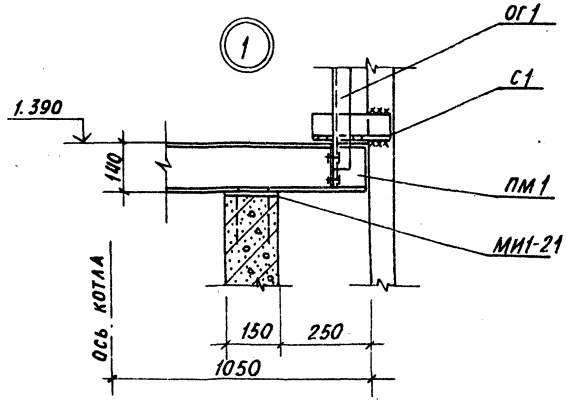

Спецификация к схеме расположения фундаментов и каналов в осях 1÷9

Марка, поз.	Обозначение	Наименование	Кол.	Масса ед. кг	Прим.
		Фундаменты под оборудование			
Фом1	лист 40÷48	Фом1	4		
Фом2	лист 49	Фом2	1		
Фом3	лист 49	Фом3	1		
Фом4	лист 49	Фом4	1		
Фом5	лист 50	Фом5	4		
Фом6	лист 49	Фом6	1		
Фом7	лист 50	Фом7	4		
Фом8	лист 50	Фом8	4		
Фом9	лист 51	Фом9	1		
Фом10	лист 51	Фом10	2		
Фом11	лист 51	Фом11	2		
		Каналы, приямки			
БТм1	лист 35	БТм1	1		
БТм2	лист 36	БТм2	4		
БТм3	лист 39	БТм3	1		
БТ1	лист 34	БТ1	1		
Прм1	лист 52	Прм1	1		
		Изделия закладные			
МИ1-29	3.400-6/76	МИ1-29	67	4,5кг	
МИ1-30	3.400-6/76	МИ1-30	8	6,7кг	
МИ1-32	3.400-6/76	МИ1-32	49	3,7кг	
МИ1-38	3.400-6/76	МИ1-38	13	9,6кг	
МИ1-21	3.400-6/76	МИ1-21	16	1,2кг	
		Переходные площадки			
ПМ1	1.450.3-3 · В.0	Площадка ПМХФ-21.10	4	115,3кг	
ОГ1	1.450.3-3 В.0	Ограждение ОГПМХ76-102.1	8	20,8кг	
С1	1.450.3-3 В.0	Стремянка СХ-28	8	41,0кг	

Гип	Козлов		903-1-250.87-КЖ
Нач.отд.	Чисточсов		Котельная с 4 котлами КЕ-25-14С топливо-каменные и бурые угли
Гл.конст.	Палагин		
Гл.спец.	Писарев		Главный корпус
Рчк.гр.	Чикуров		Стадия: Р; Лист: 29; Листов:
Провер.	Писарев		
Вед.инж.	Балашова		Подземное хозяйство. Сечения 1-1÷7-7. Узел 1
Н.контр.	Писарев		САНТЕХПРОЕКТ

Привязан:

Инв. №

Инв. № подл. | Подп. и дата | Взам. инв. №

22699-08 56

Копировал: Бочкарёва

Формат: А2

Альбом 7 4.1

СХЕМА РАСПОЛОЖЕНИЯ ПОДЗЕМНОГО ХОЗЯЙСТВА В ОСЯХ Д-Е; 2-5 (КТП)

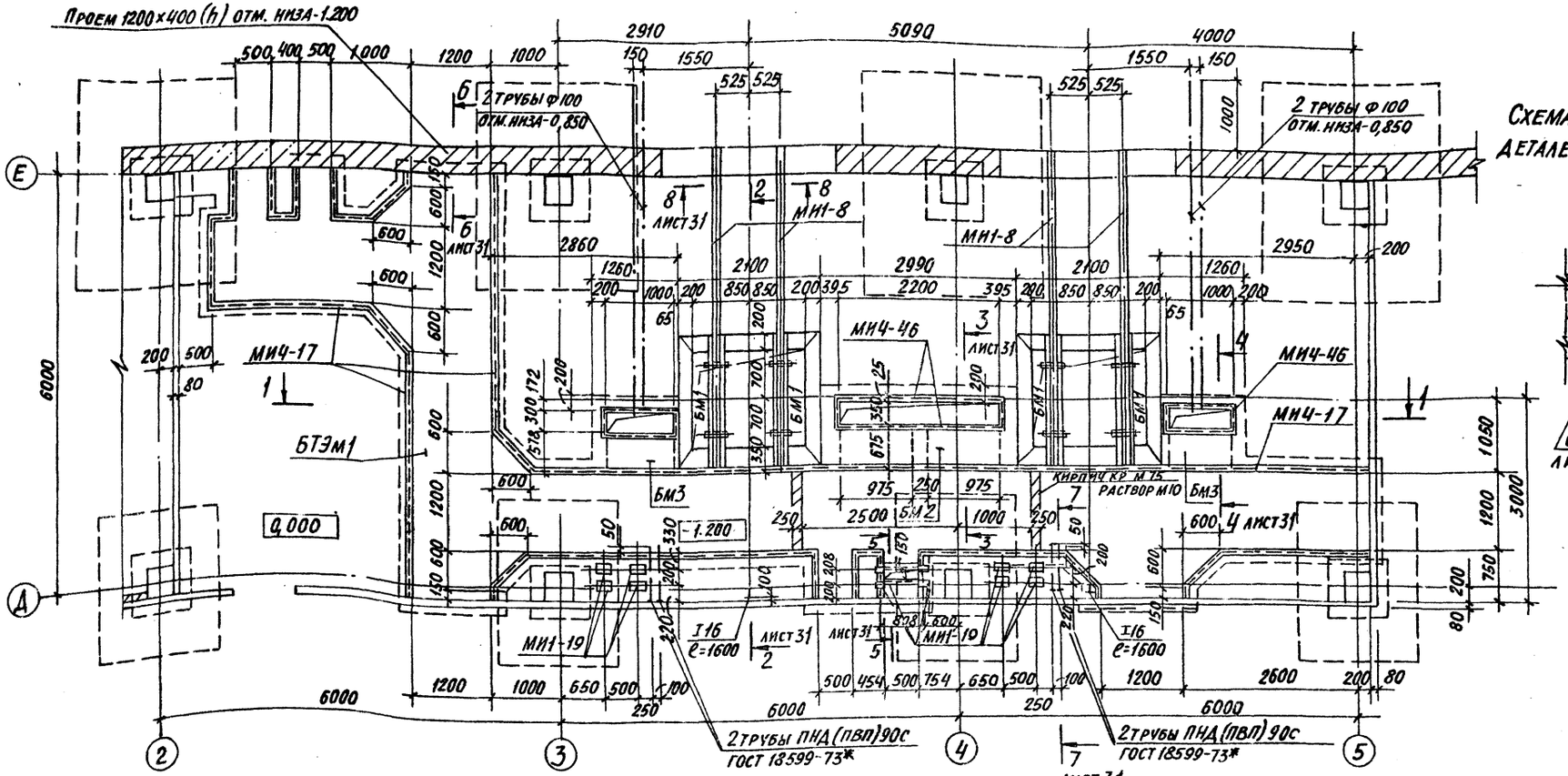

СХЕМА РАСПОЛОЖЕНИЯ ЗАКЛАДНЫХ ДЕТАЛЕЙ В МАСЛОБОЙНЫХ ЯМАХ

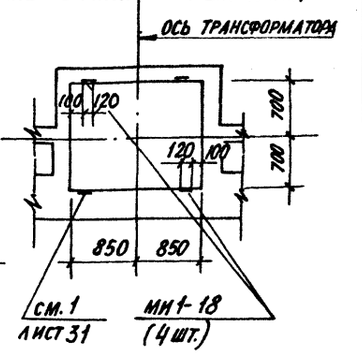

1—1

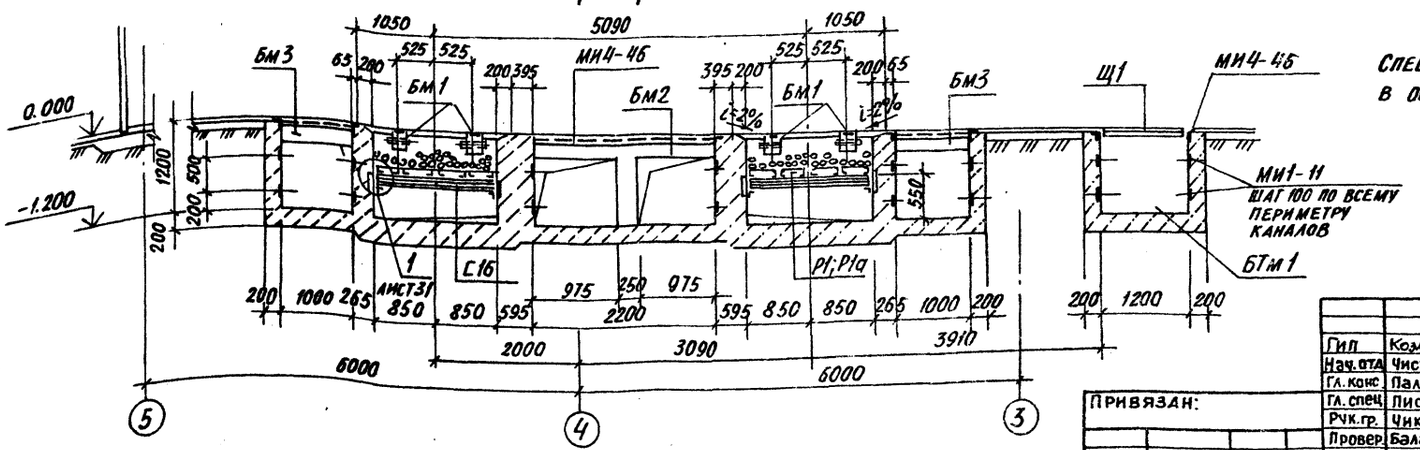

СПЕЦИФИКАЦИЮ К СХЕМЕ ПОДЗЕМНОГО ХОЗЯЙСТВА В ОСЯХ Д-Е; 2-5 (КТП) СМ. НА ЛИСТЕ 31

Гип	Козлов		903-1-250.87 -КЖ
Нач. отд.	Чисточсов		Котельная с 4 котлами КЕ-25-14С топливо-каменные и бурые угли
Гл. конс.	Палагин		
Гл. спец.	Писарев		Главный корпус
Рук. гр.	Чикуров		Стадия: Р; Лист: 30; Листов:
Провер.	Балашова		
Инжен.	Алешникова		Схема расположения подземного хозяйства в осях Д-Е и 2-5 (КТП)
Н. контр.	Писарев		САНТЕХПРОЕКТ

Привязан:

Инв. №

22699-08 57

Копировал: Бочкарева Формат: А2

Согласовано: Файерштейн

Инв. № подл. | Подп. и дата | Взам. инв. №

Альбом 7 ч.1

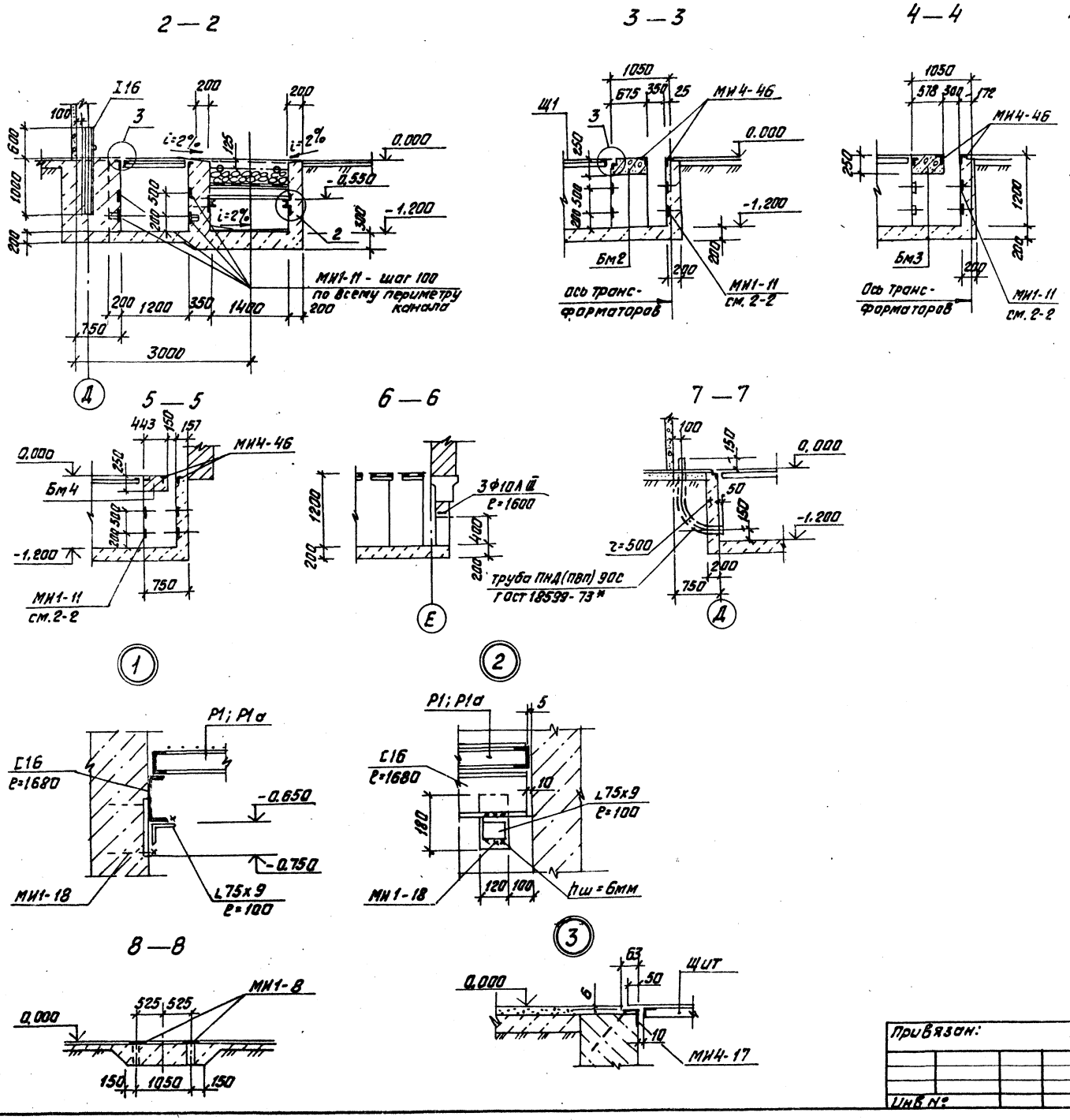

Спецификация к схемам расположения подземного хозяйства в осях Д-Е; 2-5 и перекрытия канала БТЭм1.

Марка позиция	Обозначение	Наименование	Кол.	Масса ед.кг.	Примеч.
		Схема подземного хозяйства			
		Монолитные бетонные элементы			
БТм1	листы 35	канал БТм1	1		
Бм1	лист 33	Балка Бм1	4		
Бм2	лист 33	Бм2	1		
Бм3	лист 33	Бм3	2		
Бм4	лист 33	Бм4	1		
		Стальные элементы			
МИ4-46	3.400-6/76	изделие закладное МИ4-46	11.7	4.4кг/м.п.	
МИ1-11	3.400-6/76	МИ1-11	110	0.8	
МИ1-18	3.400-6/76	МИ1-18	4	1.7	
МИ1-8	3.400-6/76	МИ1-8	9.2	7.3кг/м.п.	
МИ1-19	3.400-6/76	МИ1-19	12	2.4	
Р1а	903-1-250.87-кж.и.7.37	Рама Р1а	2	43.0	
Р1	903-1-250.87-кж.и.7.37	Р1	6	40.2	
L75x9		L75x9 ГОСТ8509-72*, ℓ=100	8	1.0	
I16		I16 ГОСТ8239-72*, ℓ=1600	2	25.4	
С16		С16 ГОСТ8240-72*, ℓ=1680	4	24.1	
Ф10АIII		Ф10АIII ГОСТ5781-82* ℓ=1600	3	0.96	
Щ1	903-1-250.87-кж.и.7.32	Щит Щ1	40	41.7	
Щ2(2а)	903-1-250.87-кж.и.7.32	Щ2(2а)	2	48.9	
Щ3	903-1-250.87-кж.и.7.33	Щ3	2	55.8	
Щ4	903-1-250.87-кж.и.7.34	Щ4	3	18.7	
Рифленая сталь		рифленая сталь б=6 ГОСТ8568-77*	м² 0.6	50.1кг/м²	
МИ4-17	3.400-6/76	изделие закладное МИ4-17	47.0	6.9кг/м.п.	
БС1	903-1-250.87-кж.и.7.24	Балка БС1	2	20.5	
БС2	903-1-250.87-кж.и.7.24	БС2	2	18.7	
МС1	903-1-250.87-кж.и.7.24	изделие соединительное МС1	6	0.9	
МС2	903-1-250.87-кж.и.7.24	МС2	2	1.5	
		Материал			
		Бетон класса В12.5;	50.0	м³	
		Бетон класса В7.5;	15.0	м³	

Сечения и узел 1 замаркированы на листе 30.

ГИП	Козлов		903-1-250.87 — КЖ
Нач.отд.	Чистоусов	87.	Котельная с 4 котлами КЕ-25-14С. Топливо-каменные и бурые угли.
Гл.конст.	Палатин		
Гл.спец.	Писарев		Главный корпус
Рук.гр.	Чикуров		Стадия: Р; Лист: 31; Листов:
Пров.	Балашова		
Инж.	Алешникова		Схема подземного хозяйства в осях Д-Е и 2-5. Сечения и узлы.
Н.контр.	Писарев		САНТЕХПРОЕКТ

Привязан:

Инв №

Копировал: Федотов 22699-08 58 Формат А2

Инв.№ подл. | Подпись и дата | Взам.инв.№

Альбом 7 ч.1

Схема расположения перекрытия канала БТЭМ1 (КТП)

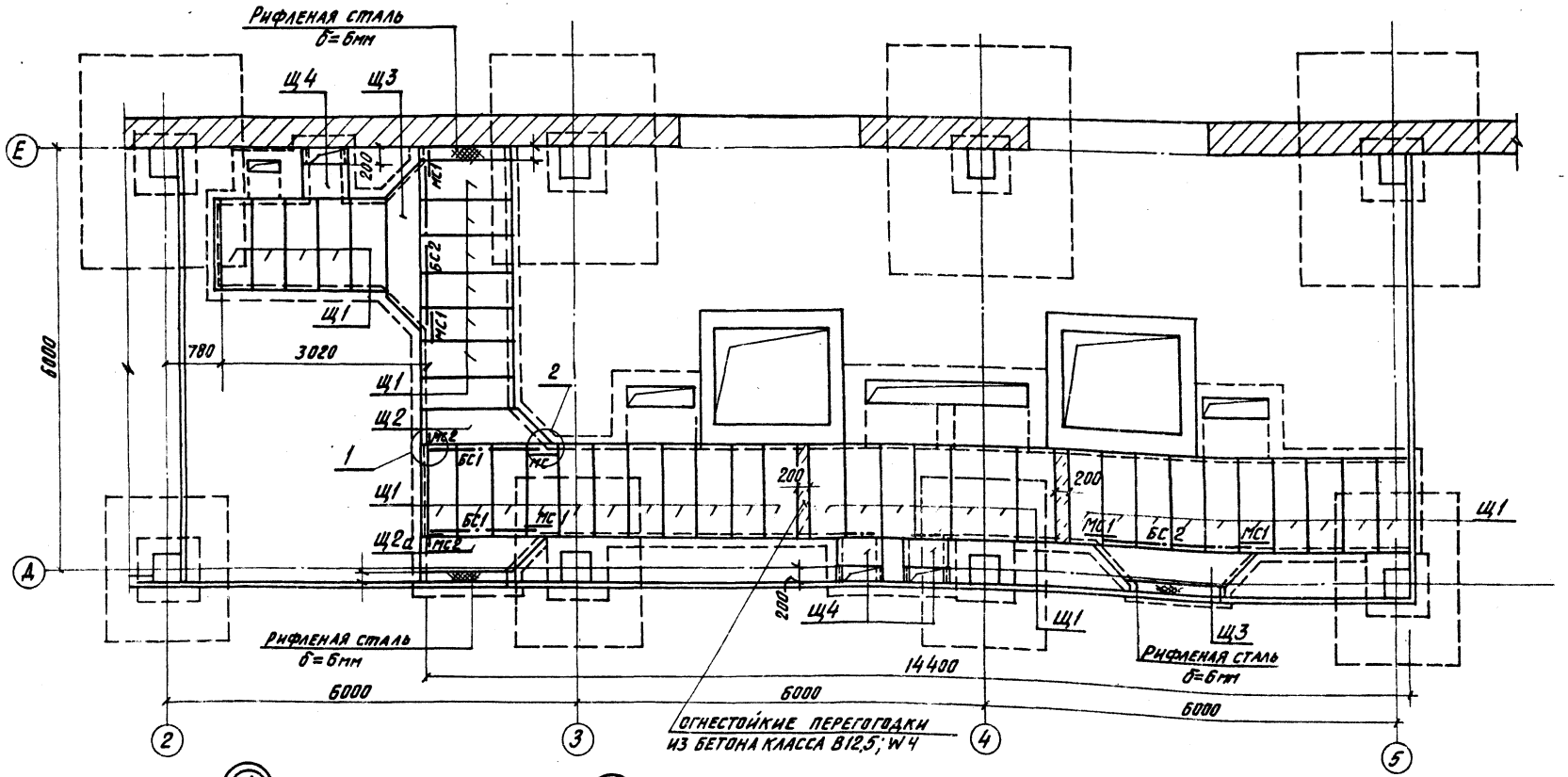

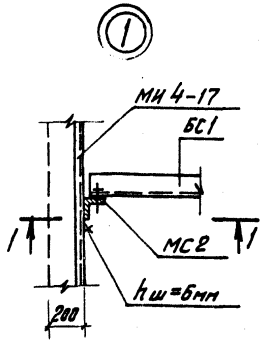

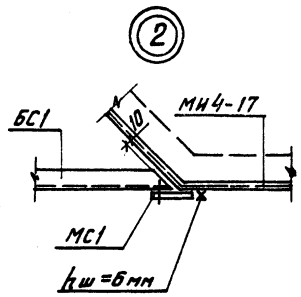

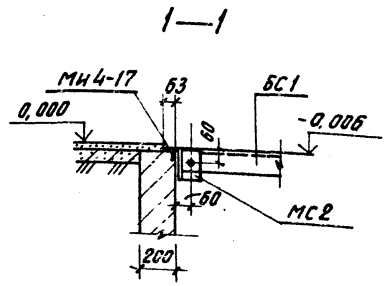

Спецификацию к схеме перекрытия канала БТЭМ1 см. на листе 31.

			903-1-250.87 -КЖ	
ГИП	Козлов		Котельная с 4 котлами КЕ-25-14С Топливо-каменные и бурые угли	
Нач. отд.	Чистоусов			
Гл. конст.	Палагин			
Гл. спец.	Писарев		Главный корпус	Стадия: Р; Лист: 32; Листов:
Рук. гр.	Чикуров			
Провер.	Балашова		Схема подземного хозяйства в осях А-Е и 2-5 Перекрытие канала БТЭМ1	САНТЕХПРОЕКТ
Инжен.	Алешникова			
Нормок.	Писарев			

Привязан:

Инв. №

22699-08 59

Копировал: Кульбакина

Инв. № подл. | Подпись и дата | Взам. инв. №

Бм1

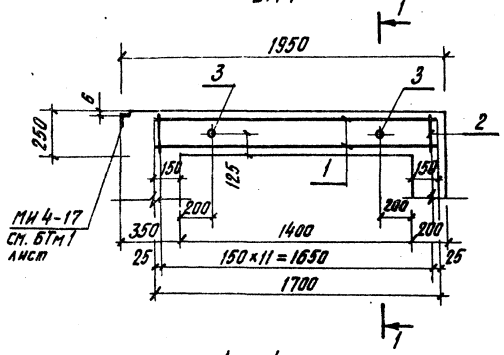

Бм2

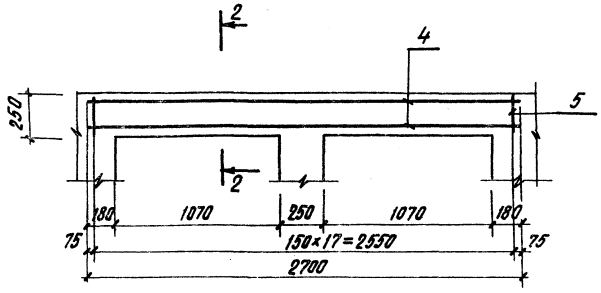

1—1

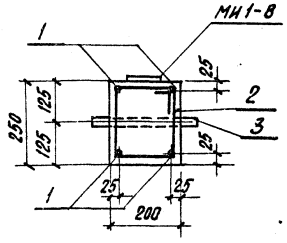

2—2

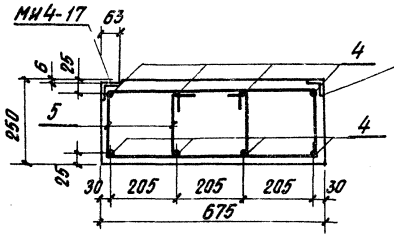

Бм3

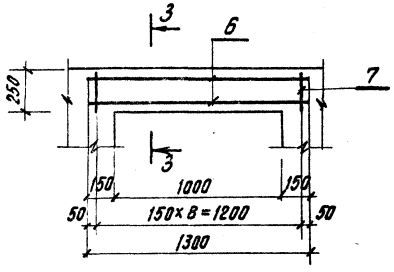

Бм4

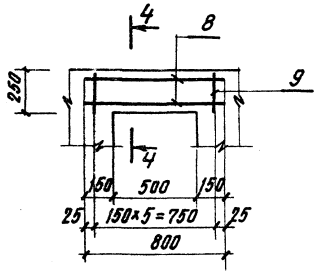

3—3

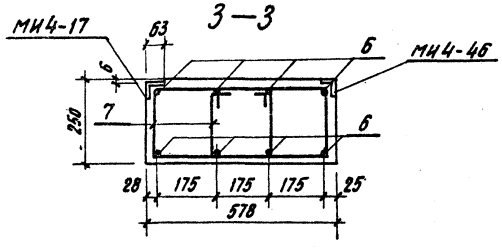

4—4

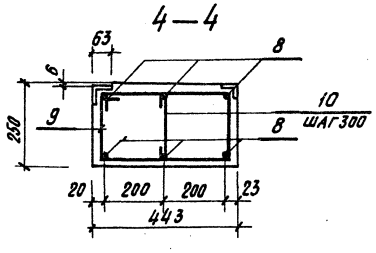

Ведомость деталей

Поз.	Эскиз
2	205 / 215 / 165 / 265
5	455 / 215 / 425 / 265
7	405 / 215 / 365 / 265
9	455 / 215 / 415 / 265
10	215

Спецификацию на закладные детали см. лист 31.

* Позиции 2,5,7,9,10 см. ведомость деталей.

Спецификация к балкам Бм1, Бм2, Бм3, Бм4

Формат	Зона	Поз.	Обозначение	Наименование	Кол.	Примеч.
				Балка Бм1		
				Детали		
		1		ф10 А III ГОСТ 5781-82* ℓ=1700	4	
		2*		ф6 А I ГОСТ 5781-82* ℓ=850	12	см. ведомость деталей
		3		Труба Дн 48-2 ГОСТ 10704-76 ℓ=358	2	0,80 кг
				Материал		
				Бетон класса В15	0,07	м³
				Балка Бм2		
				Детали		
		4		ф10 А III ГОСТ 5781-82* ℓ=2700	8	
		5*		ф6 А I ГОСТ 5781-82* ℓ=1370	36	см. ведомость деталей
				Материал		
				Бетон класса В15	0,43	м³
				Балка Бм3		
				Детали		
		6		ф10 А III ГОСТ 5781-82* ℓ=1300	8	
		7*		ф6 А I ГОСТ 5781-82* ℓ=1250	18	см. ведомость деталей
				Материал		
				Бетон класса В15	0,15	м³
				Балка Бм4		
				Детали		
		8		ф10 А III ГОСТ 5781-82* ℓ=800	3	
		9*		ф6 А I ГОСТ 5781-82* ℓ=1350	6	см. ведомость деталей
		10*		ℓ=305	4	11
				Материал		
				Бетон класса В15	0,05	м³

Ведомость расхода стали на элемент, кг

Марка элемента	Арматурные изделия											Всего
	Арматура класса											
	A I					A III						
	ГОСТ 5781-82*											
	6				Итого	10					Итого	
Бм1 (2 шт)	2,0				2,0	4,2					4,2	6,2
Бм2	9,7				9,7	13,4					13,4	23,1
Бм3 (2 шт)	4,5				4,5	6,2					6,2	10,7
Бм4	1,8				1,8	1,5					1,5	3,3

ГИП	Козлов		903-1-250.87 -КЖ
Нач. отд.	Чистоусов		Котельная с 4 котлами КЕ-25-14С. Топливо- каменные и бурые угли.
Гл. конст.	Палагин		
Гл. спец.	Писарев		Главный корпус
Рук. гр.	Чикуров		Стадия Р; Лист 33; Листов
Провер.	Балашова		
Инжен.	Алешникова		Схема подземного хозяйства в осях Д-Е и 2-5. Балки Бм1, Бм2, Бм3, Бм4.
Нормокон.	Писарев		САНТЕХПРОЕКТ

Привязан:

Инв. №

22699-08 60

Копировал: Кульбакина

Инв. № подл. | Подпись и дата | Взам. инв. №

Альбом 7 ч.1

Схема расположения канала БТ1 (схема 1)

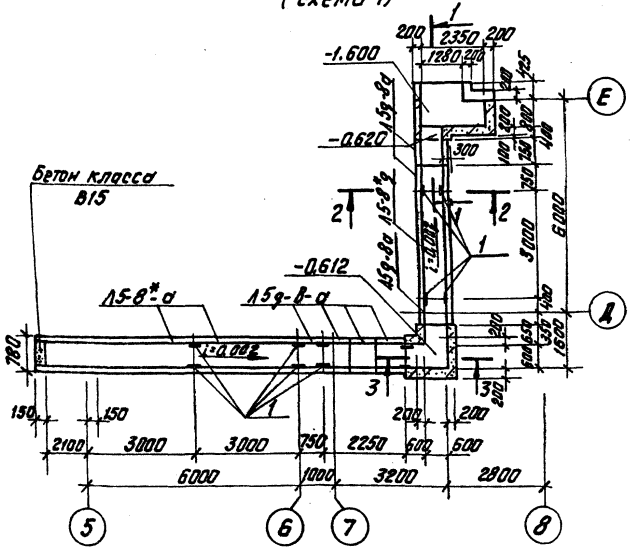

Схема расположения перекрытия канала БТ1 (схема 2)

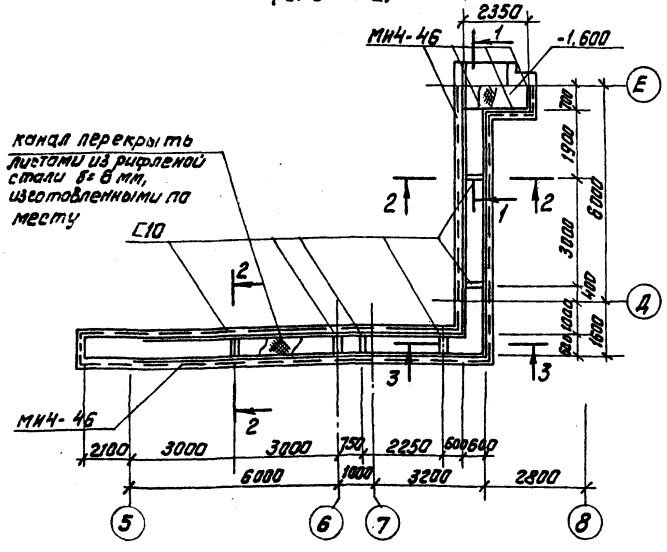

1—1

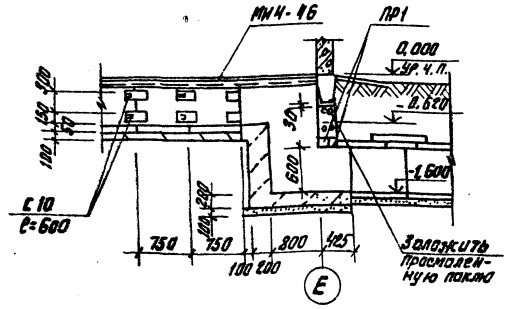

2—2

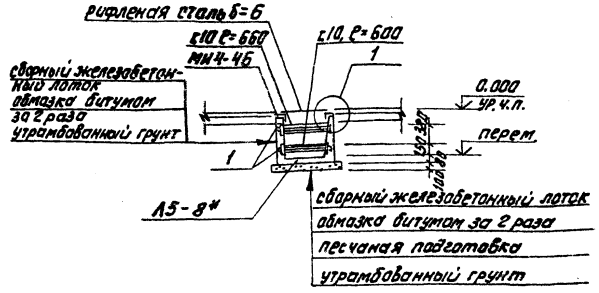

3—3

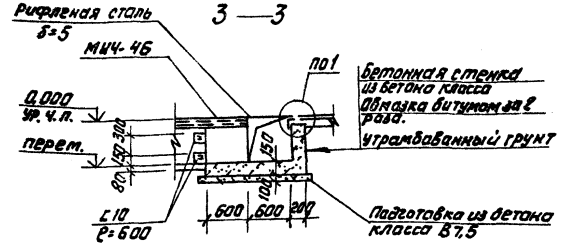

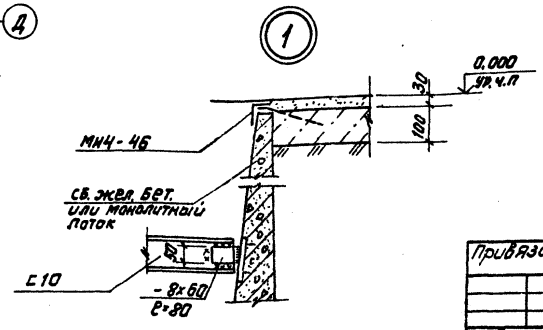

Спецификация к схемам расположения и перекрытия канала БТ1

Марка поз.	Обозначение	Наименование	Кол.	Масса ед. кг.	Примеч.
		Схема 1			
		Лотки			
Л5-8*-а	3.006.1-2/82, в.1-1.	Л5-8*	3	1125,0	ℓ=2970
Л5д-8а	3.006.1-2/82, в.1-1.	Л5д-8	10	280,0	
ПР1	1.038.1-1, вып.1	Перемычки 2ПБ-26-4	2	109,0	
		Изделие закладное			
С10		С10 ГОСТ 8240-72, ℓ=600	6	5,2	
С10		С10 ГОСТ 8240-72, ℓ=660	6	5,7	
МИ4-46	3.400-6/76	МИ4-46	43,6	4,4 кг 1 п.м.	п.м.
-8х60		-8х60 ГОСТ 103-76 ℓ=80	14	0,3	
1	3.006.1-2/82.1-3	М8	24	1,3	
		Материалы			
		Монолитные участки			
		днища и стен канала			
		из бетона класса В15	2,2		м³
		Схема 2			
δ=6		Сталь рифленая,	13,2		м²
		δ=6 ГОСТ 8568-77*			

1. Сварку производить электродами типа Э-42 ГОСТ 9467-75.
Высота шва - 5мм.
2. Закладные поз.1 заложить в швы между сборными лотками при установке последних.

Гип	Козлов		903-1-250.87 КЖ
Нач.отд	Чистоусов		Котельная с 4 котлами КЕ-25-14С Топливо-каменные и бурые угли
Гл.конст	Палагин		
Гл.спец	Писарев		Главный корпус — Стадия: Р; Лист: 34; Листов:
Рук.гр.	Чикуров		
Пров.	Балашова		Схема расположения канала БТ1. Перекрытие. Сечения 1-1÷3-3.
Инж.	Алешникова		САНТЕХПРОЕКТ
Инж.контр.	Писарев		

Привязан

Инв.№

Согласовано: Нач.отд.№42 Волков

Инв.№подл. | Подп. и дата | Взам.инв.№

Копировал: Федотов 22699-08 61 Формат А2

Альбом 7 ч.1

Схема расположения канала БТм1

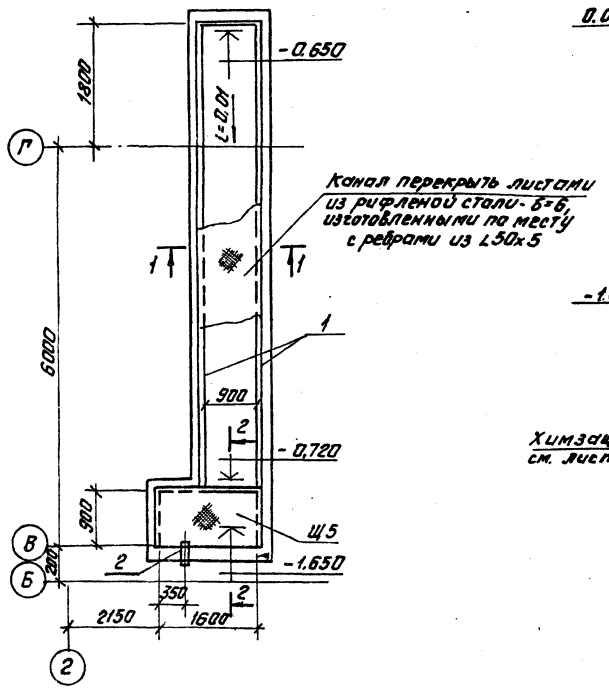

2 - 2

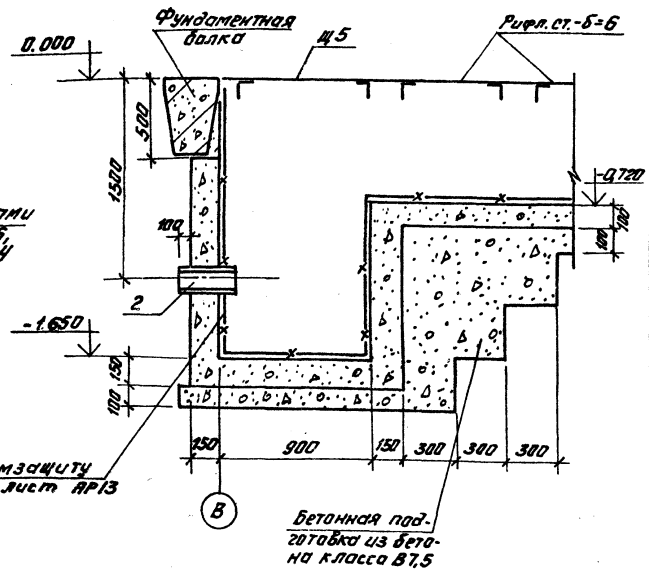

Спецификация к схеме расположения канала БТм1.

Марка	Обозначение	Наименование	Кол.	Масса един.	Прим.
		Стальные конструкции			
Щ5	903-1-250.87-КЖ.4.7.35	Щит Щ5	1	102,0 кг.	
1	3.400-6/76	Закл. дет. МИЧ-46	17,2 п.м.	4,4 кг/п.м.	
2	5.900-2	Сальник Ду=200, L=300	1	21,4 кг.	
Рифл. ст.-б=6		Рифл. сталь, - б=6 ГОСТ 8568-77*	7,0 м²	50,1 кг/м²	
L50x5		L50x5 ГОСТ 8509-72	14,0 п.м.	3,77 кг/п.м.	
		Материал			
		Бетон класса В15		3,3	м³

1 — 1

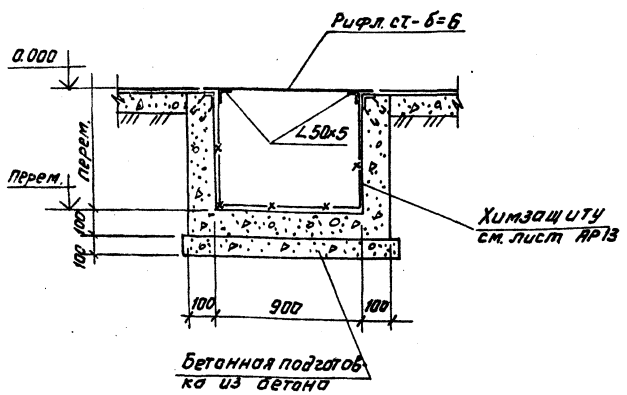

Согласовано:

Гл.инж.	Бесединн		
Нач.отд.	Чистоусов		87
Гл.конст.	Палагин		
Гл.спец.	Писарев		
Рук.гр.	Чикуров		
Пров.	Писарев		
Вед.инж.	Балашова		
Н.контр.	Писарев		

Привязан:

Инв.№

903-1-250.87 -КЖ

Котельная с 4 котлами КЕ-25-14С. Топливо-каменные и бурые угли.

Главный корпус.

Стадия	Лист	Листов
Р	35	

Схема расположения канала БТм1.

САНТЕХПРОЕКТ

Копировал: Федотова 22699-08 62 Формат А2

Альбом 7 4.1

1—1

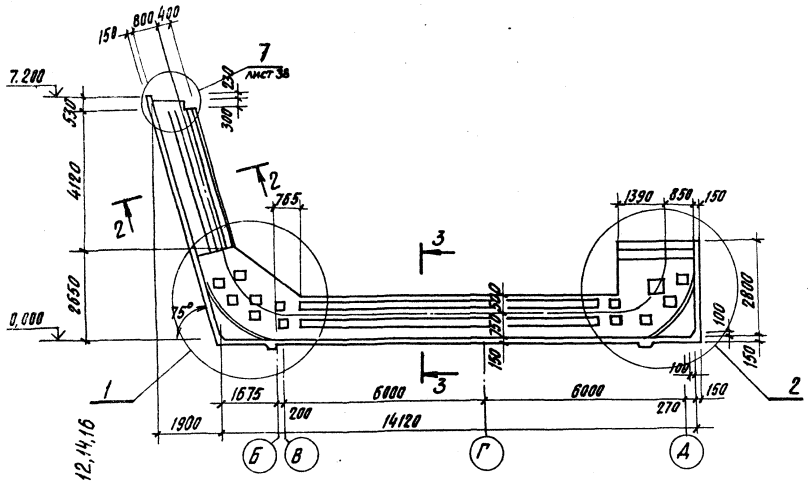

2—2

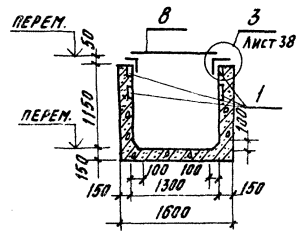

3—3

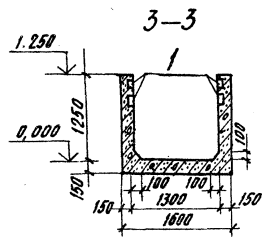

Схема расположения БТМ2

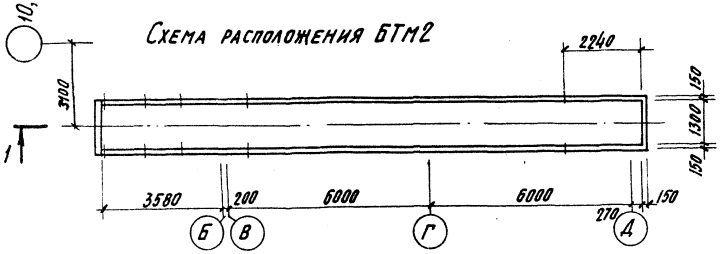

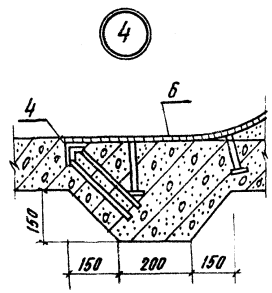

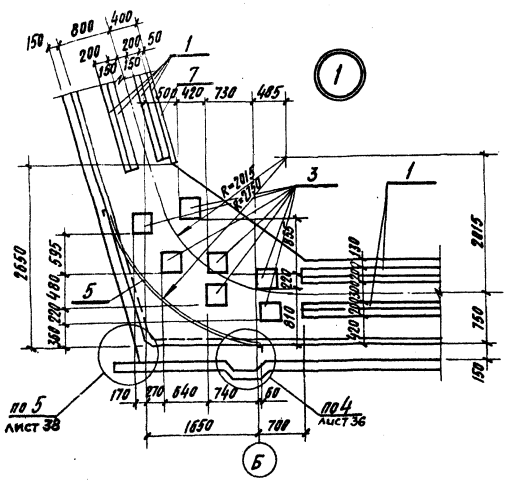

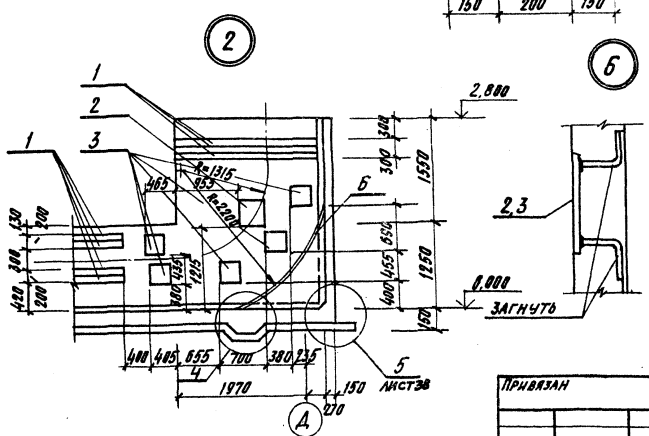

Спецификация к схеме расположения БТМ2

Марка поз.	Обозначение	Наименование	Кол.	Масса ед. кг.	Прим.
		БТМ2			
		Сборочные единицы			
		Закладные изделия			
1	3.400-6/76	МИ1-8	119,0 п.м.	7,3 кг п.м.	
2	3.400-6/76	МИ1-35	2	13,7	
3	3.400-6/76	МИ1-31	24	11,4	
4	3.400-6/76	МИ4-24	8	5,2	
5	903-1-250.87-КЖ.И.7.11	МН4	1	385,4	
6	903-1-250.87-КЖ.И.7.12	МН5	1	324,4	
7	903-1-250.87-КЖ.И.7.13	МН6	2	22,2	
8	903-1-250.87-КЖ.И.7.36	Щ6	4	72,3	

1. В закладных деталях поз. 2 и 3 анкерующие стержни загнуть по детали б, в поз. 1 - обрезать на 110 мм и прихватить к арматурной сетке канала.
2. Внутренние поверхности лотка затереть цементным раствором с железнением и окрасить эмалью П-5116 ТУ 6-10-1369-78 по грунту ЭП-55, ЭП-741 или другим водостойким покрытием согласно СНиП 2.03.11-85, приложение 3.

Гип	Козлов		903-1-250.87 -КЖ
Нач. отд.	Чистоусов		Котельная с 4 котлами КЕ-25-14С. Топливо - каменные и бурые угли
Гл. конст.	Палагин		
Гл. спец.	Писарев		Главный корпус
Рук. гр.	Чикуров		Стадия Р; Лист 36; Листов
Провер.	Балашова		Схема расположения канала БТМ2.
Ст. инж.	Горбатов		САНТЕХПРОЕКТ
Н. контр.	Писарев		

Привязан

Инв. №

Согласовано

Инв. № подл. | Подпись и дата | Взам. инв. №

22699-08 63

Копировал: Кульбакина

Альбом 7 4.1

1-1

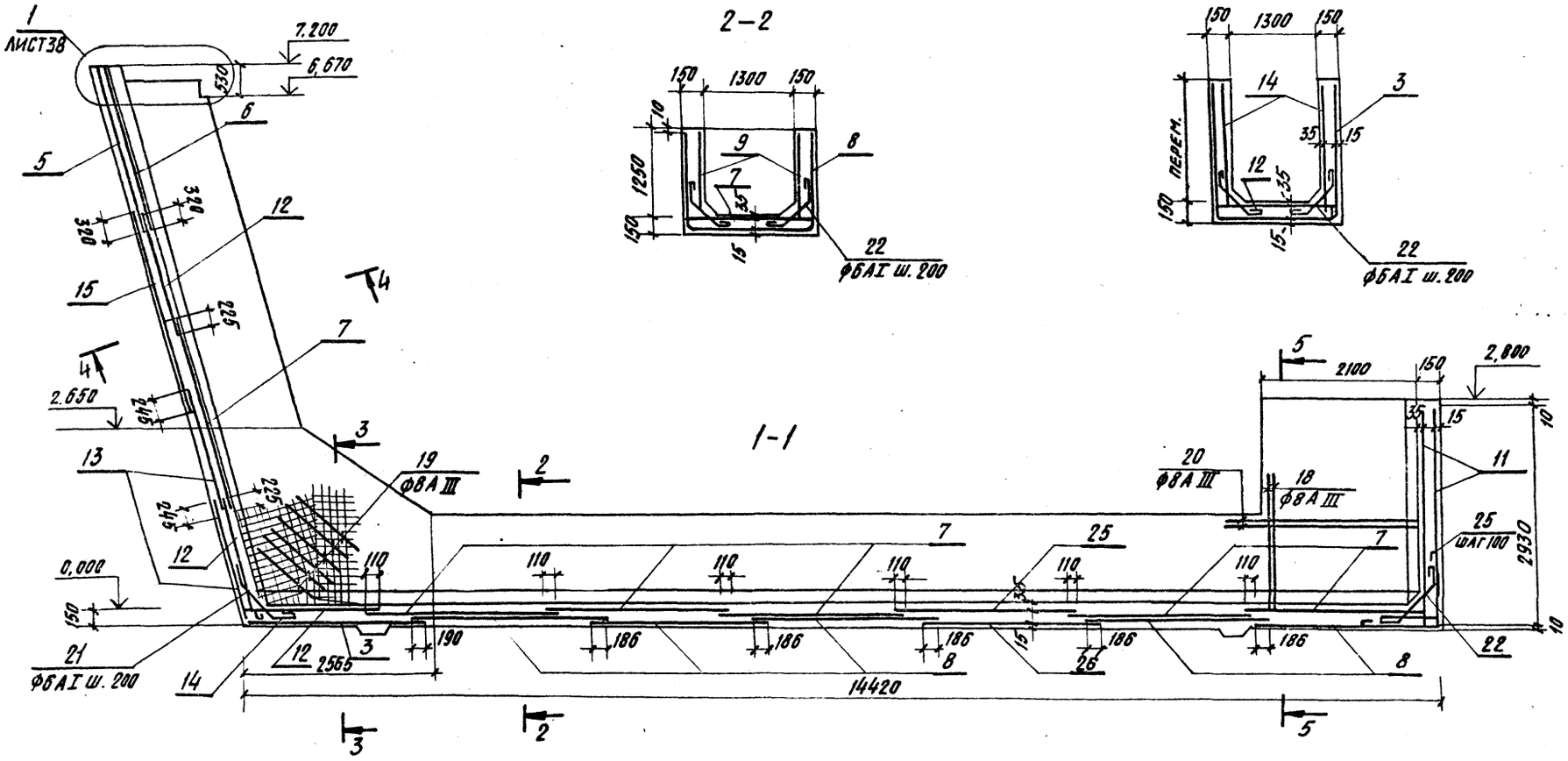

БТМ 2

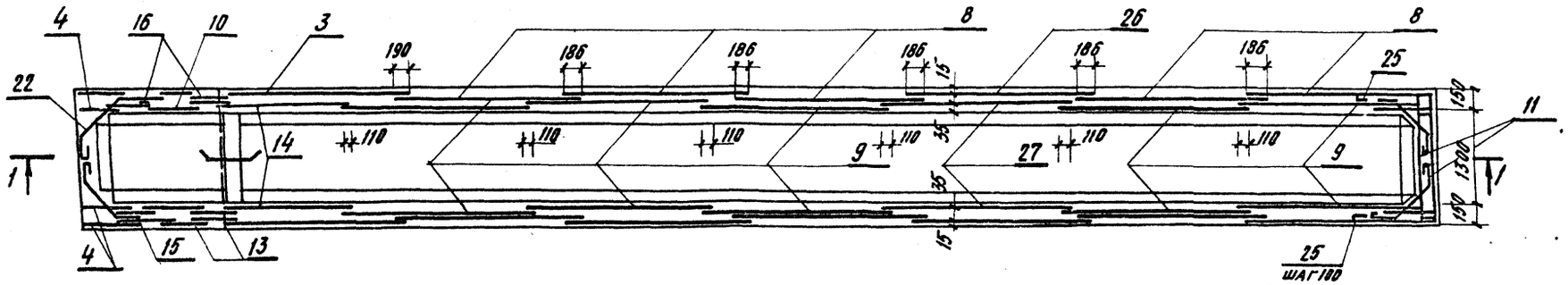

				903-1-250.87 -КЖ
ГИП	Козлов			Котельная с 4 котлами КЕ-25-14С топливо- каменные и бурые угли.
Нач. отд.	Чистоусов			
Гл. конст.	Палагин			
Гл. спец.	Писарев			Главный корпус
Рук. гр.	Чикуров			
Провер.	Балашова			Канал БТМ 2. Армирование.
Ст. инж.	Горбатов			
Н. контр.	Писарев			

Стадия	Лист	Листов
Р	37	

Привязан:

Инв. №

Инв. № подл. | Подпись и дата | Взам. инв. №

СантехПроект

22699-08 64

Копировал: Кульбакина

Альбом 7 4.1

Спецификация БТм2

начало

окончание

Формат	Зона	Поз.	Обозначение	Наименование	Кол.	Прим.
				БТм2		
				Сб. единицы		
				Сетки арматурные		
		1	ГОСТ 8478-81	С $\frac{5ВрI-100}{5ВрI-100}$ 2250×2850	2	16,9кг
		2	ГОСТ 8478-81	С $\frac{5ВрI-100}{5ВрI-100}$ 1750×2250	2	10,4кг
		3	ГОСТ 8478-81	С $\frac{5ВрI-100}{5ВрI-100}$ 2250×5050	1	31,0кг
		4	ГОСТ 8478-81	С $\frac{5ВрI-100}{5ВрI-100}$ 1150×2250	4	7,3кг
		5	ГОСТ 8478-81	С $\frac{5ВрI-100}{5ВрI-100}$ 2250×4050	1	24,9кг
		6	ГОСТ 8478-81	С $\frac{5ВрI-100}{5ВрI-100}$ 1550×2250	1	9,7кг
		7	ГОСТ 8478-81	С $\frac{5ВрI-100}{5ВрI-100}$ 1550×2450	6	10,5кг
		8	ГОСТ 8478-81	С $\frac{5ВрI-100}{5ВрI-100}$ 2450×4250	5	34,0кг
		9	ГОСТ 8478-81	С $\frac{5ВрI-100}{5ВрI-100}$ 1250×2450	10	8,6кг
		10	ГОСТ 8478-81	С $\frac{5ВрI-100}{5ВрI-100}$ 1150×2450	2	7,9кг
		11	ГОСТ 8478-81	С $\frac{5ВрI-100}{5ВрI-100}$ 1650×5950	1	32,7кг
		12	ГОСТ 8478-81	С $\frac{5ВрI-100}{5ВрI-100}$ 1550×1650	3	8,6кг
		13	ГОСТ 8478-81	С $\frac{5ВрI-100}{5ВрI-100}$ 1650×4050	2	13,8кг
		14	ГОСТ 8478-81	С $\frac{5ВрI-100}{5ВрI-100}$ 1650×1650	2	9,2кг
		15	ГОСТ 8478-81	С $\frac{5ВрI-100}{5ВрI-100}$ 2650×4050	1	34,1кг
		16	ГОСТ 8478-81	С $\frac{5ВрI-100}{5ВрI-100}$ 1150×1650	4	5,5кг
		25	ГОСТ 8478-81	С $\frac{5ВрI-100}{5ВрI-100}$ 650×1550	1	4,2кг
		26	ГОСТ 8478-81	С $\frac{5ВрI-100}{5ВрI-100}$ 650×4250	1	15,3кг
		27	ГОСТ 8478-81	С $\frac{5ВрI-100}{5ВрI-100}$ 650×1250	2	4,0кг

Формат	Зона	Поз.	Обозначение	Наименование	Кол.	Прим.
				Детали		
				Ф8А III ГОСТ 5781-82*		
		18		ℓ = 1600	2	0,6кг
		19		ℓ = 650	24	0,3кг
		20		ℓ = 2400	2	1,0кг
				Ф6АI ГОСТ 5781-82*		
		21*		ℓ = 660	8	0,1кг
		22*		ℓ = 730	265	0,2кг
		23*		ℓ = 700	57	0,2кг
				Материалы		
				Бетон класса В15		13,4м³

* Позиции 21, 22, 23 см. ведомость деталей

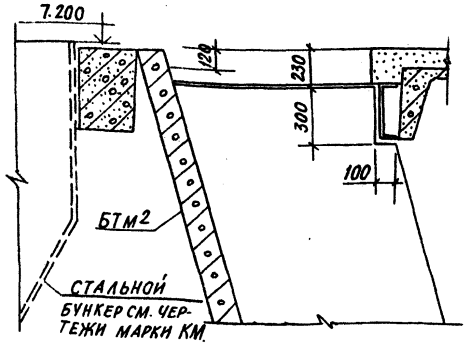

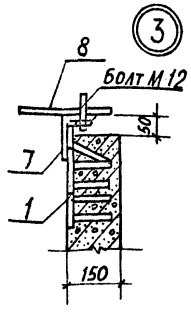

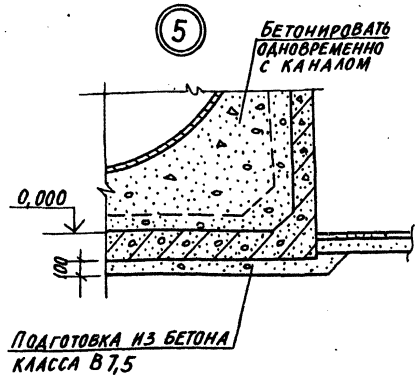

Ведомость деталей

Поз.	Эскиз
21	40, 90, 135°, 135°, 40, 90, 400
22	40, 90, 135°, 135°, 40, 90, 470
23	300, 300

Выборка стали на один элемент, кг

Марка	Изделия арматурные									Закладные изделия, кг									Общий расход
	Арматура класса									Профильная сталь					Арматурная сталь ГОСТ 5781-82 класс AIII, Ф, мм					
	AI ГОСТ 5781-82		AIII ГОСТ 5781-82		Итого	BpI ТУ14-4-659-75			Всего	δ=10	δ=8	∠90×8	∠75×50×5	Итого	8	10	12	Итого	Всего	
	Ф5	Итого	Ф8	Итого		Ф5		Итого												
БТм2	983	983	94	94	1077	6069		6069	7146	943,6	749,7	198	41,0	1748,1	233,4	109	63,6	307,9	2052,0	2166,6

Привязан:

Инв. №

Гип	Козлов		
Нач. отд.	Чистоусов		
Гл. конст.	Палагин		
Гл. спец.	Писарев		
Рук. гр.	Чикуров		
Провер.	Балашова		
Ст. инж.	Горбатов		
Н. контр.	Писарев		

903-1-250.87-КЖ

Котельная с 4 котлами КЕ-25-14С
Топливо:- каменные и бурые угли

Главный корпус

Канал БТм2
Узлы. Спецификация
Выборка стали

Стадия	Лист	Листов
Р	38	

САНТЕХПРОЕКТ

Копировал: Бочкарёва Формат: А2

Инв. № подл. | Подп. и дата | Взам. инв. №

Альбом 7 ч.1

Схема расположения канала БТм3

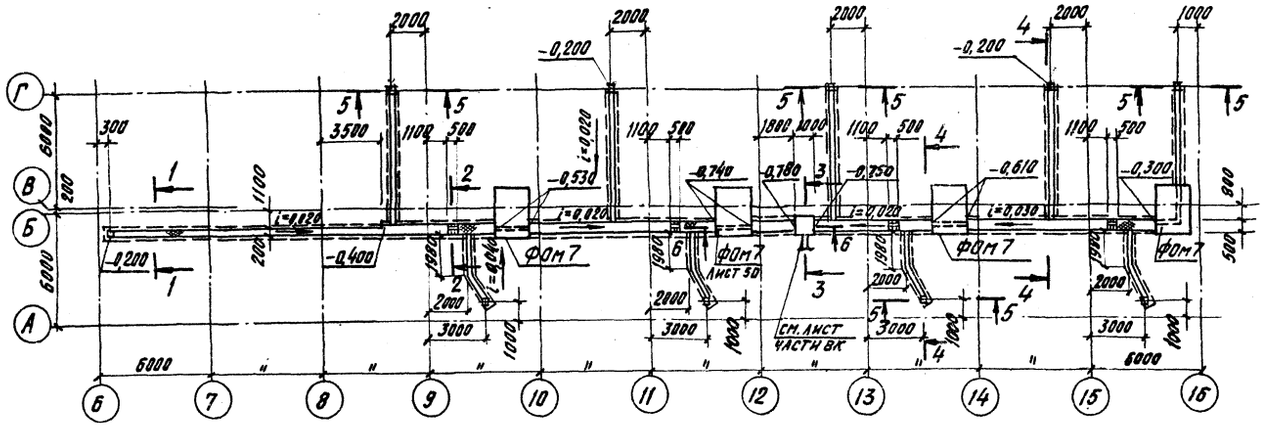

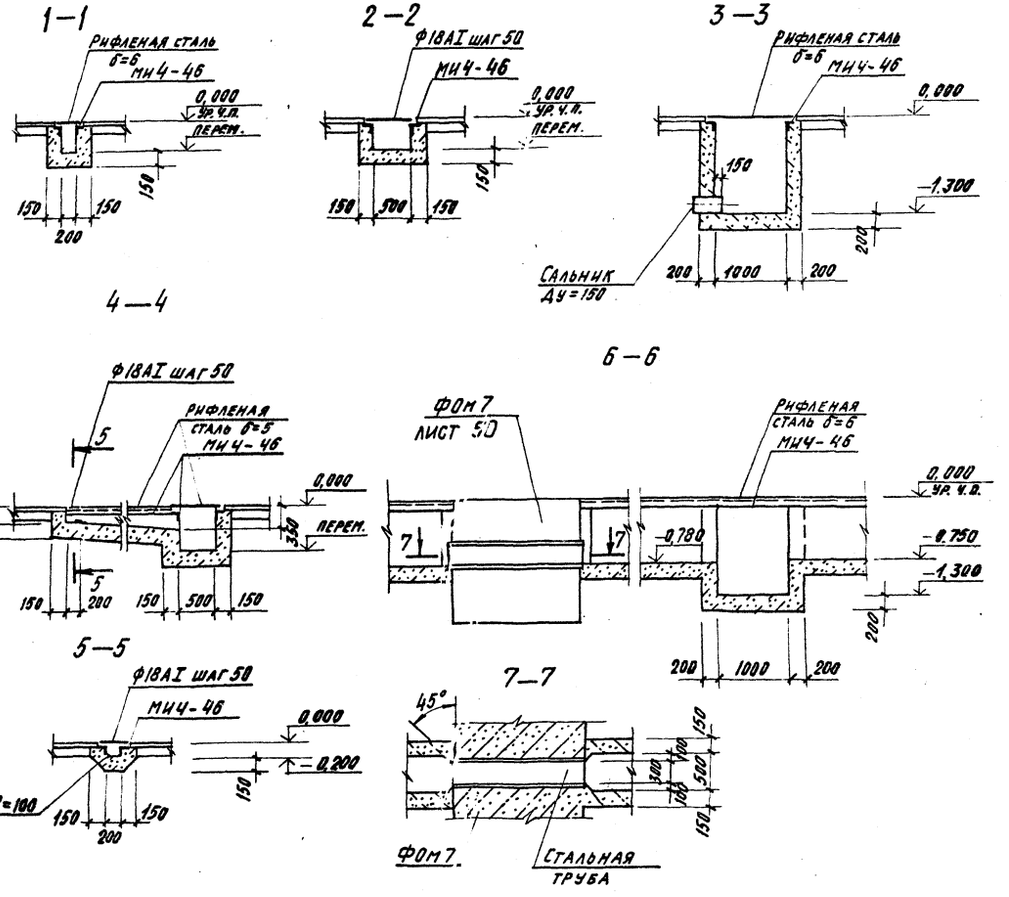

Спецификация к схеме расположения канала БТм3

Марка поз.	Обозначение	Наименование	Кол.	Масса ед. кг	Примеч.
		БТм3			
		Сборочные единицы			
Рифл.ст.		Рифл.ст. δ=6мм ГОСТ 8568-77	–	211,5	кг
		Ф18АI ГОСТ 5781-82*	–	69,0	кг
		Закладные			
		Изделия			
МИ4-46	3.400-6/76	МИ4-46	м.п. 214,0	4,4 кг 1 м.п.	
Ду150	5.900-2	Сальник Ду150, l=500	1	20,5	
		Материал			
		Бетон класса В15	40,0	м³	

ГИП	Козлов		903-1-250.87 -КЖ
Нач.отд.	Чистоусов		Котельная с 4 котлами КЕ-25-14С
Гл.конст.	Паллагин		Топливо-каменные и бурые угли
Гл.спец.	Писарев		Главный корпус
Рук.гр.	Чикуров		Стадия: Р; Лист: 39; Листов:
Провер.	Балашова		Схема расположения канала БТм3 сечения
Инжен.	Алешников		Сантехпроект
Нормок.	Писарев		

Привязан:

Инв. №

22699-08 66

Копировал: Кульбакина

Инв. № подл. | Подпись и дата | Взам. инв. №

Нач. ку-2 Волков

Согласовано

Альбом 7 ч 1

Схема расположения фундамента под котел КЕ-25-14С — ФОМ 1

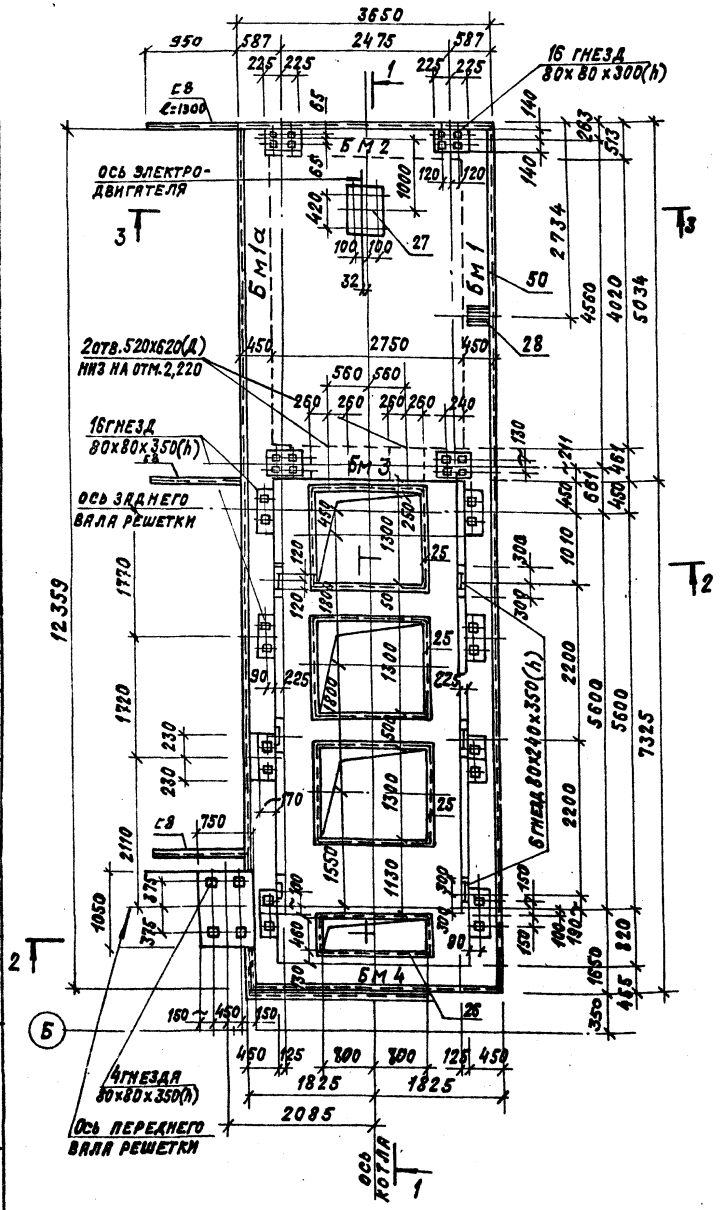

Схема расположения нормативных нагрузок на фундамент ФОМ1

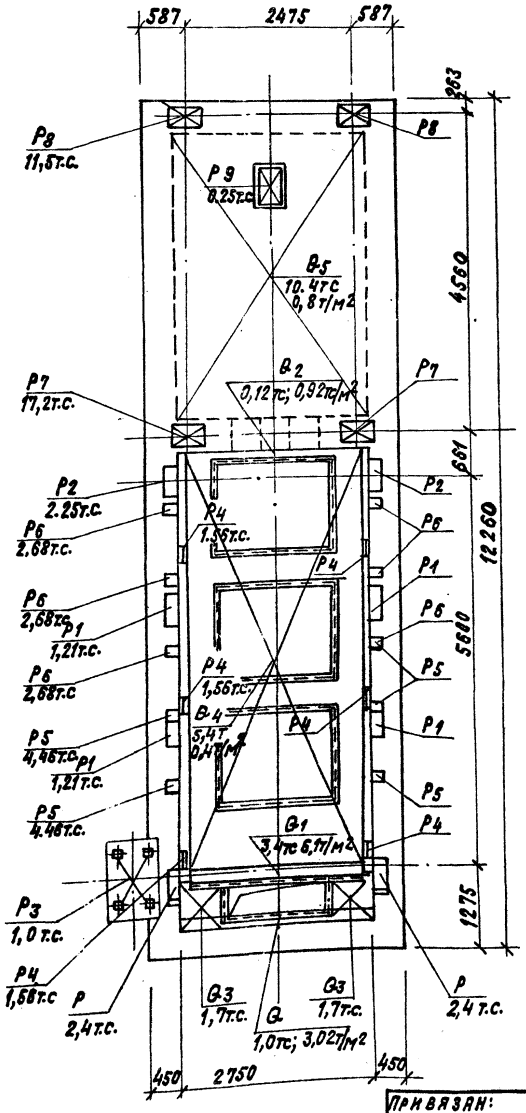

Спецификация к схеме фундамента под котел ФОМ1

Марка позиция	Обозначение	Наименование	Кол.	Масса ед.кг	Примеч.
		ФОМ1			
		Опоры			
ОПМ1	лист 42	ОПМ1	1		
ОПМ2	лист 42	ОПМ2	2		
ОПМ3	лист 42	ОПМ3	2		
		Колонны			
КМ1	лист 43	КМ1	2		
КМ1а	лист 43	КМ1а	2		
КМ2	лист 43	КМ2	1		
КМ2а	лист 43	КМ2а	1		
		Балки			
БМ1	лист 46	БМ1	1		
БМ1а	лист 46	БМ1а	1		
БМ2	лист 46	БМ2	1		
БМ3	лист 46	БМ3	1		
БМ4	лист 46	БМ4	1		
		Плита			
ПМ1	листы 44, 45	ПМ1	1		
		Прочие элементы			
□8; ℓ=1300		Г.8, ГОСТ 8239-72; ℓ=1300	3		
		Материалы			
		Бетон класса В15	34,8	м3	

1. Данный лист читать с листом 41
2. Подготовка под фундаменты - бетон В 7,5 Минимальная толщина подготовки 100 мм. Отметка подошвы опорных частей, расположенных вблизи ф-тов каркаса здания должна быть на уровне последних глубина заложения регулируется бетонной подготовкой.
3. Армирование см. на листах 42, 43.

Привязан:

Инв. №

Гл.инж.	Беседин		
Нач.отд.	Чистоусов		
Гл.инж.	Лалагин		
Гл.спец.	Писарев		
Рук.гр.	Чукуров		
Проектир.	Балашова		
Н.контр.	Алешникова		
Нач.сект.	Писарев		

903-1-250.87 — КЖ

Котельная с 4 котлами КЕ-25-14С топливо-каменные и бурые угли.

Главный корпус

Стадия	Лист	Листов
Р	40	

Подземное хозяйство. Фундамент ФОМ1 под котел. Схемы расположения

САНТЕХПРОЕКТ

22699-08 67

Копировал: Крайлина Формат: А2

Согласовано: КУ-2 Заказ 1155

Инв. № подл. | Подпись и дата | Взам. инв. №

Альбом 7 ч. 1

1 — 1

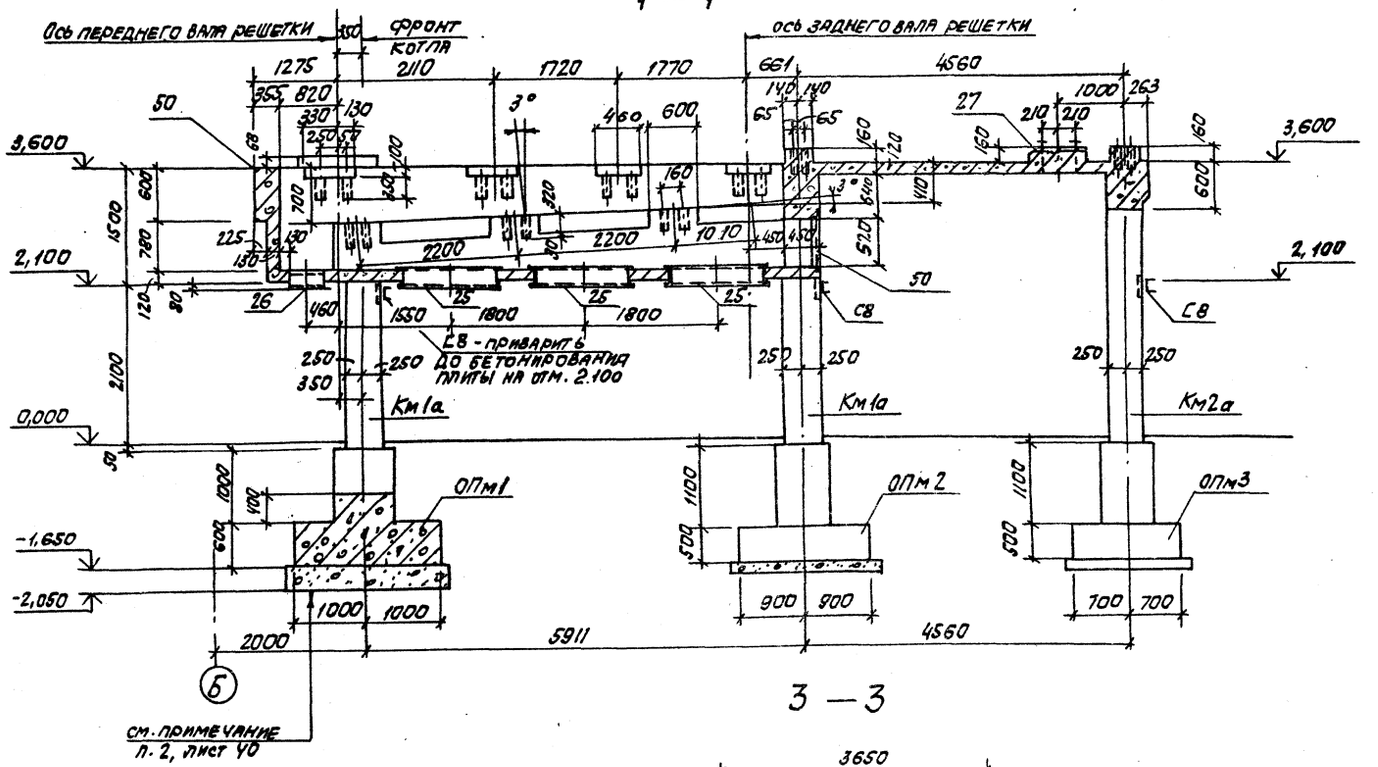

2 — 2

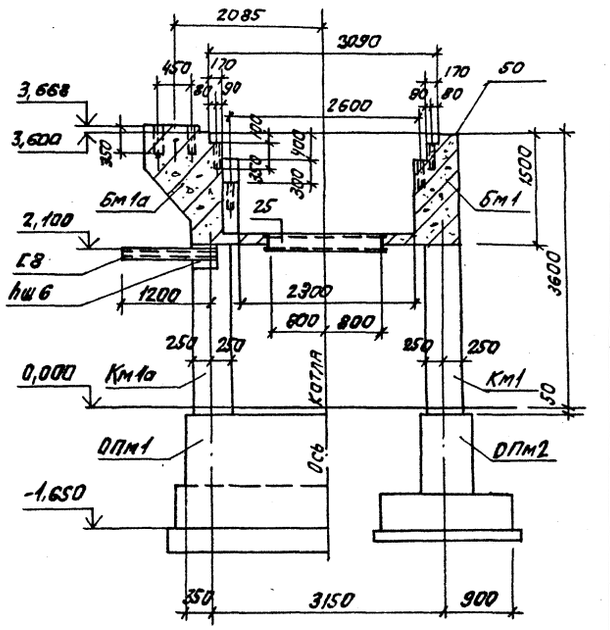

3 — 3

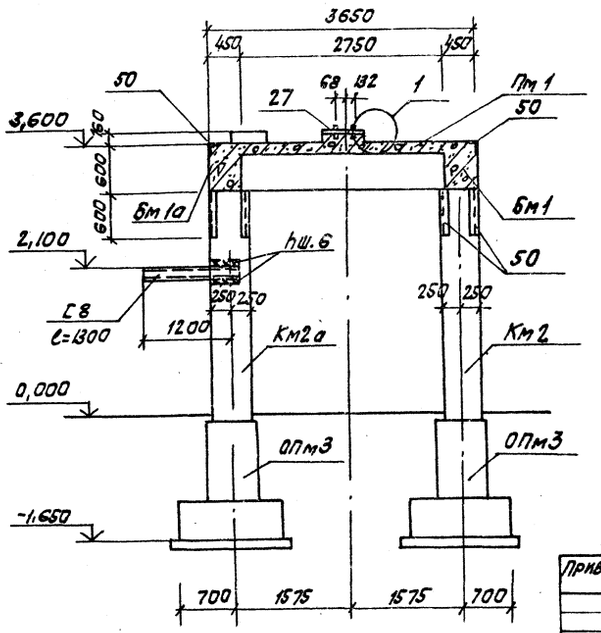

1

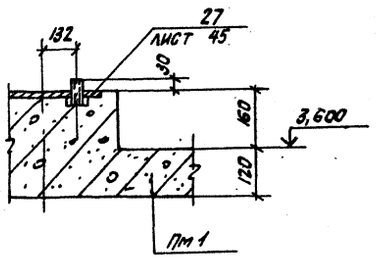

1. Данный лист см. совместно с листом 40.
2. Армирование фундамента см. на листах 42, 43.
3. Спецификацию на закладные детали см. на листе 45.

				903-1-250.87 -КН	
Гл. инж.	Беседин			Котельная с 4 котлами КЕ-25-14с. Топливо- каменные и бурые угли.	
Нач. отд.	Чистоусов				
Гл. конст.	Папагин				
Гл. спец.	Писарев			Главный корпус.	Стадия: Р; Лист: 41; Листов:
Рук. гр.	Чикуров				
Провер.	Балашова				
Инжен.	Алешников			Подземное хозяйство ФОМ 1. Разрезы 1-1; 3-3.	САНТЕХПРОЕКТ
Привязан:					
Инв. №		Нормокон.	Писарев		

Инв. № подл. | Подп. и дата | Взам. инв. №

Схема расположения опор и колонн

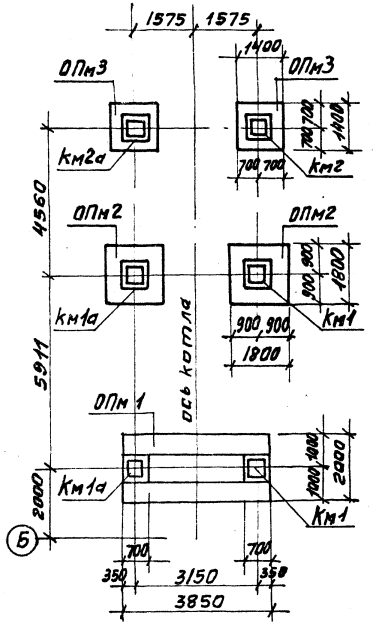

ОПм1

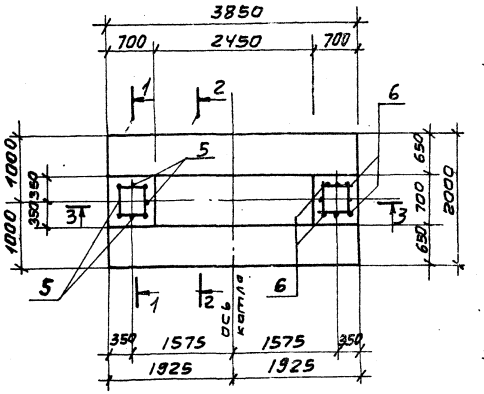

1—1

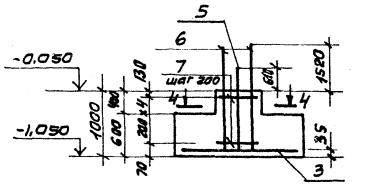

2—2

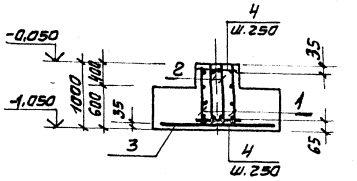

3—3

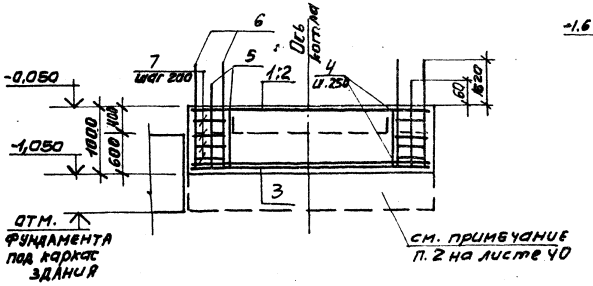

5—5

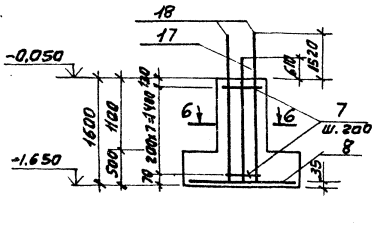

7—7

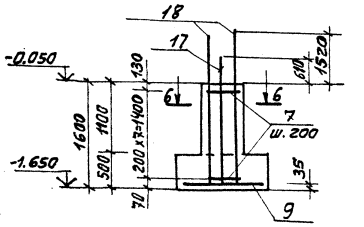

4—4

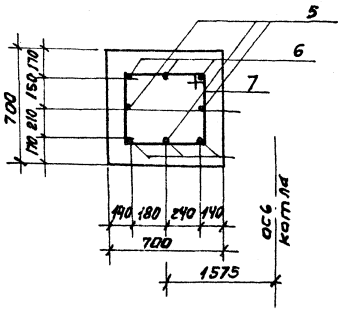

6—6

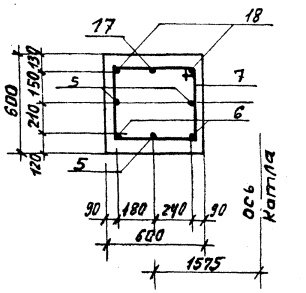

ОПм2

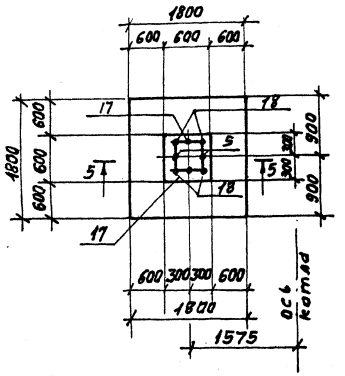

ОПм3

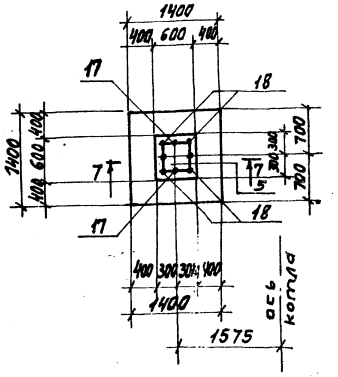

1. Данный лист см. совместно с листом 43.
2. Условия выполнения подготоки под опору ОПм1 см примечания п.2 на листе 40
3. Опоры ОПм2 и ОПм3 бетонировать совместно с фундаментом каркаса.

привязан.

Инв. №

ГИП	Козлов		903-1-250.87-КЖ		
Нач.отд	Чистоусов		Котельная в 4 котлами КЕ-25-14с Топливо-каменные и бурые угли		
Гл.конс	Палагин				
Гл.спец	Писарев		Главный корпус	Стадия	Лист	Листов
Рук.гр	Чижуров			Р	42	
Провер	Болошов		Подземное хозяйство ФОм1. Опорные подушки ОПм1, ОПм2, ОПм3	САНТЕХПРОЕКТ		
Инжен	Алешникова					
Н.конт	Писарев		22699-08 69			

Инв. № подл. | Подпись и дата | Взам. инв. №

Альбом 7 4.1

Схема расположения каркасов и закладных изделий в колоннах ФОм1

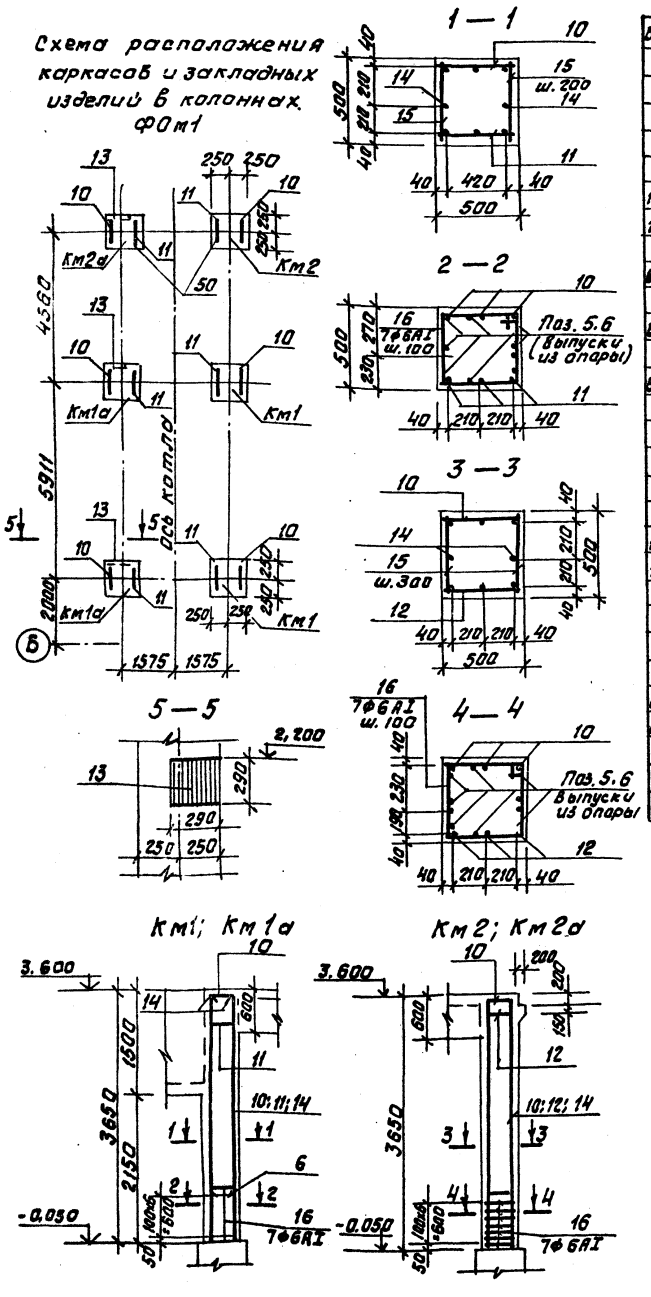

Б4			Ф16АIII ГОСТ5781-82		
	41		ℓ=2270	8	
	42		ℓ=3190	8	
			Колонны Км1-ш2. Км1а-шт2		
			Сборочные единицы		
			Каркасы плоские		
11	10	903-1-250.87 кж.И.7.2	Кр3	4	
11	11	903-1-250.87-кж.И.7.2	Кр4	4	
			Изделия закладные		
Б4	13	3.400-6/76	МИ1-38	2	только для Км1а
			Детали		
Б4			Ф16АIII ГОСТ5781-82*		
	14		ℓ=3630	8	
Б4			Ф6АI ГОСТ5781-82		
	15		ℓ=460	120	
	16*		ℓ=1900	28	
			Колонны Км2-шт1 Км2а-шт.1		
			Сборочные единицы		
			Каркасы плоские		
11	10	903-1-250.87-кж.И.7.2	Кр3	2	
11	12	903-1-250.87-кж.И.7.2	Кр5	2	
			Изделия закладные		
	13	3.400-6/76	МИ1-38	1	только для Км2а
	50	3.400-6/76	МИ4-17	1,2	м.п.
			Детали		
Б4	14		Ф16АIII ГОСТ5781-82* ℓ=3630	4	
Б4			Ф6АI ГОСТ5781-82*		
	15		ℓ=460	60	
	16*		ℓ=1900	14	

* Позиции 5÷7, 17, 18 - см. Ведомость деталей.

Ведомость деталей

Поз.	Эскиз
5	1570 / 100
6	2480 / 100
7	400 / 510 / 440 / 470
16	440 / 510 / 440 / 510
17	2170 / 100
18	3090 / 100

Спецификация к схемам армирования опор и колонн.

Формат	Зона	Поз.	Обозначение	Наименование	Кол.	Примеч.
				Опора ОПм1-шт1		
				Сборочные единицы		
				Каркасы плоские		
11		1	903-1-250.87-кж.И.7.1	Кр1	2	
11		2	903-1-250.87-кж.И.7.1	Кр2	2	
				Сетки арматурные		
11		3	ГОСТ 23279-85	С2 $\frac{16АIII-200}{10АIII-200}$ 195х330 $\frac{100}{75}$	1	90,0кг.
				Детали		
Б4				Ф6АI ГОСТ5781-82*		
		4		ℓ=650	24	
		7		ℓ=1820	16	см. ведомость деталей
Б4				Ф16АIII ГОСТ5781-82*		
		5*		ℓ=1670	8	"
		6*		ℓ=2580	8	"
				Опоры ОПм2-шт.2		
				Сборочные единицы		
				Сетки арматурные		
11		8	ГОСТ 23279-85	С4 $\frac{10АIII-200}{10АIII-200}$ 175х175 $\frac{75}{75}$	2	19,4кг.
				Детали		
Б4				Ф6АI ГОСТ5781-82*		
		7*		ℓ=1820	16	
Б4				Ф16АIII ГОСТ5781-82*		
		17*		ℓ=2270	8	
		18*		ℓ=3190	8	
				Опоры ОПм3-шт.2		
				Сборочные единицы		
				Сетки арматурные		
11		9	ГОСТ 23279-65	С4 $\frac{10АIII}{10АIII}$ 1350х1350 $\frac{75}{75}$	2	11.7кг
				Детали		
Б4				Ф6АI ГОСТ5781-82*		
		7		ℓ=1820	16	см. ведомость деталей

Общий расход ветона на фундамент ФОм1 дан на листе 40.

Гип	Козлов		903-1-250.87 -КЖ
Нач.отд.	Чистоусов	87	Котельная с 4 котлами КЕ-25-14г Топливо-каменные и бурые угли.
Гл.конст.	Палагин		
Гл.спец.	Писарев		Главный корпус. Стадия Р Лист 43 Листов
Рук.гр.	Чикуров		
Пров.	Балашова		Подземное хозяйство ФОм-1. Колонны Км1,1а Км2,2а. САНТЕХПРОЕКТ
Инж.	Алешникова		
Н.конт.	Писарев		

Привязан:

Инв.№

Копировал: Федотов 22699-08 70 Формат А2

Инв.№подл. | Подпись и дата | Взам.инв.№

Схемы армирования Пм1.

Раскладка нижних арматурных сеток

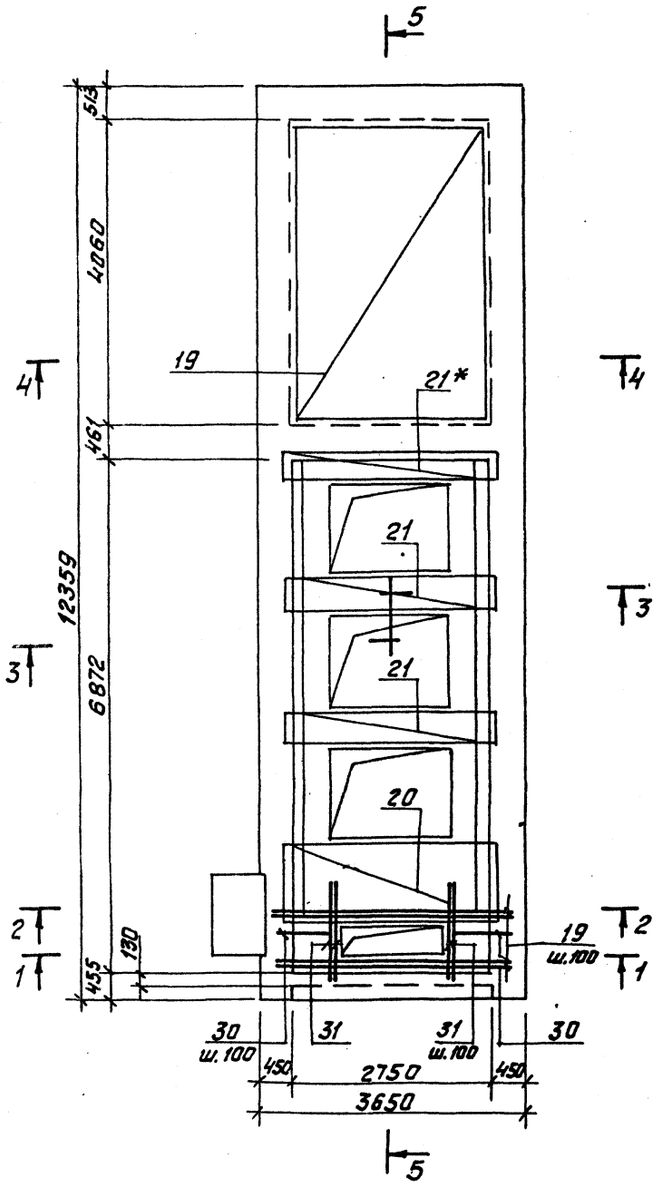

Раскладка верхних арматурных сеток.

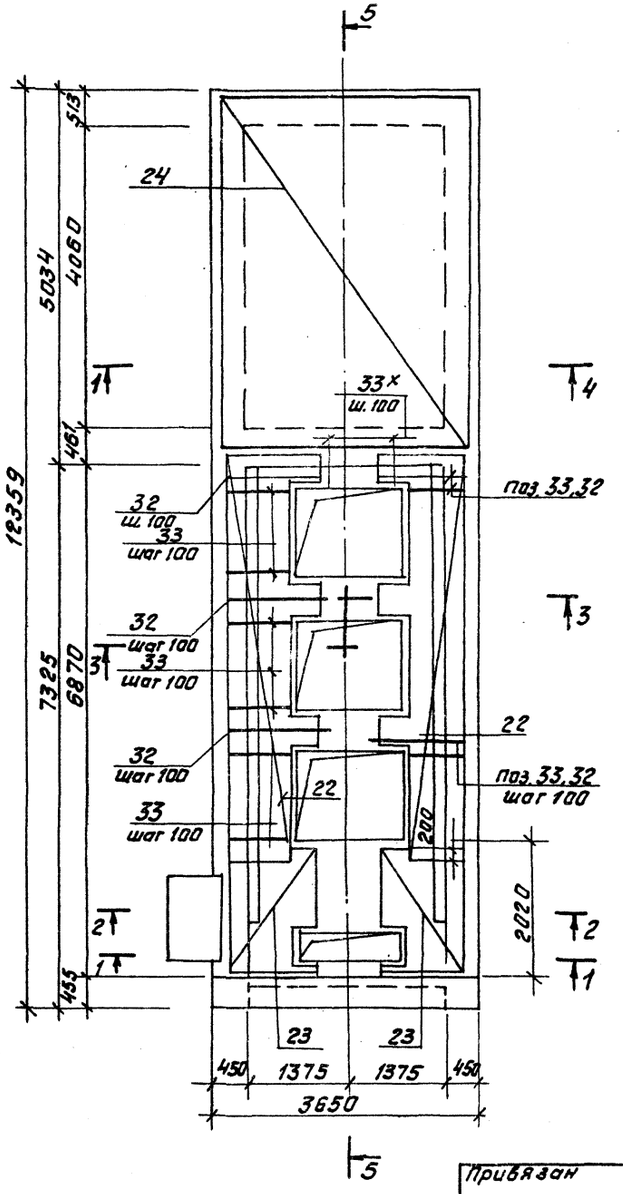

1 – 1

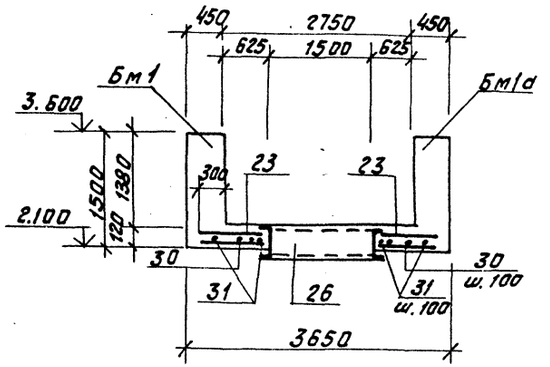

2 – 2

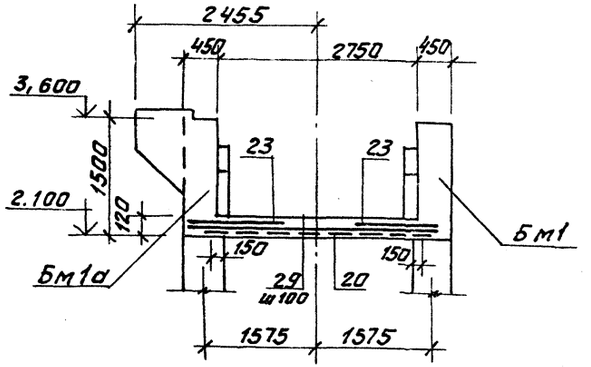

Сечения 3-3 ÷ 5-5 см. на листе 45

Инв.№подл. | Подпись и дата | Взам.инв.№

Привязан

Инв.№

ГИП	Козлов			903-1-250.87- КЖ	
Нач.отд	Чистоусов		17	Котельная с 4 котлами КЕ-25-14С. Топливо-каменные и бурые угли	
Гл.конс.	Палагин				
Гл.спец	Писарев			Главный корпус	Стадия: Р; Лист: 44; Листов:
Рук.гр.	Чикуров				
Пров.	Балашова				
Инж.	Ялешникова			Подземное хозяйство Фунт. плита Пм1. Схема армирования.	САНТЕХПРОЕКТ
Н.контр.	Писарев				

Копировал: Фермач- 22699-08 11 Формат А2

Альбом 7 4.1

Спецификация к схеме армирования плиты Пм1

Формат	Зона	Поз.	Обозначение	Наименование	Кол.	Примеч.
				Плита Пм1- 1шт		
				сварочные единицы		
				сетки арматурные		
		19	ГОСТ 23279-85	Сс $\frac{8AI-100}{8AI-100}$ 275×415	1	92,7кг
		20	ГОСТ 23279-85	Сс $\frac{10AIII-100}{6AI-2}$ 105×305	1	24,4кг
		21	ГОСТ 23279-85	45×345	3	10,6кг
		22	ГОСТ 23279-85	Сс $\frac{6AI-100}{10AIII-100}$ 145×525	2	56,7кг
		23	ГОСТ 23279-85	145×250	2	26,8кг
		24	ГОСТ 23279-85	Сс $\frac{8AI-100}{8AI-100}$ 355×485	1	138,5кг
				Изделия закладные		
		25	903-1-250.87-КЖС.ч.7.8	МН1	3	
		26	903-1-250.87-КЖС.ч.7.9	МН2	1	
		27	903-1-250.87-КЖС.ч.7.10	МН3	1	
		28	3.400-6/76	МИЗ-14	1	
				Детали		
Бч		29		ФIIAIII, ГОСТ5781-82* ℓ=3350	8	2,1кг
Бч		30		ℓ=950	10	0,6кг
Бч		31		ℓ=1300	14	0,8кг
Бч		32		ℓ=1550	28	1,0кг
Бч		33*		ℓ=1150	90	0,7кг
Бч		34*		ФIIAIII ГОСТ5781-82*; ℓ=450	11	0,2кг
Бч		35*		ℓ=1800	19	0,7кг
Бч		36*		ℓ=1270	19	0,5кг
Бч		37*		ℓ=3200	12	1,3кг.

* Позиции 33÷37 см. Ведомость деталей.

Общий расход бетона на фундамент ФОм1 дан на листе 40.

3 - 3

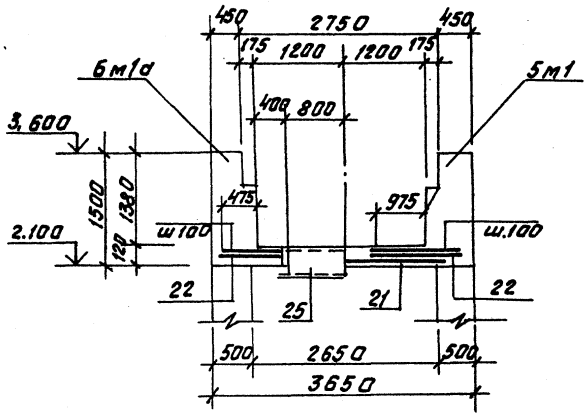

4 - 4

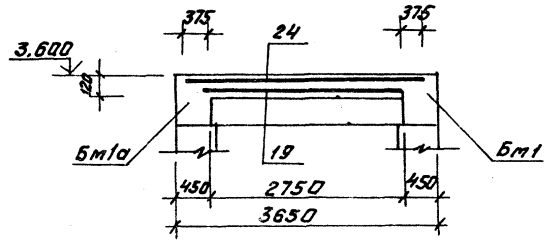

5 - 5

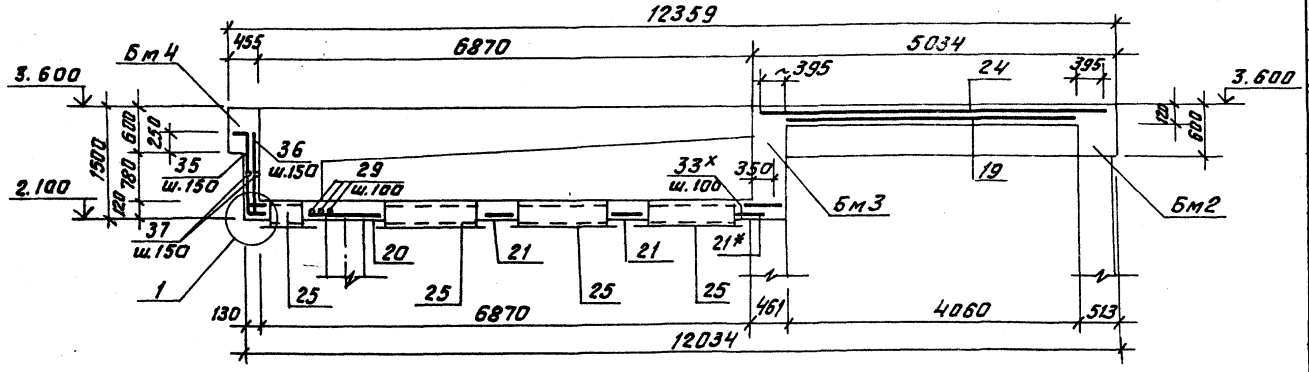

Ведомость деталей

поз.	Эскиз
33	90 ⌐ 1060
34	90 ⌐ 230
35	300 ⌐ 230 1150
36	60 1150 60
37	65 3070 65

1. Защитный слой бетона 20мм.
2. Размещение закладных деталей см. на листе. 40.
3. Отверстия в сетках вырезать по месту.
4. Ведомость расхода стали см. на листе. 48.
5. Позиции 21 и 33 обрезать на месте.

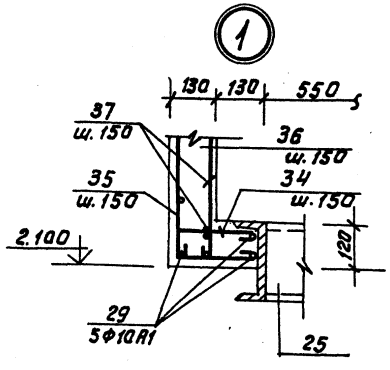

Привязан

Инв.№

ГИП	Казлов		903-1-250.87 - КЖ
Нач.отд	Чистоусов		Котельная с 4 котлами КЕ-25-14С. Топливо-каменные и бурые угли
Гл.конст	Палагин		
Гл.спец	Писарев		Главный корпус — Стадия: Р; Лист: 45; Листов:
Рук.гр.	Чукуров		
Пров.	Балашов		Подземное хозяйство ФПм1. ПМ1- Армирование. Разрезы 3-3 ÷ 5-5.
Инж.	Алешников		САНТЕХПРОЕКТ
Н.контр	Писарев		

Копировал: Федоин 22699-08 12 Формат А2

Альбом 7 4.1

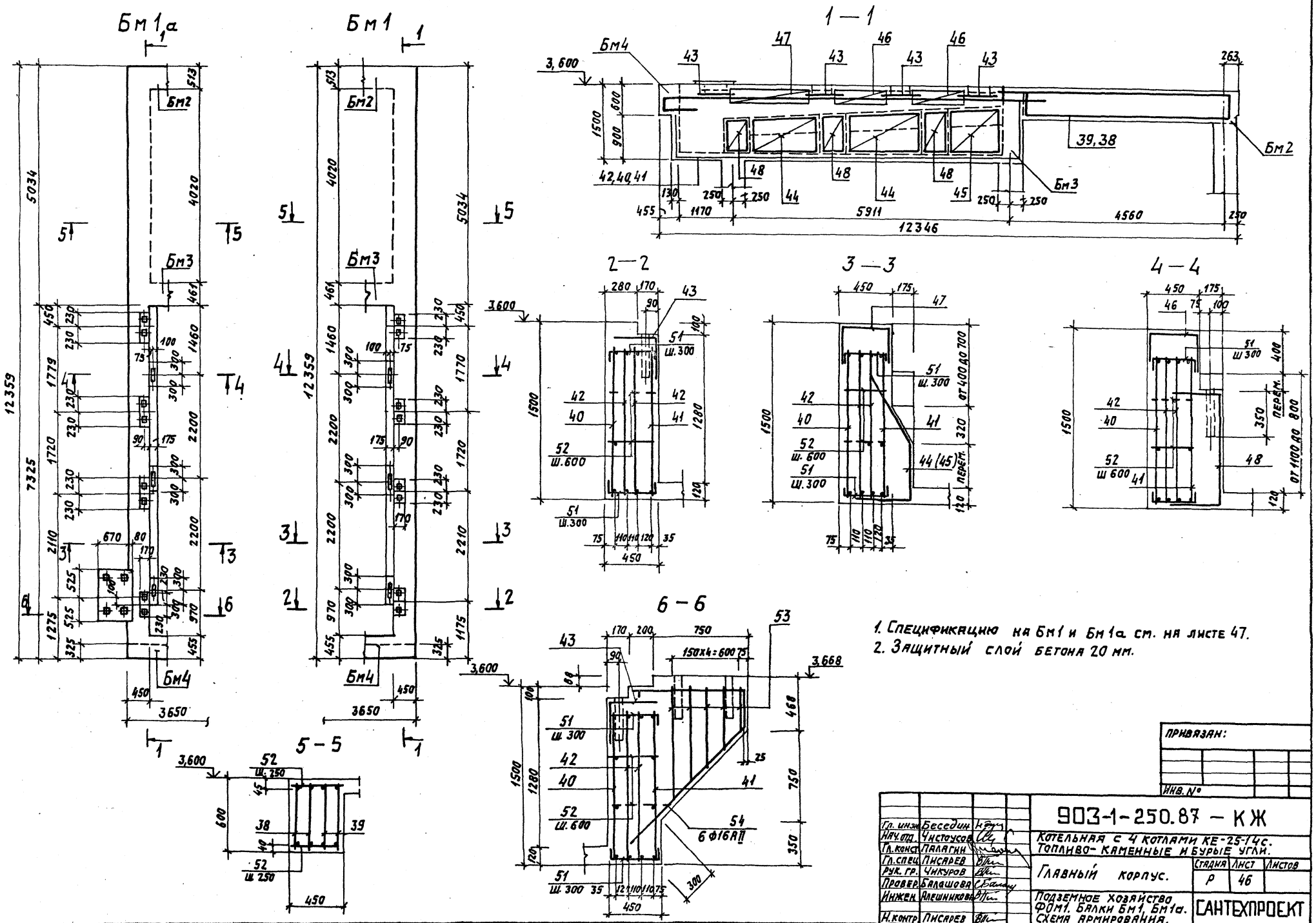

1. Спецификацию на Бм1 и Бм1а см. на листе 47.
2. Защитный слой бетона 20 мм.

Привязан:

Инв. №

Гл. инж.	Беседин		
Нач. отд.	Чистоусов		
Гл. конст.	Палагин		
Гл. спец.	Писарев		
Рук. гр.	Чикуров		
Провер.	Балашова		
Инжен.	Алешникова		
Н. контр.	Писарев		

903-1-250.87 — КЖ

Котельная с 4 котлами КЕ-25-14с. Топливо- каменные и бурые угли.

Главный корпус.

Стадия	Лист	Листов
Р	46	

Подземное хозяйство ФОМ1. Балки Бм1, Бм1а. Схема армирования.

САНТЕХПРОЕКТ

Инв. № подл. | Подпись и дата | Взам. инв. №

Копировал: Логинова 22699-08 13 Формат: А2

Альбом 7 ч.1

Бм2

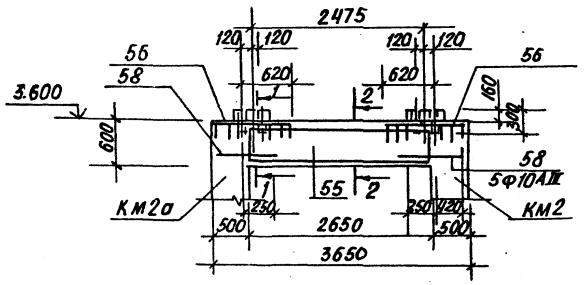

Бм3

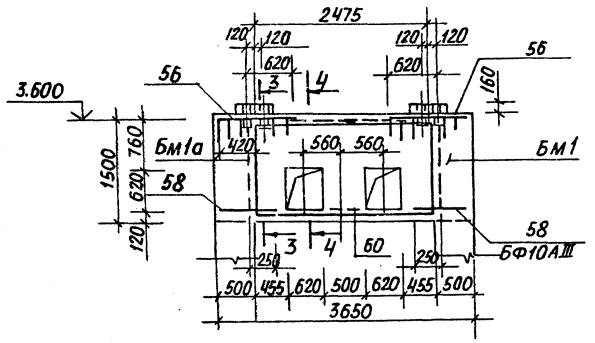

1 — 1

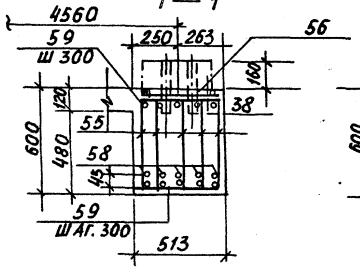

2 — 2

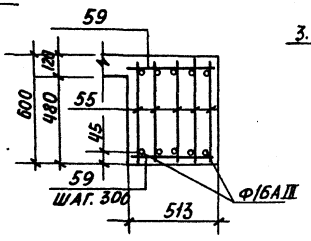

3 — 3

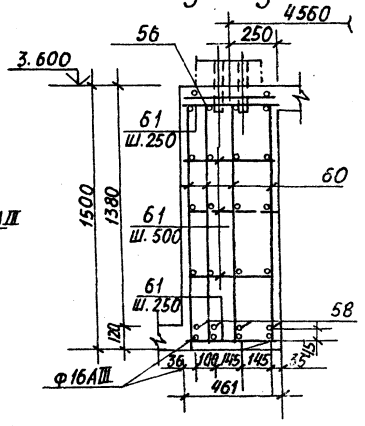

4 — 4

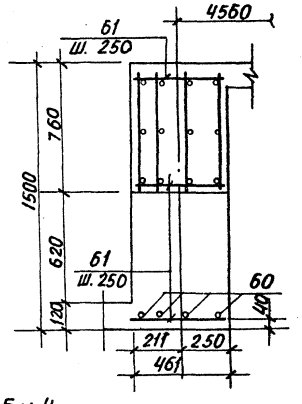

5 - 5

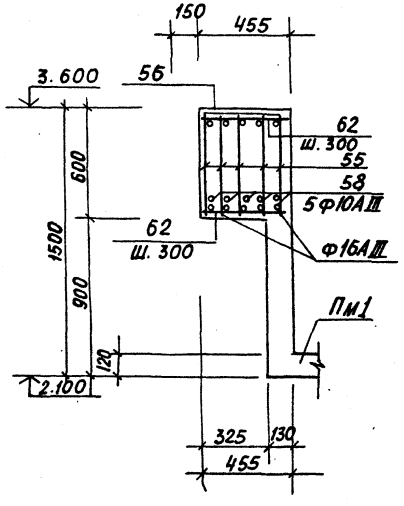

6 - 6

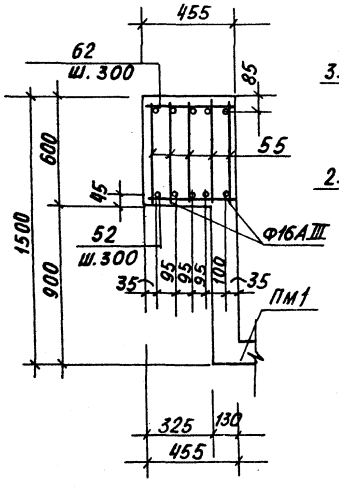

Бм4

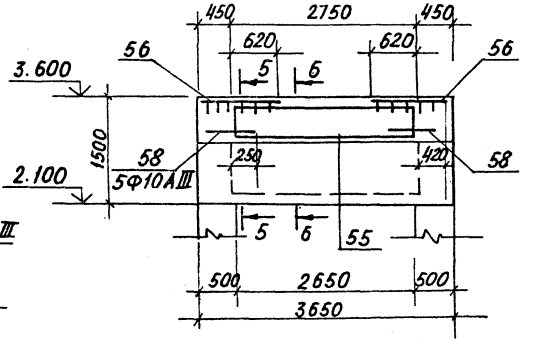

Спецификация к балкам Бм 1, Бм1а, Бм 2, Бм3, Бм 4

Форм.	Зона	Поз.	Обозначение	Наименование	Кол.	Прим.
				Балка Бм1-1шт.		
				Сборочные единицы		
				Каркасы плоские		
		38	903-1-250.87-КЖ.И. 7.3	КР6 А	2	
		39	903-1-250.87-КЖ.И. 7.3	КР6 ПР.	2	
		40	903-1-250.87-КЖ.И. 7.4	КР7 А.	1	
		41	903-1-250.87-КЖ.И. 7.4	КР7 ПР	1	
		42	903-1-250.87-КЖ.И. 7.4	КР8	2	
				Сетки арматурные		
		43	903-1-250.87-КЖ.И. 7.7	С4	4	
		44	903-1-250.87-КЖ.И. 7.7	С3	2	
		45	903-1-250.87-КЖ.И. 7.7	С1	1	
		46	903-1-250.87-КЖ.И. 7.7	С2	2	
		47	903-1-250.87-КЖ.И. 7.7	С6	1	
		48	903-1-250.87-КЖ.И. 7.7	С5	3	
				Изделия закладные		
Б.Ч		50	3.400.6/76	МИ4-17	250	мп
				Детали		
Б.Ч		51		Ф8АI ГОСТ 5781-82* ℓ=570	50	см. лист.
Б.Ч		52		ℓ=420	45	
				Балка Бм1а - 1шт		
				Сборочные единицы		
				Каркасы плоские		
		38	903.-1-250.87- КЖ.И. 7.3	КР6 А	2	
		39	903-1-250.87-КЖ.И. 7.3	КР6 ПР	2	
		40	903-1-250.87-КЖ.И. 7.4	КР7 А	1	
		41	903-1-250.87-КЖ.И. 7.4	КР7 ПР	1	
		42	903-1-250.87-КЖ.И. 7.4	КР8	2	
				Продолжение см. на листе 48		

Общий расход бетона на фундамент ФО М1 дан на листе 40

Привязан:

Инв. №

Инв. № подл. | Подп. и дата | Взам. инв. №

ГИП	Кузлов		903-1-250.87-КЖ
Нач.отд	Чистоусов		Котельная с 4 котлами КЕ-25-14С
Гл. Кон.	Палагин		топливо- каменные и бурые угли
Гл.спец	Писарев		Главный корпус
Рук. гр.	Чикуров		Стадия: Р; Лист: 47; Листов:
Пров.	Балашова		Подземное хозяйство. ФОМ1. Балки Бм2,5м3. Бм4. Схемы армирования
Инж.	Алешников		САНТЕХПРОЕКТ
Н. контр.	Писарев		

22699-08 74

Альбом 7 4.1

Спецификация к балкам Бм1, Бм1а, Бм2, Бм3, Бм4

продолжение (начало см. лист 47)

Формат	Зона	Поз.	Обозначение	Наименование	Кол.	Примеч.
				Сетки арматурные		
11		43	903-1-250.87- КЖ.И.7.7	С4	4	
11		44	903-1-250.87 - КЖ.И.7.7	С3	2	
11		45	903-1-250.87 - КЖ.И.7.7	С1	1	
11		46	903-1-250.87 - КЖ.И.7.7	С2	2	
11		47	903-1-250.87- КЖ.И.7.7	С6	1	
11		48	903-1-250.87- КЖ.И.7.7	С5	3	
				Изделие закладное		
64		50	3.400- 6/76	МИ4- 17	25,0	м.п.
				Детали		
64		51*		Ф8 А I ГОСТ 5781-82* ℓ=570	50	см. ведомость дет.
64		52		ℓ=420	45	
64		53*		ℓ=3540	5	см. ведомость дет.
64		54*		Ф16 А III ГОСТ 5781-82* ℓ=3000	6	"
				Балка Бм2 - 1 шт.		
				Сборочные единицы		
				Каркасы плоские		
11		55	903-1-250.87- КЖ.И.7.3	КР9	5	
11		56	903-1-250.87 - КЖ.И.7.6	КР10	2	
				Изделие закладное		
64		50	3.400- 6/76	МИ4-17	7,6	мп
				Детали		
64		58		Ф10 А III ГОСТ 5781-82* ℓ=500	10	
64		59		Ф6 А I ГОСТ 5781-82* ℓ=480	20	
				Балка Бм3 - 1 шт.		
				Сборочные единицы		
				Каркасы плоские		
11		56	903-1-250.87 - КЖ.И.7.5	КР10	2	
11		60	903-1-250.87- КЖ.И.7.6	КР11	4	
				Изделие закладное		
64		50	3.400- 6/76	МИ4- 17	6,0	обрамление отверстий
				Детали		
64		58		Ф10 А III ГОСТ 5781-82* ℓ=500	10	
64		61		Ф6 А I ГОСТ 5781-82* ℓ=430	40	
				Балка БМ4 - 1 шт		
				Сборочные единицы		
				Каркасы плоские		
11		55	903-1-250.87- КЖ.И.7.3	КР9	5	
11		56	903-1-250.87 - КЖ.И.7.5	КР10	2	

см. продолжение

продолжение

Формат	Зона	Поз.	Обозначение	Наименование	Кол.	Примеч.
				Изделие закладное		
64		50	3.400- 6/76	МИ4- 17	7,6	м.п.
				Детали		
64		58		Ф10 А III ГОСТ 5781-82* ℓ=500	10	
64		62		Ф6 А I ГОСТ 5781-82* ℓ=420	20	

*позиции 51, 53, 54 - см. ведомость деталей

Ведомость деталей

Поз.	Эскиз
51	100 | 370 | 100
53	от 40 до 1000 | 70 | 70 | 1000
54	480 | 900 | 350 | 1270 | 900 | 900

Ведомость расхода стали на элемент, кг.

Марка элемента	Арматурные изделия. Арматура класса А I. ГОСТ 5781-82*: 6	8	10	Итого	А III: 10	16	20	25	Итого	Итого	Закладные изделия. Арматура класса. Профильная сталь: 290×10	L 63×6	С20	350×10	Итого	Итого	Арматурная сталь ГОСТ 5781-82*. Класс А I, ф мм: 6	8	10	Итого	Класс А II, ф мм: 6	8	12	Итого	Итого	Всего
ФОм-1 ОПм1 (1шт)	15,0		19,0	34,0	9,4	107,1			116,5	150,5																150,5
ОПм2 (2шт)	6,5			6,5	38,6	69,0			107,6	114,1																114,1
ОПм3 (2шт)	6,5			6,5	38,6	69,0			107,6	114,1																114,1
Км1 (2шт)	36,2			36,2		173,7			173,7	209,9	26,4					26,4							12,0	12,0	12,0	248,3
Км1а (2шт)	36,2			36,2		173,7			173,7	209,9	26,4					26,4							12,0	12,0	12,0	248,3
Км2 (1шт)	17,8			17,8		92,0			92,0	109,8	6,6					6,6							3,0	3,0	9,9	119,4
Км2а (1шт)	17,8			17,8		92,0			92,0	109,8	6,6					6,6							3,0	3,0	9,9	119,4
Бм1 (1шт)	48,4	65,3	26,4	140,1	91,0	2,6	99,2	336,6	529,4			142,5				142,5						30,0			30,0	842,0
Бм1а (1шт)	48,4	72,4	26,0	147,2	91,0	31,0	99,2	336,6	587,8			142,5				142,5						30,0			30,0	907,5
Бм2 (1шт)	10,9			10,9	33,7	32,0			65,7	76,6		43,2				43,2						3,6		3,6	46,8	123,4
Бм3 (1шт)	16,1			16,1	27,9	19,4			47,3	63,3		34,3				34,3						2,6		2,6	36,9	100,2
Бм4 (1шт)	12,0			12,0	31,1	32,0			63,1	75,1		43,2				43,2						3,6		3,6	46,8	122,0
Пм1 (1шт)	64,7	199,2		263,9	308,5				308,5	572,0			436,5	19,0	10,4	465,9						18,2			18,2	1056,1
																									Итого:	4265,3

Расход бетона на ФОм1 дан на листе 40.

ГИП	Козлов		903-1-250.87 — КЖ
Нач.отд	Чистоусов		Котельная с 4 котлами КЕ-25-14С. Топливо - каменные и бурые угли
Гл.конст	Паласин		
Гл.спец	Писарев		Главный корпус
Рук.гр	Чикуров		Стадия: Р; Лист: 48; Листов:
Пров	Балашова		
Инж.	Алешникова		Подземное хозяйство. ФОм1. Спецификации. Ведомость расхода стали.
Н.контр	Писарев		САНТЕХПРОЕКТ

Привязан:

Инв.№

Инв.№подл. | Подпись и дата | Взам.инв.№

Копировал: Федотова 22699-08 75 Формат А2

Альбом 7 4.1

ФОМ 2

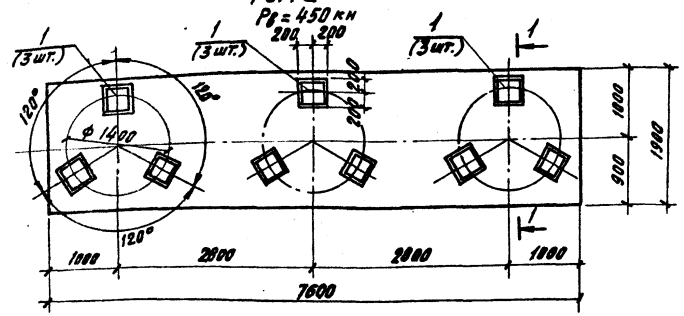

1 – 1

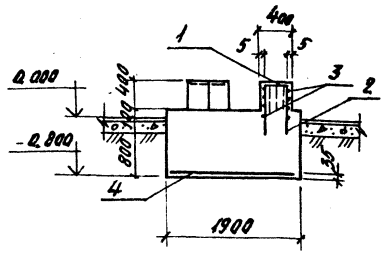

ФОМ 3, ФОМ 4

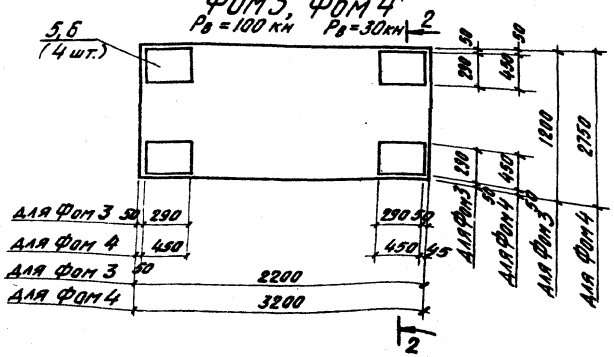

2 – 2

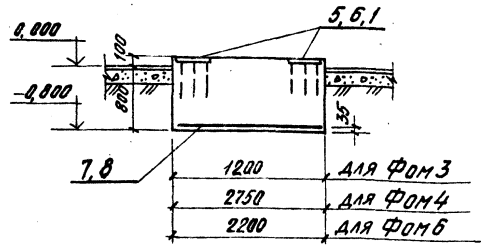

ФОМ 6

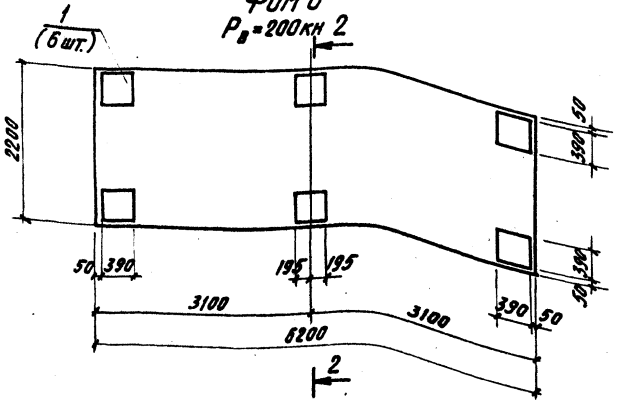

Спецификация Фом 2, Фом 3, Фом 4, Фом 6

Формат	Зона	Поз.	Обозначение	Наименование	Кол.	Прим.
				Фом 2		
				Сборочные единицы и детали		
		1	3.400-6/76	Закладн. деталь МИ1-35	9	13,7 кг
				Арматурн. изделия		
		2		ф8 AIII ГОСТ 5781-82 ℓ=750	72	0,3 кг
		3		ф6 AI ГОСТ 5781-82 ℓ=350	144	0,08 кг
		4	ГОСТ 8478-81	Сетка $\frac{6AI-150}{6AI-150}$ 1850	7,5 п.м.	5,8 кг/п.м.
				Материал		
				Бетон класса В15		13,0 м³
				Фом 3		
				Сборочные единицы и детали		
		5	3.400-6/76	Закладн. деталь МИ-138	4	9,6 кг
				Материал		
				Бетон класса В15		2,4 м³
				Фом 4		
				Сборочные единицы и детали		
		6	3.400-6/76	Закладн. деталь МИ1-34	4	17,7 кг
		7	ГОСТ 8478-81	Сетка $\frac{6AI-150}{6AI-150}$ 2700-3150	1	25,2 кг
				Материал		
				Бетон класса В15		7,8 м³
				Фом 6		
		1	3.400-6/76	Закладн. деталь МИ1-35	6	13,7 кг
		8	ГОСТ 8478-81	Сетка $\frac{6AI-150}{6AI-150}$ 2150	6,1 п.м.	6,6 кг/п.м.
				Материал		
				Бетон класса В15		12,2 м³

Выборка стали на элемент, кг

Марка элемента	Изделия арматурн.				Изделия закладные						Общий расход
	Арматура класса			Всего	Арматура класса			Прокат марки		Всего	
	AI	AIII			AIII			ВСт3кп2			
	ГОСТ 5781-82*				ГОСТ 5781-82*			ГОСТ 103-76*			
	ф6	ф8	Итого		ф10	ф12	Итого	δ=10	Итого		
Фом 2	55,0	21,6	76,6	76,6	10,0		10,0	102,0	102,0	108,0	194,6
Фом 3	—	—	—	—	—	11,8	11,8	26,4	26,4	38,2	38,2
Фом 4	25,2	—	25,2	25,2	4,5	—	4,5	63,5	63,5	68,0	93,2
Фом 6	40,3	—	40,3	40,3	6,8	—	6,8	72,0	72,0	78,8	119,1

Привязан:

Инв. №

Гл. инж.	Бесединн		903-1-250.87 -КЖ
Нач. отд.	Чистоусов		Котельная с 4 котлами КЕ-25-14С
Гл. конст.	Палагин		Топливо-каменные и бурые угли.
Гл. спец.	Писарев		Главный корпус
Рук. гр.	Чикуров		Стадия Р; Лист 49; Листов
Провер.	Писарев		
Вед. инж.	Балашова		Фундаменты Фом 2, Фом 3, Фом 4, Фом 6
Нормок.	Писарев		САНТЕХПРОЕКТ

22699-08 76

Согласовано

Инв. № подл. | Подпись и дата | Взам. инв. № | Инв. № дубл. | Изм. Кол.уч. | Лист | № док. | Подпись | Дата

Копировал: Кулебакина

Альбом 7 4.1

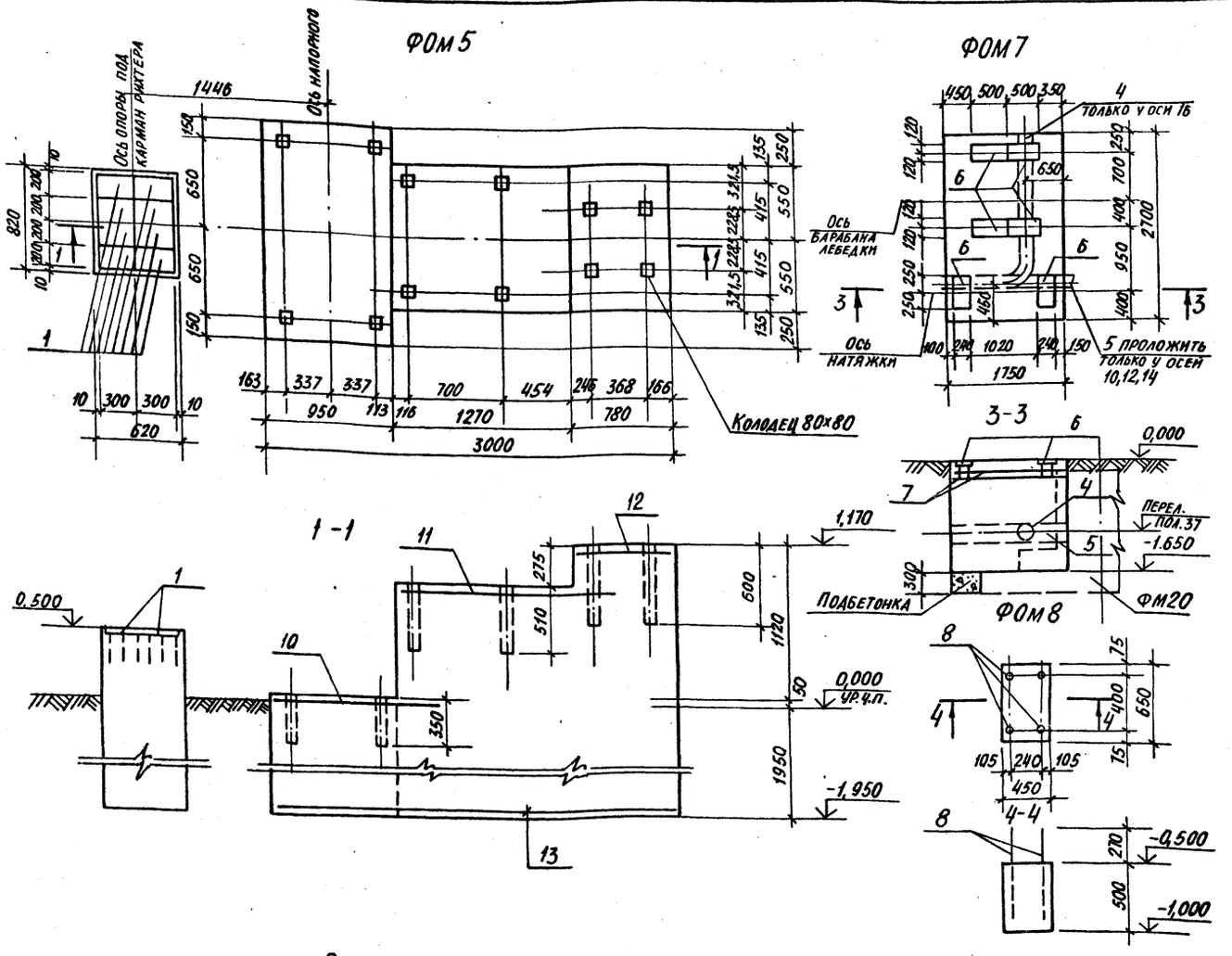

Спецификация фундаментов ФОМ5 ÷ ФОМ

Формат	Зона	Поз.	Обозначение	Наименование	Кол.	Прим.
				ФОМ5		
				Сб. единицы и детали		
		1	3.400-6/76	Изделие закладное МИ 1-29	8	4,5кг
		10	ГОСТ 8478-81	С БАI-100 / БАI-100 1150×1550	1	8,2кг
		11	ГОСТ 8478-81	С БАI-100 / БАI-100 1050×1550	1	7,5кг
		12	ГОСТ 8478-81	С БАI-100 / БАI-100 750×1050	1	3,7кг
		13	ГОСТ 8478-81	С БАI-100 / БАI-100 1550×2950	1	20,8кг
				Материалы		
				Бетон класса В15		9,7м³
				ФОМ7		
				Сб. единицы и детали		
		4	ГОСТ 9941-81*	Труба Ф200 ℓ=2000	1	63,0кг
		5	ГОСТ 9941-81*	Труба Ф300 ℓ=2000	1	117,5кг
		6	3.400-6/76	Изделие закладное МИ 2-5	6	11,6кг
		7	ГОСТ 8478-81	С БАI-100 / БАI-100 1650×2650	2	19,9кг
				Материалы		
				Бетон класса В15		7,8м³
				ФОМ8		
				Сборочные единицы		
		8	ГОСТ 24379.1-80	Болт 1.1 М24×710 ВСТ3ПС2	4	3,1кг
				Материалы		
				Бетон класса В15		0,1м³

Выборка стали на элемент, кг

Марка	Изделия арматурные: Арматура класса AI, ГОСТ 5781-82*, Ф6	Итого	Всего	Изделия закладные: Арматура класса AI, ГОСТ 5781-82*, Ф24	Итого	Арматура класса AIII, ГОСТ 5781-82*, Ф10	Итого	Прокат марки: ГОСТ 9941-81*, Труба Ф200	Труба Ф300	Итого	ГОСТ 103-76*, -40×8	-200×8	Итого	ГОСТ 82-70*, -240×10	Итого	Всего	Общий расход
ФОМ5	40,2	40,2	40,2			4,2	4,2					22,8	22,8			27,0	67,2
ФОМ7	39,8	39,8	39,8			8,4	8,4	63,0	117,5	180,5	4,8		4,8	56,4	56,4	250,1	289,9
ФОМ8				12,4	12,4											12,4	12,4

Согласовано: Отдел КУ-1 Кладов; Отдел КУ-2 Волков

Инв. № подл. | Подпись и дата | Взам. инв. №

Привязан

Инв. N

Гип	Козлов	
Нач. отд.	Чистоусов	
Гл. конс.	Палагин	
Гл. спец.	Писарев	
Рук. гр.	Чикуров	
Ст. инж.	Горбатов	
Провер.	Балашова	
Н. контр.	Писарев	

903-1-250.87-КЖ

Котельная с 4 котлами КЕ-25-14С
Топливо – каменные и бурые угли

Главный корпус

Стадия	Лист	Листов
Р	50	

Фундаменты ФОМ5, ФОМ7, ФОМ8

САНТЕХПРОЕКТ

Альбом 7 41

Фом 9

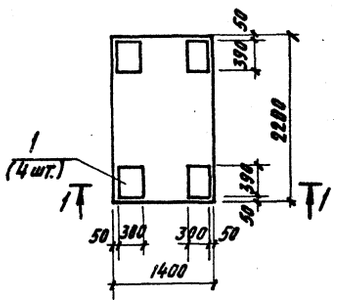

Фом 10

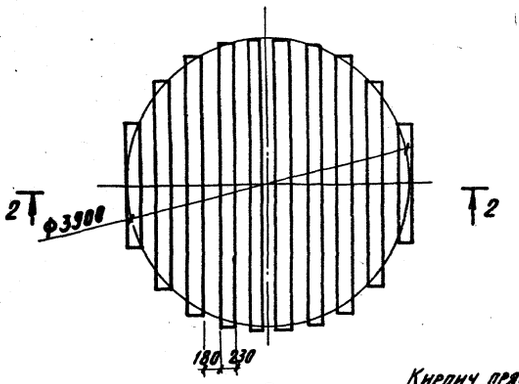

Фом 11

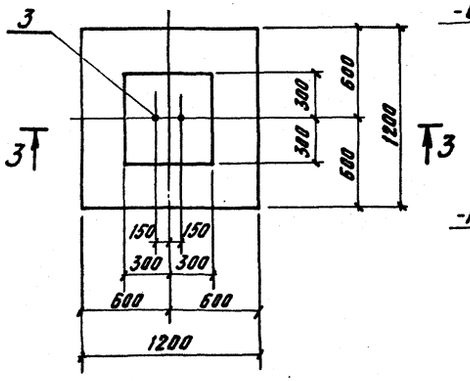

Спецификация Фом 9 ÷ Фом 11.

Формат	Зона	Поз.	Обозначение	Наименование	Кол.	Примеч.
				Фом 9		
				Сборочные единицы и детали		
		1	3.400-6/76	Закладн. деталь МИ1-31	4	11,4 кг
				Материал		
				Бетон класса В15		2,7 м³
				Фом 10		
				Сборочные единицы и детали		
		2	ГОСТ 8478-81	Сетка 6АI-150 / 6АI-150 3850×3850	1	22,2 кг
				Материалы		
				Кирпич прямой кислотоупорный		
				КП ГОСТ 474-80	2,5	м³
				Бетон класса В15		10,0 м³
				Фом 11		
				Сборочные единицы и детали		
		3	ГОСТ 24379.1-80	Болт 1.1 М24×950 ВСт3пс2	2	3,35 кг
		4	ГОСТ 8478-81	Сетка 6АI-150 / 6АI-150 1150×1150	1	4,1 кг
		5	ГОСТ 8478-81	Сетка 6АI-150 / 6АI-150 550×550	1	0,9 кг
				Материал		
				Бетон класса В15		1,0 м³

Выборка стали на элемент, кг

Марка элемента	Изделия арматурные: Арматура класса AI ГОСТ 5781-82* ф6		Итого	Всего	Изделия закладные: Арматура класса AI ГОСТ 5781-82* ф24	AIII ГОСТ 5781-82* ф12	Итого	ВСт3кп2 ГОСТ 103-76* -6-10	Итого	Всего	Общий расход
Фом 9	—		—	—	—	2,2	2,2	9,4	9,4	11,6	11,6
Фом 10	22,2		22,2	22,2	—	—	—	—	—	—	22,2
Фом 11	5,0		5,0	5,0	6,7	—	6,7	—	—	6,7	11,7

Гл. инж.	Беседин		903-1-250.87 -КЖ
Нач. отд.	Чистоусов		Котельная с 4 котлами КЕ-25-14С Топливо-каменные и бурые угли
Гл. конс.	Палагин		
Гл. спец.	Писарев		Главный корпус
Рук. гр.	Чикуров		Стадия: Р; Лист: 51; Листов:
Провер.	Писарев		
Вед. инж.	Балашова		Фундаменты Фом 9 ÷ Фом 11
Нормок.	Писарев		САНТЕХПРОЕКТ

Привязан:

Инв. №

Инв. № подл. | Подпись и дата | Взам. инв. №

Инж. КУ-1 | Кладов

22699-08 78

Копировал: Кульбакина

Альбом 7 ч.1

Схема расположения приямка ПРм1 на отм. 0,000

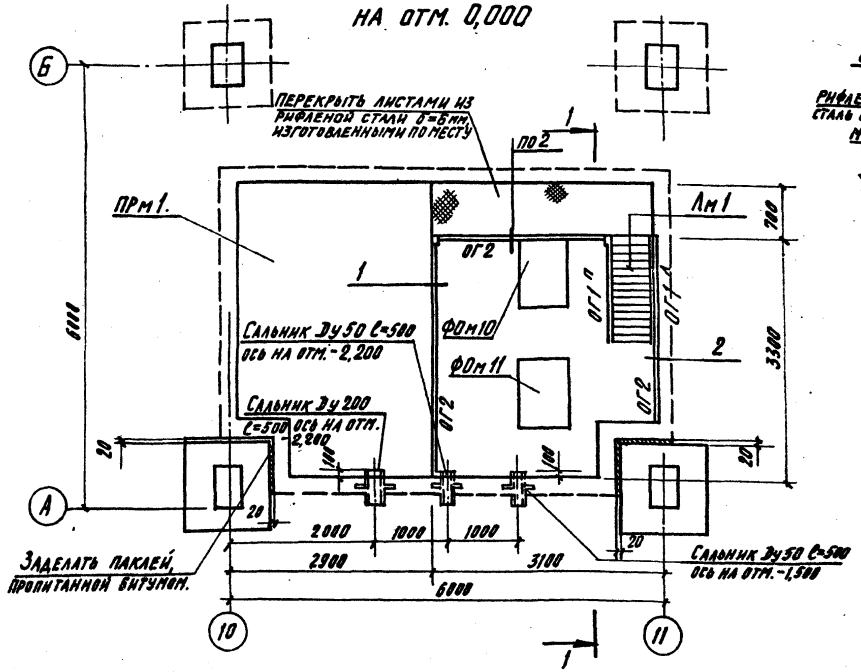

1—1

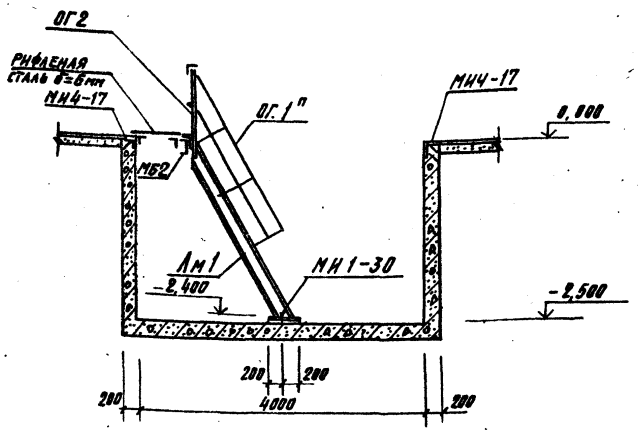

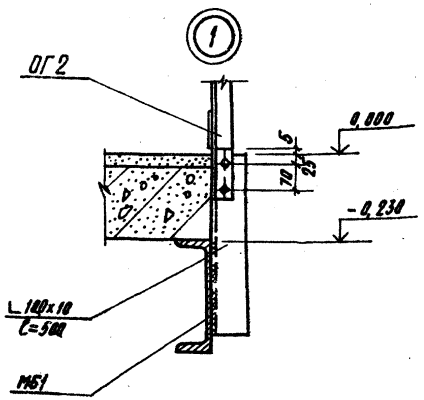

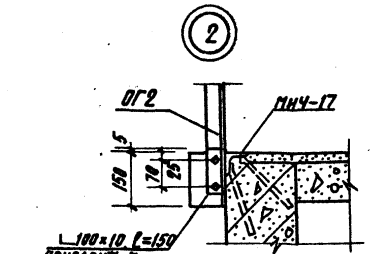

ФОм10, ФОм11

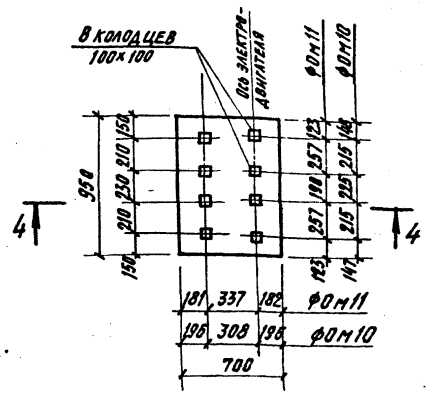

ФОм12

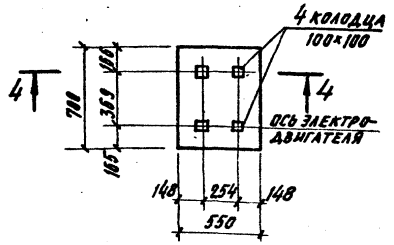

4—4

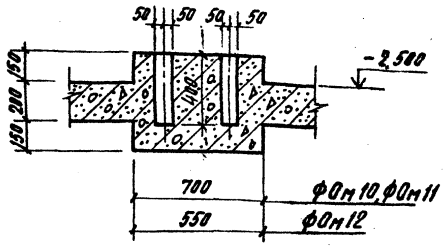

Примечание см. на листе 53

Схема расположения приямка ПРм1 на отм. -2,500

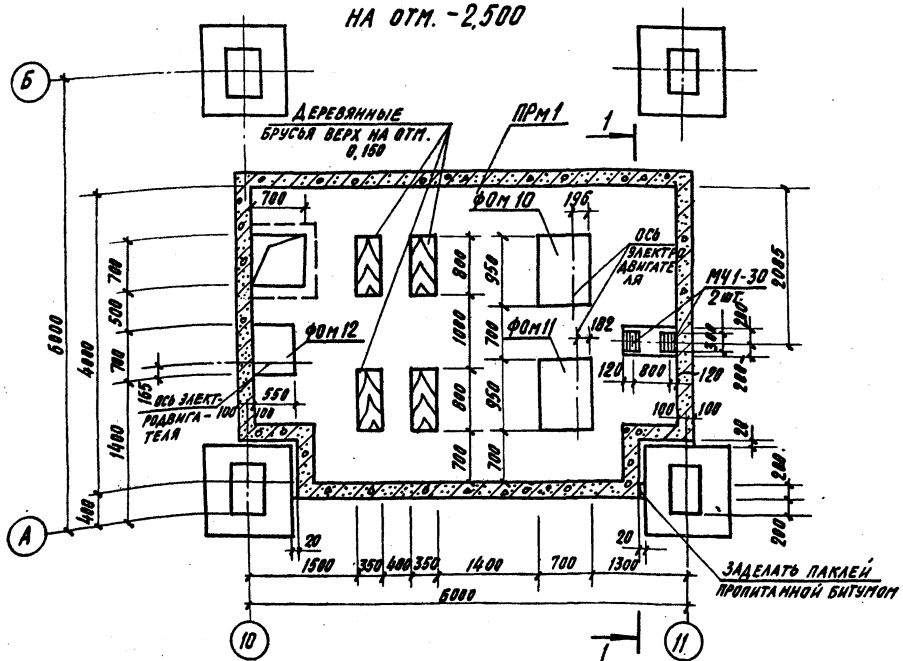

Привязан:

Инв. №

ГИП	Козлов		903-1-250.87 -КЖ
Нач. отд.	Чистоусов		Котельная с 4 котлами КЕ-25-14с Топливо-каменные и бурые угли
Гл. конст.	Палагин		
Гл. спец.	Писарев		Главный корпус. Стадия: Р; Лист: 52; Листов:
Рук. гр.	Чикуров		
Провер.	Балашова		Схемы расположения приямка ПРм1 на отм. 0,00 и -2,500
Инженер.	Алешникова		САНТЕХПРОЕКТ
Нормок.	Писарев		

22699-08 79

Копировал: Кульбакина

Согласовано: Нач. КЖ-2 Волков 87

Инв. № подл. | Подпись и дата | Взам. инв. №

Альбом 7.4.1

Схема армирования ПРм1

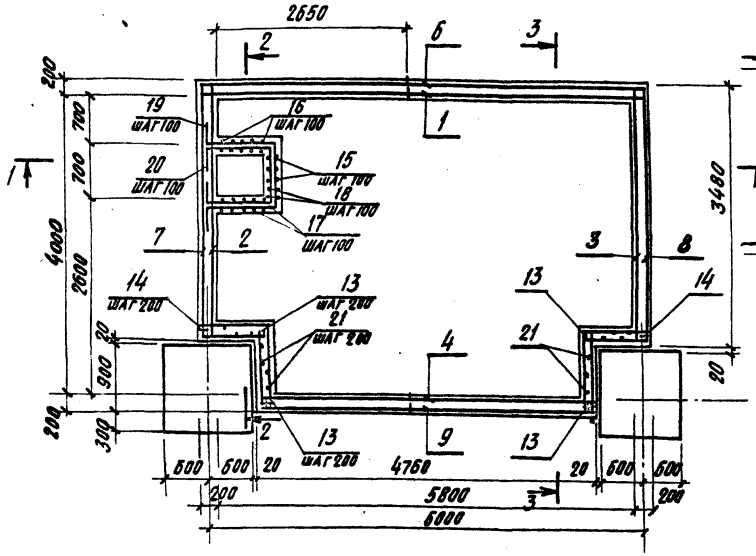

Спецификация к схеме армирования ПРм1

Формат	Зона	Поз.	Обозначение	Наименование	Кол.	Примеч.
				ПРм1		
				Сборочные единицы		
				Сетки арматурные		
Б4		1	ГОСТ 23279-85	4С 8AI-200/8AI-200 2500×6150 200/200	1	вырезать по месту
Б4		2	ГОСТ 23279-85	2400×3400 200/200	1	
Б4		3	ГОСТ 23279-85	2600×3400 200/200	1	
Б4		4	ГОСТ 23279-85	2600×4700 200/200	1	вырезать по месту
Б4		5	ГОСТ 23279-85	4350×3200	2	"
Б4		6	ГОСТ 23279-85	4С 10AIII-200/10AIII-200 2600×6150	1	вырезать по месту
Б4		7	ГОСТ 23279-85	2400×3400	1	
Б4		8	ГОСТ 23279-85	2600×3400	1	
Б4		9	ГОСТ 23279-85	2600×4700	1	
Б4		10	ГОСТ 23279-85	4350×3250	2	вырезать по месту
				Детали		
Б4		11*		ф10AIII ГОСТ 5781-82* ℓ=2300	34	см. ведомость деталей
Б4		12*		ℓ=1800	60	"
Б4		13*		ℓ=1500	92	"
Б4		14*		ф6AI ГОСТ 5781-82* ℓ=1800	92	"
Б4		15*		ℓ=2600	8	"
Б4		16*		ℓ=2350	8	"
Б4		17*		ℓ=2250	8	"
Б4		18*		ℓ=2150	8	"
Б4		19*		ℓ=3450	4	"
Б4		20*		ℓ=2950	4	"
Б4		21*		распредел. ℓ общ.	80м	
				Материал		
				Бетон класса В20;	15,5	м³

* позиции 11*—21* см. ведомость деталей

Ведомость деталей

Поз.	Эскиз	Поз.	Эскиз
11	800 / 1500	16	650 / 950 / 650
12	800 / 1000	17	200 / 500 / 750 / 500 / 200
13	200 / 850	18	650 / 750 / 500 / 200
14	850 / 850	19	200 / 1000 / 950 / 1000 / 200
15	850 / 1000 / 650	20	200 / 650 / 750 / 850 / 200

Ведомость расхода стали на элемент, кг

Марка элемента	Арматурные изделия										Всего
	Арматура класса										
	AI					AIII					
	ГОСТ 5781-82*										
	Б	В			Итого	10				Итого	
ПРм1	76,8	288,5			365,3	655,2				655,2	1020,5

1. Защитный слой принят 35 и 25 мм.
2. Позиции 1, 4, 5, 6, 9, 10 вырезать по месту.

Привязан:

Инв. №

ГИП	Козлов		
Нач. отд.	Чистоусов		
Гл. конст.	Палагин		
Гл. спец.	Писарев		
Рук. гр.	Чикуров		
Провер.	Балашова		
Инжен.	Алешникова		
Н. контр.	Писарев		

903-1-250.87 — КЖ

Котельная с 4 котлами КЕ-25-14С
Топливо-каменные и бурые угли

Главный корпус.

ПРм1
Схема армирования

Стадия	Лист	Листов
Р	53	

САНТЕХПРОЕКТ

22699-08

Копировал: Кузьбакина

Инв. № подл. | Подпись и дата | Взам. инв. №

gost.e-ecolog.ru