ТИПОВОЙ ПРОЕКТ
903-1-250.87
КОТЕЛЬНАЯ С 4 КОТЛАМИ КЕ-25-14С
СИСТЕМА ТЕПЛОСНАБЖЕНИЯ-ОТКРЫТАЯ
ТОПЛИВО-КАМЕННЫЕ И БУРЫЕ УГЛИ

АЛЬБОМ 6

ОБОРУДОВАНИЕ ИНДИВИДУАЛЬНОГО ИЗГОТОВЛЕНИЯ. БЛОКИ ОБОРУДОВАНИЯ

СФ ЦИПП 620062, г.Свердловск, ул. Чебышева, 4
Зак. 5613 инв. 22699-07 тираж 255
Сдано в печать 18.10.1983 Цена 10-18

22699-07
ЦЕНА 5-09

gost.e-ecolog.ru

ТИПОВОЙ ПРОЕКТ 903-1-250.87

КОТЕЛЬНАЯ с 4 КОТЛАМИ КЕ-25-14С

СИСТЕМА ТЕПЛОСНАБЖЕНИЯ – ОТКРЫТАЯ.

ТОПЛИВО – КАМЕННЫЕ И БУРЫЕ УГЛИ

АЛЬБОМ 6

ПЕРЕЧЕНЬ АЛЬБОМОВ

Альбом 0	Пояснительная записка
	ГЛАВНЫЙ КОРПУС
Альбом 1	Тепломеханические решения. Золошлакоудаление.
Альбом 2	Водоподготовка.
Альбом 3	Оборудование индивидуального изготовления. Газоходы.
Альбом 4	Оборудование индивидуального изготовления. Воздуховоды.
Альбом 5	Оборудование индивидуального изготовления. Блоки оборудования.
Альбом 6	Оборудование индивидуального изготовления. Блоки оборудования.
Альбом 7 ч. 1, ч. 2	Архитектурные решения. Конструкции железобетонные.
Альбом 8	Строительные изделия.
Альбом 9	Конструкции металлические.
Альбом 10	Силовое электрооборудование. Электрическое освещение. Связь и сигнализация.
Альбом 11	Схемы управления.
Альбом 12	Задание заводу-изготовителю на щиты силовые.
Альбом 13	Автоматизация.
Альбом 14	Автоматизация. Схемы электрические принципиальные.
Альбом 15	Автоматизация. Щиты управления вспомогательного оборудования.
Альбом 16	Автоматизация. Щит управления котлоагрегатом.
Альбом 17	Отопление и вентиляция. Водопровод и канализация.
Альбом 18 ч. 1 ч. 2	Тепломеханические решения. Водоподготовка. Золошлакоудаление. Отопление и вентиляция. Водопровод и канализация. Спецификация оборудования.
Альбом 19	Силовое электрооборудование. Электрическое освещение. Связь и сигнализация. Спецификация оборудования.
Альбом 20	Автоматизация. Спецификация оборудования и щитов.
Альбом 21	Тепломеханические решения. Золошлакоудаление. Водоподготовка. Отопление и вентиляция. Водопровод и канализация. Ведомости потребности в материалах.
Альбом 22	Архитектурные решения. Конструкции железобетонные. Ведомости потребности в материалах.
Альбом 23	Силовое электрооборудование. Электрическое освещение. Связь и сигнализация. Автоматизация. Ведомость потребности в материалах. Ведомости изделий МЭЗ.
Альбом 24 кн. 1, 2, 3 ч. 1, ч. 2 кн. 4 ч. 1, ч. 2	Сметы.
	ТОПЛИВОПОДАЧА
Альбом 25	Механизация транспорта. Отопление и вентиляция. Водопровод и канализация.
Альбом 26	Силовое электрооборудование. Электрическое освещение. Связь и сигнализация. Автоматизация.
Альбом 27	Задание заводу-изготовителю на щиты силовые.
Альбом 28	Архитектурные решения. Конструкции железобетонные.
Альбом 29	Строительные изделия.
Альбом 30	Конструкции металлические.
Альбом 31	Оборудование индивидуального изготовления. Конвейер ленточный №1,2.
Альбом 32	Оборудование индивидуального изготовления. Конвейер ленточный №2,3.
Альбом 33	Оборудование индивидуального изготовления. Устройства пересыпные и регулирующие.
Альбом 34	Механизация транспорта. Отопление и вентиляция. Водопровод и канализация. Спецификация оборудования.
Альбом 35	Силовое электрооборудование. Электрическое освещение. Связь и сигнализация. Автоматизация. Спецификация оборудования и щитов.
Альбом 36	Механизация транспорта. Отопление и вентиляция. Водопровод и канализация. Ведомости потребности в материалах.
Альбом 37	Архитектурные решения. Конструкции железобетонные. Ведомости потребности в материалах.
Альбом 38	Силовое электрооборудование. Электрическое освещение. Связь и сигнализация. Автоматизация. Ведомости потребности в материалах. Ведомости изделий МЭЗ.
Альбом 39 кн. 1, 2, 3, 4.	Сметы.

ПРИМЕНЕННЫЕ МАТЕРИАЛЫ:

Типовой проект 307-2-216 дымовая труба кирпичная H=60м, Д=3,0 м с надземным примыканием газоходов. Распространяет ВНИПИ Теплопроект.

Типовой проект 301-6-53 Градирни с вентиляторами 06-300 №8 пленочная и капельная с секциями площадью 2м² с деревянным каркасом. Распространяет ЦИТП.

Типовой проект 907-82-222. Световое ограждение высотных дымовых труб. Распространяет ВНИПИ Теплопроект.

Типовое проектное решение 904-02-5. Автоматизация, управление и силовое электрооборудование приточных венткамер. типа I ПК10-I ПК150. Распространяет Киевский филиал ЦИТП.

Типовой проект 705-9-5.13. 85 Склад емкостью 40м³ мокрого хранения хлористого натрия. Распространяет ГПИ Сантехпроект.

Разработан
государственным проектным институтом
САНТЕХПРОЕКТ

Главный инженер института / Шиллер Ю. И./

Главный инженер проекта / Козлов С.А./

Утвержден Госстроем СССР
протокол №78 от 29.09.87г.

Содержание

Обозначение	Наименование	Стр.
	Содержание	2; 3
А24В066.000	Блок натрий-катионитных фильтров II ступени БФ №II-1000×2-1	4; 9
А24В066.000СТ	Блок натрий-катионитных фильтров II ступени БФ №II-1000×2-1. Технологическая схема	4
А24В066.000СБ	Блок натрий-катионитных фильтров II ступени БФ №II-1000×2-1.	5, 6
А24В052.010	Установка дифманометра	7
А24В052.015	Штуцер	
А24В052.016	Гайка	
А24В052.010СБ	Установка дифманометра	8
А24В052.017	Отвод	9
А24В052.018	Стойка	
А24В052.019	Пластина	
А24В066.011	Швеллер	10
А24В066.012	Лист	
А24В066.010СБ	Распорка	
А24В066.010	Распорка	
А24В066.020	Трубопровод	11
А24В066.020СБ	Трубопровод	
А24В066.021	Фланец	
А24В066.030	Коллектор	12
А24В066.030СБ	Коллектор	
А24В066.061	Труба	
А24В066.040	Коллектор	13
А24В066.040СБ	Коллектор	
А24В066.050	Трубопровод	14
А24В066.050СБ	Трубопровод	
А24В066.060СБ	Трубопровод	
А24В066.070	Трубопровод	15
А24В066.070СБ	Трубопровод	
А24В066.025	Втулка под фланец	
А24В066.080	Трубопровод	16
А24В066.080СБ	Трубопровод	
А24В066.090	Трубопровод	17
А24В066.090СБ	Трубопровод	
А24В066.091	Труба	
А24В066.100	Трубопровод	18
А24В066.100СБ	Трубопровод	
А24В066.110	Трубопровод	

Обозначение	Наименование	Стр.
А24В066.110СБ	Трубопровод	19
А24В066.141	Уголок	
А24В066.060	Трубопровод	20
А24В066.120	Рама	
А24В066.120СБ	Рама	21, 22
А24В066.001	Хомут	23
А24В066.002	Хомут	
А24В066.134	Косынка	
А24В066.136	Косынка	
А24В075.000	Блок приготовления регенерационного раствора натрий-хлорида	24; 25
А24В075.000СТ	Блок приготовления регенерационного раствора натрий-хлорида Технологическая схема	26
А24В075.000СБ	Блок приготовления регенерационного раствора натрий-хлорида	25; 27; 28; 29
А24В075.010	Трубопровод	30
А24В075.020	Трубопровод	
А24В075.010СБ	Трубопровод	
А24В075.020СБ	Трубопровод	
А24В075.003	Косынка	31
А24В075.004	Уголок	
А24В075.005	Хомут	
А24В075.006	Хомут	
А24В075.030	Колено	32
А24В075.021	Фланец	
А24В075.025	Труба	
А24В075.041	Труба	
А24В075.040	Трубопровод	33
А24В075.050	Трубопровод	
А24В075.040СБ	Трубопровод	
А24В075.050СБ	Трубопровод	
А24В075.060	Коллектор	34
А24В075.060СБ	Коллектор	
А24В075.061	Труба	
А24В075.070	Колено	35
А24В075.070СБ	Колено	
А24В075.090	Трубопровод	
А24В075.090СБ	Трубопровод	
А24В075.080	Коллектор	36
А24В075.080СБ	Коллектор	

продолжение содержания

Обозначение	Наименование	Стр
А24В07S.083	Труба	36
А24В07S.100	Трубопровод	37
А24В07S.100СБ	Трубопровод	
А24В07S.110	Коллектор	
А24В07S.110СБ	Коллектор	
А24В07S.120	Патрубок	38
А24В07S.120СБ	Патрубок	
А24В07S.130	Коллектор	
А24В07S.130СБ	Коллектор	
А24В07S.140	Колено	39
А24В07S.140СБ	Колено	
А24В07S.150	Коллектор	40
А24В07S.150СБ	Коллектор	
А24В07S.170	Трубопровод	
А24В07S.170СБ	Трубопровод	
А24В07S.160	Коллектор	41
А24В07S.160СБ	Коллектор	
А24В07S.180	Трубопровод	42
А24В07S.180СБ	Трубопровод	
А24В07S.190СБ	Коллектор	
А24В07S.190	Коллектор	43
А24В07S.200	Коллектор	
А24В07S.200СБ	Коллектор	
А24В07S.210СБ	Узел обвязки электромагнитных аппаратов	44
А24В07S.210	Узел обвязки электромагнитных аппаратов	
А24В07S.220	Колено	45
А24В07S.220СБ	Колено	
А24В07S.221	Труба	
А24В07S.222	Труба	
А24В07S.230	Тройник	46
А24В07S.230СБ	Тройник	
А24В07S.240	Тройник	
А24В07S.240СБ	Тройник	
А24В07S.250	Опора	47
А24В07S.260	Воронка	
А24В07S.261	Воронка	
А24В07S.262	Пластина	
А24В07S.250СБ	Опора	48
А24В07S.211	Хомут	
А24В07S.251	Плита	
А24В07S.252	Косынка	
А24В07S.270	Бак V=4м³	49

Обозначение	Наименование	Стр.
А24В07S.212	Патрубок	49
А24В07S.001	Прокладка	
А24В07S.270СБ	Бак V=4м³	50
А24В07S.310СБ	Опора	51
А24В07S.310	Опора	
А24В07S.280	Рама	
А24В07S.280СБ	Рама	52,53
А24В07S.002	Опора	54
А24В07S.281	Уголок	
А24В07S.282	Уголок	
А24В07S.283	Накладка	
А24В07S.290СБ	Опора под бак	55
А24В07S.290	Опора под бак	
А24В07S.291	Косынка	
А24В07S.300	Опора	56
А24В07S.300СБ	Опора	
А24В07S.330	Опора	
А24В07S.320	Опора	57
А24В07S.320СБ	Опора	
А24В07S.340	Опора	
А24В07S.360	Опора	
А24В07S.350	Опора	58
А24В07S.350СБ	Опора	
А24В07S.370	Опора	
А24В07S.370СБ	Опора	
А24В07S.380	Опора	59
А24В07S.380СБ	Опора	
А24В07S.390	Основание	
А24В07S.392	Ребро	
А24В07S.390СБ	Основание	60
А24В07S.400	Опора	61
А24В07S.391	Швеллер	
А24В07S.400СБ	Опора	62
А24В07S.410	Опора	63
А24В07S.410СБ	Опора	
А24В07S.009	Уголок	
А24В07S.415	Уголок	
А24В07S.420	Патрубок	64
А24В07S.012	Трубка	
А24В07S.014	Швеллер	
А24В07S.015	Лист	
А24В07S.430	Статив	65
А24В07S.431	Подставка	
А24В07S.432	Лист	

А24В 066.000 СТ

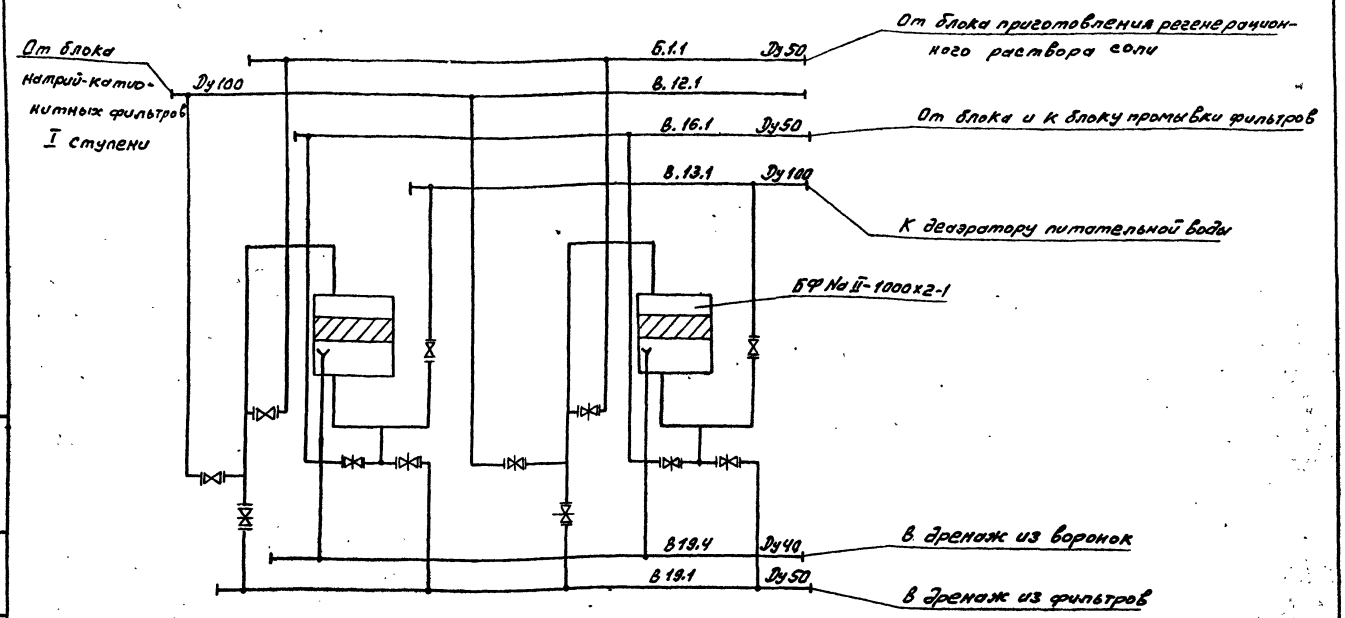

Изм.	Лист	№ докум.	Подп.	Дата
Разраб.	Рувинская			
Пров.	Литвак			
Рук. гр.	Грановский			
Гл. спец.	Ушомирская			
Н. контр.	Фрадин			
Утв.	Спивак			

А24В066.000 СТ

Блок натрий-катионитных фильтров II ступени БФ Na II-1000×2-1. Технологическая схема.

Лит.	Масса	Масштаб
И	–	–

Лист | Листов 1

Госстрой СССР Сантехпроект г. Москва

Формат: А3

Инв. № подл. | Подп. и дата | Взам. инв. № | Инв. № дубл. | Подп. и дата

Альбом 6 т.п 903-1-250.87

Формат	Зона	Поз.	Обозначение	Наименование	Кол.	Примечание
				Документация		
А2			А24В066.000 СБ	Сборочный чертеж		
А3			А24В066.000 СТ	Технологическая схема		
				Сборочные единицы		
А4		1	А24В052.010	Установка дифманометра	2	
А4		2	А24В066.010	Распорка	1	
А4		3	А24В066.020	Трубопровод	2	
А4		4	А24В066.030	Коллектор	2	
А4		5	А24В066.040	Коллектор	2	
		6	-01	Коллектор	1	
А4		7	А24В066.050	Трубопровод	1	
А4		8	А24В066.060	Трубопровод	2	
А4		9	А24В066.070	Трубопровод	2	
А4		10	А24В066.080	Трубопровод	2	
А4		11	А24В066.090	Трубопровод	2	
А4		12	А24В066.100	Трубопровод	2	
А4		13	А24В066.110	Трубопровод	2	
А4		14	А24В066.120	Рама	1	

Изм.	Лист	№ докум.	Подп.	Дата
Разраб.	Рувинская			
Пров.	Литвак			
Рук. гр.	Грановский			
Н. контр.	Фрадин			
Утв.	Спивак			

А24В066.000

Блок натрий-катионитных фильтров II ступени БФ Na II-1000×2-1

Лит.	Лист	Листов
И		3

Госстрой СССР Сантехпроект г. Москва

Формат: А4

Формат	Зона	Поз.	Обозначение	Наименование	Кол.	Примечание
				Детали		
А4		20	А24В066.001	Хомут	2	
А4		21	А24В066.002	Хомут	4	
		22	-01	Хомут	10	
		23	-02	Хомут	4	
		24	-03	Хомут	4	
				Прокладки		
				Паронит ПОНЗ ГОСТ 481-80		
Б4		25	А24В066.003	$\phi 80_{-0.74} \times \phi 56^{+0.74}$	2	0.002кг
Б4		26	А24В066.004	$\phi 90_{-0.74} \times \phi 60^{+0.74}$	4	0.003кг
Б4		27	А24В066.005	$\phi 102_{-0.87} \times \phi 60^{+0.74}$	16	0.004кг
Б4		28	А24В066.006	$\phi 128_{-1.15} \times \phi 90^{+0.87}$	10	0.005кг
Б4		29	А24В066.007	$\phi 133_{-1.15} \times \phi 90^{+0.87}$	8	0.006кг
				Стандартные изделия		
				Болты ГОСТ 7798-70		
		30		М6×20.36	2	
		31		М8×20.36	28	
		32		М10×35.36	16	
		33		М12×60.36	80	
		34		М16×30.36	12	
		35		М16×75.36	68	
				Гайки ГОСТ 5915-70		
		36		М64	2	
		37		М84	28	
		38		М10.4	16	
		39		М12.4	80	
		40		М16.4	72	

Изм.	Лист	№ докум.	Подп.	Дата

А24В066.000

Лист 2

22699-07 5 Копир. [signature]

Формат: А4

А24В066.000СБ

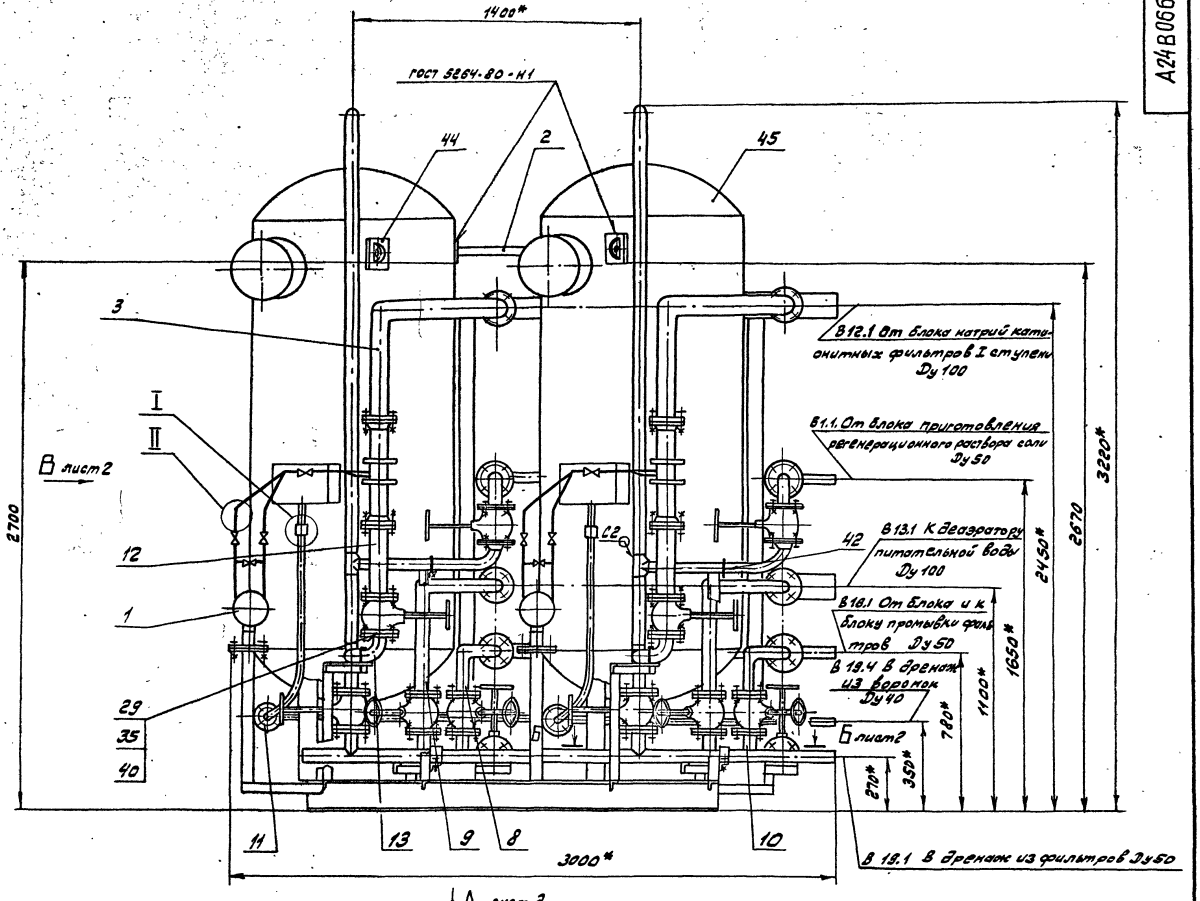

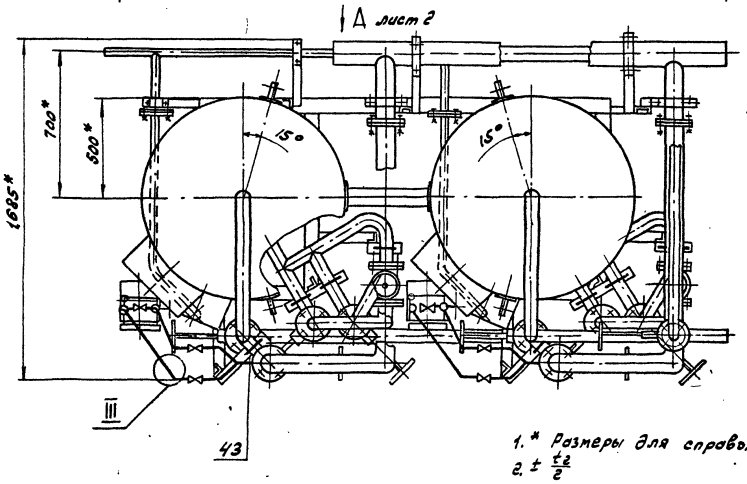

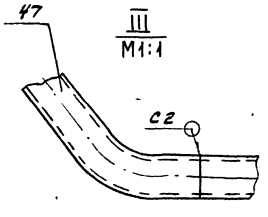

1. * Размеры для справок.
2. $\pm \frac{t_2}{2}$
3. Неуказанные сварные швы по ГОСТ 16037-80
4. Покрытие блока выполнять по проекту ВПУ

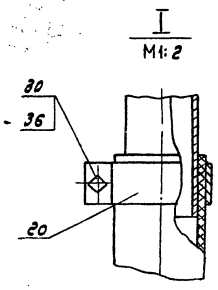

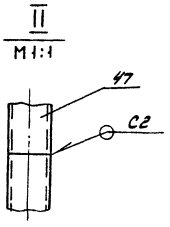

Изм.	Лист	№ докум.	Подп.	Дата	Д 24 В 066. 000 СБ			
Разраб.		Рубинская			Блок натрий-катионитных фильтров II ступени БФ № II - 1000 х 2-1	Лит.	Масса	Масштаб
Пров.		Латвак				и	2250	1:15
Рук. гр.		Грановский				Лист	Листов 2	
Гл. спец.		Ушомирская				Госстрой СССР Сантехпроект г. Москва		
Н. контр.		Фрадкин						
Утв.		Спивак						

Копир. Ашаг 22699-07 6 Формат А2

Альбом 6

т.п 903-1-250.87

Инв. № подл. | Подп. и дата | Взам. инв. № | Инв. № дубл. | Подп. и дата

А24В 066.000СБ

Вид А лист 1

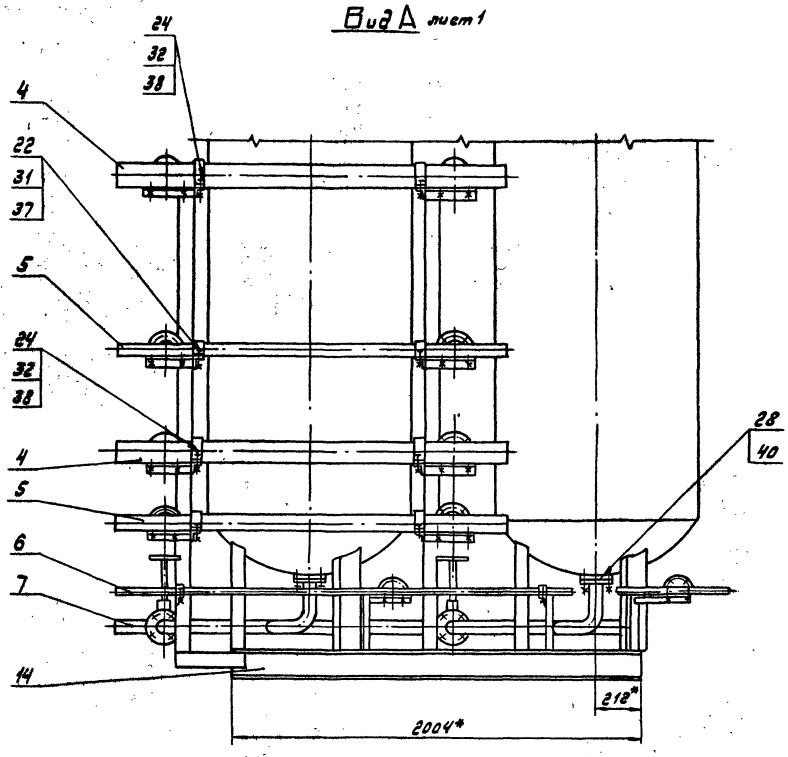

Б – Б лист 1

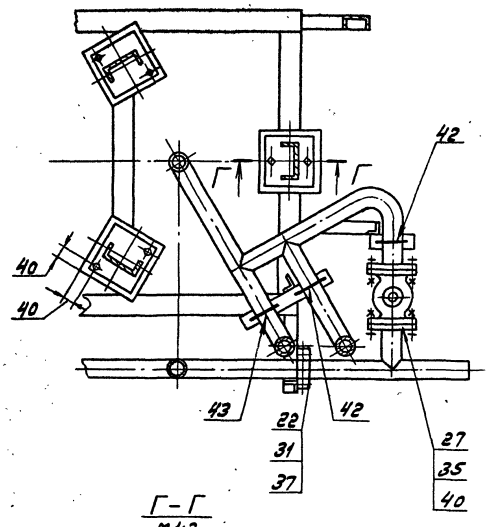

Вид В лист 1

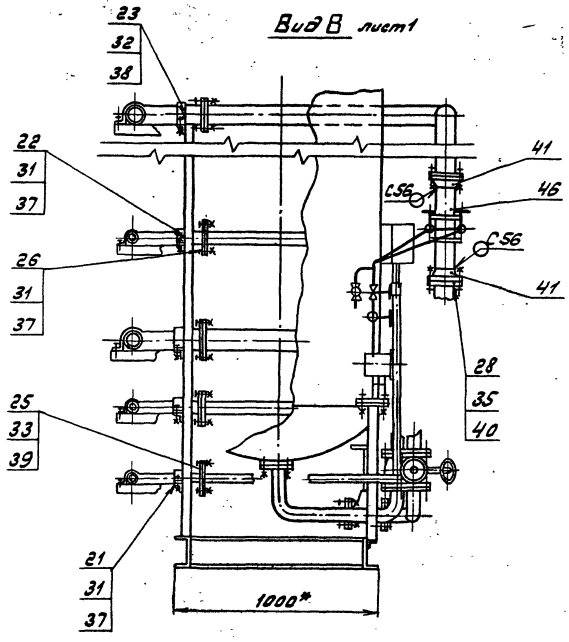

Г – Г
М1:2

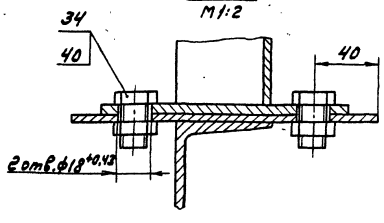

Альбом 6

т.п 903-1-250.87

Изм.	Лист	№ докум.	Подп.	Дата	А24В 066.000СБ	Лист 2

Копир. [illegible] 22639-07 7 Формат А2

Формат	Зона	Поз.	Обозначение	Наименование	Кол.	Примечание
				Документация		
А2			А248052.010СБ	Сборочный чертеж		
				Детали		
А4		1	А248052.015	Штуцер	2	
А4		2	А248052.016	Гайка	2	
А4		3	А248052.017	Отвод	2	
А4		4	А248052.018	Стойка	1	
А4		5	А248052.019	Пластина	1	
Б4		6	А248052.021	Труба		
				Труба $\frac{48\times3,5\ ГОСТ10704-76}{Д\ ГОСТ10705-80}$		
				L=100-0,87	2	0,4кг
				Стандартные изделия		
		7		Вентиль муфтовый 15КЧ18п ГОСТ18161-72	2	
				Прочие изделия		
		8		Вентильный блок 280.283.952ТО	1	

Изм	Лист	№ докум.	Подп.	Дата
Разраб.	Меднова			IX-87
Пров.	Литвак			
Рук.гр.	Грановский			
Н.контр.	Фрадкин			
Утв.	Спивак			

А248052.010

Установка дифманометра

Лит.	Лист	Листов
И	1	2

Госстрой СССР САНТЕХПРОЕКТ г. Москва

формат А4

Формат	Зона	Поз.	Обозначение	Наименование	Кол.	Примечание
		9		Соединитель НСВ-14×1/2" ТУ36.1104-75	4	
			Переменные данные	для исполнений		
				А248052.010		
				Прочие изделия		
		10		Дифманометр ДСП-160М Верхний предел измерений 40м³/ч 280.283.952ТО	1	
				А248052.010-01		
				Прочие изделия		
		10		Дифманометр ДСП-160М Верхний предел измерений 63м³/ч 280.283.952ТО	1	
				А248052.010-02		
				Прочие изделия		
		10		Дифманометр ДСП-160М Верхний предел измерений 16м³/ч 280.283.952ТО	1	

Изм	Лист	№ докум.	Подп.	Дата

А248052.010

Лист 2

формат А4

Инв. № подл. | Подп. и дата | Взам. инв. № | Инв. № дубл. | Подп. и дата

т.п 903-1-250.87 Альбом 6

А248052.015

25/(√)

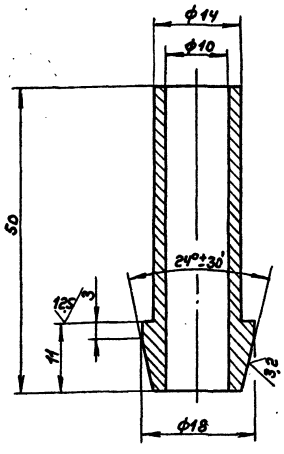

Неуказанные предельные отклонения размеров: H14, h14, $\pm\frac{t_2}{2}$.

Изм	Лист	№ докум.	Подп.	Дата
Разраб.	Меднова			IX-87
Пров.	Литвак			
Рук.гр.	Грановский			
Н.контр.	Фрадкин			
Утв.	Спивак			

А248052.015

Штуцер

Лит.	Масса	Масштаб
И	0,04	2:1

Лист | Листов 1

Ст.3 ГОСТ 380-71

Госстрой СССР САНТЕХПРОЕКТ г. Москва

формат А4

А248052.016

25/(√)

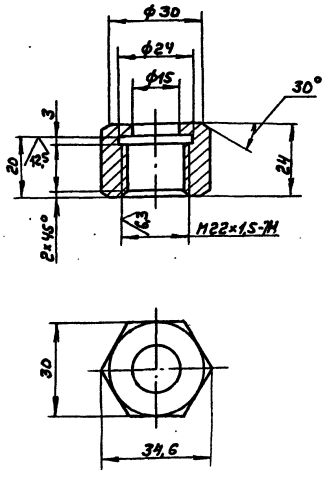

Неуказанные предельные отклонения размеров: H14, h14, $\pm\frac{t_2}{2}$.

Изм	Лист	№ докум.	Подп.	Дата
Разраб.	Меднова			IX-87
Пров.	Литвак			
Рук.гр.	Грановский			
Н.контр.	Фрадкин			
Утв.	Спивак			

А248052.016

Гайка

Лит.	Масса	Масштаб
И	0,1	1:1

Лист | Листов 1

Сталь 20 ГОСТ 1050-74

Госстрой СССР САНТЕХПРОЕКТ г. Москва

22699-07 8 Копир.

формат А4

А24В052.010СБ

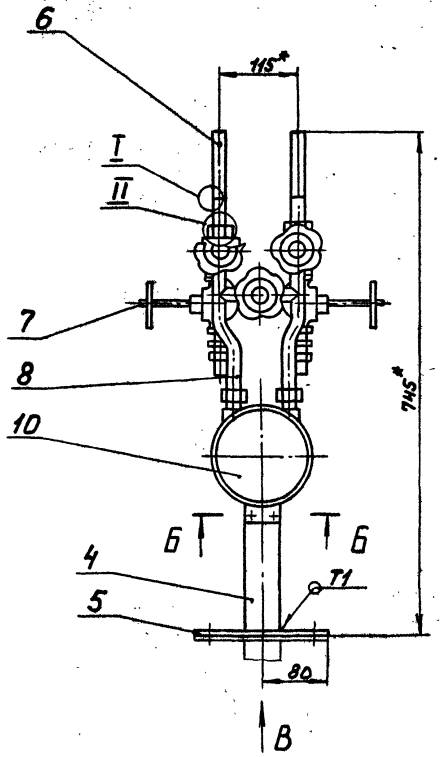

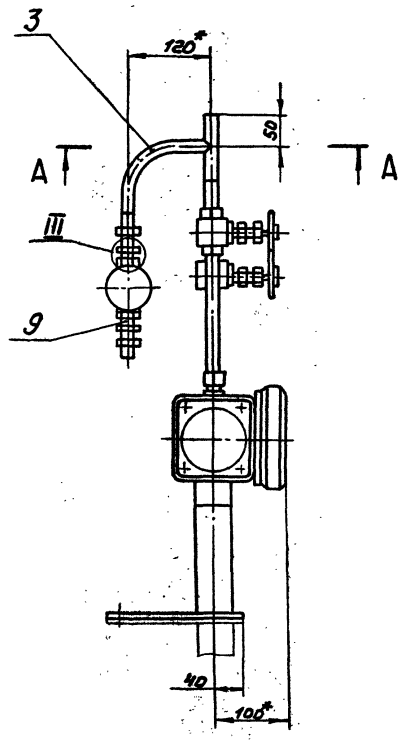

А-А
М2:1

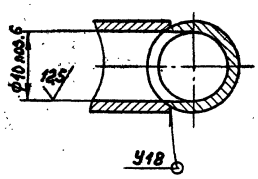

I
М2:1

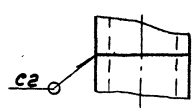

III
М1:1

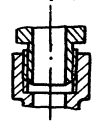

Обозначение	Шкала дифманометра $м^3/ч$
А24В052.010	0... 40
-01	0... 63
-02	0... 16

II
М1:1

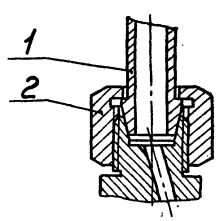

Б-Б
М1:2

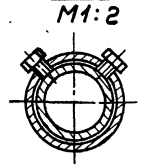

Вид В
М1:4

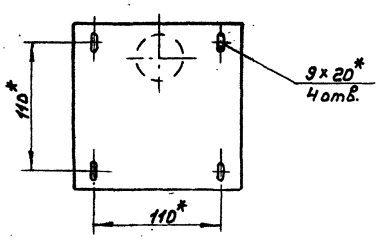

1.* Размеры для справок.

2. $H14, \pm \frac{t_2}{2}$

3. Шов Т1 по ГОСТ 5264-80, остальные швы по ГОСТ 16037-80.

Изм.	Лист	№ докум.	Подп.	Дата	А24В052.010СБ
Разраб.		Медников		IX-87	Установка дифманометра
Пров.		Литвак			Лит. И; Масса 10; Масштаб 1:5
Рук. гр.		Грановский			Лист; Листов 1
Н. контр.		Фрайкин			Госстрой СССР САНТЕХПРОЕКТ г. Москва
Утв.		Спивак			

Тп 903-1-250.87 Альбом 6

Инв. № подл. | Подп. и дата | Взам. инв. № | Инв. № дубл. | Подп. и дата

А2Н8 052.017

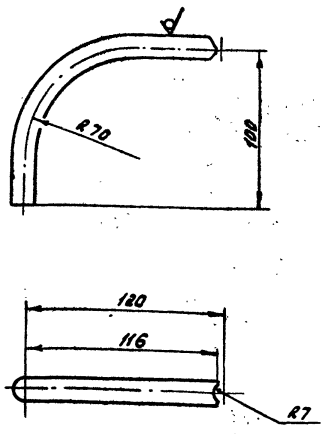

Неуказанные предельные отклонения размеров $\pm \frac{t_2}{2}$

Изм.	Лист	№ докум.	Подп.	Дата	А2Н8 052.017		
Разраб.		Меднова		IX-87	Отвод	Лит.	Масса 0.12 / Масштаб 1:2
Пров.		Литвак				Лист	Листов 1
Рук. гр.		Гренковский			Труба 14х2 ГОСТ 8734-75 / Д ГОСТ 8733-74	Госстрой СССР Сантехпроект г. Москва	
Н. контр.		Фрадкин					
Утв.		Спивак					

Инв. № подл. | Подп. и дата | Взам. инв. № | Инв. № дубл. | Подп. и дата

Формат А4

А2Н8 052.018

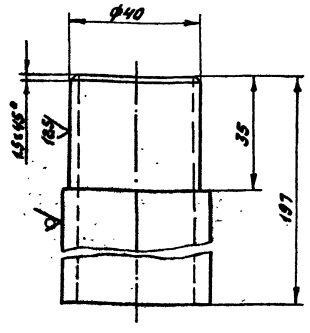

Неуказанные предельные отклонения размеров: h14; $\pm \frac{t_2}{2}$

Изм.	Лист	№ докум.	Подп.	Дата	А2Н8 052.018		
Разраб.		Меднова		IX-87	Стойка	Лит.	Масса 0.88 / Масштаб 1:1
Пров.		Литвак				Лист	Листов 1
Рук. гр.		Гренковский			Труба 45х5 ГОСТ 8734-75 / Д ГОСТ 8733-74	Госстрой СССР Сантехпроект г. Москва	
Н. контр.		Фрадкин					
Утв.		Спивак					

Инв. № подл. | Подп. и дата | Взам. инв. № | Инв. № дубл. | Подп. и дата

Формат А4

А2Н8 052.019

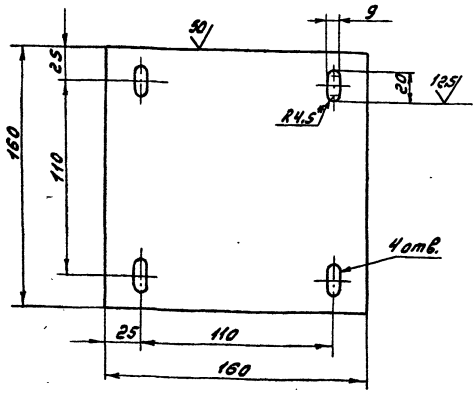

1* Размер для справок.
2. H14, h14, $\pm \frac{t_2}{2}$

Изм.	Лист	№ докум.	Подп.	Дата	А2Н8 052.019		
Разраб.		Меднова		IX-87	Пластина	Лит.	Масса 0.6 / Масштаб 1:2
Пров.		Литвак				Лист	Листов 1
Рук. гр.		Гренковский			Лист Б 3 ГОСТ 19903-74 / 1-Пв 3 Ст.3 ГОСТ 16523-70	Госстрой СССР Сантехпроект г. Москва	
Н. контр.		Фрадкин					
Утв.		Спивак					

Копир. Формат А4

Инв. № подл. | Подп. и дата | Взам. инв. № | Инв. № дубл. | Подп. и дата

т 903-1-150.87 Альбом 6

Формат	Зона	Поз.	Обозначение	Наименование	Кол.	Примечание
		41		Фланец 1-80-6		
				ГОСТ 12821-80	4	
				Опоры		
		42		ОП Б-2-57 ГОСТ 14911-82	6	
		43		ОП Б-2-89 ГОСТ 14911-82	4	
		44		Ушко		
				3-2-1-500 В Ст.3сп5		
				ГОСТ 13716-73	4	
		45		Фильтр		
				ФИЛа II-1.0-0.6 Na		
				ОСТ 108.030.10-84	2	
		46		Соединение фланцевое		
				80-0.6 ОЗ ОСТ 34-42-490-81	2	
				Материалы		
		47		Труба 14х2 ГОСТ 8734-75 / Д ГОСТ 8733-74	8	м

Изм.	Лист	№ докум.	Подп.	Дата	Д248 066.000	Лист 3

Инв. № подл. | Подп. и дата | Взам. инв. № | Инв. № дубл. | Подп. и дата

Копир. Формат А4

А24В 066.011

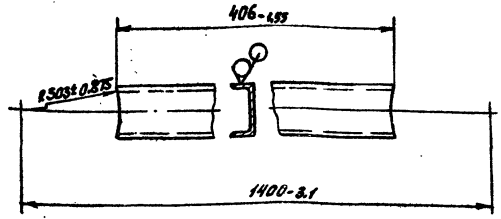

Изм.	Лист	№ докум.	Подп.	Дата	А24В 066.011	Лит.	Масса	Масштаб
Разраб.		Спиридоненко		IX-87	Швеллер	И	2,79	1:5
Пров.		Рувинская				Лист	Листов	
Рук. гр.		Грановский						
Н. контр.		Фрадкин			Швеллер 8-ГОСТ 8240-72 / В Ст.3-I-ГОСТ 535-79	Госстрой СССР Сантехпроект г. Москва		
Утв.		Спивак						

Инв. № подл. | Подп. и дата | Взам. инв. № | Инв. № дубл. | Подп. и дата

Формат А4

А24В 066.012

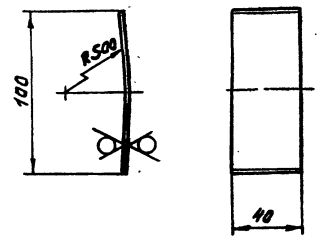

Неуказанные предельные отклонения размеров $h14; \pm \frac{t_2}{2}$

Изм.	Лист	№ докум.	Подп.	Дата	А24В 066.012	Лит.	Масса	Масштаб
Разраб.		Спиридоненко		IX-87	Лист	И	0,1	1:2
Пров.		Рувинская				Лист	Листов 1	
Рук. гр.		Грановский						
Н. контр.		Фрадкин			Лист Б 3.0 ГОСТ 19903-74 / 1-IV-В Ст.3 ГОСТ 16523-70	Госстрой СССР Сантехпроект г. Москва		
Утв.		Спивак						

Инв. № подл. | Подп. и дата | Взам. инв. № | Инв. № дубл. | Подп. и дата

Формат А4

А24В 066.010 СБ

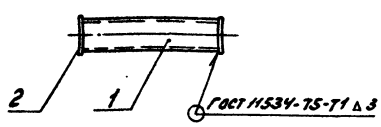

Изм.	Лист	№ докум.	Подп.	Дата	А24В 066.010 СБ	Лит.	Масса	Масштаб
Разраб.		Спиридоненко		IX-87	Распорка	И	3,0	1:10
Пров.		Рувинская				Лист	Листов 1	
Рук. гр.		Грановский						
Сл. спец.		Чашмирская				Госстрой СССР Сантехпроект г. Москва		
Н. контр.		Фрадкин						
Утв.		Спивак						

Инв. № подл. | Подп. и дата | Взам. инв. № | Инв. № дубл. | Подп. и дата

Формат А4

Формат	Зона	Поз.	Обозначение	Наименование	Кол.	Примечание
				Документация		
А4			А24В 066.010 СБ	Сборочный чертеж		
				Детали		
А4		1	А24В 066.011	Швеллер	1	
А4		2	А24В 066.012	Лист	2	

Изм.	Лист	№ докум.	Подп.	Дата	А24В 066.010	Лит.	Лист	Листов
Разраб.		Спиридоненко		IX-87	Распорка	И		1
Пров.		Рувинская				Госстрой СССР Сантехпроект г. Москва		
Рук. гр.		Грановский						
Н. контр.		Фрадкин						
Утв.		Спивак						

Инв. № подл. | Подп. и дата | Взам. инв. № | Инв. № дубл. | Подп. и дата

Копир: А.Маевич — 22699-07 11

Формат А4

тп 903-1-250.87
Альбом 6

АГ4В066.021

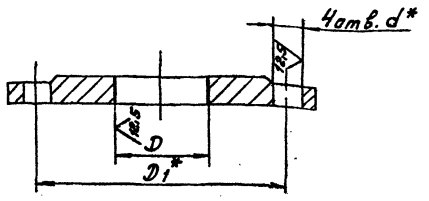

Обозначение	Заготовка фланец ГОСТ 12820-80	Размеры, мм D	D1*	d*	Масса, кг
АГ4В 066.021	1-80-6	115+1	150	18	2,4
-01	1-50-6	84+1	110	14	1,3
-02	1-80-10	115+1	160	18	3,13
-03	1-40-6	67+1	100	14	1,37

1.* Размеры для справок.
2. H14; ±t2/2

Изм.	Лист	№ докум.	Подп.	Дата
Разраб.		Митехина		
Пров.		Рубинская		
Рук. гр.		Грановский		
Н. контр.		Фрадкин		
Утв.		Сливак		

АГ4В066.021

Фланец

Лит.	Масса	Масштаб
У	см. табл.	–
Лист	Листов 1	

см. табл.

Госстрой СССР Сантехпроект г. Москва

Формат А4

Инв.№подл. | Подп. и дата | Взам.инв.№ | Инв.№дубл. | Подп. и дата

Формат	Зона	Поз.	Обозначение	Наименование	Кол.	Примечание
				Документация		
А3			АГ4В066.020 СБ	Сборочный чертеж		
				Детали		
А4		1	АГ4В066.021	Фланец	2	
Б4		2	АГ4В066.022	Труба ПНД 90С литьевая		
				ГОСТ 18599-83; L=469-15	1	1,1кг
Б4		3	АГ4В066.023	Труба ПНД 90С литьевая		
				ГОСТ 18599-83; L=1107-26	1	2,6кг
Б4		4	АГ4В066.024	Труба ПНД 90С литьевая		
				ГОСТ 18599-83; L=396-14	1	1,0кг
А4		5	АГ4В066.025	Втулка под фланец	2	
				Стандартные изделия		
		6		Угольник ЛНП 90С		
				ОСТ 6-5-367-77	2	
		–		Фланец 1-80-6 ГОСТ 12820-80		
				(Заготовка для		
				АГ4В066.021)		
		–		Втулка под фланец		
				ЛНП 90С		
				ОСТ 6-5-367-74		
				(Заготовка для		
				АГ4В066.025)		

Изм.	Лист	№ докум.	Подп.	Дата
Разраб.		Митехина		
Пров.		Рубинская		
Рук. гр.		Грановский		
Н. контр.		Фрадкин		
Утв.		Сливак		

АГ4В066.020

Трубопровод

Лит.	Лист	Листов
		1

Госстрой СССР Сантехпроект г. Москва

Формат А4

Инв.№подл. | Подп. и дата | Взам.инв.№ | Инв.№дубл. | Подп. и дата

АГ4В066.020 СБ

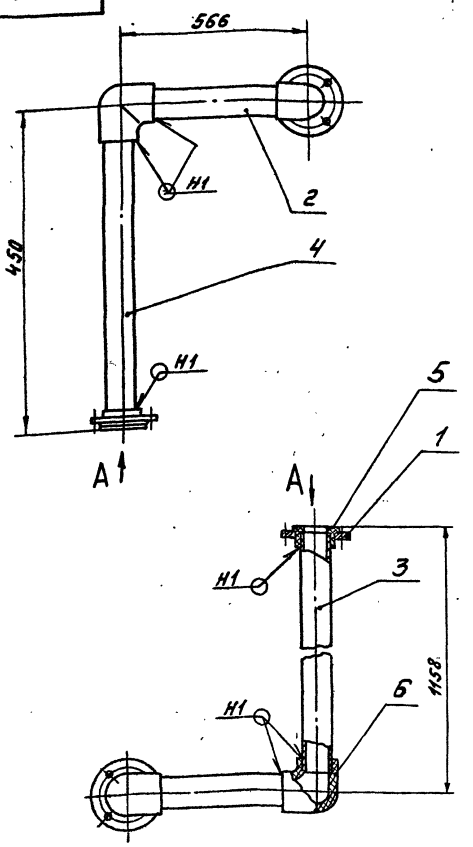

Вид А

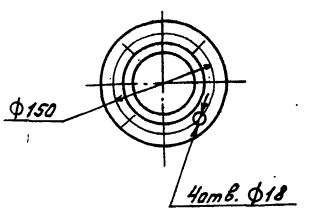

1. Размеры для справок
2. Сварной шов по ГОСТ 16310-80

Изм.	Лист	№ докум.	Подп.	Дата
Разраб.		Митехина		
Пров.		Рубинская		
Рук. гр.		Грановский		
Гл. спец.		Уманорская		
Н. контр.		Фрадкин		
Утв.		Сливак		

АГ4В066.020 СБ

Трубопровод

Лит.	Масса	Масштаб
У	11,5	1:10
Лист	Листов 1	

Госстрой СССР Сантехпроект г. Москва

Копир. Альбом – 22699-07 12 Формат А4

ТП 903-1-250.87 Альбом 6

Инв.№подл. | Подп. и дата | Взам.инв.№ | Инв.№дубл. | Подп. и дата

А24В066.061

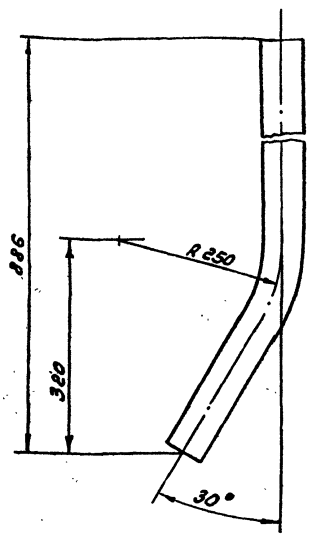

Неуказанные предельные отклонения размеров:
h14; ± t2/2

Изм.	Лист	№ докум.	Подп.	Дата
Разраб.		Митехина		
Пров.		Рувинская		
Рук. гр.		Грановский		
Н. контр.		Фрадкин		
Утв.		Спивак		

А24В066.061

Труба

Лит.	Масса	Масштаб
И	1.06	1:5

Лист | Листов 1

Труба ПНД 63с питьевая ГОСТ18599-83

Госстрой СССР Сантехпроект г. Москва

Формат: А4

Формат	Зона	Поз.	Обозначение	Наименование	Кол.	Примечание
				Документация		
А3			А24В066.030 СБ	Сборочный чертеж		
				Детали		
А4		1	А24В066.021	Фланец	2	
А4		2	А24В066.025	Втулка под фланец	2	
Б4		3	А24В066.031	Труба ПНД 110с питьевая ГОСТ18599-83; L=1900-3,7	1	
Б4		4	А24В066.032	Труба ПНД 90с питьевая ГОСТ18599-83; L=278-1,3	2	
				Стандартные изделия		
		—		Фланец 1-80-6 ГОСТ12820-80 (Заготовка для А24В066.021)	2	
		—		Втулка под фланец ПНП 90с ОСТ6-5-367-74 (Заготовка для А24В066.025)	2	

Изм.	Лист	№ докум.	Подп.	Дата
Разраб.		Митехина		
Пров.		Рувинская		
Рук. гр.		Грановский		
Н. контр.		Фрадкин		
Утв.		Спивак		

А24В066.030

Коллектор

Лит.	Лист	Листов
И		1

Госстрой СССР Сантехпроект г. Москва

Формат: А4

А24В066.030 СБ

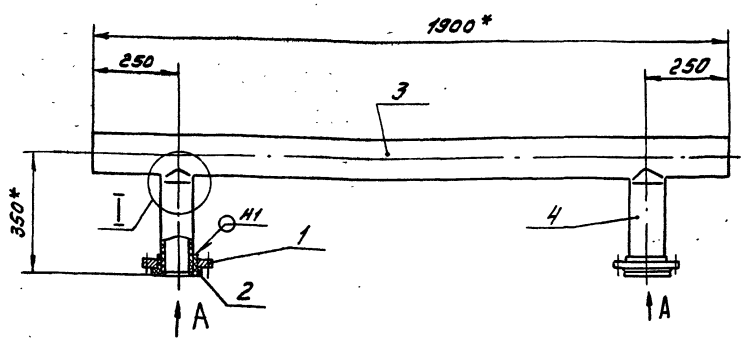

Вид А
М1:5

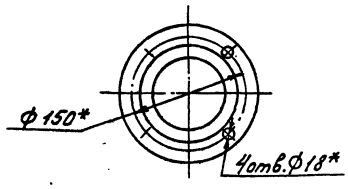

I
М1:2,5

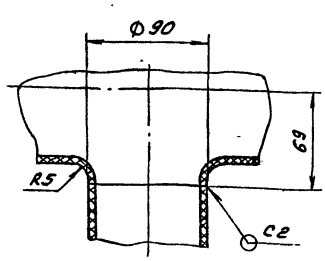

1.* Размеры для справок
2. H14; h14; ± t2/2
3. Сварные швы по ГОСТ16310-80

Изм.	Лист	№ докум.	Подп.	Дата
Разраб.		Митехина		
Пров.		Рувинская		
Рук. гр.		Грановский		
Гл. спец.		Ушомирская		
Н. контр.		Фрадкин		
Утв.		Спивак		

А24В066.030 СБ

Коллектор

Лит.	Масса	Масштаб
И	15,0	1:10

Лист | Листов 1

Госстрой СССР Сантехпроект г. Москва

Формат: А3

Инв. № подл. | Подп. и дата | Взам. инв. № | Инв. № дубл. | Подп. и дата

тл 903-1-250.87 Альбом 6

22699-07 13 Копир. [signature]

Формат	Зона	Поз.	Обозначение	Наименование	Кол.	Примечание
				Документация		
Б3			А24В066.040 СБ	Сборочный чертеж		
				Переменные данные для исполнений:		
				А24В066.040		
				Детали		
А4		1	А24В066.021-01	Фланец	2	
Б4		2	А24В066.041	Труба ПНД 63 с питьевая		
				ГОСТ 18599-83; L=216-1.15	2	
Б4		3	А24В066.042	Труба ПНД 63 с питьевая		
				ГОСТ 18599-83; L=1332-3.1	1	
Б4		4	А24В066.043	Труба ПНД 63 с питьевая		
				ГОСТ 18599-83; L=311-1.3	2	
				Стандартные изделия		
		5		Втулка под фланец		
				ПНП 63 с ОСТ 6-5-367-74	2	
		6		Тройник проходной ПНП 63 с		
				ОСТ 6-5-367-74	2	
		–		Фланец 1-58-6 ГОСТ 12820-80		
				(Заготовка		
				А24В066.021-01)	2	

Инв. № подл. | Подп. и дата | Взам. инв. № | Инв. № дубл. | Подп. и дата

Изм.	Лист	№ докум.	Подп.	Дата	А24В066.040		
Разраб.		Митехина			Коллектор	Лит.	Лист 1	Листов 2
Пров.		Рубинская					Госстрой СССР Сантехпроект г. Москва	
Рук. гр.		Грановский						
Н. контр.		Фрадкин						
Утв.		Спивак						

Формат А4

Формат	Зона	Поз.	Обозначение	Наименование	Кол.	Примечание
				А24В066.040-01		
				Детали		
А4		1	А24В066.021-03	Фланец	2	
Б4		2	А24В066.044	Труба ПНП 50 с питьевая		
				ГОСТ 18599-83; L=223-1.15	1	
Б4		3	А24В066.045	Труба ПНД 50 с питьевая		
				ГОСТ 18599-83; L=1346-3.1	1	
Б4		4	А24В066.046	Труба ПНД 50 с питьевая		
				ГОСТ 18599-83; L=311-1.3	1	
Б4		7	А24В066.047	Труба ПНД 50 с питьевая		
				ГОСТ 18599-83; L=2323-4.4	1	
				Стандартные изделия		
		5		Втулка под фланец		
				ПНП 50 с ОСТ 6-5-367-74	2	
		6		Тройник проходной ПНП 50 с		
				ОСТ 6-5-367-74	2	
		–		Фланец 1-40-6		
				ГОСТ 12820-80		
				(Заготов для		
				А24В066.021-03)	2	

Инв. № подл. | Подп. и дата | Взам. инв. № | Инв. № дубл. | Подп. и дата

Изм.	Лист	№ докум.	Подп.	Дата	А24В066.040	Лит.	Лист 2

Формат А4

А24В066.040 СБ

Рис. 1

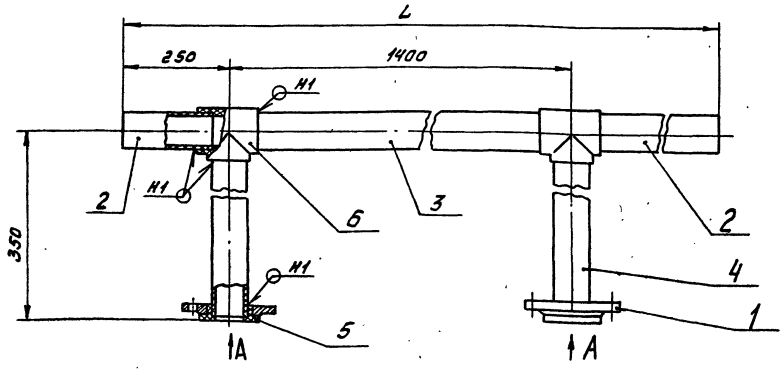

Рис. 2
Остальное - см. рис. 1

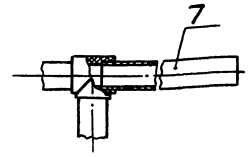

Вид А

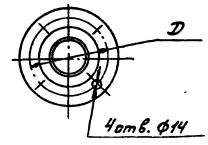

Обозначение	Рис.	Размеры, мм D	Размеры, мм L	Масса, кг
А24В066.040	1	110	1900	5,4
-01	2	100	3973	7,5

1. Размеры для справок.
2. Сварные швы по ГОСТ 16310-80

Изм.	Лист	№ докум.	Подп.	Дата	А24В066.040 СБ			
Разраб.		Митехина			Коллектор	Лит.	Масса	Масштаб
Пров.		Рубинская					см. табл.	–
Рук. гр.		Грановский				Лист	Листов 1	
Гл. спец.		Чистирская				Госстрой СССР Сантехпроект г. Москва		
Н. контр.		Фрадкин						
Утв.		Спивак						

Инв. № подл. | Подп. и дата | Взам. инв. № | Инв. № дубл. | Подп. и дата

Т.П 903-1-250.87 Альбом 6

А24В 066.060 СБ

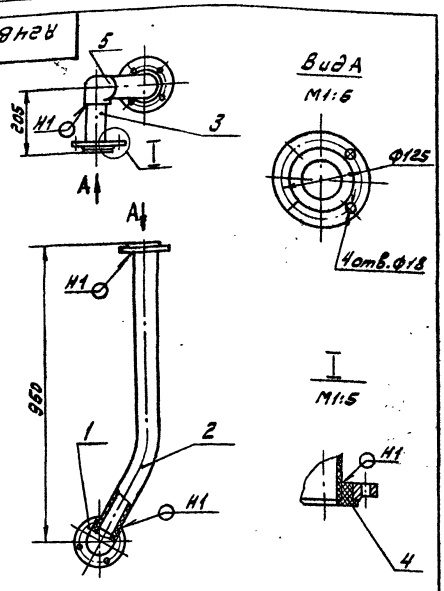

1. Размеры для справок.
2. Сварной шов по ГОСТ 16310-80

Изм.	Лист	№ докум.	Подп.	Дата
Разраб.		Митрехина		
Пров.		Рубинская		
Рук. гр.		Грановский		
Гл. спец.		Ушомирская		
Н. контр.		Фрадкин		
Утв.		Сливак		

А24В 066.060 СБ

Трубопровод

Лит.	Масса	Масштаб
И	3.15	1:10

Лист | Листов 1

Госстрой СССР Сантехпроект г. Москва

Формат: А4

Формат	Зона	Поз.	Обозначение	Наименование	Кол.	Примечание
				Документация		
А3			А24В 066.050 СБ	Сборочный чертеж		
				Детали		
А4		1	А24В 066.021-01	Фланец	4	
				Труба ПНД 63с		
				питьевая ГОСТ 18599-83		
Б4		2	А24В 066.051	L=171-1.0	2	0.2кг
Б4		3	А24В 066.052	L=656-2.0	3	3.0кг
Б4		4	А24В 066.053	L=121-1.0	2	0.14кг
Б4		5	А24В 066.054	L=216-1.0	2	0,25кг
				Стандартные изделия		
		6		Втулка под фланец		
				ПН 1763с		
				ОСТ 6-5-367-74	4	
		7		Тройник проходной		
				ПНП 63с		
				ОСТ 6-5-367-74	4	
		—		Фланец 1-50-6		
				ГОСТ 12820-80 (Заготовка		
				для А24В 066.021-01)		

Изм.	Лист	№ докум.	Подп.	Дата
Разраб.		Митрехина		
Пров.		Рубинская		
Рук. гр.		Грановский		
Н. контр.		Фрадкин		
Утв.		Сливак		

А24В 066.050

Трубопровод

Лит.	Лист	Листов
И		1

Госстрой СССР Сантехпроект г. Москва

Формат: А4

А24В 066.050 СБ

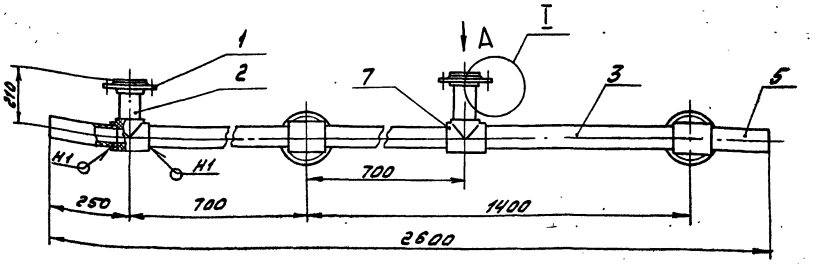

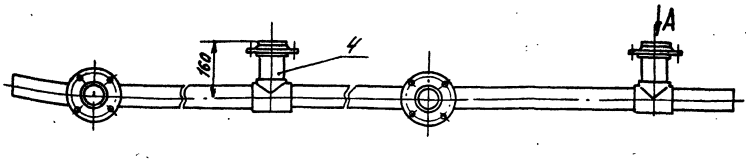

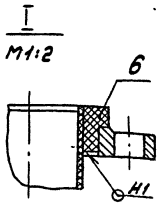

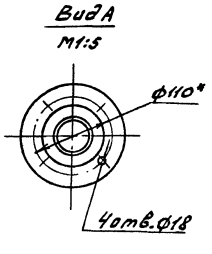

1. Размеры для справок.
2. Сварной шов ГОСТ 16310-80

Изм.	Лист	№ докум.	Подп.	Дата
Разраб.		Митрехина		
Пров.		Рубинская		
Рук. гр.		Грановский		
Гл. спец.		Ушомирская		
Н. контр.		Фрадкин		
Утв.		Сливак		

А24В 066.050 СБ

Трубопровод

Лит.	Масса	Масштаб
И	10,2	1:10

Лист | Листов 1

Госстрой СССР Сантехпроект г. Москва

Т.П 903-1-250.87 Альбом 6

Инв. № подл. | Подп. и дата | Взам. инв. № | Инв. № дубл. | Подп. и дата

Формат	Зона	Поз.	Обозначение	Наименование	Кол.	Примечание
				Документация		
А3			А24В 066.070 СБ	Сборочный чертеж		
				Детали		
А4		1	А24В 066.021	Фланец	1	
		2	-02	Фланец	1	
А4		3	А24В 066.025	Втулка под фланец	1	
Б4		4	А24В 066.071	Труба ПНД 90 с питьевая		
				ГОСТ 18599-83; L=899-2,3	1	2,11 кг
Б4		5	А24В 066.072	Труба ПНД 90 с питьевая		
				ГОСТ 18599-83; L=249-1,3	1	0,61 кг
Б4		6	А24В 066.073	Труба ПНД 90 с питьевая		
				ГОСТ 18599-83; L=474-1,5	1	0,56 кг
				Стандартные изделия		
		7		Втулка под фланец ПНП 90 с		
				ОСТ 6-5-367-74	1	
		8		Угольник ПНП 90 с		
				ОСТ 6-5-367-74	1	
		—		Фланец 1-80-6 ГОСТ 12820-80		
				(Заготовка для А24В066.021)		
		—		Фланец 1-80-10 ГОСТ 12820-80		
				(Заготовка для А24В066.021-02)		
		—		Втулка под фланец		
				ПНП 90 С		
				ОСТ 6-5-367-74		
				(Заготовка для		
				А24В 066.025)		

Изм.	Лист	№ докум.	Подп.	Дата	А24В 066.070			
Разраб.		Митехина			Трубопровод	Лит.	Лист	Листов 1
Пров.		Рувинская						
Рук. гр.		Грановский				Госстрой СССР Сантехпроект г. Москва		
Н. контр.		Фрадкин						
Утв.		Спивак						

Инв. № подл. | Подп. и дата | Взам. инв. № | Инв. № дубл. | Подп. и дата

Формат: А4

А24В 066.025

Φ128-1.0

Изм.	Лист	№ докум.	Подп.	Дата	А24В 066.025			
Разраб.		Митехина			Втулка под фланец	Лит.	Масса	Масштаб
Пров.		Рувинская					0,24	1:1
Рук. гр.		Грановский				Лист	Листов 1	
Н. контр.		Фрадкин			Заготовка, втулка под фланец ПНП 90 С ОСТ 6-5-367-74	Госстрой СССР Сантехпроект г. Москва		
Утв.		Спивак						

Инв. № подл. | Подп. и дата | Взам. инв. № | Инв. № дубл. | Подп. и дата

Формат: А4

А24В 066.070 СБ

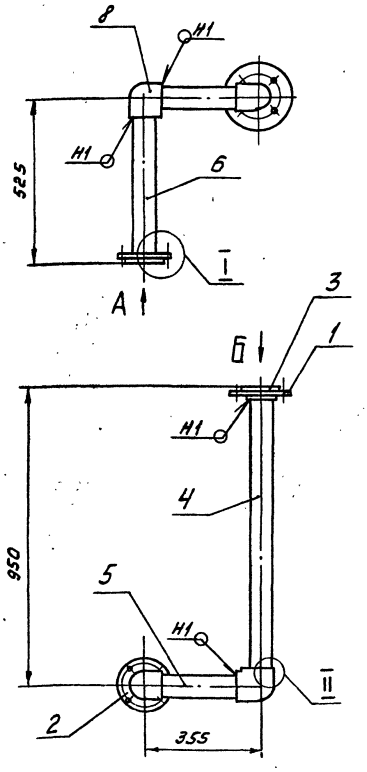

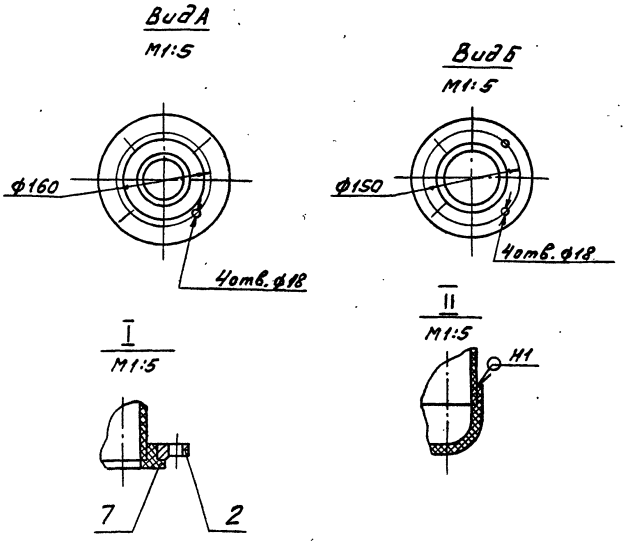

1. Размеры для справок.

2. Сварные швы по ГОСТ 16310-80

Изм.	Лист	№ докум.	Подп.	Дата	А24В 066.070 СБ			
Разраб.		Митехина			Трубопровод	Лит.	Масса	Масштаб
Пров.		Рувинская					8,2	1:10
Рук. гр.		Грановский				Лист	Листов 1	
Гл. спец.		Ушомирская				Госстрой СССР Сантехпроект г. Москва		
Н. контр.		Фрадкин						
Утв.		Спивак						

Инв. № подл. | Подп. и дата | Взам. инв. № | Инв. № дубл. | Подп. и дата

22699-07 16 Копир. Формат А3

ТП 903-1-250.87 Альбом 6

Формат	Зона	Поз.	Обозначение	Наименование	Кол.	Примечание
				Документация		
А3			А24В 066.080 СБ	Сборочный чертеж		
				Детали		
				Труба		
				Труба 57х3 ГОСТ 10704-76 / Д ГОСТ 10705-80		
Б4		1	А24В 066.081	L = 226-1.0	1	0,46кг
Б4		2	А24В 066.082	L = 152-1	1	0,38кг
Б4		3	А24В 066.083	L = 280-1,3	1	1,12кг
				Труба		
				Труба 89х3,5 ГОСТ 10704-76 / Д ГОСТ 10705-80		
Б4		4	А24В 066.084	L = 152-1.0	1	0,68кг
Б4		5	А24В 066.085	L = 270-1.0	1	1,12кг
Б4		6	А24В 066.086	L = 78-1.0	1	0,27кг
Б4		7	А24В 066.087	L = 175-1.0	1	0,64кг
				Стандартные изделия		
		8		Отвод 60° 57х3 ГОСТ 17375-83	2	
		9		Отвод 90° 57х3 ГОСТ 17375-83	1	

Изм.	Лист	№ докум.	Подп.	Дата
Разраб.	Митехина			
Пров.	Рувинская			
Рук. гр.	Грановский			
Н. контр.	Фрадкин			
Утв.	Сливак			

А24В 066.080

Трубопровод

Лит.	Лист	Листов
И	1	2

Госстрой СССР Сантехпроект г. Москва

Формат: А4

Формат	Зона	Поз.	Обозначение	Наименование	Кол.	Примечание
		10		Отвод 90° 89х3,5 ГОСТ 17375-83	2	
		11		Тройник 57х3 ГОСТ 17376-83	1	
		12		Тройник 89х3,5-57х3 ГОСТ 17376-83	1	
		13		Фланец 1-50-10 ГОСТ 12820-80	1	
		14		Фланец 1-80-6 ГОСТ 12820-80	1	
		15		Фланец 1-50-10 ГОСТ 12821-80	1	
		16		Фланец 1-80-10 ГОСТ 12821-80	1	

Изм. Лист № докум. Подп. Дата

А24В 066.080

Лист 2

Формат: А4

Альбом 6 т.п 903-1-250.87

А24В 066.080 СБ

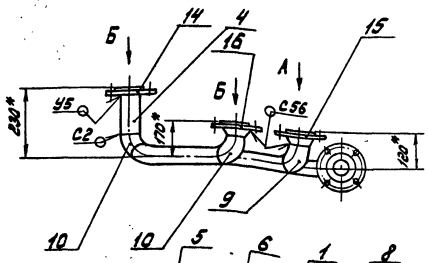

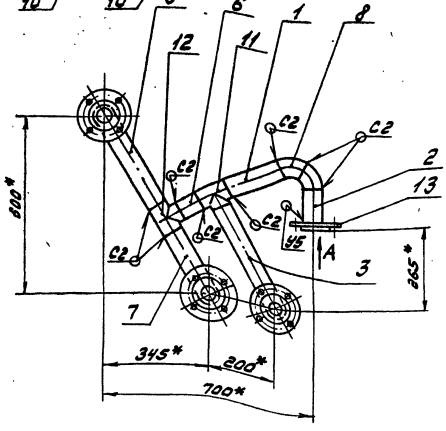

Вид А
М1:9

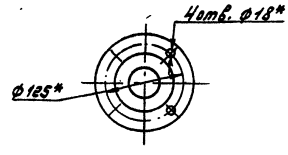

Вид Б
М1:9

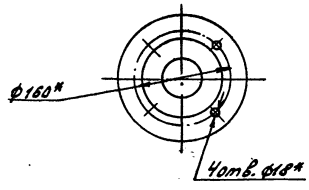

1* Размеры для справок.

2. Сварные швы по ГОСТ 16310-80

Изм.	Лист	№ докум.	Подп.	Дата
Разраб.	Митехина			
Пров.	Рувинская			
Рук. гр.	Грановский			
Гл. спец.	Чишмирская			
Н. контр.	Фрадкин			
Утв.	Сливак			

А24В 066.080 СБ

Трубопровод

Лит.	Масса	Масштаб
И	22,0	1:10

Лист | Листов 1

Госстрой СССР Сантехпроект г. Москва

Копир. 22699-07 17 Формат: А3

А24В066.091

Вид А повернуто

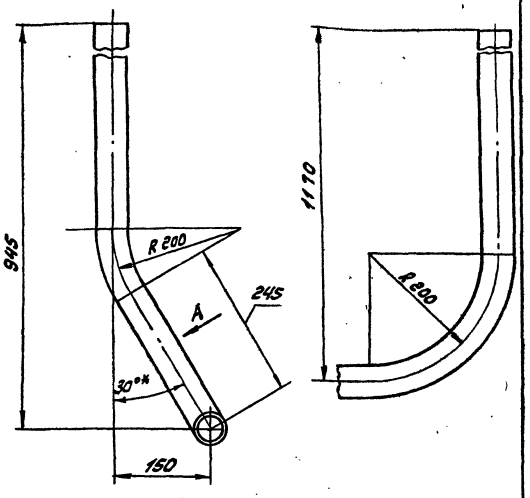

1* Размер для справок
2. ± t2/2

Изм.	Лист	№ докум.	Подп.	Дата
Разраб.		Митехина		
Пров.		Рубинская		
Рук. гр.		Грановский		
Н. контр.		Фрадкин		
Утв.		Спивак		

А24В066.091

Труба

Лит.	Масса	Масштаб
И	0.86	1:5

Лист | Листов 1

Труба ПНД 50с
Литьевая ГОСТ 18 599-83

Госстрой СССР
Сантехпроект
г. Москва

Формат А4

Формат	Зона	Поз.	Обозначение	Наименование	Кол.	Примечание
				Документация		
А3			А24В066.090СБ	Сборочный чертеж		
				Детали		
А4		1	А24В066.021-03	Фланец	1	
А4		2	А24В066.091	Труба	1	
				Стандартные изделия		
		3		Втулка под фланец ПНП 50с ОСТ 6-5-367-74	1	
		—		Фланец 1-40-6 ГОСТ 12820-80 (Заготовка для А24В066.021-03)		

Изм.	Лист	№ докум.	Подп.	Дата
Разраб.		Митехина		
Пров.		Рубинская		
Рук. гр.		Грановский		
Н. контр.		Фрадкин		
Утв.		Спивак		

А24В066.090

Трубопровод

Лит.	Лист	Листов
И		1

Госстрой СССР
Сантехпроект
г. Москва

Формат А4

А24В066.090СБ

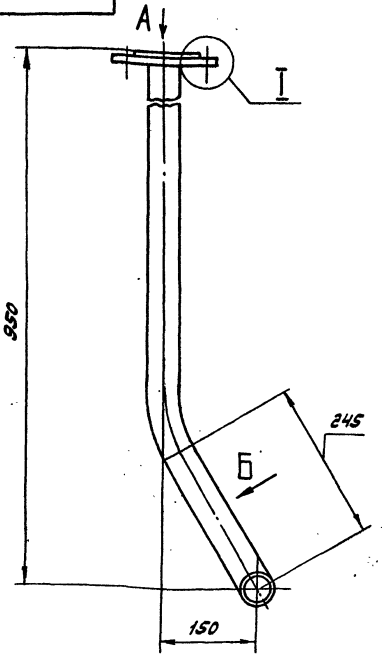

Вид Б повернуто

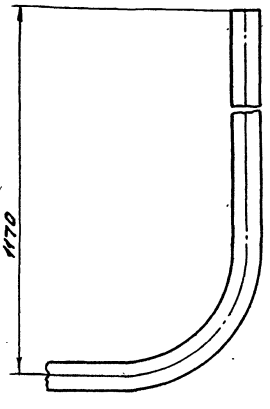

Вид А

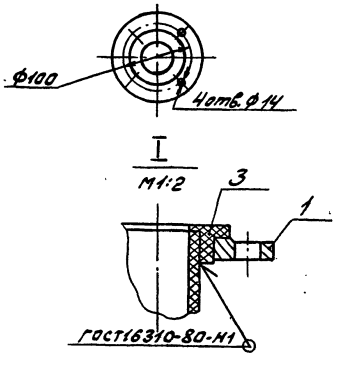

Размеры для справок

Изм.	Лист	№ докум.	Подп.	Дата
Разраб.		Митехина		
Пров.		Рубинская		
Рук. гр.		Грановский		
Гл. спец.		Ушомирская		
Н. контр.		Фрадкин		
Утв.		Спивак		

А24В066.090СБ

Трубопровод

Лит.	Масса	Масштаб
И	2,2	1:5

Лист | Листов 1

Госстрой СССР
Сантехпроект
г. Москва

Копир. Ананьев 22699-07 18 Формат А3

Тп 903-1-250.87
Альбом 6

Инв. № подл. | Подп. и дата | Взам. инв. № | Инв. № дубл. | Подп. и дата

Формат	Зона	Поз.	Обозначение	Наименование	Кол.	Примечание
				Документация		
А3			А24В066.110 СБ	Сборочный чертеж		
				Детали		
Б4		1	А24В066.111	Труба		
				Труба 57х3 ГОСТ 10704-76		
				Д ГОСТ 10705-80		
				L=555-1.75	1	0,23кг
				Труба		
				Труба 89х3 ГОСТ 10704-76		
				Д ГОСТ 10705-80		
Б4		2	А24В066.112	L=50-0.62	1	0,32кг
Б4		3	А24В066.113	L=150-1	1	1.0кг
				Стандартные изделия		
				Отвод ГОСТ 17375-83		
		4		90° 57х3	1	
		5		90° 89х3,5	1	
		6		Переход к 89х3,5-57х3		
				ГОСТ 17378-83	1	
		7		Тройник 89х3,5-57х3		
				ГОСТ 17376-83	1	

Изм.	Лист	№ докум.	Подп.	Дата
Разраб.		Митехина		
Пров.		Рубинская		
Рук. гр.		Граневский		
Н. контр.		Фрадкин		
Утв.		Сливак		

А24В066.110

Трубопровод

Лит.	Лист	Листов
И	1	2

Госстрой СССР Сантехпроект г. Москва

Формат А4

Формат	Зона	Поз.	Обозначение	Наименование	Кол.	Примечание
		8		Тройник 89х3,5		
				ГОСТ 17376-83	1	
				Фланец ГОСТ 12821-80		
		9		1-50-10	2	
		10		1-80-10	1	

Изм.	Лист	№ докум.	Подп.	Дата

А24В066.110

Лист 2

Формат А4

т.п 903-1-250.87 Альбом 6

А24В066.100 СБ

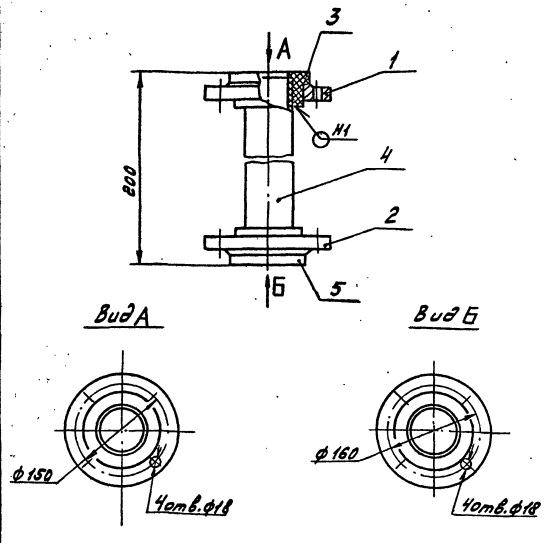

Размеры для справок

Изм.	Лист	№ докум.	Подп.	Дата
Разраб.		Митехина		
Пров.		Рубинская		
Рук. гр.		Граневский		
Гл. спец.		Шамирская		
Н. контр.		Фрадкин		
Утв.		Сливак		

А24В066.100 СБ

Трубопровод

Лит.	Масса	Масштаб
И	6.0	1:5

Лист | Листов 1

Госстрой СССР Сантехпроект г. Москва

Формат А4

Формат	Зона	Поз.	Обозначение	Наименование	Кол.	Примечание
				Документация		
А4			А24В066.100 СБ	Сборочный чертеж		
				Детали		
А4		1	А24В066.021	Фланец	1	
		2	-02	Фланец	1	
А4		3	А24В066.025	Втулка под фланец	1	
Б4		4	А24В066.101	Труба ПНД 90с питьевая		
				ГОСТ 18599-83; L=194-1.15	1	0,5кг
				Стандартные изделия		
		5		Втулка под фланец		
				ПНП 90с ОСТ 6-5-367-74	1	
		-		Фланец 1-80-6		
				ГОСТ 12820-80 (Заготовка		
				для (А24В066.021)		
		-		Фланец 1-80-10		
				ГОСТ 12820-80		
				(Заготовка для		
				А24В066.021-02)		
		-		Втулка под фланец		
				ПНП 90с ОСТ 6-5-367-74		
				(Заготовка для		
				А24В066.025)		

Изм.	Лист	№ докум.	Подп.	Дата
Разраб.		Митехина		
Пров.		Рубинская		
Рук. гр.		Граневский		
Н. контр.		Фрадкин		
Утв.		Сливак		

А24В066.100

Трубопровод

Лит.	Лист	Листов
И		1

Госстрой СССР Сантехпроект г. Москва

Копир. Лаймаева 22699-07 19 Формат 4

А24В066.141

Рис.1

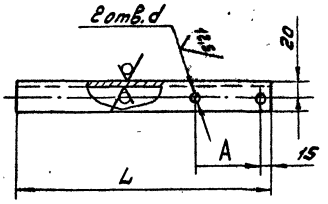

Рис.2
Остальное - см. Рис.1

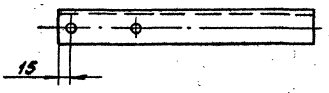

Обозначение	Рис.	Размеры, мм			Масса, кг
		A	L	d	
А24В066.141	1	70	280	12	0,5
-01	2	78	274	10	0,45
-02	1	78	280	10	0,47
-03		70	140	12	0,24
-04	2	146	330	12	0,54
-05		126	220	12	0,36
-06		90	310	10	0,44
-07		90	200	10	0,35
-08	1	126	280	12	0,47
-09		90	260	10	0,43
-10		90	300	10	0,5
-11		90	140	10	0,23
-12	2	78	300	10	0,5
-13		106	165	14	0,22
-14		70	110	12	0,18
-15	1	146	330	12	0,54

Неуказанные предельные отклонения размеров H14; h14; $\pm\frac{t_2}{2}$

					А24В066.141			
Изм.	Лист	№ докум.	Подп.	Дата	Уголок	Лит.	Масса	Масштаб
Разраб.		Рувинская				и	см. табл.	–
Пров.		Литвак				Лист	Листов 1	
Рук.гр.		Грановский						
Н.контр.		Фрадкин			Уголок 36×36×3-Б-ГОСТ8509-72 / В Ст.3-I ГОСТ 535-79	Госстрой СССР Сантехпроект г. Москва		
Утв.		Спивак						

Формат А3

Инв.№подл. | Подп. и дата | Взам.инв.№ | Инв.№дубл. | Подп. и дата

А24В066.110 СБ

Альбом 6
т.п 903-1-250.87

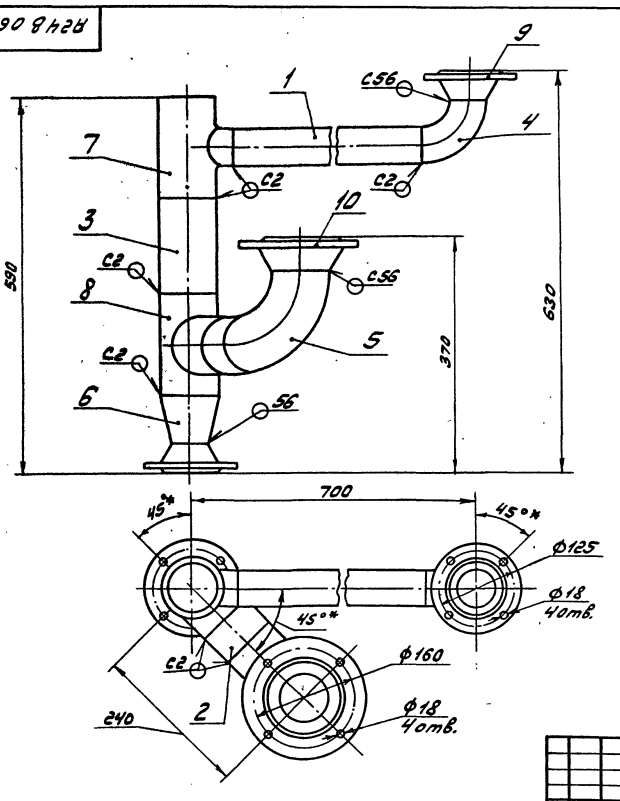

1. Размеры для справок, кроме указанных знаком *
2. $\pm t_2/2$
3. Сварные швы по ГОСТ 16037-80

					А24В066.110 СБ			
Изм.	Лист	№ докум.	Подп.	Дата	Трубопровод	Лит.	Масса	Масштаб
Разраб.		Митехина				и	17.1	1:5
Пров.		Рувинская				Лист	Листов 1	
Рук.гр.		Грановский						
Н.контр.		Фрадкин				Госстрой СССР Сантехпроект г. Москва		
Утв.		Спивак						

Инв.№подл. | Подп. и дата | Взам.инв.№ | Инв.№дубл. | Подп. и дата

Формат А3

Формат	Зона	Поз.	Обозначение	Наименование	Кол.	Примечание
				Документация		
А3			А24В066.060 СБ	Сборочный чертеж		
				Детали		
А4		1	А24В066.021-01	Фланец	2	
А4		2	А24В066.061	Труба	1	
Б4		3	А24В66.062	Труба ПНД 63с питьевая ГОСТ 18599-83		
				L = 166 - 1.0	1	0,21 кг
				Стандартные изделия		
		4		Втулка под фланец ПНП 63 с ОСТ 6-5-367-74	2	
		5		Угольник ПНП 63с ОСТ 6-5-367-74	1	
		-		Фланец 1-50-6 ГОСТ 12820-80 (Заготовка для А24В066.021-01)		

Инв.№ подл. | Подп. и дата | Взам. инв.№ | Инв.№ дубл. | Подп. и дата

Изм.	Лист	№ докум.	Подп.	Дата
Разраб.		Митехина		
Пров.		Рубинская		
Рук. гр.		Броховский		
Н. контр.		Фрадкин		
Утв.		Спивак		

А24В066.060

Трубопровод

Лит. | Лист 1 | Листов

Госстрой СССР Сантехпроект г. Москва

Формат А4

Формат	Зона	Поз.	Обозначение	Наименование	Кол.	Примечание
				Документация		
А2			А24В066.120 СБ	Сборочный чертеж		
				Детали		
А4		1	А24В052.019	Пластина	2	
Б4		2	А24В066.121	Стойка		
				Уголок 50х50х3-Б-ГОСТ 8509-72 / Вст3-Т-ГОСТ 535-79		
				L = 667 - 2.0	1	1,55 кг
Б4		3	А24В066.122	Опора		
				Уголок 50х50х3-Б-ГОСТ 8509-72 / Вст3-Т-ГОСТ 535-79		
				L = 360 - 1.4	1	0,8 кг
Б4		4	А24В066.123	Стойка		
				Уголок 36х36х3-Б-ГОСТ 8509-72 / Вст3-Т-ГОСТ 535-79		
				L = 150 - 1.3	3	0,43 кг
Б4		5	А24В066.124	Стойка		
				Уголок 50х50х3-Б-ГОСТ 8509-72 / Вст3-Т-ГОСТ 535-79		
				L = 600 - 1.75	2	1,4 кг
Б4		6	А24В066.125	Стойка L = 734 - 2.0		
				Уголок 36х36х3-Б-ГОСТ 8509-72 / Вст3-Т-ГОСТ 535-79	1	1,2 кг

Инв.№ подл. | Подп. и дата | Взам. инв.№ | Инв.№ дубл. | Подп. и дата

Изм.	Лист	№ докум.	Подп.	Дата
Разраб.		Рубинская		
Пров.		Литвак		
Рук. гр.		Броховский		
Н. контр.		Фрадкин		
Утв.		Спивак		

А24В066.120

Рама

Лит. | Лист 1 | Листов 3

Госстрой СССР Сантехпроект г. Москва

Формат А4

Альбом 6
т.п. 503-1-260.87

Формат	Зона	Поз.	Обозначение	Наименование	Кол.	Примечание
Б4		7	А24В066.126	Стойка		
				Швеллер 8-ГОСТ 8240-72 / Вст3-Т-ГОСТ 535-79		
				L = 2270 - 5.4	1	16,0 кг
Б4		8	А24В066.127	Швеллер L = 2004 - 4.4		
				Швеллер 16-ГОСТ 8240-72 / Вст3-Т-ГОСТ 535-79	2	28,5 кг
Б4		9	А24В066.128	Опора		
				Уголок 36х36х3-Б-ГОСТ 8509-72 / Вст3-Т-ГОСТ 535-79		
				L = 315 - 1.3	2	0,52 кг
Б4		10	А24В066.129	Стойка		
				Уголок 36х36х3-Б-ГОСТ 8509-72 / Вст3-Т-ГОСТ 535-79		
				L = 100 - 0.87	2	0,3 кг
Б4		11	А24В066.131	Швеллер L = 310 - 1.3		
				Швеллер 8-ГОСТ 8240-72 / Вст3-Т-ГОСТ 535-79	1	2,2 кг
Б4		12	А24В066.132	Швеллер L = 872 - 2.3		
				Швемер 16-ГОСТ 8240-72 / Вст3-Т-ГОСТ 535-79	4	12,4 кг
Б4		13	А24В066.133	Опора		
				Уголок 36х36х3-Б-ГОСТ 8509-72 / Вст3-Т-ГОСТ 535-79		
				L = 330 - 1.3	2	0,45 кг
А4		14	А24В066.134	Косынка	8	
Б4		15	А24В066.135	Плита		
				Лист Б 6.0 ГОСТ 19903-74 / Вст3 ГОСТ 14637-79		
				200 - 1.65 х 200 - 1.65	6	1,9 кг
А4		16	А24В066.136	Косынка	8	

Инв.№ подл. | Подп. и дата | Взам. инв.№ | Инв.№ дубл. | Подп. и дата

Изм.	Лист	№ докум.	Подп.	Дата

А24В066.120

Лист 2

Формат А4

Формат	Зона	Поз.	Обозначение	Наименование	Кол.	Примечание
Б4		17	А24В066.137	Стойка		
				Уголок 36х36х3-Б-ГОСТ 8509-72 / Вст3-Т-ГОСТ 535-79		
				L = 1020 - 2.6	2	1,8 кг
Б4		18	А24В066.138	Опора		
				Уголок 50х50х3-Б-ГОСТ 8509-72 / Вст3-Т-ГОСТ 535-79		
				L = 450 - 1.55	2	1,0 кг
Б4		19	А24В066.139	Стойка		
				Уголок 36х36х3-Б-ГОСТ 8509-72 / Вст3-Т-ГОСТ 535-79		
				L = 82 - 0.87	2	0,2 кг
А3		20	А24В066.141	Уголок	2	
		21	-01	Уголок	2	
		22	-02	Уголок	1	
		23	-03	Уголок	4	
		24	-04	Уголок	2	
		25	-05	Уголок	2	
		26	-06	Уголок	2	
		27	-07	Уголок	2	
		28	-08	Уголок	2	
		29	-09	Уголок	2	
		30	-10	Уголок	2	
		31	-11	Уголок	2	
		32	-12	Уголок	1	
		33	-13	Уголок	2	
		34	-14	Уголок	2	
		35	-15	Уголок	2	
Б4		36	А24В066.142	Стойка L = 2370 - 4.4		
				Швеллер 8-ГОСТ 8240-72 / Вст3-Т-ГОСТ 535-79	1	16,2 кг

Инв.№ подл. | Подп. и дата | Взам. инв.№ | Инв.№ дубл. | Подп. и дата

Изм.	Лист	№ докум.	Подп.	Дата

А24В066.120

Лист 3

А24В066.120СБ

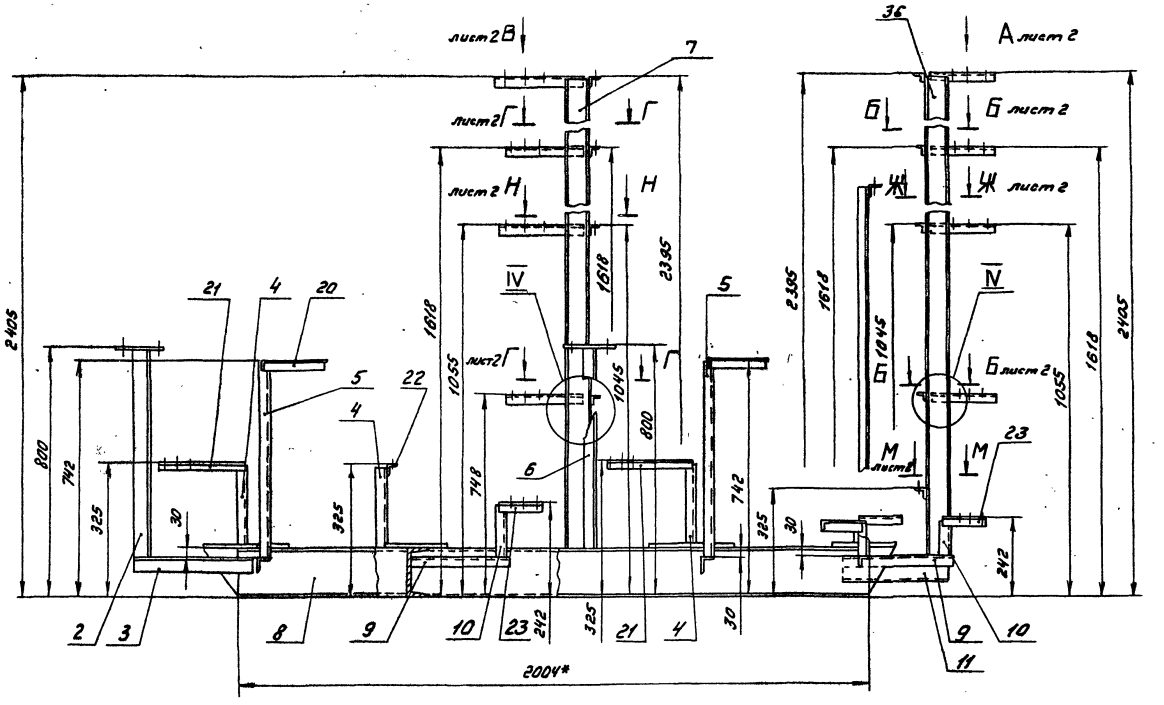

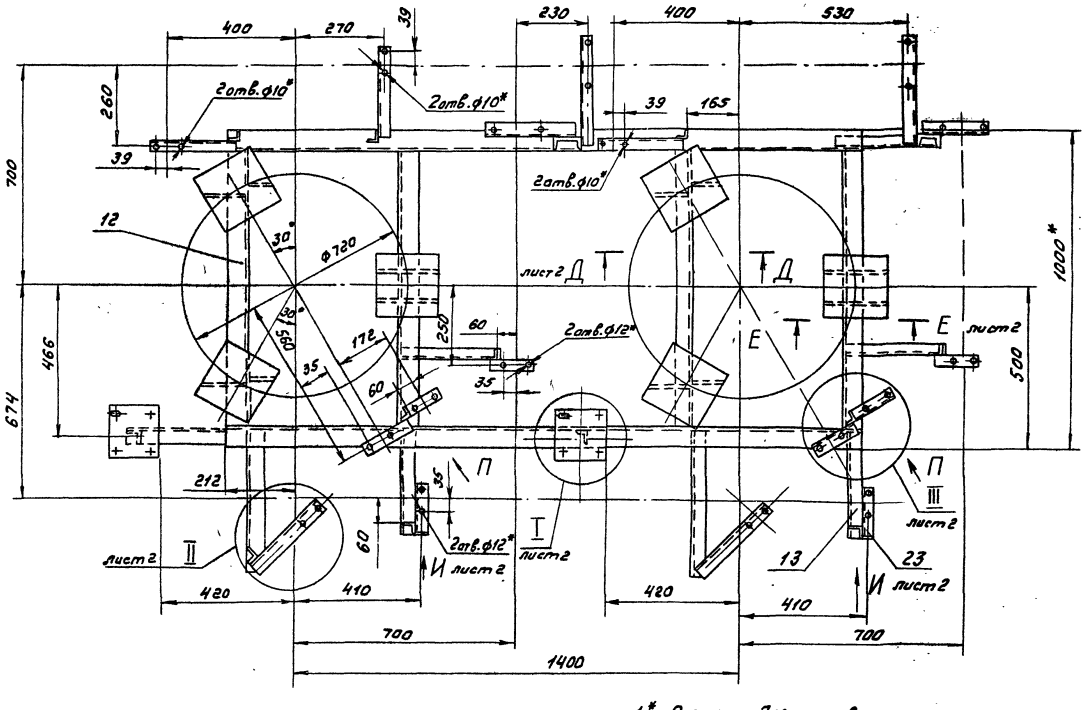

1.* Размеры для справок
2. H14; h14; $\pm \frac{t_2}{2}$
3. Конструкция рамы сварная. Сварку производить по контуру прилегания деталей. Сварные швы по ГОСТ 5264-80.

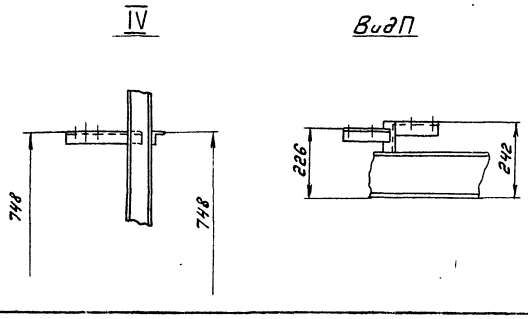

Изм.	Лист	№ докум.	Подп.	Дата
Разраб.		Рувинская		
Пров.		Литвак		
Рук. гр.		Грановский		
Гл. спец.		Ушомирская		
Н. контр.		Фрадкин		
Утв.		Спивак		

А24В066.120СБ

Рама

Лит.	Масса	Масштаб
И	194	1:10

Лист | Листов 2

Госстрой СССР
Сантехпроект
г. Москва

Копир. 22699-07 22 Формат А2

Инв. № подл. | Подп. и дата | Взам. инв. № | Инв. № дубл. | Подп. и дата

ГП 903-1-250.87 - Альбом 6

I лист1
М1:5

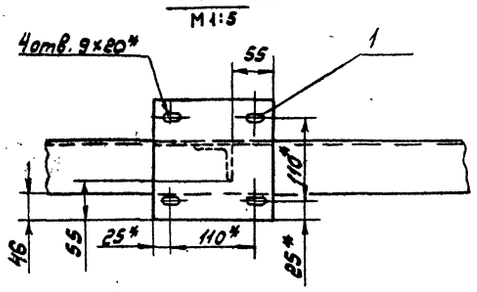

Д – Д лист1
М1:5

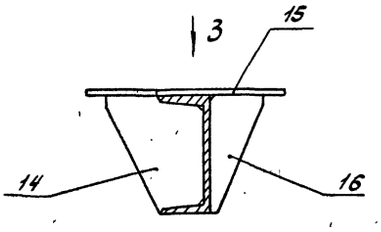

Е – Е лист1
М1:5

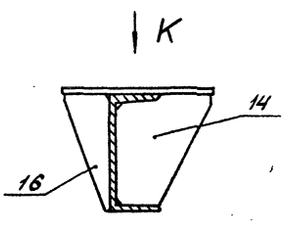

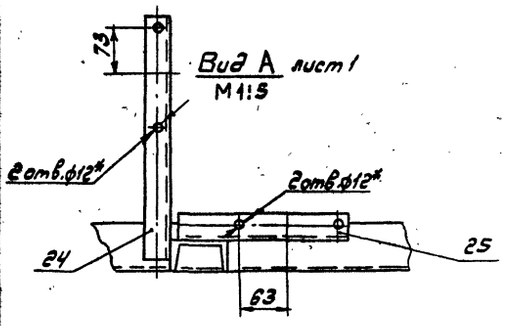

Вид А лист1
М1:5

Вид И лист1

Вид З
М1:5

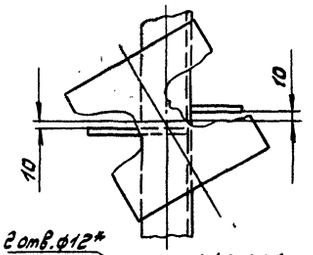

Вид К
М1:5

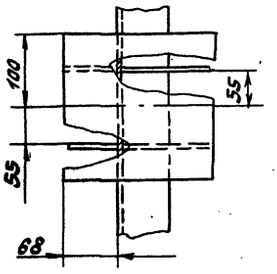

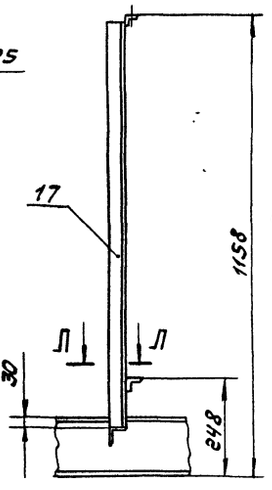

Ж – Ж лист1
М1:5

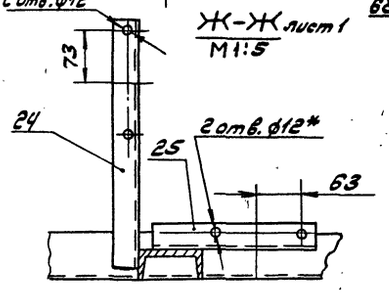

Б – Б лист1
М1:5

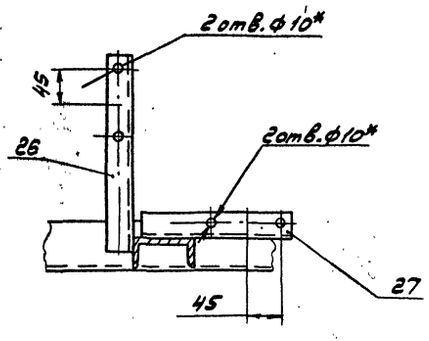

Н – Н лист1
М1:5

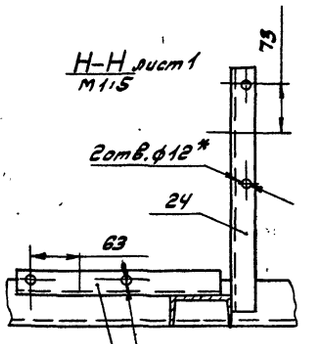

II лист1
М1:5

Л – Л
М1:5

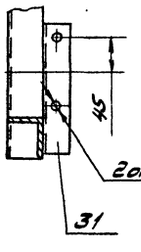

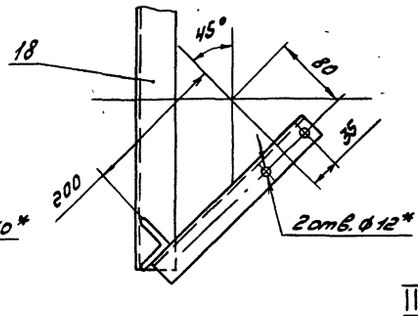

Вид В лист1
М1:5

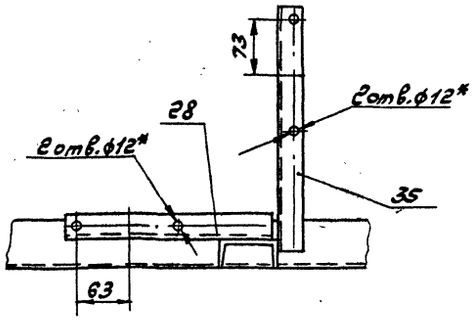

III лист1
М1:5

М – М лист1
М1:5

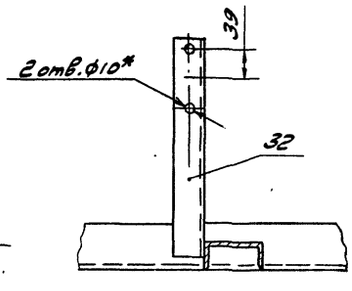

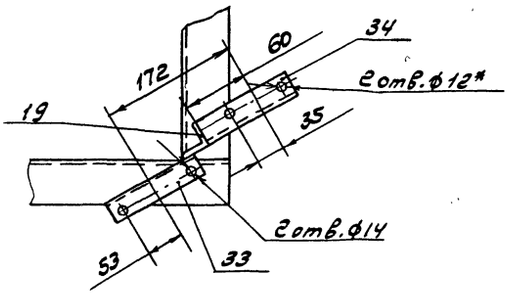

Г – Г лист1
М1:5

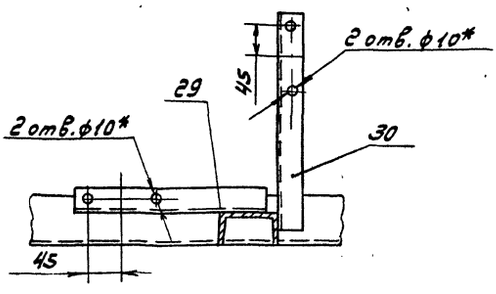

А24В066.001

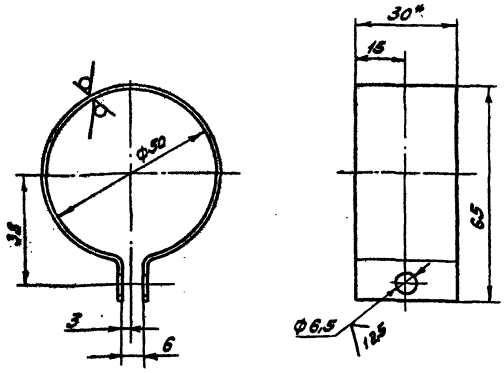

1* Размер для справок
2. H14; h14; ±IT2/2

Изм.	Лист	№ докум.	Подп.	Дата
Разраб.		Рубинская		
Пров.		Литвак		
Рук. гр.		Грановский		
Н. контр.		Фрадкин		
Утв.		Сливак		

А24В066.001

Хомут

Лит.	Масса	Масштаб
У	0,15	1:1

Лист | Листов 1

Лист Б 1.4 ГОСТ 19903-74
Ч-Ц-В Ст3 ГОСТ 16523-70

Госстрой СССР Сантехпроект г. Москва

Формат А4

А24В066.134

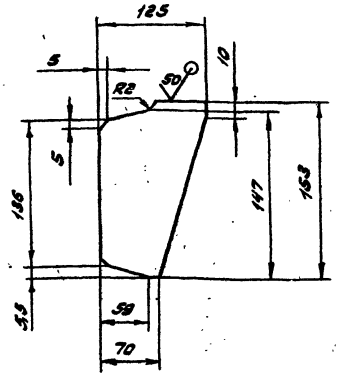

Неуказанные предельные отклонения размеров h14

Изм.	Лист	№ докум.	Подп.	Дата
Разраб.		Рубинская		
Пров.		Литвак		
Рук. гр.		Грановский		
Н. контр.		Фрадкин		
Утв.		Сливак		

А24В066.134

Косынка

Лит.	Масса	Масштаб
У	1,0	1:4

Лист | Листов 1

Лист Б 6.0 ГОСТ 19903-74
В Ст.3 ГОСТ 14637-79

Госстрой СССР Сантехпроект г. Москва

Формат А4

А24В066.002

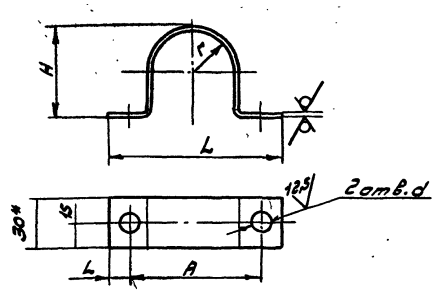

Обозначение	Размеры, мм						Масса, кг
	A	H	L	L	r	d	
А24В066.002	78	55	100	11	25	10	0,1
-01	90	68	110	10	32	10	0,14
-02	126	96	150	12	45	12	0,16
-03	146	116	170	12	55	12	0,21

1* Размер для справок
2 H14; h14; ±IT2/2

Изм.	Лист	№ докум.	Подп.	Дата
Разраб.		Рубинская		
Пров.		Литвак		
Рук. гр.		Грановский		
Н. контр.		Фрадкин		
Утв.		Сливак		

А24В066.002

Хомут

Лит.	Масса	Масштаб
У	см. табл.	—

Лист | Листов 1

Лист Б 1.4 ГОСТ 19903-74
Ч-Ц-В Ст.3 ГОСТ 16523-70

Госстрой СССР Сантехпроект г. Москва

Формат А4

А24В066.136

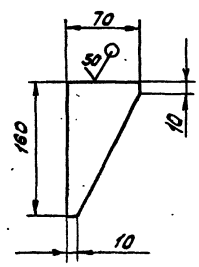

Неуказанные предельные отклонения размеров h14

Изм.	Лист	№ докум.	Подп.	Дата
Разраб.		Рубинская		
Пров.		Литвак		
Рук. гр.		Грановский		
Н. контр.		Фрадкин		
Утв.		Сливак		

А24В066.136

Косынка

Лит.	Масса	Масштаб
У	0,3	1:4

Лист | Листов 1

Лист Б 6.0 ГОСТ 19903-74
В Ст.3 ГОСТ 14637-79

Госстрой СССР Сантехпроект г. Москва

Формат А4

Инв. № подл. | Подп. и дата | Взам. инв. № | Инв. № дубл. | Подп. и дата

ТП 903-1-250.87 Альбом 6

Формат	Зона	Поз.	Обозначение	Наименование	Кол.	Примечание
				Документация		
*			А24В075.000 СБ	Сборочный чертеж		*) А2; А3
А2			А24В075.000 СТ	Технологическая схема		
				Сборочные единицы		
А4		1	А23А024.000-02	Эжектор водосоляной для фильтра Ф1000	1	типовые конструкции серии 4.903-13
А4		2	А23А024.000-04	Эжектор водосоляной для фильтра Ф2000	2	то же
А4		3	А23Г009.000	Регулятор постоянного уровня раствора соли	2	— — —
А4		4	А24В075.010	Трубопровод	1	
А4		5	А24В075.020	Трубопровод	1	
А4		6	А24В075.030	Колено	1	
А4		7	А24В075.040	Трубопровод	1	
А4		8	А24В075.050	Трубопровод	1	
А4		9	А24В075.060	Коллектор	1	
А4		10	А24В075.070	Колено	1	
А4		11	-01	Колено	1	
А4		12	А24В075.080	Коллектор	1	

Инв. № подл. | Подп. и дата | Взам. инв. № | Инв. № дубл. | Подп. и дата

Изм.	Лист	№ докум.	Подп.	Дата
Разраб.	Комиссаров			
Пров.	Грановский			
Рук. гр.	Грановский			
Н. контр.	Фрадкин			
Утв.	Спивак			

А24В075.000

Блок приготовления регенерационного раствора натрий - хлорида

Лит.	Лист	Листов
Н	1	6

Госстройсеcр Сантехпроект г. Москва

Формат: А4

Формат	Зона	Поз.	Обозначение	Наименование	Кол.	Примечание
А4		13	А24В075.090	Трубопровод	2	
А4		14	А24В075.100	Трубопровод	1	
А4		15	А24В075.110	Коллектор	1	
А4		16	А24В075.120	Патрубок	2	
		17	-01	Патрубок	1	
А4		18	А24В075.130	Коллектор	1	
А4		19	А24В075.140	Колено	2	
		20	-01	Колено	1	
		21	-02	Колено	2	
А4		22	А24В075.150	Коллектор	1	
А4		23	А24В075.160	Коллектор	1	
А4		24	А24В075.170	Трубопровод	1	
А4		25	А24В075.180	Трубопровод	1	
А4		26	А24В075.190	Коллектор	1	
А4		27	А24В075.200	Коллектор	1	
А4		28	А24В075.210	Узел обвязки электромагнитных аппаратов	1	
А4		29	А24В075.270	Бак V=4м³	1	
		30	-01	Бак V=4м³	1	
А4		31	А24В075.280	Рама	1	
А4		32	А24В075.420	Патрубок	2	
А4		33	А24В075.430	Статив	1	
				Детали		
А4		35	А24В075.001	Прокладка	4	
		36	-01	Прокладка	4	
		37	-02	Прокладка	1	
		38	-03	Прокладка	2	
		39	-04	Прокладка	1	

Инв. № подл. | Подп. и дата | Взам. инв. № | Инв. № дубл. | Подп. и дата

Изм.	Лист	№ докум.	Подп.	Дата

А24В075.000

Лист 2

Формат: А4

Альбом 6

тп 903-1-250.87

Формат	Зона	Поз.	Обозначение	Наименование	Кол.	Примечание
А4		40	А24В075.001-05	Прокладка	45	
		41	-06	Прокладка	5	
А4		42	А24В075.002	Опора	2	
А4		43	А24В075.003	Косынка	4	
А4		44	А24В075.004	Кронштейн	1	
		45	-01	Кронштейн	1	
А4		46	А24В075.005	Хомут	3	
		47	-01	Хомут	28	
		48	-02	Хомут	7	
А4		49	А24В075.006	Хомут	4	
		50	-01	Хомут	3	
Б4		51	А24В075.007	Уголок ℓ=460-2		
				Уголок 50×50×4-Б ГОСТ 8509-72 / ВСт3-I ГОСТ 535-79	2	1,4 кг
Б4		52	А24В075.008	Уголок ℓ=170-1		
				Уголок 50×50×4-Б ГОСТ 8509-72 / ВСт3-I ГОСТ 535-79	1	0,52 кг
А4		53	А24В075.009	Уголок	1	
Б4		54	А24В075.011	Патрубок ℓ=50-1		
				Труба 6×1 ГОСТ 8734-75 / Д ГОСТ 8733-74	2	0,03 кг
А4		55	А24В075.012	Трубка	1	
Б4		56	А24В075.013	Труба ℓ=200-2		
				Труба 14×2 ГОСТ 8734-75 / В10 ГОСТ 8733-74	2	0,1 кг
А4		57	А24В075.014	Швеллер	2	
А4		58	А24В075.015	Лист	1	

Инв. № подл. | Подп. и дата | Взам. инв. № | Инв. № дубл. | Подп. и дата

Изм.	Лист	№ докум.	Подп.	Дата

А24В075.000

Лист 3

Формат: А4

Формат	Зона	Поз.	Обозначение	Наименование	Кол.	Примечание
				Стандартные изделия		
		60		Ушко 3-2-4-850 ГОСТ 13716-73	3	
				Болт ГОСТ 7798-70		
		61		М5×15.36	7	
		62		М8×25.36	70	
		63		М10×35.36	14	
		64		М12×50.36	52	
		65		М16×70.36	234	
				Гайка ГОСТ 5915-70		
		66		М5.4	7	
		67		М8.4	66	
		68		М10.4	14	
		69		М12.4	60	
		70		М16.4	234	
		71		Опора ОПБ2-57 ГОСТ 14911-82	5	
		72		Опора ОПБ2-114 ГОСТ 14911-82	2	
		73		Вентиль 15ч 75п1 Ду50 ГОСТ 24095-80	16	
		74		Вентиль 15кч 18п Ду15 ГОСТ 18161-72	2	
		75		Манометр МТП160×4 ГОСТ 2405-80	2	
		76		Манометр МТП160×10 ГОСТ 2405-80	1	

Инв. № подл. | Подп. и дата | Взам. инв. № | Инв. № дубл. | Подп. и дата

Изм.	Лист	№ докум.	Подп.	Дата

А24В075.000

Лист 4

Формат: А4

А24В075.000СБ

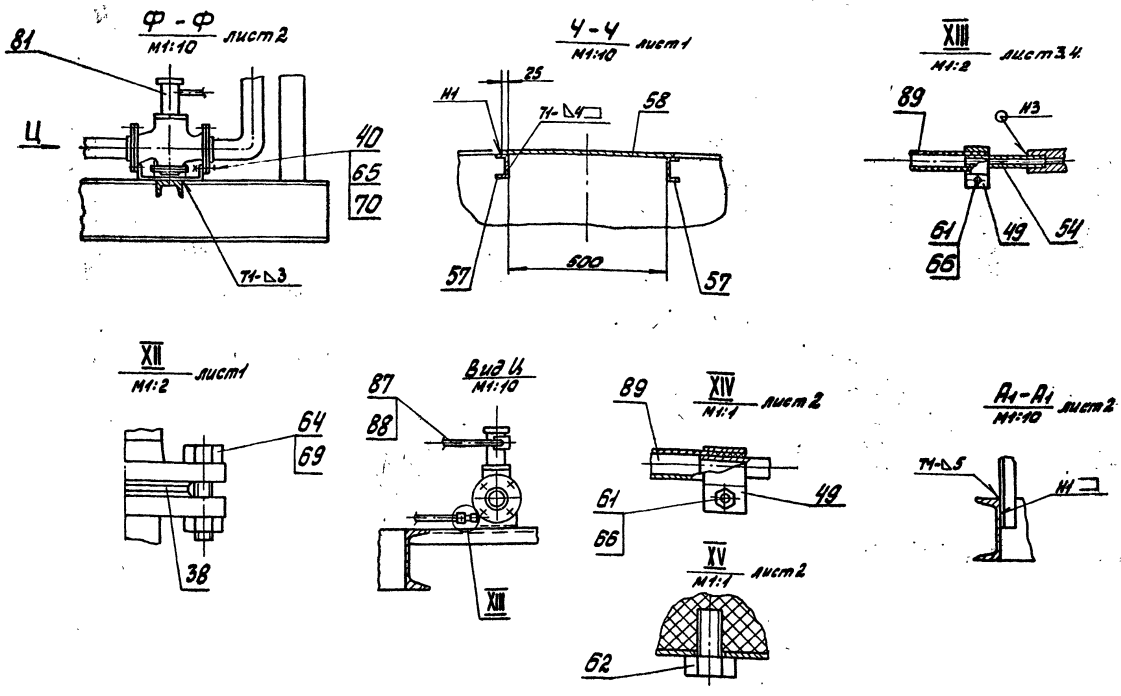

Изм	Лист	№ докум.	Подп.	Дата	А24В075.000СБ	Лист 4

Формат А3

Формат	Зона	Поз.	Обозначение	Наименования	Кол.	Примечание
		77		Сосуд разделительный ОСТ 25Н150-84	2	
		78		Фильтр ФОВ-1.0-0.6 ОСТ 108.030.10-84	1	
				Прочие изделия		
		79		Кран 11 Б16бк Ду 15 ТУ26 07-1001-73	1	
		80		Вентиль 16 НЖ 6 бк Ду15 ТУ26-07-271-80	2	
		81		Клапан мембранный 22 ч 7 гм Ду 50 ТУ 2607-018-77	2	
		82		Клапан электромагнитный КЭ1 ТУ26-07-1081-78	2	Завод "Армхиммаш"
		83		Соединитель СНПМ20х1/2" ТУ36.1123-74	2	
		84		Соединитель НСВ-14х1/2" ТУ36.1104-75	6	
		85		Соединитель НСВ-14х М20 ТУ36.1104-75	5	
		86		Коробка соединительная КС-10 ТУ36.2568-83	1	
				Материалы		
		87		Рукав гибкий металлический. Тип Р3-Ц-Х-Ш-18 ТУ22-3988-77		10м

Изм	Лист	№ докум.	Подп.	Дата	А24В075.000	Лист 5

Формат А4

Формат	Зона	Поз.	Обозначение	Наименование	Кол.	Примечание
		88		Провод ПРГН 1х0.75 ГОСТ 20520-80		45м
		89		Труба ПНД10С ГОСТ 18599-83		6м
		90		Труба 14х2 ГОСТ 8734-75 В10 ГОСТ 8733-74		4м

Изм	Лист	№ докум.	Подп.	Дата	А24В075.000	Лист 6

Формат А4

т.п 903-1-250.87 Альбом 6

Инв. № подл. | Подп. и дата | Взам. инв. № | Инв. № дубл. | Подп. и дата

А24В075.000СХ

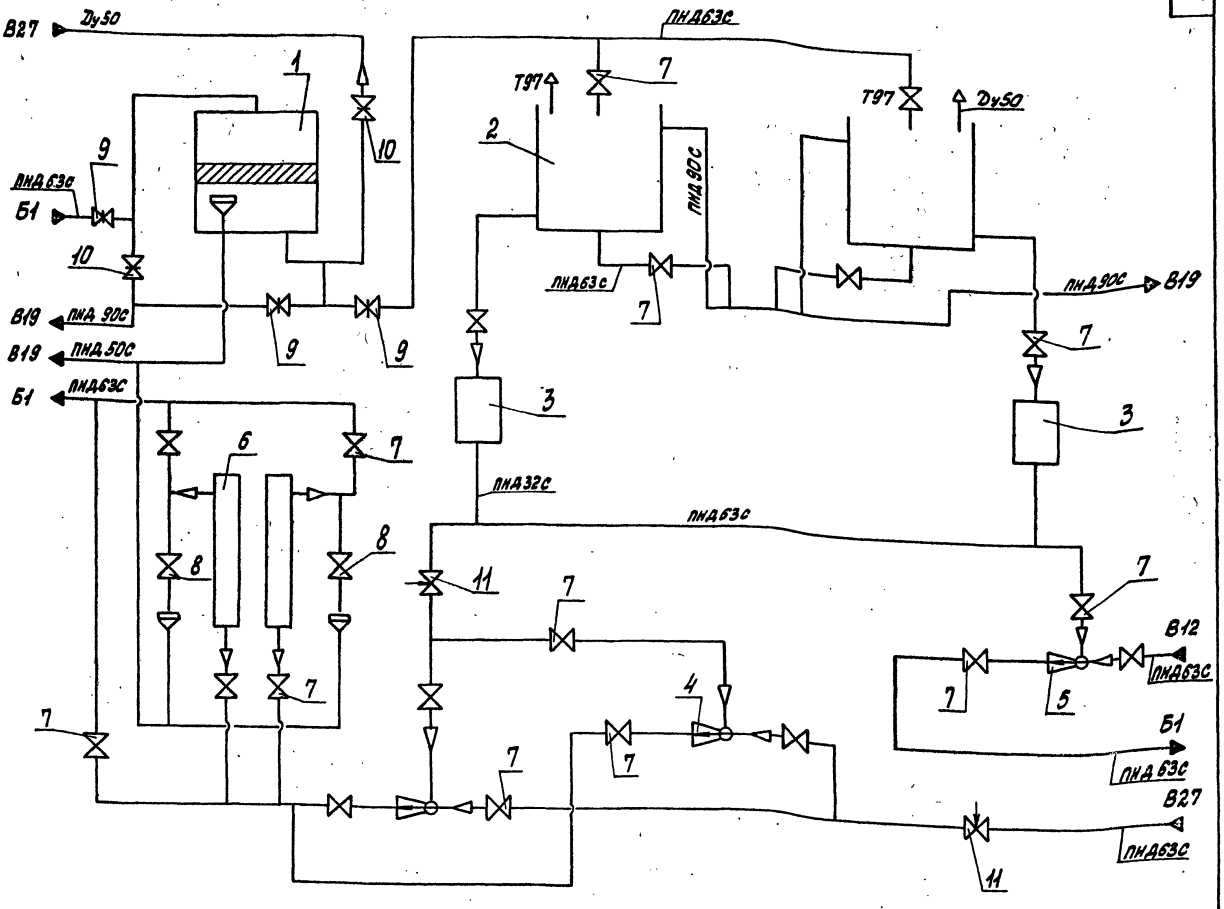

Поз.	Наименование	Кол.	Примечание
1	Фильтр осветлительный вертикальный ФОВ-1.0-0.6	1	
2	Бак V=4,0м³	2	
3	Регулятор постоянного уровня раствора соли	2	
4	Эжектор водосоляной для фильтра ф1000мм	1	
5	Эжектор водосоляной для фильтра ф2000мм	2	
6	Аппарат электромагнитный тип20	2	
7	Вентиль 15ч 15п1 Ду50	20	
8	Вентиль 15кч 18п2 Ду15	2	
9	Задвижка 30ч 6бр Ду50	3	
10	Задвижка 30ч 6бр Ду80	2	
11	Клапан мембранный 22ч 7пм Ду50	2	

Наименование трубопровода	Обозначение
Трубопровод раствора натрий-хлорида	Б1
Трубопровод омагниченной воды	В27
Трубопровод воды после натрий-хлоридных фильтров I ступени	В12
Трубопровод дренажей, переливов и сливов	В19
Трубопровод атмосферный	Т97

Изм.	Лист	№ докум.	Подп.	Дата
Разраб.		Комиссаров		
Пров.		Грушевский		
Рук. гр.		Грановский		
Гл. спец.		Ушомирская		
Н. контр.		Фрадкин		
Утв.		Спивак		

А24В075.000СТ

Блок приготовления регенерационного раствора натрий-хлорида. Технологическая схема

Лит.	Масса	Масштаб
Н	—	—

Лист | Листов 1

Госстрой СССР Сантехпроект г. Москва

Копировала: [signature] 22699-07 27 Формат А2

тп 903-1-250.87 Альбом 6

Инв. № подл.	Подп. и дата	Взам. инв. №	Инв. № дубл.	Подп. и дата

А24В075.000СБ

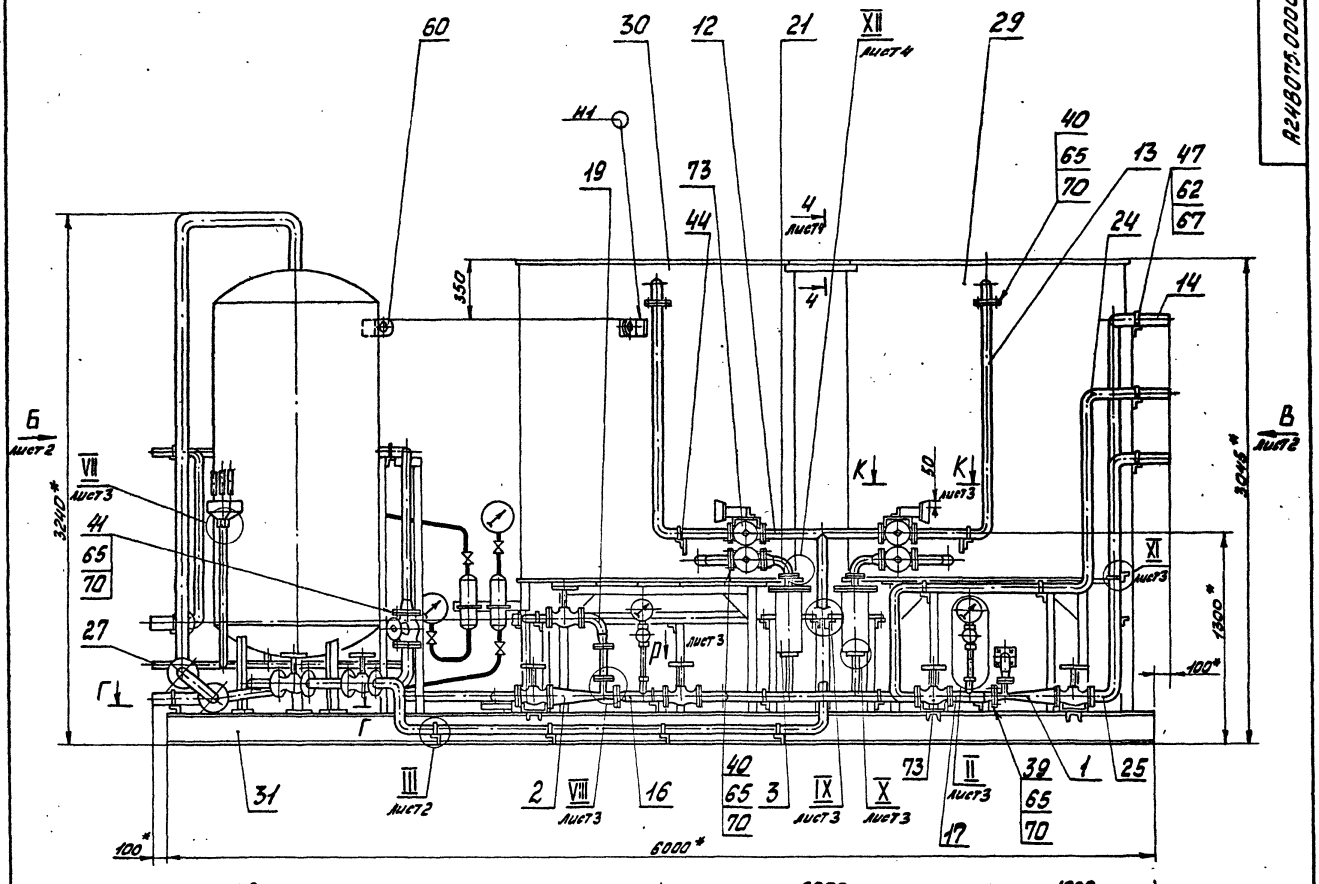

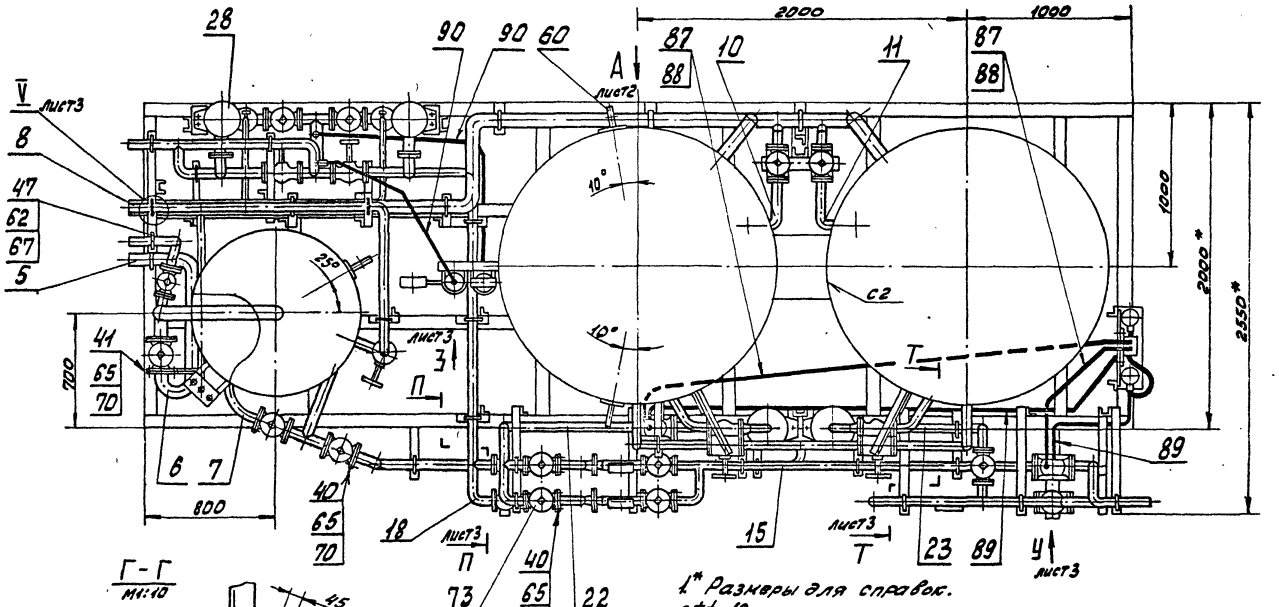

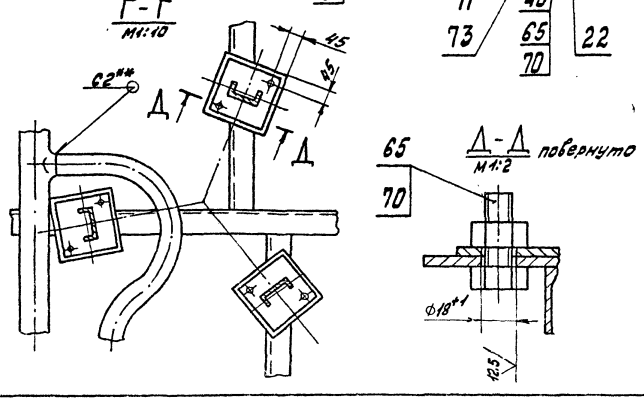

1.* Размеры для справок.
2.±tг12
3. Сварные швы Т1, Н1 по ГОСТ5264-80; С2, Н3-по ГОСТ16037-80
4.** Сварные швы по ГОСТ16310-80.
5. Выпрямители ВСА-6, входящие в комплект магнитных аппаратов, крепить по месту при монтаже.
6. Покрытие блока выполнять по проекту ВПУ.

					А24В075.000СБ			
Изм.	Лист	№ докум.	Подп.	Дата	Блок приготовления регенерационного раствора натрий-хлорида	Лит	Масса	Масштаб
Разраб.		Комиссаров				И	3500	1:20
Пров.		Грановский				Лист 1	Листов 4	
Рук. гр.		Грановский				Госстрой СССР Сантехпроект г. Москва		
Гл. спец.		Ушомирская						
Н. контр.		Фрадкин						
Утв.		Спивак						

Копировала: Крап 22699-07 28 формат А2

т.п. 903-1-250.87 Альбом 6

Инв. № подл. | Подп. и дата | Взам. инв. № | Инв. № дубл. | Подп. и дата

Вид А лист 1

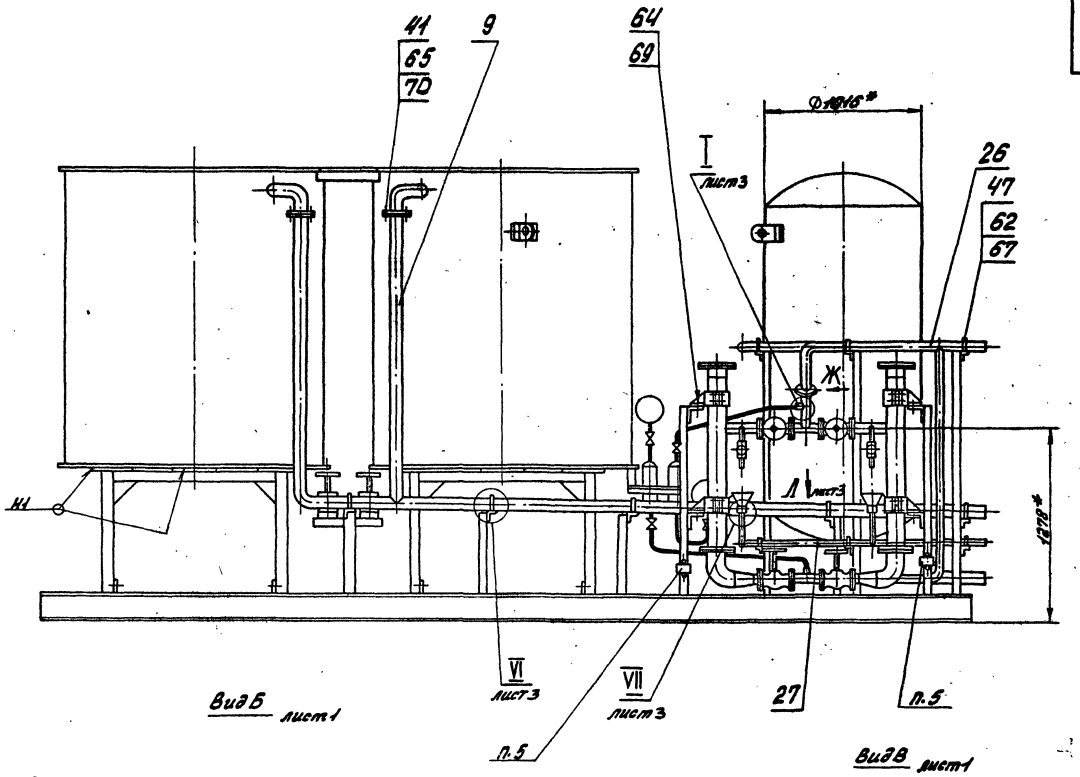

Вид Б лист 1

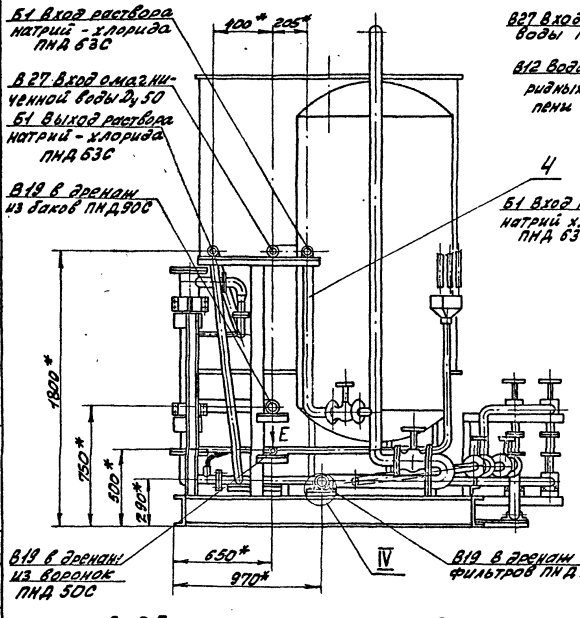

Вид В лист 1

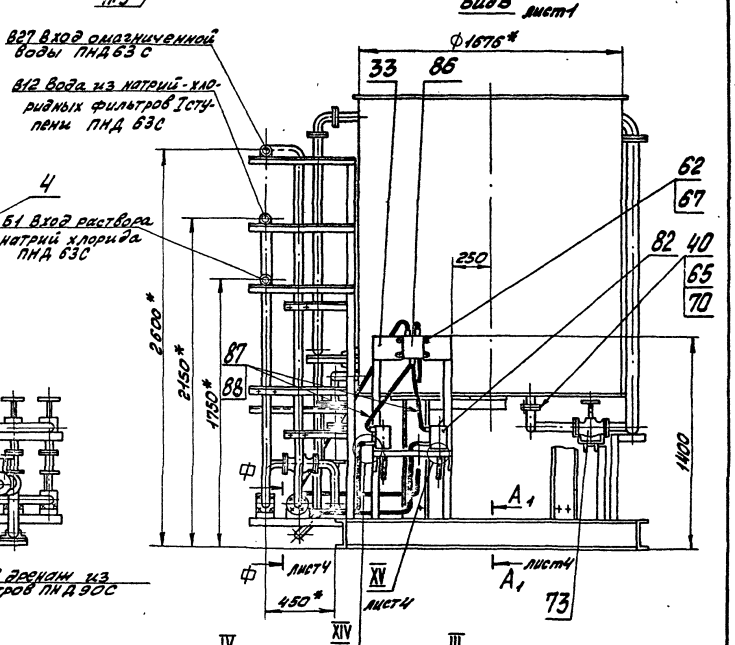

Вид Е М1:10

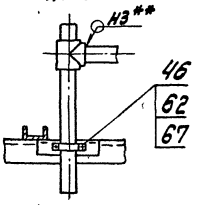

Вид Ж М1:10

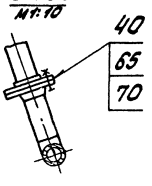

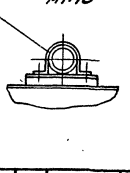

IV М1:10

III М1:5 лист 1

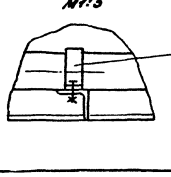

Альбом 6

тп 903 - 1 - 150.87

Инв. № подл. | Подп. и дата | Взам. инв. № | Инв. № дубл. | Подп. и дата

Изм.	Лист	№ докум.	Подп.	Дата	А24В075.000СБ	Лист 2

Копировал: Краснов 22699-07 29 Формат А2

Вид 3 М1:10 лист 1

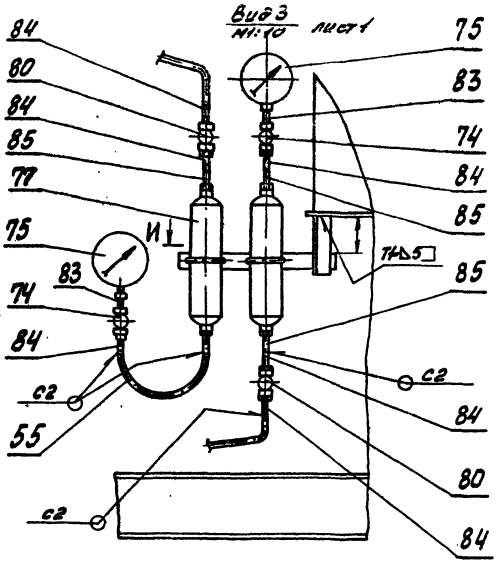

VI М1:10 лист 2

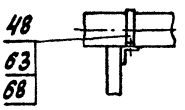

VII М1:2 лист 1,2

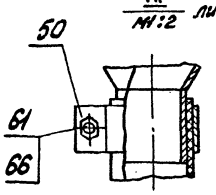

Н-Н М1:10

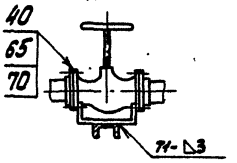

Вид Л М1:10 лист 2

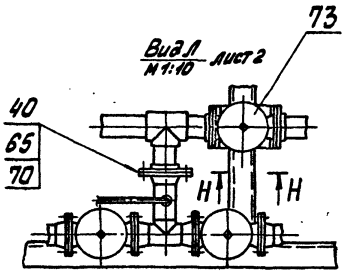

И-И М1:10

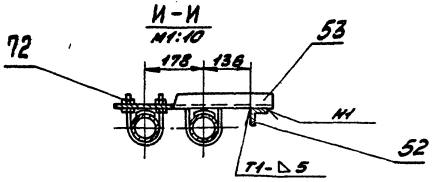

П-П М1:10 лист 1

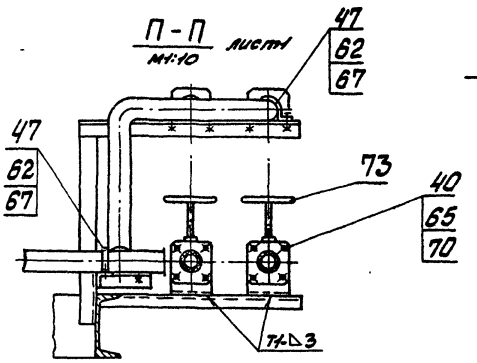

VII М1:5 лист 1

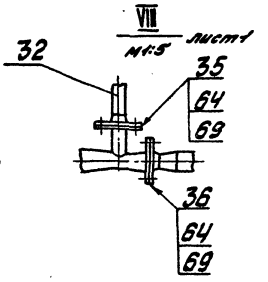

I М1:1 лист 2

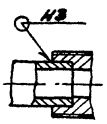

II М1:10 лист 1

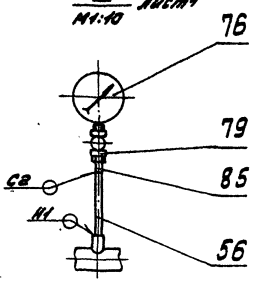

Вид Р М1:10 лист 1

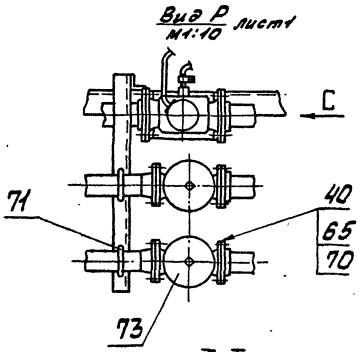

Вид С М1:10

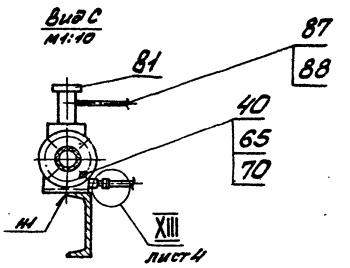

К - К М1:10 лист 1

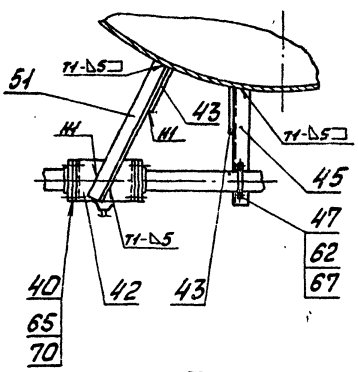

IX М1:10 лист 1

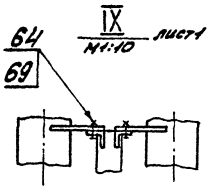

Т-Т М1:10 лист 1

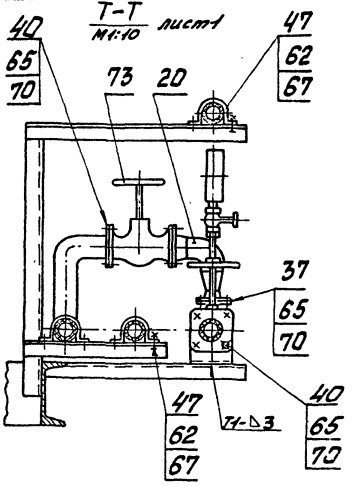

Вид У М1:10 лист 1

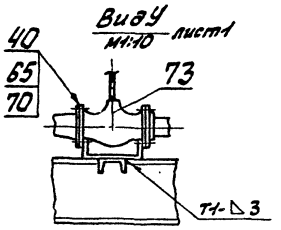

X М1:5 лист 1

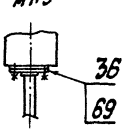

XI М1:10 лист 1

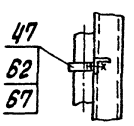

V М1:5 лист 1

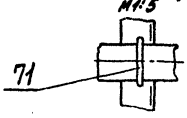

А24В075.010СБ

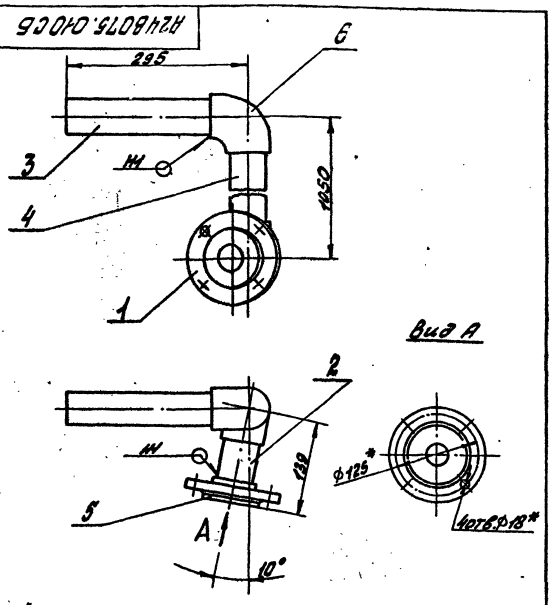

1. * Размеры для справок.
2. Неуказанные предельные отклонения размеров: $\pm\frac{t_2}{2}$
3. Сварные швы по ГОСТ16310-80.

Изм.	Лист	N докум.	Подп.	Дата	А24В075.010СБ	Лит.	Масса	Масштаб
Разраб.		Комиссаров			Трубопровод	Н	3.6	1:5
Пров.		Грановский				Лист	Листов 1	
Рук. гр.		Грановский				Госстрой СССР Сантехпроект г. Москва		
Гл. спец.		Чюмирская						
Н.контр.		Фрадкин						
Утв.		Спивак						

Инв.№ подл. | Подп. и дата | Взам.инв.№ | Инв.№ дубл. | Подп. и дата

Формат А4

А24В075.020СБ

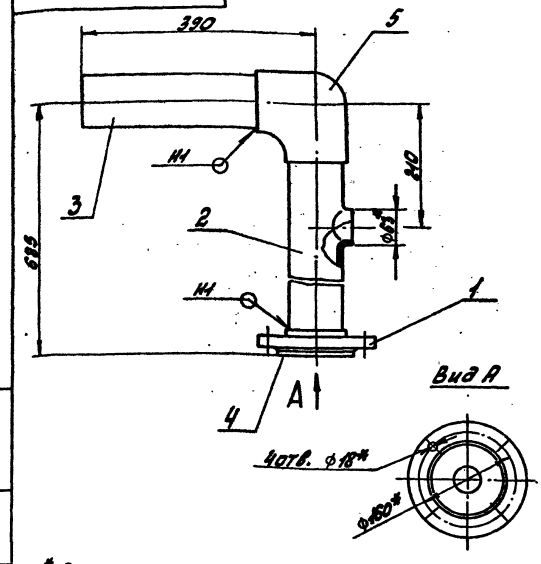

1. * Размеры для справок
2. Неуказанные предельные отклонения размеров: $\pm\frac{t_2}{2}$.
3. Сварные швы по ГОСТ16310-80.

Изм.	Лист	N докум.	Подп.	Дата	А24В075.020СБ	Лит.	Масса	Масштаб
Разраб.		Комиссаров			Трубопровод	Н	5.6	1:5
Пров.		Грановский				Лист	Листов 1	
Рук. гр.		Грановский				Госстрой СССР Сантехпроект г. Москва		
Гл. спец.		Чюмирская						
Н.контр.		Фрадкин						
Утв.		Спивак						

Инв.№ подл. | Подп. и дата | Взам.инв.№ | Инв.№ дубл. | Подп. и дата

Формат А4

тп 903-1-250.87

Альбом 6

Формат	Зона	Поз.	Обозначение	Наименование	Кол.	Примечание
				Документация		
А4			А24В075.010	Сборочный чертеж		
				Детали		
А4		1	А24В075.021	Фланец	1	
				Труба ПНД63С		
				ГОСТ18599-83		
Б4		2	А24В075.022	ℓ= 100-1	1	0.07кг
Б4		3	А24В075.023	ℓ= 260-2	1	0.18кг
Б4		4	А24В075.024	ℓ= 980-3	1	0.67кг
				Стандартные изделия		
		5		Втулка под Фланец		
				ПНП63С ОСТ6-05-367-74	1	
		6		Угольник ПНП63С		
				ОСТ6-05-367-74	2	
				Фланец 1-50-10		
				ГОСТ12820-80		
				(Заготовка для		
				А24В075.021)		

Изм.	Лист	№ докум.	Подп.	Дата	А24В075.010	Лит.	Лист	Листов
Разраб.		Комиссаров			Трубопровод	Н		1
Пров.		Грановский				Госстрой СССР Сантехпроект г. Москва		
Рук. гр.		Грановский						
Н.контр.		Фрадкин						
Утв.		Спивак						

Инв.№ подл. | Подп. и дата | Взам.инв.№ | Инв.№ дубл. | Подп. и дата

Формат А4

Формат	Зона	Поз.	Обозначение	Наименование	Кол.	Примечание
				Документация		
А4			А24В075.020	Сборочный чертеж		
				Детали		
А4		1	А24В075.021-01	Фланец	1	
А4		2	А24В075.025	Труба	1	
Б4		3	А24В075.026	Труба ℓ=340-2		
				Труба ПНД 90С		
				ГОСТ18599-83	1	0.46кг
				Стандартные изделия		
		4		Втулка под Фланец		
				ПНП90С ОСТ6-05-367-74	1	
		5		Угольник ПНП90С		
				ОСТ6-05-367-74	1	
				Фланец 1-80-10		
				ГОСТ12820-80		
				(Заготовка для		
				А24В075.021-01)		

Изм.	Лист	№ докум.	Подп.	Дата	А24В075.020	Лит.	Лист	Листов
Разраб.		Комиссаров			Трубопровод	Н		1
Пров.		Грановский				Госстрой СССР Сантехпроект г. Москва		
Рук. гр.		Грановский						
Н.контр.		Фрадкин						
Утв.		Спивак						

Инв.№ подл. | Подп. и дата | Взам.инв.№ | Инв.№ дубл. | Подп. и дата

Формат А4

А24В075.003

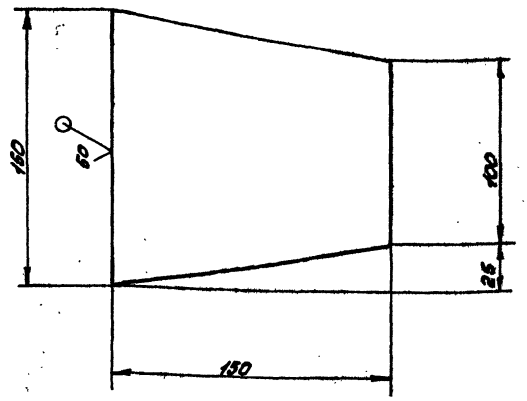

Неуказанные предельные отклонения размеров: h14; ±t2/2

Изм.	Лист	№ докум.	Подп.	Дата
Разраб.		Комиссаров		
Пров.		Грановский		
Рук. гр.		Грановский		
Гл. спец.		Чижмирская		
Н. контр.		Фрадкин		
Утв.		Спивак		

А24В075.003

Косынка

Лит	Масса	Масштаб
Н	0.9	1:2

Лист | Листов 1

Лист 6б.0 ГОСТ 19903-74 / В Ст.3 ГОСТ 14637-79

Госстрой СССР Сантехпроект г. Москва

Формат А4

А24В075.004

А24В075.004 - изображено
А24В075.004-01 - зеркальное отражение

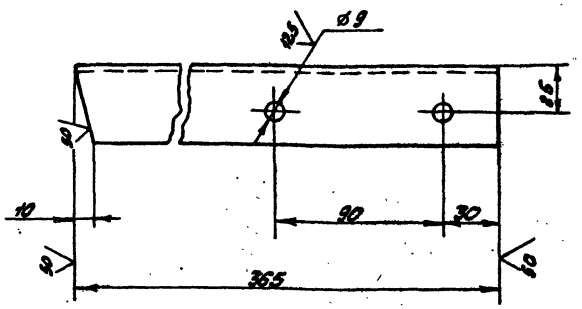

Неуказанные предельные отклонения размеров: H14; h14; ±t2/2

Изм.	Лист	№ докум.	Подп.	Дата
Разраб.		Комиссаров		
Пров.		Грановский		
Рук. гр.		Грановский		
Гл. спец.		Чижмирская		
Н. контр.		Фрадкин		
Утв.		Спивак		

А24В075.004

Уголок

Лит	Масса	Масштаб
Н	1,1	1:2

Лист | Листов 1

Уголок 50х50х4-Б ГОСТ 8509-72 / В Ст3-I ГОСТ 535-79

Госстрой СССР Сантехпроект г. Москва

Формат А4

А24В075.006

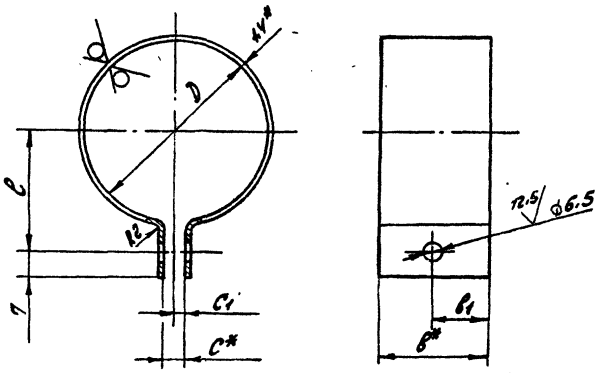

Обозначение	Размеры, мм						Масса, кг
	D	l	b*	b1	C*	C1	
А24В075.006	10	15	20	10	3	1.5	0.05
-01	50	30	30	15	6	3	0.15

1. * Размеры для справок.
2. H14; h14; ±t2/2

Изм.	Лист	№ докум.	Подп.	Дата
Разраб.		Комиссаров		
Пров.		Грановский		
Рук. гр.		Грановский		
Гл. спец.		Чижмирская		
Н. контр.		Фрадкин		
Утв.		Спивак		

А24В075.006

Хомут

Лит.	Масса	Масштаб
Н	0.15	—

Лист | Листов 1

Лист 61.4 ГОСТ 19903-74 / 4-IV-В Ст3 ГОСТ 16523-70

Госстрой СССР Сантехпроект г. Москва

Формат А4

А24В075.005

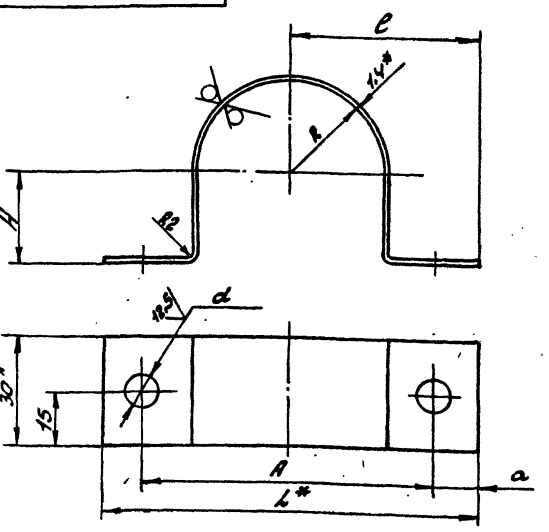

Обозначение	Размеры, мм							Масса, кг
	A	a	L*	l	H	d	R	
А24В075.005	78	11	100	50	25	9	26	0.1
-01	90	10	110	55	32		32	0.11
-02	126	12	150	75	46	11	46	0.19

1. * Размеры для справок.
2. H14; ±t2/2

Изм.	Лист	№ докум.	Подп.	Дата
Разраб.		Комиссаров		
Пров.		Грановский		
Рук. гр.		Грановский		
Гл. спец.		Чижмирская		
Н. контр.		Фрадкин		
Утв.		Спивак		

А24В075.005

Хомут

Лит.	Масса	Масштаб
Н	См. табл.	—

Лист | Листов 1

Лист 61.4 ГОСТ 19903-74 / 4-IV-В Ст3 ГОСТ 16523-70

Госстрой СССР Сантехпроект г. Москва

Формат А4

тп 903-1-250.87
Альбом 6

Инв. № подл. | Подп. и дата | Взам. инв. № | Инв. № дубл. | Подп. и дата

Копиров:

А24В075.030

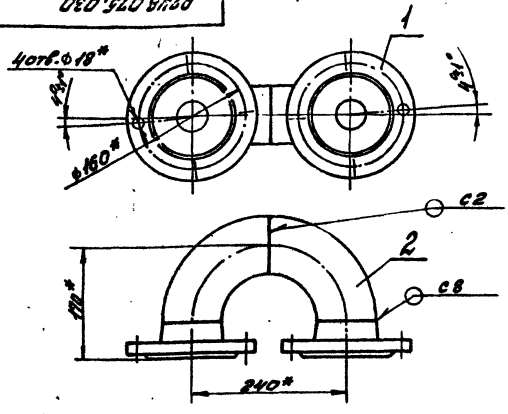

1.* Размеры для справок.
2. Сварные швы по ГОСТ 16037-80

Формат	Зона	Поз.	Обозначение	Наименование	Кол.	Примечание
				Стандартные изделия		
		1		Фланец 1-80-10 ГОСТ 12820-80	2	
		2		Отвод 90°89х3,5 ГОСТ 17375-83	2	

А24В075.030

Изм.	Лист	№ докум.	Подп.	Дата
Разраб.		Комиссаров		
Пров.		Грановский		
Рук. гр.		Грановский		
Гл. спец.		Шишмарева		
Н. контр.		Фрайкин		
Утв.		Спивак		

Колено

Лит.	Масса	Масштаб
И	10,2	1:5
Лист	Листов 1	

Госстрой СССР Сантехпроект г. Москва

Формат А4

А24В075.021

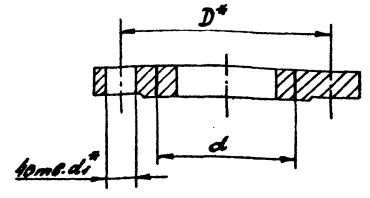

Обозначение	Размеры, мм D*	d	d1*	Заготовка фланец ГОСТ 12820-80	Масса, кг
А24В075.021	125	85	18	1-50-10	2,1
-01	160	116		1-80-10	3,2
-02	125	85		Квадратный 1-50-10	2,1
-03	85	44	14	1-28-10	0,9

А24В075.021

Изм.	Лист	№ докум.	Подп.	Дата
Разраб.		Комиссаров		
Пров.		Грановский		
Рук. гр.		Грановский		
Гл. спец.		Шишмарева		
Н. контр.		Фрайкин		
Утв.		Спивак		

Фланец

См. таблицу

Лит.	Масса	Масштаб
И	См. табл.	—
Лист	Листов 1	

Госстрой СССР Сантехпроект г. Москва

Формат А4

А24В075.025

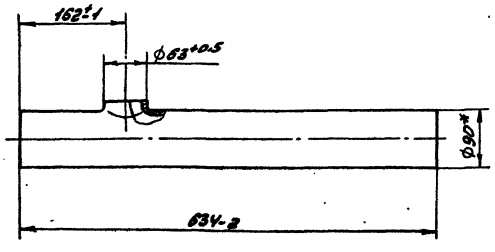

903-1-250.87 Альбом 6

*Размер для справок.

А24В075.025

Изм.	Лист	№ докум.	Подп.	Дата
Разраб.		Комиссаров		
Пров.		Грановский		
Рук. гр.		Грановский		
Гл. спец.		Шишмарева		
Н. контр.		Фрайкин		
Утв.		Спивак		

Труба

Труба ПНД 90с ГОСТ 18599-83

Лит.	Масса	Масштаб
И	0,87	1:5
Лист	Листов 1	

Госстрой СССР Сантехпроект г. Москва

Формат А4

А24В075.041

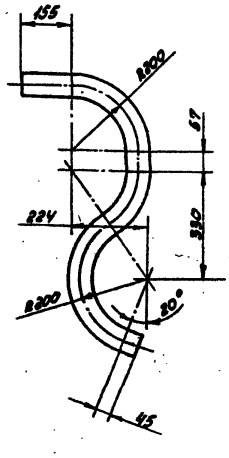

Неуказанные предельные отклонения размеров: $\pm\frac{t2}{2}$

А24В075.041

Изм.	Лист	№ докум.	Подп.	Дата
Разраб.		Комиссаров		
Пров.		Грановский		
Рук. гр.		Грановский		
Гл. спец.		Фрайкин		
Н. контр.		Спивак		
Утв.				

Труба

Труба ПНД 63с ГОСТ 18599-83

Лит.	Масса	Масштаб
И	0,6	1:10
Лист	Листов 1	

Госстрой СССР Сантехпроект г. Москва

Формат А4

Копир: Трасса

А24В075.040СБ

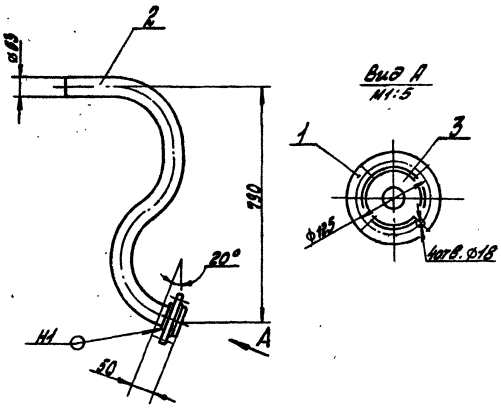

1. Размеры для справок
2. Сварной шов по ГОСТ 16310-80

Изм.	Лист	N докум.	Подп.	Дата	А24В075.040СБ	Лит.	Масса	Масштаб
Разраб.		Комиссаров			Трубопровод	Н	2.8	1:10
Пров.		Грановский				Лист	Листов 1	
Рук. гр.		Грановский				ГОССТРОЙ СССР САНТЕХПРОЕКТ г. Москва		
Гл. спец.		Чшомирская						
Н. контр.		Фрадкин						
Утв.		Спивак						

Формат А4

А24В075.050СБ

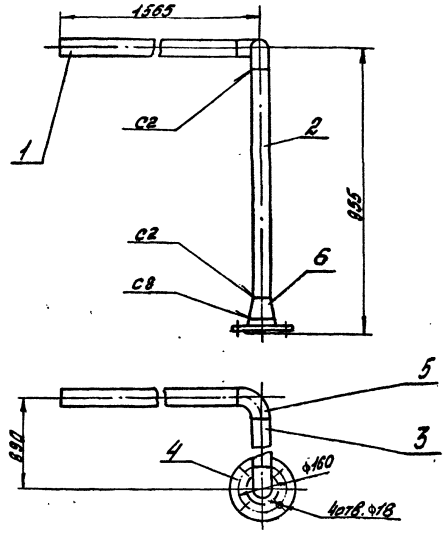

1. Размеры для справок
2. Сварные швы по ГОСТ 16037-80

Изм.	Лист	N докум.	Подп.	Дата	А24В075.050СБ	Лит.	Масса	Масштаб
Разраб.		Комиссаров			Трубопровод	Н	15.2	1:10
Пров.		Грановский				Лист	Листов 1	
Рук. гр.		Грановский				ГОССТРОЙ СССР САНТЕХПРОЕКТ г. Москва		
Гл. спец.		Чшомирская						
Н. контр.		Фрадкин						
Утв.		Спивак						

Формат А4

Альбом 6

тп 903-1-250.87

Формат	Зона	Поз.	Обозначение	Наименование	Кол.	Примечание
				Документация		
А4			А24В075.040	Сборочный чертеж		
				Детали		
А4		1	А24В075.021	Фланец	1	
А4		2	А24В075.041	Труба	1	
				Стандартные изделия		
		3		Втулка под фланец ПНП 63С ОСТ6-05-387-74	1	
				Фланец 1-50-10 ГОСТ 12820-80 (Заготовка для А24В075.021)		

Изм.	Лист	N докум.	Подп.	Дата	А24В075.040	Лит.	Лист	Листов
Разраб.		Комиссаров			Трубопровод	Н		1
Пров.		Грановский				ГОССТРОЙ СССР САНТЕХПРОЕКТ г. Москва		
Рук. гр.		Грановский						
Н. контр.		Фрадкин						
Утв.		Спивак						

Формат А4

Формат	Зона	Поз.	Обозначение	Наименование	Кол.	Примечание
				Документация		
А4			А24В075.050	Сборочный чертеж		
				Детали		
				Труба		
				Труба 57×2,5 ГОСТ 10704-76 / Д ГОСТ 10705-80		
Б4		1	А24В075.051	е=1490-3	1	5кг
Б4		2	А24В075.052	е=755-2	1	2.5кг
Б4		3	А24В075.053	е=740-2	1	2.4кг
				Стандартные изделия		
		4		Фланец 1-80-10 ГОСТ 12821-80	1	
		5		Отвод 90° 57×3.0 ГОСТ 17375-83	2	
		6		Переход К 89×3,5-57×3.0 ГОСТ 17378-83	1	

Изм.	Лист	N докум.	Подп.	Дата	А24В075.050	Лит.	Лист	Листов
Разраб.		Комиссаров			Трубопровод	Н		1
Пров.		Грановский				ГОССТРОЙ СССР САНТЕХПРОЕКТ г. Москва		
Рук. гр.		Грановский						
Н. контр.		Фрадкин						
Утв.		Спивак						

Формат А4

А24В075.060СБ

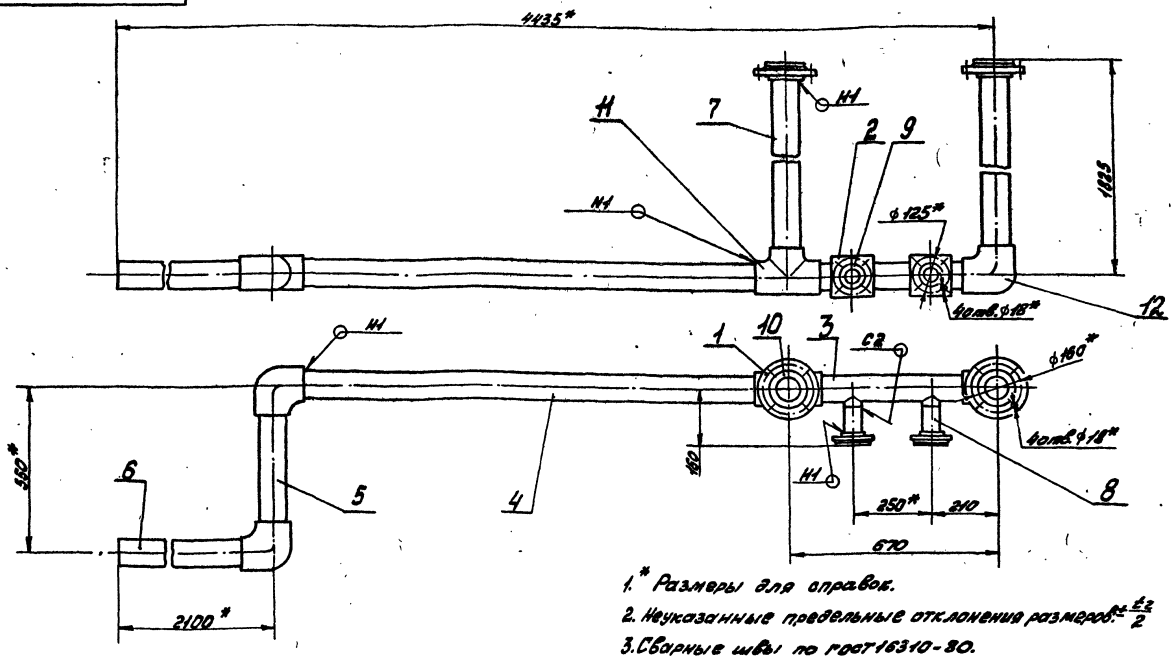

1.* Размеры для справок.

2. Неуказанные предельные отклонения размеров: $\pm\frac{t_2}{2}$

3. Сварные швы по ГОСТ 16310-80.

Изм.	Лист	№ докум.	Подп.	Дата	А24В075.060СБ			
Разраб.		Комиссаров			Коллектор	Лит.	Масса	Масштаб
Пров.		Грановский				Н	25.0	1:10
Рук. гр.		Грановский				Лист	Листов 1	
Гл. спец.		Чиомирская				Госстрой СССР Сантехпроект г. Москва		
Н. контр.		Фрадкин						
Утв.		Спивак						

Формат А3

Инв. № подл. | Подп. и дата | Взам. инв. № | Инв. № дубл. | Подп. и дата

А24В075.061

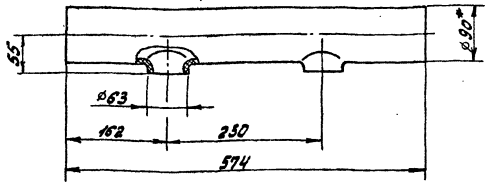

1.* Размер для справок.

2. Неуказанные предельные отклонения размеров: $h14; \pm\frac{t_2}{2}$

Изм.	Лист	№ докум.	Подп.	Дата	А24В075.061			
Разраб.		Комиссаров			Труба	Лит.	Масса	Масштаб
Пров.		Грановский				Н	0,8	1:5
Рук. гр.		Грановский				Лист	Листов 1	
Гл. спец.		Чиомирская			Труба ПНД 90с ГОСТ 18599-83	Госстрой СССР Сантехпроект г. Москва		
Н. контр.		Фрадкин						
Утв.		Спивак						

Формат А4

т.п 903-1-250.87
Альбом 6

Формат	Зона	Поз.	Обозначение	Наименование	Кол.	Примечание
				Документация		
А3			А24В075.060СБ	Сборочный чертеж		
				Детали		
А4		1	А24В075.021-01	Фланец	2	
		2	-02	Фланец	2	
А4		3	А24В075.061	Труба	1	
				Труба ПНД 90с ГОСТ 18599-83		
Б4		4	А24В075.062	ℓ=1570-3	1	2.2кг
Б4		5	А24В075.063	ℓ=454-2	1	0.06кг
Б4		6	А24В075.064	ℓ=2050-3	1	2.8кг
Б4		7	А24В075.065	ℓ=1774-3	2	2.4кг
Б4		8	А24В075.066	Труба ℓ=100-1		
				Труба ПНД 63с ГОСТ 18599-83	2	0.07кг
				Стандартные изделия		
		9		Втулка под фланец ПНП63с		
				ОСТ6-05-367-74	2	
		10		Втулка под фланец ПНП90с		
				ОСТ6-05-367-74	2	
		11		Тройник ПНП90с ОСТ6-05-367-74	1	
		12		Угольник ПНП90с ОСТ6-05-367-74	3	
				Фланец 1-80-10 ГОСТ 12820-80		
				(Заготовка для А24В075.021-01)		
				Фланец квадратный 1-50-10		
				ГОСТ 12820-80 (Заготовка		
				для А24В075.021-02)		

Изм.	Лист	№ докум.	Подп.	Дата	А24В075.060			
Разраб.		Комиссаров			Коллектор	Лит.	Лист	Листов
Пров.		Грановский				Н		1
Рук. гр.		Грановский				Госстрой СССР Сантехпроект г. Москва		
Н. контр.		Фрадкин						
Утв.		Спивак						

Копир: Красн

22599-07 35

Формат А4

А24В075.070СБ

А24В075.070- изображено
А24В075.070-01- зеркальное отражение

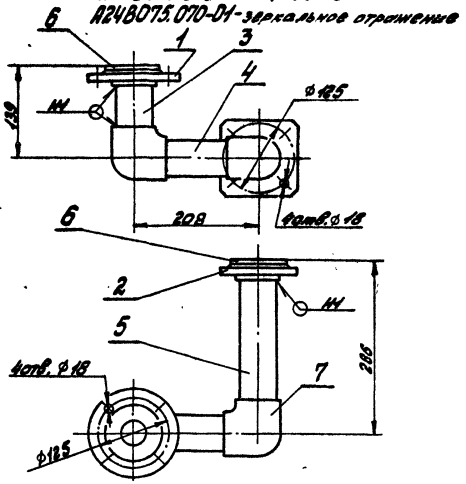

1. Размеры для справок.
2. Сварные швы по ГОСТ16310-80

Изм.	Лист	№ докум.	Подп.	Дата	А24В075.070СБ	Лит.	Масса	Масштаб
Разраб.		Комиссаров			Колено	Н	5.2	1:5
Пров.		Грановский				Лист	Листов 1	
Рук. гр.		Грановский				Госстрой СССР Сантехпроект г. Москва		
Гл. спец.		Чиомирская						
Н. контр.		Фрадкин						
Утв.		Спивак						

Инв. № подл. | Подп. и дата | Взам. инв. № | Инв. № дубл. | Подп. и дата

Формат А4

А24В075.090СБ

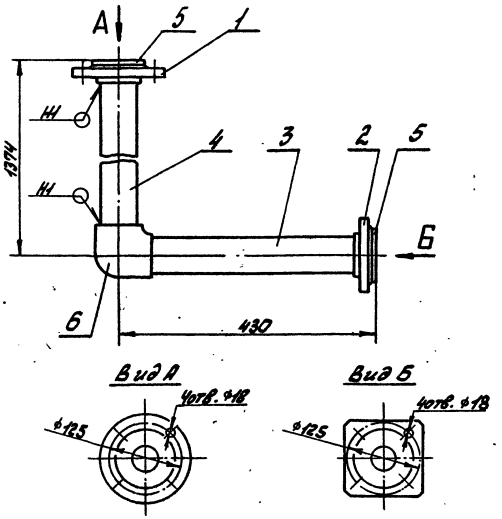

1. Размеры для справок.
2. Сварные швы по ГОСТ16310-80.

Изм.	Лист	№ докум.	Подп.	Дата	А24В075.090СБ	Лит.	Масса	Масштаб
Разраб.		Комиссаров			Трубопровод	Н	6.0	1:5
Пров.		Грановский				Лист	Листов 1	
Рук. гр.		Грановский				Госстрой СССР Сантехпроект г. Москва		
Гл. спец.		Чиомирская						
Н. контр.		Фрадкин						
Утв.		Спивак						

Инв. № подл. | Подп. и дата | Взам. инв. № | Инв. № дубл. | Подп. и дата

Формат А4

тп 903-1-250.87
Альбом 6

Формат	Зона	Поз.	Обозначение	Наименование	Кол.	Примечание
				Документация		
А4			А24В075.070	Сборочный чертеж		
				Детали		
А4		1	А24В075.021	Фланец	1	
		2	-02	Фланец	1	
				Труба ПНД63с ГОСТ18599-83		
Б4		3	А24В075.071	ℓ=100-1	1	0.07кг
Б4		4	А24В075.072	ℓ=140-1	1	0.1кг
Б4		5	А24В075.073	ℓ=247-2	1	0.17кг
				Стандартные изделия		
		6		Втулка под фланец ПНП63с ОСТ6-05-367-74	2	
		7		Угольник ПНП63с ОСТ6-05-367-74	2	
				Фланец 1-50-10 ГОСТ12820-80 (Заготовка для А24В075.021)		
				Фланец квадратный 1-50-10 ГОСТ12820-80 (Заготовка для А24В075.021-02)		
			Различие исполнений А24В075.070 и А24В075.070-01 по сборочному чертежу			

Изм.	Лист	№ докум.	Подп.	Дата	А24В075.070	Лит.	Лист	Листов
Разраб.		Комиссаров			Колено	Н		1
Пров.		Грановский				Госстрой СССР Сантехпроект г. Москва		
Рук. гр.		Грановский						
Н. контр.		Фрадкин						
Утв.		Спивак						

Инв. № подл. | Подп. и дата | Взам. инв. № | Инв. № дубл. | Подп. и дата

Формат А4

Формат	Зона	Поз.	Обозначение	Наименование	Кол.	Примечание
				Документация		
А4			А24В075.090СБ	Сборочный чертеж		
				Детали		
А4		1	А24В075.021	Фланец	1	
		2	-02	Фланец	1	
Б4		3	А24В075.091	Труба ℓ=390-2		
				Труба ПНД63с ГОСТ18599-83	1	0.27кг
Б4		4	А24В075.092	Труба ℓ=1335-3		
				Труба ПНД63с ГОСТ18599-83	1	0.9кг
				Стандартные изделия		
		5		Втулка под фланец ПНП63с ОСТ6-05-367-74	2	
		6		Угольник ПНП63с ОСТ6-05-367-74	1	
				Фланец 1-50-10 ГОСТ12820-80 (Заготовка для А24В075.021)		
				Фланец квадратный 1-50-10 ГОСТ12820-80 (Заготовка для А24В075.021-02)		

Изм.	Лист	№ докум.	Подп.	Дата	А24В075.090	Лит.	Лист	Листов
Разраб.		Комиссаров			Трубопровод			1
Пров.		Грановский				Госстрой СССР Сантехпроект г. Москва		
Рук. гр.		Грановский						
Н. контр.		Фрадкин						
Утв.		Спивак						

Инв. № подл. | Подп. и дата | Взам. инв. № | Инв. № дубл. | Подп. и дата

Формат А4

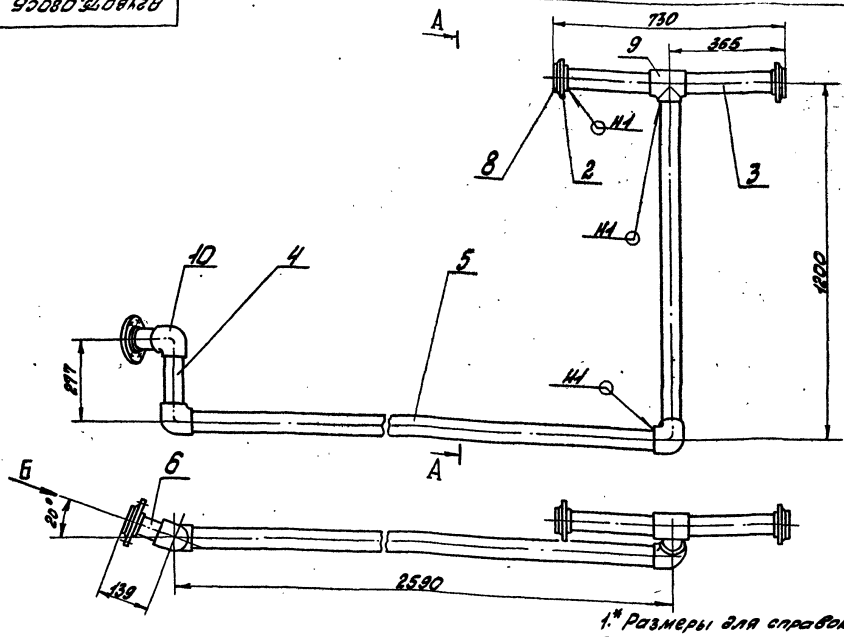

Вид Б
М1:5

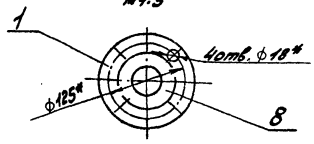

1.* Размеры для справок.
2. Неуказанные предельные отклонения размеров: $\pm \frac{IT}{2}$
3. Сварные швы по ГОСТ 16310-80.

Изм.	Лист	№ докум.	Подп.	Дата
Разраб.		Комиссаров		
Пров.		Ратнобский		
Рук. гр.		Ратнобский		
Гл.спец.		Умрищенко		
Н.контр.		Фрадкин		
Утв.		Спивак		

А24В075.080СБ

Коллектор

Лит.	Масса	Масштаб
И	11.0	1:10

Лист | Листов 1

Госстрой СССР Сантехпроект г. Москва

Формат А3

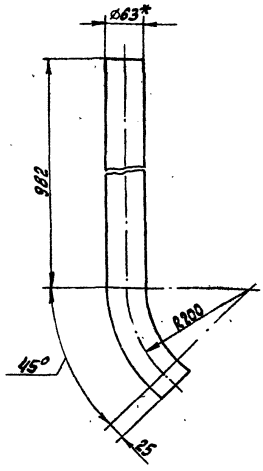

1.* Размер для справок.
2. Неуказанные предельные отклонения размеров: $\pm \frac{IT}{2}$

Изм.	Лист	№ докум.	Подп.	Дата
Разраб.		Комиссаров		
Пров.		Ратнобский		
Рук. гр.		Ратнобский		
Гл.спец.		Умрищенко		
Н.контр.		Фрадкин		
Утв.		Спивак		

А24В075.085

Труба

Лит.	Масса	Масштаб
И	0.95	1:5

Лист | Листов 1

Труба ПНД63с ГОСТ 18599-83

Госстрой СССР Сантехпроект г. Москва

Формат А4

Формат	Зона	Поз.	Обозначение	Наименование	Кол.	Примечание
				Документация		
А3			А24В075.080 СБ	Сборочный чертеж		
				Детали		
ВУ		1	А24В075.021	Фланец	1	
		2	-02	Фланец	2	
				Труба ПНД63с ГОСТ 18599-83		
БУ		3	А24В075.081	ℓ = 325-2	2	0.32кг
БУ		4	А24В075.082	ℓ = 210-1	1	0.14кг
БУ		5	А24В075.083	ℓ = 2520-3	1	1.72кг
БУ		6	А24В075.084	ℓ = 100-2	1	0.07кг
ВУ		7	А24В075.085	Труба	1	
				Стандартные изделия		
		8		Втулка под фланец ПНД63с ОСТ6-05-367-74	3	
		9		Тройник ПНД63с ОСТ6-05-367-74	1	
		10		Угольник ПНД63с ОСТ6-05-367-74	3	
				Фланец 1-50-10 ГОСТ 12820-80 (Заготовка для А24В075.021)		
				Фланец квадратный 1-50-10 ГОСТ 12820-80 (Заготовка для А24В075.021-02)		

Изм.	Лист	№ докум.	Подп.	Дата
Разраб.		Комиссаров		
Пров.		Ратнобский		
Рук. гр.		Ратнобский		
Н.контр.		Фрадкин		
Утв.		Спивак		

А24В075.080

Коллектор

Лит.	Лист	Листов
И	1	1

Госстрой СССР Сантехпроект г. Москва

Копир. Формат А4

тп 903-1-250.87 Альбом 6

Инв.№ подл. | Подп. и дата | Взам. инв.№ | Инв.№ дубл. | Подп. и дата

А24В075.100СБ

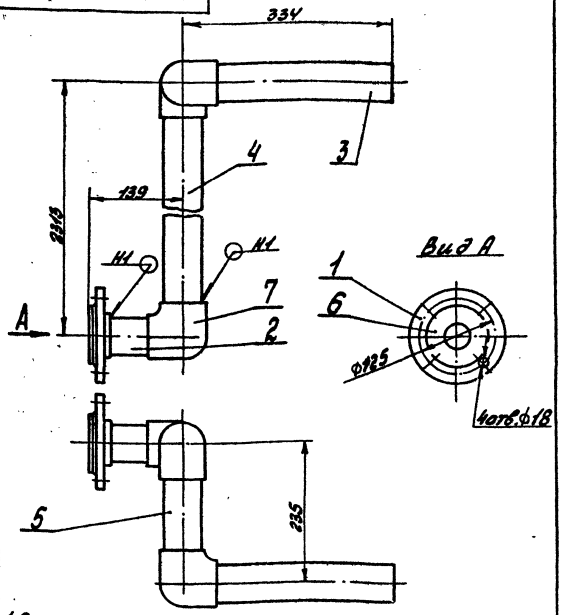

1. Размеры для справок.
2. Сварные швы по ГОСТ 16310-80

Изм.	Лист	№ докум.	Подп.	Дата	А24В075.100СБ
Разраб.		Комиссаров			Трубопровод
Пров.		Ганковский			
Рук. гр.		Ганковский			
Гл.спец.		Гончарская			
Н.контр.		Фрайкин			
Утв.		Спивак			

Лит.	Масса	Масштаб
И	4,8	1:5
Лист	Листов 1	

Госстрой СССР Сантехпроект г. Москва

Формат А4

А24В075.110СБ

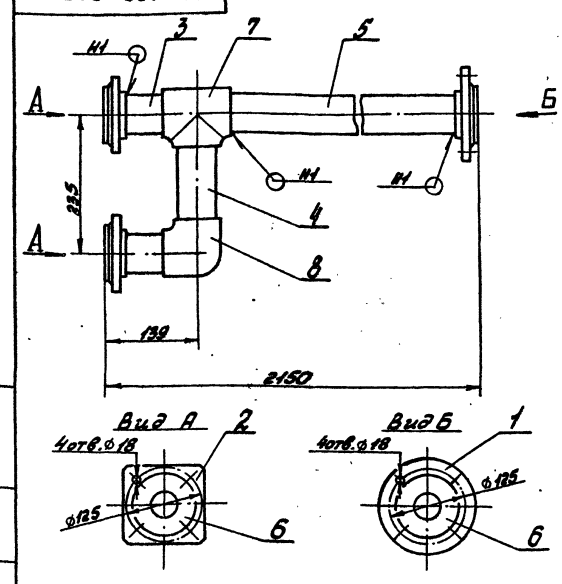

1. Размеры для справок.
2. Сварные швы по ГОСТ 16310-80.

Изм.	Лист	№ докум.	Подп.	Дата	А24В075.110СБ
Разраб.		Комиссаров			Коллектор
Пров.		Ганковский			
Рук. гр.		Ганковский			
Гл.спец.		Гончарская			
Н.контр.		Фрайкин			
Утв.		Спивак			

Лит.	Масса	Масштаб
И	8,8	1:5
Лист	Листов 1	

Госстрой СССР Сантехпроект г. Москва

Формат А4

ТП 903-1-250.87. Альбом 6

Формат	Зона	Поз.	Обозначение	Наименование	Кол.	Примечание
				Документация		
А4			А24В075.100СБ	Сборочный чертеж		
				Детали		
А4		1	А24В075.021	Фланец	1	
				Труба ПНД63С ГОСТ18599-83		
Б4		2	А24В075.101	ℓ=100-1	1	0,07кг
Б4		3	А24В075.102	ℓ=300-2	1	0,21кг
Б4		4	А24В075.103	ℓ=2235-3	1	1,5кг
Б4		5	А24В075.104	ℓ=167-1	1	0,11кг
				Стандартные изделия		
		6		Втулка под фланец ПНП63С ОСТ6-05-367-74	1	
		7		Угольник ПНП63С ОСТ6-05-367-74	3	
				Фланец 1-50-10 ГОСТ12820-80 (Заготовка для А24В075.021)		

Изм.	Лист	№ докум.	Подп.	Дата	А24В075.100
Разраб.		Комиссаров			Трубопровод
Пров.		Ганковский			
Рук. гр.		Ганковский			
Н.контр.		Фрайкин			
Утв.		Спивак			

Лит.	Лист	Листов
И		1

Госстрой СССР Сантехпроект г. Москва

Формат А4

Формат	Зона	Поз.	Обозначение	Наименование	Кол.	Примечание
				Документация		
А4			А24В075.110СБ	Сборочный чертеж		
				Детали		
А4		1	А24В075.021	Фланец	1	
		2	-02	Фланец	2	
				Труба ПНД63С ГОСТ18599-83		
Б4		3		ℓ=100-1	2	0,07кг
Б4		4		ℓ=165-2	1	0,11кг
Б4		5		ℓ=1970-3	1	1,35кг
				Стандартные изделия		
		6		Втулка под фланец ПНП63С ОСТ6-05-367-74	3	
		7		Тройник ПНП63С ОСТ6-05-367-74	1	
		8		Угольник ПНП63С ОСТ6-05-367-74	1	
				Фланец 1-50-10 ГОСТ12820-80 (Заготовка для А24В075.021)		
				Фланец квадратный 1-50-10 ГОСТ12820-80 (Заготовка для А24В075.021-02)		

Изм.	Лист	№ докум.	Подп.	Дата	А24В075.110
Разраб.		Комиссаров			Коллектор
Пров.		Ганковский			
Рук. гр.		Ганковский			
Н.контр.		Фрайкин			
Утв.		Спивак			

Лит.	Лист	Листов
И		1

Госстрой СССР Сантехпроект г. Москва

Формат А4

А24В075.120СБ

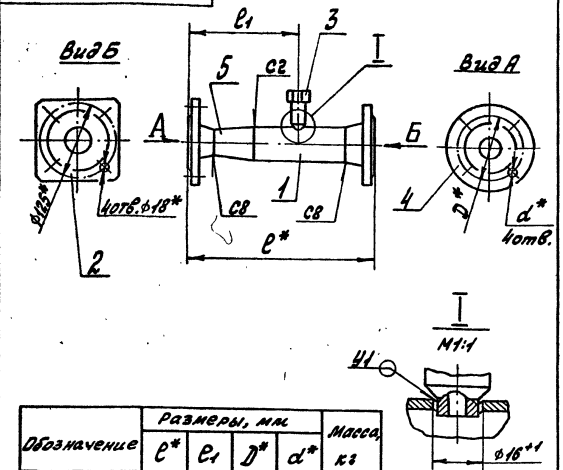

Обозначение	Размеры, мм				Масса, кг
	ℓ^*	ℓ_1	D^*	d^*	
А24В075.120	300	180±2	110	18	5.0
-01	280	160±2	85	14	4.0

1. * Размеры для справок.
2. Сварные швы по ГОСТ 16037-80

Изм.	Лист	N докум.	Подп.	Дата
Разраб.		Кронцерова		
Пров.		Ермоловский		
Рук.гр.		Ермоловский		
Гл.спец.		Мичурская		
Н.контр.		Фразкин		
Утв.		Сливак		

А24В075.120СБ

Патрубок

Лит.	Масса	Масштаб
Н	См. табл.	—

Лист | Листов 1

Госстрой СССР САНТЕХПРОЕКТ г. Москва

Формат А4

А24В075.130СБ

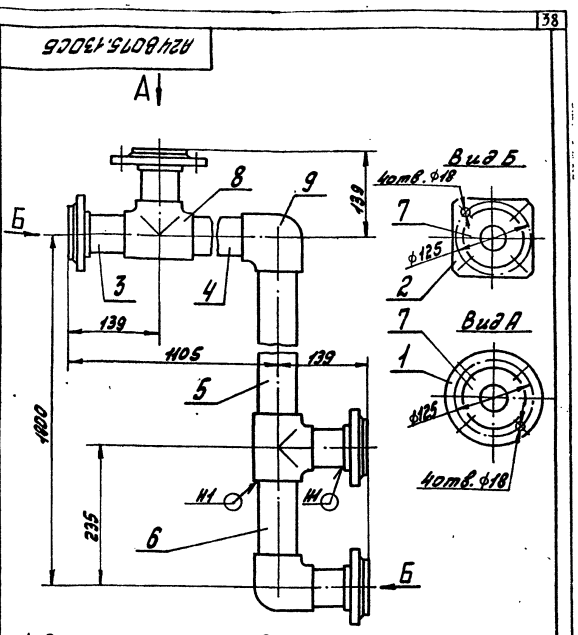

1. Размеры для справок.
2. Сварные швы по ГОСТ 16310-80

Изм.	Лист	N докум.	Подп.	Дата
Разраб.		Кронцерова		
Пров.		Ермоловский		
Рук.гр.		Ермоловский		
Гл.спец.		Мичурская		
Н.контр.		Фразкин		
Утв.		Сливак		

А24В075.130СБ

Коллектор

Лит.	Масса	Масштаб
Н	12.0	1:5

Лист | Листов 1

Госстрой СССР САНТЕХПРОЕКТ г. Москва

Формат А4

Альбом 6

тп 903-1-250.87

Формат	Зона	Поз.	Обозначение	Наименование	Кол.	Примечание
				Документация		
А4			А24В075.120СБ	Сборочный чертеж		
				Детали		
Б4		1	А24В075.121	Труба ℓ=150-2		
				Труба 57х2.5 ГОСТ 10704-76 / Д ГОСТ 10705-80	1	0.5кг
				Стандартные изделия		
		2		Фланец квадратный 1-50-10		
				ГОСТ 12821-80	1	
				Прочие изделия		
		3		Установка штуцера		
				И20х1.5-50 3К4-45-70	1	
				Переменные данные для исполнений		
				А24В075.120		
				Стандартные изделия		
		4		Фланец 1-40-10 ГОСТ 12821-80	1	
		5		Переход К57х4-45х2.5		
				ГОСТ 17378-83		
				А24В075.120-01		
				Стандартные изделия		
		4		Фланец 1-25-10 ГОСТ 12821-80	1	
		5		Переход К57х4-32х2		
				ГОСТ 17378-83	1	

Изм.	Лист	N докум.	Подп.	Дата
Разраб.		Кронцерова		
Пров.		Ермоловский		
Рук.гр.		Ермоловский		
Н.контр.		Фразкин		
Утв.		Сливак		

А24В075.120

Патрубок

Лит.	Лист	Листов
Н		1

Госстрой СССР Сантехпроект г. Москва

Формат А4

Формат	Зона	Поз.	Обозначение	Наименование	Кол.	Примечание
				Документация		
А4			А24В075.130СБ	Сборочный чертеж		
				Детали		
А4		1	А24В075.021	Фланец	1	
		2	-02	Фланец	3	
				Труба ПНД Б3С ГОСТ 18599-83		
Б4		3	А24В075.131	ℓ=100.1	4	0.07кг
Б4		4	А24В075.132	ℓ=893-2	1	0.6кг
Б4		5	А24В075.133	ℓ=1495-3	1	1.0кг
Б4		6	А24В075.134	ℓ=165-2	1	0.1кг
				Стандартные изделия		
		1		Втулка под фланец ПНП63с		
				ОСТ6-05-367-74	4	
		8		Тройник ПНП63с		
				ОСТ6-05-367-74	2	
		9		Угольник ПНП63с		
				ОСТ6-05-367-74	2	
				Фланец-1-50-10		
				ГОСТ 12820-80 (Заготовка		
				для А24В075.021)		
				Фланец квадратный		
				1-50-10 ГОСТ 12820-80		
				(Заготовка для		
				А24В075.021-02)		

Изм.	Лист	N докум.	Подп.	Дата
Разраб.		Кронцерова		
Пров.		Ермоловский		
Рук.гр.		Ермоловский		
Н.контр.		Фразкин		
Утв.		Сливак		

А24В075.130

Коллектор

Лит.	Лист	Листов
Н		1

Госстрой СССР Сантехпроект г. Москва

Формат А4

А24В075.140СБ

Рис. 1

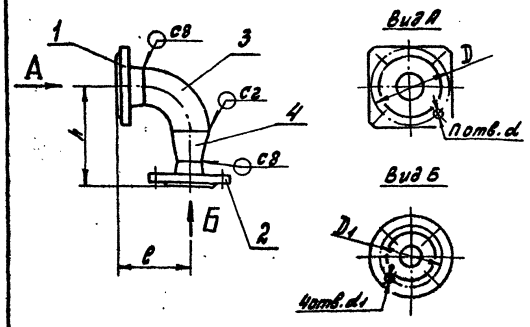

Рис. 3

Остальное - см. рис. 1

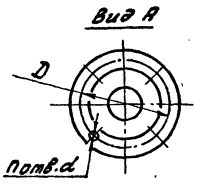

Рис. 4

Остальное - см. рис. 1

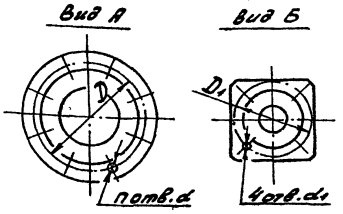

Рис. 2

Остальное - см. рис. 1

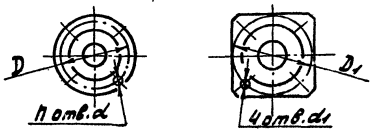

Обозначение	Рис.	Размеры, мм						Кол. отв., п	Масса, кг
		e	h	D	D_1	d	d_1		
А24В075.140	1	120	162	125	100	18	18	4	4.5
-01			158		75		14		3.7
-02	2	98	165	100	125	14	18		4.0
-03	3	148	215	145		18			6.6
-04	4	201	275	180				8	10.2

1. Размеры для справок.
2. Сварные швы по ГОСТ16037-80.

Изм.	Лист	№ докум.	Подп.	Дата
Разраб.	Комиссаров			
Пров.	Грановский			
Рук. гр.	Грановский			
Гл. спец.	Чишмирская			
Н. контр.	Фрадкин			
Утв.	Спивак			

А24В075.140 СБ

Колено

Лит.	Масса	Масштаб
Н	см. табл.	—

Лист 1 Листов 2

Госстрой СССР Сантехпроект г. Москва

Формат А3

Инв. № подл. | Подп. и дата | Взам. инв. № | Инв. № дубл. | Подп. и дата

т.п 903-1-250.87

Альбом 6

Формат	Зона	Поз.	Обозначение	Наименование	Кол.	Примечание
				Документация		
А3			А24В075.140СБ	Сборочный чертеж		
			Переменные данные для исполнений			
				А24В075.140		
				Стандартные изделия		
		1		Фланец квадратный		
				1-50-10 ГОСТ12821-80	1	
		2		Фланец 1-32-10		
				ГОСТ 12821-80	1	
		3		Отвод 90° 57×3.0		
				ГОСТ17375-83	1	
		4		Переход К57×4-38×2		
				ГОСТ17378-83	1	
				А24В075.140-01		
				Стандартные изделия		
		1		Фланец квадратный		
				1-50-10 ГОСТ12821-80	1	
		2		Фланец 1-20-10		
				ГОСТ12821-80	1	

Изм.	Лист	№ докум.	Подп.	Дата
Разраб.	Комиссаров			
Пров.	Грановский			
Рук. гр.	Грановский			
Н. контр.	Фрадкин			
Утв.	Спивак			

А24В075.140

Колено

Лит.	Лист	Листов
Н	1	2

Госстрой СССР Сантехпроект г. Москва

Формат А4

Формат	Зона	Поз.	Обозначение	Наименование	Кол.	Примечание
		3		Отвод 90° 57×3.0		
				ГОСТ 17375-83	1	
		4		Переход К57×4-25×1.6		
				ГОСТ17378-83	1	
				А24В075.140-02		
				Стандартные изделия		
		1		Фланец 1-40-6 ГОСТ12821-80	1	
		2		Фланец квадратный		
				1-50-10 ГОСТ12821-80	1	
		3		Отвод 90° 45°×2.5		
				ГОСТ 17375-83	1	
		4		Переход К57×4-45×2.5		
				ГОСТ 17378-83	1	
				А24В075.140-03		
				Стандартные изделия		
		1		Фланец 1-65-10 ГОСТ12821-80	1	
		2		Фланец 1-50-10 ГОСТ12821-80	1	
		3		Отвод 90° 76×3.5 ГОСТ17375-83	1	
		4		Переход К76×3.5-57×3		
				ГОСТ17378-83	1	
		1		Фланец 1-100-10 ГОСТ12821-80	1	
		2		Фланец квадратный 1-50-10		
				ГОСТ12821-80	1	
		3		Отвод 90° 108×4 ГОСТ17375-83	1	
		4		Переход К108×4-57×3		
				ГОСТ17378-83	1	

Изм.	Лист	№ докум.	Подп.	Дата

А24В075.140

Лист 2

Копир: Красов 22693-07 40

Формат А4

А24В075.150СБ

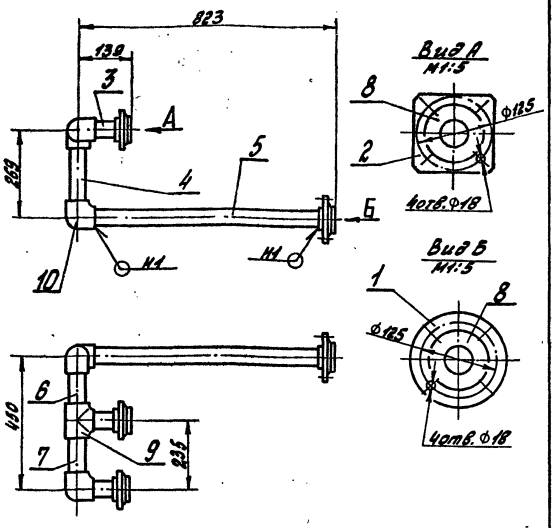

1. Размеры для справок
2. Сварные швы по ГОСТ 16310-80.

Изм.	Лист	№ докум.	Подп.	Дата
Разраб.		Комиссаров		
Пров.		Сотниковский		
Рук. гр.		Сотниковский		
Н. спец.		Новицкая		
Н. контр.		Фрадкин		
Утв.		Спивак		

А24В075.150СБ

Коллектор

Лит.	масса	масштаб
И	8.3	1:10

Лист | Листов 1

ГОССТРОЙ СССР САНТЕХПРОЕКТ г. Москва

Формат А4

А24В075.170СБ

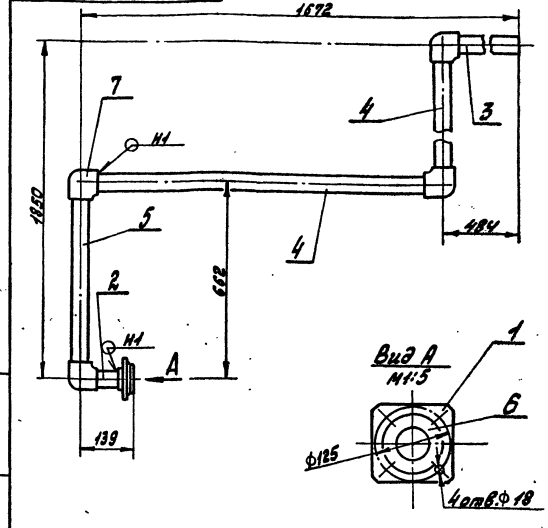

1. Размеры для справок.
2. Сварные швы по ГОСТ 16310-80.

Изм.	Лист	№ докум.	Подп.	Дата
Разраб.		Комиссаров		
Пров.		Сотниковский		
Рук. гр.		Сотниковский		
Н. спец.		Новицкая		
Н. контр.		Фрадкин		
Утв.		Спивак		

А24В075.170СБ

Трубопровод

Лит.	масса	масштаб
И	5.7	1:10

Лист | Листов 1

ГОССТРОЙ СССР САНТЕХПРОЕКТ г. Москва

Формат А4

Альбом 6 ТП 903-1-250.87

Формат	Зона	Поз.	Обозначение	Наименование	Кол.	Примечание
				Документация		
А4			А24В075.150СБ	Сборочный чертеж		
				Детали		
А4		1	А24В075.021	Фланец	1	
		2	-02	Фланец	2	
				Труба ПНД63С ГОСТ18599-83		
Б4		3	А24В075.151	ℓ = 100-1	1	0.07кг
Б4		4	А24В075.152	ℓ = 200-2	1	0.14кг
Б4		5	А24В075.153	ℓ = 755-3	1	0.5кг
Б4		6	А24В075.154	ℓ = 145-2	1	0.1кг
Б4		7	А24В075.155	ℓ = 165-2	1	0.11кг
				Стандартные изделия		
		8		Втулка под фланец ПНП63С ОСТ6-05-367-74	3	
		9		Тройник ПНП63С ОСТ6-05-367-74	1	
		10		Угольник ПНП63С ОСТ6-05-367-74	3	
		-		Фланец 1-50-10 ГОСТ12820-80 (Заготовка для А24В075.021)		
		-		Фланец квадратный 1-50-10 ГОСТ12820-80 (Заготовка для А24В075.021-02)		

Изм.	Лист	№ докум.	Подп.	Дата
Разраб.		Комиссаров		
Пров.		Сотниковский		
Рук. гр.		Сотниковский		
Н. контр.		Фрадкин		
Утв.		Спивак		

А24В075.150

Коллектор

Лит.	Лист	Листов
И	1	1

ГОССТРОЙ СССР САНТЕХПРОЕКТ г. Москва

Формат А4

Формат	Зона	Поз.	Обозначение	Наименование	Кол.	Примечание
				Документация		
А4			А24В075.170СБ	Сборочный чертеж		
				Детали		
А4		1	А24В075.021-02	Фланец	1	
				Труба ПНД63С ГОСТ18599-83		
Б4		2	А24В075.171	ℓ = 100-1	1	0.07кг
Б4		3	А24В075.172	ℓ = 450-2	1	0.3кг
Б4		4	А24В075.173	ℓ = 1120-3	2	0.75кг
Б4		5	А24В075.174	ℓ = 594-2	1	0.4г
				Стандартные изделия		
		6		Втулка под фланец ПНП63С ОСТ6-05-367-74	1	
		7		Угольник ПНП63С ОСТ6-05-367-74	4	
		-		Фланец квадратный 1-50-10 ГОСТ12820-80 (Заготовка для А24В075.021-02)		

Изм.	Лист	№ докум.	Подп.	Дата
Разраб.		Комиссаров		
Пров.		Сотниковский		
Рук. гр.		Сотниковский		
Н. контр.		Фрадкин		
Утв.		Спивак		

А24В075.170

Трубопровод

Лит.	Лист	Листов
И	1	1

ГОССТРОЙ СССР САНТЕХПРОЕКТ г. Москва

Формат А4

А24В075.160СБ

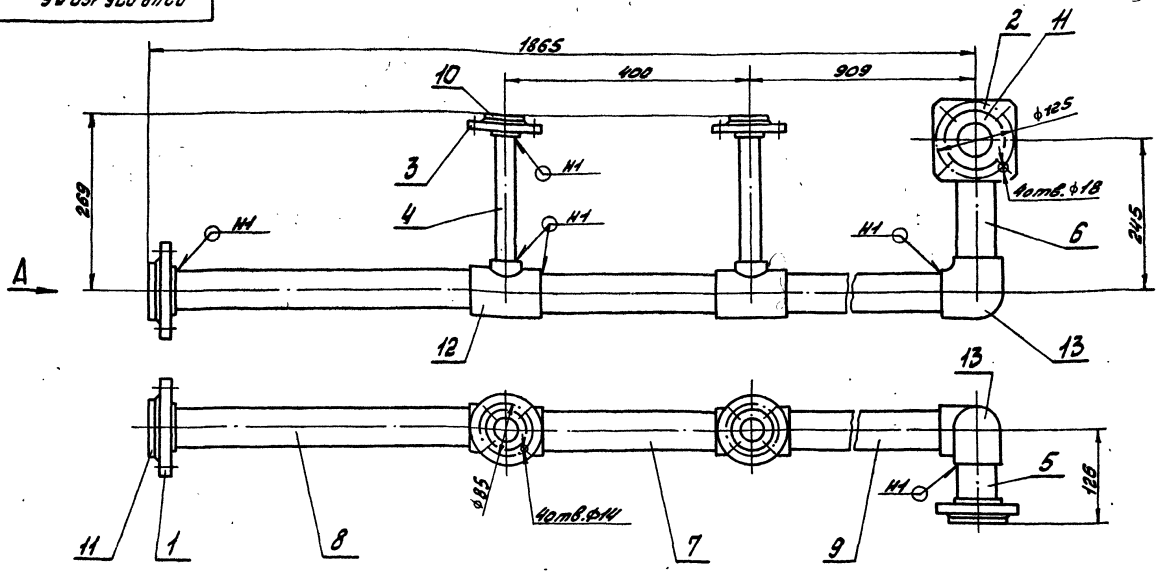

Вид А

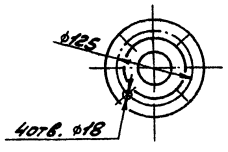

1. Размеры для справок.
2. Сварные швы по ГОСТ 16310-80.

Изм.	Лист	№ докум.	Подп.	Дата
Разраб.		Комиссаров		
Пров.		Романовский		
Рук. гр.		Романовский		
Н.контр.		Ушомирский		
Утв.		Фрайкин		

А24В075.160СБ

Коллектор

Лит.	Масса	Масштаб
И	8.6	1:5
Лист	Листов 1	

Госстрой СССР Сантехпроект г. Москва

Формат А3

Альбом 6 Т.П 903-1-250.87

Формат	Зона	Поз.	Обозначение	Наименование	Кол.	Примечание
				Документация		
А3			А24В075.160СБ	Сборочный чертеж		
				Детали		
А4		1	А24В075.021	Фланец	1	
		2	-02	Фланец	1	
		3	-03	Фланец	2	
Б4		4	А24В075.161	Труба		
				Труба ПНД 32с ГОСТ18599-83		
				ℓ=230-2	2	0,05кг
				Труба ПНД 63с ГОСТ18599-83		
Б4		5	А24В075.162	ℓ=85-1	1	0,06кг
Б4		6	А24В075.163	ℓ=175-2	1	0,12кг
Б4		7	А24В075.164	ℓ=330-2	1	0,22кг
Б4		8	А24В075.165	ℓ=515-2	1	0,35кг
Б4		9	А24В075.166	ℓ=840-2	1	0,6кг
				Стандартные изделия		
		10		Втулка под фланец ПНП32с ОСТ6-05-367-74	2	
		11		Втулка под фланец ПНП63с ОСТ6-05-367-74	2	

Изм.	Лист	№ докум.	Подп.	Дата
Разраб.		Комиссаров		
Пров.		Романовский		
Рук. гр.		Романовский		
Н.контр.		Фрайкин		
Утв.		Сливак		

А24В075.160

Коллектор

Лит.	Лист	Листов
Н	1	2

Госстрой СССР Сантехпроект г. Москва

Формат А4

Формат	Зона	Поз.	Обозначение	Наименование	Кол.	Примечание
		12		Тройник ПНП63х32с ОСТ6-05-367-74	2	
		13		Угольник ПНП63с ОСТ6-05-367-74	2	
		-		Фланец 1-50-10 ГОСТ12820-80 (Заготовка для А24В075.021)		
		-		Фланец квадратный 1-50-10 ГОСТ 12820-80 (Заготовка для А24В075.021-02)		
		-		Фланец 1-25-10 ГОСТ12820-80 (Заготовка для А24В075.021-03)		

Изм.	Лист	№ докум.	Подп.	Дата

А24В075.160

Лист 2

А24В075.180СБ

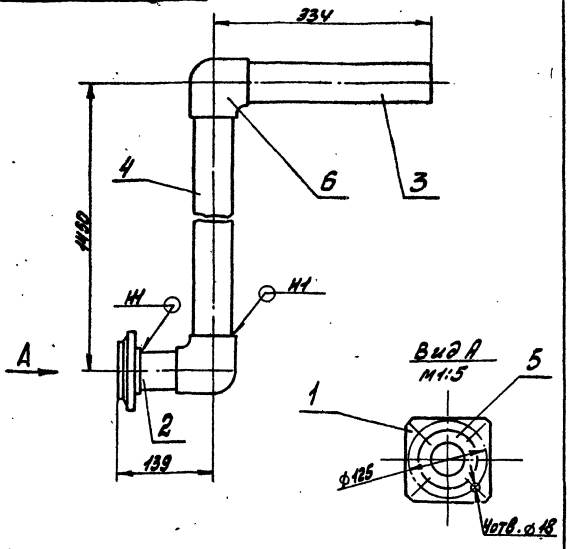

1. Размеры для справок.
2. Сварные швы по ГОСТ 16310-80.

Изм.	Лист	№ докум.	Подп.	Дата
Разраб.		Комиссаров		
Пров.		Грановский		
Рук. гр.		Грановский		
Н. контр.		Фрайкин		
Утв.		Спивак		

А24В075.180СБ

Трубопровод

Лит.	Масса	Масштаб
И	4.0	1:5

Лист | Листов 1

Госстрой СССР Сантехпроект г. Москва

Формат А4

Формат	Зона	Поз.	Обозначение	Наименование	Кол.	Примечание
				Документация		
БЧ			А24В075.180СБ	Сборочный чертеж		
				Детали		
ЖЧ		1	А24В075.021-02	Фланец	1	
				Труба ПКА 63с ГОСТ 8599-83		
БЧ		2		ℓ=100-1	1	0.07кг
БЧ		3		ℓ=300-2	1	0.21кг
БЧ		4		ℓ=1380-3	1	0.95кг
				Стандартные изделия		
		5		Втулка под фланец ПНП63С ОСТ6-05-367-74	1	
		6		Угольник ПНП63с ОСТ6-05-367-74	2	
		-		Фланец квадратный 150-10 ГОСТ12820-80 (Заготовка для А24В075.021-02)		

Инв. № подл. | Подп. и дата | Взам. инв. № | Инв. № дубл. | Подп. и дата

Изм.	Лист	№ докум.	Подп.	Дата
Разраб.		Комиссаров		
Пров.		Грановский		
Рук. гр.		Грановский		
Н. контр.		Фрайкин		
Утв.		Спивак		

А24В075.180

Трубопровод

Лит.	Лист	Листов
И		1

Госстрой СССР Сантехпроект г. Москва

Формат А4

А24В075.190СБ

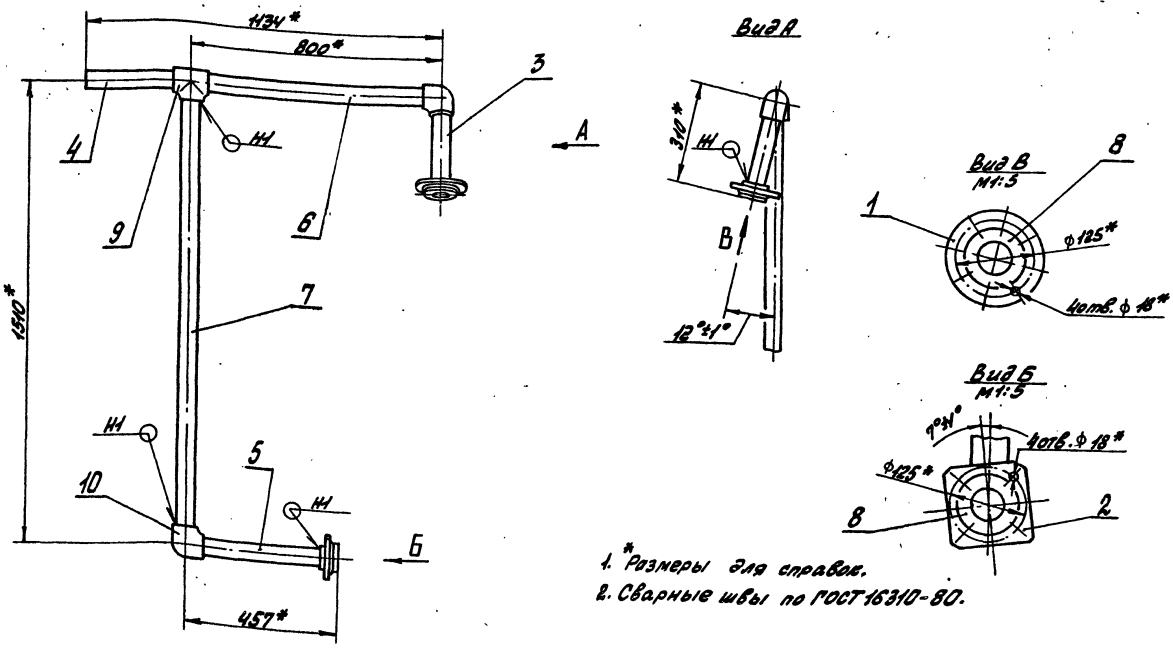

1. *Размеры для справок.
2. Сварные швы по ГОСТ 16310-80.

Изм.	Лист	№ докум.	Подп.	Дата
Разраб.		Комиссаров		
Пров.		Грановский		
Рук. гр.		Грановский		
Гл. спец.		Умнякова		
Н. контр.		Фрайкин		
Утв.		Спивак		

А24В075.190СБ

Коллектор

Лит.	Масса	Масштаб
И	7,3	1:10

Лист | Листов 1

Госстрой СССР Сантехпроект г. Москва

Альбом 6

т.п. 903-1-230.87

Инв. № подл. | Подп. и дата | Взам. инв. № | Инв. № дубл. | Подп. и дата

А24В075.200СБ

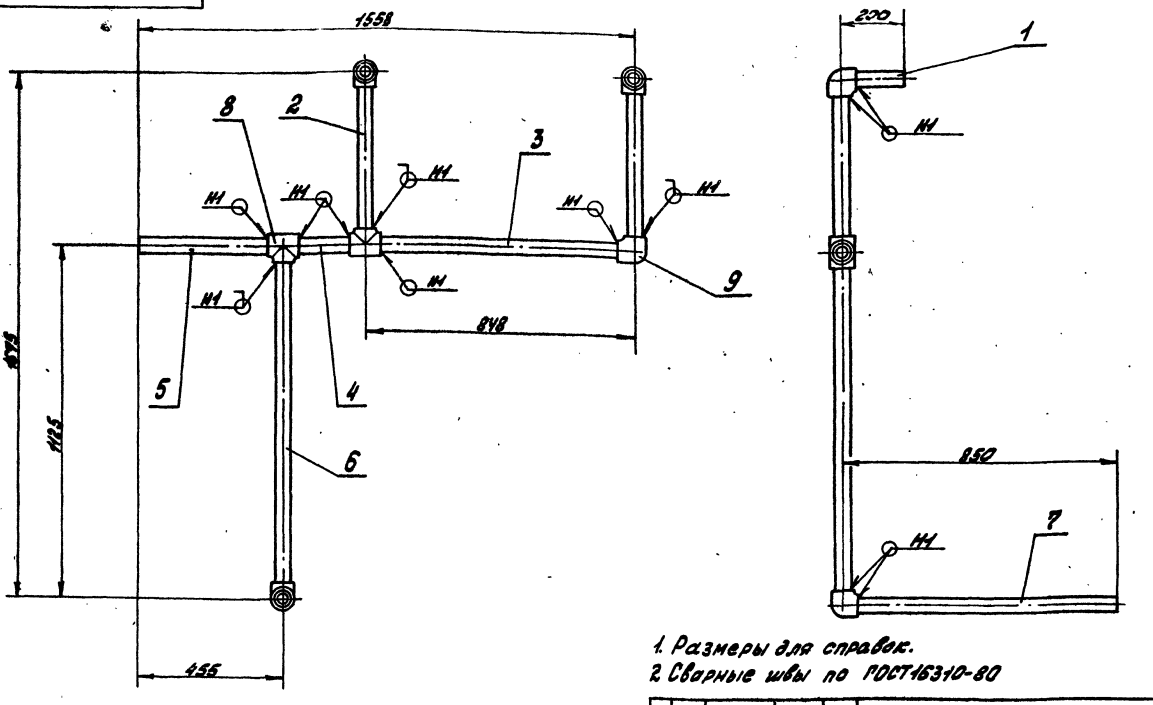

1. Размеры для справок.
2. Сварные швы по ГОСТ16310-80

					А24В075.200СБ			
Изм.	Лист	№ докум.	Подп.	Дата	Коллектор	Лит.	Масса	Масштаб
Разраб.		Комиссаров				И	2,5	1:10
Пров.		Грановский				Лист	Листов 1	
Рук. гр.		Грановский				Госстрой СССР Сантехпроект г. Москва		
Гл. спец.		Ушомирская						
Н. контр.		Фрадкин						
Утв.		Спивак						

Формат: А3

Инв. № подл. | Подп. и дата | Взам. инв. № | Инв. № дубл. | Подп. и дата

т.п. 903-1-250.87

Альбом 6

Формат	Зона	Поз.	Обозначение	Наименование	Кол.	Примечание
				Документация		
А3			А24В075.200СБ	Сборочный чертеж		
				Детали		
				Труба ПНД 50с		
				ГОСТ18599-83		
Б4		1	А24В075.201	ℓ= 173-2	2	0.07кг
Б4		2	А24В075.202	ℓ= 496-2	2	0.21кг
Б4		3	А24В075.203	ℓ= 794-2	1	0.34кг
Б4		4	А24В075.204	ℓ= 200-1	1	0.08кг
Б4		5	А24В075.205	ℓ= 428-2	1	0.18кг
Б4		6	А24В075.206	ℓ= 1070-3	1	0.45кг
Б4		7	А24В075.207	ℓ= 823-2	1	0.35кг
				Стандартные изделия		
		8		Тройник ПНП50С		
				ОСТ6-05-367-74	2	
		9		Угольник ПНП50С		
				ОСТ6-05-367-74	4	

					А24В075.200			
Изм.	Лист	№ докум.	Подп.	Дата	Коллектор	Лит.	Лист	Листов
Разраб.		Комиссаров				И		1
Пров.		Грановский				Госстрой СССР Сантехпроект г. Москва		
Рук. гр.		Грановский						
Н. контр.		Фрадкин						
Утв.		Спивак						

Формат А4

Формат	Зона	Поз.	Обозначение	Наименование	Кол.	Примечание
				Документация		
А3			А24В075.190СБ	Сборочный чертеж		
				Детали		
А4		1	А24В075.021	Фланец	1	
		2	-02	Фланец	1	
				Труба ПНД63с ГОСТ18599-83		
Б4		3	А24В075.191	ℓ= 270-2	1	0.18кг
Б4		4	А24В075.192	ℓ= 300-2	1	0.21кг
Б4		5	А24В075.193	ℓ= 418-2	1	0.28кг
Б4		6	А24В075.194	ℓ= 730-2	1	0.7кг
Б4		7	А24В075.195	ℓ= 1440-3	1	1.0кг
				Стандартные изделия		
		8		Втулка под фланец ПНП63с		
				ОСТ6-05-367-74	2	
		9		Тройник ПНП63с ОСТ6-05-367-74	1	
		10		Угольник ПНП63с		
				ОСТ6-05-367-74	2	
		–		Фланец 1-50-10 ГОСТ12820-80		
				(Заготовка для		
				А24В075.021)		
		–		Фланец квадратный		
				1-50-10 ГОСТ12820-80		
				(Заготовка для		
				А24В075.021-02)		

					А24В075.190			
Изм.	Лист	№ докум.	Подп.	Дата	Коллектор	Лит.	Лист	Листов
Разраб.		Комиссаров				И		1
Пров.		Грановский				Госстрой СССР Сантехпроект г. Москва		
Рук. гр.		Грановский						
Н. контр.		Фрадкин						
Утв.		Спивак						

Инв. № подл. | Подп. и дата | Взам. инв. № | Инв. № дубл. | Подп. и дата

копир: Краса

22699-07 44

Формат А4

А24В075.210СБ

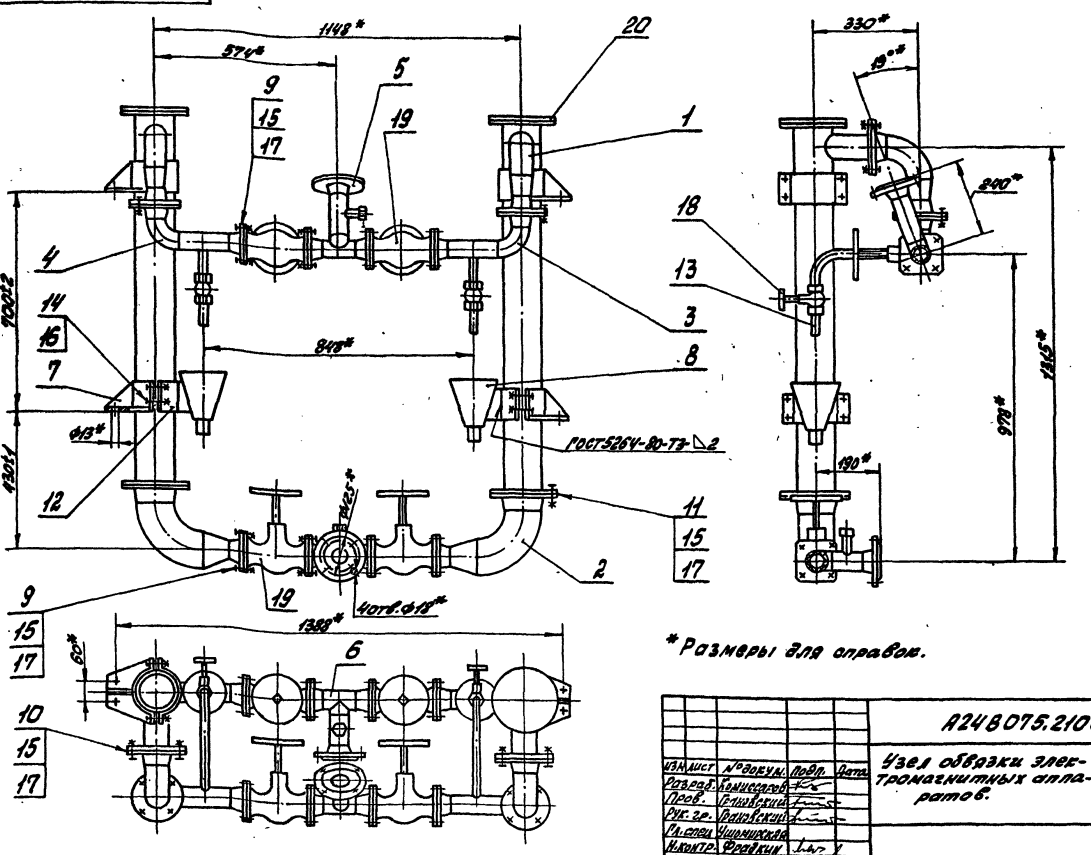

*Размеры для справок.

Изм.	Лист	№ докум.	Подп.	Дата	А24В075.210СБ	Лит	Масса	Масштаб
Разраб.		Комиссаров			Узел обвязки электромагнитных аппаратов.	Н	255	1:10
Пров.		Грановский				Лист	Листов 1	
Рук. гр.		Грановский				Госстрой СССР Сантехпроект г. Москва		
Гл. спец.		Ушомирская						
Н. контр.		Фрадкин						
Утв.		Спивак						

Формат А3

Инв. № подл. | Подп. и дата | Взам. инв. № | Инв. № дубл. | Подп. и дата

т.п 903-1-250.87

Альбом 6

Формат	Зона	Поз.	Обозначение	Наименование	Кол.	Примечание
				Документация		
А3			А24В075.210СБ	Сборочный чертеж		
				Сборочные единицы		
А4		1	А24В075.140-03	Колено	2	
А4		2	-04	Колено	2	
А4		3	А24В075.220	Колено	1	
		4	-01	Колено	1	
А4		5	А24В075.230	Тройник	1	
А4		6	А24В075.240	Тройник	1	
А4		7	А24В075.250	Опора	2	
А4		8	А24В075.260	Воронка	2	
				Детали		
А4		9	А24В075.001-05	Прокладка	10	
		10	-07	Прокладка	2	
		11	-08	Прокладка	2	
А4		12	А24В075.211	Хомут	2	
А4		13	А24В075.212	Патрубок	2	
				Стандартные изделия		
		14		Болт М12х50.36 ГОСТ 7798-70	16	

Изм.	Лист	№ докум.	Подп.	Дата	А24В075.210	Лит.	Лист	Листов
Разраб.		Комиссаров			Узел обвязки электромагнитных аппаратов	Н	1	2
Пров.		Грановский				Госстрой СССР Сантехпроект г. Москва		
Рук. гр.		Грановский						
Н. контр.		Фрадкин						
Утв.		Спивак						

Формат А4

Формат	Зона	Поз.	Обозначение	Наименование	Кол.	Примечание
		15		Болт М16х70.36 ГОСТ 7798-70	64	
		16		Гайка М12.4 ГОСТ 5915-70	16	
		17		Гайка М16.4 ГОСТ 5915-70	64	
		18		Вентиль 15кч18п2 Ду15 ГОСТ 5761-74	2	
		19		Вентиль 15ч75п1 Ду50 ГОСТ 24095-80	4	
				Прочие изделия		
		20		Аппарат электромагнитный тип 20	2	Севастопольский энергоремонтный завод „Малет"

Инв. № подл. | Подп. и дата | Взам. инв. № | Инв. № дубл. | Подп. и дата

А24В075.210

Лист 2

Копир. Красн

22699-07 45 Формат А4

А24В075.222

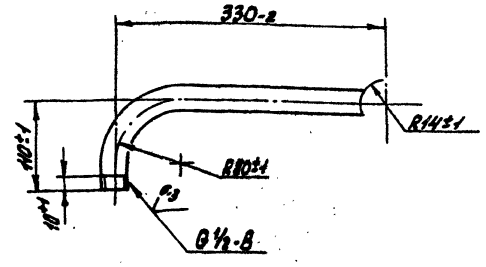

Изм.	Лист	№ докум.	Подп.	Дата	А24В075.222			
Разраб.		Комиссаров			Труба	Лит.	Масса	Масштаб
Пров.		Грановский				И	0.5	1:4
Рук. гр.		Грановский				Лист	Листов 1	
Гл. спец.		Ушомирская			Труба 15х2.5 ГОСТ 3262-75	Госстрой СССР Сантехпроект г. Москва		
Н. контр.		Фрадкин						
Утв.		Спивак						

Формат А4

А24В075.221

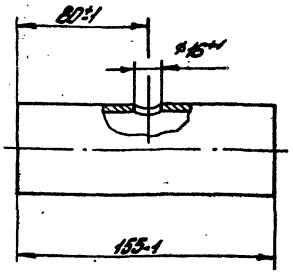

Изм.	Лист	№ докум.	Подп.	Дата	А24В075.221			
Разраб.		Комиссаров			Труба	Лит.	Масса	Масштаб
Пров.		Грановский				И	0.5	1:2
Рук. гр.		Грановский				Лист	Листов 1	
Гл. спец.		Ушомирская			Труба 57х2.5 ГОСТ 10704-76 / Д ГОСТ 10705-80	Госстрой СССР Сантехпроект г. Москва		
Н. контр.		Фрадкин						
Утв.		Спивак						

Формат А4

А24В075.220СБ

А24В075.220- изображено

А24В075.220-01-зеркальное отражение

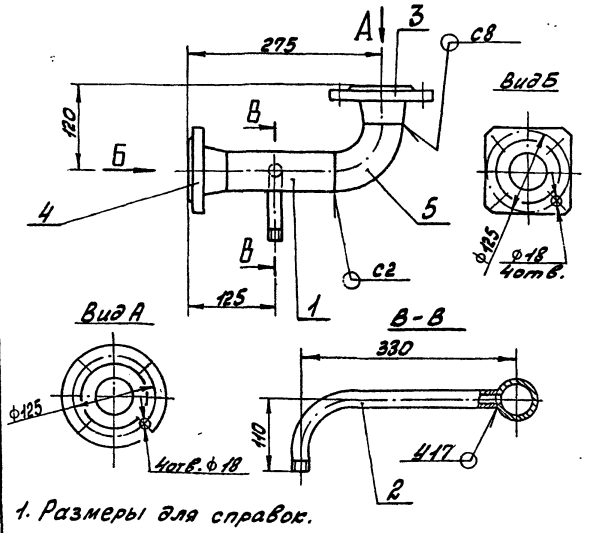

1. Размеры для справок.
2. Сварные швы по ГОСТ 16037-80.

Изм.	Лист	№ докум.	Подп.	Дата	А24В075.220СБ			
Разраб.		Комиссаров			Колено	Лит.	Масса	Масштаб
Пров.		Грановский				И	6.0	1:5
Рук. гр.		Грановский				Лист	Листов 1	
Гл. спец.		Ушомирская				Госстрой СССР Сантехпроект г. Москва		
Н. контр.		Фрадкин						
Утв.		Спивак						

Формат А4

Формат	Зона	Поз.	Обозначение	Наименование	Кол.	Примечание
				Документация		
А4			А24В075.220СБ	Сборочный чертеж		
				Детали		
А4		1	А24В075.221	Труба	1	
А4		2	А24В075.222	Труба	1	
				Стандартные изделия		
		3		Фланец 1-50-10 ГОСТ 12821-80	1	
		4		Фланец квадратный 1-50-10 ГОСТ 12821-80	1	
		5		Отвод 90° 57х3.0 ГОСТ 17375-83	1	
			Различие исполнений А24В075.220 и А24В075.220-01 по сборочному чертежу			

Изм.	Лист	№ докум.	Подп.	Дата	А24В075.220			
Разраб.		Комиссаров			Колено	Лит.	Лист	Листов
Пров.		Грановский				И		1
Рук. гр.		Грановский				Госстрой СССР Сантехпроект г. Москва		
Н. контр.		Фрадкин						
Утв.		Спивак						

Формат А4

т.п 903-1-250.87 Альбом 6

А24В075.240СБ

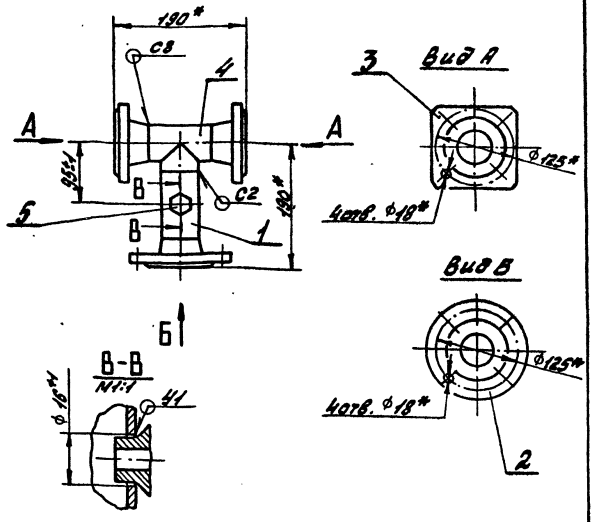

1.* Размеры для справок.

2. Сварные швы по ГОСТ 16037-80.

Изм.	Лист	№ докум.	Подп.	Дата
Разраб.		Комиссаров		
Пров.		Грановский		
Рук. гр.		Грановский		
Гл. спец.		Куликович		
Н. контр.		Фрайкин		
Утв.		Сливак		

А24В075.240СБ

Тройник

Лит.	Масса	Масштаб
И	6.0	1:5
Лист	Листов 1	

Госстрой СССР Сантехпроект г. Москва

Формат А4

Формат	Зона	Поз.	Обозначение	Наименование	Кол.	Примечание
				Документация		
А4			А24В075.240СБ	Сборочный чертеж		
				Детали		
Б4		1	А24В075.241	Труба С=100-1		
				Труба 57х2,5 ГОСТ 10704-76 / ГОСТ 10705-80	1	0,32 кг
				Стандартные изделия		
		2		Фланец 1-50-10 ГОСТ 12821-80	1	
		3		Фланец квадратный 2-1-50-10 ГОСТ 12821-80	2	
		4		Тройник 57х3.0 ГОСТ 17376-83	1	
				Прочие изделия		
		5		Установка штуцера М20х1.5-50 3К4-45-70	1	

Изм.	Лист	№ докум.	Подп.	Дата
Разраб.		Комиссаров		
Пров.		Грановский		
Рук. гр.		Грановский		
Н. контр.		Фрайкин		
Утв.		Сливак		

А24В075.240

Тройник

Лит.	Масса	Масштаб
И		1

Госстрой СССР Сантехпроект г. Москва

Формат А4

А24В075.230СБ

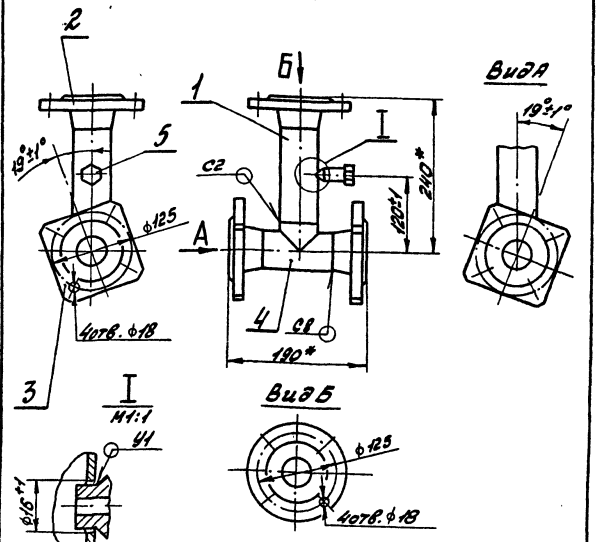

1.* Размеры для справок

2. Сварные швы по ГОСТ 16037-80

Изм.	Лист	№ докум.	Подп.	Дата
Разраб.		Комиссаров		
Пров.		Грановский		
Рук. гр.		Грановский		
Гл. спец.		Куликович		
Н. контр.		Фрайкин		
Утв.		Сливак		

А24В075.230СБ

Тройник

Лит.	Масса	Масштаб
И	8.0	1:5
Лист	Листов 1	

Госстрой СССР Сантехпроект г. Москва

Формат А4

Формат	Зона	Поз.	Обозначение	Наименование	Кол.	Примечание
				Документация		
А4			А24В075.230СБ	Сборочный чертеж		
				Детали		
Б4		1	А24В075.231	Труба С=150-1		
				Труба 57х2,5 ГОСТ 10704-76 / ГОСТ 10705-80	1	0,5 кг
				Стандартные изделия		
		2		Фланец 1-50-10 ГОСТ 12821-80	1	
		3		Фланец квадратный 1-50-10 ГОСТ 12821-80	2	
		4		Тройник 57х3.0 ГОСТ 17376-83	1	
				Прочие изделия		
		5		Установка штуцера М20х1.5-50 3К4-45-70	1	

Изм.	Лист	№ докум.	Подп.	Дата
Разраб.		Комиссаров		
Пров.		Грановский		
Рук. гр.		Грановский		
Н. контр.		Фрайкин		
Утв.		Сливак		

А24В075.230

Тройник

Лит.	Масса	Масштаб
И		1

Госстрой СССР Сантехпроект г. Москва

Формат А4

Тп 903-1-250.87 Альбом 6

А24В075.261

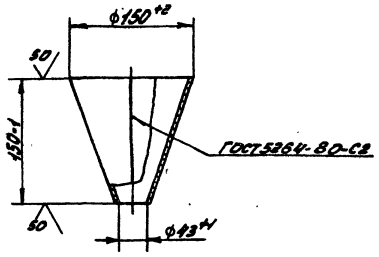

Изм.	Лист	№ докум.	Подп.	Дата	А24В075.261			
Разраб.		Комиссаров			Воронка	Лит.	Масса	Масштаб
Пров.		Грановский				Н	0,7	1:4
Рук. гр.		Грановский				Лист	Листов 1	
Гл. спец.		Чиомирская				Госстрой СССР Сантехпроект г. Москва		
Н. контр.		Фрадкин						
Утв.		Спивак						

Инв. № подл. | Подп. и дата | Взам. инв. № | Инв. № дубл. | Подп. и дата

Формат А4

А24В075.262

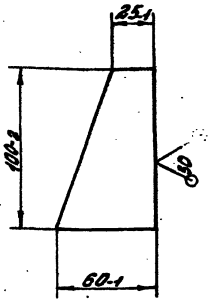

Изм.	Лист	№ докум.	Подп.	Дата	А24В075.262			
Разраб.		Комиссаров			Пластина	Лит.	Масса	Масштаб
Пров.		Грановский				Н	0,07	1:2
Рук. гр.		Грановский				Лист	Листов 1	
Гл. спец.		Чиомирская				Госстрой СССР Сантехпроект г. Москва		
Н. контр.		Фрадкин						
Утв.		Спивак						

Инв. № подл. | Подп. и дата | Взам. инв. № | Инв. № дубл. | Подп. и дата

Формат А4

Формат	Зона	Поз.	Обозначение	Наименование	Кол.	Примечание
				Документация		
А4			А24В075.250СБ	Сборочный чертеж		
				Детали		
А4		1	А24В075.211	Хомут	1	
А4		2	А24В075.251	Плита	1	
А4		3	А24В075.252	Косынка	1	

т.п 903-1-250.87

Альбом 6

Изм.	Лист	№ докум.	Подп.	Дата	А24В075.250			
Разраб.		Комиссаров			Опора	Лит.	Лист	Листов
Пров.		Грановский				Н		1
Рук. гр.		Грановский				Госстрой СССР Сантехпроект г. Москва		
Н. контр.		Фрадкин						
Утв.		Спивак						

Инв. № подл. | Подп. и дата | Взам. инв. № | Инв. № дубл. | Подп. и дата

Формат А4

А24В075.240

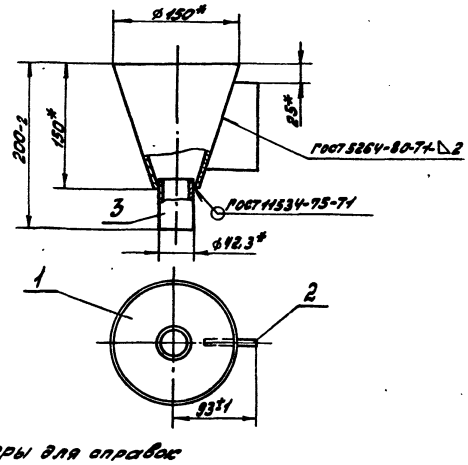

* Размеры для справок

Формат	Зона	Поз.	Обозначение	Наименование	Кол.	Примечание
				Детали		
А4		1	А24В075.261	Воронка	1	
А4		2	А24В075.262	Пластина	1	
Б4		3	А24В075.263	Патрубок ℓ=50		
				Труба 32х2, 8ГОСТ3262-75	1	0,13кг

Изм.	Лист	№ докум.	Подп.	Дата	А24В075.260			
Разраб.		Комиссаров			Воронка	Лит.	Масса	Масштаб
Пров.		Грановский				Н	1,0	1:4
Рук. гр.		Грановский				Лист	Листов 1	
Гл. спец.		Чиомирская				Госстрой СССР Сантехпроект г. Москва		
Н. контр.		Фрадкин						
Утв.		Спивак						

Инв. № подл. | Подп. и дата | Взам. инв. № | Инв. № дубл. | Подп. и дата

Копир. Хросов

Формат А4

А24В075.252

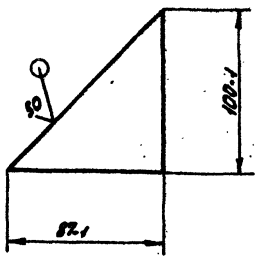

Изм.	Лист	№ докум.	Подп.	Дата
Разраб.		Комиссаров		
Пров.		Грановский		
Рук. гр.		Грановский		
Гл. спец.		Чиномирская		
Н. контр.		Фрадкин		
Утв.		Спивак		

А24В075.252

Косынка

Лит.	Масса	Масштаб
Н	0.2	1:2

Лист | Листов 1

Лист Б6.0 ГОСТ 19903-74 / В Ст.3 ГОСТ 14637-79

Госстрой СССР Сантехпроект г. Москва

Формат А4

А24В075.251

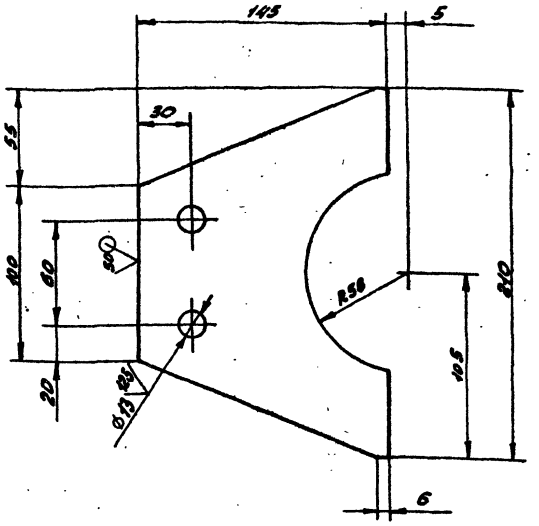

Неуказанные предельные отклонения размеров: H14; h14; $\pm\frac{t_2}{2}$

Изм.	Лист	№ докум.	Подп.	Дата
Разраб.		Комиссаров		
Пров.		Грановский		
Рук. гр.		Грановский		
Гл. спец.		Чиномирская		
Н. контр.		Фрадкин		
Утв.		Спивак		

А24В075.251

Плита

Лит.	Масса	Масштаб
Н	1,0	1:2

Лист | Листов 1

Лист Б6.0 ГОСТ 19903-74 / В Ст.3 ГОСТ 14637-79

Госстрой СССР Сантехпроект г. Москва

Формат А4

А24В075.211

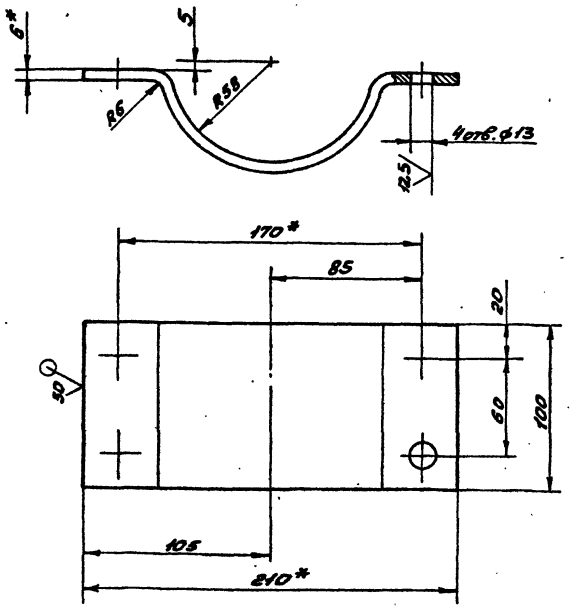

1.* Размеры для справок

2. H14; h14; $\pm\frac{t_2}{2}$

Изм.	Лист	№ докум.	Подп.	Дата
Разраб.		Комиссаров		
Пров.		Грановский		
Рук. гр.		Грановский		
Гл. спец.		Чиномирская		
Н. контр.		Фрадкин		
Утв.		Спивак		

А24В075.211

Хомут

Лит.	Масса	Масштаб
Н	1.3	1:2

Лист | Листов 1

Лист Б6.0 ГОСТ 19903-74 / В Ст.3 ГОСТ 14637-79

Госстрой СССР Сантехпроект г. Москва

Формат А4

А24В075.250СБ

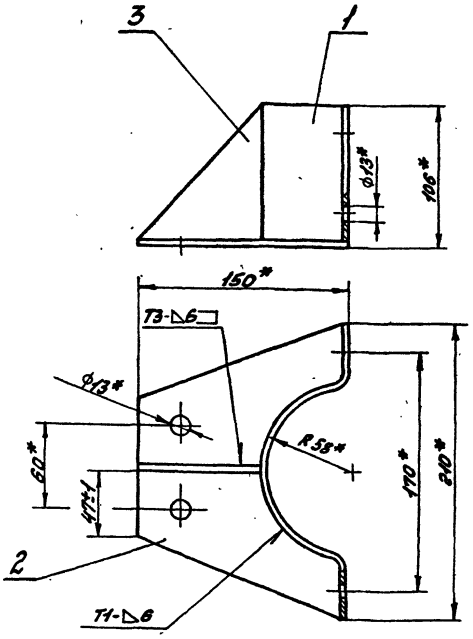

1.* Размеры для справок.

2. Сварные швы по ГОСТ 5264-80

Изм.	Лист	№ докум.	Подп.	Дата
Разраб.		Комиссаров		
Пров.		Грановский		
Рук. гр.		Грановский		
Гл. спец.		Чиномирская		
Н. контр.		Фрадкин		
Утв.		Спивак		

А24В075.250СБ

Опора

Лит.	Масса	Масштаб
Н	2.5	1:2.5

Лист | Листов 1

Госстрой СССР Сантехпроект г. Москва

Копир. Красн

22699-07 49

Формат А4

т.п 903-1-250.87 Альбом 6

Инв. № подл. | Подп. и дата | Взам. инв. № | Инв. № дубл. | Подп. и дата

Формат	Зона	Поз.	Обозначение	Наименование	Кол.	Примечание
				Документация		
А2			А24В075.270СБ	Сборочный чертеж		
				Детали		
				Патрубок		
				Труба 57х2.5 ГОСТ10704-76 / Д ГОСТ10705-80		
Б4		1	А24В075.271	ℓ=60-1	1	0.2кг
Б4		2	А24В075.272	ℓ=210-2	1	0.7кг
Б4		3	А24В075.273	ℓ=230-2	1	0.8кг
Б4		4	А24В075.274	Патрубок ℓ=200-2		
				Труба 89х3.0 ГОСТ10704-76 / Д ГОСТ10705-80	1	1.2кг
				Стандартные изделия		
		5		Фланец 1-50-10 ГОСТ12820-80	1	
		6		Фланец 1-50-10 ГОСТ12821-80	1	
		7		Фланец квадратный 1-50-10 ГОСТ12821-80	1	
		8		Фланец 1-80-10 ГОСТ12821-80	1	

Изм.	Лист	№ докум.	Подп.	Дата
Разраб.		Комиссаров		
Пров.		Грановский		
Рук.гр.		Грановский		
Н.контр.		Фрадкин		
Утв.		Спивак		

А24В075.270

Бак V= 4м³

Лит.	Лист	Листов
И	1	2

Госстрой ССР Сантехпроект г. Москва

Формат А4

Формат	Зона	Поз.	Обозначение	Наименование	Кол.	Примечание
		9		Отвод 60° 57х3.0 ГОСТ17375-83	1	
		10		Отвод 90° 57х3.0 ГОСТ17375-83	1	
		11		Отвод 90° 89х3.5 ГОСТ17375-83	1	
		12		Бак 4м³ ОСТ34-42-560-82	1	

Различие исполнений А24В075.270 и А24В075.270-01 по сборочному чертежу

Изм.	Лист	№ докум.	Подп.	Дата

А24В075.270

Лист 1

Формат А4

А24В075.212

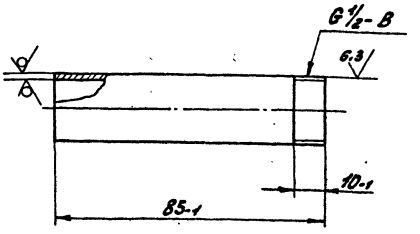

Изм.	Лист	№ докум.	Подп.	Дата
Разраб.		Комиссаров		
Пров.		Грановский		
Рук.гр.		Грановский		
Гл.спец.		Чиномирская		
Н.контр.		Фрадкин		
Утв.		Спивак		

А24В075.212

Патрубок

Лит.	Масса	Масштаб
И	0.1	1:1

Лист | Листов 1

Труба 15х2.5 ГОСТ3262-75

Госстрой ССР Сантехпроект г. Москва

Формат А4

т.п 903-1-250.87 Альбом 6

А24В075.001

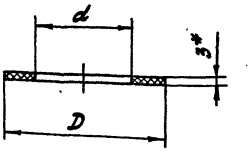

Обозначение	D, мм	d, мм	Масса, кг
А24В075.001	58	26	0.009
-01	68	33	0.012
-02	78	39	0.016
-03	80	46	0.015
-04	88		0.02
-05	102	60	0.06
-06	133	91	0.33
-07	122	76	0.2
-08	158	110	0.3

1.* Размер для справок.

2. H14; h14;

Изм.	Лист	№ докум.	Подп.	Дата
Разраб.		Комиссаров		
Пров.		Грановский		
Рук.гр.		Грановский		
Гл.спец.		Чиномирская		
Н.контр.		Фрадкин		
Утв.		Спивак		

А24В075.001

Прокладка

Лит.	Масса	Масштаб
И	см. табл.	—

Лист | Листов

Пластина I, лист ТМКЩ-М-3-9.9 ГОСТ7338-77

Госстрой ССР Сантехпроект г. Москва

22699-07 50

Формат А4

А24В075.270СБ

А24В075.270 - изображено

А24В075.270-01- зеркальное отражение

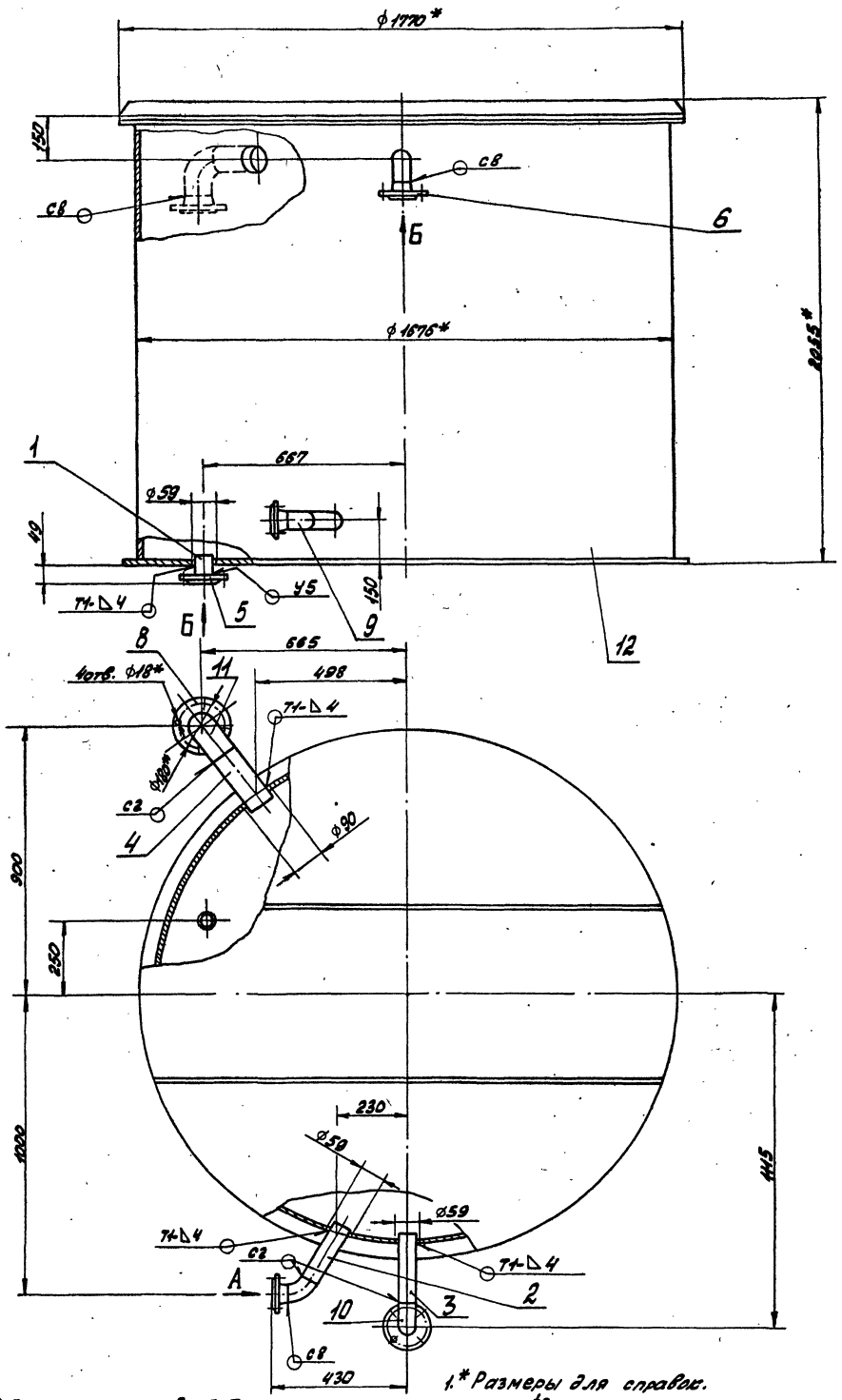

Вид А

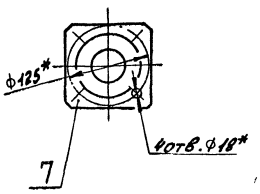

Вид Б

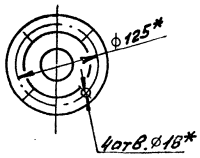

1.* Размеры для справок.

2. Н14; $\pm \frac{t_2}{2}$

3. Сварной шов Т1 по ГОСТ5264-80; сварные швы С2, С8, У5 по ГОСТ16037-80

					А24В075.270СБ			
Изм.	Лист	№ докум.	Подп.	Дата	Бак V=4м³	Лит	Масса	Масштаб
Разраб.		Комиссаров				Н	400	1:10
Пров.		Грановский				Лист	Листов 1	
Рук. гр.		Грановский				Госстрой СССР Сантехпроект г. Москва		
Гл. спец.		Чумирская						
Н. контр.		Фрадкин						
Утв.		Спивак						

Копировала: 22699-07 51 Формат

Альбом 6

т.п 903-1-250.87

Инв. № подл. | Подп. и дата | Взам. инв. № | Инв. № дубл. | Подп. и дата

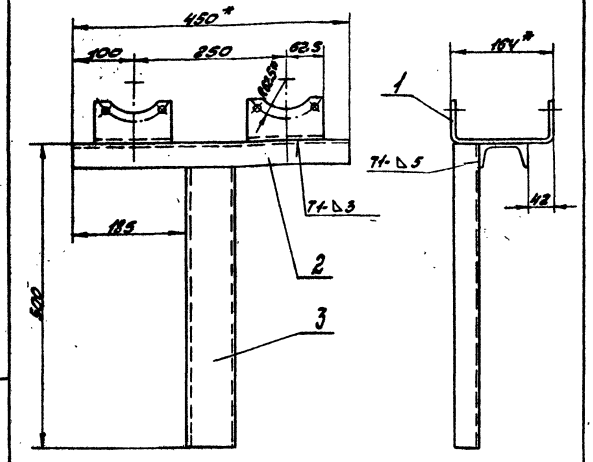

1.* Размеры для справок.
2. ± t₂/2
3. Сварные швы по ГОСТ 5264-80

А24В075.310СБ

Изм.	Лист	№ докум.	Подп.	Дата
Разраб.		Комиссаров		
Пров.		Рановский		
Рук. гр.		Рановский		
Гл. спец.		Чиончирая		
Н. контр.		Фрадкин		
Утв.		Спивак		

Опора

Лит.	Масса	Масштаб
И	7.0	1:5
Лист	Листов 1	

Госстрой СССР Сантехпроект г. Москва

Формат А4

Формат	Зона	Поз.	Обозначение	Наименование	Кол.	Примечание
				Документация		
А4			А24В075.310СБ	Сборочный чертеж		
				Детали		
А4		1	А24В075.002	Опора	2	
Б4		2	А24В075.311	Швеллер [8 ГОСТ 8240-72 / Ст.3 ГОСТ 535-79]		
				ℓ = 450	1	3.1 кг
Б4		3	А24В075.312	Швеллер [8 ГОСТ 8240-72 / Ст.3 ГОСТ 535-79]		
				ℓ = 500	1	3.5 кг

А24В075.310

Изм.	Лист	№ докум.	Подп.	Дата
Разраб.		Комиссаров		
Пров.		Рановский		
Рук. гр.		Рановский		
Н. контр.		Фрадкин		
Утв.		Спивак		

Опора

Лит.	Лист	Листов
И		1

Госстрой СССР Сантехпроект г. Москва

Формат А4

ТП 903-1-250.87 Альбом 6

Формат	Зона	Поз.	Обозначение	Наименование	Кол.	Примечание
				Документация		
А2			А24В075.280СБ	Сборочный чертеж		
				Сборочные единицы		
А4		1	А24В075.290	Опора под бак	2	
А4		2	А24В075.300	Опора	1	
А4		3	А24В075.310	Опора	1	
А4		4	А24В075.320	Опора	1	
А4		5	А24В075.330	Опора	1	
		6	-01	Опора	1	
А4		7	А24В075.340	Опора	1	
А4		8	А24В075.350	Опора	1	
А4		9	А24В075.360	Опора	1	
А4		10	А24В075.370	Опора	1	
А4		11	А24В075.380	Опора	1	
		12	-01	Опора	1	
А4		13	А24В075.390	Опора	1	
А4		14	А24В075.400	Основание	1	
		15	-01	Опора	1	
		16	-02	Опора	2	
		17	-03	Опора	1	
		18	-04	Опора	2	
		19	-05	Опора	1	
		20	-06	Опора	1	

А24В075.280

Изм.	Лист	№ докум.	Подп.	Дата
Разраб.		Комиссаров		
Пров.		Рановский		
Рук. гр.		Рановский		
Н. контр.		Фрадкин		
Утв.		Спивак		

Рама

Лит.	Лист	Листов
И	1	2

Госстрой СССР Сантехпроект г. Москва

Формат А4

Формат	Зона	Поз.	Обозначение	Наименование	Кол.	Примечание
А4		21	А24В075.400-07	Опора	1	
		22	-08	Опора	2	
А4		23	А24В075.410	Опора	1	
				Детали		
А4		24	А24В075.002	Опора	5	
		25	-01	Опора	2	
А4		26	А24В075.281	Уголок	1	
А4		27	А24В075.282	Уголок	4	
А4		28	А24В075.283	Накладка	8	
				Стандартные изделия		
		29		Болт М16×50.36 ГОСТ 7798-70	16	
		30		Гайка М16.4 ГОСТ 5915-70	16	

А24В075.280

Изм.	Лист	№ докум.	Подп.	Дата

Лист 2

А24В075.28ОСБ

Вид В

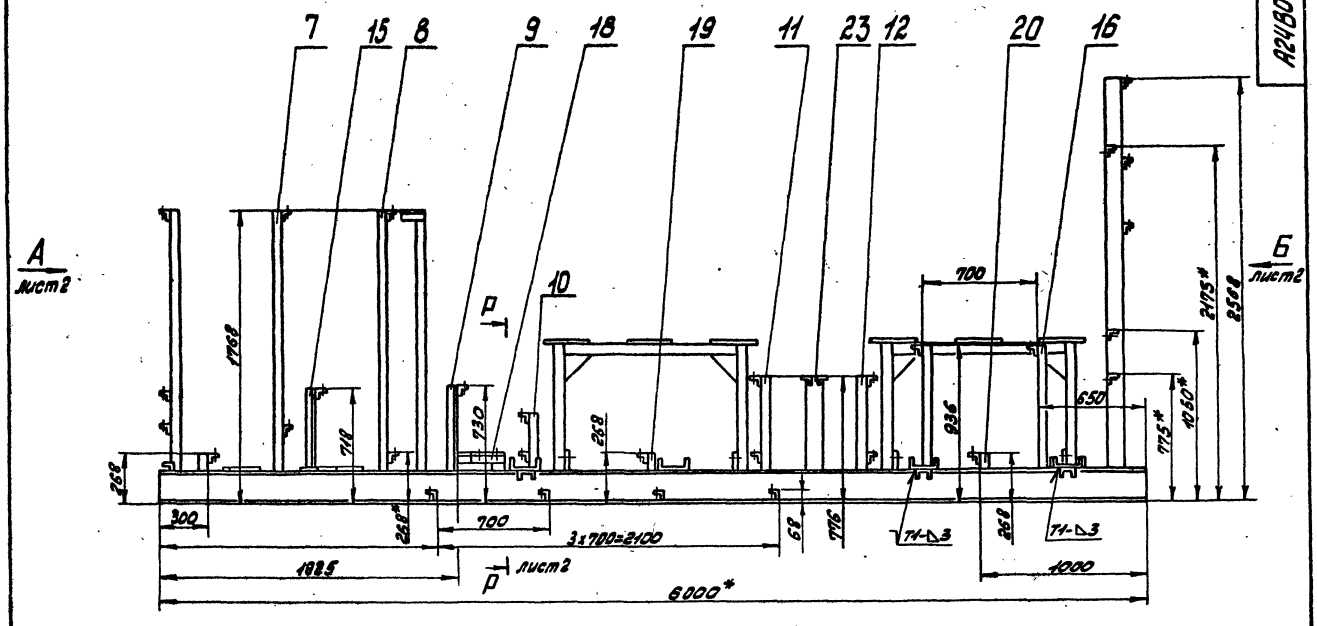

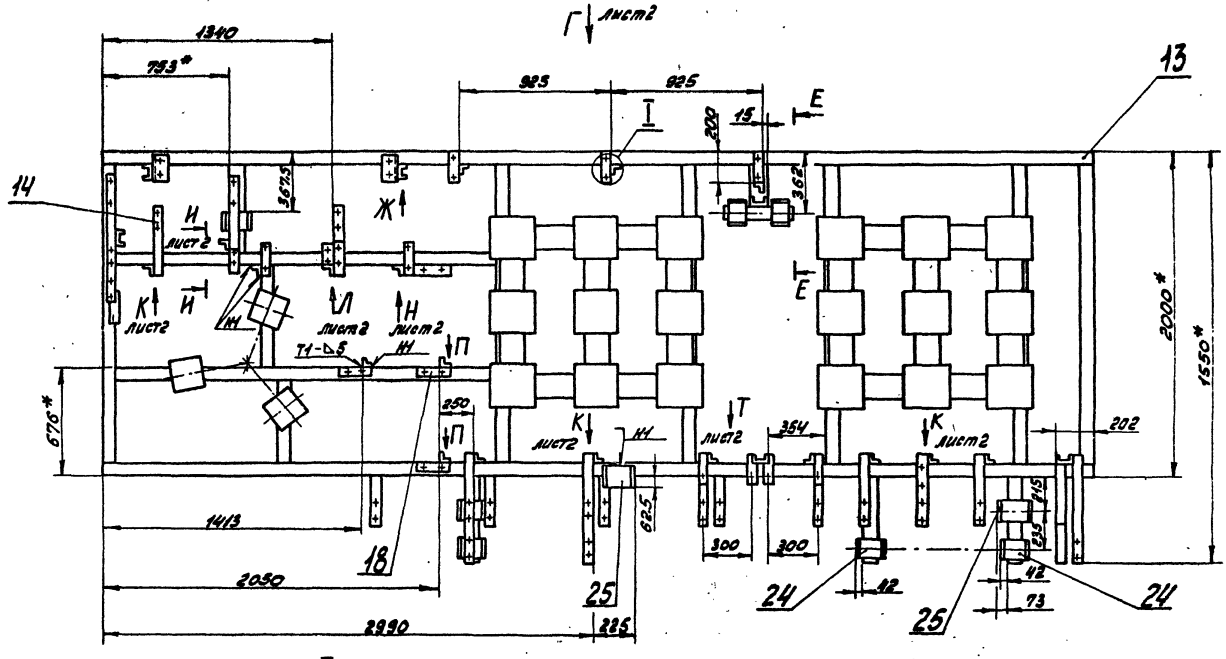

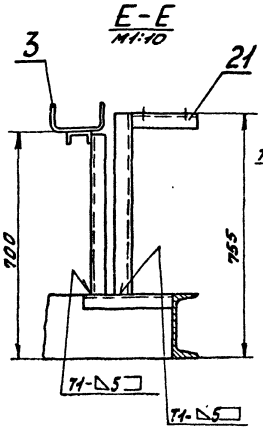

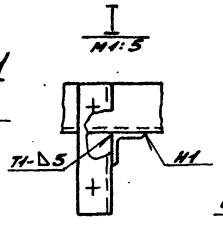

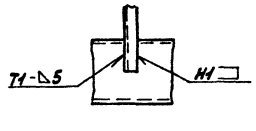

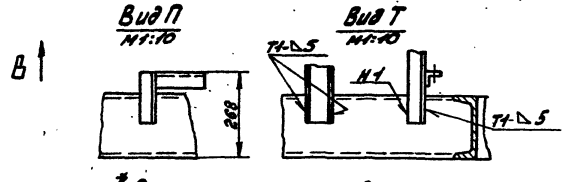

1.* Размеры для справок.

2. $\pm \frac{t_2}{2}$

3. Сварные швы по ГОСТ 5264-80.

					А24В075.28ОСБ			
Изм.	Лист	№ докум.	Подп.	Дата	Рама	Лит.	Масса	Масштаб
Разраб.		Комиссаров				Н	970	1:20
Пров.		Грановский				Лист 1	Листов 2	
Рук. гр.		Грановский				Госстрой СССР Сантехпроект г. Москва		
Гл. спец.		Чиомирская						
Н. контр.		Фрадкин						
Утв.		Спивак						

Копировала: Крад 22699-07 53 Формат А2

Альбом 6

тп 903-1-250.87

Инв. № подл. | Подп. и дата | Взам. инв. № | Инв. № дубл. | Подп. и дата

Вид Г лист1

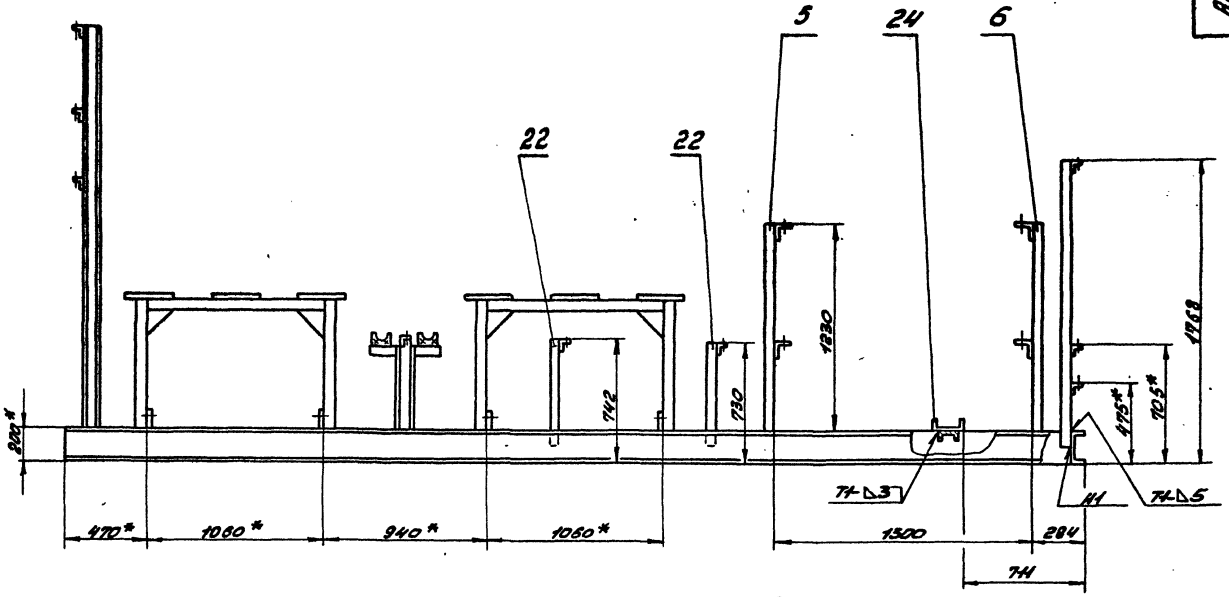

Вид А лист1

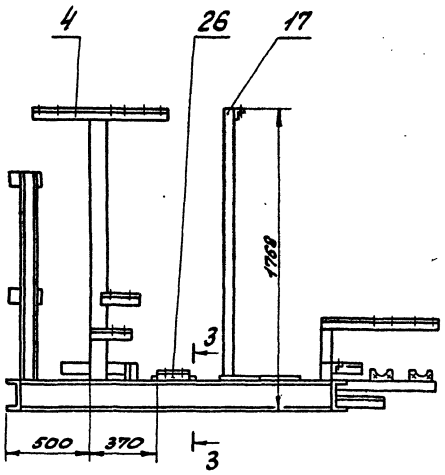

Вид Б лист1

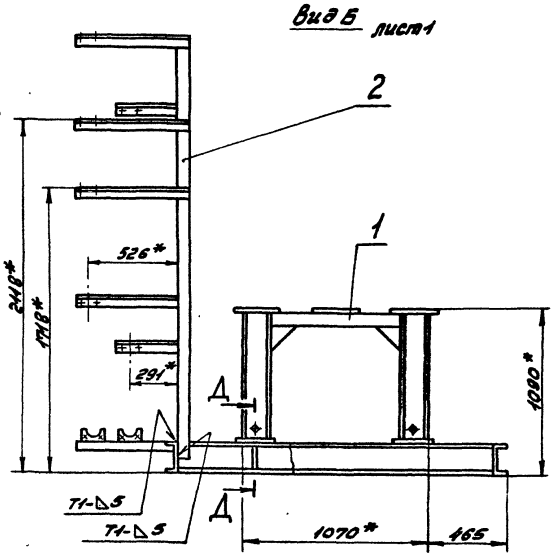

Д-Д
М1:5

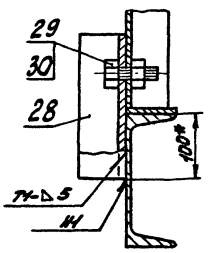

3-3
М1:10

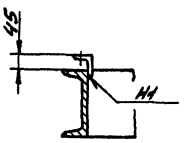

Вид К
М1:10 лист1

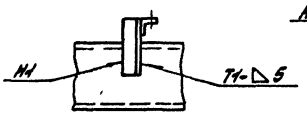

Вид Н
М1:10 лист1

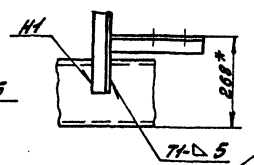

Р-Р
М1:10 лист1

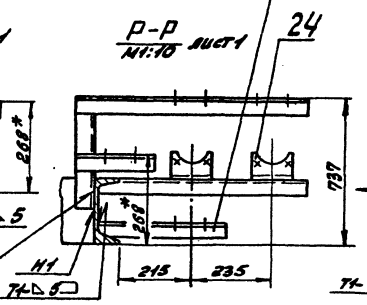

Вид С
М1:10

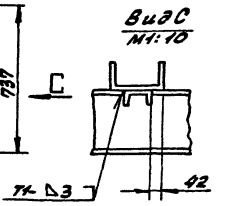

И-И
М1:10 лист1

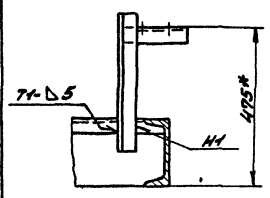

Вид Л
М1:10 лист1

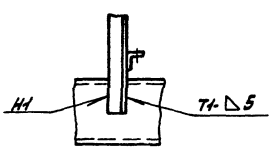

Т.п 903-1-250.87
Альбом 6

Инв.№ подл. | Подп. и дата | Взам.инв.№ | Инв.№ дубл. | Подп. и дата

Изм.	Лист	№ докум.	Подп.	Дата	А24В075.280С5	Лист 2

Копировал: [illegible] 22699-07 54 Формат А2

А24В 075.283

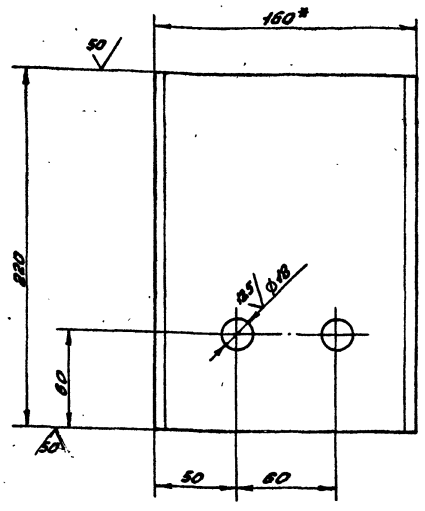

1. * Размер для справок
2. $H14; h14; \pm\frac{t_2}{2}$

Изм.	Лист	№ докум.	Подп.	Дата
Разраб.		Комиссаров		
Пров.		Сергеевский		
Рук. гр.		Гранковский		
Н. контр.		Фрайкин		
Утв.		Спивак		

А24В075.283

Накладка

Лит.	Масса	Масштаб
И	1,6	1:2
Лист	Листов 1	

Швеллер 16 ГОСТ 8240-72 / Вст3-1 ГОСТ 535-79

Госстрой СССР Сантехпроект г. Москва

Формат А4

А24В 075.282

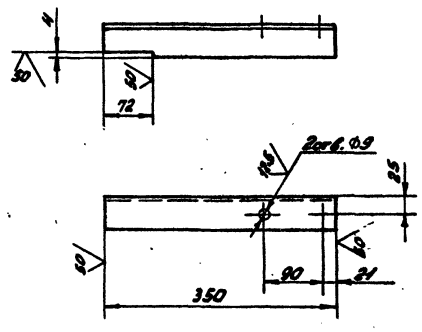

Неуказанные предельные отклонения размеров: $H14; h14; \pm\frac{t_2}{2}$

Изм.	Лист	№ докум.	Подп.	Дата
Разраб.		Комиссаров		
Пров.		Сергеевский		
Рук. гр.		Гранковский		
Н. спец.		Ушаченская		
Н. контр.		Фрайкин		
Утв.		Спивак		

А24В075.282

Уголок

Лит.	Масса	Масштаб
И	1.1	1.5
Лист	Листов 1	

Уголок 50х50х5-Б ГОСТ 8509-72 / 4-IV-Вст3 ГОСТ 16523-70

Госстрой СССР Сантехпроект г. Москва

Формат А4

А24В 075.281

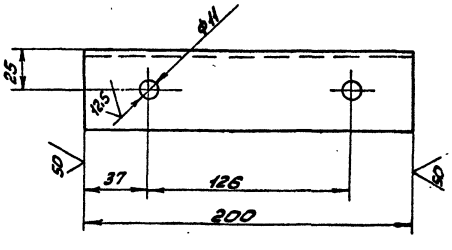

Неуказанные предельные отклонения размеров: $H14; h14; \pm\frac{t_2}{2}$

Изм.	Лист	№ докум.	Подп.	Дата
Разраб.		Комиссаров		
Пров.		Сергеевский		
Рук. гр.		Гранковский		
Н. спец.		Ушаченская		
Н. контр.		Фрайкин		
Утв.		Спивак		

А24В075.281

Уголок

Лит.	Масса	Масштаб
И	0.6	1:2
Лист	Листов 1	

Уголок 50х50х5-Б ГОСТ 8509-72 / Вст3-1 ГОСТ 535-79

Госстрой СССР Сантехпроект г. Москва

Формат А4

А24В075.002

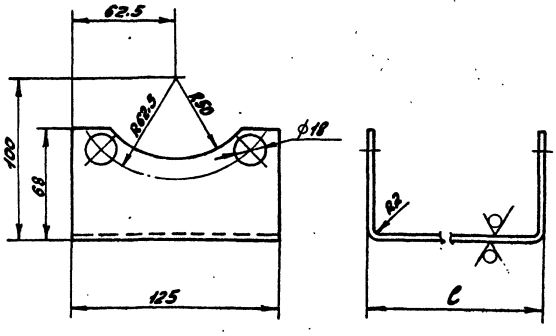

Обозначение	C, мм	Масса, кг
А24В 075.002	164	0.2
-01	194	0.25

Неуказанные предельные отклонения размеров: $H14; h14; \pm\frac{t_2}{2}$

Изм.	Лист	№ докум.	Подп.	Дата
Разраб.		Комиссаров		
Пров.		Сергеевский		
Рук. гр.		Гранковский		
Н. спец.		Ушаченская		
Н. контр.		Фрайкин		
Утв.		Спивак		

А24В075.002

Опора

Лит.	Масса	Масштаб
И	См. Табл.	-
Лист	Листов 1	

Лист Б2Л ГОСТ 19903-74 / 4-IV-Вст3 ГОСТ 16523-70

Госстрой СССР Сантехпроект г. Москва

Копир. Краснодар 22699-07 55 Формат А4

А24В075.290СБ

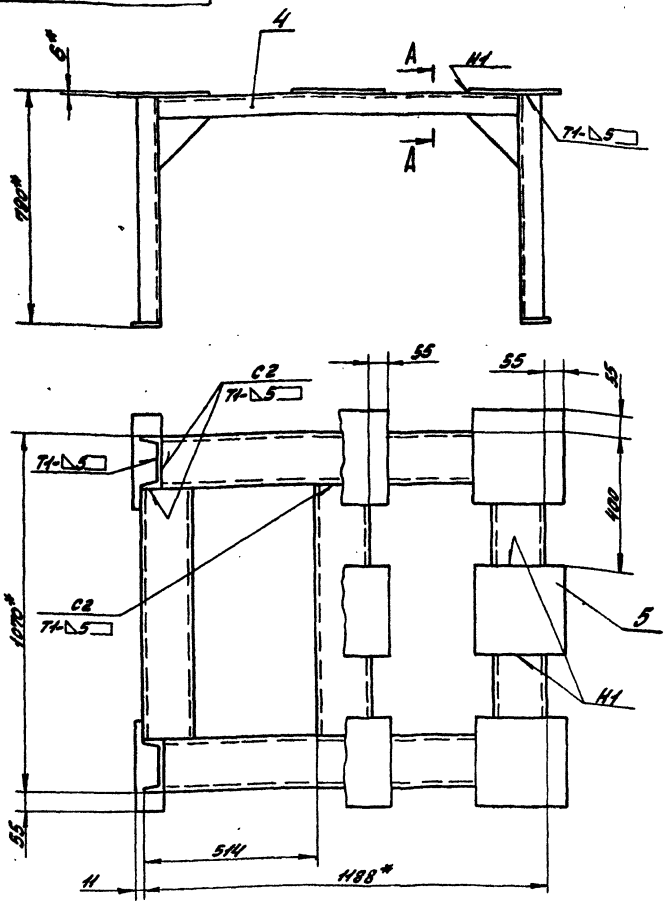

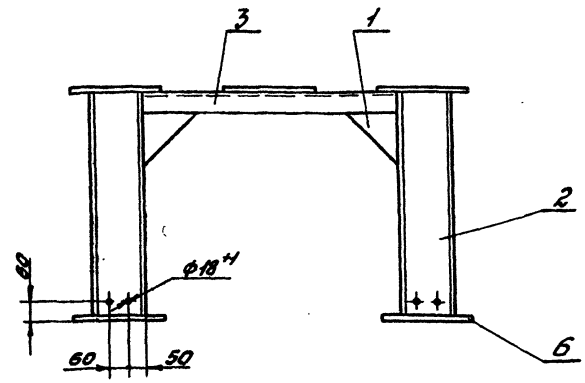

А – А
М1:5

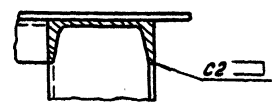

1.* Размеры для справок.
2. ±t₂/2
3. Сварные швы по ГОСТ 5264-80

Изм.	Лист	№ докум.	Подп.	Дата
Разраб.		Комиссаров		
Пров.		Романовский		
Рук. гр.		Романовский		
Гл. спец.		Чумичкина		
Н. контр.		Фрадкин		
Утв.		Спивак		

А24В075.290СБ

Опора под бак

Лит.	Масса	Масштаб
И	146	1:10
Лист	Листов 1	

Госстрой СССР Сантехпроект г. Москва

Формат А3

Инв. № подл. | Подп. и дата | Взам. инв. № | Инв. № дубл. | Подп. и дата

А24В075.291

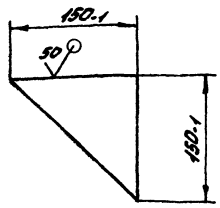

Изм.	Лист	№ докум.	Подп.	Дата
Разраб.		Комиссаров		
Пров.		Романовский		
Рук. гр.		Романовский		
Гл. спец.		Чумичкина		
Н. контр.		Фрадкин		
Утв.		Спивак		

А24В075.291

Косынка

Лит.	Масса	Масштаб
И	0.6	1:5
Лист	Листов 1	

Лист Б6.0 ГОСТ 19903-74 В Ст.3 ГОСТ 14637-79

Госстрой СССР Сантехпроект г. Москва

Формат А4

Альбом 6

тп 903-1-250.87

Инв. № подл. | Подп. и дата | Взам. инв. № | Инв. № дубл. | Подп. и дата

Формат	Зона	Поз.	Обозначение	Наименование	Кол.	Примечание
				Документация		
А3			А24В075.290	Сборочный чертеж		
				Детали		
А4		1	А24В075.291	Косынка	8	
				Швеллер		
				Швеллер 16 ГОСТ 8240-72 / В Ст.3-1 ГОСТ 535-79		
БЧ		2	А24В075.292	ℓ = 778-2	4	14.0кг
БЧ		3	А24В075.293	ℓ = 750-2	3	10.8кг
БЧ		4	А24В075.294	ℓ = 1060-3	2	15.0кг
БЧ		5	А24В075.295	Лист		
				Лист Б-6.0 ГОСТ 19903-74 / В Ст.3 ГОСТ 14637-79		
				270-2 × 270-2	9	3.4кг
БЧ		6	А24В075.296	Лист		
				Лист Б-6.0 ГОСТ 19903-74 / В Ст.3 ГОСТ 14637-79		
				93-1 × 270-2	4	0.9кг

Изм.	Лист	№ докум.	Подп.	Дата
Разраб.		Комиссаров		
Пров.		Романовский		
Рук. гр.		Романовский		
Гл. спец.		Чумичкина		
Н. контр.		Фрадкин		
Утв.		Спивак		

А24В075.290

Опора под бак

Лит.	Лист	Листов
И	1	1

Госстрой СССР Сантехпроект г. Москва

Формат А4

А24В075.300СБ

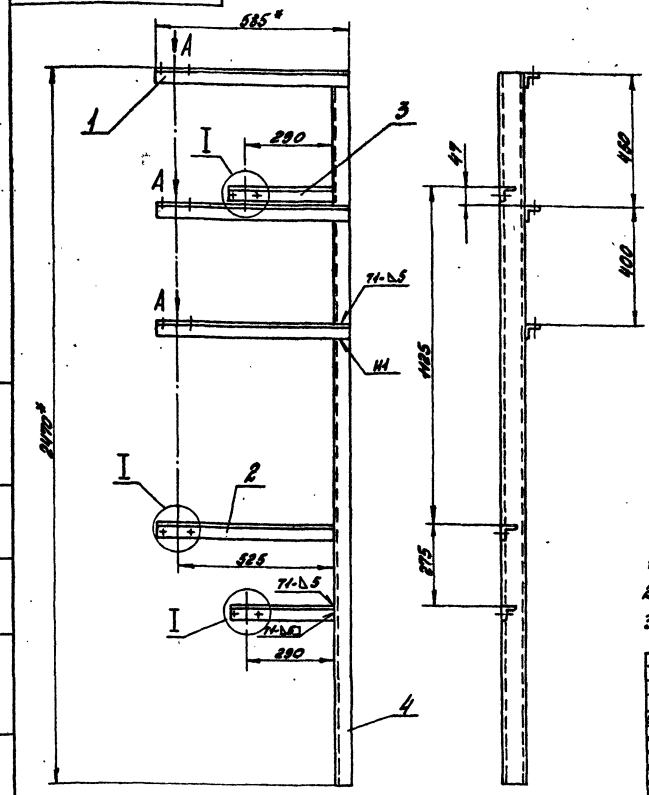

1.* Размеры для справок.
2. ±t2/2.
3. Сварные швы по ГОСТ 5264-80.

						А24В075.300СБ			
Изм.	Лист	№ докум.	Подп.	Дата	Опора	Лит.	Масса	Масштаб	
Разраб.	Кошкаров					Р	26,0	1:10	
Пров.	Романовский					Лист	Листов 1		
Рук. гр.	Романовский					Госстрой СССР Сантехпроект г. Москва			
Н. контр.	Фрадкин								
Утв.	Спивак								

Формат А3

Инв. № подл. | Подп. и дата | Взам. инв. № | Инв. № дубл. | Подп. и дата

А24В075.330

А24В075.330 - изображено
А24В075.330-01 - зеркальное отражение

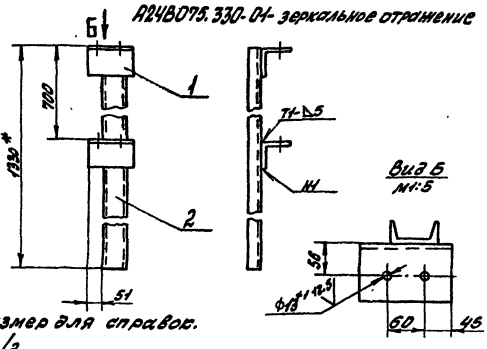

1.* Размер для справок.
2. ±t2/2
3. Сварные швы по ГОСТ 5264-80

Формат	Зона	Поз.	Обозначение	Наименование	Кол.	Примечание
				Детали		
БЧ		1	А24В075.331	Угольник С=150-1		
				Уголок 100х100х6 С 345 ГОСТ 8509-72 / ВСт3кп2-1 ГОСТ 535-79	2	1,5кг
БЧ		2	А24В075.332	Стойка С=1330-2		
				Швеллер 8 ГОСТ 8240-72 / ВСт3кп2-1 ГОСТ 535-79	1	9,4кг
			Различие исполнений А24В075.330 и А24В075.330-01 по сборочному чертежу			

						А24В075.330			
Изм.	Лист	№ докум.	Подп.	Дата	Опора	Лит.	Масса	Масштаб	
Разраб.	Кошкаров					Р	13,0	1:10	
Пров.	Романовский					Лист	Листов 1		
Рук. гр.	Романовский					Госстрой СССР Сантехпроект г. Москва			
Н. контр.	Фрадкин								
Утв.	Спивак								

Формат А4

Формат	Зона	Поз.	Обозначение	Наименование	Кол.	Примечание
				Документация		
А3			А24В075.300СБ	Сборочный чертеж		
				Детали		
				Уголок		
				Уголок 50х50х5-Б ГОСТ 8509-72 / ВСт3кп2-1 ГОСТ 535-79		
БЧ		1	А24В075.301	С=685-2	3	1,9кг
БЧ		2	А24В075.302	С=585-2	1	1,8кг
БЧ		3	А24В075.303	С=350-1	2	0,1кг
БЧ		4	А24В075.304	Швеллер		
				Швеллер 8 ГОСТ 8240-72 / ВСт3кп2-1 ГОСТ 535-79		
				С=2470-3	1	19,5кг

						А24В075.300			
Изм.	Лист	№ докум.	Подп.	Дата	Опора	Лит.	Масса	Масштаб	
Разраб.	Кошкаров					Р		1:10	
Пров.	Романовский					Лист	Листов 1		
Рук. гр.	Романовский					Госстрой СССР Сантехпроект г. Москва			
Н. контр.	Фрадкин								
Утв.	Спивак								

Инв. № подл. | Подп. и дата | Взам. инв. № | Инв. № дубл. | Подп. и дата

т.п. 903-1-250.87
Альбом 6

А24В075.360СБ

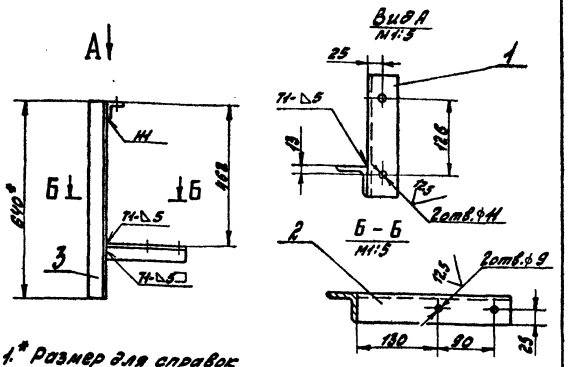

1.* Размер для справок
2. Н14; ±t₂/2
3. Сварные швы по ГОСТ5264-80.

Формат	Зона	Поз.	Обозначение	Наименование	Кол.	Примечание
				Детали		
				Уголок		
				Уголок 50х50х4-Б ГОСТ8509-72 / В Ст.3-I ГОСТ535-79		
БЧ		1	А24В075.361	ℓ= 200-2	1	0.6кг
БЧ		2	А24В075.362	ℓ= 250-2	1	0.75кг
БЧ		3	А24В075.363	ℓ= 640-2	1	2.0кг

А24В075.360

Изм.	Лист	N докум.	Подп.	Дата
Разраб.		Комиссаров		
Пров.		Грановский		
Рук. гр.		Грановский		
Гл. спец.		Чиномирская		
Н. контр.		Фрадкин		
Утв.		Спивак		

Опора

Лит.	Масса	Масштаб
Н	3,5	1:10

Лист | Листов 1

ГОССТРОЙ СССР САНТЕХПРОЕКТ г. Москва

Формат А4

А24В075.340

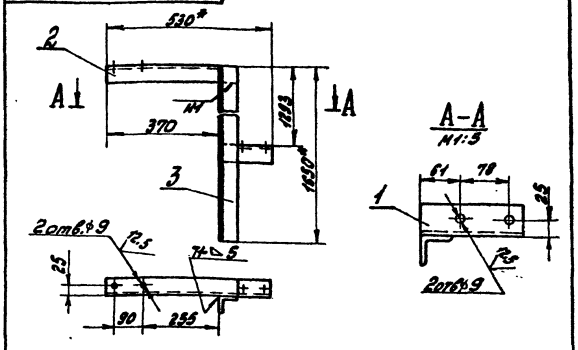

1.* Размер для справок.
2. Н14; ±t₂/2
3. Сварные швы по ГОСТ 5264-80

Формат	Зона	Поз.	Обозначение	Наименование	Кол.	Примечание
				Детали		
				Уголок		
				Уголок 50х50х4-Б ГОСТ8509-72 / В Ст.3-I ГОСТ535-79		
БЧ		1	А24В075.341	ℓ= 160-1	1	0.5кг
БЧ		2	А24В075.342	ℓ= 420-2	1	1,3кг
БЧ		3	А24В075.343	ℓ= 1650-2	1	5,0кг

А24В075.340

Изм.	Лист	N докум.	Подп.	Дата
Разраб.		Комиссаров		
Пров.		Грановский		
Рук. гр.		Грановский		
Гл. спец.		Чиномирская		
Н. контр.		Фрадкин		
Утв.		Спивак		

Опора

Лит.	Масса	Масштаб
Н	7,0	1:10

Лист | Листов 1

ГОССТРОЙ СССР САНТЕХПРОЕКТ г. Москва

Формат А4

А24В075.320СБ

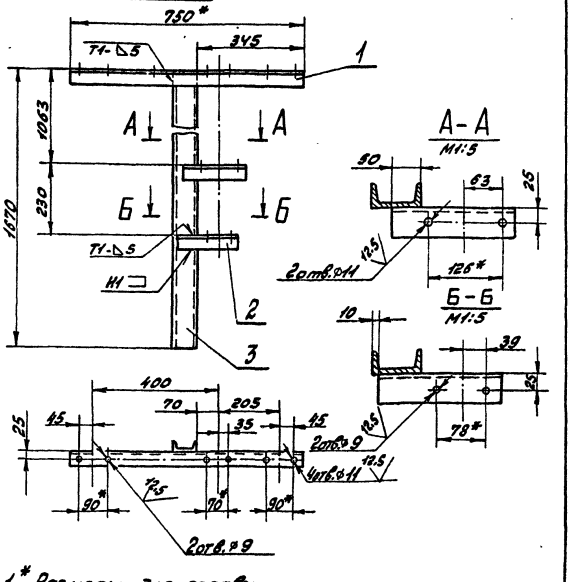

1.* Размеры для справок.
2. Н14; ±t₂/2
3. Сварные швы по ГОСТ5264-80

А24В075.320СБ

Изм.	Лист	N докум.	Подп.	Дата
Разраб.		Комиссаров		
Пров.		Грановский		
Рук. гр.		Грановский		
Гл. спец.		Чиномирская		
Н. контр.		Фрадкин		
Утв.		Спивак		

Опора

Лит.	Масса	Масштаб
Н	16,0	1:10

Лист | Листов 1

ГОССТРОЙ СССР САНТЕХПРОЕКТ г. Москва

Формат А4

т.п 903-1-250.87 Альбом 6

Формат	Зона	Поз.	Обозначение	Наименование	Кол.	Примечание
				Документация		
А4			А24В075.320СБ	Сборочный чертеж		
				Детали		
БЧ		1	А24В075.321	Уголок		
				Уголок 50х50х4-Б ГОСТ8509-72 / В Ст.3-I ГОСТ535-79		
				ℓ=750-2	1	2,3кг
БЧ		2	А24В075.322	Уголок		
				Уголок 50х50х4-Б ГОСТ8509-72 / В Ст.3-I ГОСТ535-79		
				ℓ=200-1	2	0,6кг
БЧ		3	А24В075.323	Швеллер		
				Швеллер 8 ГОСТ8240-72 / В Ст.3-I ГОСТ535-79		
				ℓ=1670-3	1	11.8кг

А24В075.320

Изм.	Лист	N докум.	Подп.	Дата
Разраб.		Комиссаров		
Пров.		Грановский		
Рук. гр.		Грановский		
Н. контр.		Фрадкин		
Утв.		Спивак		

Опора

Лит.	Лист	Листов
Н		1

ГОССТРОЙ СССР САНТЕХПРОЕКТ г. Москва

Формат А4

А24В075.370СБ

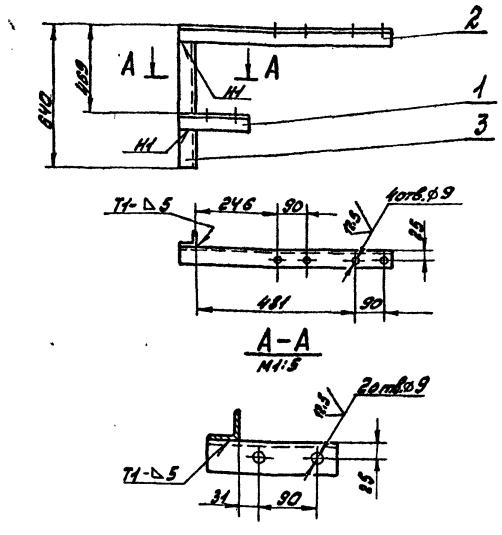

1. Н14; ±t2/2
2. Сварные швы по ГОСТ 5264-80

Изм.	Лист	№ докум.	Подп.	Дата
Разраб.		Комиссаров		
Пров.		Грановский		
Рук. гр.		Грановский		
Гл. спец.		Шмаринская		
Н. контр.		Фрадкин		
Утв.		Спивак		

А24В075.370СБ

Опора

Лит.	Масса	Масштаб
Н	4.6	1:10

Лист | Листов 1

Госстрой СССР Сантехпроект г. Москва

Формат А4

Формат	Зона	Поз.	Обозначение	Наименование	Кол.	Примечание
				Документация		
А4			А24В075.370СБ	Сборочный чертеж		
				Детали		
				Уголок		
				Уголок 50×50×4-Б ГОСТ 8509-72 / В Ст3-I ГОСТ 535-79		
Б4		1	А24В075.371	ℓ=200-1	1	0.3кг
Б4		2	А24В075.372	ℓ=650-2	1	2.0кг
Б4		3	А24В075.373	ℓ=640-2	1	1.9кг

Изм.	Лист	№ докум.	Подп.	Дата
Разраб.		Комиссаров		
Пров.		Грановский		
Рук. гр.		Грановский		
Н. контр.		Фрадкин		
Утв.		Спивак		

А24В075.370

Опора

Лит.	Лист	Листов
Н		1

Госстрой СССР Сантехпроект г. Москва

Формат А4

А24В075.350СБ

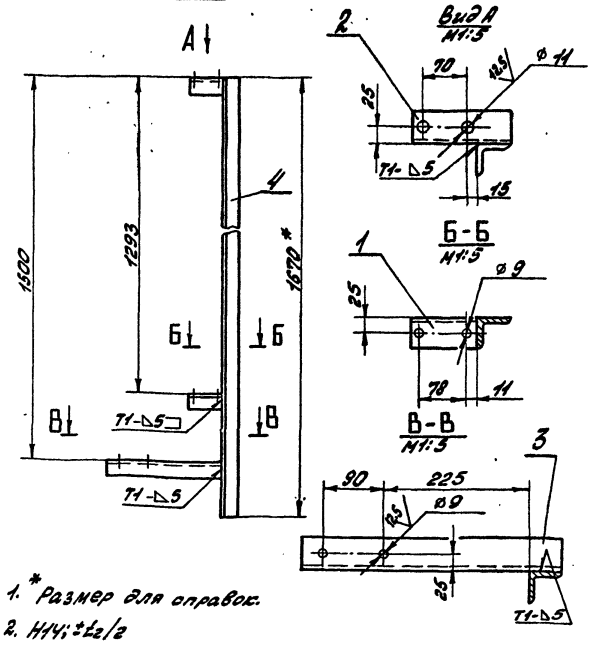

1. * Размер для справок.
2. Н14; ±t2/2
3. Сварные швы по ГОСТ 5264-80.

Изм.	Лист	№ докум.	Подп.	Дата
Разраб.		Комиссаров		
Пров.		Грановский		
Рук. гр.		Грановский		
Гл. спец.		Шмаринская		
Н. контр.		Фрадкин		
Утв.		Спивак		

А24В075.350СБ

Опора

Лит.	Масса	Масштаб
Н	6.0	1:10

Лист | Листов 1

Госстрой СССР Сантехпроект г. Москва

Формат А4

Формат	Зона	Поз.	Обозначение	Наименование	Кол.	Примечание
				Документация		
А4			А24В075.350СБ	Сборочный чертеж		
				Детали		
				Уголок		
				Уголок 50×50×4-Б ГОСТ 8509-72 / В Ст3-I ГОСТ 535-79		
Б4		1	А24В075.351	ℓ=100-1	1	0.3кг
Б4		2	А24В075.352	ℓ=150-1	1	0.45кг
Б4		3	А24В075.353	ℓ=1670-2	1	5,1кг

Изм.	Лист	№ докум.	Подп.	Дата
Разраб.		Комиссаров		
Пров.		Грановский		
Рук. гр.		Грановский		
Н. контр.		Фрадкин		
Утв.		Спивак		

А24В075.350

Опора

Лит.	Лист	Листов
Н		1

Госстрой СССР Сантехпроект г. Москва

Формат А4

т.п 903-1-250.87

Альбом 6

А24В075.392

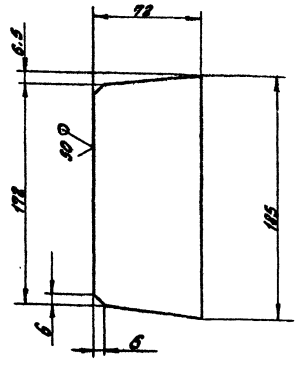

Неуказанные предельные отклонения размеров: h14; ±t2/2.

Изм.	Лист	N докум.	Подп.	Дата
Разраб.		Комиссаров		
Пров.		Грановский		
Рук. гр.		Грановский		
Т. контр.		Ушницкий		
Н. контр.		Фрадкин		
Утв.		Сливак		

А24В075.392

Ребро

Лит.	Масса	Масштаб
И	0.7	1:2

Лист Листов 1

Госстрой СССР САНТЕХПРОЕКТ г. Москва

Формат А4

Формат	Зона	Поз.	Обозначение	Наименование	Кол.	Примечание
				Документация		
А2			А24В075.390СБ	Сборочный чертеж		
				Детали		
А4		1	А24В075.391	Швеллер	3	
		2	-01	Швеллер	1	
А4		3	А24В075.392	Ребро	3	
Б4		4	А24В075.393	Пластина Лист Б-Б ГОСТ 19903-74 В Ст.3 ГОСТ 14637-79		
				120.1=120.1	3	0,9кг
Б4		5	А24В075.394	Пластина 200-2×200-2 Лист Б-Б ГОСТ 19903-74 В Ст.3 ГОСТ 14637-79	3	1,9кг
Б4		6	А24В075.395	Швеллер С=275-2 Швеллер 20 ГОСТ 8240-72 В Ст.3-2 ГОСТ 535-79	1	2,0кг
				Швеллер Швеллер 20 ГОСТ 8240-72 В Ст.3-2 ГОСТ 535-79		
Б4		7	А24В075.396	С=624-2	1	11,5кг
Б4		8	А24В075.397	С=524-2	1	9,6кг
Б4		9	А24В075.398	С=1848-3	6	34,0кг
Б4		10	А24В075.399	С=2318-3	2	42,6кг
Б4		11	А24В075.401	С=6000-3	2	110,кг

Изм.	Лист	N докум.	Подп.	Дата
Разраб.		Комиссаров		
Пров.		Грановский		
Рук. гр.		Грановский		
Н. контр.		Фрадкин		
Утв.		Сливак		

А24В075.390

Основание

Лит.	Лист	Листов
И		1

Госстрой СССР САНТЕХПРОЕКТ г. Москва

Формат А4

А24-80174-380СБ

А24В075.380- изображено
А24В075.380-01- зеркальное отражение

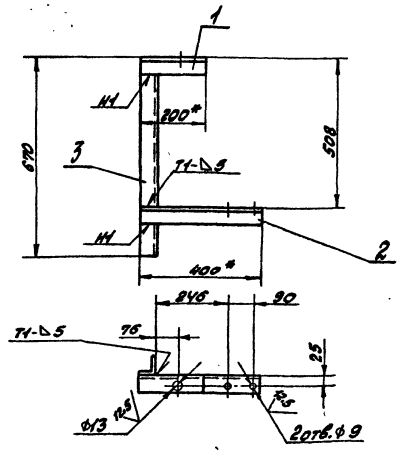

1. * Размеры для справок.
2. H14; ±t2/2.
3. Сварные швы по ГОСТ 5264-80.

Изм.	Лист	N докум.	Подп.	Дата
Разраб.		Комиссаров		
Пров.		Грановский		
Рук. гр.		Грановский		
Т. контр.		Ушницкий		
Н. контр.		Фрадкин		
Утв.		Сливак		

А24В075.380СБ

Опора

Лит.	Масса	Масштаб
И	4.0	1:10

Лист Листов 1

Госстрой СССР САНТЕХПРОЕКТ г. Москва

Формат А4

Формат	Зона	Поз.	Обозначение	Наименование	Кол.	Примечание
				Документация		
А4			А24 В075. 380СБ	Сборочный чертеж		
				Детали		
				Уголок		
				Уголок 50×50×4-Б ГОСТ 8509-72 В Ст.3-2 ГОСТ 535-79		
Б4		1	А24 В075. 381	С= 200-1	1	0,6кг
Б4		2	А24 В075. 382	С= 400-2	1	1,2кг
Б4		3	А24 В075. 383	С= 670-2	1	2,0кг
				Различие исполнений А24В075.380 и А24В075.380-01 по сборочному чертежу		

Изм.	Лист	N докум.	Подп.	Дата
Разраб.		Комиссаров		
Пров.		Грановский		
Рук. гр.		Грановский		
Н. контр.		Фрадкин		
Утв.		Сливак		

А24В075.380

Опора

Лит.	Лист	Листов
И		1

Госстрой СССР Сантехпроект г. Москва

Формат А4

А24В075.390СБ

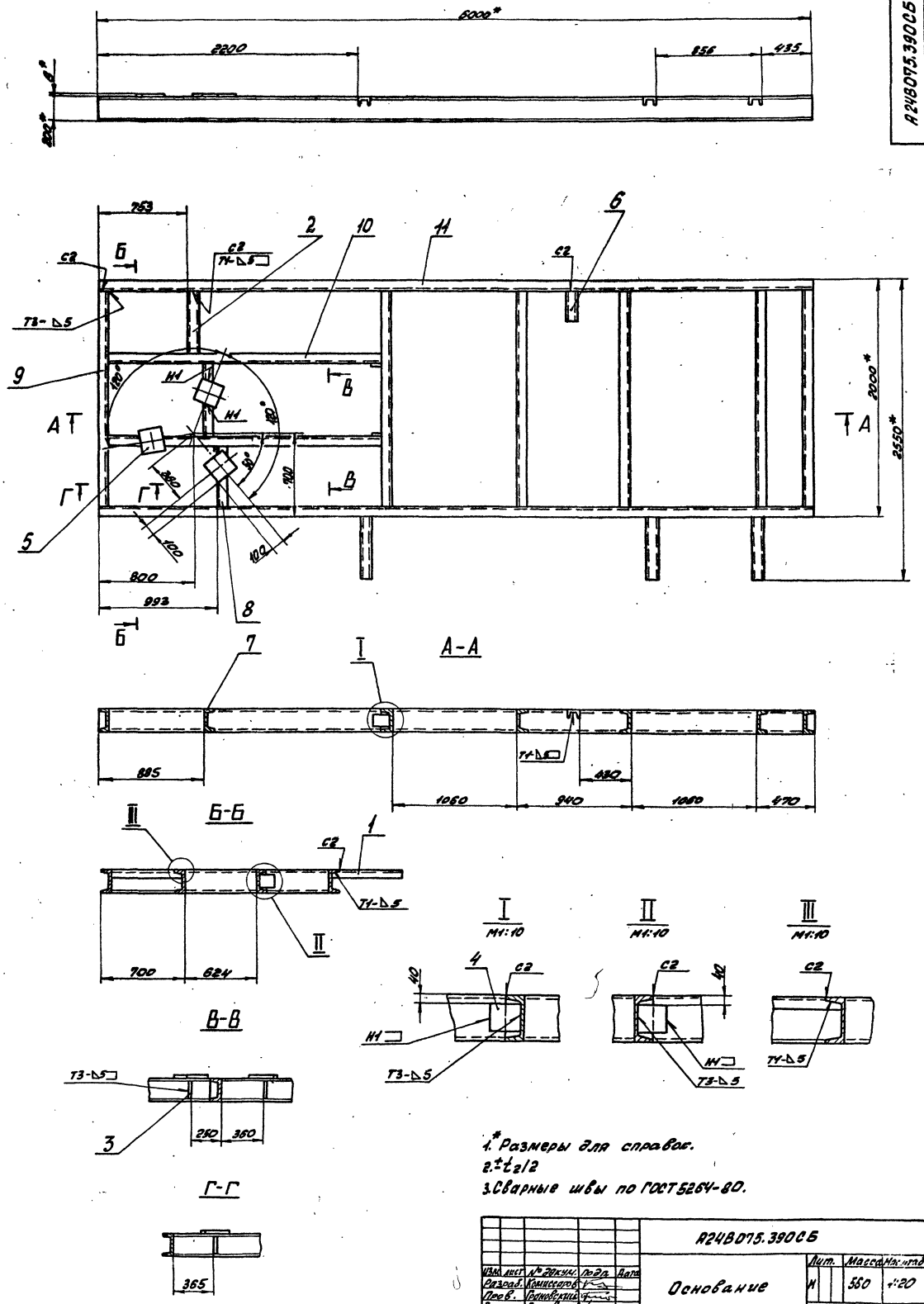

1.* Размеры для справок.
2. ±t₂/2
3. Сварные швы по ГОСТ 5264-80.

					А24В075.390СБ			
Изм.	Лист	№ докум.	Подп.	Дата	Основание	Лит.	Масса	Масштаб
Разраб.		Комиссаров				Н	560	1:20
Пров.		Грановский				Лист	Листов 1	
Рук. гр.		Грановский				Госстрой СССР Сантехпроект г. Москва		
Гл. спец.		Умножинский						
Н. контр.		Фрадкин						
Утв.		Спивак						

Копировала: Краев 22699-07 61 Формат А2

Альбом 6

т.п 903-1-250.87

Инв. № подл. | Подп. и дата | Взам. инв. № | Инв. № дубл. | Подп. и дата

А24В075.391

50 (✓)

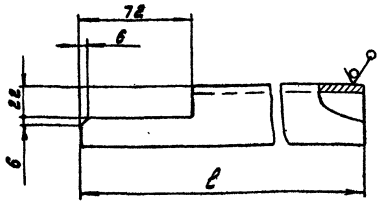

Обозначение	ℓ, мм	Масса, кг
А24В075.391	620-2	4,4
-01	613-2	4,3

Неуказанные предельные отклонения размеров: $\pm t_2/2$

Изм.	Лист	№ докум.	Подп.	Дата	А24В075.391			
Разраб.		Комиссаров			Швеллер	Лит.	Масса	Масштаб
Пров.		Грановский				И	см. табл.	—
Рук. гр.		Грановский				Лист	Листов 1	
Гл. спец.		Ушомирская				Госстрой СССР Сантехпроект г. Москва		
Н. контр.		Фрадкин						
Утв.		Спивак						

Формат А4

Формат	Зона	Поз.	Обозначение	Наименование	Кол.	Примечание
				Документация		
А2			А24В075.400 СБ	Сборочный чертеж		
			Переменные данные для исполнений			
				А24В075.400		
				Детали		
Б4		1	А24В075.405	Уголок ℓ=400-2		
				Уголок 50×50×4-Б ГОСТ 8509-72 / В Ст.3-I ГОСТ 535-79	1	1.2 кг
Б4		2	А24В075.406	Уголок ℓ=170-1		
				Уголок 50×50×4-Б ГОСТ 8509-72 / В Ст.3-I ГОСТ 535-79	1	0,5 кг
				А24В075.400-01		
				Детали		
Б4		1	А24В075.407	Уголок ℓ=200-1		
				Уголок 50×50×4-Б ГОСТ 8509-72 / В Ст.3-I ГОСТ 535-79	1	0,6 кг
Б4		2	А24В075.408	Уголок ℓ=640-2		
				Уголок 50×50×4-Б ГОСТ 8509-72 / В Ст.3-I ГОСТ 535-79	1	1.9 кг
				А24В075.400-02		
				Детали		

Изм.	Лист	№ докум.	Подп.	Дата	А24В075.400			
Разраб.		Комиссаров			Опора	Лит.	Лист	Листов
Пров.		Грановский				И	1	3
Рук. гр.		Грановский				Госстрой СССР Сантехпроект г. Москва		
Н. контр.		Фрадкин						
Утв.		Спивак						

Формат А4

т.п 903-1-250.87 Альбом 6

Формат	Зона	Поз.	Обозначение	Наименование	Кол.	Примечание
Б4		1	А24В075.405	Уголок ℓ=400-2		
				Уголок 50×50×4-Б ГОСТ 8509-72 / В Ст.3-I ГОСТ 535-79	1	1.2 кг
Б4		2	А24В075.409	Уголок ℓ=830-2		
				Уголок 50×50×4-Б ГОСТ 8509-72 / В Ст.3-I ГОСТ 535-79	1	2,5 кг
				А24В075.400-03		
				Детали		
Б4		1	А24В075.407	Уголок ℓ=200-1		
				Уголок 50×50×4-Б ГОСТ 8509-72 / В Ст.3-I ГОСТ 535-79	1	0.6 кг
Б4		2	А24В075.411	Уголок ℓ=1670-3		
				Уголок 50×50×4-Б ГОСТ 8509-72 / В Ст.3-I ГОСТ 535-79	1	5.0 кг
				А24В075.400-04		
				Детали		
Б4		1	А24В075.407	Уголок ℓ=200-1		
				Уголок 50×50×4-Б ГОСТ 8509-72 / В Ст.3-I ГОСТ 535-79	1	0.6 кг
Б4		2	А24В075.406	Уголок ℓ=170-1		
				Уголок 50×50×4-Б ГОСТ 8509-72 / В Ст.3-I ГОСТ 535-79	1	0.5 кг
				А24В075.400-05		
				Детали		
Б4		1	А24В075.412	Уголок ℓ=650-2		
				Уголок 50×50×4-Б ГОСТ 8509-72 / В Ст.3-I ГОСТ 535-79	1	1.95 кг
Б4		2	А24В075.406	Уголок ℓ=170-1		
				Уголок 50×50×4-Б ГОСТ 8509-72 / В Ст.3-I ГОСТ 535-79	1	0.5 кг

Изм.	Лист	№ докум.	Подп.	Дата	А24В075.400	Лист 2

Формат: А4

Формат	Зона	Поз.	Обозначение	Наименование	Кол.	Примечание
				А24В075.400-06		
				Детали		
Б4		1	А24В075.405	Уголок ℓ=400-2		
				Уголок 50×50×4-Б ГОСТ 8509-72 / В Ст.3-I ГОСТ 535-79	1	1.2 кг
Б4		2	А24В075.406	Уголок ℓ=170-1		
				Уголок 50×50×4-Б ГОСТ 8509-72 / В Ст.3-I ГОСТ 535-79	1	0.5 кг
				А24В075.400-07		
				Детали		
Б4		1	А24В075.407	Уголок ℓ=200-1,0		
				Уголок 50×50×4-Б ГОСТ 8509-72 / В Ст.3-I ГОСТ 535-79	1	0.6 кг
Б4		2	А24В075.413	Уголок ℓ=555-2		
				Уголок 50×50×4-Б ГОСТ 8509-72 / В Ст.3-I ГОСТ 535-79	1	1.6 кг
				А24В075.400-08		
				Детали		
Б4		1	А24В075.407	Уголок ℓ=200-1,0		
				Уголок 50×50×4-Б ГОСТ 8509-72 / В Ст.3-I ГОСТ 535-79	1	0.6 кг
Б4		2	А24В075.408	Уголок ℓ=640-2		
				Уголок 50×50×4-Б ГОСТ 8509-72 / В Ст.3-I ГОСТ 535-79	1	1,9 кг

Изм.	Лист	№ докум.	Подп.	Дата	А24В075.400	Лист 3

Копир. А. Маслов — 22699-07 62 Формат А4

А24В075.400СБ

Рис.1

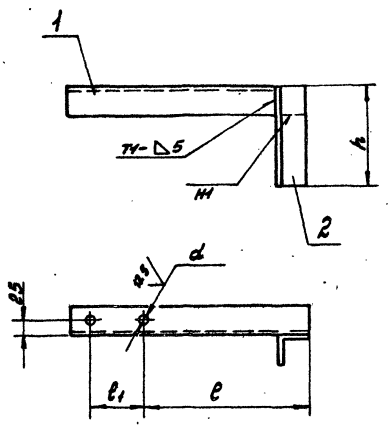

Рис. 2

Остальное - см. рис.1

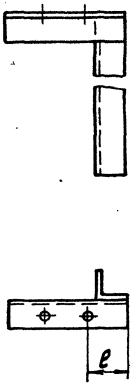

Рис.3

Остальное - см. рис.1

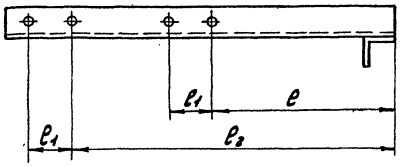

Рис. 4

Остальное - см. рис.1

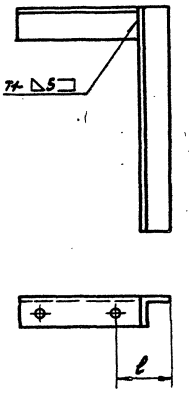

Рис. 5

Остальное - см. рис.1

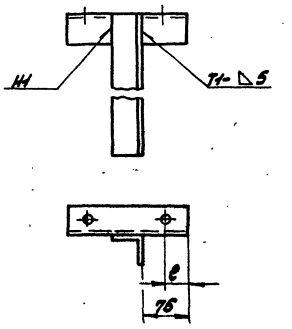

Обозначение	Рис.	Размеры, мм					Масса, кг
		ℓ	ℓ1	ℓ2	h	d	
А24В075.400	1	275	90	–	170		1,7
-01		37	126		640		2,6
-02		296	90		830		3,7
-03	2	65	70		1670		5,7
-04		55	90		170		1,1
-05	3	306	70	541			2,5
-06		81	90	296			1,7
-07	4	87	126	–	555		2,3
-08	5	37			640		2,6

1. Н14: $\pm t_2/2$.
2. Сварные швы по ГОСТ 5264-80.

Изм	Лист	№ докум.	Подп.	Дата	А24В075.400СБ			
Разраб.		Комиссаров			Опора	Лит.	Масса	Масштаб
Пров.		Грановский				И	см. табл.	–
Рук. гр.		Грановский				Лист	Листов 1	
Гл. спец.		Чиомирская				Госстрой СССР Сантехпроект г. Москва		
Н. контр.		Фрадкин						
Утв.		Спивак						

Копировал: Красов

22699-07 63

Формат А2

т.п 903-1-250.87

Альбом 6

Инв. № подл. | Подп. и дата | Взам. инв. № | Инв. № дубл. | Подп. и дата

А24В075.415

А24В075.415 - изображено

А24В075.415-01 - зеркальное отражение

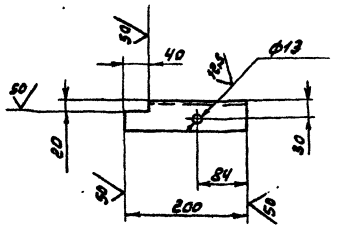

Неуказанные предельные отклонения размеров: H14; h14; ±t2/2

Изм.	Лист	№ докум.	Подп.	Дата	А24В075.415	Лит.	Масса	Масштаб
Разраб.		Комиссаров			Уголок	И	0.6	1:5
Пров.		Грановский				Лист	Листов 1	
Рук.гр.		Грановский			Уголок 50×50×4-Б ГОСТ 8509-72 / В Ст.3-I ГОСТ 535-79	Госстрой СССР Сантехпроект г. Москва		
Гл.спец.		Ушомирская						
Н.контр.		Фрадкин						
Утв.		Сливак						

Формат А4

А24В075.009

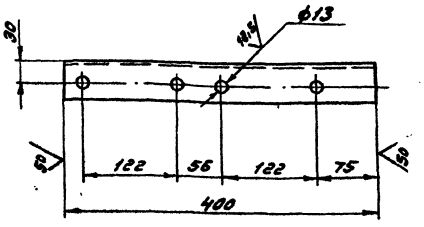

Неуказанные предельные отклонения размеров: H14; h14; ±t2/2

Изм.	Лист	№ докум.	Подп.	Дата	А24В075.009	Лит.	Масса	Масштаб
Разраб.		Комиссаров			Уголок	И	1,2	1:4
Пров.		Грановский				Лист	Листов 1	
Рук.гр.		Грановский			Уголок 50×50×4-Б ГОСТ 8509-72 / В Ст.3-I ГОСТ 535-79	Госстрой СССР Сантехпроект г. Москва		
Гл.спец.		Ушомирская						
Н.контр.		Фрадкин						
Утв.		Сливак						

Формат А4

А24В075.410 СБ

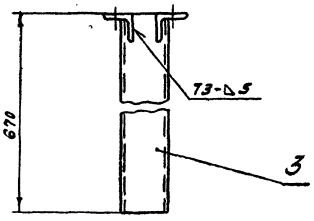

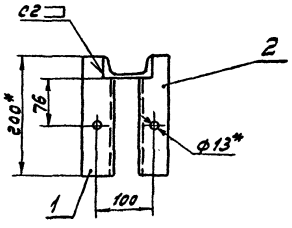

1.* Размеры для справок

2. ±t2/2

3. Сварные швы по ГОСТ 5264-80

Изм.	Лист	№ докум.	Подп.	Дата	А24В075.410 СБ	Лит.	Масса	Масштаб
Разраб.		Комиссаров			Опора	И	6.0	1:5
Пров.		Грановский				Лист	Листов 1	
Рук.гр.		Грановский				Госстрой СССР Сантехпроект г. Москва		
Гл.спец.		Ушомирская						
Н.контр.		Фрадкин						
Утв.		Сливак						

Формат А4

тп 903-1-250.87 Альбом 6

Формат	Зона	Поз.	Обозначение	Наименование	Кол.	Примечание
				Документация		
А4			А24В075.410 СБ	Сборочный чертеж		
				Детали		
А4		1	А24В075.415	Уголок	1	
		2	-01	Уголок	1	
Б4		3	А24В075.416	Швеллер		
				Швеллер 8 ГОСТ 8240-72 / В Ст.3-I ГОСТ 535-79		
				l = 670 г	1	4.7 кг

А24В075.410

Изм.	Лист	№ докум.	Подп.	Дата	А24В075.410	Лит.	Лист	Листов
Разраб.		Комиссаров			Опора	И		1
Пров.		Грановский				Госстрой СССР Сантехпроект г. Москва		
Рук.гр.		Грановский						
Н.контр.		Фрадкин						
Утв.		Сливак						

22699-07 64 Копир. [illegible] Формат А4

А24В075.012

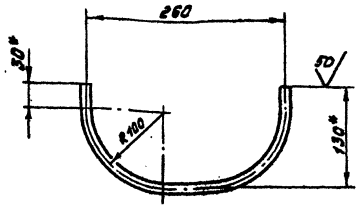

1.* Размеры для справок
2. $\pm t_2/2$

Изм.	Лист	№ докум.	Подп.	Дата	А24В075.012	Лит.	Масса	Масштаб
Разраб.		Комиссаров			Трубка	И	1.0	1:4
Пров.		Грановский				Лист	Листов 1	
Рук. гр.		Грановский						
Гл. спец.		Ушомирская						
Н. контр.		Фрадкин			Труба 14×2 ГОСТ 8734-75 / В 10 ГОСТ 8733-74	Госстрой СССР Сантехпроект г. Москва		
Утв.		Сливак						

Инв. № подл. | Подп. и дата | Взам. инв. № | Инв. № дубл. | Подп. и дата

Формат А4

А24В075.015

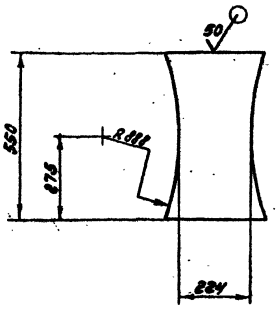

Неуказанные предельные отклонения размеров: h14; $\pm t_2/2$

Изм.	Лист	№ докум.	Подп.	Дата	А24В075.015	Лит.	Масса	Масштаб
Разраб.		Комиссаров			Лист	И	4.0	1:10
Пров.		Грановский				Лист	Листов 1	
Рук. гр.		Грановский						
Гл. спец.		Ушомирская						
Н. контр.		Фрадкин			Лист Б3.0 ГОСТ 19903-74 / 4-IV-В Ст.3 ГОСТ 16523-70	Госстрой СССР Сантехпроект г. Москва		
Утв.		Сливак						

Инв. № подл. | Подп. и дата | Взам. инв. № | Инв. № дубл. | Подп. и дата

Формат А4

А24В075.014

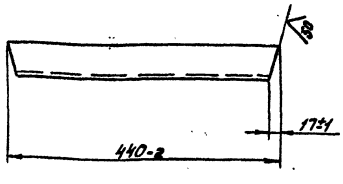

Изм.	Лист	№ докум.	Подп.	Дата	А24В075.014	Лит.	Масса	Масштаб
Разраб.		Комиссаров			Швеллер	И	4.6	1:5
Пров.		Грановский				Лист	Листов 1	
Рук. гр.		Грановский						
Гл. спец.		Ушомирская						
Н. контр.		Фрадкин			Швеллер 12 ГОСТ 8240-72 / В Ст.3-I ГОСТ 535-79	Госстрой СССР Сантехпроект г. Москва		
Утв.		Сливак						

Инв. № подл. | Подп. и дата | Взам. инв. № | Инв. № дубл. | Подп. и дата

Формат А4

т.п 903-1-250.87
Альбом 6

А24В075.420

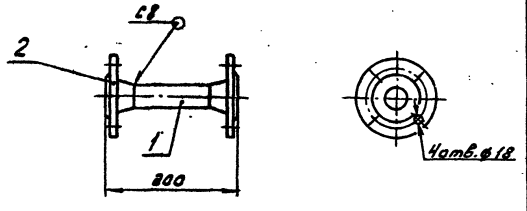

1. Размеры для справок
2. Сварной шов по ГОСТ 16037-80

Формат	Зона	Поз.	Обозначение	Наименование	Кол.	Примечание
				Детали		
64		1	А24В075.421	Труба l=116-1		
				Труба 38×2,5 ГОСТ 10704-76 / Д ГОСТ 10705-80	1	0,25кг
				Стандартные изделия		
		2		Фланец 1-32-10 ГОСТ 12821-80	2	

Изм.	Лист	№ докум.	Подп.	Дата	А24В075.420	Лит.	Масса	Масштаб
Разраб.		Комиссаров			Патрубок	И	3.3	1:5
Пров.		Грановский				Лист	Листов 1	
Рук. гр.		Грановский						
Гл. спец.		Ушомирская						
Н. контр.		Фрадкин				Госстрой СССР Сантехпроект г. Москва		
Утв.		Сливак						

Инв. № подл. | Подп. и дата | Взам. инв. № | Инв. № дубл. | Подп. и дата

22699-07 65 Копир. [illegible]

Формат А4

А24В075.431

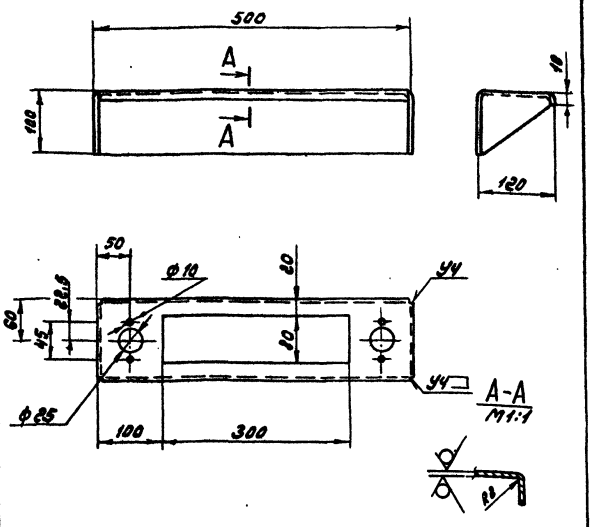

1. H14; h14; ±t2/2
2. Сварной шов по ГОСТ 5264-80

Изм.	Лист	№ докум.	Подп.	Дата	А24В075.431	Лит.	Масса	Масштаб
Разраб.		Комиссаров			Подставка	U	1,1	1:5
Пров.		Грановский				Лист	Листов 1	
Рук. гр.		Грановский			Лист 6 1.4 ГОСТ 19903-74 / 4-IV В Ст.3 ГОСТ 16523-70	Госстрой СССР Сантехпроект г. Москва		
Гл. спец.		Ушомирская						
Н. контр.		Фрадкин						
Утв.		Спивак						

Инв. № подл. | Подп. и дата | Взам. инв. № | Инв. № дубл. | Подп. и дата

Формат А4

А24В075.432

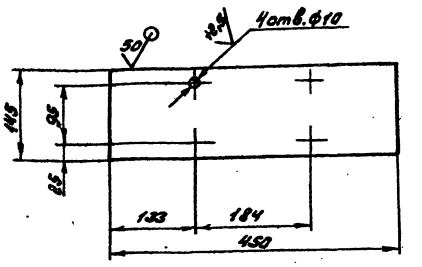

Неуказанные предельные отклонения размеров: H14; h14; ±t2/2

Изм.	Лист	№ докум.	Подп.	Дата	А24В075.432	Лит.	Масса	Масштаб
Разраб.		Комиссаров			Лист	U	0,7	1:5
Пров.		Грановский				Лист	Листов 1	
Рук. гр.		Грановский			Лист 6 1.4 ГОСТ 19903-74 / 4-IV В Ст.3 ГОСТ 16523-70	Госстрой СССР Сантехпроект г. Москва		
Гл. спец.		Ушомирская						
Н. контр.		Фрадкин						
Утв.		Спивак						

Инв. № подл. | Подп. и дата | Взам. инв. № | Инв. № дубл. | Подп. и дата

Формат А4

А24В075.430 СБ

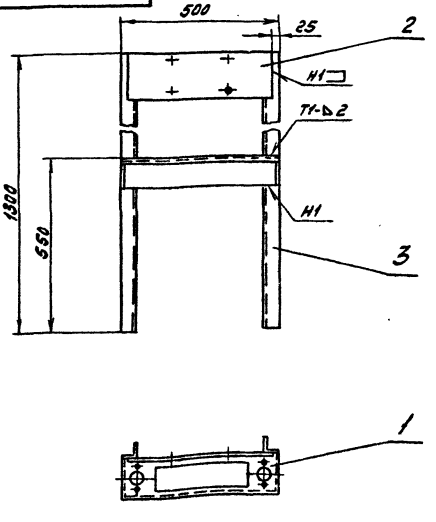

1. h14; ±t2/2
2. Сварные швы по ГОСТ 5264-80

Изм.	Лист	№ докум.	Подп.	Дата	А24В075.430СБ	Лит.	Масса	Масштаб
Разраб.		Комиссаров			Статив	U	10.0	1:10
Пров.		Грановский				Лист	Листов	
Рук. гр.		Грановский				Госстрой СССР Сантехпроект г. Москва		
Гл. спец.		Ушомирская						
Н. контр.		Фрадкин						
Утв.		Спивак						

Инв. № подл. | Подп. и дата | Взам. инв. № | Инв. № дубл. | Подп. и дата

Формат А4

т.п. 903-1-250.87 Альбом 6

Формат	Зона	Поз.	Обозначение	Наименование	Кол.	Примечание
				Документация		
А4			А24В075.430 СБ	Сборочный чертеж		
				Детали		
А4		1	А24В075.431	Подставка	1	
А4		2	А24В075.432	Лист	1	
Б4		3	А24В075.433	Уголок		
				Уголок 50×50×4-Б ГОСТ 2509-86 / В Ст.3-I ГОСТ 535-79		
				ℓ=1300-3	2	4,0 кг

Изм.	Лист	№ докум.	Подп.	Дата	А24В075.430	Лит.	Лист	Листов
Разраб.		Комиссаров			Статив	U		1
Пров.		Грановский				Госстрой СССР Сантехпроект г. Москва		
Рук. гр.		Грановский						
Н. контр.		Фрадкин						
Утв.		Спивак						

Инв. № подл. | Подп. и дата | Взам. инв. № | Инв. № дубл. | Подп. и дата

Копир: [illegible] 22699-07 (66) Формат А4

gost.e-ecolog.ru