ТИПОВОЙ ПРОЕКТ
903-1-250.87
КОТЕЛЬНАЯ С 4 КОТЛАМИ КЕ-25-14С
СИСТЕМА ТЕПЛОСНАБЖЕНИЯ-ОТКРЫТАЯ
ТОПЛИВО-КАМЕННЫЕ И БУРЫЕ УГЛИ

АЛЬБОМ 4

ОБОРУДОВАНИЕ ИНДИВИДУАЛЬНОГО ИЗГОТОВЛЕНИЯ. ВОЗДУХОВОДЫ

СФ ЦИТП 620062, г.Свердловск,ул. Чебышева, 4
Зак.561инв. 22699-05 тираж 256
Сдано в печать 19.10. 1988 Цена 12-32

22699-05
ЦЕНА 6-16

gost.e-ecolog.ru

ТИПОВОЙ ПРОЕКТ 903-1-250.87

КОТЕЛЬНАЯ с 4 КОТЛАМИ КЕ-25-14С

СИСТЕМА ТЕПЛОСНАБЖЕНИЯ - ОТКРЫТАЯ.

ТОПЛИВО — КАМЕННЫЕ И БУРЫЕ УГЛИ

АЛЬБОМ 4

ПЕРЕЧЕНЬ АЛЬБОМОВ

Альбом 0	Пояснительная записка
	ГЛАВНЫЙ КОРПУС
Альбом 1	Тепломеханические решения. Золошлакоудаление
Альбом 2	Водоподготовка
Альбом 3	Оборудование индивидуального изготовления. Газоходы.
Альбом 4	Оборудование индивидуального изготовления. Воздуховоды.
Альбом 5	Оборудование индивидуального изготовления. Блоки оборудования.
Альбом 6	Оборудование индивидуального изготовления. Блоки оборудования.
Альбом 7 ч. 1, ч. 2	Архитектурные решения. Конструкции железобетонные.
Альбом 8	Строительные изделия.
Альбом 9	Конструкции металлические
Альбом 10	Силовое электрооборудование. Электрическое освещение. Связь и сигнализация.
Альбом 11	Схемы управления.
Альбом 12	Задание заводу-изготовителю на щиты силовые.
Альбом 13	Автоматизация.
Альбом 14	Автоматизация. Схемы электрические принципиальные.
Альбом 15	Автоматизация. Щиты управления вспомогательного оборудования.
Альбом 16	Автоматизация. Щит управления котлоагрегатом.
Альбом 17	Отопление и вентиляция. Водопровод и канализация.
Альбом 18 ч. 1 ч. 2	Тепломеханические решения. Водоподготовка. Золошлакоудаление. Отопление и вентиляция. Водопровод и канализация. Спецификация оборудования.
Альбом 19	Силовое электрооборудование. Электрическое освещение. Связь и сигнализация. Спецификация оборудования.
Альбом 20	Автоматизация. Спецификация оборудования и щитов.
Альбом 21	Тепломеханические решения. Золошлакоудаление. Водоподготовка. Отопление и вентиляция. Водопровод и канализация. Ведомости потребности в материалах.
Альбом 22	Архитектурные решения. Конструкции железобетонные. Ведомости потребности в материалах.
Альбом 23	Силовое электрооборудование. Электрическое освещение. Связь и сигнализация. Автоматизация. Ведомость потребности в материалах. Ведомости изделий МЭЗ.
Альбом 24 кн. 1, 2, 3 ч. 1, ч. 2 кн. 4, ч. 1, ч. 2	Сметы.
	ТОПЛИВОПОДАЧА
Альбом 25	Механизация транспорта. Отопление и вентиляция. Водопровод и канализация.
Альбом 26	Силовое электрооборудование. Электрическое освещение. Связь и сигнализация. Автоматизация.
Альбом 27	Задание заводу-изготовителю на щиты силовые.
Альбом 28	Архитектурные решения. Конструкции железобетонные.
Альбом 29	Строительные изделия.
Альбом 30	Конструкции металлические
Альбом 31	Оборудование индивидуального изготовления. Конвейер ленточный №1, 2.
Альбом 32	Оборудование индивидуального изготовления. Конвейер ленточный №2, 3.
Альбом 33	Оборудование индивидуального изготовления. Устройства пересыпные и регулирующие.
Альбом 34	Механизация транспорта. Отопление и вентиляция. Водопровод и канализация. Спецификация оборудования.
Альбом 35	Силовое электрооборудование. Электрическое освещение. Связь и сигнализация. Автоматизация. Спецификация оборудования и щитов.
Альбом 36	Механизация транспорта. Отопление и вентиляция. Водопровод и канализация. Ведомости потребности в материалах.
Альбом 37	Архитектурные решения. Конструкции железобетонные. Ведомости потребности в материалах.
Альбом 38	Силовое электрооборудование. Электрическое освещение. Связь и сигнализация. Автоматизация. Ведомости потребности в материалах. Ведомости изделий МЭЗ.
Альбом 39 кн. 1, 2, 3, 4.	Сметы.

ПРИМЕНЕННЫЕ МАТЕРИАЛЫ:

Типовой проект 907-2-216 Дымовая труба кирпичная H=60 м, Д=3,0 м с надземным примыканием газоходов. Распространяет ВНИПИ Теплопроект.

Типовой проект 901-6-53. Градирни с вентиляторами ОВ-300 №8 пленочная и капельная с секциями площадью 2 м² с деревянным каркасом. Распространяет ЦИТП.

Типовой проект 907-02-222. Световое ограждение высотных дымовых труб. Распространяет ВНИПИ Теплопроект.

Типовое проектное решение 904-02-5. Автоматизация, управление и силовое электрооборудование приточных венткамер. типа I ПК10-I ПК150. Распространяет Киевский филиал ЦИТП.

Типовой проект 705-9-5.13.85. Склад емкостью 40 м³ мокрого хранения хлористого натрия. Распространяет ГПИ Сантехпроект.

Разработан
государственным проектным институтом.
САНТЕХПРОЕКТ

Главный инженер института /Шиллер Ю.И./

Главный инженер проекта /Козлов С.А./

Утвержден Госстроем СССР
протокол №78 от 29.09.87г.

Содержание

Обозначение	Наименование	Стр.
	Содержание	2
А215061.000	Воздуховоды котла КЕ-25-14С	3
А215061.000 СБ	Воздуховоды котла КЕ-25-14С	4,5,6
А215061.010 А215061.010СБ; А215061.021	Короб Короб; Стенка	7
А215061.020 А215061.020СБ А215061.100 А215061.100СБ	Фланец Фланец Вал Вал	8
А215061.030 А215061.030СБ; А215061.023	Корпус Корпус; Стенка	9
А215061.040 А215061.060	Короб Короб	10
А215061.040СБ А215061.060СБ	Короб Короб	11
А215061.050 А215061.050СБ; А215061.177	Фланец Фланец; Стенка	12
А215061.126, А215061.194 А215061.035	Стенка; Стенка Стенка	13
А215061.070 А215061.055; А215061.056 А215061.057	Заслонка перекидная Кольцо упорное; ось прокладка	14
А215061.070 СБ	Заслонка перекидная	15
А215061.062; А215061.080 А215061.080СБ	Подшипник; Заслонка Заслонка	16
А215061.066 А215061.074 А215061.090 А215061.090СБ	Ушко Швеллер Корпус Корпус	17
А215061.058; А215061.059 А215061.061 А215061.063	Крышка; Подшипник прокладка Крышка сальника	18
А215061.120; А215061.120СБ А215061.095	Короб; Короб Стенка	19
А215061.130; А215061.130СБ А215061.084	Корпус; Корпус Стенка	20
А215061.140; А215061.140СБ А215061.124	Короб; Короб Стенка	21
А215061.150; А215061.150СБ А215061.026	Опора; Опора Стенка	22
А215061.160; А215061.160СБ А215061.122	Короб; Короб Стенка	23
А215061.170; А215061.170СБ А215061.131	Короб; Короб Обечайка	24
А215061.180; А215061.180СБ А215061.134	Вставка гибкая; Вставка гибкая Фланец	25
А215061.190; А215061.190СБ А215061.129	Обечайка с фланцем; Обечайка с фланцем Фланец	26
А215061.200; А215061.200СБ А215061.138; А215061.086	Хомут; Хомут Уголок; Стенка	27
А215061.230; А215061.230СБ А215061.144	Виброоснование; Виброоснование Пластина	28
А215061.240; А215061.240СБ А215061.152	Рама; Рама Швеллер	29
А215061.250; А215061.250СБ А215061.161	Короб; Короб Стенка	30
А215061.260 А215061.260 СБ	Короб Короб	31
А215061.168; А215061.169 А215061.295	Стенка; Стенка Стенка	32
А215061.270; А215061.270СБ А215061.176	Короб; Короб Стенка	33
А215061.280 А215061.280 СБ А215061.186	Короб Короб Стенка	34
А215061.290; А215061.290СБ А215061.241	Опора; Опора Стенка	35
А215061.300; А215061.300СБ А215061.202	Короб; Короб Стенка	36
А215061.310 А215061.310СБ А215061.208; А215061.006	Фланец Фланец Рукав; Скоба	37
А215061.320; А215061.320СБ А215061.136	Вставка гибкая; Вставка гибкая Обечайка	38
А215061.330; А215061.330СБ А215061.211	Вставка; Вставка Обечайка	39
А215061.340; А215061.340СБ	Короб; Короб	40
А215061.214; А215061.216	Стенка; Стенка	41
А215061.217 А215061.221; А215061.222	Стенка Ребро; Ребро	42
А215061.223 А215061.225 А215061.226 А215061.227	Ребро Ребро Ребро Ребро	43
А215061.350; А215061.350СБ А215061.233	Опора; Опора Перекладина	44
А215061.360; А215061.360СБ А215061.239	Короб; Короб Стенка	45
А215061.370; А215061.370СБ А215061.248	Короб; Короб Стенка	46
А215061.380; А215061.380СБ А215061.253	Короб с опорой; Короб с опорой Стенка	47
А215061.254 А215061.255 А215061.259 А215061.281	Ребро Планка Стенка Стенка	48
А215061.390; А215061.390СБ А215061.266	Короб; Короб Стенка	49
А215061.272; А215061.268 А215061.249 А215061.275	Стенка; Стенка Стенка Стенка	50
А215061.400 А215061.400 СБ	Короб Короб	51
А215061.410 А215061.307 А215061.308 А215061.298	Клапан регулирующий Стенка Накладка Ручка	52
А215061.410СБ	Клапан регулирующий	53
А215061.420 А215061.420СБ А215061.302 А215061.306	Корпус Корпус Фланец Бобышка	54
А215061.430; А215061.430СБ А215061.298; А215061.297	Лопатка; Лопатка Фланец; Вал	55
А215061.440 А215061.440СБ	Короб Короб	56
А215061.450; А215061.450СБ А215061.385	Короб; Короб Стенка	57
А215061.460; А215061.460СБ А215061.345	Короб; Короб Рассекатель	58
А215061.346; А215061.347 А215061.351; А215061.358	Стенка; Стенка Уголок; Стенка	59
А215061.470; А215061.470СБ А215061.359	Короб; Короб Стенка	60
А215061.480; А215061.480СБ А215061.366	Короб; Короб Стенка	61
А215061.490; А215061.490СБ А215061.372; А215061.373	Основание колонки; Основание колонки Шпилька; Шпилька	62
А145467.000; А145467.003 А145467.000СБ	Металлоконструкция к фильтру для крепления трубопроводов; Накладка Металлоконструкция к фильтру для крепления трубопроводов.	63
А145468.000 А145468.001; А145468.002	Статив №Ст.1 Скоба; Хомут	64
А145468.000 СБ	Статив №ст.1	65
А145468.010; А145468.009 А145468.010СБ	Рама; Лист Рама	66
А145469.000 А145468.011	Статив №Ст.2 Уголок	67
А145469.000СБ	Статив №Ст.2	68
А145469.010; А145469.004 А145469.010СБ	Рама. Лист Рама	69
А23А041.000; А23А041.001 А23А041.003	Эжектор; Дно; Петля	70
А23А041.000 СБ	Эжектор	71
А23А041.010; А23А041.010СБ А23А041.030; А23А041.030СБ	Патрубок; Патрубок Патрубок; Патрубок	72
А23А.041.020; А23А041.020СБ А23А041.021	Корпус; Корпус Корпус	73
А23А041.002; А23А041.004 А23А041.022; А23А041.031	Фланец; Ось Петля; Солло	74
А12В012.000; А12В013.000	Статив СТ; Статив ЕСТ1	75
А12В012.000СБ	Статив СТ	76
А12В013.000СБ	Статив ЕСТ1	77
А12В014.000; А12В014.001	Статив ЕСТ2; ЕСТ2; Скоба	78
А12В014.000 СБ	Статив ЕСТ2	79

Формат	Зона	Поз.	Обозначение	Наименование	Кол.	Примечание
				Документация		
А2			А21Б061.000СБ	Сборочный чертеж		
				Сборочные единицы		
А4		1	А21Б061.010	Короб	1	
А4		2	А21Б061.040	Короб	1	
		3	-01	Короб	1	
		4	-02	Короб	1	
А4		5	А21Б061.060	Короб	1	
А4		6	А21Б061.070	Заслонка перекидная	1	
А4		7	А21Б061.120	Короб	1	
А4		8	А21Б061.140	Короб	1	
А4		9	А21Б061.150	Опора	1	
А4		10	А21Б061.160	Короб	1	
А4		11	А21Б061.170	Короб	1	
		12	-01	Короб	1	
А4		13	А21Б061.180	Вставка гибкая	1	
А4		14	А21Б061.230	Виброоснование	1	
А4		15	А21Б061.250	Короб	1	
А4		16	А21Б061.260	Короб	1	
		17	-01	Короб	1	
А4		18	А21Б061.270	Короб	1	
А4		19	А21Б061.280	Короб	1	

Инв.№подл. | Подп. и дата | Взам.инв.№ | Инв.№дубл. | Подп. и дата

Изм.	Лист	№ докум.	Подп.	Дата
Разраб.		Шершаков		
Пров.		Крупник		
Рук.гр.		Крупник		
Н.контр.		Фрадкин		
Утв.		Спивак		

А21Б061.000

Воздуховоды котла КЕ-25-14с

Лит.	Масса	Масштаб
И		

Лист	Листов
1	4

Госстрой СССР САНТЕХПРОЕКТ г. Москва

Копировал: Логинова Формат: А4

Формат	Зона	Поз.	Обозначение	Наименование	Кол.	Примечание
А4		20	А21Б061.290	Опора	1	
А4		21	А21Б061.300	Короб	1	
А4		22	А21Б061.320	Вставка гибкая	1	
А4		23	А21Б061.340	Короб	1	
А4		24	А21Б061.350	Опора	1	
А4		25	А21Б061.360	Короб	1	
А4		26	А21Б061.370	Короб	1	
А4		27	А21Б061.380	Короб с опорой	1	
А4		28	А21Б061.390	Короб	1	
А4		29	А21Б061.400	Короб	1	
А4		30	А21Б061.410	Клапан регулирующий	1	
А4		31	А21Б061.440	Короб	1	
А4		32	-01	Короб	4	
		33	-02	Короб	1	
		34	-03	Короб	5	
А4		35	А21Б061.450	Короб	1	
А4		36	А21Б061.460	Короб	1	
А4		37	А21Б061.470	Короб	2	
А4		38	А21Б061.480	Короб	1	
		39	-01	Короб	5	
А4		40	А21Б061.490	Основание колонки	1	
				Детали		
Б4		41	А21Б.061.001	Прокладка		
				Картон асбестовый		
				КАОН-1-5 ГОСТ 2850-80	2	2,6 кг

Инв.№подл. | Подп. и дата | Взам.инв.№ | Инв.№дубл. | Подп. и дата

Изм.	Лист	№ докум.	Подп.	Дата

А21Б061.000 Лист 2

Копировал: Логинова Формат: А4

Формат	Зона	Поз.	Обозначение	Наименование	Кол.	Примечание
Б4		42	А21Б061.002	Прокладка		
				Картон асбестовый		
				КАОН-1-5 ГОСТ 2850-80	2	3,4 кг
Б4		43	А21Б061.003	Прокладка		
				Картон асбестовый		
				КАОН-1-5 ГОСТ 2850-80	2	2,09 кг
Б4		44	А21Б061.004	Прокладка		
				Картон асбестовый		
				КАОН-1-5 ГОСТ 2850-80	3	1,71 кг
Б4		45	А21Б061.005	Прокладка		
				Картон асбестовый		
				КАОН-1-5 ГОСТ 2850-80	2	1,48 кг
А4		46	А21Б061.006	Скоба	1	
				Стандартные изделия		
				Болты ГОСТ 7798-70		
		47		М10х35.36	196	
		48		М12х30.36	68	
		49		М12х40.36	80	
		50		М20х90.36	4	
				Гайки ГОСТ 5915-70		
		51		М10.4	264	
		52		М12.4	84	
		53		М20.4	8	
		54		Шайба 12 ГОСТ 10906-78	76	
		55		Шайба 20 ГОСТ 10906-78	4	
		56		Колонка приводная		
				ОСТ 34-42-593-83, Мкр=160	1	
		57		Узел шарнирный		
				ОСТ 34-42-597-83, Мкр=160	1	

Инв.№подл. | Подп. и дата | Взам.инв.№ | Инв.№дубл. | Подп. и дата

Изм.	Лист	№ докум.	Подп.	Дата

А21Б061.000 Лист 3

Копировал: Логинова Формат: А4

Формат	Зона	Поз.	Обозначение	Наименование	Кол.	Примечание
		58		Компенсатор		
				ОСТ 34-42-598-83, Мкр=160	2	
		59		Редуктор червячный		
				ОСТ 34-42-605-83, Мкр=500 d=40	1	
				Прочие изделия		
		60		Подвеска ЖТ 112х980-1У		
				с блоком ЛВ-175-000-13		
				ПГВТУ 250-79	4	
		61		Подвеска ХТ 16х4215-1У		
				с блоком ЛВ-175-000-14		
				ПГВТУ 250-79	2	
		62		Подвеска ТТ 16х1630-6ГЦ9-1У		
				с блоком ЛВ-175-000-14		
				ПГВТУ 256-79	2	
				Материалы		
		63		Труба 38х2 ГОСТ 10704-76 / В Ст3кп ГОСТ 10705-80	7,1	м

Инв.№подл. | Подп. и дата | Взам.инв.№ | Инв.№дубл. | Подп. и дата

Изм.	Лист	№ докум.	Подп.	Дата

А21Б061.000 Лист 4

Копировал: Логинова Формат: А4

23699-05 4

Т.п. 903-1-250.87 Альбом 4

А21Б061.000СБ

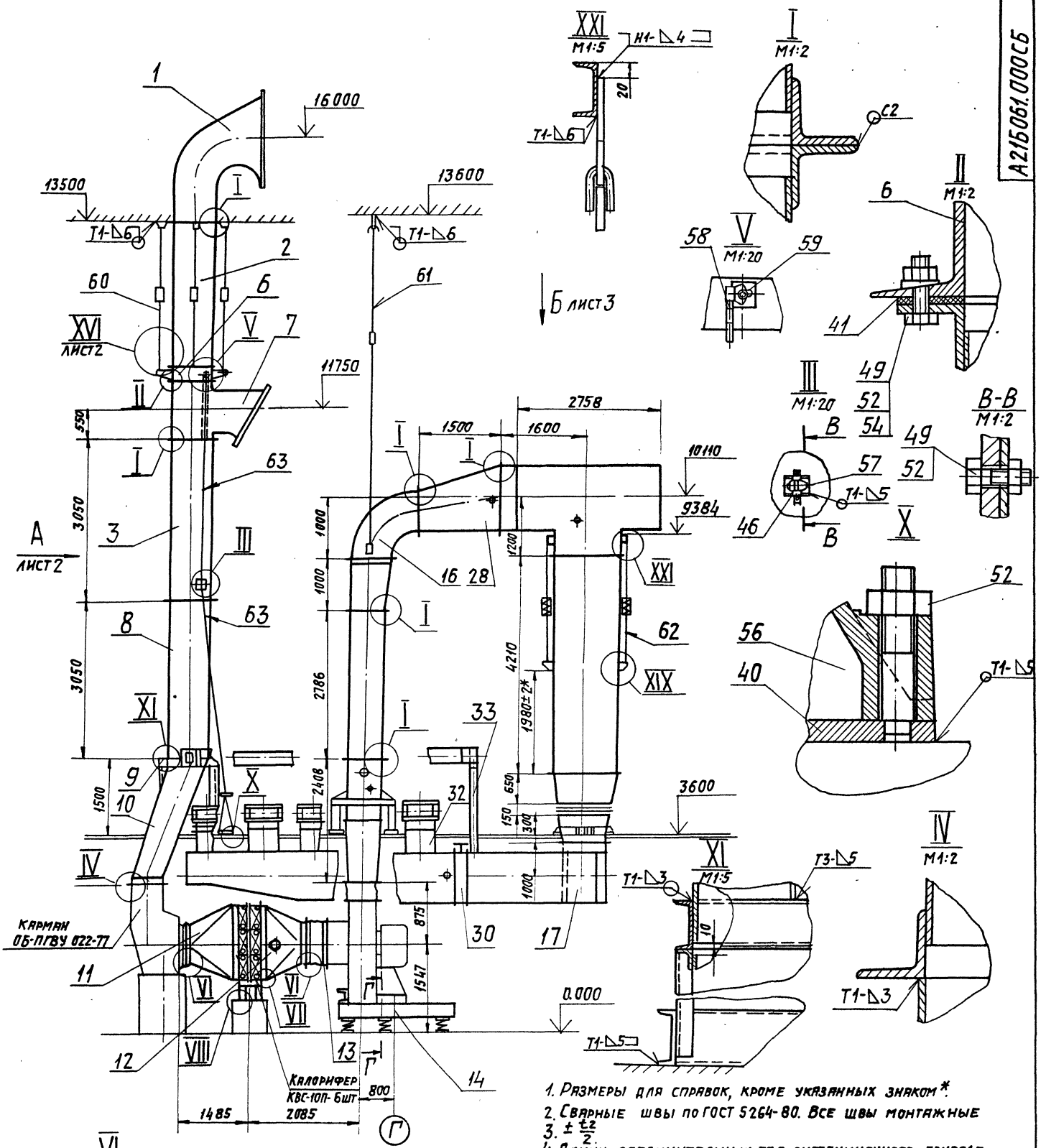

1. Размеры для справок, кроме указанных знаком *.
2. Сварные швы по ГОСТ 5264-80. Все швы монтажные
3. $\pm \frac{t_2}{2}$
4. Длину соединительных тяг дистанционного привода (труба поз. 63 уточнить при монтаже.
5. Монтаж дистанционного привода производить в соответствии с требованиями ОСТ 34-42-606-83, ОСТ 34-42-607-83

Изм.	Лист	№ докум.	Подп.	Дата	А21Б061000СБ		
Разраб.		Шершаков			Воздуховоды котла КЕ-25-14с.	Лит.	Масса	Масштаб
Пров.		Крупник				И	6060	1:50
Рук. гр.		Крупник				Лист 1	Листов 3	
Гл. спец.		Зайнберг				Госстрой СССР САНТЕХПРОЕКТ г. Москва		
Н. контр.		Фрадкин						
Утв.		Спивак						

Копировал: Догинова 22639-05 5 Формат А2

903-1-250.87 Альбом 4

Инв. № подл. | Подп. и дата | Взам. инв. № | Инв. № дубл. | Подп. и дата

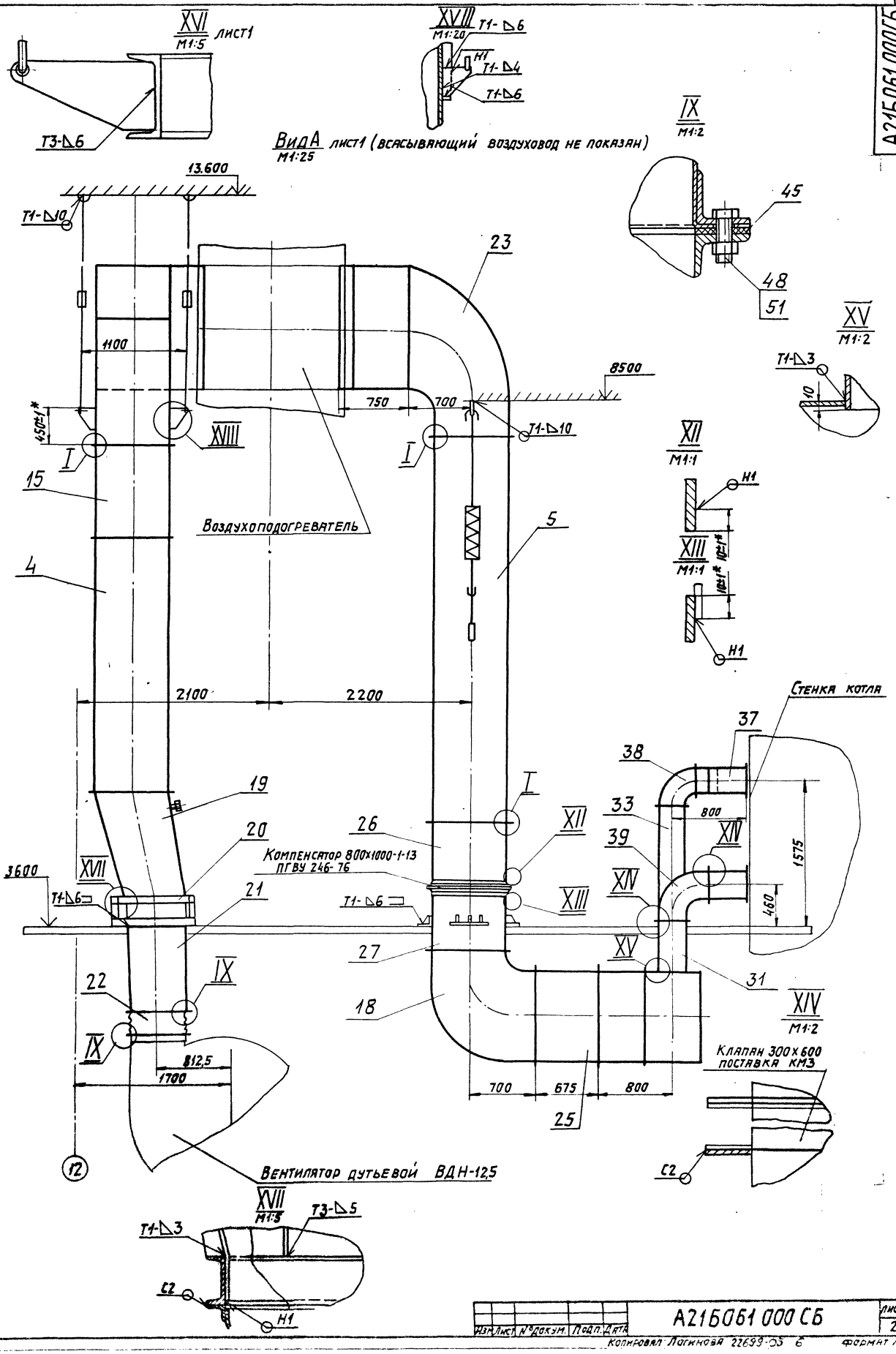

Т.П 903-1-280.87 Альбом 4

Инв.№подл.	Подп. и дата	Взам.инв.№	Инв.№дубл.	Подп. и дата

Изм.	Лист	№ докум.	Подп.	Дата

А2Б061 000 СБ

Лист 2

Копировал Логинова 22699-05 Б

Формат А2

Дет. поз. 41
М 1:20

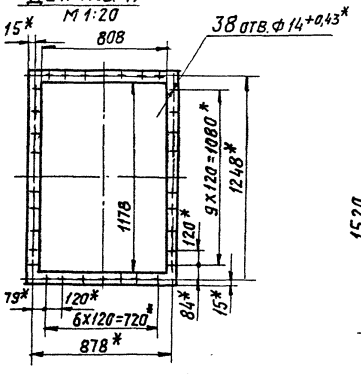

Дет. поз. 42
М 1:20

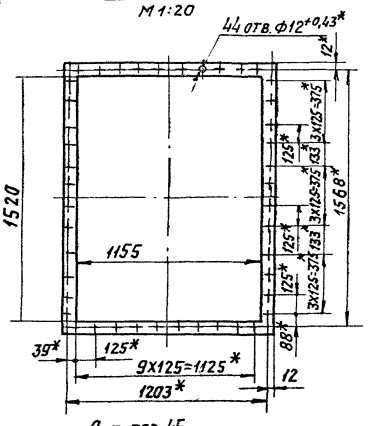

Дет. поз. 43
М 1:20

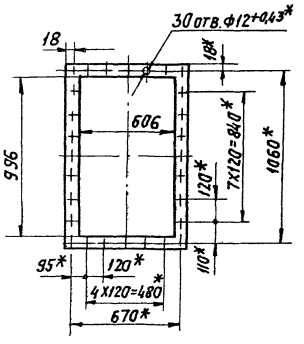

Дет. поз. 44
М 1:20

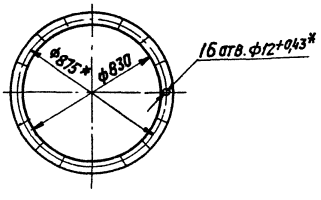

Дет. поз. 45
М 1:20

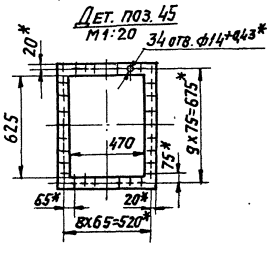

Вид Б лист 1 (всасывающий воздуховод не показан)
М 1:20

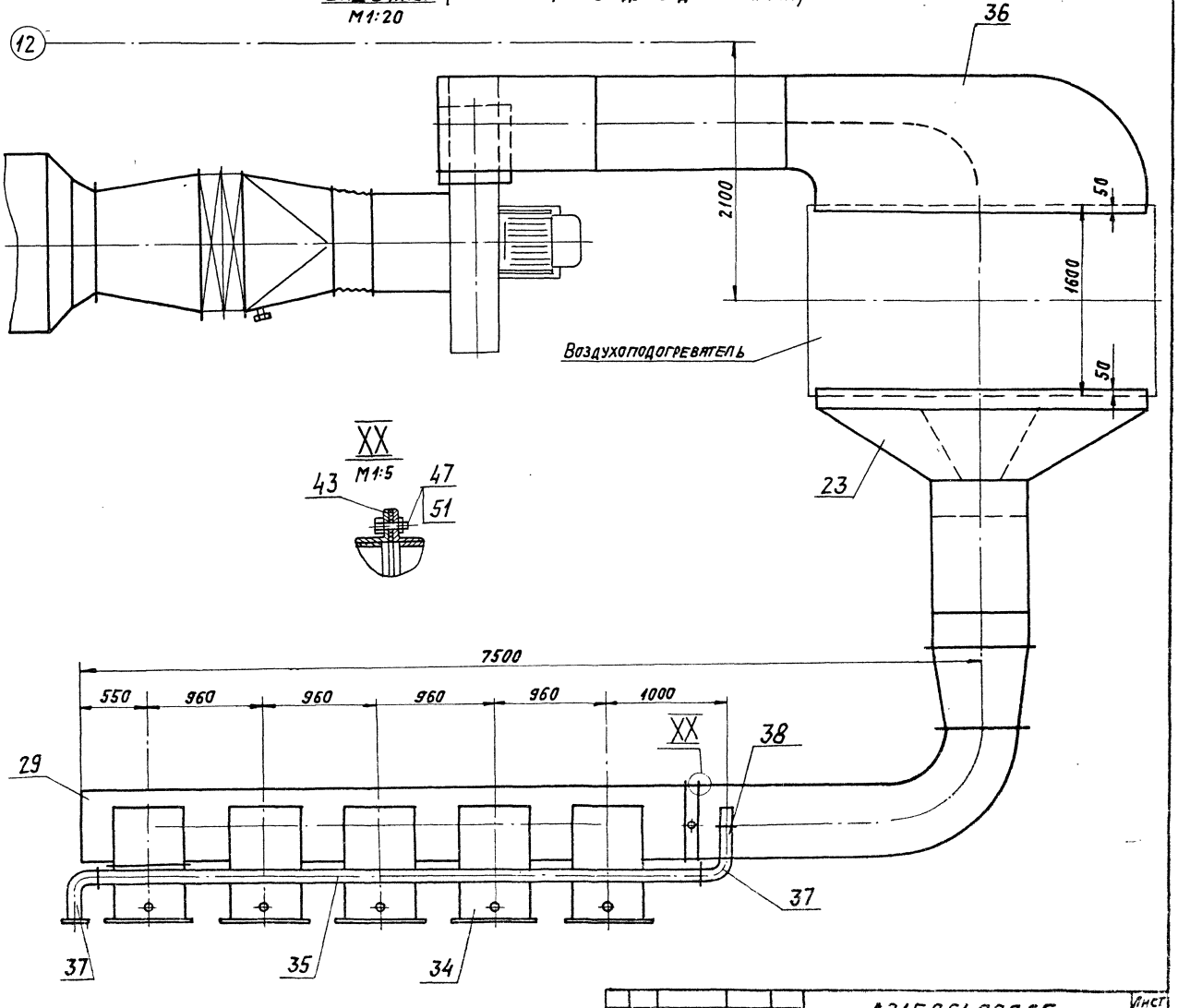

XX
М 1:5

Т.П 903-1-250.87 Альбом 4

Инв.№ подл. | Подп. и дата | Взам.инв.№ | Инв.№ дубл. | Подп. и дата

Формат	Зона	Поз.	Обозначение	Наименование	Кол.	Примечание
				Документация		
А3			А21Б061.010СБ	Сборочный чертеж		
				Сборочные единицы		
А4		1	А21Б061.020	Фланец	1	
А4		2	А21Б061.030	Корпус	1	
				Детали		
Б4		3	А21Б061.009	Ограждение		
				Сетка №15-1,8		
				ГОСТ 5336-80		
				2248-4,4х1670-3,7	1	8,92 кг
				Стандартные изделия		
		4		Болт М10х35.36		
				ГОСТ 7798-70	50	
		5		Гайка М10.4		
				ГОСТ 5915-70	50	

Изм.	Лист	№ докум.	Подп.	Дата
Разраб.		Шершакова		
Пров.		Крупник		
Рук. гр.		Крупник		
Н. контр.		Фрадкин		
Утв.		Спивак		

А21Б061.010

Короб

Лит.	Масса	Масштаб

Лист	Листов
	1

Госстрой СССР САНТЕХПРОЕКТ г. Москва

Копировал: Логинова Формат: А4

А21Б061.021

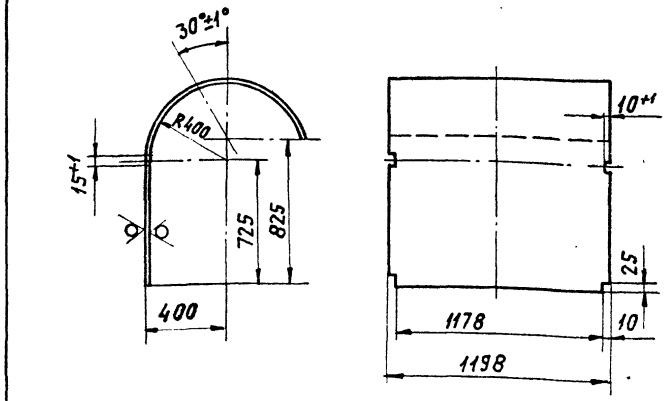

50
V(V)

Неуказанные предельные отклонения размеров H14; h14; ±t2/2

Изм.	Лист	№ докум.	Подп.	Дата
Разраб.		Шершакова		
Пров.		Крупник		
Рук. гр.		Крупник		
Гл. спец.		Вайнберг		
Н. контр.		Фрадкин		
Утв.		Спивак		

А21Б061.021

Стенка

Лит.	Масса	Масштаб
И	62,4	1:20

Лист	Листов
	1

Лист Б2,0 ГОСТ 19903-74
4-IVВСт3кп ГОСТ 16523-70

Госстрой СССР САНТЕХПРОЕКТ г. Москва

Копировал: Логинова Формат: А4

А21Б061.010СБ

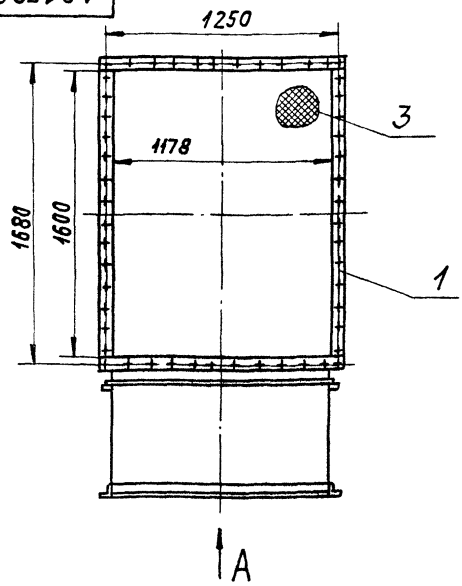

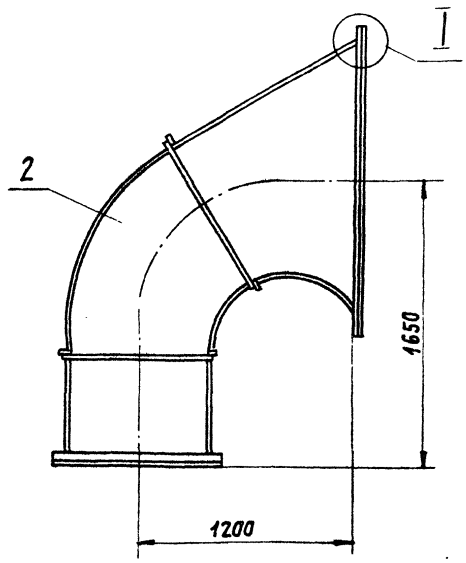

Вид А

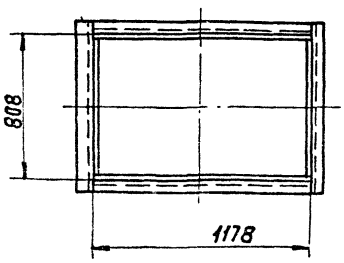

I
М1:2

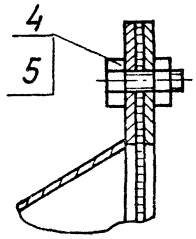

Изм.	Лист	№ докум.	Подп.	Дата
Разраб.		Шершакова		
Пров.		Крупник		
Рук. гр.		Крупник		
Гл. спец.		Вайнберг		
Н. контр.		Фрадкин		
Утв.		Спивак		

А21Б061.010СБ

Короб

Лит.	Масса	Масштаб
И	219,6	1:20

Лист	Листов
	1

Госстрой СССР САНТЕХПРОЕКТ г. Москва

Копировал: Логинова Формат: А3

Инв. № подл. | Подп. и дата | Взам. инв. № | Инв. № дубл. | Подп. и дата

Т.П. 903-1-250.87 Альбом 4

Формат	Зона	Поз.	Обозначение	Наименование	Кол.	Примечание
				Документация		
А4			А21Б 061. 100 СБ	Сборочный чертеж		
				Детали		
Б4		1	А21Б 061. 078	Втулка		
				Круг 64-В-ГОСТ 2590-71		
				ВСт3кп2-I-ГОСТ 535-79	2	2,8 кг
Б4		2	А21Б 061. 079	Труба		
				Труба 60х3,5 ГОСТ 8732-78		
				БСт3кп ГОСТ 8731-74		
				L = 260-1,3	1	1,3 кг

Изм.	Лист	№ докум.	Подп.	Дата
Разраб.		Белявская		
Пров.		Крупник		
Рук. гр.		Крупник		
Н. контр.		Фрадкин		
Утв.		Спивак		

А21Б 061. 100

Вал

Лит.	Лист	Листов
И		1

Госстрой СССР САНТЕХПРОЕКТ г. Москва

Копировал: Логинова Формат: А4

Инв. № подл. | Подп. и дата | Взам. инв. № | Инв. № дубл. | Подп. и дата

А21Б061.100СБ

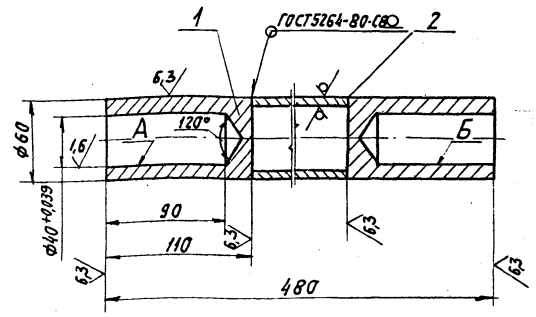

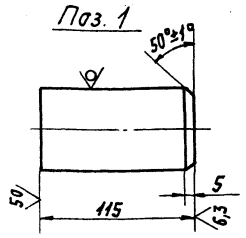

1. $h14; \pm \frac{t_2}{2}$.
2. Несоосность отв. А относительно отв. Б не более 0,1 мм

Изм.	Лист	№ докум.	Подп.	Дата
Разраб.		Белявская		
Пров.		Крупник		
Рук. гр.		Крупник		
Гл. спец.		Вайнберг		
Н. контр.		Фрадкин		
Утв.		Спивак		

А21Б 061. 100СБ

Вал

Лит.	Масса	Масшт.
И	7,0	1:2,5

Лист | Листов 1

Госстрой СССР САНТЕХПРОЕКТ г. Москва

Копировал: Логинова Формат: А4

Инв. № подл. | Подп. и дата | Взам. инв. № | Инв. № дубл. | Подп. и дата

Формат	Зона	Поз.	Обозначение	Наименование	Кол.	Примечание
				Документация		
А4			А21Б 061. 020 СБ	Сборочный чертеж		
				Детали		
Б4		1	А21Б 061. 012	Планка L=1318-3,1		
				Полоса 6х70-Б-ГОСТ 103-76		
				ВСт3кп2-I-ГОСТ 535-79	2	4,3 кг
			Переменные данные	для исполнений		
				А21Б 061. 020		
				Детали		
Б4		2	А21Б 061. 013	Планка L=1600-3,7		
				Полоса 6х70-Б-ГОСТ 103-76		
				ВСт3кп2-I-ГОСТ 535-79	2	6,0 кг
				А21Б 061. 020-01		
				Детали		
Б4		2	А21Б 061. 014	Планка L=1200-3,1		
				Полоса 6х70-Б-ГОСТ 103-76		
				ВСт3кп2-I-ГОСТ 535-79	2	4,4 кг

т.п 903-1-250.87 Альбом 4

Изм.	Лист	№ докум.	Подп.	Дата
Разраб.		Белявская		
Пров.		Крупник		
Рук. гр.		Крупник		
Н. контр.		Фрадкин		
Утв.		Спивак		

А21Б 061. 020

Фланец

Лит.	Лист	Листов
И		1

Госстрой СССР САНТЕХПРОЕКТ г. Москва

Копировал: Логинова Формат: А4

Инв. № подл. | Подп. и дата | Взам. инв. № | Инв. № дубл. | Подп. и дата

А21Б061.020СБ

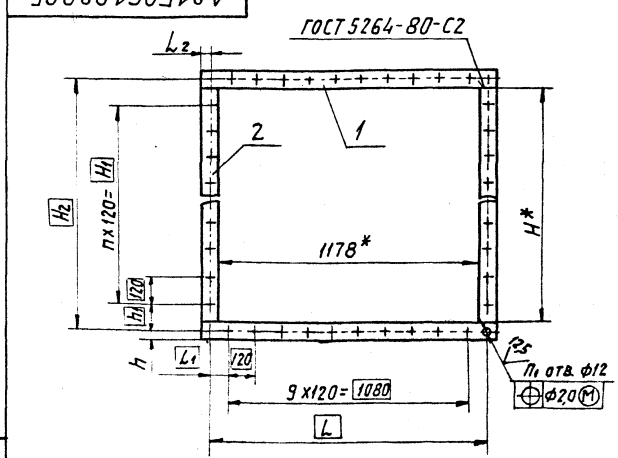

Обозначение	Размеры, мм								Кол-во, шт		Масса, кг
	L	L_2	L_1	H*	H_1	H_2	h	h_1	n	n_1	
А21Б061.020	1250	34	85	1600	1440	1680	40	120	12	50	20,6
-01	1248	19	84	1200	1080	1248	35	95	9	44	17,4

1. *Размеры для справок
2. $H14; h14; \pm \frac{t_2}{2}$

Изм.	Лист	№ докум.	Подп.	Дата
Разраб.		Белявская		
Пров.		Крупник		
Рук. гр.		Крупник		
Гл. спец.		Вайнберг		
Н. контр.		Фрадкин		
Утв.		Спивак		

А21Б 061. 020СБ

Фланец

Лит.	Масса	Масштаб
И	См. табл.	–

Лист | Листов 1

Госстрой СССР САНТЕХПРОЕКТ г. Москва

22699-05 9

Копировал: Логинова Формат: А4

Инв. № подл. | Подп. и дата | Взам. инв. № | Инв. № дубл. | Подп. и дата

Формат	Зона	Поз.	Обозначение	Наименование	Кол.	Примечание
				Документация		
А3			А21Б061.030СБ	Сборочный чертеж		
				Сборочные единицы		
А4		1	А21Б061.020	Фланец		
				Детали		
Б4		2	А21Б061.018	Уголок; L=1178-2,6		
				Уголок 50х50х5-Б-ГОСТ 8509-86 / ВСт3кп2-I-ГОСТ 535-79	2	4,3 кг
Б4		3	А21Б061.019	Уголок; L=908-2,3		
				Уголок 50х50х5-Б-ГОСТ 8509-86 / ВСт3кп2-I-ГОСТ 535-79	2	3,4 кг
А4		4	А21Б061.021	Стенка	1	
Б4		5	А21Б061.022	Ребро; L=888-2,3		
				Полоса 5х50-Б-ГОСТ 103-76 / ВСт3кп2-I-ГОСТ 535-79	2	1,76 кг
А4		6	А21Б061.023	Стенка	2	
Б4		7	А21Б061.024	Ребро; L=1000-2,6		
				Полоса 5х50-Б-ГОСТ 103-76 / ВСт3кп2-I-ГОСТ 535-79	2	1,96 кг
Б4		8	А21Б061.025	Ребро; L=1258-3,1		
				Полоса 5х50-Б-ГОСТ 103-76 / ВСт3кп2-I-ГОСТ 535-79	4	2,46 кг
А4		9	А21Б061.026	Стенка	1	

Инв.№подл. | Подп. и дата | Взам. инв.№ | Инв.№дубл. | Подп. и дата

Изм.	Лист	№ докум.	Подп.	Дата
Разраб.		Шершакова		
Пров.		Крупник		
Рук. гр.		Крупник		
Н. контр.		Фрядкин		
Утв.		Спивак		

А21Б061.030

Корпус

Лит.	Лист	Листов
И		1

Госстрой СССР САНТЕХПРОЕКТ г. Москва

Копировал: Логинова Формат А4

А21Б061.023

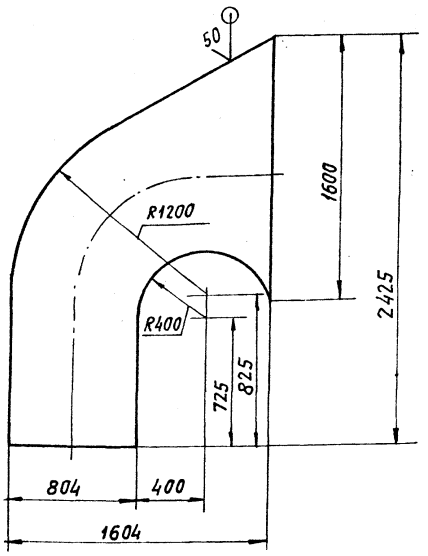

Неуказанные предельные отклонения размеров H14; h14; $\pm \frac{t_2}{2}$

Изм.	Лист	№ докум.	Подп.	Дата
Разраб.		Шершакова		
Пров.		Крупник		
Рук. гр.		Крупник		
Гл. спец.		Ваинберг		
Н. контр.		Фрядкин		
Утв.		Спивак		

А21Б061.023

Стенка

Лит.	Масса	Масштаб
И	50,7	1:20

Лист	Листов
	1

Лист Б2.ОГОСТ 19903-74
4-IV-ВСт3кпГОСТ 16523-70

Госстрой СССР САНТЕХПРОЕКТ г. Москва

Копировал: Логинова Формат А4

А21Б061.030СБ

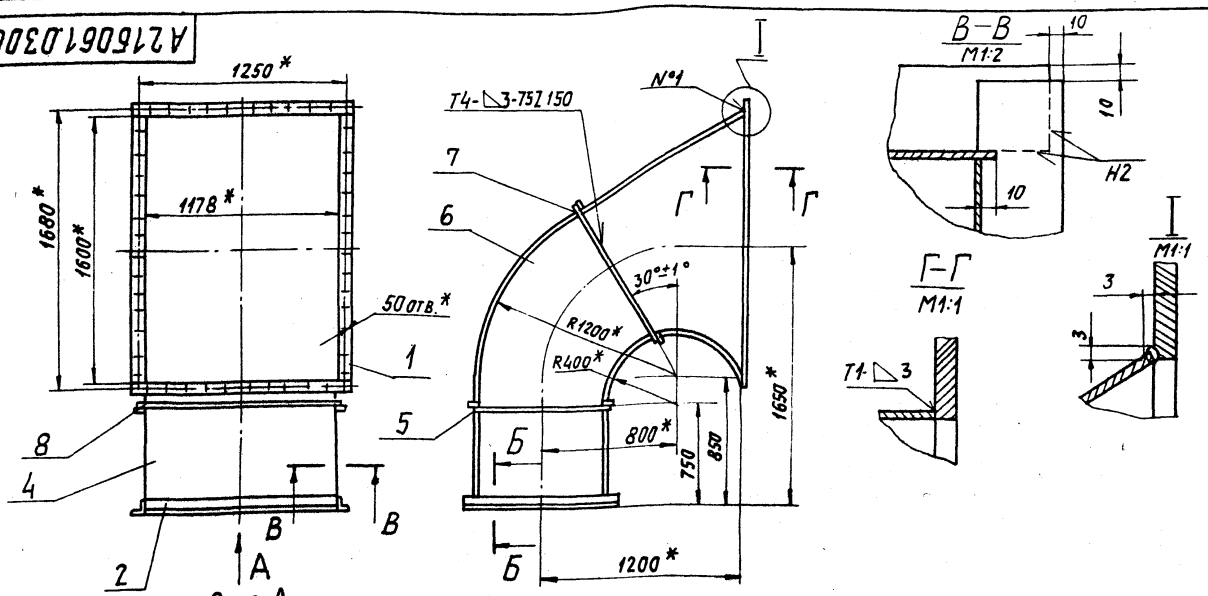

Вид А

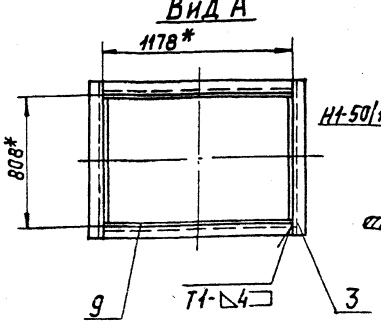

Б-Б
М1:2

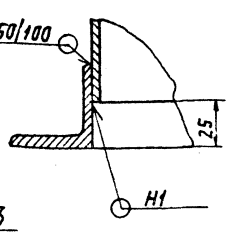

1.* Размеры для справок
2. $\pm \frac{t_2}{2}$.
3. Швы №1- сварка ручная дуговая; остальные – по ГОСТ 5264-80

Изм.	Лист	№ докум.	Подп.	Дата
Разраб.		Шершакова		
Пров.		Крупник		
Рук. гр.		Крупник		
Гл. спец.		Ваинберг		
Н. контр.		Фрядкин		
Утв.		Спивак		

А21Б061.030СБ

Корпус

Лит.	Масса	Масштаб
И	189,6	1:20

Лист	Листов
	1

Госстрой СССР САНТЕХПРОЕКТ г. Москва

Т.П 903-1-250.87 Альбом 4

Инв.№подл. | Подп. и дата | Взам. инв.№ | Инв.№дубл. | Подп. и дата

22699-05 10 Копировал: Логинова Формат А3

Формат	Зона	Поз.	Обозначение	Наименование	Кол.	Примечание
				Документация		
А3			А21Б061.040 СБ	Сборочный чертеж		
				Переменные данные для исполнений		
				А21Б061.040		
				Сборочные единицы		
А4		1	А21Б061.050	Фланец	1	
				Детали		
Б4		2	А21Б061.029	Стенка; 804-2,3х1820-3,1		
				Лист $\frac{Б20\ ГОСТ\ 19903-74}{4\text{-}IV\ В\ Ст3кп\ ГОСТ\ 16523-70}$	2	22,8 кг
Б4		3	А21Б061.031	Ребро; L=888-2,3		
				Полоса $\frac{5\times50\text{-}Б\ ГОСТ\ 103-76}{ВСт3кп2\text{-}I\ ГОСТ\ 535-79}$	4	1,74 кг
Б4		4	А21Б061.032	Уголок; L=808-2,3		
				Уголок $\frac{50\times50\times5\text{-}Б\ ГОСТ\ 8509-86}{ВСт3кп2\text{-}I\ ГОСТ\ 535-79}$	2	3,05 кг
Б4		5	А21Б061.033	Уголок; L=1278-3,1		
				Уголок $\frac{50\times50\times5\text{-}Б\ ГОСТ\ 8509-86}{ВСт3кп2\text{-}I\ ГОСТ\ 535-79}$	2	4,78 кг

Подп. и дата | Инв. № подл. | Взам. инв. № | Инв. № дубл. | Подп. и дата

Изм.	Лист	№ докум.	Подп.	Дата
Разраб.		Шершакова		
Пров.		Крупник		
Рук. гр.		Крупник		
Н. контр.		Фрейкин		
Утв.		Сливак		

А21Б061.040

Короб

Лит.	Лист	Листов
И	1	3

Госстрой СССР САНТЕХПРОЕКТ г. Москва

Копировал: Логинова Формат А4

Формат	Зона	Поз.	Обозначение	Наименование	Кол.	Примечание
Б4		6	А21Б061.034	Ребро: L=1258-3,1		
				Полоса $\frac{5\times50\text{-}Б\ ГОСТ\ 8509-72}{ВСт3кп2\text{-}I\ ГОСТ\ 535-79}$	4	2,46 кг
А4		7	А21Б061.035	Стенка	2	
				А21Б061.040-01		
				Детали		
Б4		2	А21Б061.036	Стенка; 804-2,3х3000-5,4		
				Лист $\frac{Б20\ ГОСТ\ 19903-74}{4\text{-}IV\ В\ Ст3кп\ ГОСТ\ 16523-70}$	2	38,6 кг
Б4		3	А21Б061.031	Ребро; L=888-2,3		
				Полоса $\frac{5\times50\text{-}Б\ ГОСТ\ 103-76}{ВСт3кп2\text{-}I\ ГОСТ\ 535-79}$	4	1,74 кг
Б4		4	А21Б061.032	Уголок; L=808-2,3		
				Уголок $\frac{50\times50\times5\text{-}Б\ ГОСТ\ 8509-86}{ВСт3кп2\text{-}I\ ГОСТ\ 535-79}$	4	3,05 кг
Б4		5	А21Б061.033	Уголок; L=1278-3,1		
				Уголок $\frac{50\times50\times5\text{-}Б\ ГОСТ\ 8509-86}{ВСт3кп2\text{-}I\ ГОСТ\ 535-79}$	4	4,78 кг
Б4		6	А21Б061.034	Ребро; L=1258-3,1		
				Полоса $\frac{5\times50\text{-}Б\ ГОСТ\ 103-76}{ВСт3кп2\text{-}I\ ГОСТ\ 535-79}$	4	2,46 кг
А4		7	А21Б061.035-01	Стенка	2	
				А21Б061.040-02		
				Детали		
Б4		2	А21Б061.037	Стенка; 802-1,75х2736-5,4		
				Лист $\frac{Б3,0\ ГОСТ\ 19903-74}{4\text{-}IV\ В\ Ст3кп\ ГОСТ\ 16523-70}$	2	52,7 кг

Инв. № подл. | Подп. и дата | Взам. инв. № | Инв. № дубл. | Подп. и дата

Изм.	Лист	№ докум.	Подп.	Дата

А21Б061.040

Лист 2

Копировал: Логинова Формат А4

Формат	Зона	Поз.	Обозначение	Наименование	Кол.	Примечание
Б4		3	А21Б061.038	Ребро; L=686-2		
				Полоса $\frac{5\times50\text{-}Б\ ГОСТ\ 103-76}{ВСт3кп2\text{-}I\ ГОСТ\ 535-79}$	4	1,35 кг
Б4		4	А21Б061.039	Уголок; L=606-2		
				Уголок $\frac{50\times50\times5\text{-}Б\ ГОСТ\ 8509-86}{ВСт3кп2\text{-}I\ ГОСТ\ 535-79}$	4	2,26 кг
Б4		5	А21Б061.041	Уголок; L=908-2,3		
				Уголок $\frac{50\times50\times5\text{-}Б\ ГОСТ\ 8509-86}{ВСт3кп2\text{-}I\ ГОСТ\ 535-79}$	4	3,4 кг
Б4		6	А21Б061.042	Ребро; L=888-2,3		
				Полоса $\frac{5\times50\text{-}Б\ ГОСТ\ 103-76}{ВСт3кп2\text{-}I\ ГОСТ\ 535-79}$	4	1,74 кг
А4		7	А21Б061.035-02	Стенка	2	

Т.П 903-1-250.87 Альбом 4

Подп. и дата | Инв. № дубл. | Взам. инв. № | Инв. № подл. | Подп. и дата

Изм.	Лист	№ докум.	Подп.	Дата

А21Б061.040

Лист 3

Копировал: Логинова Формат А4

Формат	Зона	Поз.	Обозначение	Наименование	Кол.	Примечание
				Документация		
А3			А21Б061.060 СБ	Сборочный чертеж		
				Детали		
А4		1	А21Б061.035-03	Стенка	2	
Б4		2	А21Б061.042	Ребро; L=1258-3,1		
				Полоса $\frac{5\times50\text{-}Б\ ГОСТ\ 103-76}{ВСт3кп2\text{-}I\ ГОСТ\ 535-79}$	8	4,78 кг
Б4		3	А21Б061.043	Ребро; L=995-2,3		
				Полоса $\frac{5\times50\text{-}Б\ ГОСТ\ 103-76}{ВСт3кп2\text{-}I\ ГОСТ\ 535-79}$	8	1,95 кг
Б4		4	А21Б061.044	Уголок; L=1278-2,6		
				Уголок $\frac{50\times50\times5\text{-}Б\ ГОСТ\ 8509-86}{ВСт3кп2\text{-}I\ ГОСТ\ 535-79}$	4	4,54 кг
Б4		5	А21Б061.045	Уголок; L=808-2,3		
				Уголок $\frac{50\times50\times5\text{-}Б\ ГОСТ\ 8509-86}{ВСт3кп2\text{-}I\ ГОСТ\ 535-79}$	4	3,05 кг
Б4		6	А21Б061.046	Ребро; L=888-2,3		
				Полоса $\frac{5\times50\text{-}Б\ ГОСТ\ 103-76}{ВСт3кп2\text{-}I\ ГОСТ\ 535-79}$	8	1,74 кг
Б4		7	А21Б061.047	Стенка; 802-2,3х4160-8		
				Лист $\frac{Б3,0\ ГОСТ\ 19903-74}{4\text{-}IV\ В\ Ст3кп\ ГОСТ\ 16523-70}$	2	80,07 кг
Б4		8	А21Б061.048	Ребро; L=245-1,15		
				Полоса $\frac{5\times50\text{-}Б\ ГОСТ\ 103-76}{ВСт3кп2\text{-}I\ ГОСТ\ 535-79}$	6	0,49 кг

Подп. и дата | Инв. № дубл. | Взам. инв. № | Инв. № подл. | Подп. и дата

Изм.	Лист	№ докум.	Подп.	Дата
Разраб.		Шершакова		
Пров.		Крупник		
Рук. гр.		Крупник		
Н. контр.		Фрейкин		
Утв.		Сливак		

А21Б061.060

Короб

Лит.	Лист	Листов
И	1	1

Госстрой СССР САНТЕХПРОЕКТ г. Москва

22698-05 11

Копировал: Логинова Формат А4

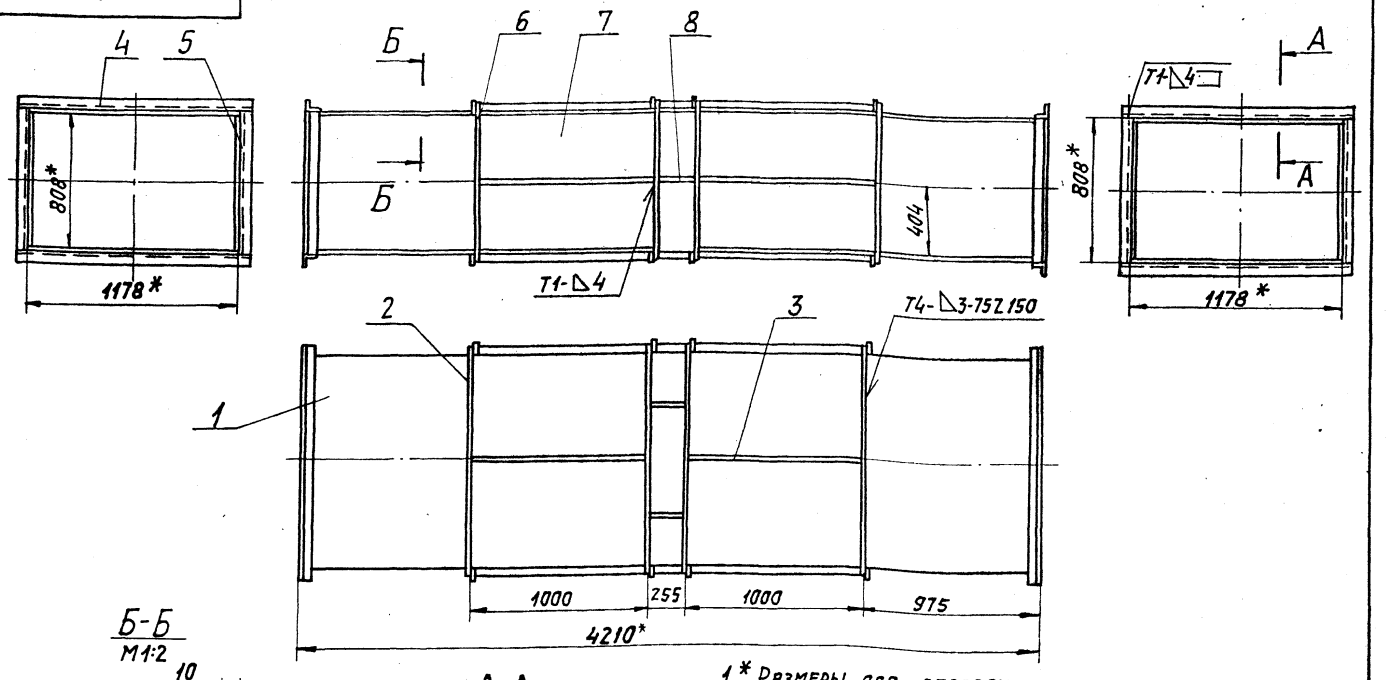

Б-Б
М1:2

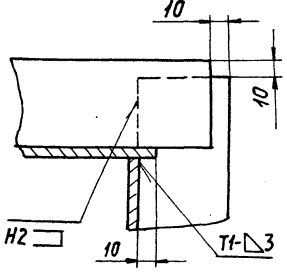

А-А
М1:2

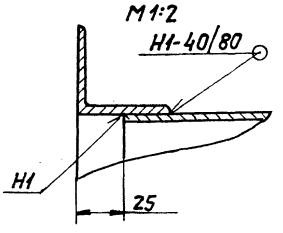

1.* Размеры для справок.

2. $\pm \frac{t_2}{2}$.

3. Сварные швы по ГОСТ 5264-80

Изм.	Лист	N докум.	Подп.	Дата
Разр.		Шершакова		
Пров.		Крупник		
Рук. гр.		Крупник		
Гл. спец.		Вайнберг		
Н. контр.		Фрадкин		
Утв.		Спивак		

А21Б061.060СБ

Короб

Лит.	Масса	Масштаб
И	499,0	1:20

Лист | Листов 1

Госстрой СССР САНТЕХПРОЕКТ г. Москва

Копировал: Логинова

Формат: А3

Рис. 1

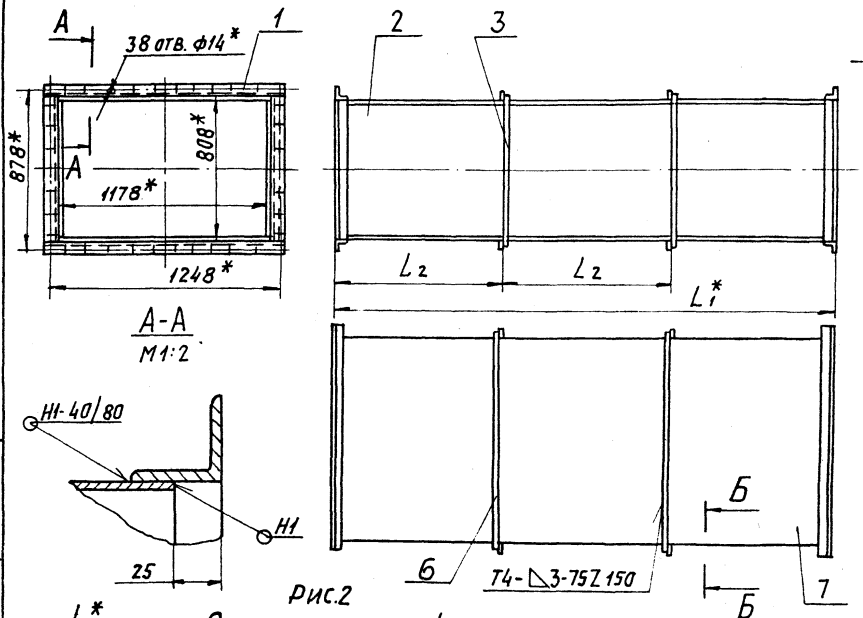

Обозначение	Рис.	Размеры, мм				Масса, кг
		H*	L*	L1*	L2	
А21Б061.040	1	808	1178	1870	620	165,0
-01				3050	1015	245,2
-02	2	808	606	2786	930	229,7

Рис.2

Остальное см. рис.1

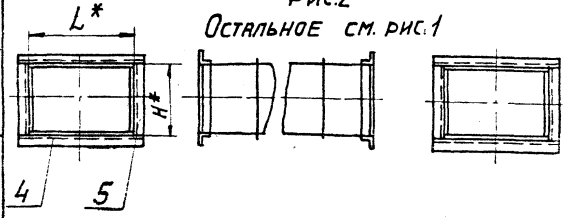

1.* Размеры для справок.

2. $\pm \frac{t_2}{2}$.

3. Сварные швы по ГОСТ 5264-80

Изм.	Лист	N докум.	Подп.	Дата
Разраб.		Шершакова		
Пров.		Крупник		
Рук. гр.		Крупник		
Гл. спец.		Вайнберг		
Н. контр.		Фрадкин		
Утв.		Спивак		

А21Б061.040СБ

Короб

Лит.	Масса	Масштаб
И	См. табл.	-

Лист | Листов 1

Госстрой СССР САНТЕХПРОЕКТ г. Москва

22693-05 12 Копировал: Логинова

Формат А3

Альбом 4

Тп 903-1-250.87

Инв. N подл. | Подп. и дата | Взам. инв. N | Инв. N дубл. | Подп. и дата

Формат	Зона	Поз.	Обозначение	Наименование	Кол.	Примечание
				Документация		
А3			А21Б061.050 СБ	Сборочный чертеж		
				Переменные данные для исполнений		
				А21Б061.050		
				Детали		
Б4		1	А21Б061.047	Уголок L = 908-2,3		
				Уголок 50х50х5-Б-ГОСТ8509-86 / ВСт.3кп2-I-ГОСТ535-79	2	3,4 кг
Б4		2	А21Б061.048	Уголок L = 1178-2,6		
				Уголок 50х50х5-Б-ГОСТ8509-86 / ВСт.3кп2-I-ГОСТ535-79	2	4,5 кг
				А21Б061.050-01		
				Детали		
Б4		1	А21Б061.049	Уголок L = 1227-2,6		
				Уголок 36х36х4-Б-ГОСТ8509-86 / ВСт.3кп2-I-ГОСТ535-79	2	2,7 кг
Б4		2	А21Б061.051	Уголок L = 1520-3,1		
				Уголок 36х36х4-Б-ГОСТ8509-86 / ВСт.3кп2-I-ГОСТ535-79	2	3,3 кг
				А21Б061.050-02		
				Детали		
Б4		1	А21Б061.052	Уголок L = 697-2,0		
				Уголок 36х36х4-Б-ГОСТ8509-86 / ВСт.3кп2-I-ГОСТ535-79	2	1,5
Б4		2	А21Б061.053	Уголок L = 470-1,55		
				Уголок 36х36х4-Б-ГОСТ8509-86 / ВСт.3кп2-I-ГОСТ535-79	2	1,0 кг

Инв.№подл. | Подп. и дата | Взам. инв.№ | Инв.№дубл. | Подп. и дата

Изм.	Лист	№ докум.	Подп.	Дата
Разраб.		Белявская		
Пров.		Крупник		
Рук. гр.		Крупник		
Н. контр.		Фрадкин		
Утв.		Сливак		

А21Б 061.050

Фланец

Лит | Лист | Листов 1

Госстрой СССР САНТЕХПРОЕКТ г. Москва

Копиров. Богр — Формат А4

А216 061 177

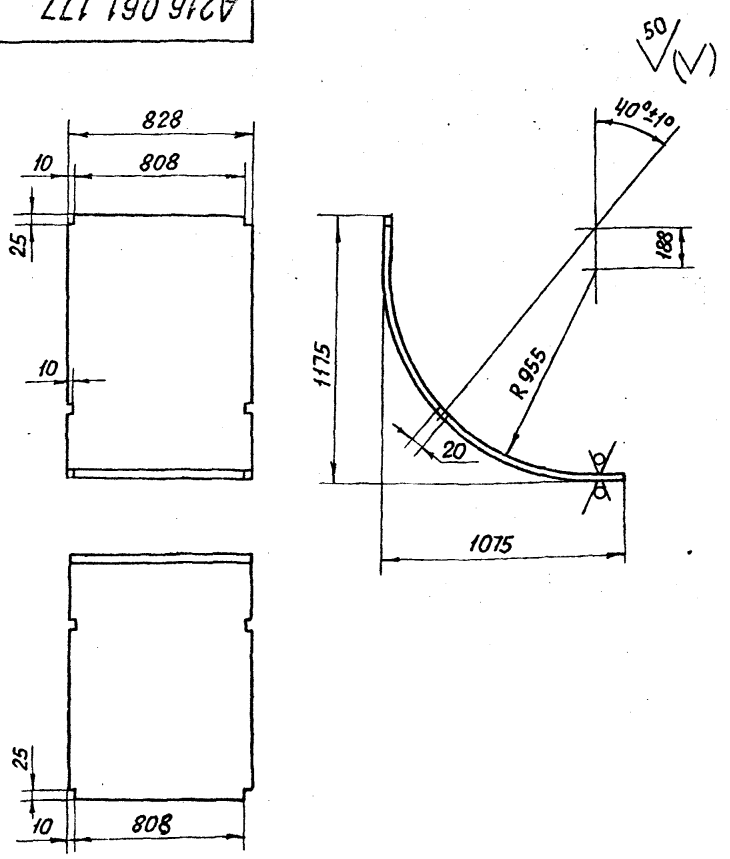

Неуказанные предельные отклонения размеров H14; h14; $\pm \frac{t_2}{2}$

Инв.№подл. | Подп. и дата | Взам. инв.№ | Инв.№дубл. | Подп. и дата

Изм.	Лист	№ докум.	Подп.	Дата
Разраб.		Белявская		
Пров.		Крупник		
Рук. гр.		Крупник		
Гл. спец.		Вайнберг		
Н. контр.		Фрадкин		
Утв.		Сливак		

А21Б 061.177

Стенка

Лист.	Масса	Масштаб
И	35,5	1:20

Лист | Листов 1

Лист Б-3.0-ГОСТ 19903-74 / 4-IV-В Ст.3кп ГОСТ 16523-70

Госстрой СССР САНТЕХПРОЕКТ г. Москва

Копировал. Богр — Формат А4

А216 061.050 СБ

Рис. 1

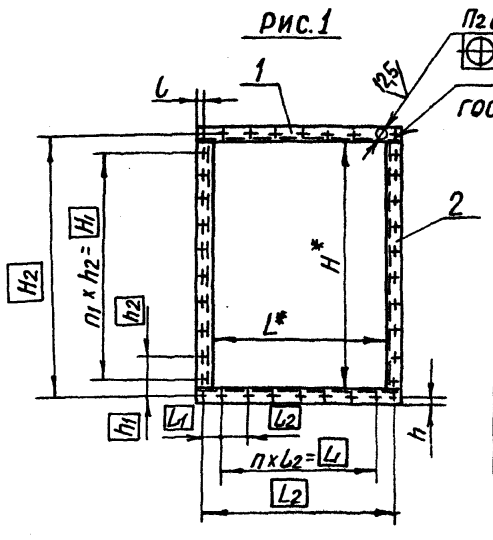

Обозначение	Рис	Размеры, мм												Кол., шт.			Масса, кг
		L*	L1	L2	t	t1	t2	H*	H1	H2	h	h1	h2	n	n1	n2	
А21Б061.050	1	808	720	878	15	79	120	1178	1080	1248	15	84	120	6	9	38	15,8
-01	2	1155	1125	1203	21	39	125	1520	375	1561	24	88	125	9	3	48	12,0
-02	1	625	525	675	20	75	75	470	390	520	20	65	75	7	6	34	5,0

Рис. 2

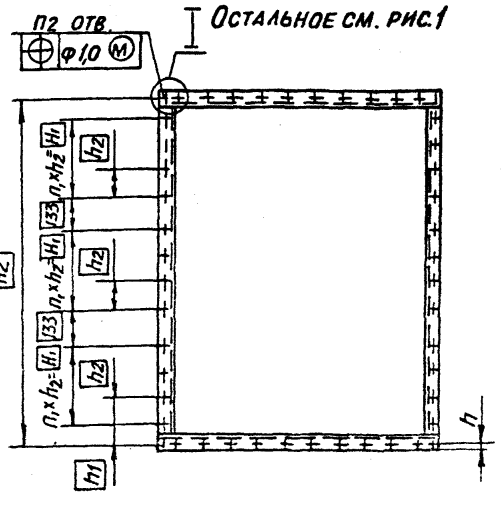

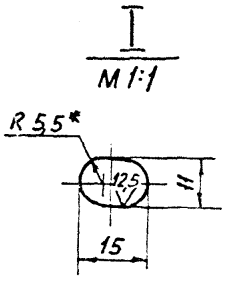

1.* Размеры для справок

2. H14; $\pm \frac{t_2}{2}$

Изм.	Лист	№ докум.	Подп.	Дата
Разраб.		Белявская		
Пров.		Крупник		
Рук. гр.		Крупник		
Гл. спец.		Вайнберг		
Н. контр.		Фрадкин		
Утв.		Сливак		

А21Б 061.050 СБ

Фланец

Лит.	Масса	Масштаб
И	См. табл.	-

Лист | Листов 1

Госстрой СССР САНТЕХПРОЕКТ г. Москва

Инв.№подл. | Подп. и дата | Взам. инв.№ | Инв.№дубл. | Подп. и дата

Тп 903-1-250.87 Альбом 4

Копир. Богр — Формат А3

А216 061.126

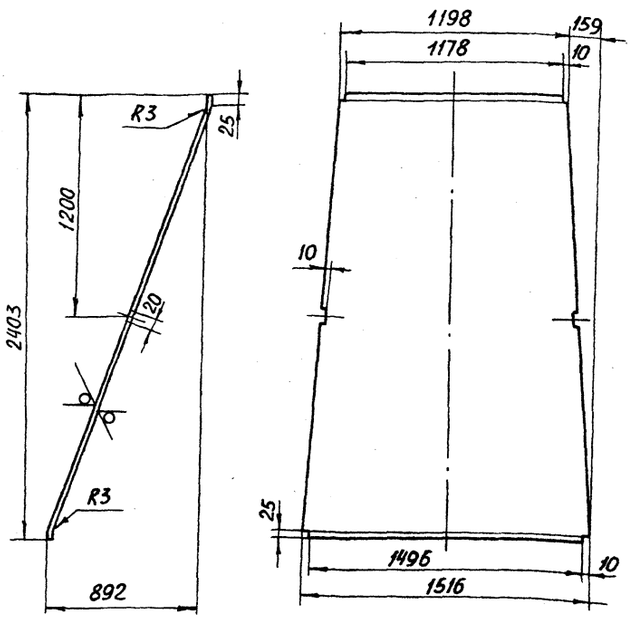

НЕУКАЗАННЫЕ ПРЕДЕЛЬНЫЕ ОТКЛОНЕНИЯ РАЗМЕРОВ $H14; h14 \pm \frac{t_2}{2}$

ИЗМ.	ЛИСТ	№ ДОКУМ.	ПОДП.	ДАТА
РАЗРАБ.		ШЕРШАКОВА		
ПРОВ.		КРУПНИК		
РУК. ГР.		КРУПНИК		
ГЛ. СПЕЦ.		ВАЙНБЕРГ		
Н. КОНТР.		ФРАДКИН		
УТВ.		СПИВАК		

А21Б 061.126

СТЕНКА

ЛИТ.	МАССА	МАСШТАБ
И	53,2	1:20

ЛИСТ | ЛИСТОВ 1

Лист Б2,0 ГОСТ 19903-74 / 4-IV В Ст.3 кп ГОСТ 19523-70

Госстрой СССР САНТЕХПРОЕКТ г. Москва

Копировал Бочк Ф

А206 061.194

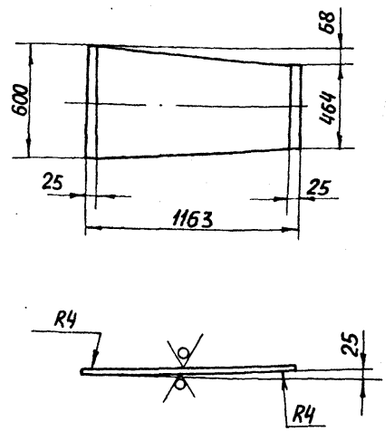

НЕУКАЗАННЫЕ ПРЕДЕЛЬНЫЕ ОТКЛОНЕНИЯ РАЗМЕРОВ $h14; \pm \frac{t_2}{2}$

ИЗМ.	ЛИСТ	№ ДОКУМ.	ПОДП.	ДАТА
РАЗРАБ.		ШЕРШАКОВА		
ПРОВ.		КРУПНИК		
РУК. ГР.		КРУПНИК		
ГЛ. СПЕЦ.		ВАЙНБЕРГ		
Н. КОНТР.		ФРАДКИН		
УТВ.		СПИВАК		

А21Б 061.194

СТЕНКА

ЛИТ.	МАССА	МАСШТАБ
И	15,3	1:20

ЛИСТ | ЛИСТОВ 1

Лист Б3,0 ГОСТ 19903-74 / 4-IV В Ст.3 кп ГОСТ 16523-70

Госстрой СССР САНТЕХПРОЕКТ г. Москва

Копиров. Бочк ФОРМАТ А4

А216 061.035

т.п 903-1-250.87 Альбом 4

Рис.1

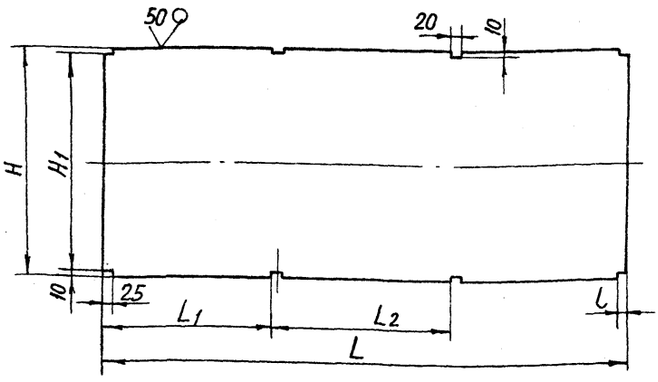

Обозначение	Рис	Размеры, мм H	H1	L	L1	L2	L3	l	Материал	Масса кг
А21Б061.035	1	1198	1178	1820	585	620	–	25	Лист Б2,0 ГОСТ 19903-74 / 4-IV В Ст3 кп ГОСТ 16523-70	34,0
-01				3000	990	1015				57,6
-02		626	606	2736	905	930			Лист Б3,0 ГОСТ 19903-74 / 4-IV В Ст3 кп ГОСТ 16523-70	36,2
-03	2	1198	1178	4160	950	1000	250			119,8
-04	1			3025	980	1015	–	100	Лист Б2,0 ГОСТ 19903-74 / 4-IV В Ст3 кп ГОСТ 16523-70	58,1

Рис.2
М1:40

Остальное см. рис1

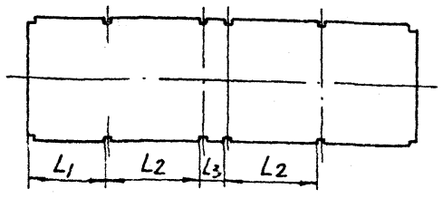

НЕУКАЗАННЫЕ ПРЕДЕЛЬНЫЕ ОТКЛОНЕНИЯ РАЗМЕРОВ $H14; h14; \pm \frac{t_2}{2}$

ИЗМ.	ЛИСТ	№ ДОКУМ.	ПОДП.	ДАТА
РАЗРАБ.		ШЕРШАКОВА		
ПРОВ.		КРУПНИК		
РУК. ГР.		КРУПНИК		
ГЛ. СПЕЦ.		ВАЙНБЕРГ		
Н. КОНТР.		ФРАДКИН		
УТВ.		СПИВАК		

А21Б 061.035

СТЕНКА

ЛИТ.	МАССА	МАСШТАБ
И	СМ. ТАБЛ.	–

ЛИСТ | ЛИСТОВ 1

СМ. ТАБЛ.

Госстрой СССР САНТЕХПРОЕКТ г. Москва

22699-05 Копир. Бочк ФОРМАТ А3

Формат	Зона	Поз.	Обозначение	Наименование	Кол.	Примечание
				Документация		
А2			А 21Б 061.070 СБ	Сборочный чертеж		
				Сборочный чертеж		
А4		1	А 21Б 061.080	Заслонка	1	
А4		2	А 21Б 061.090	Корпус	1	
А4		3	А 21Б 061.100	Вал	1	
				Детали		
А4		4	А 21Б 061.055	Кольцо упорное	2	
А4		5	А 21Б 061.056	Ось	1	
		6	-01	Ось	1	
А4		7	А 21Б 061.057	Прокладка	1	
А4		8	А 21Б 061.058	Крышка	1	
А4		9	А 21Б 061.059	Подшипник	1	
А4		10	А 21Б 061.061	Прокладка	2	
А3		11	А 21Б 061.062	Подшипник	1	
А4		12	А 21Б 061.063	Крышка сальника	1	
				Стандартные изделия		
		13		Болт М8х25.36 ГОСТ 7798-70	3	
		14		Болт М8х75.36 ГОСТ 7798-70	4	
		15		Гайка М8.4 ГОСТ 5915-70	4	
		16		Гайка М10.4 ГОСТ 5915-70	2	
		17		Гайка М16.4 ГОСТ 5915-70	4	
		18		Шпилька М10-6g х 60.36		
				ГОСТ 22034-76	2	
				Материал		
		19		Набивки плетеные		
				марки АПД10 ГОСТ 5152-77	0,75	м

Инв. № подл. | Подп. и дата | Взам. инв. № | Инв. № дубл. | Подп. и дата

Изм.	Лист	№ докум.	Подп.	Дата
Разраб.	Белявская			
Пров.	Крупник			
Рук. гр.	Крупник			
Н. контр.	Фрадкин			
Утв.	Спивак			

А21Б 061.070

Заслонка перекидная

Лит.	Лист	Листов
И		1

Госстрой СССР САНТЕХПРОЕКТ г. Москва

Копировал Е. Богу. Формат А4

А216 061.055

12,5 (√)

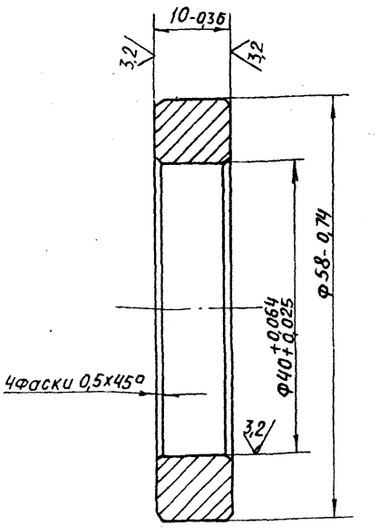

Инв. № подл. | Подп. и дата | Взам. инв. № | Инв. № дубл. | Подп. и дата

Изм.	Лист	№ докум.	Подп.	Дата
Разраб.	Белявская			
Пров.	Крупник			
Рук. гр.	Крупник			
Гл. спец.	Вайнберг			
Н. контр.	Фрадкин			
Утв.	Спивак			

А21Б 061.055

Кольцо упорное

Сталь 45 ГОСТ 1050-74

Лит.	Масса	Масштаб
И	0,07	2:1

Лист | Листов 1

Госстрой СССР САНТЕХПРОЕКТ г. Москва

Копировал Е. Богу. Формат А4

А216 061.056

12,5 (√)

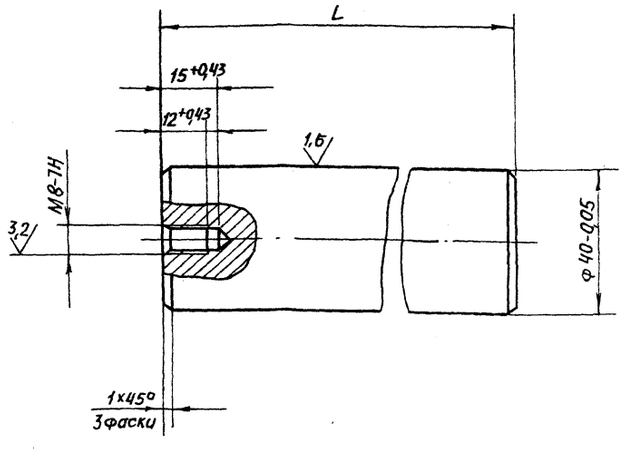

Обозначение	L, мм	Масса, кг
А21Б 061.056	14,5-1,0	1,4
-01	345-1,45	3,5

Инв. № подл. | Подп. и дата | Взам. инв. № | Инв. № дубл. | Подп. и дата

Изм.	Лист	№ докум.	Подп.	Дата
Разраб.	Белявская			
Пров.	Крупник			
Рук. гр.	Крупник			
Гл. спец.	Вайнберг			
Н. контр.	Фрадкин			
Утв.	Спивак			

А21Б 061.056

Ось

Сталь 45 ГОСТ 1050-74

Лит.	Масса	Масштаб
И	См. табл.	-

Лист | Листов 1

Госстрой СССР САНТЕХПРОЕКТ г. Москва

Копировал Е. Богу. Формат А4

А216 061.057

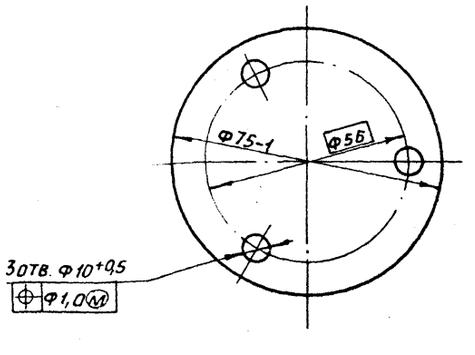

Инв. № подл. | Подп. и дата | Взам. инв. № | Инв. № дубл. | Подп. и дата

Изм.	Лист	№ докум.	Подп.	Дата
Разраб.	Белявская			
Пров.	Крупник			
Рук. гр.	Крупник			
Гл. спец.	Вайнберг			
Н. контр.	Фрадкин			
Утв.	Спивак			

А21Б 061.057

Прокладка

Картон асбестовый КАОН-1-2 ГОСТ 2850-75

Лит.	Масса	Масштаб
И	0,01	1:1

Лист | Листов 1

Госстрой СССР САНТЕХПРОЕКТ г. Москва

Копировал Е. Богу. Формат А4

Т.П. 903-1-250.87 Альбом 4

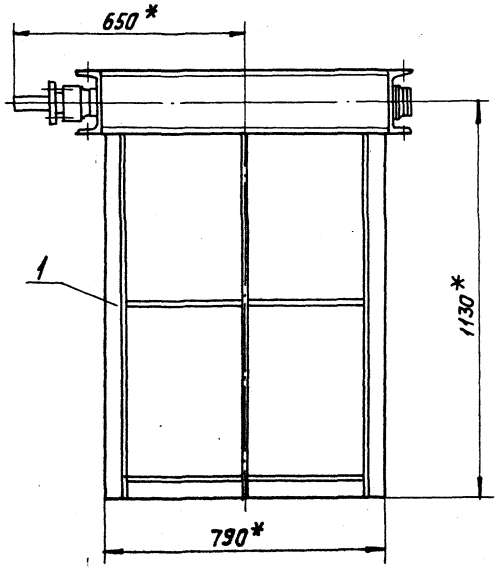

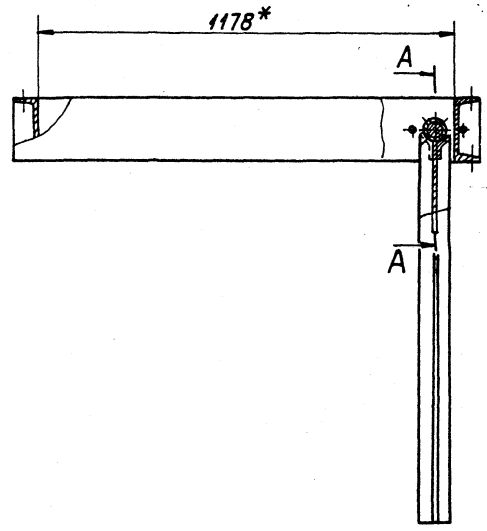

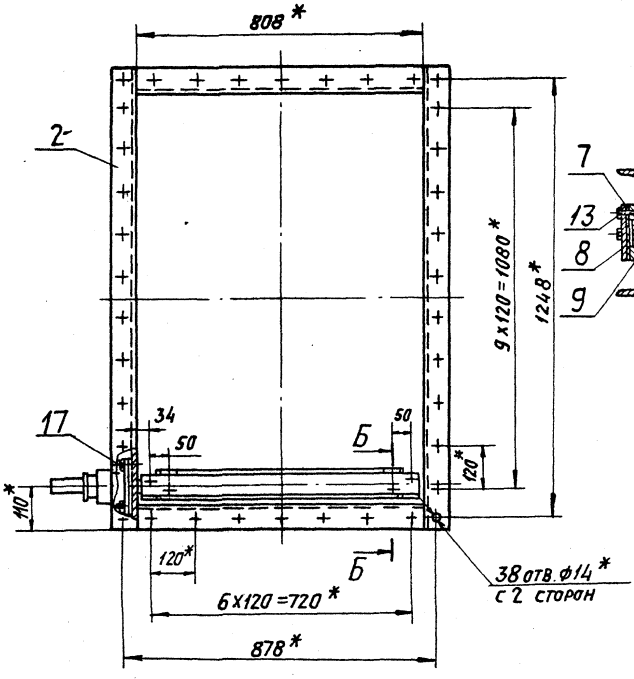

А–А
М1:5

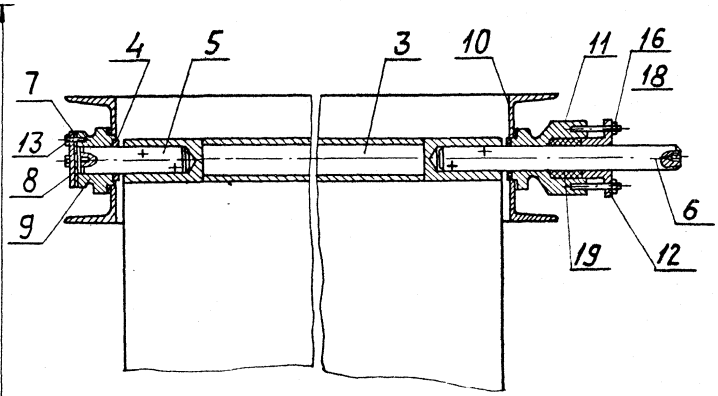

Б–Б
М1:2

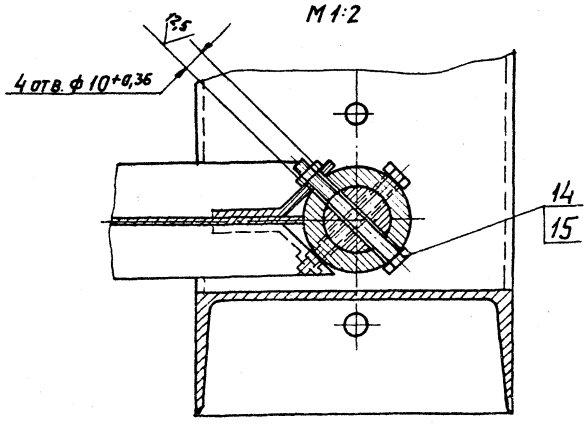

1. * Размеры для справок.
2. $\pm \frac{t_2}{2}$.

Изм.	Лист	№ докум.	Подп.	Дата	А21Б 061. 070 СБ		
Разраб.		Белявская			Заслонка перекидная	Лит.	Масса	Масштаб
Пров.		Крупник				И	111	1:10
Рук. гр.		Крупник				Лист	Листов 1	
Гл. спец.		Зайнберг				Госстрой СССР САНТЕХПРОЕКТ г. Москва		
Н. контр.		Фрядкин						
Утв.		Сливак						

Копировал: Логинова 22699-05 16 Формат А2

Альбом 4

Тп 903-1-250.87

Инв. № подл. | Подп. и дата | Взам. инв. № | Инв. № дубл. | Подп. и дата

12,5

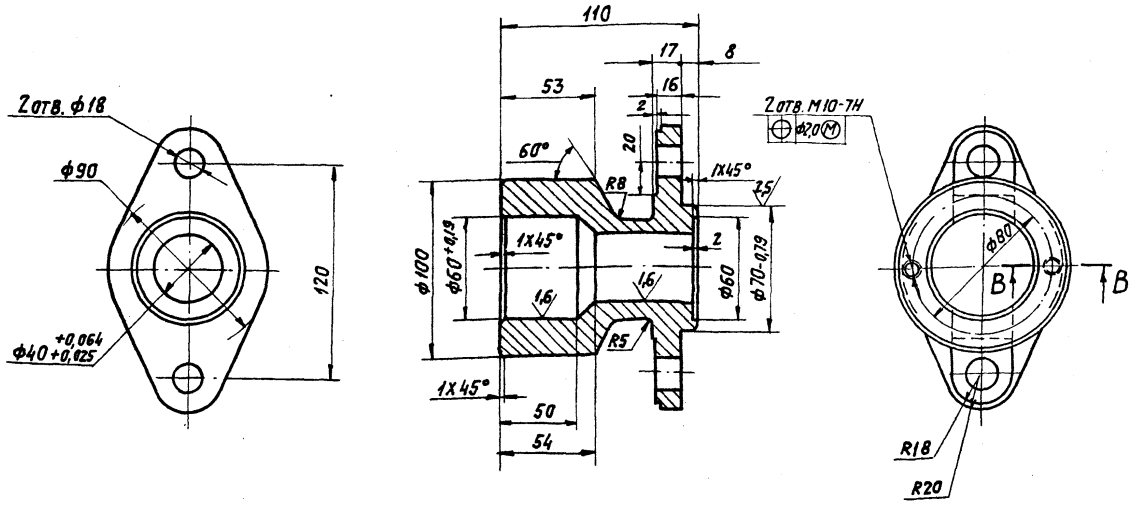

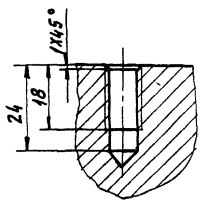

Неуказанные предельные отклонения размеров: $H14, h14, \pm \frac{t_2}{2}$

Изм.	Лист	№ докум.	Подп.	Дата
Разраб.		Белявская		
Пров.		Крупник		
Рук. гр.		Крупник		
Гл. спец.		Вайнберг		
Н. контр.		Фрадкин		
Утв.		Сливак		

А21Б061.062

Подшипник

Лит.	Масса	Масштаб
И	3,42	1:2

Лист | Листов 1

Госстрой СССР САНТЕХПРОЕКТ г. Москва

СЧ 18-36 ГОСТ 1412-85

Копировал: Логинова

Формат: А3

Т.п. 903-1-250.87 Альбом 4

Формат	Зона	Поз.	Обозначение	Наименование	Кол.	Примечание
				Документация		
А4			А21Б.061.080 СБ	Сборочный чертеж		
				Детали		
А4		1	А21Б 061. 066	Ушко	4	
Б4		2	А21Б 061. 067	Ребро		
				Полоса 4х30-Б-ГОСТ 103-76 Вст3кп2-Т-ГОСТ 535-79	4	1,0 кг
Б4		3	А21Б 061. 068	Ребро L = 339-1,4		
				Полоса 4х30-Б-ГОСТ 103-76 Вст3кп2-Т-ГОСТ 535-79	2	0,3 кг
Б4		4	А21Б 061. 069	Ребро L = 343-1,4		
				Полоса 4х30-Б-ГОСТ 103-76 Вст3кп2-Т-ГОСТ 535-79	4	0,31 кг
Б4		5	А21Б 061. 071	Ребро L = 1100-2,6		
				Полоса 4х30-Б ГОСТ 103-76 Вст3кп2-Т-ГОСТ 535-79	4	1,03 кг
Б4		6	А21Б 061. 072	Полотно заслонки		
				Лист Б-2,0 ГОСТ 19903-74 4-IV-Вст3кп ГОСТ 16523-70		
				790-2,0 х 1100-2,6	1	14 кг

Изм.	Лист	№ докум.	Подп.	Дата
Разраб.		Белявская		
Пров.		Крупник		
Рук. гр.		Крупник		
Н. контр.		Фрадкин		
Утв.		Сливак		

А21Б.061.080

Заслонка

Лит.	Лист	Листов
Н		1

Госстрой СССР САНТЕХПРОЕКТ г. Москва

Копировал: Логинова

Формат: А4

А21Б.061080СБ

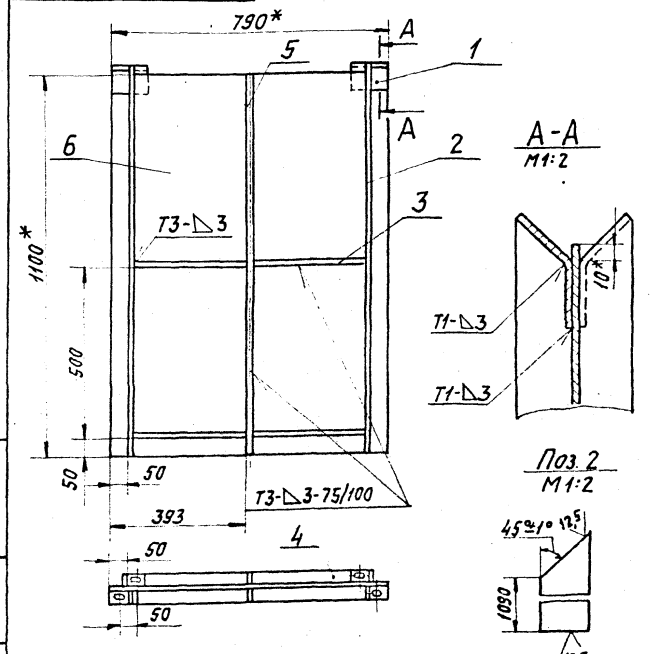

1. * Размеры для справок.
2. $\pm \frac{t_2}{2}$.
3. Сварные швы по ГОСТ 5264-80

Изм.	Лист	№ докум.	Подп.	Дата
Разраб.		Белявская		
Пров.		Крупник		
Рук. гр.		Крупник		
Гл. спец.		Вайнберг		
Н. контр.		Фрадкин		
Утв.		Сливак		

А21Б 061.080СБ

Заслонка

Лит.	Масса	Масштаб
И	22	1:10

Лист | Листов 1

Госстрой СССР САНТЕХПРОЕКТ г. Москва

Копировал: Логинова

Формат: А4

А216 061.660

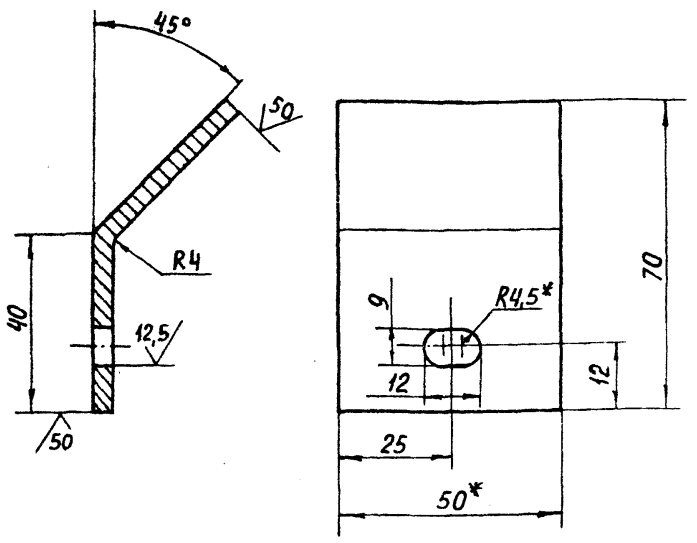

1.* РАЗМЕРЫ ДЛЯ СПРАВОК
2. H14; h14; $\pm\frac{t_2}{2}$.

					А21Б 061.066		
ИЗМ.	ЛИСТ	№ ДОКУМ.	ПОДП.	ДАТА	Ушко	ЛИТ	МАССА	МАСШТАБ
РАЗРАБ.		БЕЛЯВСКАЯ				И	0,07	1:1
ПРОВ.		КРУПНИК				ЛИСТ	ЛИСТОВ 1
РУК. ГР.		КРУПНИК					
ГЛ. СПЕЦ.		ВАЙНБЕРГ					
Н. КОНТР.		ФРАДКИН			ПОЛОСА 4×50-Б-ГОСТ 103-76 / ВСТ.3кп2-I-ГОСТ 535-79	САНТЕХПРОЕКТ	
УТВ.		СПИВАК					

КОПИРОВАЛ. ФОРМАТ А4

А216 061.074

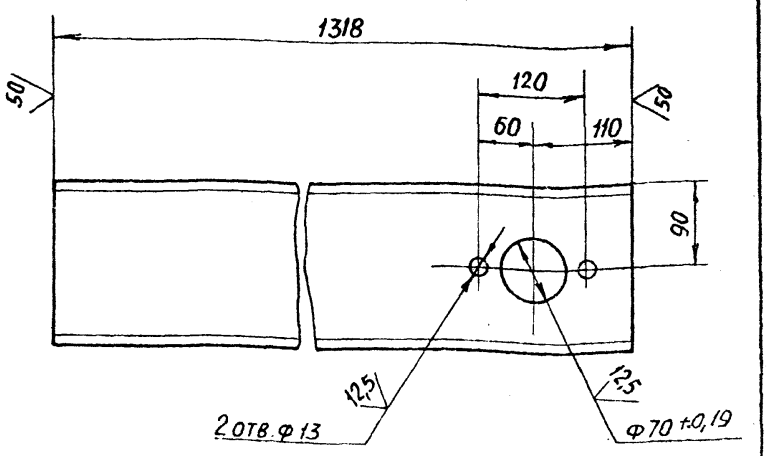

НЕУКАЗАННЫЕ ПРЕДЕЛЬНЫЕ ОТКЛОНЕНИЯ РАЗМЕРОВ H14; h14; $\pm\frac{t_2}{2}$

					А21Б 061.074		
ИЗМ.	ЛИСТ	№ ДОКУМ.	ПОДП.	ДАТА	Швеллер	ЛИТ	МАССА	МАСШТАБ
РАЗРАБ.		БЕЛЯВСКАЯ				И	21,2	1:5
ПРОВ.		КРУПНИК				ЛИСТ	ЛИСТОВ 1
РУК. ГР.		КРУПНИК					
ГЛ. СПЕЦ.		ВАЙНБЕРГ					
Н. КОНТР.		ФРАДКИН			ШВЕЛЛЕР 18-ГОСТ 8240-72 / ВСТ3кп2-I-ГОСТ 535-79	САНТЕХПРОЕКТ	
УТВ.		СПИВАК					

КОПИР. ФОРМАТ А4

Формат	Зона	Поз.	Обозначение	Наименование	Кол.	Примечание
				Документация		
А4			А21Б 061.090СБ	Сборочный чертеж		
				Детали		
А4		1	А21Б 061.074	Швеллер	2	
Б4		2	А21Б 061.075	Швеллер L = 808-23		
				Швеллер 18-ГОСТ-8240-72 / ВСТ.3кп2-I-ГОСТ 535-79	2	13,2кг
Б4		3	А21Б 061.076	Шпилька		
				Круг 18-В-ГОСТ 2590-71 / ВСТ.3кп2-II-ГОСТ 535-79	4	0,08кг

ТП 903-1-250.87 Альбом 4

					А21Б 061.090		
ИЗМ.	ЛИСТ	№ ДОКУМ.	ПОДП.	ДАТА	Корпус	ЛИТ.	ЛИСТ	ЛИСТОВ
РАЗРАБ.		БЕЛЯВСКАЯ				И		1
ПРОВ.		КРУПНИК				САНТЕХПРОЕКТ	
РУК. ГР.		КРУПНИК					
Н. КОНТР.		ФРАДКИН					
УТВ.		СПИВАК					

КОПИР. ФОРМАТ А4

А21Б 061.090СБ

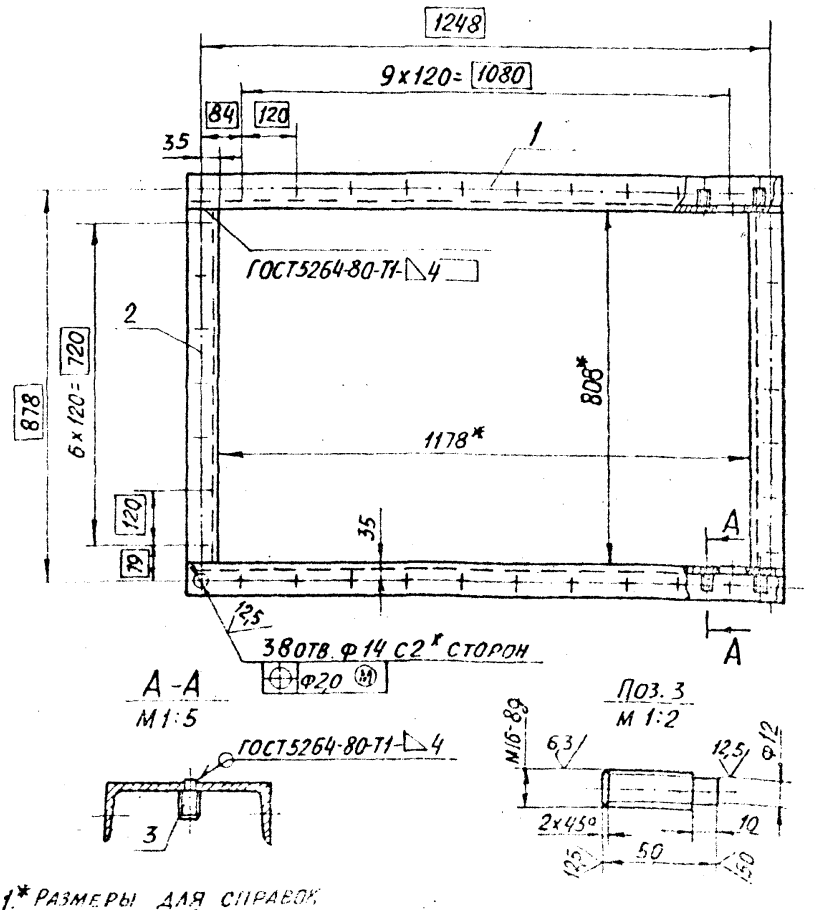

1.* РАЗМЕРЫ ДЛЯ СПРАВОК
2. H14; h14; $\pm\frac{t_2}{2}$

					А21Б 061.090 СБ		
ИЗМ.	ЛИСТ	№ ДОКУМ.	ПОДП.	ДАТА	Корпус	ЛИТ	МАССА	МАСШТАБ
РАЗРАБ.		БЕЛЯВСКАЯ				И	69,2	1:10
ПРОВ.		КРУПНИК				ЛИСТ	ЛИСТОВ 1
РУК. ГР.		КРУПНИК					
ГЛ. СПЕЦ.		ВАЙНБЕРГ					
Н. КОНТР.		ФРАДКИН				САНТЕХПРОЕКТ	
УТВ.		СПИВАК					

КОПИРОВАЛ. ФОРМАТ А4

А216 061. 058

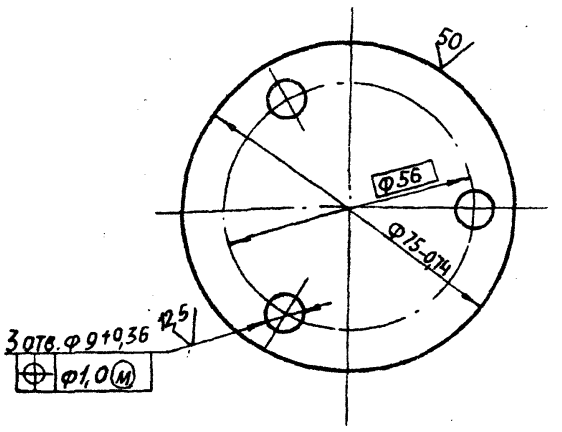

					А21Б 061. 058	
Изм.	Лист	№ докум.	Подп.	Дата	Крышка	Лит. И; Масса 0,17; Масштаб 1:1
Разраб.		Белявская				Лист; Листов 1
Пров.		Крупник			Лист Б5,0 ГОСТ 19903-74 / ВСт.3кп2 ГОСТ 14637-79	Госстрой СССР САНТЕХПРОЕКТ г. Москва
Рук. гр.		Крупник				
Гл. спец.		Вайнберг				
Н. контр.		Фрадкин				
Утв.		Сливак				

Копир. Богу- Формат А4

А216 061. 059

12,5

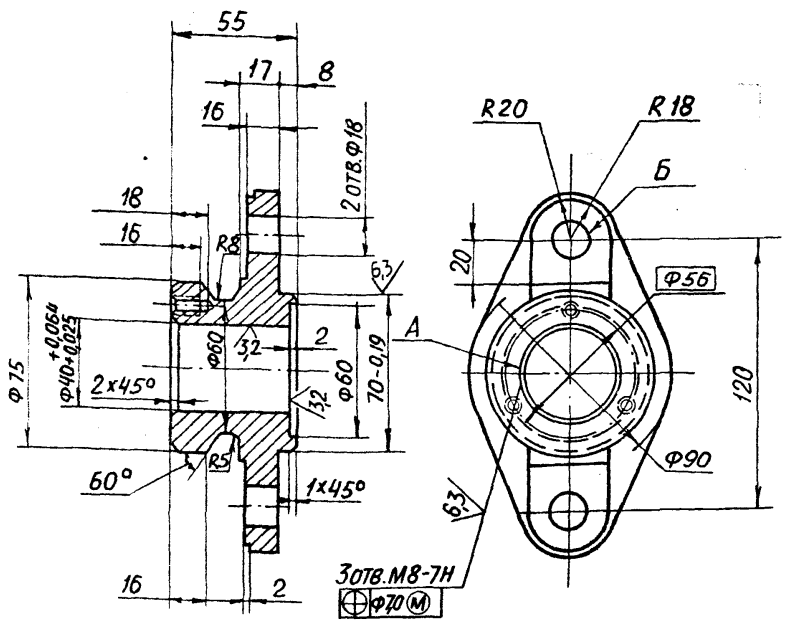

Неуказанные предельные отклонения размеров $H14; h14; \pm\frac{t_2}{2}$

					А21Б 061. 059	
Изм.	Лист	№ докум.	Подп.	Дата	Подшипник	Лит. И; Масса 1,7; Масштаб 1:2
Разраб.		Белявская				Лист; Листов 1
Пров.		Крупник			С4 18-36 ГОСТ 1412-85	Госстрой СССР САНТЕХПРОЕКТ г. Москва
Рук. гр.		Крупник				
Гл. спец.		Вайнберг				
Н. контр.		Фрадкин				
Утв.		Сливак				

Копир. Ебогу- Формат А4

Тп 903-1-250.87 Альбом 4

А216 061. 061

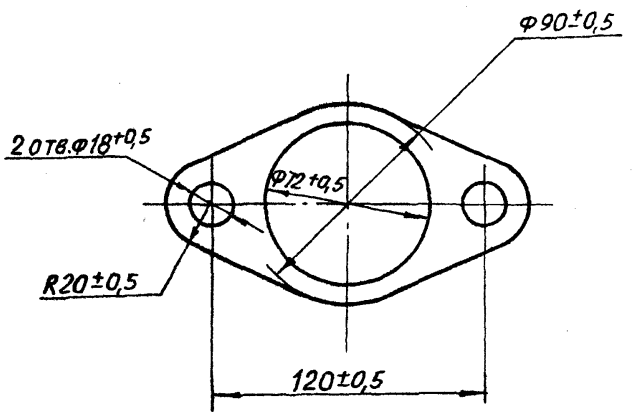

					А21Б 061. 061	
Изм.	Лист	№ докум.	Подп.	Дата	Прокладка	Лит. И; Масса 0,04; Масштаб 1:2
Разраб.		Белявская				Лист; Листов
Пров.		Крупник			Картон асбестовый КАОН-1-2 ГОСТ 2850-75	Госстрой СССР САНТЕХПРОЕКТ г. Москва
Рук. гр.		Крупник				
Гл. спец.		Вайнберг				
Н. контр.		Фрадкин				
Утв.		Сливак				

Копиров. Е Богу- Формат А4

А216 061. 063

12,5

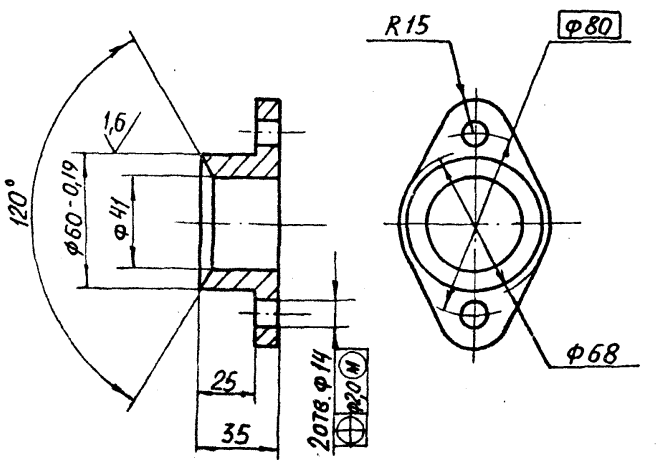

Неуказанные предельные отклонения размеров $H14; h14; \pm\frac{t_2}{2}$

					А21Б 061. 063	
Изм.	Лист	№ докум.	Подп.	Дата	Крышка сальника	Лит. И; Масса 0,5; Масштаб 1:2
Разраб.		Белявская				Лист; Листов 1
Пров.		Крупник			С4 18-36 ГОСТ 1412-85	Госстрой СССР САНТЕХПРОЕКТ г. Москва
Рук. гр.		Крупник				
Гл. спец.		Вайнберг				
Н. контр.		Фрадкин				
Утв.		Сливак				

Копиров. Е Богу- Формат А4

Формат	Зона	Поз	Обозначение	Наименование	Кол.	Примечание
				Документация		
А3			А21Б 061.130 СБ	Сборочный чертеж		
				Сборочный чертеж		
А4		1	А21Б 061.020-01	Фланец	1	
А4		2	А21Б 061. 130	Корпус	1	
				Детали		
Б4		3	А21Б061.087	Ограждение		
				Сетка №15-1,8		
				ГОСТ 5336-80		
				1318-31 х 1340-3,1	1	4,21кг
				Стандартные изделия		
		4		Болт М10х35.36		
				ГОСТ 7798-70	44	
		5		Гайка М10.4		
				ГОСТ 5915-70	44	

Инв. № подл. | Подп. и дата | Взам. инв. № | Инв. № дубл. | Подп. и дата

Изм.	Лист	№ докум.	Подп.	Дата
Разраб.		Шершакова		
Пров.		Крупник		
Рук. гр.		Крупник		
Н. контр.		Фрадкин		
Утв.		Спивак		

А21Б 061.120

Короб

Лит | Лист | Листов 1

Госстрой СССР САНТЕХПРОЕКТ г. Москва

Копир. Богу- Формат А4

А216 061. 095

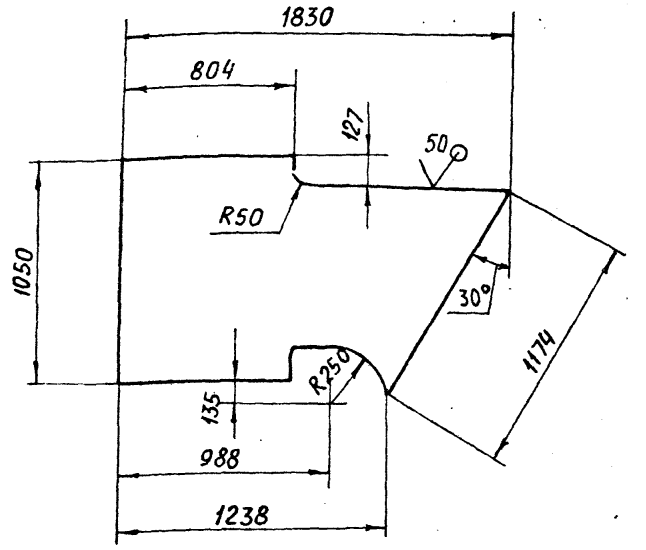

Неуказанные предельные отклонения размеров $h14; \pm\frac{t_2}{2}$.

Изм.	Лист	N докум.	Подп.	Дата
Разраб.		Шершакова		
Пров.		Крупник		
Рук.гр.		Крупник		
Гл.спец.		Вайнберг		
Н. контр.		Фрадкин		
Утв.		Спивак		

А21Б061.095

Стенка

Лит.	Масса	Масштаб
И	28,6	1:20
Лист	Листов 1	

Б2.0 ГОСТ 19903-74 Лист 4-IVВСт3кп ГОСТ 16523-70

Госстрой СССР САНТЕХПРОЕКТ г. Москва

Копировал. Богу- Формат А4

Инв. № подл. | Подп. и дата | Взам. инв. № | Инв. № дубл. | Подп. и дата

А216 061.120 СБ

т.п. 903-1-250.87 Альбом 4

Вид А повернуто

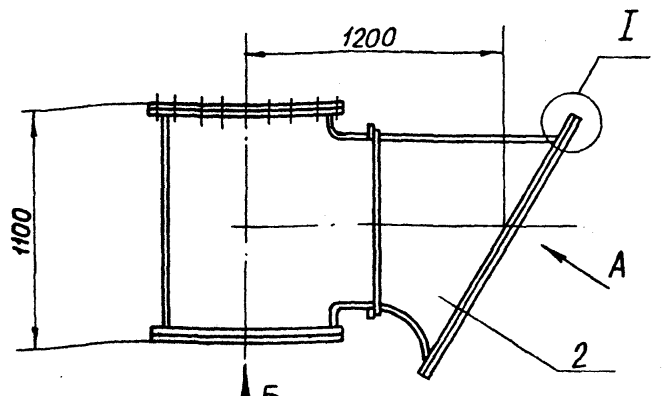

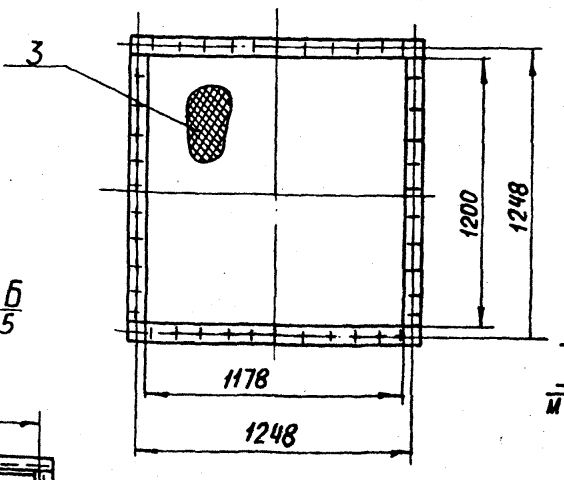

Вид Б
М 1:25

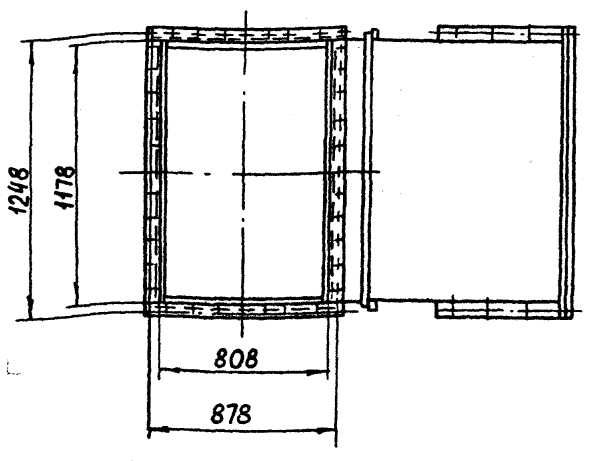

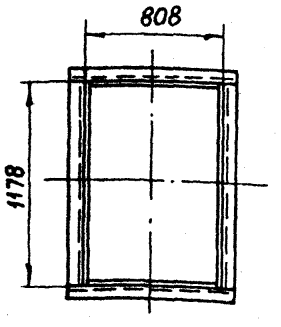

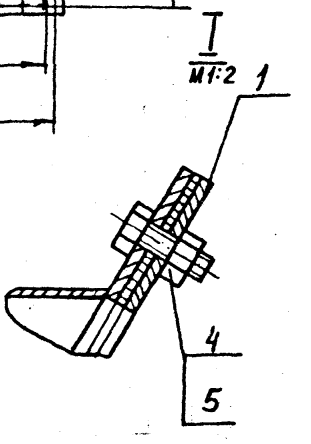

Размеры для справок

Изм.	Лист	№ докум.	Подп.	Дата
Разраб.		Шершакова		
Пров.		Крупник		
Рук. гр.		Крупник		
Гл. спец.		Вайнберг		
Н. контр.		Фрадкин		
Утв.		Спивак		

А21Б 061. 120 СБ

Короб

Лит	Масса	Масштаб
И	186,8	1:20
Лист	Листов 1	

Госстрой СССР САНТЕХПРОЕКТ г. Москва

22699-05 20 Копировал Богу- Формат А3

Форм.	Зона	Поз.	Обозначение	Наименование	Кол.	Примечание
				Документация		
А3			А21Б061.130СБ	Сборочный чертеж		
				Сборочные единицы		
А4		1	А21Б061.020-01	Фланец	1	
А4		2	А21Б061.050	Фланец	1	
				Детали		
Б4		3	А21Б061.089	Уголок: L=908-2,3		
				Уголок 50×50×5-Б-ГОСТ8509-86 ВСт3кп2-I-ГОСТ 535-79	2	3,4 кг
Б4		4	А21Б061.091	Уголок: L=1178-2,6		
				Уголок 50×50×5-Б-ГОСТ8509-86 ВСт3кп2-I-ГОСТ 535-79	2	3,83 кг
Б4		5	А21Б061.092	Ребро: L=888-2,3		
				Полоса 5×50-Б-ГОСТ 103-76 ВСт3кп2-I-ГОСТ 535-79	2	1,72 кг
Б4		6	А21Б061.093	Ребро: L=1258-3,1		
				Полоса 5×50-Б-ГОСТ 103-76 ВСт3кп2-I-ГОСТ 535-79	2	2,46 кг
А4		7	А21Б061.094	Стенка	1	
А4		8	А21Б061.095	Стенка	2	
А4		9	А21Б061.096	Стенка	1	
Б4		10	А21Б061.098	Стенка; 1050-2,6×1178-2,6		
				Лист 62,0 ГОСТ 19903-74 4-IV ВСт3кп ГОСТ 16523-70	1	19,82 кг

Подп. и дата | Инв. № дубл. | Взам. инв. № | Подп. и дата | Инв. № подл.

Изм.	Лист	№ докум.	Подп.	Дата
Разраб.		Шершакова		
Пров.		Крупник		
Рук. гр.		Крупник		
Н. контр.		Вайнберг		
Утв.		Спивак		

А21Б.061.130

Корпус

Лит.	Лист	Листов
И		1

Госстрой СССР САНТЕХПРОЕКТ г. Москва

Копировал: Богд- Формат А4

А216 061.094

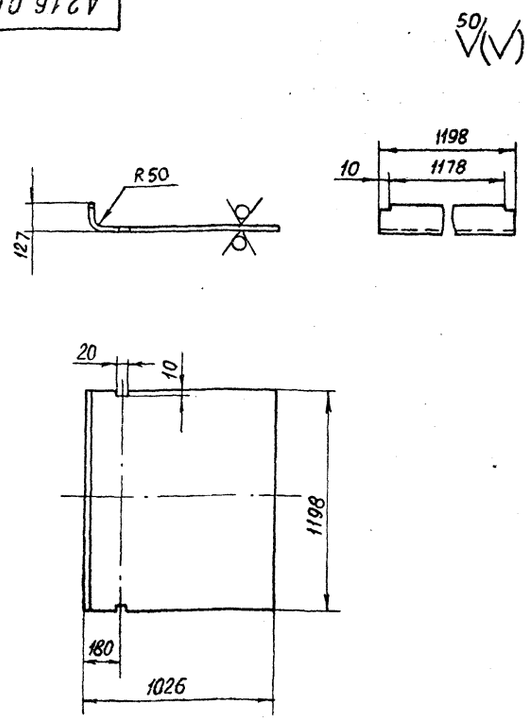

Неуказанные предельные отклонения размеров H14; h14; $\pm\frac{t_2}{2}$

Изм.	Лист	№ докум.	Подп.	Дата
Разраб.		Шершаков		
Пров.		Крупник		
Рук. гр.		Крупник		
Гл. спец.		Вайнберг		
Н. контр.		Вайнберг		
Утв.		Спивак		

А21Б061.094

Стенка

Лит.	Масса	Масштаб
И	22,1	1:20

Лист | Листов 1

Лист 62,0 ГОСТ 19903-74 4-IV ВСт КП ГОСТ 16523-70

Госстрой СССР САНТЕХПРОЕКТ г. Москва

Копир. Богд- Формат А4

А216 061.140 СБ

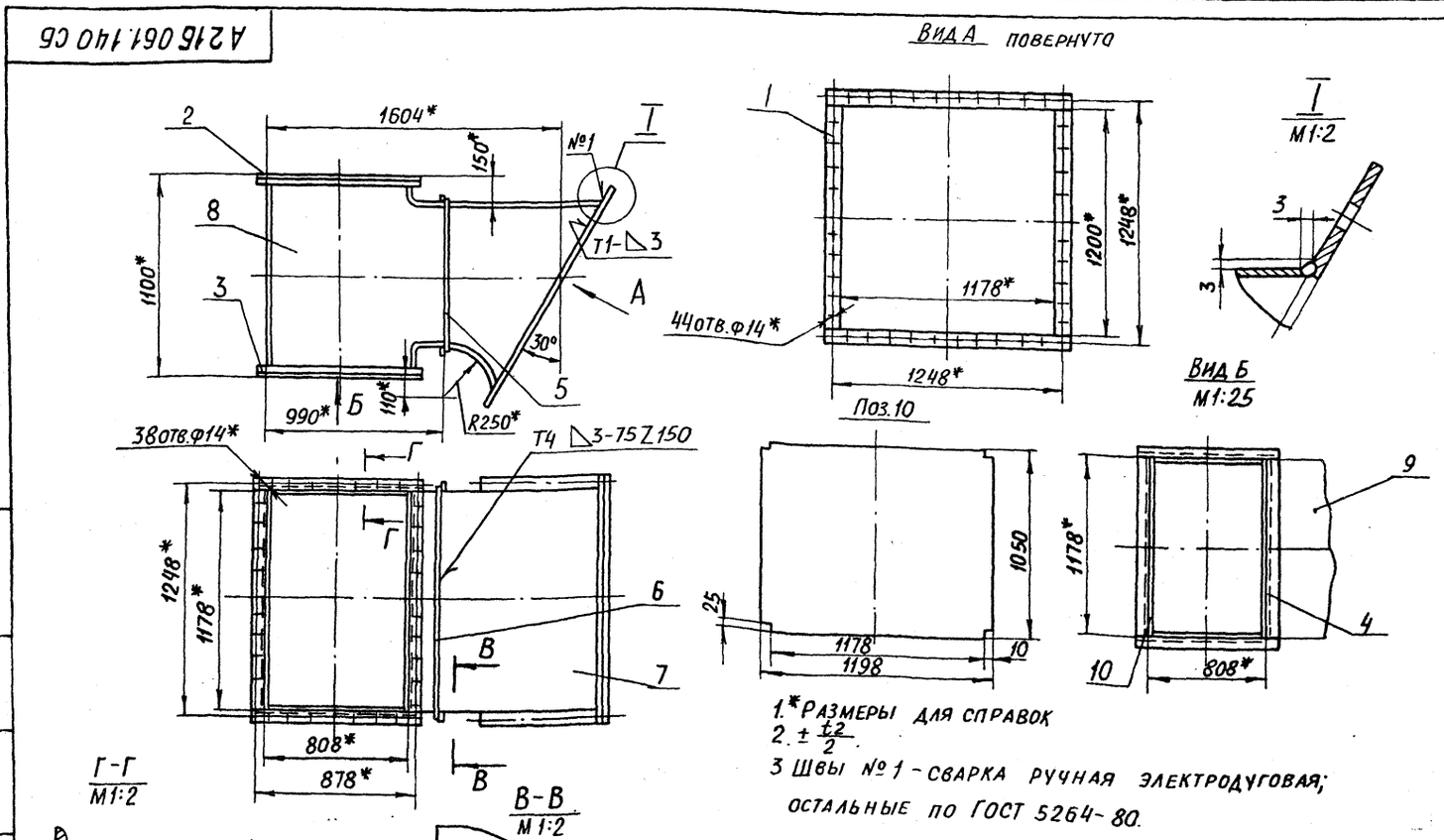

1.* Размеры для справок
2. $\pm\frac{t_2}{2}$.
3 Швы №1 - сварка ручная электродуговая; остальные по ГОСТ 5264-80.

Изм.	Лист	№ докум.	Подп.	Дата
Разраб.		Шершакова		
Пров.		Крупник		
Рук. гр.		Крупник		
Гл. спец.		Вайнберг		
Н. контр.		Фрадкин		
Утв.		Спивак		

А21Б061.130СБ

Корпус

Лит.	Масса	Масштаб
И	167,8	1:20

Лист | Листов 1

Госстрой СССР САНТЕХПРОЕКТ г. Москва

22693-05 21 Копир. Богд- Формат А3

Т.П. 903-1-250.87 Альбом 4

Подп. и дата | Инв. № дубл. | Взам. инв. № | Подп. и дата | Инв. № подл.

Формат	Зона	Поз.	Обозначение	Наименование	Кол.	Примечание
				Документация		
А3			А21Б 061. 140 СБ	Сборочный чертеж		
				Детали		
А4		1	А21Б 061. 035-04	Стенка	2	
Б4		2	А21Б 061.101	Стенка 804-2,3 × 3025-2,1		
				Лист Б-2,0 ГОСТ 19903-74 / 4-IV-ВСт.3кп ГОСТ 16523-70	2	37,9 кг
Б4		3	А21Б 061. 102	Ребро L = 888-2,3		
				Полоса 5×50-Б-ГОСТ 103-76 / ВСт.3кп2-I-ГОСТ 535-79	4	1,7 кг
Б4		4	А21Б 061. 103	Ребро L = 915-2,3		
				Полоса 5×50-Б-ГОСТ 103-76 / ВСт.3кп2-I-ГОСТ 535-79	4	1,8 кг
Б4		5	А21Б. 061. 104	Уголок L = 1278-3,1		
				Уголок 50×50×5-Б-ГОСТ 8509-86 / ВСт.3кп2-I-ГОСТ 535-79	2	4,8 кг
Б4		6	А21Б 061. 105	Уголок L = 808-2,3		
				Уголок 50×50×5-Б-ГОСТ 8509-86 / ВСт.3кп2-I-ГОСТ 535-79	2	3,1 кг
Б4		7	А21Б 061. 106	Ребро L = 1258-3,1		
				Полоса 5×50-Б-ГОСТ 103-76 / ВСт.3кп2-I-ГОСТ 535-79	4	2,5 кг
Б4		8	А21Б 061. 107	Ребро L = 920-2,3		
				Полоса 5×50-Б-ГОСТ 103-76 / ВСт.3кп2-I-ГОСТ 535-79	6	1,8 кг

Инв. № подл. | Подп. и дата | Взам. инв. № | Инв. № дубл. | Подп. и дата

Изм.	Лист	№ докум.	Подп.	Дата
Разраб.		Белявская		
Пров.		Крупник		
Рук. гр.		Крупник		
Н. контр.		Фрадкин		
Утв.		Спивак		

А21Б 061. 140

Короб

Лит.	Лист	Листов
И		1

САНТЕХПРОЕКТ

Копировал Бочк Формат А4

А216 061 124

Рис. 1

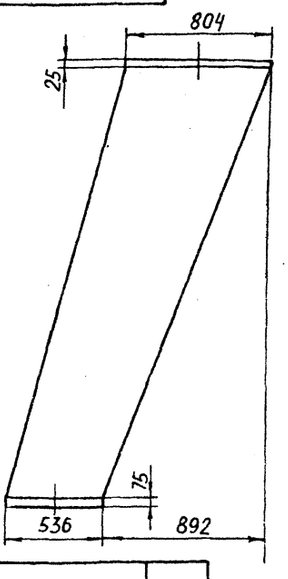

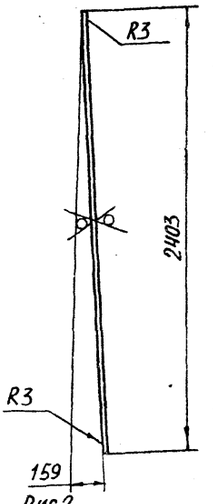

Рис 2
М 1:50
Остальное см. Рис. 1



Обозначение	Рис
А21Б061. 124	1
-01	2

Неуказанные предельные отклонения размеров $h14; \pm \frac{t_2}{2}$

Инв. № подл. | Подп. и дата | Взам. инв. № | Инв. № дубл. | Подп. и дата

Изм.	Лист	№ докум.	Подп.	Дата
Разраб.		Шершакова		
Пров.		Крупник		
Рук. гр.		Крупник		
Гл. спец.		Вайнберг		
Н. контр.		Фрадкин		
Утв.		Спивак		

А21Б061. 124

Стенка

Лит.	Масса	Масштаб
И	25,9	1:20
Лист	Листов 1	

Лист Б 2,0 ГОСТ 19903-74 / 4-IV ВСт.3кп ГОСТ 16523-70

САНТЕХПРОЕКТ

Копировал Е. Бочк Формат А4

А216 061 140 СБ

Т.п 903-1-250.87 Альбом 4

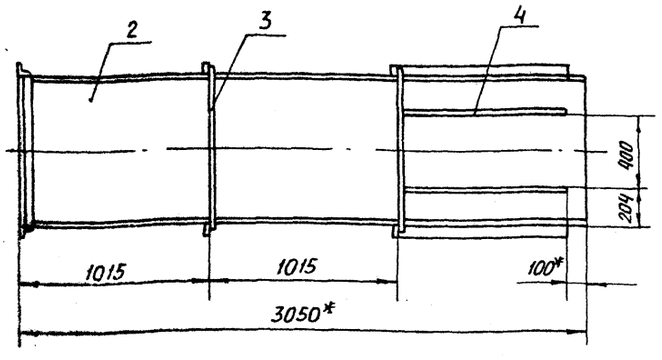

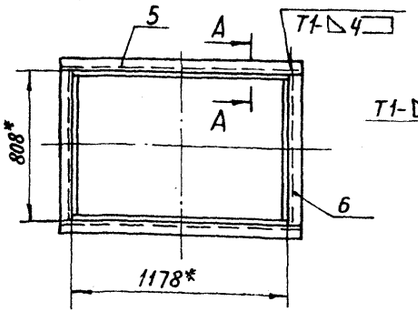

А - А
М 1:2

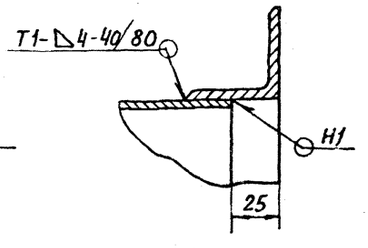

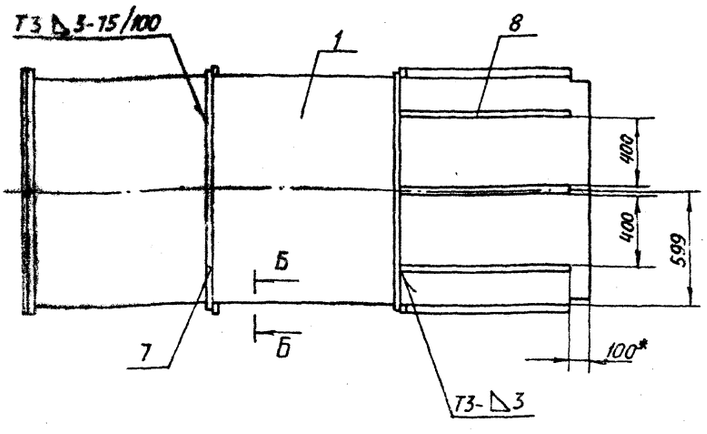

Б - Б
М 1:5

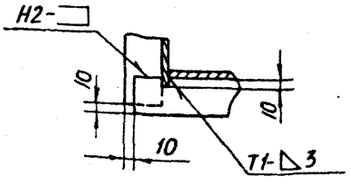

1.* Размеры для справок
2. $\pm \frac{t_2}{2}$
3. Сварные швы по ГОСТ 5264-80

Инв. № подл. | Подп. и дата | Инв. № дубл. | Взам. инв. № | Подп. и дата

Изм.	Лист	№ докум.	Подп.	Дата
Разраб.		Белявская		
Пров.		Крупник		
Рук. гр.		Крупник		
Гл. спец.		Вайнберг		
Н. контр.		Фрадкин		
Утв.		Спивак		

А21Б 061. 140 СБ

Короб

Лит.	Масса	Масштаб
И	240	1:20
Лист	Листов 1	

САНТЕХПРОЕКТ

Копировал Е. Бочк Формат А3

А216.061.026

50 V(V)

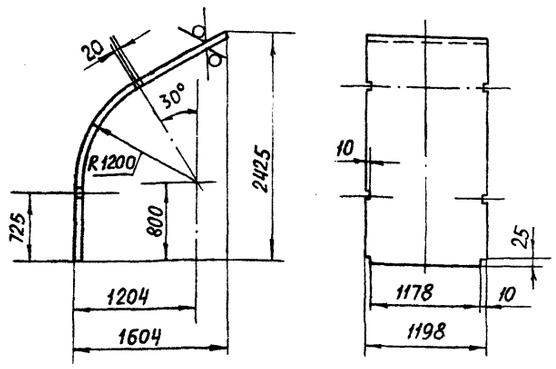

Неуказанные предельные отклонения размеров $H14; h14; \pm \frac{t_2}{2}$

Формат	Зона	Поз.	Обозначение	Наименование	Кол.	Примечание
				Документация		
А3			А21Б061.150СБ	Сборочный чертеж		
				Детали		
Б4		1	А21Б061.111	Балка: L=900-2,3		
				Швеллер 10-ГОСТ 8240-72 Вст3кп2-I-ГОСТ 535-79	2	7,73 кг
Б4		2	А21Б061.112	Балка; L=1800-3,7		
				Швеллер 10-ГОСТ 8240-72 Вст3кп2-I-ГОСТ 535-79	5	15,46 кг
Б4		3	А21Б061.113	Балка: L=808+3		
				Швеллер 10-ГОСТ 8240-72 Вст3кп2-I-ГОСТ 535-79	2	6,95 кг
Б4		4	А21Б061.114	Стойка; L=1400-3,1		
				Швеллер 10-ГОСТ 8240-72 Вст3кп2-I-ГОСТ 535-79	4	12,02 кг
Б4		5	А21Б061.115	Стойка L=1510-3,7		
				Швеллер 10-ГОСТ 8240-72 Вст3кп2-I-ГОСТ 535-79	1	12,80 кг

Инв. № подл. | Подп. и дата | Взам. инв. № | Инв. № дубл. | Подп. и дата

Изм.	Лист	№ докум.	Подп.	Дата
Разраб.		Шершакова		
Пров.		Крупник		
Рук. гр.		Крупник		
Гл. спец.		Вайнберг		
Н. контр.		Фрадкин		
Утв.		Спивак		

А21Б061.026

Стенка

Лит.	Масса	Масштаб
И	23,2	1:20
Лист	Листов 1	

Госстрой СССР САНТЕХПРОЕКТ г. Москва

Лист Б2.0 ГОСТ 19903-74
4-IV Вст3кп ГОСТ 16523-10

Копировал Е.Бог. Формат А4

Инв. № подл. | Подп. и дата | Взам. инв. № | Инв. № дубл. | Подп. и дата

Изм.	Лист	№ докум.	Подп.	Дата
Разраб.		Шершакова		
Пров.		Крупник		
Рук. гр.		Крупник		
Н. контр.		Фрадкин		
Утв.		Спивак		

А21Б061.150

Опора

Лит.	Лист	Листов
И		1

Госстрой СССР САНТЕХПРОЕКТ г. Москва

Копировал Бог Формат А4

А216061.150СБ

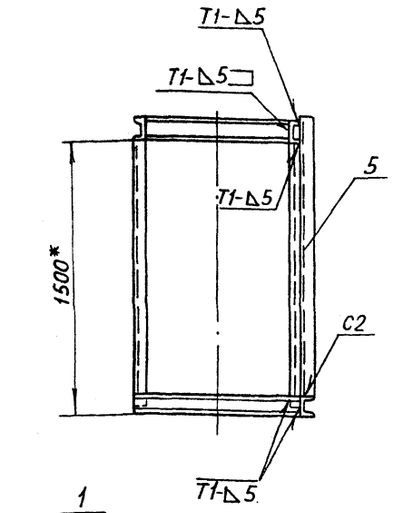

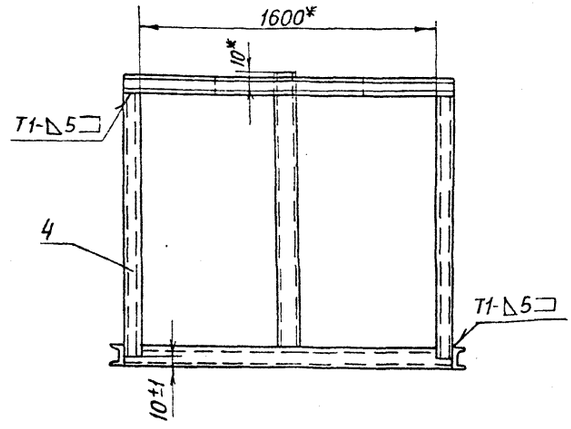

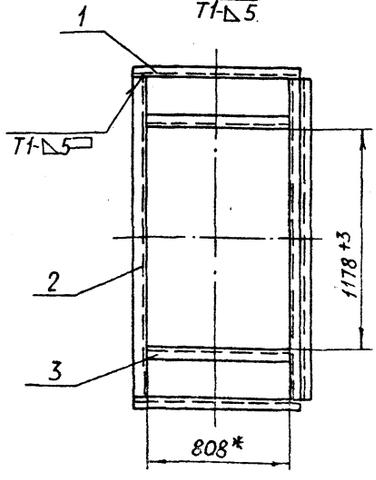

1.* Размеры для справок

2. Сварные швы по ГОСТ 5264-80

Тп 903-1-250.87 Альбом 4

Инв. № подл. | Подп. и дата | Взам. инв. № | Инв. № дубл. | Подп. и дата

Изм.	Лист	№ докум.	Подп.	Дата
Разраб.		Шершакова		
Пров.		Крупник		
Рук. гр.		Крупник		
Гл. спец.		Вайнберг		
Н. контр.		Фрадкин		
Утв.		Спивак		

А21Б061.150СБ

Опора

Лит.	Масса	Масштаб
И	167,5	1:20
Лист	Листов 1	

Госстрой СССР САНТЕХПРОЕКТ г. Москва

Формат	Зона	Поз.	Обозначение	Наименование	Кол.	Примечание
				Документация		
А3			А21Б061.160СБ	Сборочный чертеж		
				Детали		
Б4		1	А21Б061.117	Уголок; L=908-2,3		
				Уголок 50×50×5-Б-ГОСТ8509-86 ВСт3кп2-Т-ГОСТ535-79	2	3,5 кг
Б4		2	А21Б061.118	Уголок; L=1178-2б		
				Уголок 50×50×5-Б-ГОСТ8509-86 ВСт3кп2-Т-ГОСТ535-79	2	4,68 кг
Б4		3	А21Б061.119	Уголок: L=640-2		
				Уголок 50×50×5-Б-ГОСТ8509-86 ВСт3кп2-Т-ГОСТ535-79	2	2,41 кг
Б4		4	А21Б061.121	РЕБРО: L=980-2,3		
				Полоса 5×50-Б-ГОСТ 103-76 ВСт3кп2-Т-ГОСТ535-79	2	1,92 кг
А4		5	А21Б061.122	СТЕНКА	1	
Б4		6	А21Б061.123	РЕБРО: L=1420-3,1		
				Полоса 5×50-Б-ГОСТ 103-76 ВСт3кп2-Т-ГОСТ535-79	2	2,78 кг
А4		7	А21Б061.124	СТЕНКА	1	
		8	-01	СТЕНКА	1	
Б4		9	А21Б061.125	Уголок: L=1496-3,1		
				Уголок 50×50×5-Б-ГОСТ8509-86 ВСт3кп2-Т-ГОСТ535-79	2	5,65 кг
А4		10	А21Б061.126	СТЕНКА	1	

Инв. № подл. | Подп. и дата | Взам. инв. № | Инв. № дубл. | Подп. и дата

Изм.	Лист	№ докум.	Подп.	Дата
Разраб.		Шершакова		
Пров.		Крупник		
Рук. гр.		Крупник		
Н. контр.		Фрадкин		
Утв.		Спивак		

А21Б061.160

Короб

Лит.	Лист	Листов
И		1

Госстрой СССР САНТЕХПРОЕКТ г. Москва

Копир. Бочь Формат А4

А21Б061.122

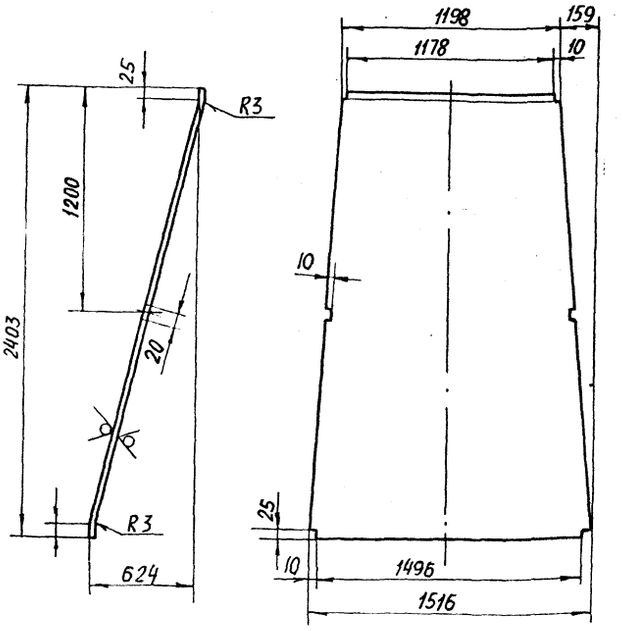

Неуказанные предельные отклонения размеров $H14; h14; \pm\frac{t_2}{2}$.

Изм.	Лист	№ докум.	Подп.	Дата
Разраб.		Шершакова		
Пров.		Крупник		
Рук. гр.		Крупник		
Гл. спец.		Вайнберг		
Н. контр.		Фрадкин		
Утв.		Спивак		

А21Б061.122

Стенка

Лит.	Масса	Масштаб
И	52,4	1:20
Лист	Листов 1	

Лист Б20 ГОСТ 19903-74 4-IV ВСт3кп ГОСТ 16523-70

Госстрой СССР САНТЕХПРОЕКТ г. Москва

Копировал. Бочь Формат А4

А21Б061.160СБ

Вид А

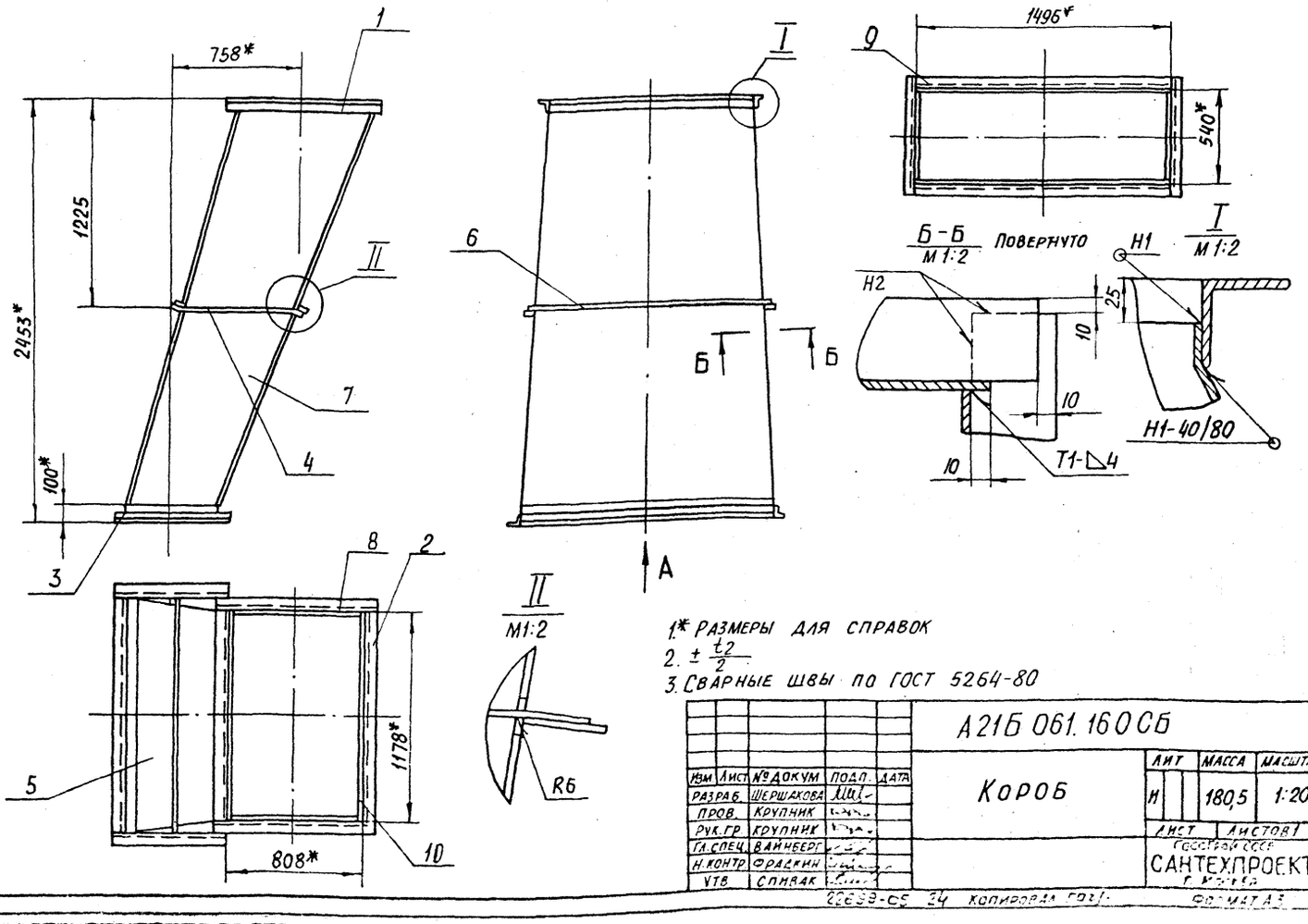

1* Размеры для справок

2. $\pm\frac{t_2}{2}$

3. Сварные швы по ГОСТ 5264-80

Изм.	Лист	№ докум.	Подп.	Дата
Разраб.		Шершакова		
Пров.		Крупник		
Рук. гр.		Крупник		
Гл. спец.		Вайнберг		
Н. контр.		Фрадкин		
Утв.		Спивак		

А21Б061.160СБ

Короб

Лит.	Масса	Масштаб
И	180,5	1:20
Лист	Листов 1	

Госстрой СССР САНТЕХПРОЕКТ г. Москва

22659-09 24 Копировал Бочь Формат А3

Инв. № подл. | Подп. и дата | Взам. инв. № | Инв. № дубл. | Подп. и дата

3.П 903-1-250.87 Альбом 4

Формат	Зона	Поз.	Обозначение	Наименование	Кол.	Примечание
				Документация		
А3			А21Б 061. 170 СБ	Сборочный чертеж		
				Сборочные единицы		
А4		1	А21Б 061. 050-01	Фланец	1	
				Детали		
А4		2	А21Б 061. 129	Фланец	1	
			Переменные данные	для исполнений		
				А21Б 061. 170		
				Детали		
А4		3	А21Б. 061. 131	Обечайка	1	
				А21Б 061. 170-01		
				Детали		
А4		3	А21Б 061. 131-01	Обечайка	1	
				Прочие изделия		
		4		Установка бобышки		
				103К4-1-75	1	

Инв. N подл. | Подп. и дата | Взам. инв. N | Инв. N дубл. | Подп. и дата

Изм.	Лист	N докум.	Подп.	Дата
Разраб.		Шершакова		
Пров.		Крупник		
Рук. гр.		Крупник		
Н. контр.		Фрадкин		
Утв.		Спивак		

А21Б 061. 170

Короб

Лит.	Лист	Листов
И		1

госстрой СССР САНТЕХПРОЕКТ г. Москва

Копировал: Логинова Формат: А4

А21Б061.131

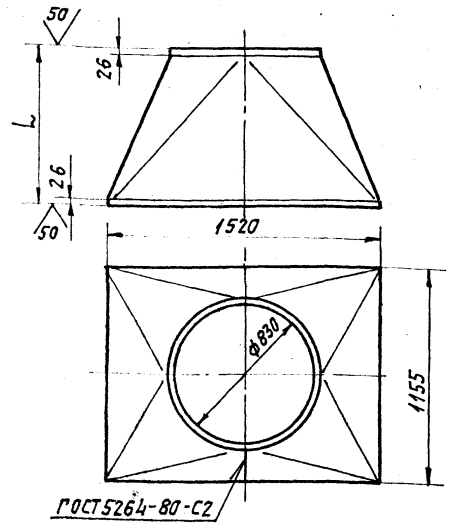

Обозначение	L, мм	Масса, кг
А21Б 061. 131	850	56,7
-01	880	57,4

Неуказанные предельные отклонения размеров $H14, h14, \pm\frac{t_2}{2}$

Инв. N подл. | Подп. и дата | Взам. инв. N | Инв. N дубл. | Подп. и дата

Изм.	Лист	N докум.	Подп.	Дата
Разраб.		Шершакова		
Пров.		Крупник		
Рук. гр.		Крупник		
Гл. спец.		Вайнберг		
Н. контр.		Фрадкин		
Утв.		Спивак		

А21Б061.131

Обечайка

Лит.	Масса	Масштаб
И	см. табл.	

Лист	Листов 1

Лист 4-IV-8Ст3кп ГОСТ 19903-74 ГОСТ 16523-70

госстрой СССР САНТЕХПРОЕКТ г. Москва

Копировал: Логинова Формат: А4

А21Б061.170СБ

Рис. 1

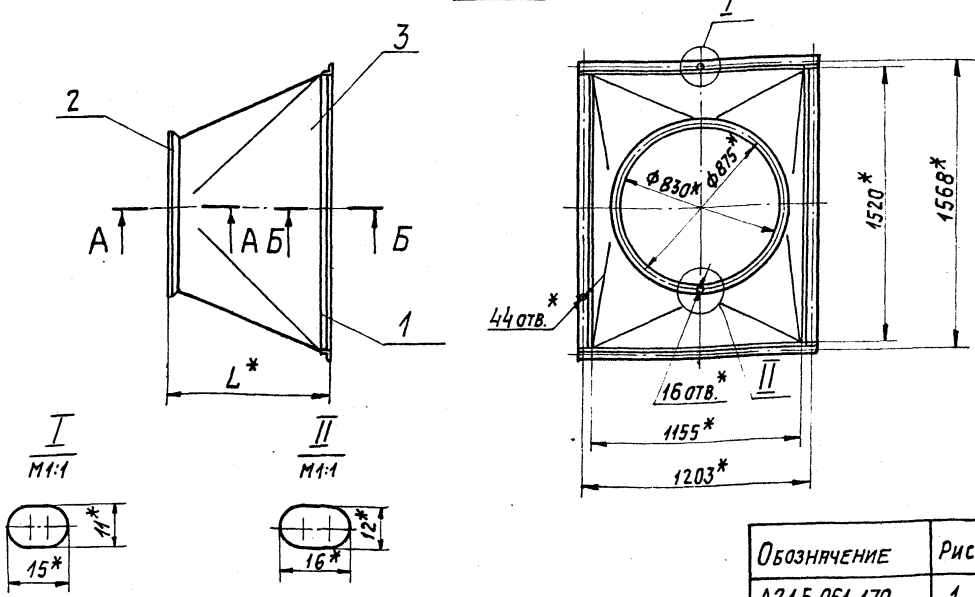

Обозначение	Рис.	L*, мм	Масса, кг
А21Б 061. 170	1	870	74,4
-01	2	900	76,2

Рис. 2

Остальное см. рис.1

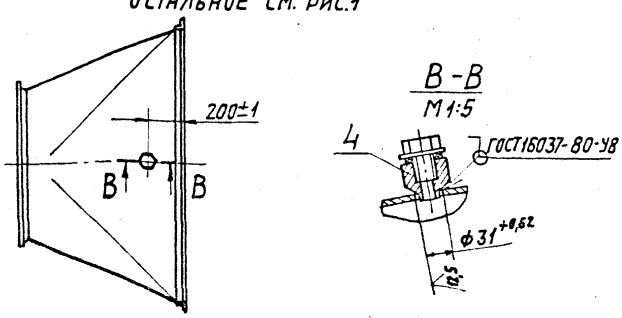

1.* Размеры для справок.
2. Сварные швы по ГОСТ 5264-80, кроме шва, указанного на чертеже.

Инв. N подл. | Подп. и дата | Взам. инв. N | Инв. N дубл. | Подп. и дата

Изм.	Лист	N докум.	Подп.	Дата
Разраб.		Шершакова		
Пров.		Крупник		
Рук. гр.		Крупник		
Гл. спец.		Вайнберг		
Н. контр.		Фрадкин		
Утв.		Спивак		

А21Б061.170СБ

Короб

Лит.	Масса	Масштаб
И	см. табл.	—

Лист	Листов 1

госстрой СССР САНТЕХПРОЕКТ г. Москва

Копировал: Логинова Формат: А3

Т.п. 903-1-250.87 Альбом 4

Формат	Зона	Поз.	Обозначение	Наименование	Кол.	Примечание
				Документация		
А3			А21Б061.180СБ	Сборочный чертеж		
				Сборочные единицы		
А4		1	А21Б061.190	Обечайка с фланцем	2	
А4		2	А21Б061.200	Хомут	2	
				Детали		
А4		3	А21Б061.134	Рукав		
				Стандартные изделия		
		4		Болт М8х25.36 ГОСТ 7798-70	2	
		5		Гайка М8.4 ГОСТ 5915-70	2	

Изм.	Лист	№ докум.	Подп.	Дата
Разраб.		Шершакова		
Пров.		Крупник		
Рук. гр.		Крупник		
Н. контр.		Вайнберг		
Утв.		Спивак		

А21Б061.180

Вставка гибкая

Лит.	Лист	Листов
И		1

Госстрой СССР САНТЕХПРОЕКТ г. Москва

Копировал: Логинова Формат: А4

Взам. инв. № | Инв. № дубл. | Подп. и дата | Инв. № подл.

А21Б061.134

Развертка

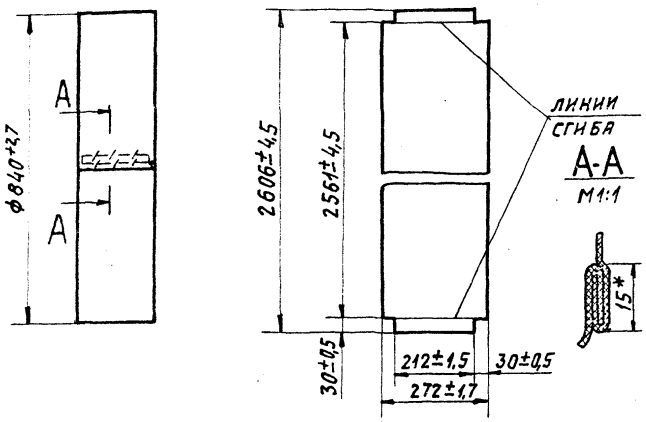

1.* Размер для справок.

2. До разрезки одну сторону стеклоткани промазать клеем ВВНП ТУ 38105929-75 по контуру на ширину 5 мм от края.

3. Рукав сшить запошивным швом нитками БС31,8х1х2 (400)-752 ГОСТ 8325-78

Изм.	Лист	№ докум.	Подп.	Дата
Разраб.		Шершакова		
Пров.		Крупник		
Рук. гр.		Крупник		
Гл. спец.		Вайнберг		
Н. контр.		Фрадкин		
Утв.		Спивак		

А21Б061.134

Рукав

Лит.	Масса	Масштаб
И	0,46	1:10
Лист	Листов 1	

Ткань фильтровальная из стеклянного волокна (СФПА)-9п ГОСТ 10146-74. Стеклон 20

Госстрой СССР САНТЕХПРОЕКТ г. Москва

Копировал: Логинова Формат: А4

Взам. инв. № | Инв. № дубл. | Подп. и дата | Инв. № подл.

А21Б061.180СБ

т.п. 903-1-250.87 Альбом 4

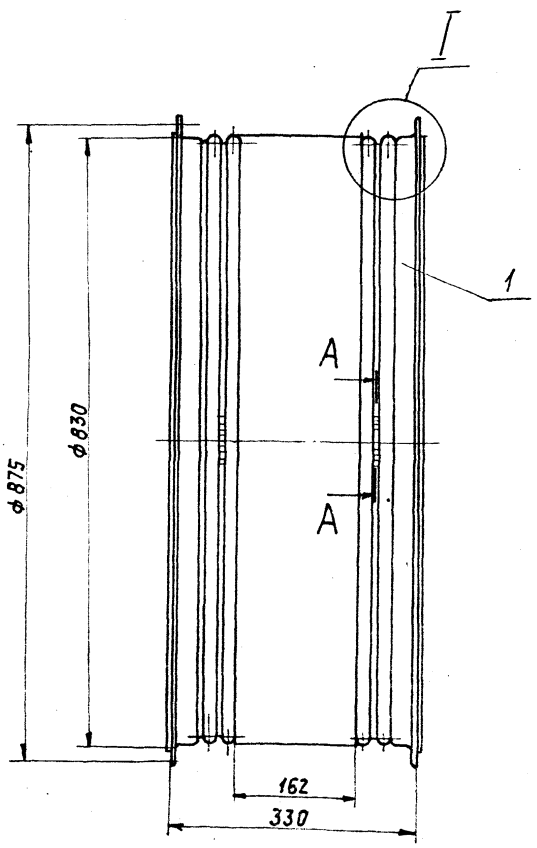

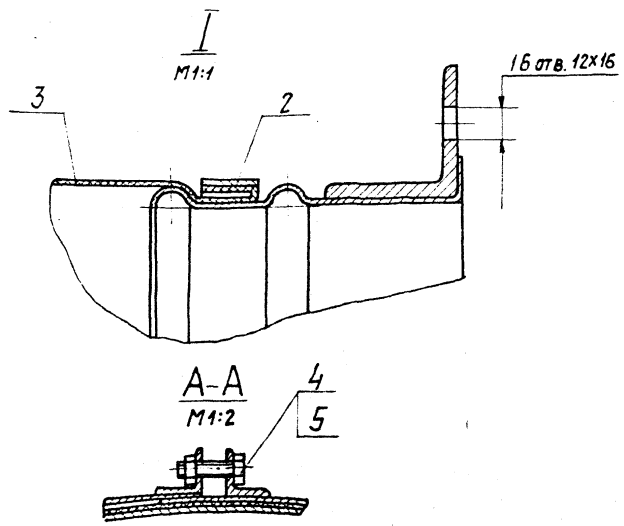

Размеры для справок.

Изм.	Лист	№ докум.	Подп.	Дата
Разраб.		Шершакова		
Пров.		Крупник		
Рук. гр.		Крупник		
Гл. спец.		Вайнберг		
Н. контр.		Фрадкин		
Утв.		Спивак		

А21Б061.180СБ

Вставка гибкая

Лит.	Масса	Масштаб
И	17,5	1:5
Лист	Листов: 1	

Госстрой СССР САНТЕХПРОЕКТ г. Москва

Копировал: Логинова Формат: А3

Взам. инв. № | Инв. № дубл. | Подп. и дата | Инв. № подл.

Формат	Зона	Поз.	Обозначение	Наименование	Кол.	Примечание
				Документация		
А3			А21Б 061. 190 СБ	Сборочный чертеж		
				Детали		
А4		1	А21Б 06. 129	Фланец	1	
А4		2	А21Б 061. 136	Обечайка	1	

Изм.	Лист	№ докум.	Подп.	Дата
Разраб.		Шершаков		
Пров.		Крупник		
Рук. гр.		Крупник		
Н. контр.		Фрядкин		
Утв.		Спивак		

А21Б061. 190

Обечайка с фланцем

Лит. | Масса | Масштаб

Лист | Листов 1

Госстрой СССР
САНТЕХПРОЕКТ
г. Москва

Копировал: Логинова Формат: А4

Инв. № подл. | Подп. и дата | Взам. инв. № | Инв. № дубл. | Подп. и дата

А21Б061.129

(√)

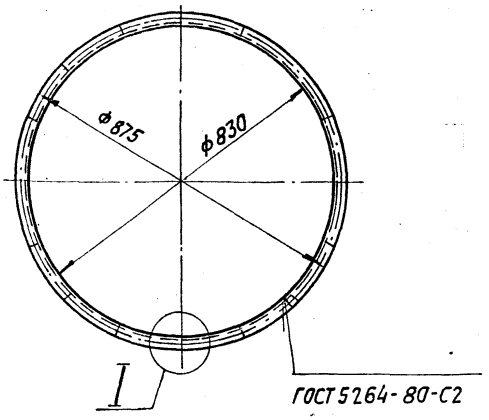

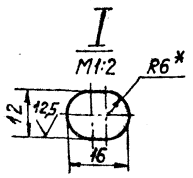

1. * Размер для справок.
2. $H14_1 \pm \frac{t_2}{2}$

Изм.	Лист	№ докум.	Подп.	Дата
Разраб.		Шершаков		
Пров.		Крупник		
Рук. гр.		Крупник		
Гл. спец.		Райнберг		
Н. контр.		Фрядкин		
Утв.		Спивак		

А21Б061.129

Фланец

Уголок 36х36х4-Б-ГОСТ 8509-86 / В Ст3 кп2-Т-ГОСТ 535-79

Лит. | Масса | Масштаб
И | 5,84 | 1:10

Лист | Листов 1

Госстрой СССР
САНТЕХПРОЕКТ
г. Москва

Копировал: Логинова Формат: А4

Инв. № подл. | Подп. и дата | Взам. инв. № | Инв. № дубл. | Подп. и дата

А21Б061.190СБ

Тп 903-1-250.87 Альбом 4

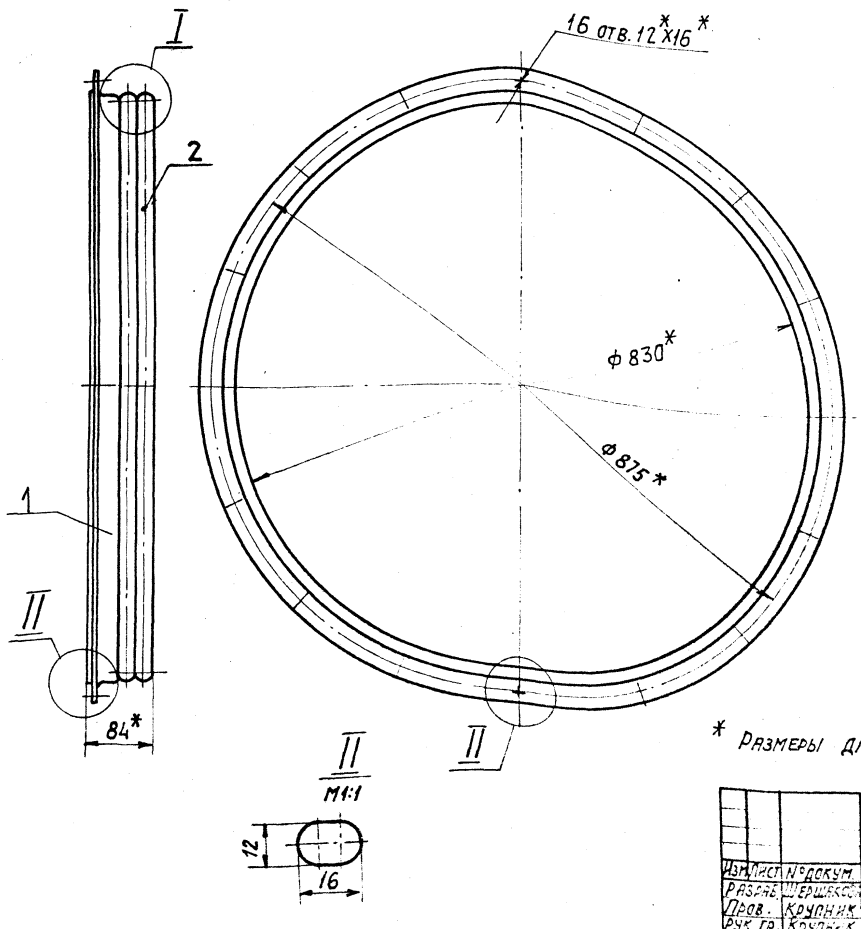

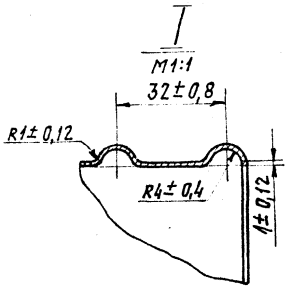

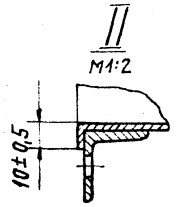

* Размеры для справок.

Изм.	Лист	№ докум.	Подп.	Дата
Разраб.		Шершаков		
Пров.		Крупник		
Рук. гр.		Крупник		
Гл. спец.		Райнберг		
Н. контр.		Фрядкин		
Утв.		Спивак		

А21Б061.190СБ

Обечайка с фланцем

Лит. | Масса | Масштаб
И | 8,0 | 1:5

Лист | Листов 1

Госстрой СССР
САНТЕХПРОЕКТ
г. Москва

Инв. № подл. | Подп. и дата | Взам. инв. № | Инв. № дубл. | Подп. и дата

А215061.096

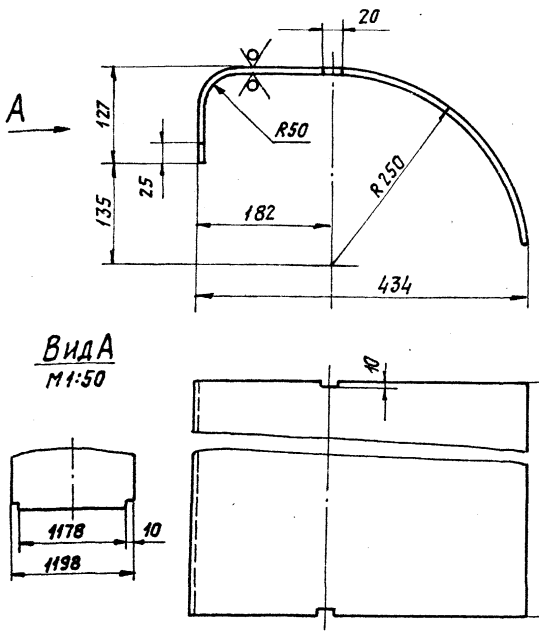

Неуказанные предельные отклонения размеров: $H14; h14; \pm\frac{t_2}{2}$

Изм.	Лист	№ докум.	Подп.	Дата
Разраб.		Шершакова		
Пров.		Крупник		
Рук. гр.		Крупник		
Гл. спец.		Вайнберг		
Н. контр.		Фрадкин		
Утв.		Спивак		

А21Б 061.096

Стенка

Лит.	Масса	Масштаб
И	13	1:5

Лист | Листов 1

Лист 52.0 ГОСТ 19903-74
4-IV-ВСт3кп ГОСТ 16523-70

Госстрой СССР САНТЕХПРОЕКТ г. Москва

Копировал: Логинова Формат А4

Инв. № подл. | Подп. и дата | Взам. инв. № | Инв. № дубл. | Подп. и дата

А215061.138

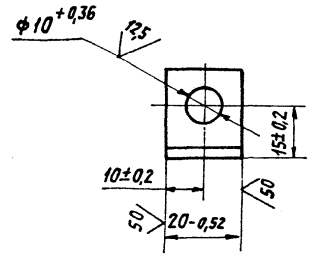

Изм.	Лист	№ докум.	Подп.	Дата
Разраб.		Шершакова		
Пров.		Крупник		
Рук. гр.		Крупник		
Гл. спец.		Вайнберг		
Н. контр.		Фрадкин		
Утв.		Спивак		

А21Б 061.138

Уголок

Лит.	Масса	Масштаб
И	0,03	1:1

Лист | Листов 1

Уголок 25Х25Х3-Б-ГОСТ 8509-86
ВСт3кп2-1-ГОСТ 535-79

Госстрой СССР САНТЕХПРОЕКТ г. Москва

Копировал: Логинова Формат А4

Инв. № подл. | Подп. и дата | Взам. инв. № | Инв. № дубл. | Подп. и дата

Т.П 903-1-260.87 Альбом 4

Формат	Зона	Поз.	Обозначение	Наименование	Кол.	Примечание
				Документация		
А4			А21Б 061. 200СБ	Сборочный чертеж		
				Детали		
А4		1	А21Б. 061. 138	Уголок	2	
Б4		2	А21Б 061. 139	Лента		
				Лента 1,2х20 Ст. 2 ГОСТ 6009-74		
				L = 2645-5,4	1	0,5 кг

Изм.	Лист	№ докум.	Подп.	Дата
Разраб.		Шершакова		
Пров.		Крупник		
Рук. гр.		Крупник		
Н. контр.		Фрадкин		
Утв.		Спивак		

А21Б 061.200

Хомут

Лит.	Лист	Листов
И		1

Госстрой СССР САНТЕХПРОЕКТ г. Москва

Копировал: Логинова Формат А4

Инв. № подл. | Подп. и дата | Взам. инв. № | Инв. № дубл. | Подп. и дата

А215061.200СБ

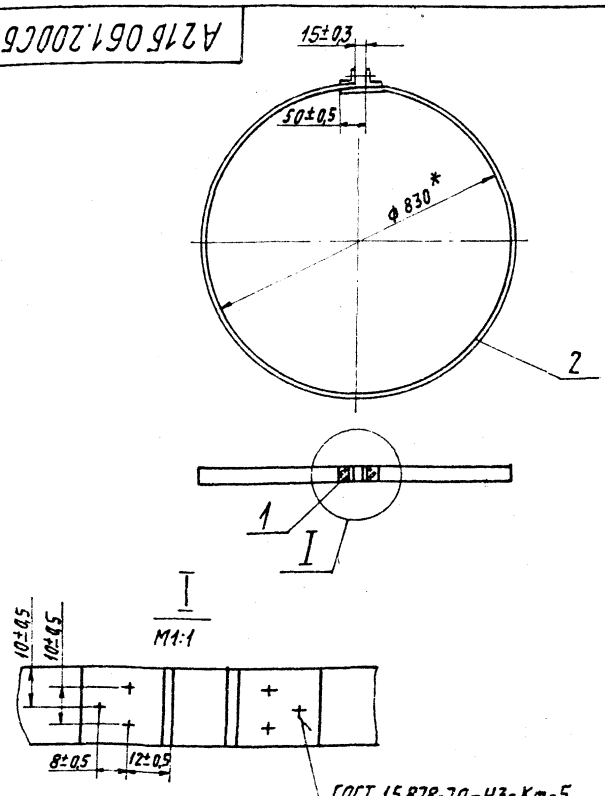

*Размер для справок.

Изм.	Лист	№ докум.	Подп.	Дата
Разраб.		Шершакова		
Пров.		Крупник		
Рук. гр.		Крупник		
Гл. спец.		Вайнберг		
Н. контр.		Фрадкин		
Утв.		Спивак		

А21Б 061.200СБ

Хомут

Лит.	Масса	Масштаб
И	0,5	1:10

Лист | Листов 1

Госстрой СССР САНТЕХПРОЕКТ г. Москва

Копировал: Логинова Формат А4

Инв. № подл. | Подп. и дата | Взам. инв. № | Инв. № дубл. | Подп. и дата

Формат	Зона	Поз.	Обозначение	Наименование	Кол.	Примечание
				Документация		
А3			А21Б 061. 230 СБ	Сборочный чертеж		
				Сборочные единицы		
А4		1	А21Б 061. 240	Рама	1	
				Детали		
Б4		2	А21Б 061. 143	Упор L= 80-0,14		
				Швеллер 30-ГОСТ 8240-72 ВСт3кп2-Т-ГОСТ 535-79	2	2,5 кг
А4		3	А21Б 061. 144	Пластина	5	
				Стандартные изделия		
		4		Болт М12х18.36 ГОСТ 7798-70	10	
		5		Шайба 12.65Г ГОСТ 6402-70	10	
				Прочие изделия		
		6		Виброизолятор Д 045 ТУ 36-1832-75	5	

Инв. N подл. | Подп. и дата | Взам. инв. N | Инв. N дубл. | Подп. и дата

Изм.	Лист	N докум.	Подп.	Дата
Разраб.		Белявская		
Пров.		Крупник		
Рук. гр.		Крупник		
Н. контр.		Фрадкин		
Утв.		Спивак		

А 21Б 061. 230

Виброоснование

Лит.	Масса	Масштаб
Лист	Листов	Листов
	1	

Госстрой СССР САНТЕХПРОЕКТ г. Москва

Копировал: Логинова Формат: А4

А21Б061.144

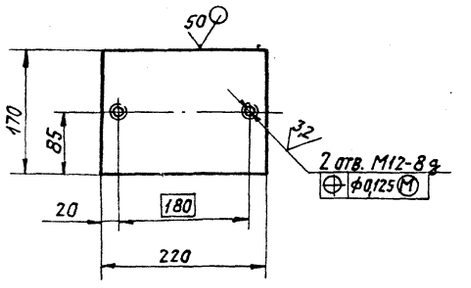

Неуказанные предельные отклонения размеров $h14; \pm \frac{t_2}{2}$.

Инв. N подл. | Подп. и дата | Взам. инв. N | Инв. N дубл. | Подп. и дата

Изм.	Лист	N докум.	Подп.	Дата
Разраб.		Белявская		
Пров.		Крупник		
Рук. груп		Крупник		
Гл. спец.		Баннберг		
Н. контр.		Фрадкин		
Утв.		Спивак		

А 21Б. 061. 144

Пластина

Б 16 ГОСТ 19903-74

Лист ВСт3кп2 ГОСТ 14637-79

Лит.	Масса	Масштаб
И	4,6	1:5
Лист	Листов	1

Госстрой СССР САНТЕХПРОЕКТ г. Москва

Копировал: Логинова Формат: А4

А21Б061.2.30СБ

ТП 903-1-250.87 Альбом 4

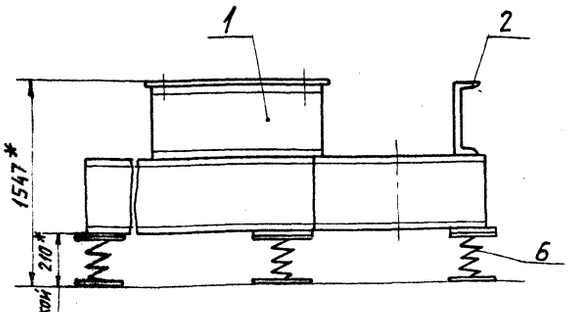

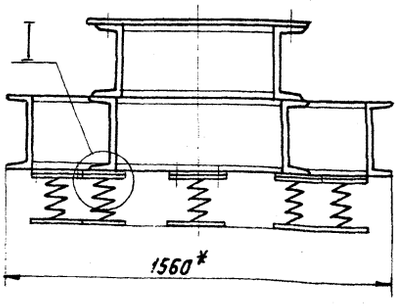

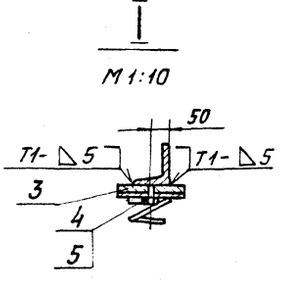

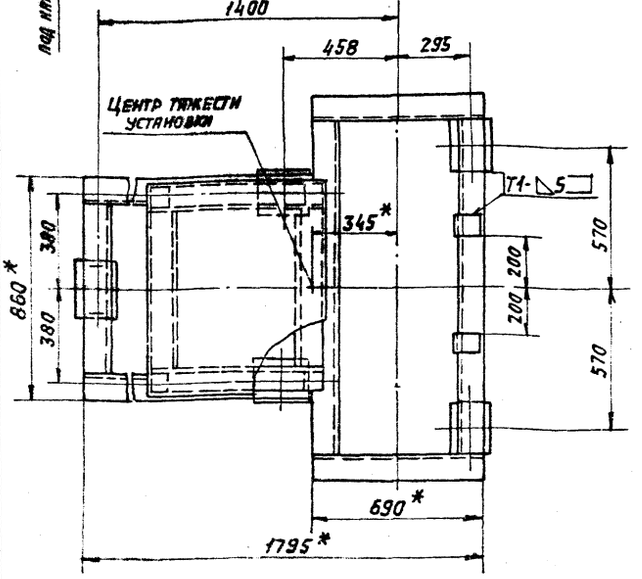

1. * Размеры для справок.
2. $\pm \frac{t_2}{2}$.
3. Сварные швы по ГОСТ 5264-80.
4. Приварку пластин поз. 3 производить после регулировки положения виброизоляторов до получения равномерной нагрузки на них.

Инв. N подл. | Подп. и дата | Взам. инв. N | Инв. N дубл. | Подп. и дата

Изм.	Лист	N докум.	Подп.	Дата
Разраб.		Белявская		
Пров.		Крупник		
Рук. гр.		Крупник		
Гл. спец.		Баннберг		
Н. контр.		Фрадкин		
Утв.		Спивак		

А 21Б 061. 230 СБ

Виброоснование

Лит.	Масса	Масштаб
И	385	1:15
Лист	Листов	1

Госстрой СССР САНТЕХПРОЕКТ г. Москва

Формат	Зона	Поз.	Обозначение	Наименование	Кол.	Примечание
				Документация		
А3			А21Б 061. 240 СБ	Сборочный чертеж		
				Детали		
Б4		1	А21Б 061. 146	Пластина 690-20х850-23 Лист Б5,0 ГОСТ 19903-74 ВСт3кп2 ГОСТ 14637-79	1	23,2 кг
Б4		2	А21Б 061. 147	Швеллер L=690-2,0 Швеллер 30-ГОСТ 8240-72 ВСт3кп2-I-ГОСТ 535-79	2	21,9 кг
Б4		3	А21Б 061. 148	Швеллер L=1360-3,1 Швеллер 30-ГОСТ 8240-72 ВСт3кп2-I-ГОСТ 535-79	2	43,2 кг
Б4		4	А21Б 061. 149	Швеллер L=640-2,0 Швеллер 30-ГОСТ 8240-72 ВСт3кп2-I-ГОСТ 535-79	2	20,3 кг
Б4		5	А21Б 061. 151	Швеллер L=680-2,0 Швеллер 30-ГОСТ 8240-72 ВСт3кп2-I-ГОСТ 535-79	2	21,6 кг
А4		6	А21Б 061. 152	Швеллер	2	
Б4		7	А21Б 061. 153	Швеллер L=660-2,0 Швеллер 30-ГОСТ 8240-72 ВСт3кп2-I-ГОСТ 535-79	1	21,0 кг

Инв.№ подл. | Подп. и дата | Взам. инв.№ | Инв.№ дубл. | Подп. и дата

Изм.	Лист	№ докум.	Подп.	Дата
Разраб.		Белявская		
Пров.		Крупник		
Рук. гр.		Крупник		
Н. контр.		Фрадкин		
Утв.		Спивак		

А21Б061.240

Рама

Лит.	Лист	Листов
И		1

Госстрой СССР САНТЕХПРОЕКТ г. Москва

Копировал: Логинова Формат А4

А21Б061.152

50 V(V)

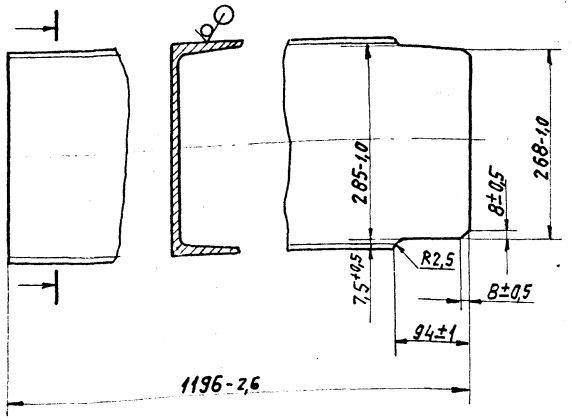

Изм.	Лист	№ докум.	Подп.	Дата
Разраб.		Белявская		
Пров.		Крупник		
Рук. гр.		Крупник		
Гл. спец.		Вайнберг		
Н. контр.		Фрадкин		
Утв.		Спивак		

А21Б061.152

Швеллер

30-ГОСТ 8240-72 Швеллер ВСт3кп2-I-ГОСТ 535-79

Лит.	Масса	Масштаб
И	38,0	1:5
Лист	Листов 1	

Госстрой СССР САНТЕХПРОЕКТ г. Москва

Копировал: Логинова Формат А4

А21Б061.240СБ

Т.П. 903-1-250.87 Альбом 4

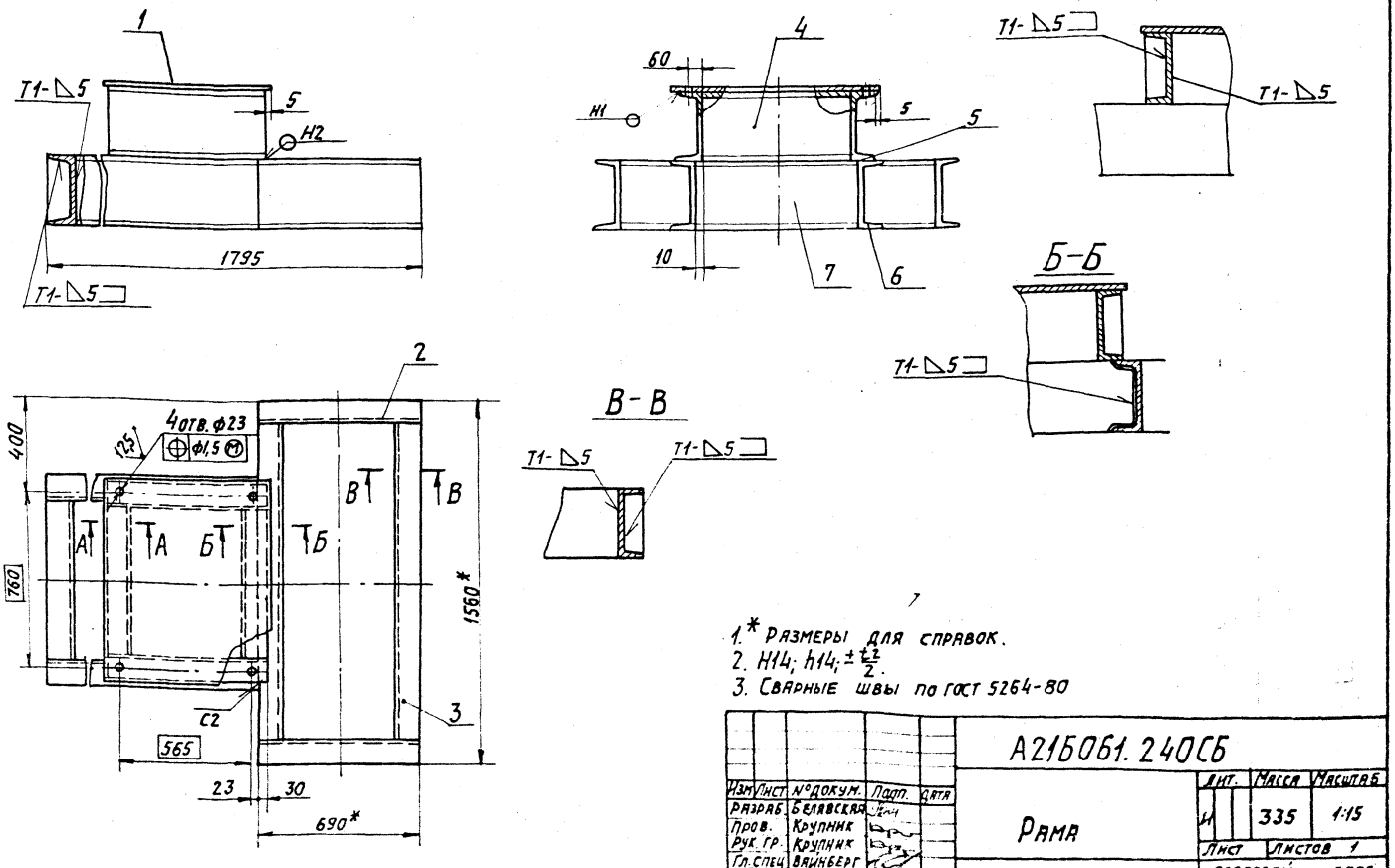

1.* Размеры для справок.
2. $H14; h14; \pm\frac{t^2}{2}$.
3. Сварные швы по ГОСТ 5264-80

Изм.	Лист	№ докум.	Подп.	Дата
Разраб.		Белявская		
Пров.		Крупник		
Рук. гр.		Крупник		
Гл. спец.		Вайнберг		
Н. контр.		Фрадкин		
Утв.		Спивак		

А21Б061.240СБ

Рама

Лит.	Масса	Масштаб
И	335	1:15
Лист	Листов 1	

Госстрой СССР САНТЕХПРОЕКТ г. Москва

Копировал: Логинова 22639-05 Формат А3

Формат	Зона	Поз.	Обозначение	Наименование	Кол.	Примечание
				Документация		
А3			А21Б060.250 СБ	Сборочный чертеж		
				Детали		
Б4		1	А21Б061.156	Стенка		
				Лист Б3,0 ГОСТ 19903-74 4-IV В Ст3кп ГОСТ 16523-70	2	16,0 кг
Б4		2	А21Б061.157	Уголок; L=808-2,3		
				Уголок 50х50х5-Б-ГОСТ 8509-86 В Ст3кп2-I-ГОСТ 535-79	4	3,05 кг
Б4		3	А21Б061.158	Уголок; L=706-2		
				Уголок 50х50х5-Б-ГОСТ 8509-86 В Ст3кп2-I-ГОСТ 535-79	2	2,67 кг
Б4		4	А21Б061.159	Стенка		
				Лист 63,0 ГОСТ 19903-74 4-IV В Ст3кп ГОСТ 16523-70	1	18,9 кг
А4		5	А21Б061.161	Стенка	1	
Б4		6	А21Б061.162	Уголок; L=908-2,3		
				Уголок 50х50х5-Б-ГОСТ 8509-86 В Ст3кп2-I-ГОСТ 535-79	2	3,42 кг

Инв. № подл. | Подп. и дата | Взам. инв. № | Инв. № дубл. | Подп. и дата

Изм	Лист	№ докум.	Подп.	Дата
Разраб.		Шершакова		
Пров.		Крупник		
Рук. гр.		Крупник		
Н. контр.		Фрадкин		
Утв.		Спивак		

А21Б061.250

Короб

Лит.	Лист	Листов
И		1

Госстрой СССР САНТЕХПРОЕКТ г. Москва

Копировал: Логинова Формат: А4

А21Б061.161

50 √(√)

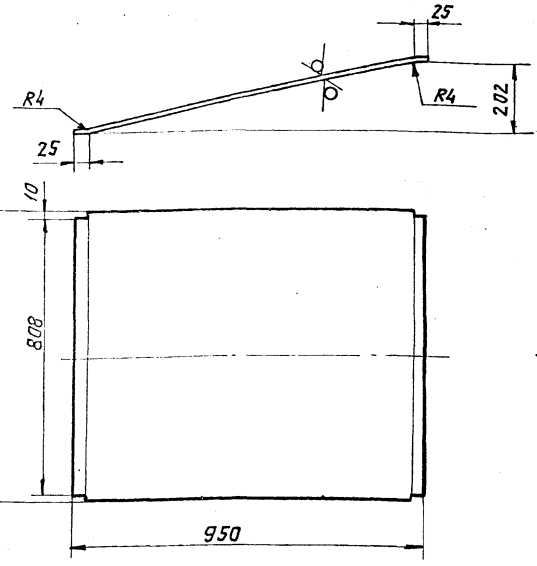

Неуказанные предельные отклонения размеров $h14$; $\pm \frac{t_2}{2}$.

Инв. № подл. | Подп. и дата | Взам. инв. № | Инв. № дубл. | Подп. и дата

Изм	Лист	№ докум.	Подп.	Дата
Разраб.		Шершакова		
Пров.		Крупник		
Рук. гр.		Крупник		
Гл. спец.		Вайнберг		
Н. контр.		Фрадкин		
Утв.		Спивак		

А21Б061.161

Стенка

Лит.	Масса	Масшт.
И	19,9	1:10

Лист | Листов 1

Лист Б3,0 ГОСТ 19903-74 4-IV В Ст3кп ГОСТ 16523-70

Госстрой СССР САНТЕХПРОЕКТ г. Москва

Копировал: Логинова Формат: А4

А21Б061.250СБ

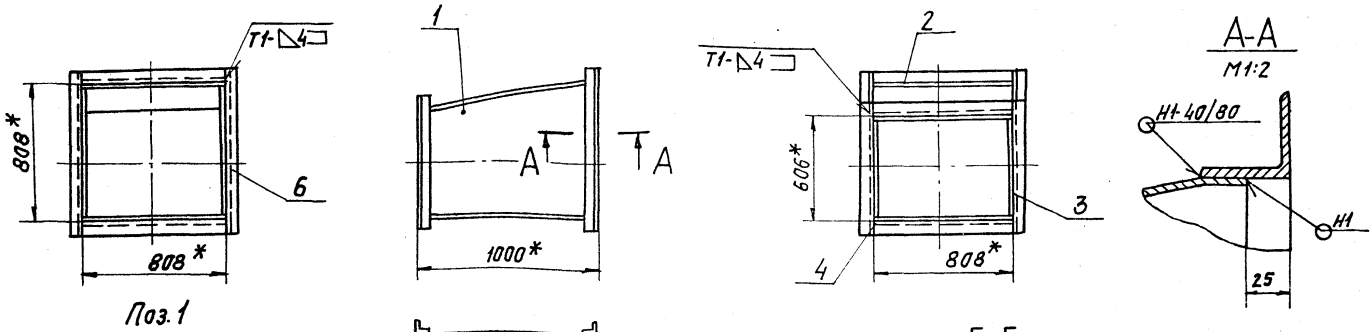

Поз. 1

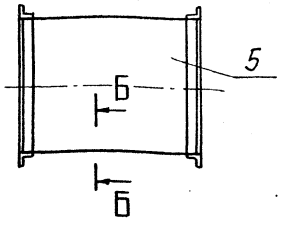

Б-Б
М1:2

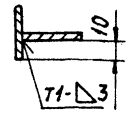

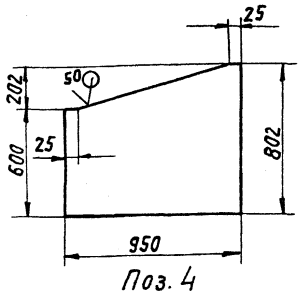

Поз. 4

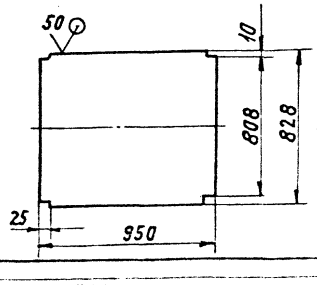

1. * Размеры для справок.
2. $\pm \frac{t_2}{2}$.
3. Сварные швы по ГОСТ 5264-80

Инв. № подл. | Подп. и дата | Взам. инв. № | Инв. № дубл. | Подп. и дата

Изм	Лист	№ докум.	Подп.	Дата
Разраб.		Шершакова		
Пров.		Крупник		
Рук. гр.		Крупник		
Гл. спец.		Вайнберг		
Н. контр.		Фрадкин		
Утв.		Спивак		

А21Б061.250СБ

Короб

Лит.	Масса	Масштаб
И	95,2	1:20

Лист | Листов 1

Госстрой СССР САНТЕХПРОЕКТ г. Москва

Копировал: Логинова 22699-05 31 Формат: А3

Т.П 903-1-250.87 Альбом 4

Формат	Зона	Поз.	Обозначение	Наименование	Кол.	Примечание
				Документация		
А3			А21Б061.260 СБ	Сборочный чертеж		
				Переменные данные для исполнений		
				А21Б061.260		
				Детали		
Б4		1	А21Б061.165	Уголок; L=908-2,3		
				Уголок 50х50х5-Б ГОСТ 8509-86 Вст3кп2-Т ГОСТ 535-79	4	3,42 кг
Б4		2	А21Б061.166	Ребро; L=888-2,3		
				Полоса 5х50-Б ГОСТ 103-76 Вст3кп2-Т ГОСТ 535-79	4	1,74 кг
Б4		3	А21Б061.167	Уголок; L=808-2,3		
				Уголок 50х50х5-Б ГОСТ 8509-86 Вст3кп2-Т ГОСТ 535-79	4	3,05 кг
А4		4	А21Б061.168	Стенка	1	
		5	-01	Стенка	1	
А4		6	А21Б061.169	Стенка	2	
Б4		7	А21Б061.166	Ребро; L=888-2,3		
				Полоса 5х50-Б ГОСТ 8509-72 Вст3кп2-Т ГОСТ 535-79	4	1,74 кг
Б4		8	А21Б061.171	Ребро; L=710-2		
				Полоса 5х50-Б ГОСТ 103-76 Вст3кп2-Т ГОСТ 535-79	2	1,4 кг

Инв.№подл. | Подп. и дата | Взам.инв.№ | Инв.№дубл. | Подп. и дата

Изм.	Лист	№ докум.	Подп.	Дата
Разраб.		Шершакова		
Пров.		Крупник		
Рук. гр.		Крупник		
Н. контр.		Фрадкин		
Утв.		Спивак		

А21Б061.260

Короб

Лит.	Лист	Листов
И	1	2

Госстрой СССР САНТЕХПРОЕКТ г. Москва

Копировал: Логинова Формат: А4

Формат	Зона	Поз.	Обозначение	Наименование	Кол.	Примечание
				А21Б061.260-01		
				Детали		
Б4		1	А21Б061.172	Уголок; L=706-1		
				Уголок 50х50х5-Б ГОСТ 8509-86 Вст3кп2-Т ГОСТ 535-79	4	2,66 кг
Б4		2	А21Б061.173	Ребро; L=1076-2,6		
				Полоса 5х50-Б ГОСТ 103-76 Вст3кп2-Т ГОСТ 535-79	4	2,1 кг
Б4		3	А21Б061.174	Уголок; L=996-2,3		
				Уголок 50х50х5-Б ГОСТ 8509-86 Вст3кп2-Т ГОСТ 535-79	4	3,77 кг
А3		4	А21Б061.168-02	Стенка	1	
		5	-03	Стенка	1	
А4		6	А21Б061.169-01	Стенка	2	
Б4		7	А21Б061.175	Ребро; L=686-1		
				Полоса 5х50-Б ГОСТ 103-76 Вст3кп2-Т ГОСТ 535-79	6	1,35 кг

Инв.№подл. | Подп. и дата | Взам.инв.№ | Инв.№дубл. | Подп. и дата

Изм.	Лист	№ докум.	Подп.	Дата

А21Б061.260

Лист 2

Копировал: Логинова Формат: А4

А21Б061.260СБ

Альбом 4

Т.П 903-1-250.87

Рис.1

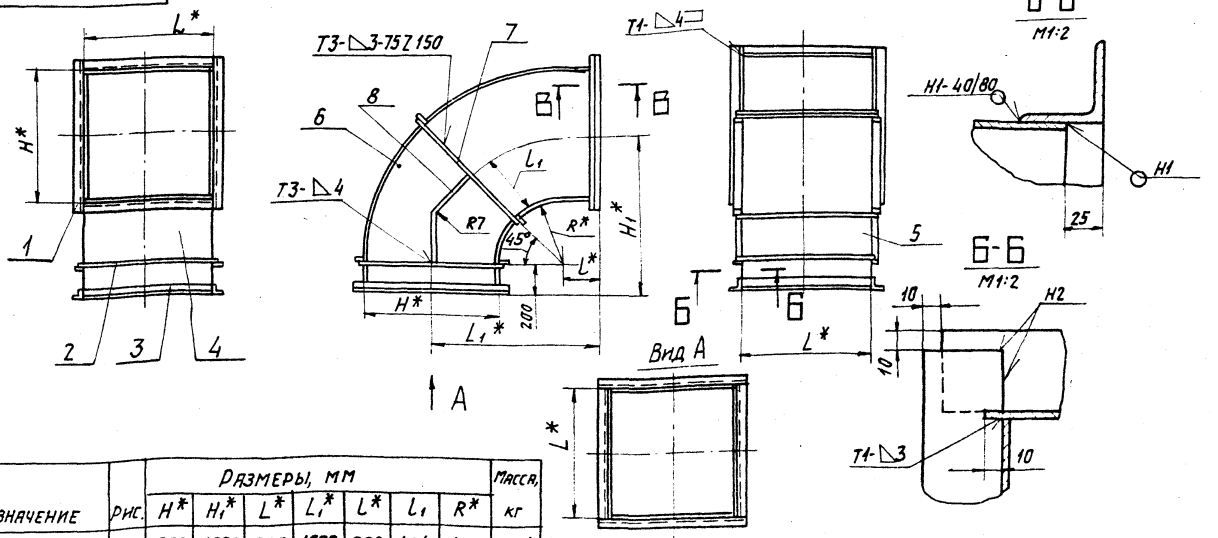

Обозначение	Рис.	Размеры, мм H*	H1*	L*	L1*	l*	l1	R*	Масса, кг
А21Б061.260	1	808	1000	808	1000	200	404	400	125,4
-01	2	606	800	996	2300	600	303	303	287,9

1. * Размеры для справок.
2. $\pm \frac{t_2}{2}$.
3. Сварные швы по ГОСТ 5264-80

Вид А

Рис.2 Остальное см. рис.1

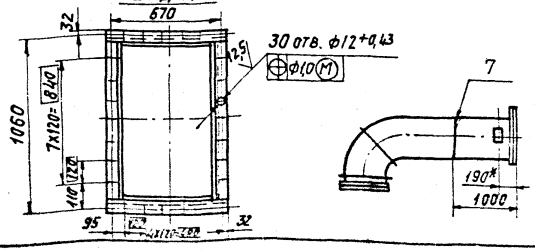

Изм.	Лист	№ докум.	Подп.	Дата
Разраб.		Шершакова		
Пров.		Крупник		
Рук. гр.		Крупник		
Гл. спец.		Зайнеберг		
Н. контр.		Фрадкин		
Утв.		Спивак		

А21Б061.260СБ

Короб

Лит.	Масса	Масштаб
И	См. табл.	-

Лист Листов 1

Госстрой СССР САНТЕХПРОЕКТ г. Москва

Копировал: Логинова 22693-05 32 Формат А3

А21Б061.168

50 (√)

Рис.1

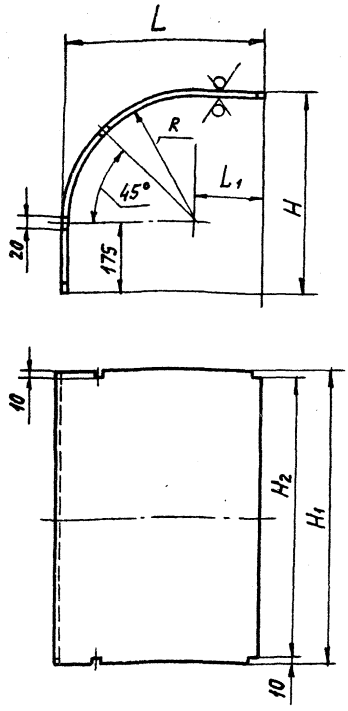

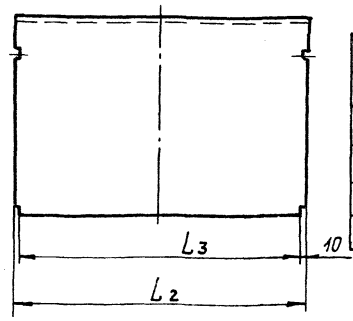

Обозначение	Размеры, мм								Масса, кг
	H	H_1	H_2	L	L_1	L_2	L_3	R	
А21Б061.168	574	828	808	574	175	828	808	400	19,4
—01	1379			1379				1205	37,6
—02	475	1016	996	1975	1675	1016	996	300	39,62
—03	1078			2573				903	63,04

Обозначение	Рис.
А21Б061.168	
—01	1
—02	2
—03	

Рис. 2

Остальное см. рис.1

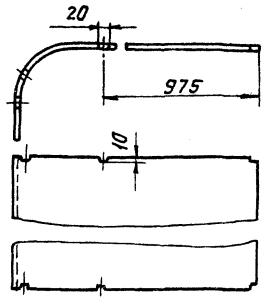

Неуказанные предельные отклонения размеров $H14$; $h14$; $\pm\frac{t_2}{2}$.

Изм	Лист	№ докум.	Подп.	Дата
Разраб.		Шершакова		
Пров.		Крупник		
Рук. гр.		Крупник		
Гл. спец.		Вайнберг		
Н. контр.		Фрадкин		
Утв.		Спивак		

А21Б061.168

Стенка

Лит.	Масса	Масштаб
И	см. табл.	-

Лист | Листов

Лист Б3,0 ГОСТ 19903-74 / 4-IV ВСт3кп ГОСТ 16523-70

Госстрой СССР САНТЕХПРОЕКТ г. Москва

Копировал: Логинова Формат: А3

Инв. № подл. | Подп. и дата | Взам. инв. № | Инв. № дубл. | Подп. и дата

А21Б061.169

(√)

Рис.1

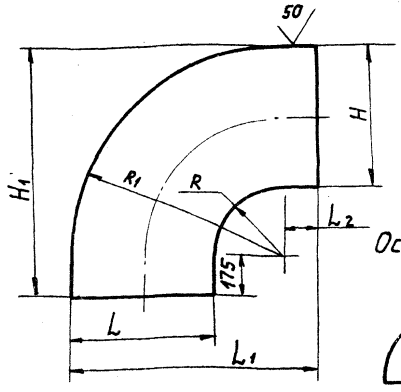

Рис. 2

Остальное см. рис.1

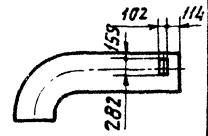

Обозначение	Размеры, мм							Масса, кг
	H	H_1	L	L_1	L_2	R	R_1	
А21Б061.169	802	1376	802	1376	175	400	1202	25,8
—01	600	1075	600	2575	1675	300	900	71,5

Обозначение	Рис.
А21Б061.169	1
—01	2

Неуказанные предельные отклонения размеров $h14$; $\pm\frac{t_2}{2}$.

А21Б061.169

Стенка

Лит.	Масса	Масштаб
И	см. табл.	—

Лист | Листов 1

Лист Б3,0 ГОСТ 19903-74 / 4-IV ВСт3кп ГОСТ 16523-70

Госстрой СССР САНТЕХПРОЕКТ г. Москва

Копировал: Логинова Формат: А4

Инв. № подл. | Подп. и дата | Взам. инв. № | Инв. № дубл. | Подп. и дата

А21Б061.295

(√)

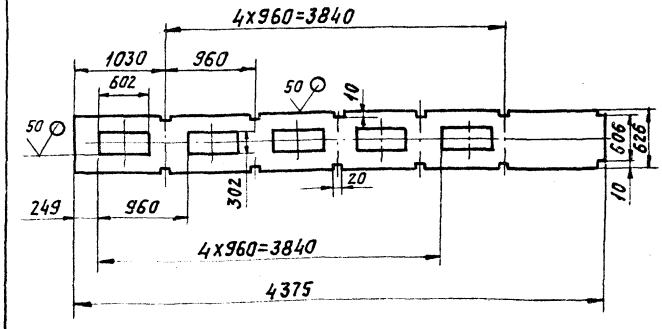

Неуказанные предельные отклонения размеров $H14$; $h14$; $\pm\frac{t_2}{2}$.

А21Б.061.295

Стенка

Лит.	Масса	Масштаб
И	68,5	1:40

Лист | Листов 1

Лист Б3,0 ГОСТ 19903-74 / 4-IV ВСт3кп ГОСТ 16523-70

Госстрой СССР САНТЕХПРОЕКТ г. Москва

Копировал: Логинова 27639-05 33 Формат: А4

Инв. № подл. | Подп. и дата | Взам. инв. № | Инв. № дубл. | Подп. и дата

т.п. 903-1-250.87 Альбом 4

Формат	Зона	Поз.	Обозначение	Наименование	Кол.	Примечание
				Документация		
А3			А216 061. 270 СБ	Сборочный чертеж		
				Детали		
Б4		1	А216 061. 173	Уголок L = 808 - 2,3		
				Уголок 50Х50Х5-Б-ГОСТ 8509-86 / ВСт3кп2-Т-ГОСТ 535-79	4	3,1 кг
Б4		2	А216 061. 174	Уголок L = 1096 - 2,6		
				Уголок 50Х50Х5-Б ГОСТ 8509-86 / ВСт3кп2-Т-ГОСТ 535-79	2	4,1 кг
Б4		3	А216 061. 175	Уголок L = 908 - 2,3		
				Уголок 50Х50Х5-Б-ГОСТ 8509-86 / ВСт3кп2-Т-ГОСТ 535-79	2	3,4 кг
А4		4	А216 061. 176	Стенка	1	
А4		5	А216 061. 177	Стенка	1	
Б4		6	А216 061. 178	Стенка		
				Лист Б-3,0 ГОСТ 19903-74 / 4-IV-ВСт3кп ГОСТ 16523-70	2	24,0 кг
Б4		7	А216 061. 179	Ребро L = 1020 - 2,6		
				Полоса 5Х50-Б-ГОСТ 103-76 / ВСт3кп2-Т-ГОСТ 535-79	2	2,0 кг
Б4		8	А216 061. 181	Ребро L = 888 - 2,3		
				Полоса 5Х50-Б-ГОСТ 103-76 / ВСт3кп2-Т-ГОСТ 535-79	2	1,7 кг

Инв. № подл. | Подп. и дата | Взам. инв. № | Инв. № дубл. | Подп. и дата

Изм.	Лист	№ докум.	Подп.	Дата	А216 061. 270			
Разраб.		Белявская			Короб	Лит.	Лист	Листов
Пров.		Крупник				И		1
Рук. гр.		Крупник				Госстрой СССР САНТЕХПРОЕКТ г. Москва		
Н. контр.		Фрадкин						
Утв.		Спивак						

Копировал: Логинова — Формат: А4

А216 061.176

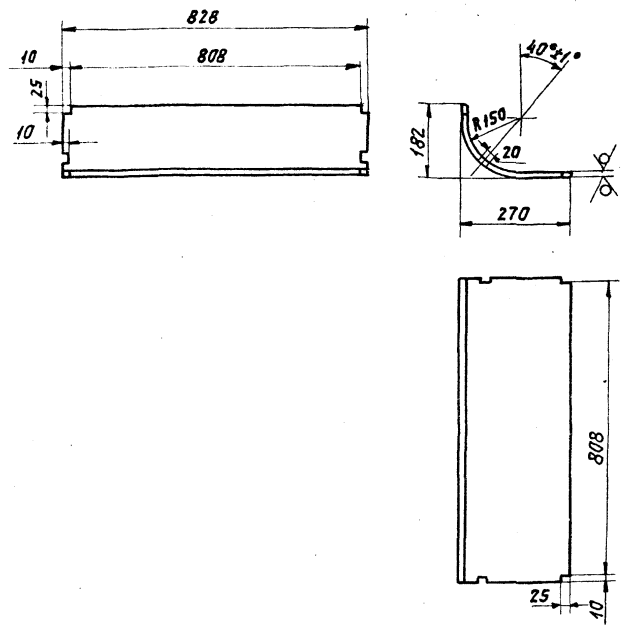

Неуказанные предельные отклонения размеров $H14; h14; \pm \frac{t_2}{2}$.

Изм.	Лист	№ докум.	Подп.	Дата	А216 061. 176			
Разраб.		Белявская			Стенка	Лит.	Масса	Масшт.
Пров.		Крупник				И	7,4	1:10
Рук. гр.		Крупник				Лист Б3,0 ГОСТ 19903-74 / 4-IV-ВСт3кп ГОСТ 16523-70	Лист	Листов 1
Гл. спец.		Вайнберг					Госстрой СССР САНТЕХПРОЕКТ г. Москва	
Н. контр.		Грановский						
Утв.		Спивак						

Копировал: Логинова — Формат: А4

ТП 903-1-250.87 Альбом 4

А216 061.270 СБ

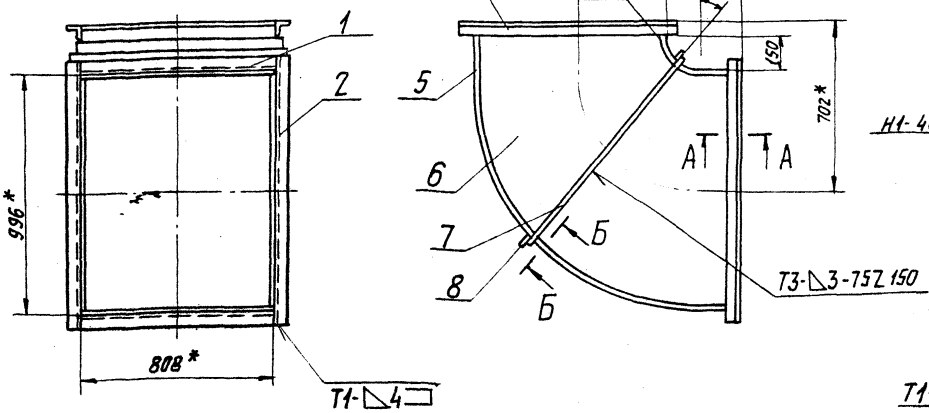

А-А
М1:2

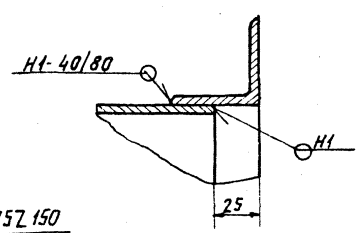

Б-Б повернуто
М1:2

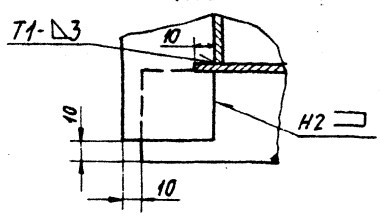

Поз. 6
М 1:20

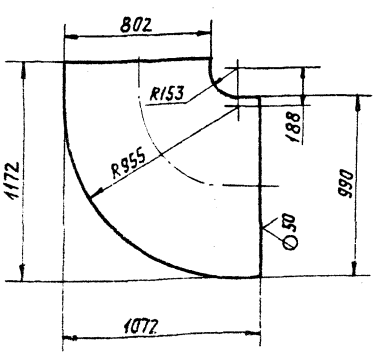

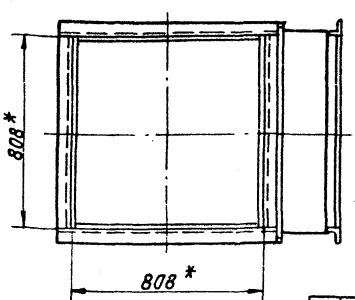

1.*Размеры для справок.
2. $h14; \pm \frac{t_2}{2}$.
3. Сварные швы по ГОСТ 5264-80.

Изм.	Лист	№ докум.	Подп.	Дата	А216 061. 270 СБ			
Разраб.		Белявская			Короб	Лит.	Масса	Масшт.
Пров.		Крупник				И	125	1:15
Рук. гр.		Крупник				Лист	Листов 1	
Гл. спец.		Вайнберг				Госстрой СССР САНТЕХПРОЕКТ г. Москва		
Н. контр.		Фрадкин						
Утв.		Спивак						

Копировал: Логинова 22699-05 34 Формат: А3

Формат	Зона	Поз.	Обозначение	Наименование	Кол.	Примечание
				Документация		
А3			А21Б 061. 280 СБ	Сборочный чертеж		
				Детали		
Б4		1	А21Б 061. 184	Уголок L=706-2		
				Уголок 50х50х5-Б-ГОСТ8509-86 / ВСт3кп2-I ГОСТ535-79	2	2,7 кг
Б4		2	А21Б061. 185	Ребро L=686-2		
				Полоса 5х50-Б-ГОСТ 103-76 / ВСт3кп2-I ГОСТ535-79	2	1,4 кг
А4		3	А21Б 061. 186	Стенка	1	
		4	-01	Стенка	1	
Б4		5	А21Б 061. 187	Стенка		
				Лист 63,0 ГОСТ19903-74 / 4-IV-ВСт3кп ГОСТ16523-70	2	26,9 кг
Б4		6	А21Б 061. 188	Ребро L=1005-2,6		
				Полоса 5х50-Б-ГОСТ103-76 / ВСт3кп2-I-ГОСТ535-79	2	2,0 кг
Б4		7	А21Б 061. 189	Ребро L=510-1,75		
				Полоса 5х50-Б-ГОСТ103-76 / ВСт3кп2-I-ГОСТ535-79	6	1,0 кг
Б4		8	А21Б 061. 191	Уголок L=808-2,3		
				Уголок 50х50х5-Б-ГОСТ8509-86 / ВСт3кп2-I-ГОСТ535-79	2	3,0 кг
				Прочие изделия		
		9		Установка бобышки 10 ЗК4-1-75	1	

Изм	Лист	№докум.	Подп.	Дата
Разраб.		Шершакова		
Пров.		Крупник		
Рук. гр.		Крупник		
Н. контр.		Фрадкин		
Утв.		Спивак		

А21Б 061. 280

Короб

Лит.	Лист	Листов
И		1

Госстрой СССР САНТЕХПРОЕКТ г. Москва

Копировал: Логинова Формат: А4

Инв. № подл. | Подп. и дата | Взам. инв. № | Инв. № дубл. | Подп. и дата

А21Б061.186

50 √(√)

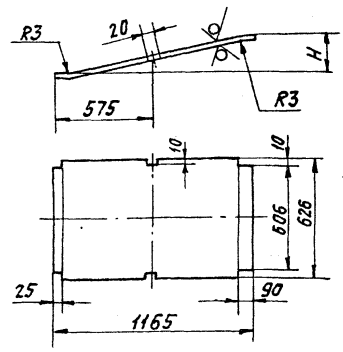

Обозначение	H, мм	Масса, кг
А21Б081. 186	354	17,70
-01	196	17,42

Неуказанные предельные отклонения размеров $H14; h14; \pm\frac{t_2}{2}$.

Изм	Лист	№докум.	Подп.	Дата
Разраб.		Шершакова		
Пров.		Крупник		
Рук. гр.		Крупник		
Гл. спец.		Вайнберг		
Н. контр.		Фрадкин		
Утв.		Спивак		

А21Б 061.186

Стенка

Лит.	Масса	Масштаб
И	см. табл.	—

Лист | Листов 1

Лист 63,0 ГОСТ19903-74 / 4-IV ВСт3кп ГОСТ16523-70

Госстрой СССР САНТЕХПРОЕКТ г. Москва

Копировал: Логинова Формат: А4

Инв. № подл. | Подп. и дата | Взам. инв. № | Инв. № дубл. | Подп. и дата

А21Б061.000СБ

Т.п. 903-1-250.87 Альбом 4

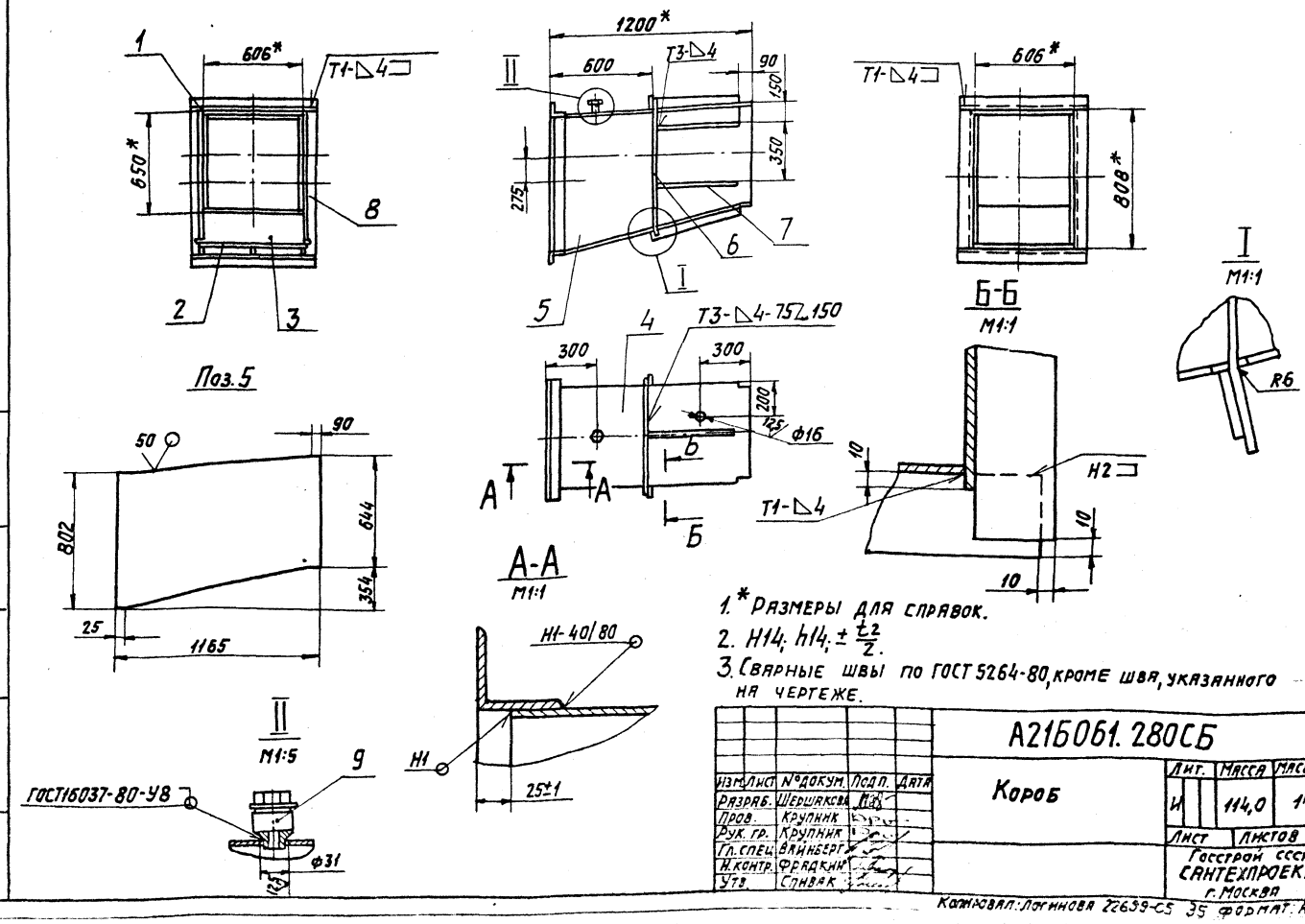

1.* Размеры для справок.
2. $H14; h14; \pm\frac{t_2}{2}$.
3. Сварные швы по ГОСТ 5264-80, кроме шва, указанного на чертеже.

Изм	Лист	№докум.	Подп.	Дата
Разраб.		Шершакова		
Пров.		Крупник		
Рук. гр.		Крупник		
Гл. спец.		Вайнберг		
Н. контр.		Фрадкин		
Утв.		Спивак		

А21Б061. 280СБ

Короб

Лит.	Масса	Масштаб
И	114,0	1:20

Лист | Листов 1

Госстрой СССР САНТЕХПРОЕКТ г. Москва

Копировал: Логинова 22639-С5 35 Формат: А3

Инв. № подл. | Подп. и дата | Взам. инв. № | Инв. № дубл. | Подп. и дата

Формат	Зона	Поз.	Обозначение	Наименование	Кол.	Примечание
				Документация		
А3			А21Б 061. 290 СБ	Сборочный чертеж		
				Детали		
Б4		1	А21Б 061. 194	Стойка L = 240-1,15		
				Швеллер 10-ГОСТ 8240-72		
				Вст3кп2-I-ГОСТ 535-79	4	2,1 кг
Б4		2	А21Б061. 195	Швеллер L = 742-2,0		
				Швеллер 10-ГОСТ 8240-72		
				Вст3кп2-I-ГОСТ 535-79	2	6,4 кг
Б4		3	А21Б 061. 196	Швеллер L = 900-2,3		
				Швеллер 10-ГОСТ 8240-72		
				Вст3кп2-ГОСТ 535-79	2	7,7 кг
Б4		4	А21Б 061. 197	Швеллер L = 650-0,8		
				Швеллер 10-ГОСТ 8240-72		
				Вст3кп2-ГОСТ 535-79	2	5,6 кг

Инв.№ подл. | Подп. и дата | Взам. инв.№ | Инв.№ дубл. | Подп. и дата

Изм.	Лист	№ докум.	Подп.	Дата
Разраб.		Белявская		
Пров.		Крупник		
Рук. гр.		Крупник		
Н. контр.		Фрадкин		
Утв.		Спивак		

А21Б061.290

Опора

Лит.	Лист	Листов
И		1

Госстрой СССР САНТЕХПРОЕКТ г. Москва

Копировал: Логинова Формат А4

А21Б061.241

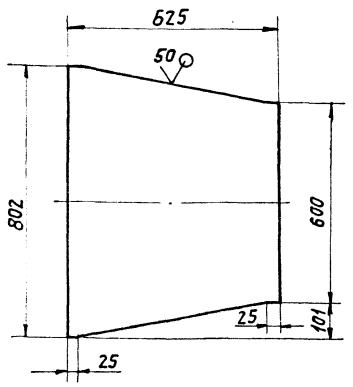

Неуказанные предельные отклонения размеров: $h14; \pm \frac{t_2}{2}$.

Изм.	Лист	№ докум.	Подп.	Дата
Разраб.		Белявская		
Пров.		Крупник		
Рук. груп.		Крупник		
Гл. спец.		Вайнберг		
Н. контр.		Фрадкин		
Утв.		Спивак		

А21Б.061.241

Стенка

Лит.	Масса	Масшт.
И	10,3	1:10

Лист 5 3.0 ГОСТ 19903-74
4-IV-Вст3кп ГОСТ 16523-70

Лист | Листов 1

Госстрой СССР САНТЕХПРОЕКТ г. Москва

Копировал: Логинова Формат А4

А21Б061.290СБ

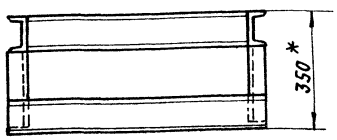

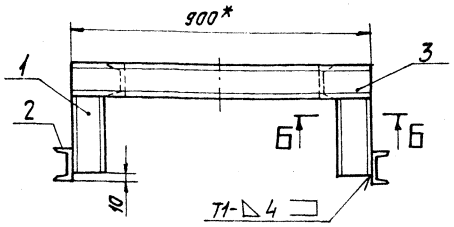

Б-Б
М1:5

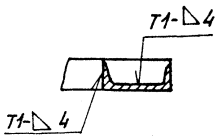

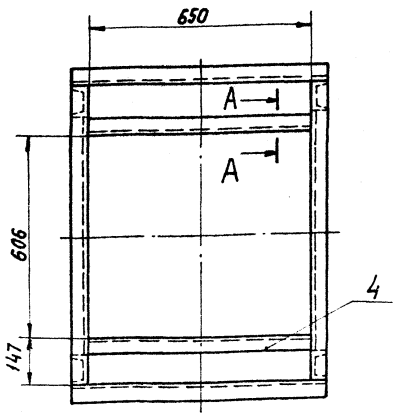

А-А
М1:5

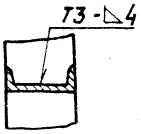

1. * Размеры для справок.
2. $H14; \pm \frac{t_2}{2}$.
3. Сварные швы по ГОСТ 5264-80

Т.п. 903-1-260.87 Альбом 4

Инв.№ подл. | Подп. и дата | Взам. инв.№ | Инв.№ дубл. | Подп. и дата

Изм.	Лист	№ докум.	Подп.	Дата
Разраб.		Белявская		
Пров.		Крупник		
Рук. гр.		Крупник		
Гл. спец.		Вайнберг		
Н. контр.		Фрадкин		
Утв.		Спивак		

А21Б061.290СБ

Опора

Лит.	Масса	Масштаб
И	43,6	1:10

Лист | Листов 1

Госстрой СССР САНТЕХПРОЕКТ г. Москва

Формат	Зона	Поз.	Обозначение	Наименование	Кол.	Примечание
				Документация		
А3			А21Б061.300 СБ	Сборочный чертеж		
				Сборочные единицы		
А4		1	А21Б061.310	Фланец	1	
				Детали		
А4		2	А21Б061.194	Стенка	1	
Б4		3	А21Б061.195	Ребро; L=620-1,75		
				Полоса 5×50-Б-ГОСТ 103-76 / ВСт3кп2-Т-ГОСТ 535-79	2	1,21 кг
Б4		4	А21Б061.196	Уголок; L=606-1,75		
				Уголок 50×50×5-Б-ГОСТ 8509-86 / ВСт3кп2-Т-ГОСТ 535-79	2	2,29 кг
Б4		5	А21Б061.197	Уголок; L=750-2		
				Уголок 50×50×5-Б-ГОСТ 8509-86 / ВСт3кп2-Т-ГОСТ 535-79	2	2,63 кг
А4		6	А21Б061.198	Стенка	2	
Б4		7	А21Б061.199	Стенка		
				Лист Б3.0 ГОСТ 19903-74 / 4-IV ВСт3кп ГОСТ 16523-70	1	14,7 кг
Б4		8	А21Б061.201	Ребро; L=730-2		
				Полоса 5×50-Б-ГОСТ 103-76 / ВСт3кп2-Т-ГОСТ 535-79	2	1,43 кг

Инв.№ подл. | Подп. и дата | Взам. инв.№ | Инв.№ дубл. | Подп. и дата

Изм.	Лист	№ докум.	Подп.	Дата
Разраб.		Шершакова		
Пров.		Крупник		
Рук. груп.		Крупник		
Н. контр.		Фрадкин		
Утв.		Спивак		

А21Б061.300

Короб

Лит. | Масса | Масштаб

Лист | Листов 1

Госстрой СССР САНТЕХПРОЕКТ г. Москва

Копировал: Логинова Формат А4

А21Б061.198

50 (√)

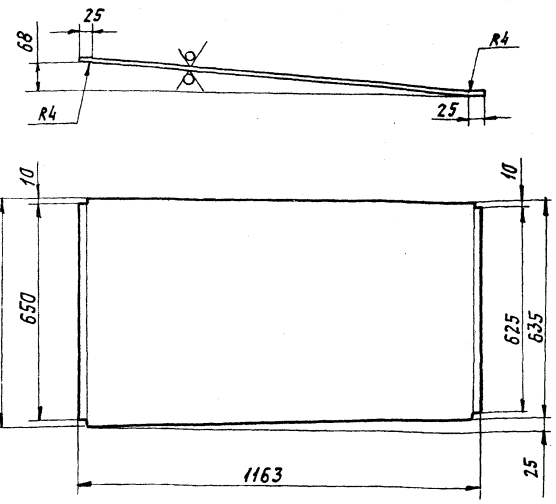

Неуказанные предельные отклонения размеров: $h14; \pm \frac{t_2}{2}$.

Изм.	Лист	№ докум.	Подп.	Дата
Разраб.		Шершакова		
Пров.		Крупник		
Рук. гр.		Крупник		
Гл. спец.		Яннберг		
Н. контр.		Фрадкин		
Утв.		Спивак		

А21Б061.198

Стенка

Лит. | Масса | Масшт.
И | 18,5 | 1:10

Лист | Листов 1

Госстрой СССР САНТЕХПРОЕКТ г. Москва

Б3.0 ГОСТ 19903-74
Лист 4-IV ВСт3кп ГОСТ 16523-70

Копировал: Логинова Формат: А4

А21Б061.000СБ

Т.п 903-1-260.87 Альбом 4

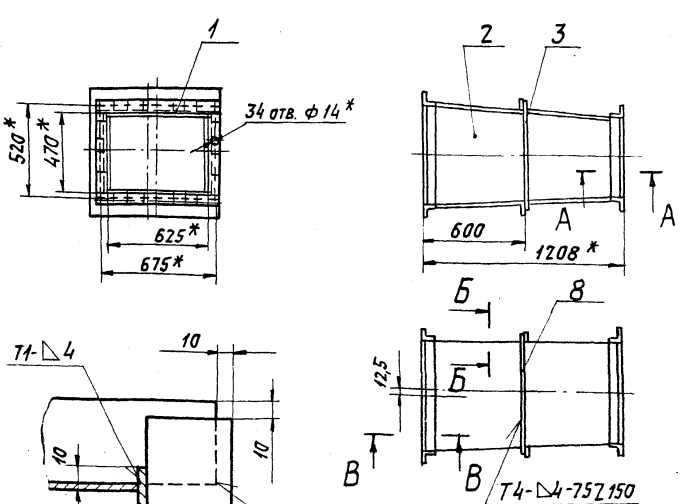

Поз. 7

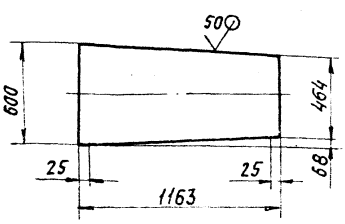

1.* Размеры для справок.
2. $h14; \pm \frac{t_2}{2}$.
3. Сварные швы по ГОСТ 5264-80

Изм.	Лист	№ докум.	Подп.	Дата
Разраб.		Шершакова		
Пров.		Крупник		
Рук. груп.		Крупник		
Гл. спец.		Яннберг		
Н. контр.		Фрадкин		
Утв.		Спивак		

А21Б061.300 СБ

Короб

Лит. | Масса | Масштаб
Н | 91,8 | 1:20

Лист | Листов 1

Госстрой СССР САНТЕХПРОЕКТ г. Москва

Инв.№ подл. | Подп. и дата | Взам. инв.№ | Инв.№ дубл. | Подп. и дата

22699-05 37 Копировал: Логинова 22699-05 37 Формат: А3

А21Б061.209

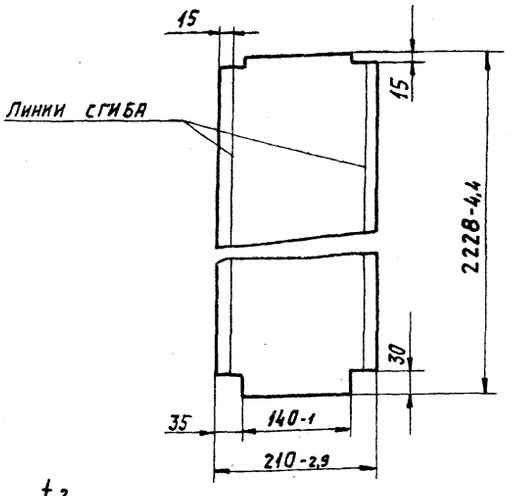

1. $\pm \frac{t_2}{2}$.
2. До разрезки одну сторону стеклоткани промазать клеем 88Н ТУ38-105929-75 по контуру на ширину 5мм от края.
3. Перед сборкой ткань согнуть по указанным линиям сгиба.

Изм	Лист	№докум.	Подп.	Дата	А21Б.061.209	Лит.	Масса	Масштаб
Разраб.		Шершакова			Рукав (развертка)	И	0,31	1:5
Пров.		Крупник				Лист	Листов 1	
Рук.гр.		Крупник			Ткань фильтровальная из стеклянного волокна ГСФ(ТА)9П ГОСТ10146-74. Стекло N20	Госстрой СССР САНТЕХПРОЕКТ г. Москва		
Гл.спец.		Вайнберг						
Н.контр.		Фрадкин						
Утв.		Спивак						

Инв.№подл. | Подп. и дата | Взам.инв.№ | Инв.№дубл. | Подп. и дата

Копировал: Логинова Формат: А4

А21Б061.006

50 (√)

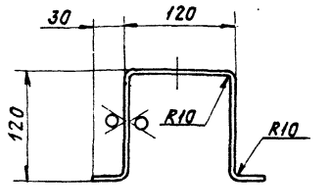

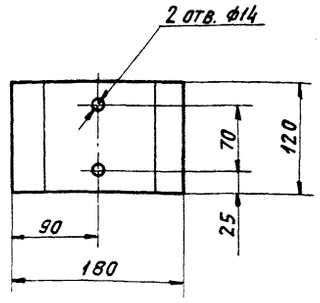

Неуказанные предельные отклонения размеров H14; h14; $\pm \frac{t_2}{2}$.

Изм	Лист	№докум.	Подп.	Дата	А21Б061.006	Лит.	Масса	Масшт.
Разраб.		Шершакова			Скоба	И	1,4	1:4
Пров.		Крупник				Лист	Листов 1	
Рук.груп		Крупник			Лист Б4,0 ГОСТ 19903-74 / ВСт3кп2 ГОСТ14637-79	Госстрой СССР САНТЕХПРОЕКТ г. Москва		
Гл.спец.		Вайнберг						
Н.контр.		Фрадкин						
Утв.		Спивак						

Инв.№подл. | Подп. и дата | Взам.инв.№ | Инв.№дубл. | Подп. и дата

Копировал: Логинова Формат: А4

А21Б061.310СБ

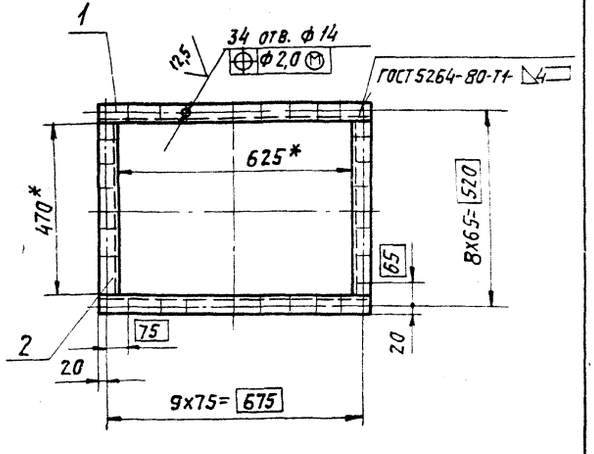

1.* Размеры для справок.
2. Неуказанные предельные отклонения размеров: H14; $\pm \frac{t_2}{2}$.

Изм	Лист	№докум.	Подп.	Дата	А21Б061.310СБ	Лит.	Масса	Масштаб
Разраб.		Шершакова			Фланец	И	6,46	1:10
Пров.		Крупник				Лист	Листов 1	
Рук.гр.		Крупник				Госстрой СССР САНТЕХПРОЕКТ г. Москва		
Гл.спец.		Вайнберг						
Н.контр.		Фрадкин						
Утв.		Спивак						

Инв.№подл. | Подп. и дата | Взам.инв.№ | Инв.№дубл. | Подп. и дата

Копировал: Логинова Формат: А4

т.п 903-1-250.87 Альбом 4

Формат	Зона	Поз.	Обозначение	Наименование	Кол.	Примечание
				Документация		
А4			А21Б061.310СБ	Сборочный чертеж		
				Детали		
Б4		1	А21Б061.205	Уголок; L=715-2		
				Уголок 45х45х4-Б-ГОСТ8509-86		
				ВСт3кп2-I-ГОСТ535-79	2	3,9 кг
Б4		2	А21Б061.206	Уголок; L=470-1,55		
				Уголок 45х45х4-Б-ГОСТ8509-86		
				ВСт3кп2-I-ГОСТ535-79	2	2,56 кг

Изм	Лист	№докум.	Подп.	Дата	А21Б061.310	Лит.	Лист	Листов
Разраб.		Шершакова			Фланец	И		1
Пров.		Крупник				Госстрой СССР САНТЕХПРОЕКТ г. Москва		
Рук.гр.		Крупник						
Н.контр.		Фрадкин						
Утв.		Спивак						

Инв.№подл. | Подп. и дата | Взам.инв.№ | Инв.№дубл. | Подп. и дата

22699-05 38 Копировал: Логинова Формат: А4

Формат	Зона	Поз.	Обозначение	Наименование	Кол.	Примечание
				Документация		
А3			А21Б061.320 СБ	Сборочный чертеж		
				Сборочные единицы		
А4		1	А21Б061.310	Фланец	2	
А4		2	А21Б061.330	Вставка	1	

Изм.	Лист	№ докум.	Подп.	Дата
Разраб.		Шершакова		
Пров.		Крупник		
Рук. груп.		Крупник		
Н. контр.		Фрадкин		
Утв.		Спивак		

А21Б061.320

Вставка гибкая

Лит.	Лист	Листов
И		1

Госстрой СССР САНТЕХПРОЕКТ г. Москва

Копировал: Логинова Формат: А4

Инв. № подл. | Подп. и дата | Взам. инв. № | Инв. № дубл. | Подп. и дата

А21Б061.136

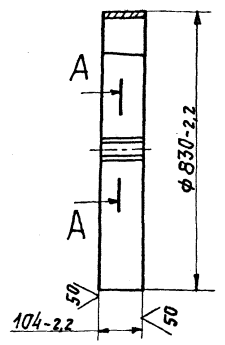

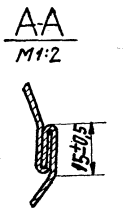

Изм.	Лист	№ докум.	Подп.	Дата
Разраб.		Шершакова		
Пров.		Крупник		
Рук. гр.		Крупник		
Гл. спец.		Вайнберг		
Н. контр.		Фрадкин		
Утв.		Спивак		

А21Б061.136

Обечайка

Лит.	Масса	Масшт.
И	2,15	1:10

Лист | Листов 1

Лист Б1,0 ГОСТ 19903-74 / 4-IV ВСт3кп ГОСТ 16523-70

Госстрой СССР САНТЕХПРОЕКТ г. Москва

Копировал: Логинова Формат: А4

Инв. № подл. | Подп. и дата | Взам. инв. № | Инв. № дубл. | Подп. и дата

А21Б061.320СБ

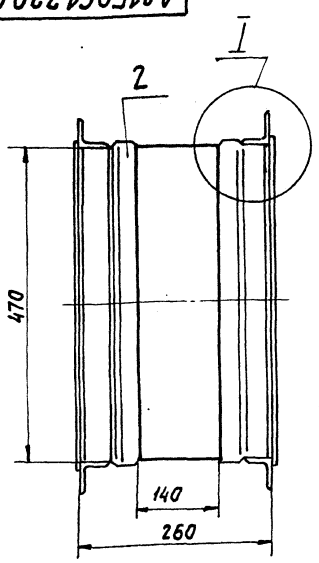

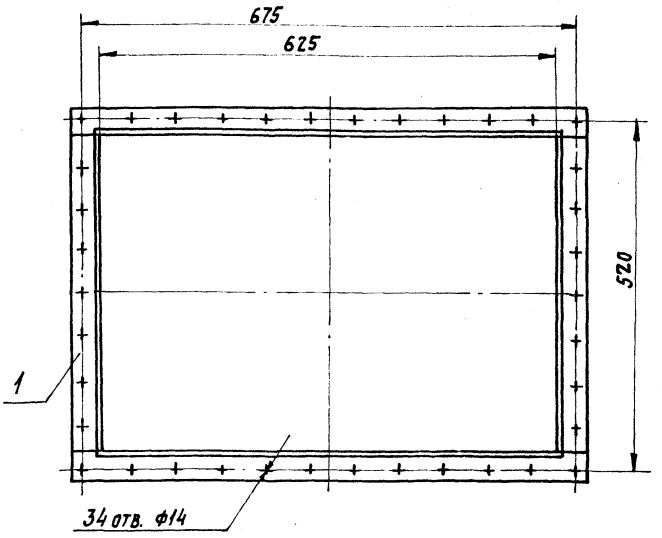

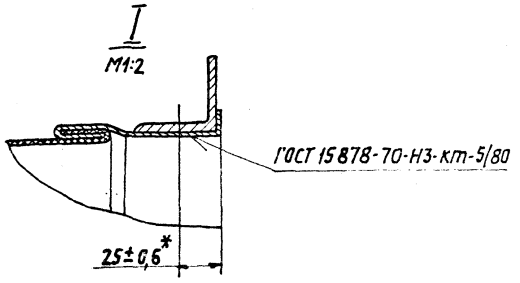

Размеры для справок, кроме указанных знаком*

Изм.	Лист	№ докум.	Подп.	Дата
Разраб.		Шершакова		
Пров.		Крупник		
Рук. гр.		Крупник		
Гл. спец.		Вайнберг		
Н. контр.		Фрадкин		
Утв.		Спивак		

А21Б061.320СБ

Вставка гибкая

Лит.	Масса	Масшт.
И	15,4	1:5

Лист | Листов 1

Госстрой СССР САНТЕХПРОЕКТ г. Москва

Т.п. 903-1-250.87 Альбом 4

Инв. № подл. | Подп. и дата | Взам. инв. № | Инв. № дубл. | Подп. и дата

22699-05 39 Копировал: Логинова 22699-05 39 Формат: А3

Формат	Зона	Поз.	Обозначение	Наименование	Кол.	Примечание
				Документация		
А3			А21Б061.330СБ	Сборочный чертеж		
				Детали		
А4		1	А21Б061.209	Рукав	1	
А4		2	А21Б061.211	Обечайка	2	

Изм.	Лист	№ докум.	Подп.	Дата
Разраб.		Шершакова		
Пров.		Крупник		
Рук. груп.		Крупник		
Н. контр.		Фрадкин		
Утв.		Спивак		

А21Б061.330

Вставка

Лит.	Лист	Листов
И		1

Госстрой СССР САНТЕХПРОЕКТ г. Москва

Копировал: Логинова Формат А4

Инв. № подл. | Подп. и дата | Взам. инв. № | Инв. № дубл. | Подп. и дата

А21Б061.211

50 √(√)

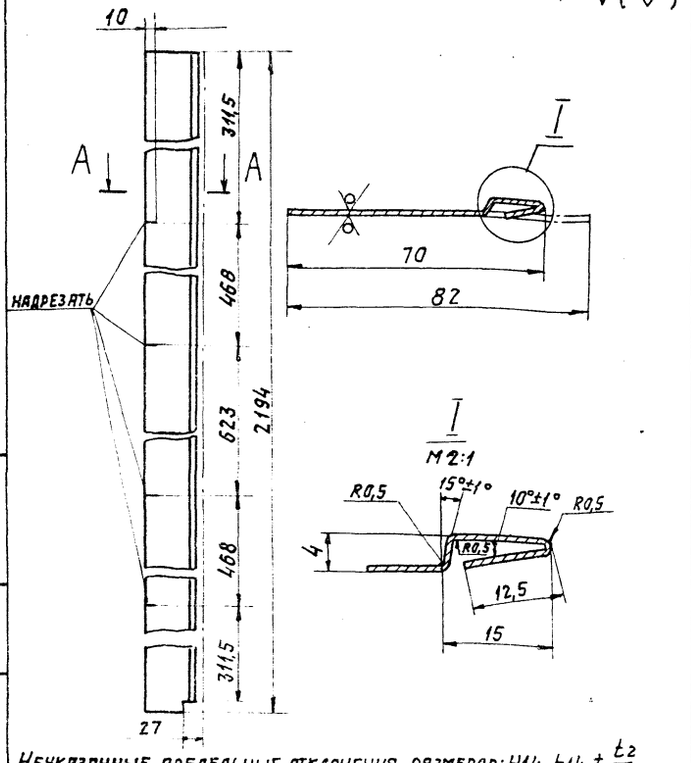

Неуказанные предельные отклонения размеров: $H14$; $h14$; $\pm \frac{t_2}{2}$

Изм.	Лист	№ докум.	Подп.	Дата
Разраб.		Шершакова		
Пров.		Крупник		
Рук. гр.		Крупник		
Гл. спец.		Баинберг		
Н. контр.		Фрадкин		
Утв.		Спивак		

А21Б061.211

Обечайка (развертка)

Лист 4-IV ВСт3кп ГОСТ 16523-70

Лит.	Масса	Масштаб
И	1,06	1:5
Лист	Листов 1	

Госстрой СССР САНТЕХПРОЕКТ г. Москва

Копировал: Логинова Формат А4

Инв. № подл. | Подп. и дата | Взам. инв. № | Инв. № дубл. | Подп. и дата

А21Б061.330СБ

Т.П. 903-1-250.87 Альбом 4

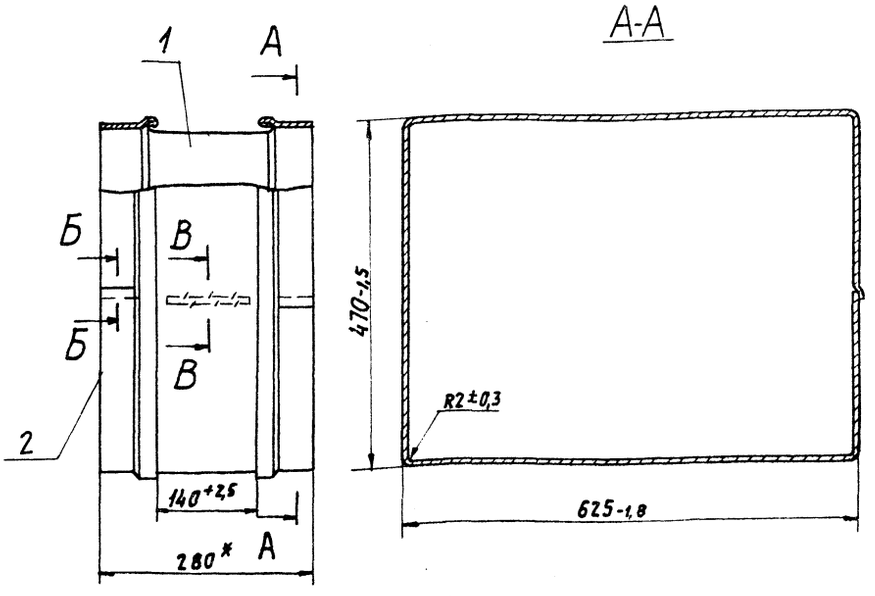

Б-Б
М1:1

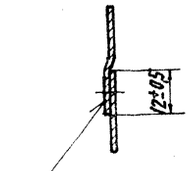

ГОСТ 15877-79-Н1-Кт 5/20

В-В
М1:1



1. * Размер для справок.
2. Рукав сшить запошивным швом нитками N3-3,5 из стекла N20.

Изм.	Лист	№ докум.	Подп.	Дата
Разраб.		Шершаков		
Пров.		Крупник		
Рук. гр.		Крупник		
Гл. спец.		Баинберг		
Н. контр.		Фрадкин		
Утв.		Спивак		

А21Б061.330СБ

Вставка

Лит.	Масса	Масштаб
И	2,43	1:5
Лист	Листов 1	

Госстрой СССР САНТЕХПРОЕКТ г. Москва

Копировал: Логинова 22.09.05 40 Формат А3

Инв. № подл. | Подп. и дата | Взам. инв. № | Инв. № дубл. | Подп. и дата

Формат	Зона	Поз.	Обозначение	Наименование	Кол.	Примечание
				Документация		
А3			А21Б 061.340СБ	Сборочный чертеж		
				Детали		
А3		1	А21Б 061.214	Стенка	1	
		2	-01	Стенка	1	
Б4		3	А21Б 061.215	Ребро 650-2,0×1312-3,1		
				Лист Б5,0 ГОСТ 19903-74		
				Вст3кп ГОСТ 14637-79	2	34,2 кг
А3		4	А21Б 061.216	Стенка	1	
А3		5	А21Б 061.217	Стенка	1	
Б4		6	А21Б 061.218	Ребро L=1298-3,1		
				Полоса 6×70-Б-ГОСТ 103-76		
				ВСт3кп2-I-ГОСТ 535-79	2	4,3 кг
Б4		7	А21Б 061.219	Уголок L=670-2,0		
				Уголок 50×50×5-Б-ГОСТ 8509-86		
				ВСт3кп2-I-ГОСТ 535-74	4	2,5 кг
А4		8	А21Б 061.221	Ребро	1	
		9	-01	Ребро	1	
А4		10	А21Б 061.222	Ребро	1	
А4		11	А21Б 061.223	Ребро	1	
Б4		12	А21Б 061.224	Ребро L=1590-3,1		
				Полоса 6×70-Б ГОСТ 103-76		
				ВСт3кп2-I-ГОСТ 535-79	2	5,2 кг
А4		13	А21Б 061.225	Ребро	1	
А4		14	А21Б 061.226	Ребро	1	

Изм	Лист	№ докум.	Подп.	Дата
Разраб.	Белявская			
Пров.	Крупник			
Рук. гр.	Крупник			
Н.контр.	Фрадкин			
Утв.	Спивак			

А21Б 061.340

Короб

Лит.	Лист	Листов
И	1	2

Госстрой СССР САНТЕХПРОЕКТ г. Москва

Копировал: Логинова Формат: А4

Формат	Зона	Поз.	Обозначение	Наименование	Кол.	Примечание
А4		15	А21Б 061.227	Ребро	2	
Б4		16	А21Б 061.228	Уголок		
				Уголок 50×50×5-Б-ГОСТ 8509-86		
				ВСт3кп2-I-ГОСТ 535-79		
				L=808-2,3	2	3,1 кг
Б4		17	А21Б 061.229	Уголок		
				Уголок 50×50×5-Б-ГОСТ 8509-86		
				ВСт3кп2-I-ГОСТ 535-79		
				L=1278-3,1	2	4,8 кг

Изм. Лист № докум. Подп. Дата

А21Б 061.340

Лист 2

Копировал: Логинова Формат: А4

А21Б061340СБ

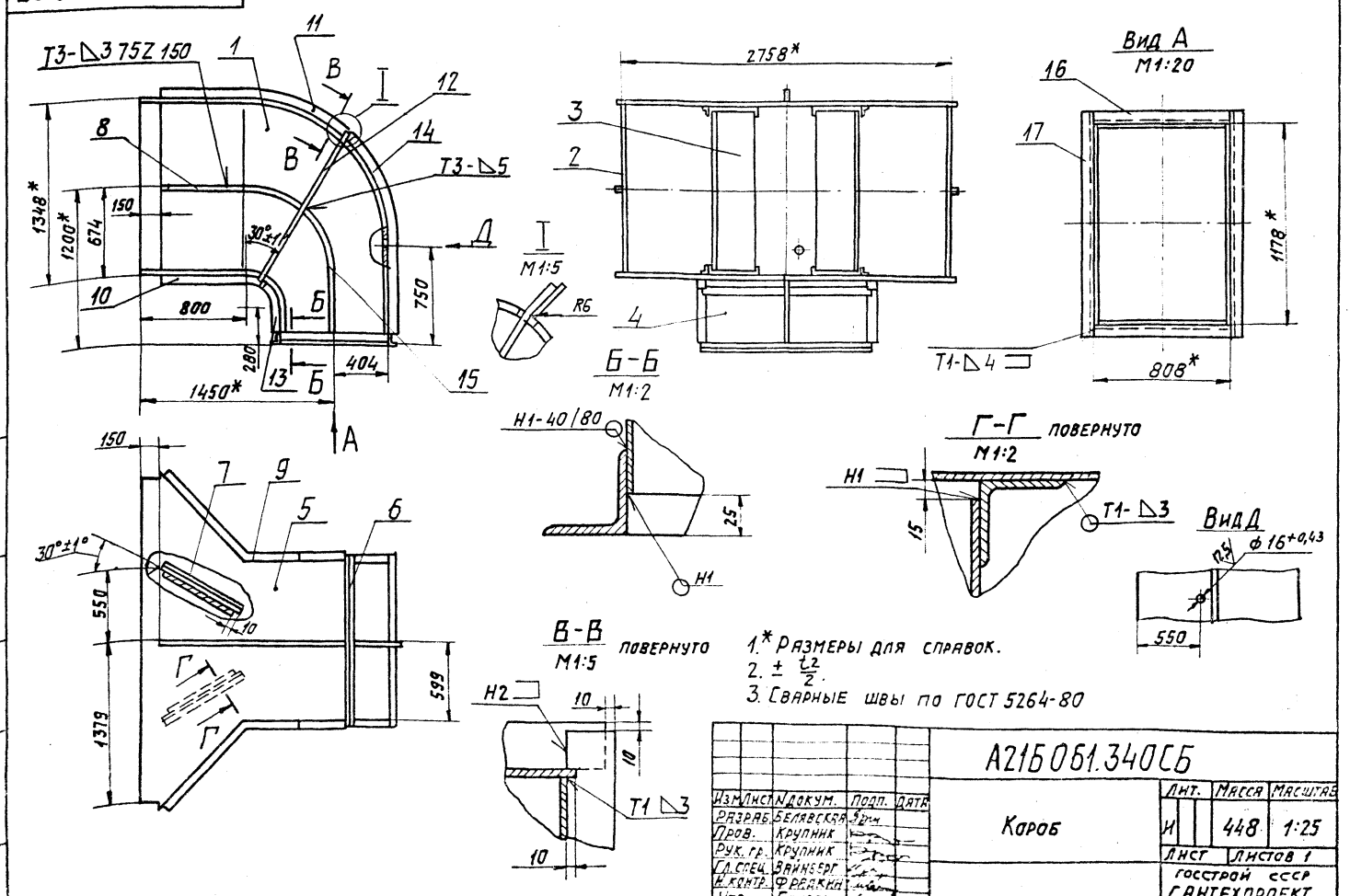

1.* Размеры для справок.
2. $\pm \frac{t_2}{2}$.
3. Сварные швы по ГОСТ 5264-80

Изм	Лист	№ докум.	Подп.	Дата
Разраб.	Белявская			
Пров.	Крупник			
Рук. гр.	Крупник			
Гл. спец.	Вайнберг			
Н.контр.	Фрадкин			
Утв.	Спивак			

А21Б 061.340СБ

Короб

Лит.	Масса	Масштаб
И	448	1:25

Лист Листов 1

Госстрой СССР САНТЕХПРОЕКТ г. Москва

Копировал: Логинова 22690-05 41 Формат: А3

Т.П 903-1-250.87 Альбом 4

Инв. № подл. | Подп. и дата | Взам. инв. № | Инв. № дубл. | Подп. и дата

А21Б061.214

50 √(√)

Рис.1

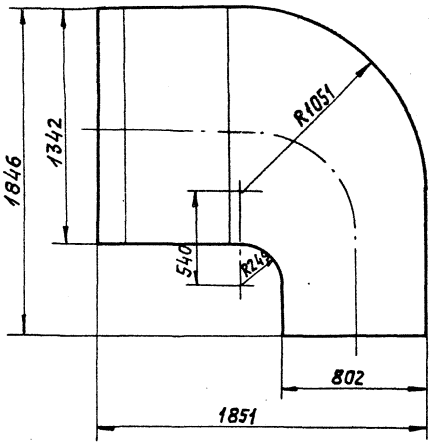

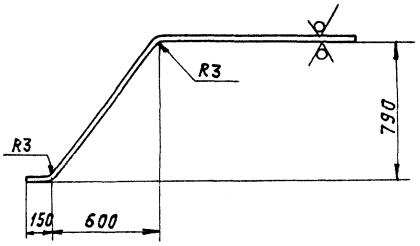

Рис.2

Остальное см. рис.1

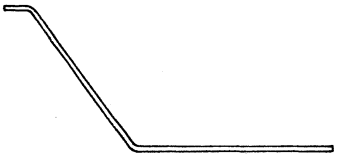

Обозначение	Рис.
А21Б 061. 214	1
—01	2

Неуказанные предельные отклонения размеров $h14; \pm \frac{t_2}{2}$.

Изм.	Лист	№ докум.	Подп.	Дата	А21Б061.214			
Разраб.		Белявская			Стенка	Лит. И	Масса 77	Масшт. 1:20
Пров.		Крупник				Лист	Листов 1	
Рук. гр.		Крупник						
Гл. спец.		Вайнберг			Лист Б3,0 ГОСТ 19903-74 / 4-IV-ВСт3кп ГОСТ 16523-70	Госстрой СССР САНТЕХПРОЕКТ г. Москва		
Н. контр.		Фрадкин						
Утв.		Спивак						

Копировал: Логинова Формат: А3

Инв. № подл. | Подп. и дата | Взам. инв. № | Инв. № дубл. | Подп. и дата

А21Б061.216

50 √(√)

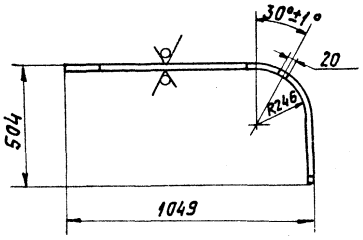

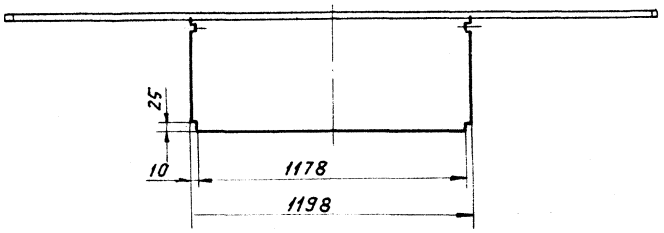

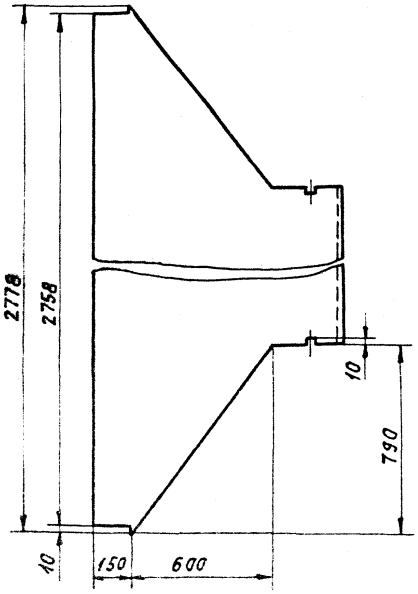

Неуказанные предельные отклонения размеров $H14; h14; \pm \frac{t_2}{2}$.

Изм.	Лист	№ докум.	Подп.	Дата	А21Б061.216			
Разраб.		Белявская			Стенка	Лит. И	Масса 55,8	Масштаб 1:15
Пров.		Крупник				Лист	Листов 1	
Рук. гр.		Крупник						
Гл. спец.		Вайнберг			Лист Б3,0 ГОСТ 19903-74 / 4-IV-ВСт3кп ГОСТ 16523-70	Госстрой СССР САНТЕХПРОЕКТ г. Москва		
Н. контр.		Фрадкин						
Утв.		Спивак						

Копировал: Логинова 22609 СБ 42 Формат: А3

т.п. 903-1-250.87 Альбом 4

Инв. № подл. | Подп. и дата | Взам. инв. № | Инв. № дубл. | Подп. и дата

А21Б061.217

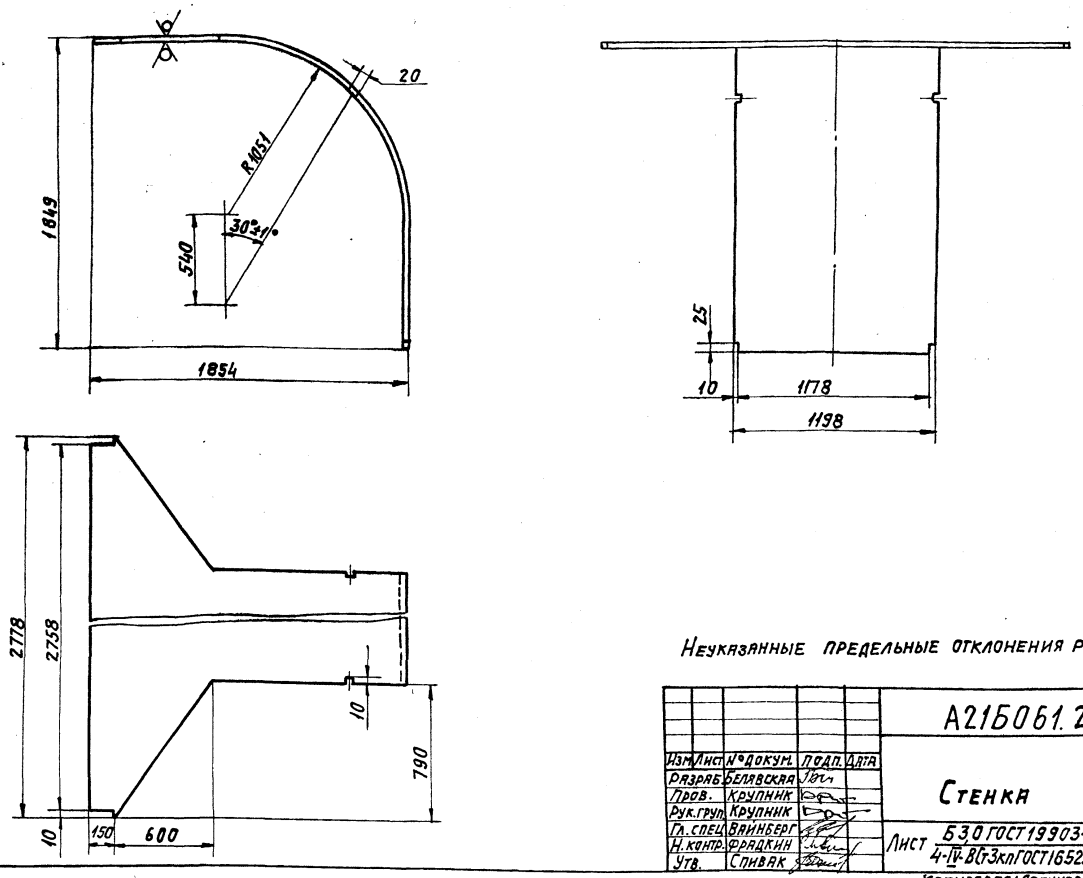

Неуказанные предельные отклонения размеров H14; h14; $\pm\frac{t_2}{2}$

Изм.	Лист	№ докум.	Подп.	Дата	А21Б061.217			
Разраб.		Белявская			Стенка	Лит.	Масса	Масштаб
Пров.		Крупник				И	96,3	1:20
Рук. груп.		Крупник				Лист	Листов 1	
Гл. спец.		Вайнберг			Лист Б3,0 ГОСТ 19903-74 / 4-IV-ВСт3кп ГОСТ 16523-70	Госстрой СССР САНТЕХПРОЕКТ г. Москва		
Н. контр.		Фрадкин						
Утв.		Спивак						

Копировал: Логинова Формат: А3

Инв. № подл. | Подп. и дата | Взам. инв. № | Инв. № дубл. | Подп. и дата

А21Б061.221

Рис. 1

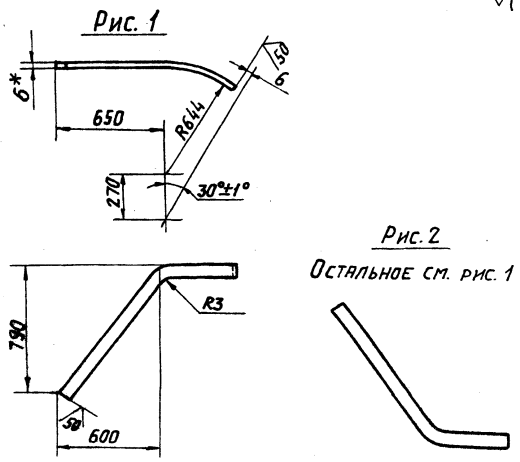

Рис. 2

Остальное см. рис. 1

Обозначение	Рис.
А21Б061.221	1
—01	2

1.* Размер для справок.
2. $\pm\frac{t_2}{2}$

Изм.	Лист	№ докум.	Подп.	Дата	А21Б061.221			
Разраб.		Белявская			Ребро	Лит.	Масса	Масштаб
Пров.		Крупник				И	3,6	1:20
Рук. гр.		Крупник				Лист	Листов 1	
Гл. спец.		Вайнберг			Полоса 6Х70-Б-ГОСТ 103-76 / ВСт3кп2-2-ГОСТ 535-79	Госстрой СССР САНТЕХПРОЕКТ г. Москва		
Н. контр.		Фрадкин						
Утв.		Спивак						

Копировал: Логинова Формат: А4

т.п. 903-1-205.87 Альбом 4

А21Б061.222

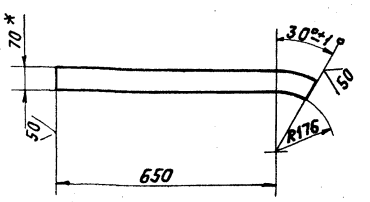

1.* Размер для справок.
2. $\pm\frac{t_2}{2}$

Изм.	Лист	№ докум.	Подп.	Дата	А21Б061.222			
Разраб.		Белявская			Ребро	Лит.	Масса	Масштаб
Пров.		Крупник				И	2,5	1:10
Рук. гр.		Крупник				Лист	Листов 1	
Гл. спец.		Вайнберг			Полоса 6Х70-Б-ГОСТ 103-76 / ВСт3кп2-I-ГОСТ 535-79	Госстрой СССР САНТЕХПРОЕКТ		
Н. контр.		Фрадкин						
Утв.		Спивак						

Копировал: Логинова Формат: А4

А21Б061.223

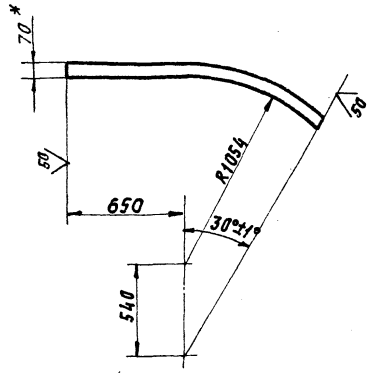

1. * Размер для справок.
2. $\pm \frac{t_2}{2}$.

Изм.	Лист	№ докум.	Подп.	Дата	А21Б061.223			
Разраб.		Белявская			Ребро	Лит.	Масса	Масштаб
Пров.		Крупник				И	5,0	1:20
Рук. гр.		Крупник				Лист	Листов 1	
Гл. спец.		Вайнберг			Полоса 6х70-Б-ГОСТ 103-76 Вст3кп2-Т-ГОСТ 535-79	Госстрой СССР САНТЕХПРОЕКТ г. Москва		
Н. контр.		Фрадкин						
Утв.		Спивак						

Копировал: Логинова Формат А4

А21Б061.225

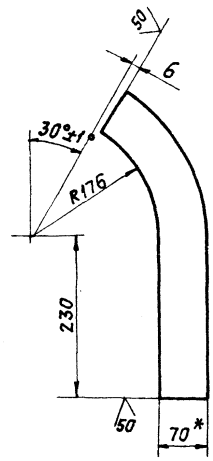

1. * Размер для справок.
2. $\pm \frac{t_2}{2}$

Изм.	Лист	№ докум.	Подп.	Дата	А21Б061.225			
Разраб.		Белявская			Ребро	Лит.	Масса	Масштаб
Пров.		Крупник				И	1,5	1:5
Рук. гр.		Крупник				Лист	Листов 1	
Гл. спец.		Вайнберг			Полоса 6х70-Б-ГОСТ 103-76 Вст3кп2-Т-ГОСТ 535-79	Госстрой СССР САНТЕХПРОЕКТ г. Москва		
Н. контр.		Фрадкин						
Утв.		Спивак						

Копировал: Логинова Формат А4

А21Б061.226

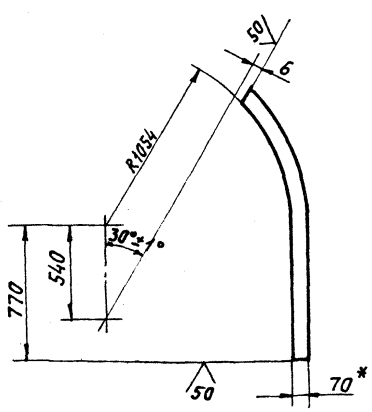

1. * Размер для справок
2. $\pm \frac{t_2}{2}$

Изм.	Лист	№ докум.	Подп.	Дата	А21Б061.226			
Разраб.		Белявская			Ребро	Лит.	Масса	Масштаб
Пров.		Крупник				И	5,4	1:20
Рук. гр.		Крупник				Лист	Листов 1	
Гл. спец.		Вайнберг			Полоса 6х70-Б-ГОСТ 103-76 Вст3кп2-Т-ГОСТ 535-79	Госстрой СССР САНТЕХПРОЕКТ г. Москва		
Н. контр.		Фрадкин						
Утв.		Спивак						

Копировал: Логинова Формат А4

А21Б061.227

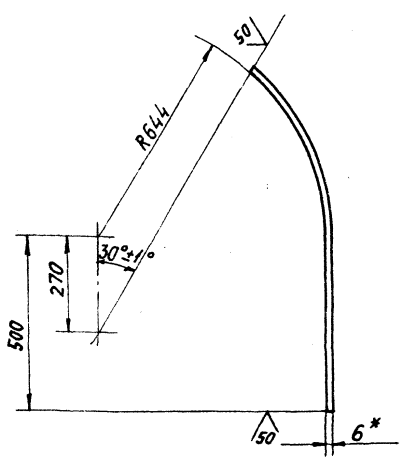

1. * Размер для справок.
2. $\pm \frac{t_2}{2}$

Изм.	Лист	№ докум.	Подп.	Дата	А21Б061.227			
Разраб.		Белявская			Ребро	Лит.	Масса	Масштаб
Пров.		Крупник				И	3,4	1:10
Рук. гр.		Крупник				Лист	Листов 1	
Гл. спец.		Вайнберг			Полоса 6х70-Б-ГОСТ 103-76 Вст3кп2-Т-ГОСТ 535-79	Госстрой СССР САНТЕХПРОЕКТ г. Москва		
Н. контр.		Фрадкин						
Утв.		Спивак						

Копировал: Логинова Формат А4

Формат	Зона	Поз.	Обозначение	Наименование	Кол.	Примечание
				Документация		
А3			А21Б061.350 СБ	Сборочный чертеж		
				Детали		
Б4		1	А21Б061.232	Перекладина: L=380-1,4		
				Швеллер 8-ГОСТ 8240-72 Ст3кп2-I-ГОСТ 535-79	2	2,68 кг
А4		2	А21Б061.233	Перекладина	1	
Б4		3	А21Б061.234	Стойка; L=140-1		
				Швеллер 8-ГОСТ 8240-72 Ст3кп2-I-ГОСТ 535-79	4	2,0 кг
Б4		4	А21Б061.235	Перекладина; L=990-2		
				Уголок 63х63х6-Б-ГОСТ 8509-86 Ст3кп2-I-ГОСТ 535-79	2	5,66 кг

Инв.№ подл. | Подп. и дата | Взам. инв.№ | Инв.№ дубл. | Подп. и дата

Изм.	Лист	№ докум.	Подп.	Дата
Разраб.		Шершакова		
Пров.		Крупник		
Рук. груп.		Крупник		
Н. контр.		Фрадкин		
Утв.		Сливак		

А21Б061.350

Опора

Лит.	Лист	Листов
И		1

Госстрой СССР САНТЕХПРОЕКТ г. Москва

Копировал: Логинова Формат А4

А21Б061.233

50 V(V)

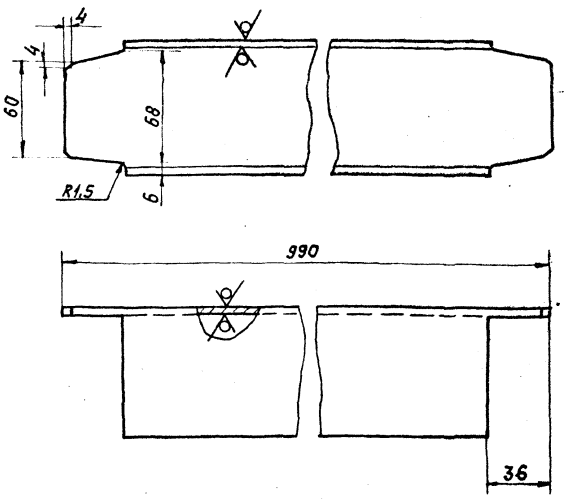

Неуказанные предельные отклонения размеров $h14; \pm \frac{t_2}{2}$.

Изм.	Лист	№ докум.	Подп.	Дата
Разраб.		Шершакова		
Пров.		Крупник		
Рук. груп.		Крупник		
Н. контр.		Фрадкин		
Утв.		Сливак		

А21Б061.233

Перекладина

Швеллер 8-ГОСТ 8240-72 Ст3кп2-I-ГОСТ 535-79

Лит.	Масса	Масштаб
И	7,0	1:2

Лист	Листов 1

Госстрой СССР САНТЕХПРОЕКТ г. Москва

Копировал: Логинова Формат А4

А21Б061.350СБ

Т.п. 903-1-250.87 Альбом 4

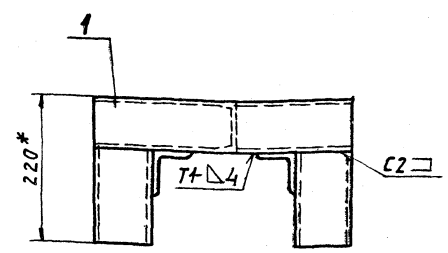

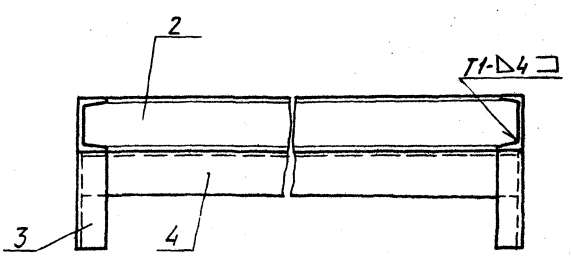

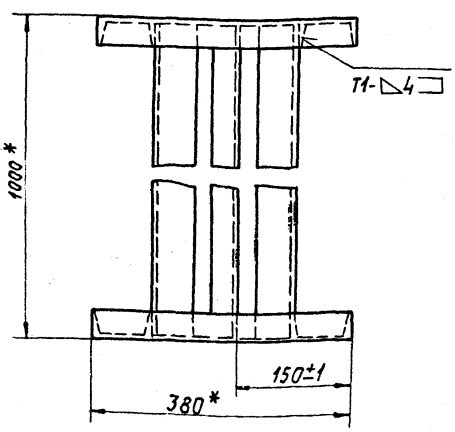

1. * Размеры для справок.
2. Сварные швы по ГОСТ 5264-80

Инв.№ подл. | Подп. и дата | Взам. инв.№ | Инв.№ дубл. | Подп. и дата

Изм.	Лист	№ докум.	Подп.	Дата
Разраб.		Шершакова		
Пров.		Крупник		
Рук. гр.		Крупник		
Гл. спец.		Вайнберг		
Н. контр.		Фрадкин		
Утв.		Сливак		

А21Б061.350СБ

Опора

Лит.	Масса	Масштаб
И	26,7	1:5

Лист	Листов 1

Госстрой СССР САНТЕХПРОЕКТ г. Москва

Копировал: Логинова Формат А3

Формат	Зона	Поз.	Обозначение	Наименование	Кол.	Примечание
				Документация		
А3			А21Б061.360 СБ	Сборочный чертеж		
				Детали		
Б4		1	А21Б061.238	Уголок L=606-1,75		
				Уголок 50х50х5-Б-ГОСТ8509-86 ВСт3кп2-I-ГОСТ535-79	2	2,3 кг
А4		2	А21Б061.239	Стенка	2	
А4		3	А21Б061.241	Стенка	2	
Б4		4	А21Б.061.242	Уголок L=1096-2,6		
				Уголок 50х50х5-Б-ГОСТ8509-86 ВСт3кп2-I-ГОСТ535-79	4	4,1 кг
Б4		5	А21Б061.243	Уголок L=808-2,3		
				Уголок 50х50х5-Б-ГОСТ8509-86 ВСт3кп2-I-ГОСТ535-79	2	3,1 кг

Изм	Лист	№ докум.	Подп.	Дата
Разраб.		Белявская		
Пров.		Крупник		
Рук. гр.		Крупник		
Н. контр.		Фрадкин		
Утв.		Спивак		

А21Б061.360

Короб

Лит.	Лист	Листов
И		1

Госстрой СССР САНТЕХПРОЕКТ г. Москва

Копировал: Логинова Формат: А4

Инв. № подл. | Подп. и дата | Взам. инв. № | Инв. № дубл. | Подп. и дата

А21Б061.239

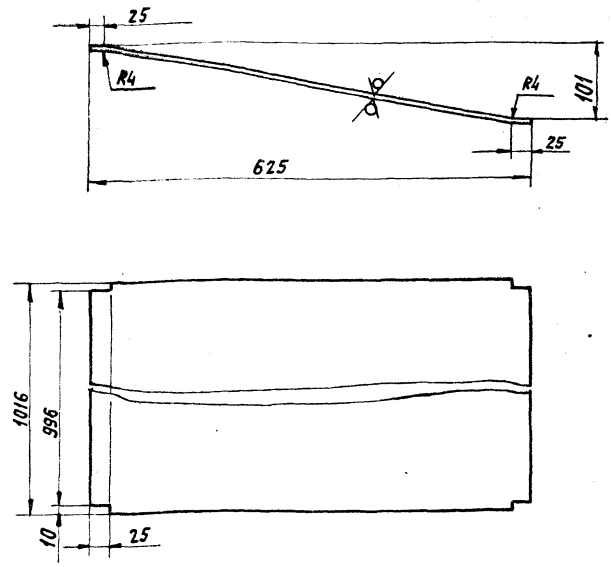

Неуказанные предельные отклонения размеров $h14; \pm \frac{t_2}{2}$.

Изм	Лист	№ докум.	Подп.	Дата
Разраб.		Белявская		
Пров.		Крупник		
Рук. гр.		Крупник		
Гл. спец.		Вайнберг		
Н. контр.		Фрадкин		
Утв.		Спивак		

А21Б061.239

Стенка

Лит.	Масса	Масшт.
И	15,3	1:5

Лист | Листов 1

Лист Б3,0 ГОСТ 19903-74 / 4-IV-ВСт3кп. ГОСТ 16523-70

Госстрой СССР САНТЕХПРОЕКТ г. Москва

Копировал: Логинова Формат: А4

Инв. № подл. | Подп. и дата | Взам. инв. № | Инв. № дубл. | Подп. и дата

А21Б061.360СБ

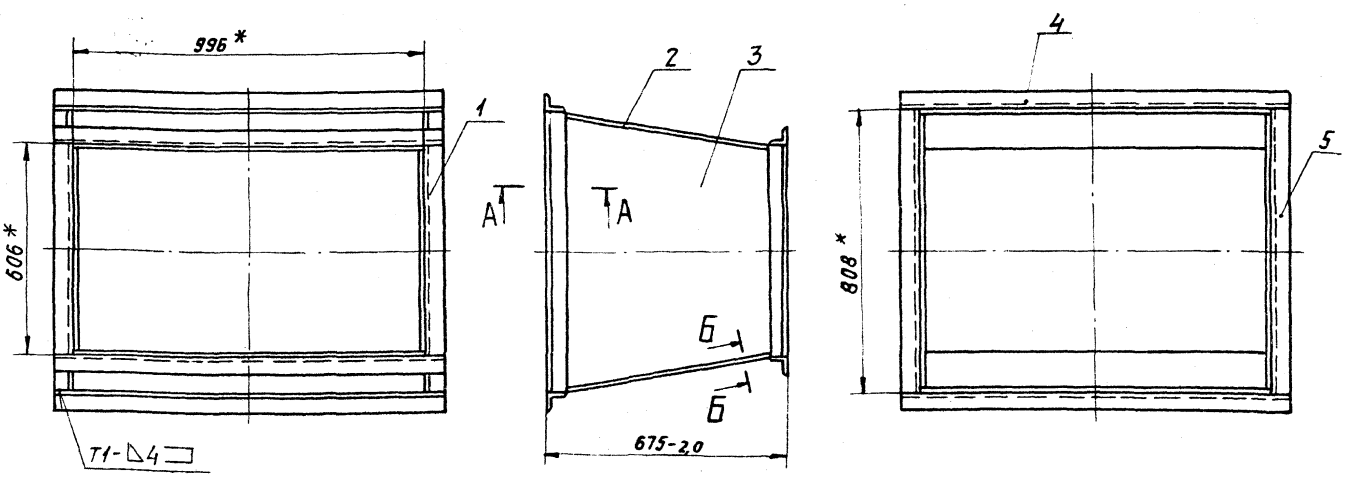

Б-Б
М1:1

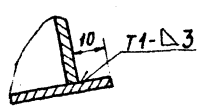

А-А
М1:2

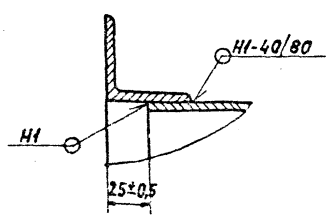

1. * Размеры для справок.
2. Сварные швы по ГОСТ 5264-80

Изм	Лист	№ докум.	Подп.	Дата
Разраб.		Белявская		
Пров.		Крупник		
Рук. гр.		Крупник		
Гл. спец.		Вайнберг		
Н. контр.		Фрадкин		
Утв.		Спивак		

А21Б061.360СБ

Короб

Лит.	Масса	Масшт.
И	78,4	1:10

Лист | Листов 1

Госстрой СССР САНТЕХПРОЕКТ г. Москва

22699-05 46 Копировал: Логинова Формат: А3

Т.П. 903-1-250.87 Альбом 4

Инв. № подл. | Подп. и дата | Взам. инв. № | Инв. № дубл. | Подп. и дата

Формат	Зона	Поз.	Обозначение	Наименование	Кол.	Примечание
				Документация		
А3			А21Б061.370 СБ	Сборочный чертеж		
				Детали		
Б4		1	А21Б061.246	Уголок; L=1178-2,6		
				Уголок 50х50х5-Б-ГОСТ 8509-86 ВСт3кп2-I-ГОСТ 535-79	2	4,44 кг
Б4		2	А21Б061.247	Уголок; L=908-2,3		
				Уголок 50х50х5-Б-ГОСТ 18509-86 ВСт3кп2-I-ГОСТ 535-79	2	3,4 кг
А4		3	А21Б061.248	Стенка	2	
А4		4	А21Б061.249	Стенка	2	

Изм	Лист	№ докум.	Подп.	Дата
Разраб.	Шершакова			
Пров.	Крупник			
Рук. груп.	Крупник			
Н. контр.	Фрадкин			
Утв.	Спивак			

А21Б061.370

Короб

Лит.	Лист	Листов
И		1

госстрой ссср САНТЕХПРОЕКТ г. Москва

Копировал: Логинова Формат: А4

Инв. № подл. | Подп. и дата | Взам. инв. № | Инв. № дубл. | Подп. и дата

А21Б061.248

Ф(√)

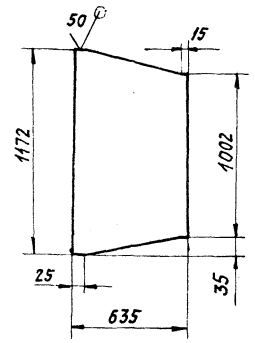

Неуказанные предельные отклонения размеров $h14; \pm \frac{t_2}{2}$.

Изм	Лист	№ докум.	Подп.	Дата
Разраб.	Шершакова			
Пров.	Крупник			
Рук. груп.	Крупник			
Гл. спец.	Вайнберг			
Н. контр.	Фрадкин			
Утв.	Спивак			

А21Б061.248

Стенка

Лит.	Масса	Масштаб
И	16,7	1:20

Лист 6 ЗО ГОСТ 19903-74 / 4-IV ВСт3кп ГОСТ 16523-70

Лист | Листов 1

госстрой ссср САНТЕХПРОЕКТ г. Москва

Копировал: Логинова Формат: А4

Инв. № подл. | Подп. и дата | Взам. инв. № | Инв. № дубл. | Подп. и дата

А21Б061.370СБ

т.п 903-1-250.87 Альбом 4

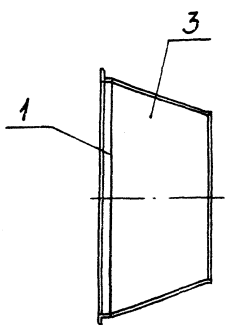

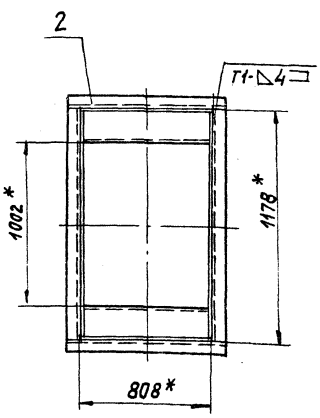

А-А
М1:2

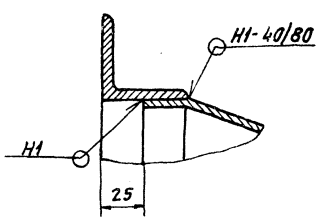

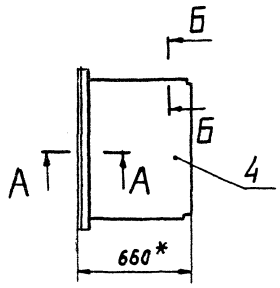

Б-Б
М1:2

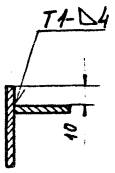

1.* Размеры для справок.
2. $\pm \frac{t_2}{2}$.
3. Сварные швы по ГОСТ 5264-80

Изм	Лист	№ докум.	Подп.	Дата
Разраб.	Шершакова			
Пров.	Крупник			
Рук. груп.	Крупник			
Гл. спец.	Вайнберг			
Н. контр.	Фрадкин			
Утв.	Спивак			

А21Б061.370СБ

Короб

Лит.	Масса	Масштаб
И	55,6	1:20

Лист | Листов 1

госстрой ссср САНТЕХПРОЕКТ г. Москва

Инв. № подл. | Подп. и дата | Взам. инв. № | Инв. № дубл. | Подп. и дата

Формат	Зона	Поз.	Обозначение	Наименование	Кол.	Примечание
				Документация		
А3			А21Б 061.380 СБ	Сборочный чертеж		
				Детали		
А4		1	А21Б061.253	Стенка	2	
А4		2	А21Б.061.254	Ребро	6	
		3	-01	Ребро	6	
А4		4	А21Б061.255	Планка	2	
Б4		5	А21Б061.256	Уголок L=808-2,3		
				Уголок 50х50х5-Б-ГОСТ 8509-86		
				ВСт3кп2-I-ГОСТ 535-79	2	3,0 кг
Б4		6	А21Б 061.257	Уголок L=908-2,3		
				Уголок 50х50х5-Б-ГОСТ 8509-86		
				ВСт3кп2-I-ГОСТ 535-79	2	3,4 кг
Б4		7	А21Б 061.258	Планка L=828-2,3		
				Полоса 6х100-Б-ГОСТ 103-76		
				ВСт3кп2-I-ГОСТ 535-79	2	3,9 кг
А4		8	А21Б061.259	Стенка	2	
Б4		9	А21Б061.261	Планка L=400-1,4		
				Полоса 10х150-Б-ГОСТ 103-76		
				ВСт3кп2-I-ГОСТ 535-79	4	4,7 кг

Изм	Лист	№ докум.	Подп.	Дата
Разраб.		Белявская		
Пров.		Крупник		
Рук. гр.		Крупник		
Н. контр.		Фрадкин		
Утв.		Спивак		

А21Б061.380

Короб с опорой

Лит.	Лист	Листов
И		1

Госстрой СССР САНТЕХПРОЕКТ г. Москва

Копировал: Логинова Формат: А4

Инв. № подл. | Подп. и дата | Взам. инв. № | Инв. № дубл. | Подп. и дата

А21Б061.253

Неуказанные предельные отклонения размеров: h14; $\pm \frac{t_2}{2}$.

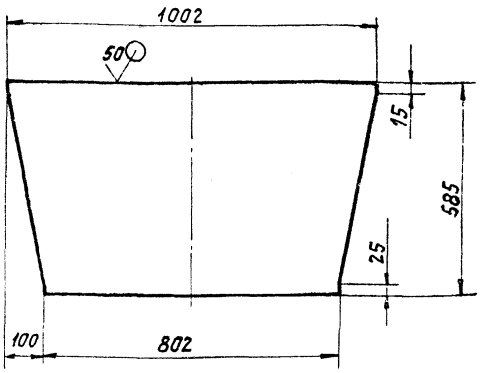

Изм	Лист	№ докум.	Подп.	Дата
Разраб.		Белявская		
Пров.		Крупник		
Рук. гр.		Крупник		
Гл. спец.		Вайнберг		
Н. контр.		Фрадкин		
Утв.		Спивак		

А21Б061.253

Стенка

Лит.	Масса	Масштаб
И	12,3	1:10

Лист | Листов 1

Лист Б3,0 ГОСТ 19903-74 / 4-IV-В Ст3кп ГОСТ 16523-70

Госстрой СССР САНТЕХПРОЕКТ г. Москва

Копировал: Логинова Формат: А4

Инв. № подл. | Подп. и дата | Взам. инв. № | Инв. № дубл. | Подп. и дата

А21Б061.380СБ

Тп 903-1-250.87 Альбом 4

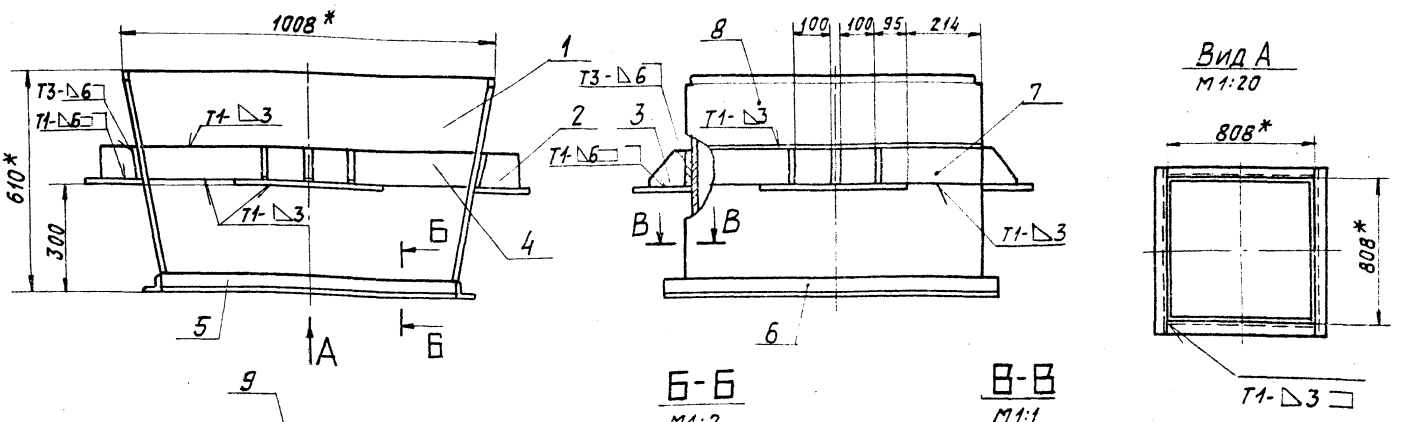

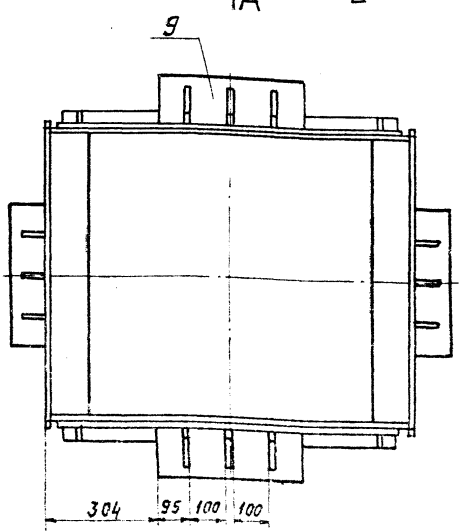

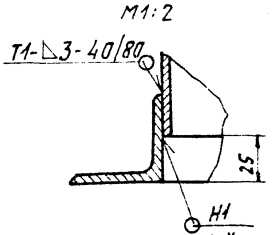

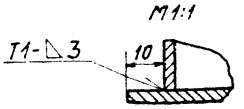

1. * Размеры для справок.
2. $\pm \frac{t_2}{2}$
3. Приварку деталей поз.2,3,9 произвести на монтаже после установки.
4. Сварные швы по ГОСТ 5264-80

Изм	Лист	№ докум.	Подп.	Дата
Разраб.		Белявская		
Пров.		Крупник		
Рук. гр.		Крупник		
Гл. спец.		Вайнберг		
Н. контр.		Фрадкин		
Утв.		Спивак		

А21Б061.380СБ

Короб с опорой

Лит.	Масса	Масштаб
И	94	1:10

Лист | Листов 1

Госстрой СССР САНТЕХПРОЕКТ г. Москва

226 99-05 48 Копировал: Логинова Формат: А3

Инв. № подл. | Подп. и дата | Взам. инв. № | Инв. № дубл. | Подп. и дата

А2150б1.254

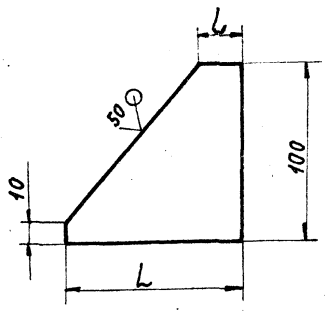

Обозначение	Размеры, мм		Масса, кг
	L	l	
А21Б 061. 254	98	82	0,7
-01	100	25	0,5

Неуказанные предельные отклонения размеров $h14; \pm \frac{t_2}{2}$.

Изм.	Лист	№ докум.	Подп.	Дата
Разраб.		Белявская		
Пров.		Крупник		
Рук. гр.		Крупник		
Гл. спец.		Вайнберг		
Н. контр.		Фрадкин		
Утв.		Спивак		

А21Б.061.254

Ребро

Лит.	Масса	Масштаб
Н		—
Лист	Листов 1	

Госстрой СССР САНТЕХПРОЕКТ г. Москва

Лист Б 10 ГОСТ 19903-74
Вст3кп2-I ГОСТ 14637-79

Копировал: Логинова Формат: А4

А2150б1.255

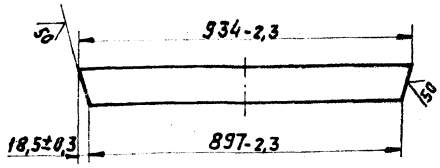

Изм.	Лист	№ докум.	Подп.	Дата
Разраб.		Белявская		
Пров.		Крупник		
Рук. гр.		Крупник		
Гл. спец.		Вайнберг		
Н. контр.		Фрадкин		
Утв.		Спивак		

А21Б.061.255

Планка

Лит.	Масса	Масштаб
И	4,3	1:10
Лист	Листов 1	

Полоса 6х100-Б-ГОСТ 103-76
Вст3кп2-I ГОСТ 535-79

Госстрой СССР САНТЕХПРОЕКТ г. Москва

Копировал: Логинова Формат: А4

А2150б1.259

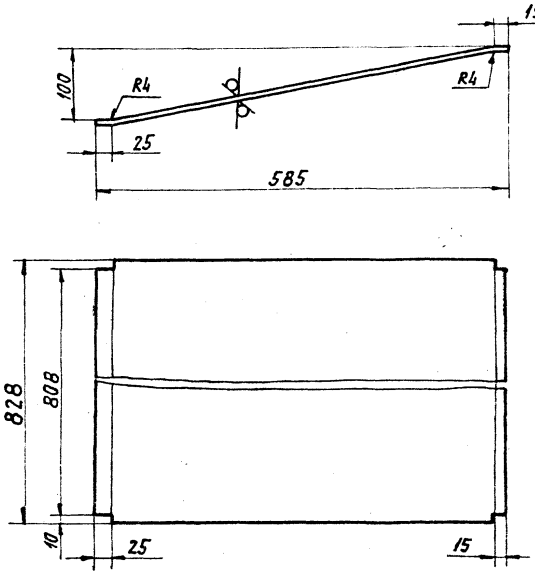

Неуказанные предельные отклонения размеров: $h14; \pm \frac{t_2}{2}$.

Изм.	Лист	№ докум.	Подп.	Дата
Разраб.		Белявская		
Пров.		Крупник		
Рук. гр.		Крупник		
Гл. спец.		Вайнберг		
Н. контр.		Фрадкин		
Утв.		Спивак		

А21Б 061. 259

Стенка

Лит.	Масса	Масштаб
Н	11,4	1:5
Лист	Листов 1	

Госстрой СССР САНТЕХПРОЕКТ г. Москва

Лист Б 30 ГОСТ 19903-74
4-IV-Вст3кп ГОСТ 16523-70

Копировал: Логинова Формат: А4

А2150б1.281

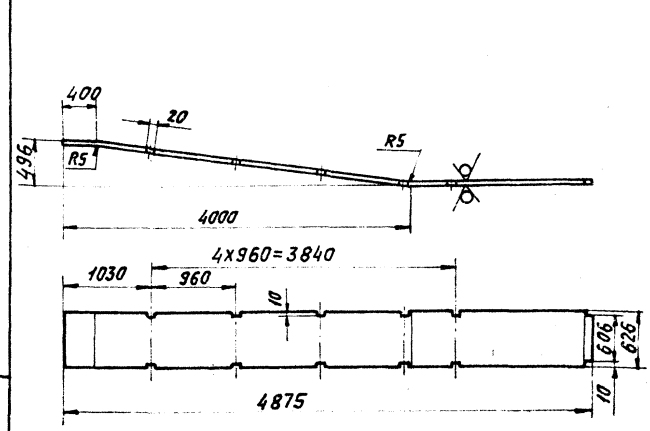

Неуказанные предельные отклонения размеров $h14; \pm \frac{t_2}{2}$.

Изм.	Лист	№ докум.	Подп.	Дата
Разраб.		Шершакова		
Пров.		Крупник		
Рук. гр.		Крупник		
Гл. спец.		Вайнберг		
Н. контр.		Фрадкин		
Утв.		Спивак		

А21Б061.281

Стенка

Лит.	Масса	Масштаб
И	92,2	1:40
Лист	Листов 1	

Госстрой СССР САНТЕХПРОЕКТ г. Москва

Лист Б 30 ГОСТ 19903-74
4-IV Вст3кп ГОСТ 16523-70

Копировал: Логинова 22659-05 46 Формат: А4

Альбом 4 ТП 903-1-250.87

Инв. № подл. | Подп. и дата | Взам. инв. № | Инв. № дубл. | Подп. и дата

Формат	Зона	Поз.	Обозначение	Наименование	Кол.	Примечание
				Документация		
А3			А21Б061.390СБ	Сворочный чертеж детали		
Б4		1	А21Б061.264	Уголок; L=908-2,3		
				Уголок 50×50×5-Б-ГОСТ8509-86 Вст3кп2-I-ГОСТ535-79	4	3,4кг
Б4		2	А21Б061.265	Уголок; L=1348-3,1		
				Уголок 50×50×5-Б-ГОСТ8509-86 Вст3кп2-I-ГОСТ535-79	2	5,08кг
А4		3	А21Б061.266	Стенка	2	
Б4		4	А21Б061.267	Ребро; L=1150-2,6		
				Полоса 5×50-Б-ГОСТ103-76 Вст3кп2-I-ГОСТ535-79	2	1,25кг
А4		5	А21Б061.268	Стенка	1	
Б4		6	А21Б061.269	Уголок; L=808-2,3		
				Уголок 50×50×5-Б-ГОСТ8509-86 Вст3кп2-I-ГОСТ535-79	2	3,03кг
Б4		7	А21Б061.271	Ребро; L=880-2,3		
				Полоса 5×50-Б-ГОСТ103-76 Вст3кп2-I-ГОСТ535-79	2	1,73кг
А4		8	А21Б061.272	Стенка	1	

Инв. № подл. | Подп. и дата | Взам. инв. № | Инв. № дубл. | Подп. и дата

Изм.	Лист	№ докум.	Подп.	Дата
Разраб.	Шершакова			
Пров.	Крупник			
Рук. гр.	Крупник			
Н. контр.	Фрадкин			
Утв.	Спивак			

А21Б061.390

Короб

Лит.	Лист	Листов
И		1

САНТЕХПРОЕКТ

Копировал: Е. Бога. Формат А4

А21Б061.266

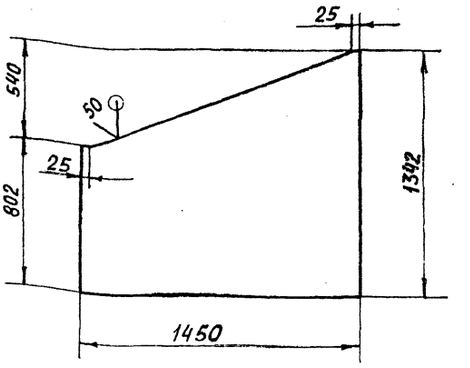

Неуказанные предельные отклонения размеров $h14; \pm\frac{t2}{2}$

Изм.	Лист	№ докум.	Подп.	Дата
Разраб.	Шершакова			
Пров.	Крупник			
Рук. гр.	Крупник			
Гл. спец.	Вайнберг			
Н. контр.	Фрадкин			
Утв.	Спивак			

А21Б061.266

Стенка

Лит.	Масса	Масштаб
И	35,2	1:20

Лист | Листов 1

Лист 63.0 ГОСТ 19903-74 / 4-IV ВСт3кп ГОСТ 16523-70

САНТЕХПРОЕКТ

Копировал: Е. Бога. Формат А4

А21Б061.390СБ

Т.П. 903-1-250.87 Альбом 4

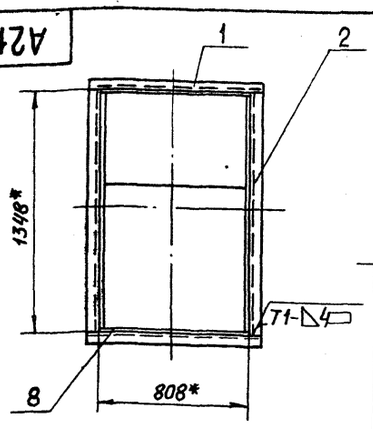

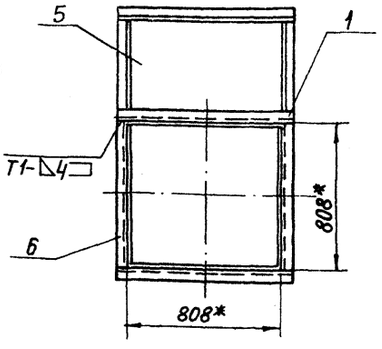

А-А
М1:2

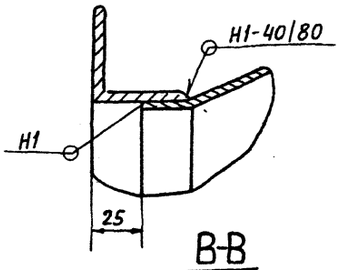

В-В
М1:2

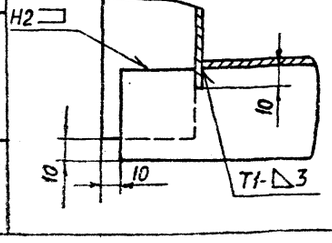

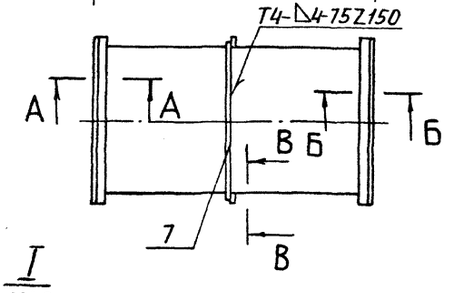

I
М1:2

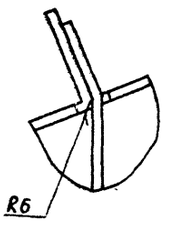

Б-Б
М1:2

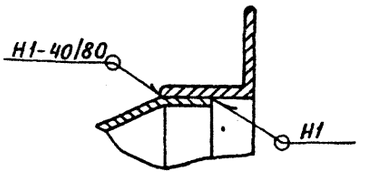

1.* Размеры для справок

2. $\pm\frac{t2}{2}$.

3. Сварные швы по ГОСТ 5264-80

Изм.	Лист	№ докум.	Подп.	Дата
Разраб.	Шершакова			
Пров.	Крупник			
Рук. гр.	Крупник			
Гл. спец.	Вайнберг			
Н. контр.	Фрадкин			
Утв.	Спивак			

А21Б061.390СБ

Короб

Лит.	Масса	Масштаб
И	164,8	1:20

Лист | Листов 1

САНТЕХПРОЕКТ

Копировал: Е. Бога. Формат А3

А21Б061.272

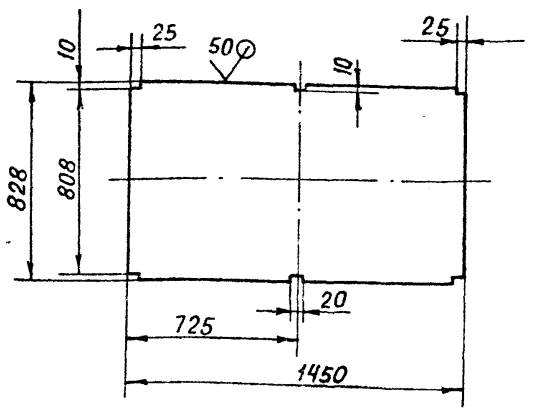

Неуказанные предельные отклонения размеров $H14; h14 \pm \frac{t_2}{2}$

Изм.	Лист	№ докум.	Подп.	Дата	А21Б061.272			
Разраб.		Шершакова			Стенка	Лит.	Масса	Масштаб
Пров.		Крупник				И	28,8	1:20
Рук. гр.		Крупник				Лист	Листов	
Гл. спец.		Вайнберг			Лист Б3,0 ГОСТ 19903-74 / 4-IV ВСТ3кп ГОСТ 16523-70	САНТЕХПРОЕКТ		
Н. контр.		Фрадкин						
Утв.		Спивак						

Инв. № подл. | Подп. и дата | Взам. инв. № | Инв. № дубл. | Подп. и дата

Копировал. Е. Бочк Формат А4

А21Б061.268

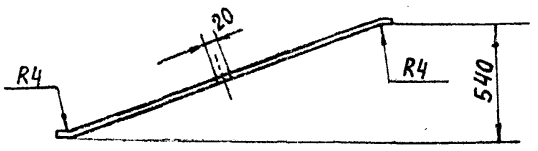

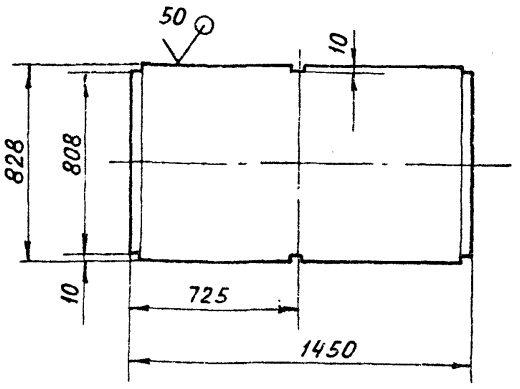

Неуказанные предельные отклонения размеров $H14; h14; \pm \frac{t_2}{2}$

Изм.	Лист	№ докум.	Подп.	Дата	А21Б061.268			
Разраб.		Шершакова			Стенка	Лит.	Масса	Масштаб
Пров.		Крупник				И	29,8	1:20
Рук. гр.		Крупник				Лист	Листов 1	
Гл. спец.		Вайнберг			Лист Б3,0 ГОСТ 19903-74 / 4-IV ВСТ3кп ГОСТ 16523-70	САНТЕХПРОЕКТ		
Н. контр.		Фрадкин						
Утв.		Спивак						

Инв. № подл. | Подп. и дата | Взам. инв. № | Инв. № дубл. | Подп. и дата

Копировал Формат А4

А21Б061.249

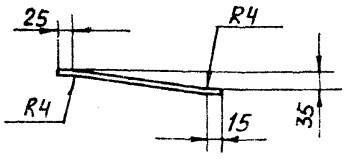

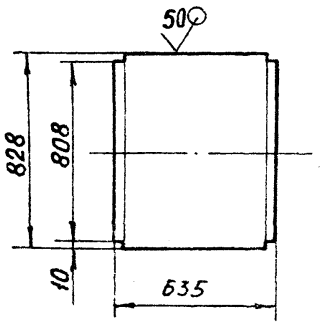

Неуказанные предельные отклонения размеров $h14; \pm \frac{t_2}{2}$

Изм.	Лист	№ докум.	Подп.	Дата	А21Б061.249			
Разраб.		Шершакова			Стенка	Лит.	Масса	Масштаб
Пров.		Крупник				И	3,26	1:20
Рук. гр.		Крупник				Лист	Листов 1	
Гл. спец.		Вайнберг			Лист Б3,0 ГОСТ 19903-74 / 4-IV ВСТ3кп ГОСТ 16523-70	САНТЕХПРОЕКТ		
Н. контр.		Фрадкин						
Утв.		Спивак						

Инв. № подл. | Подп. и дата | Взам. инв. № | Инв. № дубл. | Подп. и дата

Т.П. 903-1-250.87 Альбом 4

Копировал Е. Бочк Формат А4

А21Б061.275

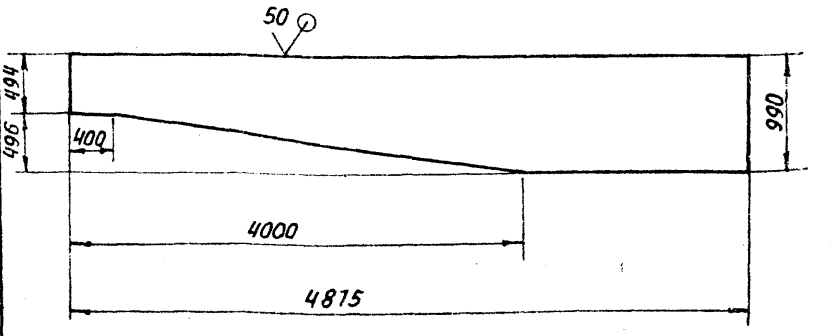

Неуказанные предельные отклонения размеров $h14; \pm \frac{t_2}{2}$

Изм.	Лист	№ докум.	Подп.	Дата	А21Б061.275			
Разраб.		Шершакова			Стенка	Лит.	Масса	Масштаб
Пров.		Крупник				И	74,4	1:40
Рук. гр.		Крупник				Лист	Листов 1	
Гл. спец.		Вайнберг			Лист Б3,0 ГОСТ 19903-74 / 4-IV ВСТ3кп ГОСТ 16523-70	САНТЕХПРОЕКТ		
Н. контр.		Фрадкин						
Утв.		Спивак						

Инв. № подл. | Подп. и дата | Взам. инв. № | Инв. № дубл. | Подп. и дата

Копировал Е. Бочк Формат А4

Формат	Зона	Поз.	Обозначение	Наименование	Кол.	Примечание
				Документация		
А3			А21Б061.400СБ	Сборочный чертеж		
				Детали		
А4		1	А21Б061.275	Стенка	2	
Б4		2	А21Б061.276	Стенка; 494-1,55х600-1		
				Лист Б3,0ГОСТ19903-74		
				4-IV ВСт3кп ГОСТ16527-70	1	0,71кг
Б4		3	А21Б061.276	Ребро; L=710-1		
				Полоса 5х50-Б-ГОСТ103-76		
				ВСт.3кп2-I-ГОСТ535-79	2	1,4кг
Б4		4	А21Б061.277	Ребро; L=830-2,3		
				Полоса 5х50-Б-ГОСТ103-76		
				ВСт3кп2-I-ГОСТ535-79	2	1,62кг
Б4		5	А21Б061.278	Ребро; L=945-2,3		
				Полоса 5х50-Б-ГОСТ103-76		
				ВСт.3кп2-I-ГОСТ535-79	2	1,84кг
Б4		6	А21Б061.279	Ребро; L=1070-2,6		
				Полоса 5х50-Б-ГОСТ103-76		
				ВСт.3кп2-I-ГОСТ535-79	2	2,09кг
А4		1	А21Б061.281	Стенка	1	
Б4		8	А21Б061.291	Ребро; L=1076-2,6		
				Полоса 5х50-Б-ГОСТ103-76		
				ВСт.3кп2-I-ГОСТ535-79	2	2,1кг

Изм.	Лист	№ докум.	Подп.	Дата
Разраб.	Шершакова			
Пров.	Крупник			
Рук.гр.	Крупник			
Н.контр.	Фрадкин			
Утв.	Спивак			

А21Б061.400

Короб

Лит.	Лист	Листов
И	1	2

Госстрой СССР
Сантехпроект
г. Москва

Копировал — Формат А4

Формат	Зона	Поз.	Обозначение	Наименование	Кол.	Примечание
Б4		9	А21Б061.292	Уголок; L=706-1		
				Уголок 50х50х5-Б-ГОСТ8509-86		
				ВСт.3кп2-I-ГОСТ535-79	2	2,66кг
Б4		10	А21Б061.293	Уголок; L=996-2,3		
				Уголок 50х50х5-Б-ГОСТ8509-86		
				ВСт.3кп2-I-ГОСТ535-79	2	3,77кг
Б4		11	А21Б061.294	Ребро; L=686-1		
				Полоса 5х50-Б-ГОСТ103-76		
				ВСт.3кп2-I-ГОСТ535-79	10	1,33кг
А4		12	А21Б061.295	Стенка	1	

Изм.	Лист	№ докум.	Подп.	Дата

А21Б061.400 — Лист 2

Копировал — Формат А4

Т.п. 903-1-250.87 Альбом 4

А21Б061.400СБ

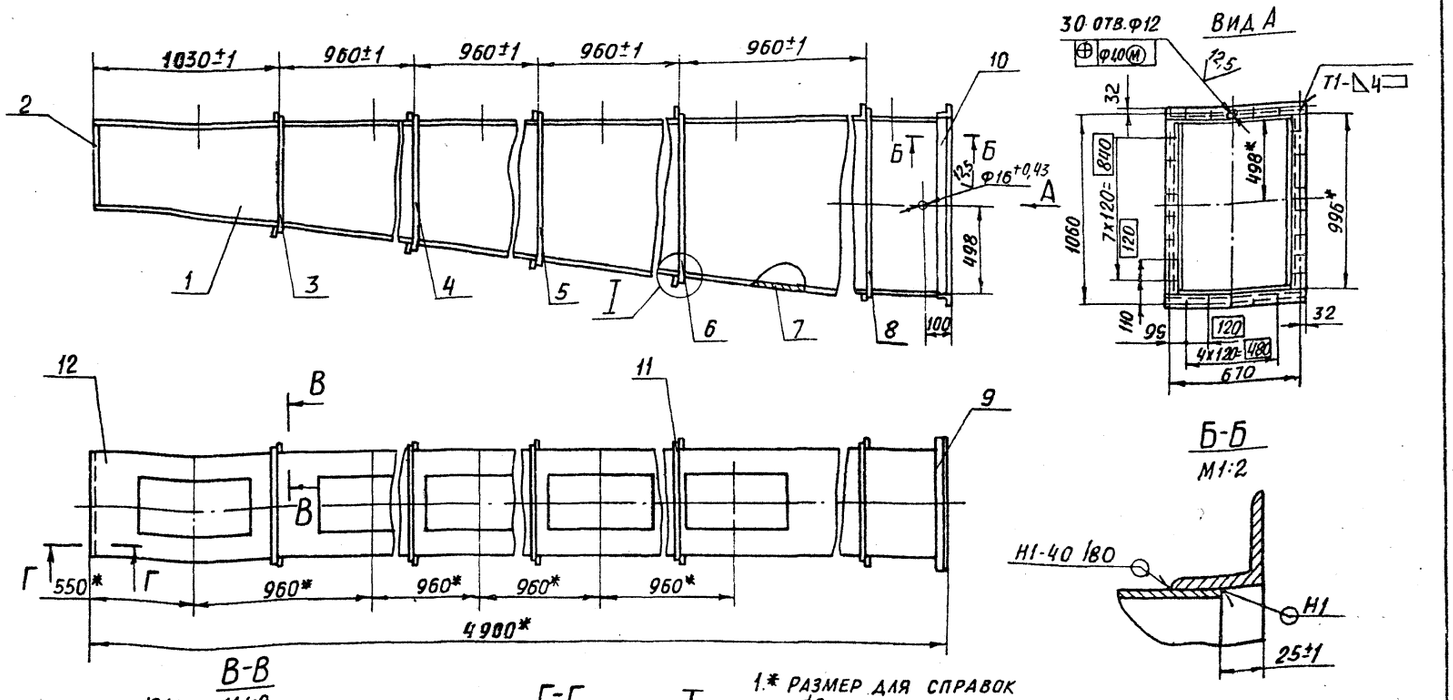

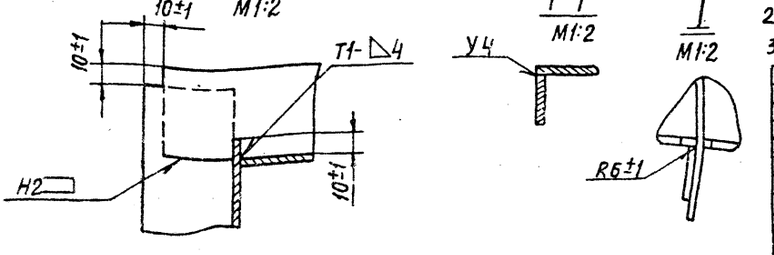

1.* Размер для справок
2. $\pm\frac{t2}{2}$
3. Сварные швы по ГОСТ 5264-80

Изм.	Лист	№ докум.	Подп.	Дата
Разраб.	Шершакова			
Пров.	Крупник			
Рук.груп.	Крупник			
Гл.спец.	Ваннберг			
Н.контр.	Фрадкин			
Утв.	Спивак			

А21Б061.400СБ

Короб

Лит.	Масса	Масштаб
И	254,8	1:20

Лист — Листов 1

Госстрой СССР
Сантехпроект
г. Москва

Инв. № подл. | Подп. и дата | Взам. инв. № | Инв. № дубл. | Подп. и дата

22699-05 52 Копировал Бом. — Формат А3

Формат	Зона	Поз.	Обозначение	Наименование	Кол.	Приме-чание
				Документация		
А2			А216061.410СБ	Сборочный чертеж		
				Сборочные единицы		
А4		1	А216061.420	Корпус	1	
А4		2	А216061.430	Лопатка	1	
				Детали		
А4		3	А216061.297	Вал	1	
А4		4	А216061.298	Ручка	1	
А4		5	А216061.299	Фланец	1	
				Стандартные изделия		
		6		Болт М10×20,36 ГОСТ 7798-70	5	
		7		Болт М10×45.36 ГОСТ 7798-70	3	
		8		Гайка М10.4 ГОСТ 5915-70	4	
		9		Шайба 10.65Г ГОСТ 6402-70	3	
		10		Штифт 8×30 ГОСТ 3129-70	1	

Инв. № подл. | Подп. и дата | Взам. инв. № | Инв. № дубл. | Подп. и дата

Изм.	Лист	№ докум.	Подп.	Дата
Разраб.	Шершакова			
Пров.	Крупник			
Рук. гр.	Крупник			
Н. контр.	Фрадкин			
Утв.	Спивак			

А216061.410

Клапан регулирующий

Лит.	Лист	Листов
И		1

Госстрой СССР САНТЕХПРОЕКТ г. Москва

Копировал: Е.Бочк. Формат А4

А216061.307

Рис 1

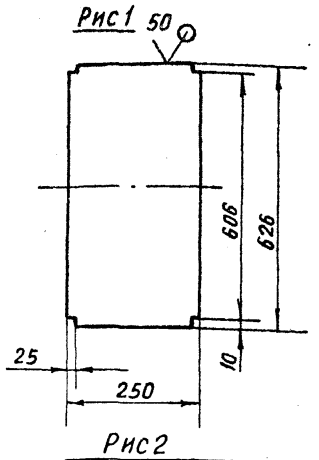

Рис 2

Остальное см. рис. 1

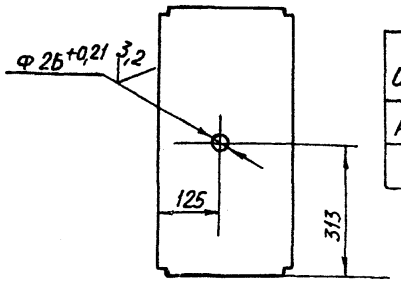

Обозначение	Рис.	Масса кг.
А216061.307	1	6,26
-01	2	6,23

Неуказанные предельные отклонения размеров $h14; \pm \frac{t_2}{2}$

Инв. № подл. | Подп. и дата | Взам. инв. № | Инв. № дубл. | Подп. и дата

Изм.	Лист	№ докум.	Подп.	Дата
Разраб.	Шершакова			
Пров.	Крупник			
Рук. гр.	Крупник			
Гл. спец.	Вайнберг			
Н. контр.	Фрадкин			
Утв.	Спивак			

А216 061.307

Стенка

Лит.	Масса	Масштаб
И	См. табл.	1:20
Лист	Листов 1	

Лист Б5,0 ГОСТ 19903-74 / Вст3кп2 ГОСТ 14637-79

Госстрой СССР САНТЕХПРОЕКТ г. Москва

Копировал: Е. Бочк. Формат А4

А216061.308

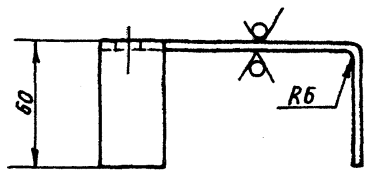

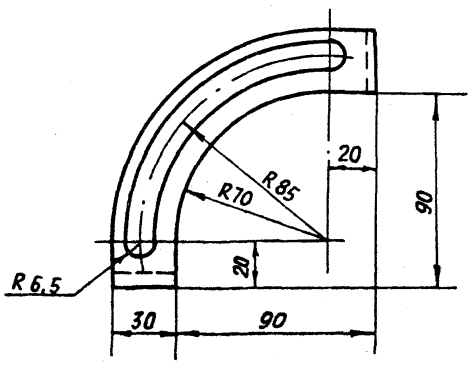

Неуказанные предельные отклонения размеров $h14; \pm \frac{t_2}{2}$

Инв. № подл. | Подп. и дата | Взам. инв. № | Инв. № дубл. | Подп. и дата

Изм.	Лист	№ докум.	Подп.	Дата
Разраб.	Шершакова			
Пров.	Крупник			
Рук. гр.	Крупник			
Гл. спец.	Вайнберг			
Н. контр.	Фрадкин			
Утв.	Спивак			

А216061.308

Накладка

Лит.	Масса	Масштаб
И	0,34	1:2
Лист	Листов 1	

Лист Б5,0 ГОСТ 19903-74 / Вст3кп2 ГОСТ 14637-79

Госстрой СССР САНТЕХПРОЕКТ г. Москва

Копировал: Е. Бочк. Формат А4

А216061.298

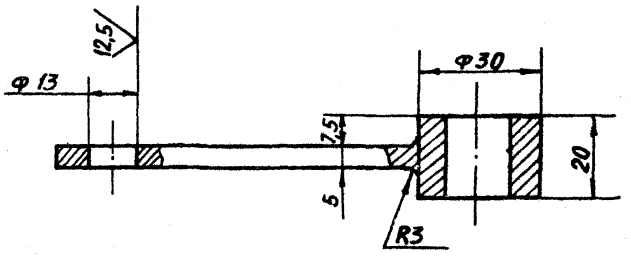

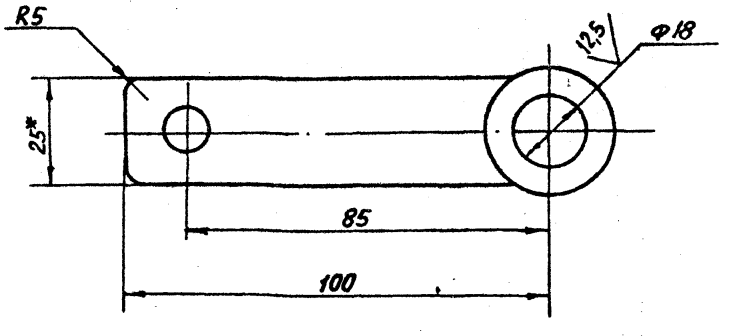

1.* Размер для справок

2. $H14; h14; \pm \frac{t_2}{2}$

Инв. № подл. | Подп. и дата | Взам. инв. № | Инв. № дубл. | Подп. и дата

Изм.	Лист	№ докум.	Подп.	Дата
Разраб.	Шершакова			
Пров.	Крупник			
Рук. гр.	Крупник			
Гл. спец.	Вайнберг			
Н. контр.	Фрадкин			
Утв.	Спивак			

А216061.298

Ручка

Лит.	Масса	Масштаб
И	0,165	1:1
Лист	Листов 1	

Ст. 3 ГОСТ 380-71

Госстрой СССР САНТЕХПРОЕКТ г. Москва

Копировал: Е. Бочк. Формат А4

А21Б061.410СБ

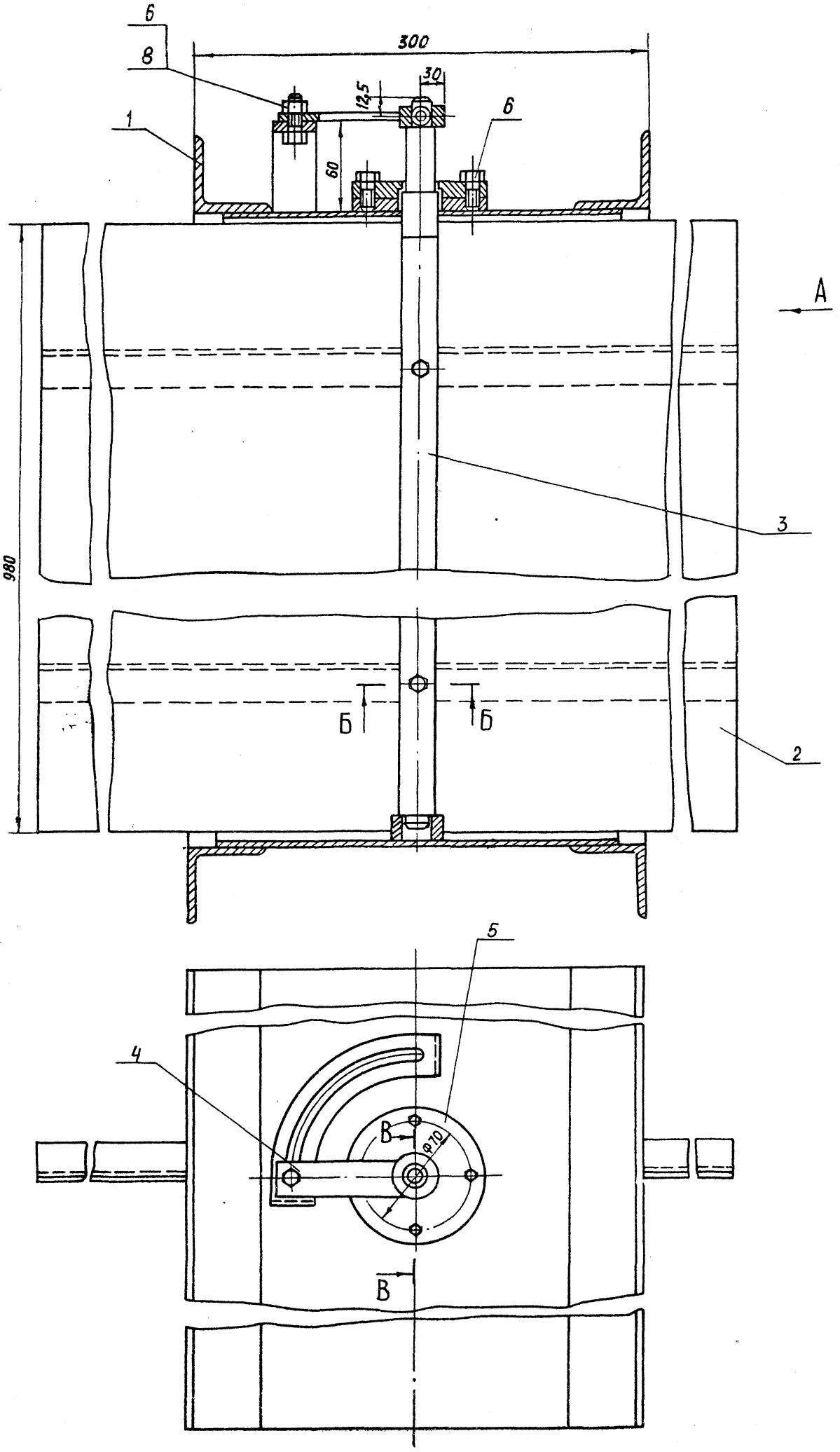

Вид А
М1:5

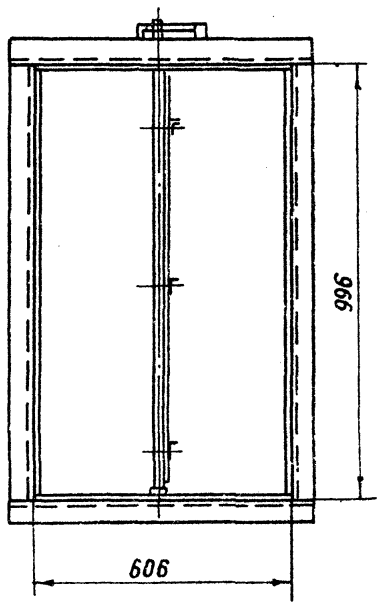

Б-Б
М1:1

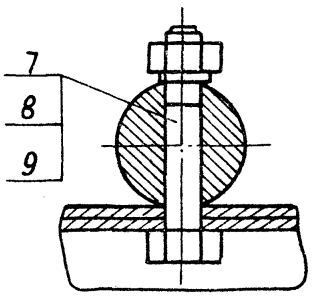

В-В
М1:1

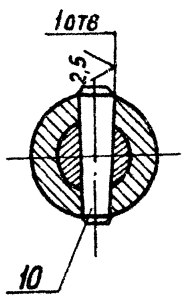

Размеры для справок

					А216061.410СБ			
Изм	Лист	№ докум.	Подп.	Дата	Клапан регулирующий	Лит.	Масса	Масштаб
Разраб.		Шершакова				И	64,85	1:2
Пров.		Крупник				Лист	Листов 1	
Рук. гр.		Крупник				Госстрой СССР		
Гл. спец.		Вайнберг				САНТЕХПРОЕКТ		
Н. контр.		Фрадкин				г. Москва		
Утв.		Спивак						

Т.П. 903-1-250.87 Альбом 4

Инв. № подл. | Подп. и дата | Взам. инв. № | Инв. № дубл. | Подп. и дата

Копировал
Формат А2

Формат	Зона	Поз.	Обозначение	Наименование	Кол.	Примечание
				Документация		
А4			А216061.420СБ	Сборочный чертеж		
				Детали		
А4		1	А216061.302	Фланец	1	
Б4		2	А216061.303	Стенка 250-13х996-2,3		
				Лист 65.0 ГОСТ 19903-74 / Вст.3кп2 ГОСТ 14637-79	2	9,86 кг
Б4		3	А216061.304	Уголок L=996-2,3		
				Уголок 50х50х5-Б-ГОСТ 8509-86 / Вст.3кп2-I-ГОСТ 535-79	2	3,75 кг
Б4		4	А216061.305	Уголок; L=706-2		
				Уголок 50х50х5-Б-ГОСТ 8509-86 / Вст.3кп2-I-ГОСТ 535-79	2	2,63 кг
А4		5	А216061.306	Бобышка	1	
А4		6	А216061.307	Стенка	1	
		7	-01	Стенка	1	
А4		8	А216061.308	Накладка	1	

Инв.№ подл. | Подп. и дата | Взам. инв.№ | Инв.№ дубл. | Подп. и дата

Изм.	Лист	№ докум.	Подп.	Дата			
Разраб.		Шершакова			А216.061 420	Лит.	Лист	Листов
Пров.		Крупник			Корпус	И		1
Рук.гр.		Крупник				САНТЕХПРОЕКТ		
Н.контр.		Фрадкин						
Утв.		Спивак						

Копировал: Е. Богк. Формат А4

А216061.302

V(V)

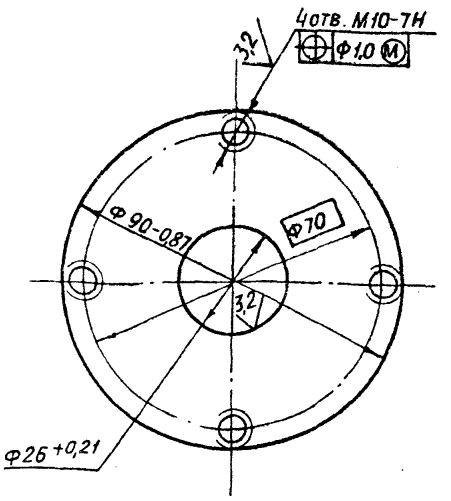

Инв.№ подл. | Подп. и дата | Взам. инв.№ | Инв.№ дубл. | Подп. и дата

Изм.	Лист	№ докум.	Подп.	Дата				
Разраб.		Шершакова			А216061.302			
Пров.		Крупник			Фланец	Лит.	Масса	Масштаб
Рук.гр.		Крупник				И	0,43	1:1
Гл.спец.		Вайнберг					Лист	Листов 1
Н.контр.		Фрадкин			Лист Б10,0 ГОСТ 19903-74 / Вст3кп2 ГОСТ 14637-79	САНТЕХПРОЕКТ		
Утв.		Спивак						

Копировал: Е. Богк. Формат А4

А216061.420СБ

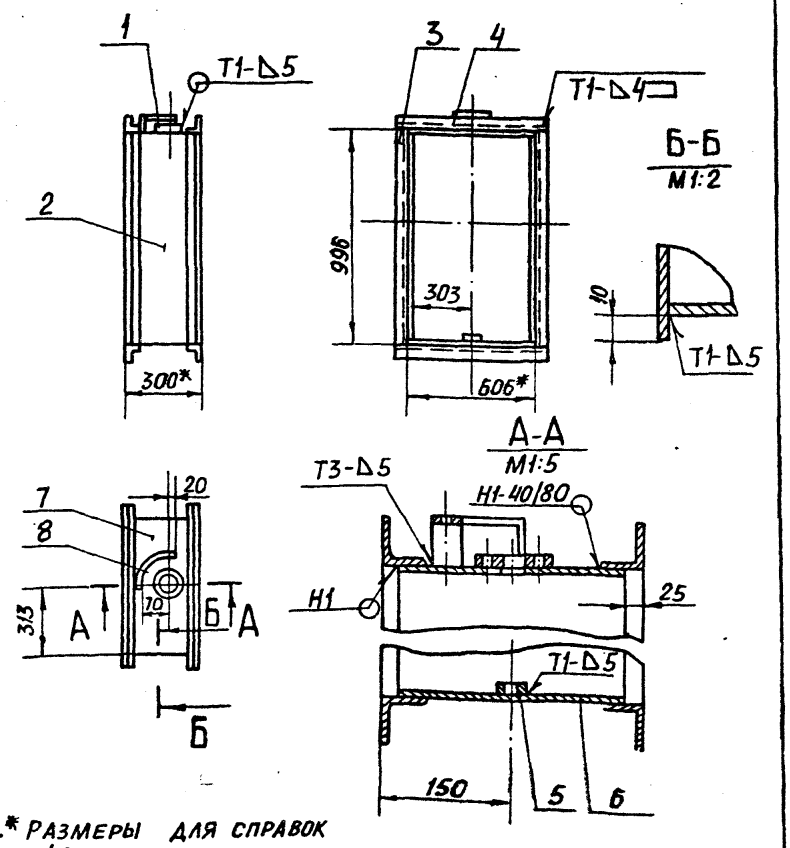

1.* Размеры для справок

2. $\pm\frac{t2}{2}$

Инв.№ подл. | Подп. и дата | Взам. инв.№ | Инв.№ дубл. | Подп. и дата | Т.П 903-1-290.87 Альбом 4

Изм.	Лист	№ докум.	Подп.	Дата				
Разраб.		Шершакова			А216061.420СБ			
Пров.		Крупник			Корпус	Лит.	Масса	Масштаб
Рук.гр.		Крупник				И	45,82	1:20
Гл.спец.		Вайнберг					Лист	Листов 1
Н.контр.		Фрадкин				САНТЕХПРОЕКТ		
Утв.		Спивак						

Копировал: Е. Богк. Формат А4

А216061.306

50
V(V)

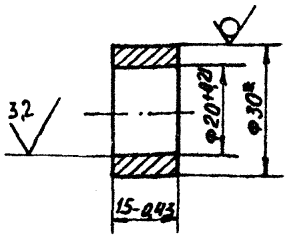

* Размер для справок

Инв.№ подл. | Подп. и дата | Взам. инв.№ | Инв.№ дубл. | Подп. и дата

Изм.	Лист	№ докум.	Подп.	Дата				
Разраб.		Шершакова			А216061.306			
Пров.		Крупник			Бобышка	Лит.	Масса	Масштаб
Рук.гр.		Крупник				И	0,062	1:1
Гл.спец.		Вайнберг					Лист	Листов
Н.контр.		Фрадкин			Круг 30-В-ГОСТ 103-76 / Вст3кп2 ГОСТ 535-79	САНТЕХПРОЕКТ		
Утв.		Спивак						

Копировал: Е. Богк. Формат А4

А216061.299

50 √(∨)

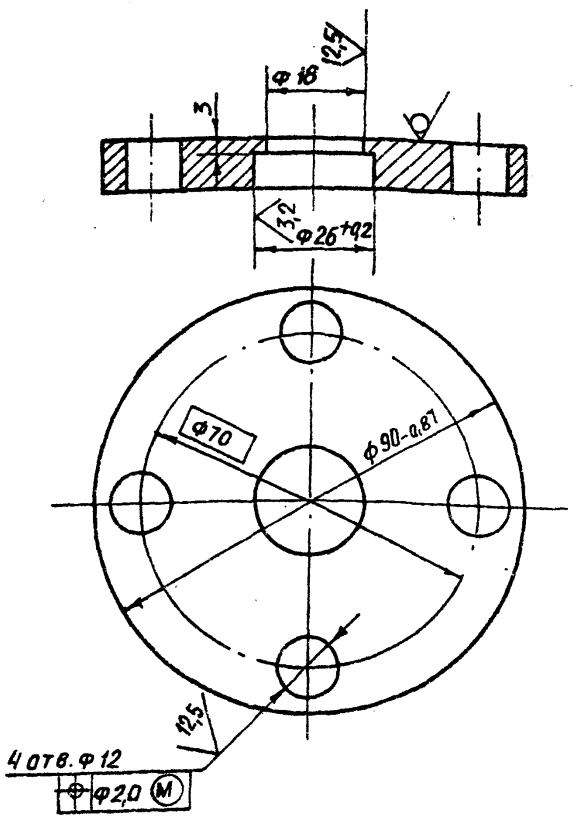

Неуказанные предельные отклонения размеров: $H14; \pm \frac{t_2}{2}$

Изм.	Лист	№ докум.	Подп.	Дата	
Разраб.		Шершакова			Фланец
Пров.		Крупник			
Рук. гр.		Крупник			
Гл. спец.		Вайнберг			
Н. контр.		Фрадкин			
Утв.		Спивак			

Лит.	Масса	Масштаб
И	0,42	1:1
Лист	Листов 1	

Лист: Б10 ГОСТ 19903-74 / Вст.3кп2 ГОСТ 14637-79

Госстрой СССР САНТЕХПРОЕКТ г. Москва

Копировал Е.Бок Формат А4

А216061.297

12,5 √(∨)

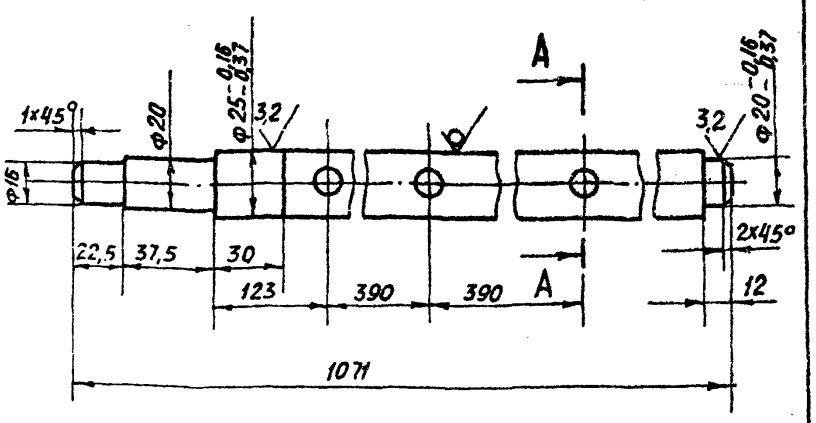

А-А
М1:1

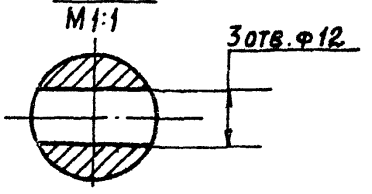

Неуказанные предельные отклонения размеров: $H14; h14; \pm \frac{t_2}{2}$

Изм.	Лист	№ докум.	Подп.	Дата	
Разраб.		Шершакова			Вал
Пров.		Крупник			
Рук. гр.		Крупник			
Гл. спец.		Вайнберг			
Н. контр.		Фрадкин			
Утв.		Спивак			

Лит.	Масса	Масштаб
И	5,55	1:2
Лист	Листов 1	

Круг: 25-В-ГОСТ 2590-74 / Вст.3кп2-I-ГОСТ 535-79

Госстрой СССР САНТЕХПРОЕКТ г. Москва

Копировал Е.Бок Формат А4

А216061.430

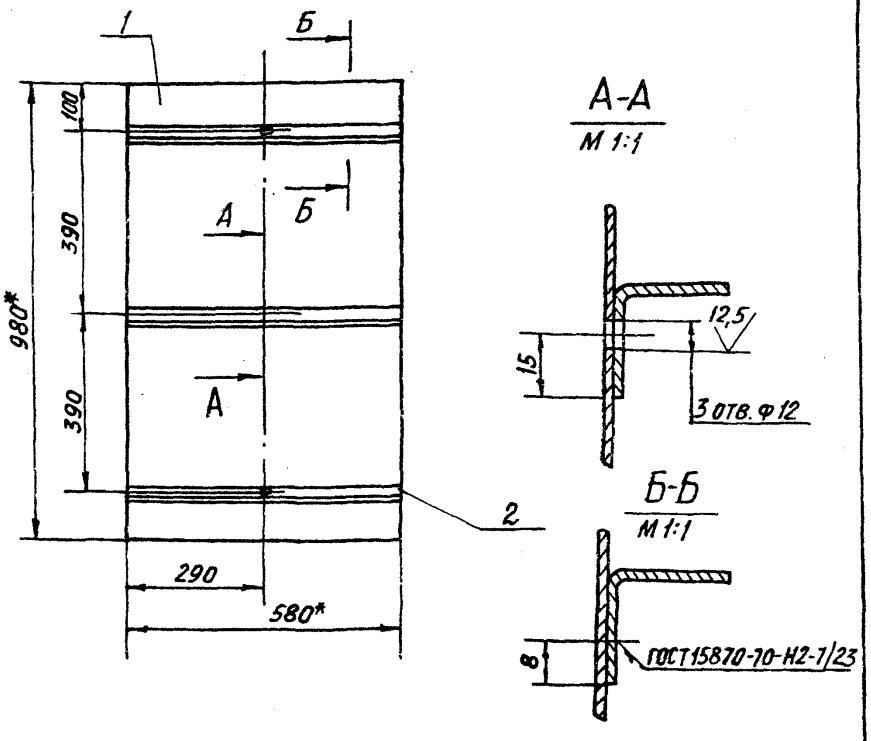

1.* Размеры для справок.
2. $H14; \pm \frac{t_2}{2}$

Изм.	Лист	№ докум.	Подп.	Дата	
Разраб.		Шершакова			Лопатка
Пров.		Крупник			
Рук. гр.		Крупник			
Гл. спец.		Вайнберг			
Н. контр.		Фрадкин			
Утв.		Спивак			

Лит.	Масса	Масштаб
И	12,85	1:10
Лист	Листов 1	

Госстрой СССР САНТЕХПРОЕКТ г. Москва

Копировал: Е. Бок Формат А4

Формат	Зона	Поз.	Обозначение	Наименование	Кол.	Примечание
				Документация		
А4			А216061.430 СБ	Сборочный чертеж		
				Детали		
Б4		1	А216061.311	Полотно; 580-1,75×980-Ст3 Лист Б2,5 ГОСТ 19903-74 / Ч-IV ВСт3кп ГОСТ 16523-70	1	11,4 кг
Б4		2	А216061.312	Уголок; L=580-1,75 Уголок 25×25×2-Б-ГОСТ 8509-86 / ВСт3кп2-I-ГОСТ 535-79	3	0,42 кг

Изм.	Лист	№ докум.	Подп.	Дата	
Разраб.		Шершакова			Лопатка
Пров.		Крупник			
Рук. гр.		Крупник			
Н. контр.		Фрадкин			
Утв.		Спивак			

Лит.	Лист	Листов
И		1

Госстрой СССР САНТЕХПРОЕКТ г. Москва

Копировал: Е. Бок Формат А4

Альбом 4 Т.П 903-1-250.87

Инв. № подл. | Подп. и дата | Взам. инв. № | Инв. № дубл. | Подп. и дата

Формат	Зона	Поз.	Обозначение	Наименование	Кол.	Примечание
				Документация		
А3			А216061.440СБ	Сборочный чертеж		
				Переменные данные для исполнений		
				А216061.440		
				Детали		
Б4		1	А216061.321	Стенка; 509-1,75х606-1,75		
				Лист Б3,0 ГОСТ 19903-74 4-IV ВСт3кп ГОСТ 16523-70	2	7,3 кг
Б4		2	А216061.322	Полоса L=686-2		
				Полоса 4х40-Б-ГОСТ 103-76 ВСт3кп2-Т-ГОСТ 535-79	2	0,9 кг
Б4		3	А216061.323	Полоса L=306-1,3		
				Полоса 4х40-Б-ГОСТ 103-76 ВСт3кп2-Т-ГОСТ 535-79	2	0,4 кг
Б4		4	А216061.324	Стенка, 300-1,3х509-1,75		
				Лист Б3,0 ГОСТ 19903-74 4-IV ВСт3кп ГОСТ 16523-70	2	3,6 кг
				А216061.440-01		
				Детали		
Б4		1	А216061.325	Стенка 589-1,75х606-1,75		
				Лист Б3,0 ГОСТ 19903-74 4-IV ВСт3кп ГОСТ 16523-70	2	8,4 кг
Б4		2	А216061.322	Полоса; L=686-2		
				Полоса 4х40-Б-ГОСТ 103-76 ВСт3кп2-Т-ГОСТ 535-79	2	0,9 кг
Б4		3	А216061.323	Полоса L=306-1,3		
				Полоса 4х40-Б-ГОСТ 103-76 ВСт3кп2-Т-ГОСТ 535-79	2	0,4 кг
Б4		4	А216061.326	Стенка, 300-1,3х589-1,75		
				Лист Б3,0 ГОСТ 19903-74 4-IV ВСт3кп ГОСТ 16523-70	2	4,2 кг
				А216061.440-02		
				Детали		
Б4		1	А216061.327	Стенка; 100-0,87х1844-3,7		
				Лист Б3,0 ГОСТ 19903-74 4-IV ВСт3кп ГОСТ 16523-70	2	4,3 кг
Б4		2	А216061.328	Полоса; L=180-1,0		
				Полоса 4х40-Б-ГОСТ 103-76 ВСт3кп2-Т-ГОСТ 535-79	2	0,2 кг
Б4		3	А216061.329	Полоса; L=280-1,3		
				Полоса 4х40-Б-ГОСТ 103-76 ВСт3кп2-Т-ГОСТ 535-79	2	0,4 кг
Б4		4	А216061.331	Стенка 274-1,3х1844-3,7		
				Лист Б3,0 ГОСТ 19903-74 4-IV ВСт3кп ГОСТ 16523-70	2	11,9 кг
				А216061.440-03		
				Детали		
Б4		1	А216061.332	Стенка 418-1,55х606-1,75		
				Лист Б3,0 ГОСТ 19903-74 4-IV ВСт3кп ГОСТ 16523-70	2	6,08 кг
Б4		2	А216061.322	Полоса; L=686-2		
				Полоса 4х40-Б-ГОСТ 103-76 ВСт3кп2-Т-ГОСТ 535-79	4	0,9 кг
Б4		3	А216061.323	Полоса L=306-1,3		
				Полоса 4х40-Б-ГОСТ 103-76 ВСт3кп2-Т-ГОСТ 535-79	4	0,4 кг
Б4		4	А216061.333	Стенка 300-1,3х418-1,55		
				Лист Б3,0 ГОСТ 19903-74 4-IV ВСт3кп-Т ГОСТ 16523-70	2	3,0 кг

Изм. Лист № докум. Подп. Дата

А216061.440

Короб

Лит. И | Лист 1 | Листов 2

Госстрой СССР САНТЕХПРОЕКТ г. Москва

Копировал: Е.Богк. Формат А4

Инв. № подл. | Подп. и дата | Инв. № дубл. | Взам. инв. № | Подп. и дата

Изм. Лист № докум. Подп. Дата

А216061.440 Лист 2

Копировал: Е. Богк. Формат А4

Инв. № подл. | Подп. и дата | Инв. № дубл. | Взам. инв. № | Подп. и дата

А216061.440СБ

Альбом 4

ТП 903-1-280.87

Рис.1

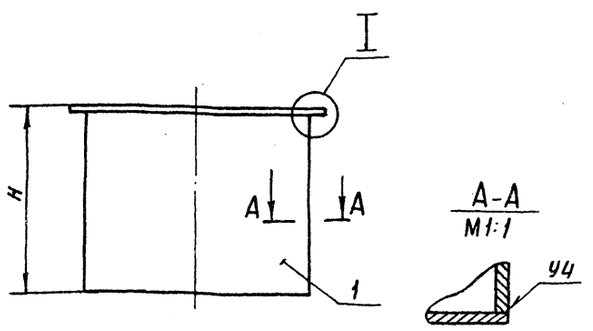

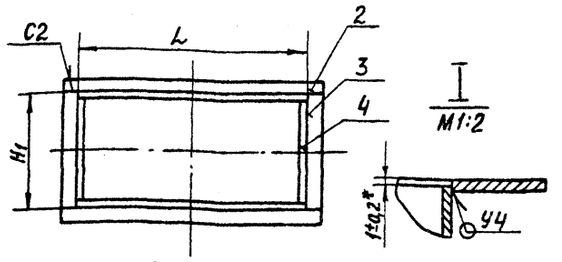

Рис.2

Остальное см. рис.1

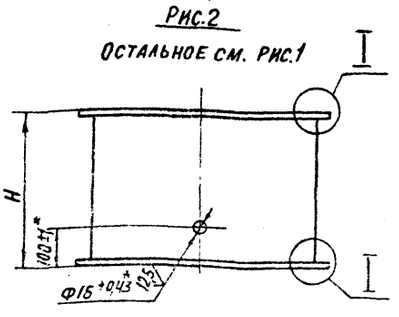

Обозначение	Рис	Размеры, мм H	H1	L	Масса, кг
А216061.440	1	510	306	606	24,4
-01	1	590	306	606	27,8
-02	1	1845	280	100	33,6
-03	2	420	306	606	23,4

1. Размеры для справок, кроме указанных знаком *

2. Сварные швы по ГОСТ 5264-80

Изм. Лист № докум. Подп. Дата

А216061.440СБ

Короб

Лит. И | Масса см. табл. | Масштаб —

Лист | Листов 1

Госстрой СССР САНТЕХПРОЕКТ г. Москва

Разраб. Шершакова | Пров. Крупник | Рук. гр. Крупник | Гл. спец. Вайнберг | Н. контр. Фрадкин | Утв. Спивак

Инв. № подл. | Подп. и дата | Инв. № дубл. | Взам. инв. № | Подп. и дата

22649-СС 57 Копировал Е. Богк. Формат А4

Формат	Зона	Поз.	Обозначение	Наименование	Кол.	Примечание
				Документация		
А3			А216061.450СБ	Сборочный чертеж		
				Детали		
Б4		1	А216061.336	Стенка 280-1,3×4878-8,0		
				Лист Б3,0 ГОСТ 19903-74 4-IV-Вст3кп ГОСТ 16523-70	2	32,2кг
Б4		2	А216061.337	Ребро L=360-1,4		
				Полоса 5×50-Б-ГОСТ 103-76 Вст.3кп2-Т-ГОСТ 535-79	8	0,7кг
Б4		3	А216061.338	Ребро L=180-1,0		
				Полоса 5×50-Б-ГОСТ 103-76 Вст.3кп2-Т-ГОСТ 535-79	8	0,4кг
Б4		4	А216061.339	Полоса L=360-1,4		
				Полоса 5×50-Б-ГОСТ 103-76 Вст.3кп2-Т-ГОСТ 535-79	4	0,5кг
Б4		5	А216061.341	Полоса L=100-0,87		
				Полоса 4×40-Б-ГОСТ 103-76 Вст.3кп2-Т-ГОСТ 535-79	4	0,1кг
Б4		6	А216061.342	Стенка 94-0,87×4878-8,0		
				Лист Б3,0 ГОСТ 19903-74 4-IV-Вст3кп ГОСТ 16523-70	2	10,8кг

Изм.	Лист	№ докум.	Подп.	Дата
Разраб.		Белявская		
Пров.		Крупник		
Рук. гр.		Крупник		
Н. контр.		Фрадкин		
Утв.		Сливак		

А216061.450

Короб

Лит.	Лист	Листов
И		1

Госстрой СССР САНТЕХПРОЕКТ г. Москва

Копировал: Е.Бог. Формат А4

Инв. № подл. | Подп. и дата | Взам. инв. № | Инв. № дубл. | Подп. и дата

А216061.365

50 V(V)

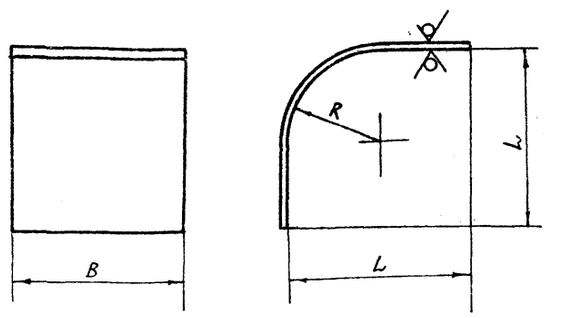

Обозначение	Размеры, мм B	L	R	Масса кг
А216061.365	94	99	50	0,4
-01		376	327	1,4
-02	600	226	100	5,8
-03		529	403	12,5

Неуказанные предельные отклонения размеров $h14; \pm \frac{t_2}{2}$

А216061.365

Стенка

Лист Б-3,0 ГОСТ 19903-74 4-IV-Вст3кп.ГОСТ16523-70

Изм.	Лист	№ докум.	Подп.	Дата
Разраб.		Белявская		
Пров.		Крупник		
Рук. групп		Крупник		
Гл. спец.		Вайнберг		
Н. контр.		Фрадкин		
Утв.		Сливак		

Лит.	Масса	Масштаб
И	См. табл.	—
Лист	Листов 1	

Госстрой СССР САНТЕХПРОЕКТ г. Москва

Копировал: Е.Бог. Формат А4

Инв. № подл. | Подп. и дата | Взам. инв. № | Инв. № дубл. | Подп. и дата

А216061.450СБ

Т.п 903-1-250.87 Альбом 4

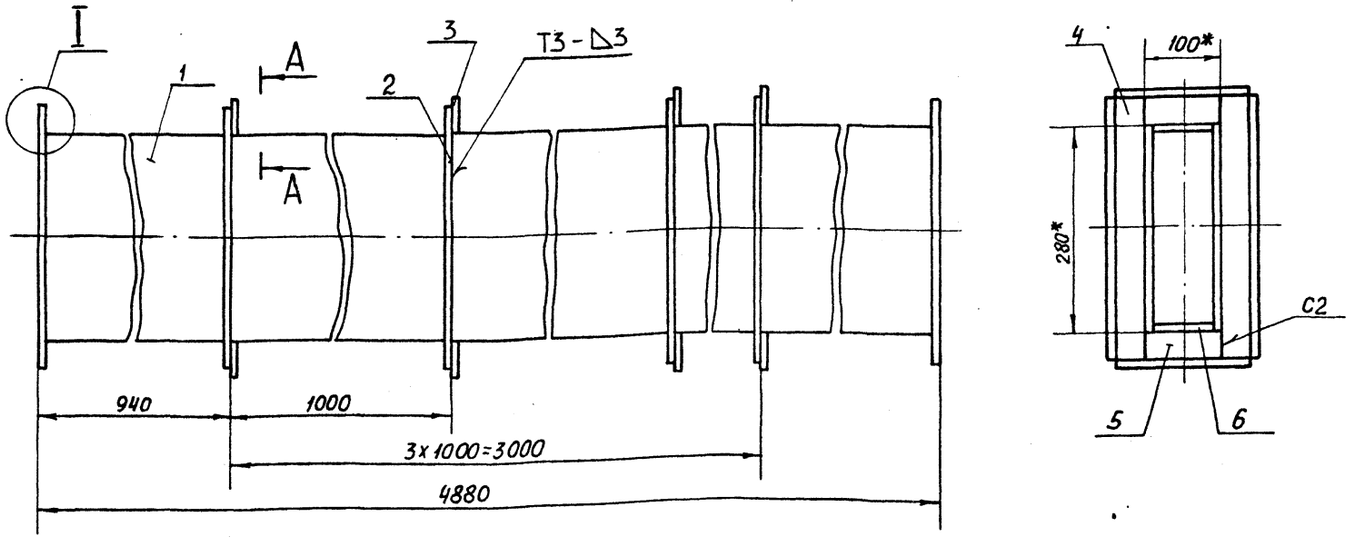

I
М1:2

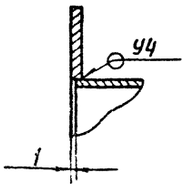

А-А
М1:5

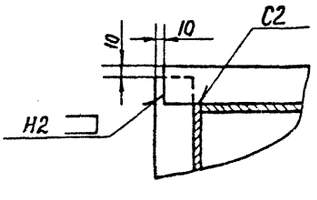

1.* Размеры для справок
2. $h14; \pm \frac{t_2}{2}$
3. Сварные швы по ГОСТ 5264-80

Изм.	Лист	№ докум.	Подп.	Дата
Разраб.		Белявская		
Пров.		Крупник		
Рук. гр.		Крупник		
Гл. спец.		Вайнберг		
Н. контр.		Фрадкин		
Утв.		Сливак		

А216061.450СБ

Короб

Лит.	Масса	Масштаб
И	97,2	1:5
Лист	Листов 1	

Госстрой СССР САНТЕХПРОЕКТ г. Москва

Копировал: Е.Бог. Формат А3

Инв. № подл. | Подп. и дата | Взам. инв. № | Инв. № дубл. | Подп. и дата

Формат	Зона	Поз.	Обозначение	Наименование	Кол.	Примечание
				Документация		
А3			А216061.460СБ	Сборочный чертеж		
				Детали		
А4		1	А216061.345	Рассекатель	1	
А4		2	А216061.346	Стенка	1	
		3	-01	Стенка	1	
А4		4	А216061.347	Стенка	2	
Б4		5	А216061.348	Ребро L=1468-3,1		
				Полоса 6х70-Б-ГОСТ 103-76 Вст.3кп2-I-ГОСТ 535-79	2	4,8 кг
Б4		6	А216061.349	Ребро L=1064-2,6		
				Полоса 6х70-Б-ГОСТ 103-76 Вст.3кп2-I-ГОСТ 535-79	4	3,5 кг
А4		7	А216061.351	Уголок	2	
Б4		8	А216061.352	Уголок L=908-2,3		
				Уголок 50х50х5-Б-ГОСТ 8509-86 Вст3кп2-I-ГОСТ 535-79	2	3,4 кг
Б4		9	А216061.353	Уголок L=1348-3,1		
				Уголок 50х50х5-Б-ГОСТ 8509-86 Вст.3кп2-I-ГОСТ 535-79	2	5,1 кг

Взам. инв.№ | Инв.№ дубл. | Подп. и дата | Инв.№ подл. | Подп. и дата

Изм.	Лист	№ докум.	Подп.	
Разраб.		Белявская		
Пров.		Крупник		
Рук. гр.		Крупник		
Н. контр.		Фрадкин		
Утв.		Спивак		

А216061.460

Короб

Лит.	Лист	Листов
И		1

САНТЕХПРОЕКТ

Копировал | Формат А4

А216061.345

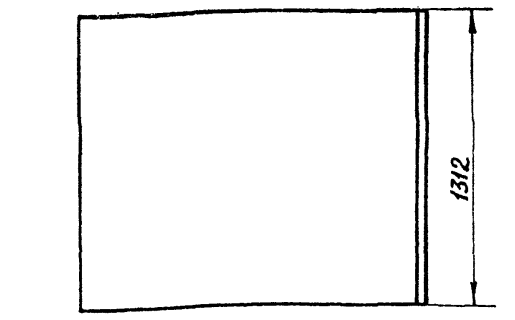

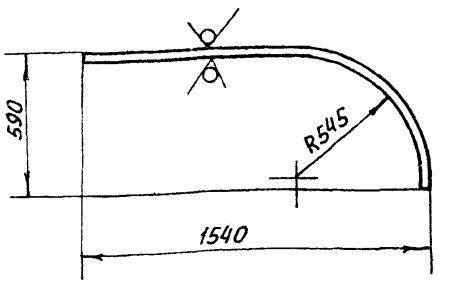

Неуказанные предельные отклонения размеров $h14; \pm \frac{t2}{2}$

Изм.	Лист	№ докум.	Подп.	Дата
Разраб.		Белявская		
Пров.		Крупник		
Рук. гр.		Крупник		
Гл. спец.		Вайнберг		
Н. контр.		Фрадкин		
Утв.		Спивак		

Рассекатель

Лит.	Масса	Масштаб
И	96,5	1:20
Лист	Листов 1	

Лист Б-5,0 ГОСТ 19903-74 / Вст3кп2 ГОСТ 14637-79

САНТЕХПРОЕКТ

Копировал: Е. Бож. | Формат А4

Альбом 4 ТП 903-1-250.87

А216061.460СБ

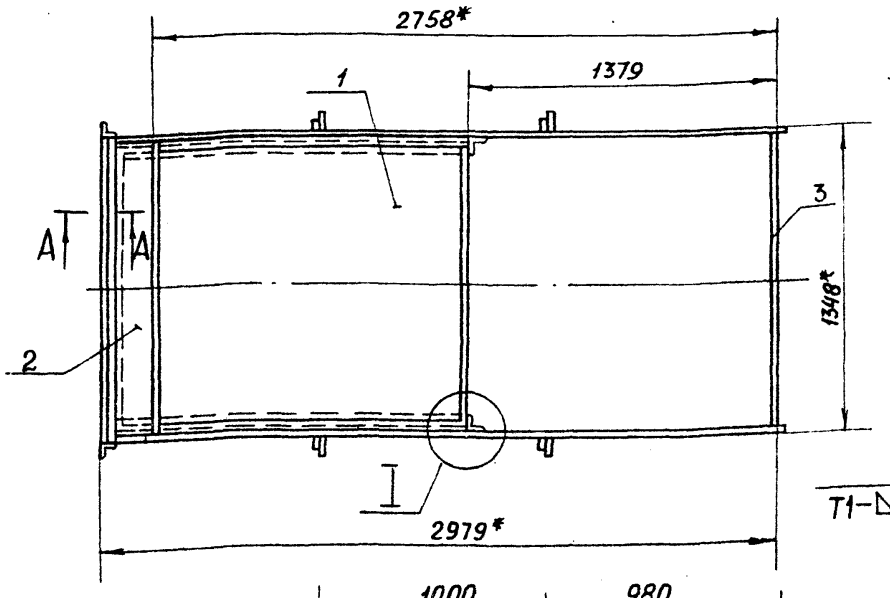

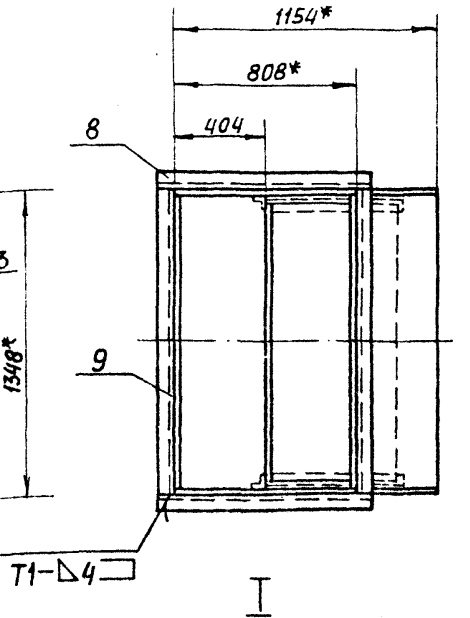

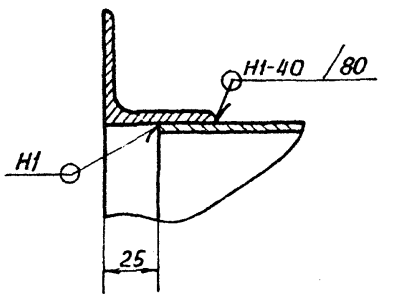

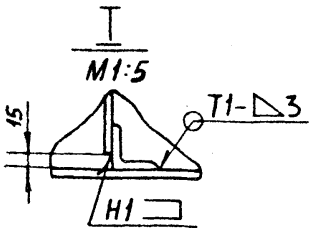

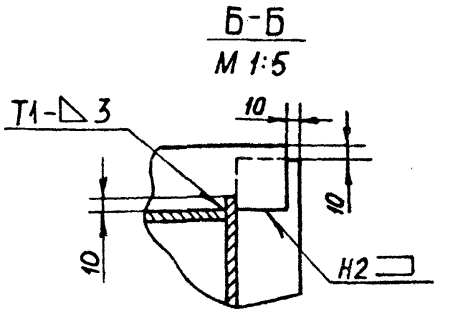

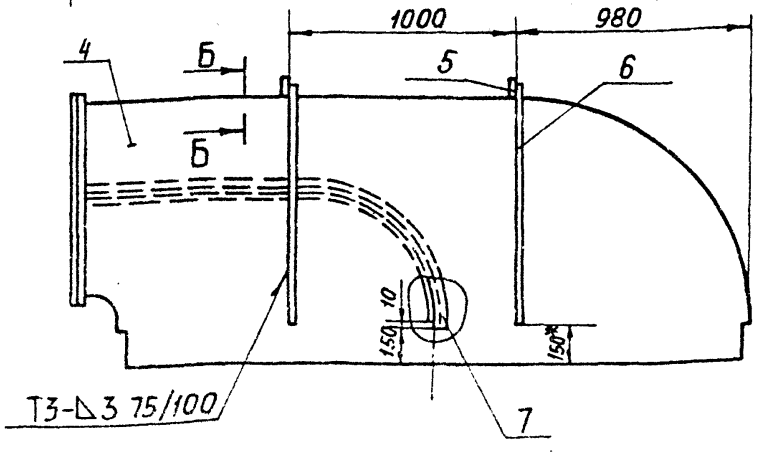

1.* Размеры для справок.
2. $\pm \frac{t2}{2}$
3. Сварные швы по ГОСТ 5264-80.

Изм.	Лист	№ докум.	Подп.	Дата
Разраб.		Белявская		
Пров.		Крупник		
Рук. гр.		Крупник		
Гл. спец.		Вайнберг		
Н. контр.		Фрадкин		
Утв.		Спивак		

А216061.460СБ

Короб

Лит.	Масса	Масштаб
И	436,5	1:20
Лист	Листов 1	

САНТЕХПРОЕКТ

16599-05 59 Копировал: Е. Бож. Формат А3

А216 061.346

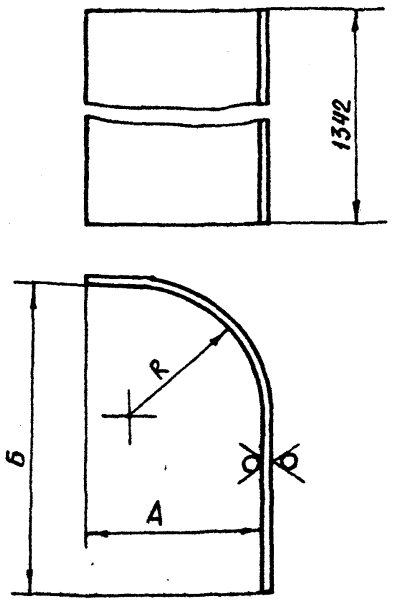

Обозначение	Размеры, мм А	Б	R	Масса, кг
А216 061.346	196	346	146	15,0
-01	2951	1151	951	116,0

Неуказанные предельные отклонения размеров $h14; \pm \frac{t_2}{2}$

Изм.	Лист	№ докум.	Подп.	Дата
Разраб.	Белявская			
Пров.	Крупник			
Рук. гр.	Крупник			
Гл. спец.	Вайнберг			
Н. контр.	Фрадкин			
Утв.	Спивак			

А216 061.346

Стенка

Лит.	Масса	Масштаб
И	см. табл.	—

Лист | Листов 1

Лист 63,0 ГОСТ 19903-74
4-IV-Вст.3кп ГОСТ 16523-70

Госстрой СССР САНТЕХПРОЕКТ г. Москва

Копировал Формат А4

Инв. № подл. | Подп. и дата | Взам. инв. № | Инв. № дубл. | Подп. и дата

А216 061.347

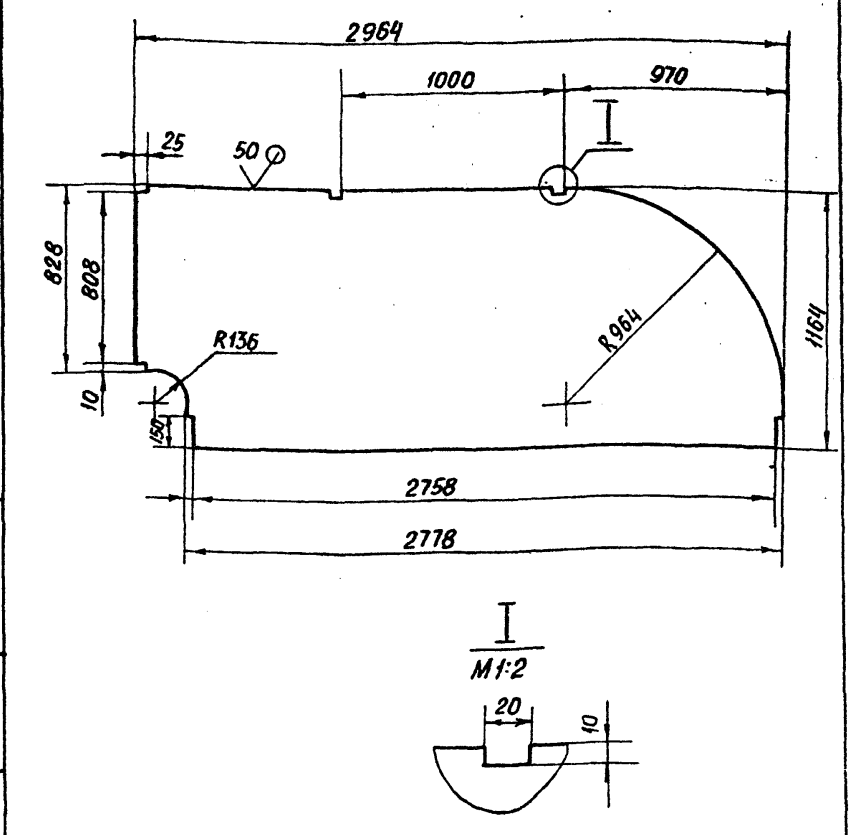

Неуказанные предельные отклонения размеров $H14; h14 \pm \frac{t_2}{2}$

Изм.	Лист	№ докум.	Подп.	Дата
Разраб.	Белявская			
Пров.	Крупник			
Рук. гр.	Крупник			
Гл. спец.	Вайнберг			
Н. контр.	Фрадкин			
Утв.	Спивак			

А216 061.347

Стенка

Лит.	Масса	Масштаб
И	77,0	1:20

Лист | Листов 1

Лист 63,0 ГОСТ 19903-74
4-IV-Вст.3кп ГОСТ 16523-70

Госстрой СССР САНТЕХПРОЕКТ г. Москва

Копировал Формат А4

Инв. № подл. | Подп. и дата | Взам. инв. № | Инв. № дубл. | Подп. и дата

Т.п 903-1-250.87 Альбом 4

А216 061.351

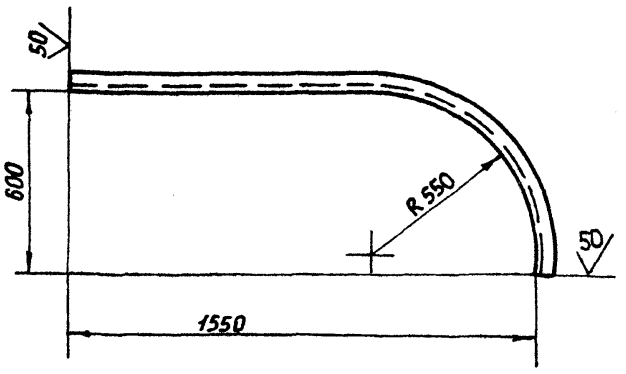

Неуказанные предельные отклонения размеров $\pm \frac{t_2}{2}$

Изм.	Лист	№ докум.	Подп.	Дата
Разраб.	Белявская			
Пров.	Крупник			
Рук. гр.	Крупник			
Гл. спец.	Вайнберг			
Н. контр.	Фрадкин			
Утв.	Спивак			

А216 061.351

Уголок

Лит.	Масса	Масштаб
И	7,2	1:15

Лист | Листов 1

Уголок 50х50х5-Б-ГОСТ 8509-86
Вст.3кп2-Т-ГОСТ 535-79

Госстрой СССР САНТЕХПРОЕКТ г. Москва

Копировал Формат А4

Инв. № подл. | Подп. и дата | Взам. инв. № | Инв. № дубл. | Подп. и дата

А216 061.358

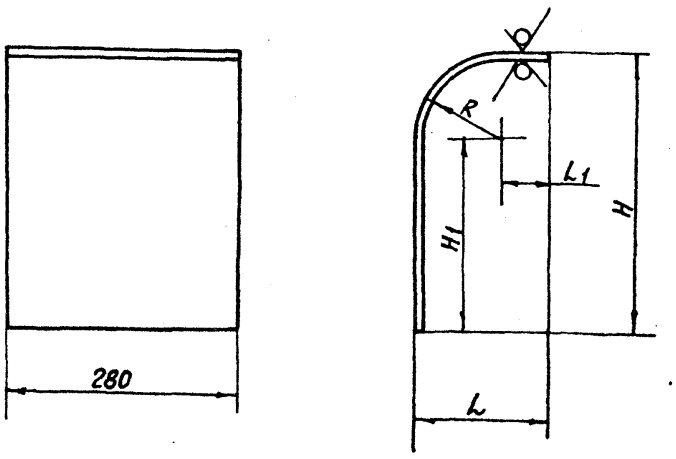

Обозначение	Размеры, мм H	H1	L	L1	R	Масса, кг
А216 061.358	312	212	152	52	100	2,82
-01	409	309	249	149	197	5,15

Неуказанные предельные отклонения размеров $h14; \pm \frac{t_2}{2}$

Изм.	Лист	№ докум.	Подп.	Дата
Разраб.	Шерстнева			
Пров.	Крупник			
Рук. гр.	Крупник			
Гл. спец.	Вайнберг			
Н. контр.	Фрадкин			
Утв.	Спивак			

А216 061.358

Стенка

Лит.	Масса	Масштаб
И	см. табл.	—

Лист | Листов 1

Лист 63,0 ГОСТ 19903-74
4-IV-Вст.3кп ГОСТ 16523-70

Госстрой СССР САНТЕХПРОЕКТ г. Москва

Копировал Формат А4

Инв. № подл. | Подп. и дата | Взам. инв. № | Инв. № дубл. | Подп. и дата

Формат	Зона	Поз.	Обозначение	Наименование	Кол.	Примечание
				Документация		
А3			А21Б061.470СБ	Сборочный чертеж		
				Детали		
Б4		1	А21Б061.356	Полоса ; L=100-0,87		
				Полоса 4х40-Б-ГОСТ 103-76 / ВСт.3кп2-Т-ГОСТ 535-79	4	0,12кг.
Б4		2	А21Б061.357	Полоса; L=360-1,4		
				Полоса 4х40-Б-ГОСТ 103-76 / ВСт.3кп2-Т-ГОСТ 535-79	4	0,45кг
А4		3	А21Б061358	Стенка	1	
		4	-01	Стенка	1	
А4		5	А21Б061.359	Стенка	2	

Инв.№подл. | Подп. и дата | Взам. инв.№ | Инв.№дубл. | Подп. и дата

Изм.	Лист	№ докум.	Подп.	Дата
Разраб.		Шершакова		
Пров.		Крупник		
Рук.гр.		Крупник		
Н.контр.		Фрадкин		
Утв.		Спивак		

А21Б061.470

Короб

Лит	Лист	Листов
И		1

Госстрой СССР САНТЕХПРОЕКТ г. Москва

Копировал Формат А4

60

А21Б061.359

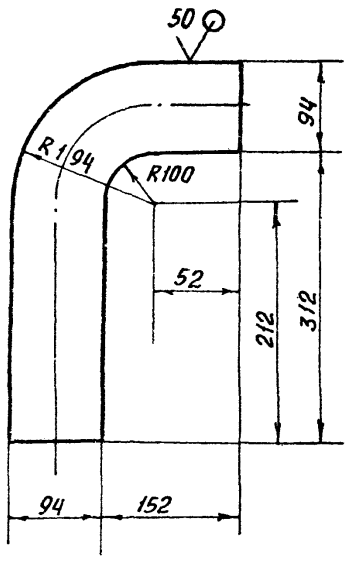

Неуказанные предельные отклонения размеров: $h14; \pm \frac{t2}{2}$

Инв.№подл. | Подп. и дата | Взам. инв.№ | Инв.№дубл. | Подп. и дата

Изм.	Лист	№ докум.	Подп.	Дата
Разраб.		Шершакова		
Пров.		Крупник		
Рук.гр.		Крупник		
Гл.спец.		Вайнберг		
Н.контр.		Фрадкин		
Утв.		Спивак		

А21Б061.359

Стенка

Лит	Масса	Масштаб
И	11,9	1:5
Лист	Листов 1	

Б3.0 ГОСТ 19903-74
Лист 4-IV ВСт3кп ГОСТ 16523-70

Госстрой СССР САНТЕХПРОЕКТ г. Москва

Копировал Формат А4

А21Б061.470СБ

Т.п. 903-1-250.87 Альбом 4

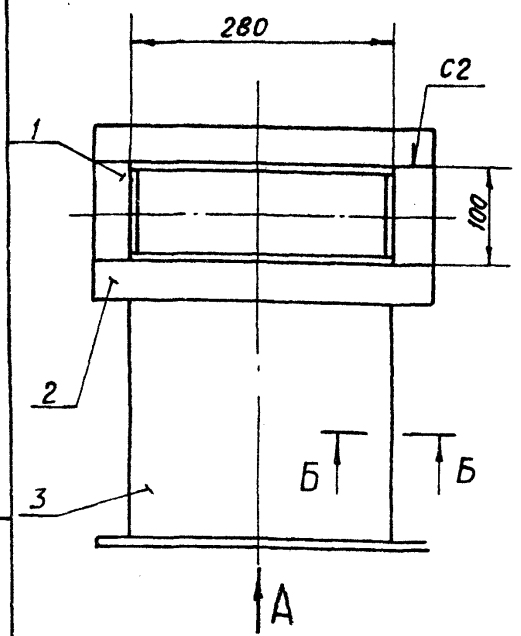

Вид А

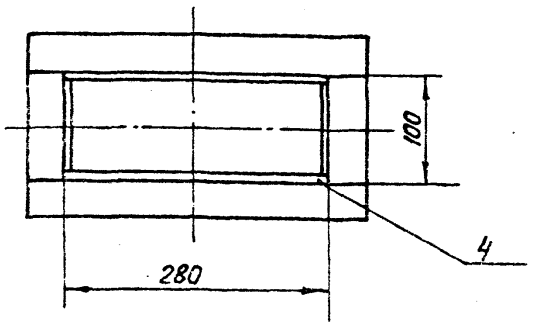

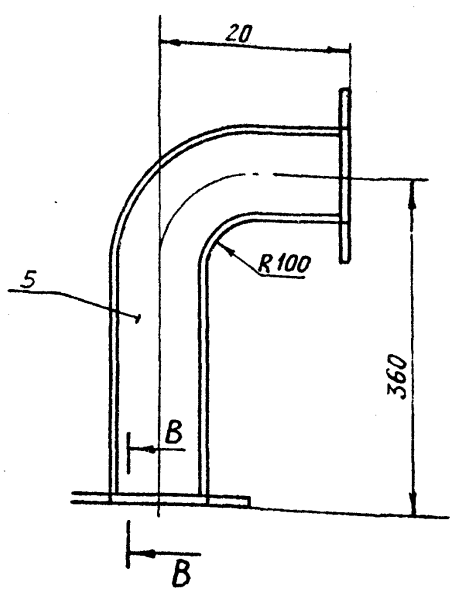

Б-Б
М1:2

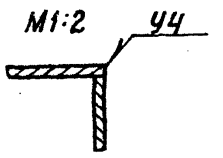

В-В
М1:1

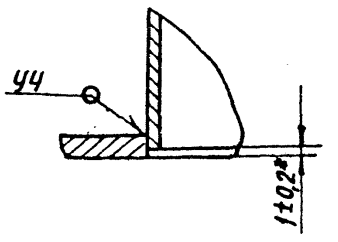

1. Размеры для справок, кроме указанных знаком *.
2. Сварные швы по ГОСТ 5264-80

Инв.№подл. | Подп. и дата | Взам. инв.№ | Инв.№дубл. | Подп. и дата

Изм.	Лист	№ докум.	Подп.	Дата
Разработ.		Шершакова		
Пров.		Крупник		
Рук.гр.		Крупник		
Гл.спец.		Вайнберг		
Н.контр.		Фрадкин		
Утв.		Спивак		

А21Б061.470СБ

Короб

Лит.	Масса	Масштаб
И1	34,0	1:5
Лист	Листов 1	

Госстрой СССР САНТЕХПРОЕКТ г. Москва

22535-05 61 Копировал Формат А4

Формат	Зона	Поз.	Обозначение	Наименование	Кол.	Примечание
				Документация		
А3			А21Б061.480СБ	Сборочный чертеж		
				Переменные данные для исполнений		
				А21Б061.480		
				Детали		
Б4		1	А21Б061.363	Полоса L=360-1,4		
				Полоса 4х40-Б-ГОСТ 103-76 Ст.3кп2-I-ГОСТ 535-79	4	0,5кг
Б4		2	А21Б061.364	Полоса L=100-0,87		
				Полоса 4х40-Б-ГОСТ 103-76 Ст.3кп2-I-ГОСТ 535-79	4	0,1кг
А4		3	А21Б061.365	Стенка	1	
		4	-01	Стенка	1	
А4		5	А21Б061.366	Стенка	2	
				А21Б061.480-01		
				Детали		
Б4		1	А21Б061.367	Полоса L=386-1,4		
				Полоса 4х40-Б-ГОСТ 103-76 Ст.3кп2-I-ГОСТ 535-79	4	0,5кг
Б4		2	А21Б061.368	Полоса L=606-1,75		
				Полоса 4х40-Б-ГОСТ 103-76 Ст.3кп2-I-ГОСТ 535-79	4	0,8кг
А4		3	А21Б061.365-02	Стенка	1	
		4	-03	Стенка	1	
А4		5	А21Б061.365-01	Стенка	2	

Подп. и дата | Инв. № дубл. | Взам. инв. № | Подп. и дата | Инв. № подл.

Изм.	Лист	№ докум.	Подп.	Дата
Разраб.		Белявская		
Пров.		Крупник		
Рук. гр.		Крупник		
Н. контр.		Фрадкин		
Утв.		Спивак		

А21Б061.480

Короб

Лит.	Лист	Листов
И		1

САНТЕХПРОЕКТ

Копировал: Богк. Формат А4

А21Б061.366

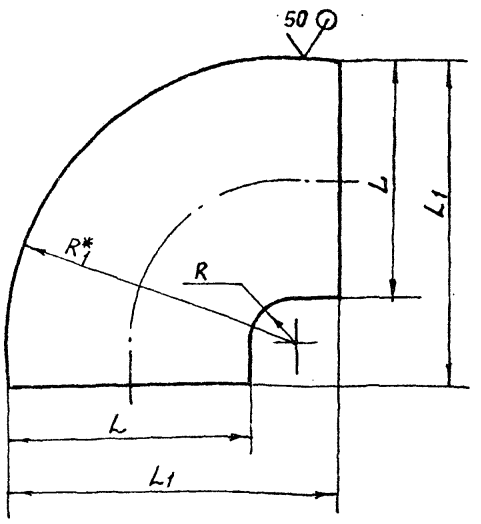

Обозначение	Размеры, мм				Масса
	L	L1	R	R1*	кг
А21Б061.566	280	379	50	330	2,6
-01	306	532	100	406	4,6

1.* Размер для справок
2. $h14; \pm \frac{t2}{2}$

Подп. и дата | Инв. № дубл. | Взам. инв. № | Подп. и дата | Инв. № подл.

Изм.	Лист	№ докум.	Подп.	Дата
Разраб.		Белявская		
Пров.		Крупник		
Рук. гр.		Крупник		
Гл. спец.		Ваннберг		
Н. контр.		Фрадкин		
Утв.		Спивак		

Стенка

Лит.	Масса	Масштаб
И	См. табл.	—
Лист	Листов 1	

Лист Б-3,0 ГОСТ 19903-74 4-IV-ВСт3кп ГОСТ 16523-70

САНТЕХПРОЕКТ

Копировал: Богк. Формат А4

Т.П 903-1-250.87 Альбом 4

А21Б061.480СБ

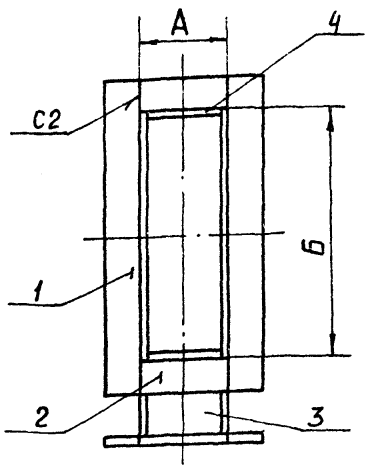

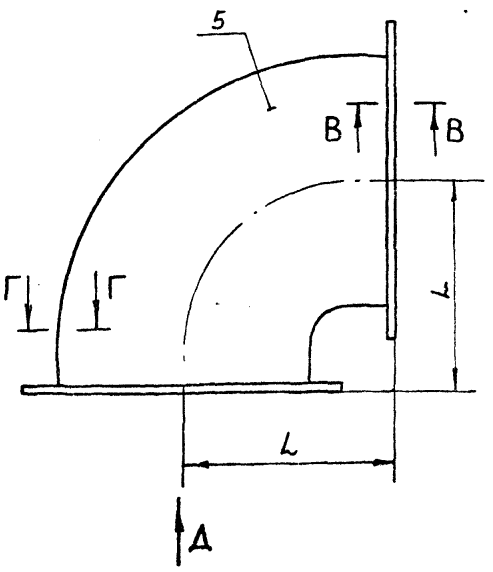

Б-Б
М1:2

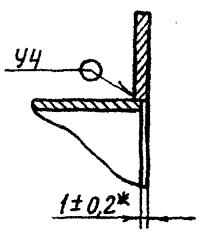

Г-Г
М1:1

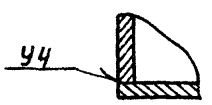

Обозначение	Размеры, мм			Масса
	А	Б	L	кг
А21Б061.480	100	280	240	9,4
-01	606	306	380	32,7

Вид Д

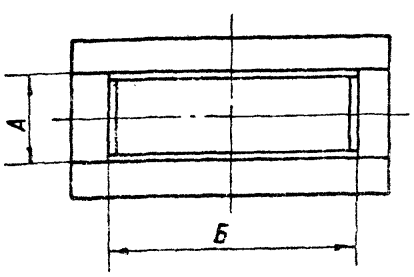

1. Размеры для справок, кроме указанного знаком*.
2. Сварные швы по ГОСТ 5264-80

Подп. и дата | Взам. инв. № | Инв. № дубл. | Подп. и дата | Инв. № подл.

Изм.	Лист	№ докум.	Подп.	Дата
Разраб.		Белявская		
Пров.		Крупник		
Рук. гр.		Крупник		
Гл. спец.		Ваннберг		
Н. контр.		Фрадкин		
Утв.		Спивак		

А21Б061.480СБ

Короб

Лит.	Масса	Масштаб
И	См. табл.	—
Лист	Листов 1	

САНТЕХПРОЕКТ

Копировал: Богк. Формат А3

Формат	Зона	Поз.	Обозначение	Наименование	Кол.	Приме-чание
				Документация		
А4			А21Б061.490СБ	Сборочный чертеж		
				Детали		
А4		1	А21Б061.372	Шпилька	4	
А4		2	А21Б061.373	Плита	1	

Подп. и дата | Инв.№ подл. | Взам. инв.№ | Инв.№ дубл. | Подп. и дата

Изм.	Лист	№ докум.	Подп.	Дата	А21Б061.490			
Разраб.		Белявская			Основание колонки	Лит.	Лист	Листов
Пров.		Крупник				И		1
Рук. груп.		Крупник				Госстрой СССР САНТЕХПРОЕКТ		
Н. контр.		Фрадкин						
Утв.		Спивак						

Копировал Формат А4

А21Б061.490СБ

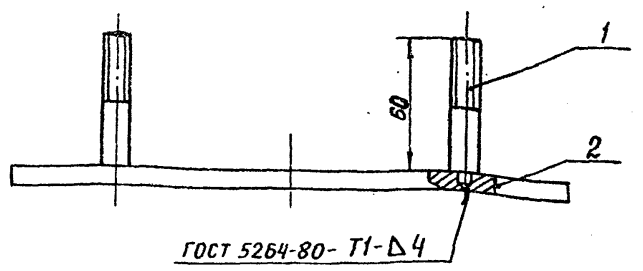

ГОСТ 5264-80- Т1-Δ4

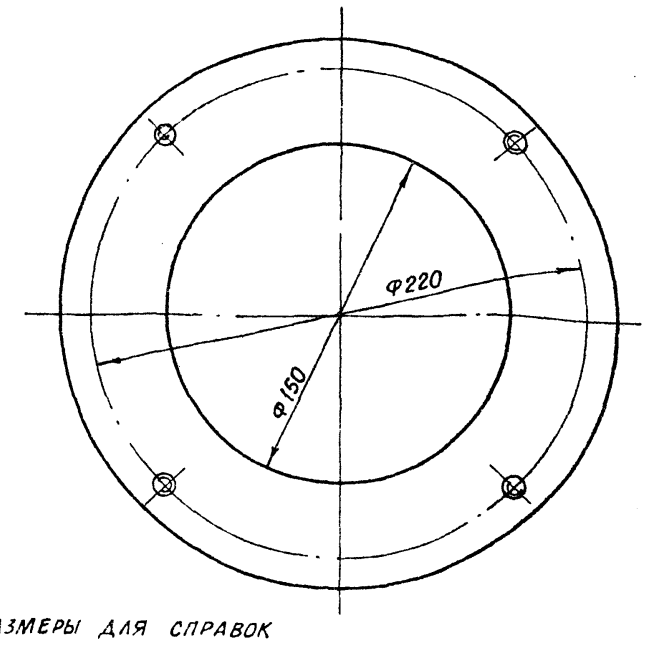

Размеры для справок

Подп. и дата | Инв.№ дубл. | Взам. инв.№ | Инв.№ подл. | Подп. и дата

Изм.	Лист	№ докум.	Подп.	Дата	А21Б061.490СБ			
Разраб.		Белявская			Основание колонки	Лит.	Масса	Масштаб
Пров.		Крупник				И	22	1:2
Рук. груп.		Крупник				Лист	Листов 1	
Гл. спец.		Вайнберг				Госстрой СССР САНТЕХПРОЕКТ г. Москва		
Н. контр.		Фрадкин						
Утв.		Спивак						

Копировал Формат А4

т.п. 903-1-250.87 Альбом 4

А21Б061.372

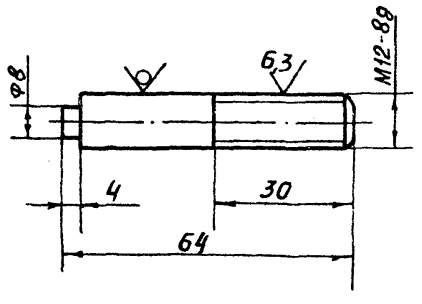

Неуказанные предельные отклонения размеров $h14; \pm \frac{t2}{2}$

Подп. и дата | Инв.№ дубл. | Взам. инв.№ | Инв.№ подл. | Подп. и дата

Изм.	Лист	№ докум.	Подп.	Дата	А21Б061.372			
Разраб.		Белявская			Шпилька	Лит.	Масса	Масштаб
Пров.		Крупник				И	0,05	1:1
Рук. гр.		Крупник				Лист	Листов 1	
Гл. спец.		Вайнберг				Госстрой СССР САНТЕХПРОЕКТ г. Москва		
Н. контр.		Фрадкин						
Утв.		Спивак						

Круг 12-В-ГОСТ 2590-11 / Вст.3кп2-П-ГОСТ 535-19

Копировал Формат А4

А21Б061.373

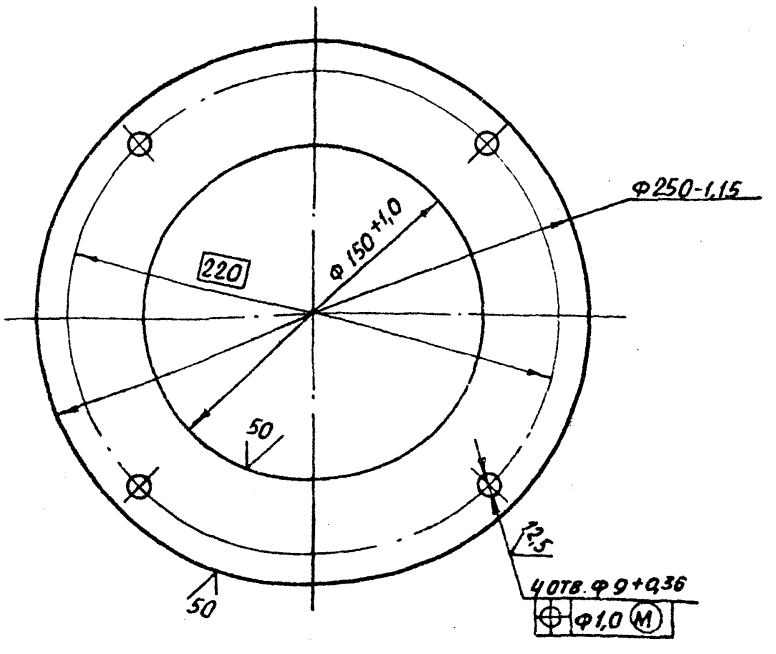

Подп. и дата | Инв.№ дубл. | Взам. инв.№ | Инв.№ подл. | Подп. и дата

Изм.	Лист	№ докум.	Подп.	Дата	А21Б061 373			
Разраб.		Белявская			Плита	Лит.	Масса	Масштаб
Пров.		Крупник				И	1,97	1:2
Рук. груп.		Крупник				Лист	Листов 1	
Гл. спец.		Вайнберг				Госстрой СССР САНТЕХПРОЕКТ г. Москва		
Н. контр.		Фрадкин						
Утв.		Спивак						

Лист Б80 ГОСТ 19903-74 / Вст3кп2 ГОСТ 14637-79

 Копировал Формат А4

А14Б467.003

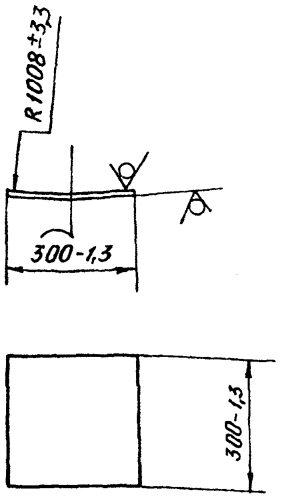

Изм.	Лист	№ докум.	Подп.	Дата
Разраб.		Лейтес		
Пров.		Мерзлякова		
Рук. гр.		Мерзлякова		
Гл. спец.		Вайнберг		
Н. контр.		Смолянская		
Утв.		Спивак		

А14Б467.003

Накладка

Лит.	Масса	Масштаб
И	3,53	1:10
Лист	Листов 1	

Лист Б5 ГОСТ 19903-74 / Вст.3 ГОСТ 14637-79

ГОССТРОЙ СССР САНТЕХПРОЕКТ г. МОСКВА

Формат А4

Формат	Зона	Поз.	Обозначение	Наименование	Кол.	Примечание
				Документация		
А3			А14Б467.000СБ	Сборочный чертеж		
				Детали		
Б4		1	А14Б467.001	Опора		
				Швеллер 12 ГОСТ 8240-72 / Вст3-I ГОСТ 535-79		
				L = 3140-5,4	2	32,7кг
Б4		2	А14Б467.002	Стойка		
				Швеллер 10 ГОСТ 8240-72 / Вст.3-I ГОСТ 535-79		
				L = 1230-2,6	2	10,6кг
А4		3	А14Б467.003	Накладка	2	

Изм.	Лист	№ докум.	Подп.	Дата
Разраб.		Лейтес		
Пров.		Мерзлякова		
Рук. гр.		Мерзлякова		
Н. контр.		Смолянская		
Утв.		Спивак		

А14Б467.000

Металлоконструкция к фильтру для крепления трубопроводов

Лит.	Лист.	Листов
И		1

ГОССТРОЙ СССР САНТЕХПРОЕКТ г. МОСКВА

Формат А4

А14Б467.000СБ

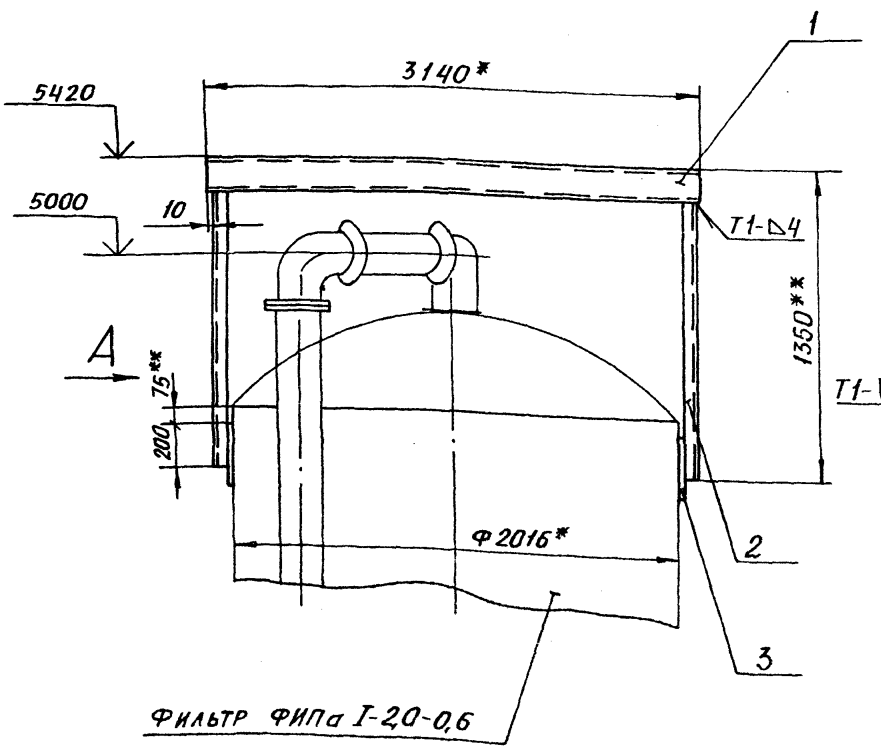

Вид А
М 1:5

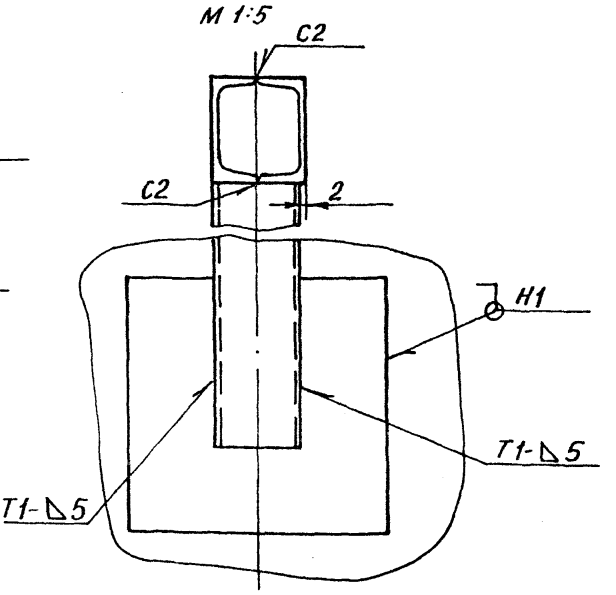

1. * Размеры для справок
2. Неуказанные предельные отклонения размеров $\pm \frac{t_2}{2}$
3. ** Размеры уточнить при монтаже по оборудованию.
4. Сварные швы по ГОСТ 5264-80.

Изм.	Лист	№ докум.	Подп.	Дата
Разраб.		Лейтес		
Пров.		Мерзлякова		
Рук. гр.		Мерзлякова		
Гл. спец.		Вайнберг		
Н. контр.		Смолянская		
Утв.		Спивак		

А14Б467.000СБ

Металлоконструкция к фильтру для крепления трубопроводов

Лит.	Масса	Масштаб
И	94	1:20
Лист	Листов 1	

ГОССТРОЙ СССР САНТЕХПРОЕКТ г. МОСКВА

22653-05 Формат А3

Инв. № подл. | Подп. и дата | Взам. инв. № | Инв. № дубл. | Подп. и дата

т.п 903-1-250.87 Альбом 4

А 14Б 468.002

50 (V)

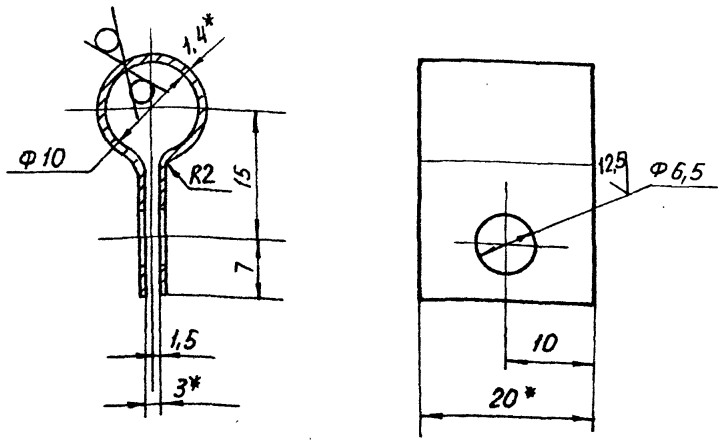

1. * Размеры для справок
2. H14; $\pm \frac{t2}{2}$

Изм.	Лист	№ докум.	Подп.	Дата
Разраб.	Смолянская			V.87
Пров.	Мерзлякова			
Рук. гр.	Мерзлякова			
Гл. спец.	Вайнберг			
Н. контр.	Лейтес			
Утв.	Спивак			

А 14Б 468.002

Хомут

Лит.	Масса	Масштаб
И	0,05	2:1
Лист	Листов 1	

Лист Б1.4 ГОСТ 19903-74
4-IV ВСт.3 ГОСТ 16523-70

ГОССТРОЙ СССР
САНТЕХПРОЕКТ
г. МОСКВА

Формат А4

А 14Б 468.001

50 (V)

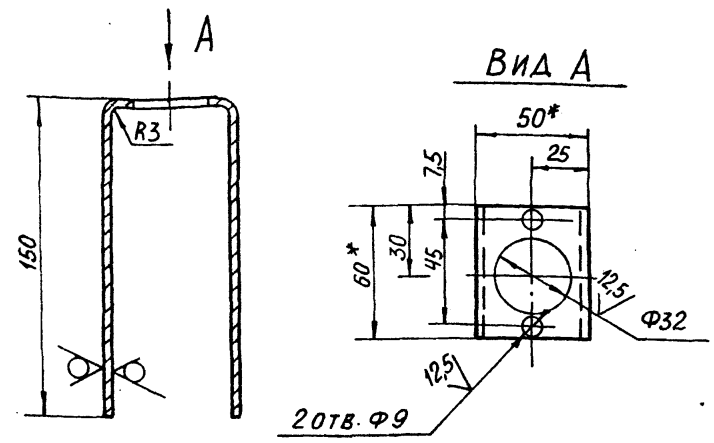

1. * Размеры для справок.
2. H14; $\pm \frac{t2}{2}$

Изм.	Лист	№ докум.	Подп.	Дата
Разраб.	Смолянская			V.87
Пров.	Мерзлякова			
Рук. гр.	Мерзлякова			
Гл. спец.	Вайнберг			
Н. контр.	Лейтес			
Утв.	Спивак			

А14Б 468.001

Скоба

Лит.	Масса	Масштаб
И	0,4	1:2
Лист	Листов 1	

Лист 62.0 ГОСТ 19903-74
4-IV ВСт.3 ГОСТ 16523-70

ГОССТРОЙ СССР
САНТЕХПРОЕКТ
г. МОСКВА

Формат А4

тп 903-1-250.87 Альбом 4

Формат	Зона	Поз.	Обозначение	Наименование	Кол.	Примечание
				Документация		
А2			А14Б 468.000СБ	Сборочный чертеж		
				Сборочные единицы		
А4		1	А14Б 468.010	Рама	1	
				Детали		
А4		2	А14Б 468.001	Скоба	6	
А4		3	А14Б 468.002	Хомут	12	
				Стандартные изделия		
		4		Болт М6х15.36		
				ГОСТ 7798-70	16	
		5		Болт М8х15.36		
				ГОСТ 7798-70	12	
		6		Гайка М6.4		
				ГОСТ 5915-70	16	

А14Б 468.000

Статив
№0 Ст. 1

Лит.	Лист	Листов
А1	1	2

ГОССТРОЙ СССР
САНТЕХПРОЕКТ
г. МОСКВА

Формат А4

Формат	Зона	Поз.	Обозначение	Наименование	Кол.	Примечание
				Прочие изделия		
		8		Клапан электромагнитный 22п812р(КЭ-1) ТУ 26-07-1081-78	6	Завод Арм хим-маш
		9		Коробка соединительная КС-40-1 ТУ 36 2568-83	1	
				Материалы		
		10		Труба ПНД 10С ГОСТ 18599-83		12м
		11		Провод ПРГИ 1х0,75 ГОСТ 20520-80		10м
		12		Рукав гибкий металлический Тип Р3-Ц-Х-Ш-18 ТУ 22-3988-77		0,5м

А14Б 468 000

Лист 2

Формат А4

А14Б 468.000СБ

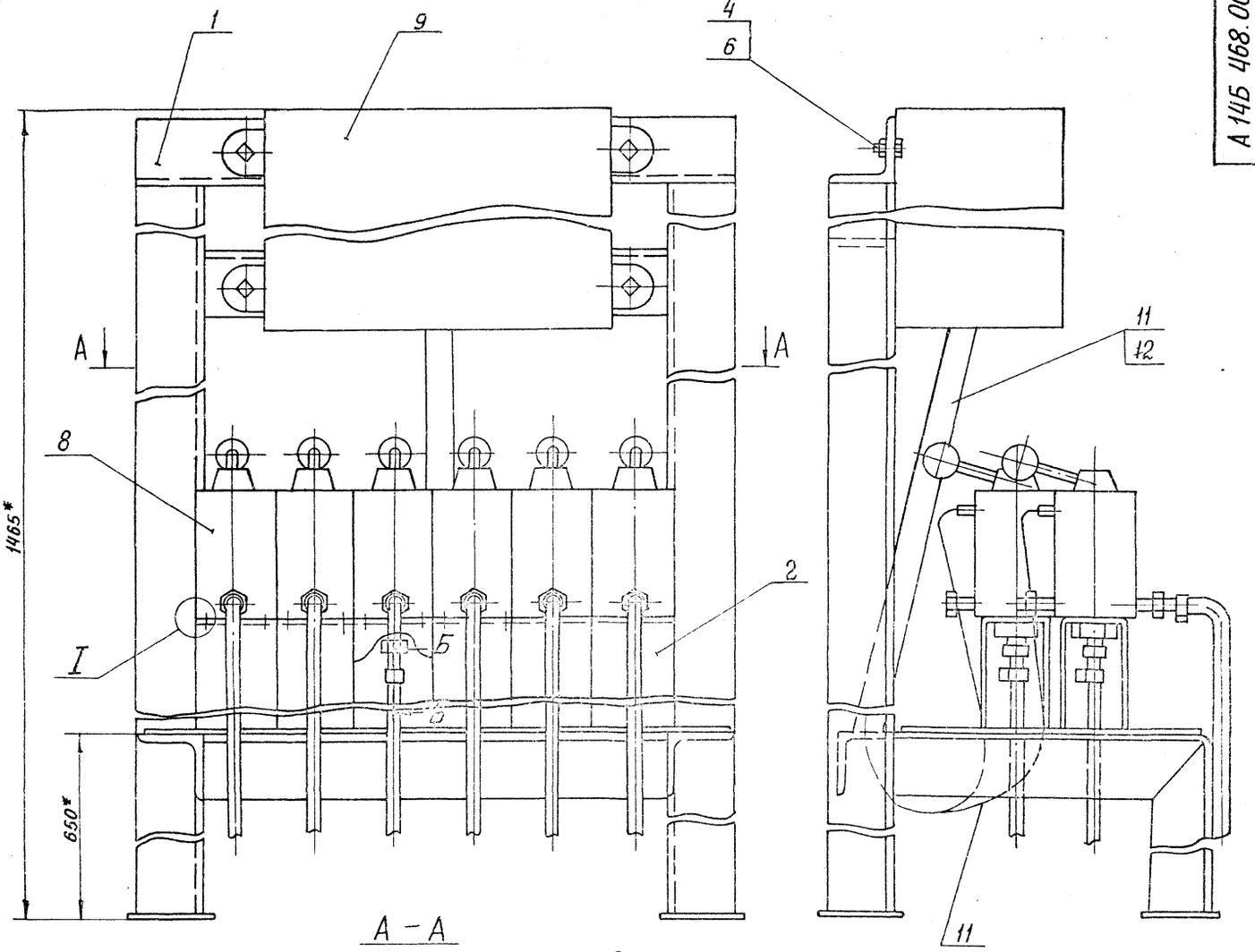

А – А

ГОСТ 5264-80 Т1 – ◺2

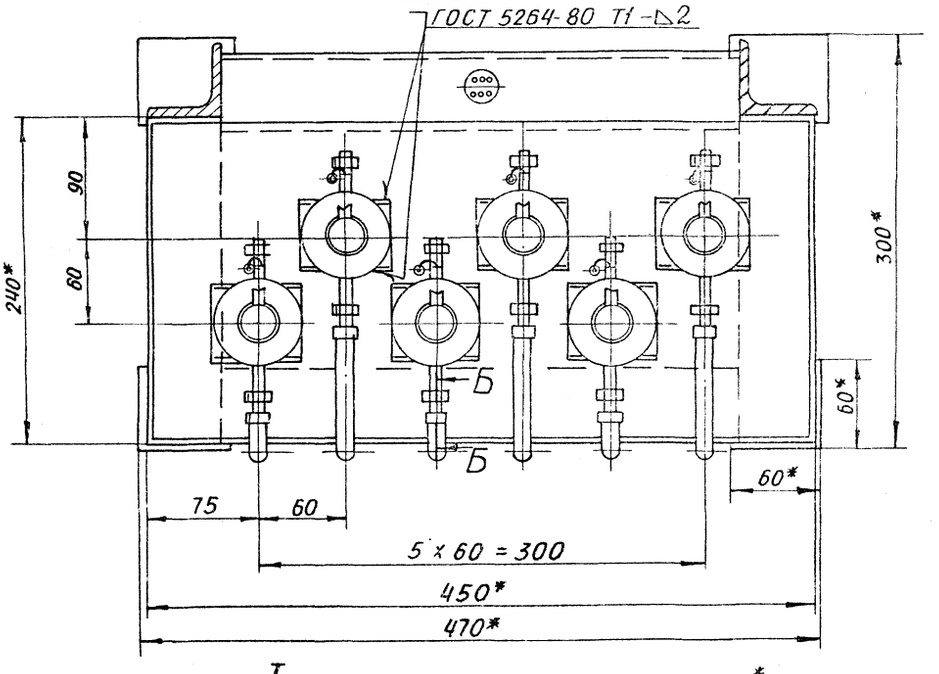

Б – Б

М 1:1

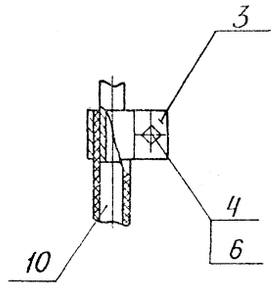

I

М1:1

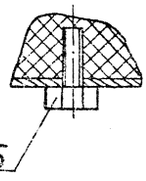

1. * Размеры для справок.

2. Неуказанные предельные отклонения размеров $\pm \frac{t2}{2}$.

					А14Б 468.000СБ			
Изм	Лист	№ докум	Подп	Дата	Статив Na Ст.1	Лит	Масса	Масштаб
Разраб		Смолянский				И	42,0	1:2,5
Пров		Мерзляков				Лист	Листов 1	
Рук. гр.		Мерзляков				Госстрой СССР Сантехпроект г. Москва		
Гл. спец.		Вайнберг						
Н. контр.		Лейтес						
Утв.		Спиридонов						

т.п 903-1-250.87 Альбом 4

Инв. № подл. | Подп. и дата | Взам. инв. № | Инв. № дубл. | Подп. и дата

Формат А2

А14Б 468.009

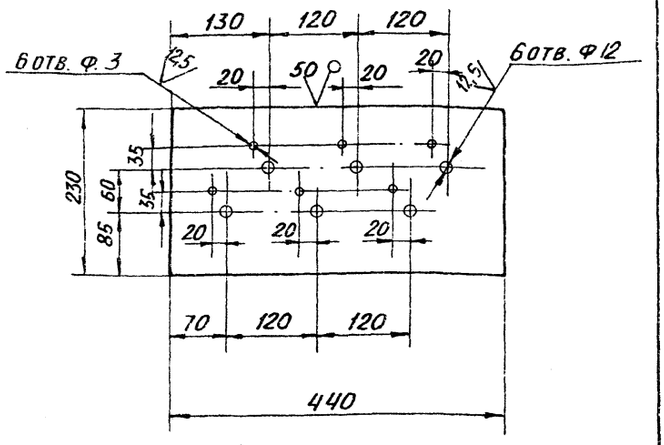

НЕУКАЗАННЫЕ ПРЕДЕЛЬНЫЕ ОТКЛОНЕНИЯ РАЗМЕРОВ: Н14; h14; $\pm\frac{t_2}{2}$

Изм.	Лист	№ докум.	Подп.	Дата
Разраб.		Смолянская		V.87
Пров.		Мерзлякова		
Рук. гр.		Мерзлякова		
Гл. спец.		Вайнберг		
Н. контр.		Лейтес		
Утв.		Спивак		

А14Б 468.009

Лист

Лит.	Масса	Масштаб
И	1,5	1:5

Лист | Листов 1

Лист $\frac{Б2,0\ ГОСТ\ 19903-74}{4-IV-ВСт.3\ ГОСТ\ 16523-70}$

ГОССТРОЙ СССР САНТЕХПРОЕКТ г. МОСКВА

ФОРМАТ А4

Формат	Зона	Поз.	Обозначение	Наименование	Кол.	Примечание
				Документация		
А3			А14Б 468.01.ОСБ	Сборочный чертеж		
				Детали		
				Уголки		
				Уголок $\frac{50\times50\times4-Б\ ГОСТ\ 8509-86}{ВСт.3-I\ ГОСТ\ 535-79}$		
Б4		1	А14Б 468.005	L = 1395 - 3,1	2	4,2кг
Б4		2	А14Б 468.006	L = 350 - 1,4	3	1,05кг
Б4		3	А14Б 468.007	L = 450 - 1,55	1	1,35кг
Б4		4	А14Б 468.008	Плита		
				Лист $\frac{Б5,0\ ГОСТ\ 19903-74}{ВСт.3\ ГОСТ\ 14637-79}$		
				60-0,74 × 60-0,74	2	0,16кг
А4		5	А14Б 468.009	Лист	1	
А4		6	А14Б 468.011	Уголок	1	
А4		7	-01	Уголок	1	

Изм.	Лист	№ докум.	Подп.	Дата
Разраб.		Смолянская		V.87
Пров.		Мерзлякова		
Рук. гр.		Мерзлякова		
Н. контр.		Лейтес		
Утв.		Спивак		

А14Б 468.010

РАМА

Лит.	Лист	Листов
И		1

ГОССТРОЙ СССР САНТЕХПРОЕКТ г. МОСКВА

ФОРМАТ А4

А14Б 468.01.ОСБ

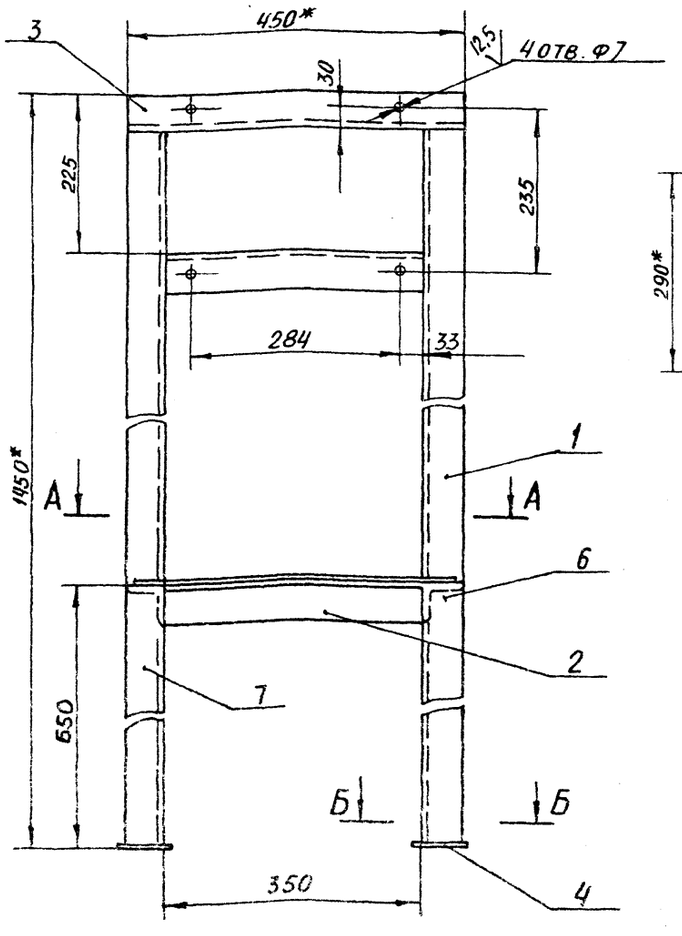

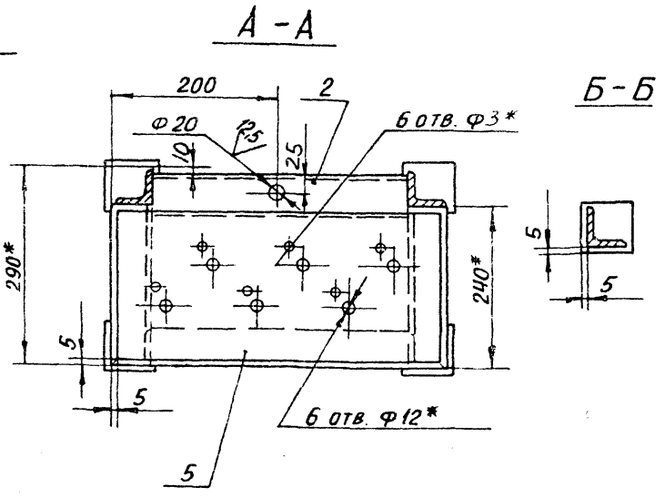

1. * Размеры для справок
2. Н14; $\pm\frac{t_2}{2}$
3. Сварные швы по ГОСТ 5264-80 по контуру прилегания деталей.

Изм.	Лист	№ докум.	Подп.	Дата
Разраб.		Смолянская		V.87
Пров.		Мерзлякова		
Рук. гр.		Мерзлякова		
Гл. спец.		Вайнберг		
Н. контр.		Лейтес		
Утв.		Спивак		

А14Б 468.010 СБ

РАМА

Лит.	Масса	Масштаб
И	18,5	1:5

Лист | Листов 1

ГОССТРОЙ СССР САНТЕХПРОЕКТ г. МОСКВА

ФОРМАТ А3

т.п 903-1-250.87 Альбом 4

Инв. № подл. | Подп. и дата | Взам. инв. № | Инв. № дубл. | Подп. и дата

Формат	Зона	Поз.	Обозначение	Наименование	Кол.	Примечание
				Документация		
*			А14Б469.000СБ	Сборочный чертеж		*А2;А4
				Сборочные единицы		
А4		1	А14Б469.010	Рама	1	
				Детали		
А4		2	А14Б468.001	Скоба	8	
А4		3	А14Б468.002	Хомут	16	
				Стандартные изделия		
				Болты ГОСТ 7798-70		
		4		М6х15.36	20	
		5		М8х15.36	16	
		6		Гайка М.6.4 ГОСТ 5915-70	20	
				Прочие изделия		
		8		Клапан электромагнитный 22п8l2р(КЭ-1) ТУ 26-07-1081-78	8	Завод Армхим маш

Изм.	Лист	№ докум.	Подп.	Дата
Разраб.		Лейтес		
Пров.		Мерзлякова		
Рук. гр.		Мерзлякова		
Н. контр.		Смолянская		
Утв.		Сливак		

А14Б469.000

Статив
На Ст.2

Лит.	Лист	Листов
И	1	2

Госстрой СССР САНТЕХПРОЕКТ г. Москва

Формат А4

Формат	Зона	Поз.	Обозначение	Наименование	Кол.	Примечание
		9		Коробка соединительная КСП-45	1	
				Материалы		
		10		Труба ПНД 10С ГОСТ 18599-83		16 м
		11		Провод ПРГИ 1х0,75 ГОСТ 20520-80		12м
		12		Рукав гибкий металлический Тип Р3-Ц-Х-Ш-18 ТУ 22-3988-77		0,6м

А14Б469.000

Лист 2

Формат А4

А14Б468.011

А14Б468.011 - изображено

А14Б468.011-01- зеркальное отражение

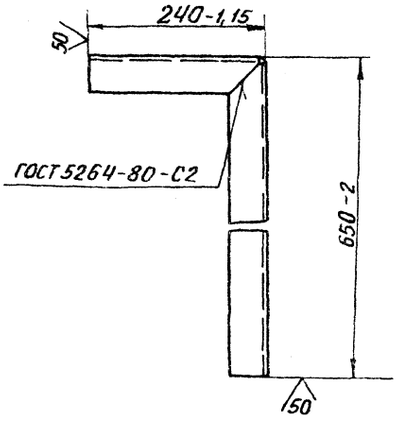

Изм.	Лист	№ докум.	Подп.	Дата
Разраб.		Лейтес		
Пров.		Мерзлякова		
Рук. гр.		Мерзлякова		
Н. контр.		Смолянская		
Утв.		Сливак		

А14Б468.011

Уголок

Лит.	Масса	Масштаб
И	27	1:5

Лист	Листов 1

Уголок 50х50х4-Б ГОСТ 8509-93 Ст3-1 ГОСТ 535-79

Госстрой СССР САНТЕХПРОЕКТ г. Москва

Формат А4

А14Б469.000СБ

Вид А, лист 1

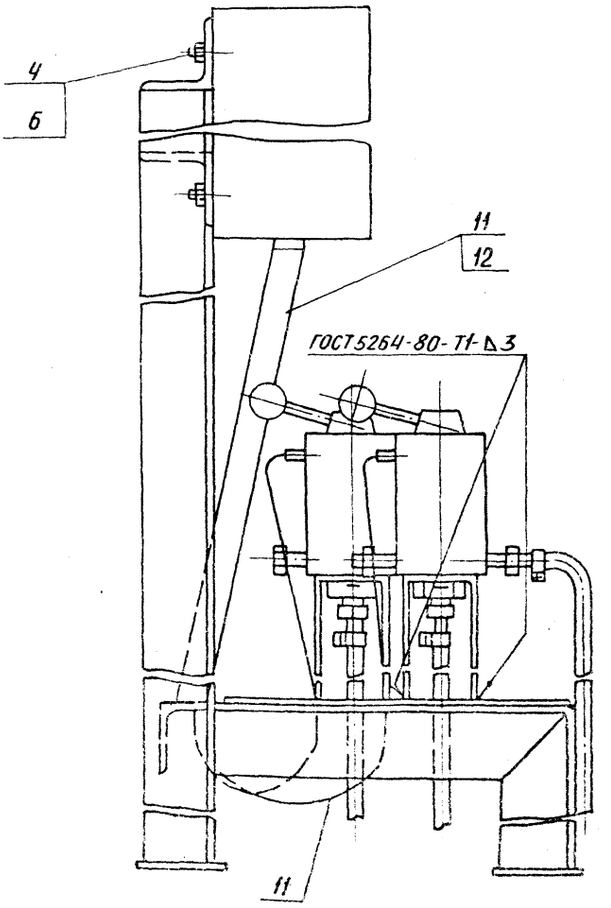

Изм.	Лист	№ докум.	Подп.	Дата
Разраб.		Лейтес		
Пров.		Мерзлякова		
Рук. гр.		Мерзлякова		
Н. контр.		Смолянская		
Утв.		Сливак		

А14Б469.000СБ

Лист 2

Формат А4

Альбом 4 тп 903-1-250.87

А14Б469.000СБ

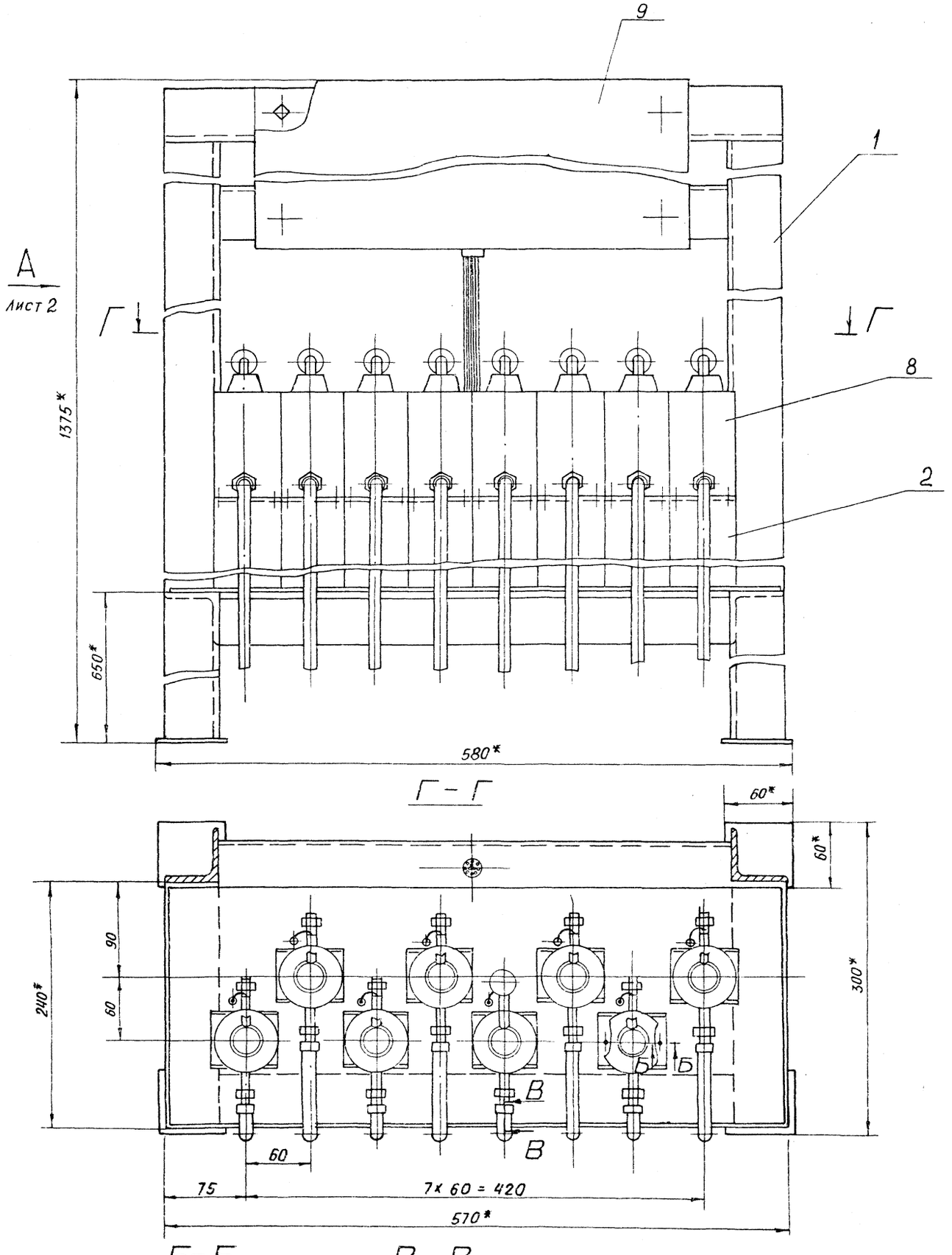

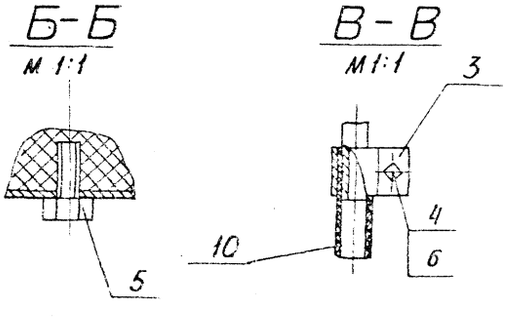

1. * РАЗМЕРЫ ДЛЯ СПРАВОК
2. НЕУКАЗАННЫЕ ПРЕДЕЛЬНЫЕ ОТКЛОНЕНИЯ РАЗМЕРОВ $\pm \frac{t_2}{2}$

					А 14 Б 469 000 СБ			
Изм	Лист	№ докум	Подп	Дата	Статив № Ст.2	Лит	Масса	Масштаб
Разраб		Лейтес				Н	50	1:2,5
Пров		Мерзляков				Лист 1	Листов 2	
Рук гр		Мерзляков				Госстрой СССР Сантехпроект г Москва		
Гл спец		Ванньер						
Н контр		Смольянов						
Утв		Сорокин						

т.п 903-1-250.87 Альбом 4.

Инв № подл | Подп. и дата | Взам. инв № | Инв № дубл | Подп. и дата

А14Б469.004

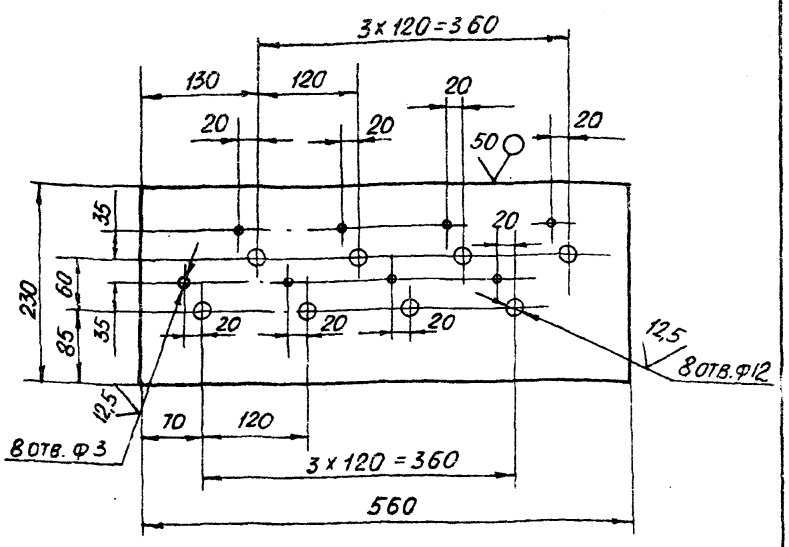

Неуказанные предельные отклонения размеров: $H14;\ h14;\ \pm\frac{t2}{2}$

Изм.	Лист	№ докум.	Подп.	Дата
Разраб.		Лейтес		
Пров.		Мерзлякова		
Рук. гр.		Мерзлякова		
Гл. спец.		Ванненберг		
Н. контр.		Смолянская		
Утв.		Спивак		

А14Б469.004

Лит. Н | Масса 3,0 | Масштаб 1:5

Лист | Листов 1

Лист 62 ГОСТ 19903-74
4-IV-Вст.3 ГОСТ 16523-70

Госстрой СССР САНТЕХПРОЕКТ г. Москва

Формат А4

Формат	Зона	Поз.	Обозначение	Наименование	Кол.	Примечание
				Документация		
А3			А14Б469.010СБ	сборочный чертеж		
				Детали		
Б4		1	А14Б468.008	Плита		
				Лист $\frac{Б5\ ГОСТ\ 19903-74}{ВСт.3-I\ ГОСТ\ 535-79}$		
				60-0,74 х 60-0,74	4	0,15кг
А4		2	А14Б468.011	Уголок	1	
		3	-01	Уголок	1	
				Уголки		
				Уголок $\frac{50х50х4-Б\ ГОСТ\ 8509-86}{ВСт.3-I\ ГОСТ\ 535-79}$		
Б4		4	А14Б469.001	L = 570 - 1,75	1	1,74кг
Б4		5	А14Б469.002	L = 1305-3,1	2	3,97кг
Б4		6	А14Б469.003	L=470-1,55	3	1,43кг
А4		7	А14Б469.004	Лист	1	

Изм.	Лист	№ докум.	Подп.	Дата
Разраб.		Лейтес		
Пров.		Мерзлякова		
Рук. гр.		Мерзлякова		
Н. контр.		Смолянская		
Утв.		Спивак		

А14Б469.010

Рама

Лит. Н | Лист | Листов 1

Госстрой СССР САНТЕХПРОЕКТ г. Москва

Формат А4

т.п 903-1-250.87 Альбом 4

А14Б469.010СБ

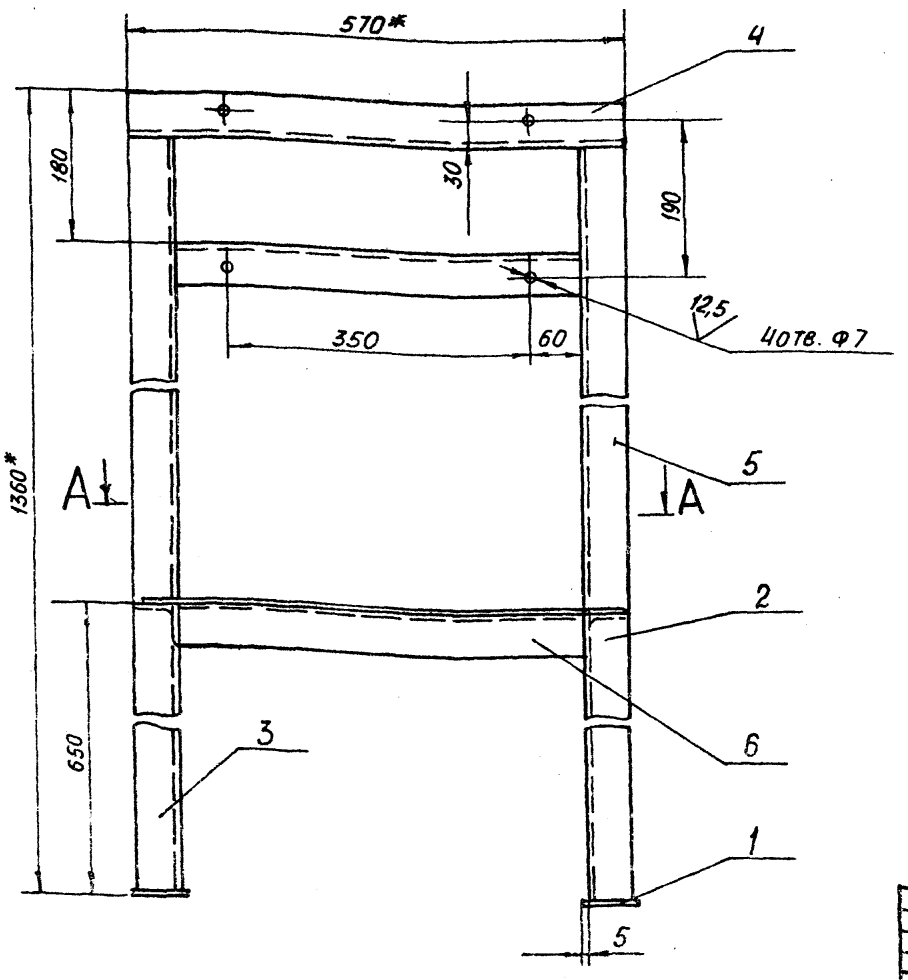

А – А

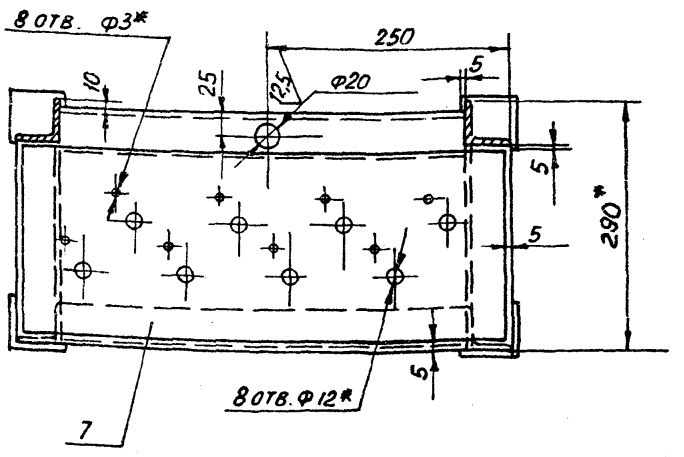

1. * Размеры для справок
2. $H14;\ \pm\frac{t2}{2}$
3. Сварные швы по ГОСТ 5264-80 по контуру прилегания деталей

Изм.	Лист	№ докум.	Подп.	Дата
Разраб.		Лейтес		
Пров.		Мерзлякова		
Рук. гр.		Мерзлякова		
Гл. спец.		Ванненберг		
Н. контр.		Смолянская		
Утв.		Спивак		

А14Б469.010СБ

Рама

Лит. Н | Масса 23 | Масштаб 1:5

Лист | Листов 1

Госстрой СССР САНТЕХПРОЕКТ г. Москва

Формат	Зона	Поз.	Обозначение	Наименование	Кол.	Примечание
				Документация		
А2			А23А041.000 СБ	Сборочный чертеж		
				Сборочные единицы		
А4		1	А23А041.010	Патрубок	1	
А4		2	А23А041.020	Корпус	1	
А4		3	А23А041.030	Патрубок	1	
				Детали		
А4		4	А23А041.001	Дно	1	
Б4		5	А23А.041.002	Прокладка	1	
				Паронит ПОН5		
				ГОСТ 481-80		
				Ф230+1 х Ф250-1	1	
А4		6	А23А041.003	Петля	1	
А4		7	А23А041.004	Ось	1	
		8	-01	Ось	2	
				Стандартные изделия		
		9		Болт откидной		
				М12х65 ГОСТ 3033-79	2	

Инв. № подл. | Подп. и дата | Взам. инв. № | Инв. № дубл. | Подп. и дата

Изм.	Лист	№ докум.	Подп.	Дата
Разраб.		Митехина		
Пров.		Грановский		
Рук. гр.		Грановский		
Н. контр.		Рувинская		
Утв.		Спивак		

А23А041.000

Эжектор

Лит.	Лист	Листов
Н	1	2

ГОССТРОЙ СССР САНТЕХПРОЕКТ г. МОСКВА

Формат А4

70

Формат	Зона	Поз.	Обозначение	Наименование	Кол.	Примечание
		10		Барашек М12-4		
				ГОСТ 3032-76	2	
		11		Шайба 12		
				ГОСТ 11371-78	2	
		12		Шплинт 3,2х30		
				ГОСТ 397-79	3	

Инв. № подл. | Подп. и дата | Взам. инв. № | Инв. № дубл. | Подп. и дата

Изм.	Лист	№ докум.	Подп.	Дата

А23А041.000

Лист 2

Формат А4

А23А041.001

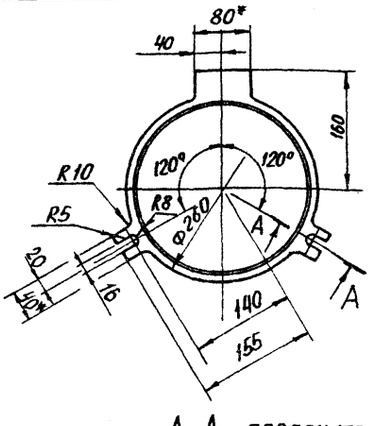

А-А повернуто

М 1:2

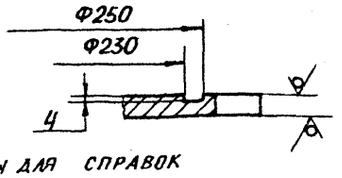

1.* Размеры для справок

2 ±t2/2

Изм.	Лист	№ докум.	Подп.	Дата
Разраб.		Митехина		
Пров.		Грановский		
Рук. гр.		Грановский		
Н. контр.		Рувинская		
Утв.		Спивак		

А23А041.001

Дно

Лит.	Масса	Масштаб
Н	1,8	1:5

Лист | Листов 1

Лист Б12 ГОСТ 19903-74 В Ст.3 ГОСТ 14637-79

ГОССТРОЙ СССР САНТЕХПРОЕКТ г. МОСКВА

Формат А4

А23А041.003

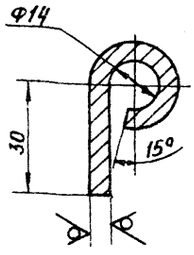

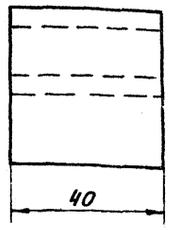

Неуказанные предельные отклонения размеров

Н14; h14; ±t2/2

Изм.	Лист	№ докум.	Подп.	Дата
Разраб.		Митехина		
Пров.		Грановский		
Рук. гр.		Грановский		
Н. контр.		Рувинская		
Утв.		Спивак		

А23А041.003

Петля

Лит.	Масса	Масштаб
Н	0,1	1:1

Лист | Листов 1

Лист Б6,0 ГОСТ 19903-74 В Ст.3 ГОСТ 14637-79

ГОССТРОЙ СССР САНТЕХПРОЕКТ г. МОСКВА

Формат А4

т.п. 903-1-250.87 Альбом 4

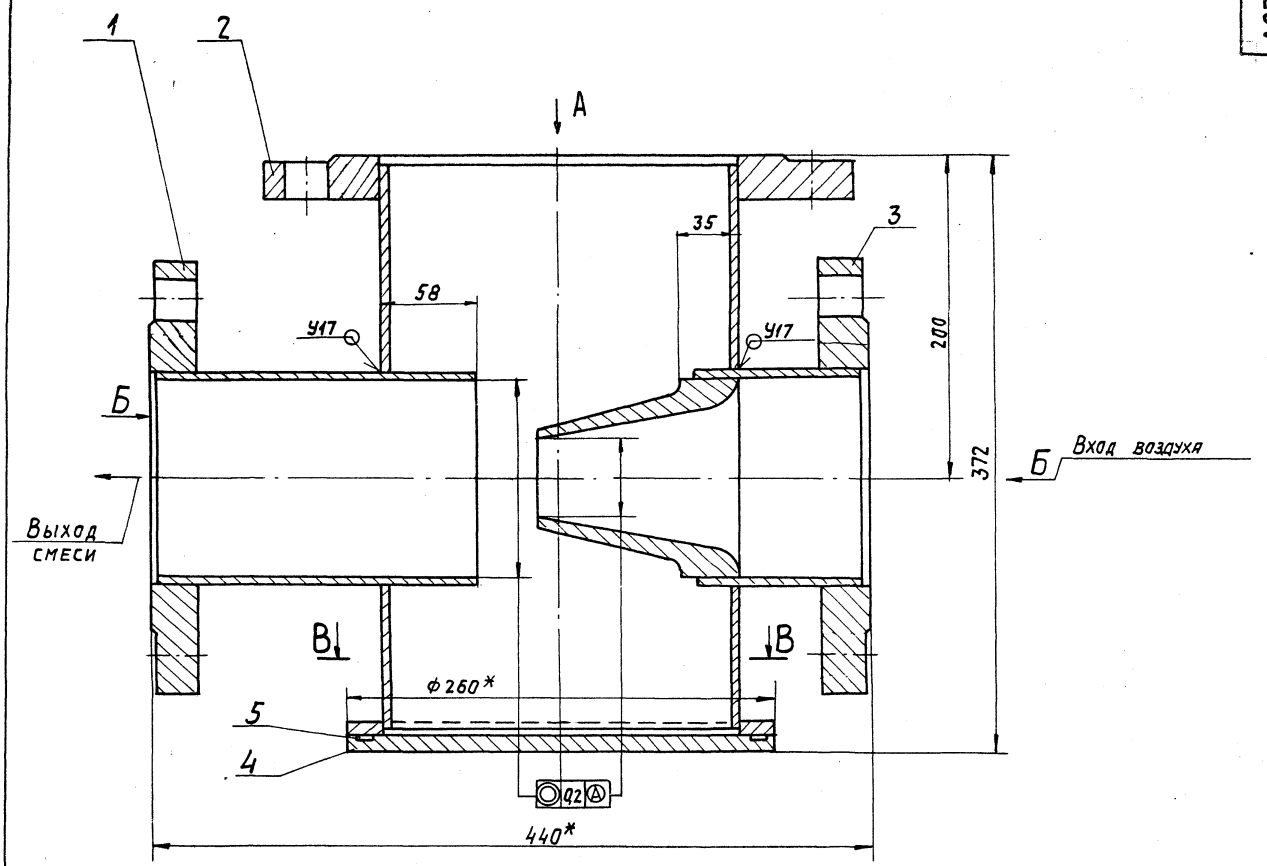

Д-Д

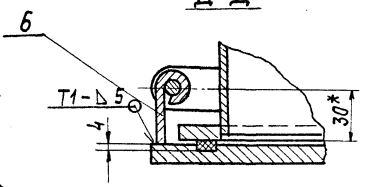

Г-Г повернуто

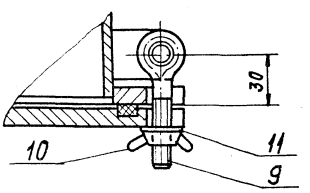

В-В

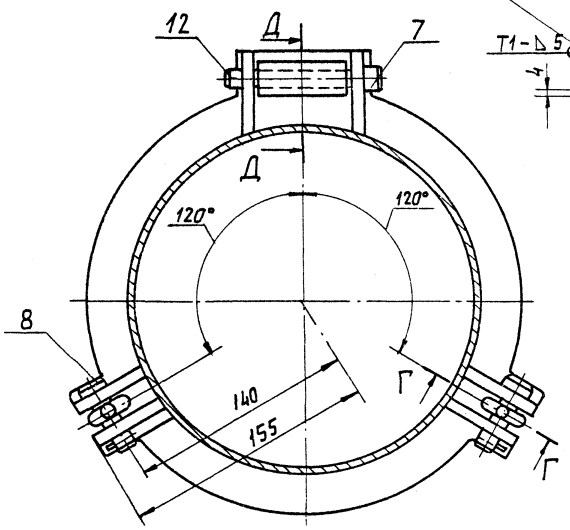

Вид А
М1:10

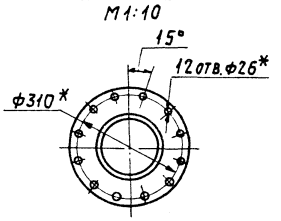

Вид Б
М1:10

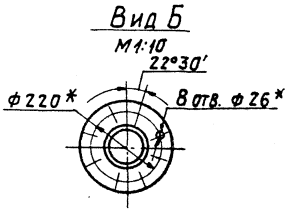

1.* Размеры для справок.
2. Сварные швы У17 - ГОСТ 16037-80, остальные по ГОСТ 5264-80.

						А23А041.000СБ		
Изм.	Лист	№ докум.	Подп.	Дата				
Разраб.		Митехина			Эжектор	Лит.	Масса	Масштаб
Пров.		Рязовская				И	65	1:2
Рук. гр.		Рязовский				Лист	Листов 1	
Н. контр.		Рувинская				Госстрой СССР САНТЕХПРОЕКТ г. Москва		
ГИП		Справок						

Копировал: Тужилкина 23699-05 12 Формат А2

Т.П 903-1-250.87 Альбом 4

Инв. № подл. | Подп. и дата | Взам. инв. № | Инв. № дубл. | Подп. и дата

А23А041 0105Б

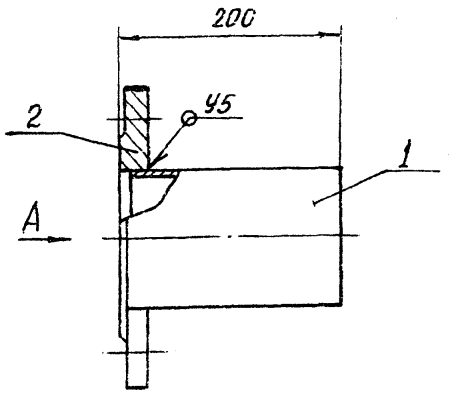

ВИД А
М 1:5

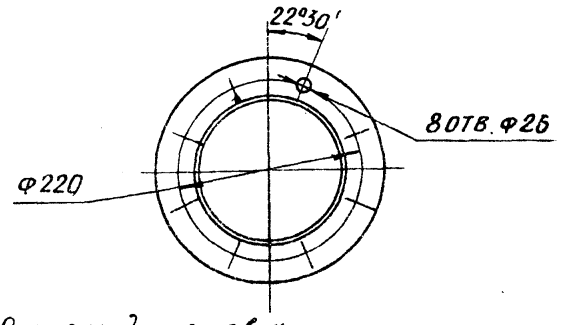

1. Размеры для справок.
2. Сварные швы по ГОСТ 16037-80

Формат	Зона	Поз.	Обозначение	Наименование	Кол.	Примечание
				Документация		
А4			А23А041.010 СБ	Сборочный чертеж		
				Детали		
Б4		1	А23А041.011	Труба		
				Труба 133х4,5 ГОСТ 10704-76 / Д ГОСТ 10705-80		
				L = 194-1,15	1	2,8кг
				Стандартные изделия		
		2		Фланец 1-125-25 ГОСТ 12820-80	1	

Изм.	Лист	№ докум.	Подп.	Дата
Разраб.		Митехина		
Пров.		Грановский		
Рук. гр.		Грановский		
Н. контр.		Рувинская		
Утв.		Сливак		

А23А041.01 ОСБ

Патрубок

Лит.	Масса	Масштаб
И	11,0	1:4
Лист	Листов 1	

Госстрой СССР САНТЕХПРОЕКТ г. Москва

Формат А4

Изм.	Лист	№ докум.	Подп.	Дата
Разраб.		Митехина		
Пров.		Грановский		
Рук. гр.		Грановский		
Н. контр.		Рувинская		
Утв.		Сливак		

А23А041.010

Патрубок

Лит.	Лист	Листов
И		1

Госстрой СССР САНТЕХПРОЕКТ г. Москва

Формат А4

тп 903-1-250.87 Альбом 4

Формат	Зона	Поз.	Обозначение	Наименование	Кол.	Примечание
				Документация		
А4			А23А041.030 СБ	Сборочный чертеж		
				Детали		
А4		1	А23А041.031	Сопло	1	
Б4		2	А23А041.032	Труба		
				Труба 133х4,5 ГОСТ 10704-76 / Д ГОСТ 10705-80		
				L = 100-1,0	1	1,9кг
				Стандартные изделия		
		3		Фланец 1-125-25 ГОСТ 12820-80	1	

Изм.	Лист	№ докум.	Подп.	Дата
Разраб.		Митехина		
Пров.		Грановский		
Рук. гр.		Грановский		
Н. контр.		Рувинская		
Утв.		Сливак		

А23А041.030

Патрубок

Лит.	Лист	Листов
И		1

Госстрой СССР САНТЕХПРОЕКТ г. Москва

Формат А4

А23А041 0305Б

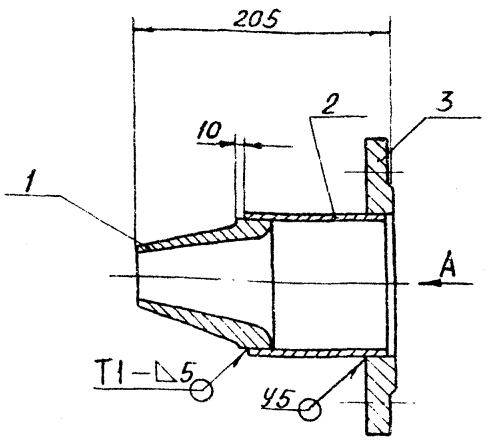

ВИД А
М 1:10

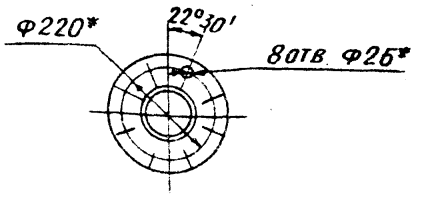

1.* Размеры для справок
2. Сварные швы Т1 - ГОСТ 5264-80; У5 - ГОСТ 16037-80

Изм.	Лист	№ докум.	Подп.	Дата
Разраб.		Митехина		
Пров.		Грановский		
Рук. гр.		Грановский		
Н. контр.		Рувинская		
Утв.		Сливак		

А23А041.030 СБ

Патрубок

Лит.	Масса	Масштаб
И	10,7	1:4
Лист	Листов 1	

Госстрой СССР САНТЕХПРОЕКТ г. Москва

Формат А4

Формат	Зона	Поз.	Обозначение	Наименование	Кол.	Примечание
				Документация		
А3			А23А041.01ОСБ	Сборочный чертеж		
				Детали		
А4		1	А23А041.021	Корпус	1	
А4		2	А23А041.022	Петля	4	
		3	-01	Петля	2	
А4		4	А23А041.023	Фланец	1	
				Стандартные изделия		
		5		Фланец 1-200-25 ГОСТ 12820-80	1	

Инв. № подл. | Подп. и дата | Взам. инв. № | Инв. № дубл. | Подп. и дата

Изм.	Лист	№ докум.	Подп.	Дата	А23А041.020			
Разраб.		Митехина			Корпус	Лит.	Лист	Листов 1
Пров.		Грановский				И		
Рук. гр.		Грановский				ГОССТРОЙ СССР САНТЕХПРОЕКТ г. Москва		
Н. контр.		Рувинская		VIII 87 г.				
Утв.		Спивак						

Формат А4

А23А041.021

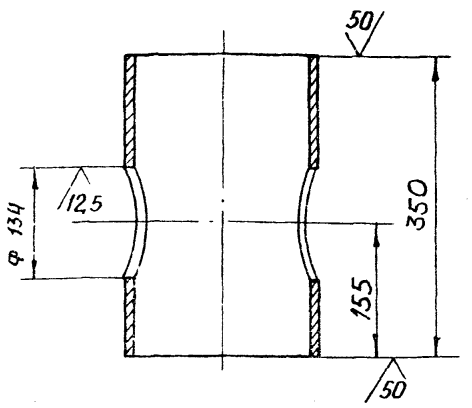

Неуказанные предельные отклонения размеров: $H14; h14; \pm t_2/2$

Изм.	Лист	№ докум.	Подп.	Дата	А23А041.021			
Разраб.		Митехина			Корпус	Лит.	Масса	Масштаб
Пров.		Грановский				И	9,2	1:5
Рук. гр.		Грановский				Лист	Листов 1	
Н. контр.		Рувинская		VIII 87 г.	Труба 219×5 ГОСТ 10704-76 / Д ГОСТ 10705-80	ГОССТРОЙ СССР САНТЕХПРОЕКТ г. Москва		
Утв.		Спивак						

Формат А4

А23А041.020СБ

Инв. № подл. | Подп. и дата | Взам. инв. № | Инв. № дубл. | Подп. и дата

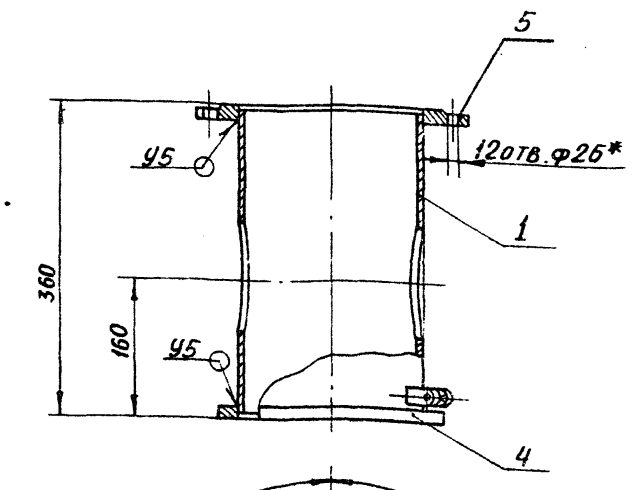

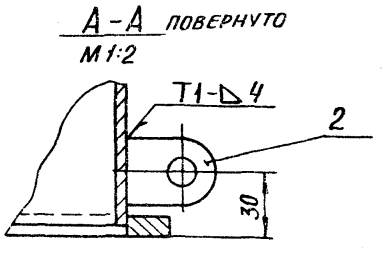

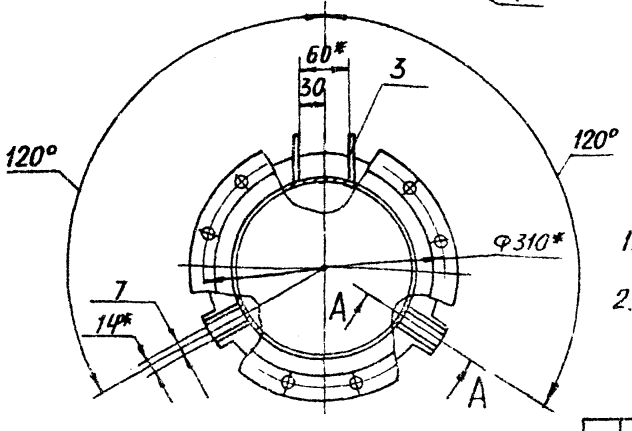

1.* Размеры для справок.

2. Сварные швы Т1 по ГОСТ 5264-80

У5 - по ГОСТ 16037-80

Изм.	Лист	№ докум.	Подп.	Дата	А23А041.020СБ			
Разраб.		Митехина			Корпус	Лист	Масса	Масштаб
Пров.		Грановский				И	230	1:5
Рук. гр.		Грановский				Лист	Листов 1	
Н. контр.		Рувинская		VIII 87 г.		ГОССТРОЙ СССР САНТЕХПРОЕКТ г. Москва		
Утв.		Спивак						

Инв. № подл. | Подп. и дата | Взам. инв. № | Инв. № дубл. | Подп. и дата

т.п 903-1-250.87 Альбом 4

Формат А3

А23А041.004

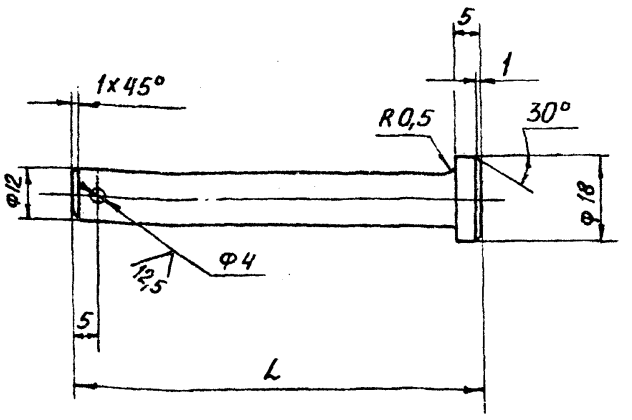

Обозначение	L_1 мм	Масса, кг
А23А 041.004	90	0,08
-01	45	0,04

Неуказанные предельные отклонения размеров H14; h14; ± t2/2

Изм.	Лист	№ докум.	Подп.	Дата	А23А041.004	Лит.	Масса	Масштаб
Разраб.		Митехина			Ось	И	См. табл.	—
Пров.		Грановский				Лист	Листов 1	
Рук. гр.		Грановский						
Н. контр.		Рувинская		VIII-87	Круг 20-В-ГОСТ 2590-71 / ВСт.3 ГОСТ 535-79	Госстрой СССР Сантехпроект г. Москва		
Утв.		Спивак						

Формат А4

А23А041.022

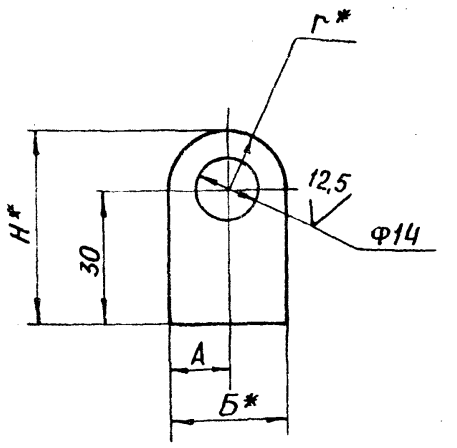

Обозначение	Размеры, мм				Масса, кг
	А	Б*	Н*	r*	
А23А041.022	12,5	25	32,5	12,5	0,05
-01	15	30	45	15	0,06

1*. Размеры для справок

2. H14; h14; ± t2/2

Изм.	Лист	№ докум.	Подп.	Дата	А23А041.022	Лит.	Масса	Масштаб
Разраб.		Митехина			Петля	И	См. табл.	—
Пров.		Грановский				Лист	Листов 1	
Рук. гр.		Грановский						
Н. контр.		Рувинская		VIII-87	Лист Б8,0 ГОСТ 19903-74 / ВСт.3 ГОСТ 14637-79	Госстрой СССР Сантехпроект г. Москва		
Утв.		Спивак						

Формат А4

А23А041.031

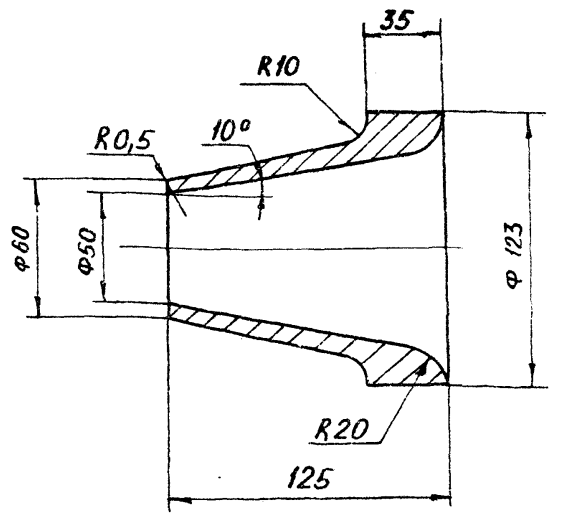

Неуказанные предельные отклонения размеров H14; h14; ± t2/2

Изм.	Лист	№ докум.	Подп.	Дата	А23А041.031	Лит.	Масса	Масштаб
Разраб.		Митехина			Сопло	И	0,5	1:2
Пров.		Грановский				Лист	Листов 1	
Рук. гр.		Грановский						
Н. контр.		Рувинская			Ст.3 ГОСТ 380-71	Госстрой СССР Сантехпроект г. Москва		
Утв.		Спивак						

Формат А4

А23А041.002

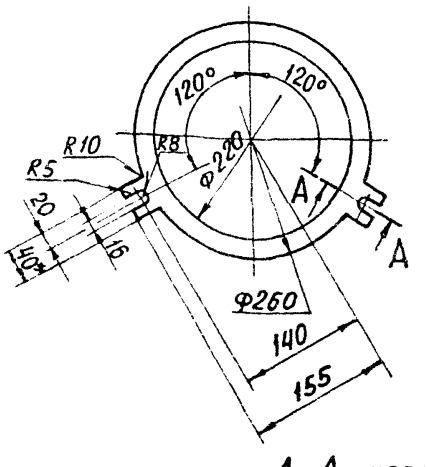

А-А повернуто

М1:2

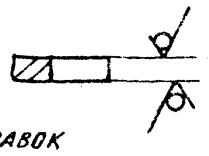

1*. Размеры для справок

2. H14; h14; ± t2/2

Изм.	Лист	№ докум.	Подп.	Дата	А23А041.023	Лит.	Масса	Масштаб
Разраб.		Митехина			Фланец	И	15	1:5
Пров.		Грановский				Лист	Листов 1	
Рук. гр.		Грановский						
Н. контр.		Рувинская			Лист Б10,0 ГОСТ 19903-74 / ВСт.3 ГОСТ 14637-79	Госстрой СССР Сантехпроект г. Москва		
Утв.		Спивак						

Формат А4

Т.п 903-1-250.87 Альбом 4

Инв. № подл. | Подп. и дата | Взам. инв. № | Инв. № дубл. | Подп. и дата

Формат	Зона	Поз.	Обозначение	Наименование	Кол.	Примечание
				Документация		
А2			А12В012.000 СБ	Сборочный чертеж		
				Стандартные изделия		
		1		Опора ОПБ2-57 ГОСТ 14911-82	2	
				Прочие изделия		
		2		Установка 1 дифманометра ДМ модели 3583 ТМ4-390-86	1	С одной обвязкой
		3		Установка 1 дифманометра ДСС-711Ин-2С ТМ4-398-86	3	
		4		Установка 1 манометра МТС711 ТМ4-404-86	2	
		5		Датчик давления ДД-1,6 АЛШ2.325.003.ТО	2	

Инв.№ подл. | Подпись и дата | Взам. инв.№ | Инв.№ дубл. | Подп. и дата

Изм.	Лист	№ докум.	Подп.	Дата
Разраб.		Меднова		
Пров.		Фрадкин		
Рук. гр.		Фрадкин		
Н. контр.		Рубинская		
Утв.		Спивак		

А12В012.000

Статив СТ

Лит.	Лист	Листов
	1	2

САНТЕХПРОЕКТ

Копировал: Кульбакина Формат А4

Формат	Зона	Поз.	Обозначение	Наименование	Кол.	Примечание
		6		Установка 4 коробки соединительной КС-20-I ТМ4-416-86	1	
		7		Установка 2 коллектора КС-1100 ТМ4-419-86	2	
		8		Рама РПП-2 ТК4-546-86	2	
		9		Рамка РМП 66×26 ТУ36-1130-85	8	
		10		Кран трехходовой 11Б18бк Ду15 ТУ26-07-1061-73	5	
				Соединители ТУ36-1104-75		
		11		НСВ 14×М20	8	
		12		НСН 14×М20	3	
		13		Соединитель СМВ8-М20 ТУ36-1133-74	2	
				Материалы		
		15		Трубка М2М8×1 ГОСТ 617-72	0,3	м
		16		Труба 14×2 ГОСТ 8734-75 / В10 ГОСТ 8733-74	20	м
		17		Провод ПРГИ 1×0,75 ГОСТ 20520-80	36	м
		18		Трубка гибкая поливинилхлоридная 9×1 ТУ6-05-1342-76	5	м

Инв.№ подл. | Подп. и дата | Взам. инв.№ | Инв.№ дубл. | Подп. и дата

Изм.	Лист	№ докум.	Подп.	Дата

А12В012.000

Лист 2

Копировал Кульбакина Формат А4

т.п. 903-1-250.87 Альбом 4

Формат	Зона	Поз.	Обозначение	Наименование	Кол.	Примечание
				Документация		
А2			А12В013.000 СБ	Сборочный чертеж		
				Прочие изделия		
		1		Установка 1 дифманометра ДМ модели 3583 (перепад 630 кгс/м²) ТМ4-390-86	1	
		2		Установка 1 дифманометра ДМ модели 3583 (перепад 0,63 кгс/см²) ТМ4-390-86	1	
		3		Установка 1 дифманометра ДМ модели 3583 (перепад 160 кгс/м²) ТМ4-390-86	1	С одной обвязкой
		4		Установка 1 дифманометра ДКО-3702 ТМ4-392-86	1	С одной обвязкой

Инв.№ подл. | Подп. и дата | Взам. инв.№ | Инв.№ дубл. | Подп. и дата

Изм.	Лист	№ докум.	Подп.	Дата
Разраб.		Меднова		
Пров.		Фрадкин		
Рук. гр.		Фрадкин		
Н. контр.		Рубинская		
Утв.		Спивак		

А12В013.000

Статив ЕСТ1

Лит.	Лист	Листов
	1	2

САНТЕХПРОЕКТ

Копировал Кульбакина Формат А4

Формат	Зона	Поз.	Обозначение	Наименование	Кол.	Примечание
		5		Установка 1 дифманометра ДСС-711 (шкала 6÷32 т/ч) ТМ4-398-86	1	
		6		Установка 4 коробки соединительной КС-20-I ТМ4-416-86	1	
		7		Установка 1 коллектора КС-700 ТМ4-419-86	1	
		8		Установка 2 коллектора КС-1100 ТМ4-419-86	1	
		9		Рама РПП-1 ТК4-546-86	1	
		10		Рама РПП-2 ТК4-546-86	1	
		11		Рамка РМП 66×26 ТУ36-1130-86	5	
				Материалы		
		12		Труба 14×2 ГОСТ 8734-75 / В10 ГОСТ 8733-74	20	м
		13		Провод ПРГИ 1×0,75 ГОСТ 20520-80	36	м
		14		Трубка гибкая поливинилхлоридная 9×1 ТУ6-05-1342-76	5	м

Инв.№ подл. | Подп. и дата | Взам. инв.№ | Инв.№ дубл. | Подп. и дата

Изм.	Лист	№ докум.	Подп.	Дата

А12В013.000

Лист 2

Копировал Кульбакина Формат А4

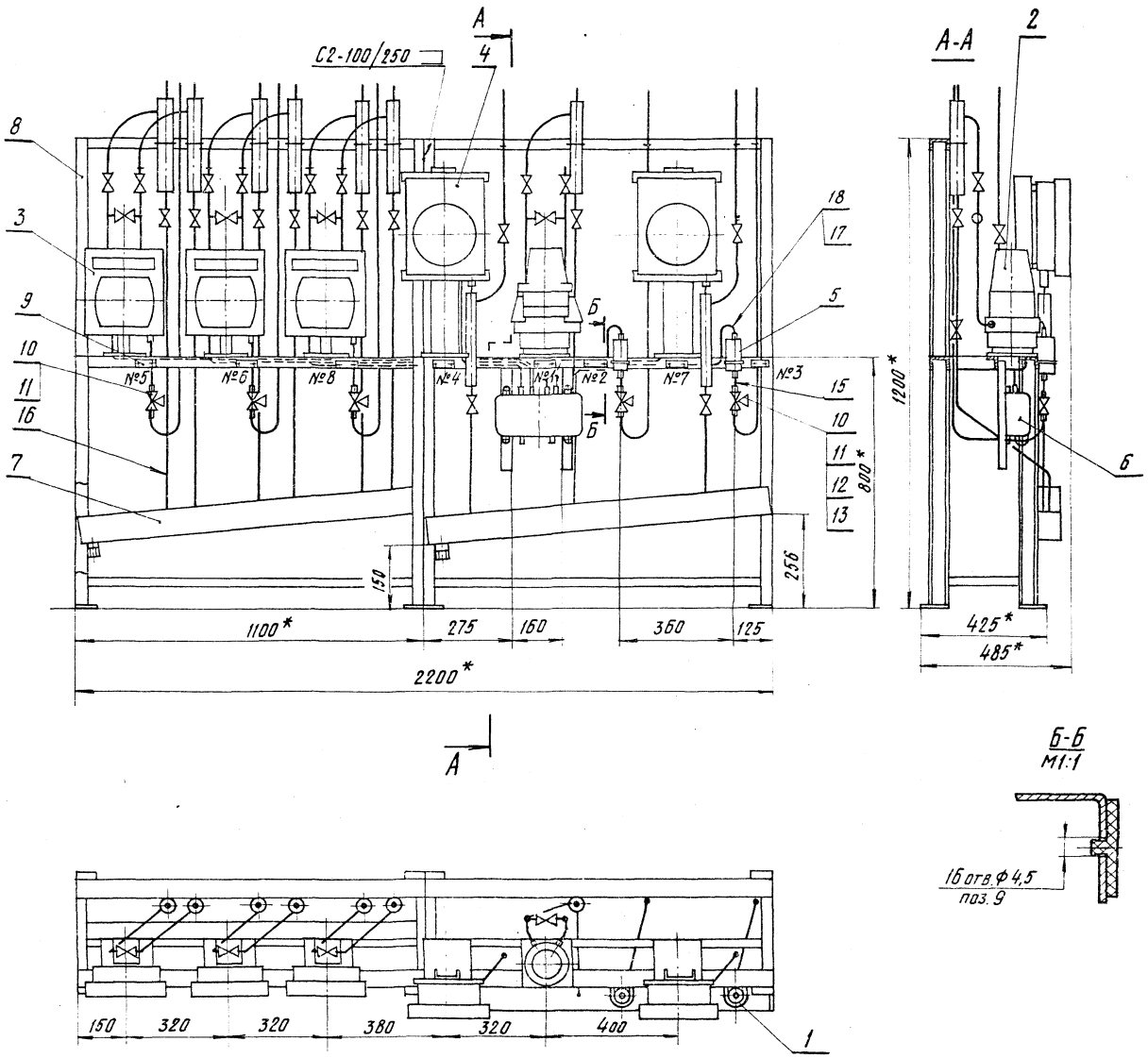

1.* Размеры для справок.
2. Н14; $\pm\frac{t2}{2}$.
3. Сварные швы по ГОСТ 5264-80
4. Провода (поз. 17) прокладывать в трубках (поз. 18)

№ рамки (поз. 9)	Текст надписи в рамке
1	Давление подпиточной воды
2	Давление в обратной теплосети высоко
3	Давление в обратной теплосети низко
4	Давление в обратной теплосети
5	Расход подпиточной воды
6	Расход в теплосеть
7	Давление конденсата
8	Расход пара на производство

т.п 903-1-250.87 Альбом 4

Изм	Лист	№ докум.	Подп.	Дата	А12 В012.000 СБ			
Разраб.		Медкова			Статив СТ	Лит.	Масса 215	Масштаб 1:10
Пров.		Фрадкин				Лист	Листов 1	
Рук. гр.		Фрадкин						
Н. контр.		Рувинская				Госстрой СССР САНТЕХПРОЕКТ г. Москва		
Утв.		Спивак						

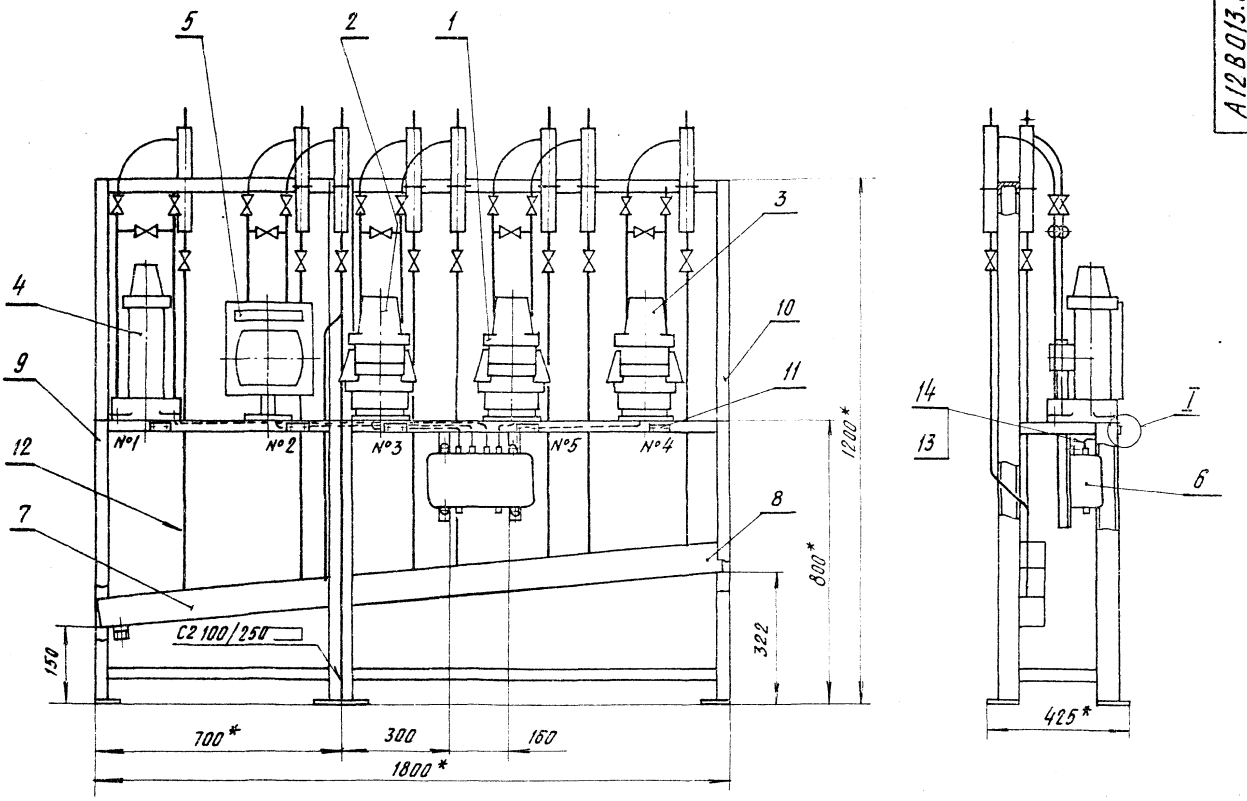

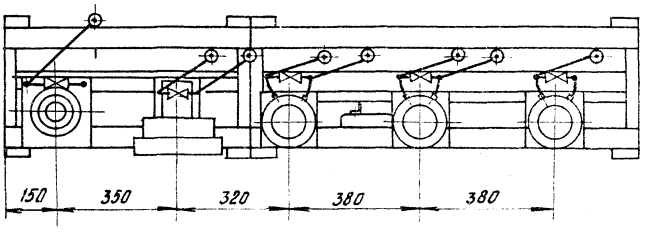

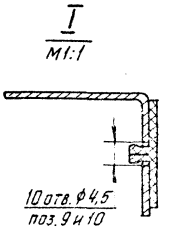

1.* Размеры для справок.
2. Н14; $\pm\frac{t_2}{2}$.
3. Сварные швы по ГОСТ 5264-80.
4. Провода (поз. 13) прокладывать в трубках (поз. 14)

№ рамки (поз. 11)	Текст надписи в рамке
1	Разрежение в топке
2	Расход пара
3	Расход пара (регулятор)
4	Давление воздуха
5	Уровень в барабане котла

Изм.	Лист	№ докум.	Подп.	Дата	А12В013.000СБ			
Разраб.		Меднова			Статив ЕСТ1	Лит	Масса 210	Масштаб 1:10
Пров.		Фрадкин				Лист	Листов 1	
Рук. гр.		Фрадкин				Госстрой СССР САНТЕХПРОЕКТ г. Москва		
Н. контр.		Рубинская						
Утв.		Спивак						

Инв. № подл. | Подп. и дата | Взам. инв. № | Инв. № дубл. | Подп. и дата

т.п 903-1-250.87 Альбом 4

Формат	Зона	Поз.	Обозначение	Наименование	Кол.	Примечание
				Документация		
А2			А12В 014.000 СБ	Сборочный чертеж		
				Детали		
А4		1	А12В 014.001	Скоба	1	
				Стандартные изделия		
		3		Винт М5х20.36 ГОСТ 1491-80	12	
		4		Гайка М5.4 ГОСТ 5915-70	12	
		5		Шайба 5.02 ГОСТ 11371-78	12	
				Прочие изделия		
		6		Установка 1 дифманометра ДМ модели 3583 (перепад 630 кгс/м²) ТМ4-390-86	1	

Изм.	Лист	№ докум.	Подп.	Дата
Разраб.		Меднова		
Пров.		Фрадкин		
Рук. гр.		Фрадкин		
Н. контр.		Рувинская		
Утв.		Спивак		

А12В014.000

Статив ЕСТ2

Лит.	Лист	Листов
	1	3

САНТЕХПРОЕКТ

Инв. № подл. | Подп. и дата | Взам. инв. № | Инв. № дубл. | Подп. и дата

Копировал: Кульбакина Формат А4

Формат	Зона	Поз.	Обозначение	Наименование	Кол.	Примечание
		7		Установка 1 дифманометра ДМ модели 3583 (перепад 0...160 кгс/м²) ТМ4-390-86	1	
		8		Установка 1 дифманометра ДКО-3702 ТМ4-392-86	1	С одной обвязкой
		9		Установка 1 дифманометра ДСП-4Сг (перепад 63 см) ТМ4-398-86	1	
		10		Установка 1 преобразователя Сапфир 22ДИ 2150 (перепад 0,5...2,5 МПа) ТМ4-411-86	1	С одной обвязкой
		11		Установка 3 коробки соединительной КС-10-I ТМ4-416-86	1	
		12		Установка 5 коробки соединительной КС-40-I ТМ-416-86	1	
		13		Установка 1 коллектора КС-700 ТМ4-419-86	1	
		14		Установка 2 коллектора КС-1100 ТМ4-419-86	1	

Изм. | Лист | № докум. | Подп. | Дата

А12В014.000

Лист 2

Инв. № подл. | Подп. и дата | Взам. инв. № | Инв. № дубл. | Подп. и дата

Копировал: Кульбакина Формат А4

т.п 903-1-250.87 Альбом 4

Формат	Зона	Поз.	Обозначение	Наименование		Примечание
		15		Рама РПП-1 ТК4-546-86	1	
		16		Рама РПП-2 ТК4-546-86	1	
		17		Блок контроля сопротивления БКС-2У3 ТУ16-656.024-84	3	
		18		Рамка РМП66х26 ТУ36-1130-86	6	
				Материалы		
		20		Труба 14х2 ГОСТ 8734-75 / В10 ГОСТ 8733-74	20	м
		21		Провод ПРГИ 1х0,75 ГОСТ 20520-80	78	м
		22		Провод АПРТО 1х2,5 ГОСТ 20520-80	2	м
		23		Трубка ПВХ 9х1 ТУ6-05-1342-76	5	м
		24		Металлорукав Р3-Ц-Х-ШФ18 ТУ22-3988-78	2	м

Изм. | Лист | № докум. | Подп. | Дата

А12В014.000

Лист 3

Копировал Формат А4

А12В014.001

50 (√)

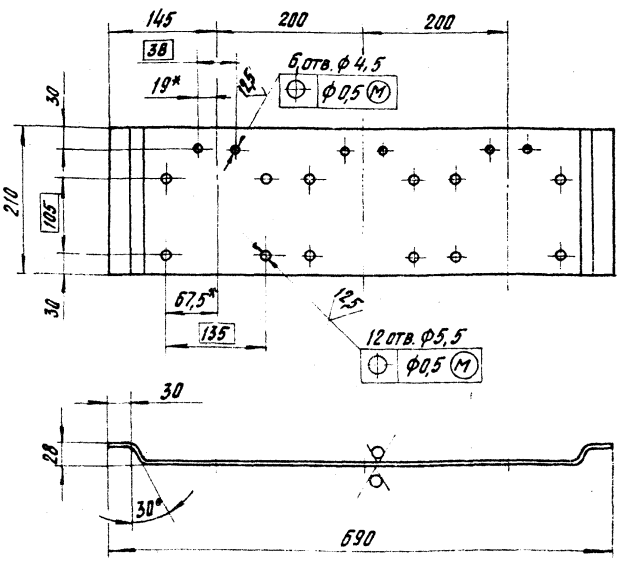

1.* Размеры для справок.

2. H14; h14; $\pm\frac{t_2}{2}$

Изм.	Лист	№ докум.	Подп.	Дата
Разраб.		Меднова		
Пров.		Фрадкин		
Рук. гр.		Фрадкин		
Н. контр.		Рувинская		
Утв.		Спивак		

А12В014.001

Скоба

Лит.	Масса	Масшт.
	3,7	1:5

Лист | Листов 1

Лист Б3.0 ГОСТ 13903-74 / 1-IV-8 Ст3 ГОСТ 15623-70

Госстрой СССР САНТЕХПРОЕКТ

Инв. № подл. | Подп. и дата | Взам. инв. № | Инв. № дубл. | Подп. и дата

Копировал Кульбакина Формат А4

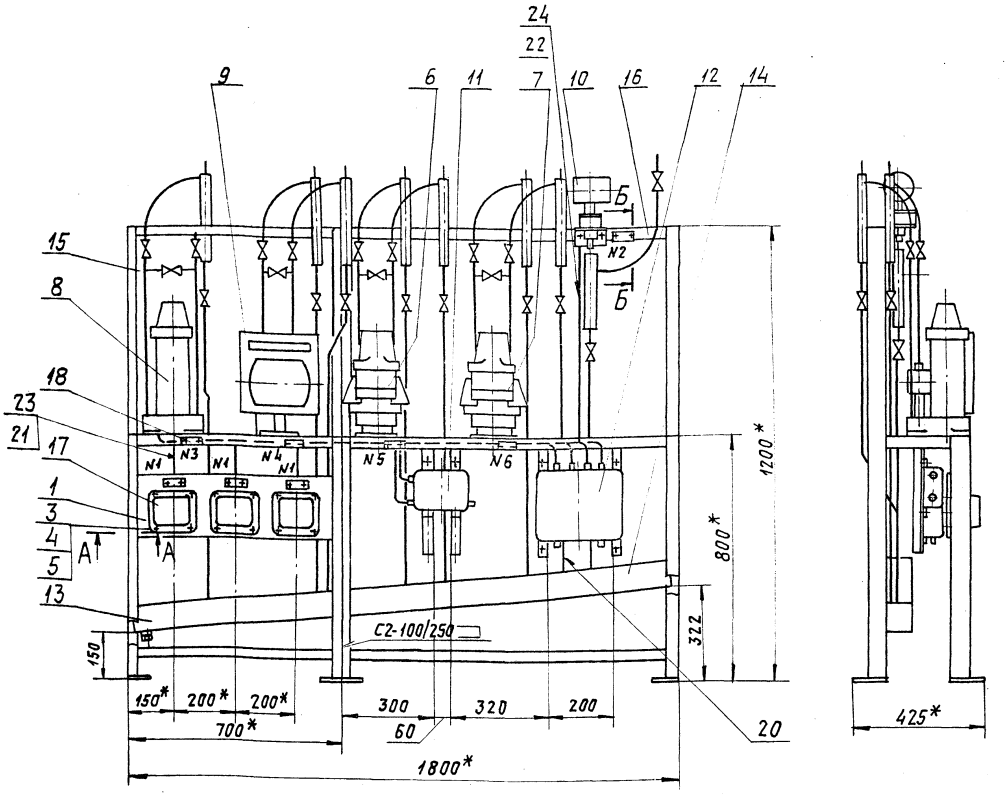

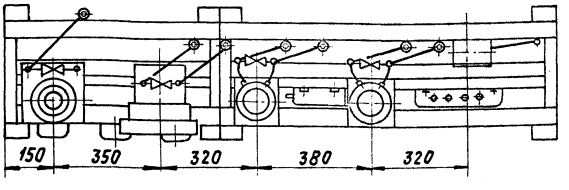

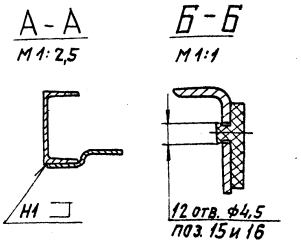

1* Размеры для справок.
2. Н14; $\pm \frac{t_2}{2}$.
3. Сварные швы по ГОСТ 5264-80.
4. Провода (поз. 21) прокладывать в трубках (поз. 23), а провода (поз. 22) прокладывать в металлоруковах (поз. 24).

№ рамки (поз. 18)	Текст надписи в рамке
1	Уровень топлива в бункере
2	Давление в барабане котла (регулятор)
3	Разрежение в топке (регулятор)
4	Уровень в барабане котла.
5	Уровень в барабане котла (регулятор)
6	Перепад давления воздуха (регулятор)

Изм.	Лист	№ докум.	Подп.	Дата
Разраб.		Меднова		
Пров.		Фрадкин		
Рук. гр.		Фрадкин		
Н. контр.		Рубинская		
Утв.		Сливак		

А12В014.000 СБ

Статив ЕСТ2

Лит.	Масса	Масштаб
	135	1:10

Лист | Листов 1

Госстрой СССР
САНТЕХПРОЕКТ
г. Москва

Копировал Тужилкина Формат А2

т.п. 903-1-250.87 Альбом 4

Инв. № подл. | Подп. и дата | Взам. инв. № | Инв. № дубл. | Подп. и дата

gost.e-ecolog.ru