ТИПОВОЙ ПРОЕКТ
903-1-250.87
КОТЕЛЬНАЯ С 4 КОТЛАМИ КЕ-25-14С
СИСТЕМА ТЕПЛОСНАБЖЕНИЯ-ОТКРЫТАЯ
ТОПЛИВО-КАМЕННЫЕ И БУРЫЕ УГЛИ

АЛЬБОМ 3

ОБОРУДОВАНИЕ ИНДИВИДУАЛЬНОГО ИЗГОТОВЛЕНИЯ. ГАЗОХОДЫ

СФ ЦИТП 620062, г.Свердловск,ул. Чебышева, 4
Зак.5610инв. 22699-04 тираж 256
Сдано в печать 17.10. 1988 Цена 12-46

22699-04
Цена 5-23

gost.e-ecolog.ru

ТИПОВОЙ ПРОЕКТ 903-1-250.87

КОТЕЛЬНАЯ с 4 КОТЛАМИ КЕ-25-14С

СИСТЕМА ТЕПЛОСНАБЖЕНИЯ – ОТКРЫТАЯ.

ТОПЛИВО – КАМЕННЫЕ И БУРЫЕ УГЛИ

АЛЬБОМ 3

ПЕРЕЧЕНЬ АЛЬБОМОВ

Альбом 0	Пояснительная записка
	ГЛАВНЫЙ КОРПУС
Альбом 1	Тепломеханические решения. Золошлакоудаление.
Альбом 2	Водоподготовка
Альбом 3	Оборудование индивидуального изготовления. Газоходы.
Альбом 4	Оборудование индивидуального изготовления. Воздуховоды.
Альбом 5	Оборудование индивидуального изготовления. Блоки оборудования.
Альбом 6	Оборудование индивидуального изготовления. Блоки оборудования.
Альбом 7 ч. 1, ч. 2	Архитектурные решения. Конструкции железобетонные
Альбом 8	Строительные изделия
Альбом 9	Конструкции металлические.
Альбом 10	Силовое электрооборудование. Электрическое освещение. Связь и сигнализация.
Альбом 11	Схемы управления
Альбом 12	Задание заводу-изготовителю на щиты силовые
Альбом 13	Автоматизация.
Альбом 14	Автоматизация. Схемы электрические принципиальные.
Альбом 15	Автоматизация. Щиты управления вспомогательного оборудования.
Альбом 16	Автоматизация. Щит управления котлоагрегатом.
Альбом 17	Отопление и вентиляция. Водопровод и канализация.
Альбом 18 ч. 1 ч. 2	Тепломеханические решения. Водоподготовка. Золошлакоудаление. Отопление и вентиляция. Водопровод и канализация. Спецификация оборудования.
Альбом 19	Силовое электрооборудование. Электрическое освещение. Связь и сигнализация. Спецификация оборудования.
Альбом 20	Автоматизация. Спецификация оборудования и щитов.
Альбом 21	Тепломеханические решения. Золошлакоудаление. Водоподготовка. Отопление и вентиляция. Водопровод и канализация. Ведомости потребности в материалах.
Альбом 22	Архитектурные решения. Конструкции железобетонные. Ведомости потребности в материалах.
Альбом 23	Силовое электрооборудование. Электрическое освещение. Связь и сигнализация. Автоматизация. Ведомость потребности в материалах. Ведомости изделий М33
Альбом 24 кн. 1, 2, 3 ч. 1, ч. 2 кн. 4 ч. 1, ч. 2	Сметы.
	ТОПЛИВОПОДАЧА
Альбом 25	Механизация транспорта. Отопление и вентиляция. Водопровод и канализация.
Альбом 26	Силовое электрооборудование. Электрическое освещение. Связь и сигнализация. Автоматизация.
Альбом 27	Задание заводу-изготовителю на щиты силовые.
Альбом 28	Архитектурные решения. Конструкции железобетонные
Альбом 29	Строительные изделия
Альбом 30	Конструкции металлические
Альбом 31	Оборудование индивидуального изготовления. Конвейер ленточный №1,2.
Альбом 32	Оборудование индивидуального изготовления. Конвейер ленточный №2,3.
Альбом 33	Оборудование индивидуального изготовления. Устройства пересыпные и регулирующие.
Альбом 34	Механизация транспорта. Отопление и вентиляция. Водопровод и канализация. Спецификация оборудования.
Альбом 35	Силовое электрооборудование. Электрическое освещение. Связь и сигнализация. Автоматизация. Спецификация оборудования и щитов.
Альбом 36	Механизация транспорта. Отопление и вентиляция. Водопровод и канализация. Ведомости потребности в материалах.
Альбом 37	Архитектурные решения. Конструкции железобетонные. Ведомости потребности в материалах.
Альбом 38	Силовое электрооборудование. Электрическое освещение. Связь и сигнализация. Автоматизация. Ведомости потребности в материалах. Ведомости изделий М33.
Альбом 39 кн. 1, 2, 3, 4.	Сметы.

ПРИМЕНЕННЫЕ МАТЕРИАЛЫ:

Типовой проект 901-2-216 дымовая труба кирпичная H=60 м Д=3,0 м с надземным примыканием газоходов распространяет ВНИПИ Теплопроект.

Типовой проект 904-6-53. Градирни с вентиляторами ОВ-300 №8 пленочная и капельная с секциями площадью 2 м² с деревянным каркасом. Распространяет ЦИТП.

Типовой проект 907-02-222 Световое ограждение высотных дымовых труб. Распространяет ВНИПИ Теплопроект

Типовое проектное решение 904-02-5. Автоматизация, управление и силовое электрооборудование приточных венткамер типа Т ПК 10–Т ПК 150. Распространяет Киевский филиал ЦИТП.

Типовой проект 705-9-5.13.85 Склад емкостью 40 м³ мокрого хранения хлористого натрия распространяет ГПИ Сантехпроект.

РАЗРАБОТАН:
государственным проектным институтом
САНТЕХПРОЕКТ

Главный инженер института / Шиллер Ю.И. /

Главный инженер проекта / Козлов С.А. /

Утвержден Госстроем СССР
протокол №78 от 29.09.87г.

Содержание

Обозначение	Наименование	Стр
	Содержание	2,3
А206 050.000	Газоход I	4
А206 051.000	Газоход II	
А206 052.000	Газоход III	
А206 053.000	Газоход IV	
А206 050.000СБ	Газоход I	5
А206 051.000СБ	Газоход II	6
А206 052.000СБ	Газоход III	7
А206 053.000СБ	Газоход IV	
А206 050.010	Короб	8
А206 050.003	Стенка	
А206 050.010СБ	Короб	
А206 050.004	Ребро	9
А206 050.005	Стенка	
А206 050.007	Стенка	
А206 050.034	Стенка	
А206 050.020	Короб	10
А206 050.020СБ	Короб	
А206 050.013	Ребро	11
А206 050.014	Ребро	
А206 050.015	Стенка	
А206 050.021	Стенка	
А206 050.030	Короб	12
А206 050.029	Стенка	
А206 050.030СБ	Короб	
А206 050.040	Короб	13
А206 050.040СБ	Короб	
А206 050.047	Стенка	14
А206 051.076	Планка	
А206 050.038	Стенка	
А206 050.046	Стенка	
А206 050.050	Короб	15
А206 050.063	Стенка	
А206 050.050СБ	Короб	
А206 050.060	Короб	16
А206 050.068	Ребро	
А206 050.073	Ребро	
А206 050.060СБ	Короб	17
А206 050.074	Стенка	18
А206 050.075	Ребро	
А206 050.076	Стенка	
А206 050.079	Стенка	
А206 050.070	Короб	19
А206 050.070СБ	Короб	
А206 050.091	Стенка	20
А206 050.095	Стенка	
А206 050.098	Стенка	
А206 050.096	Стенка	
А206 050.080	Короб	21
А206 050.112	Стенка	
А206 050.080СБ	Короб	
А206 050.109	Уголок	22
А206 050.116	Стенка	
А206 050.107	Стенка	
А206 050.115	Рассекатель	
А206 051.010	Короб	23
А206 051.002	Стенка	
А206 051.010СБ	Короб	24
А206 051.003	Ребро	25
А206 051.005	Стенка	
А206 051.004	Стенка	
А206 051.102	Стенка	
А206 051.020	Короб	26
А206 051.020СБ	Короб	

Обозначение	Наименование	Стр.
А206 051.015	Ребро	27
А206 051.017	Стенка	
А206 051.019	Стенка	
А206 051.044	Стенка	28
А206 055.031	Лист	
А206 051.075	Ребро	
А206 051.078	Стенка	
А206 051.040	Короб	29
А206 051.036	Стенка	
А206 051.040СБ	Короб	
А206 051.050	Короб	30
А206 051.052	Стенка	
А206 051.050СБ	Короб	31
А206 051.060	Короб с опорой	32
А206 051.074	Стенка	
А206 051.060СБ	Короб с опорой	
А206 051.070	Короб	33
А206 051.070СБ	Короб	
А206 051.094	Стенка	34
А206 051.096	Стенка	
А206 052.001	Прокладка	
А206 051.107	Стенка	
А206 051.080	Короб с опорой	35
А206 051.080СБ	Короб с опорой	
А206 052.010	Короб	36
А206 052.004	Стенка	
А206 052.010СБ	Короб	
А206 052.030	Короб	37
А206 052.030СБ	Короб	
А206 052.013	Стенка	38
А206 052.017	Стенка	
А206 053.022	Стенка	
А206 052.019	Ребро	
А206 052.040	Короб	39
А206 052.040СБ	Короб	
А206 052.027	Стенка	40
А206 052.028	Стенка	
А206 053.010	Короб	41
А206 053.010СБ	Короб	
А206 053.020	Короб	42
А206 053.020СБ	Короб	
А206 053.030	Короб	43
А206 053.030СБ	Короб	
А206 053.032	Стенка	44
А206 053.033	Стенка	
А206 056.005	Лист	45
А206 053.034	Ребро	
А206 053.038	Стенка	
А206 053.001	Стенка	46
А206 053.003	Ребро	
А206 053.009	Стенка	
А206 053.023	Стенка	

Согласовано: Нач. отд. КУ-2 /Волков Н.Н./ Т.П 903-1-250.87 Альбом 3

Продолжение содержания

Обозначение	Наименование	Стр.
А20Б055.000	Течка угля	47
А20Б 055. 019	Лист	
А20Б055. 030	Короб	
А20Б055.000СБ	Течка угля	48
А20Б055. 030СБ	Короб	49
А20Б055. 006	Наконечник	50
А20Б 055. 003	Ушко	
А20Б 055. 010	Затвор	
А20Б 055. 010СБ	Затвор	
А20Б 058. 003	Лист	51
А20Б. 055. 001	Кольцо	
А20Б 056. 006	Лист	
А 205. 055. 020	Канат	
А20Б 055. 040	Короб	52
А20Б 055. 027	Лист	
А20Б 055. 040СБ	Короб	
А20Б055. 016	Лист	53
А20Б 055. 028	Лист	
А20Б 055. 018	Лист	
А20Б 055. 026	Лист	
А20Б 055. 022	Лист	54
А20Б 055. 013	Лист	
А20Б 055. 017	Лист	
А20Б 055. 021	Лист	
А20Б 056. 000	Шлакоспуск	55
А20Б056.000 СБ	Шлакоспуск	

Обозначение	Наименование	Стр.
А20Б057. 000	Золоспуск	56
А20Б057. 005	Лист	
А20Б 059. 070	Рама	
А20Б 059. 001	Планка	
А20Б057. 000 СБ	Золоспуск	57
А20Б057. 001	Стенка	
А20Б 057. 004	Стенка	
А20Б058. 000	Течка провала	58
А20Б058. 004	Лист	
А20Б058.000 СБ	Течка провала	
А20Б059. 000	Короб переходный с газоходом	59
А20Б059. 020	Корпус	
А20Б059. 026	Стенка	
А20Б059. 032	Пластина	
А20Б059. 000СБ	Короб переходный с газоходом	60
А20Б059. 010	Рама	61
А20Б059. 030	Конус	
А20Б059. 043	Ручка	
А20Б059. 010СБ	Рама	62
А20Б059. 020СБ	Корпус	63
А20Б059. 030СБ	Конус	
А20Б059. 025	Стенка	
А20Б059. 040	Короб	64
А20Б059. 050	Кронштейн	
А20Б059. 017	Косынка	
А20Б059. 036	Шредер	
А20Б059. 040СБ	Короб	65
А20Б059. 050СБ	Кронштейн	

Обозначение	Наименование	Стр.
А20Б059. 060	Крышка	66
А20Б059. 060 СБ	Крышка	
А20Б059. 070	Рама	
А20Б059. 040СБ	Крышка	70
А20Б059. 040	Крышка	
А20Б059. 042	Крышка	
А20Б059. 050СБ	Крышка	71
А20Б059. 050	Крышка	
А20Б059. 038	Крышка	
А20Б059. 037	Крышка	72
А20Б059. 060	Крышка	
А20Б059. 060СБ	Крышка	
А20Б059. 070	Крышка	73
А20Б059. 070СБ	Крышка	
А20Б059. 080	Крышка люка	
А20Б059. 080СБ	Крышка люка	
А20Б060. 000	Рама опорная под экономайзер с газоходом	67
А20Б060. 010	Корпус	
А20Б060. 010СБ	Корпус	
А20Б060.000СБ	Рама опорная под экономайзер с газоходом	68
А20Б060. 020	Стенка	69
А20Б060. 020 СБ	Стенка	
А20Б060. 030	Стенка	
А20Б060. 030СБ	Стенка	
А20Б 060. 017	Лист	70
А20Б 060. 011	Лист	
А20Б 060. 016СБ	Шпилька	
А20Б 060. 006	Косынка	

Продолжение содержания

Обозначение	Наименование	Стр.
А14Б333. 000 СБ	Опора	71
А14Б333. 000	Опора	
А14Б333. 004	Уголок	72
А14Б 333. 003	Уголок	
А14Б 336. 005	Накладка	
А14Б 334. 000СБ	Опора	73
А14Б 334. 000	Опора	
А14М 044. 000	Воронка	
А14Б 335. 003	Косынка	
А14Б 335. 001	Уголок	74
А14Б 335. 004	Пластина	
А14Б 335. 000	Опора	
А14Б 335. 000 СБ	Опора	
А14Б 336. 000 СБ	Опора	75
А14Б 336. 000	Опора	
А14Б 336. 003	Косынка	
А14Б 337. 000	Столик	76
А14Б 337. 000 СБ	Столик	
А14Б 338. 000 СБ	Опора под грязевик	77
А14Б 338. 002	Стойка	
А14Б 338. 000	Опора под грязевик	
А14Б 339. 000 СБ	Стойка	78
А14Б 339. 002	Швеллер	
А14Б 339. 000	Стойка	
А14Б 340. 000	Опора	79
А14Б 336. 006	Косынка	
А14Б 337. 001	Косынка	
А14Б 340. 000 СБ	Опора	80
А14Б 341. 000	Опора	
А14Б 341. 000 СБ	Опора	

Формат	Зона	Поз.	Обозначение	Наименование	Кол.	Примечание
				Документация		
А2			А206050.000 СБ	Сборочный чертеж		
				Сборочные единицы		
А4		1	А206050.010	Короб	1	
А4		2	А206050.020	Короб	1	
А4		3	А206050.030	Короб	1	
А4		4	А206050.040	Короб	1	
А4		5	А206050.050	Короб	1	
А4		6	А206050.060	Короб	1	
А4		7	А206050.070	Короб	1	
А4		8	А206050.080	Короб	1	
				Прочие изделия		
				Подвеска ПТ16х4030-БП-011-1У		
				с блоком Л8-175.000-14		
				ПГВ ТУ 256-79	2	
				Подвеска ЖТ16х3615-1У		
				с блоком Л8-175.000-14		
				ПГВ ТУ 250-79	3	

Изм. Лист N докум. Подп. Дата
Разраб. Шершакова
Пров. Крупник
Рук.гр. Крупник
Н.контр. Фрадкин
Утв. Спивак

А206050.000

Газоход I

Лит. | Лист | Листов
И | | 1

Госстрой СССР
САНТЕХПРОЕКТ
г. Москва

Формат А4

Формат	Зона	Поз.	Обозначение	Наименование	Кол.	Примечание
				Документация		
А2			А206051.000 СБ	Сборочный чертеж		
				Сборочные единицы		
А4		1	А206051.010	Короб	1	
А4		2	А206051.020	Короб	1	
		3	-01	Короб	1	
А4		4	А206051.040	Короб	1	
А4		5	А206051.050	Короб	1	
		6	-01	Короб	1	
А4		7	А206051.060	Короб с опорой	1	
А4		8	А206051.070	Короб	1	
А4		9	А206051.080	Короб с опорой	1	
				Прочие изделия		
		10		Подвеска ПТ16х5830-БП-11-1У		
				с блоком Л8-175.000-14		
				ПГВ ТУ 256-79	2	
		11		Подвеска ПТ16х6030-БП-09-1У		
				с блоком Л8-175.000-14		
				ПГВ ТУ 256-79	2	

Изм. Лист N докум. Подп. Дата
Разраб. Шершакова
Пров. Крупник
Рук.гр Крупник
Н.контр Фрадкин
Утв. Спивак

А206051.000

Газоход II

Лит. | Лист | Листов
И | | 1

Госстрой СССР
САНТЕХПРОЕКТ
г. Москва

Формат А4

Т.П 903-4-250.87 Альбом 3

Формат	Зона	Поз.	Обозначение	Наименование	Кол.	Примечание
				Документация		
А3			А206053.000 СБ	Сборочный чертеж		
				Сборочные единицы		
А4		1	А206053.010	Короб	1	
А4		2	А206053.020	Короб	1	
А4		3	А206053.030	Короб	1	
				Прочие изделия		
				Подвеска ЖТ16х815-1У		
				с блоком Л8-175.000-14		
				ПГВ ТУ 250-79	2	

Изм. Лист N докум. Подп. Дата
Разраб. Шершакова
Пров. Крупник
Рук.гр. Крупник
Н.контр. Фрадкин
Утв. Спивак

А206053.000

Газоход IV

Лит. | Лист | Листов
И | | 1

Госстрой СССР
САНТЕХПРОЕКТ
г. Москва

Формат А4

Формат	Зона	Поз.	Обозначение	Наименование	Кол.	Примечание
				Документация		
А3			А206052.000 СБ	Сборочный чертеж		
				Сборочные единицы		
А4		1	А206052.010	Короб	1	
А4		2	А206052.030	Короб	1	
А4		3	А206052.040	Короб	1	
				Детали		
А4		4	А206052.001	Прокладка	1	
				Стандартные изделия		
		5		Болт М16х40.36 ГОСТ 7798-70	1	
		6		Гайка М16.4 ГОСТ 5915-70	1	
				Прочие изделия		
		7		Подвеска		
				ПТ16х6230-БП-09-14		
				с блоком Л8-175.000-14		
				ПГВ ТУ 256-79	2	

Изм. Лист N докум. Подп. Дата
Разраб. Шершакова
Пров. Крупник
Рук.гр Крупник
Н.контр Фрадкин
Утв. Спивак

А206052.000

Газоход III

Лит. | Лист | Листов
И | | 1

Госстрой СССР
САНТЕХПРОЕКТ
г. Москва

Копировал 22699-04 5 Формат А4

Инв.N подл. | Подп. и дата | Инв.N дубл. | Взам.инв.N | Подп. и дата

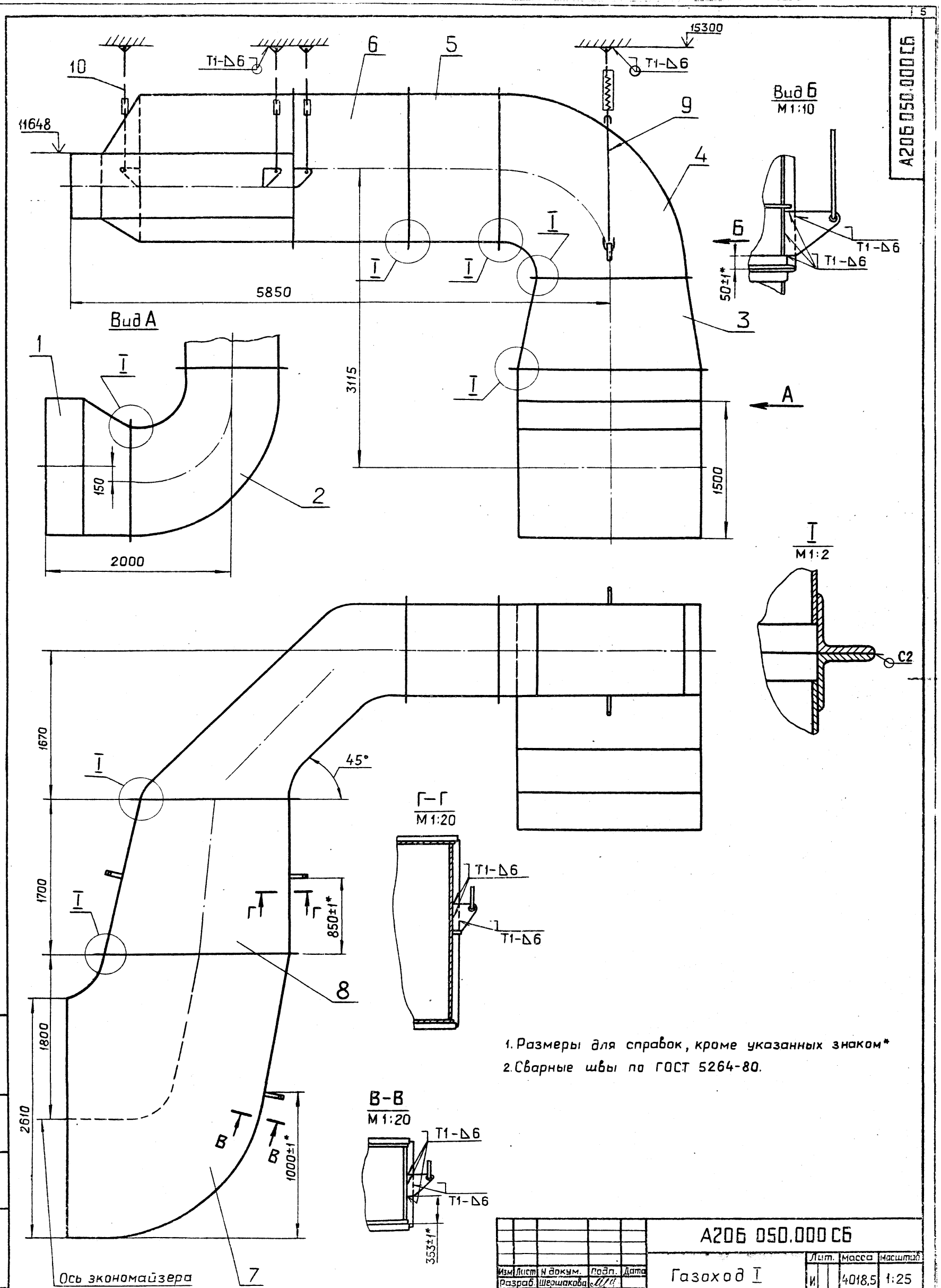

1. Размеры для справок, кроме указанных знаком*
2. Сварные швы по ГОСТ 5264-80.

Изм	Лист	N докум.	Подп.	Дата	А206 050.000 СБ			
Разраб.		Шершакова			Газоход I	Лит.	Масса	Масштаб
Пров.		Крупник				И	4018,5	1:25
Рук.гр.		Крупник				Лист	Листов 1	
Гл.спец.		Вайнберг				ГОССТРОЙ СССР САНТЕХПРОЕКТ г. МОСКВА		
Н.контр.		Фрадкин						
Утв.		Спивак						

Т.П. 903-1-250.87 Альбом 3

Инв.N подл. | Подп. и дата | Взам.инв.N | Инв.N дубл. | Подп. и дата

Копировал 22899-04 6 формат А2

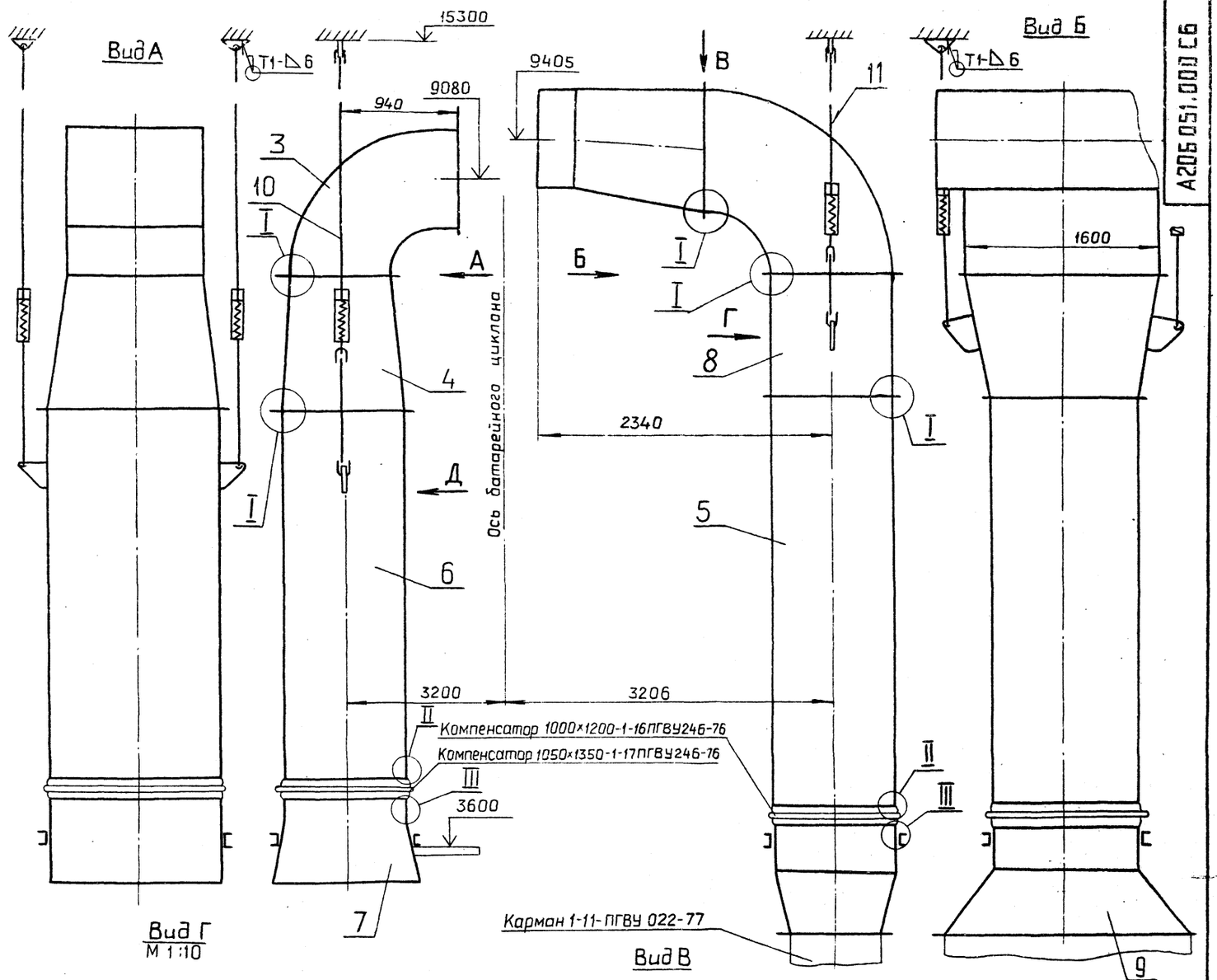

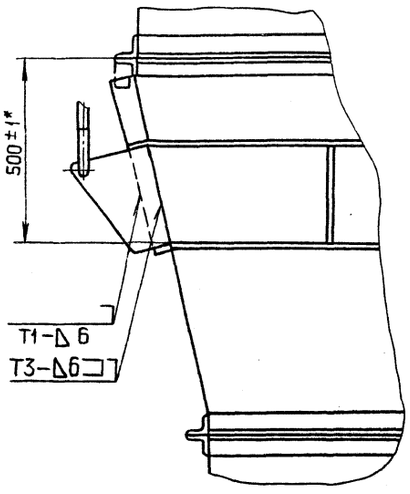

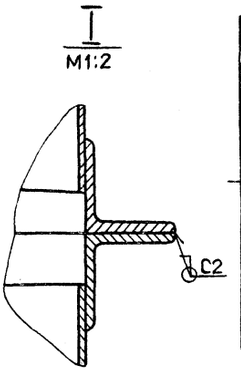

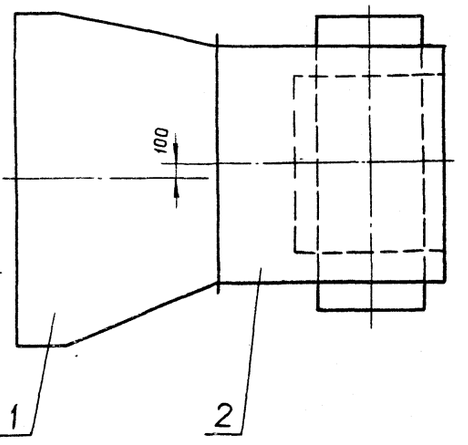

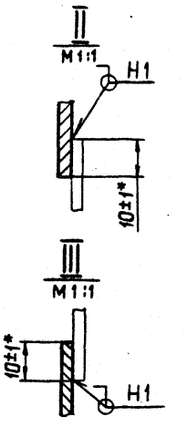

Вид Д
М 1:10

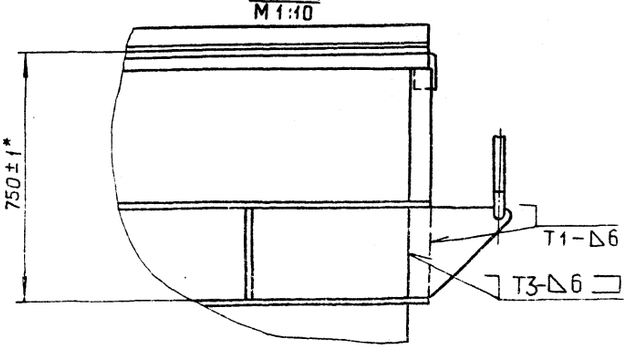

1. Размеры для справок, кроме указанных знаком*
2. Сварные швы по ГОСТ 5264-80.

					А206051.000 СБ	
Изм.	Лист	N докум.	Подп.	Дата		
Разраб.		Шершакова			Газоход II	Лит. И; Масса 3390; Масштаб 1:25
Пров.		Крупник		XI-87		
Рук. гр.		Крупник				Лист; Листов 1
Гл. спец.		Вайнберг				Госстрой СССР САНТЕХПРОЕКТ г. Москва
Н. контр.		Фрадкин				
Утв.		Спивак				

Копировал 22693-04 Формат А2

т.п. 903-1-250.87 Альбом 3

Инв. N подл. | Подп. и дата | Взам. инв. N | Инв. N дубл. | Подп. и дата

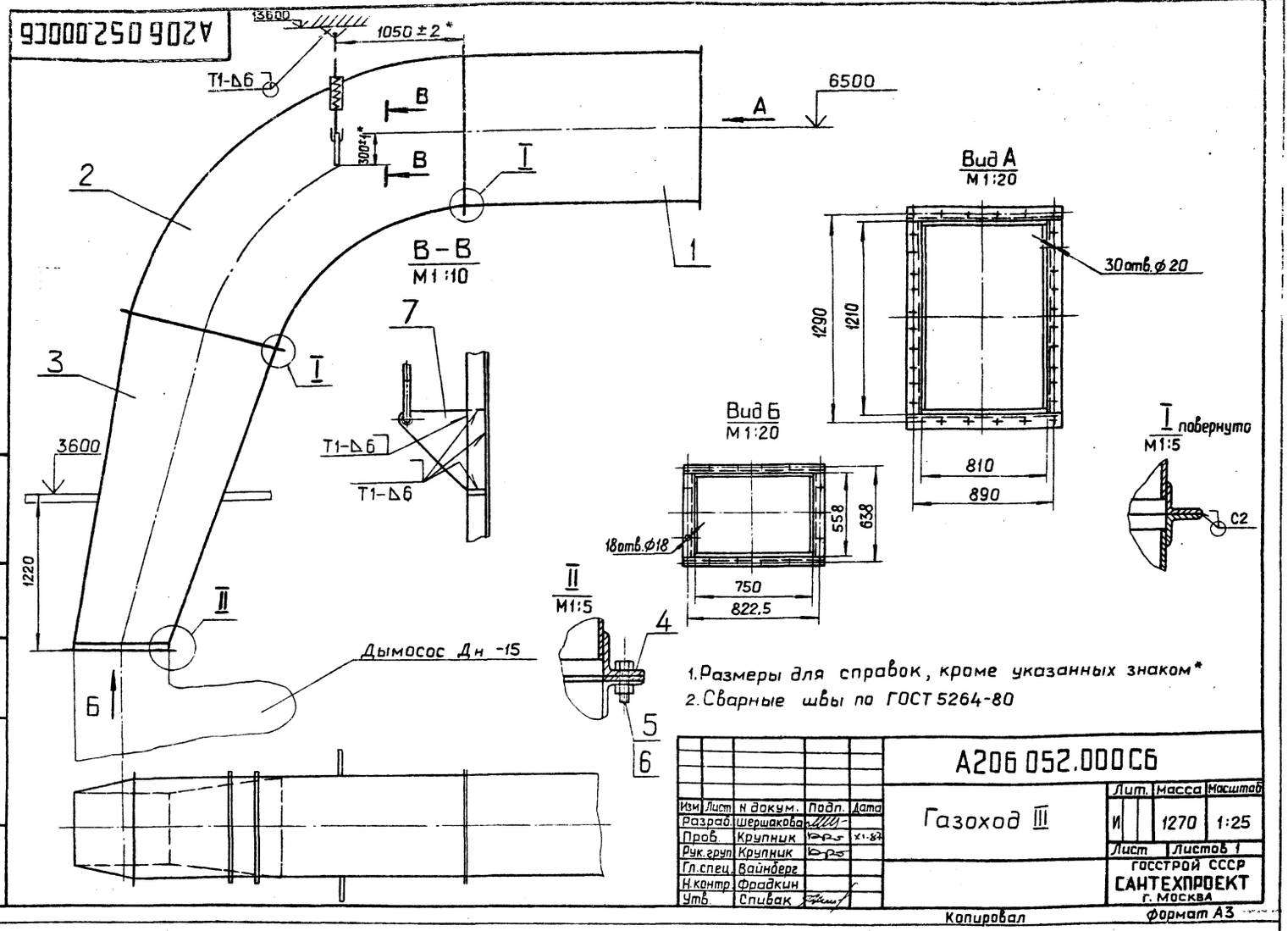

1. Размеры для справок, кроме указанных знаком*
2. Сварные швы по ГОСТ 5264-80

Изм.	Лист	N докум.	Подп.	Дата
Разраб.		Шершакова		
Пров.		Крупник		
Рук. груп		Крупник		
Гл. спец.		Вайнберг		
Н. контр.		Фрадкин		
Утв.		Спивак		

А206 052.000СБ

Газоход III

Лит.	Масса	Масштаб
И	1270	1:25

Лист | Листов 1

Госстрой СССР САНТЕХПРОЕКТ г. Москва

Копировал | Формат А3

Инв. N подл. | Подп. и дата | Взам. инв. N | Инв. N дубл. | Подп. и дата

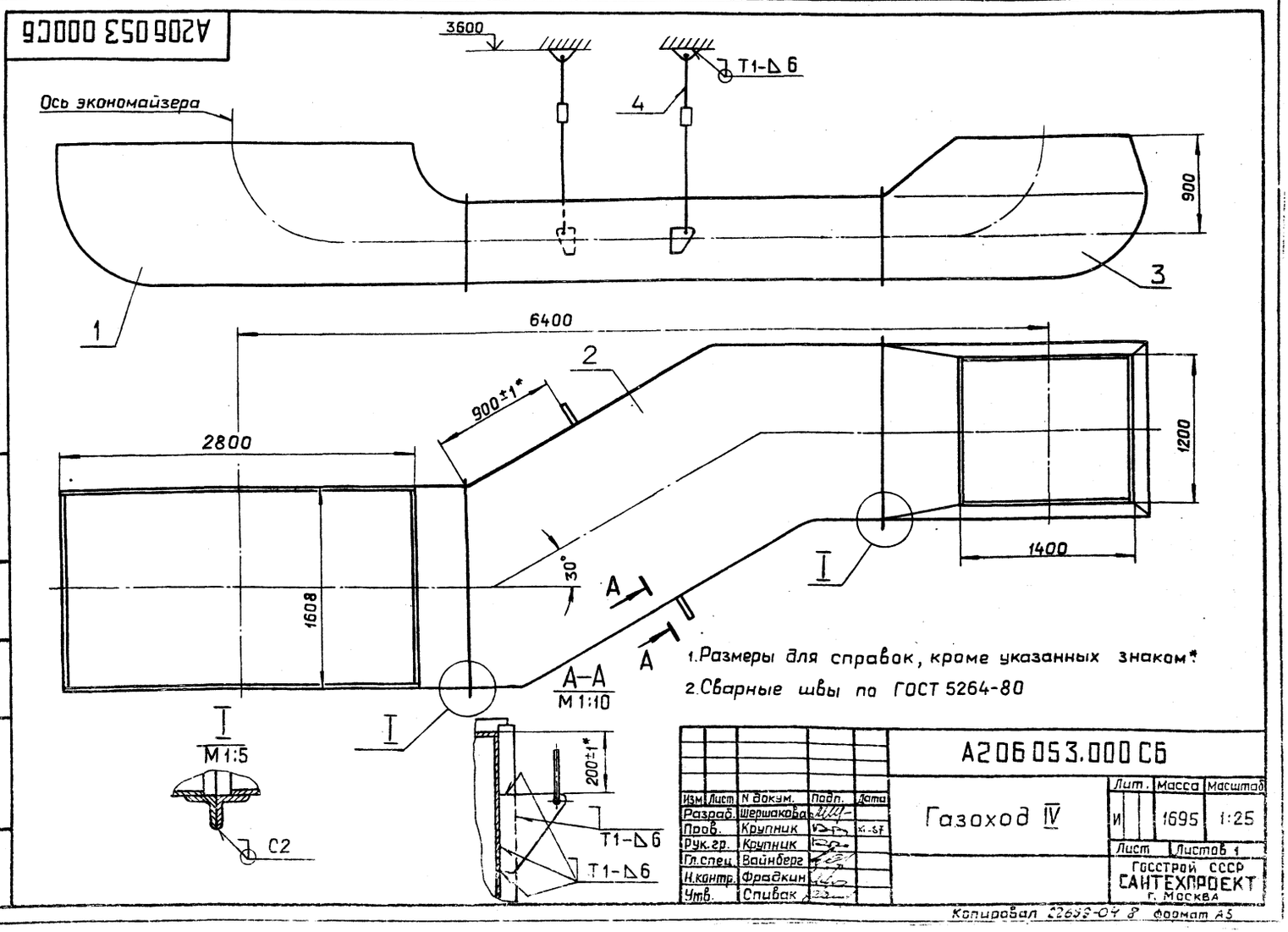

1. Размеры для справок, кроме указанных знаком*
2. Сварные швы по ГОСТ 5264-80

Изм.	Лист	N докум.	Подп.	Дата
Разраб.		Шершакова		
Пров.		Крупник		
Рук. гр.		Крупник		
Гл. спец.		Вайнберг		
Н. контр.		Фрадкин		
Утв.		Спивак		

А206 053.000СБ

Газоход IV

Лит.	Масса	Масштаб
И	1695	1:25

Лист | Листов 1

Госстрой СССР САНТЕХПРОЕКТ г. Москва

Копировал 22693-04 8 | Формат А3

Т.п 903-1-250.87 Альбом 3

Инв. N подл. | Подп. и дата | Взам. инв. N | Инв. N дубл. | Подп. и дата

Формат	Зона	Поз.	Обозначение	Наименование	Кол.	Примечание
				Документация		
А3			А2Об050.010СБ	Сборочный чертеж		
				Детали		
Бч		1	А2Об050.001	Уголок; L=2068-4,4		
				Уголок 50×50×5-Б-ГОСТ8509-86 / ВСт.3пс2-I-ГОСТ535-79	2	7,8 кг.
Бч		2	А2Об050.002	Уголок; L=1208-2,6		
				Уголок 50×50×5-Б-ГОСТ8509-86 / ВСт.3пс2-I-ГОСТ535-79	2	4,56 кг.
А4		3	А2Об050.003	Стенка	1	
А4		4	А2Об050.004	Ребро	1	
		5	А2Об050.005	Стенка	2	
Бч		6	А2Об050.006	Ребро; L=830-2,3		
				Полоса 5×50-Б-ГОСТ103-76 / ВСт.3пс2-I-ГОСТ535-79	3	1,62 кг.
А4		7	А2Об050.007	Стенка	1	
Бч		8	А2Об050.008	Ребро L=60-0,74		
				Полоса 5×50-Б-ГОСТ103-76 / ВСт.3пс2-I-ГОСТ535-79	1	0,11 кг.
Бч		9	А2Об050.009	Ребро: L=90-0,87		
				Полоса 5×50-Б-ГОСТ103-76 / ВСт.3пс2-I-ГОСТ535-79	3	0,11 кг.

Инв.N подл. | Подп. и дата | Взам. инв.N | Инв.N дубл. | Подп. и дата

Изм.	Лист	N докум.	Подп.	Дата
Разраб.		Шершакова		
Пров.		Крупник		XI-87
Рук.груп.		Крупник		
Н.контр.		Фрадкин		
Утв.		Спивак		

А2Об050.010

Короб

Лит. И | Лист | Листов 1

ГОССТРОЙ СССР САНТЕХПРОЕКТ г. МОСКВА

Копировал | Формат А4

А2Об050.003

50 V(V)

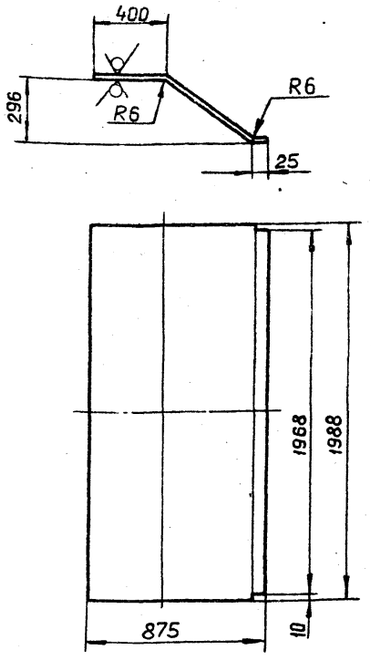

Неуказанные предельные отклонения размеров H14; h14; $\pm\frac{t_2}{2}$

Изм.	Лист	N докум.	Подп.	Дата
Разраб.		Шершакова		
Пров.		Крупник		XI-87
Рук.груп.		Крупник		
Гл.спец.		Вайнберг		
Н.контр.		Фрадкин		
Утв.		Спивак		

А2Об050.003

Стенка

Лит. И | Масса 76.0 | Масшт. 1:20

Лист | Листов 1

Лист Б5,0 ГОСТ 19903-74 / ВСт.3пс2 ГОСТ14637-79

ГОССТРОЙ СССР САНТЕХПРОЕКТ г. Москва

Копировал | Формат А4

А2Об050.010СБ

т.п 903-1-250.87 Альбом 3

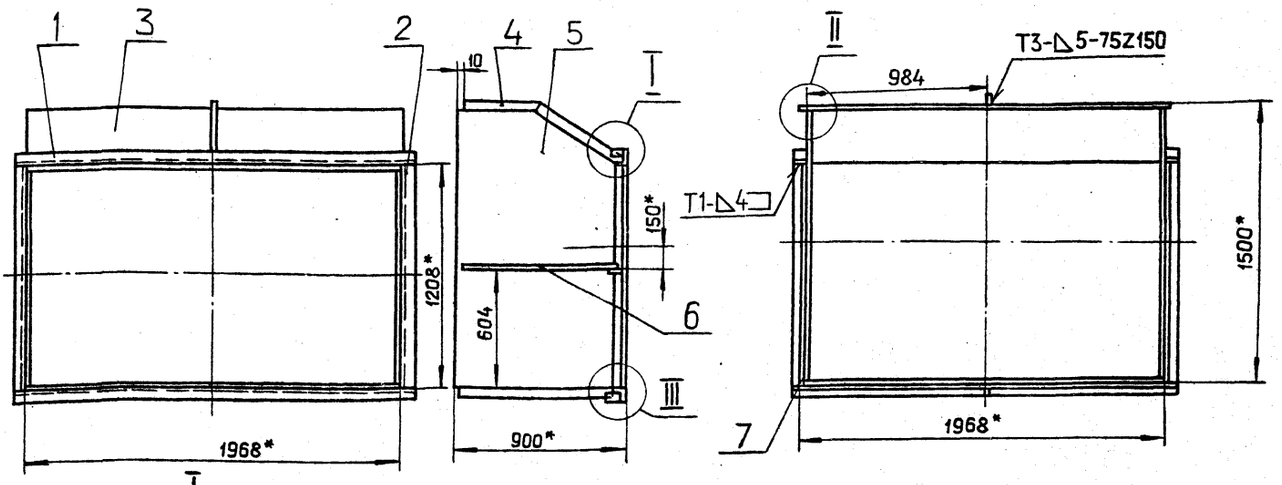

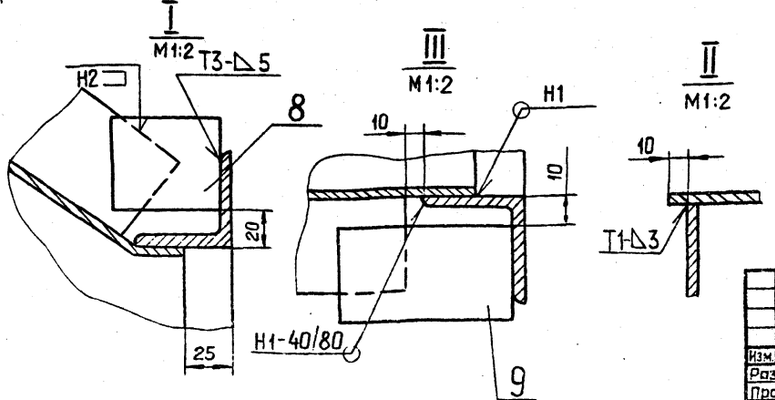

1.* Размеры для справок.

2. $\pm\frac{t_2}{2}$

3. Сварные швы по ГОСТ 5264-80

Изм.	Лист	N докум.	Подп.	Дата
Разраб.		Шершакова		
Пров.		Крупник		XI-87
Рук.груп.		Крупник		
Гл.спец.		Вайнберг		
Н.контр.		Фрадкин		
Утв.		Спивак		

А2Об050.010СБ

Короб

Лит. И | Масса 225,5 | Масшт. 1:20

Лист | Листов 1

ГОССТРОЙ СССР САНТЕХПРОЕКТ г. Москва

Копировал 22689-04 3 Формат А3

А206050.004

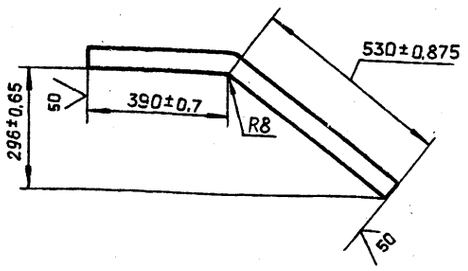

Изм.	Лист	N докум.	Подп.	Дата
Разраб.		Шершакова		
Пров.		Крупник		XI-82
Рук.груп.		Крупник		
Гл.спец.		Вайнберг		
Н.контр.		Фрадкин		
Утв.		Спивак		

Ребро

Лит.	Масса	Масшт.
И	1.81	1:10

Лист | Листов 1

Полоса 5х50-Б-ГОСТ103-76 / ВСт.3пс2-I-ГОСТ535-79

госстрой СССР САНТЕХПРОЕКТ г.Москва

Копировал | формат А4

Инв.N подл. | Подп. и дата | Взам. инв.N | Инв.N дубл. | Подп. и дата

А206050.005

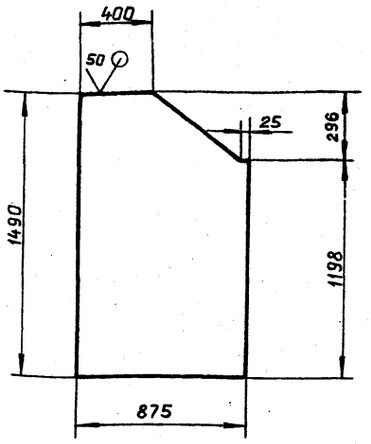

Неуказанные предельные отклонения размеров: $h14; \pm \frac{t_2}{2}$

Изм.	Лист	N докум.	Подп.	Дата
Разраб.		Шершакова		
Пров.		Крупник		XI-82
Рук.груп.		Крупник		XI-82
Гл.спец.		Вайнберг		
Н.контр.		Фрадкин		
Утв.		Спивак		

Стенка

Лит.	Масса	Масшт.
И	48.46	1:20

Лист | Листов 1

Лист 65.0 ГОСТ 19903-74 / ВСт3пс2 ГОСТ14637-79

госстрой СССР САНТЕХПРОЕКТ г.Москва

Копировал | формат А4

Инв.N подл. | Подп. и дата | Взам. инв.N | Инв.N дубл. | Подп. и дата

А206050.007

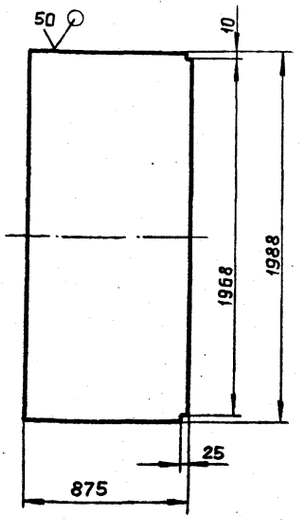

Неуказанные предельные отклонения размеров: $h14; \pm \frac{t_2}{2}$

Изм.	Лист	N докум.	Подп.	Дата
Разраб.		Шершакова		
Пров.		Крупник		XI-82
Рук.груп.		Крупник		
Гл.спец.		Вайнберг		
Н.контр.		Фрадкин		
Утв.		Спивак		

Стенка

Лит.	Масса	Масшт.
И	68,9	1:20

Лист | Листов 1

Лист 65.0 ГОСТ 19903-74 / ВСт.3пс2 ГОСТ14637-79

госстрой СССР САНТЕХПРОЕКТ г.Москва

Копировал | формат А4

Инв.N подл. | Подп. и дата | Взам. инв.N | Инв.N дубл. | Подп. и дата

А206050.034

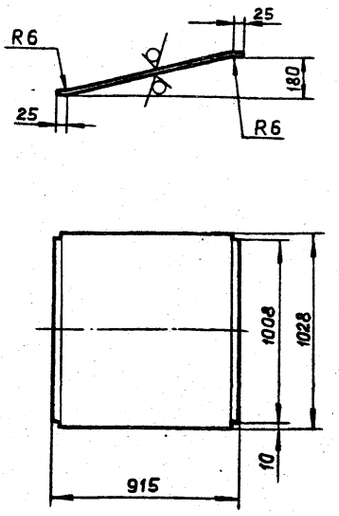

Неуказанные предельные отклонения размеров: $h14; \pm \frac{t_2}{2}$

Изм.	Лист	N докум.	Подп.	Дата
Разраб.		Шершакова		
Пров.		Крупник		XI-82
Рук.груп.		Крупник		
Гл.спец.		Вайнберг		
Н.контр.		Фрадкин		
Утв.		Спивак		

Стенка

Лит.	Масса	Масшт.
И	42,02	1:20

Лист | Листов 1

Лист 65.0 ГОСТ 19903-74 / ВСт.3пс2 ГОСТ14637-79

госстрой СССР САНТЕХПРОЕКТ г.Москва

Копировал 22699-04 10 формат А4

Инв.N подл. | Подп. и дата | Взам. инв.N | Инв.N дубл. | Подп. и дата

Формат	Зона	Поз.	Обозначение	Наименование	Кол.	Примечание
				Документация		
А3			А21Б 050.020 СБ	Сборочный чертеж		
				Детали		
А4		1	А20Б 050.013	Ребро	1	
		2	-01	Ребро	1	
А4		3	А20Б 050.014	Ребро	1	
		4	-01	Ребро	1	
А4		5	А20Б 050.015	Стенка	2	
БЧ		6	А20Б 050.016	Ребро: L=625-1,75		
				Полоса 5х50-Б-ГОСТ103-76 / ВСт.3пс2-I-ГОСТ535-79	2	1,22 кг
БЧ		7	А20Б 050.017	Уголок; L=1008-2,6		
				Уголок 50х50х5-Б-ГОСТ8509-86 / ВСт.3пс2-I-ГОСТ535-79	2	3,78 кг
БЧ		8	А20Б 050.018	Уголок; L=2068-4,4		
				Уголок 50х50х5-Б-ГОСТ8509-86 / ВСт.3пс2-I-ГОСТ535-79	4	7,8 кг
БЧ		9	А20Б 050.019	Уголок; L=1208-2,6		
				Уголок 50х50х5-Б-ГОСТ8509-86 / ВСт.3пс2-I-ГОСТ535-79	2	4,56 кг
А4		10	А20Б 050.021	Стенка	1	
		11	-01	Стенка	1	

Изм.	Лист	N докум.	Подп.	Дата
Разраб.		Шершакова		
Пров.		Крупник		
Рук.гр.		Крупник		
Н.контр.		Фрадкин		
Утв.		Спивак		

А20Б 050.020

Короб

Лит.	Лист	Листов
И	1	2

Госстрой СССР САНТЕХПРОЕКТ г. Москва

Копировал Формат А4

Формат	Зона	Поз.	Обозначение	Наименование	Кол.	Примечание
БЧ		12	А20Б 050.022	Ребро; L=80-0,37		
				Полоса 5х50-Б-ГОСТ103-76 / ВСт.3пс2-I-ГОСТ535-79	4	0,15 кг
БЧ		13	А20Б 050.023	Ребро; L=2048-4,4		
				Полоса 5х50-Б-ГОСТ103-76 / ВСт.3пс2-I-ГОСТ535-79	2	4,01 кг

Изм.	Лист	N докум.	Подп.	Дата

А20Б 050.020

Лист 2

Копировал Формат А4

Т.п 903-1-250.87 Альбом 3

А20Б 050.020 СБ

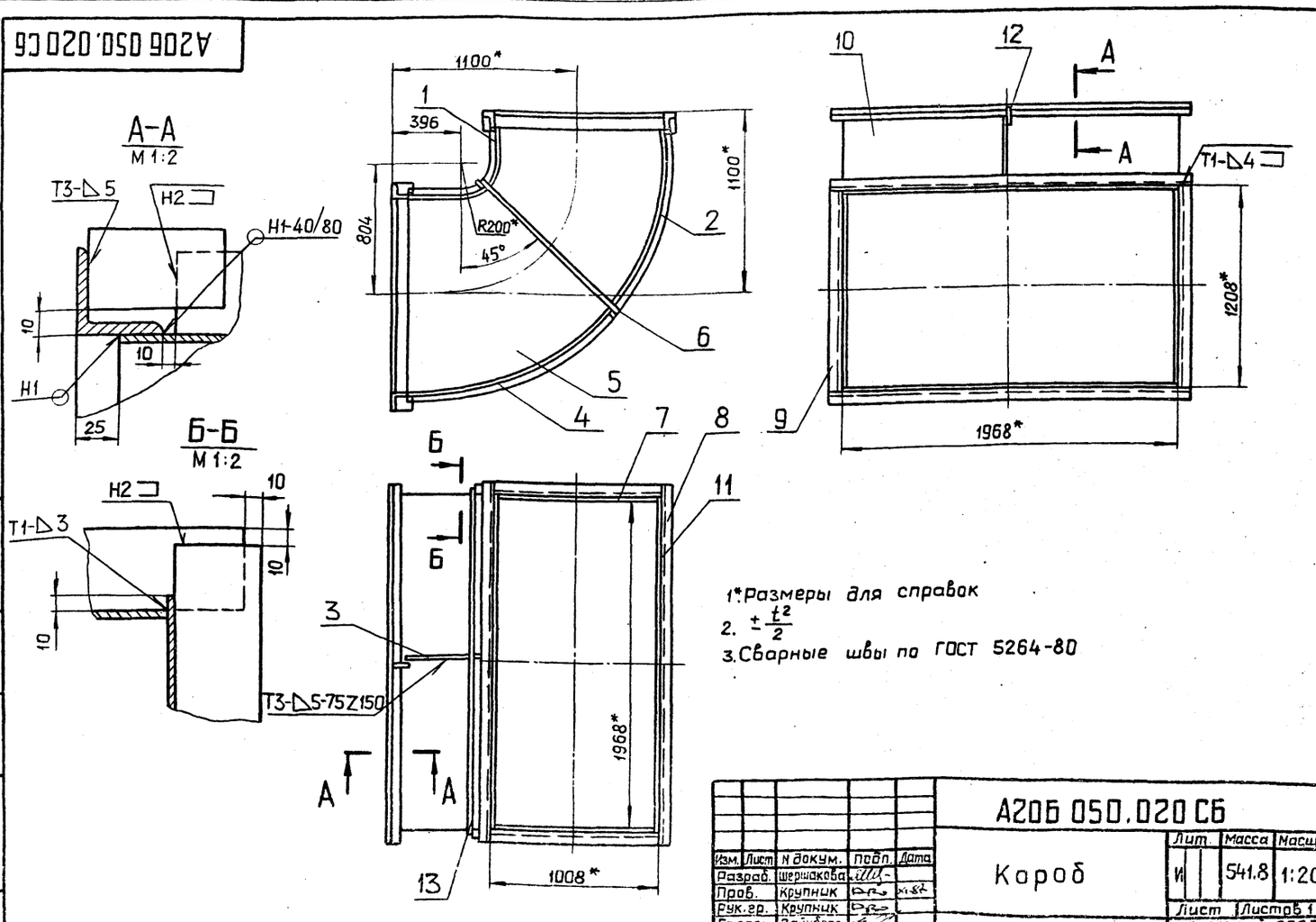

1*. Размеры для справок

2. $\pm \frac{t^2}{2}$

3. Сварные швы по ГОСТ 5264-80

Изм.	Лист	N докум.	Подп.	Дата
Разраб.		Шершакова		
Пров.		Крупник		
Рук.гр.		Крупник		
Гл.спец.		Вайндерг		
Н.контр.		Фрадкин		
Утв.		Спивак		

А20Б 050.020 СБ

Короб

Лит.	Масса	Масштаб
И	541,8	1:20

Лист Листов 1

Госстрой СССР САНТЕХПРОЕКТ г. Москва

Копировал 226-09-04 11 Формат А3

Инв. N подл. | Подп. и дата | Инв. N дубл. | Взам. инв. N | Подп. и дата

А206050.013

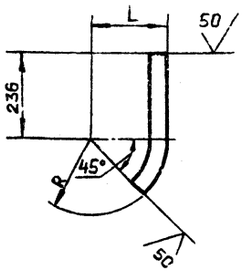

Обозначение	Размеры, мм.		Масса, кг
	L	R	
А206050.013	200	200	0,77
-01	1458	1458	5,09

Неуказанные предельные отклонения размеров: $\pm \frac{t_2}{2}$

Изм.	Лист	N докум.	Подп.	Дата
Разраб.		Шершакова		
Пров.		Крупник		
Рук.груп.		Крупник		
Гл.спец.		Вайнберг		
Н.контр.		Фрадкин		
Утв.		Спивак		

А206050.013

Ребро

Лит.	Масса	Масшт.
И	см. табл.	—
Лист	Листов 1	

Полоса 5×50-Б-ГОСТ 103-76 / ВСт.3пс2-I-ГОСТ 535-79

Госстрой СССР САНТЕХПРОЕКТ г. Москва

Копировал

Формат А4

Инв.N подл. | Подп. и дата | Инв.N дубл. | Взам. инв.N | Подп. и дата

А206050.014

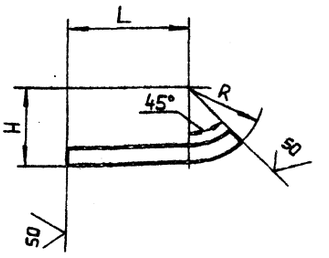

Обозначение	Размеры, мм			Масса, кг.
	L	H	R	
А216050.014	336	200	200	0,96
-01	136	1458	1458	2,50

Неуказанные предельные отклонения размеров: $\pm \frac{t_2}{2}$

Изм.	Лист	N докум.	Подп.	Дата
Разраб.		Шершакова		
Пров.		Крупник		
Рук.груп.		Крупник		
Гл.спец.		Вайнберг		
Н.контр.		Фрадкин		
Утв.		Спивак		

А206050.014

Ребро

Лит.	Масса	Масшт.
И	см. табл.	—
Лист	Листов 1	

Полоса 5×50-Б-ГОСТ 103-76 / ВСт.3пс2-I-ГОСТ 535-79

Госстрой СССР САНТЕХПРОЕКТ г. Москва

Копировал

Формат А4

Инв.N подл. | Подп. и дата | Инв.N дубл. | Взам. инв.N | Подп. и дата

Т.п 903-1-250.87 Альбом 3

А206050.015

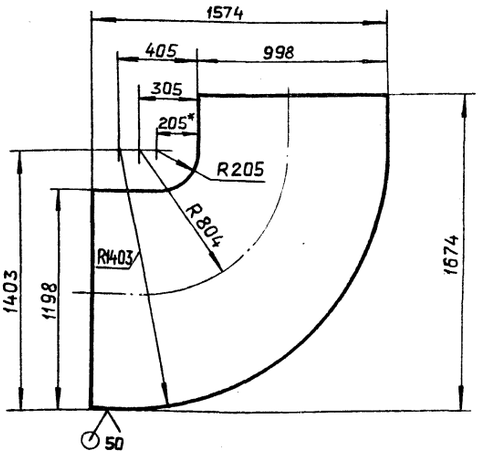

Неуказанные предельные отклонения размеров: h14; $\pm \frac{t_2}{2}$

Изм.	Лист	N докум.	Подп.	Дата
Разраб		Шершакова		
Пров.		Крупник		
Рук.груп.		Крупник		
Гл.спец		Вайнберг		
Н.контр		Фрадкин		
Утв		Спивак		

А206050.015

Стенка

Лит.	Масса	Масшт.
И	138,5	1:20
Лист	Листов 1	

Лист Б5,0 ГОСТ 19903-74 / ВСт.3пс2 ГОСТ 14637-79

Госстрой СССР САНТЕХПРОЕКТ г. Москва

Копировал

Формат А4

Инв.N подл. | Подп. и дата | Инв.N дубл. | Взам. инв.N | Подп. и дата

А206050.021

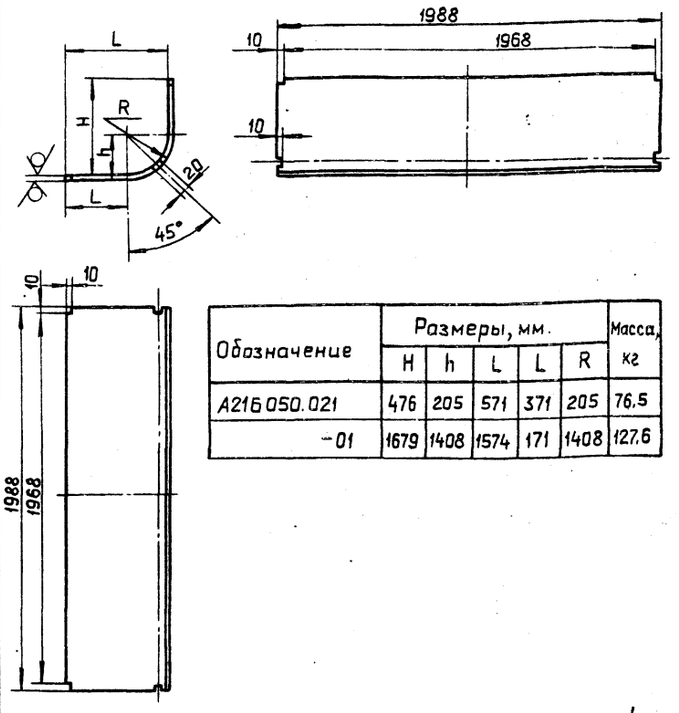

Обозначение	Размеры, мм.					Масса, кг
	H	h	L	L	R	
А216050.021	476	205	571	371	205	76,5
-01	1679	1408	1574	171	1408	127,6

Неуказанные предельные отклонения размеров: H14; h14; $\pm \frac{t_2}{2}$

Изм.	Лист	N докум.	Подп.	Дата
Разраб		Шершакова		
Пров.		Крупник		
Рук.груп.		Крупник		
Гл.спец.		Вайнберг		
Н.контр.		Фрадкин		
Утв.		Спивак		

А206050.021

Стенка

Лит.	Масса	Масшт.
И	см. табл.	—
Лист	Листов 1	

Лист Б5,0 ГОСТ 19903-74 / ВСт.3пс2 ГОСТ 535-79

Госстрой СССР САНТЕХПРОЕКТ г. Москва

Копировал 22699-04 12 Формат А4

Инв.N подл. | Подп. и дата | Инв.N дубл. | Взам. инв.N | Подп. и дата

Формат	Зона	Поз.	Обозначение	Наименование	Кол.	Примечание
				Документация		
А3			А206050.030 СБ	Сборочный чертеж		
				Детали		
Б4		1	А206050.026	Уголок : L=1968-3,7		
				Уголок 50×50×5-Б-ГОСТ8509-86 / ВСт.3пс2-I-ГОСТ535-79	2	7,42 кг.
Б4		2	А206050.027	Уголок; L=1108-2,6		
				Уголок 50×50×5-Б-ГОСТ8509-86 / ВСт.3пс2-I-ГОСТ535-79	4	4,11 кг.
Б4		3	А206050.028	Ребро; L=910-2,3		
				Полоса 5×50-Б-ГОСТ 103-76 / ВСт.3пс2-I-ГОСТ535-79	2	1,78 кг.
А4		4	А206050.029	Стенка	2	
Б4		5	А206050.031	Ребро; L=80-0,87		
				Полоса 5×50-Б-ГОСТ 103-79 / ВСт.3пс2-I-ГОСТ535-79	8	0,15 кг.
Б4		6	А206050.032	Ребро; L=845-2,3		
				Полоса 5×50-Б-ГОСТ 103-76 / ВСт.3пс2-I-ГОСТ535-79	2	1,65 кг.
Б4		7	А206050.033	Уголок; L=1608-3,7		
				Уголок 50×50×5-Б-ГОСТ8509-86 / ВСт.3пс2-I-ГОСТ535-79	2	6,06 кг.
А4		8	А206050.034	Стенка	2	

Инв.№ подл. | Подп. и дата | Взам. инв.№ | Инв.№ дубл. | Подп. и дата

Изм.	Лист	N докум.	Подп.	Дата
Разраб.		Шершакова		
Пров.		Крупник		Кл-87
Рук.груп.		Крупник		
Н.контр.		Фрадкин		
Утв.		Спивак		

А206050.030

Короб

Лит.	Лист	Листов
И		1

ГОССТРОЙ СССР САНТЕХПРОЕКТ г. МОСКВА

Копировал формат А4

А206050.029

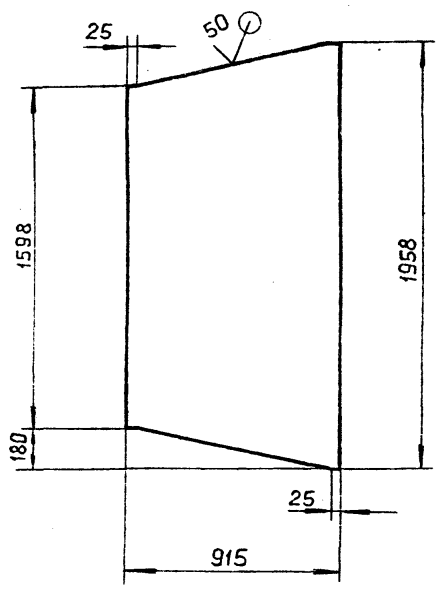

Неуказанные предельные отклонения размеров: $h14; \pm \frac{t_2}{2}$

Изм.	Лист	N докум.	Подп.	Дата
Разраб.		Шершакова		
Пров.		Крупник		Кл-87
Рук.груп.		Крупник		
Гл.спец.		Байнберг		
Н.контр.		Фрадкин		
Утв.		Спивак		

А206050.029

Стенка

Лит.	Масса	Масшт.
И	65,5	1:20

Лист | Листов 1

Лист 65.0 ГОСТ 19903-74 / ВСт.3пс2 ГОСТ14637-79

ГОССТРОЙ СССР САНТЕХПРОЕКТ г. МОСКВА

Копировал формат А4

А206050.030СБ

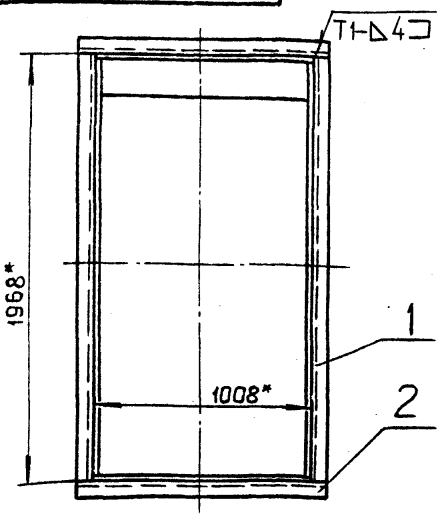

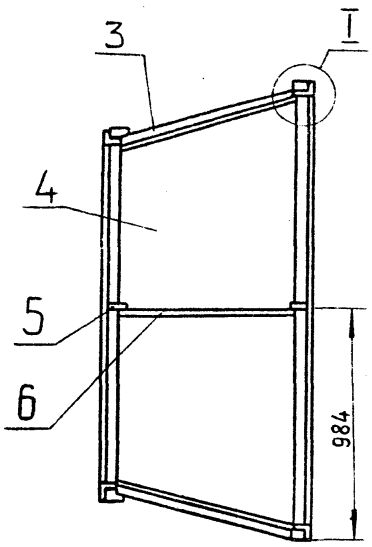

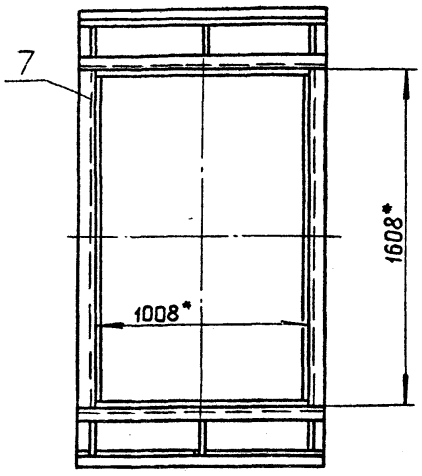

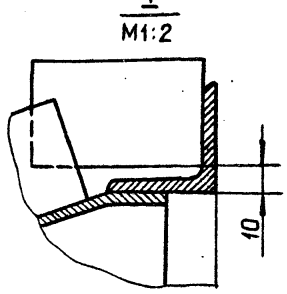

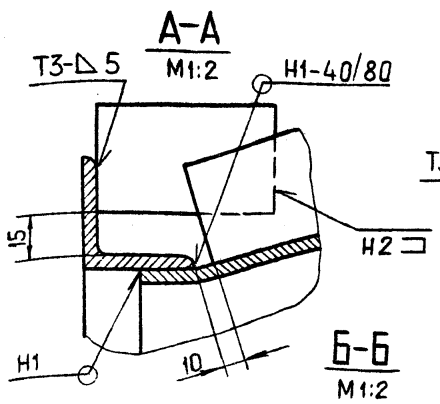

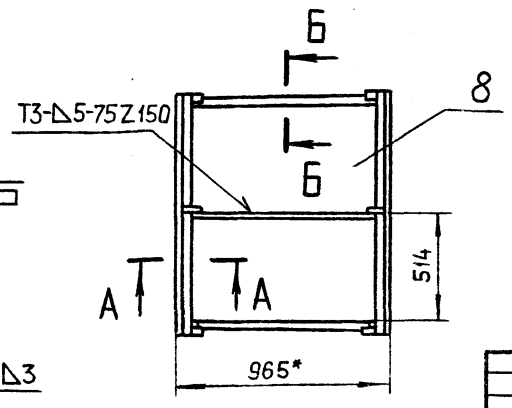

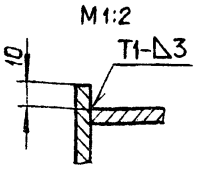

1.* Размеры для справок.
2. $\pm \frac{t_2}{2}$
3. Сварные швы по ГОСТ 5264-80.

Изм.	Лист	N докум.	Подп.	Дата
Разраб.		Шершакова		
Пров.		Крупник		Кл-87
Рук.груп.		Крупник		
Гл.спец.		Байнберг		
Н.контр.		Фрадкин		
Утв.		Спивак		

А206050.030СБ

Короб

Лит.	Масса	Масшт.
И	266.6	1:20

Лист | Листов 1

ГОССТРОЙ СССР САНТЕХПРОЕКТ г. МОСКВА

Т.п 903-1-250.87 Альбом 3

Инв.№ подл. | Подп. и дата | Взам. инв.№ | Инв.№ дубл. | Подп. и дата

Копировал 22693-04 13 формат А3

Формат	Зона	Поз.	Обозначение	Наименование	Кол.	Примечание
				Документация		
А3			А206050.040СБ	Сборочный чертеж		
				Детали		
Б4		1	А206050.037	Ребро: L=80-0,87		
				Полоса 5×50-Б-ГОСТ103-76 / ВСт.3пс2-I-ГОСТ535-79	4	0,15 кг.
А4		2	А206050.038	Стенка	2	
Б4		3	А206050.039	Ребро: L=980-2,3		
				Полоса 5×50-Б-ГОСТ103-76 / ВСт.3пс2-I-ГОСТ535-79	2	1,92 кг.
Б4		4	А206050.041	Ребро: L=1688-3,7		
				Полоса 5×50-Б-ГОСТ103-76 / ВСт.3пс2-I-ГОСТ535-79	2	3,3 кг.
Б4		5	А206050.042	Ребро: L=910-2,3		
				Полоса 5×50-Б-ГОСТ103-76 / ВСт.3пс2-I-ГОСТ535-79	2	1,78 кг.
Б4		6	А206050.043	Ребро: L=844-2,3		
				Полоса 5×50-Б-ГОСТ103-76 / ВСт.3пс2-I-ГОСТ535-79	2	1,65 кг
Б4		7	А206050.044	Уголок: L=1608-3,7		
				Уголок 50×50×5-Б-ГОСТ8509-86 / ВСт.3пс2-I-ГОСТ535-79	4	6,06 кг.

Изм. Лист N докум. Подп. Дата — А206050.040

Разраб. Шершакова; Пров. Крупник; Рук.груп. Крупник; Н.контр. Фрадкин; Утв. Спивак

Короб

Лит. И; Лист 1; Листов 2

ГОССТРОЙ СССР САНТЕХПРОЕКТ г. Москва

Копировал — Формат А4

Формат	Зона	Поз.	Обозначение	Наименование	Кол.	Примечание
Б4		8	А206050.045	Уголок: L=1108-2,6		
				Уголок 50×50×5-Б-ГОСТ8509-86 / ВСт.3пс2-I-ГОСТ535-79	4	4,1[illegible] кг.
А4		9	А206050.046	Стенка	1	
А4		10	А206050.047	Стенка	1	
Б4		11	А206050.048	Ребро: L=1088-2,6		
				Полоса 5×50-Б-ГОСТ103-79 / ВСт.3пс2-I-ГОСТ535-79	3	2,12 кг.

Изм. Лист N докум. Подп. Дата — А206050.040 — Лист 2

Копировал — Формат А4

Т.п 903-1-250.87 Альбом 3

А206050.040СБ

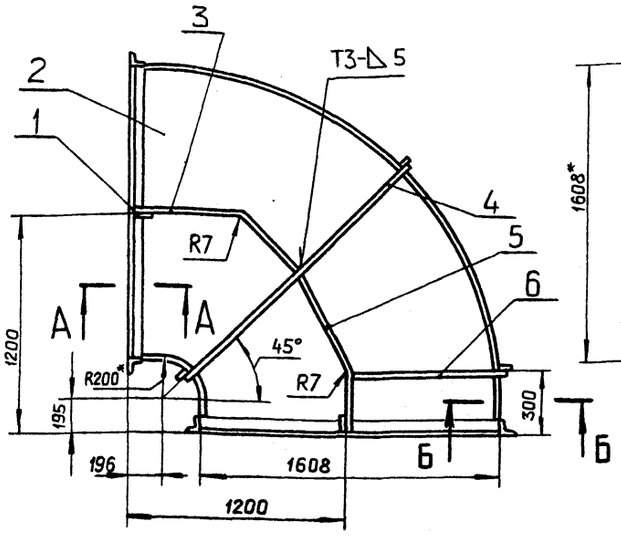

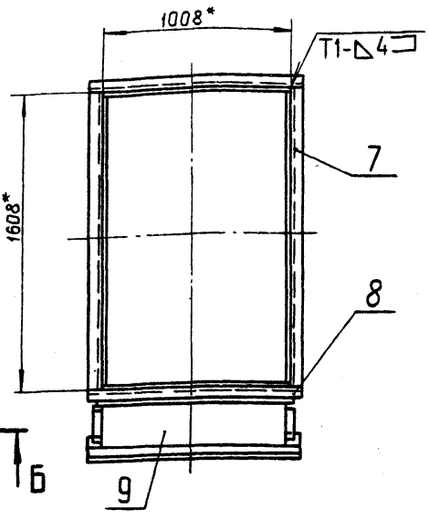

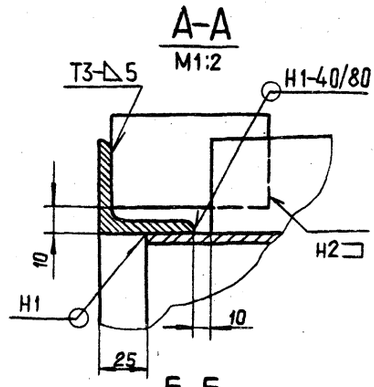

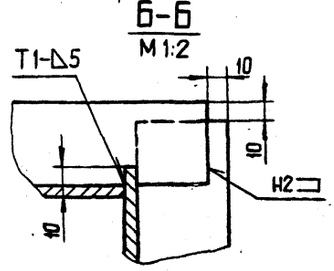

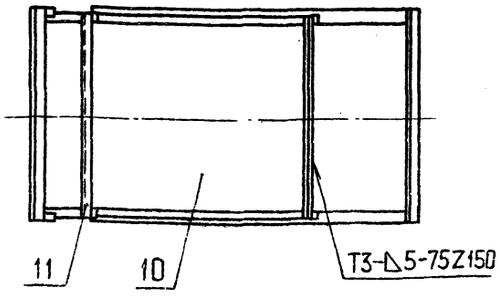

1.* Размеры для справок

2. $\pm\frac{t_2}{2}$

3. Сварные швы по ГОСТ 5264-80.

А206050.040СБ

Изм. Лист N докум. Подп. Дата — Разраб. Шершакова; Пров. Крупник; Рук.груп. Крупник; Гл.спец. Вайндерг; Н.контр. Фрадкин; Утв. Спивак

Короб

Лит. И; Масса 465; Масштаб 1:20; Лист; Листов 1

ГОССТРОЙ СССР САНТЕХПРОЕКТ г. Москва

Копировал — 22699-04 14 — Формат А3

Инв.N подл. | Подп. и дата | Инв.N дубл. | Взам.инв.N | Подп. и дата

А206050.047

50 V(√)

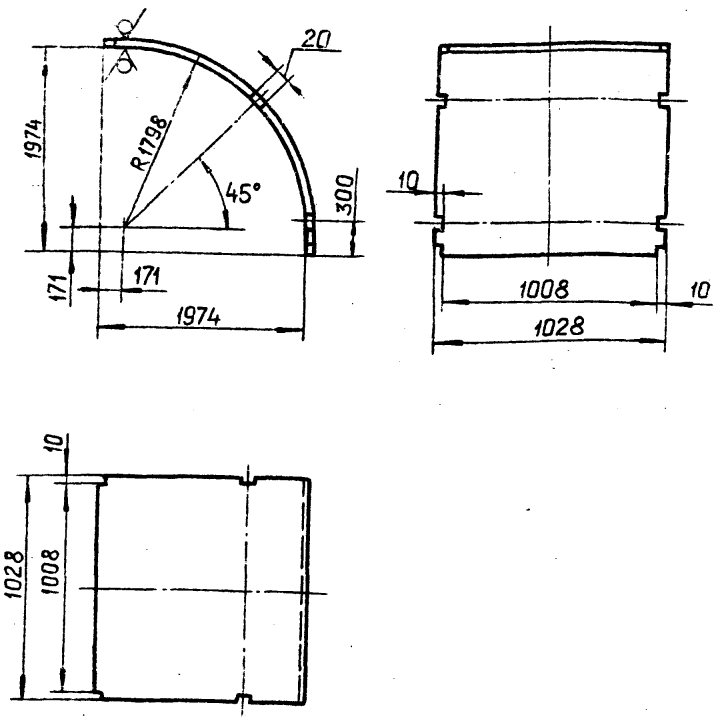

Неуказанные предельные отклонения размеров: H14; h14; $\pm\frac{t_2}{2}$

Изм.	Лист	N докум.	Подп.	Дата	А206050.047			
Разраб.		Шершакова			Стенка	Лит.	Масса	Масшт.
Пров.		Крупник				И	128,6	1:20
Рук.груп.		Крупник				Лист	Листов 1	
Гл.спец.		Вайнберг			Лист Б5,0 ГОСТ 19903-74 ВСт.3пс2 ГОСТ 14637-79	Госстрой СССР САНТЕХПРОЕКТ г. Москва		
Н.контр.		Фрадкин						
Утв.		Спивак						

Копировал Формат А4

А206051.076

50 V(√)

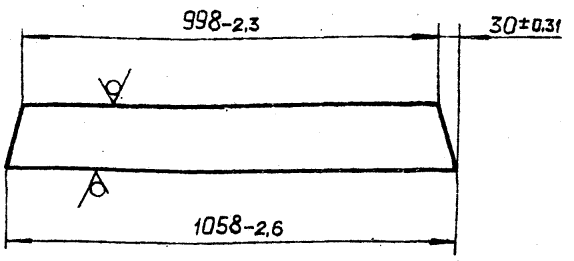

Изм.	Лист	N докум.	Подп.	Дата	А206051.076			
Разраб.		Шершакова			Планка	Лит.	Масса	Масшт.
Пров.		Крупник				И	11,7	1:10
Рук.груп.		Крупник				Лист	Листов 1	
Гл.спец.		Вайнберг			Полоса 5×50-Б-ГОСТ 103-76 ВСт.3пс2-I-ГОСТ 535-79	Госстрой СССР САНТЕХПРОЕКТ г. Москва		
Н.контр.		Фрадкин						
Утв.		Спивак						

Копировал Формат А4

А206050.038

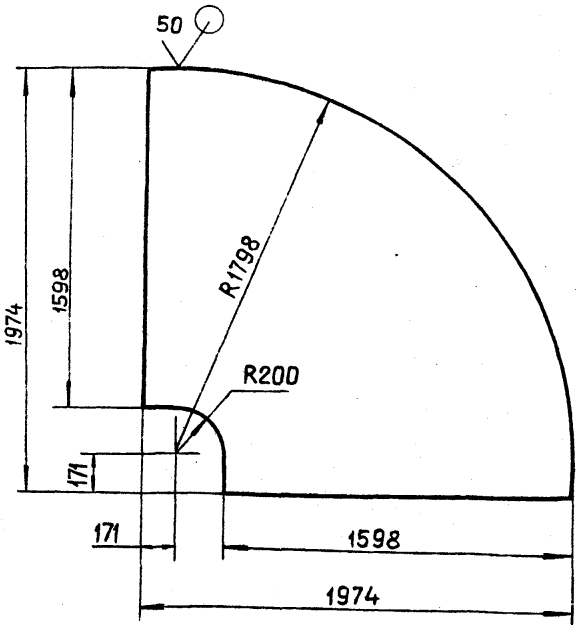

Неуказанные предельные отклонения размеров: h14; $\pm\frac{t_2}{2}$

Изм.	Лист	N докум.	Подп.	Дата	А206050.038			
Разраб.		Шершакова			Стенка	Лит.	Масса	Масшт.
Пров.		Крупник				И	122,2	1:20
Рук.груп.		Крупник				Лист	Листов 1	
Гл.спец.		Вайнберг			Лист Б5,0 ГОСТ 19903-74 ВСт.3пс2 ГОСТ 14637-79	Госстрой СССР САНТЕХПРОЕКТ г. Москва		
Н.контр.		Фрадкин						
Утв.		Спивак						

Копировал Формат А4

А206050.046

50 V(√)

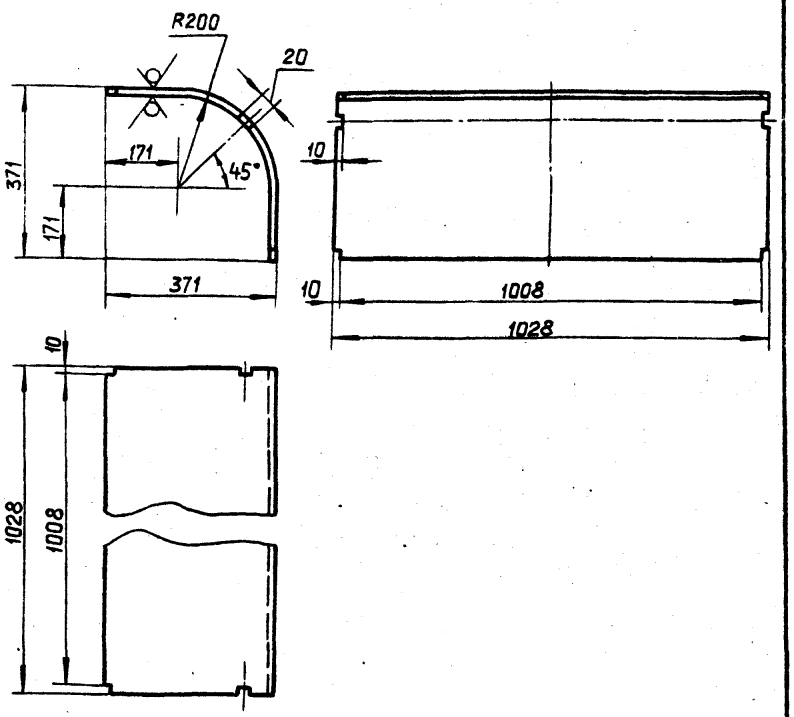

Неуказанные предельные отклонения размеров: H14; h14; $\pm\frac{t_2}{2}$

Изм.	Лист	N докум.	Подп.	Дата	А206050.046			
Разраб.		Шершакова			Стенка	Лит.	Масса	Масшт.
Пров.		Крупник				И	26,9	1:10
Рук.груп.		Крупник				Лист	Листов 1	
Гл.спец.		Вайнберг			Лист Б5,0 ГОСТ 19903-74 ВСт.3пс2 ГОСТ 14637-79	Госстрой СССР САНТЕХПРОЕКТ г. Москва		
Н.контр.		Фрадкин						
Утв.		Спивак						

Копировал 22699-04 15 Формат А4

Формат	Зона	Поз.	Обозначение	Наименование	Кол.	Примечание
				Документация		
А3			А206 050. 050 СБ	Сборочный чертеж		
				Детали		
Б4		1	А206 050. 057	Ребро ; L=80-0,87		
				Полоса 5×50-Б-ГОСТ 103-76 / ВСт.3пс2-I-ГОСТ 535-79	4	0,15 кг
Б4		2	А206 050. 058	Стенка ; 950-2,3×1598-3,1		
				Лист 65.0 ГОСТ 19903-74 / ВСт.3пс2 ГОСТ 14637-79	2	60,72 кг
Б4		3	А206 050. 059	Ребро ; L=930-2,3		
				Полоса 5×50-Б-ГОСТ 103-76 / ВСт.3пс2-I-ГОСТ 535-79	2	1,82 кг.
Б4		4	А206 050. 061	Уголок ; L=1608-3,7		
				Уголок 50×50×5-Б-ГОСТ 8509-86 / ВСт.3пс2-I-ГОСТ 535-79	4	6,06 кг.
Б4		5	А206 050. 062	Уголок ; L=1108-2,6		
				Уголок 50×50×5-Б-ГОСТ 8509-86 / ВСт.3пс2-I-ГОСТ 535-79	4	4,14 кг
А4		6	А206 050. 063	Стенка	2	

Инв.N подл. | Подп. и дата | Взам. инв.N | Инв.N дубл. | Подп. и дата

Изм.	Лист	N докум.	Подп.	Дата
Разраб.		Шершакова		
Пров.		Крупник		81-87
Рук.груп.		Крупник		
Гл.спец.		Вайнберг		
Н.контр.		Фрайкин		
Утв.		Спивак		

А206050.050

Короб

Лит.	Лист	Листов
И		1

ГОССТРОЙ СССР САНТЕХПРОЕКТ г. Москва

Копировал — формат А4

А206050.063

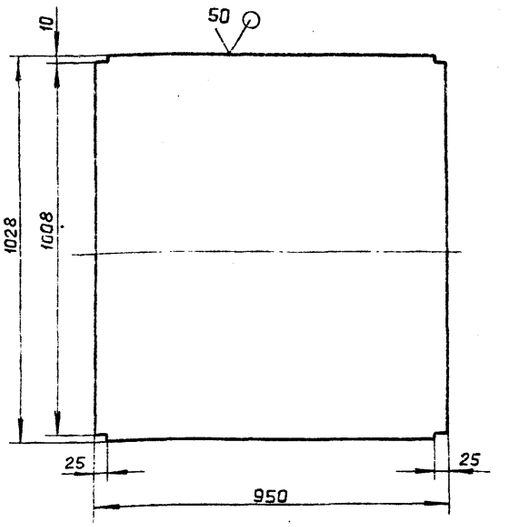

Неуказанные предельные отклонения размеров: h14; $\pm \frac{t_2}{2}$

Инв.N подл. | Подп. и дата | Взам. инв.N | Инв.N дубл. | Подп. и дата

Изм.	Лист	N докум.	Подп.	Дата
Разраб.		Шершакова		
Пров.		Крупник		81-87
Рук.груп.		Крупник		
Гл.спец.		Вайнберг		
Н.контр.		Фрайкин		
Утв.		Спивак		

А206050.063

Стенка

Лит.	Масса	Масшт.
И	39.06	1:10
Лист	Листов 1	

Лист 65.0 ГОСТ 19903-74 / ВСт.3пс2 ГОСТ 14637-79

ГОССТРОЙ СССР САНТЕХПРОЕКТ г. Москва

Копировал — формат А4

А206050.050СБ

Тп 903-1-250.87 Альбом 3

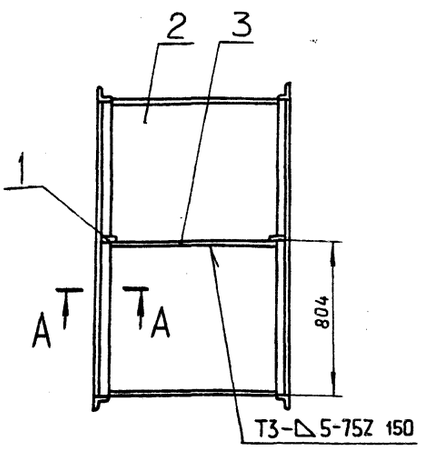

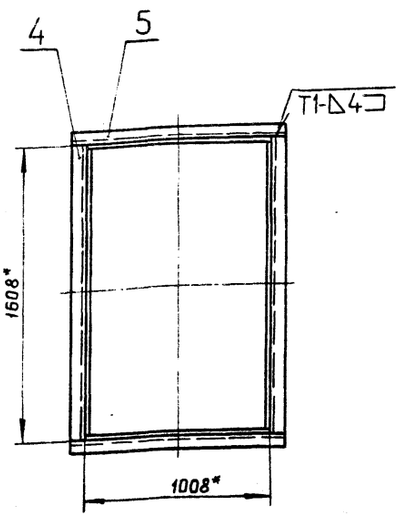

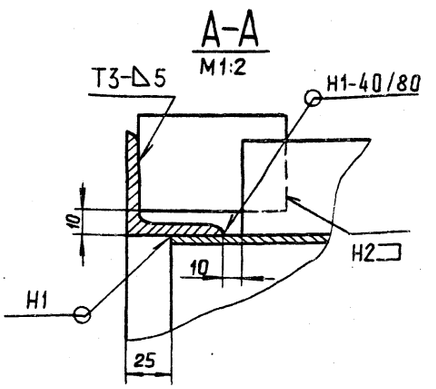

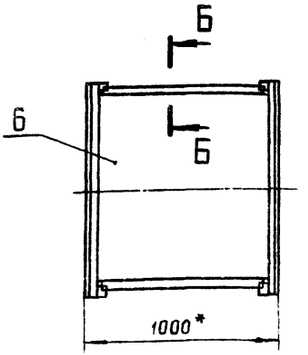

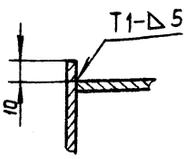

1.* Размеры для справок.

2. $\pm \frac{t_2}{2}$

3. Сварные швы по ГОСТ 5264-80.

Инв.N подл. | Подп. и дата | Взам. инв.N | Инв.N дубл. | Подп. и дата

Изм.	Лист	N докум.	Подп.	Дата
Разраб.		Шершакова		
Пров.		Крупник		81-87
Рук.груп.		Крупник		
Гл.спец.		Вайнберг		
Н.контр.		Фрайкин		
Утв.		Спивак		

А206050.050СБ

Короб

Лит.	Масса	Масшт.
И	244.6	1:20
Лист	Листов 1	

ГОССТРОЙ СССР САНТЕХПРОЕКТ г. Москва

Копировал 22860-04 16 формат А3

Формат	Зона	Поз.	Обозначение	Наименование	Кол.	Примечание
				Документация		
А2			А206050.060СБ	Сборочный чертеж		
				Детали		
Б4		1	А206050.066	Уголок; L=1608-3,7		
				Уголок 50×50×5-Б-ГОСТ8509-86 / ВСт.3пс2-I-ГОСТ535-79	4	6,06 кг.
Б4		2	А206050.067	Уголок; L=1708-3,7		
				Уголок 50×50×5-Б-ГОСТ8509-86 / ВСт.3пс2-I-ГОСТ535-79	2	6,43 кг.
А4		3	А206050.068	Ребро	1	
Б4		4	А206050.069	Ребро; L=1688-3,7		
				Полоса 5×50-Б-ГОСТ103-76 / ВСт.3пс2-I-ГОСТ535-79	4	3,33 кг.
Б4		5	А206050.071	Ребро; L=235-1,15		
				Уголок 50×50×5-Б-ГОСТ8509-86 / ВСт.3пс2-I-ГОСТ535-79	2	0,45 кг.
Б4		6	А206050.072	Ребро; L=80-0,87		
				Полоса 5×50-Б-ГОСТ103-76 / ВСт.3пс2-I-ГОСТ535-79	4	0,15 кг.
А4		7	А206050.073	Ребро	1	
А4		8	А206050.074	Стенка	1	
А4		9	А206050.075	Ребро	1	
А4		10	А206050.076	Стенка	2	

Инв.N подл. | Подп. и дата | Взам. инв.N | Инв.N дубл. | Подп. и дата

Изм.	Лист	N докум.	Подп.	Дата
Разраб.		Шершакова		
Пров.		Крупник		XI-87
Рук.групп.		Крупник		
Н.контр.		Фрадкин		
Утв.		Спивак		

А206050.060

Короб

Лит.	Лист	Листов
И	1	2

Госстрой СССР
САНТЕХПРОЕКТ
г. Москва

Копировал формат А4

Формат	Зона	Поз.	Обозначение	Наименование	Кол.	Примечание
Б4		11	А206050.077	Ребро; L=1088-2,6		
				Полоса 5×50-Б-ГОСТ103-76 / ВСт.3пс2-I-ГОСТ535-79	4	2,11 кг.
Б4		12	А206050.078	Ребро; L=1585-3,1		
				Полоса 5×50-Б-ГОСТ103-76 / ВСт.3пс2-I-ГОСТ535-79	2	3,1 кг.
А4		13	А206050.079	Стенка		
Б4		14	А206.050.081	Уголок; L=1108-2,6		
				Уголок 50×50×5-Б-ГОСТ8509-86 / ВСт.3пс2-I-ГОСТ535-79	2	4,14 кг.
Б4		15	А206050.082	Ребро; L=844-2,3		
				Полоса 5×50-Б-ГОСТ103-76 / ВСт.3пс2-I-ГОСТ535-79	4	1,7 кг.

Инв.N подл. | Подп. и дата | Взам. инв.N | Инв.N дубл. | Подп. и дата

Изм.	Лист	N докум.	Подп.	Дата

А206050.060

Лист 2

Копировал формат А4

А206050.068

∀(√)

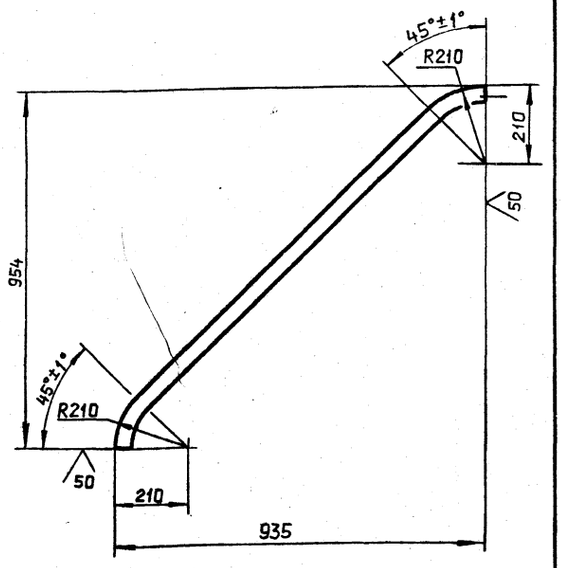

Неуказанные предельные отклонения размеров: $h14; \pm \frac{t_2}{2}$

Тп 903-1-250.87 Альбом 3

Инв.N подл. | Подп. и дата | Взам. инв.N | Инв.N дубл. | Подп. и дата

Изм.	Лист	N докум.	Подп.	Дата
Разраб.		Шершакова		
Пров.		Крупник		XI-87
Рук.групп.		Крупник		
Гл.спец.		Вайнберг		
Н.контр.		Фрадкин		
Утв.		Спивак		

А206050.068

Ребро

Лит.	Масса	Масшт.
И	2.76	1:10

Лист	Листов 1

Госстрой СССР
САНТЕХПРОЕКТ
г. Москва

Полоса 5×50-Б-ГОСТ 103-76 / ВСт.3пс2-I-ГОСТ535-79

Копировал формат А4

А206050.073

∀(√)

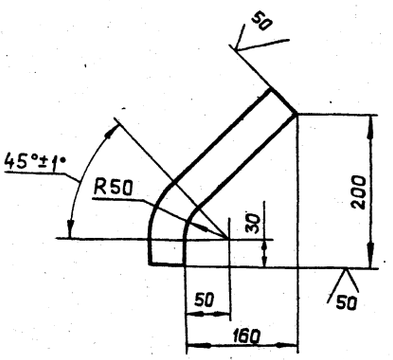

Неуказанные предельные отклонения размеров: $h14; \pm \frac{t_2}{2}$

Инв.N подл. | Подп. и дата | Взам. инв.N | Инв.N дубл. | Подп. и дата

Изм.	Лист	N докум.	Подп.	Дата
Разраб.		Шершакова		
Пров.		Крупник		XI-87
Рук.групп.		Крупник		
Гл.спец.		Вайнберг		
Н.контр.		Фрадкин		
Утв.		Спивак		

А206050.073

Ребро

Лит.	Масса	Масшт.
И	0,88	1:10

Лист	Листов 1

Госстрой СССР
САНТЕХПРОЕКТ
г. Москва

Полоса 5×50-Б-ГОСТ 103-76 / ВСт.3пс2-I-ГОСТ535-79

Копировал 22699-04 17 формат А4

А206 050.060СБ

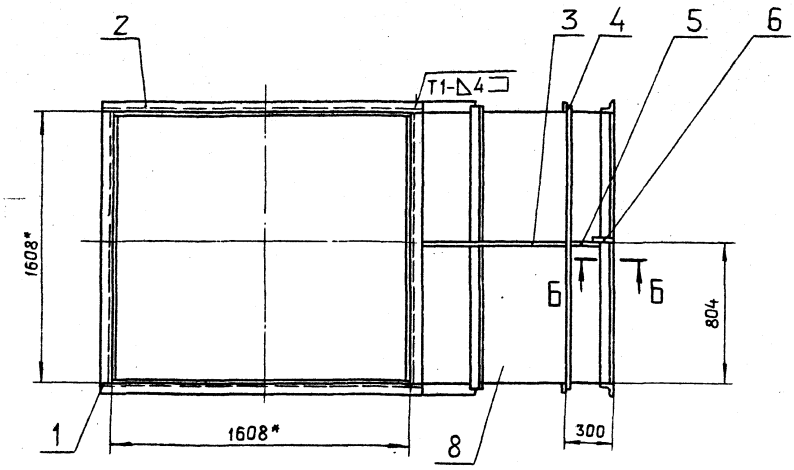

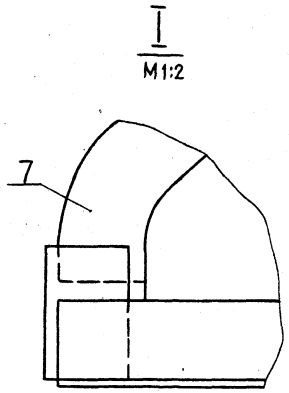

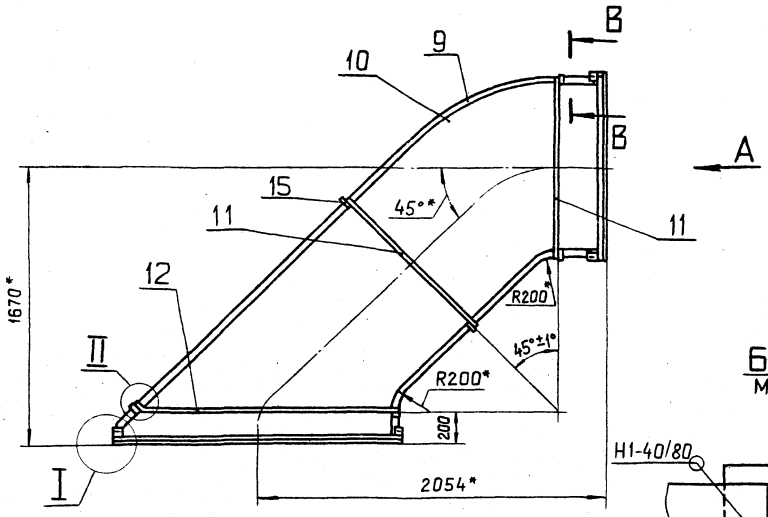

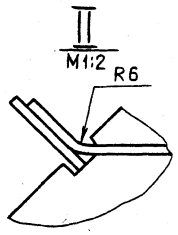

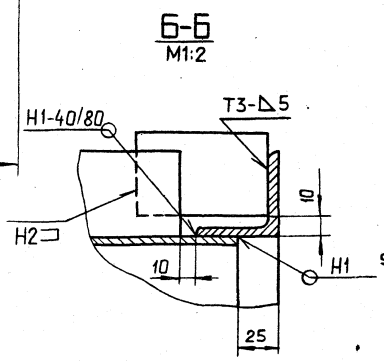

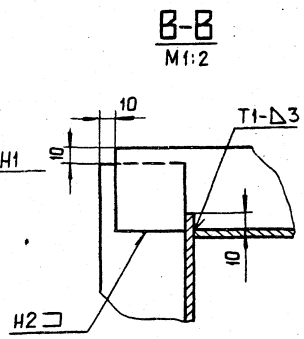

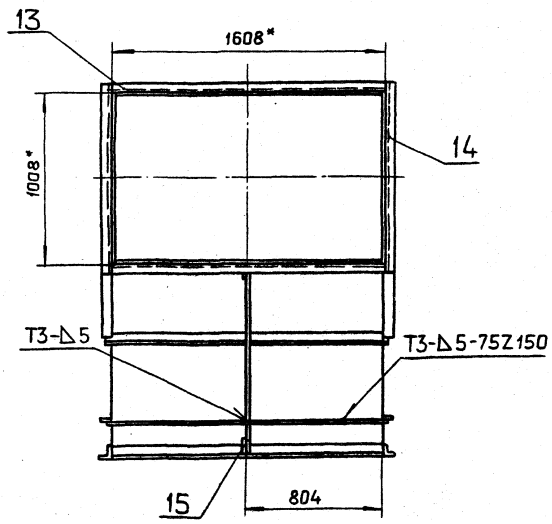

1.* Размеры для справок.

2. $\pm \frac{t_2}{2}$

3. Сварные швы по ГОСТ 5264-80.

					А206050.060СБ			
Изм	Лист	N докум.	Подп.	Дата	Короб	Лит.	Масса	Масштаб
Разраб.		Шершакова				И	744,6	1:20
Пров.		Крупник		XI-87		Лист	Листов 1	
Рук.груп.		Крупник				ГОССТРОЙ СССР САНТЕХПРОЕКТ г. Москва		
Гл.спец.		Вайнберг						
Н.контр.		Фрадкин						
Утв.		Спивак						

Т.П. 903-1-250.87 Альбом 3

Инв.N подл. | Подп. и дата | Взам.инв.N | Инв.N дубл. | Подп. и дата

Копировал 2269.9-04.18 Формат А2

А206050.074

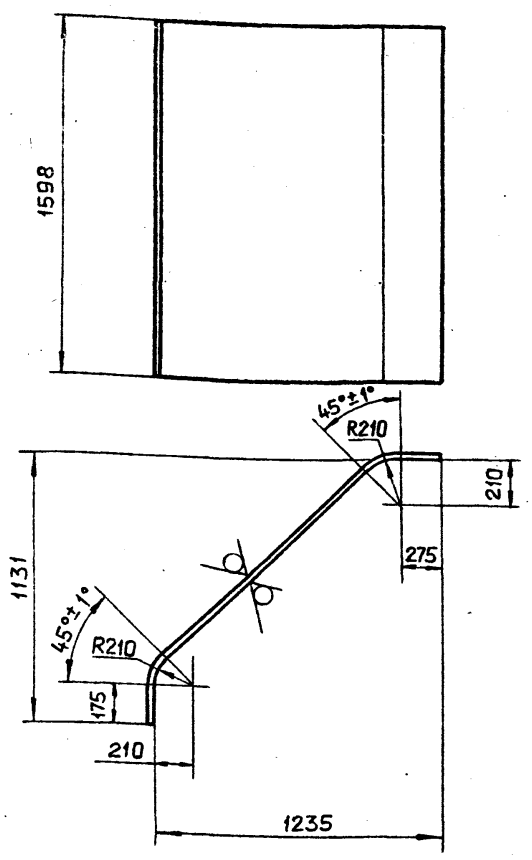

Изм.	Лист	№ докум.	Подп.	Дата
Разраб.		Шершакова		
Пров.		Крупник		11.87
Рук.груп.		Крупник		
Гл.спец.		Вайнберг		
Н.контр.		Фрадкин		
Утв.		Спивак		

А206050.074

Стенка

Лит.	Масса	Масштаб
И	126.5	1:20

Лист | Листов 1

Лист 65.0 ГОСТ19903-74
ВСт.3пс2 ГОСТ14637-79

ГОССТРОЙ СССР
САНТЕХПРОЕКТ
г. Москва

Копировал | формат А4

Взам.инв.№ | Инв.№ дубл. | Подп. и дата | Инв.№ подл.

А206050.076

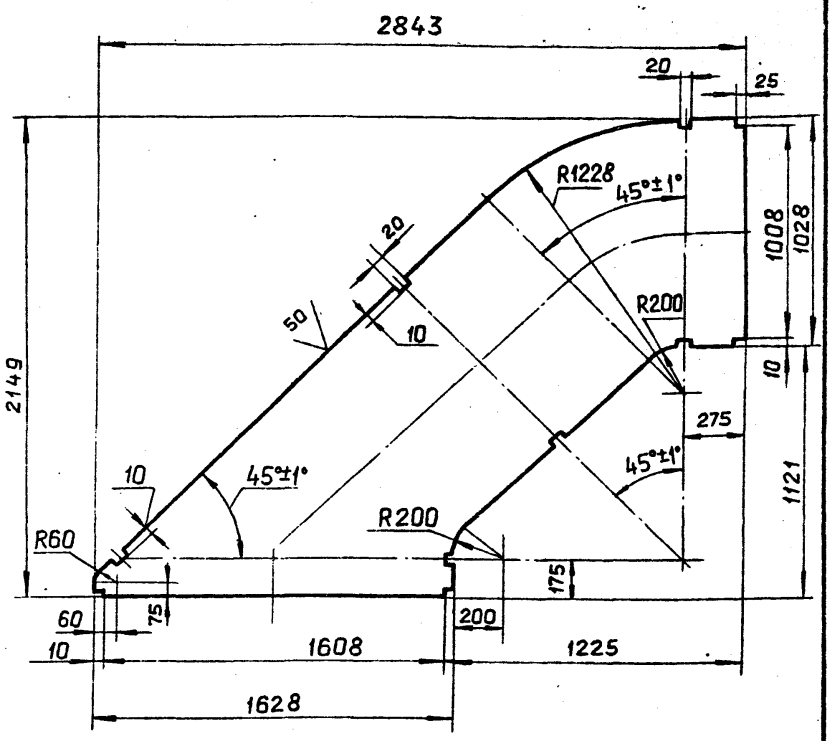

Неуказанные предельные отклонения размеров: $H14; h14; \pm \frac{t_2}{2}$

Изм.	Лист	№ докум.	Подп.	Дата
Разраб.		Шершакова		
Пров.		Крупник		11.87
Рук.груп.		Крупник		
Гл.спец.		Вайнберг		
Н.контр.		Фрадкин		
Утв.		Спивак		

А206050.076

Стенка

Лит.	Масса	Масштаб
И	145	1:20

Лист | Листов 1

Лист 65,0 ГОСТ19903-74
ВСт3пс2 ГОСТ14637-79

ГОССТРОЙ СССР
САНТЕХПРОЕКТ
г. МОСКВА

Копировал | формат А4

Взам.инв.№ | Инв.№ дубл. | Подп. и дата | Инв.№ подл.

Т.П 903-1-250.87 Альбом 3

А206050.075

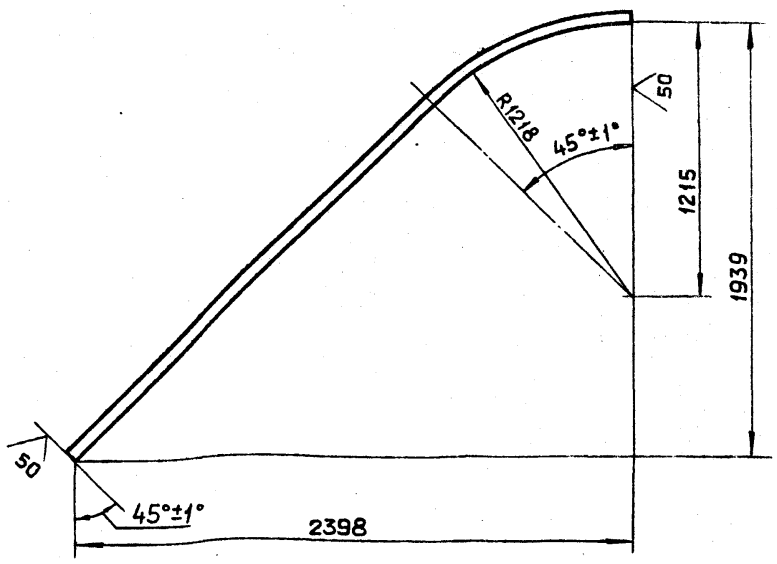

Неуказанные предельные отклонения размеров: $h14; \pm \frac{t_2}{2}$

Изм.	Лист	№ докум.	Подп.	Дата
Разраб.		Шершакова		
Пров.		Крупник		11.87
Рук.груп.		Крупник		
Гл.спец.		Вайнберг		
Н.контр.		Фрадкин		
Утв.		Спивак		

А206050.075

Ребро

Лит.	Масса	Масштаб
И	6,17	1:20

Лист | Листов 1

Полоса 5х50-Б-ГОСТ 103-76
ВСт.3пс2-1 ГОСТ 535-79

ГОССТРОЙ СССР
САНТЕХПРОЕКТ
г. Москва

Копировал | формат А4

Взам.инв.№ | Инв.№ дубл. | Подп. и дата | Инв.№ подл.

А206050.079

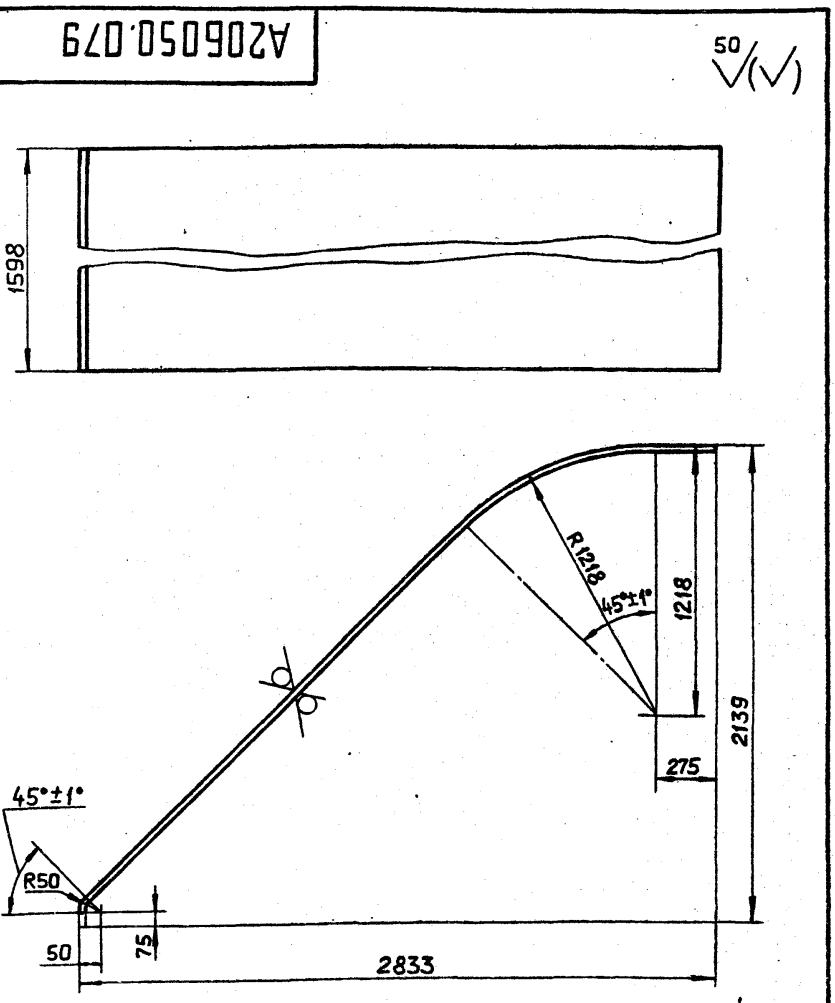

Неуказанные предельные отклонения размеров: $h14; \pm \frac{t_2}{2}$

Изм.	Лист	№ докум.	Подп.	Дата
Разраб.		Шершакова		
Пров.		Крупник		11.87
Рук.груп.		Крупник		
Гл.спец.		Вайнберг		
Н.контр.		Фрадкин		
Утв.		Спивак		

А206050.079

Стенка

Лит.	Масса	Масш.т.
И	236.7	1:20

Лист | Листов 1

Лист 65.0 ГОСТ19903-74
ВСт.3пс2 ГОСТ14637-79

ГОССТРОЙ СССР
САНТЕХПРОЕКТ
г. Москва

Копировал 22699-04 17 | формат А4

Взам.инв.№ | Инв.№ дубл. | Подп. и дата | Инв.№ подл.

Формат	Зона	Поз.	Обозначение	Наименование	Кол	Примечание
				Документация		
А3			А2Б6050.070СБ	Сборочный чертеж		
				Детали		
Б4		1	А2Б6050.088	Ребро; L=80-0.87		
				Полоса 5×50-Б-ГОСТ103-76 / ВСт.3пс2-I-ГОСТ535-79	8	0,15кг
Б4		2	А2Б6050.089	Уголок; L=700-2		
				Уголок 50×50×5-Б-ГОСТ8509-86 / ВСт.3пс2-I-ГОСТ535-79	2	2,63кг
А4		3	А2Б6050.091	Стенка	1	
Б4		4	А2Б6050.092	Ребро; L=785-2		
				Полоса 5×50-Б-ГОСТ103-76 / ВСт.3пс2-I-ГОСТ535-79	2	1,43кг
Б4		5	А2Б6050.093	Уголок; L=1608-3,7		
				Уголок 50×50×5-Б-ГОСТ8509-86 / ВСт.3пс2-ГОСТ535-79	2	5,03кг
Б4		6	А2Б6050.094	Уголок; L=2108-4,4		
				Уголок 50×50×5-Б-ГОСТ8509-86 / ВСт.3пс2-I-ГОСТ535-79	2	7,9кг
А4		7	А2Б6050.095	Стенка	1	
А4		8	А2Б6050.096	Стенка	1	
Б4		9	А2Б6050.097	Уголок; L=1708-3,7		
				Уголок 50×50×5-Б-ГОСТ8509-86 / ВСт.3пс2-I-ГОСТ535-79	2	6,44кг
А4		10	А2Б6050.098	Стенка	1	
Б4		11	А2Б6050.099	Ребро; L=808-2,3		
				Полоса 5×50-Б-ГОСТ103-76 / ВСт.3пс2-I-ГОСТ535-79	2	1,56кг
Б4		12	А2Б6050.101	Ребро; L=1890-3,7		
				Полоса 5×50-Б-ГОСТ103-76 / ВСт.3пс2-I-ГОСТ535-79	2	3,7кг
Б4		13	А2Б6050.102	Ребро; L=815-2,3		
				Полоса 5×50-Б-ГОСТ103-76 / ВСт.3пс2-I-ГОСТ535-79	4	1,6кг
Б4		14	А2Б6050.103	Ребро; L=2140-4,4		
				Полоса 5×50-Б-ГОСТ103-76 / ВСт.3пс2-I-ГОСТ535-79	2	4,2кг

Инв.№подл. | Подп. и дата | Взам.инв.№ | Инв.№дубл. | Подп. и дата

Изм.	Лист	N докум.	Подп.	Дата
Разраб.		Шершакова		
Пров.		Крупник		XI-87
Рук.груп.		Крупник		
Н.контр.		Фрайкин		
Утв.		Спивак		

А2Б6050.070

Короб

Лит.	Лист	Листов
И	1	2

ГОССТРОЙ СССР САНТЕХПРОЕКТ г. МОСКВА

Копировал Формат А4

Изм.	Лист	N докум.	Подп.	Дата

А2Б6050.070 Лист 2

Копировал Формат А4

А2Б6050.070СБ

ТП 903-1-250.87 Альбом 3

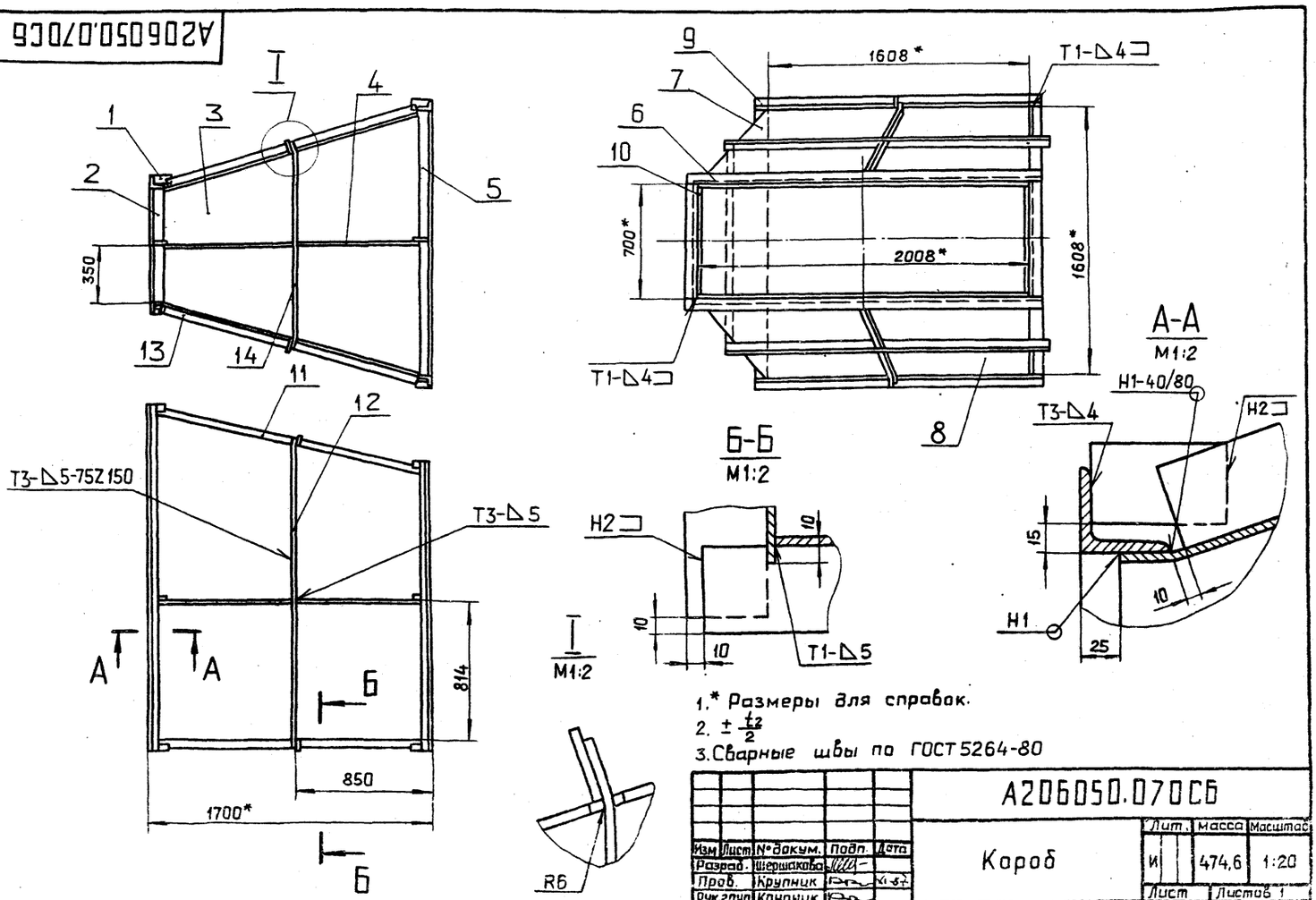

1.* Размеры для справок.

2. $\pm \frac{t_2}{2}$

3. Сварные швы по ГОСТ 5264-80

Изм	Лист	N докум.	Подп.	Дата
Разраб.		Шершакова		
Пров.		Крупник		XI-87
Рук.груп.		Крупник		
Гл.спец.		Байнберг		
Н.контр.		Фрайкин		
Утв.		Спивак		

А2Б6050.070СБ

Короб

Лит.	Масса	Масштаб
И	474,6	1:20

Лист	Листов 1

ГОССТРОЙ СССР САНТЕХПРОЕКТ г. МОСКВА

Копировал 22698-04 20 Формат А3

А206050.091

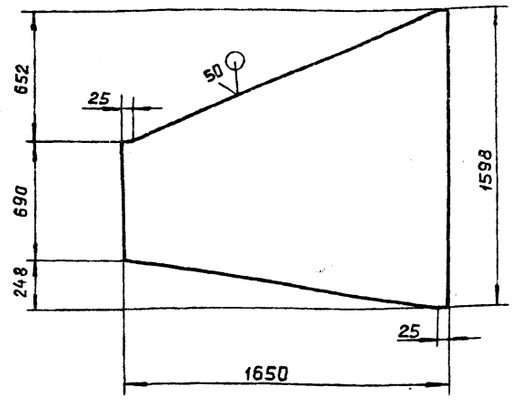

Неуказанные предельные отклонения размеров: $h14; \pm \frac{t_2}{2}$

Изм.	Лист	№ докум.	Подп.	Дата
Разраб.		Шершакова		
Пров.		Крупник		
Рук.груп.		Крупник		
Гл.спец.		Байнберг		
Н.контр.		Фрадкин		
Утв.		Спивак		

Стенка

Лит.	Масса	Масштаб
И	76,6	1:20

Лист | Листов 1

Лист 65,0 ГОСТ 19903-74 ВСт.3пс2 ГОСТ 14637-79

Госстрой СССР САНТЕХПРОЕКТ г. Москва

Копировал | Формат А4

А206050.095

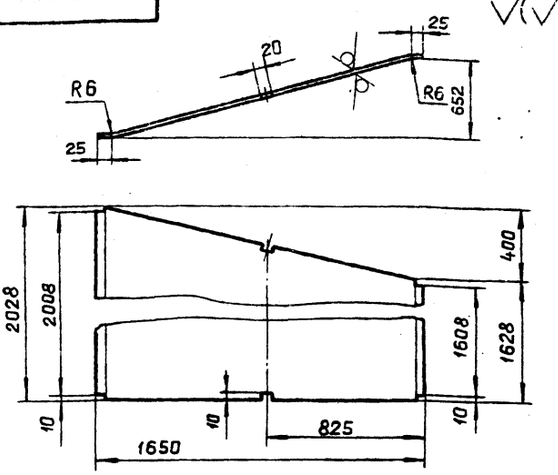

Неуказанные предельные отклонения размеров: $H14; h14; \pm \frac{t_2}{2}$

Изм.	Лист	№ докум.	Подп.	Дата
Разраб.		Шершакова		
Пров.		Крупник		
Рук.груп.		Крупник		
Гл.спец.		Байнберг		
Н.контр.		Фрадкин		
Утв.		Спивак		

Стенка

Лит.	Масса	Масшт.
И	123,84	1:20

Лист | Листов 1

Лист 65,0 ГОСТ 19903-74 ВСт.3пс2 ГОСТ 14637-69

Госстрой СССР САНТЕХПРОЕКТ г. Москва

Копировал | Формат А4

А206050.098

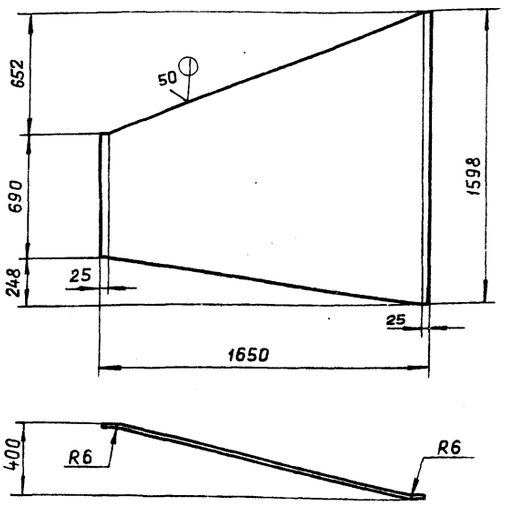

Неуказанные предельные отклонения размеров: $h14; \pm \frac{t_2}{2}$

Изм.	Лист	№ докум.	Подп.	Дата
Разраб.		Шершакова		
Пров.		Крупник		
Рук.груп.		Крупник		
Гл.спец.		Васинберг		
Н.контр.		Фрадкин		
Утв.		Спивак		

Стенка

Лит.	Масса	Масштаб
И	76.4	1:20

Лист | Листов 1

Лист 55.0 ГОСТ 19903-74 ВСт.3пс2 ГОСТ 14637-79

Госстрой СССР САНТЕХПРОЕКТ г. Москва

Копировал | Формат А4

А206050.096

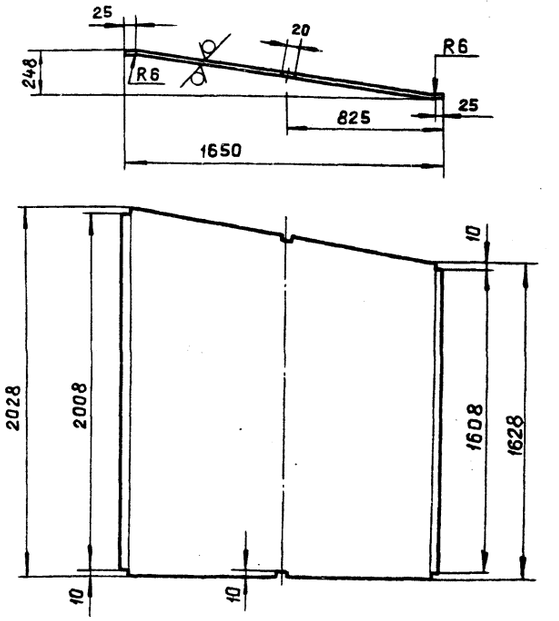

Неуказанные предельные отклонения размеров: $H14; h14; \pm \frac{t_2}{2}$

Изм.	Лист	№ докум.	Подп.	Дата
Разраб.		Шершакова		
Пров.		Крупник		
Рук.гр.		Крупник		
Гл.спец.		Байнберг		
Н.контр.		Фрадкин		
Утв.		Спивак		

Стенка

Лит.	Масса	Масштаб
И	122,7	1:20

Лист | Листов 1

Лист 65,0 ГОСТ 19903-74 ВСт.3пс2 ГОСТ 14637-79

Госстрой СССР САНТЕХПРОЕКТ г. Москва

Копировал 22895-04 21 Формат А4

Т.п 903-1-250.87 Альбом 3

Взам.инв.№ | Инв.№ дубл. | Подп. и дата | Инв.№ подл.

Формат	Зона	Поз.	Обозначение	Наименование	Кол.	Примечание
				Документация		
А3			А206050.080СБ	Сборочный чертеж		
				Детали		
Б4		1	А206050.106	Ребро; L=780-г		
				Полоса 5х50-Б-ГОСТ103-76 / ВСт3пс2-I-ГОСТ535-79	2	1,52 кг.
А4		2	А206050.107	Стенка	1	
Б4		3	А206050.108	Ребро; L=1900-3,7		
				Полоса 5х50-Б-ГОСТ103-76 / ВСт3пс2-I-ГОСТ535-79	2	3,72 кг
А4		4	А206050.109	Уголок	2	
Б4		5	А206050.111	Ребро; L=2075-4,4		
				Полоса 5х50-Б-ГОСТ103-76 / ВСт3пс2-I-ГОСТ535-79	2	4,05 кг.
А4		6	А206050.112	Стенка	1	
Б4		7	А206050.113	Уголок; L=700-г		
				Уголок 50х50х5-Б-ГОСТ8509-86 / ВСт3пс2-I-ГОСТ535-79	2	2,65 кг
Б4		8	А206050.114	Уголок; L=2108-4,4		
				Уголок 50х50х5-Б-ГОСТ8509-86 / ВСт3пс2-I-ГОСТ535-79	2	7,9 кг.
А4		9	А206050.115	Рассекатель	1	
А4		10	А206050.116	Стенка	2	

Изм.	Лист	№ докум.	Подп.	Дата
Разраб.		Шершакова		
Пров.		Крупник		
Рук.груп.		Крупник		
Н.контр.		Фрадкин		
Утв.		Спивак		

А206050.080

Короб

Лит. И | Лист | Листов 1

Госстрой СССР САНТЕХПРОЕКТ г. Москва

Копировал: формат А4

А206050.112

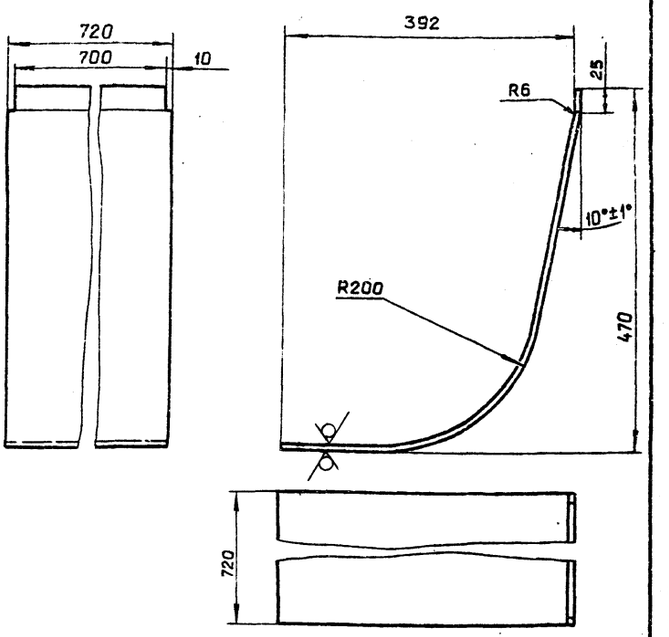

Неуказанные предельные отклонения размеров: $h14; \pm\frac{t_2}{2}$

Изм.	Лист	№ докум.	Подп.	Дата
Разраб.		Шершакова		
Пров.		Крупник		
Рук.груп.		Крупник		
Гл.спец.		Вайнберг		
Н.контр.		Фрадкин		
Утв.		Спивак		

А206050.112

Стенка

Лит. И | Масса 22.2 | Масштаб 1:5

Лист | Листов 1

Лист 65.0 ГОСТ 19903-74 / ВСт3пс2 ГОСТ14637-69

Госстрой СССР САНТЕХПРОЕКТ г. Москва

Копировал формат А4

А206050.080СБ

Т.п 903-1-250.87 Альбом 3

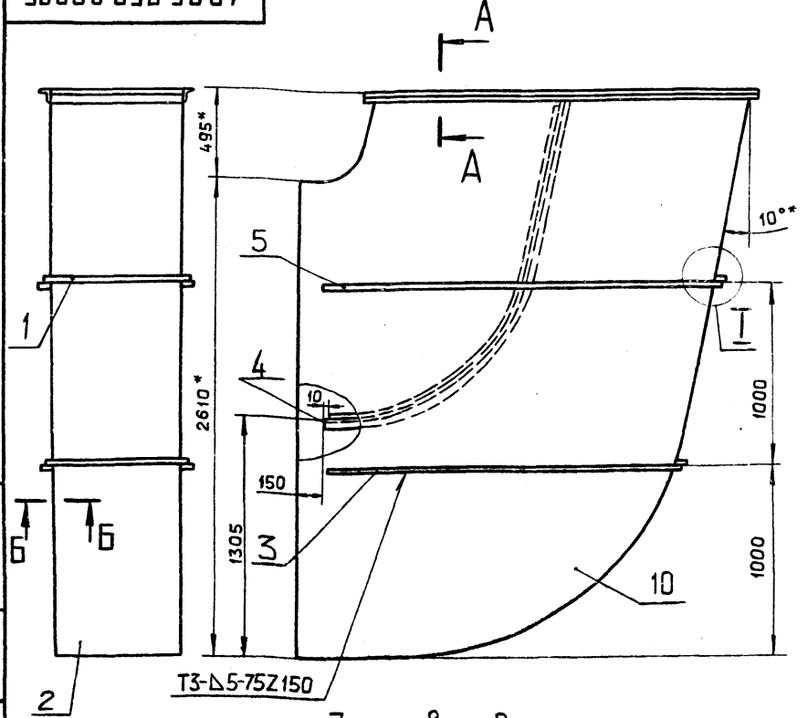

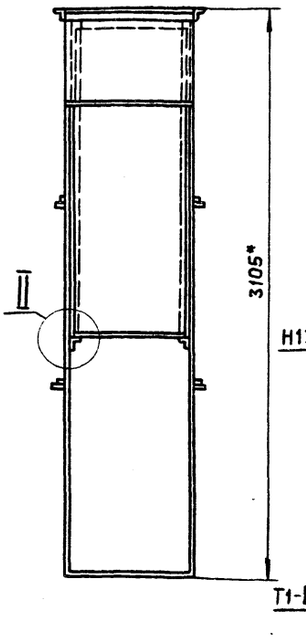

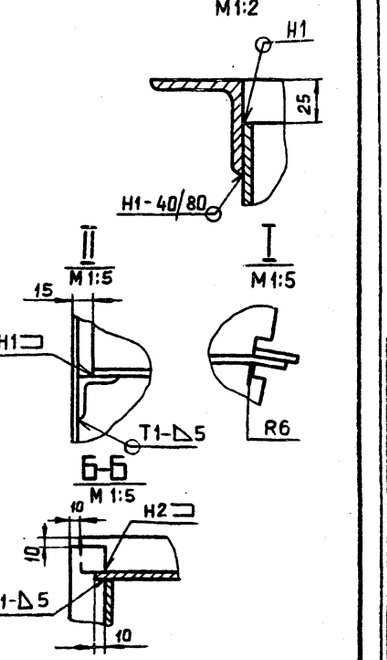

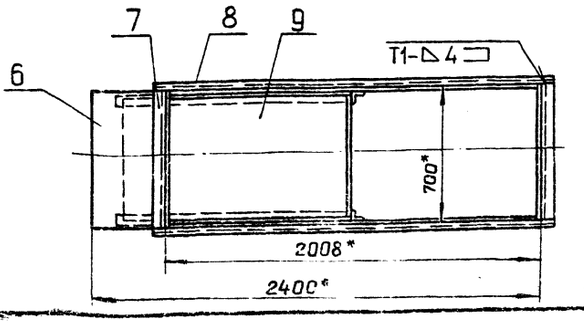

1.* Размеры для справок.
2. $\pm\frac{t_2}{2}$
3. Сварные швы по ГОСТ 5264-80.

Изм.	Лист	№ докум.	Подп.	Дата
Разраб.		Шершакова		
Пров.		Крупник		
Рук.груп.		Крупник		
Гл.спец.		Вайнберг		
Н.контр.		Фрадкин		
Утв.		Спивак		

А206050.080СБ

Короб

Лит. И | Масса 978,4 | Масштаб 1:20

Лист | Листов 1

Госстрой СССР САНТЕХПРОЕКТ г. Москва

Копировал: 27699-04 27 формат А3

А206050.109

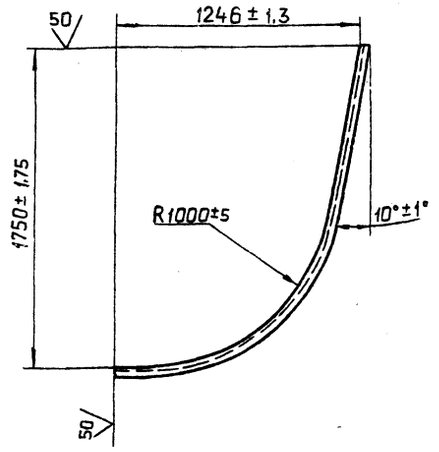

Изм.	Лист	№ докум.	Подп.	Дата
Разраб.	Шершакова			
Пров.	Крупник			
Рук.груп.	Крупник			
Гл.спец.	Вайнберг			
Н.контр.	Фрадкин			
Утв.	Спивак			

А206050.109

Уголок

Лит.	Масса	Масштаб
И	9,23	1:20

Лист | Листов 1

Госстрой СССР САНТЕХПРОЕКТ г. Москва

Уголок 50х50х5-Б-ГОСТ8509-86 / ВСт.3пс2-I-ГОСТ535-79

Копировал | Формат А4

Инв. № подл. | Подп. и дата | Взам. инв. № | Инв. № дубл. | Подп. и дата

А206050.116

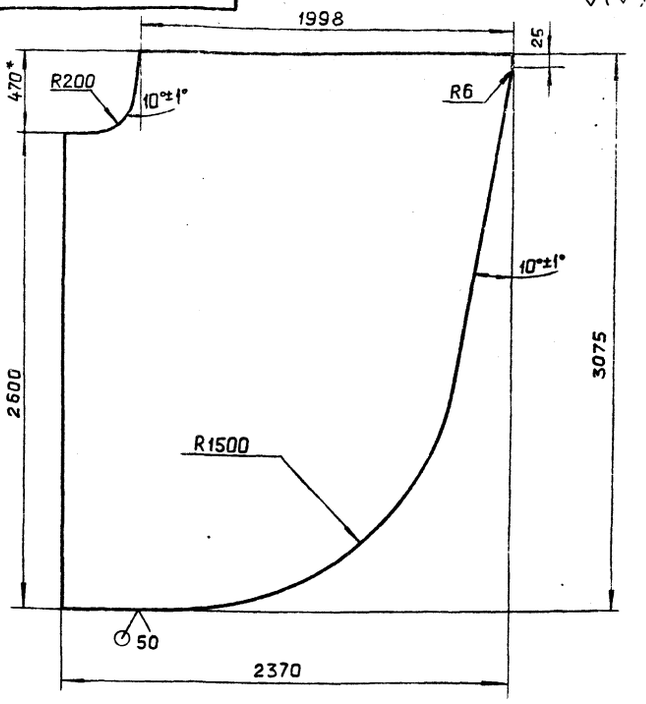

1* Размер для справок.

2. $h14; \pm \frac{t_2}{2}$

Изм.	Лист	№ докум.	Подп.	Дата
Разраб.	Шершакова			
Пров.	Крупник			
Рук.гр.	Крупник			
Гл.спец.	Вайнберг			
Н.контр.	Фрадкин			
Утв.	Спивак			

А206050.116

Стенка

Лит.	Масса	Масштаб
И	348	1:20

Лист | Листов 1

Госстрой СССР САНТЕХПРОЕКТ г. Москва

Лист 65.0 ГОСТ19903-74 / ВСт3пс2 ГОСТ14637-79

Копировал | Формат А4

Инв. № подл. | Подп. и дата | Взам. инв. № | Инв. № дубл. | Подп. и дата

А206050.107

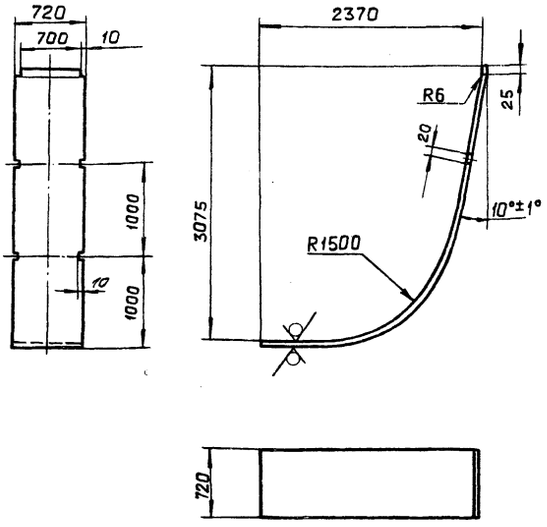

Т.п. 903-1-250.87. Альбом 3

Неуказанные предельные отклонения размеров: $H14; h14; \pm \frac{t_2}{2}$

Изм.	Лист	№ докум.	Подп.	Дата
Разраб.	Шершакова			
Пров.	Крупник			
Рук.груп.	Крупник			
Гл.спец.	Вайнберг			
Н.контр.	Фрадкин			
Утв.	Спивак			

А206050.107

Стенка

Лит.	Масса	Масштаб
И	132,5	1:20

Лист | Листов 1

Госстрой СССР САНТЕХПРОЕКТ г. Москва

Лист 65.0 ГОСТ19903-74 / ВСт.3пс2 ГОСТ14637-79

Копировал | Формат А4

Инв. № подл. | Подп. и дата | Взам. инв. № | Инв. № дубл. | Подп. и дата

А206050.05

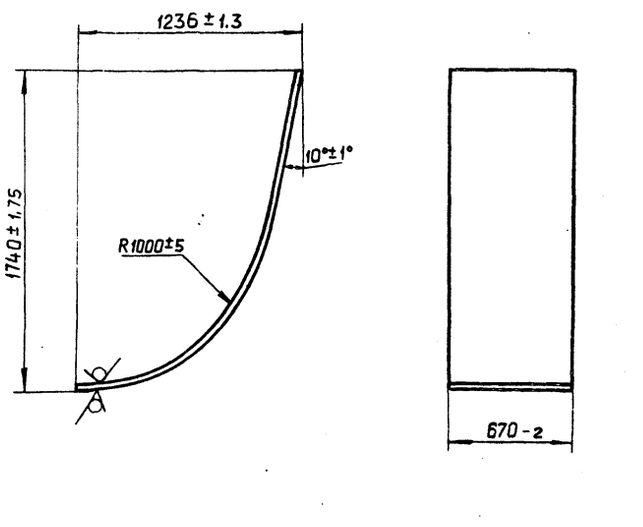

Изм.	Лист	№ докум.	Подп.	Дата
Разраб.	Шершакова			
Пров.	Крупник			
Рук.груп.	Крупник			
Гл.спец.	Вайнберг			
Н.контр.	Фрадкин			
Утв.	Спивак			

А206050.115

Рассекатель

Лит.	Масса	Масштаб
И	69,6	1:20

Лист | Листов 1

Госстрой СССР САНТЕХПРОЕКТ г. Москва

Лист 65.0 ГОСТ19903-74 / ВСт.3пс2 ГОСТ14637-79

Копировал | Формат А4

Инв. № подл. | Подп. и дата | Взам. инв. № | Инв. № дубл. | Подп. и дата

Формат	Зона	Поз.	Обозначение	Наименование	Кол.	Примечание
				Документация		
А2			А206 051.010 СБ	Сборочный чертеж		
				Детали		
Б4		1	А206 051.001	Ребро		
				Полоса 5×50-Б-ГОСТ 103-76 / ВСт.3кп2-I-ГОСТ 535-79		
				L=80-0,74	2	0,16 кг
А3		2	А206 051.002	Стенка	1	
		3	-01	Стенка	1	
А4		4	А206 051.003	Ребро	1	
А4		5	А206 051.004	Стенка	1	
А4		6	А206 051.005	Стенка	1	
Б4		7	А206 051.006	Ребро		
				Полоса 5×50-Б-ГОСТ 103-76 / ВСт.3кп2-I-ГОСТ 535-79		
				L=1030-2,6	2	2,0 кг
Б4		8	А206 051.007	Ребро		
				Полоса 5×50-Б-ГОСТ 103-76 / ВСт.3кп2-I-ГОСТ 535-79		
				L=1280-3,1	1	2,5 кг
Б4		9	А206 051.008	Ребро		
				Полоса 5×50-Б-ГОСТ 103-76 / ВСт.3кп2-I-ГОСТ 535-79		
				L=1170-2,6	2	2,3 кг

Инв.№ подл. | Подп. и дата | Взам. инв.№ | Инв.№ дубл. | Подп. и дата

Изм.	Лист	№ докум.	Подп.	Дата
Разраб.		Белявская		
Пров.		Крупник		XI-87
Рук. гр.		Крупник		
Н.контр.		Фрайкин		
Утв.		Спивак		

А206 051.010

Короб

Лит.	Лист	Листов
И	1	2

Госстрой СССР
САНТЕХПРОЕКТ
г. Москва

Копировал формат А4

Формат	Зона	Поз.	Обозначение	Наименование	Кол.	Примечание
Б4		10	А206 051.009	Ребро		
				Полоса 5×50-Б-ГОСТ 103-76 / ВСт.3кп2-I-ГОСТ 535-79		
				L=960-2,3	2	1,9 кг
Б4		11	А206 051.011	Уголок		
				Уголок 50×50×5-Б-ГОСТ 8509-86 / ВСт.3кп2-I-ГОСТ 535-79		
				L=1008-2,6	2	3,8 кг
Б4		12	А206 051.012	Уголок		
				Уголок 50×50×5-Б-ГОСТ 8509-86 / ВСт.3кп2-I-ГОСТ 535-79		
				L=1708-3,7	2	6,4 кг

Инв.№ подл. | Подп. и дата | Инв.№ дубл. | Взам. инв.№ | Подп. и дата

Изм.	Лист	№ докум.	Подп.	Дата

А206 051.010

Лист 2

Копировал формат А4

А206 051.002

50/(V)

тп 903-1-250.87 Альбом 3

Инв.№ подл. | Подп. и дата | Взам. инв.№ | Инв.№ дубл. | Подп. и дата

Рис. 1

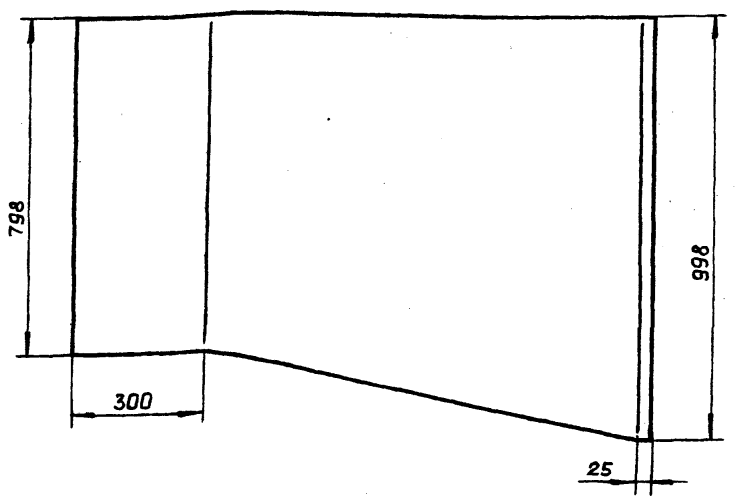

Рис. 2

Остальное см. рис. 1.

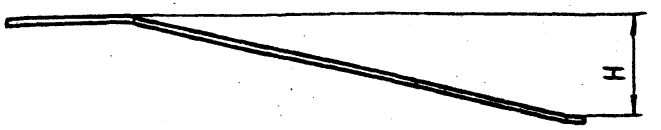

Обозначение	Рис.	H, мм	Масса, кг
А206 051.002	1	431	49,1
-01	2	231	46,6

Неуказанные предельные отклонения размеров: $h14; \pm\frac{t_2}{2}$

А206 051.002

Изм.	Лист	№ докум.	Подп.	Дата
Разраб.		Белявская		
Пров.		Крупник		XI-87
Рук.гр.		Крупник		
Гл.спец.		Вайнберг		
Н.контр.		Фрайкин		
Утв.		Спивак		

Стенка

Лит.	Масса	Масштаб
И	см. табл.	—

Лист | Листов 1

Лист Б 5.0 ГОСТ 19903-74 / ВСт.3кп2 ГОСТ 14637-79

Госстрой СССР
САНТЕХПРОЕКТ
г. Москва

Копировал 22.09.24 формат А3

Ребра жесткости поз. 9,10 не показаны

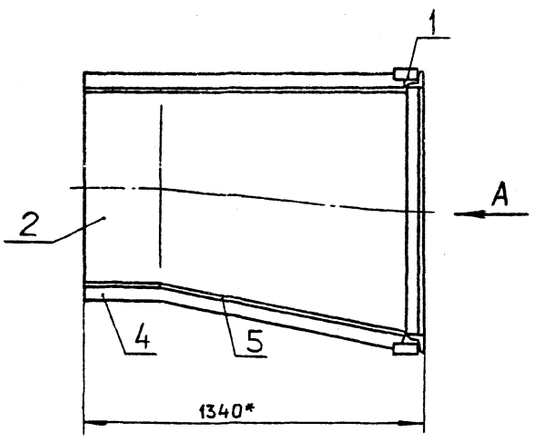

Ребра жесткости поз. 7;9;10 не показаны

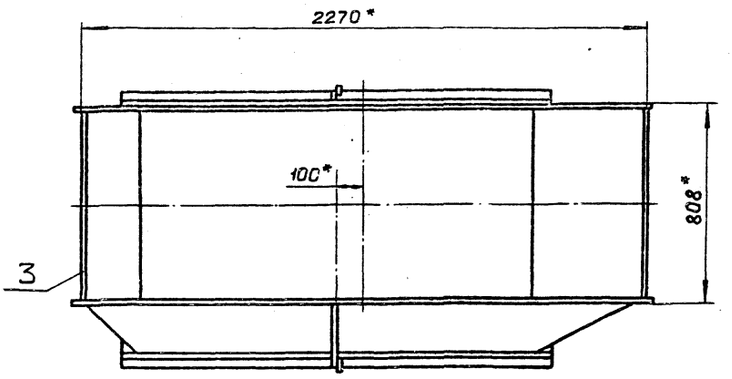

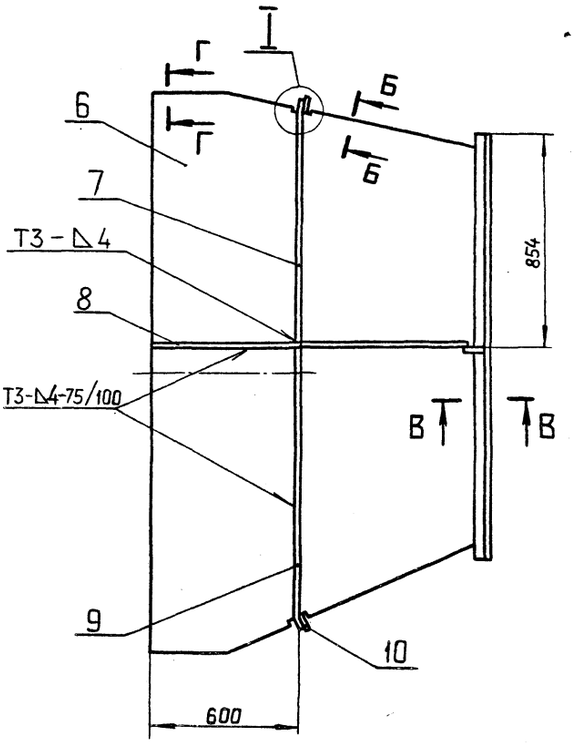

Вид А

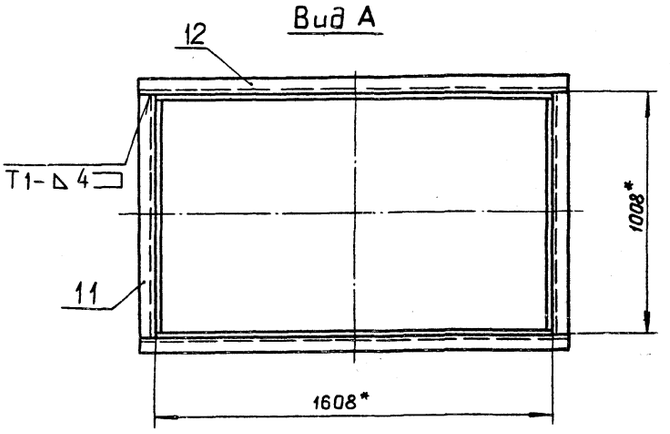

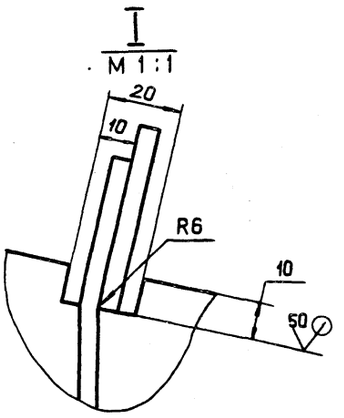

В-В
М 1:2

Б-Б
М 1:2

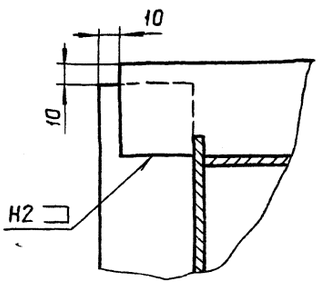

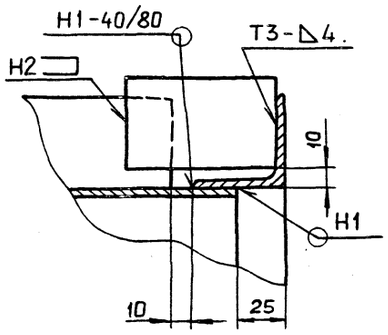

Г-Г
М 1:1

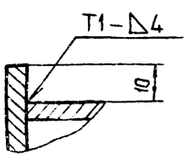

1.*Размеры для справок.
2. $\pm \frac{t_2}{2}$
3. Сварные швы по ГОСТ 5264-80.

					А206 051.010 СБ		
Изм.	Лист	№ докум.	Подп.	Дата			
Разраб.		Белявская			Короб	Лит.	Масса / Масштаб
Пров.		Крупник				И	345 / 1:15
Рук.гр.		Крупник				Лист	Листов 1
Гл.спец.		Вайнберг				Госстрой СССР САНТЕХПРОЕКТ г. Москва	
Н.контр.		Фрадкин					
Утв.		Спивак					

Т.п 903-1-250.87 Альбом 3

Инв.№ подл. | Подп. и дата | Взам.инв.№ | Инв.№ дубл. | Подп. и дата

Копировал: 22639-04 25 Формат А2

А206 051.003

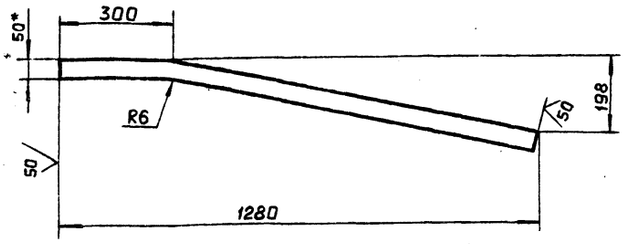

1.* Размер для справок.

2. Неуказанные предельные отклонения размеров: $h14; \pm \frac{t_2}{2}$

Изм.	Лист	№ докум.	Подп.	Дата
Разраб.		Белявская		
Пров.		Крупник		XI-87
Рук.груп.		Крупник		
Гл.спец.		Вайнберг		
Н.контр.		Фрадкин		
Утв.		Спивак		

А206 051.003

Ребро

Лит.	Масса	Масштаб
И	2,6	1:10

Лист | Листов 1

Полоса 5х50-Б-ГОСТ 103-76 / ВСт.3кп2-I-ГОСТ 535-79

ГОССТРОЙ СССР САНТЕХПРОЕКТ г. Москва

Копировал: формат А4

Инв.№ подл. | Подп. и дата | Взам. инв.№ | Инв.№ дубл. | Подп. и дата

А206 051.005

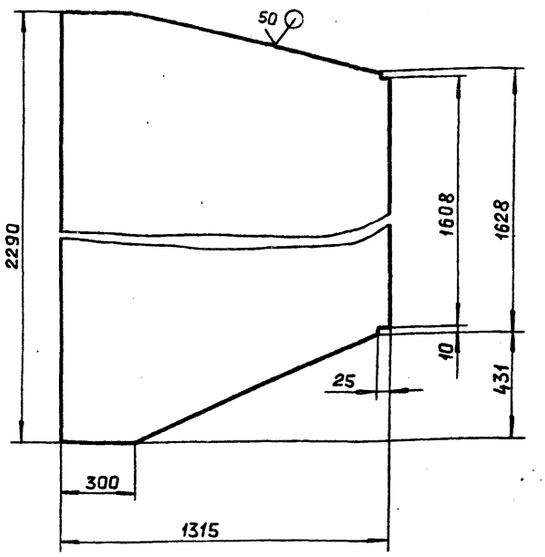

Неуказанные предельные отклонения размеров: $h14; \pm \frac{t_2}{2}$

Изм.	Лист	№ докум.	Подп.	Дата
Разраб.		Белявская		
Пров.		Крупник		XI-87
Рук.груп.		Крупник		
Гл.спец.		Вайнберг		
Н.контр.		Фрадкин		
Утв.		Спивак		

А206 051.005

Стенка

Лит.	Масса	Масшт.
И	104,7	1:15

Лист | Листов 1

Лист Б 5.0 ГОСТ 19903-74 / ВСт.3кп2 ГОСТ 14637-79

ГОССТРОЙ СССР САНТЕХПРОЕКТ г. Москва

Копировал: формат А4

Инв.№ подл. | Подп. и дата | Взам. инв.№ | Инв.№ дубл. | Подп. и дата

Т.П 903-1-250.87 Альбом 3

А206 051.004

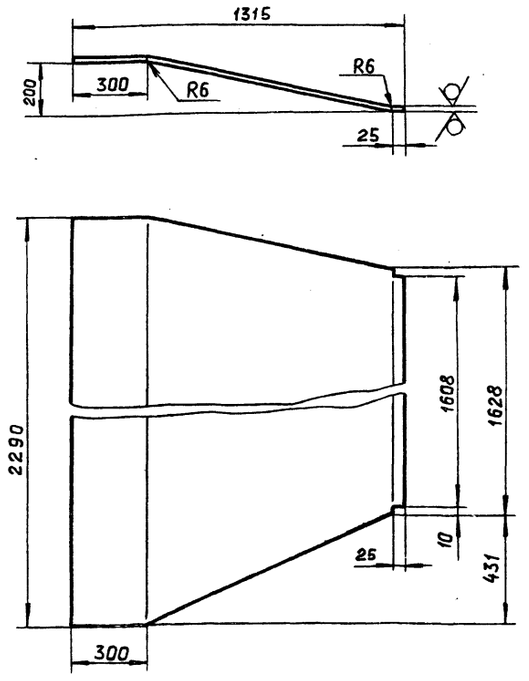

Неуказанные предельные отклонения размеров: $h14; \pm \frac{t_2}{2}$

Изм.	Лист	№ докум.	Подп.	Дата
Разраб.		Белявская		
Пров.		Крупник		XI-87
Рук.груп.		Крупник		
Гл.спец.		Вайнберг		
Н.контр.		Фрадкин		
Утв.		Спивак		

А206 051.004

Стенка

Лит.	Масса	Масшт.
И	106,2	1:15

Лист | Листов 1

Лист Б 5.0 ГОСТ 19903-74 / ВСт.3кп2 ГОСТ 14637-79

ГОССТРОЙ СССР САНТЕХПРОЕКТ г. Москва

Копировал: формат А4

Инв.№ подл. | Подп. и дата | Взам. инв.№ | Инв.№ дубл. | Подп. и дата

А206 051.102

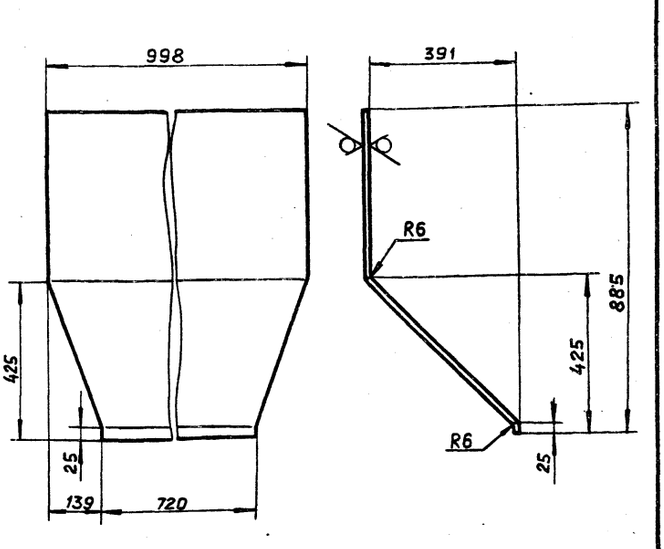

Неуказанные предельные отклонения размеров: $h14; \pm \frac{t_2}{2}$

Изм.	Лист	№ докум.	Подп.	Дата
Разраб.		Белявская		
Пров.		Крупник		
Рук.груп.		Крупник		
Гл.спец.		Вайнберг		
Н.контр.		Фрадкин		
Утв.		Спивак		

А206 051.102

Стенка

Лит.	Масса	Масшт.
И	32,2	1:10

Листы | Листов 1

Лист Б 5.0 ГОСТ 19903-74 / ВСт.3кп2 ГОСТ 14637-79

ГОССТРОЙ СССР САНТЕХПРОЕКТ г. Москва

Копировал: 2263-04 26 формат А4

Инв.№ подл. | Подп. и дата | Взам. инв.№ | Инв.№ дубл. | Подп. и дата

Формат	Зона	Поз.	Обозначение	Наименование	Кол.	Примечание
				Документация		
А3			А206 051. 020 СБ	Сборочный чертеж		
				Детали		
Б4		1	А206 051. 013	Ребро L = 80 - 0.74		
				Полоса 5×50-Б-ГОСТ 103-76 / ВСт.3кп2-I-ГОСТ 535-79	4	0,16 кг.
			Переменные данные	для исполнений		
				А206 051. 020		
				Детали		
Б4		2	А206 051. 014	Уголок L = 1008 -2,6		
				Уголок 50×50×5-Б-ГОСТ 8509-86 / ВСт.3кп2-I-ГОСТ 535-79	4	3,8 кг.
А4		3	А206 051. 015	Ребро	1	
		4	-01	Ребро	1	
Б4		5	А206 051. 016	Ребро L = 1088 -2,6		
				Полоса 5×50-Б-ГОСТ 103-76 / ВСт.3кп2-I-ГОСТ 535-79	2	2,1 кг.
А4		6	А206 051. 017	Стенка	2	
Б4		7	А206 051. 018	Уголок L = 1708 - 3,7		
				Уголок 50×50×5-Б-ГОСТ 8509-86 / ВСт.3кп2-I-ГОСТ 535-79	4	6,4 кг.
А3		8	А206 051. 019	Стенка	1	
		9	-01	Стенка	1	

Подп. и дата | Инв. № дубл. | Взам. инв. № | Подп. и дата | Инв. № подл.

Изм.	Лист	№ докум.	Подп.	Дата
Разраб.		Белявская		
Пров.		Крупник		XI-87
Рук. груп.		Крупник		
Н. контр.		Фрадкин		
Утв.		Спивак		

А206 051. 020

Короб

Лит.	Лист	Листов
И	1	2

ГОССТРОЙ СССР САНТЕХПРОЕКТ г. Москва

Копировал: формат А4

Формат	Зона	Поз.	Обозначение	Наименование	Кол.	Примечание
Б4		10	А206 051. 021	Ребро L = 839 -2,3		
				Полоса 5×50-Б-ГОСТ 103-76 / ВСт.3кп2-I-ГОСТ 535-79	2	1,6 кг
Б4		11	А206 051. 022	Ребро L = 844 -2,3		
				Полоса 5×50-Б-ГОСТ 103-76 / ВСт.3кп2-I-ГОСТ 535-79	2	1,6 кг.
				А206 051. 020 -01		
				Детали		
Б4		2	А206 051. 023	Уголок L = 808 -2,3		
				Уголок 50×50×5-Б-ГОСТ 8509-86 / ВСт.3кп2-I-ГОСТ 535-79	4	3,0 кг
А4		3	А206 051. 015 -02	Ребро	1	
		4	-03	Ребро	1	
Б4		5	А206 051. 024	Ребро L = 888 -2,3		
				Полоса 5×50-Б-ГОСТ 103-76 / ВСт.3кп2-I-ГОСТ 535-79	2	1,7 кг.
А4		6	А206 051. 017 - 01	Стенка	2	
Б4		7	А206 051. 025	Уголок L = 1200 - 2,6		
				Уголок 50×50×5-Б-ГОСТ 8509-86 / ВСт.3кп2-I-ГОСТ 535-79	4	4,5 кг
А3		8	А206 051. 019 - 02	Стенка	1	
		9	-03	Стенка	1	
Б4		10	А206 051. 026	Ребро L = 585 - 1,75		
				Полоса 5×50-Б-ГОСТ 103-76 / ВСт.3кп2-I-ГОСТ 535-79	2	1,2 кг.
Б4		11	А206 051. 027	Ребро L = 590 - 1,75		
				Полоса 5×50-Б-ГОСТ 103-76 / ВСт.3кп2-I-ГОСТ 535-79	2	1,2 кг.

Подп. и дата | Инв. № дубл. | Взам. инв. № | Подп. и дата | Инв. № подл.

Изм.	Лист	№ докум.	Подп.	Дата

А206 051. 020

Лист 2

Копировал: формат А4

А206 051. 020СБ

Т.п 903-1-250.87 Альбом 3

Г–Г повернуто
М1:5

Д–Д
М1:2

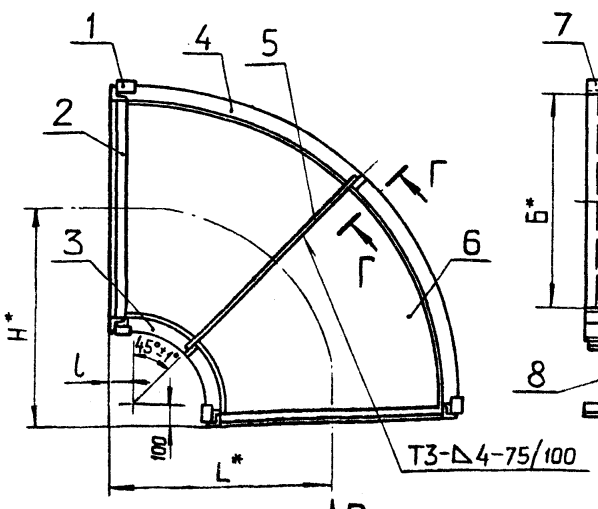

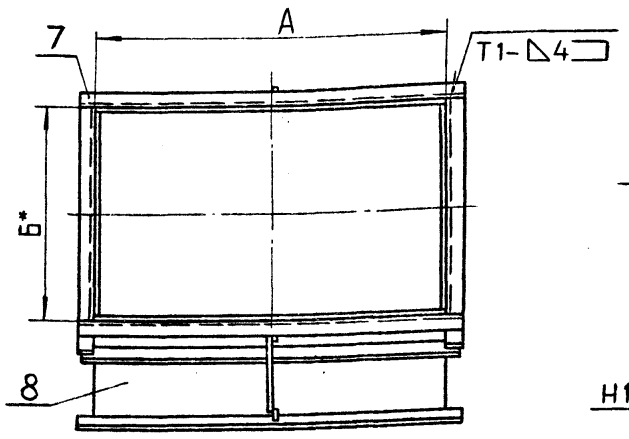

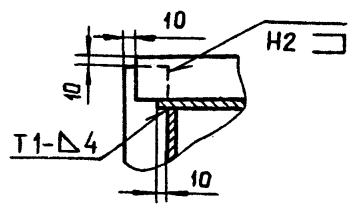

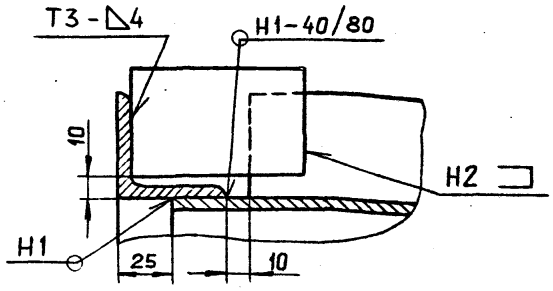

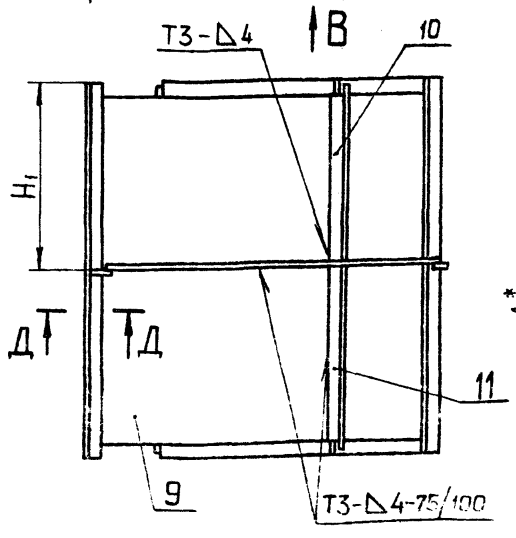

Вид В

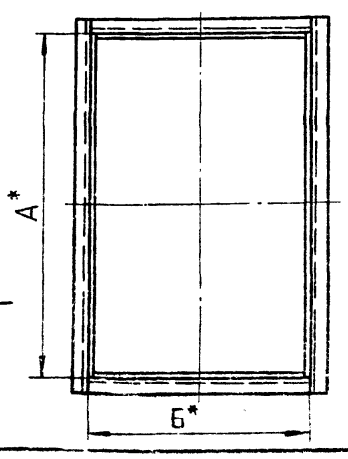

Обозначение	Размеры, мм						Масса, кг
	A*	Б*	H*	H1	L*	l	
А206 051.020	1608	1008	1000	854	1000	100	380
– 01	1100	808	800	600	940	240	253

1. * Размеры для справок.
2. $\pm \frac{t_2}{2}$
3. Сварные швы по ГОСТ 5264-80

Изм	Лист	№ докум.	Подп.	Дата
Разраб		Белявская		
Пров.		Крупник		XI-87
Рук. груп		Крупник		
Гл. спец.		Вайнберг		
Н. контр.		Фрадкин		
Утв.		Спивак		

А206 051. 020 СБ

Короб

Лит.	Масса	Масштаб
И	См. табл.	—

Лист | Листов 1

ГОССТРОЙ СССР САНТЕХПРОЕКТ г. Москва

Копировал: 22598-04 27 Формат А3

А206 051.015

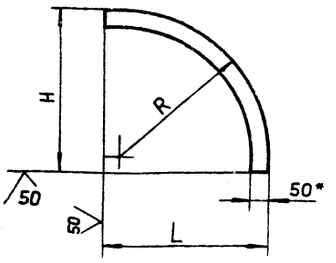

Обозначение	Размеры, мм			Масса, кг
	H	L	R	
А206 051. 015	436	436	396	1.3
— 01	1494	1494	1454	4.6
— 02	336	476	296	1.3
— 03	1194	1334	1154	3.9

1.* Размер для справок.
2. Неуказанные предельные отклонения размеров: $\pm \frac{t_2}{2}$

Изм.	Лист	№ докум.	Подп.	Дата
Разраб.	Белявская			
Пров.	Крупник			
Рук.груп.	Крупник			
Гл.спец.	Вайнберг			
Н.контр.	Фрадкин			
Утв.	Спивак			

А206.051.015

Ребро

Лит.	Масса	Масшт.
И	см. табл.	—
Лист	Листов 1	

Полоса 5×50-Б-ГОСТ 103-76 / ВСт.3кп2-Т-ГОСТ 535-79

ГОССТРОЙ СССР САНТЕХПРОЕКТ г. Москва

Копировал: Формат А4

Инв.№ подл. | Подп. и дата | Взам. инв.№ | Инв.№ дубл. | Подп. и дата

А206 051.017

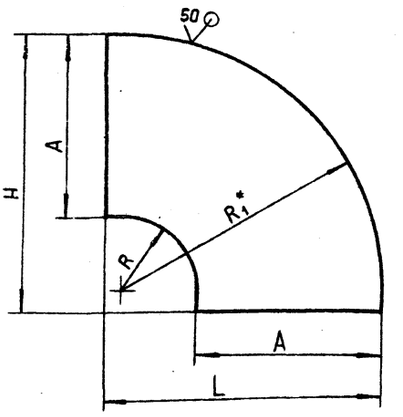

Обозначение	Размеры, мм					Масса, кг.
	A	H	L	R	R_1^*	
А206 051. 017	998	1474	1474	401	1399	61,2
— 01	798	1174	1314	301	1099	43,5

1.* Размер для справок.
2. h14; $\pm \frac{t_2}{2}$

Изм.	Лист	№ докум.	Подп.	Дата
Разраб.	Белявская			
Пров.	Крупник			
Рук.гр.	Крупник			
Гл.спец.	Вайнберг			
Н.контр.	Фрадкин			
Утв.	Спивак			

А206 051. 017

Стенка

Лит.	Масса	Масшт.
И	см. табл.	—
Лист	Листов 1	

Лист Б 5,0 ГОСТ 19903-74 / ВСт.3кп2 ГОСТ 14637-79

ГОССТРОЙ СССР САНТЕХПРОЕКТ г. Москва

Копировал: Формат А4

Инв.№ подл. | Подп. и дата | Взам. инв.№ | Инв.№ дубл. | Подп. и дата

А206051.019

Т.П 903-1-250.87 Альбом 3

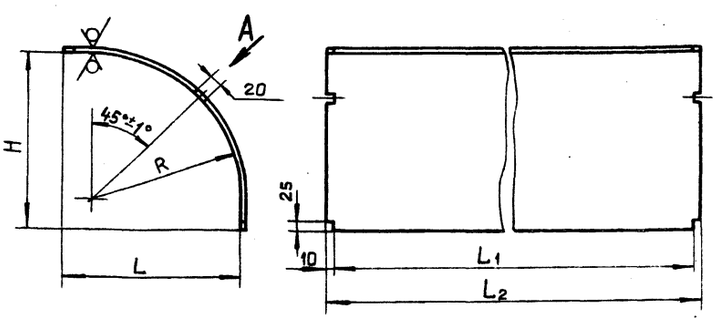

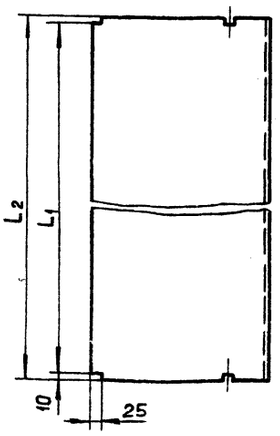

Вид А повернуто
М1:2



Обозначение	Размеры, мм					Масса, кг
	H	L	L_1	L_2	R	
А206 051.019	471	471	1628	1608	396	49,5
— 01	1474	1474			1399	150,2
— 02	371	511	1120	1100	296	33,3
— 03	1174	1314			1099	88,7

Неуказанные предельные отклонения размеров: H14; h14; $\pm \frac{t_2}{2}$

Изм.	Лист	№ докум.	Подп.	Дата
Разраб.	Белявская			
Пров.	Крупник			
Рук.гр.	Крупник			
Гл.спец.	Вайнберг			
Н.контр.	Фрадкин			
Утв.	Спивак			

А206 051. 019

Стенка

Лит.	Масса	Масшт.
И	см. табл.	—
Лист	Листов 1	

Лист Б 5,0 ГОСТ 19903-74 / ВСт.3кп2 ГОСТ 14637-79

ГОССТРОЙ СССР САНТЕХПРОЕКТ г. Москва

Копировал: 22699-04 28 Формат А3

Инв.№ подл. | Подп. и дата | Взам. инв.№ | Инв.№ дубл. | Подп. и дата

А206 051.044

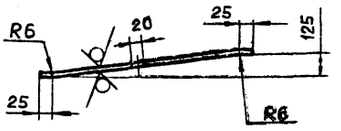

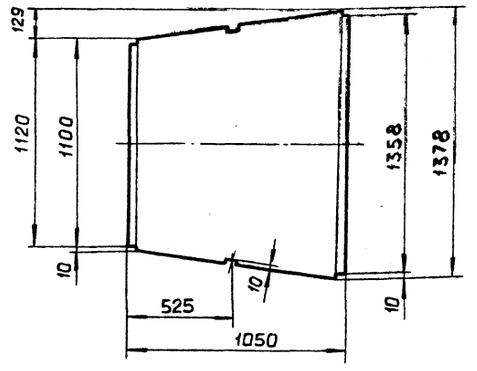

Неуказанные предельные отклонения размеров: H14; h14; $\pm\frac{t_2}{2}$

Изм.	Лист	№ докум.	Подп.	Дата
Разраб.		Шершакова		
Пров.		Крупник		XI-87
Рук.груп.		Крупник		
Гл.спец.		Вайнберг		
Н.контр.		Фрайкин		
Утв.		Спивак		

А206 051.044 — Стенка

Лит.	Масса	Масштаб
И	54,6	1:20

Лист | Листов 1

Лист Б5.0 ГОСТ 19903-74 ВСт.3кп2 ГОСТ 14637-79

Госстрой СССР САНТЕХПРОЕКТ г. Москва

Копировал: Формат А4

А206 055.031

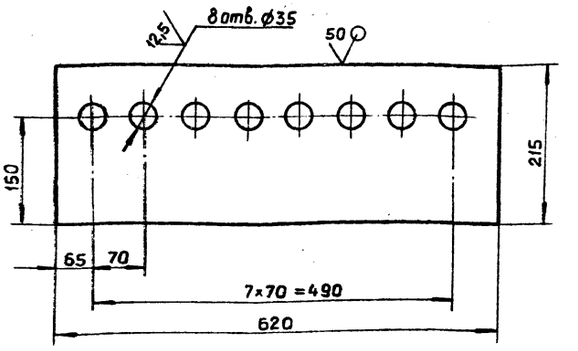

Неуказанные предельные отклонения размеров: H14; h14; $\pm\frac{t_2}{2}$

Изм.	Лист	№ докум.	Подп.	Дата
Разраб.		Павловский		
Пров.		Крупник		XI-87
Рук.груп.		Крупник		
Гл.спец.		Вайнберг		
Н.контр.		Фрайкин		
Утв.		Спивак		

А206 055.031 — Лист

Лит.	Масса	Масштаб
И	8,5	1:5

Лист | Листов 1

Лист Б 8.0 ГОСТ 19903-74 ВСт.3кп2 ГОСТ 14637-79

Госстрой СССР САНТЕХПРОЕКТ г. Москва

Копировал: Формат А4

А206051.075

Рис. 1

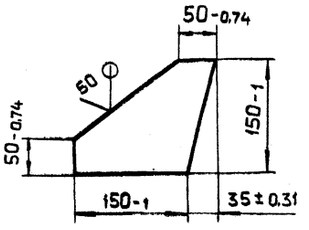

Рис. 2

Остальное см. рис. 1

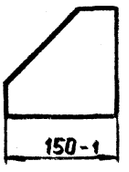

Обозначение	Рис.	Масса, кг
А206 051.075	1	1,47
-01	2	1,40

Изм.	Лист	№ докум.	Подп.	Дата
Разраб.		Шершакова		
Пров.		Крупник		XI-87
Рук.гр.		Крупник		
Гл.спец.		Вайнберг		
Н.контр.		Фрайкин		
Утв.		Спивак		

А206 051.075 — Ребро

Лит.	Масса	Масштаб
И	см. табл.	—

Лист | Листов 1

Лист Б10.0 ГОСТ 19903-74 ВСт.3кп2 ГОСТ 14637-79

Госстрой СССР САНТЕХПРОЕКТ г. Москва

Формат А4

Т.п. 903-1-250.87 Альбом 3

А206051.078

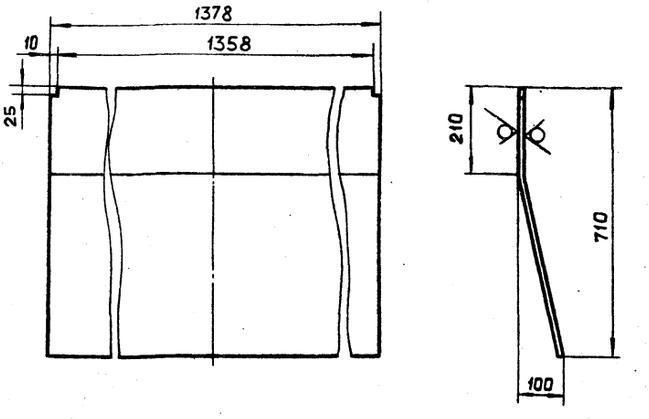

Неуказанные предельные отклонения размеров: H14; h14; $\pm\frac{t_2}{2}$

Изм.	Лист	№ докум.	Подп.	Дата
Разраб.		Шершакова		
Пров.		Крупник		XI-87
Рук.гр.		Крупник		
Гл.спец.		Вайнберг		
Н.контр.		Фрайкин		
Утв.		Спивак		

А206 051.078 — Стенка

Лит.	Масса	Масштаб
И	40,24	1:10

Лист | Листов 1

Лист Б5.0 ГОСТ 19903-74 ВСт.3кп2 ГОСТ 14637-79

Госстрой СССР САНТЕХПРОЕКТ г. Москва

Копировал: 22838-04 28 Формат А4

Инв.№ подл. | Подп. и дата | Взам. инв.№ | Инв.№ дубл. | Подп. и дата

Формат	Зона	Поз.	Обозначение	Наименование	Кол.	Примечание
				Документация		
А3			А206 051.040 СБ	Сборочный чертеж		
				Детали		
А4		1	А206 051.036	Стенка	2	
Б4		2	А206 051.037	Ребро; L=1015-2,6		
				Полоса 5×50-Б-ГОСТ103-76 / ВСт.3кп2-I-ГОСТ535-79	2	2,05кг.
Б4		3	А206 051.038	Уголок; L=1160-2,6		
				Уголок 50×50×5-Б-ГОСТ8509-86 / ВСт.3кп2-I-ГОСТ535-79	2	4,37кг.
Б4		4	А206 051.039	Уголок; L=1058-2,6		
				Уголок 50×50×5-Б-ГОСТ8509-86 / ВСт.3кп2-I-ГОСТ535-79	2	3,95кг.
Б4		5	А206 051.041	Уголок; L=808-2,3		
				Уголок 50×50×5-Б-ГОСТ8509-86 / ВСт.3кп2-I-ГОСТ535-79	2	3,05кг
Б4		6	А206051.042	Уголок; L=1408-3,1		
				Уголок 50×50×5-Б-ГОСТ8509-86 / ВСт.3кп2-I-ГОСТ535-79	2	5,31кг.
Б4		7	А206051.043	Ребро; L=1305-3,1		
				Полоса 5×50-Б-ГОСТ103-76 / ВСт.3кп2-I-ГОСТ535-79	2	2,54кг.
А4		8	А206051.044	Стенка	2	

Инв.№ подл. | Подп. и дата | Взам. инв.№ | Инв.№ дубл. | Подп. и дата

Изм.	Лист	№ докум.	Подп.	Дата
Разраб.		Шершакова		
Пров.		Крупник		
Рук.груп.		Крупник		
Н.контр.		Фрадкин		
Утв.		Спивак		

А206 051.040

Короб

Лит.	Лист.	Листов
И		1

Госстрой СССР САНТЕХПРОЕКТ г. Москва

Копировал: Формат А4

А206 051.036

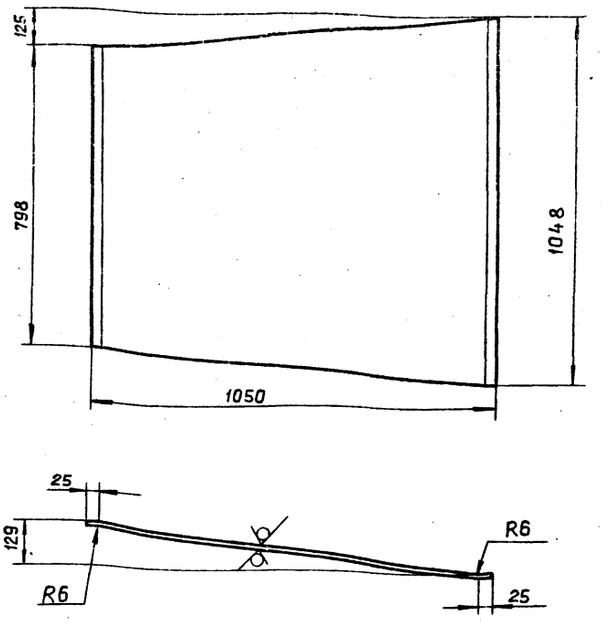

Неуказанные предельные отклонения размеров: $h14; \pm\frac{t_2}{2}$

Изм.	Лист	№ докум.	Подп.	Дата
Разраб.		Шершакова		
Пров.		Крупник		
Рук.гр.		Крупник		
Гл.спец.		Вайнберг		
Н.контр.		Фрадкин		
Утв.		Спивак		

Стенка

Лит.	Масса	Масшт.
И	40,1	1:10

Лист 65.0 ГОСТ19903-74 / ВСт.3кп2 ГОСТ14637-79

Лист | Листов 1

Госстрой СССР САНТЕХПРОЕКТ г. Москва

Копировал: Формат А4

А206051.040 СБ

Т.п 903-1-250.87 Альбом 3

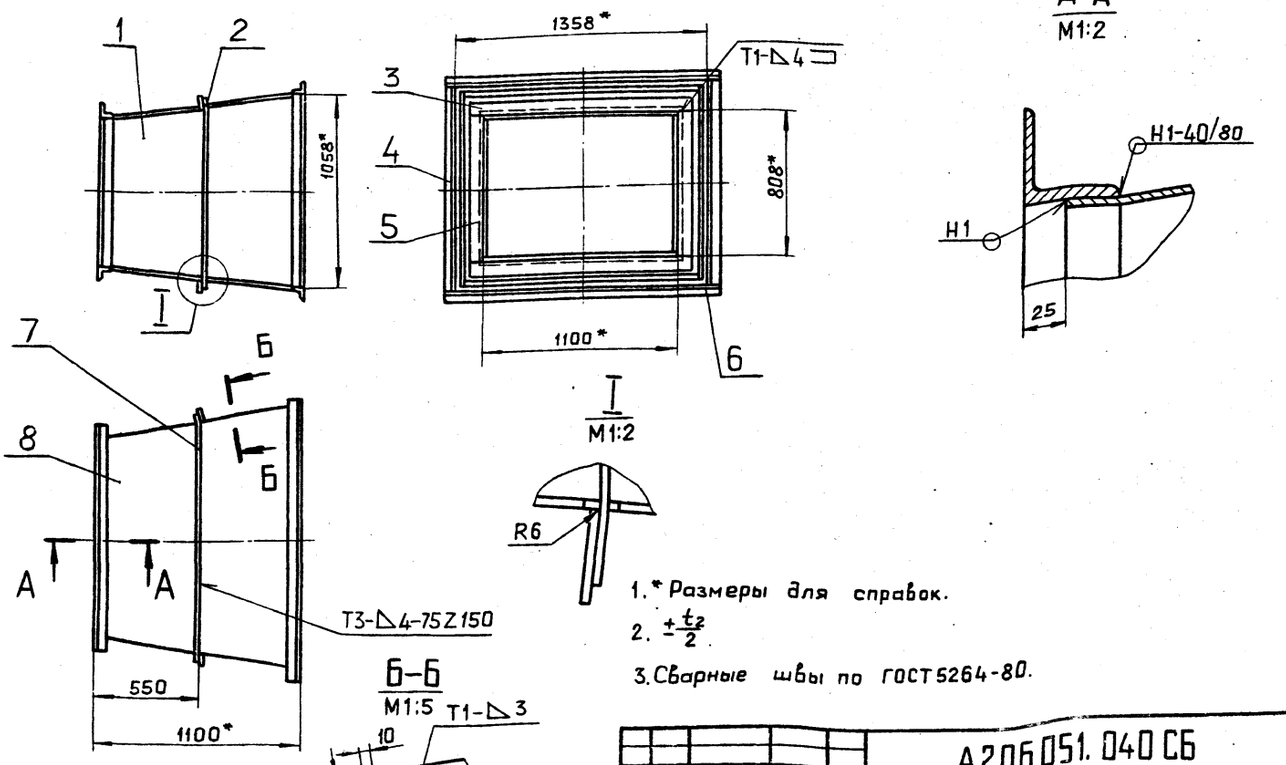

1. * Размеры для справок.
2. $\pm\frac{t_2}{2}$.
3. Сварные швы по ГОСТ 5264-80.

Изм.	Лист	№ докум.	Подп.	Дата
Разраб.		Шершакова		
Пров.		Крупник		
Рук.груп.		Крупник		
Гл.спец.		Вайнберг		
Н.контр.		Фрадкин		
Утв.		Спивак		

А206051.040 СБ

Короб

Лит.	Масса	Масштаб
И	232.0	1:20

Лист | Листов 1

Госстрой СССР САНТЕХПРОЕКТ г. Москва

Копировал: 17699-04 30 Формат А3

Формат	Зона	Поз.	Обозначение	Наименование	Кол.	Примечание
				Документация		
А2			А206 051.050 СБ	Сборочный чертеж		
			Переменные данные для	исполнений		
				А206 051.050		
				Детали		
БЧ		1	А206 051.046	Ребро L=1088-0,27		
				Полоса 5×50-Б-ГОСТ 103-76 / ВСт.3кп2-I-ГОСТ 535-79	4	2,1 кг.
БЧ		2	А206 051.047	Стенка 998-2,3×3350-6,6		
				Лист Б-5,0 ГОСТ 19903-74 / ВСт.3кп2-ГОСТ 14637-79	2	131,2 кг.
БЧ		3	А206 051.048	Уголок L=1008-2,6		
				Уголок 50×50×5-Б-ГОСТ 8509-86 / ВСт.3кп2-I-ГОСТ 535-79	2	3,8 кг.
БЧ		4	А206 051.049	Уголок L=1308-3,1		
				Уголок 50×50×5-Б-ГОСТ 8509-86 / ВСт.3кп2-I-ГОСТ 535-79	2	4,9 кг.
БЧ		5	А206 051.051	Ребро L=1288-3,1		
				Полоса 5×50-Б-ГОСТ 103-76 / ВСт.3кп2-I-ГОСТ 535-79	4	2,5 кг.
А3		6	А206 051.052	Стенка	2	

Подпись и дата | Инв.№ дубл. | Взам.инв.№ | Подпись и дата | Инв.№ подл.

Изм.	Лист	№ докум.	Подп.	Дата
Разраб.		Белявская		
Пров.		Крупник		XI.87
Рук.гр.		Крупник		
Н.контр.		Фрадкин		
Утв.		Спивак		

А206 051.050

Короб

Лит.	Лист	Листов
И	1	2

ГОССТРОЙ СССР САНТЕХПРОЕКТ г. Москва

Копировал: Формат А4

Формат	Зона	Поз.	Обозначение	Наименование	Кол.	Примечание
				А206 051.050-01		
				Детали		
БЧ		1	А206 051.053	Ребро L=1138-2,6		
				Полоса 5×50-Б-ГОСТ 103-76 / ВСт.3кп2-I-ГОСТ 535-79	4	2,2 кг.
БЧ		2	А206 051.054	Стенка 1048-2,6×3015-5,4		
				Лист Б-5,0 ГОСТ 19903-74 / ВСт.3кп2 ГОСТ 14637-79	2	124,0 кг.
БЧ		3	А206 051.055	Уголок L=1058-2,6		
				Уголок 50×50×5-Б-ГОСТ 8509-86 / ВСт.3кп2-I-ГОСТ 535-79	2	4,0 кг.
БЧ		4	А206 051.056	Уголок L=1458-3,1		
				Уголок Б-50×50×5 ГОСТ 8509-86 / ВСт.3кп2-I ГОСТ 535-79	2	5,5 кг.
БЧ		5	А206 051.057	Ребро L=1438-3,1		
				Полоса 5×50-Б ГОСТ 103-76 / ВСт.3кп2-I-ГОСТ 535-79	4	2,8 кг
А3		6	А206 051.052-01	Стенка	2	
БЧ		7	А206 051.058	Ребро L=250-1,15		
				Полоса 5×50-Б-ГОСТ 103-76 / ВСт.3кп2-I-ГОСТ 535-79	4	0,5 кг
БЧ		8	А206 051.059	Ребро L=435-1,55		
				Полоса Б-5×50 ГОСТ 103-76 / ВСт.3кп2-I-ГОСТ 535-79	2	0,9 кг.
БЧ		9	А206 051.061	Ребро L=80-0,74		
				Полоса 5×50-Б-ГОСТ 103-76 / ВСт.3кп2-I-ГОСТ 535-79	2	0,16 кг.

Подпись и дата | Инв.№ дубл. | Взам.инв.№ | Подпись и дата | Инв.№ подл.

Изм.	Лист	№ докум.	Подп.	Дата

А206 051.050

Лист 2

Копировал: Формат А4

250 150 902А

Рис. 1

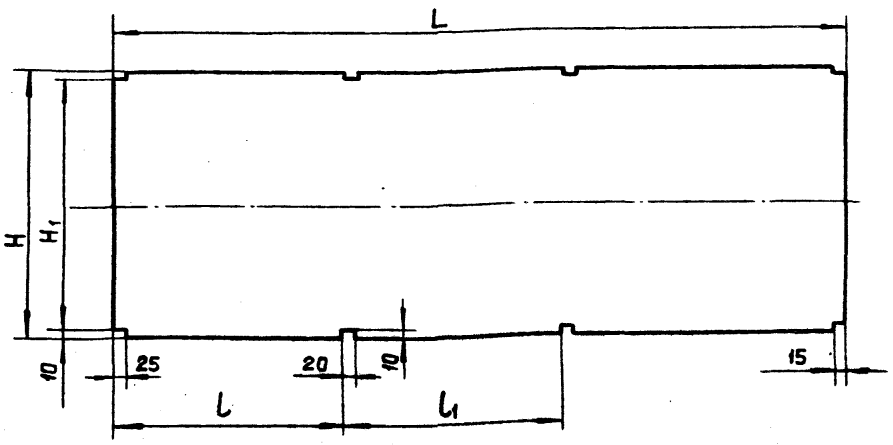

Обозначение	Рис.	Размеры, мм						Масса, кг.
		L	l	l1	l2	H	H1	
А206 051.052	1	3350	1065	1100	—	1228	1208	161.0
-01	2	3015	460	255	1140	1378	1358	163.0

Рис.2

Остальное см. рис. 1

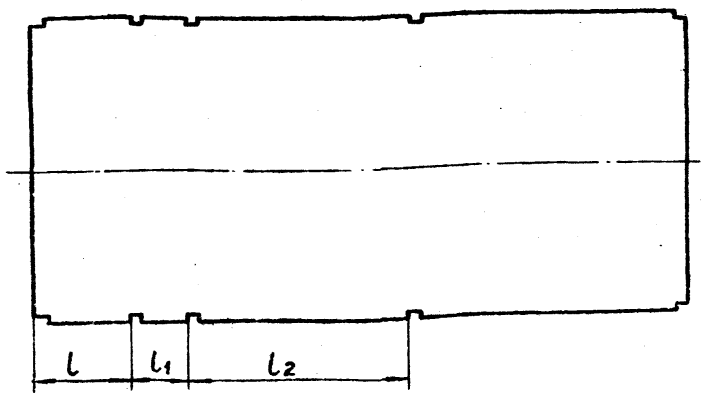

Неуказанные предельные отклонения размеров: $H14; h14; \pm\frac{t_2}{2}$

Подпись и дата | Взам.инв.№ | Инв.№ дубл. | Подпись и дата | Инв.№ подл.

Изм.	Лист	№ докум.	Подп.	Дата
Разраб.		Белявская		
Пров.		Крупник		XI.87
Рук.гр.		Крупник		
Гл.спец.		Вайнберг		
Н.контр.		Фрадкин		
Утв.		Спивак		

А206 051.052

Стенка

Лит.	Масса	Масштаб
И	см. табл.	—

Лист	Листов 1

Лист 65,0 ГОСТ 19903-74 / Вст.3кп2 ГОСТ 14637-79

ГОССТРОЙ СССР САНТЕХПРОЕКТ г. Москва

Копировал: Формат А3

Рис. 1

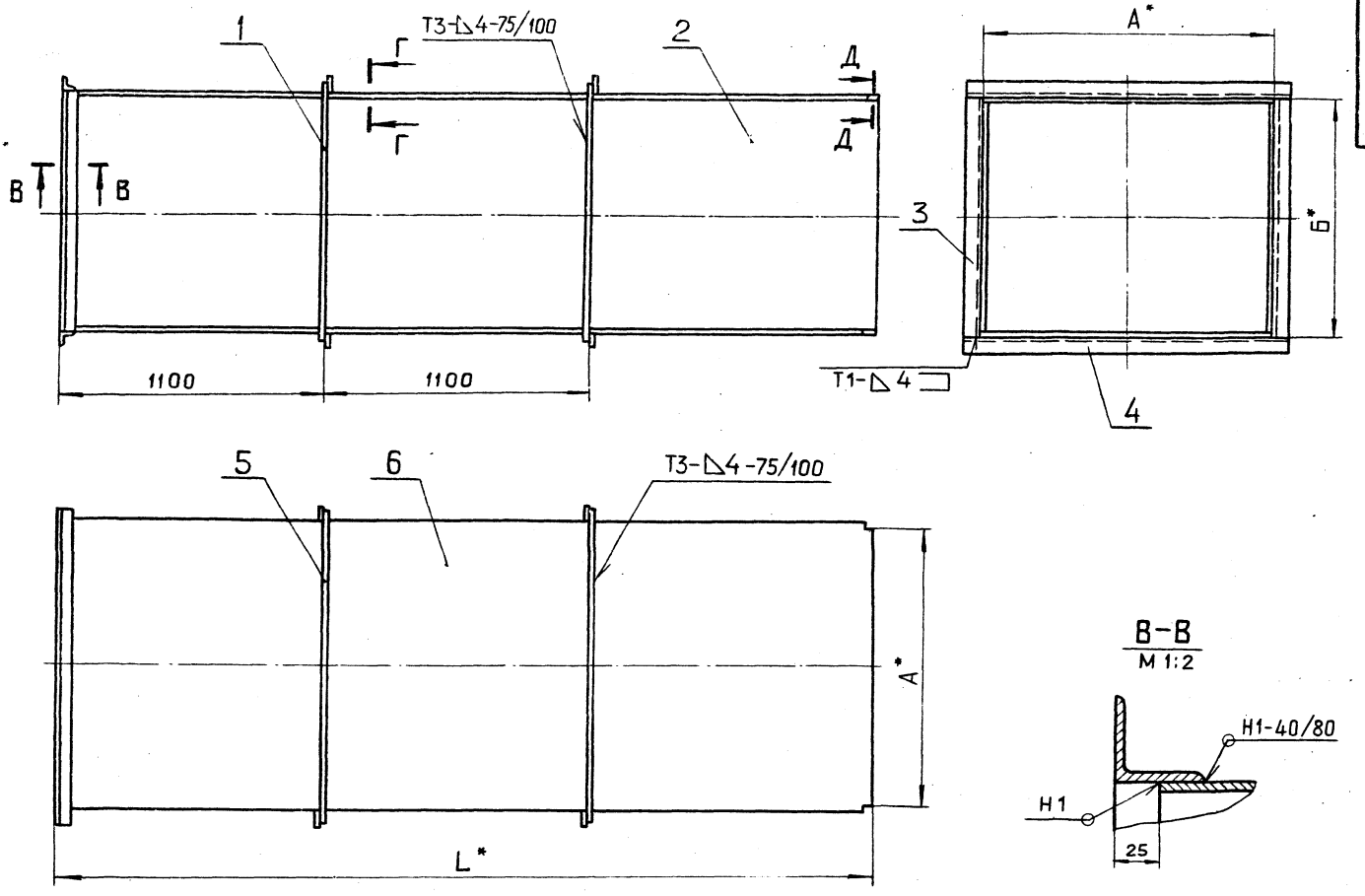

В–В
М 1:2

Рис. 2

Остальное см. рис. 1

М 1:20

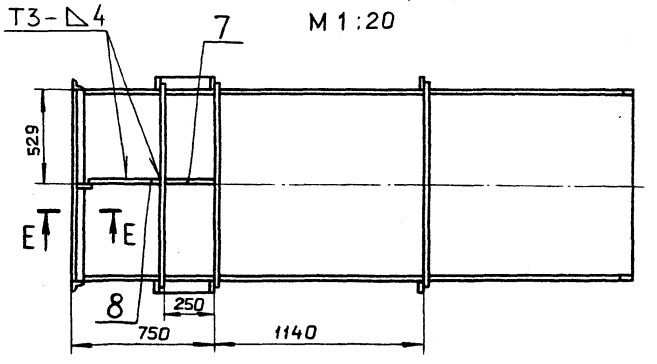

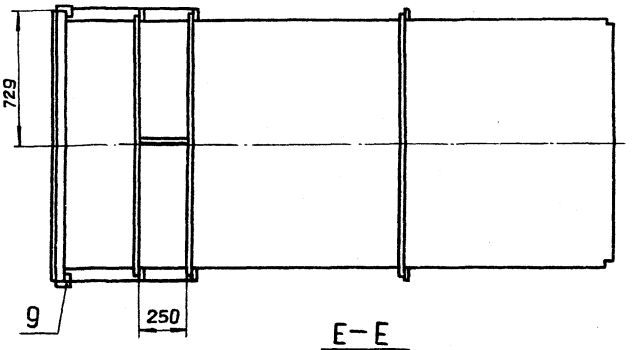

Е–Е
М 1:2,5

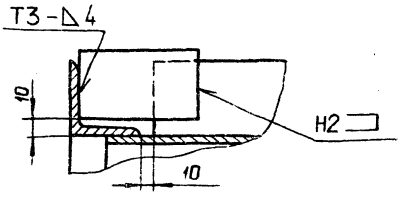

Д–Д
М 1:1

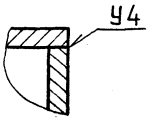

Г–Г
М 1:2

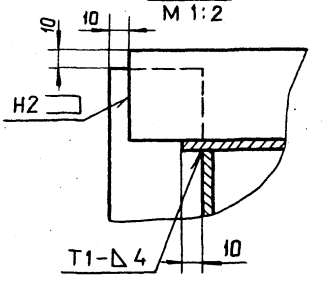

Обозначение	Рис.	Размеры, мм			Масса, кг
		А*	Б*	L*	
А206 051.050	1	1208	1008	3375	620,2
-01	2	1358	1058	3040	617,1

1. * Размеры для справок.
2. Н14; $\pm \frac{t_2}{2}$
3. Сварные швы по ГОСТ 5264-80.

Изм.	Лист	№ докум.	Подп.	Дата
Разраб.		Белявская		
Пров.		Крупник		XI-87
Рук.гр.		Крупник		
Гл.спец.		Вайнберг		
Н.контр.		Фрайкин		
Утв.		Спивак		

А206051.050 СБ

Короб

Лит.	Масса	Масштаб
И	см. табл.	—

Лист | Листов 1

ГОССТРОЙ СССР САНТЕХПРОЕКТ г. МОСКВА

Т.П 903-1-250.87. Альбом 3

Инв.№подл. | Подп. и дата | Взам. инв.№ | Инв.№дубл. | Подп. и дата

Формат	Зона	Поз.	Обозначение	Наименование	Кол.	Примечание
				Документация		
А3			А206 051.060 СБ	Сборочный чертеж		
				Детали		
А4		1	А206 051.074	Стенка	2	
А4		2	А206 051.075	Ребро	6	
		3	–01	Ребро	6	
А4		4	А206 051.076	Планка	2	
Б4		5	А206 051.077	Планка; L=500–1,75		
				Полоса 10×200–Б–ГОСТ 103-76 / ВСт.3кп2–I–ГОСТ 535-79	4	7.85 кг
А4		6	А206 051.078	Стенка	2	
Б4		7	А206 051.079	Планка; L=1378–3,1		
				Полоса 10×150–Б–ГОСТ 103-76 / ВСт.3кп2–I–ГОСТ 535-79	2	16.1 кг

Изм.	Лист	№ докум.	Подп.	Дата	А206 051.000			
Разраб.		Шершакова			Короб с опорой	Лит.	Лист	Листов
Пров.		Крупник				И		1
Рук.гр.		Крупник				ГОССТРОЙ СССР САНТЕХПРОЕКТ г. МОСКВА		
Н.контр.		Фрадкин						
Утв.		Спивак						

Копировал: Формат А4

А206 051.074

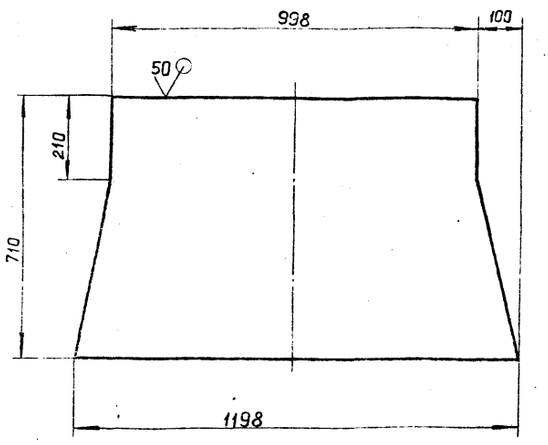

Неуказанные предельные отклонения размеров: $h14; \pm \frac{t_2}{2}$

Изм.	Лист	№ докум.	Подп.	Дата	А206 051.074			
Разраб.		Шершакова			Стенка	Лит.	Масса	Масштаб
Пров.		Крупник				И	30,34	1:10
Рук.гр.		Крупник				Лист	Листов 1	
Гл.спец.		Вайнберг			Лист 6.5.0 ГОСТ 19903-74 / ВСт.3кп2 ГОСТ 14637-79	ГОССТРОЙ СССР САНТЕХПРОЕКТ г. МОСКВА		
Н.контр.		Фрадкин						
Утв.		Спивак						

Копировал: Формат А4

А206 051.060 СБ

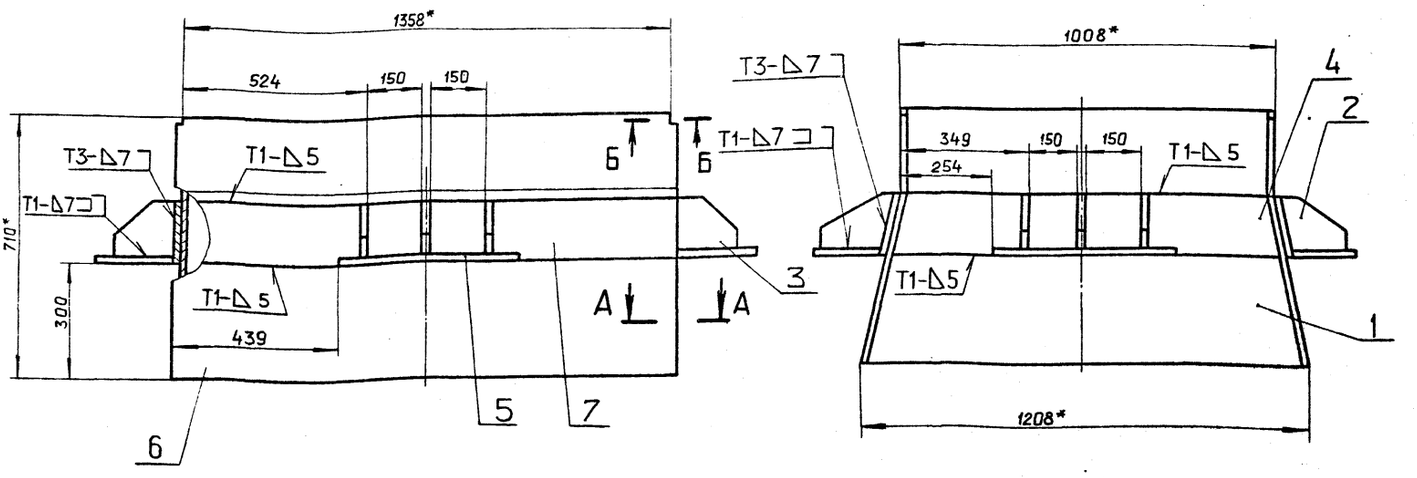

Б–Б
М1:2

А–А
М1:2



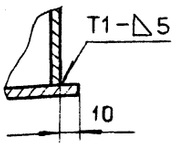

1* Размеры для справок.

2. $\pm \frac{t_2}{2}$

3. Приварку поз. 2,3,5 произвести на монтаже после установки.

4. Сварные швы по ГОСТ 5264-80

Изм.	Лист	№ докум.	Подп.	Дата	А206 051.060 СБ			
Разраб.		Шершакова			Короб с опорой	Лит.	Масса	Масштаб
Пров.		Крупник				И	245,4	1:10
Рук.гр.		Крупник				Лист	Листов 1	
Гл.спец.		Вайнберг				ГОССТРОЙ СССР САНТЕХПРОЕКТ г. МОСКВА		
Н.контр.		Фрадкин						
Утв.		Спивак						

Копировал: Формат А3

Тп 903-1-250.87 Альбом 3

Инв. № подл. | Подпись и дата | Взам. инв. № | Инв. № дубл. | Подпись и дата

Формат	Зона	Поз.	Обозначение	Наименование	Кол.	Примечание
				Документация		
А3			А206 051.070 СБ	Сборочный чертеж		
				Детали		
БЧ		1	А206 051.082	Ребро; L=80-0.87		
				Полоса 5×50-Б-ГОСТ103-76 / ВСт.3кп2-I-ГОСТ535-79	8	0,15 кг.
БЧ		2	А206 051.083	Ребро; L=185-1.15		
				Полоса Б-5×50 ГОСТ 103-76 / ВСт.3кп2-I-ГОСТ535-79	2	0.35 кг.
БЧ		3	А206 051.084	Ребро; L=250-1.3		
				Полоса 5×50-Б-ГОСТ 103-76 / ВСт.3кп2-I-ГОСТ535-79	2	0.49 кг.
БЧ		4	А206 051.085	Ребро; L=1088-2,6		
				Полоса 5×50-Б-ГОСТ 103-76 / ВСт.3кп2-I-ГОСТ535-79	4	2,11 кг.
БЧ		5	А206 051.086	Ребро; L=470-1,55		
				Полоса 5×50-Б-ГОСТ103-76 / ВСт.3кп2-I-ГОСТ535-79	2	0.91 кг.
БЧ		6	А206 051.087	Уголок; L=1658-3,7		
				Уголок 50×50×5-Б-ГОСТ8509-86 / ВСт.3кп2-I-ГОСТ535-79	2	6,22 кг.
БЧ		7	А206 051.088	Уголок; L=1008-2,6		
				Уголок 50×50×5-Б-ГОСТ8509-86 / ВСт.3кп2-I-ГОСТ535-79	4	3,78 кг
БЧ		8	А206 051.089	Ребро; L=225-1,15		
				Полоса 5×50-Б-ГОСТ 103-76 / ВСт.3кп2-I-ГОСТ535-79	2	0,43 кг
БЧ		9	А206 051.091	Ребро; L=260-1,3		
				Полоса 5×50-Б-ГОСТ103-76 / ВСт.3кп2-I-ГОСТ535-79	2	0,5 кг
БЧ		10	А206 051.092	Ребро; L=477-1,55		
				Полоса 5×50-Б-ГОСТ 103-76 / ВСт.3кп2-I-ГОСТ535-79	2	0,92 кг.
БЧ		11	А206 051.093	Уголок; L=1258-3,1		
				Уголок 50×50×5-Б-ГОСТ8509-86 / ВСт.3кп2-I-ГОСТ535-79	2	4,71 кг
А4		12	А206 051.094	Стенка	2	
БЧ		13	А206 051.095	Ребро; L=1608-3,7		
				Полоса 5×50-Б-ГОСТ 103-76 / ВСт.3кп2-I-ГОСТ535-79	2	3,13 кг
А4		14	А206 051.096	Стенка	2	
БЧ		15	А206 051.097	Ребро; L=1508-3,1		
				Полоса 5×50-Б-ГОСТ 103-76 / ВСт.3кп2-I-ГОСТ535-79	2	29,4 кг.

Изм.	Лист	№ докум.	Подп.	Дата	А206 051.070	Лист 2
Разраб.	Шершакова				Короб	Лит. И; Лист 1; Листов 2
Пров.	Крупник			XI-87		Госстрой СССР САНТЕХПРОЕКТ г. Москва
Рук.гр.	Крупник					
Н.контр.	Фрадкин					
Утв.	Спивак					

Копировал: Формат А4

Копировал: Формат А4

Т.п 903-1-250.87 Альбом 3

А206 051.070 СБ

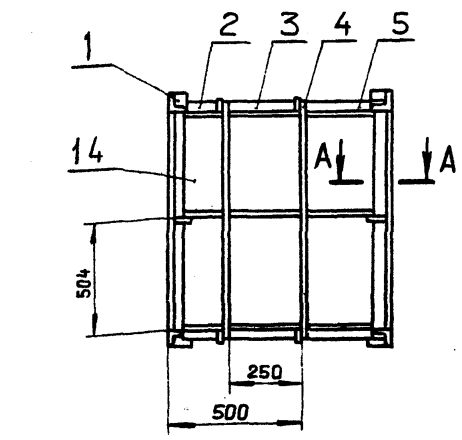

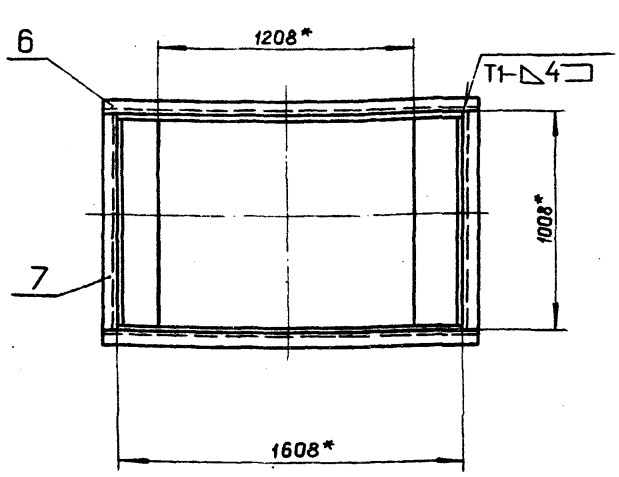

А–А
М 1:2

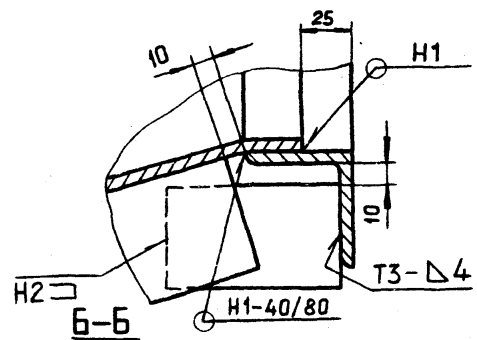

Б–Б
М 1:2

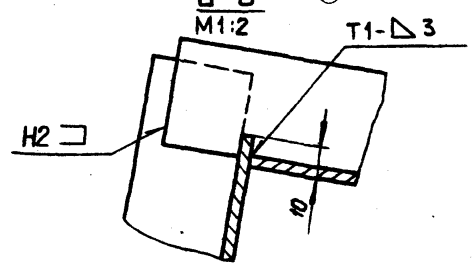

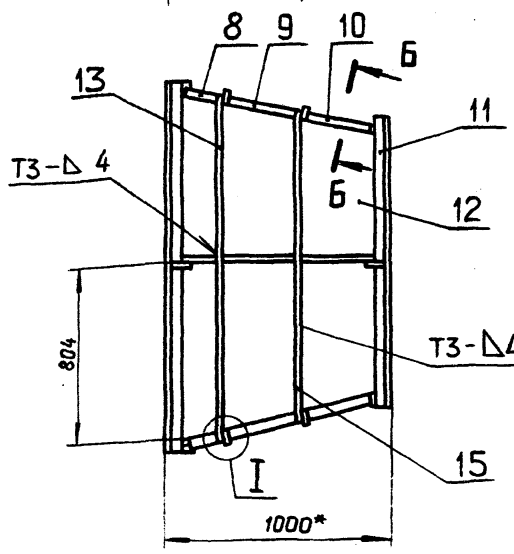

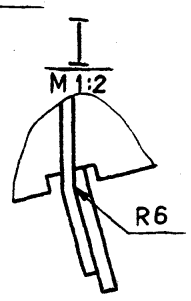

1. * Размеры для справок.
2. $H14; \pm \frac{t_2}{2}$
3. Сварные швы по ГОСТ 5264-80.

Изм.	Лист	№ докум.	Подп.	Дата	А206 051.070 СБ	Масса	Масштаб
Разраб.	Шершакова				Короб	И	251.3	1:20
Пров.	Крупник			XI-87		Лист	Листов 1
Рук.гр.	Крупник					Госстрой СССР САНТЕХПРОЕКТ г. Москва	
Гл.спец.	Вайндерг						
Н.контр.	Фрадкин						
Утв.	Спивак						

Копировал: Формат А3

А206051.094

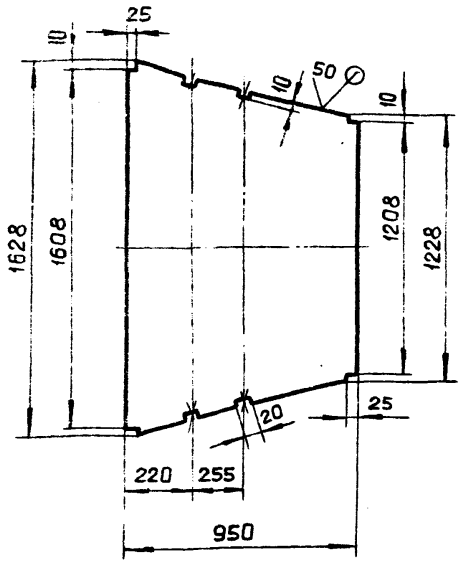

Неуказанные предельные отклонения размеров: H14; h14; $\pm \frac{t_2}{2}$

Изм.	Лист	№ докум.	Подп.	Дата
Разраб.		Шершакова		
Пров.		Крупник		
Рук.группы		Крупник		
Гл.спец.		Байндерг		
Н.контр.		Фрайкин		
Утв.		Спивак		

А206 051.094

Стенка

Лит.	Масса	Масштаб
И	54,2	1:20

Лист | Листов 1

Лист Б 5,0 ГОСТ 19903-74 / ВСт.3кп2 ГОСТ 14637-79

ГОССТРОЙ СССР САНТЕХПРОЕКТ г. МОСКВА

Копировал: Формат А4

А206051.096

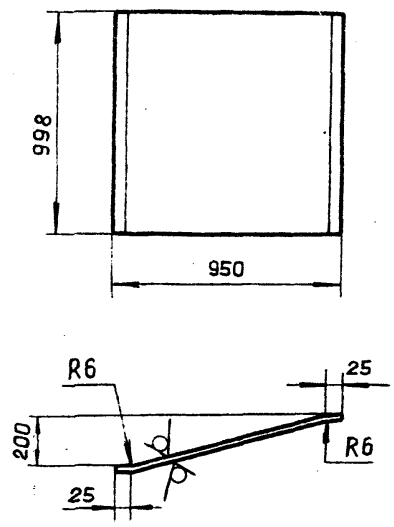

Неуказанные предельные отклонения размеров: h14; $\pm \frac{t_2}{2}$

Изм.	Лист	№ докум.	Подп.	Дата
Разраб.		Шершакова		
Пров.		Крупник		
Рук.группы		Крупник		
Гл.спец.		Байндерг		
Н.контр.		Фрайкин		
Утв.		Спивак		

А206 051.096

Стенка

Лит.	Масса	Масштаб
И	38,7	1:20

Лист | Листов 1

Лист Б 5,0 ГОСТ 19903-74 / ВСт.3кп2 ГОСТ 14637-79

ГОССТРОЙ СССР САНТЕХПРОЕКТ г. МОСКВА

Копировал: Формат А4

Альбом 3 Т.П 903-1-250.87

А206052.001

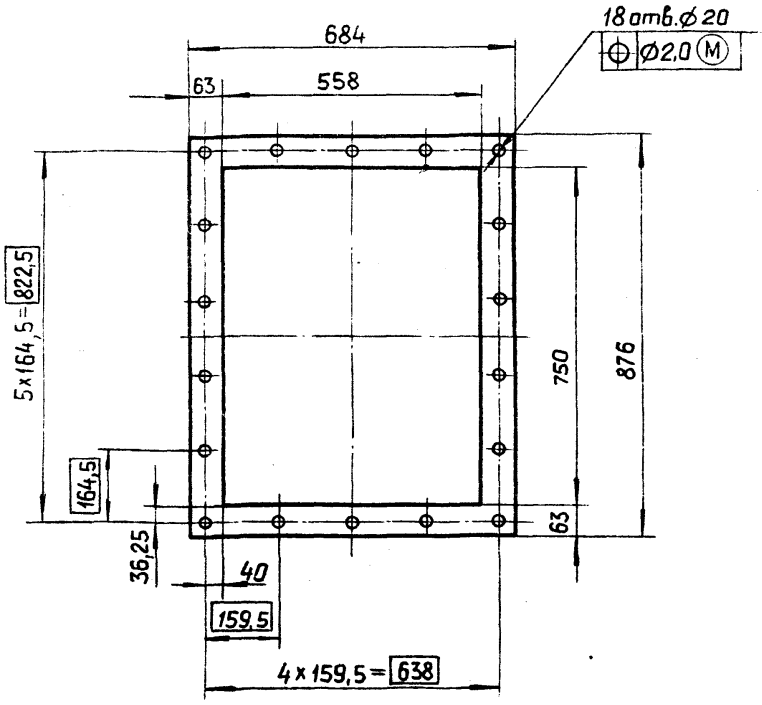

Неуказанные предельные отклонения размеров: H14; h14; $\pm \frac{t_2}{2}$

Изм.	Лист	№ докум.	Подп.	Дата
Разраб.		Белявская		
Пров.		Крупник		
Рук.группы		Крупник		
Гл.спец.		Байндерг		
Н.контр.		Фрайкин		
Утв.		Спивак		

А206 052.001

Прокладка

Лит.	Масса	Масштаб
И	2,3	1:10

Лист | Листов 1

Картон асбестовый КАОН-1-5 ГОСТ 2850-75

ГОССТРОЙ СССР САНТЕХПРОЕКТ г. Москва

Копировал: Формат А4

А206051.107

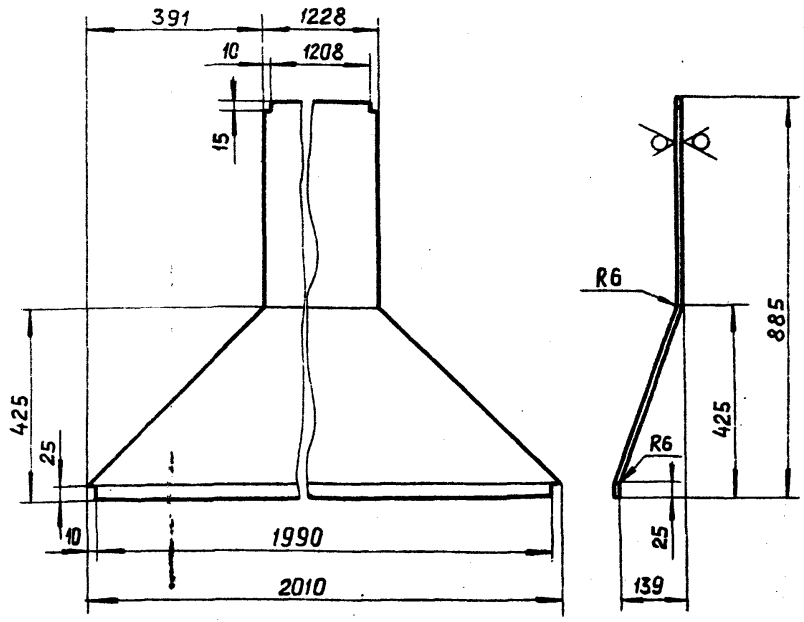

Неуказанные предельные отклонения размеров: h14; $\pm \frac{t_2}{2}$

Изм.	Лист	№ докум.	Подп.	Дата
Разраб.		Белявская		
Пров.		Крупник		
Рук.группы		Крупник		
Гл.спец.		Байндерг		
Н.контр.		Фрайкин		
Утв.		Спивак		

А206 051.107

Стенка

Лит.	Масса	Масштаб
И	37,8	1:10

Лист | Листов 1

Лист Б 5.0 ГОСТ 19903-74 / ВСт.3кп2 ГОСТ 14637-79

ГОССТРОЙ СССР САНТЕХПРОЕКТ г. МОСКВА

Копировал 22699-04 35 Формат А4

Формат	Зона	Поз.	Обозначение	Наименование	Кол.	Примечание
				Документация		
А3			А206 051. 080 СБ	Сборочный чертеж		
				Детали		
А4		1	А206 051. 075-01	Косынка	12	
Б4		2	А206 051. 101	Планка		
				Полоса 10×150-Б-ГОСТ103-76 / ВСт.3кп2-I-ГОСТ535-79		
				L = 998 -2.3	2	11.8 кг
А4		3	А206 051. 102	Стенка	2	
Б4		4	А206 051. 103	Уголок		
				Уголок 50×50×5-Б-ГОСТ8509-88 / ВСт.3кп2-I-ГОСТ535-79		
				L=730 -2.0	2	2.8 кг
Б4		5	А206 051. 104	Ребро		
				Полоса 5×50-Б-ГОСТ 103-76 / ВСт.3кп2-I-ГОСТ535-79		
				L = 70 -0.74	2	0,14 кг
Б4		6	А206 051. 105	Ребро		
				Полоса 5×50-Б-ГОСТ 103-76 / ВСт.3кп2-I-ГОСТ535-79		
				L=420 -1.55	2	0.8 кг

Изм. Лист № докум. Подп. Дата

А206 051.080

Разраб. Белявская
Пров. Крупник
Рук.группы Крупник
Н.контр. Фрадкин
Утв. Спивак

Короб с опорой

Лит. И | Лист 1 | Листов 2

ГОССТРОЙ СССР САНТЕХПРОЕКТ г. Москва

Копировал: Формат А4

Формат	Зона	Поз.	Обозначение	Наименование	Кол.	Примечание
Б4		7	А206 051. 106	Планка		
				Полоса 10×200-Б-ГОСТ103-76 / ВСт.3кп2-I-ГОСТ535-79		
				L=500 -1.55	4	7.9 кг
А4		8	А206 061. 107	Стенка	2	
Б4		9	А206 061. 108	Планка		
				Полоса 10×150-Б-ГОСТ103-76 / ВСт.3кп2-I-ГОСТ535-79		
				L=1228 -2.6	2	14,5 кг
Б4		10	А206 061. 109	Уголок		
				Уголок 5×50×50-Б-ГОСТ8509-88 / ВСт.3кп2-I-ГОСТ535-79		
				L=2090 -4,4	2	7.9 кг

Изм. Лист № докум. Подп. Дата

А206 051.080

Лист 2

Копировал: Формат А4

Инв. № подл. | Подп. и дата | Взам. инв. № | Инв. № дубл. | Подп. и дата

т.п 903-1-250.87 Альбом 3

А206 051.080СБ

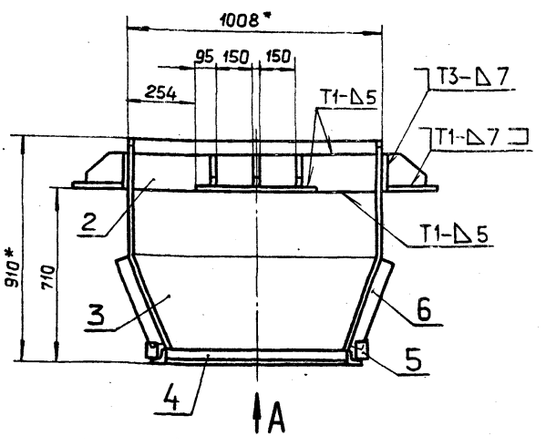

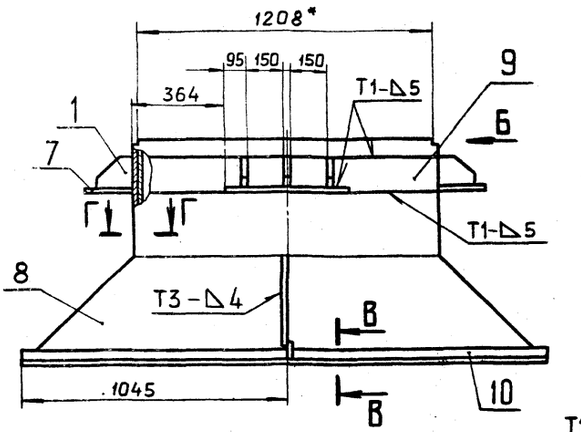

Вид Б
М 1:1

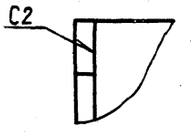

Г-Г
М 1:1

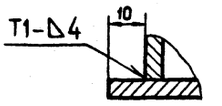

Вид А
М 1:25

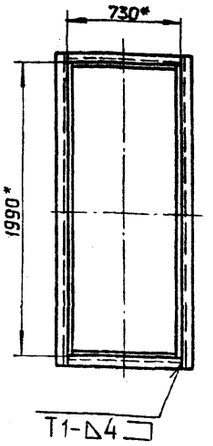

В-В
М1:2

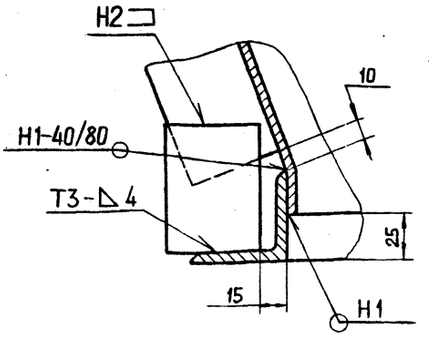

1.* Размеры для справок.
2. h14; $\pm \frac{t_2}{2}$.
3. Сварные швы по ГОСТ5264-80.

Изм. Лист № докум. Подп. Дата

А206 051.080 СБ

Разраб. Белявская
Пров. Крупник
Рук.группы Крупник
Гл.спец. Вайндере
Н.контр. Фрадкин
Утв. Спивак

Короб с опорой

Лит.	Масса	Масштаб
И	264,2	1:15

Лист | Листов 1

ГОССТРОЙ СССР САНТЕХПРОЕКТ г. Москва

 Копировал: Формат А3

Формат	Зона	Поз	Обозначение	Наименование	Кол	Примечание
				Документация		
А3			А20Б 052.010 СБ	Сборочный чертеж		
				Детали		
Б4		1	А20Б 052.002	Ребро L=1290 - 3,1		
				Полоса 5х50-Б-ГОСТ 103-76 / ВСт.3кп2-I-ГОСТ 535-79	2	2,5 кг
Б4		2	А20Б 052.003	Ребро L=890 - 2,3		
				Полоса 5х50-Б-ГОСТ 103-76 / ВСт.3кп2-I-ГОСТ 535-79	2	1,7 кг
А4		3	А20Б 052.004	Стенка	2	
Б4		4	А20Б 052.005	Стенка 800-2,0 х 1300 - 3,1		
				Лист Б-5,0 ГОСТ 19903-74 / ВСт.3кп2 ГОСТ 14637-79	2	56,5 кг
Б4		5	А20Б 052.006	Уголок L=960 - 2,3		
				Уголок 75х75х5-Б-ГОСТ 8509-86 / ВСт.3кп2-I-ГОСТ 535-79	4	5,6 кг
Б4		6	А20Б 052.007	Уголок L=1210 - 2,6		
				Уголок 75х75х5-Б-ГОСТ 8509-86 / ВСт.3кп2-I-ГОСТ 535-79	4	7,0

Инв.№ подл. | Подп. и дата | Взам.инв.№ | Инв.№ дубл. | Подп. и дата

Изм.	Лист	№ докум.	Подп.	Дата
Разраб.	Белявская			
Пров.	Крупник			
Рук.группы	Крупник			
Н.контр.	Фрадкин			
Утв.	Спивак			

А20Б 052.010

Короб

Лит.	Лист.	Листов
И		1

Госстрой СССР САНТЕХПРОЕКТ г. Москва

Копировал | Формат А4

А20Б 052.004

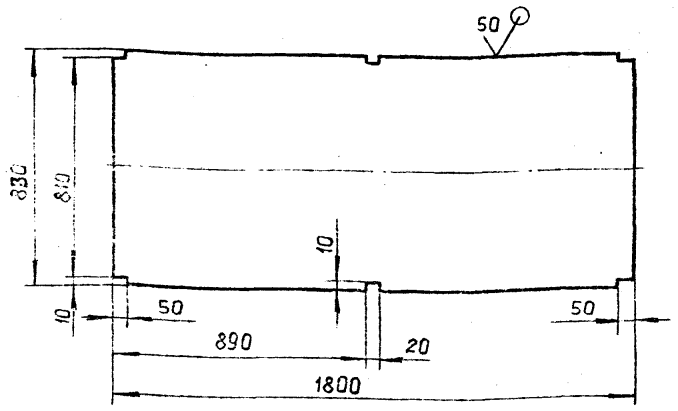

Неуказанные предельные отклонения размеров: $H14; h14; \pm \frac{t_2}{2}$

Изм.	Лист	№ докум.	Подп.	Дата
Разраб.	Белявская			
Пров.	Крупник			
Рук.группы	Крупник			
Гл.спец.	Вайнберг			
Н.контр.	Фрадкин			
Утв.	Спивак			

Стенка

Лист Б5,0 ГОСТ 19903-74 / ВСт3кп2 ГОСТ 14637-79

Лит.	Масса	Масштаб
И	57,9	1:15
Лист	Листов 1	

Госстрой СССР САНТЕХПРОЕКТ г. Москва

Копировал | Формат А4

Инв.№ подл. | Подп. и дата | Взам.инв.№ | Инв.№ дубл. | Подп. и дата

Т.П 903-1-250.87 Альбом 3

А20Б 052.010СБ

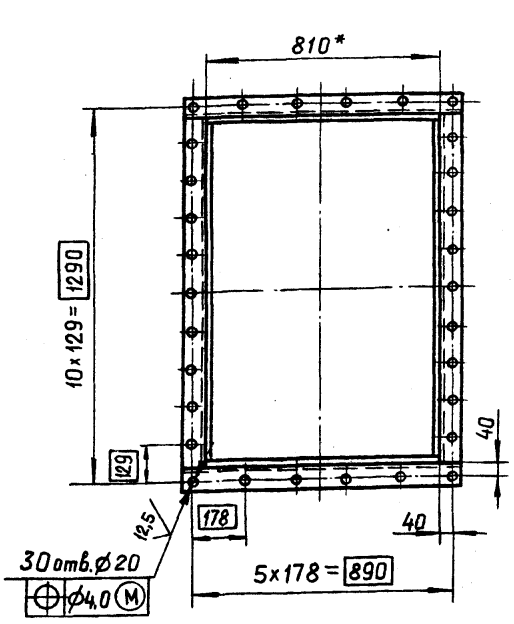

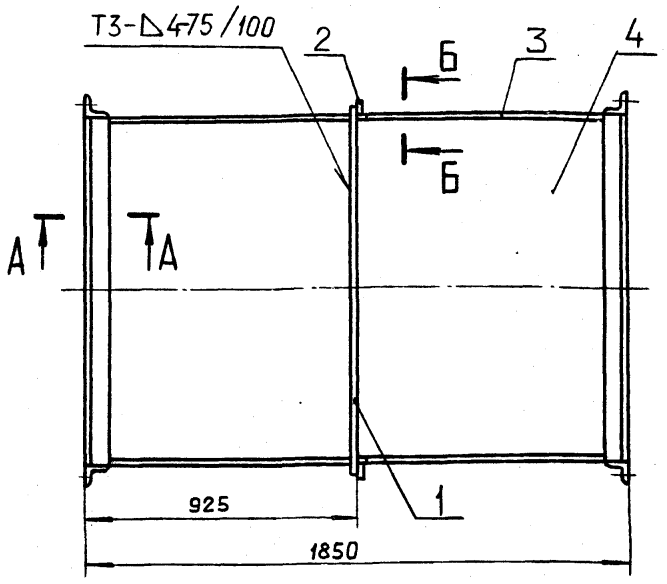

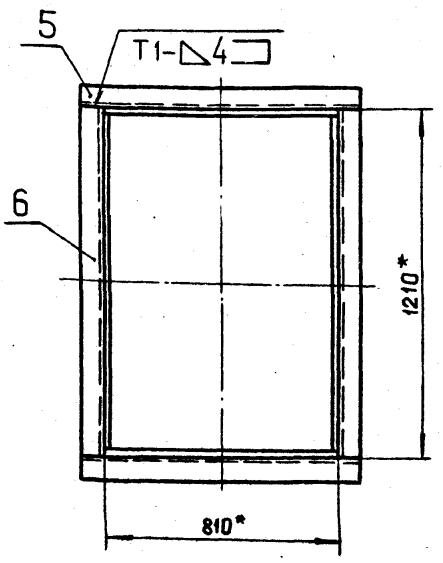

А–А
М 1:5

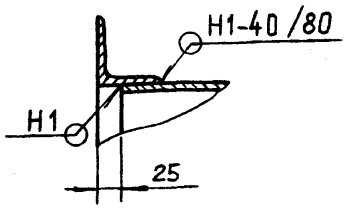

Б–Б
М 1:5

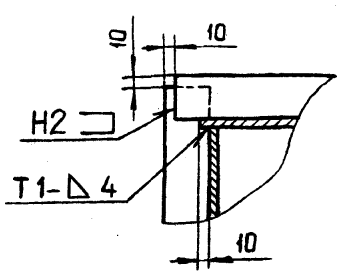

1.* Размеры для справок.
2. $H14; h14; \pm \frac{t_2}{2}$
3. Сварные швы по ГОСТ 5264-80

Изм.	Лист	№ докум.	Подп.	Дата
Разраб.	Белявская			
Пров.	Крупник			
Рук.группы	Крупник			
Гл.спец.	Вайнберг			
Н.контр.	Фрадкин			
Утв.	Спивак			

А20Б 052.010СБ

Короб

Лит.	Масса	Масштаб
И	287,6	1:15
Лист	Листов 1	

Госстрой СССР САНТЕХПРОЕКТ г. Москва

Копировал | Формат А3

Формат	Зона	Поз.	Обозначение	Наименование	Кол.	Примечание
				Документация		
А3			А206 052.030СБ	Сборочный чертеж		
				Детали		
Б4		1	А206 052.011	Уголок		
				Уголок 75х75х5-Б-ГОСТ8509-86 / ВСт3кп2-I-ГОСТ535-79		
				L=960-2,3	4	5,6кг
Б4		2	А206 052.012	Уголок		
				Уголок 75х75х5-Б-ГОСТ8509-86 / ВСт3кп2-I-ГОСТ535-79		
				L=1210-2,6	4	7,0кг
А4		3	А206 052.013	Стенка	1	
		4	-01	Стенка	1	
Б4		5	А206 052.014	Ребро		
				Полоса 5х50-Б-ГОСТ103-76 / ВСт3кп2-I-ГОСТ535-79		
				L=1200-2,6	2	2,4кг
Б4		6	А206 052.015	Ребро		
				Полоса 5х50-Б-ГОСТ103-76 / ВСт3кп2-I-ГОСТ535-79		
				L=1290-3,1	2	2,5кг
Б4		7	А206.052.016	Ребро		
				Полоса 5х50-Б-ГОСТ103-76 / ВСт3кп2-I-ГОСТ535-79		
				L=890-2,3	4	1,7кг

Изм.	Лист	№ докум.	Подп.	Дата
Разраб.		Белявская		
Пров.		Крупник		11-87
Рук.группы		Крупник		
Н.контр		Фрадкин		
Утв.		Спивак		

А206 052.030

Короб

Лит.	Лист	Листов
И	1	2

ГОССТРОЙ СССР САНТЕХПРОЕКТ г. МОСКВА

Подп. и дата | Инв. № дубл. | Взам. инв. № | Инв. № подл. | Подп. и дата

Копировал: Формат А4

Формат	Зона	Поз.	Обозначение	Наименование	Кол.	Примечание
А4		8	А206 052.017	Стенка	2	
Б4		9	А206 052.018	Ребро		
				Полоса 5х50-Б-ГОСТ103-76 / ВСт3кп2-I-ГОСТ535-79		
				L=530-1,55	2	1,0кг
А4		10	А206 052.019	Ребро	2	
Б4		11	А206 052.021	Ребро		
				Полоса 5х50-Б-ГОСТ103-76 / ВСт3кп2-I-ГОСТ535-79		
				L=990-2,3	2	2,0кг
Б4		12	А206 052.022	Ребро		
				Полоса 5х50-Б-ГОСТ103-76 / ВСт3кп2-I-ГОСТ535-79		
				L=100-0,87	4	0,2кг

Изм. | Лист | № докум. | Подп. | Дата

А206 052.030

Лист 2

Подп. и дата | Инв. № дубл. | Взам. инв. № | Подп. и дата | Инв. № подл.

Копировал: Формат А4

А206 052.030СБ

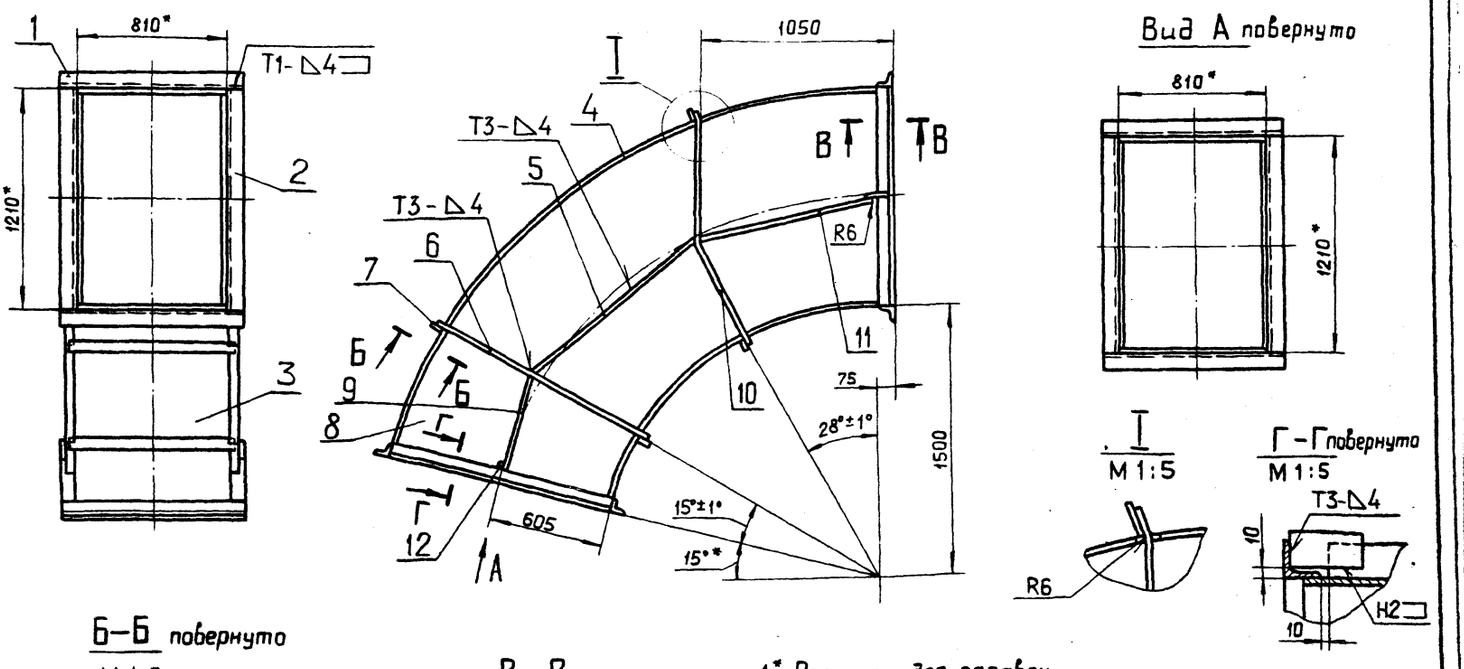

Т.п 903-1-250.87 Альбом 3

Б-Б повернуто
М 1:5

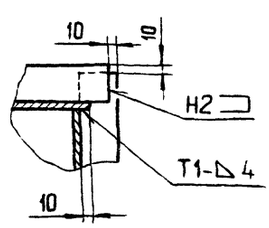

В-В
М 1:5

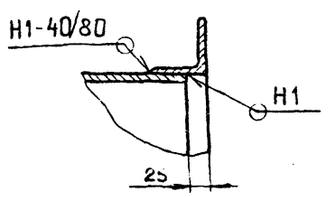

1.* Размеры для справок.
2. $\pm \frac{t_2}{2}$
3. Сварные швы по ГОСТ 5264-80.

Изм.	Лист	№ докум.	Подп.	Дата
Разраб.		Белявская		
Пров.		Крупник		11-87
Рук.группы		Крупник		
Гл.спец.		Вайндерг		
Н.контр		Фрадкин		
Утв.		Спивак		

А206 052.030 СБ

Короб

Лит.	Масса	Масштаб
И	519	1:20
Лист	Листов 1	

ГОССТРОЙ СССР САНТЕХПРОЕКТ г. МОСКВА

Подп. и дата | Инв. № дубл. | Взам. инв. № | Подп. и дата | Инв. № подл.

Копировал: Формат А3

А206 052.013

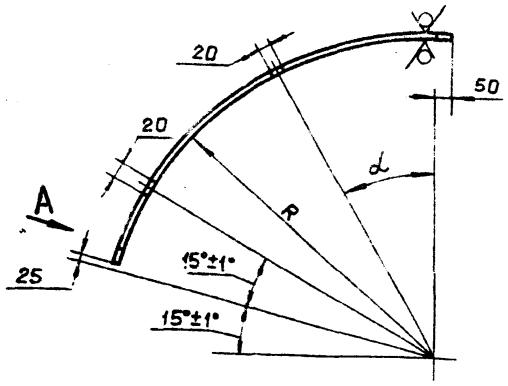

Вид А повернуто
М 1:10

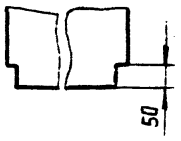

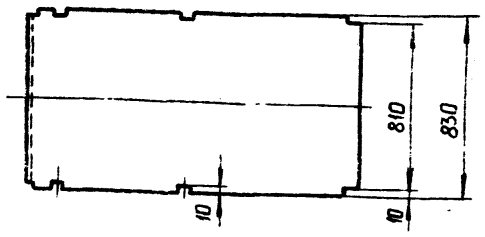

Обозначение	R, мм	α	Масса, кг
А206 052.013	1500	28°	64.0
-01	2705	21°	114.9

Неуказанные предельные отклонения размеров: $H14; h14; \pm\frac{t_2}{2}$

Изм.	Лист	№ докум.	Подп.	Дата
Разраб.		Белявская		
Пров.		Крупник		
Рук.группы		Крупник		
Гл.спец.		Вайнберг		
Н.контр.		Фрадкин		
Утв.		Спивак		

А206 052.013

Стенка

Лит.	Масса	Масштаб
И	см. табл.	—

Лист | Листов 1

Лист — Б 5.0 ГОСТ 19903-74 ВСт.3кп2 ГОСТ 14637-79

ГОССТРОЙ СССР САНТЕХПРОЕКТ г. Москва

Копировал: Формат А4

А206 052.017

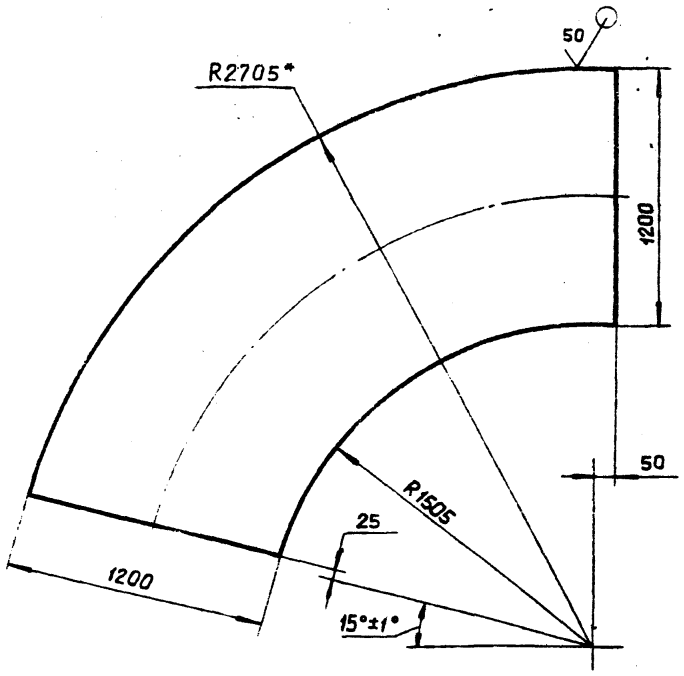

1.* Размер для справок.

2. $h14; \pm\frac{t_2}{2}$

Изм.	Лист	№ докум.	Подп.	Дата
Разраб.		Белявская		
Пров.		Крупник		
Рук.группы		Крупник		
Гл.спец.		Вайнберг		
Н.контр.		Фрадкин		
Утв.		Спивак		

А206 052.017

Стенка

Лит.	Масса	Масштаб
И	131	1:20

Лист | Листов 1

Лист — Б 5.0 ГОСТ 19903-74 ВСт.3кп2 ГОСТ 14637-79

ГОССТРОЙ СССР САНТЕХПРОЕКТ г. Москва

Копировал: Формат А4

Т.П. 903-1-250.87 Альбом 3

А206053.022

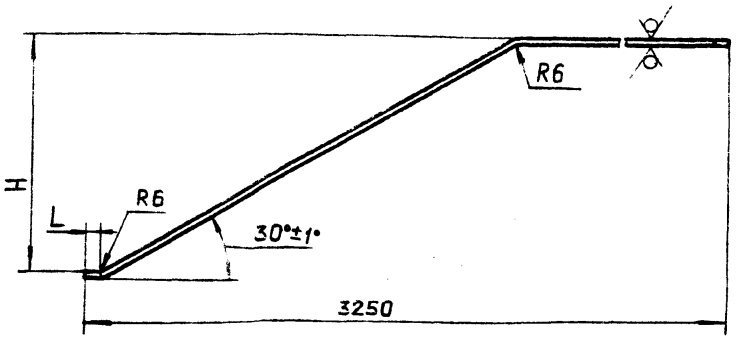

Обозначение	Размеры, мм	
	H	L
А206 053.022	1096	25
-01	1299	455

Неуказанные предельные отклонения размеров: $h14; \pm\frac{t_2}{2}$

Изм.	Лист	№ докум.	Подп.	Дата
Разраб.		Белявская		
Пров.		Крупник		
Рук.груп.		Крупник		
Гл.спец.		Вайнберг		
Н.контр.		Фрадкин		
Утв.		Спивак		

А206 053.022

Стенка

Лит.	Масса	Масштаб
И	94	1:20

Лист | Листов 1

Лист — Б 5,0 ГОСТ 19903-74 ВСт.3кп.2 ГОСТ 14637-79

ГОССТРОЙ СССР САНТЕХПРОЕКТ г. Москва

Копировал: Формат А4

А206 052.019

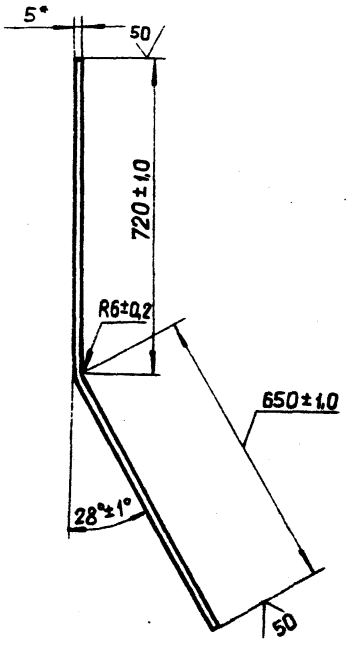

*Размер для справок

Изм.	Лист	№ докум.	Подп.	Дата
Разраб.		Белявская		
Пров.		Крупник		
Рук.группы		Крупник		
Гл.спец.		Зайнберг		
Н.контр.		Фрадкин		
Утв.		Спивак		

А206 052.019

Ребро

Лит.	Масса	Масштаб
И	2,7	1:10

Лист | Листов 1

Полоса 5х50-Б-ГОСТ 103-76 ВСт.3кп.2-Т-ГОСТ 535-79

ГОССТРОЙ СССР САНТЕХПРОЕКТ г. Москва

Копировал: 22633-04 39 Формат А4

Формат	Зона	Поз	Обозначение	Наименование	Кол	Примечание
				Документация		
А3			А206 052.040 СБ	Сборочный чертеж		
				Детали		
Б4		1	А206 052.024	Уголок L = 750 - 2,0		
				Уголок 63×63×5-Б-ГОСТ 8509-86 / ВСт.3кп2-I-ГОСТ 535-79	2	3,6 кг
Б4		2	А206 052.025	Ребро L = 500 - 1,55		
				Полоса 5×50-Б-ГОСТ 103-76 / ВСт.3кп2-I-ГОСТ 535-79	2	1,0 кг
Б4		3	А206 052.026	Ребро L = 900 - 2,3		
				Полоса 5×50-Б-ГОСТ 103-76 / ВСт.3кп2-I-ГОСТ 535-79	2	1,8 кг
А3		4	А206 052.027	Стенка	1	
		5	-01	Стенка	1	
А3		6	А206 052.028	Стенка	1	
		7	-01	Стенка	1	
Б4		8	А206 052.029	Уголок L = 684 - 2,0		
				Уголок 63×63×5-Б-ГОСТ 8509-86 / ВСт.3кп2-I-ГОСТ 535-79	2	3,3 кг
Б4		9	А206 052.031	Ребро L = 300 - 1,4		
				Полоса 5×50-Б-ГОСТ 103-76 / ВСт.3кп2-I-ГОСТ 535-79	2	0,6 кг
Б4		10	А206 052.032	Ребро L = 870 - 2,3		
				Полоса 5×50-Б-ГОСТ 103-76 / ВСт.3кп2-I-ГОСТ 535-79	2	1,7 кг

Изм.	Лист	№ докум.	Подп.	Дата
Разраб.	Белявская			
Пров.	Крупник			XI-87
Рук.груп	Крупник			
Н.контр.	Фрадкин			
Утв.	Спивак			

А206 052.040

Короб

Лит.	Лист	Листов
И	1	2

Госстрой СССР
САНТЕХПРОЕКТ
г. Москва

Копировал: формат А4

Формат	Зона	Поз	Обозначение	Наименование	Кол	Примечание
Б4		11	А206 052.033	Ребро L = 550 - 1,75		
				Полоса 5×50-Б-ГОСТ 103-76 / ВСт.3кп2-I-ГОСТ 535-79	2	1,1 кг
Б4		12	А206 052.034	Ребро L = 780 - 2,0		
				Полоса 5×50-Б-ГОСТ 103-76 / ВСт.3кп2-I-ГОСТ 535-79	2	1,5 кг
Б4		13	А206 052.035	Уголок L = 960 - 2,3		
				Уголок 75×75×5-Б-ГОСТ 8509-86 / ВСт.3кп2-I-ГОСТ 535-79	2	5,6 кг
Б4		14	А206 052.036	Уголок L = 1210 - 2,6		
				Уголок 75×75×5-Б-ГОСТ 8509-86 / ВСт.3кп-I-ГОСТ 535-79	2	7,0 кг

Изм.	Лист	№ докум.	Подп.	Дата

А206 052.040

Лист 2

Копировал: формат А4

Инв. № подл. | Подп. и дата | Взам. инв. № | Инв. № дубл. | Подп. и дата

Тл 903-1-250.87 Альбом 3

А206052.040СБ

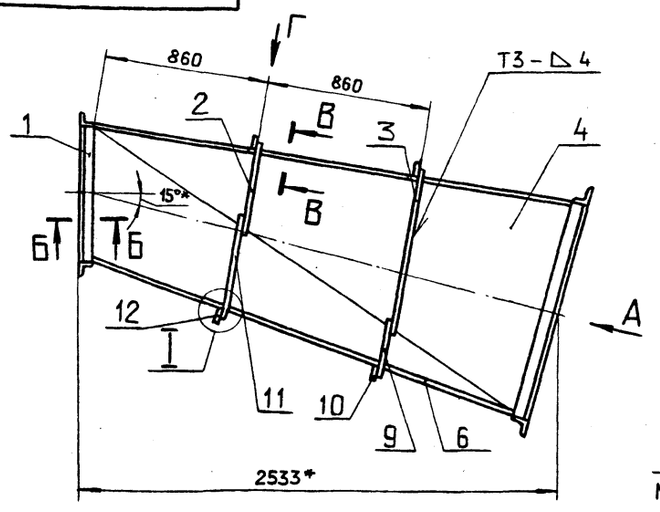

Ребра жесткости не показаны.

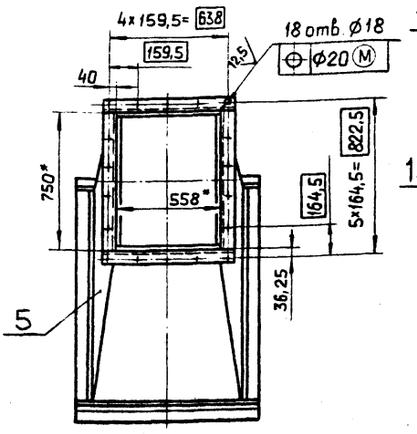

Вид А повернуто

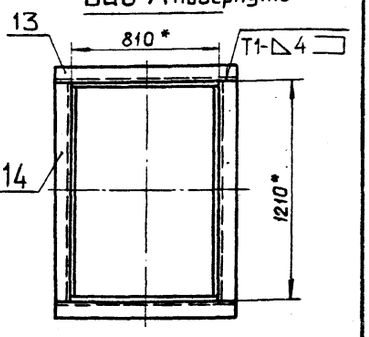

В-В повернуто
М1:5

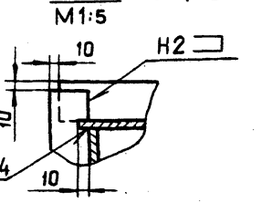

Б-Б
М1:5

I
М1:2

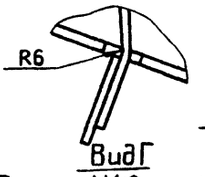

Вид Г
М1:2

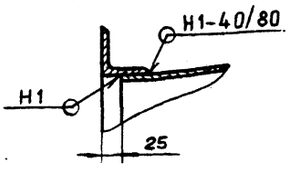

Ребра жесткости не показаны

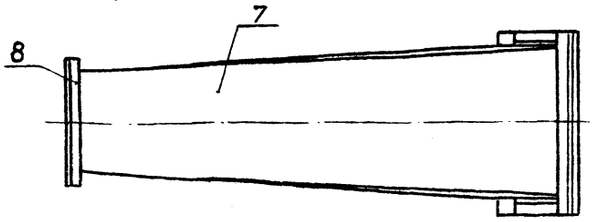

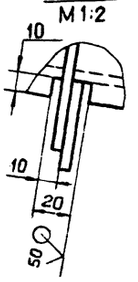

1.* Размеры для справок.
2. Н14; $\pm \frac{t_2}{2}$
3. Сварные швы по ГОСТ 5264-80.

Изм.	Лист	№ докум.	Подп.	Дата
Разраб.	Белявская			
Пров.	Крупник			XI-87
Рук.груп	Крупник			
Гл.спец.	Вайндерг			
Н.контр.	Фрадкин			
Утв.	Спивак			

А206 052.040 СБ

Короб

Лит.	Масса	Масшт.
И	390	1:20

Лист	Листов 1

Госстрой СССР
САНТЕХПРОЕКТ
г. Москва

22699-04 40 Копировал: формат А3

А206 052.027

Рис.1

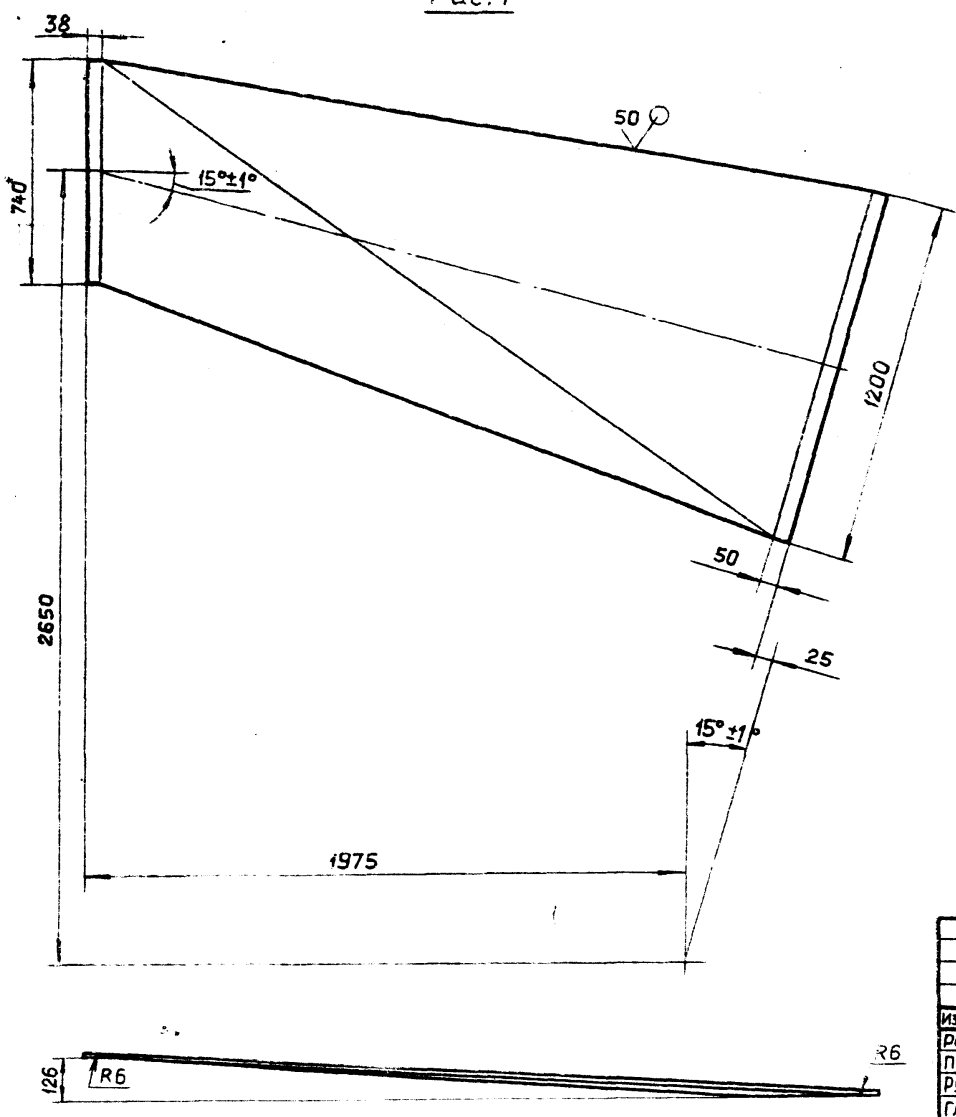

Рис.2

Остальное см. рис.1

М 1:10

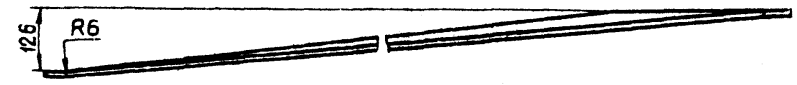

Обозначение	Рис.
А206 052.027	1
—01	2

Неуказанные предельные отклонения размеров: H14; $\pm \frac{t_2}{2}$.

Изм.	Лист	№ докум.	Подп.	Дата
Разраб.		Белявская		
Пров.		Крупник		XI-83
Рук.груп.		Крупник		
Гл.спец.		Вайнберг		
Н.контр.		Фрадкин		
Утв.		Спивак		

А206 052.027

Стенка

Лит.	Масса	Масшт.
И	97	1:15

Лист | Листов 1

Лист Б5.0 ГОСТ19903-74 ВСт.3кп2 ГОСТ14637-79

ГОССТРОЙ СССР САНТЕХПРОЕКТ г. МОСКВА

Копировал: формат А3

Инв.№подл. | Подп. и дата | Взам.инв.№ | Инв.№дубл. | Подп. и дата

А206 052.028

Вид А повернуто

М 1:5

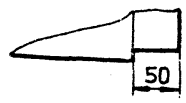

Рис.1

Рис.2

Остальное см. рис.1



Обозначение	Рис.	Размеры, мм		Масса, кг
		H	H1	
А206 052.028	1	2280	1458	68,5
—01	2	3025	2663	73,5

Неуказанные предельные отклонения размеров: h14; $\pm \frac{t_2}{2}$

Изм.	Лист	№ докум.	Подп.	Дата
Разраб.		Белявская		
Пров.		Крупник		XI-83
Рук.груп.		Крупник		
Гл.спец.		Вайнберг		
Н.контр.		Фрадкин		
Утв.		Спивак		

А206 052.028

Стенка

Лит.	Масса	Масшт.
И	см. табл.	—

Лист | Листов 1

Лист Б5.0 ГОСТ19903-74 ВСт.3кп2 ГОСТ14637-79

ГОССТРОЙ СССР САНТЕХПРОЕКТ г. МОСКВА

Инв.N подл. | Подп. и дата | Взам.инв.N | Инв.N дубл. | Подп. и дата | Тп 903-1-250-87. Альбом 3

22699-04 41 Копировал: формат А3

Формат	Зона	Поз.	Обозначение	Наименование	Кол.	Примечание
				Документация		
А3			А206 053.010 СБ	Сборочный чертеж		
				Детали		
А4		1	А206 053.001	Стенка	2	
БЧ		2	А206 053.002	Ребро		
				Полоса 5×50-Б-ГОСТ 103-76 Ст.3кп2-I-ГОСТ 535-79		
				L=1265-2,6	4	2,3 кг
А4		3	А206 053.003	Ребро	1	
		4	-01	Ребро	1	
БЧ		5	А206 053.004	Ребро		
				Полоса 5×50-Б-ГОСТ 103-76 Ст.3кп2-I-ГОСТ 535-79		
				L=1045-2,6	1	2,0 кг
БЧ		6	А206 053.005	Ребро		
				Полоса 5×50-Б-ГОСТ 103-76 Ст.3кп2-I-ГОСТ 535-79		
				L=985-2,3	1	1,9 кг
БЧ		7	А206 053.006	Ребро		
				Полоса 5×50-Б-ГОСТ 103-76 Ст.3кп2-I-ГОСТ 535-79		
				L=80-0,74	2	0,16 кг

А206 053.010

Изм.	Лист	№ докум.	Подп.	Дата
Разраб.		Белявская		
Пров.		Крупник		
Рук. гр.		Крупник		
Н. контр.		Фрайкин		
Утв.		Спивак		

Короб

Лит. | Лист 1 | Листов 2

Госстрой СССР САНТЕХПРОЕКТ г. Москва

Копировал: Формат А4

Формат	Зона	Поз.	Обозначение	Наименование	Кол.	Примечание
БЧ		8	А206 053.007	Уголок		
				Уголок 50×50×5-Б-ГОСТ 8509-86 Ст.3кп2-I-ГОСТ 535-79		
				L=750-2,0	2	2,8 кг
БЧ		9	А206 053.008	Уголок		
				Уголок 50×50×5-Б-ГОСТ 8509-86 Ст.3кп2-I-ГОСТ 535-79		
				L=1608-3,7	2	6,1 кг
А4		10	А206 053.009	Стенка	1	
		11	-01	Стенка	1	
БЧ		12	А206 053.011	Ребро		
				Полоса 5×50-Б-ГОСТ 103-76 Ст.3кп2-I-ГОСТ 535-79		
				L=1688-3,7	2	3,3 кг

А206 053.010 Лист 2

Копировал: Формат А4

Инв. № подл. | Подп. и дата | Взам. инв. № | Инв. № дубл. | Подп. и дата

А206053.010СБ

Т.п 901-1-250.87 Альбом 3

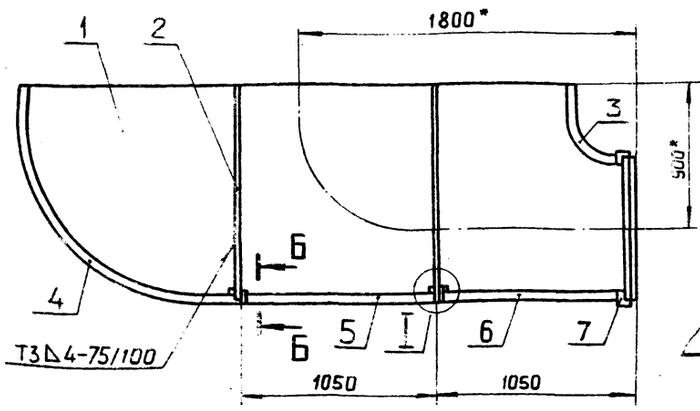

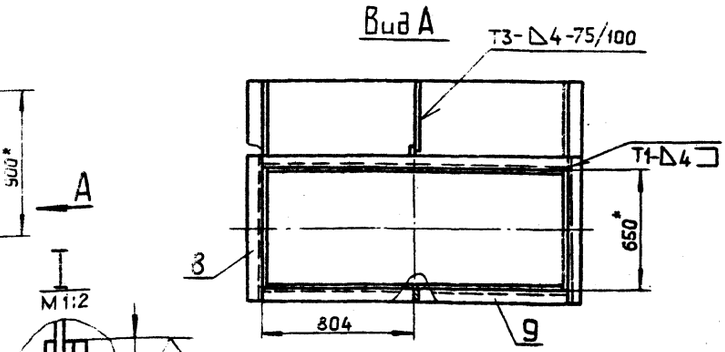

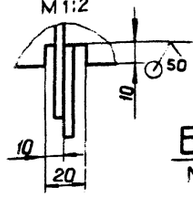

Б-Б
М 1:5

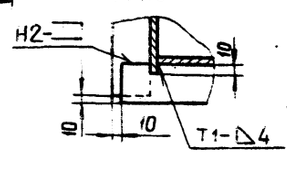

Б-Б
М1:2,5

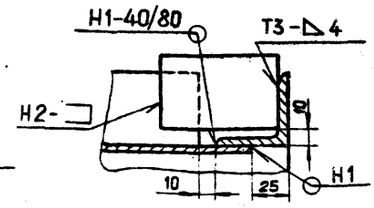

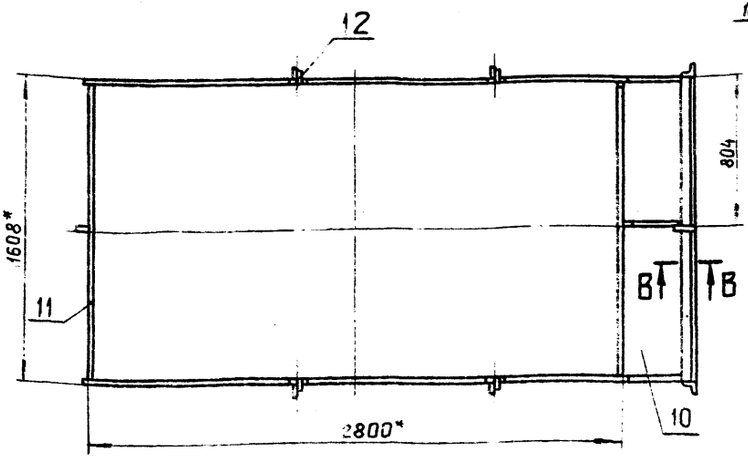

1. * Размеры для справок
2. ± f2/2
3. Сварные швы по ГОСТ 5264-80.

А206 053.010 СБ

Изм.	Лист	№ докум.	Подп.	Дата
Разраб.		Белявская		
Пров.		Крупник		
Рук. груп.		Крупник		
Гл. спец.		Вайнберг		
Н. контр.		Фрайкин		
Утв.		Спивак		

Короб

Лит.	Масса	Масштаб
И	600	1:20

Лист | Листов 1

Госстрой СССР САНТЕХПРОЕКТ г. Москва

Формат	Зона	Поз.	Обозначение	Наименование	Кол.	Примечание
				Документация		
А3			А20Б 053.020СБ	Сборочный чертеж		
				Детали		
Б4		1	А20Б 053.014	Уголок		
				Уголок 50×50×5-Б-ГОСТ8509-86 / ВСт.3кп2-I-ГОСТ535-79		
				L=1400-3.1	2	5,3 кг
Б4		2	А20Б 053.015	Уголок		
				Уголок 50×50×5-Б-ГОСТ8509-86 / ВСт.3кп2-I-ГОСТ535-79		
				L=750-2,0	4	2,8 кг
Б4		3	А20Б 053.016	Ребро		
				Полоса 5×50-Б-ГОСТ 103-76 / ВСт.3кп2-I-ГОСТ535-79		
				L=80-0,74	4	0,16 кг
Б4		4	А20Б 053.017	Ребро		
				Полоса 5×50-Б-ГОСТ 103-76 / ВСт.3кп2-I-ГОСТ535-79		
				L=1400-3.1	2	2,7 кг
Б4		5	А20Б 053.018	Ребро		
				Полоса 5×50-Б-ГОСТ 103-76 / ВСт.3кп2-I-ГОСТ535-79		
				L=730-2,0	4	1,4 кг

Инв.№подл. | Подп. и дата | Взам.инв.№ | Инв.№дубл. | Подп. и дата

Изм.	Лист	№докум.	Подп.	Дата
Разраб.		Белявская		
Пров.		Крупник		11-87
Рук.груп.		Крупник		
Н.контр.		Фрадкин		
Утв.		Спивак		

А20Б 053.020

Короб

Лит.	Лист	Листов
И	1	2

Госстрой СССР
САНТЕХПРОЕКТ
г. Москва

Копировал: Формат А4

Формат	Зона	Поз.	Обозначение	Наименование	Кол.	Примечание
Б4		6	А20Б 053.019	Ребро		
				Полоса 5×50-Б-ГОСТ 103-76 / ВСт.3сп2-I-ГОСТ535-79		
				L=1688-3,7	4	3,3 кг
Б4		7	А20Б 053.021	Ребро		
				Полоса 5×50-Б-ГОСТ 103-76 / ВСт.3кп2-I-ГОСТ535-79		
				L=1100-2,6	2	2,2 кг
А4		8	А20Б 053.022	Стенка	1	
		9	-01	Стенка	1	
А4		10	А20Б 053.023	Стенка	2	
Б4		11	А20Б 053.024	Ребро		
				Полоса 5×50-Б-ГОСТ 103-76 / ВСт.3кп2-I-ГОСТ535-79		
				L=1095-2,6	2	2,1 кг
Б4		12	А20Б 053.025	Уголок		
				Уголок 50×50×5-Б-ГОСТ8509-86 / ВСт.3кп2-I-ГОСТ535-79		
				L=1608-3,7	2	6,1 кг

Инв.№подл. | Подп. и дата | Взам.инв.№ | Инв.№дубл. | Подп. и дата

Изм.	Лист	№ докум.	Подп.	Дата

А20Б053.020

Лист 2

Копировал: Формат А4

А20Б 053.020СБ

Тп 903-1-250.87 Альбом 3

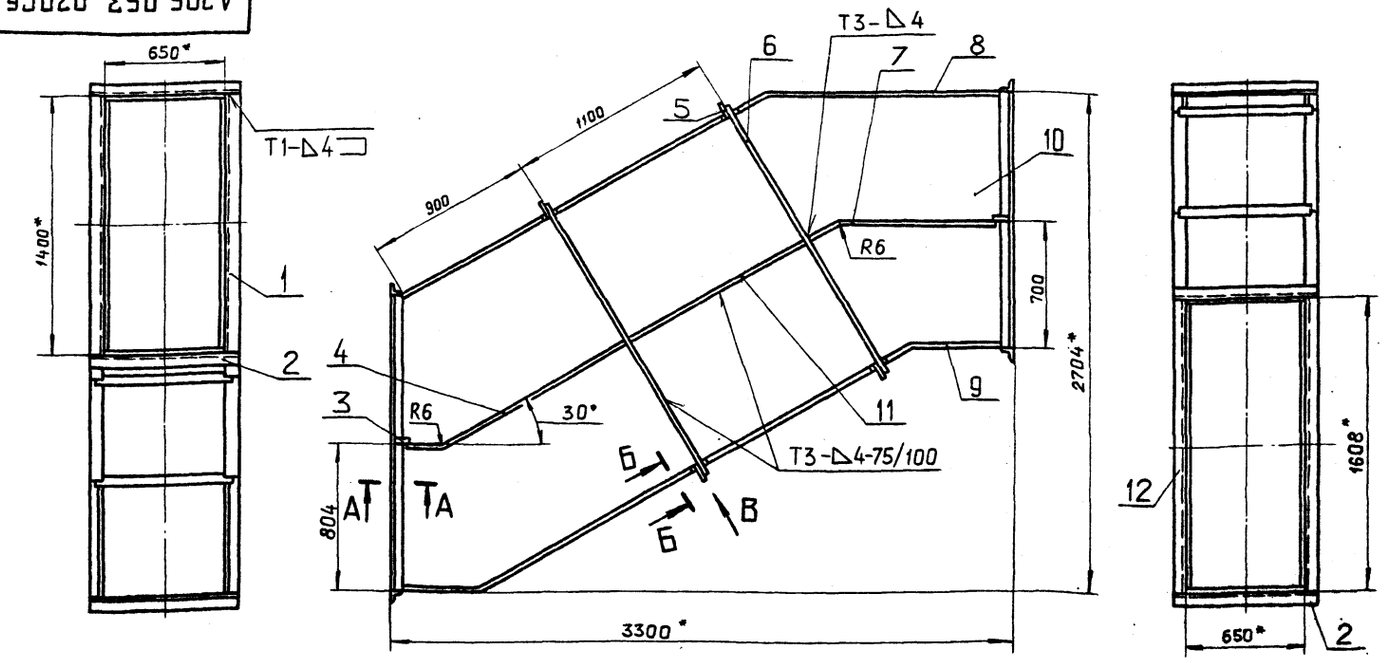

А–А
М1:4

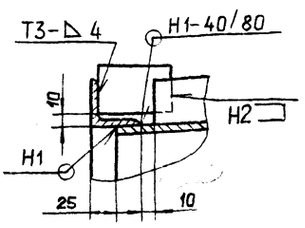

Б-Б повернуто
М1:5

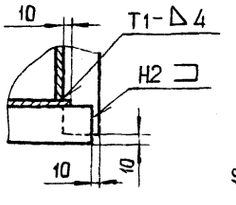

Вид В повернуто
М1:2

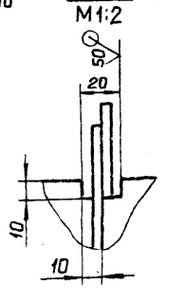

1.* Размеры для справок.
2. $H14; \pm \frac{t_2}{2}$
3. Сварные швы по ГОСТ 5264-80

Изм.	Лист	№ докум.	Подп.	Дата
Разраб.		Белявская		
Пров.		Крупник		11-87
Рук.груп.		Крупник		
Гл.спец.		Вайнберг		
Н.контр.		Фрадкин		
Утв.		Спивак		

А20Б 053.020 СБ

Короб

Лит.	Масса	Масштаб
И	691	1:20

Лист | Листов 1

Госстрой СССР
САНТЕХПРОЕКТ
г. Москва

Копировал: Формат А3

Формат	Зона	Поз.	Обозначение	Наименование	Кол.	Примечание
				Документация		
А3			А20Б 053.030СБ	Сборочный чертеж		
				Детали		
Б4		1	А20Б 053.028	Ребро		
				Полоса 5×50-Б-ГОСТ 103-76 / Вст.3кп2-1-ГОСТ 535-79		
				L = 50 - 0,62	1	1,0кг
Б4		2	А20Б 053.029	Ребро		
				Полоса 5×50-Б-ГОСТ 103-76 / Вст.3кп2-1-ГОСТ 535-79		
				L = 695 - 2,0	1	1,4кг
Б4		3	А20Б 053.031	Ребро		
				Полоса 5×50-Б-ГОСТ 103-76 / Вст.3кп2-1-ГОСТ 535-79		
				L = 1240 - 2,6	2	2,2кг
		4	А20Б 053.032	Стенка	1	
		5	-01	Стенка	1	
		6	А20Б 053.033	Стенка	1	
		7	А20Б 053.034	Ребро	1	
Б4		8	А20Б 053.035	Ребро		
				Полоса 5×50-Б-ГОСТ 103-76 / Вст.3кп2-1-ГОСТ 535-79		
				L = 1035 - 2,3	1	2,0кг

Инв.№ подл. | Подп. и дата | Взам.инв.№ | Инв.№ дубл. | Подп. и дата

Изм.	Лист	№ докум.	Подп.	Дата
Разраб.		Белавенцев		
Пров.		Крупник		XI-87
Рук. гр.		Крупник		
Н. контр.		Фрадкин		
Утв.		Спивак		

А20Б 053.030

Короб

Лит.	Лист	Листов
И	1	2

Госстрой СССР САНТЕХПРОЕКТ г. Москва

Формат А4

Формат	Зона	Поз.	Обозначение	Наименование	Кол.	Примечание
Б4		9	А20Б 053.036	Ребро		
				Полоса 5×50-Б-ГОСТ 103-76 / Вст.3кп2-1-ГОСТ 535-79		
				L = 100 - 0,87	1	0,2кг
Б4		10	А20Б 053.037	Ребро		
				Полоса 5×50-Б-ГОСТ 103-76 / Вст.3кп2-1-ГОСТ 535-79		
				L = 1580 - 3,1	1	3,0кг
А3		11	А20Б 053.038	Стенка	1	
Б4		12	А20Б 053.039	Уголок		
				Уголок 50×50×5-Б-ГОСТ 8509-86 / Вст.3кп2-1-ГОСТ 535-79		
				L = 650 - 2,0	2	2,5кг
Б4		13	А20Б 053.041	Уголок		
				Уголок 50×50×5-Б-ГОСТ 8509-86 / Вст.3кп2-1-ГОСТ 535-79		
				L = 1500 - 3,1	2	5,7кг

Инв.№ подл. | Подп. и дата | Взам.инв.№ | Инв.№ дубл. | Подп. и дата

Изм.	Лист	№ докум.	Подп.	Дата

А20Б 053.030

Лист 2

Формат А4

А20Б 053.030СБ

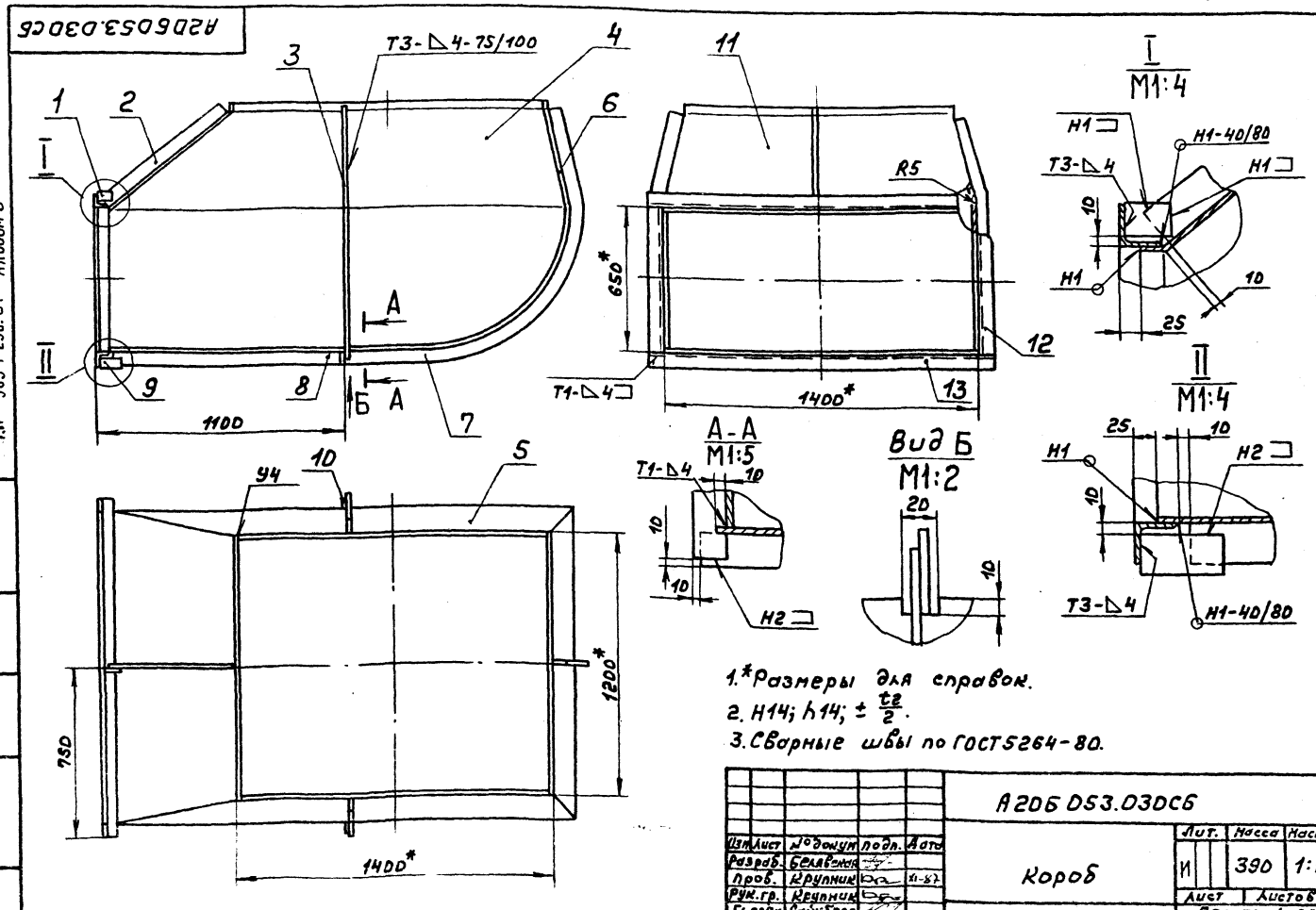

Изм.	Лист	№ докум.	Подп.	Дата
Разраб.		Белавенцев		
Пров.		Крупник		XI-87
Рук. гр.		Крупник		
Гл. спец.		Байнберг		
Н. контр.		Фрадкин		
Утв.		Спивак		

А20Б 053.030СБ

Короб

Лит.	Масса	Масштаб
И	390	1:15

Лист	Листов 1

Госстрой СССР САНТЕХПРОЕКТ г. Москва

Т.п 903-1-250.87 Альбом 3

Инв.№ подл. | Подп. и дата | Взам.инв.№ | Инв.№ дубл. | Подп. и дата

А20Б.053.033

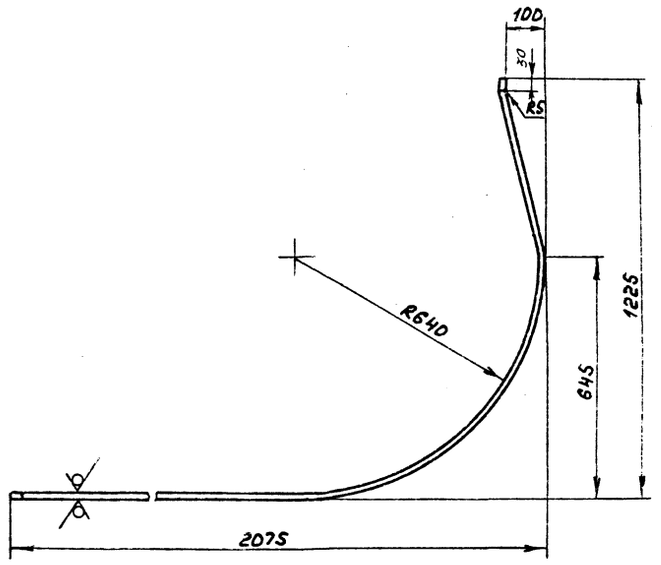

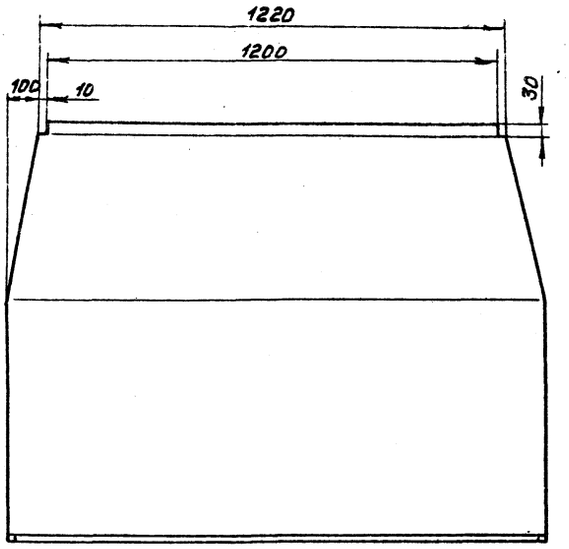

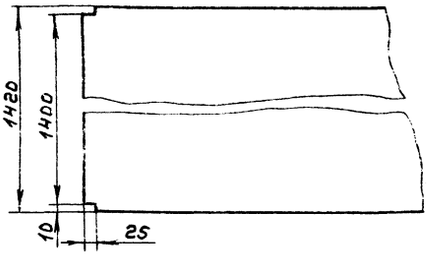

Неуказанные предельные отклонения размеров $h14; \pm \frac{t_2}{2}$

					А20Б.053.033			
Изм	Лист	№ докум.	Подп.	Дата	Стенка	Лит.	Масса	Масштаб
Разраб.		Белявская				И	161,5	1:10
Пров.		Крупник		XI-87		Лист	Листов 1	
Рук. гр.		Крупник						
Гл. спец.		Вайнберг			Лист Б5,0 ГОСТ 19903-74 / ВСт3кп2 ГОСТ 14637-79	Госстрой СССР САНТЕХПРОЕКТ г. Москва		
Н. контр.		Фрадкин						
Утв.		Сливак						

Инв. № подл. | Подп. и дата | Взам. инв. № | Инв. № дубл. | Подп. и дата

формат А3

А20Б053.032

Рис. 1

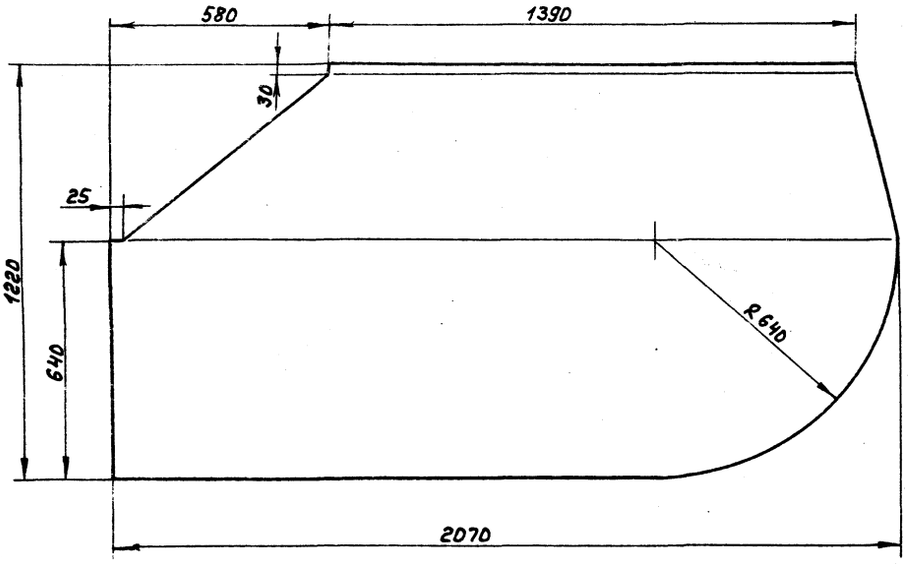

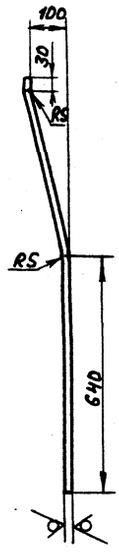

Рис. 2

Остальное см. рис. 1



Обозначение	Рис.
А20Б053.032	1
-01	2

Неуказанные предельные отклонения размеров $h14; \pm \frac{t_2}{2}$

					А20Б053.032			
Изм	Лист	№ докум.	Подп.	Дата	Стенка	Лит.	Масса	Масштаб
Разраб.		Белявская				И	80,4	1:10
Пров.		Крупник		XI-87		Лист	Листов 1	
Рук. гр.		Крупник						
Гл. спец.		Вайнберг			Лист Б5,0 ГОСТ 19903-74 / ВСт.3кп2 ГОСТ 14637-79	Госстрой СССР САНТЕХПРОЕКТ г. Москва		
Н. контр.		Фрадкин						
Утв.		Сливак						

22699-04 45 копир. формат А3

Т.П 903-1-250.87 Альбом 3

Инв. № подл. | Подп. и дата | Взам. инв. № | Инв. № дубл. | Подп. и дата

А20Б056.005

50/(√)

Рис.1

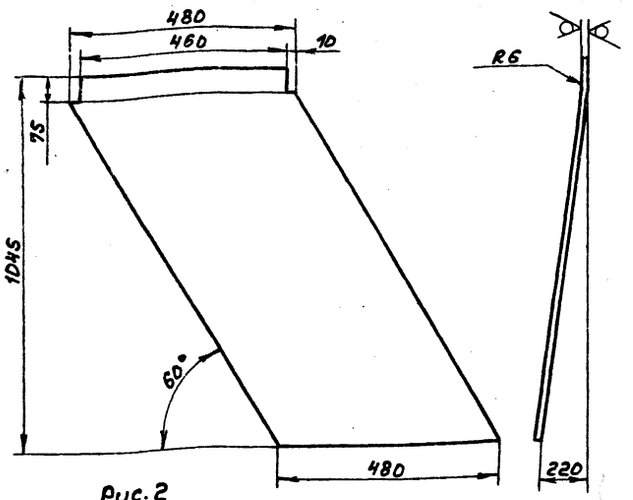

Рис.2
Остальное см. рис.1
М1:40

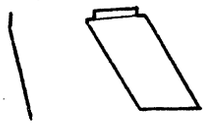

Обозначение	Рис.
А20.056.005	1
-01	2

Неуказанные предельные отклонения размеров: $-t_2$; $\pm\frac{t_2}{2}$

Изм	Лист	№ докум.	Подп.	Дата
Разраб.		Шершакова		
Пров.		Крупник		11.87
Рук.гр.		Крупник		
Гл.спец.		Вайнберг		
Н.контр.		Фрадкин		
Утв.		Спивак		

А20Б056.005

Лист

Лит.	Масса	Масштаб
И	19,0	1:10

Лист | Листов 1

Лист Б5,0 ГОСТ 19903-74 / В Ст.3кп2 ГОСТ 14637-79

Госстрой СССР САНТЕХПРОЕКТ г. Москва

формат А4

А20Б053.034

50/(√)

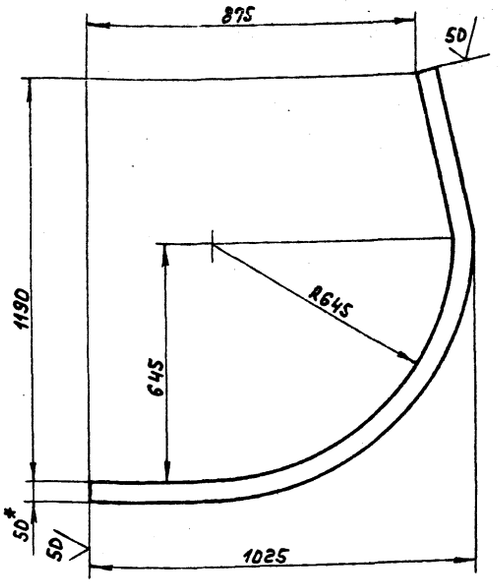

1.*Размер для справок
2. $\pm\frac{t_2}{2}$

Изм	Лист	№ докум.	Подп.	Дата
Разраб.		Белявская		
Пров.		Крупник		11.87
Рук.гр.		Крупник		
Гл.спец.		Вайнберг		
Н.контр.		Фрадкин		
Утв.		Спивак		

А20Б053.034

Ребро

Лит.	Масса	Масштаб
И	0,4	1:10

Лист | Листов 1

Полоса 5×50-Б-ГОСТ 103-76 / В Ст.3кп2-I-ГОСТ 535-79

Госстрой СССР САНТЕХПРОЕКТ г. Москва

формат А4

А20Б053.038

50/(√)

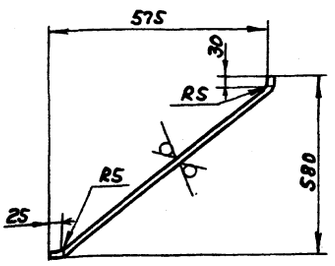

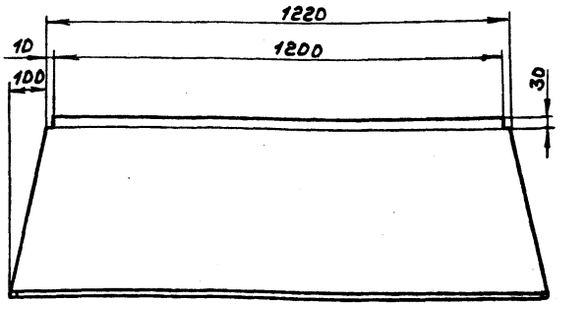

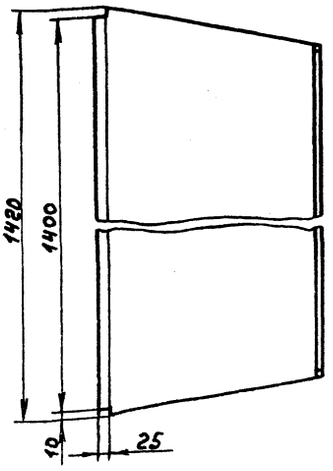

Неуказанные предельные отклонения размеров h14; $\pm\frac{t_2}{2}$

Изм	Лист	№ докум.	Подп.	Дата
Разраб.		Белявская		
Пров.		Крупник		11.87
Рук.гр.		Крупник		
Гл.спец.		Вайнберг		
Н.контр.		Фрадкин		
Утв.		Спивак		

А20Б053.038

Стенка

Лит.	Масса	Масштаб
И	39	1:10

Лист | Листов 1

Лист Б5,0 ГОСТ 19903-74 / В Ст.3кп2 ГОСТ 14637-79

Госстрой СССР САНТЕХПРОЕКТ г. Москва

22699-04 46 копир. формат А3

Т.П. 903-1-250.87 Альбом 3

Инв.№ подл. | Подп. и дата | Взам.инв.№ | Инв.№ дубл. | Подп. и дата

А2Об053.001

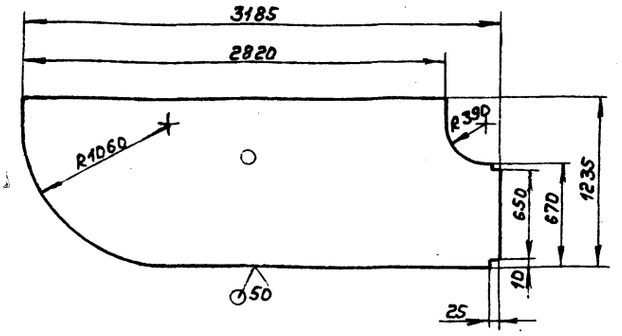

Неуказанные предельные отклонения размеров h14; $\pm\frac{t_2}{2}$

Изм.	Лист	№ докум.	Подп.	Дата
Разраб.	Белявская			
Пров.	Крупник			XI-87
Рук. гр.	Крупник			
Гл. спец.	Вайнберг			
Н. контр.	Фрадкин			
Утв.	Сливак			

А2Об053.001

Стенка

Лит.	Масса	Масштаб
И	135	—

Лист | Листов 1

Лист 6 5,0 ГОСТ 19903-74
Вст3кп2 ГОСТ 14637-79

Госстрой СССР САНТЕХПРОЕКТ г. Москва

Формат А4

А2Об053.003

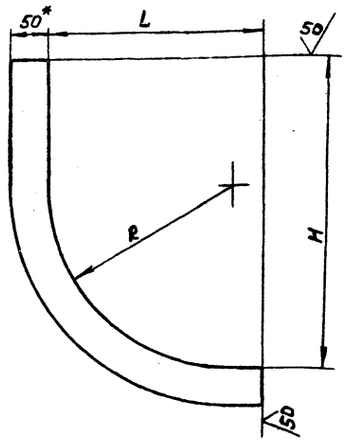

Обозначение	Размеры, мм			Масса, кг
	L	H	R	
А2Об053.003	290	525	350	1,3
-01	1100	1225	1050	3,6

1.* Размер для справок
2. $\pm\frac{t_2}{2}$

Изм.	Лист	№ докум.	Подп.	Дата
Разраб.	Белявская			
Пров.	Крупник			XI-87
Рук. гр.	Крупник			
Гл. спец.	Вайнберг			
Н. контр.	Фрадкин			
Утв.	Сливак			

А2Об053.003

Ребро

Лит.	Масса	Масштаб
И	см. табл.	—

Лист | Листов 1

Полоса 5×50-Б-ГОСТ 103-76
Вст3кп2-1-ГОСТ 535-79

Госстрой СССР САНТЕХПРОЕКТ г. Москва

Формат А4

А2Об053.009

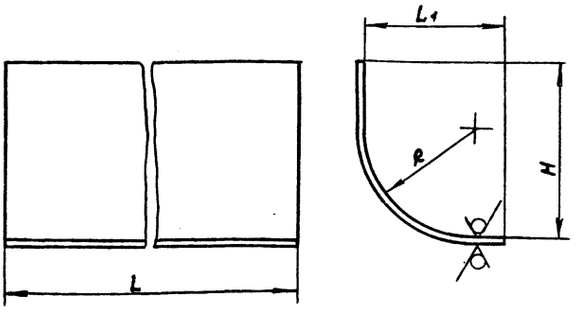

Обозначение	Размеры, мм.				Масса, кг
	L	L1	H	R	
А2Об053.009	1598	375	575	400	45,2
-01		3170	1220	1045	243,6

Неуказанные предельные отклонения размеров: h14; $\pm\frac{t_2}{2}$

Изм.	Лист	№ докум.	Подп.	Дата
Разраб.	Белявская			
Пров.	Крупник			XI-87
Рук. гр.	Крупник			
Гл. спец.	Вайнберг			
Н. контр.	Фрадкин			
Утв.	Сливак			

А2Об053.009

Стенка

Лит.	Масса	Масштаб
И	см. табл.	—

Лист | Листов 1

Лист 6 5,0 ГОСТ 19903-74
Вст3кп2 ГОСТ 14637-79

Госстрой СССР САНТЕХПРОЕКТ г. Москва

Формат А4

ТП 903-1-250.87 Альбом 3

А2Об053.023

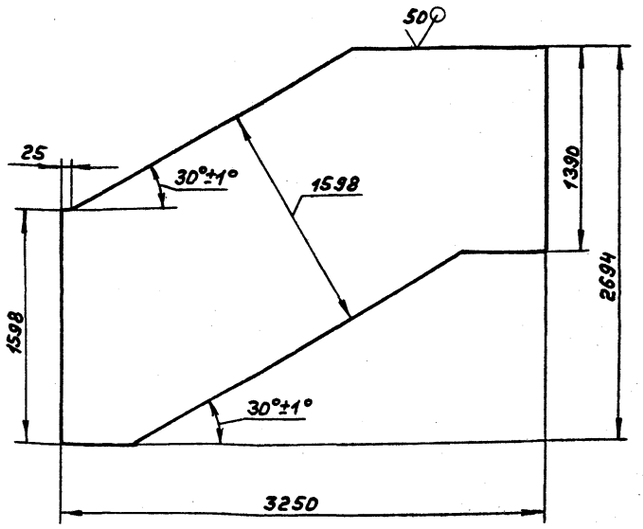

Неуказанные предельные отклонения размеров h14; $\pm\frac{t_2}{2}$

Изм.	Лист	№ докум.	Подп.	Дата
Разраб.	Белявская			
Пров.	Крупник			XI-87
Рук. гр.	Крупник			
Гл. спец.	Вайнберг			
Н. контр.	Фрадкин			
Утв.	Сливак			

А2Об053.023

Стенка

Лит.	Масса	Масштаб
И	218	1:25

Лист | Листов 1

Лист 6 5,0 ГОСТ 19903-72
Вст3кп2 ГОСТ 14637-79

Госстрой СССР САНТЕХПРОЕКТ г. Москва

Формат А4

Формат	Зона	Поз.	Обозначение	Наименование	Кол.	Примечание
				Документация		
А2			А20БОSS.000СБ	Сборочный чертеж		
				Сборочные единицы		
А4		1	А20БОSS.010	Затвор	1	
А4		2	А20БОSS.020	Канат	1	
				Детали		
А4		3	А20БОSS.001	Кольцо	2	
				Переменные данные для исполнений		
				А20БОSS.000		
				Сборочные единицы		
А4		4	А20БОSS.030	Короб	1	
А4		5	А20БОSS.040	Короб	1	
				А20БОSS.000-01		
				Сборочные единицы		
А4		4	А20БОSS.030-01	Короб	1	
А4		5	А20БОSS.040-01	Короб	1	

Инв.№ подл. | Подп. и дата | Взам. инв.№ | Инв.№ дубл. | Подп. и дата

Изм.	Лист	№ докум.	Подп.	Дата
Разраб.		Павловский		
Пров.		Крупник		11.87
Рук. гр.		Крупник		
Н. контр.		Фрадкин		
Утв.		Спивак		

А20БОSS.000

Течка угля

Лит.	Лист	Листов
И		

Госстрой СССР САНТЕХПРОЕКТ г. Москва

Формат А4

А20БОSS.019

50 (V)

Рис. 1

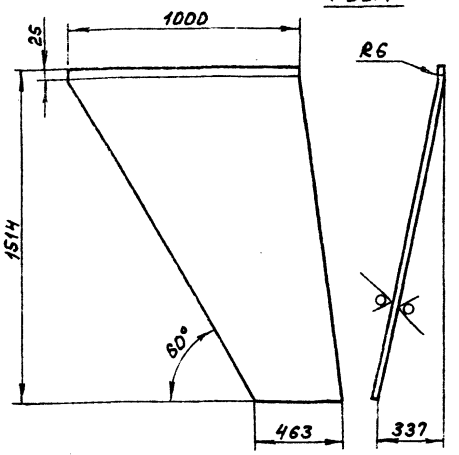

Рис. 2

Остальное - см. Рис. 1



Обозначение	Рис.
А20БОSS.019	1
-01	2

Неуказанные предельные отклонения размеров: $h14; \pm \frac{t_2}{2}$

Инв.№ подл. | Подп. и дата | Взам. инв.№ | Инв.№ дубл. | Подп. и дата

Изм.	Лист	№ докум.	Подп.	Дата
Разраб.		Павловский		
Пров.		Крупник		11.87
Рук. гр.		Крупник		
Гл. спец.		Войнберг		
Н. контр.		Фрадкин		
Утв.		Спивак		

А20БОSS.019

Лист

Лит.	Масса	Масштаб
И	34,0	1:15

Лист	Листов 61

Лист 64,0 ГОСТ 19903-74 / Вст.3кп2 ГОСТ 14637-79

Госстрой СССР САНТЕХПРОЕКТ г. Москва

Формат А4

Т.П. 903-1-250.81 Альбом 3

Формат	Зона	Поз.	Обозначение	Наименование	Кол.	Примечание
				Документация		
А2			А20БОSS.030СБ	Сборочный чертеж		
				Детали		
Б4		1	А20БОSS.009	Уголок: L=1000-2,3		
				Уголок 100×100×10-Б-ГОСТ8509-86 / Вст.3кп2-1-ГОСТ535-79	2	15,0кг
Б4		2	А20БОSS.011	Уголок: L=1400-3,1		
				Уголок 100×100×10-Б-ГОСТ8509-86 / Вст.3кп2-1-ГОСТ535-79	2	21,0кг
Б4		3	А20БОSS.012	Уголок: L=400-1,4		
				Уголок 50×50×5-Б-ГОСТ8509-86 / Вст.3кп2-1-ГОСТ535-79	2	1,5кг
А4		4	А20БОSS.013	Лист	1	
Б4		5	А20БОSS.014	Уголок: L=940-2,3		
				Уголок 50×50×5-Б-ГОСТ8509-86 / Вст.3кп2-1-ГОСТ535-79	2	3,5кг
Б4		6	А20БОSS.015	Уголок: L=880-2,3		
				Уголок 75×75×5-Б-ГОСТ8509-86 / Вст.3кп2-1-ГОСТ535-79	1	4,6кг
А4		7	А20БОSS.016	Лист	1	
А4		8	А20БОSS.017	Лист	2	
А4		9	А20БОSS.018	Лист	1	
		11	-01	Лист	1	

Инв.№ подл. | Подп. и дата | Взам. инв.№ | Инв.№ дубл. | Подп. и дата

Изм.	Лист	№ докум.	Подп.	Дата
Разраб.		Павловский		
Пров.		Крупник		11.87
Рук. гр.		Крупник		
Н. контр.		Фрадкин		
Утв.		Спивак		

А20БОSS.030

Короб

Лит.	Лист	Листов
И		2

Госстрой СССР САНТЕХПРОЕКТ г. Москва

Формат А4

Формат	Зона	Поз.	Обозначение	Наименование	Кол.	Примечание
				Переменные данные для исполнений		
				А20БОSS.030СБ		
				Детали		
А4		12	А20БОSS.019	Лист	1	
А4		13	А20БОSS.021	Лист	1	
А4		14	А20БОSS.022	Лист	1	
				А20БОSS.030-01		
				Детали		
А4		12	А20БОSS.019-01	Лист	1	
А4		13	А20БОSS.021-01	Лист	1	
А4		14	А20БОSS.022-01	Лист	1	

Инв.№ подл. | Подп. и дата | Взам. инв.№ | Инв.№ дубл. | Подп. и дата

Изм.	Лист	№ докум.	Подп.	Дата

А20БОSS.030

Лист 2

2699-04 48 копир.

Формат А4

Рис.1

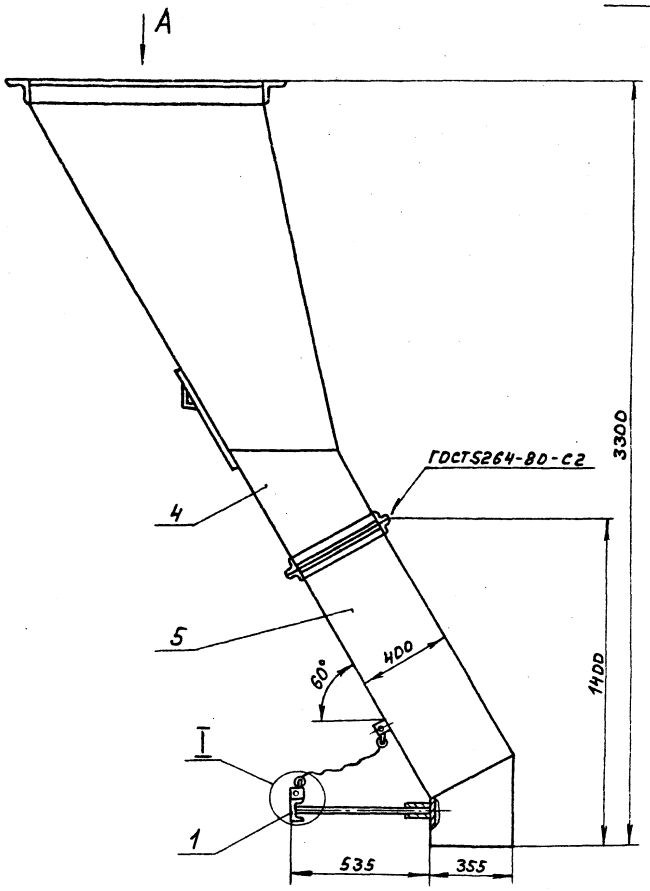

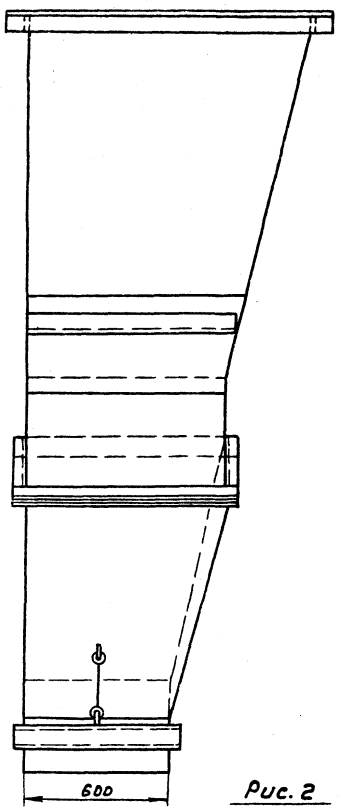

Рис. 2
остальное см. рис.1

I
М1:2

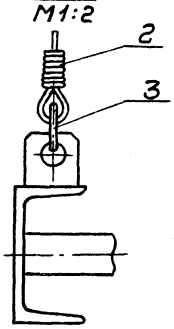

Вид А

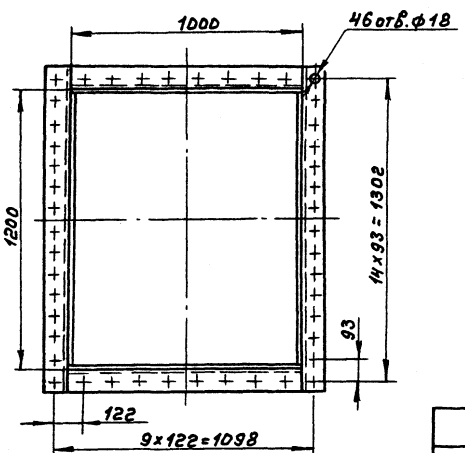

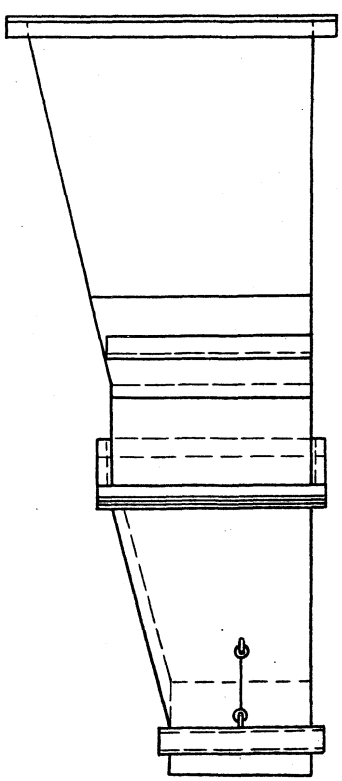

Размеры для справок

Обозначение	Рис.
А2Б055.000	1
-01	2

Т.п 903-1-250.87 Альбом 3

Инв.№подл. | Подп. и дата | Взам.инв.№ | Инв.№ дубл. | Подп. и дата

				А2Б055.000СБ	
Изм.	Лист	№ докум.	Подп.	Дата	
Разраб.		Поболовкин			Точка угла
Пров.		Крупник		XI-87	
Рук.гр.		Крупник			
Гл.спец.		Вайнберг			
Н.контр.		Фрадкин			
Утв.		Сливак			

Лит. И | Масса 550 | Масштаб 1:15
Лист | Листов 1
Госстрой СССР САНТЕХПРОЕКТ г. Москва

А2Б055.03ОСБ

Рис. 1

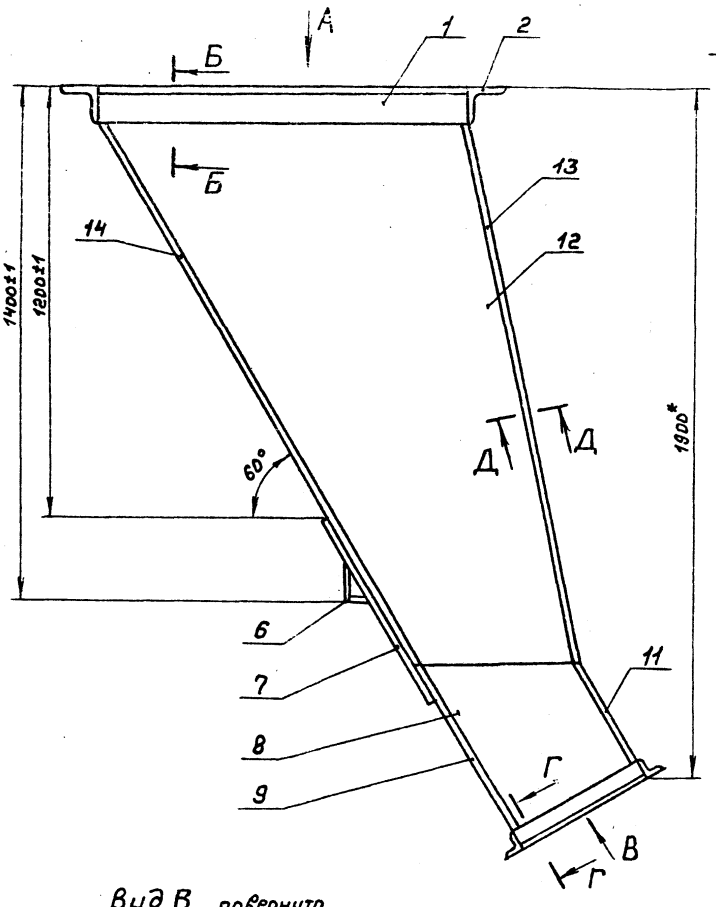

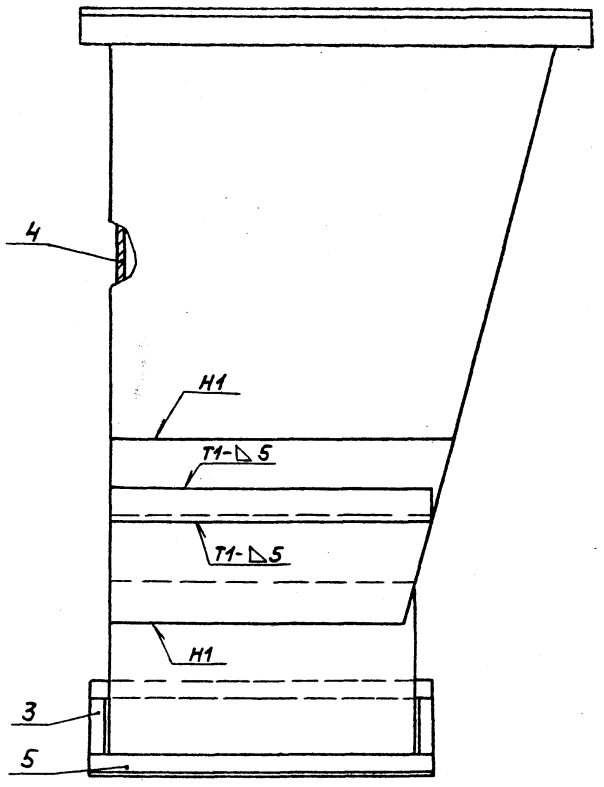

Вид В повернуто

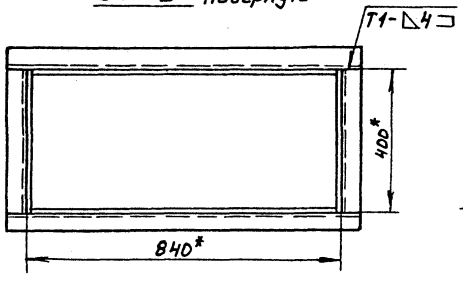

Б-Б
М1:4

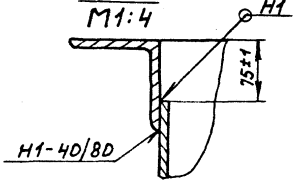

Г-Г повернуто
М1:2

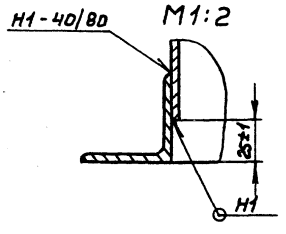

Рис. 2
остальное см. рис. 1

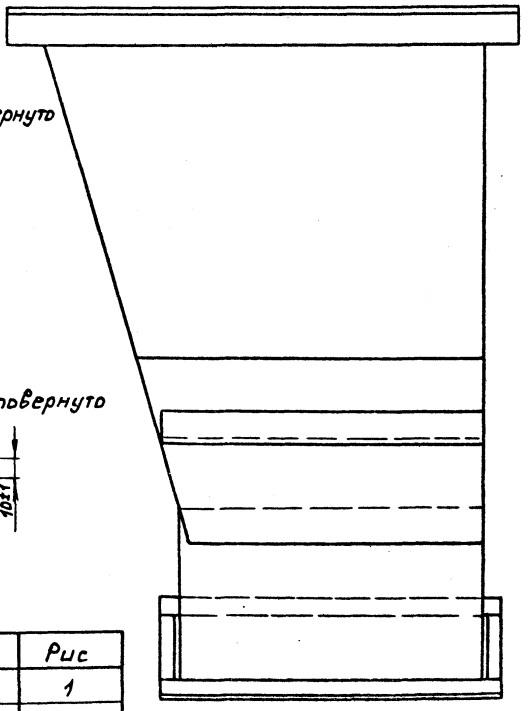

Вид А

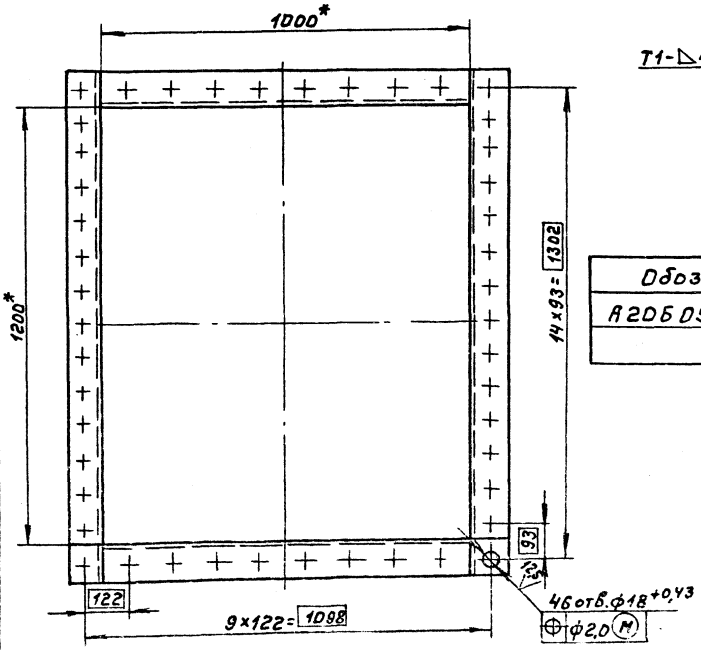

Д-Д повернуто
М1:2

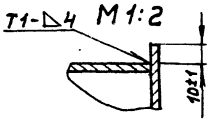

Обозначение	Рис
А2Б055.03ОСБ	1
-01	2

1.* Размеры для справок
2. Сварные швы по ГОСТ 5264-80

					А2Б055.03ОСБ			
Изм.	Лист	№ докум.	Подп.	Дата	Короб	Лит.	Масса	Масштаб
Разраб.		Павловский				И	337,0	1:10
Пров.		Крупник				Лист	Листов 1	
Рук. гр.		Крупник						
Гл. спец.		Вайнберг				Госстрой СССР САНТЕХПРОЕКТ г. Москва		
Н. контр.		Фрадкин						
Утв.		Сливак						

Т.П 903-1-250.87 Альбом 3

Инв. № подл. | Подп. и дата | Взам. инв. № | Инв. № дубл. | Подп. и дата

27693-04 50 Копир. Формат А2

А206055.006

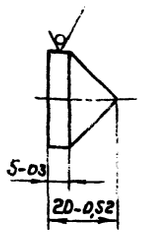

Изм	Лист	№ докум.	Подп.	Дата
Разраб.	Павловский			
Пров.	Крупник			XI-87
Рук. гр.	Крупник			
Гл. спец.	Вайнберг			
Н. контр.	Фрадкин			
Утв.	Спивак			

А206055.006

Наконечник

Лит.	Масса	Масштаб
И	0,5	1:1

Лист | Листов 1

Круг В2 6 ГОСТ2590-71
Вст.3кп2-I-ГОСТ535-79

Госстрой СССР
САНТЕХПРОЕКТ
г. Москва

формат А4

Инв. № подл. | Подп. и дата | Взам. инв. № | Инв. № дубл. | Подп. и дата

А206055.003

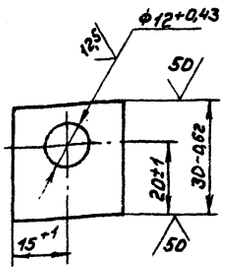

Изм	Лист	№ докум.	Подп.	Дата
Разраб.	Павловский			
Пров.	Крупник			XI-87
Рук. гр.	Крупник			
Гл. спец.	Вайнберг			
Н. контр.	Фрадкин			
Утв.	Спивак			

А206055.003

Ушко

Лит.	Масса	Масштаб
И	0,03	1:1

Лист | Листов 1

Полоса 4х30-Б-ГОСТ103-76
Вст.3кп2-I-ГОСТ535-79

Госстрой СССР
САНТЕХПРОЕКТ
г. Москва

формат А4

Инв. № подл. | Подп. и дата | Взам. инв. № | Инв. № дубл. | Подп. и дата

Формат	Зона	Поз.	Обозначение	Наименование	Кол.	Примечание
				Документация		
А4			А206055.010СБ	Сборочный чертеж		
				Детали		
А4		1	А206.055.003	Ушко	1	
Б.4		2	А206055.004	Швеллер: L=700-2		
				Швеллер 8-ГОСТ8240-72 / Вст.3кп2-I-ГОСТ535-79	1	5,0кг
Б4		3	А206055.005	Труба: L=515-1,7		
				Труба 26х2,2х515ГОСТ10704-76 / Вст.3кпГОСТ10705-80	8	0,37кг
А4		4	А206055.006	Наконечник	8	

Т.П 903-1-250.87 Альбом 3

А206055.010

Затвор

Изм	Лист	№ докум.	Подп.	Дата
Разраб.	Павловский			
Пров.	Крупник			XI-87
Рук. гр.	Крупник			
Н. контр.	Фрадкин			
Утв.	Спивак			

Лит.	Лист	Листов
И		1

Госстрой СССР
САНТЕХПРОЕКТ
г. Москва

формат А4

Инв. № подл. | Подп. и дата | Взам. инв. № | Инв. № дубл. | Подп. и дата

А206055.010СБ

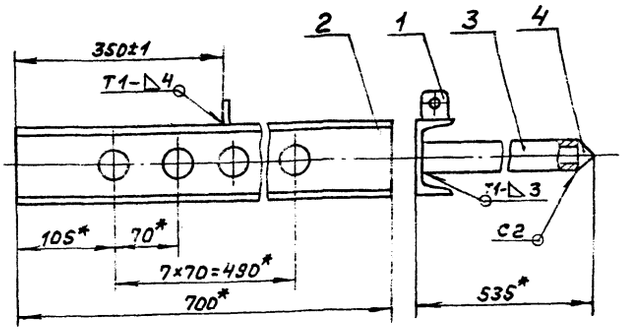

1. *Размеры для справок
2. Сварные швы по ГОСТ5264-80.

А206055.010СБ

Затвор

Изм	Лист	№ докум.	Подп.	Дата
Разраб.	Павловский			
Пров.	Крупник			XI-87
Рук. гр.	Крупник			
Гл. спец.	Вайнберг			
Н. контр.	Фрадкин			
Утв.	Спивак			

Лит.	Масса	Масштаб
И	8.0	1:4

Лист | Листов 1

Госстрой СССР
САНТЕХПРОЕКТ
г. Москва

22699-04 51 копир.

формат А4

Инв. № подл. | Подп. и дата | Взам. инв. № | Инв. № дубл. | Подп. и дата

А206058.003

50 √(√)

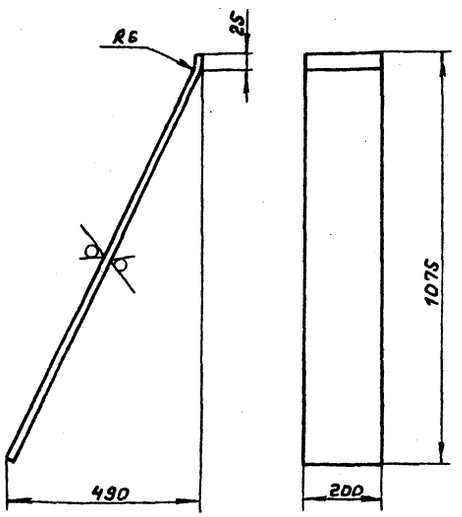

Неуказанные предельные отклонения размеров: h14; ± t2/2

Изм.	Лист	№ докум.	Подп.	Дата	
Разраб.	Павловский				А206058.003
Пров.	Крупник			X1-87	Лист
Рук. гр.	Крупник				Лит. И; Масса 8,5; Масштаб 1:10
Гл. спец.	Вайнберг				Лист; Листов 1
Н. контр.	Фрадкин				Госстрой СССР САНТЕХПРОЕКТ г. Москва
Утв.	Спивак				Лист Б5,0 ГОСТ 19903-74 / Вст.3кп2 ГОСТ 14637-79

Инв.№ подл. | Подп. и дата | Взам. инв.№ | Инв.№ дубл. | Подп. и дата

Формат А4

А206055-001

√

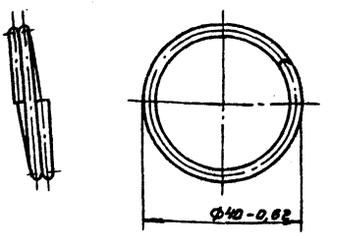

Количество витков-2

Изм.	Лист	№ докум.	Подп.	Дата	
Разраб.	Павловский				А206055.001
Пров.	Крупник			X1-87	Кольцо
Рук. гр.	Крупник				Лит. И; Масса 0,03; Масштаб 1:1
Гл. спец.	Вайнберг				Лист; Листов 1
Н. контр.	Фрадкин				Госстрой СССР САНТЕХПРОЕКТ г. Москва
Утв.	Спивак				Проволока III-3 ГОСТ 9389-75

Инв.№ подл. | Подп. и дата | Взам. инв.№ | Инв.№ дубл. | Подп. и дата

Формат А4

А206056.006

50 √(√)

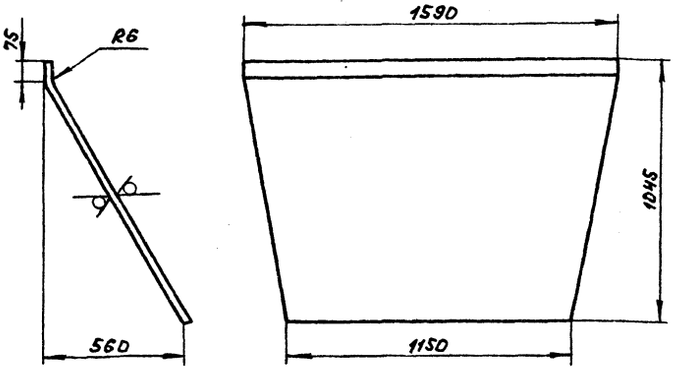

Обозначение	Материал	Масса, кг
А206056.006	Лист Б8,0 ГОСТ 19903-74 / Вст.3кп2 ГОСТ 14637-79	98,0
-01	Лист Б5,0 ГОСТ 19903-74 / Вст.3кп2 ГОСТ 14637-79	57,0

Неуказанные предельные отклонения размеров: h14; ± t2/2

Изм.	Лист	№ докум.	Подп.	Дата	
Разраб.	Павловский				А206056.006
Пров.	Крупник			X1-87	Лист
Рук. гр.	Крупник				Лит. И; Масса см. табл.; Масштаб 1:15
Гл. спец.	Вайнберг				Лист; Листов 1
Н. контр.	Фрадкин				Госстрой СССР САНТЕХПРОЕКТ г. Москва
Утв.	Спивак				Смотри таблицу

Инв.№ подл. | Подп. и дата | Взам. инв.№ | Инв.№ дубл. | Подп. и дата

Т.П. 903-1-250.87 Альбом 3

Формат А4

А206055.020

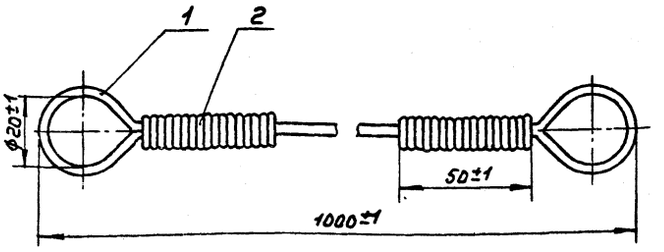

Формат	Зона	Поз.	Обозначение	Наименование	Кол.	Примечание
				Материалы		
		1		Канат 3,0-Г-В-Н-140 ГОСТ 3062-80	м	1,2
		2		Проволока КС0,8 ГОСТ 792-67	кг	0,1

Изм.	Лист	№ докум.	Подп.	Дата	
Разраб.	Павловский				А206055.020
Пров.	Крупник			X1-87	Канат
Рук. гр.	Колпаков				Лит. И; Масса 0,7; Масштаб 1:1
Гл. спец.	Вайнберг				Лист; Листов 1
Н. контр.	Фрадкин				Госстрой СССР САНТЕХПРОЕКТ г. Москва
Утв.	Спивак				

Инв.№ подл. | Подп. и дата | Взам. инв.№ | Инв.№ дубл. | Подп. и дата

Формат А4

Формат	Зона	Поз.	Обозначение	Наименование	Кол.	Примечание
				Документация		
А3			А2Об055.040СБ	Сборочный чертеж		
				Детали		
А4		1	А2Об055.003	Ушко	1	
Б4		2	А2Об055.024	Уголок: L=940-2,3		
				Уголок 50х50х5-Б-ГОСТ 8509-86 / Ст.3кп2-1-ГОСТ 535-79	2	3,5кг
Б4		3	А2Об055.025	Уголок: L=400-1,5		
				Уголок 50х50х5-Б-ГОСТ 8509-86 / Ст.3кп2-1-ГОСТ 535-79	2	1,5кг
А4		4	А2Об055.026	Лист	1	
		5	-01	Лист	1	
А4		6	А2Об055.027	Лист	1	
А4		7	А2Об055.028	Лист	2	2,4кг
Б4		8	А2Об055.029	Лист 420-1,7х600-1,7		
				Лист Б4,0 ГОСТ 19903-74 / Ст.3кп2 ГОСТ 14637-79	1	10,0кг
А4		9	А2Об055.031	Лист	1	
Б4		11	А2Об055.032	Труба: L=100-0,8		
				Труба 40х2,5 ГОСТ 10704-76 / Ст.3кп ГОСТ 10705-80	8	0,25кг
Б4		12	А2Об055.033	Лист: 400-1,4х110-3,7		
				Лист Б4 ГОСТ 19903-74 / Ст.3кп2 ГОСТ 14637-79	1	15,0кг

Различие исполнений А2Об055.040 и А2Об055.040-01 по чертежу

Изм.	Лист	№ докум.	Подп.	Дата
Разраб.		Павловский		
Пров.		Крупник		11.87
Рук.гр.		Крупник		
Н.контр.		Фрадкин		
Утв.		Сливак		

А2Об055.040

Короб

Лит.	Лист	Листов
И		4

Госстрой СССР САНТЕХПРОЕКТ г. Москва

Инв.№подл. | Подп. и дата | Взам.инв.№ | Инв.№дубл. | Подп. и дата

Формат А4

А2Об055.027

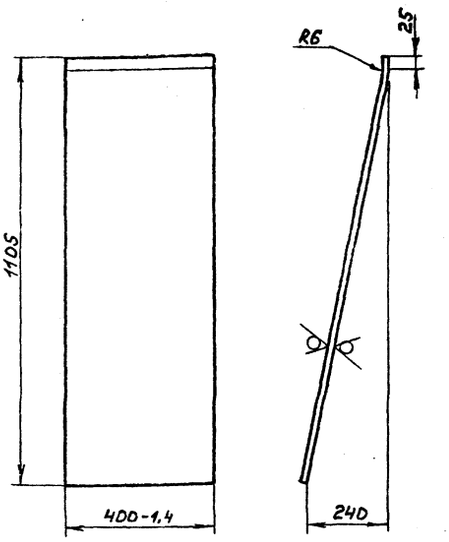

Неуказанные предельные отклонения размеров: $h14 \pm \frac{t_2}{2}$

Изм.	Лист	№ докум.	Подп.	Дата
Разраб.		Павловский		
Пров.		Крупник		11.87
Рук.гр.		Крупник		
Гл.спец.		Вайнберг		
Н.контр.		Фрадкин		
Утв.		Сливак		

А2Об055.027

Лист

Лист Б4,0 ГОСТ 19903-74 / Ст.3кп2 ГОСТ 14637-79

Лит.	Масса	Масштаб
И	15,0	1:10
Лист	Листов 1	

Госстрой СССР САНТЕХПРОЕКТ г. Москва

Формат А4

А2Об055.040СБ

Рис.1

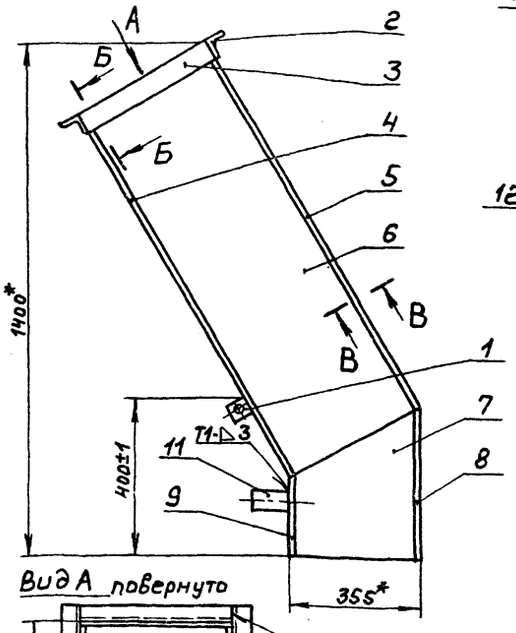

Рис.2
остальное см. рис.1

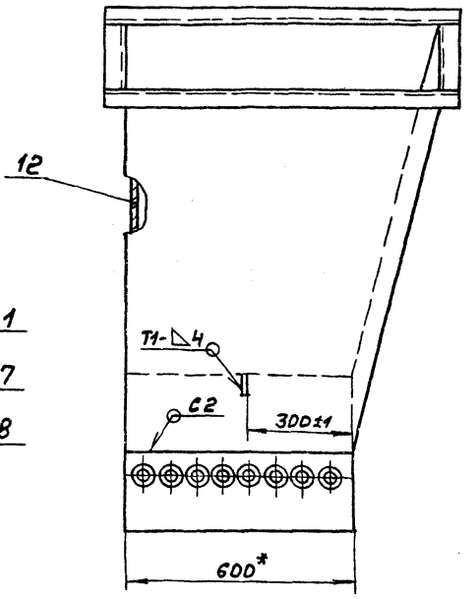

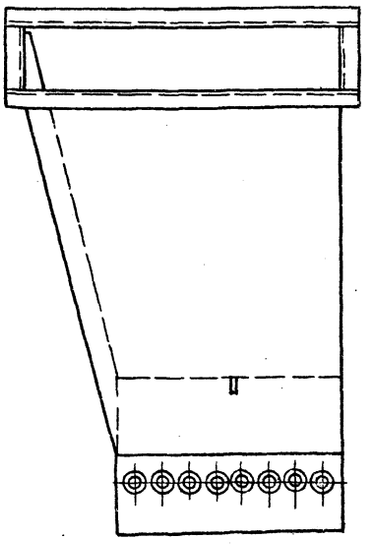

Вид А повернуто

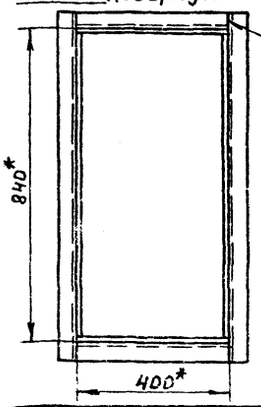

Б-Б повернуто
М1:2

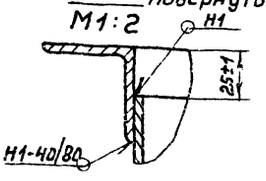

В-В повернуто
М1:2

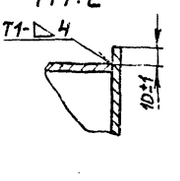

Обозначение	Рис.
А2Об.055.040	1
-01	2

1.*Размеры для справок
2.Сварные швы по ГОСТ 5264-80

Изм.	Лист	№ докум.	Подп.	Дата
Разраб.		Павловский		
Пров.		Крупник		11.87
Рук.гр.		Крупник		
Гл.спец.		Вайнберг		
Н.контр.		Фрадкин		
Утв.		Сливак		

А2Об055.040СБ

Короб

Лит.	Масса	Масштаб
И	160,0	1:10
Лист	Листов 4	

Госстрой СССР САНТЕХПРОЕКТ г. Москва

Т.П. 903-1-250.87 Альбом 3

Инв.№подл. | Подп. и дата | Взам.инв.№ | Инв.№дубл. | Подп. и дата

А20БОSS.016

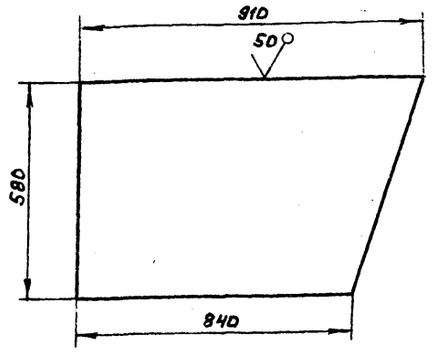

Неуказанные предельные отклонения размеров: h14; $\pm \frac{t_2}{2}$

Изм.	Лист	№ докум.	Подп.	Дата
Разраб.		Павловский		
Пров.		Крупник		XI-87
Рук. гр.		Крупник		
Гл. спец.		Вайнберг		
Н. контр.		Фрадкин		
Утв.		Сливак		

А20БОSS.016

Лит.	Масса	Масштаб
И	33,3	1:10

Лист

Лист 5 8,0 ГОСТ 19903-74 / Вст. 3 кп 2 ГОСТ 14637-79

Листов 1

Госстрой СССР САНТЕХПРОЕКТ г. Москва

Формат А4

А20БОSS.028

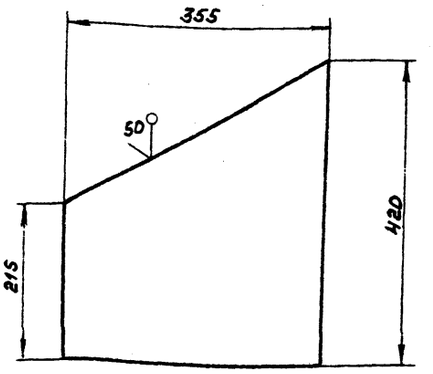

Неуказанные предельные отклонения размеров: h14; $\pm \frac{t_2}{2}$

Изм.	Лист	№ докум.	Подп.	Дата
Разраб.		Павловский		
Пров.		Крупник		VI-87
Рук. гр.		Крупник		
Гл. спец.		Вайнберг		
Н. контр.		Фрадкин		
Утв.		Сливак		

А20БОSS.028

Лит.	Масса	Масштаб
И	2,40	1:5

Лист

Лист 5 4,0 ГОСТ 19903-74 / Вст. 3 кп 2 ГОСТ 14637-79

Листов 1

Госстрой СССР САНТЕХПРОЕКТ г. Москва

Формат А4

Т.П 903-1-250.87 Альбом 3

А20БОSS.018

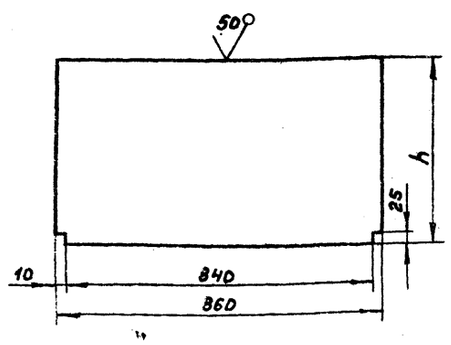

Обозначение	Материал	h	Масса, кг
А20БОSS.018	Лист 5 8,0 ГОСТ 19903-74 / Вст 3 кп 2 ГОСТ 14637-79	590,0	32,0
-01	Лист 5 4,0 ГОСТ 19903-74 / Вст 3 кп 2 ГОСТ 14637-79	360,0	10,0

Неуказанные предельные отклонения размеров: h14; $\pm \frac{t_2}{2}$

Изм.	Лист	№ докум.	Подп.	Дата
Разраб.		Павловский		
Пров.		Крупник		XI-87
Рук. гр.		Крупник		
Гл. спец.		Вайнберг		
Н. контр.		Фрадкин		
Утв.		Сливак		

А20БОSS.018

Лит.	Масса	Масштаб
И	см. табл.	—

Лист

См. таблицу

Листов 1

Госстрой СССР САНТЕХПРОЕКТ г. Москва

Формат А4

А20БОSS.026

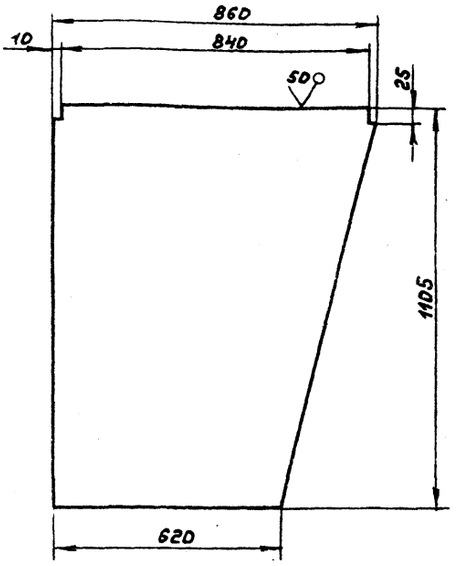

Обозначение	Материал	Масса, кг
А20БОSS.026	Лист 5 8,0 ГОСТ 19903-74 / Вст 3 кп 2 ГОСТ 14637-79	62,0
-01	Лист 5 4 ГОСТ 19903-74 / Вст 3 кп 2 ГОСТ 14637-79	31,0

Неуказанные предельные отклонения размеров: h14; $\pm \frac{t_2}{2}$

Изм.	Лист	№ докум.	Подп.	Дата
Разраб.		Павловский		
Пров.		Крупник		XI-87
Рук. гр.		Крупник		
Гл. спец.		Вайнберг		
Н. контр.		Фрадкин		
Утв.		Сливак		

А20БОSS.026

Лит.	Масса	Масштаб
И	см. табл.	1:10

Лист

См. таблицу

Листов 1

Госстрой СССР САНТЕХПРОЕКТ г. Москва

Формат А4

А2Об055.022

Рисунок 1

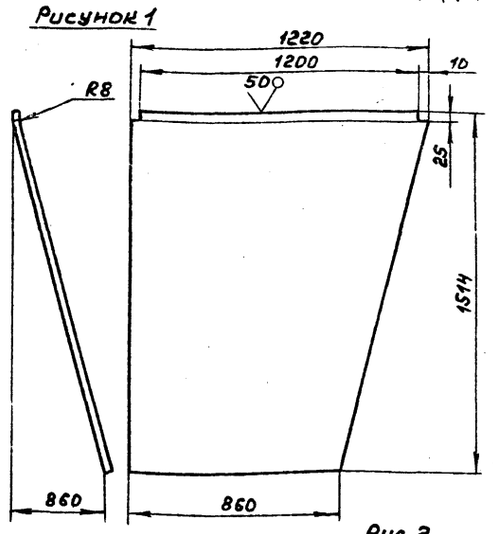

Рис.2
Остальное см. рис.1

Обозначение	Рисунок
А2Об055.022	1
-01	2



Неуказанные предельные отклонения размеров: $h14; \pm \frac{t_2}{2}$

Изм.	Лист	№ докум.	Подп.	Дата
Разраб.	Павловский			
Пров.	Крупник			21-87
Рук. гр.	Крупник			
Гл. спец.	Вайнберг			
Н. контр.	Фрадкин			
Утв.	Спивак			

А2Об055.022

Лит.	Масса	Масштаб
И	96,0	1:15

Лист | Листов 1

Лист Б 8,0 ГОСТ 19903-74
Вст.3кп2 ГОСТ 14637-79

Госстрой СССР САНТЕХПРОЕКТ г. Москва

Формат А4

А2Об055.013

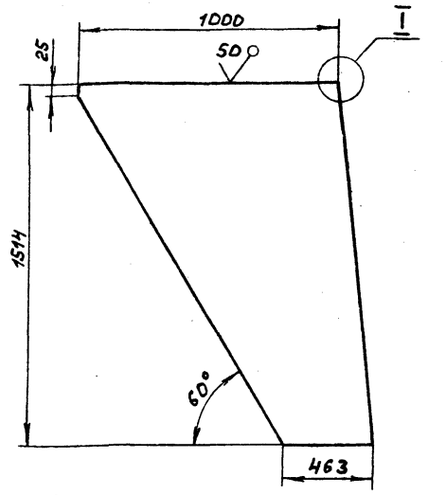

Неуказанные предельные отклонения размеров: $h14; \pm \frac{t_2}{2}$

Изм.	Лист	№ докум.	Подп.	Дата
Разраб.	Павловский			
Пров.	Крупник			21-87
Рук. гр.	Крупник			
Гл. спец.	Вайнберг			
Н. контр.	Фрадкин			
Утв.	Спивак			

А2Об055.013

Лит.	Масса	Масштаб
И	34,0	1:15

Лист | Листов 1

Лист Б 4,0 ГОСТ 19903-74
Вст.3кп2 ГОСТ 14637-79

Госстрой СССР САНТЕХПРОЕКТ г. Москва

Формат А4

А2Об055.017

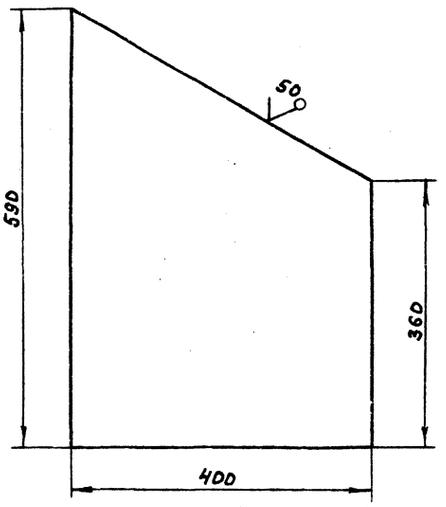

Неуказанные предельные отклонения размеров: $h14; \pm \frac{t_2}{2}$

Изм.	Лист	№ докум.	Подп.	Дата
Разраб.	Павловский			
Пров.	Крупник			21-87
Рук. гр.	Крупник			
Гл. спец.	Вайнберг			
Н. контр.	Фрадкин			
Утв.	Спивак			

А2Об055.017

Лит.	Масса	Масштаб
И	6,0	1:5

Лист | Листов 1

Лист Б 4,0 ГОСТ 19903-74
Вст.3кп2 ГОСТ 14637-79

Госстрой СССР САНТЕХПРОЕКТ г. Москва

Формат А4

ТП 903-1-250.87 Альбом 3

А2Об055.021

Рис.1

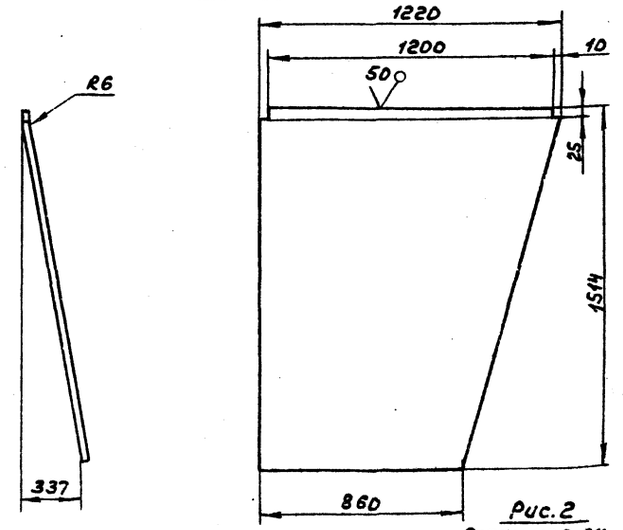

Рис.2
Остальное см. рис.1

Обозначение	Рисунок
А2Об055.021	1
-01	2



Неуказанные предельные отклонения размеров: $h14; \pm \frac{t_2}{2}$

Изм.	Лист	№ докум.	Подп.	Дата
Разраб.	Павловский			
Пров.	Крупник			21-87
Рук. гр.	Крупник			
Гл. спец.	Вайнберг			
Н. контр.	Фрадкин			
Утв.	Спивак			

А2Об055.021

Лит.	Масса	Масштаб
И	43,0	1:15

Лист | Листов 1

Лист Б 4,0 ГОСТ 19903-74
Вст.3кп2 ГОСТ 14637-79

Госстрой СССР САНТЕХПРОЕКТ г. Москва

Формат А4

Формат	Зона	Поз.	Обозначение	Наименование	Кол.	Примечание
				Документация		
А3			А2Б6.056.000СБ	Сборочный чертеж		
				Детали		
Б4		1	А2Б6.056.001	Уголок; L=460-1,7S		
				Уголок 100х100х10-Б-ГОСТ8509-86 / Ст.3кп2-I-ГОСТ535-79	2	6,9 кг
Б4		2	А2Б6.056.002	Уголок; L=1900-3,7		
				Уголок 100х100х10-Б-ГОСТ8509-86 / Ст.3кп2-I-ГОСТ535-79	2	28,6 кг
Б4		3	А2Б6.056.003	Ребро; L=495-1,7S		
				Полоса 5х50-Б-ГОСТ103-76 / Ст.3кп2-I-ГОСТ535-79	2	1,0 кг
Б4		4	А2Б6.056.004	Ребро; L=235-1,1S		
				Полоса 5х50-Б-ГОСТ103-76 / Ст.3кп2-I-ГОСТ535-79	2	0,45 кг
А4		5	А2Б6.056.005	Лист	1	
		6	-01	Лист	1	
А4		7	А2Б6.056.006	Лист	1	
		8	-01	Лист	1	
Б4		9	А2Б6.056.007	Ребро; L=550-1,7S		
				Полоса 5х50-Б-ГОСТ103-76 / Ст.3кп2-I-ГОСТ535-79	4	1,07 кг

Изм.	Лист	№ докум.	Подп.	Дата	А2Б6.056.000			
Разраб.		Шершаков			Шлакоспуск	Лит.	Лист	Листов
Пров.		Крупник				И	1	2
Рук.гр.		Крупник				Госстрой СССР САНТЕХПРОЕКТ г. Москва		
Н.контр.		Фрадкин						
Утв.		Спивак						

Подп. и дата | Инв.№ подл. | Взам.инв.№ | Инв.№ дубл. | Подп. и дата

Формат А4

Формат	Зона	Поз.	Обозначение	Наименование	Кол.	Примечание
Б4		10	А2Б6.056.008	Ребро; L=130-1		
				Полоса 5х50-Б-ГОСТ103-76 / Ст.3кп2-I-ГОСТ535-79	4	0,26 кг
Б4		11	А2Б6.056.009	Ребро; L=870-2,3		
				Полоса 5х50-Б-ГОСТ103-76 / Ст.3кп2-I-ГОСТ535-79	2	1,7 кг
Б4		12	А2Б6.056.011	Ребро; L=1400-3,1		
				Полоса 5х50-Б-ГОСТ103-76 / Ст.3кп2-I-ГОСТ535-79	2	2,74 кг

Изм.	Лист	№ докум.	Подп.	Дата	А2Б6.056.000	Лист 2

Подп. и дата | Инв.№ подл. | Взам.инв.№ | Инв.№ дубл. | Подп. и дата

Формат А4

А2Б6.056.000СБ

Т.п 903-1-250.87 Альбом 3

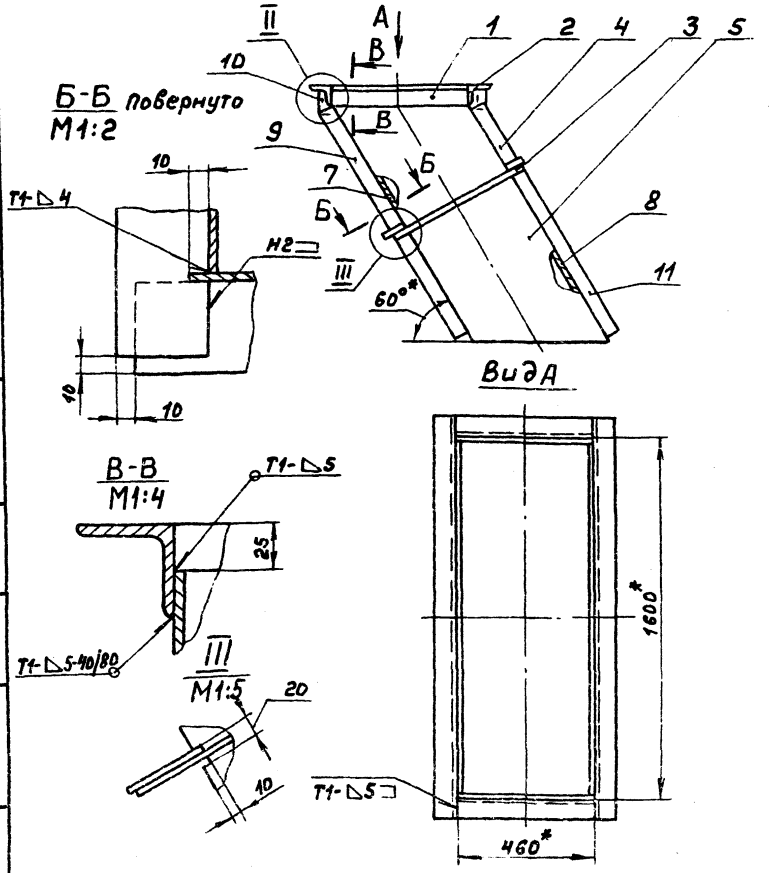

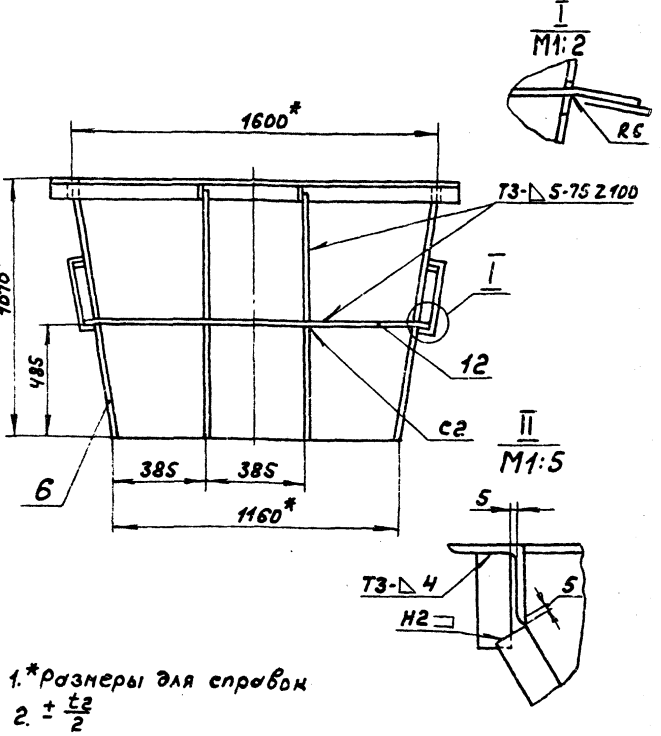

1. *Размеры для справок.
2. $\pm \frac{t_2}{2}$
3. Сварные швы по ГОСТ5264-80

Изм.	Лист	№ докум.	Подп.	Дата	А2Б6.056.000СБ			
Разраб.		Павловский			Шлакоспуск	Лит.	Масса	Масштаб
Пров.		Крупник				И	277	1:15
Рук.гр.		Крупник				Лист 1	Листов 1	
Гл.спец.		Вайнберг				Госстрой СССР САНТЕХПРОЕКТ г. Москва		
Н.контр.		Фрадкин						
Утв.		Спивак						

Подп. и дата | Инв.№ подл. | Взам.инв.№ | Инв.№ дубл. | Подп. и дата

Формат	Зона	Поз.	Обозначение	Наименование	Кол.	Примечание
				Документация		
А3			А206059.070СБ	Сборочный чертеж		
				Детали		
Б4		1	А206059.046	Лист; 228-1,15×1368-3,1		
				Лист 65.0 ГОСТ 19903-74 / ВСт3кп2-ГОСТ 14637-79	2	1,2кг
Б4		2	А206059.047	Лист; 93-0,87×2464-4,4		
				Лист 65,0 ГОСТ 19903-74 / ВСт3кп2 ГОСТ 14637-79	2	8,9кг
Б4		3	А206059.048	Уголок; L=1368-3,1		
				Уголок 32×32×4-Б-ГОСТ 8509-86 / ВСт3кп2-I-ГОСТ 535-79	2	2,6кг
Б4		4	А206059.049	Полоса; L=1368-3,1		
				Полоса 5×70-Б-ГОСТ 103-76 / ВСт3кп2-I-ГОСТ 535-79	2	3,74кг
Б4		5	А206059.051	Штырь; L=30-0,62		
				Круг 16-В-ГОСТ 2590-71 / ВСт3кп2-I-ГОСТ 535-79	40	0,006кг

Подп. и дата | Инв. № дубл. | Взам. инв. № | Подп. и дата | Инв. № подл.

Изм	Лист	№ докум.	Подп.	Дата
Разраб.		Шершакова		
Пров.		Крупник		11-87
Рук. гр.		Крупник		
Н. контр.		Грановский		
Утв.		Спивак		

А206.059.070

Рама

Лит.	Лист	Листов
И		1

Госстрой СССР САНТЕХПРОЕКТ г. Москва

формат А4

А206059.001

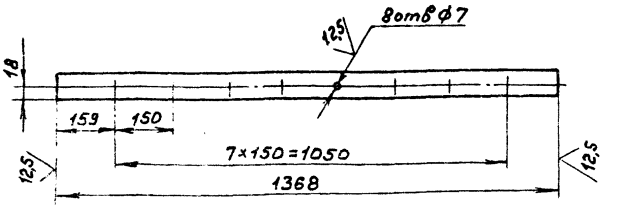

Неуказанные предельные отклонения размеров: H14; h14; $\pm\frac{t_2}{2}$

Подп. и дата | Инв. № дубл. | Взам. инв. № | Подп. и дата | Инв. № подл.

Изм	Лист	№ докум.	Подп.	Дата
Разраб.		Шершакова		
Пров.		Крупник		11-87
Рук. гр.		Крупник		
Гл. спец.		Вайнберг		
Н. контр.		Грановский		
Утв.		Спивак		

А206059.001

Планка

Лит.	Масса	Масштаб
И	1,9	1:10

Лист | Листов 1

Полоса 4×45-Б-ГОСТ 103-76 / ВСт3кп2-I-ГОСТ 535-79

Госстрой СССР САНТЕХПРОЕКТ г. Москва

формат А4

А206057.005

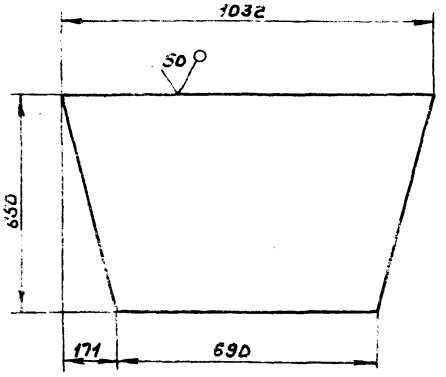

Неуказанные предельные отклонения размеров h14

Т.П. 903-1-250.87 Альбом 3

Подп. и дата | Инв. № дубл. | Взам. инв. № | Подп. и дата | Инв. № подл.

Изм	Лист	№ докум.	Подп.	Дата
Разраб.		Павловский		
Пров.		Крупник		11-87
Рук. гр.		Крупник		
Гл. спец.		Вайнберг		
Н. контр.		Грановский		
Утв.		Спивак		

А206057.005

Лист

Лит.	Масса	Масштаб
И	22,0	1:10

Лист | Листов 1

Лист 65,0 ГОСТ 19903-74 / ВСт3кп2 ГОСТ 14637-79

Госстрой СССР САНТЕХПРОЕКТ г. Москва

формат А4

Формат	Зона	Поз.	Обозначение	Наименование	Кол.	Примечание
				Документация		
			А206057.000СБ	Сборочный чертеж		
А3						
				Детали		
А4		1	А206057.001	Стенка	2	
Б4		2	А206057.002	Уголок L=1600-3,1		
				Уголок 63×63×5-Б-ГОСТ 8509-86 / ВСт.3кп2-I-ГОСТ 535-79	2	7,7кг
Б4		3	А206057.003	Уголок L=1426-3,1		
				Уголок 63×63×5-Б-ГОСТ 8509-86 / ВСт3кп2-I-ГОСТ 535-79	2	6,85кг
А4		4	А206057.004	Стенка	2	
А4		5	А206057.005	Лист	2	

Подп. и дата | Инв. № дубл. | Взам. инв. № | Подп. и дата | Инв. № подл.

Изм	Лист	№ докум.	Подп.	Дата
Разраб.		Павловский		
Пров.		Крупник		11-87
Рук. гр.		Крупник		
Н. контр.		Фрадкин		
Утв.		Спивак		

А206057.000

Золоспуск

Лит.	Лист	Листов
И		1

Госстрой СССР САНТЕХПРОЕКТ г. Москва

22699-04 57 Копир. формат А4

А206057.001

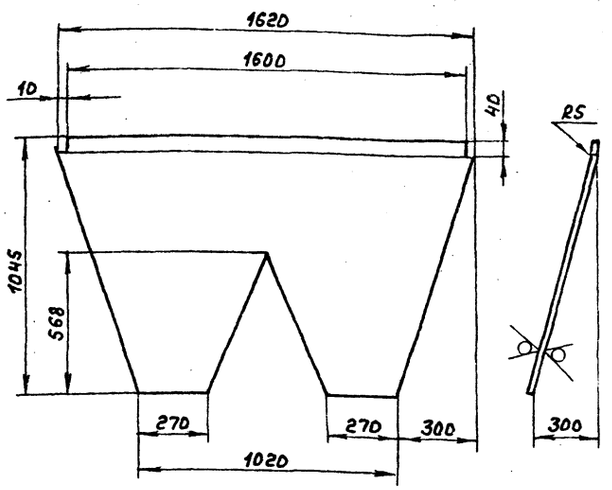

Неуказанные предельные отклонения размеров h14; $\pm \frac{t_2}{2}$

Изм.	Лист	№ докум.	Подп.	Дата
Разраб.		Павловский		
Пров.		Крупник		
Рук. гр.		Крупник		
Гл. спец.		Вайнберг		
Н. контр.		Фрадкин		
Утв.		Спивак		

А206057.001

Стенка

Лит.	Масса	Масштаб
И	47,6	1:15
Лист	Листов 1	

Лист 6S,0 ГОСТ 19903-74
Вст3кп2 ГОСТ 14637-79

Госстрой СССР САНТЕХПРОЕКТ г. Москва

Формат А4

А206057.004

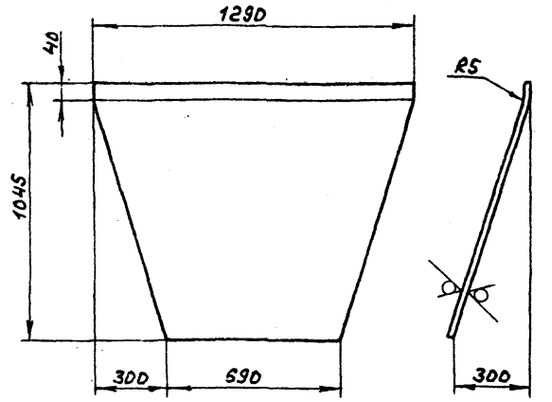

Неуказанные предельные отклонения размеров h14; $\pm \frac{t_2}{2}$

Изм.	Лист	№ докум.	Подп.	Дата
Разраб.		Павловский		
Пров.		Крупник		
Рук. гр.		Крупник		
Гл. спец.		Вайнберг		
Н. контр.		Фрадкин		
Утв.		Спивак		

А206057.004

Стенка

Лит.	Масса	Масштаб
И	42,0	1:15
Лист	Листов 1	

Лист 6S,0 ГОСТ 19903-74
Вст3кп2 ГОСТ 14637-79

Госстрой СССР САНТЕХПРОЕКТ г. Москва

Формат А4

А206057.000СБ

Т.П 903-1-250.87 Альбом 3

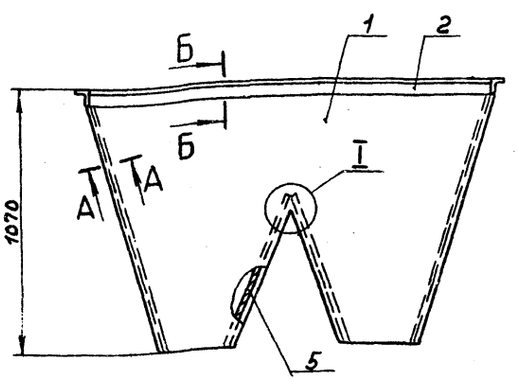

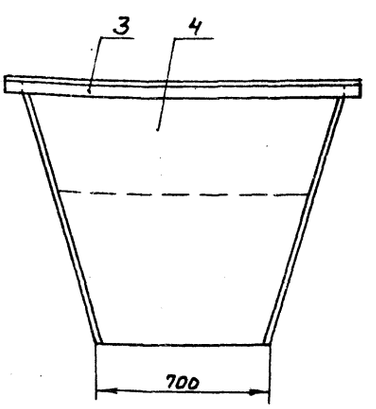

Б – Б
М1:4

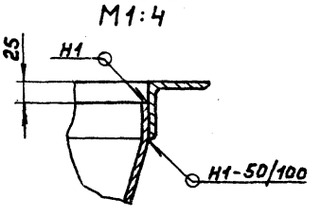

А – А
М1:2

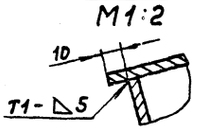

I

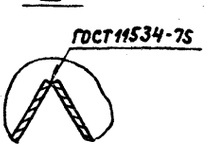

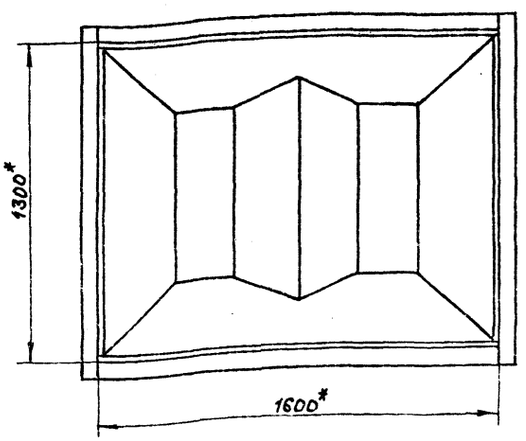

1. *Размеры для справок
2. $\pm \frac{t_2}{2}$
3. Сварные швы по ГОСТ 5264-80. Кроме указанных на чертеже.

Изм.	Лист	№ докум.	Подп.	Дата
Разраб.		Павловский		
Пров.		Крупник		
Рук. гр.		Крупник		
Гл. спец.		Вайнберг		
Н. контр.		Фрадкин		
Утв.		Спивак		

А206057.000СБ

Золоспуск

Лит.	Масса	Масштаб
И	255,0	1:15
Лист	Листов 1	

Госстрой СССР САНТЕХПРОЕКТ г. Москва

Формат А3

Инв. № подл. | Подп. и дата | Взам. инв. № | Инв. № дубл. | Подп. и дата

Поз.	Зона	Поз.	Обозначение	Наименование	Кол.	Примечание
				Документация		
А3			А2Б6ОС8.000СБ	Сборочный чертеж		
				Детали		
Б4		1	А2Б6ОС8.001	Уголок: L=200-1,1		
				Уголок 50х50х5-Б-ГОСТ8509-86 / Ст.3кп2-I-ГОСТ535-79	2	0,75кг
Б4		2	А2Б6ОС8.002	Уголок: L=300-1,1		
				Уголок 50х50х5-Б-ГОСТ8509-86 / Ст.3кп2-I-ГОСТ535-79	2	1,1кг
А4		3	А2Б6.ОС8.003	Лист	2	
А4		4	А2Б6ОС8.004	Лист	2	
Б4		5	А2Б6ОС8.005	Ребро: L=280-1,1		
				Полоса 5А50-Б-ГОСТ103-76 / Ст.3кп2-I-ГОСТ535-79	4	0,6кг
Б4		6	А2Б6ОС8.006	Уголок: L=200-1,1		
				Уголок 75х50х5-Б-ГОСТ8509-86 / Ст.3кп2-I-ГОСТ535-79	1	0,96кг

Инв.№подл. | Подп. и дата | Взам.инв.№ | Инв.№дубл. | Подп. и дата

Изм.	Лист	№ докум.	Подп.	Дата
Разраб.		Павловский		
Пров.		Крупник		
Рук.гр.		Крупник		
Гл.спец.				
Н.контр.		Фрадкин		
Утв.		Спивак		

А2Б6ОС8.000

Течка провала

Лит.	Лист	Листов
И		1

Госстрой СССР САНТЕХПРОЕКТ г. Москва

Формат А4

А2Б6ОС8.004

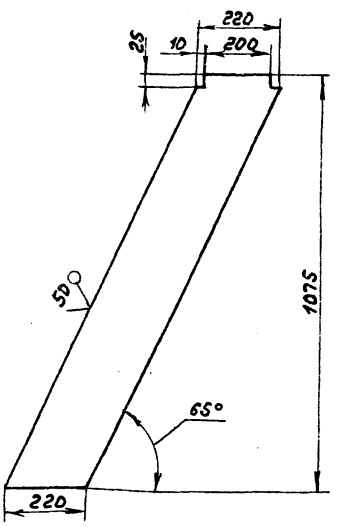

Неуказанные предельные отклонения размеров: $h14; \pm \frac{t_2}{2}$

Изм.	Лист	№ докум.	Подп.	Дата
Разраб.		Павловский		
Пров.		Крупник		
Рук.гр.		Крупник		
Гл.спец.		Вайнберг		
Н.контр.		Фрадкин		
Утв.		Спивак		

А2Б6ОС8.004

Лист

Лист Б-5.0 ГОСТ19903-74 / Ст.3кп2 ГОСТ14637-79

Лит.	Масса	Масштаб
И	9,4	1:10
Лист	Листов 1	

Госстрой СССР САНТЕХПРОЕКТ г. Москва

Формат А4

А2Б6ОС8.000СБ

Т.п 903-1-250.87 Альбом 3

Инв.№подл. | Подп. и дата | Взам.инв.№ | Инв.№дубл. | Подп. и дата

Б - Б
М1:2

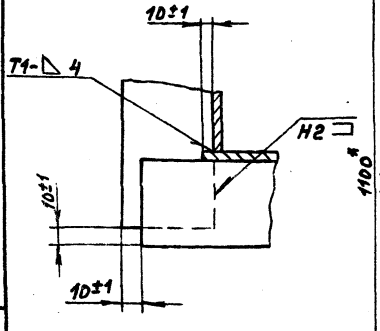

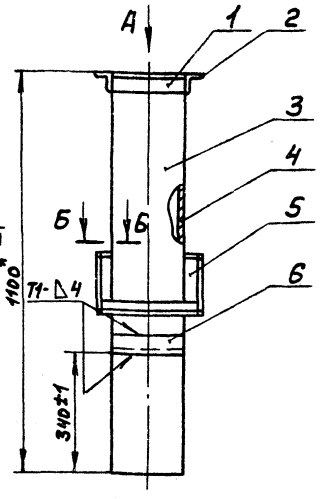

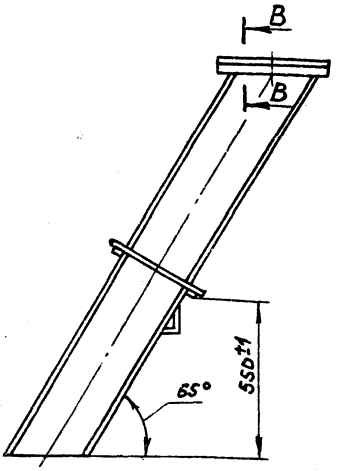

В - В
М1:2

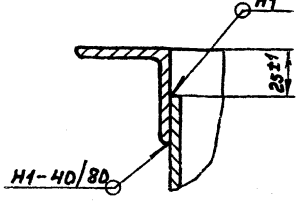

Вид А

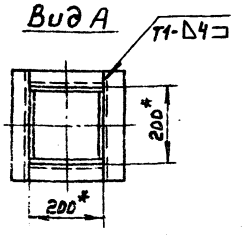

1.*Размеры для справок

2.Сварные швы по ГОСТ5264-80.

Изм.	Лист	№ докум.	Подп.	Дата
Разраб.		Павловский		
Пров.		Крупник		
Рук.гр.		Крупник		
Гл.спец.		Вайнберг		
Н.контр.		Фрадкин		
Утв.		Спивак		

А2Б6ОС8.000СБ

Течка провала

Лит.	Масса	Масштаб
И	40,0	1:10
Лист	Листов 1	

Госстрой СССР САНТЕХПРОЕКТ г. Москва

Копир.

Формат А3

Формат	Зона	Поз.	Обозначение	Наименование	Кол.	Примечание
				Документация		
А3			А206059.020СБ	Сборочный чертеж		
				Сборочные единицы		
А4		1	А206059.030	Конус	1	
А4		2	А206059.040	Короб	1	
				Детали		
А4		3	А206059.017-01	Косынка	18	
Б4		4	А206059.019	Полс; L=2460-4,4		
				Полоса 8×75-Б-ГОСТ103-76 Вст3кп2-1-ГОСТ535-79	2	11,5кг
Б4		5	А206059.021	Полс; L=1328-3,1		
				Полоса 8×75-Б-ГОСТ103-76 Вст3кп2-1-ГОСТ535-79	2	6,21кг

Изм. Лист № докум. Подп. Дата

Разраб. Шершнов

Пров. Крупник

Рук. гр. Крупник

Н. контр. Грановский

Утв. Сливак

А206059.020

Корпус

Лит. И | Лист | Листов 8

Госстрой СССР САНТЕХПРОЕКТ г. Москва

Формат А4

Инв. № подл. | Подп. и дата | Взам. инв. № | Инв. № дубл. | Подп. и дата

А206059.026

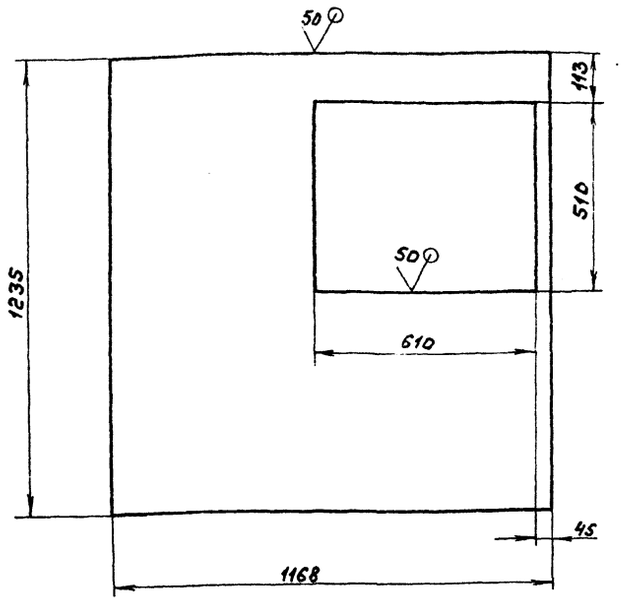

Неуказанные предельные отклонения размеров: h14; h14; $\pm\frac{t_2}{2}$

Изм. Лист № докум. Подп. Дата

Разраб. Шершнов

Пров. Крупник

Рук. гр. Крупник

Гл. спец. Вайнберг

Н. контр. Грановский

Утв. Сливак

А206059.026

Стенка

Лит. И | Масса 8,1 | Масштаб 1:10

Лист | Листов 1

Лист Б5.0 ГОСТ19903-74 Вст3кп2 ГОСТ14637-79

Госстрой СССР САНТЕХПРОЕКТ г. Москва

Формат А4

Инв. № подл. | Подп. и дата | Взам. инв. № | Инв. № дубл. | Подп. и дата

Формат	Зона	Поз.	Обозначение	Наименование	Кол.	Примечание
				Документация		
А2			А206059.000СБ	Сборочный чертеж		
				Сборочные единицы		
А4		1	А206059.010	Рама	1	
А4		2	А206059.020	Корпус	1	
А4		3	А206059.050	Кронштейн	1	
		4	-01	Кронштейн	1	
А4		5	А206059.060	Крышка	1	
А4		6	А206059.070	Рама	1	
				Детали		
А4		7	А206059.001	Планка	2	
				Стандартные изделия		
		8		Болт М6×14.36 ГОСТ7798-70	16	
		9		Болт М10×20.36 ГОСТ7798-70	4	

Т.П. 903-1-250.87 Альбом 3

Изм. Лист № докум. Подп. Дата

Разраб. Шершнов

Пров. Крупник

Рук. гр. Крупник

Н. контр. Грановский

Утв. Крупник

А206059.000

Короб переходный с газоходом

Лит. И | Лист 1 | Листов 1

Госстрой СССР САНТЕХПРОЕКТ г. Москва

Формат А4

Инв. № подл. | Подп. и дата | Взам. инв. № | Инв. № дубл. | Подп. и дата

А206059.032

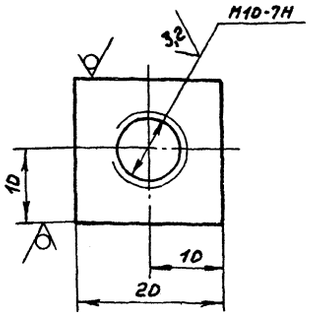

Неуказанные предельные отклонения размеров: h14; $\pm\frac{t_2}{2}$

Изм. Лист № докум. Подп. Дата

Разраб. Шершнов

Пров. Крупник

Рук. гр. Крупник

Гл. спец. Вайнберг

Н. контр. Грановский

Утв. Сливак

А206059.032

Пластина

Лит. И | Масса 0,22 | Масштаб 1:1

Лист | Листов 1

Полоса 8×20-Б-ГОСТ103-76 Вст3кп2-1-ГОСТ535-79

Госстрой СССР САНТЕХПРОЕКТ г. Москва

Инв. № подл. | Подп. и дата | Взам. инв. № | Инв. № дубл. | Подп. и дата

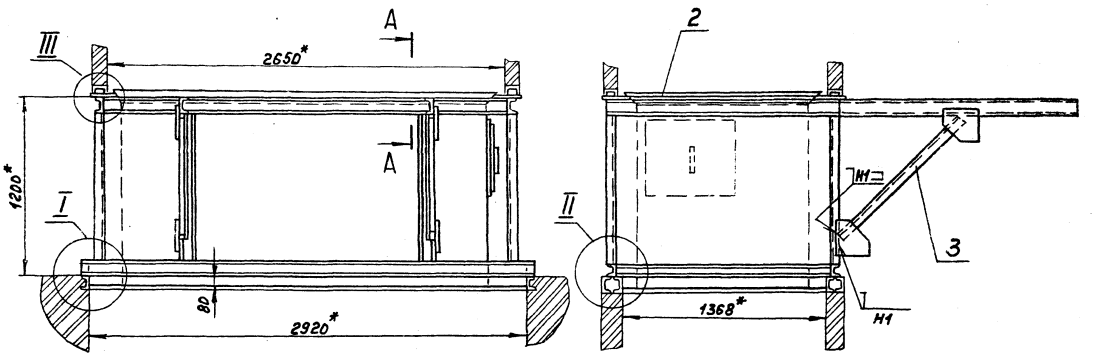

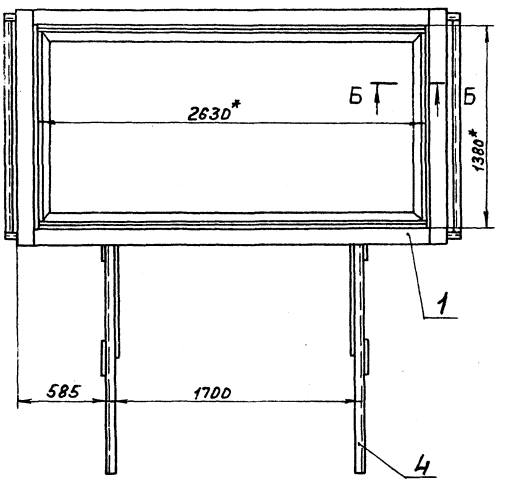

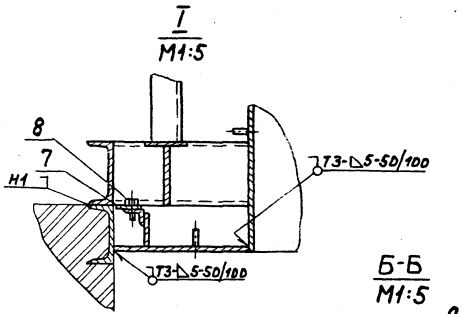

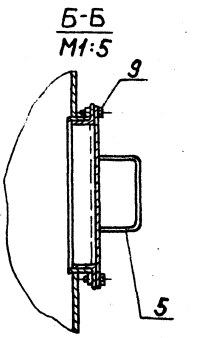

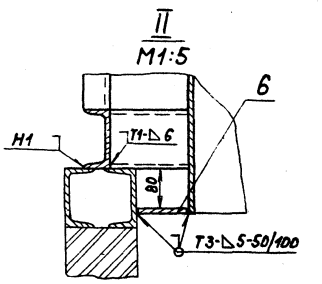

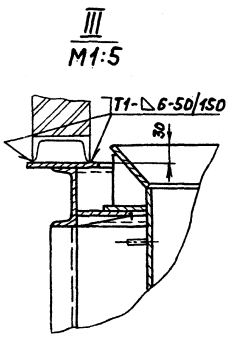

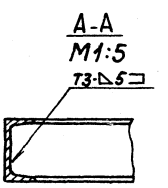

1.* Размеры для справок

2. $\pm \frac{t_2}{2}$

3. Сварные швы по ГОСТ5264-80

					А2Об059.000СБ		
Изм.	Лист	№докум.	Подп.	Дата	Короб переходный с газоходом	Лит.	Масса	Масштаб
Разраб.		Шершнев				И	732	1:20
Пров.		Крупник				Лист	Листов 1	
Рук.гр.		Крупник				Госстрой СССР САНТЕХПРОЕКТ г. Москва		
Гл.спец.		Вайнберг						
Н.контр.		Грановский						
Утв.		Спивак						

22699-04 61

Копир. Формат А2

Инв.№подл. | Подп. и дата | Взам.инв.№ | Инв.№дубл. | Подп. и дата

Т.п 903-1-250.87 Альбом 3

Формат	Зона	Поз.	Обозначение	Наименование	Кол.	Примечание
				Документация		
А2			А20Б059.010СБ	Сборочный чертеж		
				Детали		
Б4		1	А20Б059.005	Швеллер; L=2704-5,4		
				Швеллер 10-ГОСТ8240-72		
				ВСт3кп2-I-ГОСТ535-79	2	23,1кг
Б4		2	А20Б059.006	Швеллер; L=1546-3,1		
				Швеллер 10-ГОСТ8240-72		
				ВСт3кп2-I-ГОСТ535-79	2	13,3кг
Б4		3	А20Б059.007	Стойка; L=1000-2,6		
				Швеллер 10-ГОСТ8240-72		
				ВСт3кп2-I-ГОСТ535-79	8	8,59кг
Б4		4	А20Б059.008	Швеллер; L=3012-5,4		
				Швеллер 10-ГОСТ8240-72		
				ВСт3кп2-I-ГОСТ535-79	2	25,9кг
Б4		5	А20Б059.009	Накладка; L=2630-5,4		
				Полоса 8х120-Б-ГОСТ103-76		
				ВСт3кп2-I-ГОСТ535-79	2	19,8кг
Б4		6	А20Б059.011	Накладка; L=2524-5,4		
				Полоса 8х90-Б-ГОСТ103-76		
				ВСт3кп2-I-ГОСТ535-79	2	14,2кг

Подпись и дата | Взам. инв. № | Инв. № дубл. | Подпись и дата | Инв. № подл.

Изм	Лист	№ докум.	Подп.	Дата
Разраб		Шершакова		
Пров.		Крупник		
Рук. гр.		Крупник		
Н.контр.		Грановский		
Утв		Спивак		

А20Б059.010

Рама

Лит.	Лист	Листов
И	1	2

Госстрой СССР САНТЕХПРОЕКТ г. Москва

Формат А4

Формат	Зона	Поз.	Обозначение	Наименование	Кол.	Примечание
Б4		7	А20Б059.012	Накладка; L=1454-3,1		
				Полоса 8х90-Б-ГОСТ103-76		
				ВСт3кп2-I-ГОСТ535-79	2	8,2кг
Б4		8	А20Б059.013	Накладка; L=1620-3,7		
				Полоса 8х120-Б-ГОСТ103-76		
				ВСт3кп2-I-ГОСТ535-79	2	12,2кг
Б4		9	А20Б059.014	Швеллер; L=1454-3,1		
				Швеллер 10-ГОСТ8240-72		
				ВСт3кп2-I-ГОСТ535-79	2	12,45кг
Б4		10	А20Б059.015	Упор; 60-0,74х92-0,87		
				Лист 68,0ГОСТ19903-74		
				ВСт3кп2ГОСТ14637-79	4	0,34кг
Б4		11	А20Б059.016	Накладка 60-0,74х60-0,74		
				Лист 58,0ГОСТ19903-74		
				ВСт3кп2ГОСТ14637-79	4	0,22кг
А4		2	А20Б059.017	Косынка	40	

Подпись и дата | Взам. инв. № | Инв. № дубл. | Подпись и дата | Инв. № подл.

Изм	Лист	№ докум.	Подп.	Дата

А20Б059.010

Лист 2

Формат А4

Т.П. 903-1-250.87 Альбом 3

Формат	Зона	Поз.	Обозначение	Наименование	Кол.	Примечание
				Документация		
А4			А20Б059.030СБ	Сборочный чертеж		
				Детали		
А4		1	А20Б059.025	Стенка	2	
		2	-01	Стенка	2	

Подпись и дата | Взам. инв. № | Инв. № дубл. | Подпись и дата | Инв. № подл.

Изм	Лист	№ докум.	Подп.	Дата
Разраб		Шершакова		
Пров.		Крупник		
Рук. гр.		Крупник		
Н.контр.		Грановский		
Утв		Спивак		

А20Б059.030

Конус

Лит	Лист	Листов
И		1

Госстрой СССР САНТЕХПРОЕКТ г. Москва

Формат А4

А20Б059.043

50 √(√)

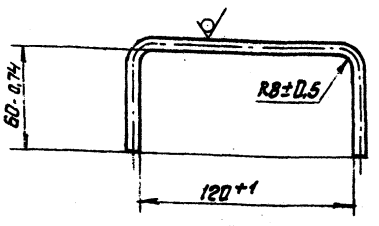

Подпись и дата | Взам. инв. № | Инв. № дубл. | Подпись и дата | Инв. № подл.

Изм	Лист	№ докум.	Подп.	Дата
Разраб		Шершакова		
Пров.		Крупник		
Рук. гр.		Крупник		
Гл.спец		Войнберг		
Н.контр.		Грановский		
Утв		Спивак		

А20Б059.043

Ручка

Лит	Масса	Масштаб
И	0,09	1:2

Лист | Листов 1

Круг 8-В ГОСТ 2590-71 / ВСт3кп2-I-ГОСТ535-79

Госстрой СССР САНТЕХПРОЕКТ г. Москва

Копировал: [illegible] 22699-04 62 Формат А4

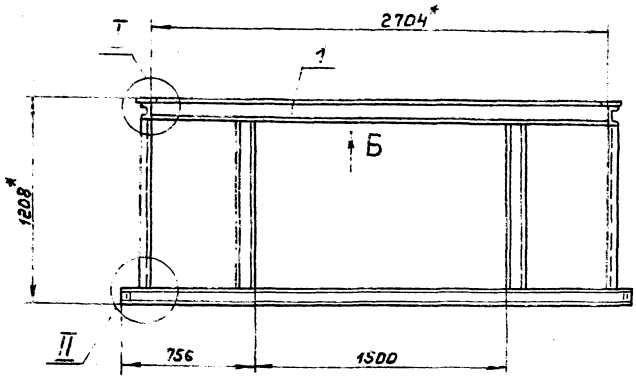

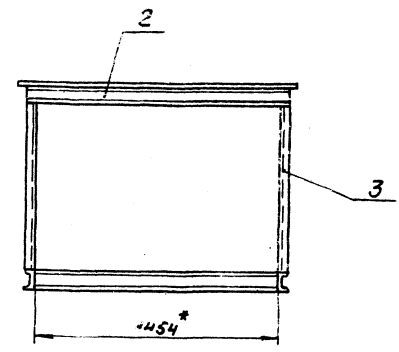

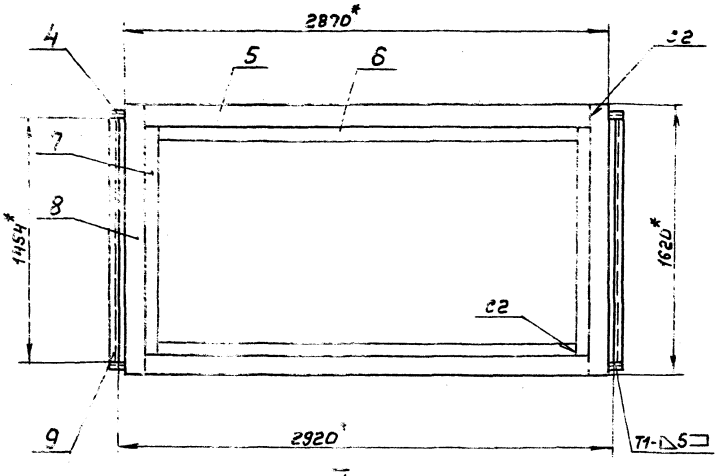

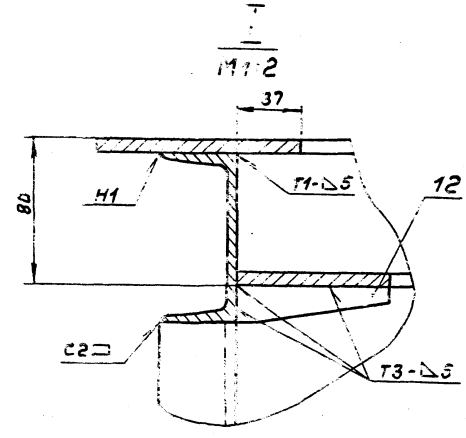

II
М1:2

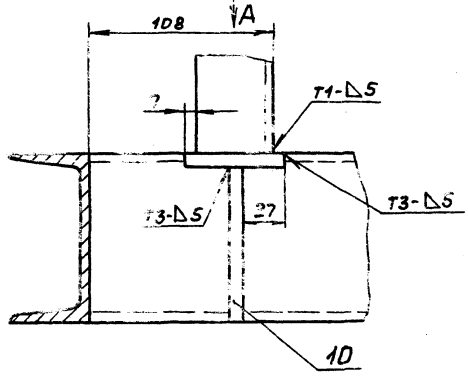

Вид А
М1:2

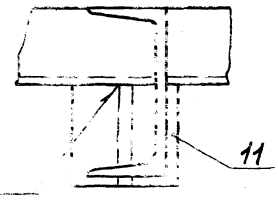

Вид Б

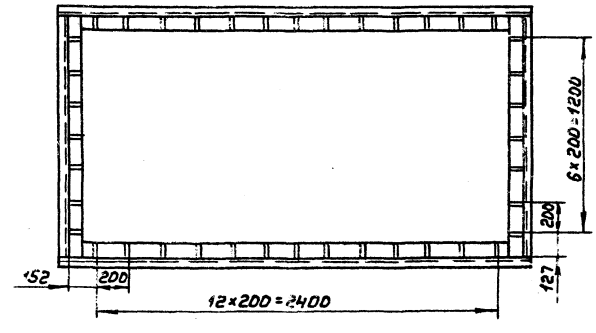

1.*Размеры для справок

2. $= \frac{t_2}{2}$

3. Сварные швы по ГОСТ5264-80

					А2Б059.01ОСБ		
Изм.	Лист	№ докум.	Подп.	Дата			
Разраб.		Шершаков			Рама	Лит.	Масса	Масштаб
Пров.		Крупник		4-83		И	330.0	1:20
Рук. гр.		Крупник				Лист	Листов 1
Гл. спец.		Айнберг				Госстрой СССР САНТЕХПРОЕКТ г. Москва	
Н. контр.		Грановский					
Утв.		Спивак					

Инв. № подл. | Подп. и дата | Взам. инв. № | Инв. № дубл. | Подп. и дата

Тп 903-1-250.87 Альбом 3

А206 059.020С6

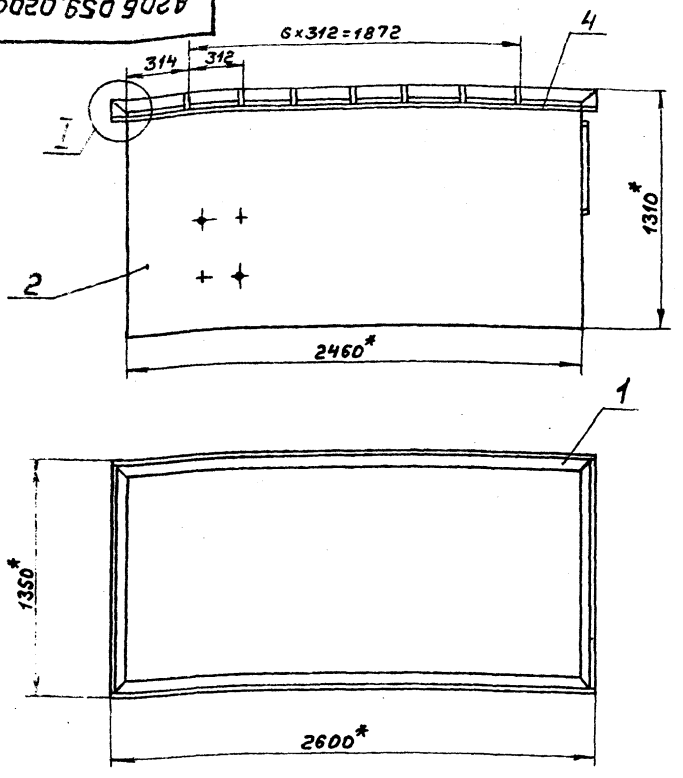

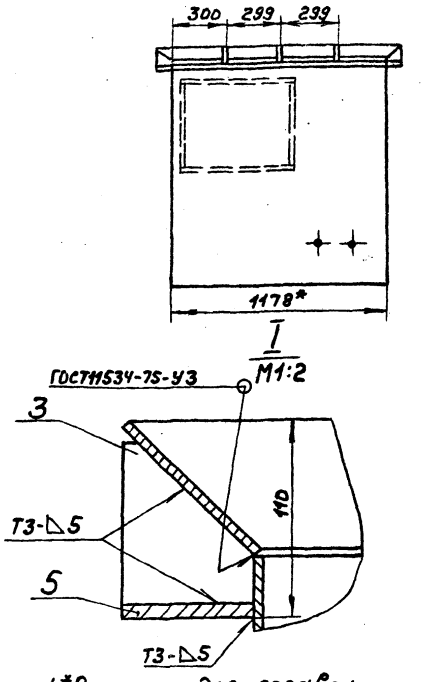

1. *Размеры для справок
2. $\pm\frac{t_2}{2}$
3. Сварные швы по ГОСТ5264-80, кроме швов, указанных на чертеже

Изм	Лист	№ докум	Подп.	Дата
Разраб.	Шершакова			
Пров.	Крупник			11.87
Рук.гр.	Крупник			
Гл.спец	Вайнберг			
Н.контр	Грановский			
Утв.	Спивак			

А206 059.020С6

Корпус

Лит.	Масса	Масштаб
И	346	1:20

Лист | Листов 1

Госстрой СССР САНТЕХПРОЕКТ г. Москва

формат А3

Инв. № подл. | Подп. и дата | Взам. инв. № | Инв. № дубл. | Подп. и дата

А206 059.030С6

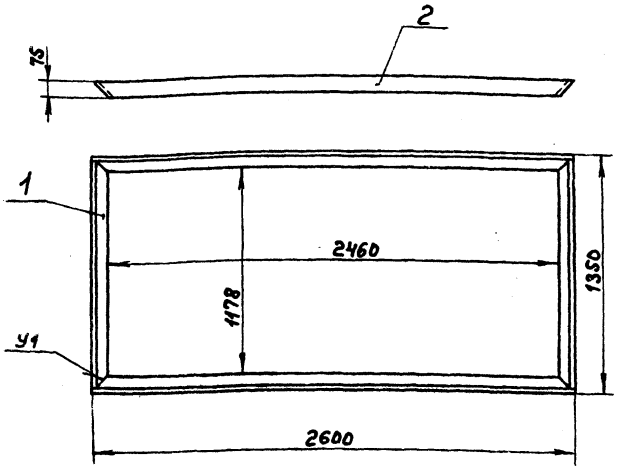

1. Размеры для справок
2. Сварные швы по ГОСТ11534-75

Изм	Лист	№ докум	Подп.	Дата
Разраб.	Шершакова			
Пров.	Крупник			11.87
Рук.гр.	Крупник			
Гл.спец	Вайнберг			
Н.контр	Грановский			
Утв.	Спивак			

А206 059.030С6

Конус

Лит.	Масса	Масштаб
И	23,6	1:20

Лист | Листов 1

Госстрой СССР САНТЕХПРОЕКТ г. Москва

формат А4

Т.П 903-1-250.87 Альбом 3

Инв. № подл. | Подп. и дата | Взам. инв. № | Инв. № дубл. | Подп. и дата

А206 059.025

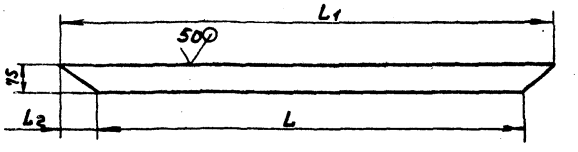

Обозначение	Размеры, мм.			Масса кг
	L	L_1	L_2	
А206 059.025	1168	1340	86	3,6
-01	2460	2600	70	8,2

Неуказанные предельные отклонения размеров: h14; $\pm\frac{t_2}{2}$

Изм	Лист	№ докум	Подп.	Дата
Разраб.	Шершакова			
Пров.	Крупник			11.87
Рук.гр.	Крупник			
Гл.спец	Вайнберг			
Н.контр	Грановский			
Утв.	Спивак			

А206 059.025

Стенка

Лит.	Масса	Масштаб
И	см. табл.	—

Лист | Листов 1

Лист Б5,0 ГОСТ19903-74 / ВСт3кп2 ГОСТ14637-79

Госстрой СССР САНТЕХПРОЕКТ г. Москва

22699-04 64 Копир. формат А4

Инв. № подл. | Подп. и дата | Взам. инв. № | Инв. № дубл. | Подп. и дата

Формат	Зона	Поз.	Обозначение	Наименование	Кол.	Примечание
				Документация		
А3			А2Б6059.040СБ	Сборочный чертеж		
				Детали		
А4		1	А2Б6059.025	Стенка	1	
Б4		2	А2Б6059.026	Стенка; 1235-2,6 ГОСТ 19903-74		
				Лист Б5,0 ГОСТ 19903-74		
				Вст3кп2 ГОСТ 14637-79	2	79,4 кг
Б4		3	А2Б6059.027	Стенка; 1168-2,6 ГОСТ 19903-74		
				Лист Б5,0 ГОСТ 19903-74		
				Вст3кп2 ГОСТ 14637-79	1	56,2 кг
Б4		4	А2Б6059.028	Полоса; L=610-1,75		
				Полоса 4х40-Б-ГОСТ 103-76		
				Вст3кп2-1-ГОСТ 535-79	2	0,75 кг
Б4		5	А2Б6059.029	Полоса; L=502-1,75		
				Полоса 4х40-Б-ГОСТ 103-76		
				Вст3кп2-1-ГОСТ 535-79	2	0,63 кг
Б4		6	А2Б6059.031	Штырь; L=30-0,62		
				Круг Б-В-ГОСТ 2590-71		
				Вст3кп2-1-ГОСТ 535-79	200	0,006 кг
А4		7	А2Б6059.032	Пластина	4	

А2Б6059.040

Разраб. Шершаков
Пров. Крупник
Рук.гр. Крупник
Н.контр. Грановский
Утв. Сливак

Короб

Лит. | Лист | Листов
И | | 1

Госстрой СССР САНТЕХПРОЕКТ г. Москва

Формат А4

А2Б6059.017

(V)

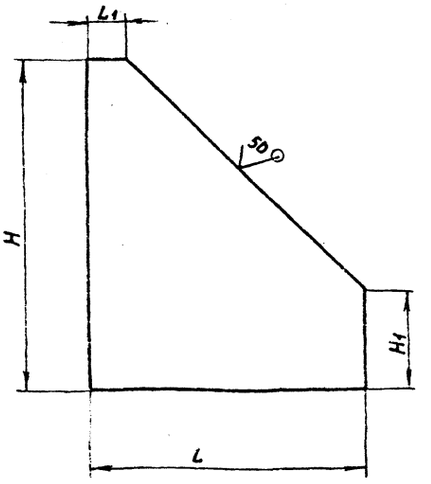

Обозначение	Размеры, мм H	H1	L	L1	Масса, кг
А2Б6059.017	90-0,87	10-0,43	28-0,52	10-0,43	0,08
-01		27-0,52	75-0,74	10-0,43	0,22
-02	250-1,3	150-1	250-1,3	150-1	2,65

А2Б6059.017

Разраб. Шершаков
Пров. Крупник
Рук.гр. Крупник
Гл.спец. Вайнберг
Н.контр. Грановский
Утв. Сливак

Косынка

Лит. | Масса | Масштаб
И | см. табл. | 1:1

Лист | Листов 1

Лист Б6,0 ГОСТ 19903-74
Вст3кп2 ГОСТ 14637-79

Госстрой СССР САНТЕХПРОЕКТ г. Москва

Формат А4

Т.П. 903-1-250.87 Альбом 3

Формат	Зона	Поз.	Обозначение	Наименование	Кол.	Примечание
				Документация		
А3			А2Б6059.050СБ	Сборочный чертеж		
				Детали		
А4		1	А2Б6059.017-02	Косынка	2	
Б4		2	А2Б6059.035	Уголок; L=1100-2,6		
				Уголок 75х75х5-Б-ГОСТ 8509-86		
				Вст3кп2-1-ГОСТ 535-79	1	8,75 кг
А4		3	А2Б6059.036	Швеллер	1	
			Различия исполнений А2Б6059.050-01 - по	А2Б6059.050 и сборочному чертежу		

А2Б6059.050

Разраб. Шершаков
Пров. Крупник
Рук.гр. Крупник
Н.контр. Грановский
Утв. Сливак

Кронштейн

Лит. | Лист | Листов
И | | 1

Госстрой СССР САНТЕХПРОЕКТ г. Москва

Формат А4

А2Б6059.036

(V)

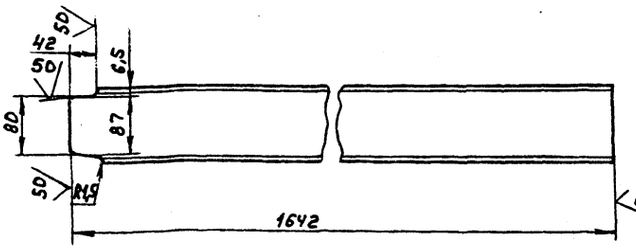

Неуказанные предельные отклонения размеров: $h14; \pm \frac{t_2}{2}$

А2Б6059.036

Разраб. Шершаков
Пров. Крупник
Рук.гр. Крупник
Гл.спец. Вайнберг
Н.контр. Грановский
Утв. Сливак

Швеллер

Лит. | Масса | Масштаб
И | 14,0 | 1:5

Лист | Листов

Швеллер 10-ГОСТ 8240-72
Вст3кп2-1-ГОСТ 535-79

Госстрой СССР САНТЕХПРОЕКТ г. Москва

Копир.

Формат А4

А20БОS9.040СБ

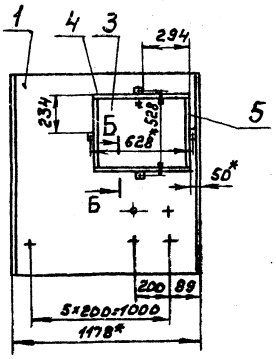

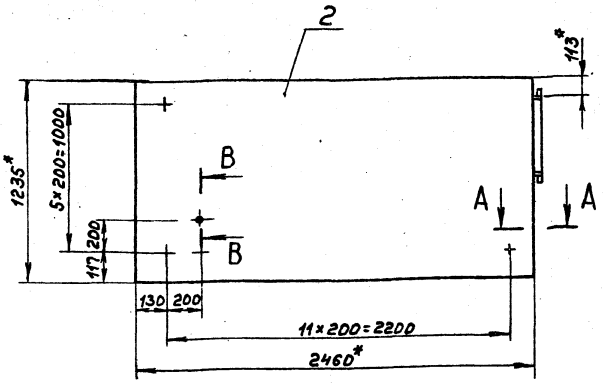

А А
М1:1

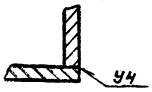

Б-Б
М1:1

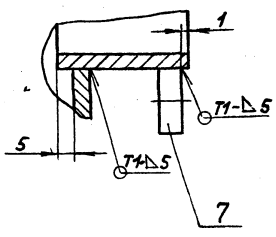

В-В
М1:1

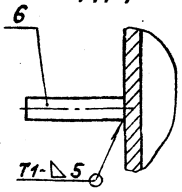

1.*Размеры для справок
2.$\pm \frac{t_2}{2}$
3.Сварные швы по ГОСТ 5264-80

Изм.	Лист	№ докум.	Подп.	Дата
Разраб.		Шершнев		
Пров.		Крупнин		
Рук. гр.		Крупнин		
Гл. спец.		Вайнберг		
Н. контр.		Грановский		
Утв.		Сливак		

А20БОS9.040СБ

Короб

Лит.	Масса	Масштаб
И	230	1:20

Лист | Листов 61

Госстрой СССР САНТЕХПРОЕКТ г. Москва

Формат А3

А20БОS9.050СБ

Рис.1

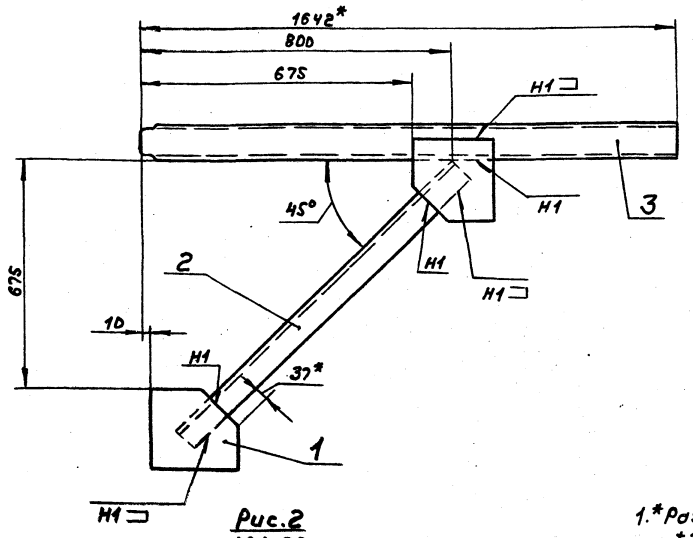

Рис.2
М1:20
Остальное см. рис.1

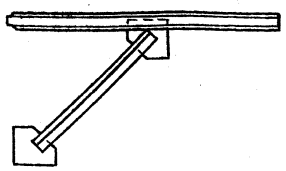

Обозначение	Рис
А20БОS9.050	1
-01	2

1.*Размеры для справок
2.$\pm \frac{t_2}{2}$
3.Сварные швы по ГОСТ 5264-80

Изм.	Лист	№ докум.	Подп.	Дата
Разраб.		Шершнев		
Пров.		Крупнин		
Рук. гр.		Крупнин		
Гл. спец.		Вайнберг		
Н. контр.		Грановский		
Утв.		Сливак		

А20БОS9.050СБ

Кронштейн

Лит.	Масса	Масштаб
И	28.0	1:10

Лист | Листов

Госстрой СССР САНТЕХПРОЕКТ г. Москва

Формат А3

Тип 903-1-250.87 Альбом 3

Инв. № подл. | Подп. и дата | Взам. инв. № | Инв. № дубл. | Подп. и дата

Формат	Зона	Поз.	Обозначение	Наименование	Кол.	Примечание
				Документация		
А4			А2Об059.060СБ	Сборочный чертеж		
				Детали		
Б4		1	А2Об059.039	Уголок; L=492-1,55		
				Уголок 32×32×4-Б-ГОСТ8509-86 / Вст3кп2-1-ГОСТ535-79	2	0,93кг
Б4		2	А2Об059.041	Уголок; L=656-2		
				Уголок 32×32×4-Б-ГОСТ8509-86 / Вст3кп2-1-ГОСТ535-79	2	1,27кг
Б4		3	А2Об059.042	Крышка; 546-1,75×646-2		
				Лист Б4.0ГОСТ19903-74 / Вст3кп2ГОСТ14637-79	1	10,7кг
А4		4	А2Об059.043	Ручка	1	

Изм.	Лист	№ докум.	Подп.	Дата
Разраб.		Шершакова		
Пров.		Крупник		XI-87
Рук. гр.		Крупник		
Н. контр.		Грановский		
Утв.		Сливак		

А2Об059.060

Крышка

Лит.	Лист	Листов
И		1

Госстрой СССР САНТЕХПРОЕКТ г. Москва

Формат А4

Инв. № подл. | Подп. и дата | Взам. инв. № | Инв. № дубл. | Подп. и дата

А2Об059.060СБ

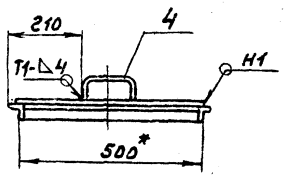

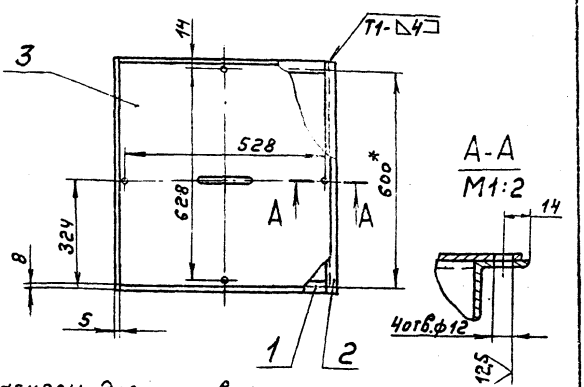

1. *Размеры для справок
2. Н14; $\pm \frac{t_2}{2}$
3. Сварные швы по ГОСТ5264-80

Изм.	Лист	№ докум.	Подп.	Дата
Разраб.		Шершакова		
Пров.		Крупник		XI-87
Рук. гр.		Крупник		
Гл. спец.		Вайнберг		
Н. контр.		Грановский		
Утв.		Сливак		

А2Об059.060СБ

Крышка

Лит.	Масса	Масштаб
И	15,2	1:10
Лист	Листов 1	

Госстрой СССР САНТЕХПРОЕКТ г. Москва

Формат А4

А2Об059.070СБ

Т.П. 903-1-250.87 Альбом 3

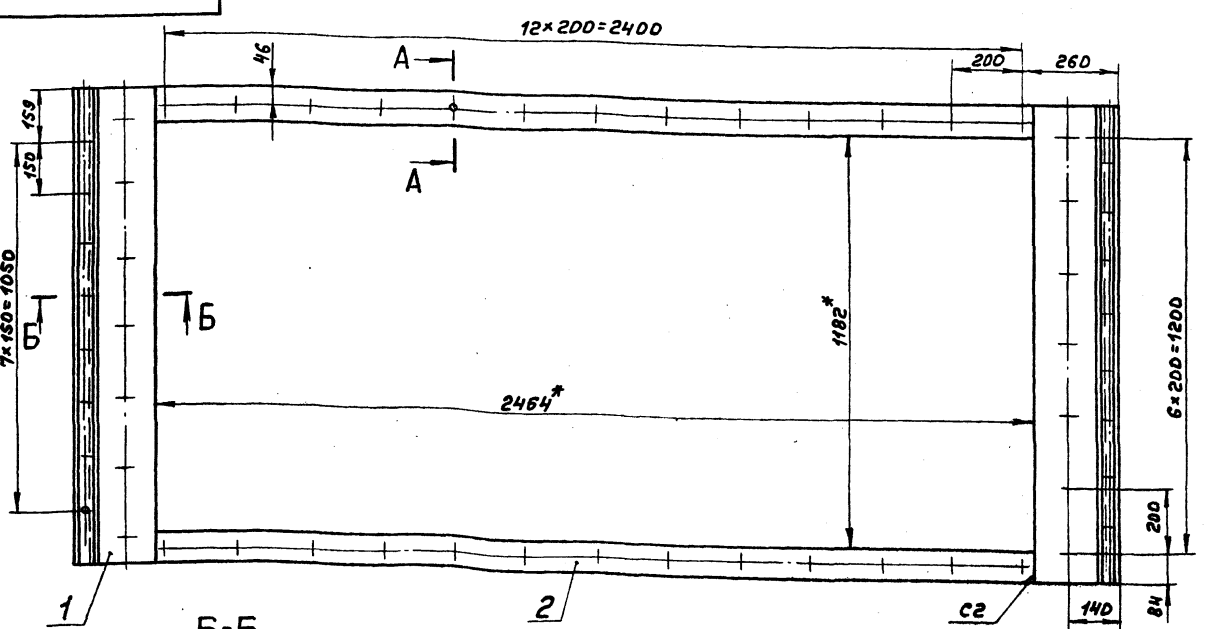

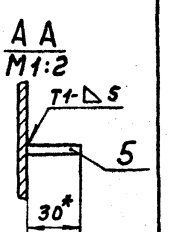

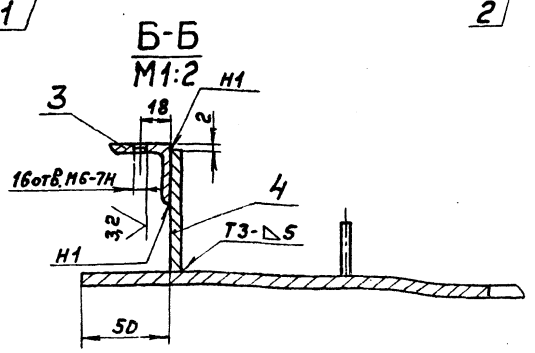

1. *Размеры для справок
2. Н14; $\pm \frac{t_2}{2}$
3. Сварные швы по ГОСТ5264-80

Изм.	Лист	№ докум.	Подп.	Дата
Разраб.		Шершакова		
Пров.		Крупник		XI-87
Рук. гр.		Крупник		
Гл. спец.		Вайнберг		
Н. контр.		Грановский		
Утв.		Сливак		

А2Об059.070СБ

Рама

Лит.	Масса	Масштаб
И	33,0	1:10
Лист	Листов 1	

Госстрой СССР САНТЕХПРОЕКТ г. Москва

Копир.

Формат А3

А2Б6 060.0 10СБ

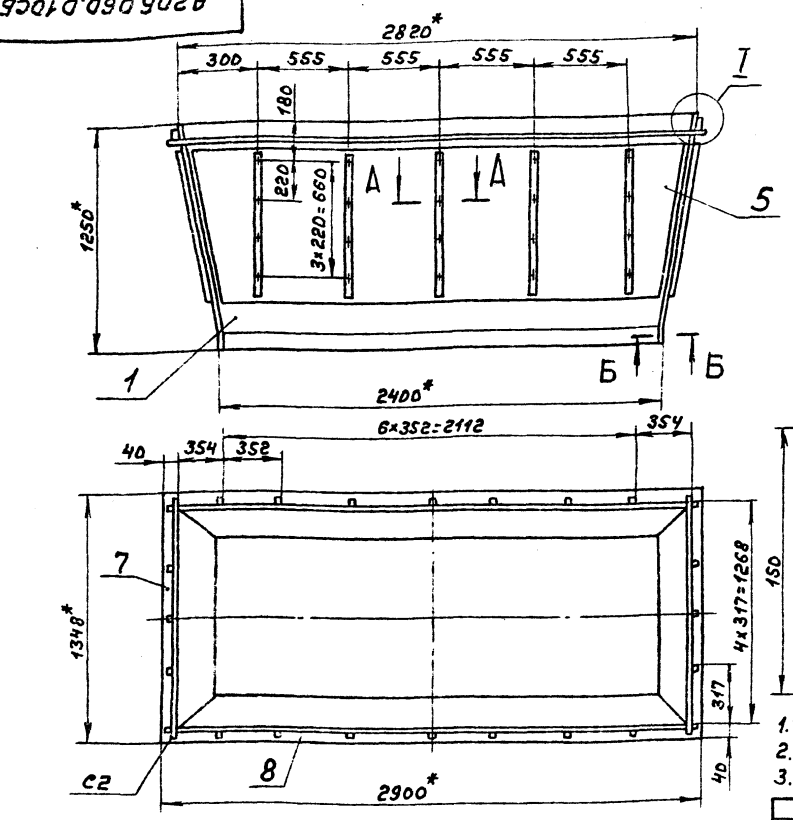

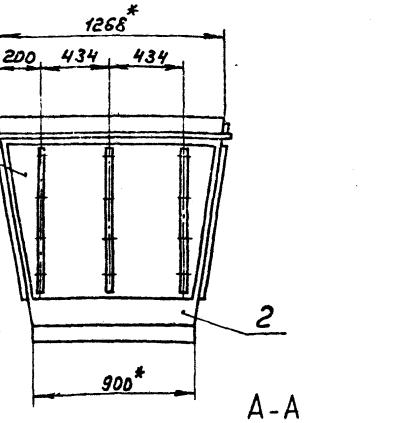

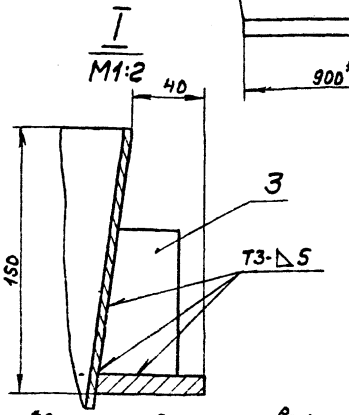

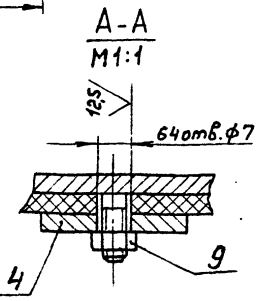

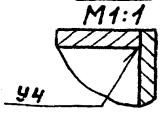

1.*Размеры для справок
2.H14;± t/2
3.Сварные швы по ГОСТ 5264-80

					А2Б6060.010СБ		
Изм.	Лист	№докум.	Подп.	Дата	Корпус	Лит.	Масса	Масштаб
Разраб.	Шершаков					И	539	1:20
Пров.	Крупник			11.84		Лист	Листов 1
Рук. гр.	Крупник					Госстрой СССР САНТЕХПРОЕКТ г. Москва	
Гл. спец.	Вайнберг						
Н. контр.	Грановский						
Утв.	Сливак						

Формат А3

Альбом 3 т.п 903-1-250.87

Формат	Зона	Поз.	Обозначение	Наименование	Кол.	Примечание
				Документация		
А3			А2Б6060.020СБ	Сборочный чертеж		
				Сборочные единицы		
А4		1	А2Б6060.030	Стенка	2	
А4		2	А2Б6060.040	Стенка	2	
				Детали		
А4		3	А2Б6060.006-01	Косынка	28	
Б4		4	А2Б6060.009	Планка; L=770-2		
				Полоса 4×40-Б-ГОСТ 103-76 Вст3кп2-I-ГОСТ 535-79	16	1,0кг
А4		5	А2Б6060.011	Лист	2	
		6	-01	Лист	2	
Б4		7	А2Б6060.012	Планка; L=1348-3,1		
				Полоса 10×60-Б-ГОСТ 103-76 Вст3кп2-I-ГОСТ 535-79	2	6,3кг
		8	А2Б6060.013	Планка; L=2780-5,4		
				Полоса 10×60-Б-ГОСТ 103-76 Вст3кп2-I-ГОСТ 535-79	2	13,0кг
				Стандартные изделия		
		9		Гайка М16.4 ГОСТ 5915-70	64	

					А2Б6060.010		
Изм.	Лист	№докум.	Подп.	Дата	Корпус	Лит.	Лист	Листов
Разраб.	Шершаков					И		1
Пров.	Крупник			11.84		Госстрой СССР САНТЕХПРОЕКТ г. Москва	
Рук. гр.	Крупник						
Н. контр.	Грановский						
Утв.	Сливак						

Формат А4

Формат	Зона	Поз.	Обозначение	Наименование	Кол.	Примечание
				Документация		
А2			А2Б6060.000СБ	Сборочный чертеж		
				Сборочные единицы		
А4		1	А2Б6060.010	Корпус	1	
				Детали		
Б4		2	А2Б6060.001	Швеллер; L=2920-5,4		
				Швеллер 16-ГОСТ 8240-72 Вст3кп2-I-ГОСТ 535-79	4	43,5кг
Б4		3	А2Б6060.002	Швеллер; L=1552-3,1		
				Швеллер 16-ГОСТ 8240-72 Вст3кп2-I-ГОСТ 535-79	4	23,0кг
Б4		4	А2Б6060.003	Швеллер; L=580-1,75		
				Швеллер 16-ГОСТ 8240-72 Вст3кп2-I-ГОСТ 535-79	10	8,6кг
Б4		5	А2Б6060.004	Полоса; L=2920-5,4		
				Полоса 10×70-Б-ГОСТ 103-76 Вст3кп2-I-ГОСТ 535-79	2	16,0кг
Б4		6	А2Б6060.005	Полоса; L=1284-3,1		
				Полоса 10×50-Б-ГОСТ 103-76 Вст3кп2-I-ГОСТ 535-79	2	2,5кг
А4		7	А2Б6060.006	Косынка	28	

					А2Б.060.000		
Изм.	Лист	№докум.	Подп.	Дата	Рама опорная под экономайзер с газоходом	Лит.	Лист	Листов
Разраб.	Шершаков					И		1
Пров.	Крупник			11.84		Госстрой СССР САНТЕХПРОЕКТ г. Москва	
Рук. гр.	Крупник						
Н. контр.	Грановский						
Утв.	Сливак						

Формат А4

А20Б060.000С6

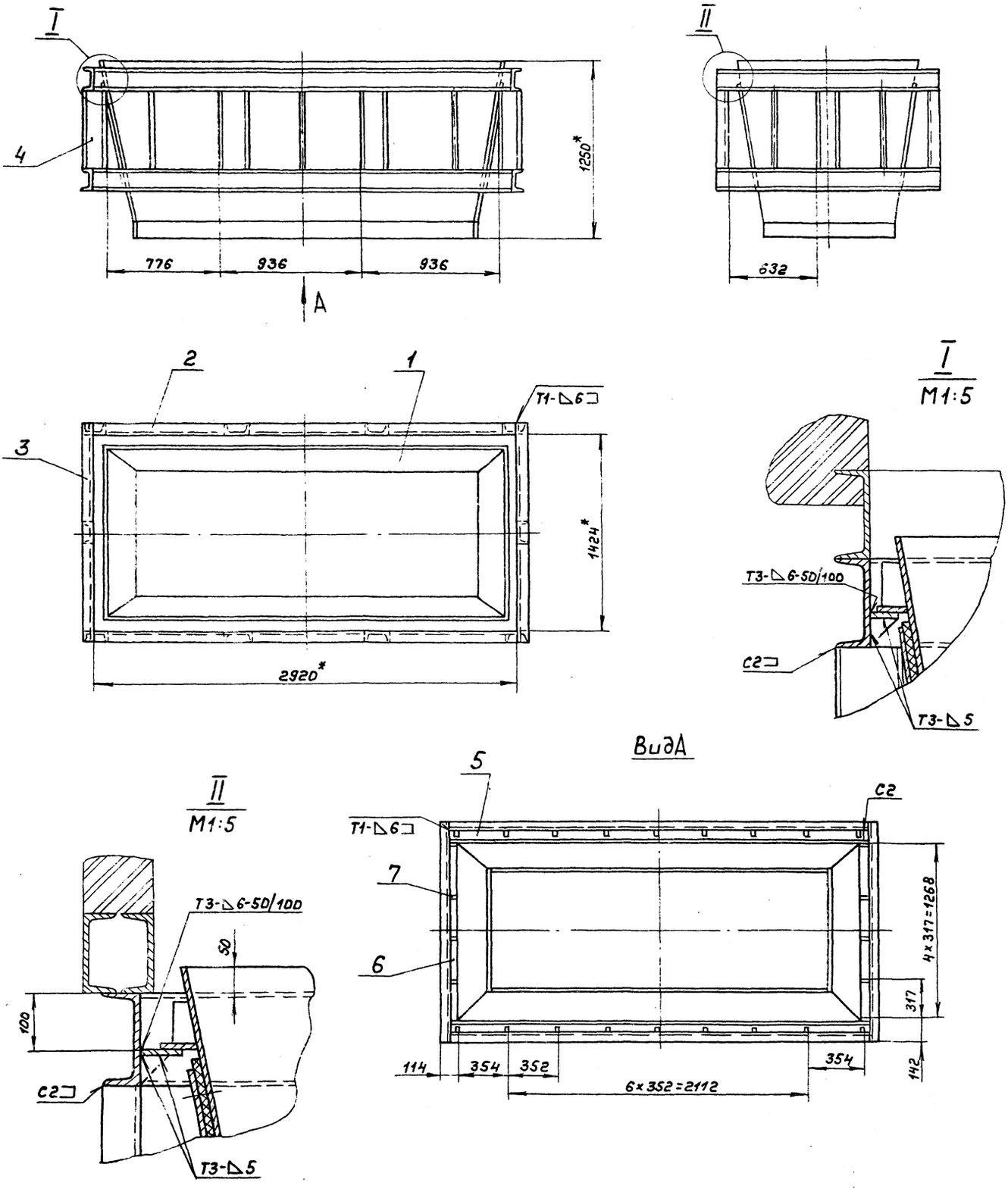

1. *Размеры для справок
2. $\pm \frac{t_2}{2}$
3. Сварные швы по ГОСТ5264-80

					А20Б060.000С6			
Изм	Лист	№ докум.	Подп.	Дата	Рама опорная под экономайзер с газоходом	Лит.	Масса	Масштаб
Разраб.		Шершаков				И	965,0	1:20
Пров.		Крупник				Лист	Листов 1	
Рук. гр.		Крупник				Госстрой СССР САНТЕХПРОЕКТ г. Москва		
Гл. спец.		Вайнберг						
Н. контр.		Грановский						
Утв.		Спивак						

22639-04 69 копир. формат 94

Т.П. 903-1-250.87. Альбом 3

Инв. № подл.	Подп. и дата	Взам. инв. №	Инв. № дубл.	Подп. и дата

А20Б060.020СБ

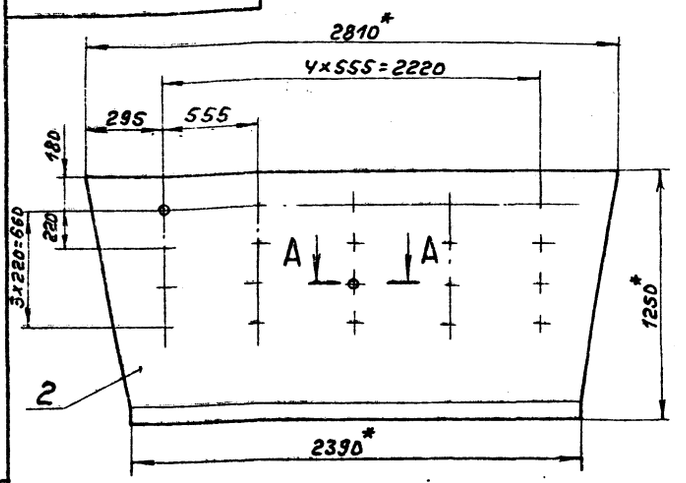

А-А
М1:1

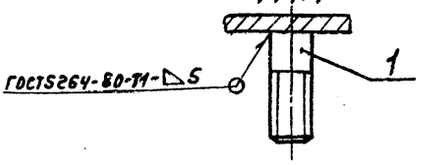

1.* Размеры для справок.
2. $\pm \frac{t_2}{2}$

Изм.	Лист	№ докум.	Подп.	Дата
Разраб.		Шершнёв		
Пров.		Крупник		
Рук. гр.		Крупник		
Гл. спец.		Вайнберг		
Н. контр.		Грановский		
Утв.		Спивак		

А20Б060.020СБ

Стенка

Лит.	Масса	Масштаб
И	141,1	1:20

Лист	Листов 1

Госстрой СССР
САНТЕХПРОЕКТ
г. Москва

Формат А4

А20Б060.030СБ

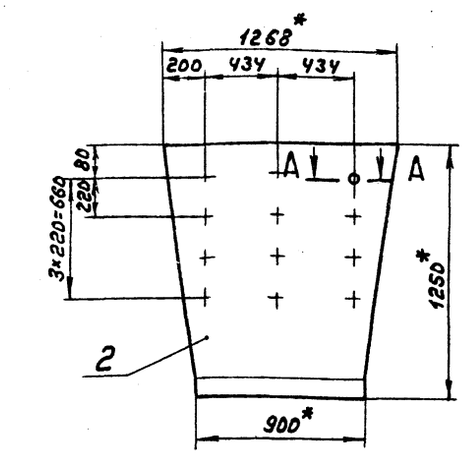

А-А
М1:1

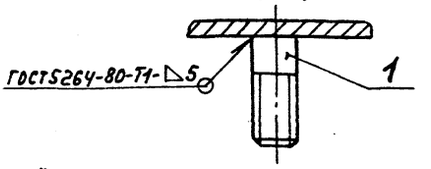

1.* Размеры для справок.
2. $\pm \frac{t_2}{2}$

Изм.	Лист	№ докум.	Подп.	Дата
Разраб.		Шершнёв		
Пров.		Крупник		
Рук. гр.		Крупник		
Гл. спец.		Вайнберг		
Н. контр.		Грановский		
Утв.		Спивак		

А20Б060.030СБ

Стенка

Лит.	Масса	Масштаб
И	69,5	1:20

Лист	Листов 1

Госстрой СССР
САНТЕХПРОЕКТ
г. Москва

Формат А4

Тп 903-1-250.87 Альбом 3

Формат	Зона	Поз.	Обозначение	Наименование	Кол.	Примечание
				Документация		
А4			А20Б060.020СБ	Сборочный чертеж		
				Детали		
А4		1	А20Б060.016	Шпилька	20	
А4		2	А20Б060.017	Лист	1	

Изм.	Лист	№ докум.	Подп.	Дата
Разраб.		Шершнёв		
Пров.		Крупник		
Рук. гр.		Крупник		
Н. контр.		Грановский		
Утв.		Спивак		

А20Б060.020

Стенка

Лит.	Лист	Листов
И		1

Госстрой СССР
САНТЕХПРОЕКТ
г. Москва

Формат А4

Формат	Зона	Поз.	Обозначение	Наименование	Кол.	Примечание
				Документация		
А4			А20Б060.030СБ	Сборочный чертеж		
				Детали		
А4		1	А20Б060.016	Шпилька	12	
А4		2	А20Б060.017-01	Лист	1	

Изм.	Лист	№ докум.	Подп.	Дата
Разраб.		Шершнёв		
Пров.		Крупник		
Рук. гр.		Крупник		
Н. контр.		Грановский		
Утв.		Спивак		

А20Б060.030

Стенка

Лит.	Лист	Листов
И		1

Госстрой СССР
САНТЕХПРОЕКТ
г. Москва

Формат А4

А20Б060.017

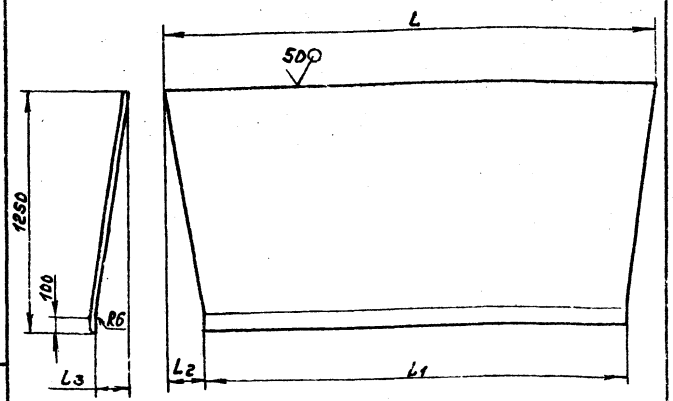

Обозначение	Размеры, мм				Масса, кг.
	L	L_1	L_2	L_3	
А20Б060 017	2810	2390	210	134	141,0
-01	1268	900	134	210	69,4

Неуказанные предельные отклонения размеров: $h14; \pm \frac{t_2}{2}$

Изм.	Лист	№ докум.	Подп.	Дата
Разраб.		Шершаковъ		
Пров.		Крупник		XI-87
Рук. гр.		Крупник		
Гл. спец.		Вайнберг		
Н. контр.		Грановский		
Утв.		Спивак		

А20Б060.017

Лист

Лит.	Масса	Масштаб
И	см. табл.	—

Лист | Листов 1

Лист 55,0 ГОСТ 19903-74 / ВСт3кп2 ГОСТ 14637-79

Госстрой СССР САНТЕХПРОЕКТ г. Москва

Формат А4

А20Б060.011

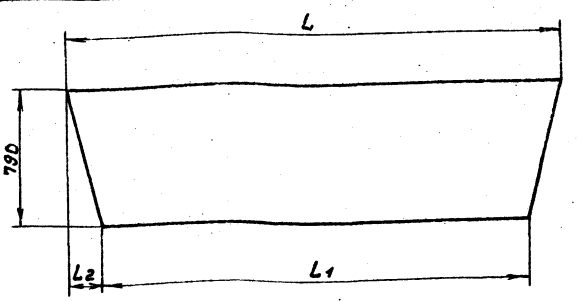

Обозначение	Размеры, мм			Масса, кг
	L	L_1	L_2	
А20Б060.011	2800	2453	173,5	20,7
-01	1255	944	104,5	8,7

Неуказанные предельные отклонения размеров: $h14; \pm \frac{t_2}{2}$

Изм.	Лист	№ докум.	Подп.	Дата
Разраб.		Шершаковъ		
Пров.		Крупник		XI-87
Рук. гр.		Крупник		
Гл. спец.		Вайнберг		
Н. контр.		Грановский		
Утв.		Спивак		

А20Б060.011

Лист

Лит.	Масса	Масштаб
И	см. табл.	—

Лист | Листов 1

Картон асбестовый КАОН-1-5 ГОСТ 2850-80

Госстрой СССР САНТЕХПРОЕКТ г. Москва

Формат А4

А20Б060.016

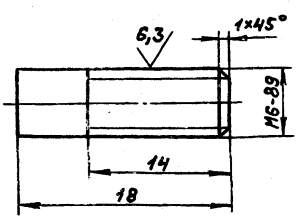

Неуказанные предельные отклонения размеров: $h14; \pm \frac{t_2}{2}$

Изм.	Лист	№ докум.	Подп.	Дата
Разраб.		Шершаковъ		
Пров.		Крупник		XI-87
Рук. гр.		Крупник		
Гл. спец.		Вайнберг		
Н. контр.		Грановский		
Утв.		Спивак		

А20Б060.016

Шпилька

Лит.	Масса	Масштаб
И	0,003	2:1

Лист | Листов 1

Круг 6-В ГОСТ 2590-71 / ВСт3кп2-I-ГОСТ 535-79

Госстрой СССР САНТЕХПРОЕКТ г. Москва

Формат А4

А20Б060.006

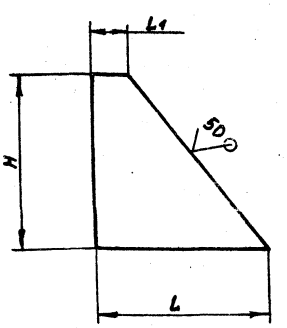

Обозначение	Размеры, мм			Масса, кг
	H	L	L_1	
А20Б060.006	50	50	15	0,1
-01	80	45	32	0,14

Неуказанные предельные отклонения размеров: h14

Изм.	Лист	№ докум.	Подп.	Дата
Разраб.		Шершаковъ		
Пров.		Крупник		XI-87
Рук. гр.		Крупник		
Гл. спец.		Вайнберг		
Н. контр.		Грановский		
Утв.		Спивак		

А20Б060.006

Косынка

Лит.	Масса	Масштаб
И	см. табл.	—

Лист | Листов 1

Лист 65,0 ГОСТ 19903-74 / ВСт3кп2 ГОСТ 14637-79

Госстрой СССР САНТЕХПРОЕКТ г. Москва

Копир. Формат А4

Т.П 903-1-250.87 Альбом 3

А14Б333.000СБ

Обозначение	Наружный диаметр трубопровода $d^*_н$, мм	Вертикальная нагрузка P, кгс	Размеры, мм		Масса, кг
			H^*	H_1^*	
А14Б333.000	159	200	688	500	17,36
—01	273	300	900	655	19,72
—02			500	255	13,70

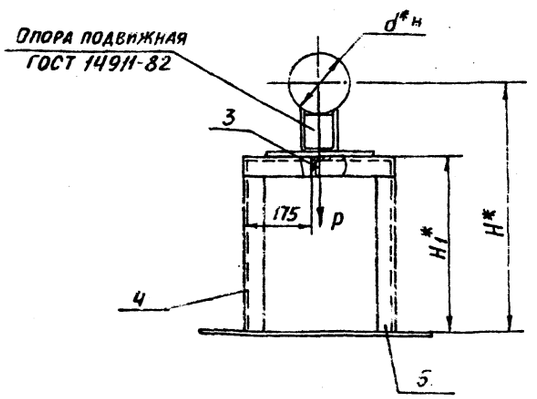

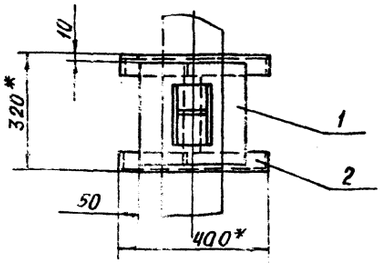

1. * Размеры для справок
2. $\pm \frac{t2}{2}$
3. Сварные швы по контуру прилегания деталей по ГОСТ 5264-80

Изм.	Лист	№ докум.	Подп.	Дата
Разраб.		Шершакова		
Пров.		Крупник		17.87
Рук. гр.		Крупник		
Гл. спец.		Вайнберг		
Н. контр.		Фрадкин		
Утв.		Спивак		

А14Б333.000СБ

Опора

Лит.	Масса	Масштаб
И	См. табл.	—
Лист	Листов 1	

Госстрой СССР САНТЕХПРОЕКТ г. Москва

Копировал

Формат А3

1.П 903-1-250.87 Альбом 3

Формат	Зона	Поз.	Обозначение	Наименование	Кол.	Примечание
				Документация		
А3			А14Б333.000СБ	Сборочный чертеж		
				Детали		
Б4		1	А14Б333.001	Накладка; 300-13х300-13		
				Лист В Ст.3кп2 ГОСТ 14637-79	1	5,76кг
Б4		2	А14Б333.002	Уголок; L=400-155		
				Уголок 50х50х5-Б ГОСТ 8509-86 В Ст.3кп2-I ГОСТ 535-79	2	1,5кг
А4		3	А14Б333.003	Уголок	1	
			Переменные данные	Для исполнений:		
				А14Б333.000		
				Детали		
А3		4	А14Б333.004	Уголок	2	
		5	—04	Уголок	2	

Изм.	Лист	№ докум.	Подп.	Дата
Разраб.		Шершакова		
Пров.		Крупник		17.87
Рук. гр.		Крупник		
Н. контр.		Фрадкин		
Утв.		Спивак		

А14Б333.000

Опора

Лит.	Лист	Листов
И	1	2

Госстрой СССР САНТЕХПРОЕКТ г. Москва

Формат А4

Формат	Зона	Поз.	Обозначение	Наименование	Кол.	Примечание
				А14Б333.000-01		
				Детали		
А3	4		А14Б333.004-01	Уголок	2	
	5		—05	Уголок	2	
				А14Б333.000-02		
А3	4		А14Б333.004-02	Уголок	2	
	5		—06	Уголок	2	

Изм.	Лист	№ докум.	Подп.	Дата

А14Б333.000

Лист 2

А14Б333.004

Рис.1

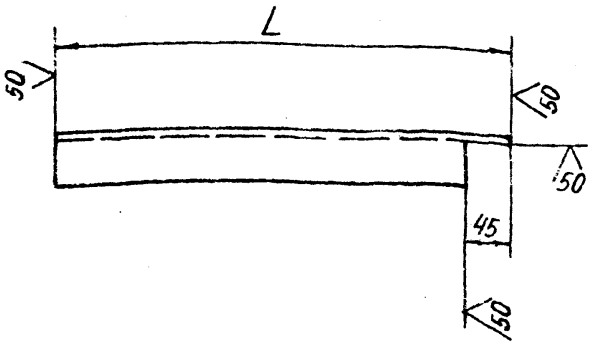

Рис.2

Остальное см. рис.1

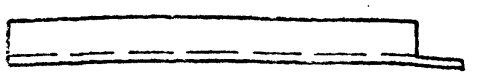

Обозначение	Рис	L, мм	Масса, кг
А14Б333.004	1	495	1,86
-01		650	2,45
-02		250	0,94
-03		177	0,64
-04	2	495	1,86
-05		650	2,45
-06		250	0,94
-07		177	0,64

Неуказанные предельные отклонения размеров $h14; \pm \frac{t2}{2}$

Изм.	Лист	№ докум.	Подп.	Дата	А14Б333.004			
Разраб.		Шершаков			Уголок	Лит.	Масса	Масштаб
Пров.		Крупник				И	См. табл.	—
Рук.гр.		Крупник		IX-87		Лист	Листов 1	
Гл.спец.		Вайнберг			Уголок 50×50×5-Б-ГОСТ 8509-86 / ВСт.3кп2-Г-ГОСТ 535-79	Госстрой СССР Сантехпроект г. Москва		
Н.контр.		Фрадкин						
Утв.		Спивак						

Формат А3

Инв. № подл. | Подп. и дата | Взам. инв. № | Инв. № дубл. | Подп. и дата

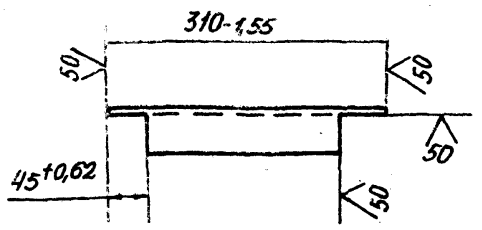

Изм.	Лист	№ докум.	Подп.	Дата	А14Б.333.003			
Разраб.		Шершаков			Уголок	Лит.	Масса	Масштаб
Пров.		Крупник		IX-87		И	1,16	1:5
Рук.гр.		Крупник				Лист	Листов 1	
Гл.спец.		Вайнберг			Уголок 50×50×5-Б-ГОСТ 8509-86 / ВСт.3кп2-Г-ГОСТ 535-79	Госстрой СССР Сантехпроект г. Москва		
Н.контр.		Фрадкин						
Утв.		Спивак						

Формат А4

Инв. № подл. | Подп. и дата | Взам. инв. № | Инв. № дубл. | Подп. и дата

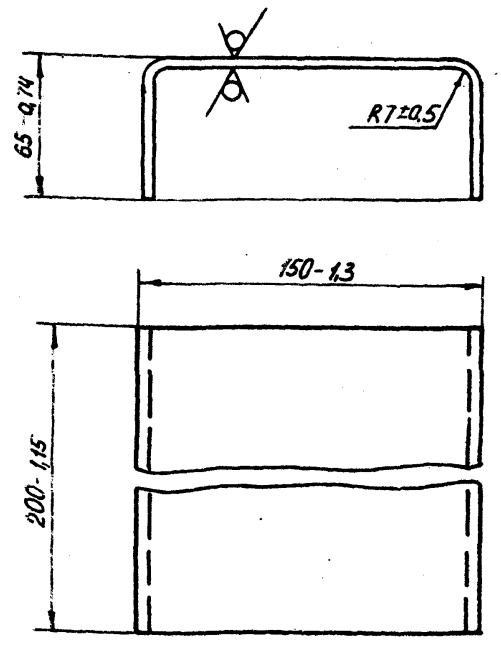

Изм.	Лист	№ докум.	Подп.	Дата	А14Б336.005			
Разраб.		Шершаков			Накладка	Лит.	Масса	Масштаб
Пров.		Крупник		IX-87		И	2,5	1:2
Рук.гр.		Крупник				Лист	Листов	
Гл.спец.		Вайнберг			Лист 66,0 ГОСТ 19903-74 / ВСт.3кп2 ГОСТ 14637-79	Госстрой СССР Сантехпроект г. Москва		
Н.контр.		Фрадкин						
Утв.		Спивак						

Формат А4

Инв. № подл. | Подп. и дата | Взам. инв. № | Инв. № дубл. | Подп. и дата

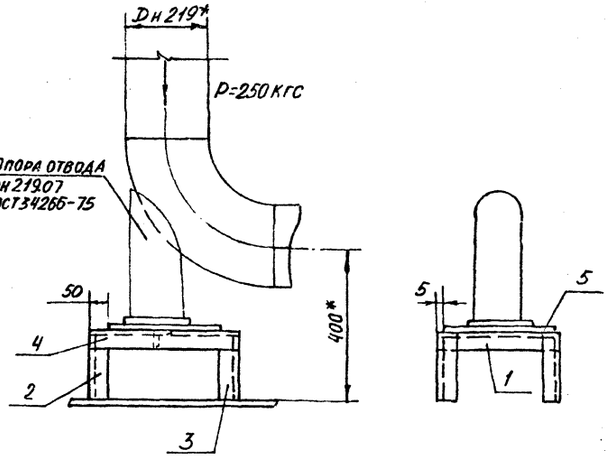

1.* Размеры для справок
2. $\pm \frac{t}{2}$
3. Сварные швы по ГОСТ 5264-80-Т1-△5, по контуру прилегания деталей

Изм.	Лист	№ докум.	Подп.	Дата
Разраб.	Белявская			
Пров.	Крупник			IX 87
Рук. гр.	Крупник			
Гл. спец.	Вайнберг			
Н. контр.	Фрадкин			
Утв.	Спивак			

А14Б 334.000СБ

Опора

Лит.	Масса	Масштаб
И	19,2	1:100

Лист | Листов 1

ГОССТРОЙ СССР САНТЕХПРОЕКТ г. Москва

Формат А4

Формат	Зона	Поз.	Обозначение	Наименование	Кол.	Примечание
				Документация		
А4			А14Б334.000СБ	Сборочный чертеж		
				Детали		
А4		1	А14Б333.003	Уголок	1	
А3		2	А14Б 333.004-03	Уголок	2	
		3	-07	Уголок	2	
Б4		4	А14Б334.001	Уголок L =400-1.4		
				Уголок 50х50х5-Б-ГОСТ 8509-86 Ст.3кп2-I-ГОСТ 535-79	2	1,51 кг
Б4		5	А14Б334.002	Плита 300-1,3х300-1,3		
				Лист Б-8,0 ГОСТ 19903-74 Ст.3кп2 ГОСТ 14637-79	1	5,61 кг

Изм.	Лист	№ докум.	Подп.	Дата
Разраб.	Белявская			
Пров.	Крупник			IX 87
Рук. гр.	Крупник			
Н. контр.	Фрадкин			
Утв.	Спивак			

А14Б 334.000

Опора

Лит.	Лист	Листов
И		1

ГОССТРОЙ СССР САНТЕХПРОЕКТ г. Москва

Формат А4

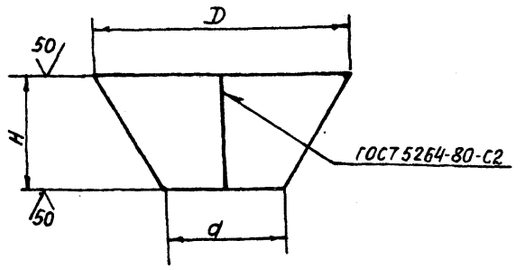

Обозначение	Размеры, мм			Масса, кг
	D	d	H	
А14М044.000	44	20	20	0,055
-01	56	26	26	0,093
-02	69	32	32	0,140

Неуказанные предельные отклонения размеров h14.

Т.П. 903-1-250.87. Альбом 3

Изм.	Лист	№ докум.	Подп.	Дата
Разраб.	Павловский			
Пров.	Крупник			IX 87
Рук. гр.	Крупник			
Гл. спец.	Вайнберг			
Н. контр.	Фрадкин			
Утв.	Спивак			

А14М044.000

Воронка

Лит.	Масса	Масштаб
И	см. табл.	-

Лист | Листов 1

Лист В3Р ГОСТ 19903-74 4-IV В.Ст3.кп ГОСТ 16523-70

ГОССТРОЙ СССР САНТЕХПРОЕКТ г. Москва

Формат А4

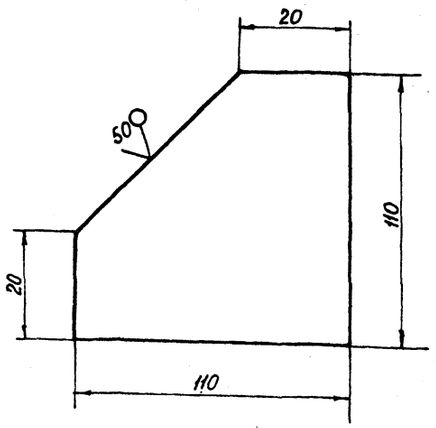

Неуказанные предельные отклонения размеров H14

Изм.	Лист	№ докум.	Подп.	Дата
Разраб.	Павловский			
Пров.	Крупник			IX 87
Рук. гр.	Крупник			
Гл. спец.	Вайнберг			
Н. контр.	Фрадкин			
Утв.	Спивак			

А14Б335.003

Косынка

Лит.	Масса	Масштаб
И	0,77	1:2

Лист | Листов 1

Лист Б6,0 ГОСТ 19903-74 Ст.3кп2-I-ГОСТ 535-79

ГОССТРОЙ СССР САНТЕХПРОЕКТ г. Москва

Формат А4

А14Б335.001

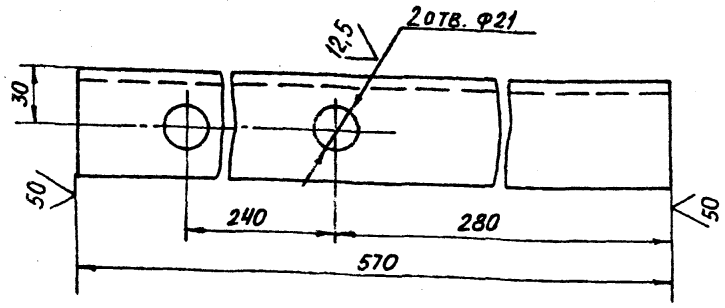

НЕУКАЗАННЫЕ ПРЕДЕЛЬНЫЕ ОТКЛОНЕНИЯ РАЗМЕРОВ Н14; h14; $\frac{t_2}{2}$

Изм.	Лист	№ докум.	Подп.	Дата	А14Б335.001	Лит.	Масса	Масштаб
Разраб.		Павловский			Уголок	И	2,14	1:2
Пров.		Крупник		IX-87		Лист	Листов 1	
Рук. гр.		Крупник						
Гл. спец.		Вайнберг			Уголок 50×50×5-Б-ГОСТ8509-86 / ВСТ.3кп2-I-ГОСТ 535-79	ГОССТРОЙ СССР САНТЕХПРОЕКТ г. МОСКВА		
Н. контр.		Фрадкин						
Утв.		Спивак						

Формат А4

А14Б335.004

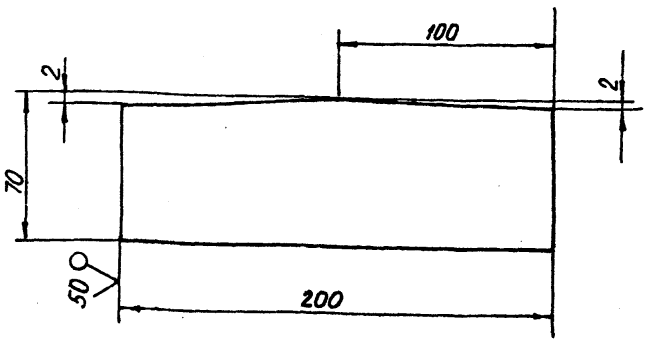

НЕУКАЗАННЫЕ ПРЕДЕЛЬНЫЕ ОТКЛОНЕНИЯ РАЗМЕРОВ h14; $\pm\frac{t_2}{2}$

Изм.	Лист	№ докум.	Подп.	Дата	А14Б335.004	Лит.	Масса	Масштаб
Разраб.		Павловский			Пластина	И	0,56	1:2
Пров.		Крупник		IX-87		Лист	Листов 1	
Рук. гр.		Крупник						
Гл. спец.		Вайнберг			Лист Б5,0 ГОСТ 19903-74 / ВСТ. 3 КП2 ГОСТ 14637-79	ГОССТРОЙ СССР САНТЕХПРОЕКТ г. МОСКВА		
Н. контр.		Фрадкин						
Утв.		Спивак						

Формат А4

Формат	Зона	Поз.	Обозначение	Наименование	Кол.	Примечание
				Документация		
А4			А14Б335.000СБ	Сборочный чертеж		
				Детали		
А4		1	А14Б335.001	Уголок	1	
Б4		2	А14Б335.002	Уголок L=565-1,7		
				Уголок 50×50×5-Б-ГОСТ8509-86 / ВСТ.3кп2-I-ГОСТ535-79	1	2,2кг
А4		3	А14Б335.003	Косынка	1	
А4		4	А14Б335.004	Пластина	1	

Изм.	Лист	№ докум.	Подп.	Дата	А14Б335.000	Лит.	Лист	Листов
Разраб.		Павловский			Опора	И		1
Пров.		Крупник		IX-87		ГОССТРОЙ СССР САНТЕХПРОЕКТ г. МОСКВА		
Рук. гр.		Крупник						
Н. контр.		Фрадкин						
Утв.		Спивак						

Формат А4

А14Б335.000СБ

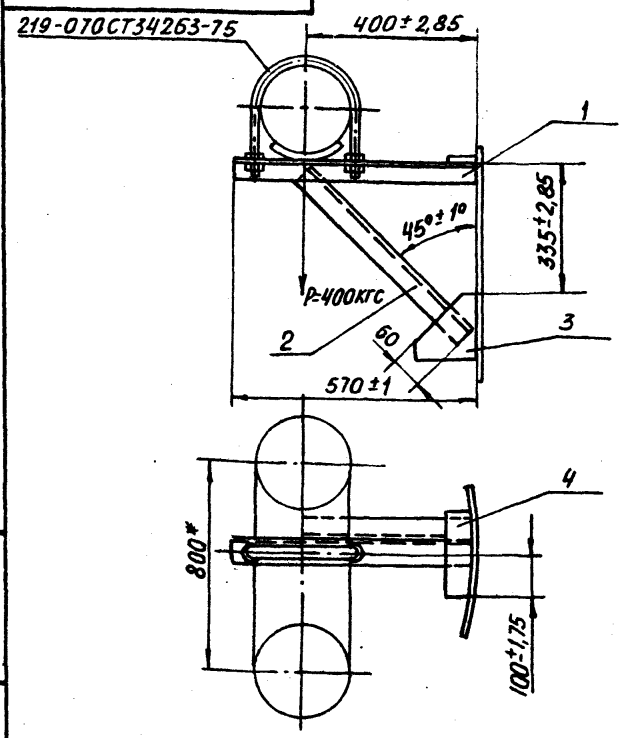

1.* Размер для справок

2. Сварные швы по контуру прилегания деталей по ГОСТ5264-80; детали поз. 1;3;4 приварить к резервуару монтажным швом

Изм.	Лист	№ докум.	Подп.	Дата	А14Б335.000СБ	Лит.	Масса	Масштаб
Разраб.		Павловский			Опора	И	5,1	1:10
Пров.		Крупник		IX-87		Лист	Листов 1	
Рук. гр.		Крупник				ГОССТРОЙ СССР САНТЕХПРОЕКТ г. МОСКВА		
Гл. спец.		Вайнберг						
Н. контр.		Фрадкин						
Утв.		Спивак						

Формат А4

Т.П 903-1-250.87 Альбом 3

Инв. № подл. | Подп. и дата | Взам. инв. № | Инв. № дубл. | Подп. и дата

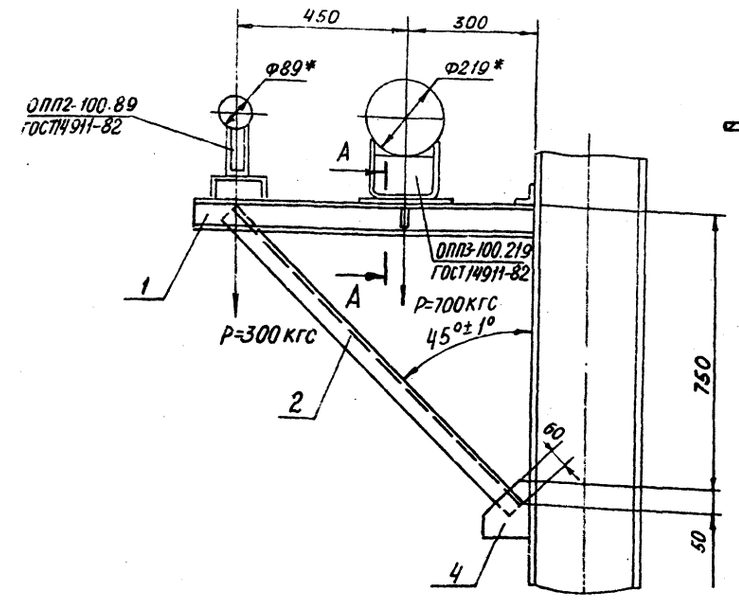

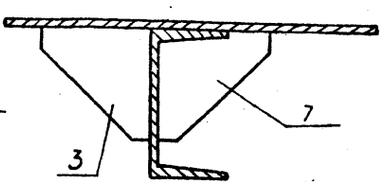

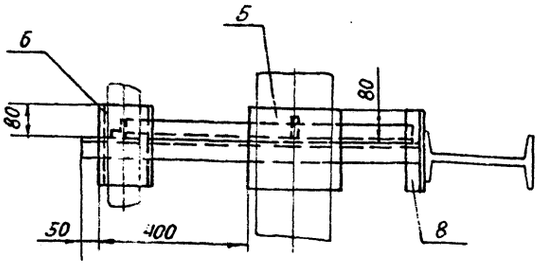

1.* РАЗМЕРЫ ДЛЯ СПРАВОК

2. $\pm\frac{t2}{2}$

3. СВАРНЫЕ ШВЫ ПО КОНТУРУ ПРИЛЕГАНИЯ ДЕТАЛЕЙ ПО ГОСТ 5264-80; ДЕТАЛИ ПОЗ. 1; 4; 8 ПРИВАРИТЬ К БАЛКЕ МОНТАЖНЫМ ШВОМ.

Изм.	Лист	№ докум.	Подп.	Дата
Разраб.		Шершаков		
Пров.		Крупник		IX-87
Рук. гр.		Крупник		
Гл. спец.		Вайнберг		
Н. контр.		Фрадкин		
Утв.		Спивак		

А146336.000СБ

Опора

Лит.	Масса	Масштаб
Н	16,5	1:10

Лист | Листов 1

ГОССТРОЙ СССР САНТЕХПРОЕКТ г. МОСКВА

Формат А3

Инв. № подл. | Подп. и дата | Взам. инв. № | Инв. № дубл. | Подп. и дата

Формат	Зона	Поз.	Обозначение	Наименование	Кол.	Примечание
				Документация		
А3			А146336.000СБ	Сборочный чертеж		
				Детали		
Б4		1	А146336.001	Балка; L=800-2,3		
				Швеллер 8-ГОСТ 8240-70 Вст.3кп2.Т-ГОСТ 535-79	1	5,64кг
Б4		2	А146336.002	Уголок; L=1120-2,6		
				Уголок 50×50×5-Б-ГОСТ 8509-86 Вст.3кп2-I ГОСТ 535-79	1	4,22кг
А4		3	А146336.003	Косынка	1	
		4	—01	Косынка	1	
Б4		5	А146336.004	Накладка; 200-4,15×250-4,3		
				Лист Б6,0 ГОСТ 19903-74 Вст.3кп2 ГОСТ 14637-79	1	2,4кг
А4		6	А146336.005	Накладка	1	
А4		7	А146336.006	Косынка	1	
Б4		8	А146336.007	Уголок; L=200-4,15		
				Уголок 50×50×5-Б-ГОСТ 8509-86 Вст.3кп2-I-ГОСТ 535-79	1	0,75кг

Т.П. 903-1-250.81. Альбом 3

Изм.	Лист	№ докум.	Подп.	Дата
Разраб.		Шершаков		
Пров.		Крупник		IX-87
Рук. гр.		Крупник		
Гл. спец.		Вайнберг		
Н. контр.		Фрадкин		
Утв.		Спивак		

А146336.000

Опора

Лит.	Лист	Листов
Н		1

ГОССТРОЙ СССР САНТЕХПРОЕКТ г. МОСКВА

Формат А4

Инв. № подл. | Подп. и дата | Взам. инв. № | Инв. № дубл. | Подп. и дата

А146336.003

50 √(√)

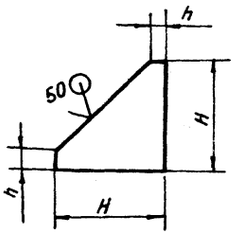

Обозначение	Размеры мм		Масса, кг
	H	h	
А146336.003	80-0,74	10-0,43	0,11
—01	150-1	30-0,43	0,77

Изм.	Лист	№ докум.	Подп.	Дата
Разраб.		Шершаков		
Пров.		Крупник		IX-87
Рук. гр.		Крупник		
Гл. спец.		Вайнберг		
Н. контр.		Фрадкин		
Утв.		Спивак		

А146336.003

Косынка

Лит.	Масса	Масштаб
Н	см. табл.	—

Лист | Листов 1

Лист Б6,0 ГОСТ 19903-74 Вст.3кп2 ГОСТ 14637-79

ГОССТРОЙ СССР САНТЕХПРОЕКТ г. МОСКВА

Формат А4

Инв. № подл. | Подп. и дата | Взам. инв. № | Инв. № дубл. | Подп. и дата

Формат	Зона	Поз.	Обозначение	Наименование	Кол.	Примечание
				Документация		
А3			А14Б337.000СБ	Сборочный чертеж		
				Переменные данные для исполнений		
				А14Б337.000		
				Детали		
А4		1	А14Б337.001	Косынка	2	
		2	-01	Косынка	2	
Б4		3	А14Б337.002	Лист 200-2х300-2		
				Лист Б8,0 ГОСТ19903-74 Вст.3кп2 ГОСТ14637-79	1	3,75кг
Б4		4	А14Б337.003	Труба С=112-1		
				Труба 108х3 ГОСТ10704-76 Д ГОСТ10705-80	1	0,87кг
				А14Б337.000-01		
				Детали		
А4		1	А14Б337.001-02	Косынка	4	
Б4		3	А14Б337.004	Лист 300-2х300-2		
				Лист Б8,0 ГОСТ19903-74 Вст.3кп2 ГОСТ14637-79	1	5,65кг
Б4		4	А14Б337.005	Труба С=112-1		
				Труба 133х3,5 ГОСТ10704-76 Д ГОСТ10705-80	1	1,25кг

Изм. Лист № докум. Подп. Дата

А14Б337.000

Столик

Разраб. Комиссаров
Пров. Грановский
Рук.гр. Грановский
Н.контр. Фрадкин
Утв. Сливак

Лит. И | Лист 1 | Листов 2

Госстрой СССР САНТЕХПРОЕКТ г. Москва

Формат А4

Формат	Зона	Поз.	Обозначение	Наименование	Кол.	Примечание
				А14Б337.000-02		
				Детали		
А4		1	А14Б337.001-03	Косынка	4	
Б4		3	А14Б337.004	Лист 300-2х300-2		
				Лист Б8,0 ГОСТ19903-74 Вст.3кп2 ГОСТ14637-79	1	5,65кг
Б4		4	А14Б337.006	Труба С=110-2		
				Труба 159х4,5 ГОСТ19903-74 Д ГОСТ10705-80	1	1,88кг
				А14Б337.000-03		
				Детали		
А4		1	А14Б337.001-04	Косынка	4	
Б4		3	А14Б337.004	Лист 300-2х300-2		
				Лист Б8,0 ГОСТ19903-74 Вст.3кп2 ГОСТ14637-79	1	5,65кг
Б4		4	А14Б337.007	Труба С=112		
				Труба 159х4,5 ГОСТ10704-76 Д ГОСТ10705-80	1	1,92кг

Изм. Лист № докум. Подп. Дата

А14Б337.000

Лист 2

Формат А4

Инв. № подл. | Подп. и дата | Взам. инв. № | Инв. № дубл. | Подп. и дата

А14Б337.000СБ

Рис.1

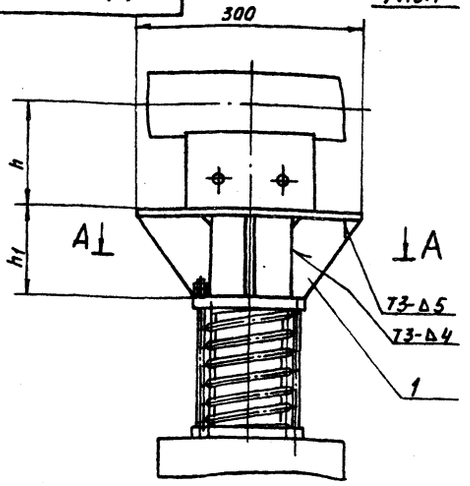

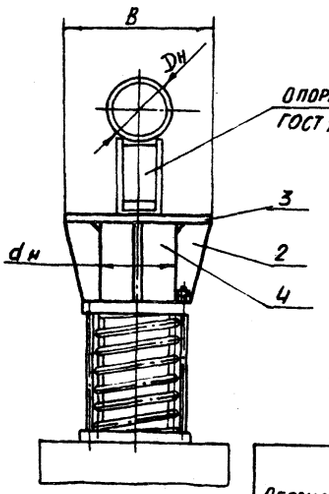

Рис.2
Остальное - см. рис.1

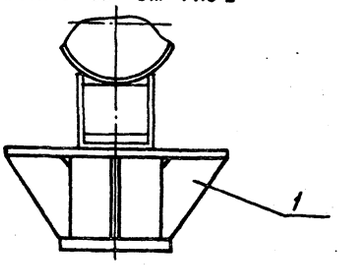

А-А

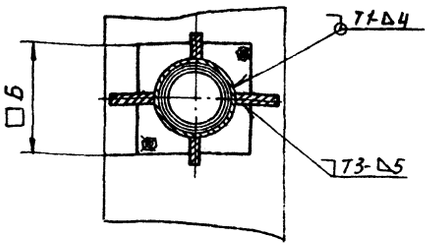

Обозначение	Рис.	Размеры, мм						Масса, кг
		Dн	dн	Б	В	h	h1	
А14Б.337.000	1	89	108	150	200	147	120	5,24
-01	2	159	133	150	300	182	120	7,54
-02	2	219	159	170	300	212	118	8,05
-03	2	273	159	170	300	239	120	8,13

1. Размеры для справок
2. Сварные швы Т1, Т3 по ГОСТ5264-80

Изм. Лист № докум. Подп. Дата

А14Б337.000СБ

Столик

Разраб. Комиссаров
Пров. Грановский
Рук.гр. Грановский
Гл.спец. Вайнберг
Н.контр. Фрадкин
Утв. Сливак

Лит. И | Масса см. табл. | Масштаб -

Лист | Листов 1

Госстрой СССР САНТЕХПРОЕКТ г. Москва

Т.П. 903-1-250.87. Альбом 3

Формат А3

А14Б 338.000СБ

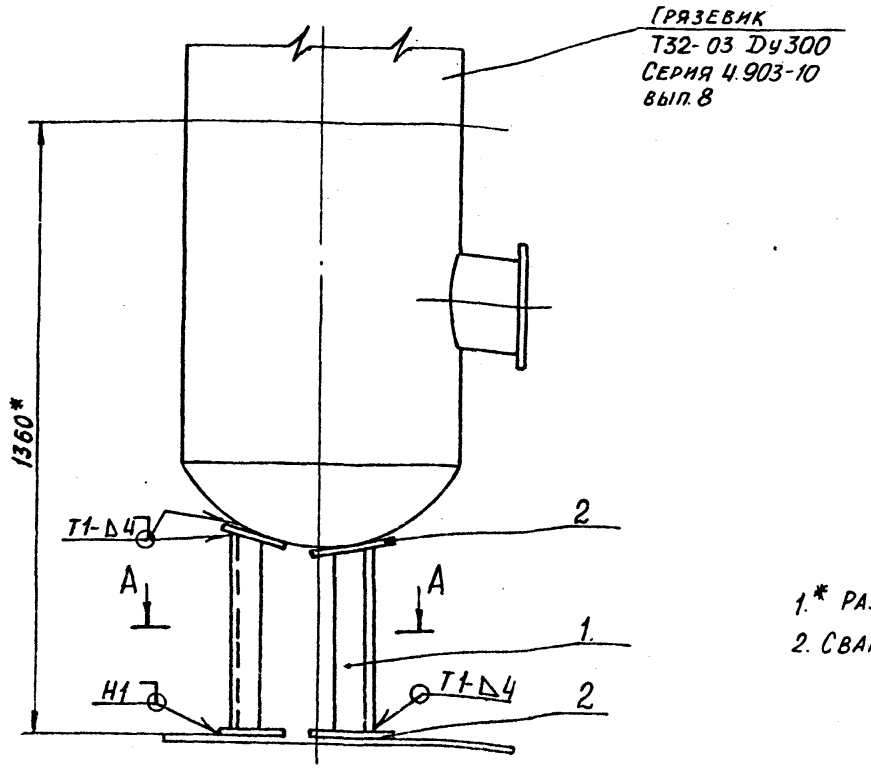

А – А

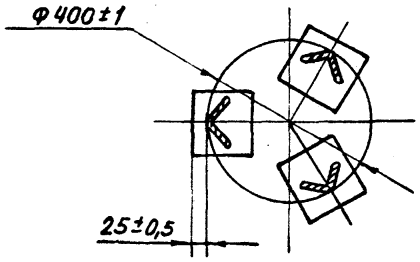

1.* Размер для справок

2. Сварные швы по ГОСТ 5264-80

Изм.	Лист	№ докум.	Подп.	Дата	А14Б 338.000СБ			
Разраб.		Брукова			Опора под грязевик	Лит.	Масса	Масштаб
Пров.		Фрадкин				И	15	1:10
Рук. гр.		Фрадкин				Лист	Листов 1	
Гл. спец.		Вайнберг				Госстрой СССР Сантехпроект г. Москва		
Н. контр.		Грановский						
Утв.		Спивак						

Формат А3

Инв. № подл. | Подп. и дата | Взам. инв. № | Инв. № дубл. | Подп. и дата

А14Б 338.002

Т.п 903-1-250.87 Альбом 3

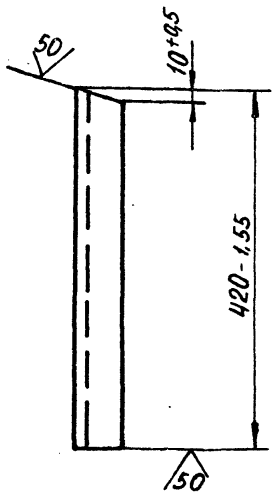

Изм.	Лист	№ докум.	Подп.	Дата	А14Б 338.002			
Разраб.		Брукова			Стойка	Лит.	Масса	Масштаб
Пров.		Фрадкин				И	2,8	1:5
Рук. гр.		Фрадкин				Лист	Листов 1	
Гл. спец.		Вайнберг				Госстрой СССР Сантехпроект г. Москва		
Н. контр.		Грановский						
Утв.		Спивак						

Уголок Б-75х75х6 ГОСТ 8509-86 / Вст.3-1 ГОСТ 535-79

Формат А4

Инв. № подл. | Подп. и дата | Взам. инв. № | Инв. № дубл. | Подп. и дата

Формат	Зона	Поз.	Обозначение	Наименование	Кол.	Примечание
				Документация		
А3			А14Б 338.000СБ	Сборочный чертеж		
				Детали		
А4		1	А14Б 338.001	Стойка	3	
Б4		2	А14Б 338.002	Пластина		
				Лист Б6.0 ГОСТ 19903-74 / Вст.3кп2 ГОСТ 14637-79		
				150-1 × 150-1	6	1,06 кг

Изм.	Лист	№ докум.	Подп.	Дата	А14Б 338.000			
Разраб.		Брукова			Опора под грязевик	Лит.	Лист	Листов
Пров.		Фрадкин				И		1
Рук. гр.		Фрадкин				Госстрой СССР Сантехпроект г. Москва		
Н. контр.		Грановский						
Утв.		Спивак						

22693-04 78

Формат А4

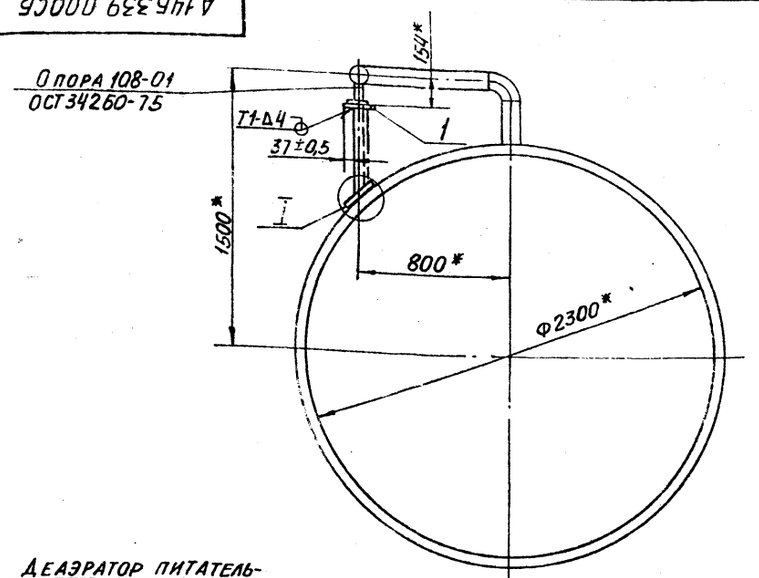

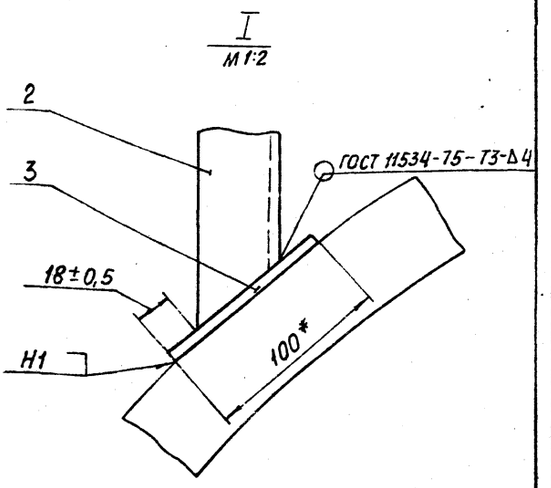

Деаэратор питательной воды ДА-100-125

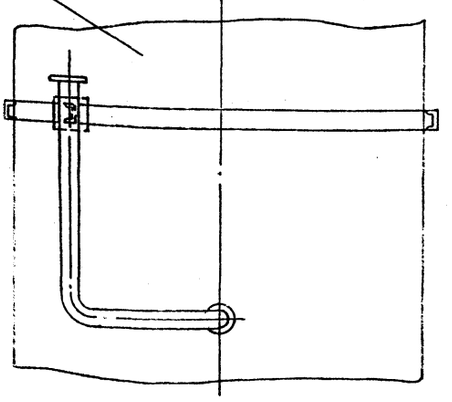

1. * Размеры для справок
2. Сварные швы по ГОСТ 5264-80

Изм.	Лист	№ докум.	Подп.	Дата	А14Б 339.000СБ			
Разраб.		Брукова			Стойка	Лит.	Масса	Масштаб
Пров.		Фрадкин				И	5,8	1:20
Рук. гр.		Фрадкин				Лист	Листов 1	
Гл. спец.		Вайнберг				Госстрой СССР Сантехпроект г. Москва		
Н. контр.		Грановский						
Утв.		Спивак						

Формат А3

Инв. № подл. | Подп. и дата | Взам. инв. № | Инв. № дубл. | Подп. и дата

Т.п 903-1-250.87 Альбом 3

А14Б 339.002

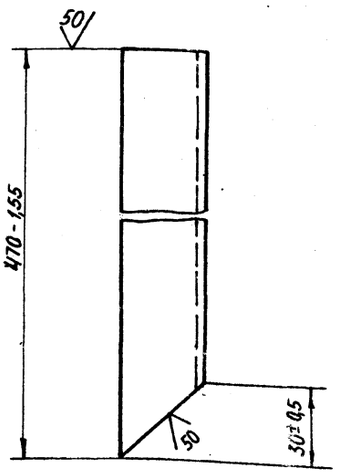

Изм.	Лист	№ докум.	Подп.	Дата	А14Б 339.002			
Разраб.		Брукова			Швеллер	Лит.	Масса	Масштаб
Пров.		Фрадкин				И	4,0	1:2
Рук. гр.		Фрадкин				Лист	Листов 1	
Гл. спец.		Вайнберг				Госстрой СССР Сантехпроект г. Москва		
Н. контр.		Грановский						
Утв.		Спивак						

Швеллер 10 ГОСТ 8240-72 / Вст3-I ГОСТ 535-79

Формат А4

Формат	Зона	Поз.	Обозначение	Наименование	Кол.	Примечание
				Документация		
А3			А14Б 339.000СБ	Сборочный чертеж		
				Детали		
Б4		1	А14Б.339.001	Пластина		
				Лист Б.Б.0 ГОСТ 19903-74 / Вст3.ГОСТ 14637-79		
				120-0,87×120-0,87	1	0,68кг
А4		2	А14Б.339.002	Швеллер	1	
Б4		3	А14Б.339.003	Пластина		
				Лист Б.Б.0 ГОСТ 19903-74 / Вст3.ГОСТ 14637-79		
				100-0,87×200-1,15	1	0,94кг

Инв. № подл. | Подп. и дата | Взам. инв. № | Инв. № дубл. | Подп. и дата

Изм.	Лист	№ докум.	Подп.	Дата	А14Б 339.000			
Разраб.		Брукова			Стойка	Лит.	Лист	Листов
Пров.		Фрадкин				И		1
Рук. гр.		Фрадкин				Госстрой СССР Сантехпроект г. Москва		
Н. контр.		Грановский						
Утв.		Спивак						

Формат А4

Формат	Зона	Поз.	Обозначение	Наименование	Кол.	Примечание
				ДОКУМЕНТАЦИЯ		
А3			А14Б340.000 СБ	Сборочный чертеж		
			ПЕРЕМЕННЫЕ ДАННЫЕ ДЛЯ ИСПОЛНЕНИЙ			
				А14Б340.000		
				ДЕТАЛИ		
Б4		1	А14Б340.001	Уголок ℓ = 1330-3		
				Уголок $\frac{Б\text{-}75\times75\times7\ ГОСТ\ 8509\text{-}86}{ВСТ.3\text{-}I\ ГОСТ\ 535\text{-}79}$	1	11,3кг
Б4		2	А14Б340.002	Уголок ℓ = 600-3		
				Уголок $\frac{Б\text{-}75\times75\times7\ ГОСТ\ 8509\text{-}86}{ВСТ.3\text{-}I\ ГОСТ\ 535\text{-}79}$	2	5,1кг
				А14Б340.000-01		
				ДЕТАЛИ		
Б4		1	А14Б340.003	Уголок ℓ = 820-3		
				Уголок $\frac{Б\text{-}50\times50\times5\ ГОСТ\ 8509\text{-}86}{ВСТ.3\text{-}I\ ГОСТ\ 535\text{-}79}$	1	3,1кг
Б4		2	А14Б340.004	Уголок ℓ = 510-2		
				Уголок $\frac{Б\text{-}50\times50\times5\ ГОСТ\ 8509\text{-}86}{ВСТ.3\text{-}I\ ГОСТ\ 535\text{-}79}$	2	1,9кг

Изм.	Лист	№ докум.	Подп.	Дата
Разраб.	Комиссаров			
Пров.	Грановский			
Рук. гр.	Грановский			
Н. контр.	Фрадкин			
Утв.	Спивак			

А14Б340.000

Опора

Лит.	Лист	Листов
И		1

ГОССТРОЙ СССР САНТЕХПРОЕКТ г. МОСКВА

Формат А4

Инв. № подл. | Подп. и дата | Взам. инв. № | Инв. № дубл. | Подп. и дата

А14Б336.006

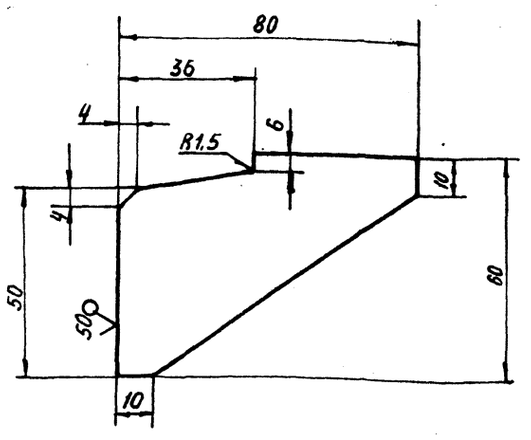

Неуказанные предельные отклонения размеров - $t2$; $\pm t2/2$

Изм.	Лист	№ докум.	Подп.	Дата
Разраб.	Белявская			
Пров.	Крупник			
Рук. гр.	Крупник			
Гл. спец.	Вайнберг			
Н. контр.	Фрадкин			
Утв.	Спивак			

А14Б336.006

Косынка

Лит.	Масса	Масштаб
И	0,12	1:1

Лист | Листов 1

Лист Б-6,0 ГОСТ 19903-74 / ВСТ.3кл.2 ГОСТ 14637-79

ГОССТРОЙ СССР САНТЕХПРОЕКТ г. МОСКВА

Т.п. 903-1-250.87 Альбом 3

Инв. № подл. | Подп. и дата | Взам. инв. № | Инв. № дубл. | Подп. и дата

А14Б337.001

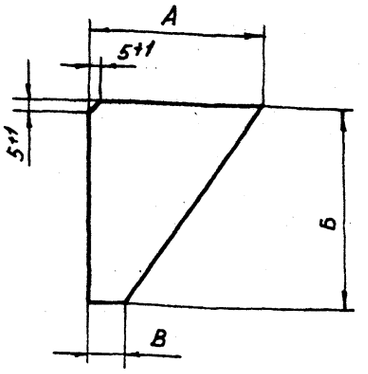

Обозначение	Размеры, мм А	Б	В	Масса, кг
А14Б337.001	95-2	112-2	20-1	0,2
-01	45-1			0,11
-02	83-2		8-1	0,16
-03	70-2	110-2	5-1	0,13
-04		112-2		0,14

Изм.	Лист	№ докум.	Подп.	Дата
Разраб.	Комиссаров			
Пров.	Грановский			
Рук. гр.	Грановский			
Гл. спец.	Вайнберг			
Н. контр.	Фрадкин			
Утв.	Сивак			

А14Б337.001

Косынка

Лит.	Масса	Масштаб
И	см. табл.	—

Лист | Листов 1

Лист Б4,0 ГОСТ 19903-74 / ВСТ.3 ГОСТ 14637-79

ГОССТРОЙ СССР САНТЕХПРОЕКТ г. МОСКВА

Формат А4

А14Б340.000СБ

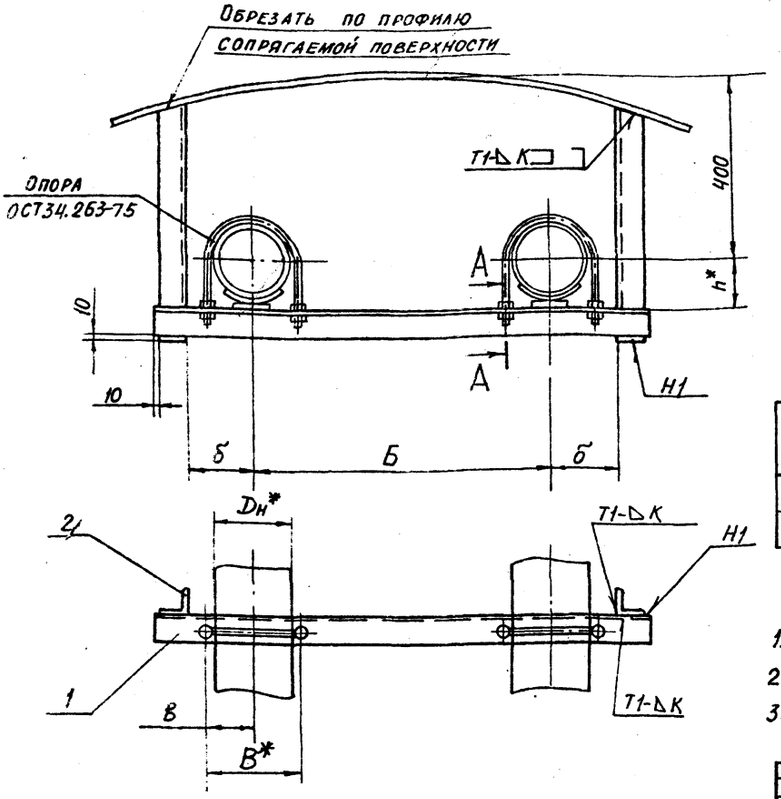

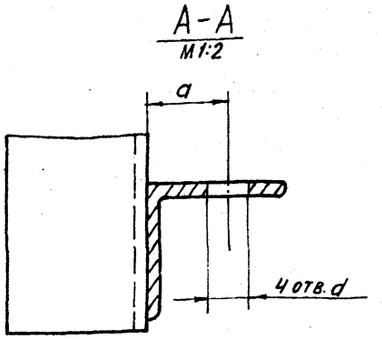

Обозначение	Размеры, мм									Масса, кг
	Dн*	Б	В*	а	б	в	h*	d	К	
А14Б340.000	219	800	240	45	180	120	125	22	7	21,5
—01	89	500	102	30	100	51	60	14	5	7,0

1.* Размеры для справок
2. Н14; $\pm \frac{t2}{2}$
3. Сварные швы по ГОСТ 5264-80

Изм.	Лист	№ докум.	Подп.	Дата	А14Б340.000СБ	Лит.	Масса	Масштаб
Разраб.		Комиссаров			Опора	И	См. табл.	—
Пров.		Грановский				Лист	Листов 1	
Рук. гр.		Грановский				Госстрой СССР Сантехпроект г. Москва		
Гл. спец.		Вайнберг						
Н. контр.		Фрадкин						
Утв.		Спивак						

Формат А3

Инв. № подл. | Подп. и дата | Взам. ...

Т.П 903-1 250.87 Альбом 3

Формат	Зона	Поз.	Обозначение	Наименование	Кол.	Примечание
				Документация		
А4			А14Б341.000СБ	Сборочный чертеж		
				Детали		
Б4		1	А14Б341.001	Уголок ℓ=820-3		
				Уголок 50х50х5-Б-ГОСТ8509-86 / ВСт.3кп2-I-ГОСТ535-79	2	3,1кг
Б4		2	А14Б341.002	Уголок ℓ=42-2		
				Уголок 50х50х5-Б-ГОСТ8509-86 / ВСт.3кп2-I-ГОСТ535-79	1	0,16кг
Б4		3	А14Б341.003	Уголок ℓ=480-3		
				Уголок 50х50х5-Б-ГОСТ8509-86 / ВСт.3кп2-I-ГОСТ535-79	2	1,8кг

Изм.	Лист	№ докум.	Подп.	Дата	А14Б341.000	Лит.	Лист	Листов
Пров.		Грановский			Опора	И		1
Рук. гр.		Грановский				Госстрой СССР Сантехпроект г. Москва		
Н. контр.		Фрадкин						
Утв.		Спивак						

Формат А4

Подп. и дата | Инв. № дубл. | Взам. инв. № | Подп. и дата | Инв. № подл.

gost.e-ecolog.ru

А14Б341.000СБ

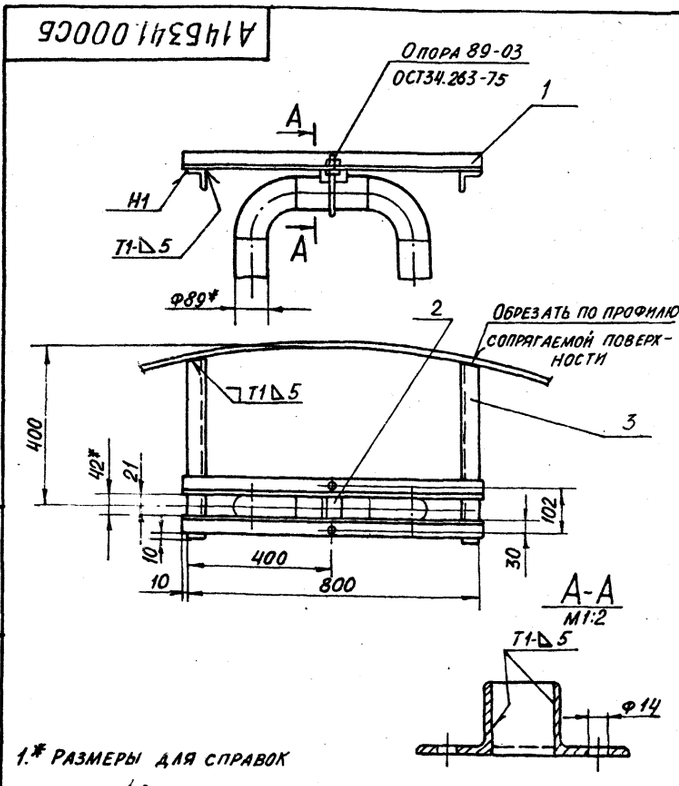

1.* Размеры для справок
2. Н14; $\pm \frac{t2}{2}$

Изм.	Лист	№ докум.	Подп.	Дата	А14Б341.000СБ	Лит.	Масса	Масштаб
Разраб.		Комиссаров			Опора	И	10	1:10
Пров.		Грановский				Лист	Листов 1	
Рук. гр.		Грановский				Госстрой СССР Сантехпроект г. Москва		
Гл. спец.		Вайнберг						
Н. контр.		Фрадкин						
Утв.		Спивак						

Формат А4

Подп. и дата | Инв. № дубл. | Взам. инв. № | Подп. и дата | Инв. № подл.

22699-01 (81)