ТИПОВЫЕ КОНСТРУКЦИИ, ИЗДЕЛИЯ И УЗЛЫ
ЗДАНИЙ И СООРУЖЕНИЙ

СЕРИЯ 1.462.1–3/80

ЖЕЛЕЗОБЕТОННЫЕ СТРОПИЛЬНЫЕ РЕШЕТЧАТЫЕ БАЛКИ ДЛЯ ПОКРЫТИЙ ОДНОЭТАЖНЫХ ЗДАНИЙ

ВЫПУСК 2

АРМАТУРНЫЕ И ЗАКЛАДНЫЕ ИЗДЕЛИЯ ДЛЯ БАЛОК ПРОЛЕТОМ 12 м
РАБОЧИЕ ЧЕРТЕЖИ

gost.e-ecolog.ru

ТИПОВЫЕ КОНСТРУКЦИИ, ИЗДЕЛИЯ И УЗЛЫ
ЗДАНИЙ И СООРУЖЕНИЙ

СЕРИЯ 1.462.1 – 3/80

ЖЕЛЕЗОБЕТОННЫЕ СТРОПИЛЬНЫЕ РЕШЕТЧАТЫЕ БАЛКИ ДЛЯ ПОКРЫТИЙ ОДНОЭТАЖНЫХ ЗДАНИЙ

ВЫПУСК 2

АРМАТУРНЫЕ И ЗАКЛАДНЫЕ ИЗДЕЛИЯ ДЛЯ БАЛОК ПРОЛЕТОМ 12 м РАБОЧИЕ ЧЕРТЕЖИ

РАЗРАБОТАНЫ

ПРОЕКТНЫМ ИНСТИТУТОМ № 1
ГОССТРОЯ СССР С УЧАСТИЕМ
НИИЖБ, НИИСК, СибАДИ

ПРОЕКТНЫЙ ИНСТИТУТ № 1

ГЛАВНЫЙ ИНЖЕНЕР ИНСТИТУТА В. С. МОРОЗОВ
ГЛАВНЫЙ ИНЖЕНЕР ПРОЕКТА Г. И. ВАСИЛЕВСКАЯ

НИИЖБ

ЗАМ. ДИРЕКТОРА ИНСТИТУТА Н. Н. КОРОВИН
РУКОВОДИТЕЛЬ ЛАБОРАТОРИИ Т. И. БЕРДИЧЕВСКИЙ
РУКОВОДИТЕЛЬ СЕКТОРА В. А. ЯКУШИН

НИИСК

ДИРЕКТОР ИНСТИТУТА А. И. БУРАКАС
РУКОВОДИТЕЛЬ ЛАБОРАТОРИИ А. Д. ЛИБЕРМАН

СибАДИ

ПРОРЕКТОР А. Г. ГОРЫНИН
ЗАВ. КАФЕДРОЙ СТРОИТЕЛЬНЫХ КОНСТРУКЦИЙ В. А. СЕЛИВАНОВ

УТВЕРЖДЕНЫ
Госстроем СССР
Постановление
от 23.02.1983 г. №30
Введены в действие
с 01.07.1983 г.

Содержание

Обозначение	Наименование	Стр.
1.462.1-3/80.2-ТО	Техническое описание	3
1.462.1-3/80.2-100	Каркас пространственный КП	
	(КП1 - КП10)	4
1.462.1-3/80.2 - 100СБ	Каркас пространственный КП	
	(КП1 - КП10) Сборочный чертеж	6
1.462.1-3/80.2 - 010	Каркас плоский КР (КР1 - КР17)	7
1.462.1-3/80.2 - 010 СБ	Каркас плоский КР (КР1 - КР17)	
	Сборочный чертеж	11
1.462.1-3/80.2 - 020	Каркас плоский КР (КР18-КР25, КР44, КР45)	12
1.462.1-3/80.2 - 020 СБ	Каркас плоский КР (КР18-КР25, КР44, КР45)	
	Сборочный чертеж	13
1.462.1-3/80.2 - 030	Каркас плоский КР (КР26-КР32)	14
1.462.1-3/80.2-030 СБ	Каркас плоский КР (КР26-КР32)	
	Сборочный чертеж	16
1.462.1-3/80.2-040	Каркас плоский КР (КР33-КР37)	17
1.462.1-3/80.2-040 СБ	Каркас плоский КР (КР33-КР37)	
	Сборочный чертеж	18
1.462.1-3/80.2-050	Каркас плоский КР (КР38, КР39)	19
1.462.1-3/80.2-060	Каркас плоский КР (КР40-КР43)	20
1.462.1-3/80.2-060 СБ	Каркас плоский КР (КР40-КР43)	
	Сборочный чертеж	21
1.462.1-3/80.2-070	Сетка арматурная с (С1-С3)	22
1.462.1-3/80.2-070 СБ	Сетка арматурная с (С1-С3)	
	Сборочный чертеж	23
1.462.1-3/80.2-080	Изделие закладное МУ-7-2а	24
1.462.1-3/80.2-001	Стержень напрягаемый СТН (СТН1-СТН17)	25
1.462.1-3/80.2-002	Стержень арматурный	26
1.462.1-3/80.2-003	Стержень арматурный	29
1.462.1-3/80.2-004	Стержень арматурный. Прокат	30

1. Плоские арматурные каркасы и сетки должны изготавливаться при помощи контактной точечной электросварки в соответствии с ГОСТ 10922-75.

Сварку стержней в каркасах и сетках выполнять во всех точках пересечения.

Объединение плоских каркасов в пространственные следует производить в кондукторах при помощи электросварочных клещей (дуговой электросварки не допускается).

2. Упрочнение напрягаемой арматуры класса Aшв производить с контролем напряжений и удлинений.

3. Марка стали арматурных и закладных изделий применяется по проекту здания, для которого изготовляются балки.

4. Сварку тавровых соединений круглых стержней с листовым прокатом выполнять под слоем флюса в соответствии с СН 393-78.

5. Арматурные и закладные изделия должны быть приняты техническим контролем предприятия-изготовителя поштучно в соответствии с требованиями ГОСТ 10922-75. Каждое готовое изделие должно иметь бирку с указанием его марки.

6 Антикоррозийную защиту закладных изделий выполнять по указаниям, приведенным в проекте здания.

Инв.№подл.	Подпись и дата	Взам. инв.№			
Нач.отд.	Зиновьев		1.462.1-3/80.2-ТО		
Н.контр.	Беляев				
Гл.конст.	Беляев		Техническое описание	Стадия	Лист	Листов
Рук.гр.	Вокрачко					
Вед.инж.	Лыжкова			Проектный институт		

Формат	Зона	Поз.	Обозначение	Наименование	Кол. на исполн. 1.462.1-3/80.2 100-										Примеч.
					-00	-01	-02	-03	-04	-05	-06	-07	-08	-09	
				Документация											
А4			1.462.1-3/80.2-100СБ	Сборочный чертеж											
А4			-000ТО	Техническое описание											
				Сборочные единицы											
А4		1	1.462.1-3/80.2-010-	Каркас плоский	2	2	2	2							
А4		1	-01	Каркас плоский					2						
А4		1	-02	Каркас плоский						2					
А4		1	-03	Каркас плоский							2				
А4		1	-04	Каркас плоский								2			
А4		1	-05	Каркас плоский									2		
А4		1	-06	Каркас плоский										2	
А4		2	-07	Каркас плоский	1										

Нач.отд.	Зиновьев	
Гл.конс.	Беляев	
Н.контр.	Беляев	
Рук.гр.	Вакрачко	
Вед.инж.	Лыжкова	
Ст.техн.	Гвоздилова	
Ст.инж.	Соколова	

1.462.1-3/80.2-100

Каркас пространственный КП (КП1 - КП10)

Стадия	Лист	Листов
Р	1	2

Проектный институт №1

Копировал Киселева

Формат А4

8639-02

Инв. № подл.	Подпись и дата	Взам. инв. №

Формат	Зона	Поз.	Обозначение	Наименование	Кол. на исполн. 1.462.1-3/80.2 100-										Примеч.
					-00	-01	-02	-03	-04	-05	-06	-07	-08	-09	
А4		2	1.462.1-3/80.2-010-08	Каркас плоский		1									
А4		2	-09	Каркас плоский			1								
А4		2	-10	Каркас плоский				1							
А4		2	-11	Каркас плоский					1						
А4		2	-12	Каркас плоский						1					
А4		2	-13	Каркас плоский							1				
А4		2	-14	Каркас плоский								1			
А4		2	-15	Каркас плоский									1		
А4		2	-16	Каркас плоский										1	
				Детали											
Б4		3	1.462.1-3/80.2-004-01	Стержень арматурный	58	58	58	58	58	44	58	44	58	44	

18639-03

6

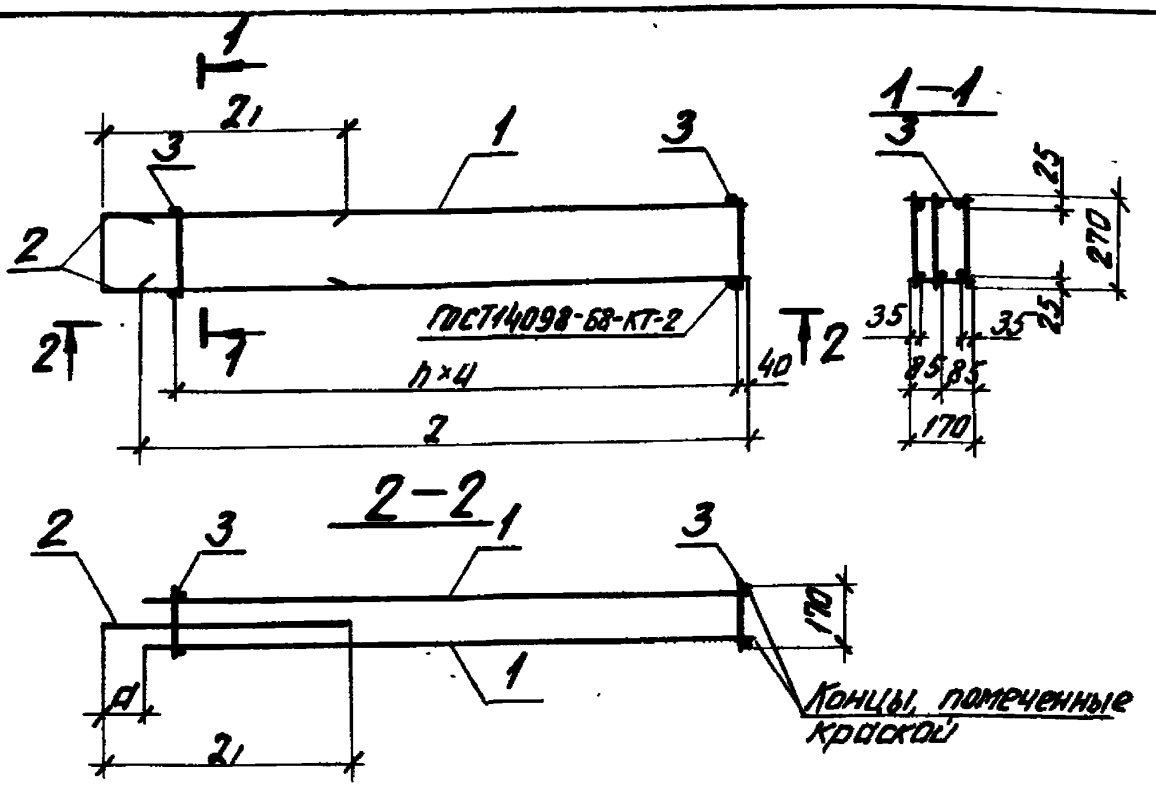

Обозначение	Марка	h	Размеры, мм				Масса кг
			d	и	2l	l	
1.462.1-3/80.2-100	КП1	28	25	150	1500	4450	15,4
-01	КП2						16,6
-02	КП3		125		1600		19,9
-03	КП4						24,2
-04	КП5		75			4500	31.6
-05	КП6	21	175	200	1700		45,4
-06	КП 7	28	225	150		4450	21.7
-07	КП 8	21	125	200			28,3
-08	КП 9	28	325	150	1800	4500	48,0
-09	КП 10	21	275	200			55,1

Нач. отд	Зиновьев	
Н.контр.	Беляев	
Гл. конст.	Беляев	
Рук. гр.	Вакрачкова	
Вед. инж.	Мышкова	
Ст. техн.	Гаврилова	
Ст. инж.	Соколова	

1.462.1-3/80.2-100Сб

Каркас пространственный КП (КП1–КП10) Сборочный чертеж

Стадия	Масса	Масштаб
Р	см. табл.	
Лист	Листов 1	

Проектный институт

18639-03 7

Копировал Колпицина

Формат А4

Формат	Зона	Поз.	Обозначение	Наименование	Кол.	Примеч.
				Документация		
А4			1.462.1-3/80.2-010СБ	Сборочный чертеж		
А4			-000ТО	Техническое описание		
			Переменные данные для исполнений			
				1.462.1-3/80.2-010		КР1
				Детали		
Б4		1	1.462.1-3/80.2-002-18	Стержень арматурный	2	
Б4		2	-003	Стержень арматурный	29	
				1.462.1-3/80.2-010-01		КР2
				Детали		
Б4		1	1.462.1-3/80.2-002-32	Стержень арматурный	2	
Б4		2	-003	Стержень арматурный	29	
				1.462.1-3/80.2-010-02		КР3
				Детали		
Б4		1	1.462.1-3/80.2-002-45	Стержень арматурный	2	
Б4		2	-003	Стержень арматурный	22	
				1.462.1-3/80.2-010-03		КР4
				Детали		
Б4		1	1.462.1-3/80.2-002-18	Стержень арматурный	2	
Б4		2	-003-01	Стержень арматурный	29	

Инв. № подл. | Подпись и дата | Взам. инв. №

Нач. отд.	Зиновьев	
Н. контр.	Беляев	
Гл. конст.	Беляев	
Рук. гр.	Вокрочко	
Вед. инж.	Лынкова	
Ст. техник	Гаврилова	
Ст. инж.	Соколова	

1.462.1-3/80.2-010

Каркас плоский КР (КР1-КР17)

Стадия	Лист	Листов
Р	1	4

Проектный институт

Копировал Калицина

Формат А4

Формат	Зона	Поз.	Обозначение	Наименование	Кол.	Примеч.
				1.462.1-3/80.2-010-04		КР5
				Детали		
Б4		1	1.462.1-3/80.2-002-23	Стержень арматурный	2	
Б4		2	-003-01	Стержень арматурный	22	
				1.462.1-3/80.2-010-05		КР6
				Детали		
Б4		1	1.462.1-3/80.2-002-45	Стержень арматурный	2	
Б4		2	-003-01	Стержень арматурный	29	
				1.462.1-3/80.2-010-06		КР7
				Детали		
Б4		1	1.462.1-3/80.2-002-51	Стержень арматурный	2	
Б4		2	-003-01	Стержень арматурный	22	
				1.462.1-3/80.2-010-07		КР8
				Детали		
Б4		1	1.462.1-3/80.2-002-29	Стержень арматурный	2	
Б4		2	-02	Стержень арматурный	7	
				1.462.1-3/80.2-010-08		КР9
				Детали		
Б4		1	1.462.1-3/80.2-002-37	Стержень арматурный	2	
Б4		2	-02	Стержень арматурный	11	

Формат	Зона	Поз.	Обозначение	Наименование	Кол.	Примеч.
				1.462.1-3/80.2-010-09		КР10
				Детали		
Б4		1	1.462.1-3/80.2-002-49	Стержень арматурный	2	
Б4		2	-09	Стержень арматурный	11	
				1.462.1-3/80.2-010-10		КР11
				Детали		
Б4		1	1.462.1-3/80.2-002-54	Стержень арматурный	2	
Б4		2	-24	Стержень арматурный	10	
				1.462.1-3/80.2-010-11		КР12
				Детали		
Б4		1	1.462.1-3/80.2-002-53	Стержень арматурный	2	
Б4		2	-24	Стержень арматурный	11	
				1.462.1-3/80.2-010-12		КР13
				Детали		
Б4		1	1.462.1-3/80.2-002-55	Стержень арматурный	2	
Б4		2	-24	Стержень арматурный	14	
				1.462.1-3/80.2-010-13		КР14
				Детали		
Б4		1	1.462.1-3/80.2-002-50	Стержень арматурный	2	
Б4		2	-20	Стержень арматурный	10	

Инв. № подл. | Подпись и дата | Взам. инв. №

1.462.1-3/80.2-010

Лист 3

18639 03 10 Копировал Колпищина Формат А4

Формат	Зона	Поз.	Обозначение	Наименование	Кол.	Примеч.
				1.462.1-3/80.2-010-14		КР15
				Детали		
БЧ		1	1.462.1-3/80.2-002-55	Стержень арматурный	2	
БЧ		2	-25	Стержень арматурный	10	
				1.462.1-3/80.2-010-15		КР16
				Детали		
БЧ		1	1.462.1-3/80.2-002-56	Стержень арматурный	2	
БЧ		2	-25	Стержень арматурный	11	
				1.462.1-3/80.2-010-16		КР17
				Детали		
БЧ		1	1.462.1-3/80.2-002-56	Стержень арматурный	2	
БЧ		2	-25	Стержень арматурный	14	

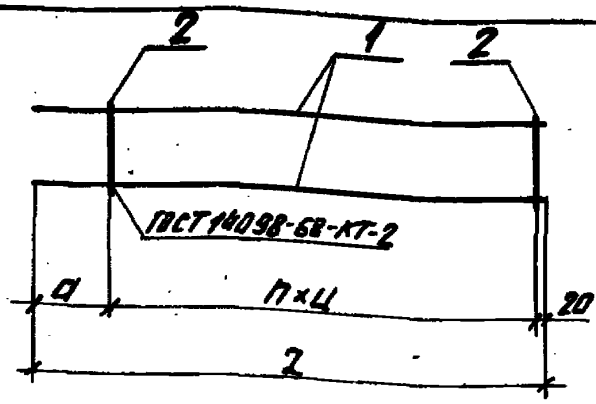

Обозначение	Марка	h	Размеры, мм				Масса кг
			a	в	ц	l	
1.462.1-3/80.2-010	КР1	28	230	270	150	4450	5,3
-01	КР2		280			4500	9,8
-02	КР3	21			200		15,3
-03	КР4	28	230	330	150	4450	5,6
-04	КР5	21			200		7,0
-05	КР6	28	280		150	4500	16,2
-06	КР7	21			200		19,5
-07	КР8	6		270		1500	3,1
-08	КР9	10	230		125		4,3
-09	КР10		330			1600	7,6
-10	КР11	9	230		150		11,9
-11	КР12	10	330		125		10,5
-12	КР13	13	380		100		13,5
-13	КР14	9	330	330	150	1700	8,8
-14	КР15						13,0
-15	КР16	10	530		125	1800	13,9
-16	КР17	13	480		100		14,8

1.462.1-3/80.2-010С6

Нач. отд.	Зиновьев	
Н. контр.	Беляев	
Гл. констр.	Беляев	
Рук. гр.	Вокрачко	
Вед. инж.	Лымкова	
Ст. техник	Гаврилова	
Ст. инж.	Соколова	

Каркас плоский КР (КР1-КР17) Сборочный чертеж

Стадия	Масса	Масштаб
Р	См. табл.	
Лист	Листов	
Проектный институт		

Инв. № подл. | Подпись и дата | Взам. инв. №

18639-07 12 Копировал Колпицина Формат А2

Формат	Зона	Поз.	Обозначение	Наименование	Кол. на испол. 1.462.1-3/80.2020- -00	-01	-02	-03	-04	-05	-06	-07	-08	-09	Примеч.
				Документация											
А4			1.462.1-3/80.2-020СБ	Сборочный чертеж											
А4			-000ТО	Техническое описание											
				Детали											
Б4		2	1.462.1-3/80.2-002-03	Стержень арматурный	9	9	11	11	16	16					
Б4		2	-12	Стержень арматурный							11	11	16	16	
Б4		1	-004-06	Стержень арматурный	3	3	3	3	3	3	3	3	3	3	

Нач.отд.	Зиновьев		
Гл.конст.	Беляев		
Н.контр.	Беляев		
Рук.гр.	Бокачко		
Вед.инж.	Лыжкова		
Ст.техн.	Гаврилова		
Ст.инж.	Соколова		

1.462.1-3/80.2-020

Каркас плоский КР (КР18-КР25, КР44, КР45)

Стадия	Лист	Листов
Р		1

Проектный институт №1

Копировал Киселева

Формат А4

1863-03

73

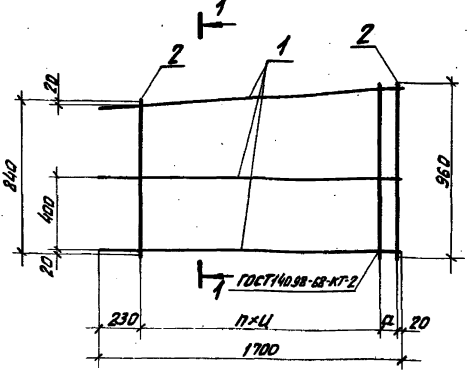

1—1

Рис.1

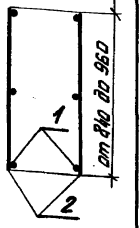

Рис.2

Обозначение	Марка	Рис.	n	Размеры, мм а	Размеры, мм ц	Масса кг
1.462.1-3/80.2-020	КР18	1	7	50	200	2.6
-01	КР19	2				
-02	КР20	1	9	100	150	3,0
-03	КР21	2				
-04	КР22	1	14	50	100	4,0
-05	КР23	2				
-06	КР24	1	9	100	150	4,7
-07	КР25	2				
-08	КР44	1	14	50	100	6,5
-09	КР45	2				

Инв. № подл. | Подпись и дата | Взам. инв. №

Нач. отд.	Зинов'ев	
Н. контр.	Беляев	
Гл. конст.	Беляев	
Рук. гр.	Вакрочкина	
Вед. инж.	Лыткова	
Ст. техник	Гавшилова	
Ст. инж.	Соколова	

1.462.1-3/80.2-020СБ

Каркас плоский КР (КР18-КР25, КР44, КР45) Сборочный чертеж

Стадия	Масса	Масштаб
Р	см. табл.	
Лист	Листов 1	

Проектный институт

18639-03 14 Копировал Колпицина Фор 7А

Формат	Зона	Поз.	Обозначение	Наименование	Кол	Примеч.
				Документация		
А4			1.462.1-3/80.2-030	Сборочный чертеж		
А4			-000ТО	Техническое описание		
				Детали		
Б4		2	1.462.1-3/80.2-002-04	Стержень арматурный	1	
Б4		4	-004-05	Стержень арматурный	6	
			Переменные данные для исполнений			
				1.462.1-3/80.2-030		КР26
				Детали		
Б4		1	1.462.1-3/80.2-002-34	Стержень арматурный	1	
Б4		3	-10	Стержень арматурный	3	
				1.462.1-3/80.2-030-01		КР27
				Детали		
Б4		1	1.462.1-3/80.2-002-41	Стержень арматурный	1	
Б4		3	-21	Стержень арматурный	3	
				1.462.1-3/80.2-030-02		КР28
				Детали		
Б4		1	1.462.1-3/80.2-002-46	Стержень арматурный	1	
Б4		3	-26	Стержень арматурный	3	

Нач. отд	Зиновьев		1.462.1-3/80.2-030
Н. контр.	Беляев		
Гл. констр	Беляев		Каркас плоский КР (КР26-КР32)
Рук. гр.	Вокрачко		Стадия: Р; Лист: 1; Листов: 2
Ст. инж.	Костельцева		
Ст. техн	Гаврилова		Проектный институт
Ведущ.	Лыткова		

Формат	Зона	Поз.	Обозначение	Наименование	Кол.	Примеч.
				1.462.1-3/80.2-030-03		КР29
				Детали		
Б4		1	1.462.1-3/80.2-002-52	Стержень арматурный	1	
Б4		3	-33	Стержень арматурный	3	
				1.462.1-3/80.2-030-04		КР30
				Детали		
Б4		1	1.462.1-3/80.2-002-41	Стержень арматурный	1	
Б4		3	-26	Стержень арматурный	3	
				1.462.1-3/80.2-030-05		КР31
				Детали		
Б4		1	1.462.1-3/80.2-002-52	Стержень арматурный	1	
Б4		3	-40	Стержень арматурный	3	
				1.462.1-3/80.2-030-06		КР32
				Детали		
Б4		1	1.462.1-3/80.2-002-52	Стержень арматурный	1	
Б4		3	-21	Стержень арматурный	3	

Инв. № подл. | Подпись и дата | Взам. инв. №

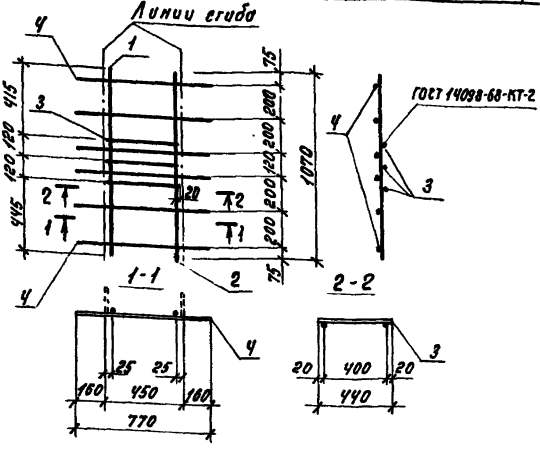

Обозначение	Марка	Масса кг
1.462.1-3/80.2-030	КР26	2.8
-01	КР27	3.5
-02	КР28	4.3
-03	КР29	5.2
-04	КР30	3.8
-05	КР31	5.7
-06	КР32	4.4

Нач. отд.	Зиновьев		
Н.контр.	Беляев		
Гл.констр.	Беляев		
Рук. гр.	Вокрачко		
Ст.инж.	Костельцева		
Ст.техн.	Гаврилова		
Вед.инж.	Лыжкова		

1.462.1-3/80.2-030 СБ

К... тас плоский КР (КР26-КР32)

С... чный чертеж

Стадия	Масса	Масштаб
Р	См табл.	
Лист	Листов 1	

Проектный институт

18639-03 17 Ко... л Маришак Формат А4

Формат	Зона	Поз.	Обозначение	Наименование	Кол	Примеч.
				Документация		
А4			1.462.1-3/80.2-040СБ	Сборочный чертеж		
А4			-000ТО	Техническое описание		
				1.462.1-3/80.2-040		КР33
				Детали		
Б4		1	1.462.1-3/80.2-002-13	Стержень арматурный	2	
Б4		2	-004-05	Стержень арматурный	6	
				1.462.1-3/80.2-040-01		КР34
				Детали		
Б4		1	1.462.1-3/80.2-002-14	Стержень арматурный	2	
Б4		2	-004-05	Стержень арматурный	7	
				1.462.1-3/80.2-040-02		КР35
				Детали		
Б4		1	1.462.1-3/80.2-002-28	Стержень арматурный	2	
Б4		2	-003-02	Стержень арматурный	7	
				1.462.1-3/80.2-040-03		КР36
				Детали		
Б4		1	1.462.1-3/80.2-002-36	Стержень арматурный	2	
Б4		2	-003-02	Стержень арматурный	7	
				1.462.1-3/80.2-040-04		КР37
				Детали		
Б4		1	1.462.1-3/80.2-002-43	Стержень арматурный	2	
Б4		2	-003-02	Стержень арматурный	7	

Инв.№ подл. | Подпись и дата | Взам. инв.№

Нач. отд.	Зиновьев	
Н. контр.	Беляев	
Гл. констр.	Беляев	
Рук. гр.	Вокрачко	
Ст. инж.	Костельцева	
Ст. техн.	Гаврилова	
Вед. инж.	Лыжкова	

1.462.1-3/80.2-040

Каркас плоский КР (КР33-КР37)

Стадия	Лист	Листов
Р		1

Проектный институт

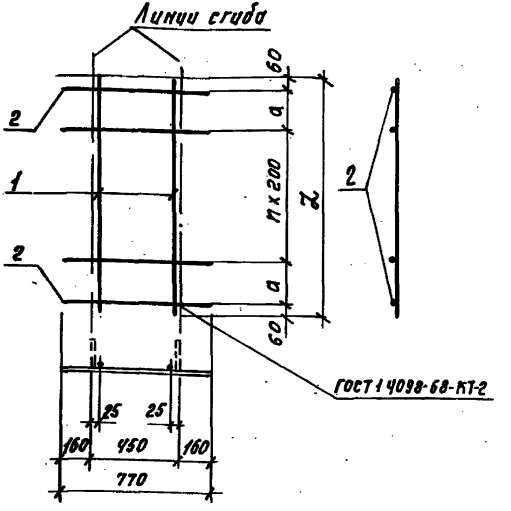

Обозначение	Марка	n	Размеры, мм a	Размеры, мм Z	Масса, кг
1.462.1-3/80.2-040	КР33	3	235	1190	1.7
-01	КР34	4	200	1320	1.8
-02	КР35				3.5
-03	КР36				4.4
-04	КР37				5.4

Нач. отд	Зиновьев		1.462.1-3/80.2-040 СБ
Н. контр	Беляев		
Гл. констр	Беляев		Каркас плоский КР (КР33-КР37) Сборочный чертеж
Рук. гр	Вокрачко		
Ст. инж	Костельцева		
Ст. техник	Гаврилова		
Вед. инж.	Лыжкова		

Стадия	Масса	Масштаб
Р	см табл	
Лист	Листов 1	
Проектный институт		

Копировал Малишак Формат А4

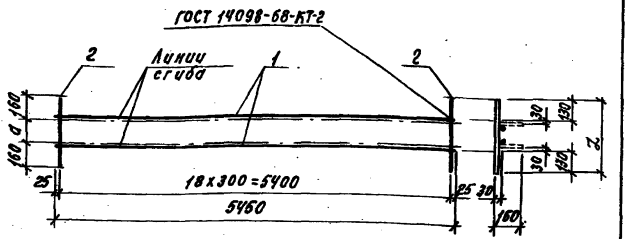

Обозначение	Марка	Размеры, мм		Масса, кг
		а	Х	
1.462.1-3/80.2-050	КР38	140	460	3.0
-01	КР39	200	520	3.2

Формат	Зона	Поз.	Обозначение	Наименование	Кол.	Примеч.
				1.462.1-3/80.2-050		КР38
				Детали		
Б4		1	1.462.1-3/80.2-004-07	Стержень арматурный	2	
Б4		2	-03	Стержень арматурный	19	
				1.462.1-3/80.2-050-01		КР39
				Детали		
Б4		1	1.462.1-3/80.2-004-07	Стержень арматурный	2	
Б4		2	-04	Стержень арматурный	19	

Инв.№ подл. | Подпись и дата | Взам. инв.№

Нач.отд	Зуновьев	
Н.контр.	Беляев	
Гл.констр.	Беляев	
Рук.гр.	Вакрачко	
Ст.инж.	Костельцева	
Ст.техн.	Гаврилова	
Вед.инж.	Лыжкова	

1.462.1-3/80.2-050

Каркас плоский КР (КР38, КР39)

Стадия	Масса	Масштаб
Р	См. табл.	

Лист 1 Листов 1

Гипростальконструкция

18639-03 20

Формат	Зона	Поз.	Обозначение	Наименование	Кол.	Примеч.
				Документация		
А4			1.462.1-3/80.2-060 СБ	Сборочный чертеж		
А4			-000 ТО	Техническое описание		
				Детали		
Б4		2	1.462.1-3/80.2-004-02	Стержень арматурный	8	
			Переменные данные для исполнений			
				1.462.1-3/80.2-060		КР40
				Детали		
Б4		1	1.462.1-3/80.2-002-17	Стержень арматурный	2	
				1.462.1-3/80.2-060-01		КР41
				Детали		
Б4		1	1.462.1-3/80.2-002-22	Стержень арматурный	2	
				1.462.1-3/80.2-060-02		КР42
				Детали		
Б4		1	1.462.1-3/80.2-002-31	Стержень арматурный	2	
				1.462.1-3/80.2-060-03		КР43
				Детали		
Б4		1	1.462.1-3/80.2-002-39	Стержень арматурный	2	

Нач.отд	Зиновьев	
Н. контр.	Беляев	
Ст.констр	Беляев	
Рук. гр.	Вокрачко	
Вед.инж	Лыжкова	
Ст.техн.	Гаврилова	
Ст. инж.	Соколова	

1.462.1-3/80.2-060

Каркас плоский КР (КР40-КР43)

Стадия	Лист	Листов
Р	—	1

Проектный институт

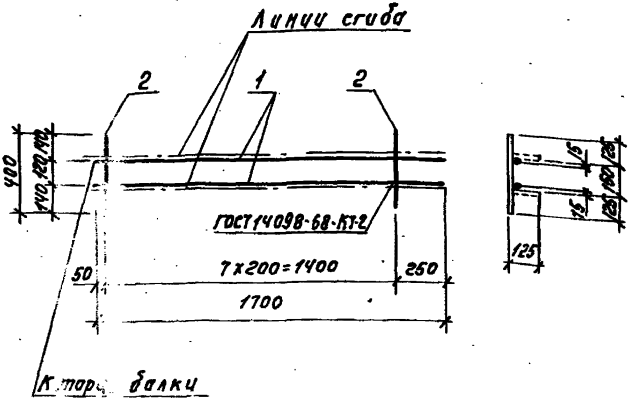

Обозначение	Марка	Масса кг
1.462.1-3/80.2-060	КР40	1.8
-01	КР41	2.6
-02	КР42	3.5
-03	КР43	4.6

Инв. № подл. | Подпись и дата | Взам. инв. №

Нач. отд.	Зино		
Н. контр.	Бела		
Гл. констр.	Бела		
Рук. гр.	Токр		
Вед. инж.	Ныж		
Ст. техн.	Про		
Ст. инж.	Ныж		

1.462.1-3/80.2-060 СБ

Каркас плоский КР (КР40-КР43) Сборочный чертеж

Стадия	Масса	Масштаб
Р	См. табл.	
Лист	Листов 1	

Проектный институт

Формат	Зона	Поз	Обозначение	Наименование	Кол.	Примеч.
				Документация		
А4			1.462.1-3/80.2-070 СБ	Сборочный чертеж		
А4			ООО ТО	Техническое описание		
				1.462.1-3/80.2-070		С1
				Детали		
БЧ		1	1.462.1-3/80.2-002-06	Стержень арматурный	1	
БЧ		2	-07	Стержень арматурный	3	
				1.462.1-3/80.2-070-01		С2
				Детали		
БЧ		1	1.462.1-3/80.2-002-08	Стержень арматурный	1	
БЧ		2	-07	Стержень арматурный	4	
				1.462.1-3/80.2-070-02		С3
				Детали		
БЧ		1	1.462.1-3/80.2-002	Стержень арматурный	4	
БЧ		2	-002-01	Стержень арматурный	3	

Нач. отд.	Зиновьев		1.462.1-3/80.2-070
Н. контр.	Беляев		
Гл. констр.	Беляев		
Рук. гр.	Вокрачко		Сетка арматурная С (С1-С3)
Вед. инж.	Лыжкова		Стадия: Р; Лист: ; Листов: 1
Ст. техн.	Гаврилова		Проектный институт
Ст. инж.	Соколова		

18639-03 23

С1

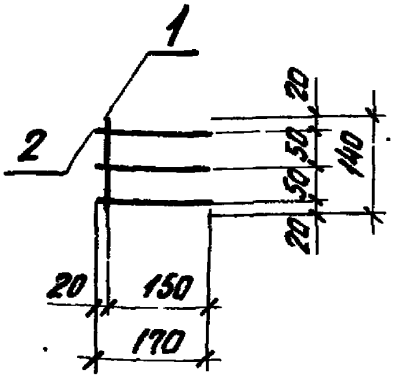

С2

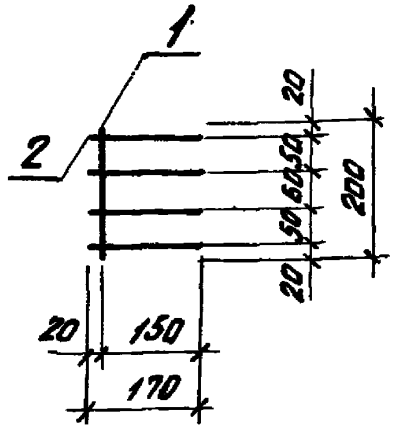

С3

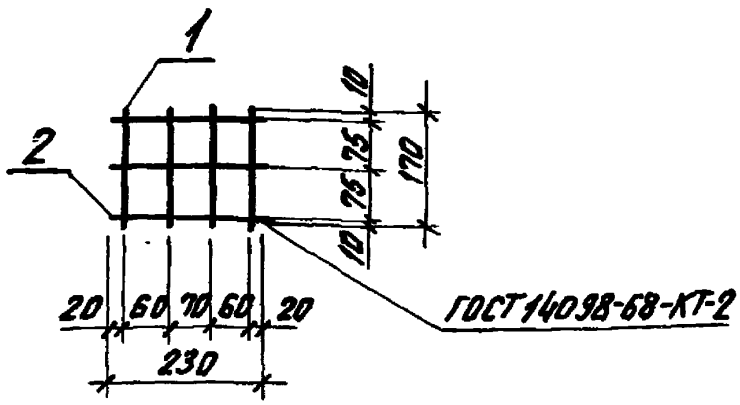

Обозначение	Марка	Масса, кг
1.462.1-3/80.2-070	С1	0,3
-01	С2	0,4
-02	С3	0,3

Нач. отд.	Зиновьев		
Н.контр.	Беляев		
Гл. констр.	Беляев		
Рук. гр.	Вокрачко		
Вед. инж.	Лыжкова		
Ст. техн.	Габрилова		
Ст. инж.	Соколова		

1.462.1-3/80.2-070СБ

Сетка арматурная С (С1-С3) Сборочный чертеж

Стадия	Масса	Масштаб
Р	см. табл.	
Лист	Листов 1	

Проектный институт

Инв. № подл. | Подпись и дата | Взам. инв. №

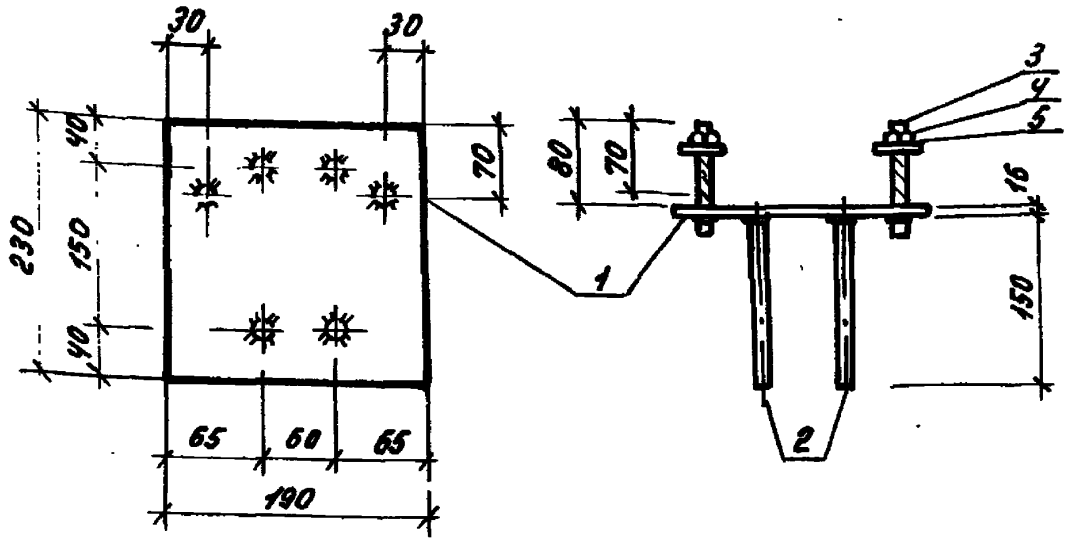

Формат	Зона	Поз.	Обозначение	Наименование	Кол.	Примеч.
				Детали		
БЧ		1	1.462.1-3/80.2 - 004 - 08	Полоса	1	
БЧ		2	1.462.1-3/80.2-002-19	Стержень арматурный	4	
БЧ		3	1.462.1-3/80.2 - 003 - 03	Стержень арматурный	2	Нарезка М20 l=70
БЧ		4		Гайка М20, ГОСТ 5916-70*	2	
БЧ		5		Шайба 20 ГОСТ 11371-78	2	

Нач. отд	Зиновьев	
Н. контр.	Беляев	
Гл. констр.	Беляев	
Рук. гр.	Вокрачко	
Вед. инж.	Лыжлова	
Ст. техн.	Гаврилова	
Ст. инж.	Соколова	

1.462.1-3/80. 2080

Изделие закладное
МЧ-7-2а

Стадия	Масса	Масштаб
Р	6,8	
Лист	Листов 1	

Проектный институт

Обозначение	Марка	ф, мм	Длина, мм	Масса, кг	Класс стали
					К-7
1.462.1-3/80.2-001	СТН 1	15		13.3	ГОСТ 13840-68*
-01	СТН 2	14		14.5	А-V
-02	СТН 3	16		18.9	ГОСТ 5781-81
-03	СТН 4	18		23.9	Ат-V
-04	СТН 5	20		29.6	ТУ 14-1-2925-79
-05	СТН 6	22		35.6	
-06	СТН 7	14		14.5	А-IV
-07	СТН 8	16		18.9	
-08	СТН 9	18	11960	23.9	ГОСТ 5781-81
-09	СТН 10	20		29.6	
-10	СТН 11	22		35.6	
-11	СТН 12	14		14.5	А-IIIв
-12	СТН 13	16		18.9	
-13	СТН 14	18		23.9	ГОСТ 5781-81
-14	СТН 15	20		29.6	
-15	СТН 16	22		35.6	
-16	СТН 17	25		46.2	

Инв. № подл. | Подпись и дата | Взам. инв. №

1.462.1-3/80.2-001

Начотд.	Зиновьев		
Н.контр.	Беляев		
Гл.констр.	Беляев		
Рук.гр.	Викторчук		
Вед.инж.	Лыжкова		
Ст.техник	Гаврилова		
Ст.инж.	Соколова		

Стержень напрягаемый СТН (СТН 1-СТН 17)

Стадия	Масса	Масштаб
Р	см. тайл.	
Лист	Листов 1	

Проектный институт №1

Обозначение	Ф, мм и класс стали	Длина, мм	Масса, кг	Примечание
1.462.1-3/80.2-002	6 А III	170	0,04	
-01	6 А III	230	0,05	
-02	6 А III	270	0,06	
-03	6 А III	от 840 до 960	0,20	
-04	6 А III	1070	0,24	
-05	6 А III	1300	0,29	
-06	8 А III	140	0,06	
-07	8 А III	170	0,07	
-08	8 А III	200	0,08	
-09	8 А III	270	0,11	
-10	8 А III	440	0,17	
-11	8 А III	450	0,18	ГОСТ 5781-81
-12	8 А III	от 840 до 960	0,36	
-13	8 А III	1190	0,47	
-14	8 А III	1320	0,52	
-15	8 А III	1430	0,56	
-16	8 А III	1550	0,61	
-17	8 А III	1700	0,67	
-18	8 А III	4450	1,76	
-19	10 А III	150	0,09	
-20	10 А III	330	0,20	
-21	10 А III	440	0,27	
-22	10 А III	1700	1,05	
-23	10 А III	4450	2,74	
-24	12 А III	270	0,24	

Нач. отд.	Зиновьев	
Н. контр.	Беляев	
Гл. констр.	Беляев	
Рук. гр.	Вокрачко	
Вед. инж.	Лыткова	
Ст. техн.	Габриловс	
Ст. инж.	Соколова	

1.462.1-3/80.2-002

Стержень арматурный

Стадия	Масса	Масштаб
Р	См. табл.	
Лист 1	Листов 3	

Проектный институт №1

Обозначение	Ø мм и класс стали	Длина, мм	Масса, кг	Примечание
1.462.1-3/80.2-002-25	12А III	330	0.29	
-26	12А III	440	0.39	
-27	12А III	1300	1.15	
-28	12А III	1320	1.17	
-29	12А III	1500	1.33	
-30	12А III	1550	1.38	
-31	12А III	1700	1.51	
-32	12А III	4500	4.00	
-33	14А III	440	0.53	
-34	14А III	1070	1.29	
-35	14А III	1300	1.57	
-36	14А III	1320	1.59	
-37	14А III	1500	1.81	
-38	14А III	1550	1.87	ГОСТ
-39	14А III	1700	2.05	5781-81
-40	16А III	440	0.69	
-41	16А III	1070	1.69	
-42	16А III	1300	2.05	
-43	16А III	1320	2.08	
-44	16А III	1550	2.45	
-45	16А III	4500	7.10	
-46	18А III	1070	2.14	
-47	18А III	1300	2.60	
-48	18А III	1550	3.10	
-49	18А III	1600	3.20	
-50	18А III	1700	3.40	
-51	18А III	4500	9.00	
-52	20А III	1070	2.64	
-53	20А III	1600	3.95	
-54	22А III	1600	4.77	
-55	22А III	1700	5.07	
-56	22А III	1800	5.37	

Инв. № подл. | Подпись и дата | Взам. инв. №

Рис.1



Рис.2



Рис.3



Рис.4



Рис.5



Рис.6



Рис.7

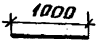

Обозначение	Марка	Рис.	ф, мм и класс стали	Длина, мм	Масса, кг	Примеч.
1.462.1-3/80.2-002-57	СТ1	1	6АIII	1400	0.31	
-58	СТ2	2	10АIII	1320	0.81	
-59	СТ3		12АIII		1.17	
-60	СТ4		14АIII		1.59	
-61	СТ5	3	6АIII	1370	0.30	
-62	СТ6		10АIII		0.85	
-63	СТ7		12АIII		1.22	ГОСТ 5781-81
-64	СТ8		14АIII		1.66	
-65	СТ9	4	8АIII	750	0,3	
-66	СТ10	5	8АIII	400	0.16	
-67	СТ11	6	12АIII	600	0.53	
-68	СТ12	7	14АIII	1000	1.21	
-69	СТ13		16АIII		1.58	
-70	СТ14		18АIII		1.99	
-71	СТ15		20АIII		2.47	
-72	СТ16		22АIII		2.98	
-73	СТ17		25АIII		3.84	

Обозначение	ф, мм и класс стали	Длина, мм	Масса, кг.	Примечание
1.462.1-3/80.2-003	6AI	270	0.06	
-01	6AI	330	0.07	ГОСТ 5781-81
-02	6AI	770	0.17	
-03	6AI	115	0.28	

1.462.1-3/80.2-003

Нач.отд.	Зиновьев		Стержень арматурный	Стадия	Масса	Масштаб
Н.контр.	Беляев			Р	см. табл.	
Гл.констр.	Беляев			Лист	Листов 1	
Рук.гр.	Вокрачко					
Вед.инж.	Лыткова			Проектный институт №1		
Ст.техник	Горбилова					
Ст.инж.	Соколова					

Инв.№ подл.

Обозначение	ф. мм и класс стали, прокат	Длина, мм	Масса, кг	Примечание
1.462.1-3/80.2-004	5ВрI	160	0.03	ГОСТ 5781-81
-01	5ВрI	170	0.03	
-02	5ВрI	400	0.06	
-03	5ВрI	460	0.07	
-04	5ВрI	520	0.08	
-05	5ВрI	770	0.12	
-06	5ВрI	1700	0.26	
-07	5ВрI	5450	0.84	
-08	-190x16	230	5,5	ГОСТ 103-76

1.462.1-3/80.2-004

Стержень арматурный. Прокат

Стадия	Масса	Масштаб
Р	См. табл.	

Лист | Листов 1

Проектный институт №1

Гл. констр.	Беляев	
Рук. гр.	Вокрачко	
Вед. инж.	Лыжкова	
Ст. техн.	Гаврилова	
Ст. инж.	Соколова	

gost.e-ecolog.ru