ТИПОВЫЕ КОНСТРУКЦИИ, ИЗДЕЛИЯ И УЗЛЫ ЗДАНИЙ И СООРУЖЕНИЙ

СЕРИЯ 1.435.2-29

ВОРОТА ТЕЛЕСКОПИЧЕСКИЕ

ВЫПУСК 1

РАБОЧИЕ ЧЕРТЕЖИ

Часть 2

Стр. 81-154

gost.e-ecolog.ru

Инв. № подл.	Подп. и дата	Взам. инв. №
1484	6.2	

Формат	Зона	Поз.	Обозначение	Наименование	Кол. на исполн. 1435.2-29.1 4.1.2.1.00-										Примечание
					-	01	02								
				Документация											
А3			1435.2-29.1 4.1.2.1.00	Сборочный чертеж	X	X	X								
				Детали											
А5		1	1435.2-29.1 4.1.2.1.01	Штырь	1	1	1								
А5		2	1435.2-29.1 4.1.2.1.02	Вилка	1	1	1								
А4		3	1435.2-29.1 4.1.2.1.03	Основание	1										
			-01	Основание		1									
				Стадия	Р	Р	Р								
				Шифр											

1435.2-29.1 4.1.2.1.00

Н. контр.	Гуляницкий		4.11.87
Гл. конст.	Ольшкин		4.11.87
Инженер	Авдеева		4.11.87
Нач. цеха	Ефимцев		4.11.87

Опора

Стадия	Лист	Листов
Р	1	2

ЦНИИпроектстальконструкция

Копировал Формат А4

Инв. № подл.	Подп. и дата	Взам. инв. №
1484	6.2	

Формат	Зона	Поз.	Обозначение	Наименование	Кол. на исполн. 1435.2-29.1 4.1.2.1.00-										Примечание
					-	01	02								
		3	1435.2-29.1 4.1.2.1.03-02	Основание			1								
А5		4	1435.2-29.1 4.1.2.1.04	Стойка	1	1	1								
А5		5	1435.2-29.1 4.1.2.1.05	Втулка	1	1	1								
А5		6	1435.2-29.1 4.1.2.1.06	Ребро	1	1	1								
				Стадия	Р	Р	Р								
				Шифр											

1435.2-29.1 4.1.2.1.00

Лист 2

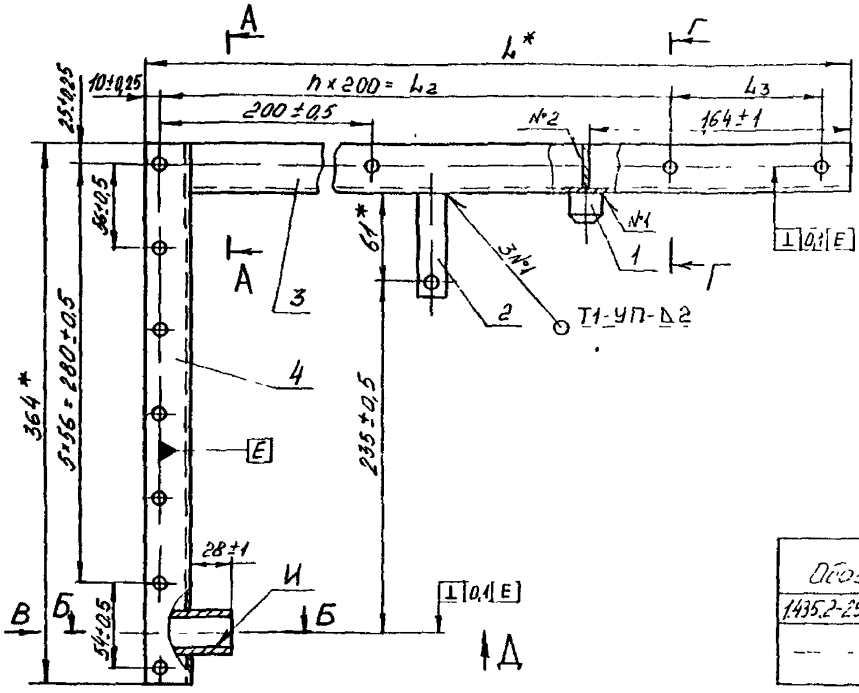

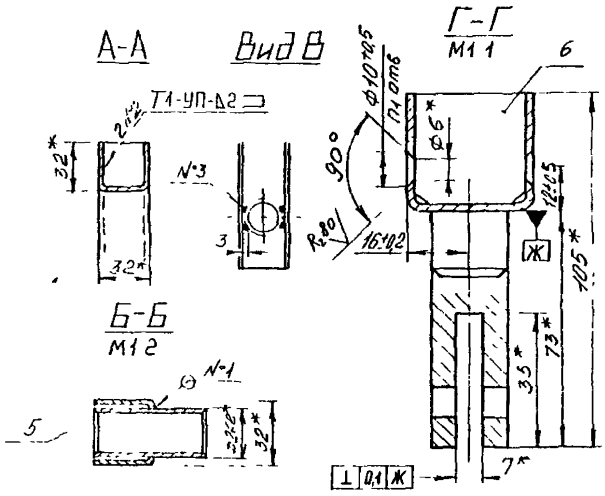

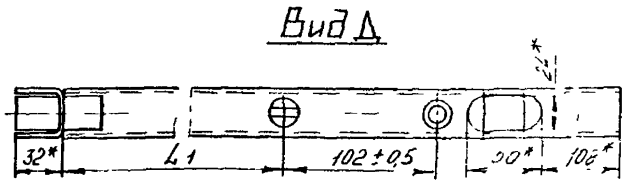

Размеры в мм

Обозначение	L*	L1	L2	L3	n	n1	Масса, кг
1.435.2-29.1 4.1.2.1.00	420	110±0,5	400±0,5	—	2	18	1,32
-01	720	410±0,5	600±0,5	100±0,5	3	22	1,74
-02	1020	710±0,5	1000±0,5	—	5	24	2,16

1. Сварные швы выполнять по ГОСТ 14771-76
2. Сварные швы №3 выполнять в среде углекислого газа

3. * Размеры для справок.
4. Покрытие по ТУ 36 25.12-3-87, кроме поверхн. И

				1.435.2-29.1	4.1.2.1.00 СБ		
				Опора Сборочный чертеж	Р	См. табл.	1:25
					Лист	Листов	
					ЦНИИпроектлеконструкция		

Формат А3

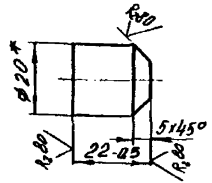

*Размер для справок

			1.435.2-29.1	4.1.2.1.01	
Н.контр.	Инженерец		Штыро	Стадия: Р	Масса: 0,05	Масштаб: 1:1
Гл.конст.	Птичкин			Лист	Листов 1
Руксект.	Агапова		Круг 20-В ГОСТ 2590-71 / В Ст3пс-II ГОСТ 535-79	ЦНИИпроектлегконструкция	
Нач.отд.	Борзунова				

Копировал

Формат А5

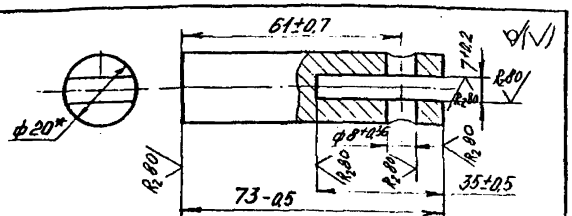

*Размер для справок

			1.435.2-29.1	4.1.2.1.02	
Н.контр.	Инженерец		Вилка	Стадия: Р	Масса: 0,14	Масштаб: 1:1
Гл.конст.	Птичкин			Лист	Листов 1
Руксект.	Агапова		Круг 20-В ГОСТ 2590-71 / В Ст3пс-II ГОСТ 535-79	ЦНИИпроектлегконструкция	
Нач.отд.	Борзунова				

Копировал

Формат А5

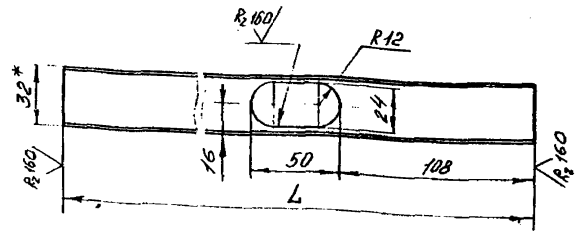

Обозначение	L, мм	Масса, кг
1.435.2-29.1 4.1.2.1.03	388	0,53
-01	688	0,95
-02	988	1,37

1. *Размер для справок.
2. $H14, h14, \pm \frac{JT14}{2}$

			1.435.2-29.1	4.1.2.1.03	
Н.контр.	Инженерец		Основание	Стадия: Р	Масса: См. табл.	Масштаб: 1:2
Гл.конст.	Птичкин			Лист	Листов 1
Руксект.	Агапова		Швеллер 32-32П ГОСТ 8278-83 / В Ст3кп2 ГОСТ 14974-76	ЦНИИпроектлегконструкция	
Нач.отд.	Борзунова				

Копировал

Формат А3

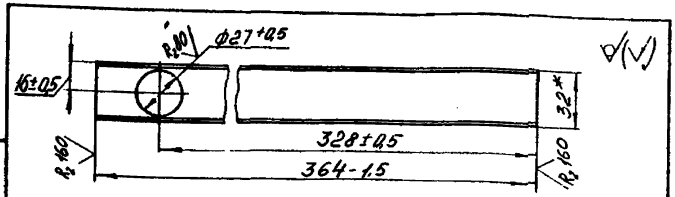

*Размер для справок

				1.435.2-29.1 4.1.2.1.04			
				Стойка	Стадия	Масса	Масштаб
					Р	0,50	1:2
					Лист	Листов 1	
Н.контр.	Пономаренко		30.11.87	Швеллер 32×32×2,6 ГОСТ 8278-83 / В Ст3 кп2 ГОСТ 11474-76	ЦНИИпроектлегконструкция		
Гл.контр.	Птичкин						
Рук.сект.	Агапова						
Вед.инж.	Борзунова						

Копировал

Формат А5

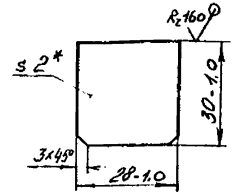

*Размер для справок

				1.435.2-29.1 4.1.2.1.06			
				Ребро	Стадия	Масса	Масштаб
					Р	0,013	1:1
					Лист	Листов 1	
Н.контр.	Пономаренко		30.11.87	Лист Б-ПН-2 ГОСТ 19903-74 / В Ст3 кп2 ГОСТ 16523-70	ЦНИИпроектлегконструкция		
Гл.контр.	Птичкин						
Рук.сект.	Агапова						
Вед.инж.	Борзунова						

Копировал

Формат А5

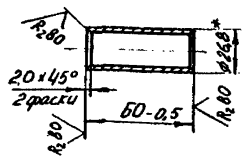

*Размер для справок

				1.435.2-29.1 4.1.2.1.05			
				Втулка	Стадия	Масса	Масштаб
					Р	0,09	1:2
					Лист	Листов 1	
Н.контр.	Пономаренко		30.11.87	Труба 20×2,8 ГОСТ 3262-75	ЦНИИпроектлегконструкция		
Гл.контр.	Птичкин						
Рук.сект.	Агапова						
Вед.инж.	Борзунова						

Копировал

Формат А5

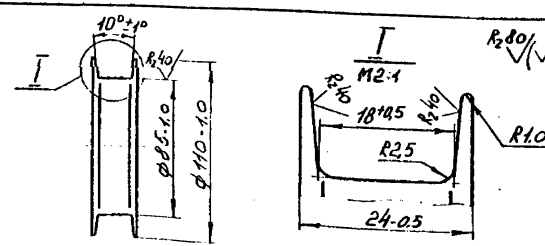

				1.435.2-29.1 4.1.2.2.03			
				Блок	Стадия	Масса	Масштаб
					Р	1,17	1:1
					Лист	Листов 1	
Н.контр.	Пономаренко		30.11.87	Круг 115-В ГОСТ 2590-71 / В Ст3 кп2-II ГОСТ 535-79	ЦНИИпроектлегконструкция		
Гл.контр.	Птичкин						
Рук.сект.	Агапова						
Вед.инж.	Борзунова						

Копировал

Формат А4

Поз.	Зона	Кол.	Обозначение	Наименование	Кол.	Примечание
				Документация		
А3			1.435.2-29.1 4.1.2.2.00СБ	Сборочный чертеж		
				Детали		
А5		1	1.435.2-29.1 4.1.2.101	Штырь	1	1,65
А5		2	1.435.2-29.1 4.1.2.2.01	Рычаг	1	1,33
А5		3	1.435.2-29.1 4.1.2.2.02	Скоба	1	1,65
А4		4	1.435.2-29.1 4.1.2.2.03	Блок	1	1,12
БЧ		5	1.435.2-29.1 4.1.2.2.04	Рычаг		
				Лист Б-ПН-Б ГОСТ 19903-74		
				В Ст3 кп2 ГОСТ 14637-79		
				140 h14 x 30 h14	1	0,20 кг
БЧ		6	1.435.2-29.1 4.1.2.2.05	Пластик		
				Лист Б-ПН-2 ГОСТ 19903-74		
				В Ст3 кп2 ГОСТ 16523-70		
				32 h14 x 35 h14	1	0,02 кг

Н.контр.	Пономарёв			1.435.2-29.1 4.1.2.2.00	Стадия	Лист	Листов
Гл.конст.	Шишкин			Коромысло	Р		1
Рук.сект.	Агапова				ЦНИИпроектлегконструкция		
Ст.инж.	Борзунова						

Копировал Формат А4

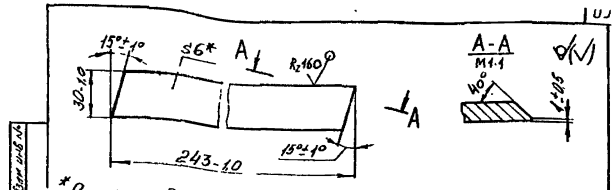

Н.контр.	Пономарёв			1.435.2-29.1 4.1.2.2.01	Стадия	Масса	Масшт.
Гл.конст.	Шишкин			Рычаг	Р	0,33	1:2
Рук.сект.	Агапова				Лист	Листов 1	
Ст.инж.	Борзунова			Лист Б-ПН-Б ГОСТ 19903-74 В Ст3 кп2 ГОСТ 14637-79	ЦНИИпроектлегконструкция		

Копировал Формат А5

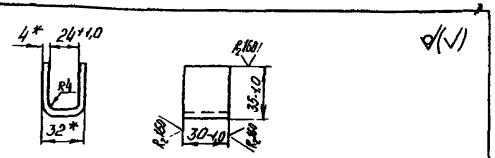

Н.контр.	Пономарёв			1.435.2-29.1 4.1.2.2.02	Стадия	Масса	Масшт.
Гл.конст.	Шишкин			Скоба	Р	0,07	1:2
Рук.сект.	Агапова				Лист	Листов 1	
Ст.инж.	Борзунова			Лист Б-ПН-4 ГОСТ 19903-74 В Ст3 кп2 ГОСТ 14637-79	ЦНИИпроектлегконструкция		

Копировал Формат А5

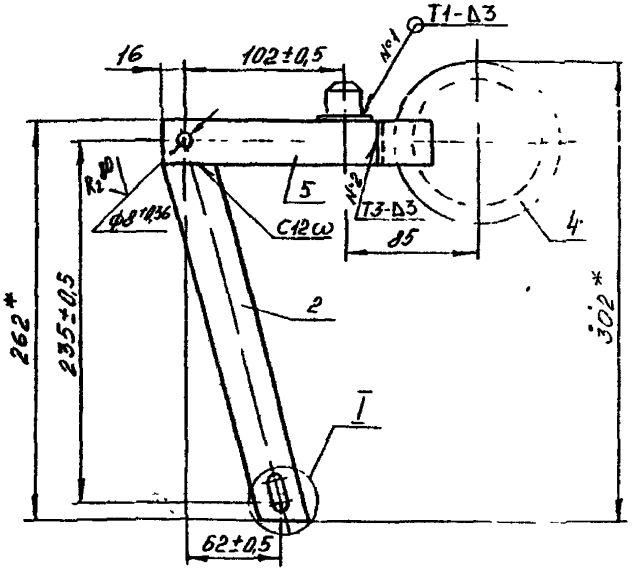

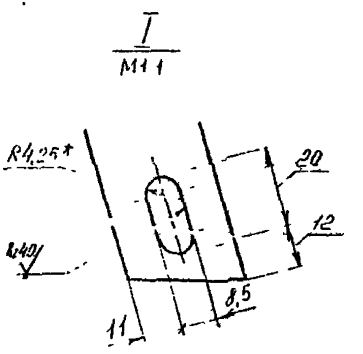

1 Сварные швы выполнять в среде углекислого газа по ГОСТ 14771-76.

2. *Размеры для справок

3. H14, h14, ± $\frac{IT14}{2}$

4. Шероховатость поверхностей деталей БЧ в местах реза R_z 160

5. Покрытие по ТУ 36 25.12-3-81

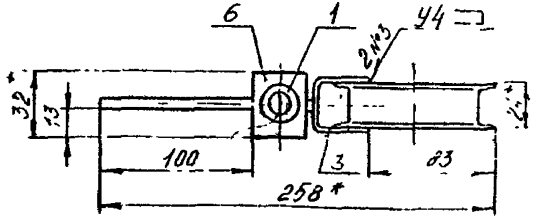

				1.435 2-29.1	4122 00 СБ		
				Коромысло ...	Р	1,84	1
							А3

Инв. № подл.	Подп. и дата	Взам. инв. №
1228	Ред. 30.X.19	

Формат	Зона	Поз.	Обозначение	Наименование	Кол. на исполн. 1435.2-29.1 4.1.2.3.00 –			Примечание
					–	01	02	
				Документация				
А3			1.435.2-29.1 4.1.2.3.00СБ	Сборочный чертеж	X	X	X	
				Детали				
		1	1.435.2-29.1 4.1.2.3.01	Палец	1			0,44
		2	1.435.2-29.1 4.1.2.3.02	Палец		1	1	0,41
		3	1.435.2-29.1 4.1.2.3.03	Вилка		1	1	0,14

Рис. 1

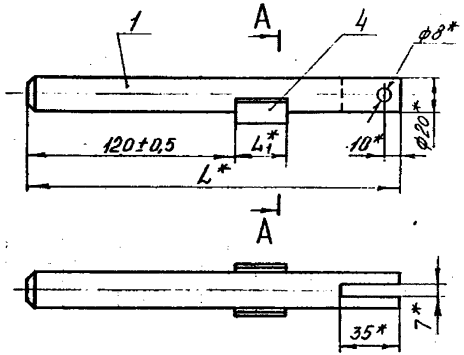

Рис. 2

Остальное - см. рис. 1

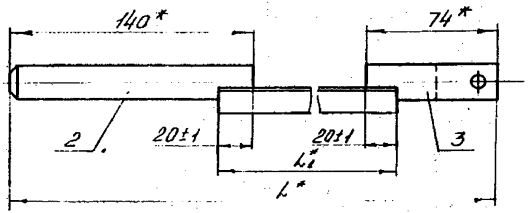

Обозначение	Рис	L^*, мм	L_1^*, мм	Масса, кг
1.435.2-29.1 4.1.2.3.00	1	215	30	0,52
-01	2	515	340	0,79
-02		815	640	1,06

А-А

М1:1

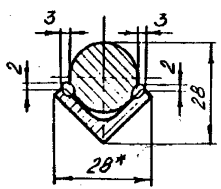

1. Сварные швы выполнять в среде углекислого газа.
2. [illegible] меры для справок.
3. Шероховатость поверх. деталей БЧ в местах реза R_z 160.
4. Покрытие по ТУ 36.25.12-3-87.

				1.435.2-29.1 4.1.2.3.00 СБ			
				Штырь Сборочный чертеж	Стадия	Масса	Масштаб
					Р	См табл.	1:2
					Лист	Листов 1	
Н.контр.	[illegible]	[illegible]	[illegible]		ЦНИИпроектлегконструкция		
Гл.констр.	Отучкин	[illegible]	[illegible]				
Рук.сект.	Агапова	[illegible]	[illegible]				
Ст.инж.	Бородинова	[illegible]	[illegible]				

Копировал

Формат А3

Инв. № подл.	Подп. и дата	Взам. инв. №
1464.09	[illegible] 30.XI.89	

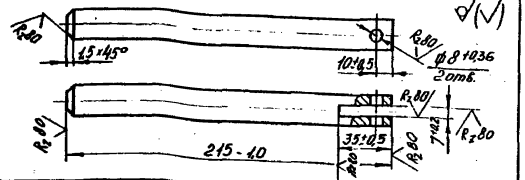

1.435.2-29.1 4.1.2.3.01

Палец

Стадия	Масса	Масштаб
Р	0,49	1:2
Лист	Листов 1	

Круг 20-В ГОСТ 2590-71 / В Ст3 кп2-II ГОСТ 535-79

ЦНИИпроектмегаконструкция

Копировал

Формат А5

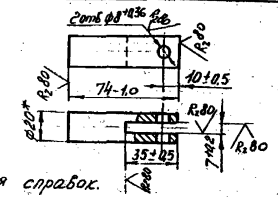

*Размер для справок.

1.435.2-29.1 4.1.2.3.03

Вилка

Стадия	Масса	Масштаб
Р	0,14	1:2
Лист	Листов 1	

Круг 20-В ГОСТ 2590-71 / В Ст3 кп2-II ГОСТ 535-79

ЦНИИпроектмегаконструкция

Копировал

Формат А5

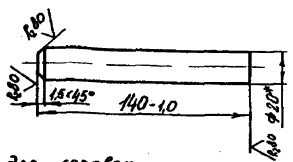

*Размер для справок

1.435.2-29.1 4.1.2.3.02

Палец

Стадия	Масса	Масштаб
Р	0,35	1:2
Лист	Листов 1	

Круг 20-В ГОСТ 2590-71 / В Ст3 кп2-II ГОСТ 535-79

ЦНИИпроектмегаконструкция

Копировал

Формат А5

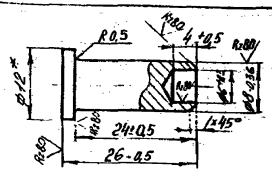

*Размер для справок

1.435.2-29.1 4.1.2.0.01

Ось

Стадия	Масса	Масштаб
Р	0,01	2:1
Лист	Листов 1	

Круг 18-В ГОСТ 2590-71 / В Ст3 кп2-II ГОСТ 535-79

ЦНИИпроектмегаконструкция

Копировал

Формат А5

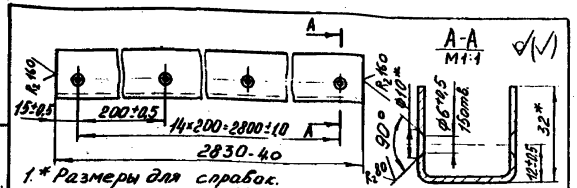

1.* Размеры для справок.
2. Покрытие по ТУ 36.25.12-3-87

				1.435.2-29.1 4.1.0.0.01			
				Швеллер	Стадия	Масса	Масштаб
					Р	3,94	1:2
Н.контр.	[illegible]	[illegible]	[illegible]		Лист	Листов 1	
Гл.конст.	Птичкин	[illegible]	[illegible]	Швеллер 32×32×26 ГОСТ 8278-83 / В Ст3кп2 ГОСТ 14474-76	ЦНИИпроектлегконструкция		
Рук.сек.	Агапова	[illegible]	[illegible]				
Вед.инж.	Борзунова	[illegible]	[illegible]				

Копировал

Формат А5

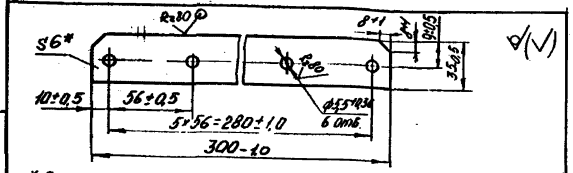

*Размер для справок.

				1.435.2-29.1 4.1.0.0.02			
				Вкладыш	Стадия	Масса	Масштаб
					Р	0,08	1:2
Н.контр.	[illegible]	[illegible]	[illegible]		Лист	Листов 1	
Гл.конст.	Птичкин	[illegible]	[illegible]	Текстолит ПТГ-1-Б ГОСТ 5-78	ЦНИИпроектлегконструкция		
Рук.сек.	Агапова	[illegible]	[illegible]				
Вед.инж.	Борзунова	[illegible]	[illegible]				

Копировал

Формат А5

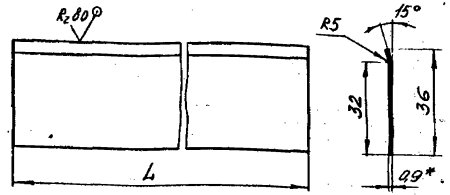

Обозначение	L, мм	Масса, кг
1.435.2-29.1 4.1.0.0.03	3680	1,02
-01	4280	1,18
-02	4880	1,35

1.* Размер для справок.
2. $h14, \pm \frac{JT14}{2}$.
3. Покрытие по ТУ 36.25.12-3-87.

				1.435.2-29.1 4.1.0.0.03			
				Накладка	Стадия	Масса	Масштаб
					Р	См. табл.	1:1
Н.контр.	[illegible]	[illegible]	[illegible]		Лист	Листов 1	
Гл.конст.	Птичкин	[illegible]	[illegible]	ОЦ Б-ПН-0-0,9 ГОСТ 19904-74 / Ст3 пс-ОН-П ГОСТ 14918-80	ЦНИИпроектлегконструкция		
Рук.сек.	Агапова	[illegible]	[illegible]				
Вед.инж.	Борзунова	[illegible]	[illegible]				

Копировал

Формат А4

Инв. № подл.	Подп. и дата	Взам. инв. №
1401. 92	[illegible]	

Формат	Зона	Поз.	Обозначение	Наименование	Кол. на исполн. 1.435.2-29.1 4.2.0.0.00-										Примечание
					-	01	02	03	04	05	06	07	08	09	
				Документация											
А3			1435.2-29.1 4.2.0.0.00 СБ	Сборочный чертеж	X	X	X	X	X	X	X	X	X	X	
				Сборочные единицы											
А4		1	1435.2-29.1 4.1.1.1.00	Направляющая	2	2	2	2	2	2	2	2	2	2	
		2	-02	Направляющая	10	10	10	10	10	10	10	10	10	10	
		3	-03	Направляющая	2	2	2	2	2	2	2	2	2	2	
				Стадия	Р	Р	Р	Р	Р	Р	Р	Р	Р	Р	
				Шифр	СП1	СП2	СП3	СП4	СП5	СП6	СП7	СП8	СП9	СП10	

Исполнения 10...19 - см. листы 3, 4
20...29 - см. листы 5, 6
30...39 - см. листы 7, 8
40...46 - см листы 9, 10

Н. контр.	Пономарев	[illegible]	[illegible]
Нач. отд.	Кошкинов	[illegible]	[illegible]
Л. контр.	Птичкин	[illegible]	[illegible]
Рук. лет.	Агапова	[illegible]	[illegible]
Вед. инж.	Борзунова	[illegible]	[illegible]

1.4352-29.1 4.2.0.0.00

Секция СП

Стадия	Лист	Листов
Р	1	10

ЦНИИпроектлегконструкция

Копировал

Формат А4

Инв. № подл.	Подп. и дата	Взам. инв. №
1401. 92		

Формат	Зона	Поз.	Обозначение	Наименование	Кол. на исполн. 1435.2-29.1 4.2.0.0.00-										Примечание
					-	01	02	03	04	05	06	07	08	09	
				Детали											
А3		4	1435.2-29.1 4.2.0.0.01	Обшивка	1										
			-01	Обшивка		1									
			-02	Обшивка			1								
			-03	Обшивка				1							
			-04	Обшивка					1						
			-05	Обшивка						1					
			-06	Обшивка							1				
			-07	Обшивка								1			
			-08	Обшивка									1		
			-09	Обшивка										1	
				Стадия	Р	Р	Р	Р	Р	Р	Р	Р	Р	Р	
				Шифр	СП1	СП2	СП3	СП4	СП5	СП6	СП7	СП8	СП9	СП10	

Лист

1435.2-29.1 [illegible]

Инв. № подл.	Подп. и дата	Взам. инв. №
1405/93	[illegible] 30.X.79	

Формат	Зона	Поз.	Обозначение	Наименование	Кол. на исполн. 1.435.2-29.1 4.2.0.0.00- 10	11	12	13	14	15	16	17	18	19	Примечание
				Документация											
А3			1.435.2-29.1 4.2.0.0.00 СБ	Сборочный чертеж	X	X	X	X	X	X	X	X	X	X	
				Сборочные единицы											
А4		1	1.435.2-29.1 4.1.1.1.00	Направляющая	2	2	2	2	2	2	2	2	2	2	
		2	-02	Направляющая	10	10	10	10	12	12	12	12	12	12	
		3	-03	Направляющая	2	2	2	2	2	2	2	2	2	2	
				Детали											
А3		4	1.435.2-29.1 4.2.0.0.01-10	Обшивка	1										
			-11	Обшивка		1									
				Сводка	Р	Р	Р	Р	Р	Р	Р	Р	Р	Р	
				Шифр	СП11	СП12	СП13	СП14	СП15	СП16	СП17	СП18	СП19	СП20	

1.435.2-29.1 4.2.0.0.00 Лист 3

Копировал Формат А4

Инв. № подл.	Подп. и дата	Взам. инв. №
[illegible]		

			Обозначение	Наименование	Кол. на исполн. 1.435.2-29.1 4.2.0.0.00- 10	11	12	13	14	15	16	17	18	19	Примечание
А3		4	1.435.2-29.1 4.2.0.0.01-12	Обшивка			1								
			-13	Обшивка				1							
			-14	Обшивка					1						[illegible]
			-15	Обшивка						1					
			-16	Обшивка							1				
			-17	Обшивка								1			
			-18	Обшивка									1		
			-19	Обшивка										1	
				Сводка	Р	Р	Р	Р	Р	Р	Р	Р	Р	Р	
				Шифр	СП11	СП12	СП13	СП14	СП15	СП16	СП17	СП18	СП19	СП20	

1.435.2-29.1 4.2.0.0.00 Лист 4

Инв. № подл.	Подп. и дата	Взам. инв. №
1435.2-29.1	[illegible]	

Формат	Зона	Поз.	Обозначение	Наименование	Кол. на исполн. 1435.2-29.1 4.2.0.0.00- 20	21	22	23	24	25	26	27	28	29	Примечание
				Документация											
А3			1435.2-29.1 4.2.0.0.00 СБ	Сборочный чертеж	X	X	X	X	X	X	X	X	X	X	
				Сборочные единицы											
А4		1	1435.2-29.1 4.1.1.1.00	Направляющая	2	2	2	2	2	2	2	2			
			-01	Направляющая									2	2	
		2	-02	Направляющая	12	12	12	12	12	12	12	12	14	14	
		3	-03	Направляющая	2	2	2	2	2	2	2	2	2	2	
				Детали											
А3		4	1435.2-29.1 4.2.0.0.01-20	Обшивка	1										
				Сводн.	Р	Р	Р	Р	Р	Р	Р	Р	Р	Р	
				Шифр	СП21	СП22	СП23	СП24	СП25	СП26	СП27	СП28	СП29	СП30	

1435.2-29.1 4.2.0.0.00 Лист 5

Копировал Формат А4

Инв. № подл.	Подп. и дата	Взам. инв. №
[illegible]		

Обозначение	Наименование	Кол. на исполн. 1435.2-29.1 4.2.0.0.00- 20	21	22	23	24	25	26	27	28	29
А3 4 1435.2-29.1 4.2.0.0.01-21	Обшивка		1								
-22	Обшивка			1							
-23	Обшивка				1						
-24	Обшивка					1					
-25	Обшивка						1				
-26	Обшивка							1			
-27	Обшивка								1		
-28	Обшивка									1	
-29	Обшивка										1
	Сводн.	Р	Р	Р	Р	Р	Р	Р	Р	Р	Р
	Шифр	СП21	СП22	СП23	СП24	СП25	СП26	СП27	СП28	СП29	СП30

1435.2-29.1 4.2.0.0.00 Лист 6

Инв. № подл.	Подп. и дата	Взам. инв. №
1407/93	[illegible]	

Формат	Зона	Поз.	Обозначение	Наименование	Кол. на исполн. 1.435.2-29.1 4.2.0.0.00- 30	31	32	33	34	35	36	37	38	39	Примечание
				Документация											
А3			1.435.2-29.1 4.2.0.0.00 СБ	Сборочный чертеж	X	X	X	X	X	X	X	X	X	X	
				Сборочные единицы											
А4		1	1.435.2-29.1 4.1.1.1.00-01	Направляющая	2	2	2	2	2	2	2	2	2	2	[illegible]
		2	-02	Направляющая	14	14	14	14	14	14	14	14	14	14	[illegible]
		3	-03	Направляющая	2	2	2	2	2	2	2	2	2	2	[illegible]
				Детали											
А3		4	1.435.2-29.1 4.2.0.0.01-30	Обшивка	1										[illegible]
			-31	Обшивка		1									
				Стадия	Р	Р	Р	Р	Р	Р	Р	Р	Р	Р	
				Шифр	СП31	СП32	СП33	СП34	СП35	СП36	СП37	СП38	СП39	СП40	

1.435.2-29.1 4.2.0.0.00 Лист 7

Копировал Формат А4

Инв. № подл.	Подп. и дата	Взам. инв. №
1407/93		

			Обозначение	Наименование	Кол. на исполн. 1.435.2-29.1 4.2.0.0.00- 30	31	32	33	34	35	36	37	38	39	Примечание
А3		4	1.435.2-29.1 4.2.0.0.01-32	Обшивка			1								[illegible]
			-33	Обшивка				1							
			-34	Обшивка					1						
			-35	Обшивка						1					
			-36	Обшивка							1				
			-37	Обшивка								1			
			-38	Обшивка									1		
			-39	Обшивка										1	
				Стадия	Р	Р	Р	Р	Р	Р	Р	Р	Р	Р	
				Шифр	СП31	СП32	СП33	СП34	СП35	СП36	СП37	СП38	СП39	СП40	

1.435.2-29.1 4.2.0.0.00 Лист 8

Инв. № подл.	Подп. и дата	Взам. инв. №
1707.96	9/60	

Формат	Зона	Поз.	Обозначение	Наименование	Кол. на исполн. 1.435.2-29.1 4.2.0.0.00- 40	41	42	43	44	45	46				Примечание
				Документация											
А3			1.435.2-29.1 4.2.0.0.00СБ	Сборочный чертеж	X	X	X	X	X	X	X				
				Сборочные единицы											
А4		1	1.435.2-29.1 4.1.1.1.00-01	Направляющая	2	2	2	2	2	2	2				
		2	-02	Направляющая	14	14	14	14	14	14	14				
		3	-03	Направляющая	2	2	2	2	2	2	2				
				Детали											
А3		4	1.435.2-29.1 4.2.0.0.01-40	Обшивка	1										
			-41	Обшивка		1									
				Стадия	Р	Р	Р	Р	Р	Р	Р				
				Шифр	СП41	СП42	СП43	СП44	СП45	СП46	СП47				

1.435.2-29.1 4.2.0.0.00 Лист 9

Копировал Формат А4

Инв. № подл.	Подп. и дата	Взам. инв. №
1707.96		

			Обозначение	Наименование	Кол. на исполн. 1.435.2-29.1 4.2.0.0.00- 40	41	42	43	44	45	46				Примечание
А3		4	1.435.2-29.1 4.2.0.0.01-42	Обшивка			1								
			-43	Обшивка				1							
			-44	Обшивка					1						
			-45	Обшивка						1					
			-46	Обшивка							1				
				Стадия	Р	Р	Р	Р	Р	Р	Р				
				Шифр	СП41	СП42	СП43	СП44	СП45	СП46	СП47				

1.435.2-29.1 4.2.0.0.00 Лист 10

Копировал Формат А4

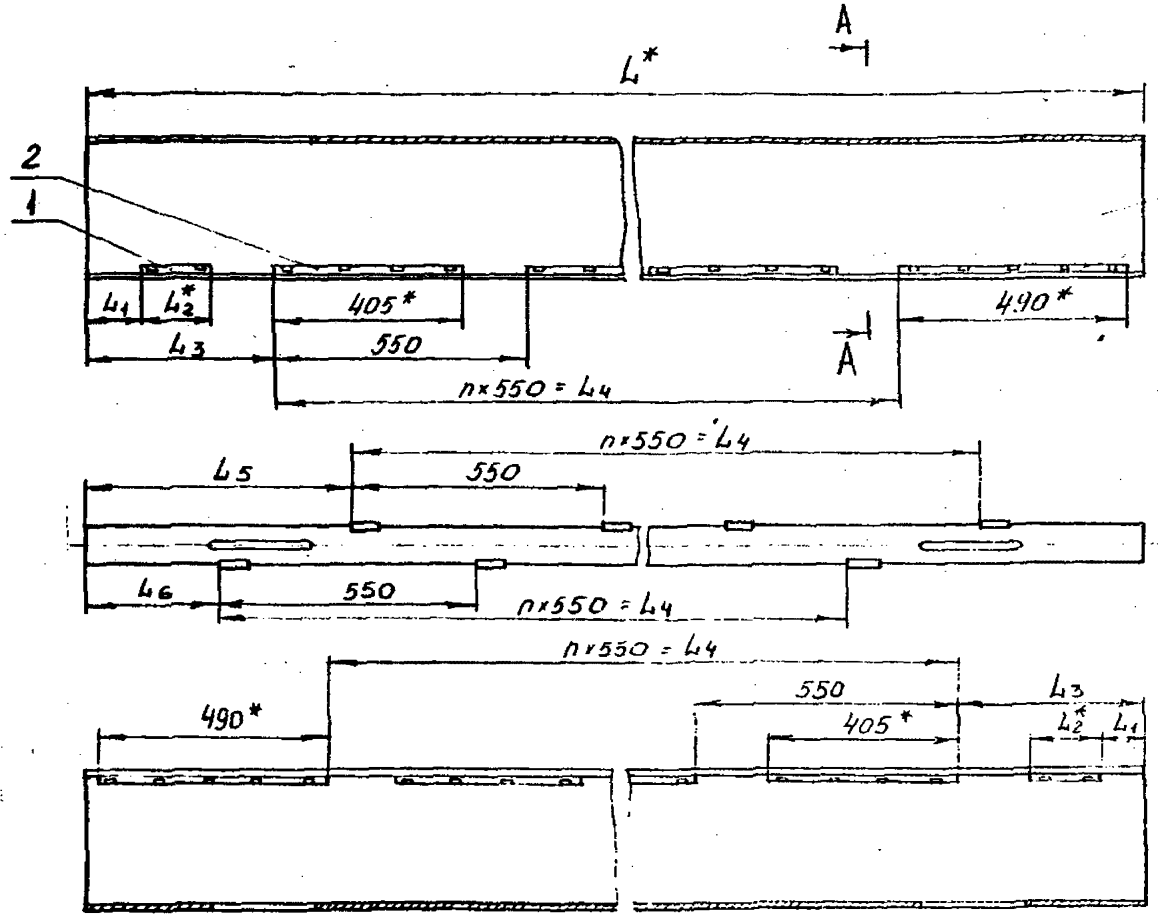

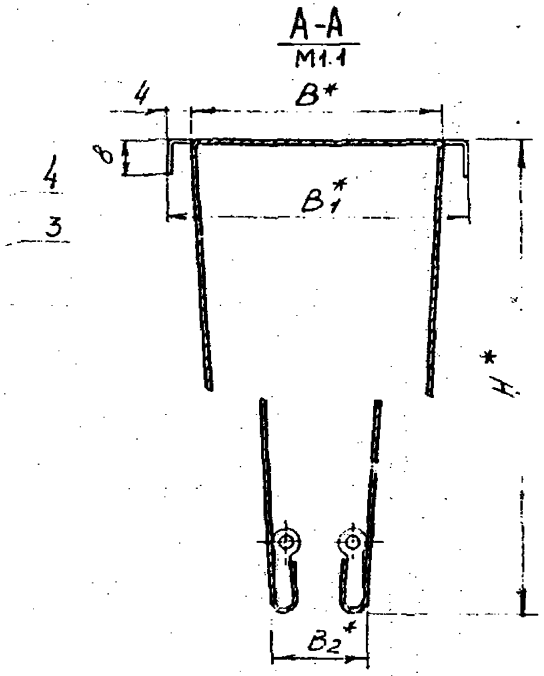

1. * Размеры для справок.
2. $\pm \frac{JT14}{2}$
3. Направляющие поз. 1.2.3 обжать обшивкой поз. 4 в местах установки.

Таблицу исполнений см. листы 2,3.

4. Маркировать по табл. Способ нанесения и шрифт по ТУ 36.25.12-3-87.

Н.конт.					
Нач.отд.	Клыкинов				
Гл.конт.	Птицкин				
Рук.сект.	Лапова				
	Бородина				

[illegible] 4 2 0 0 0 0 С5

Секция СП

Сборочный чертеж

Р	СМ табл.	1.10

Листов

Копировал

Формат А3

Инв. № подл.	Подп. и дата	Взам. инв. №

Размеры в мм

Обозначение	Марка	L	L1	L2*	L3	L4	L5	L6	B	B1	B2	H	n	Масса, кг
1.435.2-29.1 4.2.0.0.00	СП1	3680	100	151	396	2750	570,5	297,5	55	63	20	357	5	23,012
-01	СП2								69	77	30	350		
-02	СП3								83	91	45	343		
-03	СП4								97	105	60	336		
-04	СП5								111	119	70	329		
-05	СП6								125	133	80	322		
-06	СП7								139	147	95	315		
-07	СП8								153	161	110	308		
-08	СП9								163	175	125	301		
-09	СП10								181	189	140	294		
-10	СП11								195	203	155	287		
-11	СП12								209	217	160	280		
-12	СП13								223	231	165	273		
-13	СП14								237	245	165	266		
-14	СП15	4280	125	151	421	3300	596,5	321,5	55	63	20	357	6	26,78
-15	СП16								69	77	30	350		
-16	СП17								83	91	45	343		
-17	СП18								97	105	60	336		
-18	СП19								111	119	70	329		
-19	СП20								125	133	80	322		
-20	СП21								139	147	95	315		
-21	СП22								153	161	110	308		
-22	СП23								163	175	125	301		
-23	СП24								181	189	140	294		

Инв. № подл. | Подпись и дата | Взам. инв. №

Размеры в мм

Обозначение	Марка	L	L_1	L_2	L_3	L_4	L_5	L_6	B	B_1	B_2	H	n	Масса, кг
1435.2-29.1 4.2.0.0.00-24	СП25	4280	125	151	421	3300	596,5	321,5	195	203	155	287	6	26,78
-25	СП26								209	217	160	280		
-26	СП27								223	231	165	273		
-27	СП28								237	245	165	266		
-28	СП29	4880	21	284	450	3850	624,5	346,5	55	63	20	357	7	30,47
-29	СП30								69	77	30	350		
-30	СП31								83	91	45	343		
-31	СП32								97	105	60	336		
-32	СП33								111	119	70	329		
-33	СП34								125	133	80	322		
-34	СП35								139	147	95	315		
-35	СП36								153	161	110	308		
-36	СП37								167	175	125	301		
-37	СП38								181	189	140	294		
-38	СП39								195	203	155	287		
-39	СП40								209	217	160	280		
-40	СП41								223	231	165	273		
-41	СП42								237	245	165	266		
-42	СП43								251	259	170	259		
-43	СП44								265	273	170	252		
-44	СП45								279	287	175	245		
-45	СП46								293	301	175	238		
-46	СП47								307	315	180	231		

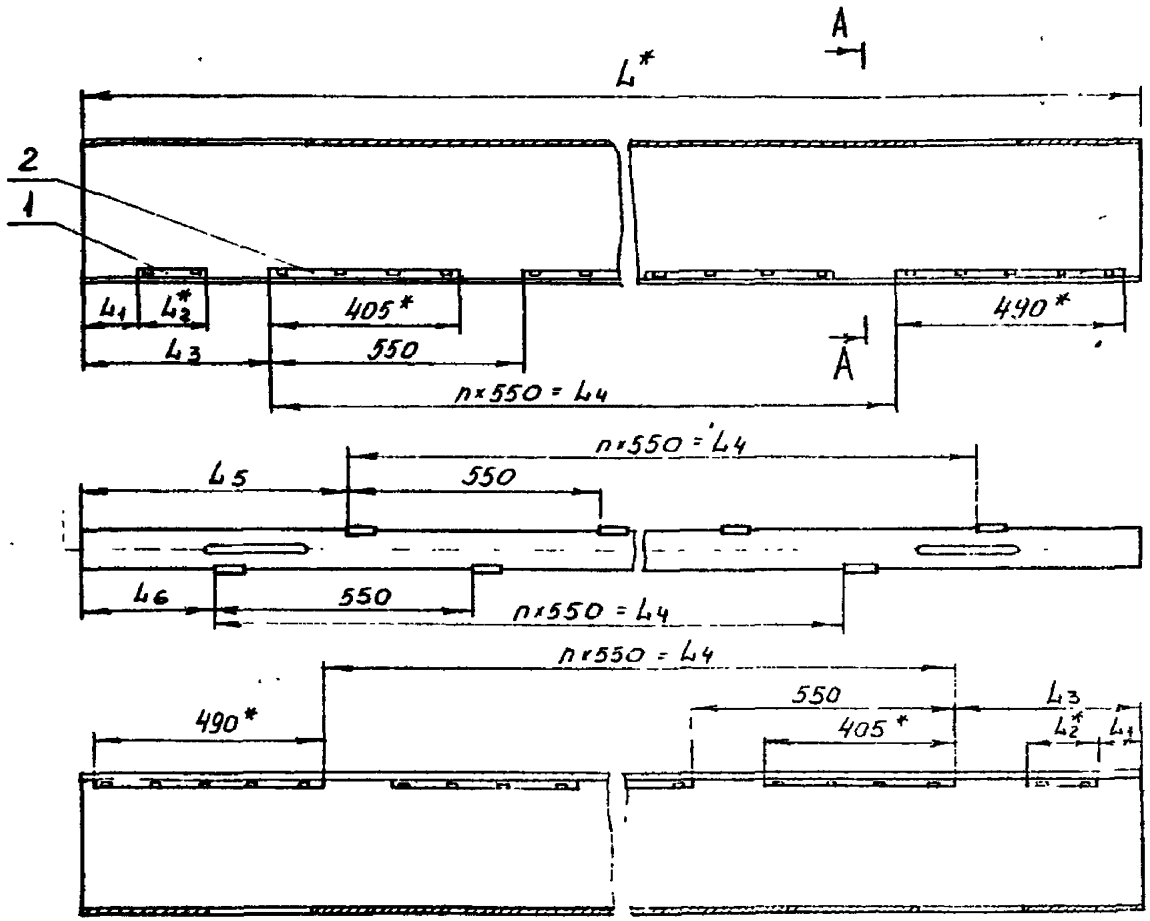

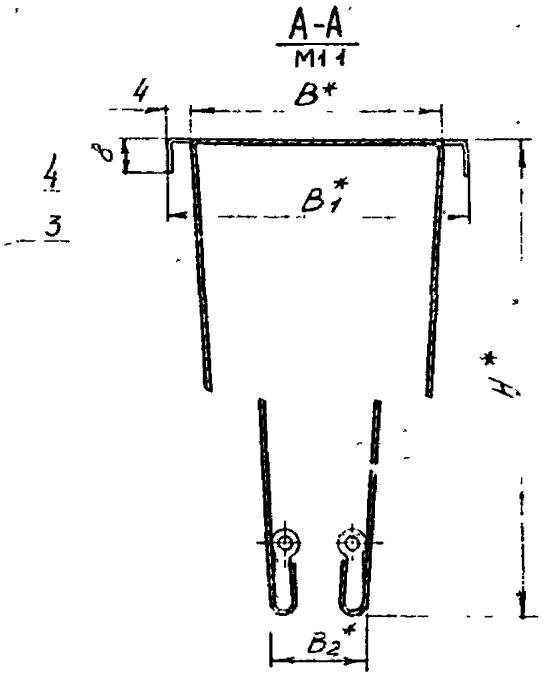

1. * Размеры для справок.
2. * $\frac{IT14}{2}$
3. Направляющие поз. 1 2 3 обматывать обшивкой поз. 4 в местах установки.

Таблицу исполнений см. лист 2.3.

4. Маркировать по табл. Способ нанесения и шрифт по ТУ 36.25.12-3-87

Инв. № подл.	Подп. и дата	Взам. инв. №					

Размеры в мм

Обозначение	L	L1	L2	L3	L4	B	B1	B2	H	n	Масса кг
1435.2-29.1 4.2.0.0.01						55	63	20	357		
-01						69	77	30	350		
-02						83	91	45	343		
-03						97	105	60	336		
-04						111	119	70	329		
-05						125	133	80	322		
-06						139	147	95	315		
-07	3680	270	570,5	2750	297,5	153	161	110	308	5	22,46
-08						167	175	125	301		
-09						181	189	140	294		
-10						195	203	155	287		
-11						209	217	160	280		
-12						223	231	165	273		
-13						237	245	165	266		
-14						55	63	20	357		
-15						69	77	30	350		
-16						83	91	45	343		
-17						97	105	60	336		
-18						111	119	70	329		
-19	4280	510	596,5	3300	321,5	125	133	80	322	6	26,14
-20						139	147	95	315		
-21						153	161	110	308		
-22						167	175	125	301		
-23						181	189	140	294		

Размеры в мм

Обозначение	L	L1	L2	L3	L4	B	B1	B2	H	n	Масса кг
1435.2-29.1 4.2.0.0.01-24						195	203	155	287		
-25	4280	510	596,5	3300	321,5	209	217	160	280	6	26,14
-26						223	231	165	273		
-27						237	245	165	266		
-28						55	63	20	357		
-29						69	77	30	350		
-30						83	91	45	343		
-31						97	105	60	336		
-32						111	119	70	329		
-33						125	133	80	322		
-34						139	147	95	315		
-35						153	161	110	308		
-36						167	175	125	301		
-37	4380	870	621,5	3850	346,5	181	189	140	294	7	29,82
-38						195	203	155	287		
-39						209	217	160	280		
-40						223	231	165	273		
-41						237	245	165	266		
-42						251	259	170	259		
-43						265	273	170	252		
-44						279	287	175	245		
-45						293	301	175	238		
-46						307	315	180	231		

Инв. № подл. | Подп. и дата | Взам. инв. №

1435.2-29.1 4.2.0.0.01

Формат А3

Инв. № подл.	Подп. и дата	Взам. инв. №
1407/102	[illegible]	

Формат	Зона	Поз.	Обозначение	Наименование	Кол. на исполн. 1.435.2-29.1 4.3.0.0.00-										Примечание
					–	01	02	03							
				Документация											
А3			1.435.2-29.1 4.3.0.0.00 СБ	Сборочный чертеж	X	X	X	X							
				Сборочные единицы											
А4		1	1.435.2-29.1 4.1.1.1.00	Направляющая	2	2	2								[illegible]
			-01	Направляющая				2							[illegible]
		2	-02	Направляющая	10	10	12	14							[illegible]
		3	-03	Направляющая	2	2	2	2							[illegible]
				Стадия	Р	Р	Р	Р							
				Шифр	СВ1	СВ2	СВ3	СВ4							

Н. Контр.	[illegible]	[illegible]	[illegible]	1.435.2-29.1 4.3.0.0.00
Нач. отд.	[illegible]	[illegible]	[illegible]	
Гл. спец.	Птичкина	[illegible]	[illegible]	Секция СВ
Рукоп.	[illegible]	[illegible]	[illegible]	
Гл. инж.	[illegible]	[illegible]	[illegible]	

Стадия	Лист	Листов
Р	1	3

ЦНИИпроектлегконструкция

Копировал

Формат А4

Инв. № подл.	Подп. и дата	Взам. инв. №
1407/102	[illegible]	

Формат	Зона	Поз.	Обозначение	Наименование	Кол. на исполн. 1.435.2-29.1 4.3.0.0.00-										Примечание
					–	01	02	03							
				Детали											
А4		4	1.435.2-29.1 4.3.0.0.01	Планка	1	1									
			-01	Планка			2								
			-02	Планка				3							[illegible]
А4		5	1.435.2-29.1 4.3.0.0.02	Планка	2	2									[illegible]
			-01	Планка			2								[illegible]
			-02	Планка				2							[illegible]
А3		6	1.435.2-29.1 4.3.0.0.03	Обшивка	1										[illegible]
			-01	Обшивка		1									[illegible]
			-02	Обшивка			1								[illegible]
			-03	Обшивка				1							[illegible]
				Стадия	Р	Р	Р	Р							
				Шифр	СВ1	СВ2	СВ3	СВ4							

Инв. № подл.	Подп. и дата	Взам. инв. №
	[illegible]	

Формат	Зона	Поз.	Обозначение	Наименование	Кол. на исполн. 1.435.2-29.1 43.00.00-										Примечание
					–	01	02	03							
				Стандартные изделия											
		7		Болт М10-6g×25.58.019	[illegible]	[illegible]	[illegible]	[illegible]							
				ГОСТ 7798-70	10	10	12	14							ГОСТ
		8		Гайка М10-6Н.5.019	[illegible]	[illegible]	[illegible]	[illegible]							
				ГОСТ 5915-70	10	10	12	14							ГОСТ
		9		Шайба 10.65Г.019											
				ГОСТ 6402-70	10	10	12	14							

Стадия	Р	Р	Р	Р
Шифр	СВ1	СВ2	СВ3	СВ4

1.435.2-29.1 43.0.0.00 Лист 3

Копировал Формат А4

Изм.	Кол. уч.	Лист	№ док.	Подп.	Дата
Разраб.	Гаврилов				
Пров.	Дятлович				
Н. контр.					
Утв.					

1.435.2-29.1 4.3.0.0.02

Планка

Стадия	Масса	Масштаб
Р	1,1	
Лист	Листов	
1	2	

Лист Б-ПН-6 ГОСТ 19903-74 / Вт 3 Сп 3 2 ГОСТ 14637-79

Шифр проекта и марка чертежа

Копировал Формат А4

1.* Размер для справок.
2. h14, ± IT14/2.
3. Покрытие по ТУ 36.25.12-3-87.

Размеры в мм

Обозначение	L	L_1	B	B_1	Масса, кг
1.435.2-29.1 4.3.0.0.02	200	160	120	80±1	1,11
-01	240	200	180	110±1	1,34
-02	310	270	150	110±1	2,17

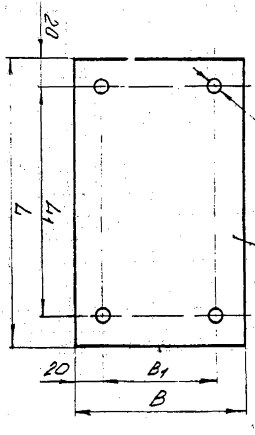

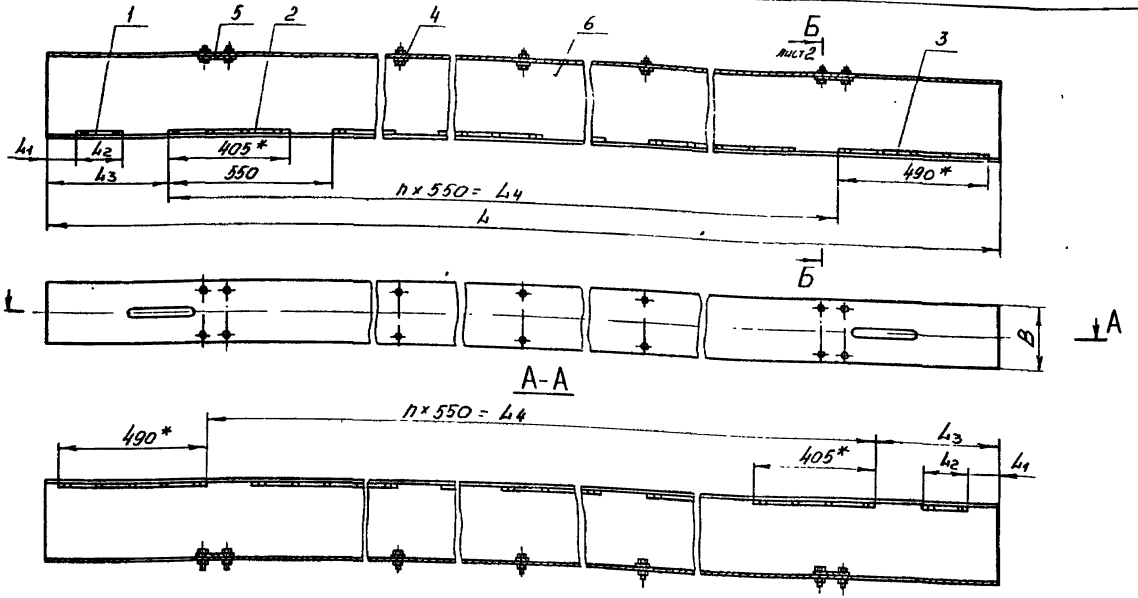

1.* Размеры для справок.
2. Направляющие поз. 1, 2 и 3 обжать обшивкой поз. 6 в местах установки
3. Маркировать по табл. Шрифт и способ нанесения по ТУ36.25.12-3-87

Таблицу исполнений см лист 2.

				1.435.2-29.1 4.3.00.00 СБ			
Н. контр.	Тонкодзенко		30.11.87	Секция СВ Сборочный чертеж	Стадия	Масса	Масштаб
Гл. отд.	Кошкинов		9.11.87		Р	См табл	1.10
Гл. конструк.	Птичкин		9.11.87		Лист 1	Листов 2	
Рук. сект.	Агалова		11.11.87		ЦНИИпроектлегконструкция		
Р. д. инж.	Борзунова		11.11.87				

Копировал

Формат А3

Б-Б

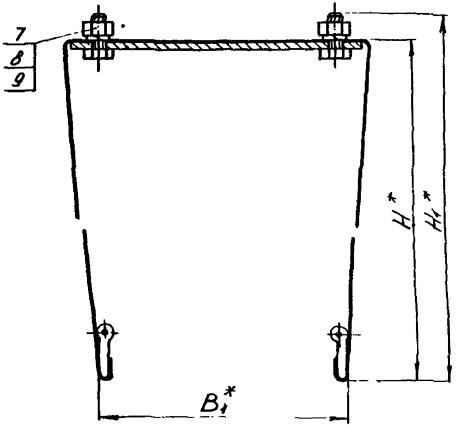

Размеры в мм

Обозначение	Марка	B^*	B_1^*	H^*	H_1^*	L^*	L_1	L_2	L_3	L_4	h	Масса, кг
1.435.2-29.1 4.3.0.0.00	СВ1	209	170	280	308	3680	100	151	396	2750	5	26,1
-01	СВ2	251	220	259	287							
-02	СВ3					4280	125		421	3300	6	31,1
-03	СВ4	321	280	224	252	4880	21	284	450	3850	7	37,6

1.435.2-29.1 4.3.0.0.00 СБ	Лист	2

Инв. № подл. | Подп. и дата | Взам. инв. № | 14/09/05

Копировал

Формат А4

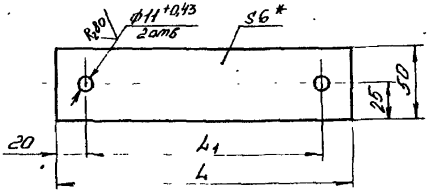

Обозначение	L, мм	L_1, мм	Масса, кг
1.435.2-29.1 4.3.0.0.01	200	160±1	0,46
-01	240	200±1	0,56
-02	310	270±1	0,72

1.* Размер для справок.
2. h14, $\pm \frac{IT14}{2}$.
3. Покрытие по ТУ 36.25.12-3-87

1.435.2-29.1 4.3.0.0.01						
Планка				Стадия	Масса	Масштаб
				Р	См. табл.	1:2
				Лист	Листов 1	
Н.контр.	Пономаренко			Лист	Б-ПН-6 ГОСТ 19903-74 / В Ст3 кп2 ГОСТ 14637-79	ЦНИИпроектлесконструкция
Гл.контр.	Птичкин					
Рук.сект.	Агапова					
Вед.инж.	Борзунова					

Инв. № подл. | Подп. и дата | Взам. инв. № | 14/09/05

Копировал

Формат А4

Формат	Зона	Поз	Обозначение	Наименование	Кол	Прим.
				Документация		
А4			1.435.2-29.1 3.5.2.0.00СБ	Сборочный чертеж		
				Детали		
А4		1	1.435.2-29.1 3.5.2.0.01	Скоба	1	
А4		2	1.435.2-29.1 3.5.2.0.02	Вилка	1	
Б4		3	1.435.2-29.1 3.5.2.0.03	Планка		
				Лист Б-ПН-3 ГОСТ 19903-74		
				4-IV Ст3кп2 ГОСТ 16523-70		
				10h14×66h14	1	0,015кг

1.435.2-29.1 3.5.2.0.00

Рычаг

Стадия	Лист	Листов
Р		1

ЦНИИпроектлегкострукция

Копировал

Формат А4

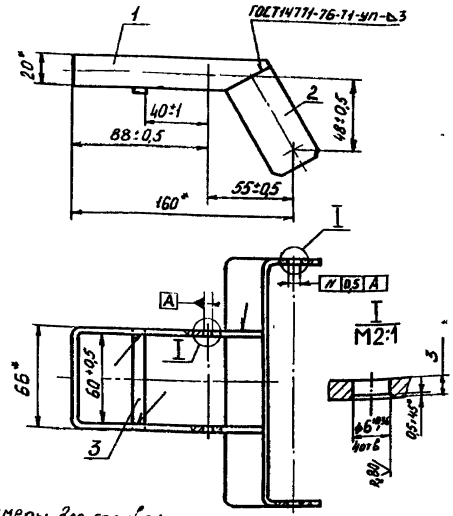

1. Размеры для справок
2. Покрытие ... ТЧ 36 25.12-3-89.

1.435.2-29.1 3.5.2.0.00СБ

Рычаг

Сборочный чертеж

Стадия	Масса	Масштаб
Р	0,36	1:2

Лист | Листов 1

ЦНИИпроектлегкострукция

Копировал

Формат А4

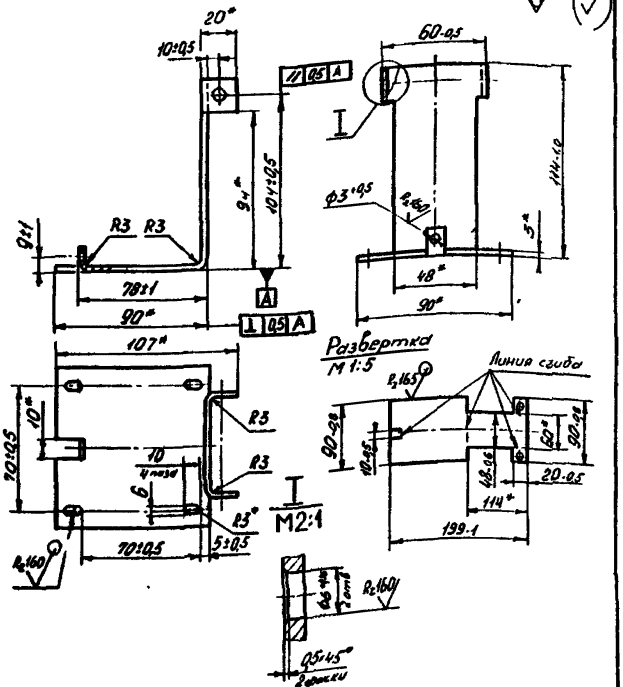

*Размеры для справок

				1.435.2-29.1 3 5 1.0.01			
				Уголок	Стадия	Масса	Масштаб
					Р	0,33	1:2
					Лист	Листов	1
Н. контр.	Пономаренко			Лист Б-ПН-3 ГОСТ 19903-74			
Гл. конст.	Птичкин			4-IV Ст3кп2 ГОСТ 16523-70			
Рук. сект.	Лепова						
Ст. инж.	Аксаненко						

Копировал.

Формат А4

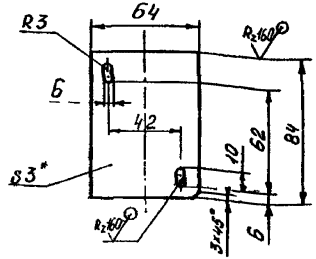

1* Размер для справок

2. H14, h14, $\pm\frac{IT14}{2}$.

				1.435.2-29.1 3.5.1.0 02			
				Стенка	Стадия	Масса	Масштаб
					Р	0,12	1 2
					Лист	Листов	
Н. контр.	Пономаренко			Лист Б-ПН 3 ГОСТ 19903-74			
Гл. конст.	Птичкин			4-IV Ст3кп2 ГОСТ 16523-70			
Рук. сект.	Лепова						
Ст. инж.	Аксаненко						

Копировал

Формат А4

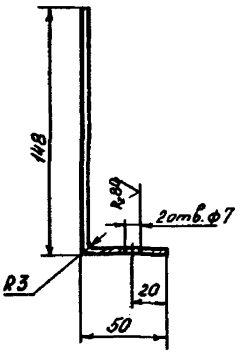

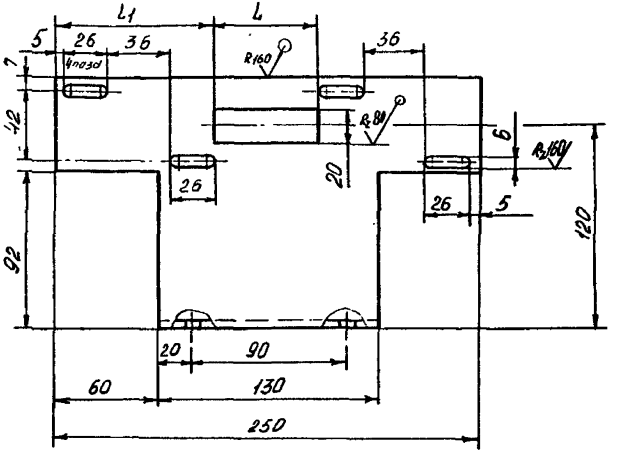

1.* Размер для справок.

2. H14, h14, $\pm \frac{IT14}{2}$

3. Покрытие по ТУ36.25.12-3-87, кроме отверстий

Обозначение	L, мм	L1, мм	Масса, кг
1.435.2-29.1 3.4.0.0.01	45	102	0,713
-01	60	95	0,705

				1.435.2-29.1 3.4.0.0.01			
				Стойка	Стадия	Масса	Масштаб
					Р	См. табл.	1:2
Н. контр.					Лист	Листов 1	
Гл. конст.				Лист Б-ПН-3 ГОСТ19903-74 / 4-IV ВСт3пс ГОСТ16523-70	ЦНИИпроектлегконструкция		
Рук. сект.							
Ст. инж.							

Формат А3

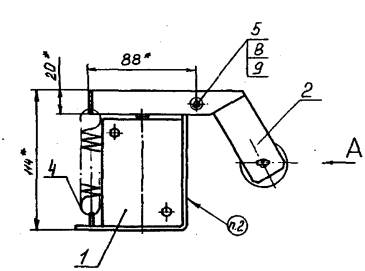

Вид А

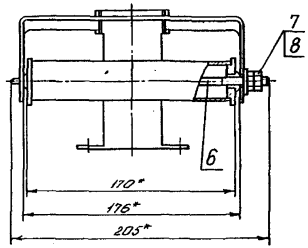

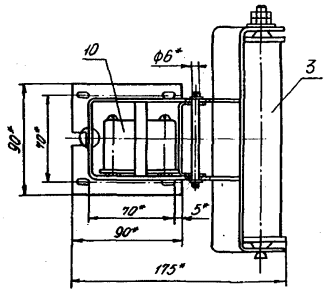

1* Размеры для справок
2. Маркировать „КР2". Способ нанесения и шрифт по ТУ 36.25.12-3-87

				1.435.2-29.1 3.5.0.0.00СБ			
				Кронштейн КР2	Стадия	Масса	Масштаб
				Сборочный чертеж	Р	1,79	1:2
					Лист	Листов 1	
					ЦНИИпроектлегконструкция		

Копировал

Формат А5

Формат	Зона	Поз.	Обозначение	Наименование	Кол.	Примеч.
				Документация		
А4			1.435.2-29.1 3.5.1.0.00СБ	Сборочный чертеж		
				Детали		
А4			1.435.2-29.1 3.5.1.0.01	Уголок	1	
А4			1.435.2-29.1 3.5.1.0.02	Стенка	1	

1.435.2-29.1 3.5.1.0.00

Стойка

Стадия	Лист	Листов
Р		1

ЦНИИпроектлегконструкция

Копировал

Формат А4

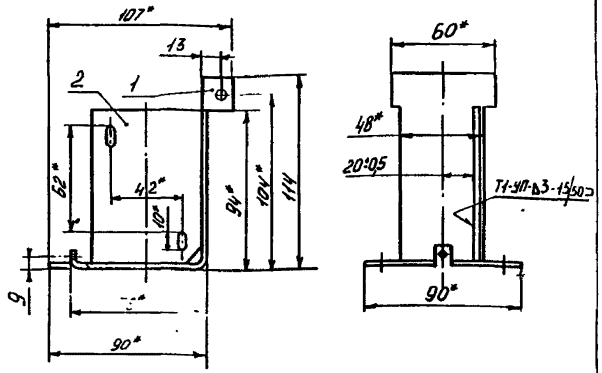

1. Сварные швы выполнять по ГОСТ 14771-76.
2.* Размеры для справок.
3. Покрытие по ТУ36.25.12-3-87, кроме отверстий

1.435.2-29.1 3.5.1.0.00СБ

Стойка

Сборочный чертеж

Стадия	Масса	Масштаб
Р	0,45	1:2

Лист | Листов 1

ЦНИИпроектлегконструкция

Копировал

Формат А4

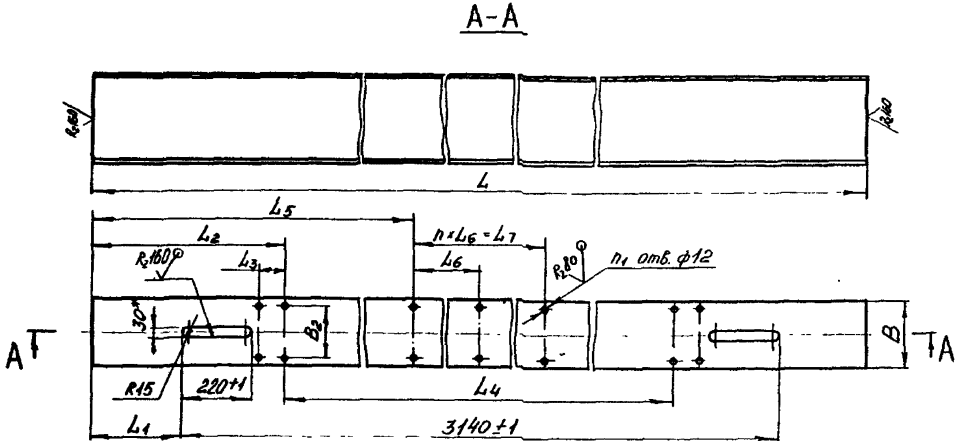

Размеры в мм

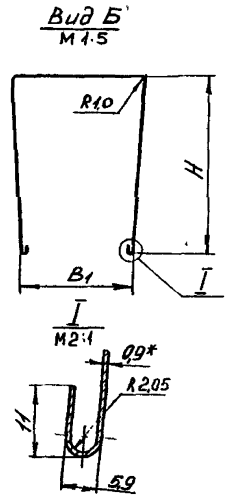

Обозначение	B	B1	B2	H	L	L1	L2	L3	L4	L5	L6	L7	n	n1	Масса, кг
1.435.2-29.1 4.3.0.0.03	209	170	160±1	280	3680	270	590	80±1	2500	1840	—	—	—	10	22,47
-01	251	220		259											
-02			200±1		4280	570	260		3760	1440	1400	1400	1	12	26,15
-03	321	280	270±1	224	4880	870	560	110±1		1500	940	1880	2	14	29,82

1. * Размеры для справок
2. H14, h14, $\pm\frac{JT14}{2}$.

Н.контр.	[illegible]	[illegible]	[illegible]	1.435.2-29.1 4.3.0.0.03			
Гл.конст.	Птичкин	[illegible]	[illegible]	Обшивка	Стадия	Масса	Масштаб
Рук.сект.	Агапова	[illegible]	[illegible]		Р	См. табл.	1:10
Вед.инж.	Борзунова	[illegible]	[illegible]	ОЦ Б-ПН-0-0,9×880 ГОСТ 19904-74 / ВСт3пс-ОН-П ГОСТ 14918-80	Лист	Листов 1	
					ЦНИИпроектлесконструкция		

Копировал

Формат А3

Инв. № подл. | Подп. и дата | Взам. инв. №

Формат	Зона	Поз	Обозначение	Наименование	Кол.	Примечание
				Документация		
А3			1.435.2-29.1 5.0.0.0.00СБ	Сборочный чертеж		
				Сборочные единицы		
А4		1	1.435.2-29.1 5.1.0.0.00	Колесо	1	5,6
А4		2	1.435.2-29.1 5.2.0.0.00	Опора	1	[illegible]
А4		3	1.435.2-29.1 5.3.0.0.00	Плита	1	[illegible]
А4		4	1.435.2-29.1 5.4.0.0.00	Кронштейн	1	[illegible]
А4		5	1.435.2-29.1 5.5.0.0.00	Кронштейн	1	[illegible]
А4		6	1.435.2-29.1 5.6.0.0.00	Рычаг	1	[illegible]
А4		7	1.435.2-29.1 5.7.0.0.00	Рычаг	1	[illegible]
А4		8	1.435.2-29.1 5.8.0.0.00	Тяга	1	[illegible]
А4		9	1.435.2-29.1 5.9.0.0.00	Колодка	1	[illegible]
				Детали		
А4		10	1.435.2-29.1 5.0.0.0.01	Палец	6	[illegible]
А5		11	1.435.2-29.1 5.0.0.0.02	Втулка распорная	6	[illegible]

1.435.2-29.1 5.0.0.0.00

Н. контр.	Гончаренко	[illegible]	10.11.81	Привод Д.	Стадия	Лист	Листов 6
Нач. отд.	Кошкинов	[illegible]	10.11.81		Р	1	4
Гл. констр.	Птичкин	[illegible]	[illegible]		ЦНИИ Приборостроения		
Рук. сек.	Агапова	[illegible]	10.11.81				
Ст. инж.	Цветкова	[illegible]	10.11.81				

Инв. № подл. | Подп. и дата | Взам. инв. №

Копировал

Формат А4

Формат	Зона	Поз	Обозначение	Наименование	Кол.	Примечание
А5		12	1.435.2-29.1 5.0.0.0.03	Втулка упругая	6	[illegible]
А4		13	1.435.2-29.1 5.0.0.0.04	Полумуфта	1	[illegible]
А4		14	1.435.2-29.1 5.0.0.0.05	Полумуфта	1	[illegible]
А4		15	1.435.2-29.1 5.0.0.0.06	Пружина	1	[illegible]
А4		16	1.435.2-29.1 5.0.0.0.07	Тяга	1	[illegible]
А5		17	1.435.2-29.1 5.0.0.0.08	Болт	1	
А4		18	1.435.2-29.1 5.0.0.0.09	Уголок	2	
А3		19	1.435.2-29.1 5.0.0.0.10	Кожух	1	
				Стандартные изделия		
				Болты ГОСТ 7798-70		
		20		М6-6g×12.58.019	2	[illegible]
		21		М6-6g×20.58.019	4	[illegible]
		22		М10-6g×25.58.019	6	[illegible]
		23		М10-6g×40.58.019	7	[illegible]
		24		М16-6g×35.58.019	4	[illegible]
		25		М16-6g×45.58.019	2	[illegible]
				Гайки ГОСТ 5915-70		
		26		М6-6Н.5.019	2	[illegible]
		27		М10-6Н.5.019	18	[illegible]
		[illegible]		М16-6Н.5.019	2	[illegible]
		29		М20-6Н.5.019	1	[illegible]

1.435.2-29.1 5.0.0.0.00 | Лист 2

Инв. № подл. | Подп. и дата | Взам. инв. №

Копировал:

Формат А4

Формат	Зона	Поз.	Обозначение	Наименование	Кол.	Примечание
		30		Выключатель		
				ВПК 2110 А У2		0,4 кг
				ГОСТ 9601-84	1	
		31		Двигатель		
				4А90L6У3		22,7
				ГОСТ 19523-81	1	
				Оси ГОСТ 8650-80		
		32		6-8612×25.45.Ц9	2	
		33		6-8612×32.45.Ц9	2	
				Шайбы ГОСТ 6402-70		
		34		6.65Г.019	6	
		35		10.65Г.019	18	
		36		16.65Г.019	6	
				Шайбы ГОСТ 11371-78		
		37		8.01.08кп.019	6	
		38		16.01.08кп.019	1	
		39		Шплинт 2×12.019		
				ГОСТ 397-79	6	
				Прочие изделия		
		40		Винт самонарезающий		
				8б×14 ТУ 36-2142-78	3	

Инв. № подл. | Подп. и дата | Взам. инв. №

1.435.2-29.1 5.0.0.0.00 Лист 3

Копировал Формат А4

Формат	Зона	Поз.	Обозначение	Наименование	Кол.	Примечание
		41		Редуктор		
				4-100А-315-52-2-2		55 кг
				ТУ 78 УССР 17-74	1	
		42		Шайба уплотнительная		
				ШУ6 ТУ 36-2130-78	3	
		43		Электромагнит		
				МИС 5200 МУ3		
				ТУ 16-529.009-81	1	5,7 кг

Инв. № подл. | Подп. и дата | Взам. инв. №

1.435.2-29.1 5.0.0.0.00 Лист 4

Копировал Формат А4

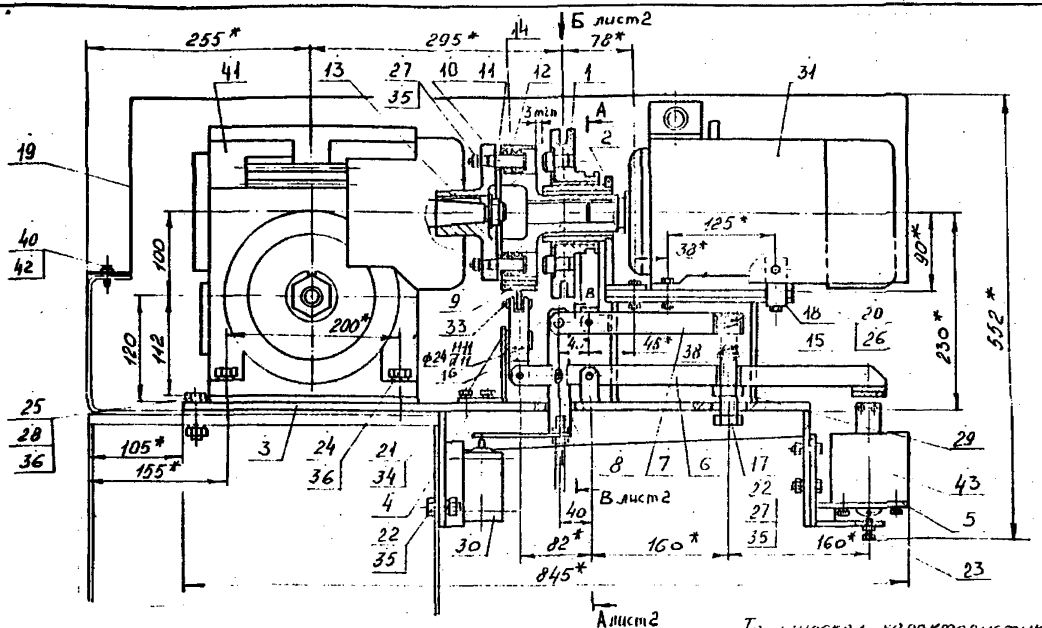

Техническая характеристика

Электродвигатель 4А90L6У3 N=1,5 кВт., n=1000 об/мин

Редуктор Ч-100А-315-52-2-2

Передаточное число 31,5

Технические требования

1. * Размеры для справок
2. Маркировать „Д". Шрифт и способ нанесения по ТУ 36.25.12-3-87.

				1435.2-29.1 5.00 0 00 СБ			
				Привод Д Сборочный чертеж	Стадия	Масса	
					Р	130,8	1:4
					Лист 1	Листов	
Нач.отд.					ЦНИИ		
Гл.инж.							
Пр.инж.							
Вед.инж.							

А-А
М1:25 лист 1

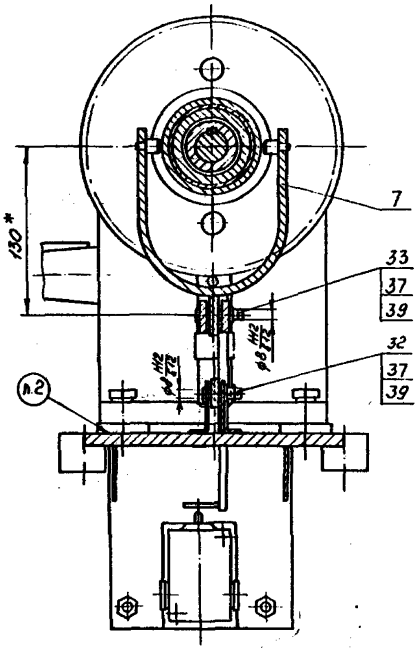

Вид Б
М1:4 лист 1

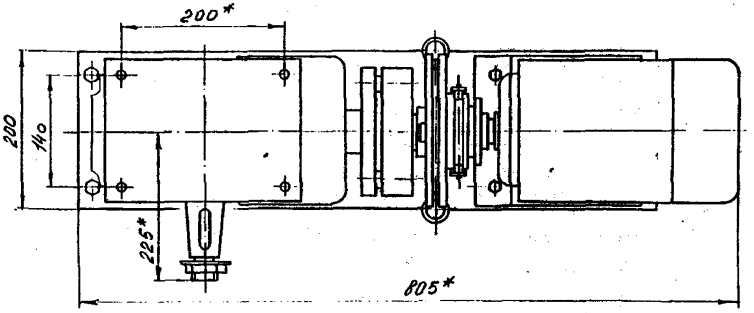

В-В
М1:2 лист 1

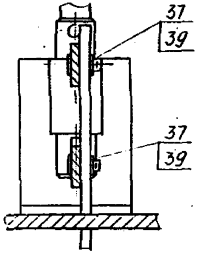

Инв.№ подл. | Подп. и дата | Взам.инв.№

1.435.2-29.1 5.0.0.00 СБ Лист 2

Копировал Формат А3

Формат	Зона	Поз	Обозначение	Наименование	Кол.	Примечание
				Документация		
А4			1.435.2-29.1 5.1.0.0.00СБ	Сборочный чертеж		
				Детали		
А3		1	1.435.2-29.1 5.1.0.0.01	Шкив	1	
А5		2	1.435.2-29.1 5.1.0.0.02	Палец	2	
А5		3	1.435.2-29.1 5.1.0.0.03	Втулка	1	

Н. контр.	Пономарев			1.435.2-29.1 5.1.0.0.00	
Гл. конст.	Птичкин			Колесо	Стадия: Р; Лист: 1; Листов: 1
Рук. сект.	Агапова				ЦНИИпроектлегконструкция
Ст. инж.	Цветкова				

Копировал

Формат А4

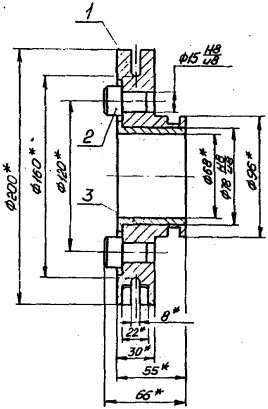

*Размеры для справок

Н. контр.	Пономарев			1.435.2-29.1 5.1.0.0.00СБ	
Гл. конст.	Птичкин			Колесо	Стадия: Р; Масса: 5,6; Масштаб: 1:2
Рук. сект.	Агапова			Сборочный чертеж	Лист; Листов 1
Ст. инж.	Цветкова				ЦНИИпроектлегконструкция

Копировал

Формат А4

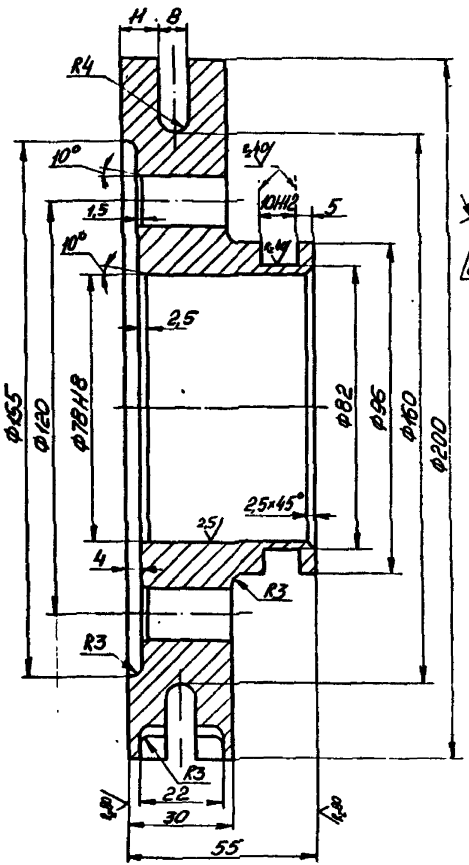

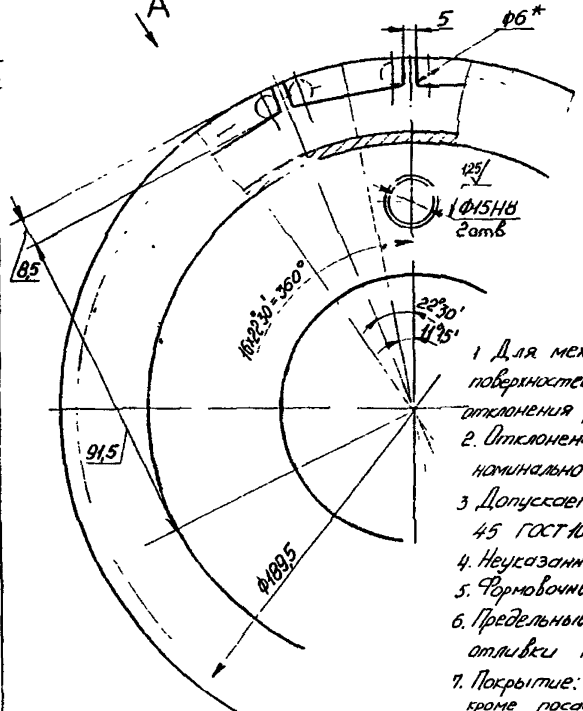

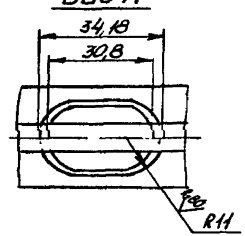

1. Для механически обработанных поверхностей неуказанные предельные отклонения размеров: H14; h14; $\pm \frac{IT14}{2}$.
2. Отклонение вершин зубьев от их номинального положения - 10'
3. Допускается изготовление из стали 45 ГОСТ 1050-74.
4. Неуказанные литейные радиусы 2мм
5. Формовочные уклоны по ГОСТ 3212-80.
6. Предельные отклонения по размерам отливки по ГОСТ 26645-85.
7. Покрытие: Хим. Окс. прм. и по ТУ36.25.12-3-87, кроме посадочных поверхностей

| | | |

Формат	Зона	Поз	Обозначение	Наименование	Кол.	Примечание
				Документация		
А4			1.435.2-29.1 5.2.0.0.00СБ	Сборочный чертеж		
				Детали		
А5		1	1.435.2-29.1 5.2.0.0.01	Втулка	1	
А5		2	1.435.2-29.1 5.2.0.0.02	Ребро	1	
А5		3	1.435.2-29.1 5.2.0.0.03	Основание	1	

1.435.2-29.1 5.2.0.0.00

Н. контр.	Пономаренко		
Гл. конструктор	Птичкин		
Рук. сект.	Агапова		
Ст. инж.	Цветкова		

Опора

Стадия	Лист	Листов
Р		1

ЦНИИпроектлегконструкция

Копировал

Формат А4

Взам. инв. №

Подп. и дата

Инв. № подл.

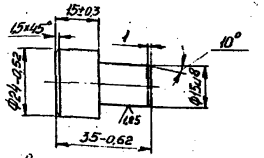

Покрытие: Хим. Окс. прм

1.435.2-29.1 5.1.0.0.02

Н. контр.	Пономаренко		
Рук. сект.	Агапова		
Вед. инж.	Борзунова		
Ст. инж.	Цветкова		

Палец

Стадия	Масса	Масштаб
Р	0,08	1:1

Лист | Листов 1

Круг 25-В ГОСТ 2590-71
ВСт3кп2-II ГОСТ 535-79

ЦНИИпроектлегконструкция

Копировал

Формат А5

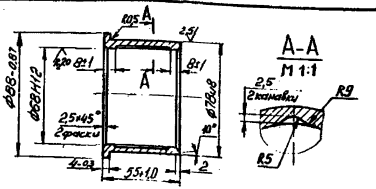

1.435.2-29.1 5.1.0.0.03

Н. контр.	Пономаренко		
Рук. сект.	Агапова		
Вед. инж.	Борзунова		
Ст. инж.	Цветкова		

Втулка

Стадия	Масса	Масштаб
Р	0,51	1:2

Лист | Листов 1

Отливка А4С-1 ГОСТ 1585-85

ЦНИИпроектлегконструкция

Копировал

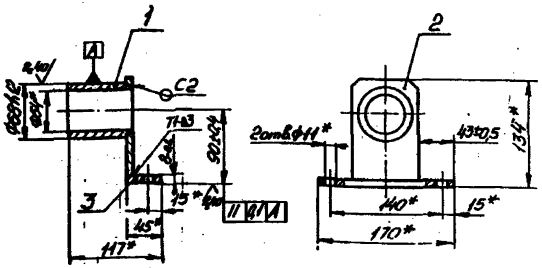

1. Сварные швы выполнять в среде углекислого газа по ГОСТ 14771-76.
2. *Размеры для справок.
3. Покрытие по ТУ36.25.12-3-87, кроме посадочных поверх

| | | |

Позиция	Зона	Поз	Обозначение	Наименование	Кол.	Примечание
				Документация		
А4			1435.2-29.1 5.3.0.0.00СБ	Сборочный чертеж		
				Детали		
А5		1	1435.2-29.1 5.3.0.0.01	Швеллер	1	
А5		2	1435.2-29.1 5.3.0.0.02	Втулка	2	
А4		3	1435.2-29.1 5.3.0.0.03	Кронштейн	2	
		4	-01	Кронштейн	2	
А5		5	1435.2-29.1 5.3.0.0.04	Ребро	2	
Б4		6	1435.2-29.1 5.3.0.0.05	Плита		
				Лист Б-ПН-10 ГОСТ 19903-74 Вст3кп2 ГОСТ 14637-79		
				200 h14 × 725 h14	1	11,4 кг
				Пластику		
				Лист Б-ПН-10 ГОСТ 19903-74 Вст3кп2 ГОСТ 14637-79		
Б4		7	1435.2-29.1 5.3.0.0.06	40 h14 × 240 h14	2	0,75 кг
Б4		8	1435.2-29.1 5.3.0.0.07	50 h14 × 215 h14	2	0,84 кг

1435.2-29.1 5.3.0.0.00

Изм.	Кол.уч.	Лист	№ док.	Подп.	Дата
Разраб.					
Пров.					
Т.контр.					
Н.контр.					
Утв.					

Плита

Стадия	Лист	Листов
Р	1	2

Копировал Формат А4

Позиция	Зона	Поз	Обозначение	Наименование	Кол.	Примечание
Б4		9	1435.2-29.1 5.3.0.0.08	Стенка		
				Лист Б-ПН-6 ГОСТ 19903-74 Вст3кп2 ГОСТ 14637-79		
				1401 h14 × 1351 h14	2	0,89 кг
Б4		10	1435.2-29.1 5.3.0.0.09	Плита		
				Лист Б-ПН-6 ГОСТ 19903-74 Вст3кп2 ГОСТ 14637-79		
				1901 h14 × 2151 h14	1	1,92 кг
Б4		11	1435.2-29.1 5.3.0.10	Ребро		
				Лист Б-ПН-6 ГОСТ 19903-74 Вст3кп2 ГОСТ 14637-79		
				701 h14 × 1161 h14	4	0,38 кг

Инв.№ подл. | Подп. и дата | Взам.инв.№

1435.2-29.1 5.3.0.0.00 Лист 2

Копировал Формат А4

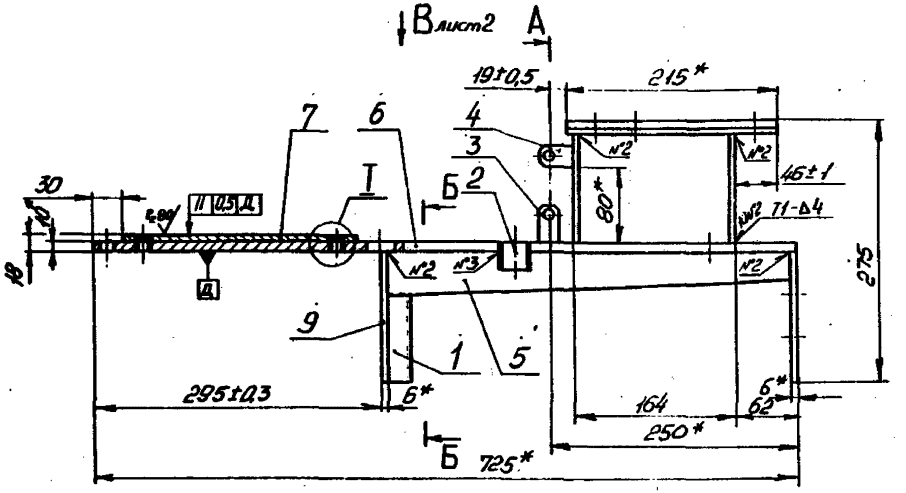

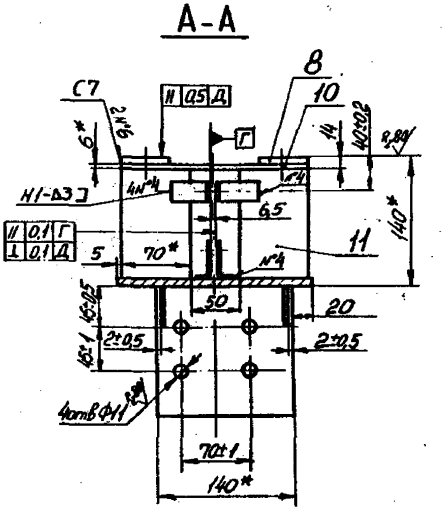

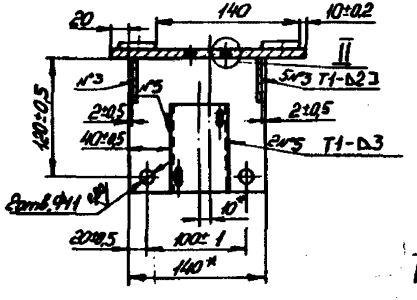

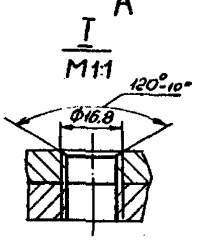

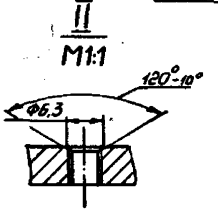

1. Сварные швы выполнять в среде углекислого газа по ГОСТ 14771-76.
2. *Размеры для справок.
3. $H14;\ h14;\ \pm\frac{JT14}{2}$
4. Шероховатость поверх. деталей Б4 в местах реза $Rz\,160$.
5. Покрытие по ТУ 36.25.12-3-87

| | | |

Вид В лист 1

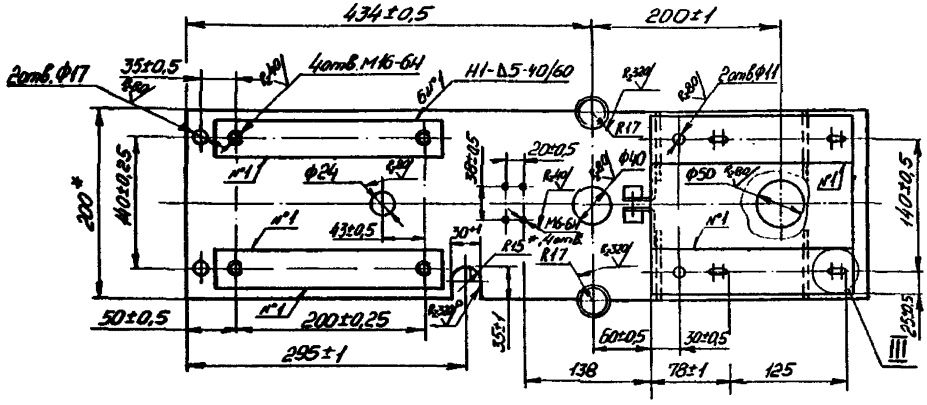

III
М1:1

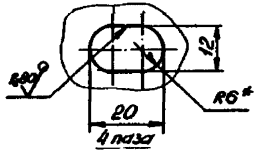

Инв. № подл.	Подп. и дата	Взам. инв. №
1.435.2-29.1	5.3.0.0.00СБ	Лист 2

Копировал Формат А3

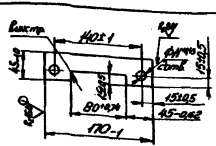

Н.контр.	Пономаренко						
Рук.сект.	Агапова						
Вед.инж.	Борзунова						
Ст.инж.	Цветкова						

1.435.2-29.1 5.2.0.0.03

Основание

Стадия	Масса	Масштаб
Р	0,49	1:4
Лист		Листов 1

Лист Б-ПН-10 ГОСТ 19903-74
ВСт3кп2 ГОСТ 14637-79

ЦНИИпроектлегконструкция

Копировал

Формат А5

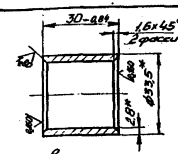

*Размеры для справок.

Н.контр.	Пономаренко						
Рук.сект.	Агапова						
Вед.инж.	Борзунова						
Ст.инж.	Цветкова						

1.435.2-29.1 5.3.0.0.02

Втулка

Стадия	Масса	Масштаб
Р	0,06	1:1
Лист		Листов 1

Труба 20×2,8 ГОСТ 3262-75

ЦНИИпроектлегконструкция

Копировал

Формат А5

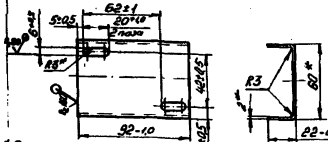

*Размеры для справок

Н.контр.	Пономаренко						
Рук.сект.	Агапова						
Вед.инж.	Борзунова						
Ст.инж.	Цветкова						

1.435.2-29.1 5.3.0.0.01

Швеллер

Стадия	Масса	Масштаб
Р	0,14	1:2
Лист		Листов 1

Лист Б-ПН-2 ГОСТ 19903-74
4-II Ст3кп2 ГОСТ 16523-70

ЦНИИпроектлегконструкция

Копировал

Формат А5

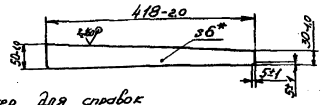

*Размер для справок

Н.контр.	Пономаренко						
Рук.сект.	Агапова						
Вед.инж.	Борзунова						
Ст.инж.	Цветкова						

1.435.2-29.1 5.3.0.0.04

Ребро

Стадия	Масса	Масштаб
Р	0,79	1:5
Лист		Листов 1

Лист Б-ПН-6 ГОСТ 19903-74
ВСт3кп2 ГОСТ 14637-79

ЦНИИпроектлегконструкция

Копировал

Формат А5

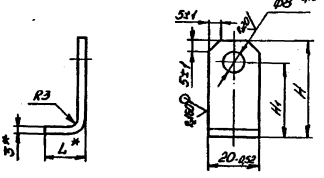

Размеры в мм

Обозначение	H	H_1	L*	Масса, кг
1435.2-29.1 5.3.0.0.03	38-0,62	30±0,5	15	0,02
-01	32-0,62	24±0,5	40	0,03

*Размеры для справок.

1435.2-29.1 5.3.0.0.03

Кронштейн

Стадия	Масса	Масштаб
Р	Сл. прод.	1:1

Формат	Зона	Поз.	Обозначение	Наименование	Кол.	Примечание
				Документация		
А4			1435.2-29.1 5.4.0.0.00СБ	Сборочный чертеж		
				Детали		
А5		1	1435.2-29.1 5.4.0.0.01	Основание	1	
А5		2	1435.2-29.1 5.4.0.0.02	Направляющая	1	
А5		3	1435.2-29.1 5.4.0.0.03	Ребро	1	
Б4		4	1435.2-29.1 5.4.0.0.04	Стойка		
				Лист Б-ПН-Б ГОСТ 19903-74		
				Вст3кп2 ГОСТ 14637-79		
				70х14 х 90х14	1	0,3 кг

1435.2-29.1 5.4.0.0.00

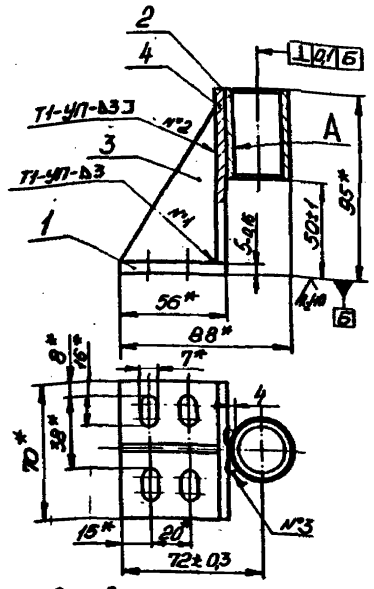

1. Сварные швы выполнять по ГОСТ 14771-76.
2. Сварные швы №3 выполнять в среде углекислого газа.
3. *Размеры для справок.
4. Покрытие по ТУ 36.25.12-3-87, кроме поверх. А

Инв. № подл.	Подп. и дата	Взам. инв. №					
				1.435.2-29.1 5.4.0.0.00СБ			
				Кронштейн Сборочный чертеж	Стадия	Масса	Масштаб
					Р	0,62	1:2
					Лист	Листов 1	
					ЦНИИпроектлегконструкция		
Н. контр.	Пономаренко		30.11.87				
Гл. констр.	Пятицкий		1.11.87				
Рук. сект.	Агапова		1.11.87				
Вед. инж.	Борзунова		1.11.87				
Ст. инж.	Цветкова		1.11.87				

Копировал

Формат А4

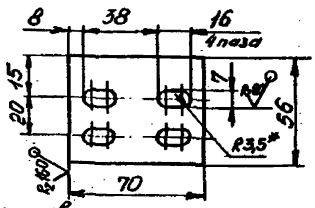

1. *Размер для справок.
2. H14; h14; $\pm\frac{IT14}{2}$

Инв. № подл.	Подп. и дата	Взам. инв. №					
				1.435.2-29.1 5.4.0.0.01			
				Основание	Стадия	Масса	Масштаб
					Р	0,14	1:2
					Лист	Листов 1	
				Лист Б-ПН-6 ГОСТ 19903-74 / ВСт3кп2 ГОСТ 14637-79	ЦНИИпроектлегконструкция		
Н. контр.	Пономаренко		30.11.87				
Рук. сек.	Агапова		1.11.87				
Вед. инж.	Борзунова		1.11.87				
Ст. инж.	Цветкова		1.11.87				

Копировал

Формат А5

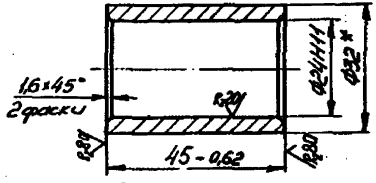

*Размер для справок.

Инв. № подл.	Подп. и дата	Взам. инв. №					
				1.435.2-29.1 5.4.0.0.02			
				Направляющая	Стадия	Масса	Масштаб
					Р	0,13	1:1
					Лист	Листов 1	
				Труба 32×4 ГОСТ 8732-78 / БВСт3кп2 ГОСТ 8731-74	ЦНИИпроектлегконструкция		
Н. контр.	Пономаренко		30.11.87				
Рук. сект.	Агапова		1.11.87				
Вед. инж.	Борзунова		1.11.87				
Ст. инж.	Цветкова		1.11.87				

Копировал

Формат А5

Взам. инв. №	Инв. № подл.	Поз.	Обозначение	Наименование	Кол.	Примеч.
				Документация		
			1435.2-29.1 5.5.0.0.00СБ	Сборочный чертеж		
				Детали		
		1	1435.2-29.1 5.5.0.0.01	Стенка	1	
		2	1435.2-29.1 5.5.0.0.02	Основание	1	
		3	1435.2-29.1 5.5.0.0.03	Планка	1	
		4	1435.2-29.1 5.5.0.0.04	Ребро		
				Лист Б-ПН-Б ГОСТ 19903-74		
				В Ст3 кп 2 ГОСТ 14637-79		
				25 h 14 × 23 h 14	1	0,027 кг
				Стандартные изделия		
		5		Гайка М10-6Н.5.019		
				ГОСТ 5915-70	1	

Н.контр.	Гасстеров			1435.2-29.1 5.5.0.0.00		
Зав.отд.	Кашкинов			Кронштейн	Стадия	Лист	Листов
Гл.конст.	Птичкин				Р		1
Рук.сект.	Агапова				ГПИ Промстройпроект Госстроя СССР	
Вед.инж.	Корякина					

Копировал Формат А4

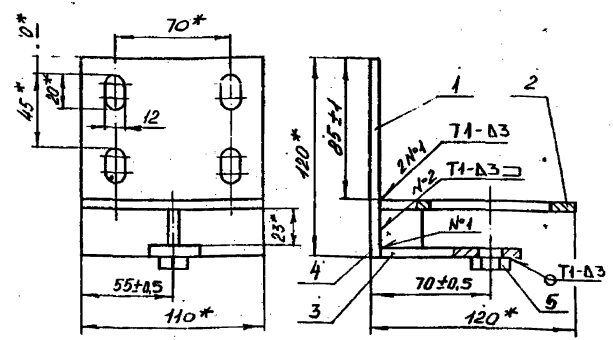

1. Сварные швы выполнять в среде углекислого газа по ГОСТ 14771-76.
2. * Размеры для справок.
3. Шероховатость поверхностей детали 5Ч в местах реза R_z 160.
4. Покрытие по ТУ 36.25.12-3-87, кроме резьбовой поверхности

Взам. инв. №	Подп. и дата	Инв. № подл.

				1435.2-29.1 5.5.0.0.00 СБ		
Н.контр.				Кронштейн Сборочный чертеж	Стадия	Масса	Масштаб
Зав.отд.	Кашкинов				Р	1,14	1:2
Гл.конст.	Птичкин				Лист	Листов 1
Рук.сект.	Агапова				ГПИ Промстройпроект Госстроя СССР	
Вед.инж.	Корякина					

Копировал Формат А4

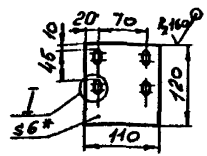

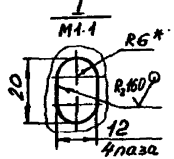

1 * Размеры для справок
2. H14, h14, $\pm \frac{JT14}{2}$.

1435.2-29.1 5.5.0.0.01

Стенка

Стадия	Масса	Масштаб
Р	0,99	1:5

Лист | Листов 1

Лист 5-ПН-6 ГОСТ 19903-74 / В Ст3 кп2 ГОСТ 14637-79

ЦНИИпроектлегконструкция

Копировал

Формат А5

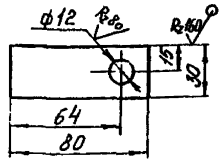

H14, h14, $\pm \frac{JT14}{2}$

1435.2-29.1 5.5.0.0.03

Платик

Стадия	Масса	Масштаб
Р	0,11	1:2

Лист | Листов 1

Лист 5-ПН-6 ГОСТ 19903-74 / В Ст3 кп2 ГОСТ 14637-79

ЦНИИпроектлегконструкция

Копировал

Формат А5

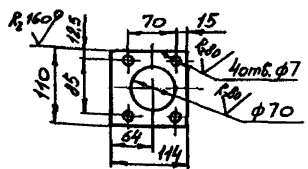

H14, h14, $\pm \frac{JT14}{2}$

1435.2-29.1 5.5.0.0.02

Основание

Стадия	Масса	Масштаб
Р	0,40	1:5

Лист | Листов 1

Лист 5-ПН-6 ГОСТ 19903-74 / В Ст3 кп2 ГОСТ 14637-79

ЦНИИпроектлегконструкция

Копировал

Формат А5

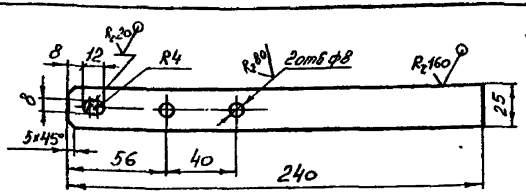

H14, h14, $\pm \frac{JT14}{2}$

1435.2-29.1 5.6.0.0.01

Рычаг

Стадия	Масса	Масштаб
Р	0,28	1:2

Лист | Листов 1

Лист 5-ПН-6 ГОСТ 19903-74 / В Ст3 кп2 ГОСТ 14637-79

ЦНИИпроектлегконструкция

Копировал

Формат А5

Формат	Зона	Поз.	Обозначение	Наименование	Кол.	Примеч
				Документация		
А4			1.435.2-29.1 5.6.0.0.00 СБ	Сборочный чертеж		
				Детали		
А5		1	1.435.2-29.1 5.6.0.0.01	Рычаг	1	
А5		2	1.435.2-29.1 5.6.0.0.02	Ось	1	
А5		3	1.435.2-29.1 5.6.0.0.03	Втулка	1	
Б4		4	1.435.2-29.1 5.6.0.0.04	Рычаг		
				Лист Б-ПН-6 ГОСТ 19903-74		
				В Ст3 кп2 ГОСТ 14637-79		
				25 h14 × 165 h14	1	0,19 кг
Б4		5	1.435.2-29.1 5.6.0.0.05	Планка		
				Лист Б-ПН-6 ГОСТ 19903-74		
				В Ст3 кп2 ГОСТ 14637-79		
				40 h14 × 60 h14	1	0,11 кг
Б4		6	1.435.2-29.1 5.6.0.0.06	Накладка		
				Пластина губчатая		
				техническая с двумя		
				пленками толщиной 5 мм		
				ТУ 38 105.867-76		
				40 × 60 мм	1	0,007 кг

1.435.2-29.1 5.6.0.0.00

Н. контр.	Пономаренко		30.11.8	Рычаг	Стадия	Лист	Листов
Нач. отд.	Кашкинов				Р		1
Гл. конст.	Птичкин				ЦНИИпроектлегконструкция		
Рук. сект.	Агапова						
Вед. инж.	Борзунова						

Копировал

Формат А4

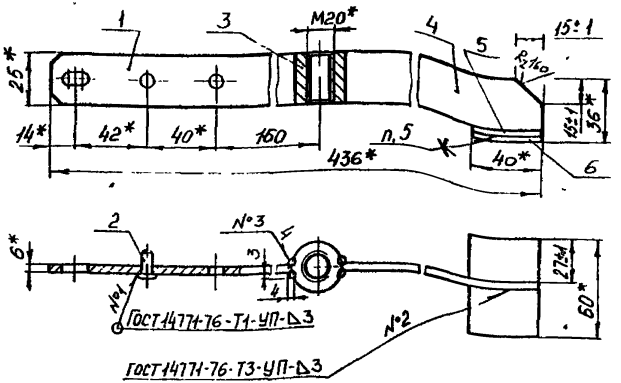

1. Сварные швы № 3 выполнять в среде углекислого газа.
2. * Размеры для справок.
3. Шероховатость поверхностей деталей Б4 в местах реза R_z 160.
4. Покрытие по ТУ 38.25.12-3-87, кроме отв. М20
5. Накладку поз 6 клеить к планке поз. 5 клеём 88-НП-35 по ТУ 38-105.268-79.

Н. контр.				1.435.2-29.1 5.6.0.0.00 СБ		
Нач. отд.	Кашкинов			Рычаг Сборочный чертеж	Стадия	Масса	Масштаб
Гл. конст.	Птичкин				Р	0,68	1:2
Рук. сект.	Агапова				Лист	Листов 1
Вед. инж.	Борзунова				ЦНИИпроектлегконструкция		

Копировал

Формат А4

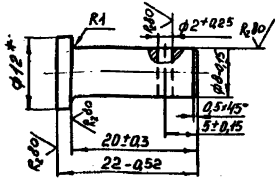

√(√)

*Размер для справок

				1.435.2-29.1 5.6.0.0.02			
				Ось	Стадия	Масса	Масштаб
					Р	0,01	2:1
Н. контр.	Пономаренко		30.11.87		Лист	Листов 1	
Гл. констр.	Птичкин			Круг 12-В ГОСТ 2590-71 / В Ст3 кп2-II ГОСТ 535-79	ЦНИИпроектлегконструкция		
Рук. сект.	Агапова						
Вед. инж.	Борзунова						

Копировал

Формат А5

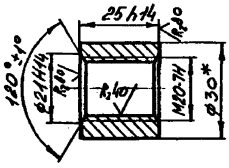

√(√)

*Размер для справок

				1.435.2-29.1 5.6.0.0.03			
				Втулка	Стадия	Масса	Масштаб
					Р	0,08	1:1
Н. контр.	Пономаренко		30.11.87		Лист	Листов 1	
Гл. констр.	Птичкин			Круг 30-В ГОСТ 2590-71 / В Ст3 кп2-II ГОСТ 535-79	ЦНИИпроектлегконструкция		
Рук. сект.	Агапова						
Вед. инж.	Борзунова						

Копировал

Формат А5

Формат	Зона	Поз.	Обозначение	Наименование	Кол.	Примеч.
				Документация		
А4			1.435.2-29.1 5.7.0.0.00 СБ	Сборочный чертеж		
				Детали		
А5		1	1.435.2-29.1 5.6.0.0.02	Ось	1	
А5		2	1.435.2-29.1 5.7.0.0.01	Камень	2	
А5		3	1.435.2-29.1 5.7.0.0.02	Рычаг	1	
А4		4	1.435.2-29.1 5.7.0.0.03	Вилка	1	
А5		5	1.435.2-29.1 5.7.0.0.04	Втулка	1	
Б4		6	1.435.2-29.1 5.7.0.0.05	Заглушка		
				Круг 32-В ГОСТ 2590-71 / В Ст3 кп2-II ГОСТ 535-79		
				L = 4h14	1	0,025 кг

				1.435.2-29.1 5.7.0.0.00			
Н. контр.	Пономаренко		30.11.87	Рычаг	Стадия	Лист	Листов
Гл. констр.	Птичкин				Р		1
Рук. сект.	Агапова				ЦНИИпроектлегконструкция		
Вед. инж.	Борзунова						

Копировал

Формат А4

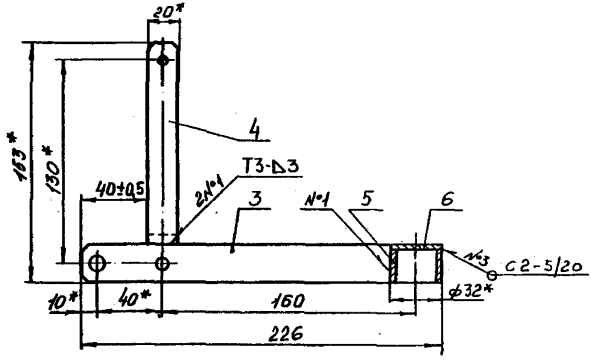

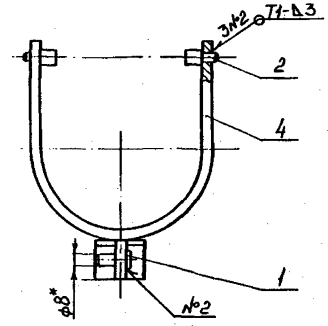

1. Сварные швы выполнять в среде углекислого газа по ГОСТ 14771-76.
2. * Размеры для справок.
3. Шероховатость поверхностей детали БЧ в местах реза R_z 160.
4. Покрытие по ТУ36.25.12-3-87.

				1435.2-29.1 5.7.0.0.00 СБ			
				Рычаг Сборочный чертеж	Стадия	Масса	Масштаб
					Р	0,63	1:2
Н. контр	[illegible]	[illegible]	[illegible]		Лист	Листов 1	
Зав отд	Кошкунов	[illegible]	[illegible]		ЦНИИпроектлегконструкция		
Гл. конст	Птичкин	[illegible]	[illegible]				
Рук сект	Агапова	[illegible]	[illegible]				
Вед. инж	Борзунова	[illegible]	[illegible]				

Копировал

Формат А3

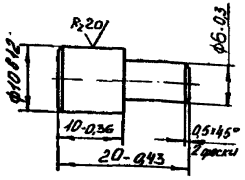

R80 ▽(V)

Изм.	Кол.уч.	Лист	№ док.	Подп.	Дата	Инв.№ подл.	Взам.инв.№

1.435.2-29.1 5.7.0.0.01

Камень

Стадия	Масса	Масштаб
Р	0,088	2:1
Лист	Листов 1	

Н.контр.	Заторурчко		10.11.83
Гл.констр.	Птичкин		
Рук.сект.	Иванова		
Ред.отд.	Барзунова		

Круг 12-В ГОСТ 2590-71
В Ст3 кп2 ГОСТ 535-79

ЦНИИпроектлегконструкция

Копировал

Формат А5

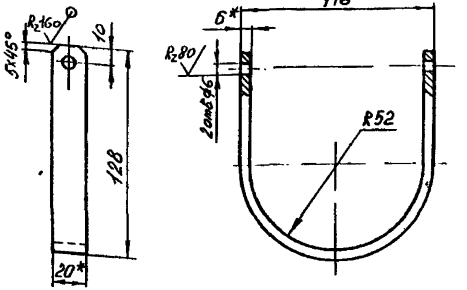

▽(V)

1. * Размеры для справок.
2. $H14, h14, \pm \frac{IT14}{2}$

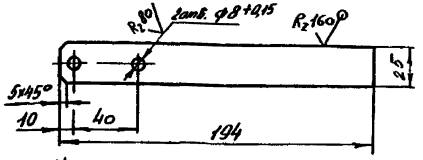

$h14, \pm \frac{IT14}{2}$

Изм.	Кол.уч.	Лист	№ док.	Подп.	Дата	Инв.№ подл.	Взам.инв.№

1.435.2-29.1 5.7.0.0.02

Рычаг

Стадия	Масса	Масштаб
Р	0,23	1:2
Лист	Листов 1	

Н.контр.	Заторурчко		10.11.83
Гл.констр.	Птичкин		
Рук.сект.	Иванова		
Ред.отд.	Барзунова		

Лист 6-ПН-6 ГОСТ 19903-74
В Ст3 кп2 ГОСТ 14637-79

ЦНИИпроектлегконструкция

Копировал

Формат А5

Изм.	Кол.уч.	Лист	№ док.	Подп.	Дата	Инв.№ подл.	Взам.инв.№

1.435.2-29.1 5.7.0.0 03

Вилка

Стадия	Масса	Масштаб
Р	0,3	1:2
Лист	Листов 1	

Н.контр.			
Гл.констр.			
Рук.сект.			
Ред.отд.			

Полоса 56×20 ГОСТ 103-76
В Ст3 кп2 ГОСТ 535-79

ЦНИИпроектлегконструкция

Копировал

Формат А4

Формат	Зона	Поз.	Обозначение	Наименование	Кол.	Примеч.
				Документация		
А4			1435.2-29.1 5.8.0.0.00СБ	Сборочный чертеж		
				Детали		
А4		1	1435.2-29.1 5.8.0.0.01	Планка	1	
А5		2	1435.2-29.1 5.8.0.0.02	Платик	1	

1435.2-29.1 5.8.0.0.00

Тяга

Стадия	Лист	Листов
Р		1

ЦНИИпроектлегконструкция

Копировал

Формат А4

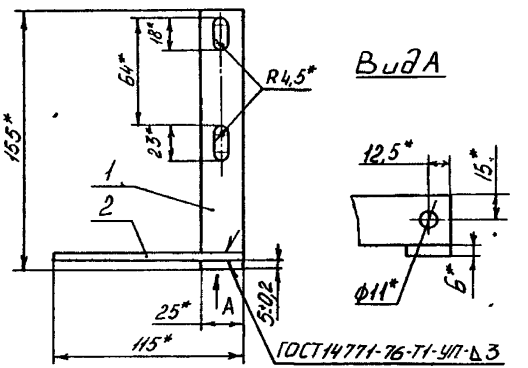

1.* Размеры для справок

2. Покрытие по ТУ36.25.12-3-87.

1435.2-29.1 5.8.0.0.00СБ

Тяга

Сборочный чертеж

Стадия	Масса	Масштаб
Р	0,24	1:1

Лист | Листов 1

ЦНИИпроектлегконструкция

Копировал

Формат А4

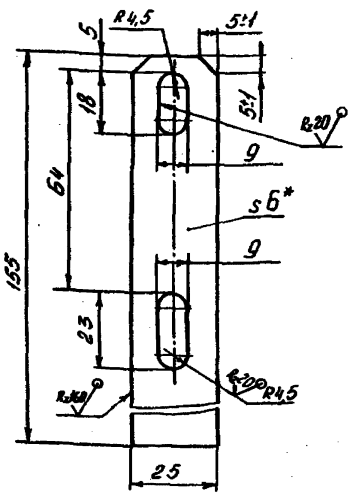

1.* Размер для справок.
2. h14; H14; $\pm\frac{JT14}{2}$

				1.435.2-29.1 5.8.0.0.01			
				Планка	Стадия	Масса	Масштаб
					Р	0,16	1:1
					Лист	Листов 1	
Н. контр.	Понамаренко			Лист Б-ПН-6 ГОСТ 19903-74	ЦНИИпроектлегконструкция		
Гл. конст.	Птичкин			ВСт3кп2 ГОСТ 14637-79			
Рук. сект.	Агапова						
Ст. инж.	Лукьяненко						

Копировал

Формат А4

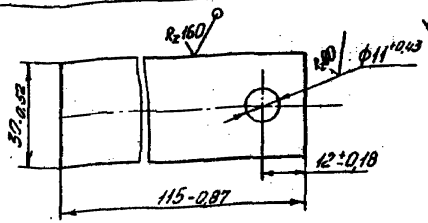

				1.435.2-29.1 5.8.0.0.02			
				Платик	Стадия	Масса	Масштаб
					Р	0,08	1:1
					Лист	Листов 1	
Н. контр.	Понамаренко			Лист Б-ПН-3 ГОСТ 19903-74	ЦНИИпроектлегконструкция		
Гл. конст.	Птичкин			ВСт3кп2 ГОСТ 14637-79			
Рук. сект.	Агапова						
Ст. инж.	Лукьяненко						

Копировал

Формат А5

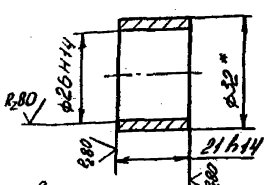

*Размер для справок

				1.435.2-29.1 5.7.0.0.04			
				Втулка	Стадия	Масса	Масштаб
					Р	0,045	1:1
					Лист	Листов 1	
Н. контр.	Понамаренко			Труба 32×4 ГОСТ 3262-75	ЦНИИпроектлегконструкция		
Гл. конст.	Птичкин						
Рук. сект.	Агапова						
Ст. инж.	Лукьяненко						

Копировал

Формат А5

Формат	Зона	Поз.	Обозначение	Наименование	Кол.	Прим.
				Документация		
А3			1.435.2-29.1 5.9.0.0.00СБ	Сборочный чертеж		
				Детали		
А4		1	1.435.2-29.1 5.9.0.0.01	Сегмент	1	
А4		2	1.435.2-29.1 5.9.0.0.02	Сегмент	1	
А4		3	1.435.2-29.1 5.9.0.0.03	Платик	1	
				Стандартные изделия		
		4		Заклепка 5×16-011		
				ГОСТ 10300-80	6	

1.435.2-29.1 5.9.0.0.00

Колодка

Стадия	Лист	Листов
Р		1

ЦНИИпроектлегконструкции

Копировал

Формат А4

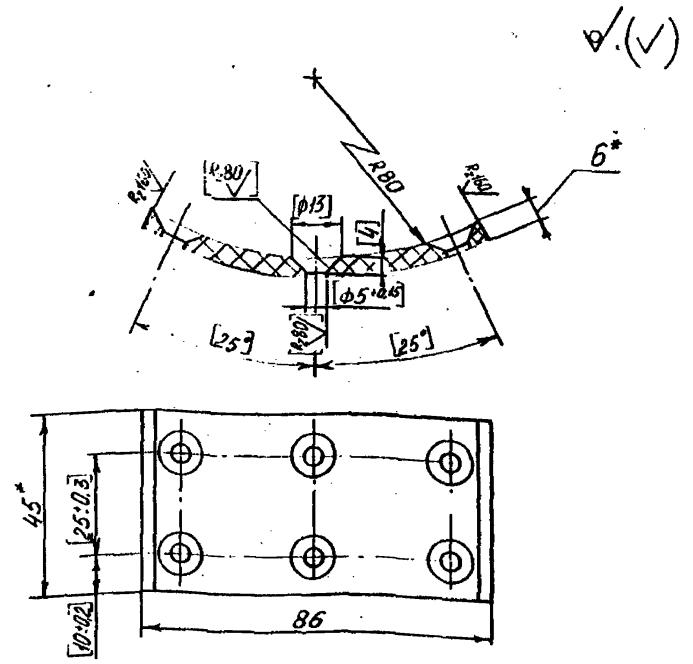

1.* Размер для справок

2. Обработку по размерам в квадратных скобках производить совместно с дет. 1.435.2-29.1 5.9.0.0.02

1.435.2-29.1 5.9.0.0.01

Сегмент

Стадия	Масса	Масштаб
Р	0,05	1:1

Лента ЭМ-1 6×45 ГОСТ 15960-79

ЦНИИпроектлегконструкции

Копировал

Формат А1

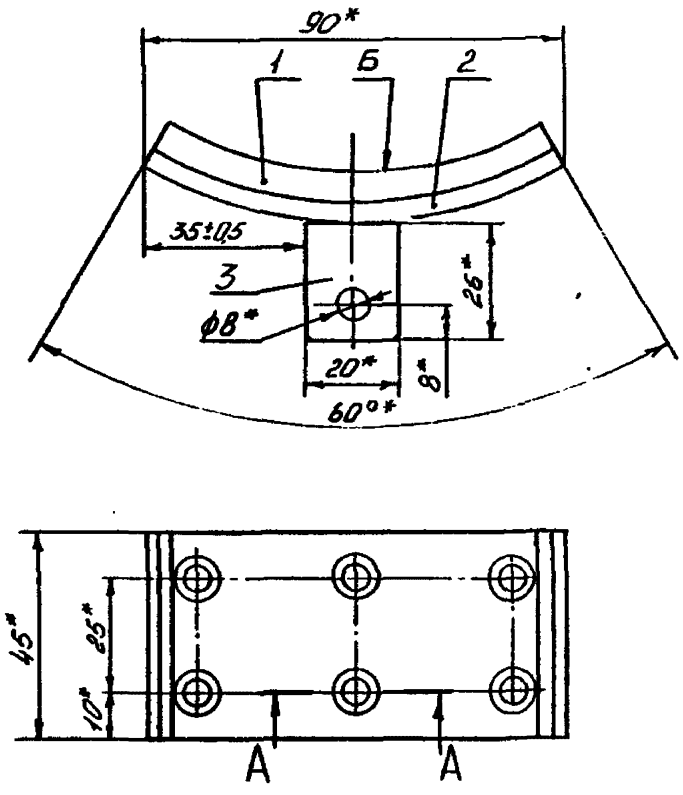

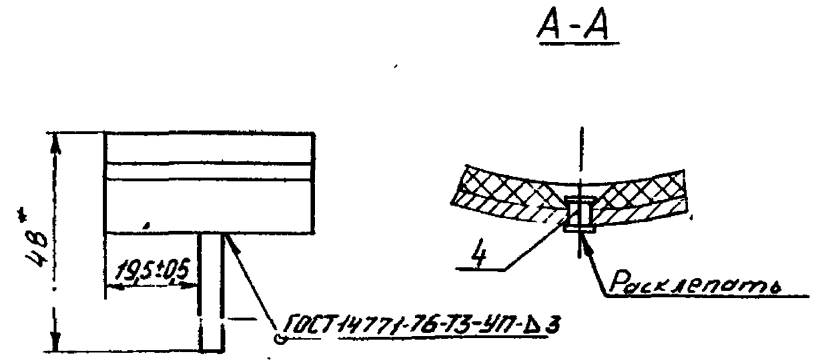

1* Размеры для справок.
2. Покрытие по ТУ 36.25.12-3-87, кроме поверх. Б

				1.4352-29.1 5.9 0.0 00 СБ			
				Колодка Сборочный чертеж	Стадия	Масса	Масштаб
					Р	0,273	1:1
					Лист	Листов 1	
					ЦНИИпроектлегконстр.		

Копировал

Формат А3

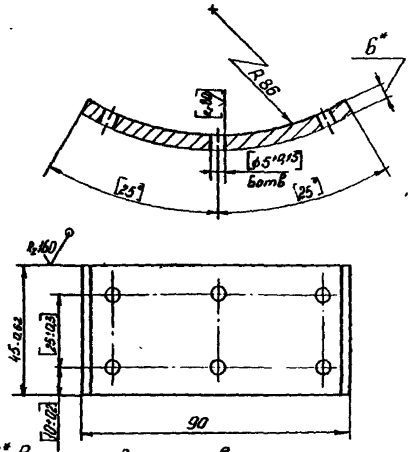

1.* Размер для справок

2. Обработку по размерам в квадратных скобках производить совместно с дет. 1.435.2-29.1 5.9.0.0.01

				1.435.2-29.1 5900 02			
				Сегмент	Стадия	Масса	Масштаб
					Р	0,2	1:1
					Лист	Листов 1	
Н. контр.	Гондаренко			Лист Б-ПН-6 ГОСТ 19903-74			
Гл. конст.	Птицкий			ВСт3кп2 ГОСТ 14637-79			
Рук. сект.	Агапова						
Ст. инж.	Ярославцев						

Формат А4

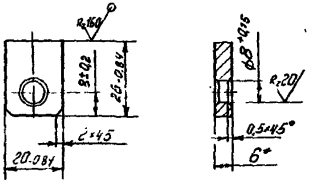

* Размер для справок

				1.435.2-29.1 5900.03			
				Платик	Стадия	Масса	Масштаб
					Р	0,02	1:1
					Лист	Листов 1	
Н. контр.	Гондаренко			Лист Б-ПН-6 ГОСТ 19903-74			
Гл. конст.	Птицкий			ВСт3кп2 ГОСТ 14637-79			
Рук. сект.	Агапова						
Ст. инж.	Ярославцев						

Копировал

Формат А1

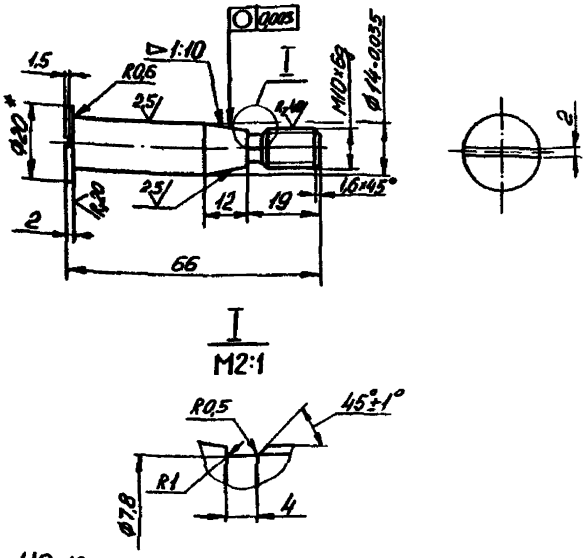

1. НВ 180÷200
2. *Размер для справок.
3. Н14; h14; ± $\frac{JT14}{2}$

Н. контр.	[illegible]	[illegible]	[illegible]	1.435.2-29.1	5.0.0.0.01		
Рук. сек.	Агапова	[illegible]	[illegible]	Палец	Стадия	Масса	Масштаб
Вед. инж.	Борзунова	[illegible]	[illegible]		Р	0,07	1:1
Ст. инж.	Цветкова	[illegible]	[illegible]		Лист	Листов 1	
				Круг 20-В ГОСТ 2590-71 / 45-Б-Т ГОСТ 1050-74	ЦНИИпроектлегконструкция		

Копировал

Формат А4

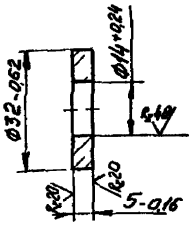

Н. контр.	[illegible]	[illegible]	[illegible]	1.435.2-29.1	5.0.0.0.02		
Рук. сек.	Агапова	[illegible]	[illegible]	Втулка распорная	Стадия	Масса	Масштаб
Вед. инж.	Борзунова	[illegible]	[illegible]		Р	0,026	1:1
Ст. инж.	Цветкова	[illegible]	[illegible]		Лист	Листов 1	
				Лист Б-ПН-6 ГОСТ 19903-74 / ВСт3кп2 ГОСТ 14637-79	ЦНИИпроектлегконструкция		

Копировал

Формат А5

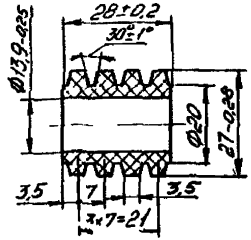

Н. контр.	[illegible]	[illegible]	[illegible]	1.435.2-29.1	5.0.0.0.03		
Рук. сек.	Агапова	[illegible]	[illegible]	Втулка упругая	Стадия	Масса	Масштаб
Вед. инж.	Борзунова	[illegible]	[illegible]		Р	0,015	1:1
Ст. инж.	Цветкова	[illegible]	[illegible]		Лист	Листов 1	
				Резиновая смесь НО-68-1 ТУ 38 105.1082-86	ЦНИИпроектлегконструкция		

Копировал

Формат А5

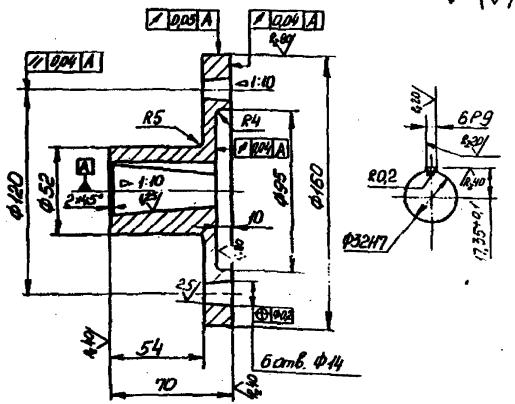

1. H14, h14, $\pm \frac{JT14}{2}$
2. Покрытие: Хим. Окс. прм.
3. Покрытие по ТУ38.25.12-3-87, кроме посадочных поверх.

| | | |

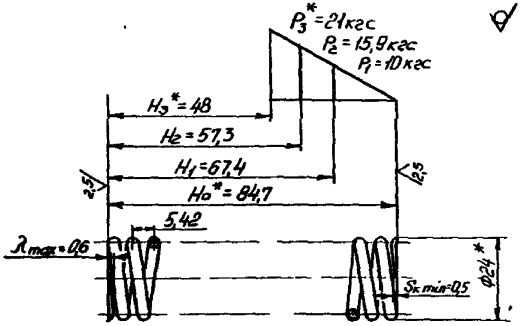

1. Направление навивки пружины — правое
2. ℓ = — 1108
3. n = — 15
4. n_1 = — 16,5
5. $HRC_э$ — 43...50
6. D_s = — 16
7. *Размеры и параметры для справок.
8. Покрытие: Хим. Окс. прм

				1.435 2-29 1	5.0.0.0.06		
				Пружина	Стадия	Масса	Масштаб
					Р	0,06	1:1
					Лист	Листов 1	
Н контр	Лукьянова			Проволока I-3,0 ГОСТ 9389-75			
Рук сек	Агапова						
Вед инж	Борзунова						
Ст инж	Цветкова						

Копировал

Формат А4

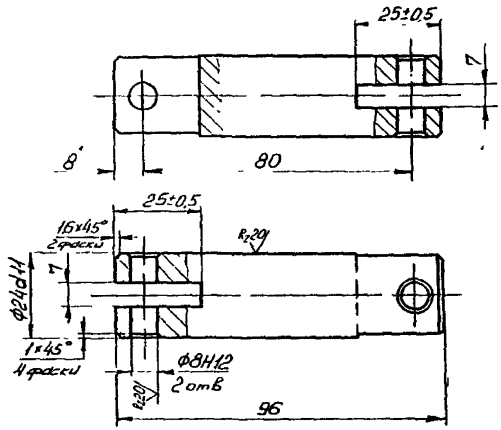

1 Н14, h14, $\pm \frac{JT14}{2}$

2 Покрытие Хим Окс прм.

				1.435.2-29.1	5.0.0.0.07		
				Тяга	Стадия	Масса	Масштаб
					Р	0,26	1:1
					Лист	Листов 1	
Н контр				Круг 25-В-ГОСТ 2590-71 / ВСт3кп2-II-ГОСТ 535-79			
Рук сек	Агапова						
Вед инж	Борзунова						
Ст инж	Цветкова						

Копировал

Формат А4

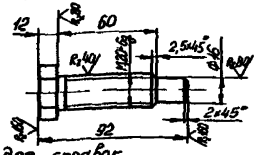

1. "Размеры для справок.
2. h14, ±IT14/2.
3. Покрытие. Ц15Хр

Н.контр.	Ольгинская		9.11.87	1.435.2-29.1 5.0.0.08			
Рук. сект.	Азарова			Болт	Стадия	Масса	Масштаб
Вед.инж.	Борзунова				Р	0,25	1:2
Ст.инж.	Шевцова				Лист	Листов 1	
				30-В ГОСТ В560-78 / 35-Б-Т ГОСТ 1050-74	Шестигранник		ЦНИИпроектлегконструкция

Копировал Формат А5

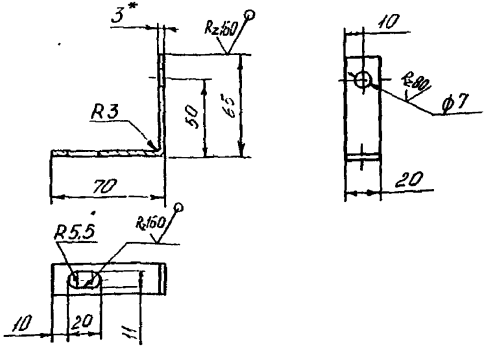

1* Размер для справок
2 H14; h14, ±IT14/2
3 Покрытие по ТУ36.25.12-3-87, кроме отверстий

Н.контр.	Ольгинская		9.11.87	1.435.2-29.1 5.0.0.09			
Рук. сект.	Азарова			Уголок	Стадия	Масса	Масштаб
Вед.инж.	Борзунова				Р	0,06	1:2
Ст.инж.	Шевцова				Лист	Листов 1	
				5 ПН-3 ГОСТ 19903-74 / 4-ПВСт3кп2 ГОСТ 6523-70			ЦНИИпроектлегконструкция

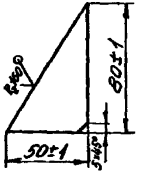

Н.контр.	Ольгинская		9.11.87	1.435.2-29.1 5.4.0.0.03			
Рук. сект.	Азарова			Ребро	Стадия	Масса	Масштаб
Вед.инж.	Борзунова				Р	0,05	1:2
Ст.инж.	Шевцова				Лист	Листов 1	
				Лист Б-ПН-3 ГОСТ 19903-74 / 4-ПВСт3кп2 ГОСТ 6523-70			ЦНИИпроектлегконструкция

Копировал Формат А5

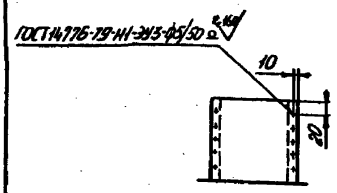

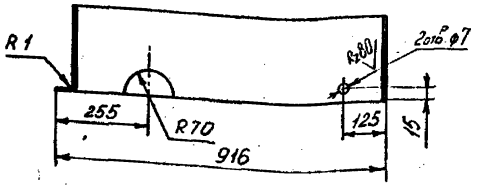

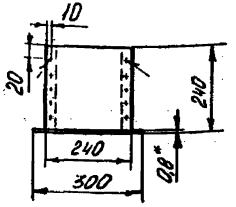

Развертка

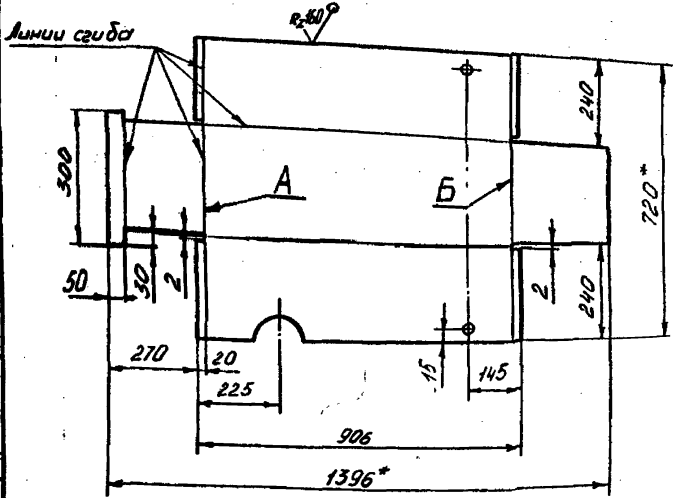

1.* Размеры для справок.

2. H15, h15, $\pm\frac{JT15}{2}$.

3. Допускается изготовление из нескольких составных частей с последующим их соединением по линиям А и Б комбинированными заклепками.

				1.435.2-29.1 5.0.0.0.10			
				Кожух	Р	1,15	1.1
					Лист	Листов	
Н. контр.	Пономаренко			ОЦ Б-ПН-0-0,9 ГОСТ 19903-74			
Гл. конст.	Птичкин			Ст3 пс-ОН-П ГОСТ 14918-80			
Рук. сек.	Агапова						
Инж.							

Копировал

Формат А3

Инв. № подл.	Подп. и дата	Взам. инв. №
1787/137	[illegible]	

Формат	Зона	Поз.	Обозначение	Наименование	Кол. на исполн. 1435.2-29.1 6.0.0.00 –			Примечание
					–	01	02	
				Документация				
А4			1435.2-29.1 6.0.0.000СБ	Сборочный чертеж	X	X	X	
				Детали				
А4		1	1435.2-29.1 6.0.0.0.01	Штанга	1			
			-01	Штанга		1		
			-02	Штанга			1	
				Стадия	Р	Р	Р	
				Шифр	Т1	Т2	Т3	

Н. контр.	[illegible]	[illegible]	[illegible]
Нач. отд.	Кашкинов	[illegible]	[illegible]
Л. конст.	Птицкий	[illegible]	[illegible]
Рук. сек.	Агапова	[illegible]	[illegible]
Ст. инж.	Мельникова	[illegible]	[illegible]

1435.2-29.1 6.0.0.0.00

Тяга Т

Стадия	Лист	Листов
	1	2

ЦНИИпроектстрой

Копировал

Формат А4

Инв. № подл.	Подп. и дата	Взам. инв. №
1787/137	[illegible]	

Формат	Зона	Поз.	Обозначение	Наименование	Кол. на исполн. 1435.2-29.1 6.0.0.00 –			Примечание
					–	01	02	
				Стандартные изделия				
		2		Гайка М10-Б4.5.019				
				ГОСТ 5916-70	2	2	2	
				Стадия	Р	Р	Р	
				Шифр	Т1	Т2	Т3	

1435.2-29.1 6.0.0.0.00

Лист

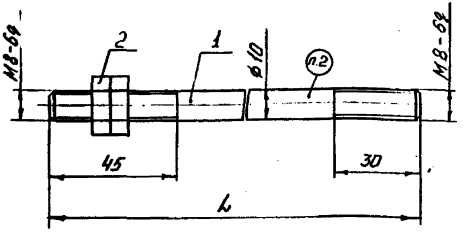

Обозначение	Марка	L, мм	Масса, кг
1435.2-29.1 8.0.0.0.00	Т1	2425	1,56
-01	Т2	3035	1,93
-02	Т3	4235	2,67

1. Размеры для справок
2. Маркировать по таблице. Шрифт и способ нанесения по ТУ 38.25.12-3-87.

Инв. № подл.	Подп. и дата	Взам. инв. №					
Изм.	Кол. уч.	Лист	№ док.	Подп.	Дата		
Н. контр.	Проверено	Кашкаров					
Гл. инж.	Кашкаров						
Гл. спец.	Атичкин						
Нач. сект.	Асютова						
Ст. инж.	Немчинова						

1.435.2-29.1 8.0.0.0.00СБ

Тяга Т

Сборочный чертеж

Стадия	Масса	Масштаб
Р	См. тобл	1:1
Лист	Листов 1	

ЦИИПромконструкция

Копировал

Формат А4

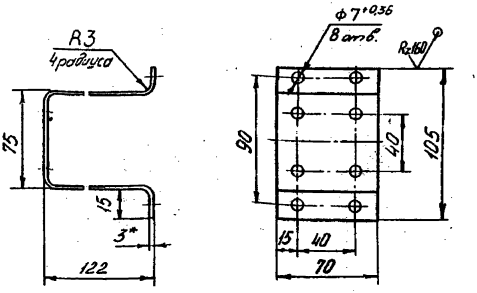

1.* Размер для справок.
2. $R15; \pm\frac{IT15}{2}$.
3. Покрытие по ТУ 36.25.12-3-87.

Инв. № подл.	Подп. и дата	Взам. инв. №					
Изм.	Кол. уч.	Лист	№ док.	Подп.	Дата		
Н. контр.	Проверено	Кашкаров					
Гл. инж.	Кашкаров						
Гл. спец.	Атичкин						
Нач. сект.	Асютова						
Ст. инж.	Немчинова						

1.435.2-29.1 8.0.0.0.04

Кронштейн

Стадия	Масса	Масштаб
Р	0,54	1:2
Лист	Листов 1	

Лист 6-ПН-5 ТОСТ 19903-74
4-ГС В.Ст.3пс ТОСТ 16523-70

ЦИИПромконструкция

Копировал

Формат А4

Формат	Зона	Поз.	Обозначение	Наименование	Кол.	Прим.
				Документация		
А4			1.435.2-29.1 7.0.0.0.00	Сборочный чертеж		
				Детали		
А4		1	1.435.2-29.1 7.0.0.0.01	Ребро	1	
Б4		2	1.435.2-29.1 7.0.0.0.02	Втулка		
				Труба 10х2,2 ГОСТ 3262-75		
				L = 20h14	1	0,016 кг

1.435.2-29.1 7.0.0.0.00

Кронштейн КРЗ

Стадия	Лист	Листов
Р		1

ЦНИИпроектлегконструкция

Инв. № подл. | Подп. и дата | Взам. инв. №

Н. контр. | Пономарев | Понов. | Зонов
Нач. отд. | Кошкинов | | 14.05
Гл. констр. | Птичкин | | 14.05
Рук. сект. | Агапова | | 14.05
Ст. инж. | Мельникова | | 14.05

Копировал

Формат А4

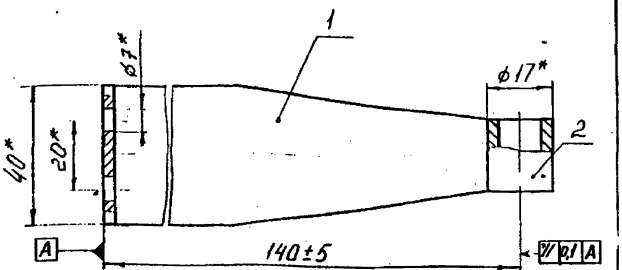

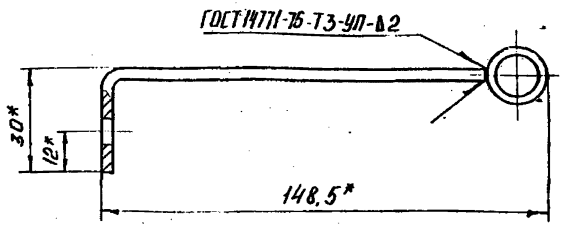

1. * Размеры для справок
2. Маркировать „КРЗ". Шрифт и способ нанесения по ТУ 36.25.12 – 3 – 87.
3. Покрытие по ТУ 36.25.12 – 3 – 87.

1.435.2-29.1 7.0.0.0.00 СБ

Кронштейн КРЗ
Сборочный чертеж

Стадия	Масса	Масштаб
Р	0,156	1:1

Лист | Листов 1

ЦНИИпроектлегконструкция

Инв. № подл. | Подп. и дата | Взам. инв. №

Н. контр. | Пономарев | Понов. | Зонов
Нач. отд. | Кошкинов | | 14.05
Гл. констр. | Птичкин | | 14.05
Рук. сект. | Агапова | | 14.05
Ст. инж. | Мельников | | 14.05

Копировал

Формат А4

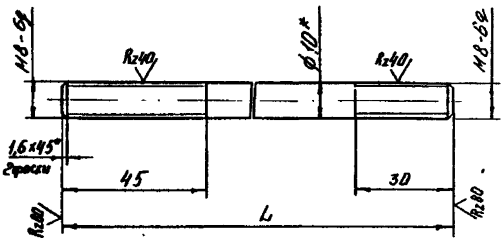

Обозначение	L,м	Масса,кг
1.435.2-29.1 6.0.0.0.01	2425	1,54
-01	3035	1.91
-02	4235	2,65

1. *Размер для справок
2. h14; $\pm\frac{\pi/14}{2}$
3. Покрытие: Хим. Окс. прм

Н.контр	Пономаренко	Пономарь	30.11.82	1.435.2-29.1 6.0.0.0.01			
Гл.констр	Птичкин	[illegible]	[illegible]	Штанга	Стадия	Масса	Масштаб
Рук.сект	Агапова	[illegible]	[illegible]		Р	См. табл	1:1
Ст.инж	Мельникова	[illegible]	[illegible]	Круг 10-В ГОСТ 2590-71 ВСт3кп2-II ГОСТ 535-79	Лист	Листов 1	
					ЦНИИпроектнеконструкция		

Копировал

Формат А4

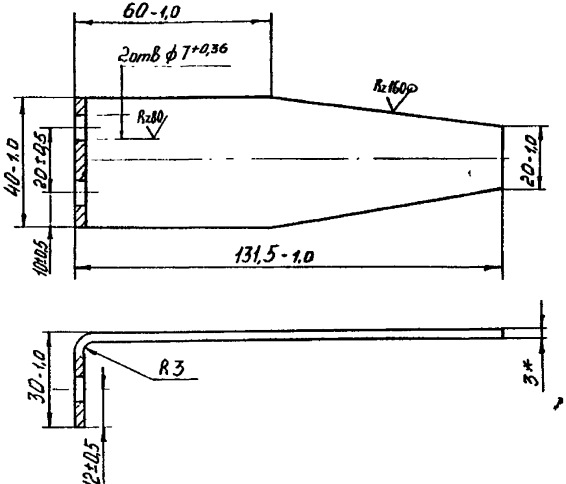

* Размер для справок

Н.контр	Пономаренко	Пономарь	30.11.82	1.435.2-29.1 7.0.0.0.01			
Гл.констр	Птичкин	[illegible]	[illegible]	Ребро	Стадия	Масса	Масштаб
Рук.сект	Агапова	[illegible]	[illegible]		Р	0,14	1:1
Ст.инж	Мельникова	[illegible]	[illegible]	Лист Б-ПН-3 ГОСТ 19903-74 / 4-IV Ст3кп2 ГОСТ 16523-70	Лист	Листов 1	
					ЦНИИпроектнеконструкция		

Копировал

Формат А4

Формат	Зона	Поз	Обозначение	Наименование	Кол.	Примечание
				Документация		
А3			1.435.2-29.1 8.0.0.0.00СБ	Сборочный чертеж		
				Сборочные единицы		
А4		1	1.435.2-29.1 8.1.0.0.00	Ось	1	
				Детали		
А3		2	1.435.2-29.1 8.0.0.0.01	Ручка	1	
А4		3	1.435.2-29.1 8.0.0.0.02	Хомут	1	
А4		4	1.435.2-29.1 8.0.0.0.03	Пружина	1	
А4		5	1.435.2-29.1 8.0.0.0.04	Кронштейн	1	
				Стандартные изделия		
		6		Болт М6-6д×20.58.019		
				ГОСТ 7798-70	8	

1.435.2-29.1 8.0.0.0.00

Н. конт.	Пчеларенко					
Нач. отд.	Кошкина					
Гр. конт.	Птичкин					
Рук. сект.	Агапова					
Ст. инж.	Алексеенко					

Ручка переключения РП

Стадия	Лист	Листов
Р	1	2

Копировал

Формат А4

Формат	Зона	Поз	Обозначение	Наименование	Кол.	Примечание
		7		Гайка М6-6Н.5.019		
				ГОСТ 5915-70	8	
		8		Кольцо А12 65Г Ц9		
				ГОСТ 13941-86	1	
		9		Шайба 6.65Г.001		
				ГОСТ 6402-70	8	
		10		Шайба 12.01.08кп.019		
				ГОСТ 11371-78	1	
		11		Шарик 7-5		
				ГОСТ 3722-81	1	

1.435.2-29.1 8.0.0.0.00

Лист 2

Копировал

Формат А4

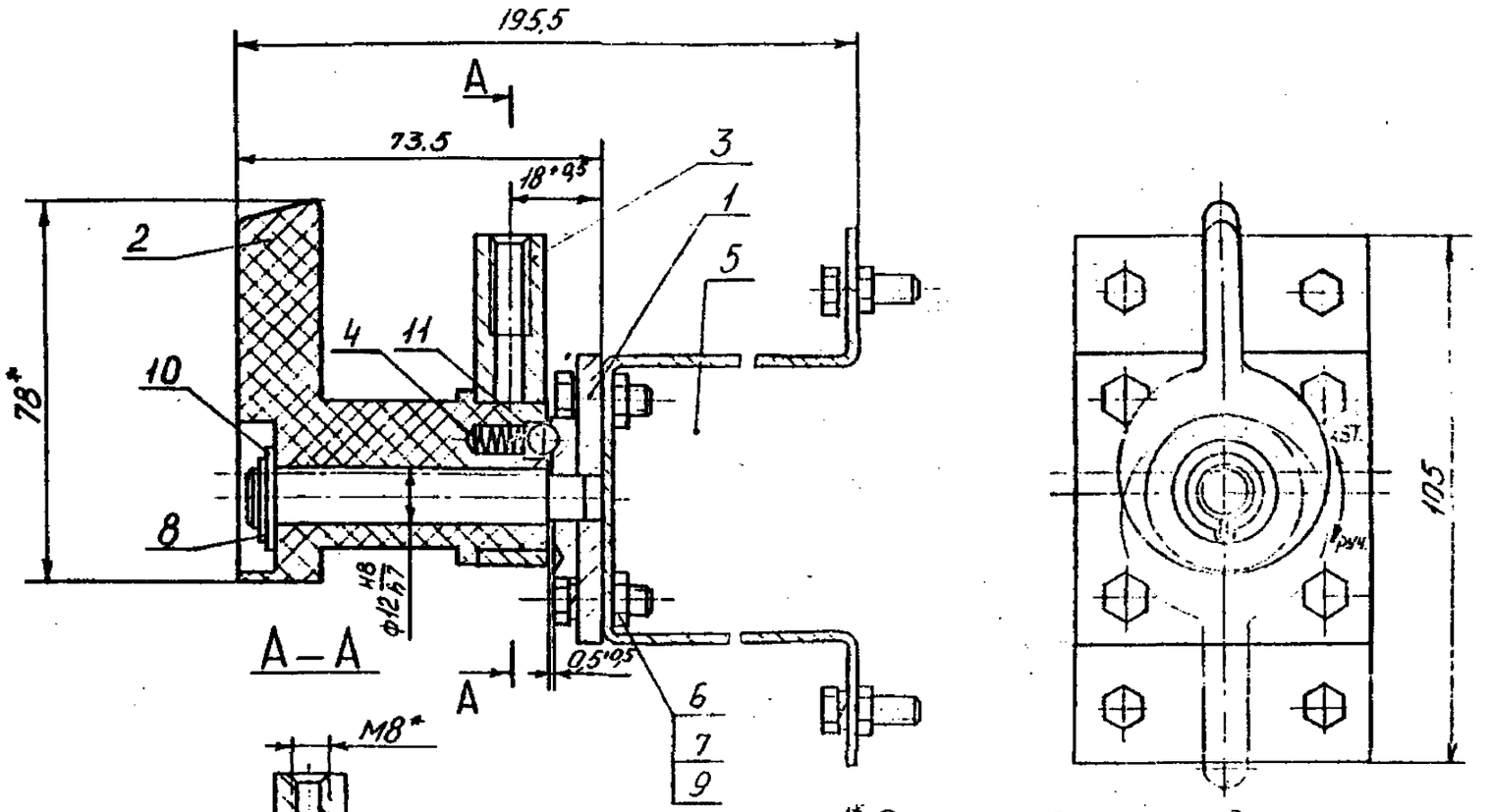

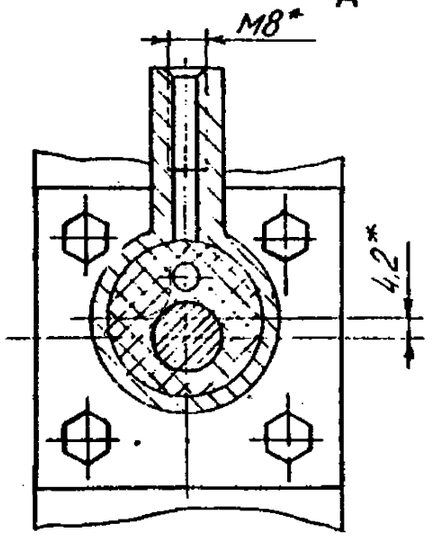

1* Размеры для справок.
2. Маркировать „РП". Способ нанесения и шрифт по ТУ 36 2012-3-87.

				1.435.2-29.1 8.000.000Б		
				Ручка переключения РП	Р	1,00	1
				Сборочный чертеж.			

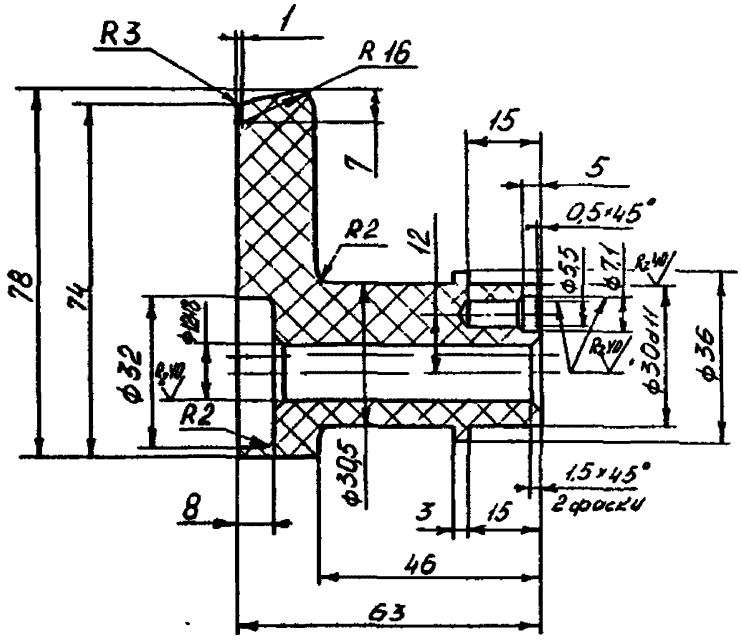

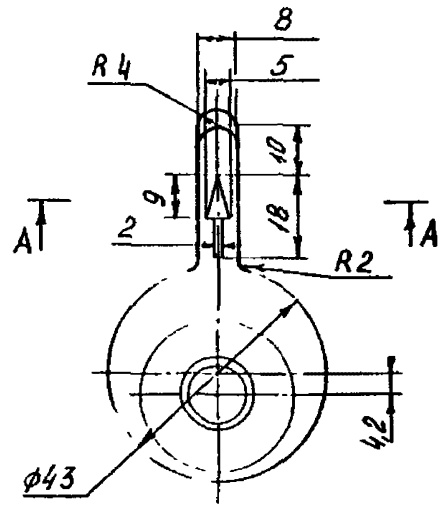

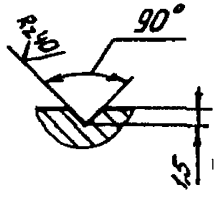

1 H14, K14, $\pm\frac{JT14}{2}$

2 Снять заусенцы и зачистить облой.

3 Стрелку залить эмалью НЦ-25, красной, ГОСТ 5406-84

				1.435.2-29.1 8.00.001			
				Ручка	Р	0,06	1 1
					Лист	Листов 1	
				Пролимер полиамида литье-ной марки АК 93/7 ГОСТ 19459-74			

Инв. № подл. | Подп. и дата | Взам. инв. №

Копировал

Формат А3

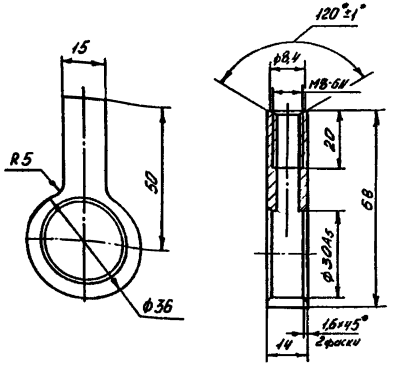

1. H14; R14; ± $\frac{JT14}{2}$.
2 Покрытие. Хим. Окс. прм.

				1.435.2-29.1 800002			
				Холмут	Стадия	Масса	Масштаб
					Р	0,085	1:1
					Лист	Листов 1	
Н. контр.	Пономаренко	Пономар		ВСт.3кп2 ГОСТ 380-71			
Гл. конст.	Пятницкий						
Вед. конст.	Агапова						
Ст. инж.	Лукьяненко						

Копировал

Формат А4

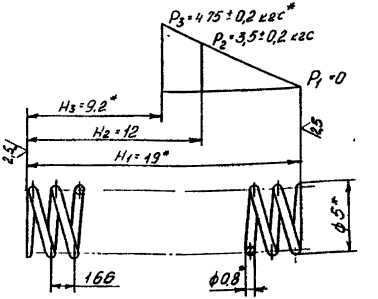

1 Пружина №240 ГОСТ 13770-68
2 Направление навивки - правое
3 l = 161,28 мм
4. n = 10,5
5 n_1 = 12
6 Дс = 3,4 мм
7 * Размеры и параметры для справок.
8 Покрытие. Хим Окс прм.

				1.435.2-29.1 80.0003			
				Пружина	Стадия	Масса	Масштаб
					Р	0,001	5:1
					Лист	Листов 1	
Н. контр.	Пономаренко	Пономар		Проволока I-0,8 ГОСТ 9389-75			
Гл. конст.	Пятницкий						
Вед. конст.	Агапова						
Ст. инж.	Лукьяненко						

Копировал

Формат А4

Формат	Зона	Поз	Обозначение	Наименование	Кол.	Примеч.
				Документация		
А4			1.435.2-29.1 8.1.0.0.00СБ	Сборочный чертеж		
				Детали		
А4		1	1.435.2-29.1 8.1.0.0.01	Ось		
А4		2	1.435.2-29.1 8.1.0.0.02	Бабышка		
А4		3	1.435.2-29.1 8.1.0.0.03	Плита		

Изм.	Лист	Подп. и дата	Взам. инв. №	
Инв. № подл.	Подп. и дата			

1.435.2-29.1 8.1.00 00

Ось

Стадия	Лист	Листов
Р		1

ЦНИИпроектлегконструкция

Копировал

Формат А4

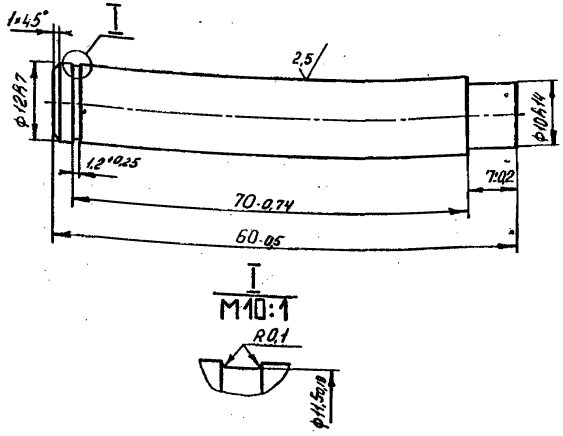

1.435.2-29.1 8.1.0.0.01

Ось

Стадия	Масса	Масштаб
Р	0,06	2:1

Лист | Листов 1

Круг 14-В ГОСТ 2590-71
ВСт3кп2-II ГОСТ 535-79

ЦНИИпроектлегконструкция

Копировал

Формат А4

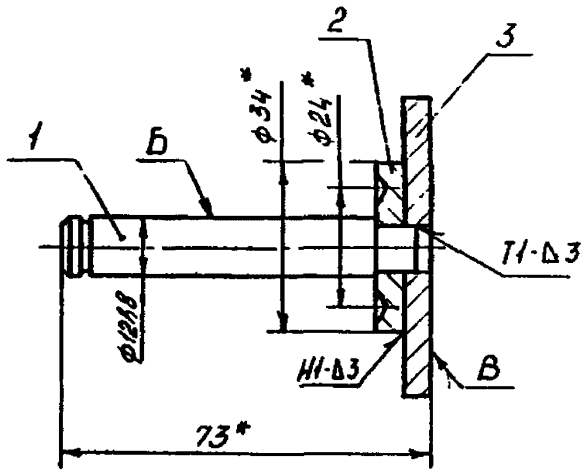

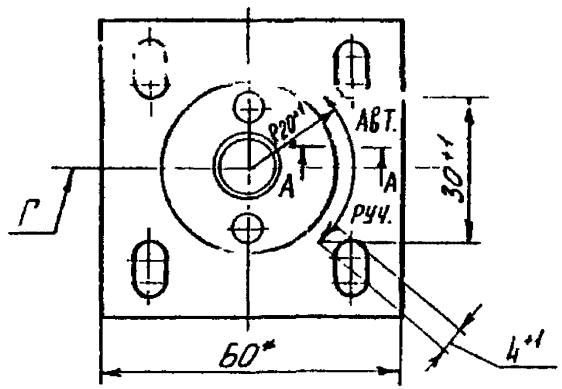

1 Сварные швы выполнять по ГОСТ 14771-76

2* Размеры для справок

3 Допуск параллельности оси поверх Б относительно плоскости В - 0,25 мм

4 Допуск симметричности расположения надписей и стрелки относительно оси Г - 1 мм.

5. Покрытие. Хим. Окс. прм

6 Надписи „АВТ" и „РУЧ" выполнять по трафарету, эмалью НЦ-25, красной, ГОСТ 5406-84, шрифтом ПУ-5

по ГОСТ 2930-62.

7. Стрелку залить эмалью НЦ-25, красной, ГОСТ 5406-84.

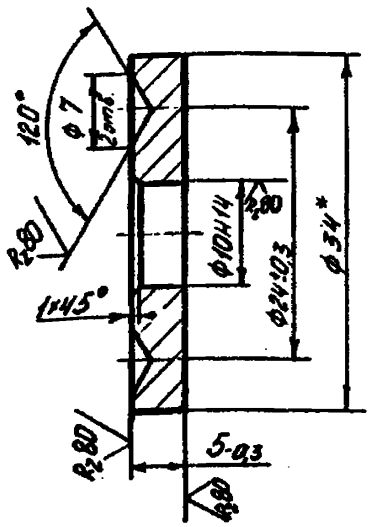

*Размер для справок.

				1.435.2-29.1 8.1.0.0.02			
				Бобышка	Стадия	Масса	Масштаб
					Р	0,033	2:1
					Лист	Листов	1
				Круг 34-В ГОСТ 2590-71 / ВСт3кп2-II ГОСТ 535-79	ЦНИИпроектлегконструкция		

Копировал

Формат А4

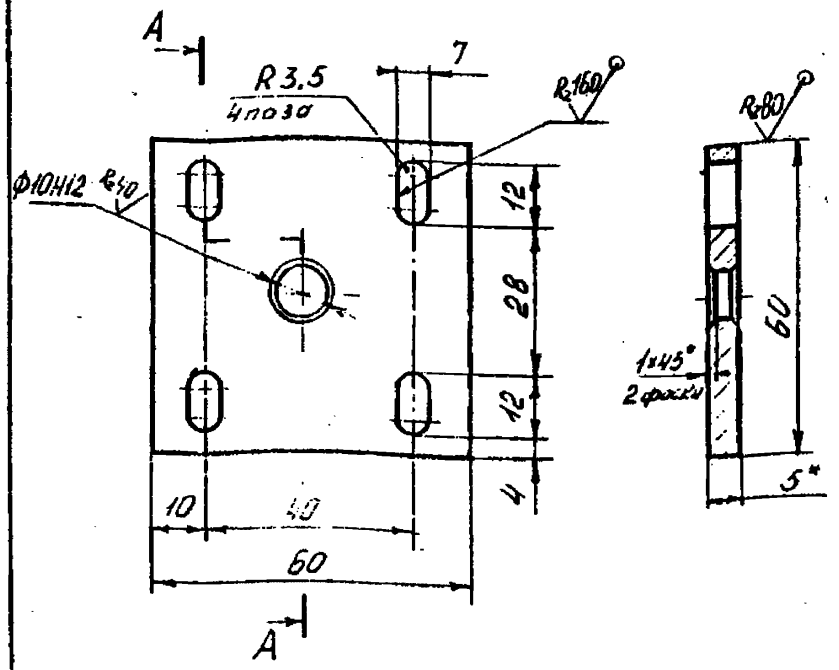

1* Размер для справок.
2. Н14; h14; $\pm\frac{JT14}{2}$.

				1.435.2-29.1 8.1.0.0.03			
				Плита	Стадия	Масса	Масштаб
					Р	0,126	1:1
					Лист	Листов	1
				Лист 6-ПН-5 ГОСТ 19903-74 / ВСт3кп2 ГОСТ 14637-79	ЦНИИпроектлегконструкция		

Инв. № подл.	Подп. и дата	Взам. инв. №
14352-291		

Формат	Зона	Поз.	Обозначение	Наименование	Кол. на исполн. 1435.2-29.1 9.0.0.00 —	01	02	Примечание
				Документация				
А3			1435.2-29.1 9.0.0.00 СБ	Сборочный чертеж	X	X	X	
				Сборочные единицы				
А4		1	1435.2-29.1 9.1.0.0.00	Полумуфта	1	1	1	
А4		2	1435.2-29.1 9.2.0.0.00	Полумуфта	1	1	1	
А4		3	1435.2-29.1 9.3.0.0.00	Вкладыш	1			
			-01	Вкладыш		1		

Цех	Участок	Кол.	Масса	Примечание
Цех	Р	Р	Р	
Цех	М1	М2	М3	

				1435.2-29.1 9.0.0.0.00	
Изм.	Кол. уч.	Лист	№ док.	Подп.	Дата
Инв. №	Кол. инв.	Отдел	Разраб.	Муфта М	
Н. контр.	Пров.	Утв.	Н. контр.		
Гл. инж.	Н. отд.	Гл. технолог			

Стадия	Лист	Листов
Р	1	2
Ц.Ц.Д. Проектно-технологическое бюро		

Копировал

Формат А4

Инв. № подл.	Подп. и дата	Взам. инв. №
14352-291		

Формат	Зона	Поз.	Обозначение	Наименование	Кол. на исполн. 1435.2-29.1 9.0.0.00 —	01	02	Примечание
		3	1435.2-29.1 9.3.0.0.00-02	Вкладыш			1	
				Детали				
А4		4	1435.2-29.1 9.0.0.7.01	Прокладка	2	2	2	
				Стандартные изделия				
		5		Болт М10-6g х 30.58.019 ГОСТ 7798-70	12	12	12	
		6		Гайка М10-6Н.5.019 ГОСТ 5915-70	12	12	12	
		7		Шайба 10.01.08кп.019 ГОСТ 11371-78	12	12	12	

Цех	Участок	Кол.	Масса	Примечание
Цех	Р	Р	Р	
Цех	М1	М2	М3	

				1435.2-29.1 9.0.0.0.00	
Изм.	Кол. уч.	Лист	№ док.	Подп.	Дата

Лист 2

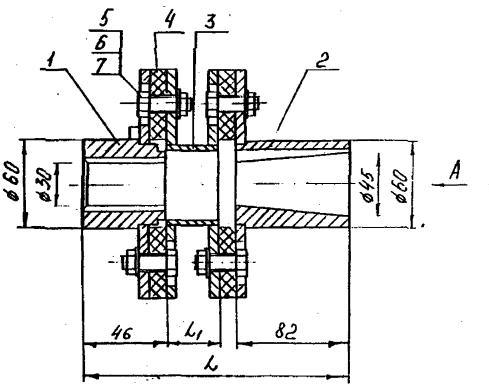

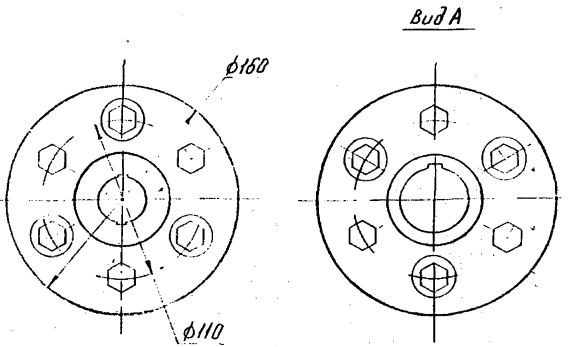

1. Размеры для справок
2. Маркировать по таблице. Шрифт и способ нанесения по ТУ 38.25.12-3-87.

Обозначение	Марка	L, мм	L1, мм	Масса, кг
1.435.2-29.1 9.0.0.0.00	М1	186	46	5,09
-01	М2	386	346	6,13
-02	М3	686	646	7,16

				1.435.2-29.1 9.0.0.0.00 СБ			
				Муфта М	Стадия	Часто	Масштаб
				Сборочный чертеж	Р	См. табл	1:2
Н. контр.	[illegible]	[illegible]	[illegible]		Лист	Листов 1	
Нач. отд.	Кошкинов	[illegible]	[illegible]		ЦНИИпроектлегконструкция		
Гл. контр.	[illegible]	[illegible]	[illegible]				
Нач. сект.	Агапова	[illegible]	[illegible]				
Ст. инж.	[illegible]	[illegible]	[illegible]				

Копировал

Формат А3

Инв. № подл. | Подп. и дата | Взам. инв. №

Формат	Зона	Поз	Обозначение	Наименование	Кол	Прим.
				Документация		
А3			1.435.2-29.1 9.1.0.0.00	Сборочный чертеж		
				Детали		
А4		1	1.435.2-29.1 9.1.0.0.01	Фланец	1	
А4		2	1.435.2-29.1 9.1.0.0.02	Втулка	1	

Н. контр.	Пономарев			
Нач. отд.	Кошкинов			
Гл. констр.	Птичкин			
Рук. сект.	Асопова			
Ст. инж.	Мельникова			

1.435.2-29.1 9.1.0.0.00

Полумуфта

Стадия	Лист	Листов
Р		1

ЦНИИпроектлегконструкция

Копировал

Формат А4

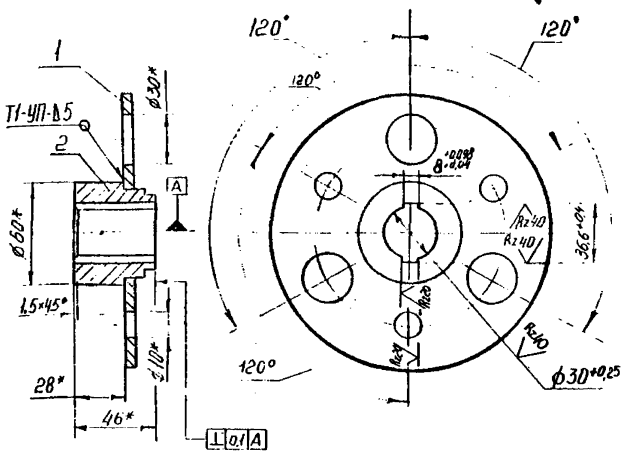

1. Сварные швы выполнять в среде углекислого газа по ГОСТ 14771-76.
2. * Размеры для справок
3. Покрытие по ТУ 36.25.12-3-89.

Н. контр.				
Нач. отд.	Кошкинов			
Гл. констр.	Птичкин			
Рук. сект.	Асопова			
Ст. инж.	Мельникова			

1.435.2-29.1 9.1.0.0.00 СБ

Полумуфта
Сборочный чертеж

Стадия	Масса	Масштаб
Р	1,36	1:2

Лист | Листов 1

ЦНИИпроектлегконструкция

Копировал

Формат А4

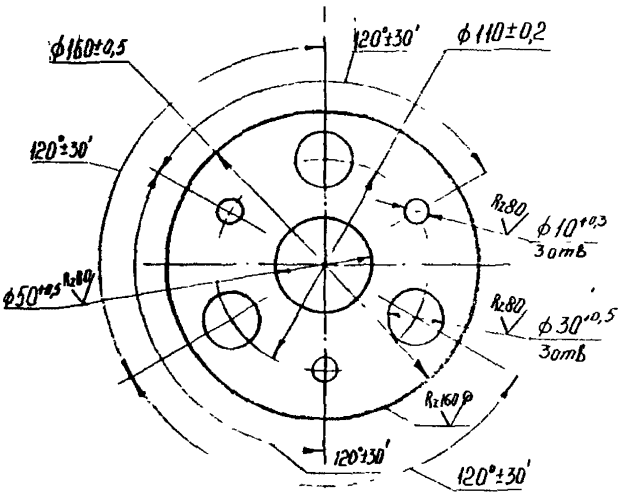

Изм.	Лист	№ докум.	Подп.	Дата	1.435.2-291 9.1.0.0.01		
Н. контр.	Гоженко				Фланец	Стадия: Р	Масса: 0,744	Масштаб: 1:2
Гл. констр.	Птичкин					Лист	Листов 1
Рук. сект.	Агапова				Лист Б-ПН-Б ГОСТ 19903-74	ЦНИИпроектлегконструкция	
Ст. инж.	Мельникова				ВСт3кп2 ГОСТ 14637-79		

Копировал

Формат А4

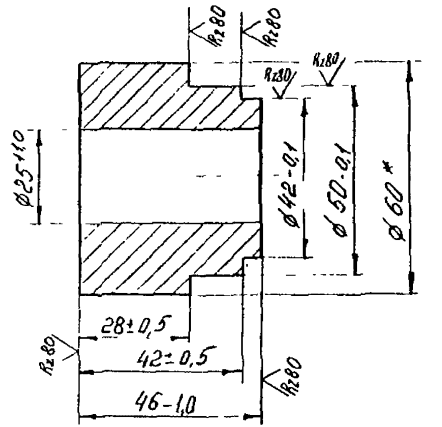

*Размер для справок

Изм.	Лист	№ докум.	Подп.	Дата	1.435.2-291 9.1.0.0.02		
Н. контр.	Гоженко				Втулка	Стадия: Р	Масса: 0,74	Масштаб: 1:1
Гл. констр.	Птичкин					Лист	Листов 1
Рук. сект.	Агапова				Круг 60-В ГОСТ 2590-71	ЦНИИпроектлегконструкция	
Ст. инж.	Мельникова				ВСт3кп2-II ГОСТ 535-79		

Копировал

Формат А4

Формат	Зона	Поз	Обозначение	Наименование	Кол-во	Прим
				Документация		
А4			1.435.2-29.1 9.2.0.0.00	Сборочный чертеж		
				Детали		
А4		1	1.435.2-29.1 9.1.0.0.01	Фланец	1	
А4		2	1.435.2-29.1 9.2.0.0.01	Втулка	1	

Н. контр.	[illegible]	[illegible]	[illegible]
Нач. отд.	Кашкинов	[illegible]	[illegible]
Гл. конст.	Птицкин	[illegible]	[illegible]
Рук. сект.	Агапова	[illegible]	[illegible]
Ст. инж.	Мельникова	[illegible]	[illegible]

1.435.2-29.1 9.2.0.0.00

Полумуфта

Стадия	Лист	Листов
Р		1

ЦНИИпроектлегконструкция

Копировал

Формат А4

Инв. № подл. | Подп. и дата | Взам. инв. №

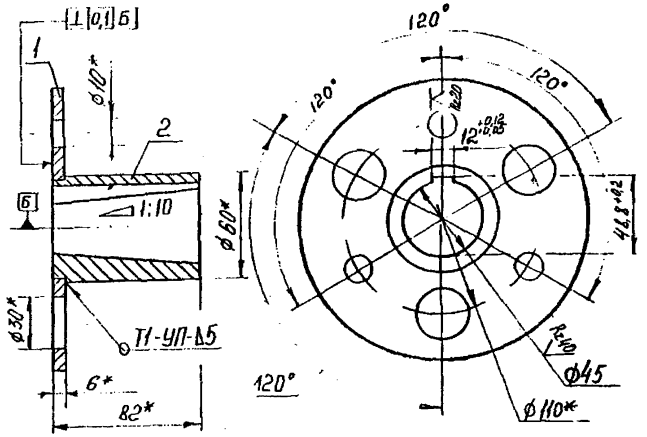

1. Сварные швы выполнять в среде углекислого газа по ГОСТ 14771-76
2. * Размеры для справок
3. Покрытие по ТУ 36.25.12-3-89.

Н. контр.	[illegible]	[illegible]	[illegible]
Нач. отд.	Кашкинов	[illegible]	[illegible]
Гл. конст.	Птицкин	[illegible]	[illegible]
Рук. сект.	Агапова	[illegible]	[illegible]
Ст. инж.	Мельникова	[illegible]	[illegible]

1.435.2-29.1 9.2.0.0.00СБ

Полумуфта
Сборочный чертеж

Стадия	Масса	Масштаб
Р	1,8	1:2

Лист | Листов 1

ЦНИИпроектлегконструкция

Копировал

Формат А4

Инв. № подл. | Подп. и дата | Взам. инв. №

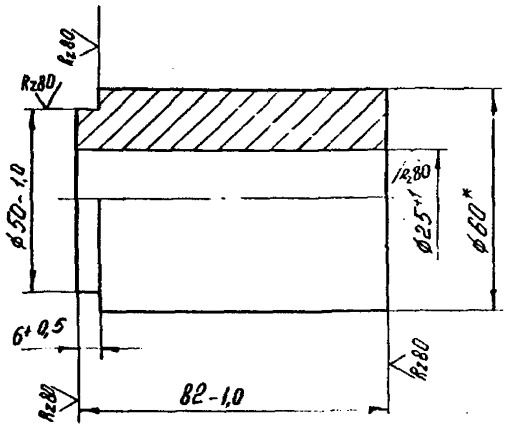

*Размер для справок

				1.435.2-29.1 9.2.0.0.01			
				Втулка	Стадия	Масса	Масштаб
					Р	1,46	1:1
Н. контр	[illegible]	[illegible]	[illegible]		Лист	Листов 1	
Гл. констр	Птичкин	[illegible]	[illegible]	Круг 60-В ГОСТ 2590-71 / ВСт3кп2-II ГОСТ 535-79	ЦНИИпроектлегконструкция		
Рук. сект	Агапова	[illegible]	[illegible]				
Ст. инж.	Мельникова	[illegible]	[illegible]				

Инв. № подл. | Подп. и дата | Взам. инв. №

Копировал

Формат А4

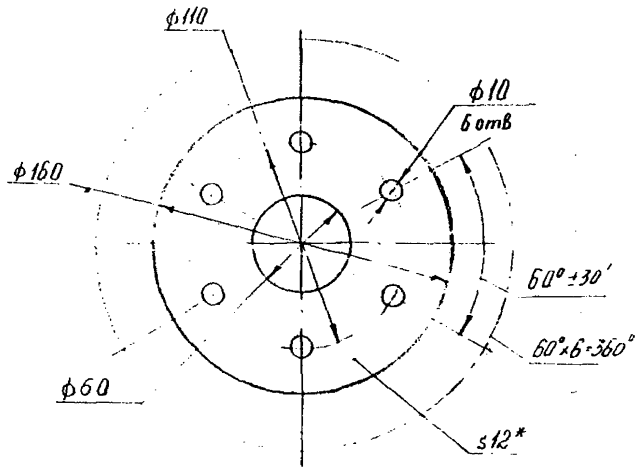

*Размер для справок

				1.435.2-29.1 9.0.0.0.01			
				Прокладка	Стадия	Масса	Масштаб
					Р	0,28	1:2
Н. контр	[illegible]	[illegible]	[illegible]		Лист	Листов 1	
Гл. констр	Птичкин	[illegible]	[illegible]	Лента 2М-300-ТК-100-6-2-М-Р6 ГОСТ 20-85	ЦНИИпроектлегконструкция		
Рук. сект	Агапова	[illegible]	[illegible]				
Ст. инж.	Мельников	[illegible]	[illegible]				

Инв. № подл. | Подп. и дата | Взам. инв. №

Копировал

Формат А4

Инв. № подл. | Подп. и дата | Взам. инв. №

Формат	Зона	Поз.	Обозначение	Наименование	Кол. на исполн. 1435.2-29.1 9300.00-			Примечание
					-	01	02	
				Документация				
А4			1435.2-29.1 9.3.0.0.60	Сборочный чертеж	X	X	X	
				Детали				
А4		1	1435.2-29.1 9.1.0.0.01	Фланец	2	2	2	
				Стадия	Р	Р	Р	
				Шифр				

Гл. инж.	Кошкинов		13.11.85	1435.2-29.1 9.3.0.0.00
Гл. конс.	Кошкинов		13.11.85	
Гл. инж. пр.	Птичкин		13.11.85	Вкладыш
Нач. сект.	Достоев		13.11.85	
Н. контр.	Арсеньева		13.11.85	

Стадия	Лист	Листов
	1	2

ЦНИИпроектстальконструкция

Копировал

Формат А4

Инв. № подл. | Подп. и дата | Взам. инв. №

Формат	Зона	Поз.	Обозначение	Наименование	Кол. на исполн. 1435.2-29.1 9300.00-			Примечание
					1	01	02	
				Втулка				
				Трибофторопласт ГОСТ 8732-78				
				Б80Ст3пс ГОСТ 8731-74				
Б4		2	1435.2-29.1 9.3.0.0.01	L = 466 h14	1			5,1 кг
			-01	L = 346 h14		1		1,2 кг
			-02	L = 646 h14			1	2,5 кг
				Стадия	Р	Р	Р	
				Шифр				

1435.2-29.1 9.3.0.0.00

Формат А4

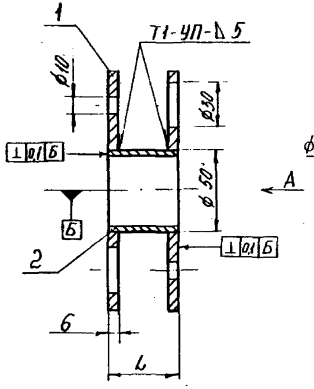

Вид А

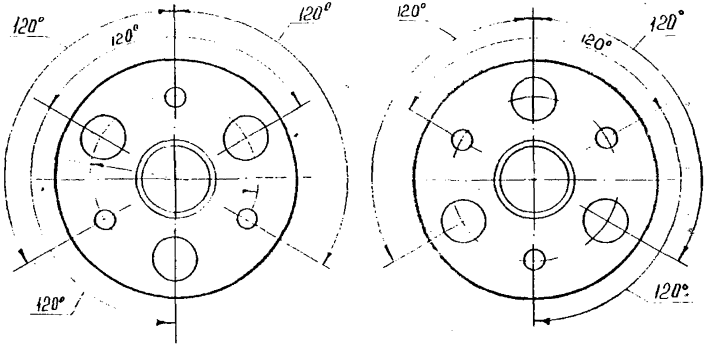

1. Сварные швы выполнять в среде углекислого газа по ГОСТ 14771-76
2. Размеры для справок

Обозначение	L, мм	Масса, кг
1435.2-29.1 9.3.0.0.00	46	1,65
-01	346	2,69
-02	646	3,74

gost.e-ecolog.ru

1435.2-29.1 9.3.0.0.00 СБ

Вкладыш

Сборочный чертеж

Стадия	Масса	Масштаб
Р	См. табл.	1:2
Лист	Листов 1	

ЦНИИпроектлегконструкция