# ТИПОВОЙ ПРОЕКТ
# 901-4-63.83

# РЕЗЕРВУАРЫ ДЛЯ ВОДЫ

## ПРЯМОУГОЛЬНЫЕ ЖЕЛЕЗОБЕТОННЫЕ СБОРНЫЕ

## ЕМК. ОТ 12000 ДО 20000 $м^3$

## /С ПРИМЕНЕНИЕМ ИЗДЕЛИЙ ПРОМЗДАНИЙ/

АЛЬБОМ IV

Ц 00282-04

gost.e-ecolog.ru

# ТИПОВОЙ ПРОЕКТ
# 901-4-63.83

# РЕЗЕРВУАРЫ ДЛЯ ВОДЫ
## ПРЯМОУГОЛЬНЫЕ ЖЕЛЕЗОБЕТОННЫЕ СБОРНЫЕ
## ЕМК. ОТ 12000 ДО 20000 м³
## /С ПРИМЕНЕНИЕМ ИЗДЕЛИЙ ПРОМЗДАНИЙ/

### АЛЬБОМ IV

### СОСТАВ ПРОЕКТА


Альбом I Общие материалы для проектирования резервуаров ЕМК. 50-20 000 м³
Альбом II Материалы для проектирования специальных мероприятий для резервуаров ЕМК. 50-20 000 м³ Систем хозпитьевого водоснабжения
Альбом III Конструкции железобетонные
Альбом IV Узлы резервуаров ЕМК. 50-20 000 м³
Альбом V Строительные изделия для резервуаров ЕМК. 50-20 000 м³
Альбом VI Технологические трубопроводы и сигнализация для резервуаров ЕМК. 50-20 000 м³
Альбом VII 84 Сметы
Альбом VIII Ведомость потребности в материалах



Разработан
ГПИ Союзводоканалпроект и ЦНИИпромзданий
при участии НИИЖБ

Союзводоканалпроект
Гл. инженер В.Н.Самохин
Гл. инж. проекта В.А.Филатов

ЦНИИпромзданий
Гл. инженер В.В.Гранев
Нач. отдела Н.А.Ушаков
Гл. инж. проекта А.П.Черномаз

НИИЖБ
Зам. директора Н.Н.Корсвин
Зав. лаб. Г.И.Бердичевский
Ст. науч. сотруд С.И.Докудовский



Технические решения одобрены Отделом типового проектирования и организации проектно-изыскательских работ Госстроя СССР
Письмо № 2/3-409 от 17.XI.1978 г.
Рабочая документация введена в действие в/о Союзводоканалниипроект
Приказ № 160 от 23 июня 1983 г.


Пробязан

Альбом IV

## Перечень рабочих чертежей основного комплекта

| Лист | Наименование | Примеч |
|---|---|---|
| 1 | 2 | 3 |
| 1 | Перечень чертежей | |
| 2 | Пояснительная записка | |
| 3 | Узлы IX; X. Фундаментный паз под стену | |
| 4 | Узлы I-IV. Стыки элементов покрытия | |
| 5 | Узлы V-VIII. Стыки стен и колонн с покрытием и днищем. | |
| 6 | Узлы XI; XXXVIII. Примыкание перегородок к колоннам и стенам | |
| 7 | Узлы XII-XXVII; XXXIX. Стыки элементов стен. Спецификация накладок. | |
| 8 | Узлы XII-XXVII; XXXIX. Стыки элементов стен. Накладки. | |
| 9 | Узлы XII-XIX; XXXIX. Стыки элементов стен. Сборочный чертеж. | |
| 10 | Узлы XX-XXVII. Стыки элементов стен. Сборочный чертеж. | |
| 11 | Узлы XXVIII-XXX. Вентиляционное устройство ВУ1 Сборочный чертеж. | |
| 12 | Узлы XXXI-XXXIII. Вентиляционные устройства ВУ2 Сборочный чертеж. | |
| 13 | Узлы XXXIV-XXXVII. Спецификация. Установка стремянки. | |
| 14 | Узлы XXXIV; XXXIV$^{а}$; XXXIV$^{б}$. Камера приборов. Сборочный чертеж. | |
| 15 | Узлы XXXV; XXXV$^{а}$. Камера лаза КЛ1. Сборочный чертеж. | |
| 16 | Узлы XXXVI; XXXVI$^{а}$. Камера лаза КЛ2. Сборочный чертеж. | |
| 17 | Узел XXXVII. Камера лаза КЛ3. Сборочный чертеж. | |
| 18 | Узлы гидроизоляции (начало) | |
| 19 | Узлы гидроизоляции (окончание) | |
| 20 | Вариант углового участка стены высотой 3,6м в монолитном железобетоне (начало) | |
| 21 | Вариант углового участка стены высотой 3,6м в монолитном железобетоне (окончание) | |
| 22 | Вариант углового участка стены высотой 4,8м в монолитном железобетоне (начало) | |
| 23 | Вариант углового участка стены высотой 4,8м в монолитном железобетоне (окончание) | |

Типовой проект разработан в соответствии с действующими нормами и правилами.

Гл. инженер проекта /Филатов/

Инв. № подл. | Подпись и дата | Взам. инв. №

Привязан

Инв. №

| | | |
|---|---|---|
| ГИП | Филатов | |
| Нач.отд. | Ярославский | |
| Рук.гр. | Алмазов | |
| Зав.цех. | Толстикова | |
| Ст.инж. | Елистратова | |

ТП 901-4-63.83-КЖУ

Перечень чертежей

| Стадия | Лист | Листов |
|---|---|---|
| Р | 1 | |

Союзводоканалпроект

400282-04 3

Альбом IV

Альбом содержит чертежи узлов и деталей, которые унифицированы для различных емкостей и исполнений резервуаров и, как правило, не требуют корректировки при привязке проекта.

Исключением являются элементы оборудования, решаемые в составе соответствующих систем конкретного объекта.

Узлы, разработанные специально для определенных емкостей или нуждающиеся в корректировке при привязке с учетом принятого исполнения резервуара, приводятся в соответствующем основном комплекте чертежей марки КЖ.

При сооружении резервуара следует пользоваться документацией данного альбома совместно с чертежами основного комплекта, при этом исполнение того или иного узла однозначно определяется скорректированными при привязке спецификациями основного комплекта.

Конструкция деталей гидроизоляции дана для резервуаров питьевой воды, для промышленного водоснабжения применяется упрощенное решение в соответствии с указаниями на чертеже.

Вариант угловых участков стен в монолитном железобетоне разработан как дополнительный и применяется при невозможности осуществления основного решения углов в сборном железобетоне.

| | | | | | | |
|---|---|---|---|---|---|---|
| Гип | Филатов | | ТП 901-4-63.83-КЖУ | | | |
| Нач.отд. | Ярославский | | Пояснительная записка. | Стадия | Лист | Листов |
| Рук.бриг. | Алмазов | | | Р | 2 | |
| Ст.инж. | Брянцева | | | СОЮЗВОДОКАНАЛПРОЕКТ | | |

Инв. № подл. | Подпись и дата | Взам. инв. №

Альбом IV

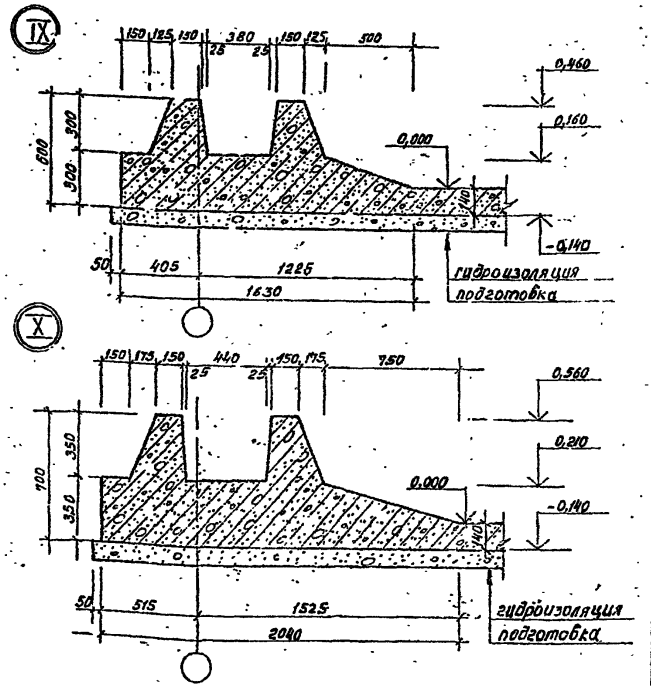


Привязан

Инв. №

| | | | | | | |
|---|---|---|---|---|---|---|
| Гип | Филатов | | ТП 901-4-63.83-КЖУ | | | |
| Нач.отд. | Ярославский | | Узлы IX; X. Фундаментный паз под стену. | Стадия | Лист | Листов |
| Рук.гр. | Алмазов | | | Р | 3 | |
| Вед.инж. | Толстикова | | | СОЮЗВОДОКАНАЛПРОЕКТ | | |
| Ст.инж. | Елистратова | | | | | |

Инв. № подл. | Подпись и дата | Взам. инв. №

Альбом IV

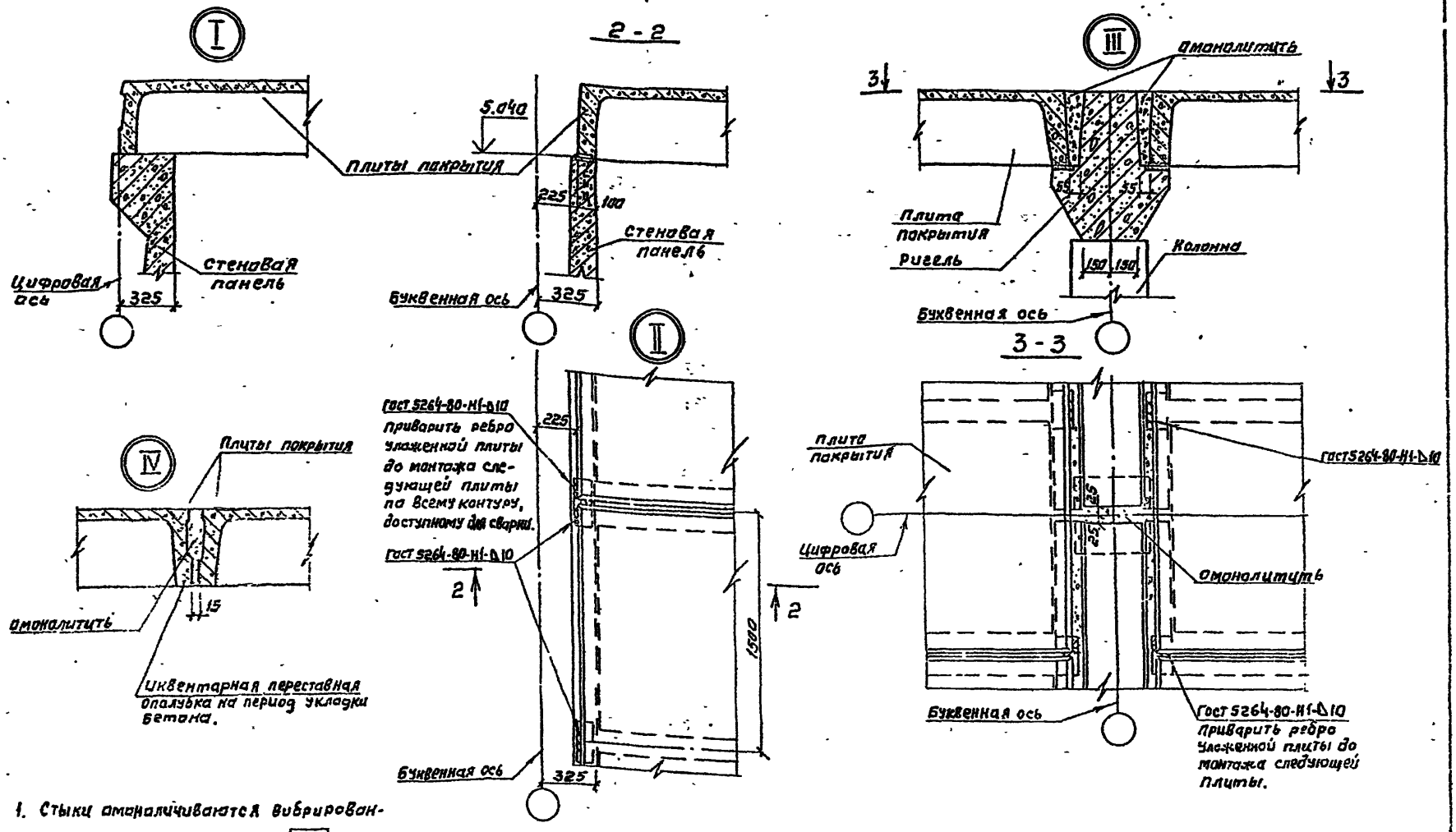


1. Стыки замоноличиваются вибрированным бетоном М300 В6 Мрз ☐ на НЦ или РПЦ с щебнем крупностью 5-10 мм.
2. Электроды типа Э-42.

Инв.№ подл. | Подпись и дата | Взам. инв.№

Привязан

Инв.№

| | | |
|---|---|---|
| Гип | Филатов | |
| Нач. отд | Ярославский | |
| Рук. гр | Алмазов | |
| Вед. инж. | Толстикова | |
| Ст. инж. | Евстратова | |

ТП 901-4-63.83-КЖУ

Узлы I-IV.
Стыки элементов покрытия

| Стадия | Лист | Листов |
|---|---|---|
| Р | 4 | |

СОЮЗВОДОКАНАЛПРОЕКТ

400282-04 5

Альбом IV

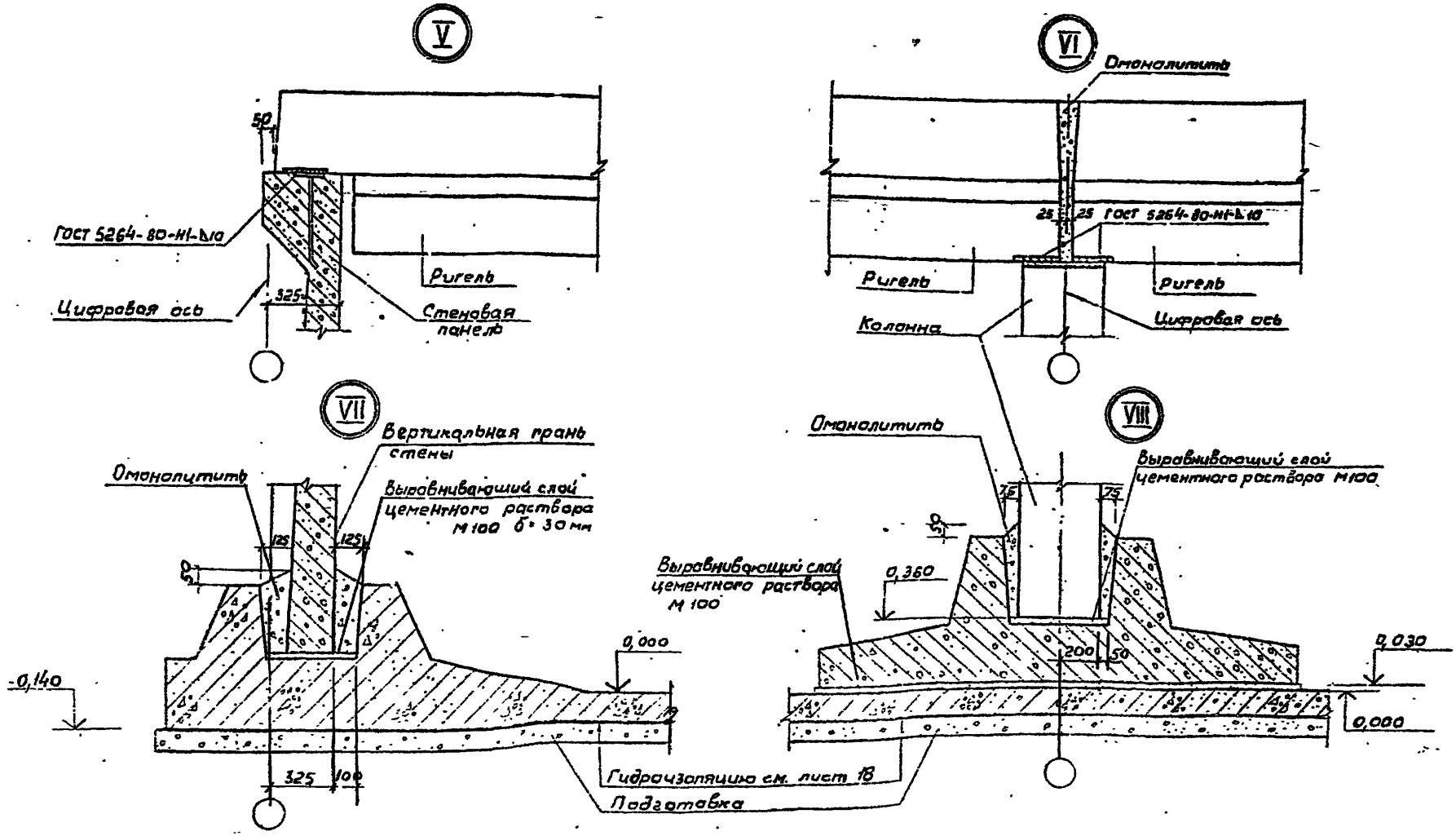


1. Стыки омоноличиваются вибрированным бетоном М300 В6 Мрз [ ] на НЦ или РПЦ с щебнем крупностью не более 20мм.
2. Электроды типа Э-42.

Инв.№ подл. | Подпись и дата | Взам.инв.№

Привязан

| | | | |
|---|---|---|---|
| Гип | | | |
| Нач.отд. | | | |
| Рук.гр. | | | |
| Ведущ. | | | |
| Стинж. | | | |

ТП 901-4-63.83-КЖУ

Узлы V - VIII
Стыки стен и колонн с покрытием и днищем

| Стадия | Лист | Листов |
|---|---|---|
| Р | 5 | |

Союзводоканалпроект

400282-04 6

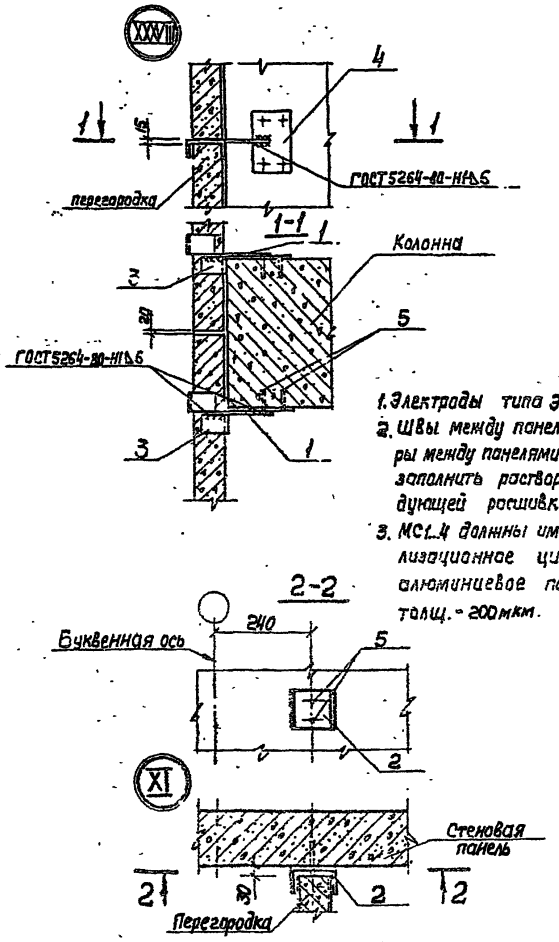


1. Электроды типа Э-42.
2. Швы между панелями и зазоры между панелями и колонной. заполнить раствором с последующей расшивкой.
3. МС1...4 должны иметь металлизационное цинковое или алюминиевое покрытие толщ. - 200мкм.

## Спецификация деталей креплений перегородных панелей

| Формат | Зона | Поз. | Обозначение | Наименование | Кол-во шт. на узел № XI | Кол-во шт. на узел № XXXVIII | Примеч. |
|---|---|---|---|---|---|---|---|
| | | | | Сборочные единицы | | | |
| | | 1 | 1.431-20, выпуск 7 лист 47 | МС 2 | | 1 | 0,5кг |
| | | | | Детали | | | |
| | | 2 | 1.431-20, выпуск 7 лист 47 | МС1 | 1 | | 1,0кг |
| | | 3 | 1.431-20, выпуск 7 лист 47 | МС3 | | 1 | 0,3кг |
| | | 4 | 1.431-20, выпуск 7 лист 48 | МС4 | | 1 | 0,8кг |
| | | 5 | | Дюбели ДГП 4,5×50 | 2 | 4 | |

## Ведомость расхода стали на один узел, кг

| Марка узла | Изделия соединительные: Арматура класса АI, ГОСТ 5781-82, ф 12 | | Итого | Прокат марки: ГОСТ 24767-81, ГН Е 120×70×5 | ГОСТ 8510-72, СТ5×50×5 | ВСт3кп, ГОСТ 103-76, -100×6 | Итого | Общий расход |
|---|---|---|---|---|---|---|---|---|
| Узел XI | | | | 1,0 | | | 1,0 | 1,0 |
| Узел XXXVIII | 0,2 | | 0,2 | | 0,6 | 0,8 | 1,4 | 1,6 |

Привязан

Инв. №

| | | |
|---|---|---|
| ГИП | Филатов | |
| Нач. отд. | Ярославский | |
| Рук. гр. | Алмазов | |
| Вед. инж. | Толстикова | |
| Ст. инж. | Елистратова | |

ТП 901-4-63.83-КЖУ

Узлы XI; XXXVIII Примыкание перегородок к колоннам и стенам

| Стадия | Лист | Листов |
|---|---|---|
| Р | 6 | |

СОЮЗДОРОЖНИЙ ПРОЕКТ

Инв. № подл. | Подпись и дата | Взам. инв. №

Альбом IV

400282-04 7

Альбом IV

| Формат | Зона | Поз. | Обозначение | Наименование | Количество на узел №№ XII | XIII | XIV | XV | XVI | XVII | XVIII | XIX | XX | XXI | XXII | XXIII | XXIV | XXV | XXVI | XXVII | XXIX | Примечание |
|---|---|---|---|---|---|---|---|---|---|---|---|---|---|---|---|---|---|---|---|---|---|---|
| | | | | **Документация** | | | | | | | | | | | | | | | | | | |
| | | | ТП 901-4-63.83-КЖУ лист 9 | Сборочный чертеж | X | X | X | X | X | X | X | X | | | | | | | | | X | |
| | | | лист 10 | То же | | | | | | | | | X | X | X | X | X | X | X | X | | |
| | | | | **Детали** | | | | | | | | | | | | | | | | | | |
| Б Ч | | 1 | | ф 16 А-III ГОСТ 5781-82 ℓ=300 | 6 | | | | | | | | 3 | | | | | | | | | 0,46 кг |
| Б Ч | | | | ф 18 А-III ГОСТ 5781-82 ℓ=300 | | 6 | | | | | | | | 3 | | | | | | | 6 | 0,60 кг |
| Б Ч | | | | ф 20 А-III ГОСТ 5781-82 ℓ=300 | | | 6 | | | | | | | | 3 | | | | | | | 0,74 кг |
| Б Ч | | | | ф 22 А-III ГОСТ 5781-82 ℓ=300 | | | | 6 | | | | | | | | 3 | | | | | | 0,90 кг |
| Б Ч | | 2 | | ф 10 А-III ГОСТ 5781-82 ℓ=250 | 4 | 4 | | | 8 | 8 | | | 4 | 4 | | | 4 | 4 | | | 8 | 0,15 кг |
| Б Ч | | | | ф 12 А-III ГОСТ 5781-82 ℓ=250 | | | 8 | 8 | | | 12 | 12 | | | 8 | 8 | | | 8 | 8 | | 0,22 кг |
| Б Ч | | 3 | | ф 14 А-III ГОСТ 5781-82 ℓ=300 | | | | | | | | | | | | | 2 | 2 | | | | 0,30 кг |
| Б Ч | | | | ф 16 А-III ГОСТ 5781-82 ℓ=300 | | | | | | | | | | | | | | | 2 | 2 | | 0,46 кг |
| Б Ч | | 4 | | ф 14 А-III ГОСТ 5781-82 ℓ=380 | | | | | | | | | 3 | 3 | | | 2 | 2 | | | | 0,46 кг |
| Б Ч | | | | ф 16 А-III ГОСТ 5781-82 ℓ=380 | | | | | | | | | | | 3 | 3 | | | 2 | 2 | | 0,60 кг |
| Б Ч | | 5 | | ф 18 А-III ГОСТ 5781-82 ℓ=100 | | | | | | | | | | | | | 2 | 2 | 2 | 2 | | 0,20 кг |

Инв. № подл. | Подпись и дата | Взам. инв. №

Привязан

Инв. №

| | | |
|---|---|---|
| ГИП | Фуфатов | |
| Нач. отд. | Ярославский | |
| Рук. гр. | Ялмазов | |
| Зав. инж. | Толстикова | |
| Ст. инж. | Елистратова | |
| Ст. инж. | Баянцева | |

ТП 901-4-63.83-КЖУ

Узлы XII-XXVII; XXXIX
Стыки элементов стен.
Спецификация накладок.

| Стадия | Лист | Листов |
|---|---|---|
| Р | 7 | |

СОЮЗОВОДОКАНАЛПРОЕКТ

400282-04 8

Альбом V

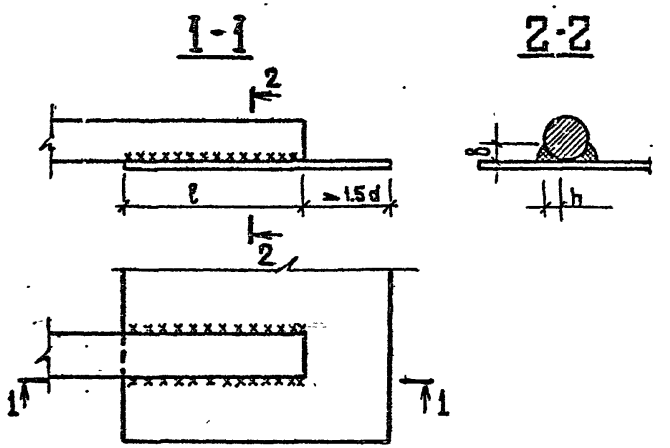


Таблица размеров сварных швов

| N поз. | ф мм армат. накладок | Размеры сварных швов мм ℓ | δ | h | Примечание |
|---|---|---|---|---|---|
| 1 | 16 А-III | 120 | 8 | 4 | |
| | 18 А-III | 120 | 10 | 6 | |
| | 20 А-II | 120 | 10 | 6 | |
| | 22 А-II | 120 | 12 | 6 | |
| 2 | 10 А-III и 12 А-III | 100 | 8 | 4 | |
| 3 | 14 А-III | 100 | 8 | 4 | |
| 4 | 14 А-III и 16 А-III | 120 | 8 | 4 | |
| 5 | 18 А-III | 100 | 10 | 6 | |
| | | | | | |

Ведомость расхода стали на один узел, кг

| Марка узла | Накладки: Арматура класса А-III ГОСТ 5781-82 ф10 | ф12 | ф14 | ф16 | ф18 | ф20 | ф22 | | | Общий расход |
|---|---|---|---|---|---|---|---|---|---|---|
| Узел № XII | 0.6 | | | 2.82 | | | | | | 3.42 |
| XIII | 0.6 | | | | 3.6 | | | | | 4.20 |
| XIV | | 1.76 | | | | 4.44 | | | | 6.20 |
| XV | | 1.76 | | | | | 5.4 | | | 7.16 |
| XVI | 1.2 | | | | | | | | | 1.20 |
| XVII | 1.2 | | | | | | | | | 1.20 |
| XVIII | | 2.64 | | | | | | | | 2.64 |
| XIX | | 2.64 | | | | | | | | 2.64 |
| XX | 0.6 | | 1.4 | 1.4 | | | | | | 3.40 |
| XXI | 0.6 | | 1.4 | | 1.8 | | | | | 3.80 |
| XXII | | 1.76 | | 1.8 | | 2.2 | | | | 5.76 |
| XXIII | | 1.76 | | 1.8 | | | 2.7 | | | 6.26 |
| XXIV | 0.6 | | 1.64 | | 0.40 | | | | | 2.64 |
| XXV | 0.6 | | 1.64 | | 0.40 | | | | | 2.64 |
| XXVI | | 1.76 | | 2.14 | 0.40 | | | | | 4.30 |
| XXVII | | 1.76 | | 2.14 | 0.40 | | | | | 4.30 |
| XXIX | 1.2 | | | | 3.6 | | | | | 4.80 |

Электроды типа Э-42.

Привязан

Инв. №

Инв. № подл. | Подпись и дата | Взам. инв. №

| | | |
|---|---|---|
| ГИП | Филатов | |
| Нач. отд. | Ярославский | |
| Рук. гр. | Алмазов | |
| Вед. инж. | Толстикова | |
| Ст. инж. | Елистратова | |

ТП 901-4-63.83-КЖУ

Узлы XII-XXVII; XXIX. Стыки элементов стен. Накладки.

| Стадия | Лист | Листов |
|---|---|---|
| Р | 6 | |

Союзпроектстальконструкция

Альбом IV

1-1

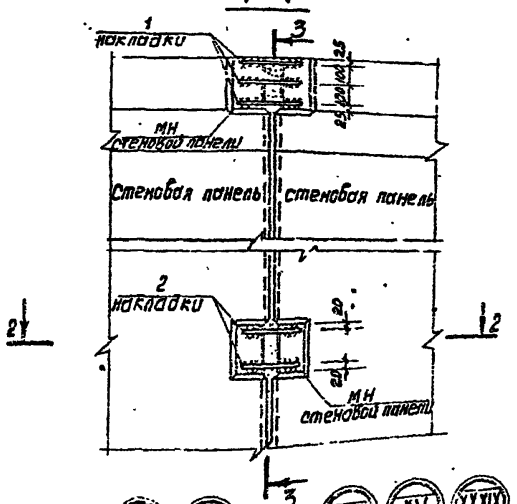


2-2

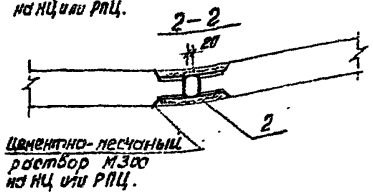


3-3

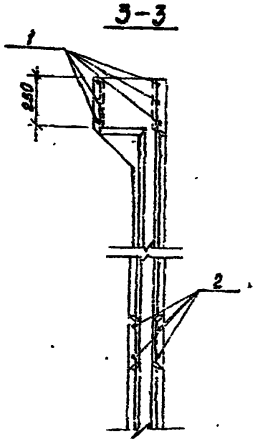


4-4

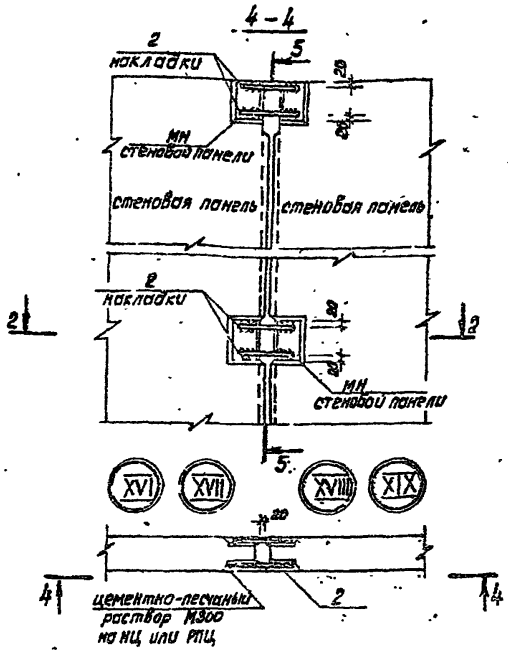


5-5

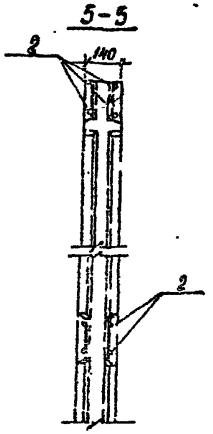


На чертеже изображено размещение накладок в пределах верхнего обвязочного и нижнего рядового пояса закладных изделий стеновых панелей. Количество рядовых поясов определено в конструкции панелей. В узлах XIV; XV; XVIII; XIX, XXXIX, кроме показанного на чертеже, имеется еще один рядовой пояс, накладки которого выполняются аналогично.

| | | | | | |
|---|---|---|---|---|---|
| Прибязан | | | ТП 901-4-63.83-КЖУ | | |
| | ГИП | Филатов | Узлы XII – XIX; XXXIX. Стыки элементов стен. Сборочный чертеж | Стадия | Лист | Листов |
| | Нач.отд. | Ярославский | | Р | 9 | |
| | Рук.гр. | Алмазов | | СОЮЗТЕЗДОРАКАДПРОЕКТ | | |
| | Вед.инж. | Толстикова | | | | |
| | Ст.инж. | Елистратова | | | | |
| Инв.№ | | | | | | |

400282-04 10

Альбом IV

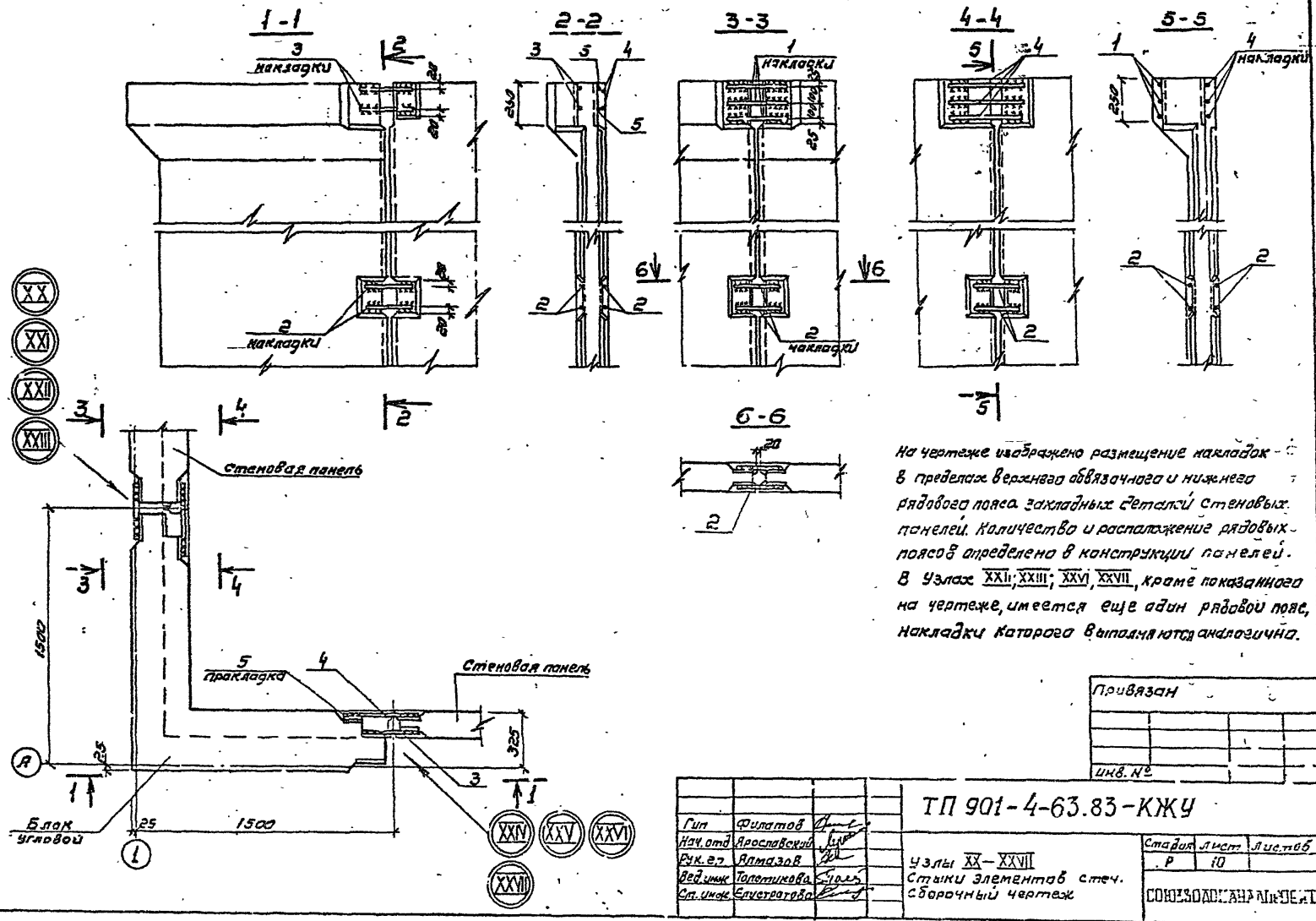


На чертеже изображено размещение накладок в пределах верхнего обвязочного и нижнего рядового пояса закладных деталей стеновых панелей. Количество и расположение рядовых поясов определено в конструкции панелей. В узлах XXII; XXIII; XXVI, XXVII, кроме показанного на чертеже, имеется еще один рядовой пояс, накладки которого выполняются аналогично.

| | | | |
|---|---|---|---|
| Гип | Филатов | | |
| Нач. отд | Ярославский | | |
| Рук. гр. | Алмазов | | |
| Вед. инж | Толстикова | | |
| Ст. инж. | Елистратова | | |

ТП 901-4-63.83-КЖУ

Узлы XX–XXVII
Стыки элементов стеч.
Сборочный чертеж

| Стадия | Лист | Листов |
|---|---|---|
| Р | 10 | |

СОЮЗДОРОЖНАЯ ДИРЕКТ

Инв. № подл. | Подпись и дата | Взам. инв. №

Привязан

Инв. №

400282-04 11

## Разрез 1-1

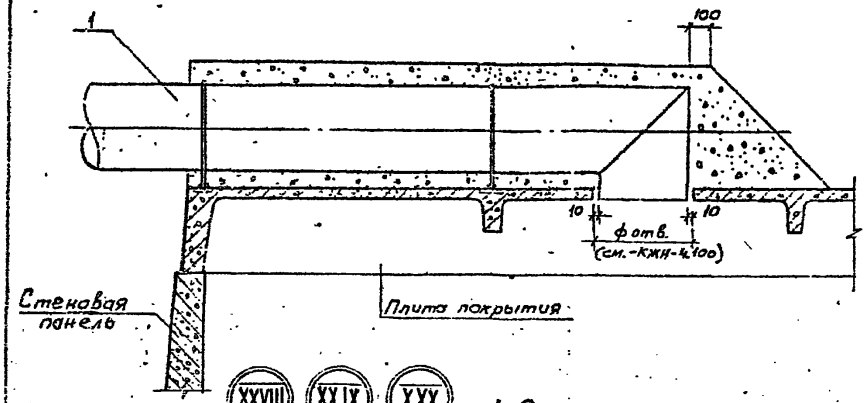


## Разрез 2-2

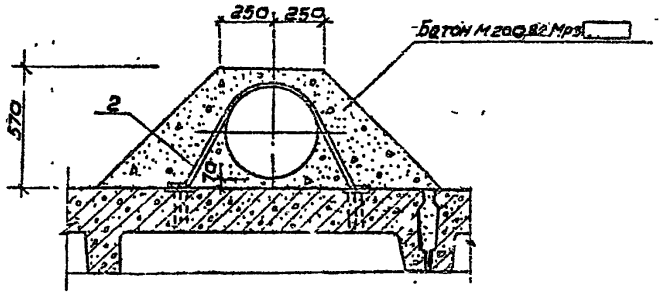


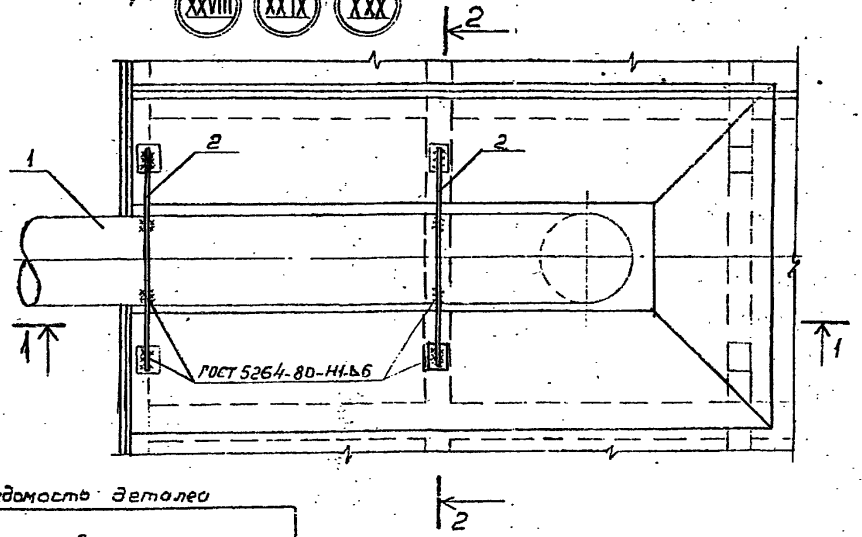


### Спецификация

| Поз. | Обозначение | Наименование | Кол. на исполн. Узел N XXVIII | XXIX | XXX | Масса ед. кг | Примеч. |
|---|---|---|---|---|---|---|---|
| | | Сборочные единицы | | | | | |
| 1 | | Воздуховод dy 200 | 1 | | | | |
| | | " dy 300 | | 1 | | | |
| | | " dy 400 | | | 1 | | |
| | | Детали | | | | | |
| 2 | | ф 10А-III ℓ=1060 ГОСТ 5781-82 | 2 | | | 0,66 | |
| | | ф 10А-III ℓ=1240 ГОСТ 5781-82 | | 2 | | 0,76 | |
| | | ф 10А-III ℓ=1400 ГОСТ 5781-82 | | | 2 | 0,86 | |
| | | Материалы | | | | | |
| | | Бетон М200 В6 Мрз | 1,55 | 1,49 | 1,35 | | м3 |

### Ведомость деталей

| Поз. | Эскиз |
|---|---|
| 2 | 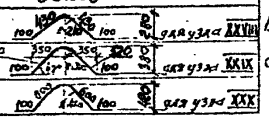 для узла XXVIII; для узла XXIX; для узла XXX |

1. Изделие поз. 1 в объем строительных конструкций не входит.
2. Электрод Э-42

Привязан

Инв. N

| | | |
|---|---|---|
| Гип | Филатов | |
| Нач. отд. | Ярославский | |
| Рук. гр. | | |
| Вед. инж. | | |
| Ст. инж. | | |

# ТП 901-4-63.83-КЖУ

Узлы XXVIII - XXX
Вентиляционное устройства ВУ1.
Сборочный чертеж

| Стадия | Лист | Листов |
|---|---|---|
| 2 | 11 | |

СОЮЗВОДОКАНАЛПРОЕКТ

Инв. N подл. | Подпись и дата | Взам. инв.

400282-04 12

Альбом III

4 – 1

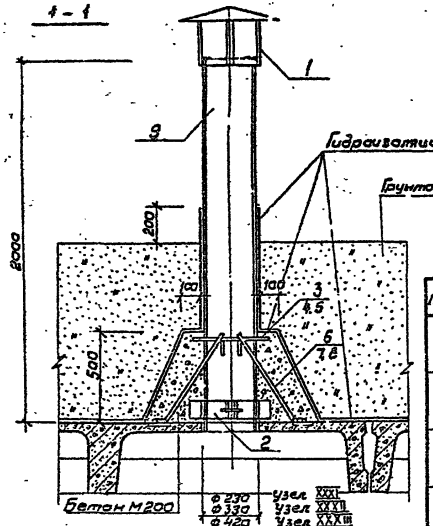


XXXI XXXII XXXIII

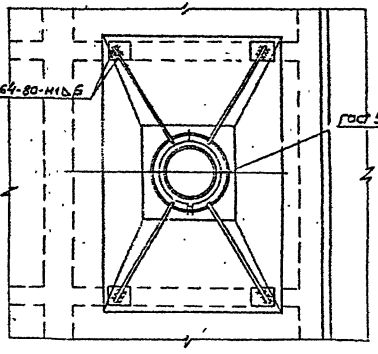

ГОСТ 5264-80-Н1 Ь Б

ГОСТ 5264-80-Н1 Ь Б

Электроды Э-42

Ведомость деталей

| Поз. | Эскиз |
|---|---|
| 3 |  |
| 4 | 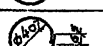 |
| 5 |  |
| 6 | 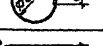 |
| 7 | 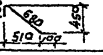 |
| 8 | 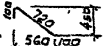 |

| Формат | Зона | Поз. | Обозначение | Наименование | Кол. на испол. Узел N XXXI | XXXII | XXXIII | Приме-чание |
|---|---|---|---|---|---|---|---|---|
| | | | | Сборочные единицы | | | | |
| | | | 1.494-32 | Закт круглый D= 350 | 1. | | | 20 кг |
| | | 1. | 1.494-32 | Закт круглый D= 550 | | 1 | | 4,0 кг |
| | | | 1.494-32 | Закт круглый D= 700 | | | 1 | 7,5 кг |
| А4 | | | ТП 901-4-63.83-КЖИ-4.300 | Опорные кольца | 1 | | | 1,71 кг |
| А4 | | 2 | | ТО Ж2 | | 1 | | 2,21 кг |
| А4 | | | | " | | | 1 | 2,68 кг |
| | | | | Детали | | | | |
| БУ | | 3 | | ф8 А III ГОСТ 5781-82 ℓ= 1000 | 1 | | | 0,4 кг |
| БУ | | 4 | | ф8 А III ГОСТ 5781-82 ℓ= 1400 | | 1 | | 0,55 кг |
| БУ | | 5 | | ф8 А III ГОСТ 5781-82 ℓ= 1650 | | | 1 | 0,65 кг |
| БУ | | 6 | | ф8 А III ГОСТ 5781-82 ℓ= 880 | 4 | | | 0,35 кг |
| БУ | | 7 | | ф8 А III ГОСТ 5781-82 ℓ= 920 | | 4 | | 0,36 кг |
| БУ | | 8 | | ф8 А III ГОСТ 5781-82 ℓ= 950 | | | 4 | 0,38 кг |
| | | | | Стандартные изделия | | | | |
| | | | | Труба асбестоцементная | | | | |
| | | | | dy=200 ℓ=2000 ГОСТ 1839-80 | 1 | | | 108 кг |
| | | 9 | | Труба асбестоцементная | | | | |
| | | | | dy=300 ℓ=2000 ГОСТ 1839-80 | | 1 | | 198 кг |
| | | | | Труба асбестоцементная | | | | |
| | | | | dy=400 ℓ=2000 ГОСТ 1839-80 | | | 1 | 320 кг |
| | | | | Материалы | | | | |
| | | | | Бетон М200 В6 Мрз ☐ | 0,4 | 0,4 | 0,4 | м³ |

Привязан

Инв. № подл. | Подпись и дата | Взам. инв. №

| | | |
|---|---|---|
| ГИП | Филатов | |
| Нач. отд | Ярославский | |
| Рук. гр. | Алмазов | |
| Вед. инж | Толстикова | |
| Ст. инж. | Евстратова | |

Инв. №

ТП 901-4-63.83-КЖУ

Узлы XXXI – XXXIII
Вентиляционное устройство ВУ2.
Сборочный чертеж

| Стадия | Лист | Листов |
|---|---|---|
| Р | 12 | |

СОЮЗВОДОКАНАЛПРОЕКТ

Альбом III

| Формат | Зона | Поз. | Обозначение | Наименование | Количество на исполнение Узлы № XXXIV | XXXIV* | XXXV | XXXV | XXXV* | XXXVI | XXXVI* | XXXVII | Приме-чание |
|---|---|---|---|---|---|---|---|---|---|---|---|---|---|
| | | | | **Документация** | | | | | | | | | |
| А3 | | | ТП 901-4-63.83-КЖУ лист 14 | Сборочный чертеж | X | X | X | | | | | | |
| А3 | | | Лист 15 | Сборочный чертеж | | | | X | X | | | | |
| А3 | | | Лист 16 | Сборочный чертеж | | | | | | X | X | | |
| А3 | | | Лист 17 | Сборочный чертеж | | | | | | | | X | |
| | | | | **Сборочные единицы** | | | | | | | | | |
| | | 1 | 3.900-3 Вып. 15 | Колпак КЛ | 1 | 1 | 1 | | | | | 1 | 1620 кг |
| А3 | | 2 | ТП 901-4-63.83-КЖИ-4.400 | " " КЛа | | | | 1 | 1 | 1 | 1 | | 1608 кг |
| | | 3 | 4.901-18 лист ТМ28.01.00 СБ | Люк-лаз герметический ду 600 | 1 | 1 | 1 | 1 | 1 | 1 | 1 | 1 | 178 кг |
| А4 | | 4 | ТП 901-4-63.83-КЖИ-7.500 | Лестница съемная | 1 | 1 | 1 | | | | | | 3,88 кг |
| | | 5 | 1.459-2 Вып. 3 | Стремянка СГ6 | | | | 1 | | 1 | | | 94 кг |
| | | | 1.459-2 Вып. 3 | " СГ8 | | | | | 1 | | 1 | 1 | 115 кг |
| | | 6 | 1.494-32 | Закт круглый D=350 | | | | 1 | 1 | | | | 20 кг |
| | | | | **Детали** | | | | | | | | | |
| Б4 | | 7 | | Труба 50х3,5 ГОСТ 3262-75* ℓ=650 | | | | | | | | | 2,8 кг |
| Б4 | | 8 | | Труба 80х4 ГОСТ 3262-75* ℓ=250 | | | | | | | | | 2,9 кг |
| Б4 | | 9 | | Труба асбестоцементная ГОСТ 1839-80 ду=200 ℓ=2000 | | | | 1 | 1 | | | | 26,0 кг |
| Б4 | | 10 | | Труба ☐ ГОСТ 10704-76* / ☐ ГОСТ 10706-76* ℓ=2000 | | | | | | 1 | 1 | | 17 кг |
| Б4 | | 11 | | L 80×6 ГОСТ 8509-72* ℓ=1160 | | | | 1 | 1 | 1 | 1 | 1 | 8,5 кг |
| Б4 | | 12 | | ф 18 А-III ГОСТ 5781-82 ℓ=670 | | | | 3 | 3 | 3 | 3 | 3 | 1,1 кг |
| Б4 | | 13 | | ф 5 Вр-I ГОСТ 6727-80 ℓ=2000 | | | | 1 | 1 | | | | 0,3 кг |
| | | | | **Материалы** | | | | | | | | | |
| | | | | Бетон М200 В6 Мрз ☐ | 0,3 | 0,3 | 0,3 | 0,8 | 0,8 | 0,6 | 0,6 | 0,6 | м³ |

Установка стремянки

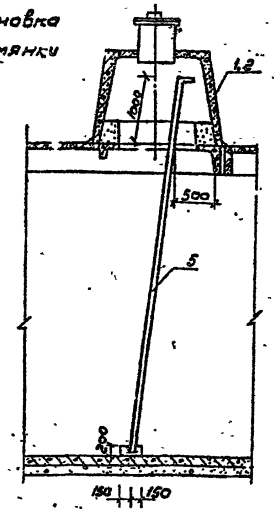


1. Количество труб поз. 7, 8, 9 также диаметр труб поз. 10, устанавливаются при привязке.
2. Стальные конструкции поз. 3, 4, 5, 6 окрасить за 4 раза эмалью ХС-710 ГОСТ 9355-81 по 1 слою краски ХС-720 ал МРТУ 6-10-708-67 и грунта ВЛ-023 ГОСТ 12707-77. Грунтовка и 1 слой окраски выполняются при изготовлении конструкций

Привязан

Инв. №

| | | | |
|---|---|---|---|
| ГИП | | ТП 901-4-63.83 - КЖУ | |
| Нач. отд. | | Узлы XXXIV–XXXVII Спецификация Установка стремянки | Стадия: Р; Лист: 15; Листов: |
| Рук. гр. | | | |
| Вед. инж. | | | |
| Ст. инж. | | | |
| Ст. техн. | | | |

Альбом IV

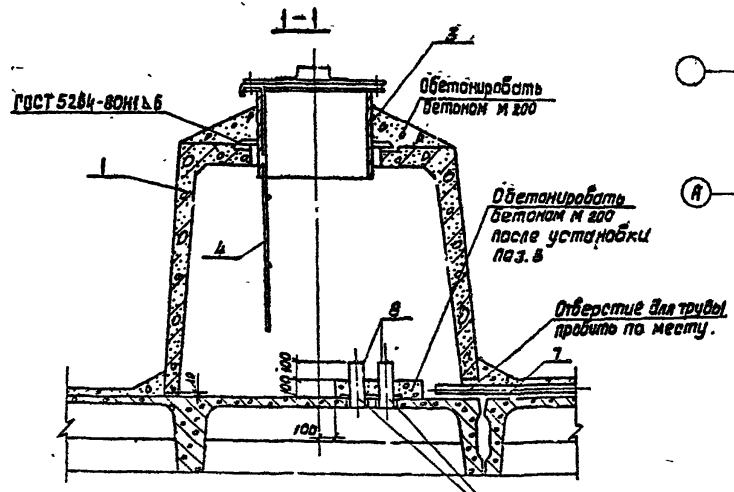


## Схема установки камеры

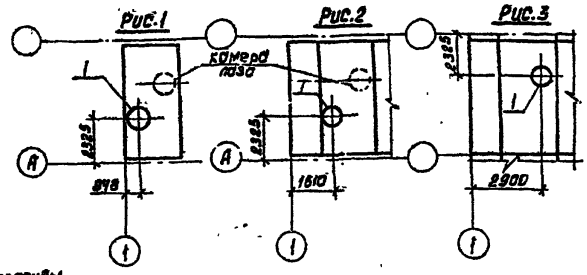


| Узел | Рис. |
|---|---|
| XXXIV | 3 |
| XXXIVа | 2 |
| XXXIVб | 1 |

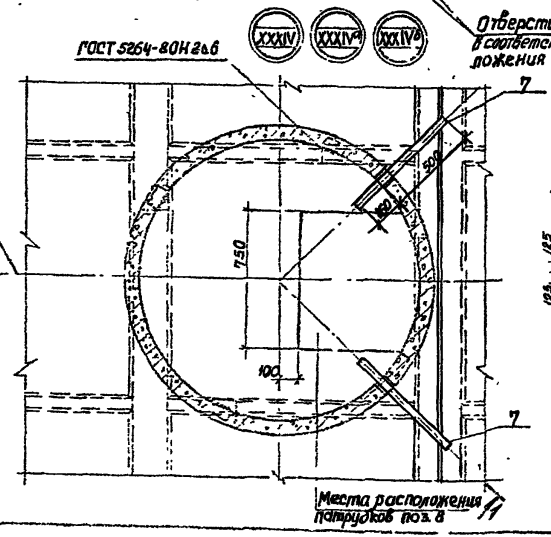


1. Узлы XXXIV- XXXIVа, XXXIVб различаются расположением камеры на покрытии (см. таблицу).
2. Расположение и количество вводов кабелей поз. 7 и патрубков поз. 8 назначается при привязке.
3. Лестница поз. 4 показана в рабочем положении. При закрывании люка-лаза лестница снимается.
4. Электроды Э-42.

## Схемы расположения патрубков поз. 8

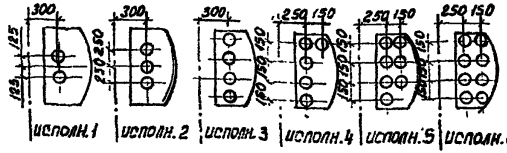
300
300
300
250
150
250
150
250
150
125
125
250
250
250

Альбом II

1-1

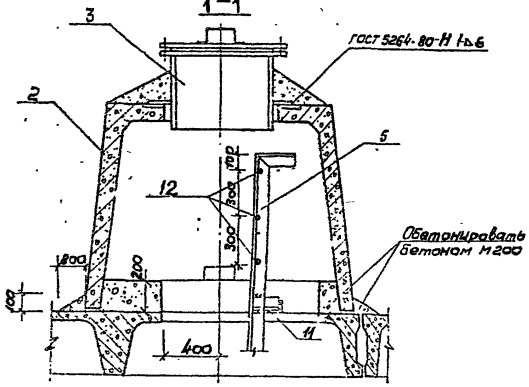


2-2

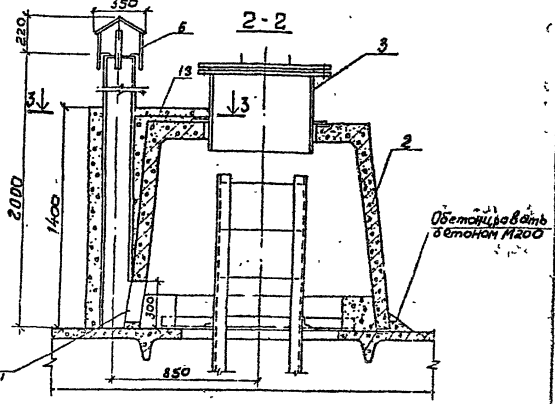


3-3

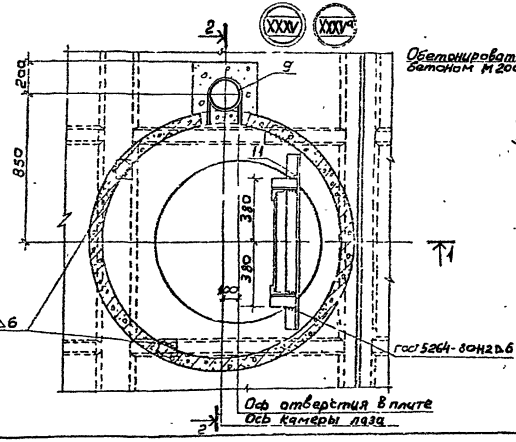


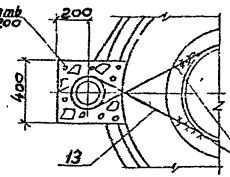


1. Спецификацию см. лист 13.
2. Стремянку поз. 5 с заранее приваренными поз. 11, 12 установить по листу 13 до монтажа кольца поз. 2. Электроды Э-42

Инв. № подл. | Подпись и дата | Взам. инв. №

Привязан

Инв. №

| | | | | | |
|---|---|---|---|---|---|
| ГИП | | | | | |
| Нач. отд. | | | | | |
| Рук. гр. | | | | | |
| Ред. инж. | | | | | |
| Ст. инж. | | | | | |
| Ст. инж. | | | | | |

ТП 901-4-63.83-КЖУ

Узлы XXV; XXV[а]
Камера лаза КЛ1.
Сборочный чертеж

| Стадия | Лист | Листов |
|---|---|---|
| Р | 15 | |

Союзспецгазпроект

400282-04 16

Альбом IV

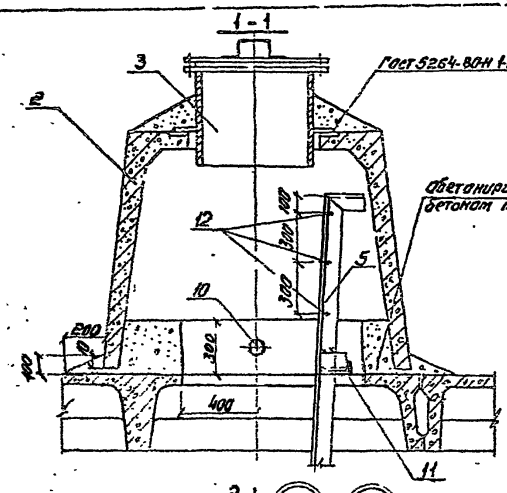


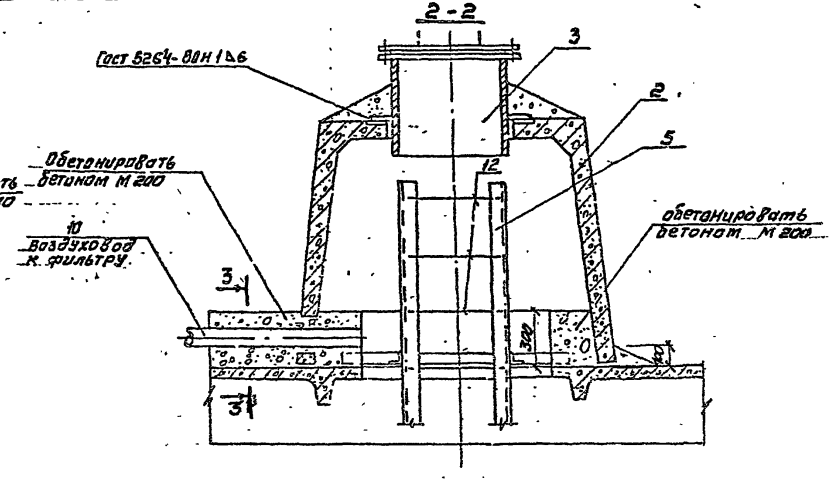


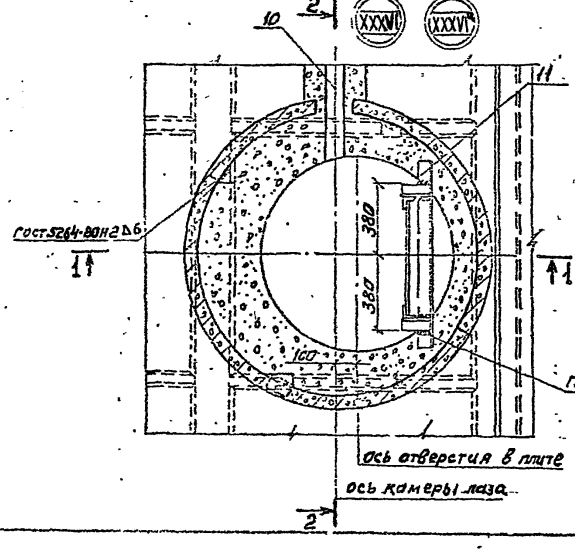


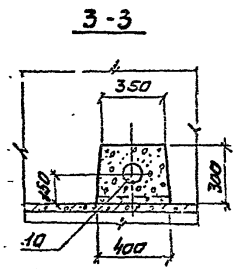


1. Спецификацию см. лист 13.
2. Стремянку поз. 5 с заранее приваренными поз. 11; 12 установить по листу 13 до монтажа колпака поз. 2.
3. Электроды Э-42

Привязан

Инв. №

| | | | |
|---|---|---|---|
| ГИП | Филатов | | |
| Нач. отд. | Ярославский | | |
| Рук. гр. | Алтабаев | | |
| Ст. инж. | Елистратова | | |
| Ст. инж. | Боднарева | | |

ТП 901-4-63.83-КЖУ

Узлы XXXVI-XXXVI а. Камера лаза КЛ2 сборочный чертеж

| Стадия | Лист | Листов |
|---|---|---|
| Р | 16 | |

Союзводоканалпроект

Инв. № подл. | Подпись и дата | Взам. инв. №

400282-04 17

Альбом IV

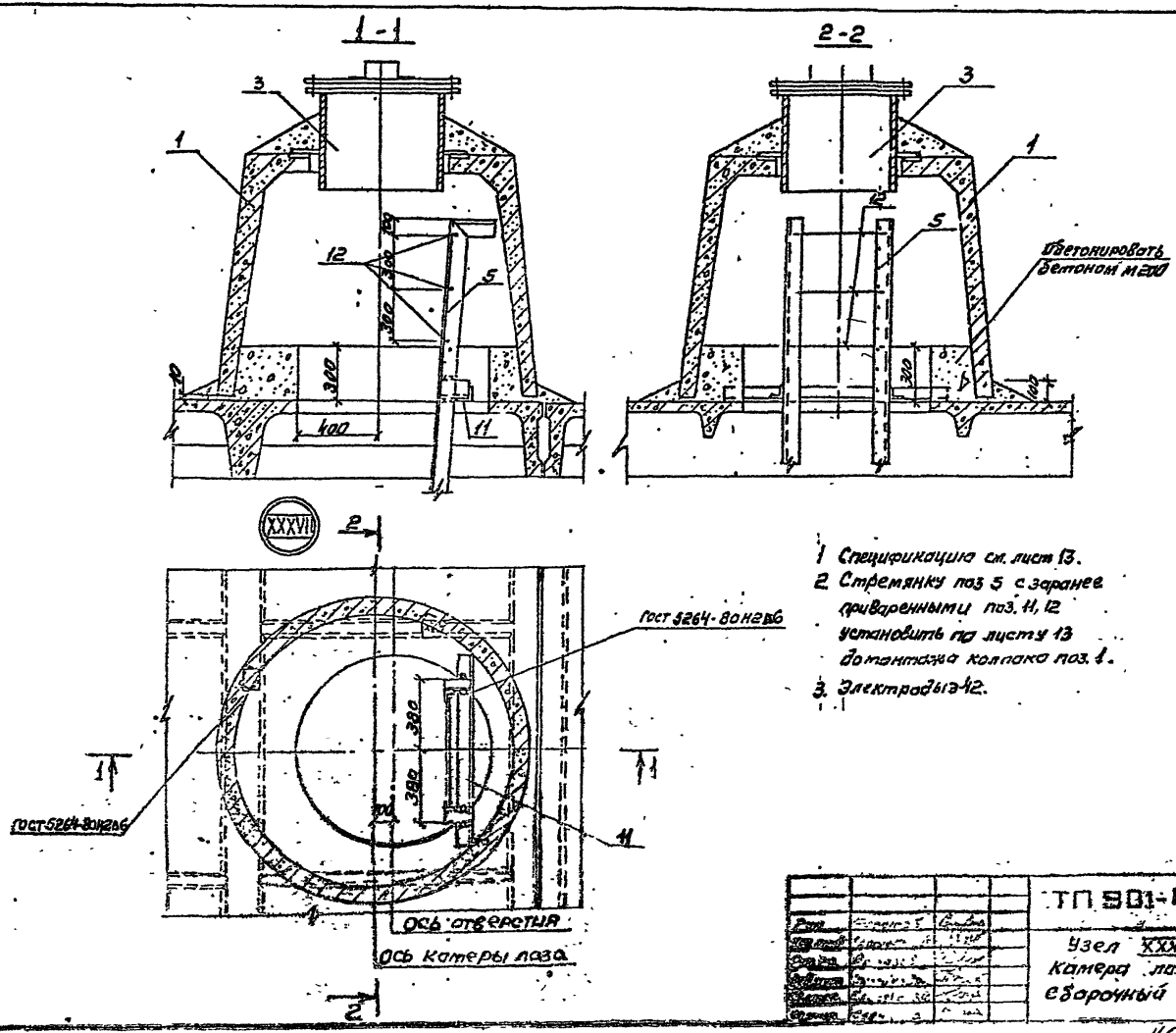


1. Спецификацию см. лист 13.
2. Стремянку поз 5 с заранее приваренными поз. 11, 12 установить по листу 13 до монтажа колпака поз. 1.
3. Электроды Э42.

Привязан

Инв №

ТП 901-4-63,83-КЖУ

Узел XXXVII
Камера лаза КЛЗ.
Сборочный чертеж

| Стадия | Лист | Листов |
|---|---|---|
| Р | 17 | |

400282-04 18

Альбом IV

# Узлы гидроизоляции покрытия

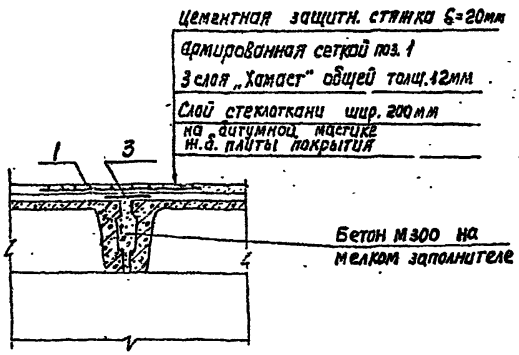


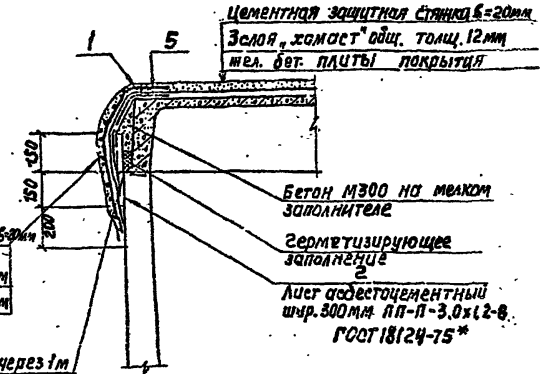


Цементная защитная стяжка δ=20мм
армированная сеткой поз. 1
3 слоя „Хамаст" общ. толщ. 12мм
слой стеклоткани шир. 900мм
на битумной мастике

Проволочные скрутки через 1м
прихватить сваркой к закладным деталям панелей.
Скрутки не обрезать, концы
использовать для крепления сетки.

## Узел гидроизоляции стен и днища

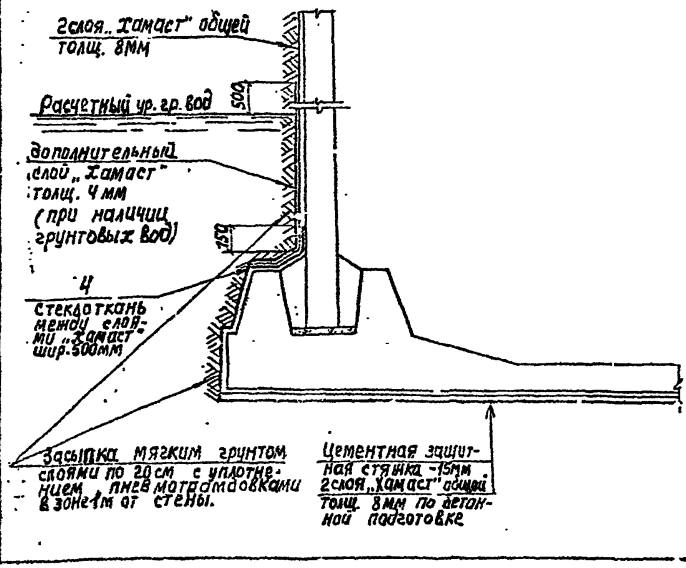


Привязан

Инв. №

| | | | |
|---|---|---|---|
| ГИП | Филатов | | ТП 901-4-63.83-КЖУ |
| Нач. отд. | Ярославский | | |
| Рук. гр. | Елизаров | | Узлы гидроизоляции (начало) |
| Вед. инж. | Тарасикова | | Стадия Р; Лист 18; Листов |
| Ст. инж. | Елистратова | | ЦНИИЭПсельстрой |
| Ст. инж. | Брянцева | | |

Альбом IV

## Деталь изоляции камеры паза и камеры приборов контроля уровня воды.

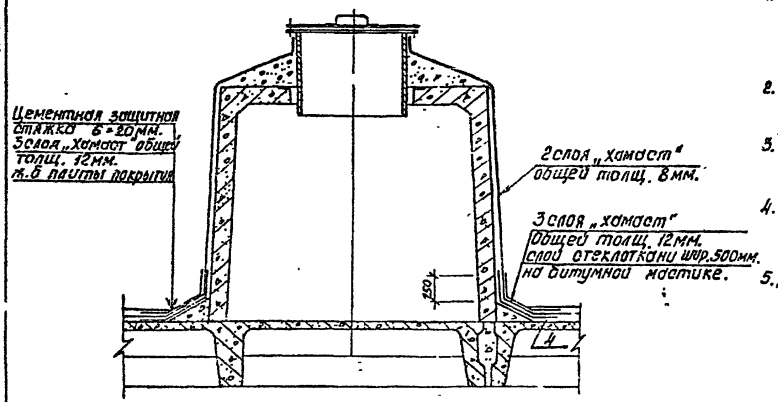


1. Материал герметизирующего заполнения: герметики типа УМС-50, бутепрол 2м или другие герметики с аналогичными свойствами, или битумно-резиновые, битумно-полимерные мастики.
2. Для гидроизоляции наружной поверхности резервуара применяется штукатурка холодной асфальтовой мастикой - „хамаст" ИИ-20.
3. Ограждение из асбестоцементных листов по периметру покрытия устраивается после подготовки изолируемой поверхности и непосредственно перед укладкой герметика.
4. Для армирования штукатурной асфальтовой гидроизоляции в местах стыков конструкций применять стеклоткань Т-12-41 (ТУ6-11-118-69).
5. Для резервуаров в системах промышленного водоснабжения решение гидроизоляции упрощено. На площадках с подпором и без подпора грунтовых вод изоляция стен и днища обеспечивается применением плотного бетона марки по водонепроницаемости В6, на покрытии - двухслойная изоляция из „Хамаст" ИИ-20.
6. Гидроизоляция стен выполняется после испытаний резервуара.

Спецификация на материалы гидроизоляции (на 10 п.м. стыка.)

| Поз. | Обозначение | Наименование | Кол. | Масса ед.кг. | Примеч. |
|---|---|---|---|---|---|
| | | Сборочные единицы | | | |
| 1* | | Сетки 45-2,5-0-ГОСТ 5336-80 | 10 п.м | 36.6 | |
| 2 | | Лист асбестоцементный пп-П-3,0×1,2-8 ГОСТ 18124-75 | 10 п.м | | |
| 3 | | Стеклоткань Т-12-41 (ТУ6-11-118-69) шир 200 мм. | 10 п.м. | | |
| 4 | | " шир. 500 мм | 10 п.м | | |
| 5 | | " шир. 900 мм. | 10 п.м | | |

* Для получения сетки шириной 750 мм. сетку 45-2,5-0-ГОСТ 5336-80 шириной 1500 мм. разрезать. В спецификации дан вес сетки шириной 1500 мм. на 10 п.м.

Инв. № подл. | Подпись и дата | Взам. инв. №

Привязан:

| | | |
|---|---|---|
| ГИП | Филатов | |
| Нач. отд. | Ярославский | |
| Рук. гр. | Алмазов | |
| Ст. инж. | [illegible] | |
| Ст. инж. | [illegible] | |
| Ст. инж. | [illegible] | |

ИИ Б.№

ТП 901-4-63.83-КЖУ

Узлы гидроизоляции (окончание)

| Стадия | Лист | Листов |
|---|---|---|
| Р | 19 | |

СОЮЗВОДОКАНАЛПРОЕКТ

400282-04 20

Альбом IV

УМ1- изображено
УМ2-зеркальное отражение

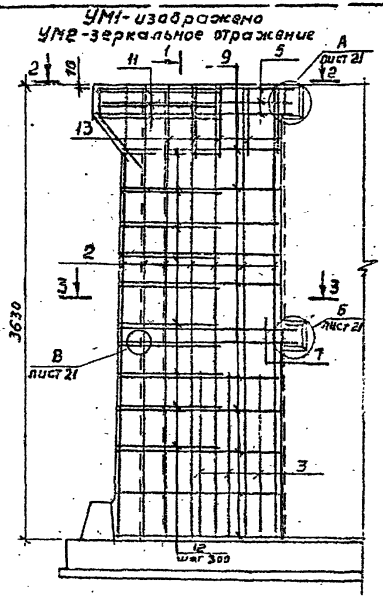


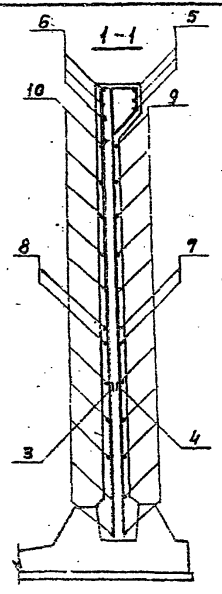


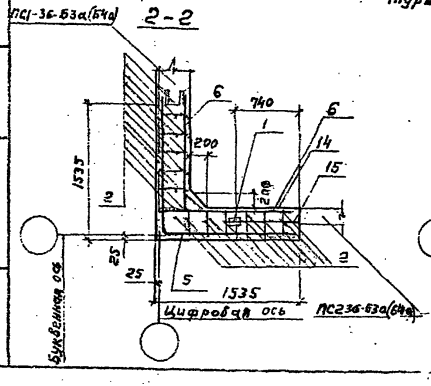


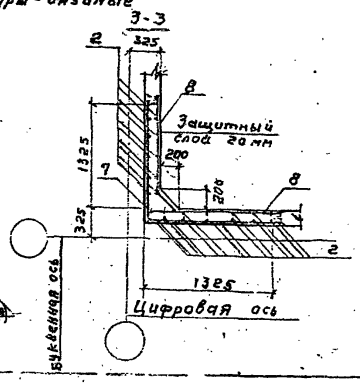


Стержни поз. 12 приварить к стержням поз. 7, 9. Остальные соединения арматуры - вязаные

| Формат | Зона | Поз | Обозначение | Наименование | Кол. | Примеч. |
|---|---|---|---|---|---|---|
| | | | | Документация | | |
| | | | | ТТ1 | | |
| | | | | Сборочные единицы | | |
| | | 1 | 3.900-3. вып.2/82 ч 2 | Изделие закладное МН1 | 1 | 2,13 кг |
| | | | | Детали | | |
| Бч | | 2 | | ф10 А-III ГОСТ 5781-82 l=3620 | 24 | 2,23 кг |
| Бч | | 3 | | ф10 А-III ГОСТ 5781-82 l=1200 | 6 | 0,74 кг |
| Бч | | 4 | | ф14 А-III ГОСТ 5781-82 l=1300 | 6 | 1,45 кг |
| Бч | | 5* | | ф18 А-III ГОСТ 5781-82 l=3130 | 3 | 6,25 кг |
| Бч | | 6 | | ф14 А-III ГОСТ 5781-82 l=1560 | 5 | 1,08 кг |
| Бч | | 7* | | ф12 А-III ГОСТ 5781-82 l=2890 | 2 | 2,57 кг |
| Бч | | 8 | | ф10 А-III ГОСТ 5781-82 l=1445 | 4 | 0,89 кг |
| Бч | | 9* | | ф12 А-III ГОСТ 5781-82 l ср=1315 | 10 | 1,17 кг |
| Бч | | 10 | | ф10 А-III ГОСТ 5781-82 l ср=1315 | 20 | 0,81 кг |
| Бч | | 11* | | ф14 А-III ГОСТ 5781-82 l=1330 | 3 | 1,61 кг |
| Бч | | 12* | | ф10 А-III ГОСТ 5781-82 l ср=790 | 10 | 0,50 кг |
| Бч | | 13* | | ф6 А-I ГОСТ 5781-82 l=1120 | 10 | 0,25 кг |
| Бч | | 14 | | ф14 А-III ГОСТ 5781-82 l=1100 | 2 | 1,33 кг |
| Бч | | 15* | | ф14 А-III ГОСТ 5781-82 l=600 | 3 | 0,72 кг |
| | | | | Материалы | | |
| | | | | Бетон М200 В6 Мрз [ ] | 2,1 | м³ |

Поз. 5, 7, 9, 11÷15 см. ведомость деталей на л. 21

Внутренние поверхности торкретировать в два слоя толщиной 25 мм. В резервуарах хозпитьевого водоснабжения поверхность торкрета затереть.

Привязан

Инв. №

| | | | |
|---|---|---|---|
| ГИП | Филатов | ТП 901-4-63.83-КЖУ | |
| Нач. отд. | Ярославский | Вариант углового участка стены высотой 3,5 м в монолитном железобетоне (начало) | Стадия: Р; Лист: 20; Листов: |
| Рук. гр. | Алмазов | | |
| Ст. инж. | Елистратова | | |
| Ст. инж. | Брянцева | | Союзсельхозпроект |

Инв. № подл. | Подпись и дата | Взам. инв. №

Альбом IV

## Ведомость расхода стали на один элемент, кг

| Марка элемента | Изделия арматурные | | | | | | | Изделия закладные | | | | | | | Общий расход |
|---|---|---|---|---|---|---|---|---|---|---|---|---|---|---|---|
| | Арматура класса | | | | | | | Арматура класса | | | | Прокат марки | | | |
| | A-I | A-III | | | | | | A-III | | | | Вст3кп2 | | | |
| | ГОСТ 5781-82 | | | | | | Всего | ГОСТ 5781-82 | | | Всего | ГОСТ 103-76 | | Всего | |
| | ф5 | ф10 | ф12 | ф14 | ф18 | Итого | | ф8 | | Итого | | б=8 | Итого | | |
| УМ1, УМ2 | 2,5 | 82,7 | 16,8 | 27,8 | 18,8 | 148,6 | 148,6 | 0,4 | | 0,4 | 0,4 | 1,7 | 1,7 | 1,7 | 150,3 |

## Ведомость деталей

| Поз | Эскиз |
|---|---|
| 5 | R220, 1515, 1515 |
| 7 | 1445, 1445 |
| 9 | от 1295 до 1365 через 35 |
| 11 | 1130, 100 |
| 12 | от 540 до 640 через 11, 100 |
| 13 | 284, 100 |
| 15 | 500, 300 |

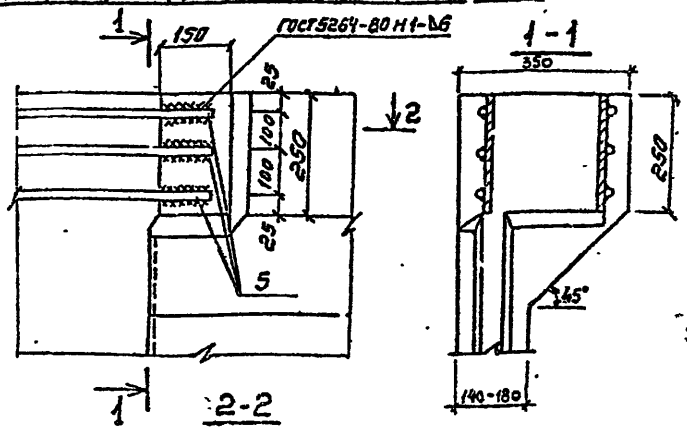


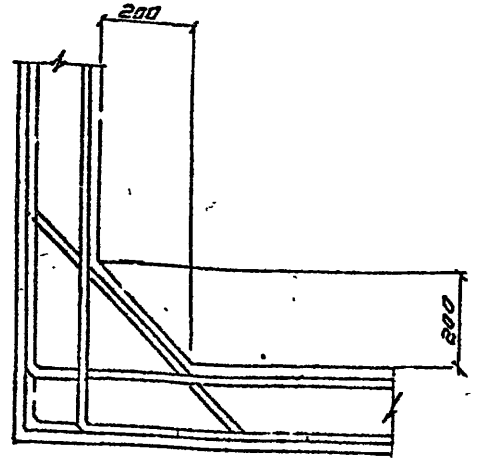


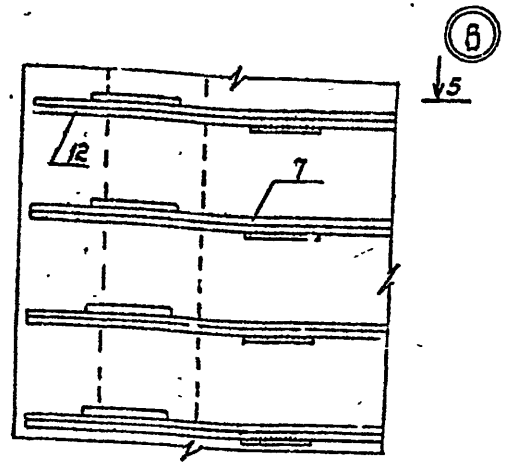


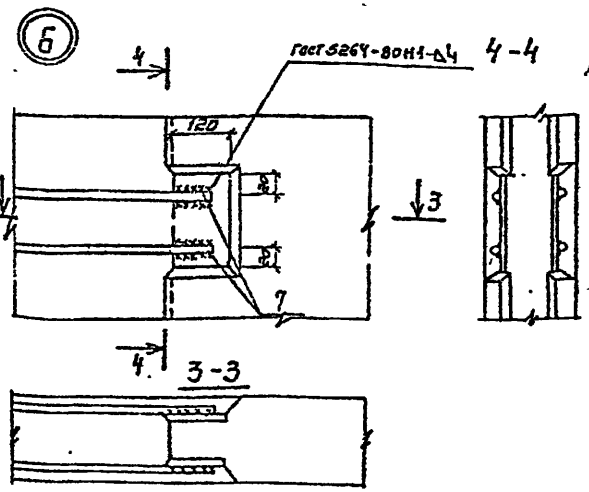


Инв. № подл. | Подпись и дата | Взам. инв. №

Привязан

Инв. №

| | | |
|---|---|---|
| Гип | Филатов | |
| Нач. отд. | Архангельск | |
| Рук. гр. | Атазов | |
| Ст. инж. | Екатеринбург | |
| Ст. инж. | Брянцева | |

# ТП 901-4-63.83-КЖУ

Вариант угловой участка стены высотой 3,6 м в монолитном железобетоне (окончание)

| Стадия | Лист | Листов |
|---|---|---|
| Р | 21 | |

Союзводоканалпроект

400282-04 22

Альбом IV

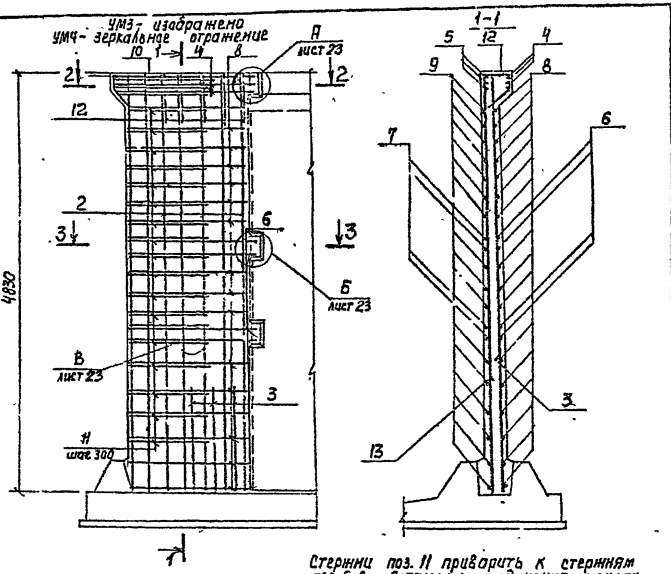


Стержни поз. 11 приварить к стержням поз. 6, 8. Остальные соединения арматуры - вязаные.

| Формат | Зона | Поз. | Обозначение | Наименование | Кол. | Примеч. |
|---|---|---|---|---|---|---|
| | | | | Документация | | |
| | | | | ТТ1 | | |
| | | | | Сборочные единицы | | |
| | | 1 | 3.900-3. вып. 2/8 2 ч. 2 | Изделие закладное МН1 | 1 | 2,13кг |
| | | | | Детали | | |
| Бч | | 2 | | ф10 А-III ГОСТ 5781-82 ℓ=4820 | 24 | 2,97кг |
| Бч | | 3 | | ф16 А-III ГОСТ 5781-82 ℓ=1550 | 5 | 2,45кг |
| Бч | | 4* | | ф22 А-III ГОСТ 5781-82 ℓ=3130 | 3 | 9,10кг |
| Бч | | 5* | | ф16 А-III ГОСТ 5781-82 ℓ=1715 | 5 | 2,71кг |
| Бч | | 6* | | ф16 А-III ГОСТ 5781-82 ℓ=2910 | 4 | 4,59кг |
| Бч | | 7* | | ф12 А-III ГОСТ 5781-82 ℓ=1555 | 8 | 1,38кг |
| Бч | | 8* | | ф16 А-III ГОСТ 5781-82 ℓср=1330 | 16 | 2,10кг |
| Бч | | 9* | | ф12 А-III ГОСТ 5781-82 ℓср=1330 | 32 | 1,18кг |
| Бч | | 10* | | ф16 А-III ГОСТ 5781-82 ℓ=1430 | 3 | 2,26кг |
| Бч | | 11* | | ф12 А-III ГОСТ 5781-82 ℓср=900 | 18 | 0,80кг |
| Бч | | 12* | | ф6 А-I ГОСТ 5781-82 ℓ=1200 | 10 | 0,47кг |
| Бч | | 13 | | ф12 А-III ГОСТ 5781-82 ℓ=1350 | 6 | 1,20кг |
| Бч | | 14 | | ф16 А-III ГОСТ 5781-82 ℓ=1250 | 2 | 1,97кг |
| Бч | | 15* | | ф16 А-III ГОСТ 5781-82 ℓ=600 | 3 | 0,95кг |
| | | | | Материалы | | |
| | | | | Бетон М200 В6 Мрз | 3,1 | м³ |

*поз. 4-12,15 см. ведомость деталей на л. 23.

Внутренние поверхности торкретировать в два слоя толщиной 25мм в резервуарах хоз.питьевого водоснабжения поверхность торкрета затереть.

Привязан

Инв. N

| | | | |
|---|---|---|---|
| ГИП | Филатов | | |
| Нач. отд. | Ярославский | | |
| Рук. гр. | Алмазов | | |
| Ст. инж. | Елистратова | | |
| Ст. инж. | Брынцева | | |

ТП 901-4-63.83-КЖУ

Вариант углового участка стены высотой 4,8м в монолитном железобетоне (начало)

| Стадия | Лист | Листов |
|---|---|---|
| Р | 22 | |

Инв. N подл. | Подпись и дата | Взам. инв. N

Альбом IV

## Ведомость расхода стали на один элемент, кг

| Марка | Изделия арматурные | | | | | | | Изделия закладные | | | | | | Общий расход |
|---|---|---|---|---|---|---|---|---|---|---|---|---|---|---|
| | Арматура класса | | | | | | Всего | Арматура класса | | Всего | Прокат марки | | Всего | |
| | А-I | А-III | | | | | | А-III | | | Вст 3 кп 2 | | | |
| | ГОСТ 5781-82 | | | | | | | ГОСТ 5781-82 | | | ГОСТ 10376 | | | |
| | ф8 | ф10 | ф12 | ф16 | ф22 | Итого | | ф8 | Итого | | δ=8 | Итого | | |
| УМ3, УМ4 | 4.7 | 71.3 | 70.4 | 93.8 | 29.1 | 269.3 | 269.3 | 0.4 | 0.4 | 0.4 | 1.7 | 1.7 | 2.1 | 271.4 |

## Ведомость деталей.

| Поз. | Эскиз |
|---|---|
| 4 | 1315 1315 |
| 5 | 100 1615 |
| 6 | 1455 1455 |
| 7 | 100 1455 |
| 8 | от 1295 до 1385 через 36 |
| 9 | 100 от 1296 до 1385 через 36 |
| 10 | 150 1130 150 |
| 11 | 120 от 590 до 780 через 314 120 |
| 12 | 215 282 215 |
| 15 | 300 200 |

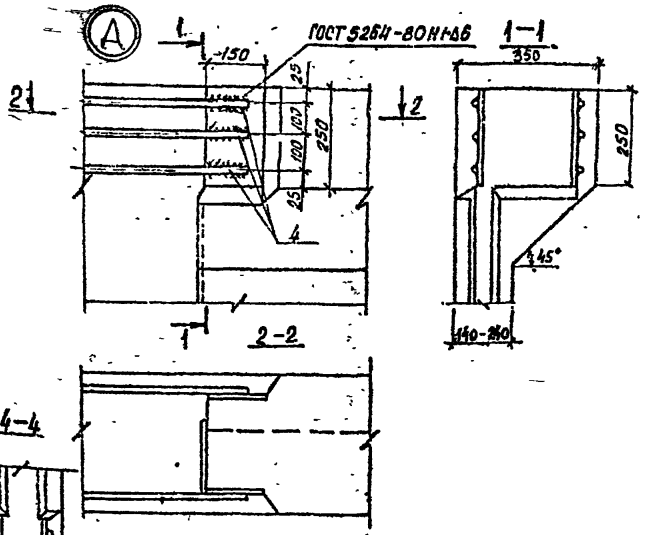


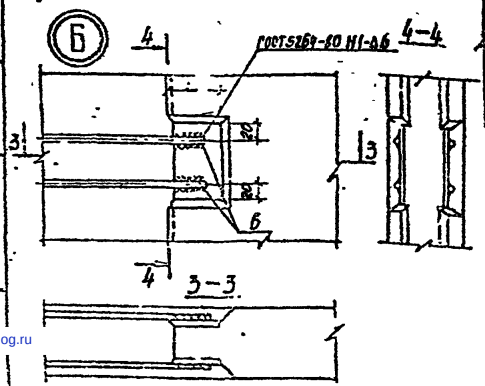


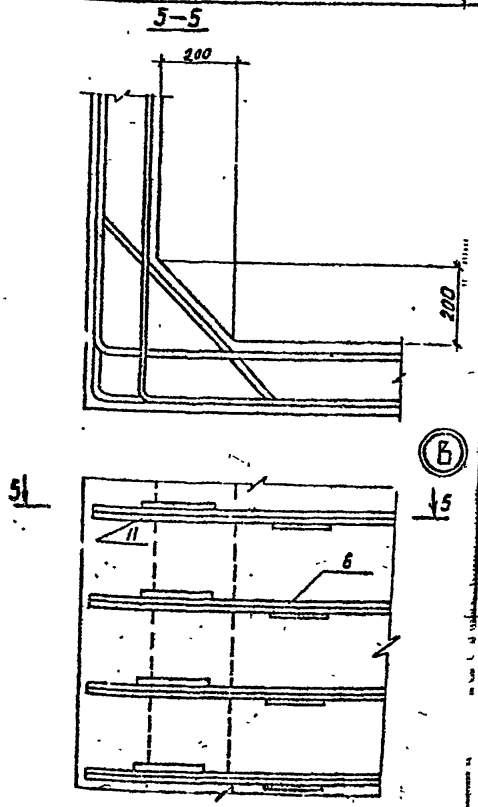


Инв. № подл. | Подпись и дата | Взам. инв. №

| | | | |
|---|---|---|---|
| ГИП | | | |
| Нач. отд. | | | |
| Рук. гр. | | | |
| Ст. инж. | | | |
| Ст. инж. | | | |

ТП 901-4-63.83-КЖУ

Вариант углового участка стены высотой 4,8 м. в монолитном железобетоне (окончание)

| Стадия | Лист | Листов |
|---|---|---|
| Р | 23 | |

СОЮЗСЕЛЬСТРОЙПРОЕКТ

400282-04 (24)

gost.e-ecolog.ru