ТИПОВОЙ ПРОЕКТ
901-4-60.83

РЕЗЕРВУАРЫ ДЛЯ ВОДЫ

ПРЯМОУГОЛЬНЫЕ ЖЕЛЕЗОБЕТОННЫЕ СБОРНЫЕ ЕМК. ОТ 4400 ДО 2400 $м^3$

/С ПРИМЕНЕНИЕМ ИЗДЕЛИЙ ПРОМЗДАНИЙ/

АЛЬБОМ III

КОНСТРУКЦИИ ЖЕЛЕЗОБЕТОННЫЕ

gost.e-ecolog.ru

ТИПОВОЙ ПРОЕКТ
901-4-60.83

РЕЗЕРВУАРЫ ДЛЯ ВОДЫ

ПРЯМОУГОЛЬНЫЕ ЖЕЛЕЗОБЕТОННЫЕ СБОРНЫЕ

ЕМК. ОТ 1400 ДО 2400 $м^3$

/С ПРИМЕНЕНИЕМ ИЗДЕЛИЙ ПРОМЗДАНИЙ/

АЛЬБОМ III

СОСТАВ ПРОЕКТА

Альбом I Общие материалы для проектирования резервуаров емк. 50-20 000 $м^3$ /из ТП 901-4-65.83/
Альбом II Материалы для проектирования специальных мероприятий для резервуаров емк. 50-20000 $м^3$ систем хозпитьевого водоснабжения /из ТП 901-4-65.83/
Альбом III Конструкции железобетонные
Альбом IV Узлы резервуаров емк. 50-20 000 $м^3$ /из ТП 901-4-65.83/
Альбом V Строительные изделия для резервуаров емк. 50-20000 $м^3$ /из ТП 901-4-65.83/
Альбом VI Технологические трубопроводы и сигнализация для резервуаров емк. 50-20 000 $м^3$ /из ТП 901-4-65.83/
Альбом VII Сметы
Альбом VIII Ведомость потребности в материалах

Разработан
ГПИ Союзводоканалпроект и ЦНИИПромзданий
при участии НИИЖБ

Союзводоканалпроект
Гл. инженер В.Н.Самсонин
Гл. инж. проекта В.А.Фидатов

ЦНИИПромзданий
Гл. инженер В.В.Гранев
Нач. отдела Н.А.Ушаков
Гл. инж. проекта А.П.Черномас

НИИЖБ
Зам. директора Н.Н.Коровин
Зав. лаб. Г.И.Звездинский
Ст. научн. сотруд. Г.И.Докудовский

Технические решения одобрены Отделом типового проектирования и организации проектно-изыскательских работ Госстроя СССР.
Письмо № 2/5-409 от 17.XI. 1978 г.
Рабочая документация введена в действие в/о Союзводоканалниипроект
приказ № 160 от 23 июня 1983 г.

Привязан

Альбом III

Ведомость основных комплектов рабочих чертежей

Обозначение	Наименование	Примеч.
ТП 901-4-60.83-КЖ	Конструкции железобетонные	Альбом II
ТП 901-4-63.83-Т	Технологические трубопроводы	Альбом VI
ТП 901-4-63.83-С	Сигнализация	Альбом VII

Ведомость рабочих чертежей основного комплекта

Лист	Наименование	Примеч.
1;2	Общие данные	
3	План. Разрезы.	
4;5	Спецификация к схемам расположения элементов сборных конструкций резервуара РЕ -100;75;50.	
6	Спецификация к схемам расположения элементов сборных конструкций резервуара РЕ -100м.	
7	Схемы расположения элементов сборных конструкций	
8;9	Днище. Спецификация элементов.	
10	Днище. Ведомость расхода стали.	
11	Днище. Опалубочный чертеж.	
12	Днище. План раскладки нижних, верхних сеток и каркасов КП и КР.	
13	Днище. Фрагмент раскладки верхних сеток. План раскладки каркасов.	
14	Днище. Разрезы.	

Ведомость ссылочных и прилагаемых документов

Обозначение	Наименование	Примеч.
	Ссылочные документы	
3.900-3, Вып 4/82, ч.1-2; Вып. 15; 2/82	Сборные ж.б. конструкции емкостных сооружений для водоснабжения и канализации	
1.442.1-1, Вып. 1;3	Плиты перекрытий ж.б. ребристые высотой 400 мм укладываемые на полки ригелей	
1.494-32	Зонты и дефлекторы вентиляционных систем	
1.459-2, Вып.3	Стальные лестницы, переходные площадки и ограждения	
4.901-18	Оборудование резервуаров	
ИС-01-19 Вып.2	Железобетонные конструкции подземных помещений производственного назначения	
	Прилагаемые документы	
ТП 901-4-63.83-КЖУ	Узлы резервуаров емк. 50-20000м³	Альбом IV
ТП 901-4-63.83-КЖИ	Строительные изделия для резервуаров емк. 50-20000 м³	Альбом V

Типовой проект разработан в соответствии с действующими нормами и правилами
Гл. инженер проекта /Филатов В.А/

Привязан

Инв. №

Гип	Филатов	
Нач. отд	Ярославкин	
Рук. гр.	Алтазов	
Ст. инж.	Боянцева	
Инженер	Абратова	

ТП 901-4-60.83-КЖ

Резервуары емкостью 1400 - 2400 м³

Стадия	Лист	Листов
Р	1	

Общие данные (начало)

СОЮЗВОДОКАНАЛПРОЕКТ

400346-01 3

Инв. № подл. | Подпись и дата | Взам. инв. №

Альбом III

Ведомость объемов сборных железобетонных конструкций

	Наименование группы элементов конструкций	Код	Кол., м³ на резервуар емкостью			Примеч.
			1400 м³	1900 м³	2400 м³	
1	Фундаменты	581200	6.66	10.02	13.36	
2	Колонны	582100	2.72	4.08	5.44	
3	Блоки угловые	583100	10,16	10.16	10.16	
4	Стеновые панели	583100	56.2	67.0	77.8	
5	Плиты перекрытий ненапряженные	584221	7.2	7.2	7.2	
6	Плиты перекрытий предварительно-напряженные	584211	28.35	39.69	51.03	
7	Ригели	582500	11.12	14.92	18.72	
8	Кронштейны камер на покрытии	585820	1.29	1.29	1.29	
	Всего бетона и железобетона		123.72	154.36	185.0	

Ведомость спецификаций

Лист	Наименование	Примеч.
4;5	Спецификация к схемам расположения элементов сборных конструкций резервуара РЕ-100; 75;50.	
6	Спецификация к схемам расположения элементов сборных конструкций резервуара РЕ-100 м.	
8;9	Днище. Спецификация элементов.	
19	Спецификация материалов гидроизоляции.	ТП 901-4-60.83-КЖ ВОВ

Материалы на изготовление сборных бетонных, железобетонных конструкций учтены в ведомости потребности в материалах и отдельно не учитываются.

Инв. № подл. | Подпись и дата | Взам. инв. №

Привязан

Инв. №

ГИП	Ситалов	
Нач. отд.	Ярославский	
Рук. гр.	Кочетов	
Н. контр.	Беляшева	
Нач. сект.	Абрамова	
Техник	Зайцева	

ТП 901-4-60.83-КЖ

Резервуары емкостью 1400 – 2400 м³

стадия	Лист	Листов
Р	2	

Общие данные (окончание)

СОЮЗВОДОКАНАЛПРОЕКТ

400346-01 4

Альбом III

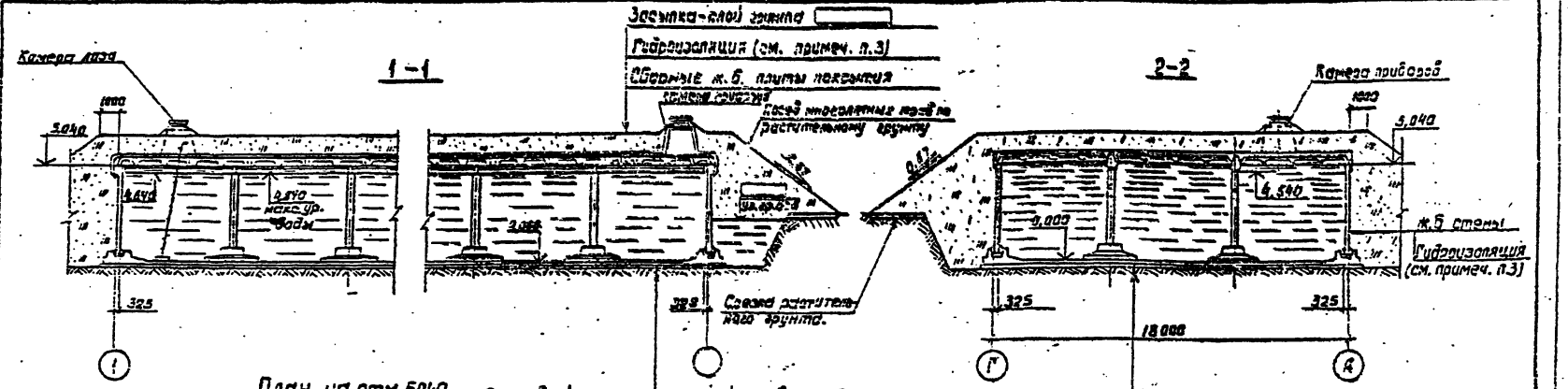

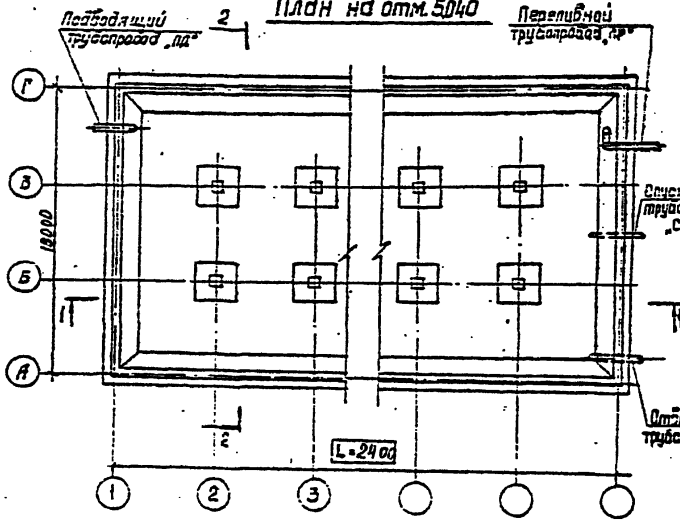

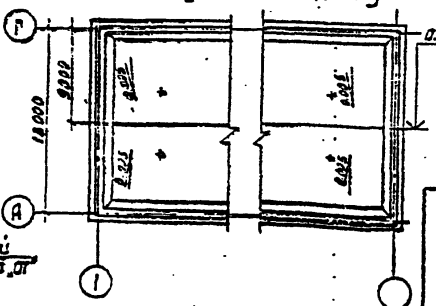

1. Относительной отметке 0,000 (верх ж.б. днища) соответствует абсолютная отметка
2. Привязки технологических труб показано в альбоме VII.
3. Конструкцию штукатурной гидроизоляции из холодной асфальтовой мастики см. Альбом IV. Стены и днище резервуаров производственного водоснабжения не изолируются.

В проекте разработан резервуар марки РЕ-100 М-1.9

Инв. № подл. | Подпись и дата | Взам. инв. №

Привязан		ГИП	Филатов	ТП 901-4-60.83-КЖ		
		Нач. отд.	Ярославский			
		Рук. гр.	Алмазов	Резервуары емкостью 1400 – 2400 м³	Стадия: Р; Лист: 3; Листов:	
		Вед. инж.	Толстикова			
		Инженер	Абрамова	План. Разрезы.	СОЮЗВОДОКАНАЛПРОЕКТ	
Инв. №						

Ц 00346-01 5

Инв № подл.	подпись и дата	Взам. инв №

Альбом III

Марка, поз.		Обозначение	Наименование		Кол. на исполнение* 14	19	24							Масса ед., кг.	Примеч.
			Сборочные единицы												
1		ТП901-4-63.83-КЖИ-5.400 лл V	Фундамент под колонну		4	6	8							4200	1)
2		-КЖИ-5.300-01 лл V	Колонна		4	6	8							1700	1)
3	а	-КЖИ-3.100 лл V	Блок угловой		4	4	4							6350	1)
	б	-КЖУ лл IV	Угол монолитный	УМ3	2	2	2								2)
		-КЖУ лл IV		УМ4	2	2	2								
4		3.900-3 вып 4/82 ч.1;2	Панель стеновая ПС1-48-63		4	4	4							7300	Бетон 66 мез.100
5		ТП 901-4-63.83*КЖИ-2.100-02 лл V	то же ПС1-48-63а		4	4	4							7300	1) 6)
6		-КЖИ-2.300-04 лл V	" ПС1-48-63б		1	1	1							7300	
7		-06	" ПС1-48-63в		1	1	1							7300	
8		-КЖИ-2.200-02 лл V	" ПС2-48-63а		10	14	18							6750	
XIV		-КЖУ лл IV	Стык элементов стен		8	8	8								
XVIII		-КЖУ лл IV	то же		8	12	16								
XXII		-КЖУ лл IV	"		4	4	4								только совместно с поз. 3а
XXVI		-КЖУ лл IV	"		4	4	4								
XXXIV		-КЖУ лл IV	Камера приборов		1	1	1								
XXXV		-КЖУ лл IV	Камера лаза		1	1	1								4)
XXXVI		-КЖУ лл IV	то же		1	1	1								3)
		-КЖ	Днище монолитное												
		Переменные	Санные для исполнений												
			РЕ-100												
9		1.442.1-1 вып.1	Плита покрытия 1П1-3АIVт-П		13	19	25							4725	5)
10		ТП901-4-63.83-КЖИ-4.100-01 лл V	то же 1П1-3АIVт-Па		1	1	1							4500	
11		-03	" 1П1-3АIVт-Пб		1	1	1							4600	
12		1.442.1-1 вып.3	" 1П1-4АIIIт-П		12	12	12							1500	5)
13		ТП901-4-63.83-КЖИ-5.100-01 лл V	Ригель Б1-2		2	4	6							4750	1)
14		-5200-01 лл V	" Б1-2а		4	4	4							4580	1)

* Исполнения обозначают емкость резервуара в сотнях м³

1. Поверхности данных изделий, контактирующие с водой, в резервуаре хоз-питьевого водоснабжения должны быть гладкими, без раковин и пор.
2. При выполнении углов в монолитном железобетоне исключается поз. 3а и узлы XXII и XXVI.
3. Только для хоз-питьевого водоснабжения.
4. Только для производственного водоснабжения.
5. С защитой закладных изделий в соответствии с п. 7Т1.3 (Альбом V).
6. Отверстия в панелях поз. 6 и 7 предназначены для пропуска трубопроводов с применением герметиков, (серия 3.900-3 вып 2. узел 28). Допускается пропуск трубопроводов с помощью ребристого патрубка или через сальник по серии 3.901-5. Диаметр отверстия уточняется при привязке.

Привязан		Гип	Филатов		ТП 901-4-60.83-КЖ		
		Нач. отд	Ярославский		Резервуары емкостью 1400 - 2400 м³	Стадия	Лист	Листов
		Рук. груп	Алмазов			Р	4	
		Вед. инж.	Толстикова		Спецификация к схемам расположения элементов сборных конструкций резервуара РЕ-100 75/50 (начало)	СОЮЗВОДОКАНАЛПРОЕКТ		
		Ст. инж.	Елистратова					
Инв №		Инженер	Абрамова					

400346-01 6

5

Инв. № подл.	Подпись и дата	Взам. инв. №

Альбом III

Марка, поз.	Обозначение	Наименование	Кол. на исполнение * 14	19	24							Масса ед.кг.	Примеч.
		РЕ-75											
9	1.442.1-1 Вып. 1	Плита покрытия 1П1-2АIVт-П	13	19	25							4725	5)
10	ТП901-4-63.83КЖИ-4.100 лл.V	то же 1П1-2АIVт-Па	1	1	1							4500	
11	-02	" 1П1-2АIVт-Пб	1	1	1							4600	
12	1.442.1-1 Вып. 3	" 1П7-3АIIIт-П	12	12	12							1500	5)
13	ТП901-4-63.83КЖИ-5.100 лл.V	Ригель Б1-1	2	4	6							4750	1)
14	-КЖИ-5.200 лл.V	" Б1-1а	4	4	4							4580	1)
		РЕ-50											
9	1.442.1-1 Вып. 1	Плита покрытия 1П1-2АIVт-П	13	19	25							4725	5)
10	ТП901-4-63.83КЖИ-4.100 лл.V	то же 1П1-2АIVт-Па	1	1	1							4500	
11	-02	" 1П1-2АIVт-Пб	1	1	1							4600	
12	1.442.1-1 Вып. 3	" 1П7-2АIIIт-П	12	12	12							1500	5)
13	ТП901-4-63.83КЖИ-5.100 лл.V	Ригель Б1-1	2	4	6							4750	1)
14	-КЖИ-5.200 лл.V	" Б1-1а	4	4	4							4580	1)

400346-01 7

ТП901-4-60.83-КЖ

Прибязан							
	Гип	Филатов		Резервуары емкостью 1400 - 2400 м³	Стадия	Лист	Листов
	Нач.отд.	Ярославский			Р	5	
	Рук.груп	Алмазов					
	Вед.инж.	Толстикова		Спецификация к схемам расположения элементов сборных конструкций резервуара РЕ-100; 75; 50 (окончание)	СПОЗВОДОКМИНЛЕНРОЕКТ		
	Ст.инж.	Елистратова					
Инв. №	Инженер	Абрамова					

Инв. № подл. | Подпись и дата | Взам. инв. №

Альбом III

Марка, поз.	Обозначение	Наименование	Кол. на исполнение * 14	19	24	Масса ед. кг.	Примеч.
		Сборочные единицы					
1	ТП901-4-63.83-КЖИ-5400 АлV	Фундамент под колонну	4	6	8	4200	1)
2	-КЖИ-5.300-01 АлV	Колонна	4	6	8	1700	1)
3а	-КЖИ-3.100 АлV	Блок угловой	4	4	4	6350	1)
3б	-КЖУ АлIV	Угол монолитный УМ 3	2	2	2		2)
	-КЖУ АлIV	УМ 4	2	2	2		
4	3.900-3 Вып 4/82 ч.1.2	Панель стеновая ПС1-48-64	4	4	4	7300	Бетон В5 Ирз-100
5	ТП901-4-63.83-КЖИ-2.100-03 АлV	То же ПС1-48-64а	4	4	4	7300	1)
6	-КЖИ-2.100-05 АлV	" ПС1-48-64б	1	1	1	7300	1)
7	-07	" ПС1-48-64б	1	1	1	7300	
8	-КЖИ-2.200-03 АлV	" ПС2-48-64а	10	14	18	6750	1)
9	1.442.1-1 Вып 1	Плита покрытия ПП1-3АIIIт-П	13	19	25	4725	5)
10	ТП901-4-63.83-КЖИ-4.100-01 АлV	То же ПП1-3АIIIт-Пв	1	1	1	4500	
11	03	" ПП1-3АIIIт-ПБ	1	1	1	4600	
12	1.441.2.1-1 Вып. 3	" ПП1-4АIIIт-П	12	12	12	1500	5)
13	ТП901-4-63.83 КЖИ-5.100-01 АлV	Ригель Б1-2	2	4	6	4750	1)
14	-КЖИ-5.200-01 АлV	" Б1-2а	4	4	4	4580	1)
XV	-КЖУ АлIV	Стык элементов стен	8	8	8		
XIX	-КЖУ АлIV	то же	8	12	16		
XXIII	-КЖУ АлIV	"	4	4	4		Только совместно с поз. 3а
XXVII	-КЖУ АлV	"	4	4	4		
XXXIV	-КЖУ АлIV	Камера приборов	1	1	1		
XXXV	-КЖУ АлIV	Камера лаза	1	1	1		3)
XXXVI	-КЖУ АлIV	то же	1	1	1		4)
	-КЖ	Днище монолитное					

*Исполнения обозначают емкость резервуара в сотнях м³

1. Поверхности данных изделий, контактирующие с водой, в резервуаре хозпитьевого водоснабжения должны быть гладкими без раковин и пор.
2. При выполнении углов в монолитном железобетоне исключается поз. 3а и узлы XXIII и XXVII.
3. Только для хозпитьевого водоснабжения.
4. Только для производственного водоснабжения
5. С защитой закладных изделий в соответствии с п. ТТ1.3 (альбом V)
6. Отверстия в панелях поз 6 и 7 предназначены для пропуска трубопроводов с применением герметиков (серия 3.900-3 вып 2, узел 28) допускается пропуск трубопроводов с помощью ребристого патрубка или через сальник по серии 3.901-5. Диаметр отверстия уточняется при привязке.

Привязан

Инв.№

ГИП	Филатов		ТП901-4-6083-КЖ
Нач.отд.	Ярославский		
Рук. груп.	Аллаяров		Резервуары емкостью 1400 – 2400 м³
Вед. инж.	Годзиковб		Спецификация к схемам расположения элементов сборных конструкций резервуара РЕ-100 м.
Инженер	Абрамова		
Техник	Зудина		

Стадия	Лист	Листов
Р	6	

СОЮЗВОДОКАНАЛПРОЕКТ

8 10-94 АЛ0018

7

Альбом III

Схема расположения элементов стен и колонн

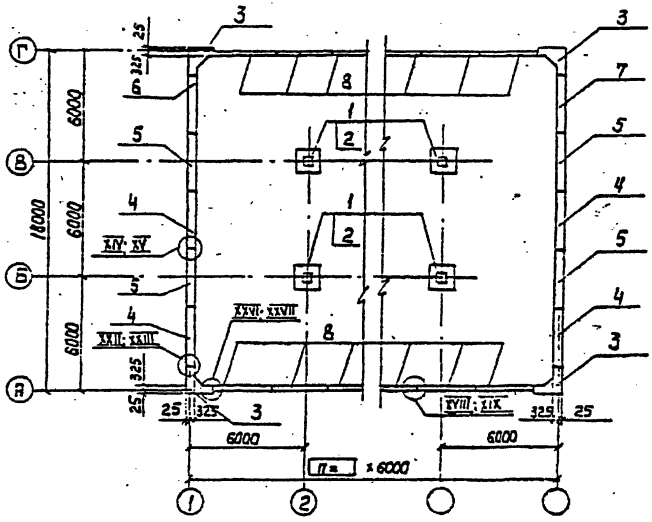

Схема расположения элементов покрытия

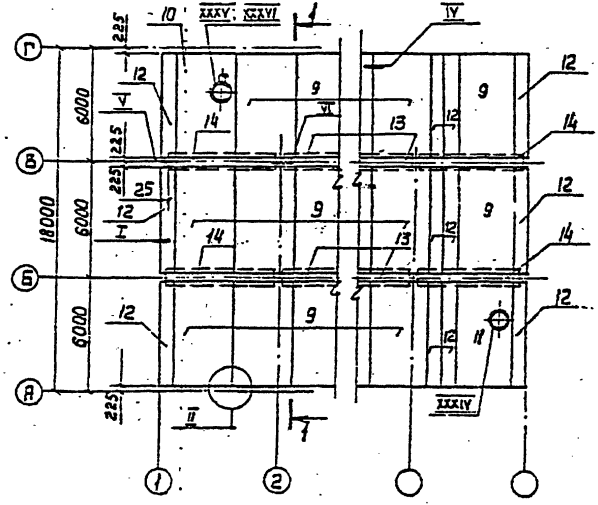

1-1

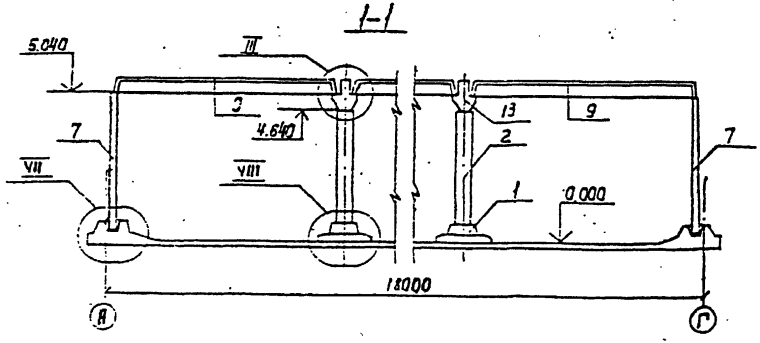

1. Стеновые панели устанавливать вертикальной гранью с петлями внутрь резервуара. После монтажа панели петли срезать, а места их установки - оштукатурить.
2. Узлы см. альбом IV.

Привязан

Инв. №

Инв. № подл. | Подп. и дата | Взам. инв. №

ГИП	Филатов		ТП 901-4-60.83-КЖ		
Нач. отд.	Ярославский				
Рук. гр.	Ялмазов				
Ведущ.	Толстиков		Резервуары емкостью 1400-2400 м³	Стадия: Р	Лист: 7
Исполн.	Абрамова		Схемы расположения элементов сборных конструкций.		Листов
				Союзводоканалпроект	

400346-01 9

Инв. № подл. | Подпись и дата | Взам. инв. №

Клевом III

Позиция	Обозначение	Наименование	Кол. на исполнение* 14	19	24	Примеч.
		Сборочные единицы				
	1	3.900-3. Вып 4/82; Ч 2, Кр-1	Каркас плоский	120	170	220
Д4	2	ТП901-4-63.83-КЖИ - 1.002 Ал V	Сетка	16	20	24
Д4	3	-КЖИ - 1.003 Ал V	"	4	4	4
Д4	4	-КЖИ - 1.005 Ал V	"	16	20	24
Д4	5	-01	"	4	4	4
Д4	6	-КЖИ - 1.006 Ал V	"	16	20	24
Д4	7	-КЖИ - 1.007 Ал V	"	16	20	24
Д4	8	-КЖИ - 1.008 Ал V	"	4	4	4
Д4	9	-КЖИ - 1.024 Ал V	"	4	7	10
Д4	10	-КЖИ - 1.025 Ал V	"	8	10	12
Д4		-КЖИ - 7.350 Ал V	Трубопровод отводящий „от"	1	1	1
Д4		-КЖИ - 7.400 Ал V	Трубопровод спускной „СП"	1	1	1
			Детали			
			Арматура по ГОСТ 5781-82			
Б4	11		ф12 А-III ℓ=1310	360	420	480	1.16 кг
Б4	12**		ф12 А-III ℓ=2700	4	4	4	2.40 кг
Б4	13**		ф12 Н-III ℓ=1700	8	8	8	1.51 кг
Б4	14**		ф12 А-III ℓ=1600	4	4	4	1.42 кг
Б4	15		ф12 А-III ℓ=670	16	16	16	0.60 кг
Б4	16		ф16 А-III ℓ=1450	32	32	32	2.29 кг
Б4	17		ф50 В-I ГОСТ 6727-80 ℓ=1350	48	48	48	0.19 кг
			Материалы			
			Бетон М200, Мрз 50, В6	90.0	122.0	154.0	м³
			Цементный раствор М100	6.0	9.0	11.0	м³
			Бетон М50 (подготовка)	37.0	48.0	60.0	м³

* Исполнения обозначают емкость резервуара в сотнях м³.

** Поз. 12, 13, 14 - см. ведомость деталей на листе 13.

В объем строительных конструкций трубопроводы „от" и „СП" не входят

				ТП901-4-60.83-КЖ		
Привязан						
Гип	Филатов			Резервуары емкостью 1400 - 2400 м³	Стадия	Лист	Листов
Нач. отд.	Чесалов				Р	8	
Рук. груп	Алпатов						
Зав. маш.	Гельфанд			Днище	СОЮЗВОДОКАНАЛПРОЕКТ		
Инженер	Абрамова			Спецификация элементов (начало)			
Инв. №							

Изм. | Кол. уч. | Лист | № док. | Подпись | Дата

01 10-9426-01

Копировал

Формат А4

6

Формат	Зона	Поз.	Обозначение	Наименование	Кол. на исполнение* 14	19	24	Примеч.
				Первменные данные для исполнений				
				РЕ - 100				
				Сборочные единицы				
А4		18	ТП901-4-63.83-КЖИ-1.100-01 сб	Каркас пространственный	4	4	4	
А4		19	-03	"	20	24	28	
А3		20	-КЖИ-1.001-01 сб	Сетка	20	20	20	
А4		21	-КЖИ-1.004 сб	"	8	12	16	
А4		22	-КЖИ-1.009 сб	"	4	7	10	
А4		23	-КЖИ-1.010 сб	"	8	10	12	
А4		24	-КЖИ-1.024-01 сб	"	2	4	6	
А4		25	-02	"	4	6	8	
А4		26	-КЖИ-1.025-01	"	4	6	8	
А4		27	-02	"	8	8	8	
А3		28	-КЖИ-1.001-05 сб	"	20	20	20	
				РЕ-75				
				Сборочные единицы				
А4		18	-КЖИ-1.100-01 сб	Каркас пространственный	4	4	4	
А4		19	-03	"	20	24	28	
А3		20	-КЖИ-1.001-01 сб	Сетка	20	20	20	
А4		21	-КЖИ-1.004-01 сб	"	8	12	16	
А4		22	-КЖИ-1.026 сб	"	4	7	10	
А4		23	-01	"	8	10	12	
А4		24	-КЖИ-1.024 сб	"	2	4	6	
А4		25	-02	"	4	6	8	
А4		26	-КЖИ-1.025 сб	"	4	6	8	
А4		27	-02	"	8	8	8	
А3		28	-КЖИ-1.001-05 сб	"	20	20	20	
				РЕ-50				
				Сборочные единицы				
А4		21	-КЖИ-1.004-02 сб	Сетка	8	12	16	
				поз.18-20 и 22-28 см. специ-				
				фикацию РЕ -75				
				РЕ-100М				
				Сборочные единицы				
А4		18	-КЖИ-1.100 сб	Каркас пространственный	4	4	4	
А4		19	-02	"	20	24	28	
А3		20	-КЖИ-1.001 сб	Сетка	20	20	20	
А4		21	-КЖИ-1.004 сб	"	8	12	16	
А4		22;24	-КЖИ-1.009 сб	"	6	11	16	
А4		23;25	-КЖИ-1.010 сб	"	12	16	20	
А4		27	-01	"	8	8	8	
А4		26	-КЖИ-1.011 сб	"	4	6	8	
А3		28	-КЖИ-1.001-04 сб	"	20	20	20	

II 10-94004

Привязан

Инв.№

Гип	Филатов		
Нач.отд	Разговский		
Рук.гр	Адамов		
Ст.инж.	Шилова		
Исполн.	Ледуховская		

ТП 901-4-60.83-КЖ

Резервуары емкостью 1400-2400 м³

Стадия	Лист	Листов
Р	9	

Днище. Спецификация элементов (окончание)

ГПИСЭВ ШКОЛА ПРОЕКТ

01

Альбом III

Марка резервуара	Изделия арматурные															Общий расход кг
	Арматура класса															
	А-III										Вр-I					
	ГОСТ 5781-82										ГОСТ 5727-80					
	ф6	ф8	ф10	ф12	ф14	ф16	ф18			Итого	ф4	ф5			Итого	
РЕ-100-14	600,0	901,5	532,8	881,4	1238,0	1886,1	923,0			6962,8	94,5	298,0			392,5	7355,3
РЕ-100-19	825,3	1054,5	788,5	1020,6	1435,2	2243,2	1384,6			8751,9	135,6	381,8			517,4	9269,3
РЕ-100-24	1050,6	1207,5	1044,2	1159,8	1632,4	2600,3	1846,2			10541,0	176,7	456,6			642,3	11183,3
РЕ-75-14	778,3	901,5	182,9	881,5	1238,8	2615,2				6598,2	129,6	298,0			427,6	7025,8
РЕ-75-19	1065,6	1054,5	274,4	1020,7	1435,2	3337,0				8207,4	186,4	381,8			568,2	8775,6
РЕ-75-24	1392,9	1207,5	365,9	1160,0	1632,4	4058,8				9817,5	243,2	455,6			832,0	10849,5
РЕ-50-14	778,3	901,5	182,9	1291,7	1238,0	1886,1				6279,3	129,6	298,0			427,6	6706,9
РЕ-50-19	1085,6	1054,5	274,4	1636,0	1435,2	2243,2				7728,9	186,4	381,8			568,2	8297,1
РЕ-50-24	1392,9	1207,5	365,9	1980,3	1632,4	2600,3				9179,5	243,2	465,6			708,8	9888,3
РЕ-100м-14	445,7	671,9	1302,1	881,5	1238,0	1886,1	923,0			7348,3	44,2	298,0			342,2	7690,5
РЕ-100м-19	606,4	785,3	1794,9	1020,7	1435,2	2243,2	1384,6			9270,3	63,6	381,8			445,4	9715,7
РЕ-100м-24	767,1	898,7	2287,7	1160,0	1632,4	2600,3	1846,8			11192,4	83,0	465,6			548,6	11741,0

Инв. № подл. | Подпись и дата | Взам. инв. №

Привязан

Инв. №

Гип.	Филатов	
Нач. отд.	Ярославский	
Рук. груп.	Алмазов	
Вед. инж.	Толстикова	
Инженер	Абрамова	

ТП 901-4-60.83-КЖ

Резервуары емкостью 1400 - 2400 м³

Днище. Ведомость расхода стали

Стадия	Лист	Листов
Р	10	

СОЮЗВОДОКАНАЛПРОЕКТ

Ц00346-01 12

Альбом II

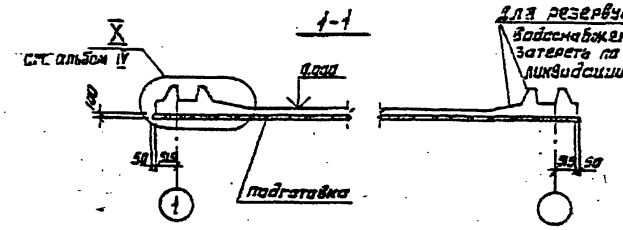

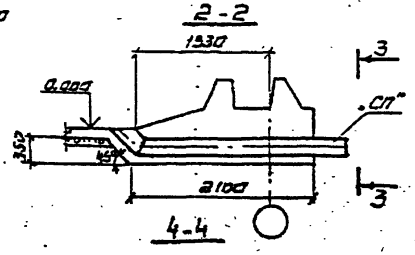

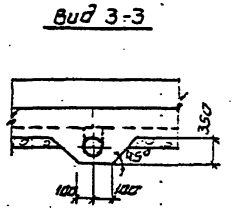

План днища.

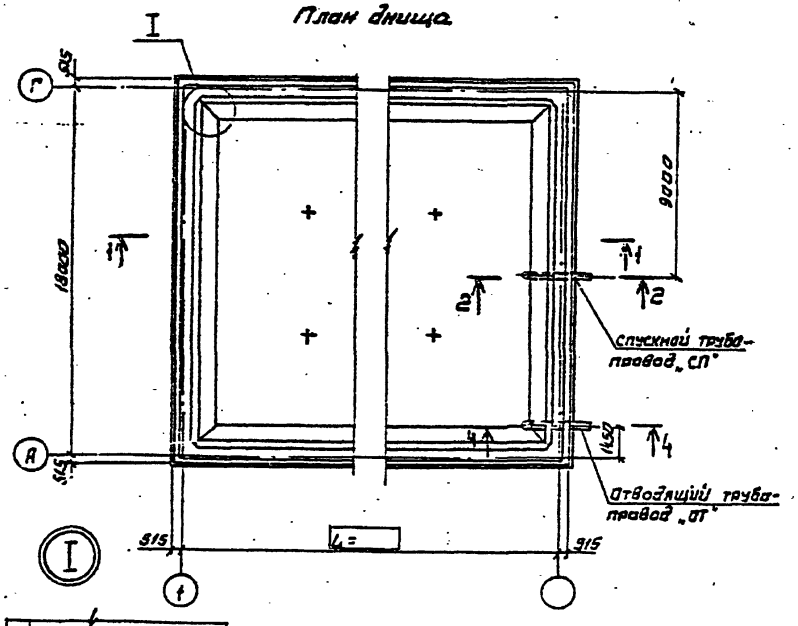

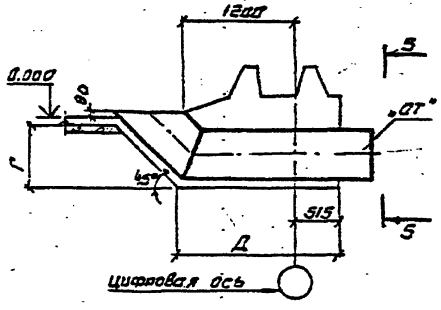

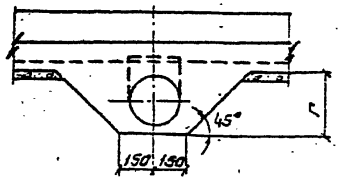

Диаметр трубопровода от	Размеры в мм	
	Г	Д
200	350	2100
300	450	1750
400	550	1800

Бетонирование днища вести непрерывно

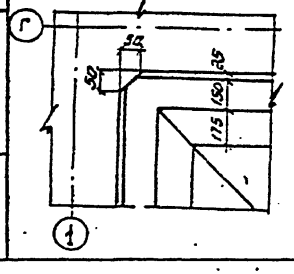

Инв.№ подл. | Подпись и дата | Взам. инв.№

Привязан			Гип	Филатов		ТП 901-4-60.83-КЖ
			Нач. отд	Ярославский		
			Рук. гр.	Алмазов		Резервуары емкостью 1400 - 2400 м³
			Вед. инж.	Толегенова		Днище. Опалубочный чертеж
			Инженер	Абрамова		
Инв.№						

Стадия	Лист	Листов
Р	11	

Союзводоканалпроект

400346-01 13

Нач. Синицына

Альбом III

План раскладки нижних сеток

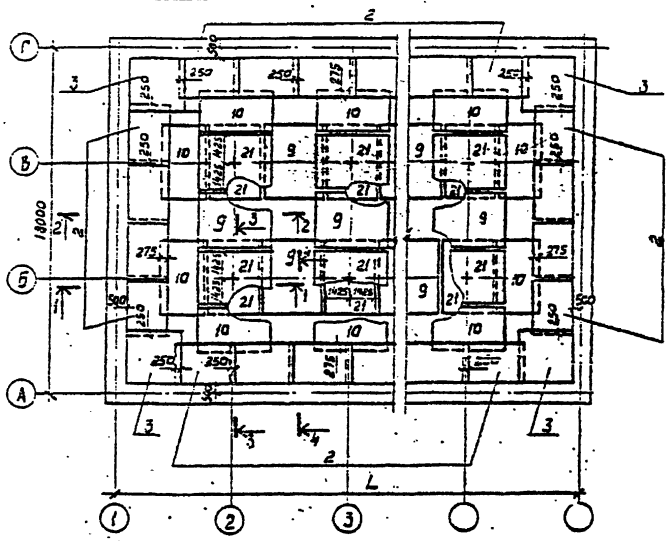

План раскладки верхних сеток

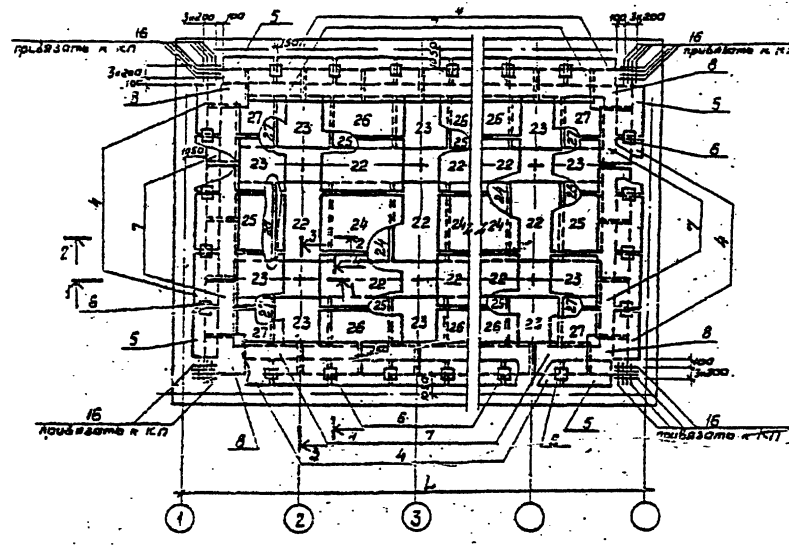

План раскладки каркасов-фиксаторов

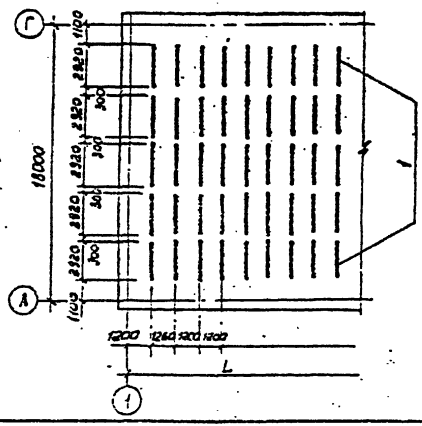

1. В месте прохода труб стержни сеток днища, попадающие на края трубы, отогнуть, пересекающие трубу, разрезать, их концы приварить к трубе.
2. Разрезы см. лист 14.
3. Размер L см. лист 11.

Инв. № подл.	Подпись и дата	Взам. инв. №					

Привязан		Гип	Филатов		ТП 901-4-60.83-КЖ		
		Нач. отд.	Дзасловский		Резервуары емкостью 1400 - 2400 м³	Стадия	Лист	Листов
		Рук. гр.	Алмазов			Р	12	-
		Вед. инж.	Тамтикова		Днище. План раскладки нижних, верхних сеток и фиксаторов (поз. 1)	СОЮЗВОДОКАНАЛПРОЕКТ		
Инв. №		Инженер	Абрамова					

Альбом III

Фрагмент раскладки верхних сеток

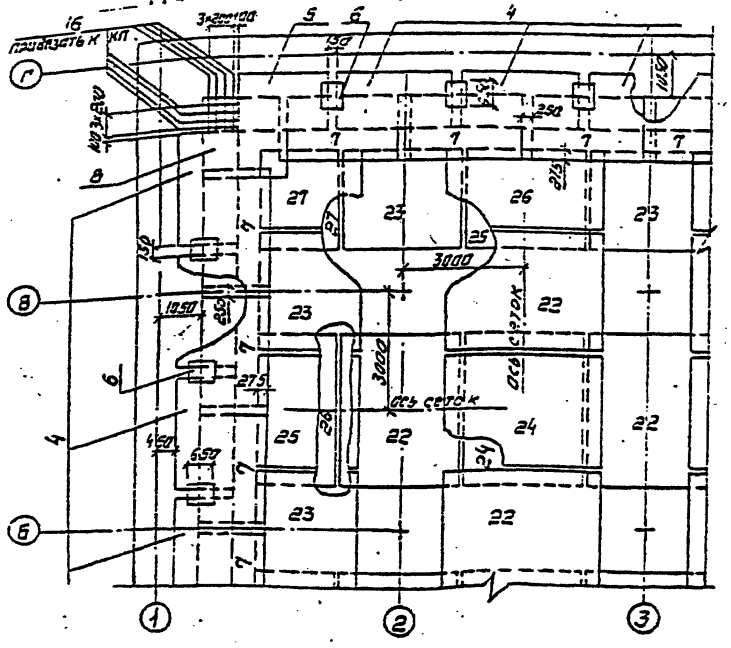

План раскладки каркасов

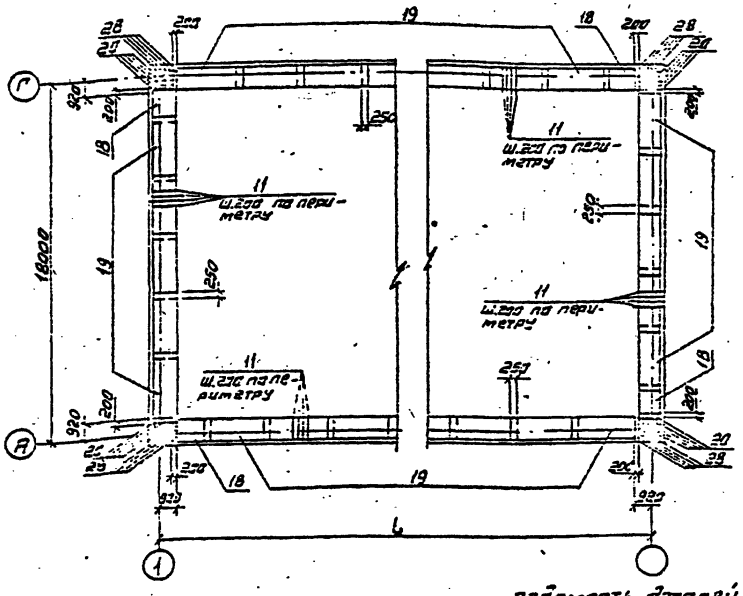

Сопряжение каркасов в углу

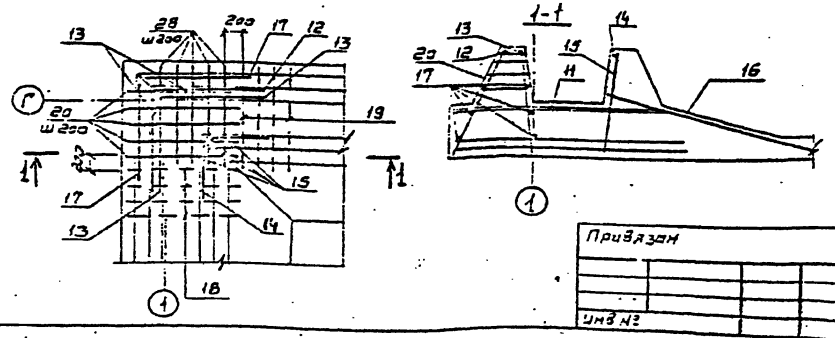

1. Стержни поз. 11-17 привязать к КП
2. Размер L см. лист 11

Ведомость деталей

Поз.	Эскиз
12	1350 / 1350
13	1350 / 350
14	800 / 300

Гип	Филатов		ТП901-4-60.83-КЖ			
Нач отд	Красовский		Резервуары емкостью 1400 - 2400 м³	Стадия	Лист	Листов
Рук груп	Алмазов			Р	13	
Вед инж	Толстикова		Днище. Фрагмент раскладки верхних сеток План раскладки каркасов	СОЮЗВОДОКАНАЛПРОЕКТ		
Инженер	Абрамова					

Привязан

Инв №

Инв № подл. | Подпись и дата | Взам. инв. №

400346-01 15

Альбом III

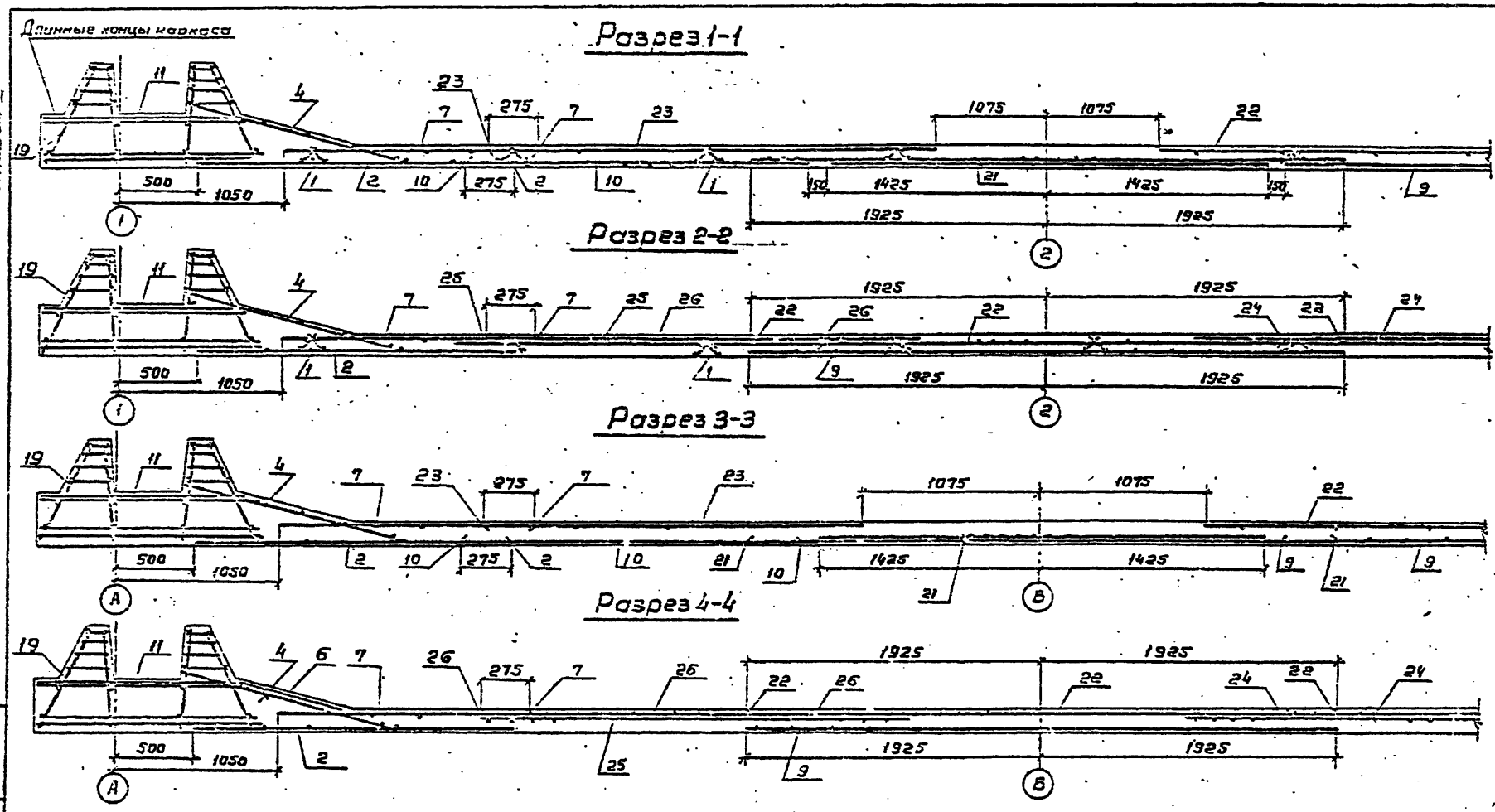

Защитный слой для нижней арматуры, равный 35мм, обеспечивается установкой „бетонных сухариков" требуемой толщины, для верхней арматуры – 20мм каркасами – фиксаторами (поз. 1).

Привязан				ТП901-4-60.83-КЖ			
				Резервуары емкостью 1400–2400 м³	Стадия	Лист	Листов
					Р	14	
				Днище. Разрезы			
Инв. №							

Ц00346-01 (16)

gost.e-ecolog.ru